Министерство науки и высшего образования Российской Федерации

Федеральное государственное бюджетное образовательное учреждение

высшего образования
«Российский химико-технологический университет
имени Д.И. Менделеева»

«УТВЕРЖДАЮ»
Проректор по учебной работе

_____ С.Н. Филатов
«_____» _____ 2020 г.

РАБОЧАЯ ПРОГРАММА ДИСЦИПЛИНЫ

«Иностранный язык»

(Б.1. Б.01)

Направление подготовки 18.03.01 «Химическая технология»

Квалификация «бакалавр»

РАССМОТРЕНО И ОДОБРЕНО
на заседании Методической комиссии
РХТУ им. Д.И. Менделеева
«30» июня 2020 г.
Протокол №25

Председатель _____ Н.А. Макаров

Москва 2020

Программа составлена доц. кафедры иностранных языков Кузнецовым И.А., ст. преп. кафедры иностранных языков Катрановым С.Н.

Программа рассмотрена и одобрена на заседании кафедры иностранных языков «15» июня 2020 г. протокол № 12.

1. ЦЕЛИ И ЗАДАЧИ ДИСЦИПЛИНЫ

Программа составлена в соответствии с требованиями Федерального государственного образовательного стандарта (ФГОС ВО) для направления подготовки ***18.03.01. Химическая технология***, рекомендациями методической комиссии и накопленного опыта преподавания дисциплины кафедрой ***иностранных языков*** РХТУ им. Д.И. Менделеева. Программа рассчитана на изучение дисциплины в течение 2-х семестров.

Дисциплина «***Иностранный язык***» относится к базовой части блока 1 дисциплин учебного плана (**Б.1.Б.01**). Программа дисциплины предполагает, что обучающиеся имеют теоретическую и практическую подготовку в области иностранного языка в объеме средней школы.

Цель дисциплины — приобретение обучающимися общей, коммуникативной и профессиональной компетенций, уровень которых на отдельных этапах языковой подготовки позволяет использовать иностранный язык практически как в профессиональной (производственной и научной) деятельности, так и для целей самообразования.

З**адача дисциплины** – подготовка к профессионально-ориентированному общению на иностранном языке в виде письменной и устной речи путем создания у студентов пассивного и активного запаса лексики, в том числе общенаучной и специальной терминологии, необходимой для работы над типовыми текстами; отработка списка грамматических тем, типичных для стиля разговорной и научной речи; формирование базовых навыков перевода, на основе рекомендованных в программе учебников и учебных пособий по иностранным языкам для химических вузов.

Дисциплина «***Иностранный язык***» преподается в 1-м и 2-м семестрах. Контроль успеваемости студентов ведется по принятой в университете рейтинговой системе.

2. ТРЕБОВАНИЯ К РЕЗУЛЬТАТАМ ОСВОЕНИЯ ДИСЦИПЛИНЫ

Изучение дисциплины «***Иностранный язык***» при подготовке бакалавров по направлению подготовки ***18.03.01. Химическая технология*** направлено на приобретение следующих общекультурных компетенций:

- способность к коммуникации в устной и письменной формах на русском и иностранном языках для решения задач межличностного и межкультурного взаимодействия (ОК-5).

В результате изучения дисциплины студент бакалавриата должен:

Знать:

- основные способы сочетаемости лексических единиц и основные словообразовательные модели;

- русские эквиваленты основных слов и выражений речи в процессе межличностного и межкультурного взаимодействия;

- основные приемы и методы реферирования и аннотирования литературы;

- пассивную и активную лексику, в том числе общенаучную и специальную терминологию, необходимую для работы над типовыми текстами;

- приемы работы с оригинальной литературой на иностранном языке.

Уметь:

- работать с оригинальной литературой на иностранном языке;

- работать со словарем;

- вести переписку на изучаемом языке с целью межличностного и межкультурного взаимодействия;

- вести речевую деятельность применительно к сфере бытовой и профессиональной коммуникации.

Владеть:

- иностранным языком на уровне межличностного и межкультурного общения, навыками и умениями речевой деятельности применительно к сфере бытовой и профессиональной коммуникации, основами публичной речи;

- основами реферирования и аннотирования литературы на изучаемом иностранном языке.

3. ОБЪЕМ ДИСЦИПЛИНЫ И ВИДЫ УЧЕБНОЙ РАБОТЫ

Вид учебной работы	Всего		Семестр			
			1 семестр		2 семестр	
	ЗЕ	Акад. ч.	**ЗЕ**	Акад. ч.	**ЗЕ**	Акад. ч.
Общая трудоемкость дисциплины	**8**	**288**	**4**	**144**	**4**	**144**
Контактная работа – аудиторные занятия:	**2.2**	**80.6**	**1.3**	**48,2**	**0.9**	**32,4**
Лекции	-	-	-	-	-	-
Практические занятия (ПЗ)	2.2	80	1.3	48	0.9	32
Лабораторные работы (ЛР)	-	-	-	-	-	-
Самостоятельная работа	**4.8**	**171,8**	**2.7**	**95,8**	**2.1**	**76**
Контактная самостоятельная работа	4.8		*2.7*		*1.0*	
Самостоятельное изучение разделов		*171,8*		*95,8*	*1.1*	*76*

дисциплины						
Виды контроля:						
Вид контроля (зач / зач с оц.)	+	+	+	+		
Экзамен	**1.0**	**35,6**	+	+	**1.0**	**35,6**
Контактная работа – промежуточная аттестация	1.0	*0,6*	+	0,2	1.0	*0,4*
Подготовка к экзамену.		*35,6*				*35,6*
Вид итогового контроля:			**Зачет с оценкой**		**Экзамен**	

Вид учебной работы	Всего		Семестр			
			1 семестр		2 семестр	
	ЗЕ	Астр. ч.	**ЗЕ**	Астр. ч.	**ЗЕ**	Астр. ч.
Общая трудоемкость дисциплины	**8**	**216**	**4**	**108**	**4**	**108**
Контактная работа – аудиторные занятия:	**2.2**	**60,45**	**1.3**	**36,15**	**0.9**	**24,3**
Лекции	-	-	-	-	-	-
Практические занятия (ПЗ)	**2.2**	**60**	**1.3**	**36**	**0.9**	**24**
Лабораторные работы (ЛР)	-	-	-	-	-	-
Самостоятельная работа	**4.8**	**128,85**	**2.7**	**71,85**	**2.1**	**57**
Контактная самостоятельная работа	*4.8*		*2.7*		2,1	
Самостоятельное изучение разделов дисциплины		*128,85*		*71,85*		*57*
Виды контроля:						
Вид контроля из УП (зач / зач с оц.)	+	+	+	+		
Экзамен	**1.0**	**26,7**	-	-	**1.0**	**26,7**
Контактная работа – промежуточная аттестация	1.0	*0,45*	-	0,15	1.0	*0,3*
Подготовка к экзамену.		*26,7*	-	-		*26,7*
Вид итогового контроля:			**Зачет с оценкой**		**Экзамен**	

4. СОДЕРЖАНИЕ ДИСЦИПЛИНЫ

4.1. Разделы дисциплины и виды занятий для студентов очного отделения

№ п/п	Раздел дисциплины		Акад. часов			
		Всего	**Лек-ции**	**Прак. зан.**	**Лаб. рабо-ты**	**Сам. рабо-та**
1.	**Раздел 1. Грамматические и лексические трудности изучаемого языка**	**72**	**-**	**24**	**-**	**48**
1.1	Спряжение и изменение глагола-связки в формах настоящего времени. Видовременные формы глаголов. Образование форм простых, продолженных, перфектных и перфектно-продолженных времен глагола. Вопросительные предложения в различных временах. Образование отрицательных форм глагола в различных временах.	12	-	4	-	8
1.2	Согласование времен. Условные предложения.	12	-	4	-	8
1.3	Образование простых, продолженных, перфектных времен глагольных форм и употребление форм страдательного залога.	12	-	4	-	8
1.4	Причастия. Причастия настоящего и прошедшего времени. Перфектные формы причастия. Место причастий в предложении. Абсолютный причастный оборот	12	-	4	-	8
1.5	Инфинитив. Формы инфинитива. Продолженный и перфектный инфинитив. Функции инфинитива в предложении. Образование и употребление инфинитивных оборотов типа «сложное подлежащее» и «сложное дополнение».	12	-	4	-	8

1.6.	Модальные глаголы. Структура предложения. Принципы словообразования. Сокращения (аббревиатуры). Обозначение даты Правила чтения химических элементов, обозначений и формул неорганических соединений и уравнений химических реакций. Правила чтения единиц измерения. Правила чтения наименований основных органических соединений.	12	-	4	-	8
2.	**Раздел 2. Развитие навыков чтения тематических текстов.**	**72**	**-**	**24**	**-**	**48**
2.1	Развитие навыков чтения профессионально-ориентированных текстов. Чтение текстов по темам: 1. Введение в специальность 2. Д.И. Менделеев 3. РХТУ им. Д.И. Менделеева 4. Наука и научные методы, научные статьи 5. Современные инженерные технологии: 5.1. Технология тугоплавких и силикатных материалов. 5.2. Технология тонкого органического синтеза. 5.3. Технология неорганических веществ. 5.4. Технология электрохимических производств. 5.5. Технология материалов и приборов электронной техники и наноэлектроники. 5.5. Технология и переработка полимеров. 5.6. Технология защиты от коррозии 5.7. Технология основного органического и нефтехимического синтеза. 5.8 Технология природных энергоносителей и углеродных материалов 6. Химическое предприятие 7. Химическая лаборатория. Техника безопасности в лаборатории. Измерения в химической лаборатории 8. Химия будущего. 9.Биотехнология Фармацевтические производства.	*24*	-	*8*	-	*16*

	10. Зеленая химия. Проблемы экологии					
2.2	Понятие о видах чтения. Просмотровое чтение на примерах текстов о химии, Д.И. Менделееве, РХТУ им, Д.И. Менделеева. Активизация лексики прочитанных текстов.	24	-	8	-	16
2.3	Изучающее чтение научных и научно-популярных текстов по выбранной специальности. Примерная тематика текстов: «Наука и научные методы», «Химическое предприятие», «Современные инженерные технологии «Химическая лаборатория. Техника безопасности в лаборатории. Измерения в химической лаборатории» «Химия будущего. Современные тенденции развития науки», «Биотехнология. Фармацевтические производства», «Зеленая химия. Проблемы экологии». Лексические особенности текстов научно-технической направленности. Терминология научно-технической литературы на изучаемом языке.	24	-	8	-	16
3.	**Раздел 3. Практика устной речи**	**54**	**-**	**16**	**-**	**38**
3.1	Практика устной речи по темам: 1. «Говорим о себе, о своей будущей профессии», 2. «Мой университет», 3. «Университетский кампус» 4. «At the bank» 5. «Applying for a job» и т.д.	*18*	-	*6*	-	*12*
3.2	Монологическая речь по теме «о себе и о будущей профессии». Лексические особенности монологической речи.	18	-	6	-	12
3.3	Речевой этикет повседневного общения (знакомство, представление, установление и поддержание контакта, запрос и сообщение информации, побуждение к действию, выражение просьбы, согласия).	18	-	4	-	14

	Особенности диалогической речи по пройденным темам.					
4.	**Раздел 4. Особенности языка специальности**	**54**	**-**	**16**	**-**	**38**
4.1	Грамматические и лексические трудности языка специальности: Различные варианты перевода причастий на русский язык. Причастные обороты и приемы их перевода на русский язык.	14	-	4	-	10
4.2	Сослагательное наклонение. Формы сослагательного наклонения в изучаемом языке. Модальные глаголы и их использование в предложениях в сослагательном наклонении. Типы условных предложений. Варианты перевода предложений в сослагательном наклонении и условных предложений. Порядок слов в предложении. Эмфатические конструкции.	14	-	4	-	10
4.3.	Изучение правил перевода различных форм инфинитива и инфинитивных оборотов на русский язык.	13	-	4	-	9
4.4	Изучающее чтение текстов по тематике: 1) «Лаборатория» 2) «Измерения в химической лаборатории». Стилистические особенности специальной научно-технической литературы. Организация работы со специальными словарями. Понятие о реферировании и аннотировании текстов по специальности. Поиск новой информации при работе с текстами из периодических изданий и монографий, инструкций, проспектов и справочной литературы по рассматриваемой тематике.	13	-	4	-	9
		252	**-**	**80**	**-**	**172**
	Экзамен	**36**				
	ИТОГО	**288**				

4.2 Содержание разделов дисциплины

Раздел 1. Грамматические и лексические трудности изучаемого языка.

1.1 Спряжение и изменение глагола-связки в формах настоящего времени. Видовременные формы глаголов. Образование форм простых, продолженных, перфектных и перфектно-продолженных времен глагола. Вопросительные предложения в различных временах. Образование отрицательных форм глагола в различных временах.

1.3 Образование простых, продолженных, перфектных времен глагольных форм и употребление форм страдательного залога.1.4. Видовременные формы глаголов. Образование простых, продолженных, перфектных и перфектно-продолженных времен. Вопросительные предложения в различных временах. Образование отрицательных форм глагола в различных временах.

1.4 Причастия. Причастия настоящего и прошедшего времени. Перфектные формы причастия. Место причастий в предложении. Абсолютный причастный оборот.

1.5 Инфинитив. Формы инфинитива. Продолженный и перфектный инфинитив. Функции инфинитива в предложении. Образование и употребление инфинитивных оборотов типа «сложное подлежащее» и «сложное дополнение».

1.6 Модальные глаголы. Структура предложения. Принципы словообразования. Сокращения (аббревиатуры). Обозначение даты Правила чтения химических элементов, обозначений и формул неорганических соединений и уравнений химических реакций. Правила чтения единиц измерения. Правила чтения наименований основных органических соединений.

Раздел 2. Развитие навыков чтения тематических текстов.

2.1 Чтение текстов по темам:

2.1.1. Введение в специальность

2.1.2. Д.И. Менделеев

2.1.3. РХТУ имени Д.И. Менделеева

2.1.4. Наука и научные методы, научные статьи

2.1.5. Современные инженерные технологии:

2.1.5.1. Технология тугоплавких и силикатных материалов.

2.1.5.2. Технология тонкого органического синтеза.

2.1.5.3. Технология неорганических веществ.

2.1.5.4. Технология электрохимических производств.

2.1.5.5. Технология материалов и приборов электронной техники и наноэлектроники.

2.1.5.5. Технология и переработка полимеров.

2.1.5.6. Технология защиты от коррозии

2.1.5.7. Технология основного органического и нефтехимического синтеза.

2.1.5.8 Технология природных энергоносителей и углеродных материалов

2.1.6. Химическое предприятие

2.1.7. Химическая лаборатория. Техника безопасности в лаборатории. Измерения в химической лаборатории

2.1.8. Химия будущего.

2.1.9. Биотехнология Фармацевтические производства.

2.1.10. Зеленая химия. Проблемы экологии.

2.2 Понятие о видах чтения. Просмотровое чтение на примерах текстов о химии, Д.И. Менделееве, РХТУ им, Д.И. Менделеева.

Активизация лексики прочитанных текстов.

2.3 Изучающее чтение научных и научно-популярных текстов по выбранной специальности на примере текстов: «Наука и научные методы», «Химическое предприятие», «Современные инженерные технологии», «Химическая лаборатория. Техника безопасности в лаборатории. Измерения в химической лаборатории», «Химия будущего. Современные тенденции развития науки», «Биотехнология. Фармацевтические производства», «Зеленая химия. Проблемы экологии».

Лексические особенности текстов научно-технической направленности. Терминология научно-технической литературы на изучаемом языке.

Раздел 3. **Практика устной речи**

3.1 Практика устной речи по темам:

3.1.1. «Говорим о себе, о своей будущей профессии»,

3.1.2. «Мой университет»,

3.1.3. «Университетский кампус»

3.1.4. «At the bank»

3.1.5. «Applying for a job» и т.д.

3.2 Монологическая речь по теме «о себе и о будущей профессии». Лексические особенности монологической речи.

3.3 Речевой этикет повседневного общения (знакомство, представление, установление и поддержание контакта, запрос и сообщение информации, побуждение к действию, выражение просьбы, согласия).

Особенности диалогической речи по пройденным темам.

Раздел 4. Особенности языка специальности

Грамматические трудности языка специальности:

4.1. Грамматические и лексические трудности языка специальности:

Различные варианты перевода причастий на русский язык. Причастные обороты и приемы их перевода на русский язык.

4.2. Сослагательное наклонение. Формы сослагательного наклонения в изучаемом языке. Модальные глаголы и их использование в предложениях в сослагательном наклонении. Типы условных предложений. Варианты перевода предложений в сослагательном наклонении и условных предложений. Порядок слов в предложении. Эмфатические конструкции.

4.3. Изучение правил перевода различных форм инфинитива и инфинитивных оборотов на русский язык.

4.4 Изучающее чтение текстов по тематике:

1) «Лаборатория»

2) «Измерения в химической лаборатории».

Стилистические особенности специальной научно-технической литературы. Организация работы со специальными словарями. Понятие о реферировании и аннотировании текстов по специальности. Поиск новой информации при работе с текстами из периодических изданий и монографий, инструкций, проспектов и справочной литературы по рассматриваемой тематике.

5.СООТВЕТСТВИЕ СОДЕРЖАНИЯ ТРЕБОВАНИЯМ К РЕЗУЛЬТАТАМ ОСВОЕНИЯ ДИСЦИПЛИНЫ

№	В результате освоения дисциплины студент должен:	Раздел 1	Раздел 2	Раздел 3	Раздел 4
	Знать:				
1	- основные способы сочетаемости лексических единиц и основные словообразовательные модели;	+	+	+	
2	- русские эквиваленты основных слов и выражений речи в процессе межличностного и межкультурного взаимодействия;			+	+
3	- основные приемы и методы реферирования и аннотирования литературы;				+
4	- пассивную и активную лексику, в том числе общенаучную и специальную терминологию, необходимую для работы над типовыми текстами;	+	+		+
5	- приемы работы с оригинальной литературой на иностранном языке.				+
	Уметь:				
6	- работать с оригинальной литературой на иностранном языке;	+	+		+
7	- работать со словарем;		+		+
8	- вести переписку на изучаемом языке с целью межличностного и межкультурного взаимодействия;				+

9	- вести речевую деятельность применительно к сфере бытовой и профессиональной коммуникации.			+	
	Владеть:				
10	- иностранным языком на уровне межличностного и межкультурного общения, навыками и умениями речевой деятельности применительно к сфере бытовой и профессиональной коммуникации, основами публичной речи;		+	+	+
11	- основами реферирования и аннотирования литературы на изучаемом иностранном языке.	+			+
12	- способность к коммуникации в устной и письменной формах на русском и иностранном языках для решения задач межличностного и межкультурного взаимодействия (ОК-5).	+	+	+	+

6. ПРАКТИЧЕСКИЕ И ЛАБОРАТОРНЫЕ ЗАНЯТИЯ

6.1. Практические занятия

№ п/п	№ раздела дисциплины	Темы практических занятий	Часы
1.	Раздел 1	Спряжение и изменение глагола-связки в формах настоящего времени. Видовременные формы глаголов. Образование форм простых, продолженных, перфектных и перфектно-продолженных времен глагола. Вопросительные предложения в различных временах. Образование отрицательных форм глагола в различных временах.	4
2.	Раздел 1	Согласование времен. Условные предложения.	4
3.	Раздел 1	Образование простых, продолженных, перфектных времен глагольных форм и употребление форм страдательного залога.	4
4.	Раздел 1	Причастия. Причастия настоящего и прошедшего времени. Перфектные формы	4

		причастия. Место причастий в предложении. Абсолютный причастный оборот.	
5.	Раздел 1	Инфинитив. Формы инфинитива. Продолженный и перфектный инфинитив. Функции инфинитива в предложении. Образование и употребление инфинитивных оборотов типа «сложное подлежащее» и «сложное дополнение».	4
6.	Раздел 1	Модальные глаголы. Структура предложения. Принципы словообразования. Сокращения (аббревиатуры). Обозначение даты Правила чтения химических элементов, обозначений и формул неорганических соединений и уравнений химических реакций. Правила чтения единиц измерения. Правила чтения наименований основных органических соединений.	4
7.	Раздел 2	Чтение текстов по темам: 1. Введение в специальность 2. Д.И. Менделеев 3. РХТУ имени Д.И. Менделеева 4. Наука и научные методы, научные статьи 5. Современные инженерные технологии: 5.1. Безопасность в чрезвычайных ситуациях и гражданская защита 5.2. Безопасность электротехнических производств 5.3. Медико-биологические основы безопасности жизнедеятельности 5.4. Теория вероятностей при обеспечении безопасности жизнедеятельности 5.5. Управление техносферной безопасностью 5.6. Теория горения и взрыва 5.7. Надежность технических систем 5.8. Понятие техногенного риска 5.9. Надзор и контроль в сфере безопасности 5.10. Специальная оценка условий труда 6. Химическое предприятие	8

		7. Химическая лаборатория. Техника безопасности в лаборатории. Измерения в химической лаборатории 8. Химия будущего. 9.Биотехнология Фармацевтические производства. 10. Зеленая химия. Проблемы экологии	
8.	Раздел 2	Понятие о видах чтения. Просмотровое чтение на примерах текстов о химии, Д.И. Менделееве, РХТУ им, Д.И. Менделеева. Активизация лексики прочитанных текстов.	8
9.	Раздел 2	Изучающее чтение научных и научно-популярных текстов по выбранной специальности. Примерная тематика текстов: «Наука и научные методы», «Химическое предприятие», «Современные инженерные технологии «Химическая лаборатория. Техника безопасности в лаборатории. Измерения в химической лаборатории» «Химия будущего. Современные тенденции развития науки», «Биотехнология. Фармацевтические производства», «Зеленая химия. Проблемы экологии». Лексические особенности текстов научно-технической направленности. Терминология научно-технической литературы на изучаемом языке.	8
10.	Раздел 3	Практика устной речи по темам: 1. «Говорим о себе, о своей будущей профессии», 2. «Мой университет», 3. «Университетский кампус» 4. «At the bank» 5. «Applying for a job» и т.д.	6
11.	Раздел 3	Монологическая речь по теме «о себе и о будущей профессии». Лексические особенности монологической речи.	6
12.	Раздел 3	Речевой этикет повседневного общения (знакомство, представление, установление и	6

		поддержание контакта, запрос и сообщение информации, побуждение к действию, выражение просьбы, согласия). Особенности диалогической речи по пройденным темам.	
13.	Раздел 4	Грамматические и лексические трудности языка специальности: Различные варианты перевода причастий на русский язык. Причастные обороты и приемы их перевода на русский язык.	4
14.	Раздел 4	Варианты перевода предложений в сослагательном наклонении и условных предложений. Порядок слов в предложении. Эмфатические конструкции.	4
15.	Раздел 4	Изучение правил перевода различных форм инфинитива и инфинитивных оборотов на русский язык.	4
16.	Раздел 4	Изучающее чтение текстов по тематике: 1) «Лаборатория» 2) «Измерения в химической лаборатории». Стилистические особенности специальной научно-технической литературы. Организация работы со специальными словарями. Понятие о реферировании и аннотировании текстов по специальности. Поиск новой информации при работе с текстами из периодических изданий и монографий, инструкций, проспектов и справочной литературы по рассматриваемой тематике.	4
ИТОГО			**80** акад. ч.

6.2 Лабораторные занятия учебным планом не предусмотрены.

7. САМОСТОЯТЕЛЬНАЯ РАБОТА

Рабочей программой дисциплины «***Иностранный язык***» предусмотрена самостоятельная работа студента бакалавриата в объеме 96 ак. ч. в 1 семестре и

76 ак. ч. во 2 семестре и 36 ак. ч. подготовка к экзамену. Самостоятельная работа проводится с целью углубления знаний по дисциплине и предусматривает:

- ознакомление и проработку рекомендованной литературы, работу с электронно-библиотечными системами;
- выполнение упражнений и тестовых заданий по тематике дисциплины;
- самостоятельную проработку теоретического материала по темам занятий;
- подготовку к выполнению контрольных работ по материалу практического курса;
- подготовку к сдаче *экзамена* (2 семестр) по дисциплине.

Планирование времени на самостоятельную работу, необходимого на изучение дисциплины, студентам лучше всего осуществлять на весь период изучения, предусматривая при этом регулярное повторение пройденного материала. Материал, законспектированный на лекциях, необходимо регулярно дополнять сведениями из литературных источников, представленных в рабочей программе. При работе с указанными источниками рекомендуется составлять краткий конспект материала, с обязательным фиксированием библиографических данных источника. Как рабочая дисциплина "иностранный язык” требует значительно большего объема постоянной, систематической работы, чем любая рабочая дисциплина. Это связано с тем, что для практического овладения иностранным языком (что и является целью обучения) нужны не столько знания, сколько умения. Эти умения вырабатываются на основе лексических и грамматических навыков, которые, в свою очередь, формируются только в ходе систематического выполнения многократно повторяющихся определенных действий с учебным материалом. Поэтому одним из условий успешного овладения иностранным языком (особенно при минимальном количестве семинарских занятий - 2 часа в неделю) становится целенаправленная, самостоятельная работа учащихся.

Вовлечь учащихся в такую самостоятельную работу возможно при условии, если преподаватель, прежде всего, направляет свои усилия на формирование у учащихся положительной мотивации, т.к. только наличие устойчивого интереса к изучению иностранного языка является постоянно действующим стимулом систематической самостоятельной работы учащихся.

8. ПРИМЕРЫ ОЦЕНОЧНЫХ СРЕДСТВ ДЛЯ КОНТРОЛЯ ОСВОЕНИЯ ДИСЦИПЛИНЫ

8.1. Примерная тематика реферативно-аналитической работы.

Перечень примерных тем текстов для составления рефератов (реферативных аннотаций):

8.1.1. Современные инженерные технологии:

8.1.2. Технология тугоплавких и силикатных материалов.

8.1.3. Технология тонкого органического синтеза.

8.1.4. Технология неорганических веществ.

8.1.5. Технология электрохимических производств.

8.1.6. Технология материалов и приборов электронной техники и наноэлектроники.

8.1.7. Технология и переработка полимеров.

8.1.8. Технология защиты от коррозии

8.1.9. Технология основного органического и нефтехимического синтеза.

8.1.10. Технология природных энергоносителей и углеродных материалов и т.д.

8.2. Примеры контрольных вопросов для текущего контроля освоения дисциплины

Для текущего контроля предусмотрено 4 контрольных работы (по одной контрольной работе по каждому разделу) и итоговый контроль в конце каждого семестра. Максимальная оценка за контрольные работы 1 и 2 (1 семестр) составляет по 20 и 40 баллов за каждую. Максимальная оценка за контрольные работы 3 и 4 (2 семестр) составляет 20 и 40 баллов соответственно, по 40 баллов за каждый итоговый контроль.

Раздел 1. Примеры вопросов к контрольной работе № 1. Максимальная оценка – 20 баллов. Контрольная работа содержит 2 вопроса, по 10 баллов за вопрос.

Вопрос 1.1.

1. Переведите текст письменно, пользуясь словарем:

CONTROLLED EXPERIMENTS

When scientists do an experiment, they set up a situation in which they can control certain factors, or variables. A variable is something whose value can be made to change. For example, when you are driving a car, your speed is a variable. You can go faster or slower by depressing the accelerator or letting up on it. During a controlled experiment, scientists change the variables one at a time, and after each variable is changed, note what effect that particular variable is having on the results of the experiment. The results of an experiment, which often include a collection of measurements, are called observations, or data.

Sample problem. You turn on the switch to an electric lamp, but the light does not go on. Conduct a controlled experiment to determine why. Solution. As a start to solving this problem, you should form a mental list of what factors might be causing it. Some possible causes are:

– The light bulb is burned out;

– The switch is worn out;

– The electric circuit that supplies electricity to the lamp is not working. Perhaps the circuit was overloaded, and the fuse blew out or the circuit breaker tripped;

– One of the wires in the lamp cord broke. This could happen either in the plug, in the lamp, or somewhere between them. In effect, the possible causes are hypotheses, they being educated guesses concerning why the lamp does not work.

Now for the experiment itself. For it to be a controlled experiment, you should test one possible cause at a time. To make it easier, you should first lest the possible cause that is easiest to test. Proceeding on this basis, you can turn on another lamp to see whether the bulb in that lamp works. If it does, you then can replace the bulb in the lamp that is not working with the good bulb. If the light still does not go on, you can test the other possible causes.

2. Переведите текст устно без словаря:

PLANT FACILITIES

The actual production or process part of a plant may be indoors, outdoors, a combination of the two. The actual production section of a facility usually has the appearance of a rather industrial environment. Hard hats and shoes are commonly worn. Floors and stairs are often made of metal grating, and there is practically no decoration. There may also be pollution control or waste treatment facilities or equipment. Sometimes existing plants be expanded or modified based on changing economics, feedstock, or duct needs. As in other production facilities, there may be shipping and giving, and storage facilities. In addition, there are usually certain other facilities, typically indoors, to support production at the site. Although some simple sample analysis may be able to be done by operations technicians in the plant area, a chemical plant typically has a laboratory where chemists analyze samples, taken from the plant. Such analysis can include chemical analysis or determination of physical properties. Sample analysis can include routine quality control on feedstock rung into the plant, intermediate and final products to ensure quality specifications are met. Non-routine samples may be taken and analyzed for investigating plant process problems also.

Вопрос 1.2.

1. Определите правильное место в предложении для находящегося в скобках слова и переведите предложение:

Technologies are not usually products of science, (exclusively).

2. Вставьте пропущенное слово и переведите предложение:

Technology rose to prominence in the 20th century in connection with the Second ... Revolution.

3. Замените в следующих предложениях страдательный залог на действительный залог и переведите предложения:

=> The exact relations between science and technology have been debated by scientists, historians, and policymakers since the late 20th century.

=> The term -was often connected to technical education.

=> The three fields are often considered as one for the purposes of research and reference.

Раздел 2. Примеры вопросов к контрольной работе № 2. Максимальная оценка 40 баллов. Контрольная работа содержит 2 вопроса, по 20 баллов за вопрос.

Вопрос 2.1.

1. В предложении отсутствуют знаки препинания. Расставьте их и переведите:

In this context it is the current state of humanity's knowledge of how to combine resources to produce desired products to solve problems fulfill needs or satisfy wants.

2. Найдите в словаре перевод следующих однокоренных слов:

=> technologic(al), technologist, technologize, technology. …

3. Раскройте скобку, поставьте глагол-сказуемое во все времена действительного и страдательного залога, а затем переведите полученные предложения.

He (to make) a scientific report.

Вопрос 2.2.

1. Переведите предложения на русский язык

1) The data obtained resulted in the creation of new materials with the highest strength and hardness.
2) You will have to pass water through porous paper for its purification.
3) The glassware is to be washed when the experiment is over.
4) An atom has already been spoken of as the smallest unit of an element.
5) Strong resistivity of ceramics accounts for many of its uses.
6) There are many reactions which proceed (протекают) readily provided water is present.
7) The elements discovered possessed properties similar to those of barium but in present.
8) Since the content of aromatic amino acids is constant between proteins this method can't be employed.
9) It should be remembered that the accuracy of the results depends on many factors.
10) All the processes referred to above are to be checked carefully.

2. Переведите устно отрывок текста

Substances burn in air because air contains oxygen and when we regard the enormous quantity of oxygen in the atmosphere, the importance of burning, of combustion, is apparent.

Combustion in air is a process of oxidation in which heat and light energy is liberated. Many substances, however, will burn in gases other than oxygen: e.g. hydrogen and several metals will burn in chlorine, combining with chlorine to result in chlorides. To cover all such cases combustion is defined as any chemical process in which heat and light energy are liberated. Let us, however, confine our immediate study to the process of combustion in air.

All substances which burn in air do not begin to burn at the same temperature. Every substance possesses a definite temperature to which it must be raised in air in order to start combustion: this temperature is the ignition temperature of the substance.

Раздел 3. Примеры вопросов к контрольной работе № 3. Максимальная оценка 20 баллов. Контрольная работа содержит 2 вопроса, по 10 баллов за вопрос.

Вопрос 3.1.

Сделайте сообщение по теме

1. About myself and my future profession
2. What is chemistry?
3. Chemistry disciplines

Вопрос 3.2.

Задайте вопросы и ответьте на вопросы по темам:

1. Science and scientific methods
2. Controlled experiments
3. Measurements in chemistry

Раздел 4. Примеры вопросов к контрольной работе № 4. Максимальная оценка 40 баллов. Контрольная работа содержит 2 вопроса, по 20 баллов за вопрос.

Вопрос 4.1.

1. Переведите с листа, обращая внимание на употребление форм инфинитива и инфинитивные комплексы.

PLANT FACILITIES

The actual production or process part of a plant may be indoors, outdoors, a combination of the two. The actual production section of a facility usually has the appearance of a rather industrial environment. Hard hats and shoes are commonly worn. Floors and stairs are often made of metal grating, and there is practically no decoration. There may also be pollution control or waste treatment facilities or equipment. Sometimes existing plants be expanded or modified based on changing economics, feedstock, or duct needs. As in other production facilities, there may be shipping and giving, and storage facilities. In addition, there are usually certain other facilities, typically indoors, to support production at the site. Although some simple sample analysis may be able to be done by operations technicians in the plant area, a chemical plant typically has a laboratory where chemists analyze samples, taken from the plant. Such analysis can include chemical analysis or determination of physical properties. Sample analysis can include routine quality control on feedstock rung into the plant, intermediate and final products to ensure quality specifications are met. Non-routine samples may be taken and analyzed for investigating plant process problems also. A larger chemical company often a research laboratory for developing and testing products and processes where there may be pilot plants, but such a laboratory may be located at a site separate from the production plants. A plant may also have a workshop

or maintenance facility for repairs or keeping maintenance equipment. There is also typically some office space for engineers, management or administration, and perhaps for receiving visitors. The decorum there is commonly more typical of an office environment. …

2. Раскройте скобку, поставьте глагол-сказуемое во все времена действительного и страдательного залога, а затем переведите полученные предложения.

He (to make) a scientific report.

3. Раскройте скобку и поставьте глагол-сказуемое в нужной форме с учетом правила согласования времен и переведите:

=> I knew that he (to make) his scientific report soon.

=> He said that he (to make) his scientific report when I rang him up.

=> He said that he (to make) his scientific report the day before.

Вопрос 4.2.

Переведите статьи и составьте аннотации:

1. Rare Earth Minerals

Praseodymium and dysprosium join 15 other elements in a group called 'rare earth minerals'. They are actually not rare. They are quite widely spread out on the earth's crust. Here's a picture of the periodic table with the rare earths marked:

2. Rare Earths All Around Us

Rare earths are widely used in making electronic devices, like your computers and laptops, mobile phones, digital cameras and portable music players.

Let's look inside a digital camera. The lens is made from a special glass that has lanthanum or lutetium in it, so that the images have no distortion. The electronic circuit board has many tiny magnets in it, made from neodymium, samarium and many other rare earths. Europium and terbium are what help make the display look so colorful. All of these elements, in just one device!

Combinations of rare earth oxides are also used to make high temperature superconductors, which are used in MRI and maglev trains. And new uses are being discovered every day.

3. Rare Earth Diplomacy

Few of us can imagine going out today without our mobiles and music players. We can't imagine a house without an LCD TV or an office without laptops. In the future, we'll have even more electronic gadgets. That means we need more supplies of rare earths.

However, concentrated ores of these minerals are quite rare. They are often found with thorium, a radioactive element. Because of this, mining and refining these elements is both expensive and dangerous.

Today, 97% of all rare earths are mined in China, from the Gobi Desert. This makes countries which have many electronics industries - like Japan, India, Taiwan and South Korea - dependent on imports from China. In recent times, as China develops its

own electronics industry, the availability of these minerals to other countries has been reduced.

Today a worldwide search is on for sources of rare earths outside China. India, Brazil, Canada and Australia have reserves, from which thousands of tons can be mined.

8.3. Вопросы для итогового контроля освоения дисциплины (1 семестр – *зачет с оценкой*, 2 семестр – *экзамен*).

Максимальное количество баллов за ***зачет с оценкой*** – 40 баллов, за ***экзамен*** – 40 баллов + 60 баллов в течение семестра =100. Экзаменационный билет содержит 3 вопроса.

1 вопрос – 15 баллов, вопрос 2 – 15 баллов, вопрос 3 – 10 баллов.

8.3.1. Примеры контрольных вопросов для итогового контроля освоения дисциплины (1 семестр – *зачет с оценкой*).

1. Письменный перевод текста со словарем
2. Устный перевод текста без словаря
3. Сообщение по теме

8.3.2 Примеры контрольных вопросов для итогового контроля освоения дисциплины (2 семестр – экзамен).

Максимальное количество баллов за экзамен –40 баллов. Экзаменационный билет содержит 4 вопроса.

1 вопрос – 10 баллов, вопрос 2 – 10 баллов, вопрос 3 – 10 баллов, 4 вопрос – 10 баллов.

1. Письменный перевод профессионально-ориентированного текста с английского языка на русский

2.Устный перевод профессионально-ориентированного текста (с листа)

3. Сообщение и беседа по одной из пройденных тем. Ответы на вопросы.

4. Чтение химических элементов, обозначений и формул неорганических соединений и уравнений химических реакций. Правила чтения единиц измерения. Правила чтения наименований основных органических соединений. (с листа).

Полный перечень оценочных средств приведен в виде отдельного документа, являющегося неотъемлемой частью основной образовательной программы.

8.4. Структура и примеры билетов для *экзамена* (2 семестр).

Экзамен по дисциплине «***Иностранный язык***» проводится во 2 семестре и включает контрольные вопросы по разделам 3 и 4 рабочей программы дисциплины. Билет для ***экзамена*** состоит из 4 вопросов, относящихся к указанным разделам. Ответы на вопросы ***экзамена*** оцениваются из максимальной оценки 40 баллов следующим образом: максимальное количество баллов за первый вопрос – 10 баллов, второй – 10 баллов, третий вопросы – 10

баллов (+ количество баллов, набранных в семестре по результатам контрольных работ (из максимальной оценки – 60 баллов)).

Пример билета для ***экзамена***:

«Утверждаю»		**Министерство науки и высшего образовани Российской Федерации**
(Заведующая кафедрой)		**Российский химико-технологический университет имени Д.И. Менделеева**
_____	Кузнецова Т.И.	
(Подпись)	(Ф.И.О)	**Кафедра иностранных языков**
«__» _____ 20__г.		**Дисциплина «Иностранный язык» 18.03.01. Химическая технология**
1. Вопрос. Письменный перевод текста с английского языка на русский 2. Вопрос. Устный перевод отрывка текста (с листа) 3. Сообщение и беседа по одной из пройденных тем Ответы на вопросы. 4. Чтение химических элементов, обозначений и формул неорганических соединений и уравнений химических реакций. Правила чтения единиц измерения. Правила чтения наименований основных органических соединений. (с листа)		

9. УЧЕБНО-МЕТОДИЧЕСКОЕ ОБЕСПЕЧЕНИЕ ДИСЦИПЛИНЫ

9.1. Рекомендуемая литература.

А) Основная литература:

1. Кузнецова Т.И. Воловикова Е.В. Кузнецов И.А. Английский язык для химиков – технологов. Учебное пособие. М. РХТУ, 2017 г.

2. Кузнецова Т.И., С.Н. Катранов, Кузнецов И.А., Коваленко Н.Г. Английский язык. Учебное пособие по практике устной речи. РХТУ, Москва, 2015 г.

3. Кузнецова Т.И., Катранов С.Н. Сборник упражнений по основным разделам грамматики английского языка. РИЦ МГГУ им. М.А. Шолохова, М., 2018 г.

4. Кузнецова Т.И. Английский язык. Методические указания к практическим занятиям по теме: Структура предложения. РИЦ МГГУ им. М.А. Шолохова, М., 2012 г.

5. Кузнецов И.А., Кузнецова Т.И., Дистанционный образовательный электронный курс «Английский язык для профессиональной коммуникации» размещённый в ЭСУО Moodle [Электронный ресурс]: учебное пособие / И.А. Кузнецов, Т.И. Кузнецова — Электрон. дан. — Москва: РХТУ, 2018.

6. Беляева, И.В. Иностранный язык в сфере профессиональной коммуникации: комплексные учебные задания [Электронный ресурс]: учебное

пособие / И.В. Беляева, Е.Ю. Нестеренко, Т.И. Сорогина. — Электрон. дан. — Москва: ФЛИНТА, 2017. — 132 с. — Режим доступа: https://e.lanbook.com/book/92749.

Б) Дополнительная литература:

1. Кузнецова Т.И. Методические указания по курсу «Английский язык». Грамматические тесты. М: РХТУ, 2016 г.

2. М.Г. Рубцова. Чтение и перевод научной и технической литературы:

лексико-грамматический справочник. Учебник. 2-е изд. испр. и доп. М.: Астрель: АСТ, 2017 г.

3. Серебренникова Э.И., Круглякова И.Е. Учебник английского языка для химико-технологических вузов. Москва. Альянс 2009 г.

9.2. Рекомендуемые источники научно-технической информации

При освоении дисциплины студенты должны использовать информационные и информационно-образовательные ресурсы следующих порталов и сайтов:

1. Система федеральных образовательных порталов. Система открытого образования. Консалтинговый центр ИОС ОО РФ [Электронный ресурс] – Режим доступа: http://www.openet.ru (дата обращения: 11.12.2018).

2. Информационная система «Единое окно доступа к образовательным ресурсам». URL: http://window.edu.ru/ (дата обращения: 11.12.2018).

3. ФЭПО: соответствие требованиям ФГОС [Электронный ресурс] – Режим доступа: http:// fepo.i-exam.ru // (дата обращения: 11.12.2018).

4. https://muctr.ru - Российский химико-технологический университет имени Д.И. Менделеева, D.Mendeleev University of Chemical Technology of Russia. Учебные планы и программы

5. http://www.translators-union.ru – портал Союз переводчиков России (СПР)

6. http://www.russian-translators.ru - Национальная лига переводчиков

7. http://www.internationalwriters.com - The Translator's Tool Box

Бесплатные официальные открытые ресурсы Интернет:

1. Directory of Open Access Journals (DOAJ) http://doaj.org/

Ресурс объединяет более 10000 научных журналов по различным отраслям знаний (около 2 миллионов статей) из134 стран мира.

2. Directory of Open Access Books (DOAB) https://www.doabooks.org/

В базе размещено более 3000 книг по различным отраслям знаний, предоставленных 122 научными издательствами.

3. BioMed Central https://www.biomedcentral.com/

База данных включает более 300 рецензируемых журналов по биомедицине, медицине и естественным наукам. Все статьи, размещенные в базе, находятся в свободном доступе.

4. Электронный ресурс arXiv https://arxiv.org/

Крупнейшим бесплатный архив электронных научных публикаций по разделам физики, математики, информатики, механики, астрономии и биологии. Имеется подробный тематический каталог и возможность поиска статей по множеству критериев.

5. Коллекция журналов MDPI AG http://www.mdpi.com/

Многодисциплинарный цифровой издательский ресурс, является платформой для рецензируемых научных журналов открытого доступа, издающихся MDPI AG (Базель, Швейцария). Издательство выпускает более 120 разнообразных электронных журналов, находящихся в открытом доступе.

6. Издательство с открытым доступом InTech http://www.intechopen.com/

Первое и крупнейшее в мире издательство, публикующее книги в открытом доступе, около 2500 научных изданий. Основная тематическая направленность - физические и технические науки, технологии, медицинские науки, науки о жизни.

7. База данных химических соединений ChemSpider http://www.chemspider.com/

ChemSpider – это бесплатная химическая база данных, предоставляющая быстрый доступ к более чем 28 миллионам структур, свойств и соответственной информации. Ресурс принадлежит Королевскому химическому обществу Великобритании (Royal Society of Chemistry).

8. Коллекция журналов PLOS ONE http://journals.plos.org/plosone/

PLOS ONE – коллекция журналов, в которых публикуются отчеты о новых исследованиях в области естественных наук и медицины. Все журналы размещены в свободном доступе (Open Access), все статьи проходят строгое научное рецензирование.

9. US Patent and Trademark Office (USPTO) http://www.uspto.gov/

Ведомство по патентам и товарным знакам США — USPTO — предоставляет свободный доступ к американским патентам, опубликованным с 1976 г. По настоящее время.

10. Espacenet - European Patent Office (EPO) http://worldwide.espacenet.com/

Патенты (либо патентные заявки) более 50 национальных и нескольких международных патентных бюро, в том числе послные тексты патентов США, России, Франции, Японии и др.

11. Федеральный институт промышленной собственности (ФИПС) http://www1.fips.ru/wps/wcm/connect/content_ru/ru

Информационные ресурсы ФИПС свободного доступа:

-Электронные бюллетени. Изобретения. Полезные модели.

-Открытые реестры российских изобретений и заявок на изобретения.

-Рефераты российских патентных документов за 1994–2016 гг.

-Полные тексты российских патентных документов из последнего официального бюллетеня.

9.3. Средства обеспечения освоения дисциплины

Для реализации рабочей программы подготовлены следующие средства обеспечения освоения дисциплины «Иностранный язык»

- компьютерные презентации интерактивных практических занятий;
- банк тестовых заданий для текущего контроля освоения дисциплины (общее число вопросов -300);
-банк тестовых заданий для итогового контроля освоения дисциплины (общее число вопросов 300).
- онлайн-курс в LMS Moodle "Английский язык для профессиональной коммуникации" (https://moodle.muctr.ru/course/view.php?id=192)
- zoom видеоконференцсвязь с обменом сообщениями и передачей контента в режиме реального времени;
- Skype видеоконференцсвязь;
- обмен информацией по e-mail;
- интерактивная работа в системе мгновенного обмена текстовыми сообщениями для мобильных и иных платформ с поддержкой голосовой и видеосвязи WhatsApp;
- Аудиозаписи текстов, предусмотренных в программе для чтения и перевода в процессе обучения;
- компьютерный класс, оргтехника, теле- и аудиоаппаратура (всё – в стандартной комплектации для практических занятий и самостоятельной работы);
- доступ к сети Интернет.

Аудиозаписи текстов, предусмотренных в программе для чтения и перевода в процессе обучения; компьютерный класс, оргтехника, теле- и аудиоаппаратура (всё – в стандартной комплектации для практических занятий и самостоятельной работы); доступ к сети Интернет.

Аудиторная и самостоятельная работа студентов обеспечена учебно-методической документацией и материалами по всем разделам дисциплины. Каждый обучающийся обеспечен доступом к электронно-библиотечной системе, содержащей издания по основным разделам изучаемой дисциплины, основным практическим и контрольным заданиям для промежуточного и итогового контроля.

Для освоения дисциплины используются следующие нормативные и нормативно-методические документы:

– Федеральный закон Российской Федерации от 29.12.2012 № 273-ФЗ «Об образовании в Российской Федерации» [Электронный ресурс] – Режим доступа: http://pravo.gov.ru/proxy/ips/?docbody=&nd=102162745&intelsearch=273-%D4%C7 (дата обращения: 11.05.2019).

– Федеральные государственные образовательные стандарты высшего образования // Координационный совет учебно-методических объединений и научно-методических советов высшей школы. Портал Федеральных образовательных стандартов высшего образования [Электронный ресурс] – Режим доступа: http://fgosvo.ru/fgosvo/92/91/4 (дата обращения: 11.05.2019).

– Приказ Министерства образования и науки РФ от 23.08.2017 № 816 «Об утверждении Порядка применения организациями, осуществляющими образовательную деятельность, электронного обучения, дистанционных образовательных технологий при реализации образовательных программ» [Электронный ресурс]. Режим доступа: http://pravo.gov.ru/proxy/ips/?docbody=&nd=102447332&intelsearch=816+%EF%F0%E8%EA%E0%E7 (дата обращения: 11.05.2019).

При освоении дисциплины студенты должны использовать информационные и информационно-образовательные ресурсы следующих порталов и сайтов:

Система федеральных образовательных порталов. Система открытого образования. Консалтинговый центр ИОС ОО РФ [Электронный ресурс] – Режим доступа: http://www.openet.ru (дата обращения: 11.05.2019).

Информационная система «Единое окно доступа к образовательным ресурсам». URL: http://window.edu.ru/ (дата обращения: 11.05.2019).

10. МЕТОДИЧЕСКИЕ УКАЗАНИЯ ДЛЯ ОБУЧАЮЩИХСЯ

10.1. Методические указания для студентов, обучающихся по очной форме, без использования электронного образования и дистанционных образовательных технологий.

Методические рекомендации по организации учебной работы обучающегося в бакалавриате направлены на повышение ритмичности и эффективности его аудиторной и самостоятельной работы по дисциплине.

Дисциплина «***Иностранный язык***» включает 4 раздела, каждый из которых имеет определенную логическую завершенность. Изучение материала каждого раздела заканчивается контролем его освоения в форме контрольной работы. Результаты выполнения контрольных работ оцениваются в соответствии с принятой в университете рейтинговой системой оценки знаний.

Подготовка к практическим занятиям включает:

- изучение деловой и специальной лексики и терминологии соответствующего занятия;

- подготовку исходных текстов по теме;

Подготовка к самостоятельной практической работе включает:

- изучение теоретического материала занятия по краткому лексико-грамматическому справочнику, соответствующего приложения в учебном пособии.

- выполнение лексических и грамматических упражнений на практических занятиях.

При подготовке к практическим занятиям рекомендуется: просмотреть план изучения темы, методические рекомендации, где определяется примерная структура изучения темы. После этого следует обратиться к литературе для подготовки более полных ответов на вопросы, изучение которой позволит лучше освоить тему. Целесообразно начать подготовку с изучения учебников и учебных пособий, а затем обратиться к дополнительной литературе, желательно обратиться к первоисточникам, что позволит получить свое представление по изучаемым проблемам. В ходе чтения целесообразно делать необходимые для себя записи, которые перед семинаром, практической работой, зачетом, экзаменом помогут вспомнить изученный материал. При подготовке к занятиям в своих записях рекомендуем указывать источник информации и страницы, чтобы в случае необходимости быстрее его найти.

Следует учитывать, что умение работать с литературой является базовым умением при осуществлении любой профессиональной (практической и научной) деятельности, а самостоятельная работа по повышению квалификации или уровня владения иностранным языком чаще всего связана с чтением.

Все виды чтения предполагают чтение «про себя» («тихое» чтение). Тем не менее, в учебном процессе рекомендуется использовать не только чтение про себя, но и чтение вслух. Чтение вслух, являясь одним из средств изучения иностранного языка, «работает» на устную речь, так как его объединяет с говорением общность функции, которую они выполняют: чтение вслух и говорение передают информацию слушающему.

Таким образом, чтение вслух является эффективным упражнением для развития продуктивной устной речи т.к. находится в прямой зависимости от понимания прочитанного.

Рекомендации по проведению этого вида работы.

Отрывок для чтения рекомендуется сначала прочитать про себя, после чего необходимо проверить понимание прочитанного.

Приведем некоторые упражнения, которые целесообразно выполнять при работе над чтением вслух.

Упражнение – «прочти и скажи», «прочти и оторви глаза от текста»:

Студенту предлагается прочитать небольшой отрывок текста. Он «пробегает» глазами часть предложения, отрывает глаза от текста и произносит то, что прочитал. Затем подглядывает в текст и читает отрезок текста дальше. После чего опять поднимает глаза и проговаривает его.

Упражнение для развития темпа речи

Для этой цели рекомендуется также чтение вслух, но в ограниченное время. Темп говорения носителя языка составляет 150-180 слов в минуту (на английском

языке 180 слов). Выбирается отрывок текста в объеме 120-150 слов, который предлагается прочитать за одну минуту.

Перечисленные формы занятий следует дополнять внеаудиторной работой разных видов, характер которой определяется интересами обучающегося.

Совокупная оценка текущей работы студента бакалавриата в 1-м семестре складывается из оценок за выполнение контрольных работ (максимальная оценка 100 баллов). Максимальная оценка текущей работы во 2-м семестре составляет 60 баллов.

В соответствии с учебным планом изучение материала разделов 1 и 2 происходит в 1 семестре и заканчивается контролем его освоения в форме 2 контрольных работ (максимальная оценка 20 и 40 баллов за каждую контрольную работу) и ***зачета с оценкой*** (максимальная оценка – 40 баллов). Дисциплина «Английский язык» для химиков-технологов носит профессионально-направленный и коммуникативно-ориентированный характер

Цель занятий и рейтингов в течение первого семестра: приобретение студентами профессионально-ориентированной коммуникативной компетенции, уровень которой позволит использовать иностранный язык практически, как в профессиональной деятельности, так и для дальнейшего самообразования Акцент сделан на развитие навыков чтения и перевода научно-технической литературы в сфере химии и химической технологии с английского языка на русский на основе изучения особенностей ее лексики и грамматических конструкций.

Основные навыки и умения к концу первого семестра.

Чтение и перевод:

- студент должен уметь прочитать учебный текст со словарем и перевести его с полным пониманием и выделить смысловую информацию (800 печатных знаков за 45 минут);

- просмотреть незнакомый текст за 4-5 минут, понять его содержание, найти необходимую информацию (600 печатных знаков за 4-5 минут) и затем уметь ответить на вопросы по содержанию текста.

Говорение и аудирование:

- студент должен уметь понять обращенную к нему речь на любую проработанную в семестре тему и ответить на вопросы

Объем языкового материала:

- активный запас лексики 700-800 слов и словосочетаний;

- пассивный запас- не менее 1300-1500 слов и словосочетаний.

Контроль успеваемости осуществляется в течение семестра (2 контрольных модуля). Форма контроля в конце первого семестра (зачет с оценкой) - в соответствии с рабочим учебным планом.

Цель занятий и рейтингов в течение второго семестра: приобретение студентами профессионально-ориентированной коммуникативной компетенции,

уровень которой позволит использовать иностранный язык практически, как в профессиональной деятельности, так и для дальнейшего самообразования Акцент сделан на развитие навыков чтения и перевода научно-технической литературы в сфере химии и химической технологии с английского языка на русский на основе изучения особенностей ее лексики и грамматических конструкций.

Основные навыки и умения к концу второго семестра

Чтение и перевод:

- студент должен уметь прочитать учебный текст со словарем и перевести его с полным пониманием и выделить смысловую информацию (1000 печатных знаков за 45 минут);

- просмотреть незнакомый текст за 4-5 минут, понять его содержание, найти необходимую информацию (700 печатных знаков за 4-5 минут) и затем уметь ответить на вопросы по содержанию текста.

Говорение и аудирование:

- студент должен уметь участвовать в речевом общении и понимать обращенную к нему речь на любую проработанную в семестре тему и ответить на вопросы. Студент должен уметь поддержать диалог, объем речи не менее 18-20 высказываний, сообщение 20-25 фраз.

Объем языкового материала:

- активный запас лексики 1000 -1200слов и словосочетаний;

- пассивный запас- не менее 1800-2000 слов и словосочетаний.

Контроль успеваемости осуществляется в течение семестра

Изучение разделов 3 и 4 в 2 семестре заканчивается контролем его освоения в форме 2 контрольных работ (максимальная оценка по 30 баллов за каждую) завершается итоговым контролем в форме ***экзамена***. Максимальная итоговая оценка ***за экзамен*** составляет 40 баллов. Максимальная итоговая оценка составляет 100 баллов и складывается из числа баллов, набранных в семестре за контрольные работы (максимальное число баллов – 60) и баллов, полученных на экзамене (максимальное – 40) в соответствии с рабочим учебным планом.

10.2. Методические указания для студентов, обучающихся по очной форме, с использованием электронного образования и дистанционных образовательных технологий

При использовании электронного обучения и дистанционных образовательных технологий занятия полностью или частично проводятся в режиме онлайн. Объем дисциплины и распределение нагрузки по видам работ соответствует п. 4.1. Распределение баллов соответствует п. 10.1 либо может быть изменено в соответствии с решением кафедры, в случае перехода на ЭО и ДОТ в процессе обучения. Решение кафедры об используемых технологиях и системе оценивания достижений обучающихся принимается с учетом мнения ведущего преподавателя и доводится до обучающихся.

11. МЕТОДИЧЕСКИЕ УКАЗАНИЯ ДЛЯ ПРЕПОДАВАТЕЛЕЙ

11.1. Методические указания для преподавателей, при реализации программы по очной форме, без использования электронного образования и дистанционных образовательных технологий.

Дисциплина «***Иностранный язык***» изучается в 1 и 2 семестрах бакалавриата.

При подготовке и проведении занятий преподаватель должен ориентироваться на то, что студенты, обучающиеся в бакалавриате, имеют общую подготовку по иностранному языку в объеме средней школы.

Основной задачей преподавателя, ведущего занятия по дисциплине «***Иностранный язык***», является формирование у студентов компетенций в области иностранного языка. Преподаватель должен акцентировать внимание студентов на общих вопросах использования изучаемого иностранного языка при освоении других дисциплин.

ОБУЧЕНИЕ ВИДАМ РЕЧЕВОЙ ДЕЯТЕЛЬНОСТИ

Обучение чтению

При обучении деятельности как виду речевой деятельности следует руководствоваться следующими положениями:

1. Все тексты надо рассматривать как материал для практики в деятельности.
2. Чтение должно быть направлено на понимание содержания (а не на выделение отдельных языковых явлений). Степень полноты и точности понимания должна соответствовать развиваемому виду чтения.
3. Обучение чтению должно строиться как познавательный процесс.
4. Читать текст следует целиком и за один раз.
5. До начала работы над текстом (чтением) студент должен получить инструкцию-задание, адекватное виду чтения.
6. Нецелесообразно заранее знакомить учащихся с содержанием текста, т.к. целью чтения является его понимание.
7. Первое чтение текста должны осуществлять сами учащиеся про себя (а не преподаватель).
8. Формы проверки понимания содержания текста должны быть адекватны развиваемому виду чтения.
9. При повторном чтении текста должна быть дана другая установка (т.е. изменено задание).
10. Применение текста для других целей (например, для развития устной речи) возможно лишь только после того, как текст был использован для обучения чтению.

Обучение различным видам чтения

1. *Ознакомительное чтение.* Задания и формы проверки сформулированы ниже.

1. Прочтите текст. Скажите, какие утверждения верны, какие - неверны. Исправьте несоответствующие тексту утверждения.
2. Дайте ответы на вопросы.

Кроме указанных установок можно использовать как форму проверки понимания:

1. Пересказ (на первом этапе на русском языке),
2. Составление плана (возможно также на русском языке), а также:
3. Задания, направленные на поиски в тексте различной информации.

При этом следует иметь в виду, что выполнение каждого из заданий требует повторного чтения (или просмотра текста).

2. *Изучающее чтение.* Основной формой проверки понимания является перевод на русский язык. Перевод предпочтительнее выполнять в письменной форме. При анализе перевода необходимо обращать внимание на правильность перевода предложений, а также текста как целого, с точки зрения норм русского языка, учить студентов вариантам перевода (там, где это возможно); выбирать лучший вариант. Следует также обращать внимание на разницу в структуре предложений в русском и иностранном языках (наличие отд. приставки, оформление сказуемого, твердый порядок слов и т.д) .

3. *Просмотровое чтение.* При этом виде чтения понимание проверяется при помощи следующих заданий:

- Определите, о чем говорится в данном тексте,
- Найдите в тексте абзац (место), раздел, где говорится о ...
- Прочтите текст и озаглавьте его и т.д.

Для развития техники чтения вслух используются следующие упражнения:

1. Прослушивание текста (части его), читаемого преподавателем или диктором.
2. Чтение текста вместе с преподавателем или диктором (хором).
3. Чтение за преподавателем или диктором в паузу для чтения, слушание текста.
4. Чтение текста с нарастанием темпа чтения.

Обучение говорению

При обучении говорению следует руководствоваться следующими принципами:

1. Обучение диалогической и монологической речи должно происходить взаимосвязано. Эта взаимосвязанность проявляется в том, что обучение осуществляется на лексическом и грамматическом материале, употребительном как в монологической и диалогической речи.

2. Специфика диалогической и монологической речи, однако, обуславливает дифференцированный подход к формированию навыка диалогической и монологической речи.

3. В процессе обучения устной речи в качестве стимулов монологической и диалогической речи могут выступать:

1. ситуации вербального характера, т.е. словесные указания,
2. ситуации вербально-изобразительного характера. Такие ситуации предполагают использование рисунков, схем, таблиц и т.д. с содержательными опорами в виде реплик, подписей под рисунками или с формальными опорами в виде ключевых слов, словосочетаний, клише и т.д.
3. изобразительные ситуации. Они предполагают использование рисунков, карт, схем, таблиц, формул и т.д. без наличия содержательных и формальных опор. Задание выполняется на основе словесно сформулированной задачи
4. проблемные ситуации,

4. В качестве материала, на котором происходит формирование навыков устной речи, следует использовать:

- тексты УМК,
- дополнительные тексты после проведения работы по обучению чтению,
- раздаточный материал.

Обучение диалогической речи

Основными задачами при обучении диалогической речи являются:

- научить речи утверждения, согласия, просьбы, приглашения, несогласия отказа, вопроса.

В процессе обучения диалогической речи следует особое внимание уделять автоматизации таких умений, как:

- умение выбирать лексический, грамматический и структурный материал адекватно коммуникативной задаче,
- умение интонационно правильно оформлять вопросительные, повествовательные и побудительные предложения,
- умение строить вопросительные предложения с использованием вопросительных слов и без вопросительных слов,
- умение использовать как полные, так и неполные предложения для ответов,
- умение использовать штампы и клише.

Упражнения для обучения подготовленной диалогической речи

1. Ответьте на вопросы (краткие, полные, развернутые).
2. Постановка вопросов.
3. Диалогизация монологического текста.

4. Составление диалога на заданную тему.

Беседа по заданной ситуации, тематически связанной с пройденным текстом)

Обучение диалогической речи на основе клише имеет такую последовательность:

1. Прослушивание образца,
2. Прослушивание и повторение образца,
3. Заучивание и воспроизведение,
4. Построение мини-диалогов по 3 образцу,
5. Использование образца в диалоге по заданной ситуации.

Упражнения, направленные на развитие диалогической речи, выполняются, как правило, "в паре" с последующим контролем.

Обучение монологической речи

Главными задачами в области обучения монологической речи являются:

- научить выражать законченную мысль, имеющую коммуникативную направленность,
- научить логичному развертыванию мысли,
- научить высказываться с достаточной скоростью.

Обучение монологической речи осуществляется прежде всего, как обучение подготовленному и в меньшей мере неподготовленному высказыванию по теме или в связи с заданной ситуацией. В ряде случаев используется лексическая опора.

Упражнения для обучения подготовленной монологической речи.

1. Пересказ,
2. Краткая передача информации,
3. Выделение и озаглавливание смысловых частей,
4. Составление ситуаций и сообщений:
1. по плану,
2. на заданную тему, изложенную кратко на русском языке,

5. Высказывания на основе картинки, схемы и т.д.

ОБУЧЕНИЕ ЛЕКСИКЕ

Работа над лексическим материалом является исключительно важным и трудоемким процессом, и от того, как он проходит, в значительной мере, зависит эффективность обучения видам речевой деятельности.

Как известно, основными этапами работы над лексикой являются:

1. Ознакомление с новым материалом.
2. Первичные закрепления.
3. Развитие умений и навыков использования лексики в различных видах речевой деятельности.

Ознакомление включает работу: над формой слова: произношение, написание, грамматические и структурные особенности; над раскрытием значения слова и над - употреблением слова в устной (письменной) речи.

Ознакомление с новым лексическим материалом представляет очень важный этап работы, однако он требует очень много времени и без самостоятельной работы учащихся над заучиванием новой лексики очень часто становится малоэффективным. Поэтому первостепенное значение приобретает самостоятельная работа учащихся над лексическим материалом; задача преподавателя состоит в том, чтобы научить учащихся правильно и эффективно самостоятельно работать над новой лексикой (вписывать слова в исходной форме, правильно пользоваться словарем, использовать более рациональные способы заучивания). Однако это не означает, что ознакомление с новой лексикой целиком и полностью перекладывается на плечи учащихся, в ряде случаев сам преподаватель должен на занятии провести ознакомление с новой лексикой, выбрав для этого наиболее трудные лексические явления и используя приемы, стимулирующие умственную деятельность учащихся (определение значения слова на основе контекстуальной догадки или знания фактов, т.д.).

Первичное закрепление лексического материала происходит на подготовительных упражнениях, которые выполняются как устно, так и письменно. К таким упражнениям относятся:

1. Найдите в тексте (или определите на слух) слова, относящиеся к одной теме (одной части речи),
2. Сгруппируйте слова по указанному признаку,
3. Найдите в тексте синонимы, антонимы к указанным словам,
4. Определите значение незнакомых производных сложных слов по известным компонентам,
5. Прослушайте предложения и догадайтесь о значении интернациональных слов,
6. Назовите слова, которые могут сочетаться с данными глаголами (существительными, прилагательными),

Эффективным видом упражнений являются "словесные диктанты”.

Такие "словесные диктанты” могут иметь как обучающий, так и контролирующий характер. Они могут проводиться как перевод с иностранного языка на русский, так и с русского на иностранный. Материалом для "словесных диктантов" могут служить отдельные слова, словосочетания, а также группы слов, фрагменты предложений; и короткие предложения, например, слово в исходной форме; глагол в личной форме; существительное в косвенном падеже и множественном числе; сочетание существительного с местоимением и прилагательным; сочетание глагола с другими частями речи; короткие предложения.

Завершающий этап работы над лексикой составляет этап выполнения лексических упражнений, целью которых является формирование навыка использования лексики в различных видах речевой деятельности. Упражнения этого вида тесно связаны с обучением чтению, говорению, аудированию и письму.

Поскольку основная часть лексических единиц тематически объединена, то наиболее целесообразным методом ознакомления с новой лексикой является раскрытие значения с помощью связанного текста.

ОБУЧЕНИЕ ГРАММАТИКЕ

Задача обучения грамматической стороне речи заключается в формировании у учащихся грамматических навыков во всех видах речевой деятельности в рамках тематики.

Общей стратегией обучения является функциональность, т.е. организация рабочего материала, когда грамматические явления органически сочетаются с лексическими в коммуникативных единицах. Исходной речевой единицей обучения грамматической стороне речи является предложение – образец.

При работе над грамматической стороной речи следует иметь в виду следующие моменты: новые грамматические явления демонстрируются на предложениях (образцах), в которых все другие явления (лексика, структура предложения) усвоены учащимися; грамматическое явление изучается в сопоставлении и сравнении с другими аналогичными явлениями, например, система временных форм рассматривается именно как система, а не отдельные временные формы.

При выборе материала для занятий желательно обращаться к опыту ведущих зарубежных и отечественных научно-исследовательских центров, научно-производственных фирм и предприятий, использовать их научные, информационные и рекламные материалы и проводить их сравнительный анализ.

Так как основной целью изучения иностранного языка студентами всех специальностей является достижение практического владения языком, позволяющего использовать его в научной работе, обучение различным видам речевой коммуникации должно осуществляться в их совокупности и взаимной связи с учетом специфики каждого из них. Совершенствование умений чтения на иностранном языке предполагает овладение видами чтения с различной степенью полноты и точности понимания: просмотровым, ознакомительным и изучающим. В качестве форм контроля понимания прочитанного и воспроизведения информативного содержания текста-источника используются в зависимости от вида чтения: ответы на вопросы, подробный или обобщенный пересказ прочитанного, передача его содержания в виде перевода, реферата или аннотации. Следует уделять внимание тренировке в скорости чтения: свободному беглому чтению вслух и быстрому (ускоренному) чтению про себя, а также тренировке в чтении с использованием словаря. Все виды чтения должны

служить единой конечной цели – научиться свободно читать иностранный текст по специальности.

Умения аудирования и говорения должны развиваться во взаимодействии с умением чтения.

Основное внимание следует уделять коммуникативной адекватности высказываний монологической и диалогической речи (в виде пояснений, определений, аргументации, выводов, оценки явлений, возражений, сравнений, противопоставлений, вопросов, просьб и т.д.).

Овладение всеми формами устного и письменного общения ведется комплексно, в тесном единстве с овладением, определенным фонетическим, лексическим и грамматическим материалом.

Языковой материал должен рассматриваться не только в виде частных явлений, но и в системе, в форме обобщения и обзора групп родственных явлений и сопоставления их.

При работе над лексикой необходимо учитывать специфику лексических средств текстов по специальности магистра (соискателя), многозначность служебных и общенаучных слов, механизмы словообразования (в том числе терминов и интернациональных слов), явления синонимии и омонимии.

При углублении и систематизации знаний грамматического материала, необходимого для чтения и перевода научной литературы по специальности, основное внимание следует уделять средствам выражения и распознавания главных членов предложения, определению границ членов предложения (синтаксическое членение предложения); сложным синтаксическим конструкциям, типичным для стиля научной речи: оборотам на основе неличных глагольных форм, пассивным конструкциям, многоэлементным определениям (атрибутным комплексам), усеченным грамматическим конструкциям (бессоюзным придаточным, эллиптическим предложениям и т.п.); эмфатическим и инверсионным структурам; средствам выражения смыслового (логического) центра предложения и модальности. Первостепенное значение имеет овладение особенностями и приемами перевода указанных явлений.

При развитии навыков устной речи особое внимание уделяется порядку слов как в аспекте коммуникативных типов предложений, так и внутри повествовательного предложения; употреблению строевых грамматических элементов (местоимений, вспомогательных глаголов, наречий, предлогов, союзов); глагольным формам, типичным для устной речи; степеням сравнения прилагательных и наречий; средствам выражения модальности.

При проведении занятий преподаватель может рекомендовать студентам проработку дополнительной литературы по тематике занятия, организуя ее обсуждение на практических занятиях, формирует у студентов навык к самостоятельной работе с разнообразными литературными источниками.

11.2. Методические указания для преподавателей, при реализации программы по очной форме, с использованием электронного образования и дистанционных образовательных технологий.

При использовании электронного обучения и дистанционных образовательных технологий занятия полностью или частично проводятся в режиме онлайн. Объем дисциплины и распределение нагрузки по видам работ соответствует п. 4.1. Распределение баллов соответствует п. 10.1 либо может быть изменено в соответствии с решением кафедры, в случае перехода на ЭО и ДОТ в процессе обучения. Решение кафедры об используемых технологиях и системе оценивания достижений обучающихся принимается с учетом мнения ведущего преподавателя и доводится до обучающихся.

Реализация ЭО и ДОТ предполагает использование следующих видов и учебной деятельности: онлайн консультации, практические занятия, видео-лекции, проводимые полностью или частично с применением ЭО и ДОТ, текущий контроль в режиме тестирования и проверки домашних заданий, онлайн консультации по курсовому проектированию; самостоятельная работа и т.д.

При реализации РПД в зависимости от конкретной ситуации ЭО и ДОТ могут быть применены в следующем виде:

- объем часов контактной работы обучающихся с преподавателем не сокращается) и электронные образовательные ресурсы (ЭОР) методически обеспечивают самостоятельную работу обучающихся в объеме, предусмотренном рабочей программой данной дисциплины. При этом в случае необходимости занятия проводятся в режиме онлайн;
- смешанные формы обучения, сочетающие в себе аудиторные занятия (при возможности перевода части контактных часов работы обучающихся с преподавателем в электронную информационно-образовательную среду без потери содержания учебной дисциплины) и ЭОР (часть учебного материала (например, лекции) может быть заменена ЭОР);
- учебные курсы, интегрированные в LMS Moodle, контактные часы по которым могут быть исключены, изучаются обучающимися самостоятельно при минимальном участии преподавателя (консультации в режиме форума или в режиме вебинара).

12. ПЕРЕЧЕНЬ ИНФОРМАЦИОННЫХ ТЕХНОЛОГИЙ, ИСПОЛЬЗУЕМЫХ В ОБРАЗОВАТЕЛЬНОМ ПРОЦЕССЕ

Информационную поддержку изучения дисциплины осуществляет Информационно-библиотечный центр (ИБЦ) РХТУ им. Д.И. Менделеева, который обеспечивает обучающихся основной учебной, учебно-методической и научной литературой, необходимой для организации образовательного процесса по дисциплине.

Фонд ИБЦ располагает учебной, учебно-методической и научно-технической литературой в форме печатных и электронных изданий, а также включает официальные, справочно-библиографические, специализированные отечественные и зарубежные периодические и информационные издания. ИБЦ обеспечивает доступ к профессиональным базам данных, информационным, справочным и поисковым системам.

Каждый обучающийся обеспечен свободным доступом из любой точки, в которой имеется доступ к сети Интернет и к электронно-библиотечной системе (ЭБС) Университета, которая содержит различные издания по основным изучаемым дисциплинам и сформирована по согласованию с правообладателями учебной и учебно-методической литературы.

Для более полного и оперативного справочно-библиографического и информационного обслуживания в ИБЦ реализована технология Электронной доставки документов.

Электронные информационные ресурсы доступные пользователям РХТУ им. Д.И. Менделеева в 2019году. (на 01.01.2019 г.)

№	Электронный ресурс	Реквизиты договора (номер, дата заключения, срок действия), ссылка на сайт ЭБС, сумма договора, количество ключей	Характеристика библиотечного фонда, доступ к которому предоставляется договором
1	ЭБС «Лань»	Принадлежность - сторонняя Реквизиты договора - ООО «Издательство «Лань», договор №29.01-З-2.0-827/2018 от 26.09.2018 г. Сумма договора – 357 000-00 С «26» сентября 2018г. по **«25» сентября 2019г.** Ссылка на сайт ЭБС – http://e.lanbook.com Количество ключей - доступ для всех пользователей РХТУ с любого компьютера.	Электронно-библиотечная система издательства "Лань" — ресурс, включающий в себя как электронные версии книг ведущих издательств учебной и

	ЭБС «ЛАНЬ»	Принадлежность - сторонняя Реквизиты договора - ООО «Издательство «Лань», договор № 33.03-Р-2.0-1775/2-10 от 26.09.2019г. Сумма договора – 642 083-68 **С «26» сентября 2019г. по «25» сентября 2020г.** Ссылка на сайт ЭБС – http://e.lanbook.com Количество ключей - доступ для всех пользователей РХТУ с любого компьютера.	научной литературы (в том числе университетских издательств), так и электронные версии периодических изданий по различным областям знаний. ЭБС «ЛАНЬ» предоставляет пользователям мобильное приложение для iOS и Android, в которых интегрированы бесплатные сервисы для незрячих студентов и синтезатор речи. **Коллекции**: «Химия» - изд-ва НОТ, «Химия» - изд-ва Лаборатория знаний,

			«Химия» - изд-ва «ЛАНЬ», « Химия»-КНИТУ(Казанский национальный исследовательский технологический университет), «Химия» - изд-ва ФИЗМАТЛИТ, «Информатика» - изд-ва "Лань", Национальный Открытый Университет "ИНТУИТ", "Инженерно-технические науки" изд-ва "Лань". _____ _____ _____ Коллекции: «Химия» - изд-ва НОТ, «Химия» - изд-ва Лаборатория знаний,

			«Химия» - изд-ва «ЛАНЬ», «Химия»-КНИТУ(Казанский национальный исследовательский технологический университет), «Химия» - изд-ва ФИЗМАТЛИТ, «Информатика» - изд-ва «ЛАНЬ», Национальный Открытый Университет «ИНТУИТ», Инженерно-технические науки" изд-ва «ЛАНЬ», «Теоретическая механика» изд-ва «ЛАНЬ», Экономика и менеджмент» изд-ва Дашков и К. А также отдельные издания в

			соответствии с Договором.
2.	Электронно-библиотечная система ИБЦ РХТУ им. Д.И. Менделеева (на базе АИБС «Ирбис»)	Принадлежность – собственная РХТУ. Ссылка на сайт ЭБС – http://lib.muctr.ru/ Доступ для пользователей РХТУ с любого компьютера.	Электронные версии учебных и научных изданий авторов РХТУ по всем ООП.
3	Информационно-справочная система	Принадлежность сторонняя. Реквизиты контракта – ООО «ИНФОРМПРОЕКТ», контракт № 111-142ЭА/2018 от 18.12.2018 г. Сумма договора – 547 511 руб. С «01» января.2019 г. по «31» декабря 2019 г.	Электронная библиотека нормативно-технических изданий. Содержит более 40000

	«ТЕХЭКСПЕРТ» «Нормы, правила, стандарты России».	Ссылка на сайт ЭБС – http://reforma.kodeks.ru/reforma/ Количество ключей – 5 лицензий + локальный доступ с компьютеров ИБЦ.	национальных стандартов и др. НТД
4	Электронная библиотека диссертаций (ЭБД).	Принадлежность – сторонняя Реквизиты договора – РГБ, Договор № 29.01-Р-2.0-826/2018 от 03.10.2018 г. Сумма договора - 299130-00 С «15» октября 2018 г. по **«14» июля 2019 г.** Ссылка на сайт ЭБС – http://diss.rsl.ru/ Количество ключей – 10 лицензий + распечатка в ИБЦ.	В ЭБД доступны электронные версии диссертаций Российской Государственной библиотеки: с 1998 года – по специальностям: "Экономические науки", "Юридические науки", "Педагогические науки" и "Психологические науки"; с 2004 года - по всем специальностям, кроме медицины и фармации;

			с 2007 года - по всем специальностям, включая работы по медицине и фармации.
5	ЭБС «Научно-электронная библиотека eLibrary.ru».	Принадлежность – сторонняя Реквизиты договора – ООО «РУНЭБ», договор № 29.01-Р-2.0-1020/2018 от 07.12.2018 г. Сумма договора - 934 693-00 С «01» января 2019 г. по «31» декабря 2019 г. Ссылка на сайт – http://elibrary.ru Количество ключей – доступ для пользователей РХТУ по ip-адресам неограничен.	Электронные версии периодических и непериодических изданий по различным отраслям науки

6	БД ВИНИТИ РАН	Принадлежность сторонняя Договор № 5Д/2018 от 01.02.2018 г. Сумма договора - 24000-00 С «02» февраля 2018 г. **по «05» мая 2019 г.** Ссылка на сайт- http://www.viniti.ru/ Количество ключей – локальный доступ для пользователей РХТУ в ИБЦ РХТУ.	Крупнейшая в России баз данных по естественным, точным и техническим наукам. Включает материалы РЖ (Реферативного журнала) ВИНИТИ с 1981 г. Общий объем БД - более 28 млн. документов
7	Справочно-правовая система «Консультант+»,	Принадлежность сторонняя, Договор № 45-70ЭА/2018 от 09.07.2018 г. С «10» июля 2018 г. по «09» июля 2019 г. Ссылка на сайт- http://www.consultant.ru/ Количество ключей – 50 пользовательских лицензий по ip-адресам.	Справочно-правовая система по законодательству Российской Федерации.
8	Справочно-правовая систем	Принадлежность сторонняя Договор №145-188ЭА/2018 г. от 28.01.2019 г. С «28» января 2019 г. по «27» января 2020 г.	Гарант — справочно-правовая система по законодательству

	а “Гарант»	Ссылка на сайт – http://www.garant.ru/ Сумма договора - 512000-00 Количество ключей – 50 пользовательских лицензий по ip-адресам.	Российской Федерации.
9	Издательство Wiley	Принадлежность сторонняя. Национальная подписка (Минобрнауки+ ГПНТБ) Сублицензионный договор № Wiley/130 от 10.10.2019 г. С «01» января 2019 г. по «31» декабря 2019 г. Ссылка на сайт – http://onlinelibrary.wiley.com/ Количество ключей - доступ для пользователей РХТУ по ip-адресам неограничен.	Коллекция журналов по всем областям знаний, в том числе известные журналы по химии, материаловедению, взрывчатым веществам и др.
10	QUESTEL ORBIT	Принадлежность сторонняя. Национальная подписка (Минобрнауки+ ГПНТБ) Сублицензионный договор № Questel/130 от 05.09.2019 г. С «01» января 2019 г. по «31» декабря 2019 г. Ссылка на сайт – http://www.questel.orbit.com Количество ключей – доступ для пользователей РХТУ по ip-адресам неограничен.	ORBIT является глобальным оперативно обновляемым патентным порталом, позволяющим осуществлять поиск в перечне заявок на патенты, полученных, приблизительно, 80-патентными учреждениями в различных

			странах мира и предоставленных грантов.
11	ProQuest Dissertation and Theses Global	Принадлежность сторонняя. Национальная подписка (Минобрнауки+ ГПНТБ) Сублицензионный договор № ProQuest/130 от 09.10.2019 г. С «01» января 2019 г. по «31» декабря 2019 г. Ссылка на сайт – http://www.proquest.com/products-services/pqdtglobal.html Количество ключей – доступ для пользователей РХТУ по ip-адресам неограничен.	База данных ProQuest Dissertation & Theses Global (PQDT Global) авторитетная коллекция из более 3,5 млн. зарубежных диссертаций, более 1,7 млн. из которых представлены в полном тексте.
12	American Chemical Society	Принадлежность сторонняя. Национальная подписка (Минобрнауки+ ГПНТБ) Сублицензионный договор № ACS/130 от 25.10.2019 г. С «01» июля 2019 г. по «31» декабря 2019 г. Ссылка на сайт – http://www.acs.org/content/acs/en.html Количество ключей – доступ для пользователей РХТУ по ip-адресам неограничен.	Коллекция журналов по химии и химической технологии Core + издательства American Chemical Society
13	American Institute of	Принадлежность сторонняя. Национальная подписка (Минобрнауки+ ГПНТБ) Сублицензионный договор № AIP/130 от 24.10.2019 г.	Коллекция журналов по техническим и естественны

	Physics (AIP)	С «01» июля 2019 г. по «31» декабря 2019 г. Ссылка на сайт – http://scitation.aip.org/ Количество ключей – доступ для пользователей РХТУ по ip-адресам неограничен.	м наукам издательства Американского института физики (AIP)
14	База данных Reaxys и Reaxys Medicinal Chemistry Компании Elsevier	Принадлежность сторонняя. Национальная подписка (Минобрнауки+ ГПНТБ) Сублицензионный договор № Reaxys /130 от 10.10.2019 г. С «01» июля 2019 г. по «31» декабря 2019 г. Ссылка на сайт – https://www.reaxys.com/ Количество ключей – доступ для пользователей РХТУ по ip-адресам неограничен.	Структурно-химическая база данный Reaxys включает в себя структурную базу данных химических соединений и их экспериментальных свойств, реферативную базу журнальных и патентных публикаций, базу химических реакций с функцией построения плана синтеза. Модуль биологически активных соединений, биологических мишеней, фармакологических

			свойств химических соединений Reaxys Medicinal Chemistry является крупнейшей в мире базой данных.
15	Scopus	Принадлежность сторонняя. Национальная подписка (Минобрнауки+ ГПНТБ) Сублицензионный договор № Scopus/130 от 09.10.2019 г. С «01» июля 2019 г. по «31» декабря 2019 г. Ссылка на сайт – http://www.scopus.com. Количество ключей – доступ для пользователей РХТУ по ip-адресам неограничен.	Мультидисциплинарная реферативная и наукометрическая база данных издательства **ELSEVIER**
16	Ресурсы международной компании Clarivate Analytics	Принадлежность сторонняя. Национальная подписка (Минобрнауки+ ГПНТБ) Сублицензионный договор № WoS/130 от 05.09.2019 г. С «01» января 2019 г. по «31» декабря 2019 г. Ссылка на сайт – http://apps.webofknowledge.com/WOS_GeneralSearch_input.do?product=WOS&search_mode=GeneralSearch&SID=R1Ij2TUYmdd7bUatOlJ&preferencesSaved= Количество ключей – доступ для пользователей РХТУ по ip-адресам неограничен.	Открыт доступ к ресурсам: **WEB of SCIENCE** – реферативная и наукометрическая база данных. **MEDLINE** – реферативная база данных по медицине.

17	Royal Society of Chemistry (Королевское химическое общество	Принадлежность сторонняя. Национальная подписка (Минобрнауки+ ГПНТБ) Сублицензионный договор № RSC/130 от 08.10.2019 г. С «01» января 2019 г. по «31» декабря 2019 г. Ссылка на сайт – http://pubs.rsc.org/ Количество ключей - доступ для пользователей РХТУ по ip-адресам неограничен.	Коллекция включает 44 журнала. Тематика: органическая, аналитическая, физическая химия, биохимия, электрохимия, химические технологии.
18.	Электронные ресурсы издательства SpringerNature	Принадлежность – сторонняя Национальная подписка (Минобрнауки+РФФИ) Информационное письмо РФФИ № 809 от 24.06.2019 г. С «01» января 2019 г. по «31» декабря 2019 г. Ссылка на сайт http://link.springer.com/ Количество ключей - доступ для пользователей РХТУ по ip-адресам неограничен.	- Полнотекстовая коллекция электронных журналов Springer по различным отраслям знаний. - Полнотекстовые 85 журналов Nature Publishing Group - Коллекция научных протоколов по различным отраслям знаний

			Springer Protocols - Коллекция научных материалов в области физических наук и инжиниринга Springer Materials (The Landolt-Bornstein Database) - Полный доступ к статическим и динамическим справочным изданиям по любой теме - Реферативная база данных по чистой и прикладной математике zbMATH - Nano Database

19.	База данных SciFinder компании Chemical Abstracts Service	Принадлежность сторонняя. Национальная подписка (Минобрнауки+ ГПНТБ) Сублицензионный договор № CAS/130 от 23.10.2019 г. С «01» января 2019 г. по «31» декабря 2019 г. Ссылка на сайт – https://scifinder.cas.org Количество ключей – доступ для пользователей РХТУ по ip-адресам и персональной регистрации.	SciFinder — поисковый сервис, обеспечивающий многоаспектный поиск как библиографической информации, так и информации по химическим реакциям, структурным соединениям и патентам. Основная тематика обширного поискового массива — химия, а также ряд смежных дисциплин, таких как материаловедение, биохимия и биомедицина, фармакология, химическая технология, физика, геология,

			металлургия и другие.
20	Издательство Elsevier на платформе ScienceDirect	Принадлежность сторонняя. Национальная подписка (Минобрнауки+ РФФИ) Информационное письмо РФФИ № исх.- 1294 от 09 10 2019 г. С «01» января 2019 г. по «31» декабря 2019 г. Ссылка на сайт – https://www.sciencedirect.com Количество ключей – доступ для пользователей РХТУ по ip-адресам.	«Freedom Collection» — полнотекстовая коллекция электронных журналов издательства Elsevier по различным отраслям знаний, включающая не менее 2000 наименований электронных журналов. «Freedom Collection eBook collection» — содержит более 5 000 книг по 24 различным предметным областям естественны

			х, технических и медицинских наук. Доступ к архивам 2014-2018гг.
21	ЭБС «Лань»	Принадлежность - сторонняя Реквизиты договора - ООО «Издательство «Лань», договор №29.01-З-2.0-1299/2018 от 06.03.2019 г. **С «06» марта 2019г. по «25» сентября 2019г.** Ссылка на сайт ЭБС – http://e.lanbook.com Сумма договора – 73 247-39 Количество ключей - доступ для всех пользователей РХТУ с любого компьютера.	Коллекция книг по естественно-научным и техническим отраслям наукам.

22	ЭБС «ЮРАЙТ»	Принадлежность - сторонняя Реквизиты договора – ООО «Электронное издательство ЮРАЙТ», Договор № №29.01-З-2.0-1168/2018 от 11.01.2019 г. С «11» января 2019 г. по «»10» января 2020 г. Ссылка на сайт ЭБС - https://biblio-online.ru/ Сумма договора – 220 000-00 руб. Количество ключей - доступ для всех пользователей РХТУ с любого компьютера.	Электронная библиотека включает более 5000 наименований учебников и учебных пособий по всем отраслям знаний для всех уровней профессионального образования от ведущих научных школ с соблюдением требований новых ФГОСов.

13. МАТЕРИАЛЬНО-ТЕХНИЧЕСКОЕ ОБЕСПЕЧЕНИЕ ДИСЦИПЛИНЫ

Практические занятия проводятся в аудиториях, оборудованных аудио и видеотехникой, и персональными компьютерами.

13.1. Оборудование, необходимое в образовательном процессе:

Лекционная учебная аудитория, оборудованная электронными средствами демонстрации (компьютер со средствами звуковоспроизведения, проектор, экран) и учебной мебелью; библиотека, имеющая рабочие компьютерные места для студентов, оснащенные компьютерами с доступом к базам данных и выходом в Интернет. Компьютерный класс, оргтехника, теле-, аудио - и видеоаппаратура; мультимедийный проектор, широкоформатный экран.

13.2 Учебно-наглядные пособия:

Комплекты плакатов к разделам занятий.

13.3 Компьютеры, информационно-телекоммуникационные сети, аппаратно-программные и аудиовизуальные средства:

Персональные компьютеры, укомплектованные проигрывателями CD и DVD, принтерами и программными средствами; проекторы и экраны; цифровые камеры; копировальные аппараты; локальная сеть с выходом в Интернет.

13.4 Печатные и электронные образовательные и информационные ресурсы:

- Информационно-методические материалы: учебные пособия по дисциплине; раздаточный материал к разделам занятий;

- электронные презентации к разделам занятий; учебно-методические разработки в электронном виде; справочные материалы в печатном и электронном виде; кафедральная библиотека электронных изданий и диссертационных работ, выполненных аспирантами и сотрудниками кафедры.

А также всевозможные одноязычные и двуязычные книжные и электронные словари, справочники, программы поиска информации:

- ABBYY Lingvo 12 «Многоязычная версия» – электронные словари.
- Многоязычный электронный словарь «МультиЛекс Делюкс 6»
- Компьютерная программа Sound Forge (аудио редактор) для воспроизведения, составления и редактирования аудио текстов
- PROMT Expert 8.0 – система для профессионального перевода документов.
- Средства звукозаписи (предпочтительно – цифровой диктофон или планшетный компьютер) помогают студенту осуществлять самоконтроль в процессе обучения устной речи.

- онлайн-курс в LMS Moodle "Английский язык для профессиональной коммуникации" (https://moodle.muctr.ru/course/view.php?id=192).

Бесплатные архивные коллекции, приобретенные Минобрнауки для вузов.

Архив Издательства American Association for the Advancement of Science.Пакет «Science Classic» 1880-1996.

Архив Издательства Annual Reviews. Пакет «Full Collection» 1932-2005.

Архив издательства Института физики (Великобритания). Пакет «Historical Archive 1874-1999» с первого выпуска каждого журнала по 1999, 1874-1999.

Архив издательства Nature Publishing Group. Пакет «Nature» с первого выпуска первого номера по 2010, 1869-2010.

Архив издательства Oxford University Press. Пакет «Archive Complete» с первого выпуска каждого журнала по 1995, 1849-1995.

Архив издательства Sage. Пакет «2010 SAGE Deep Backfile Package» с первого выпуска каждого журнала по 1998, 1890-1998.

Архив издательства Taylor & Francis. Full Online Journal Archives. с первого выпуска каждого журнала по 1996, 1798-1997.

Архив издательства Cambridge University Press. Пакет «Cambridge Journals Digital Archive (CJDA)» с первого выпуска каждого журнала по 2011, 1827-2011.

Архив журналов Королевского химического общества(RSC). 1841-2007.

Архив коллекции журналов Американского геофизического союза (AGU), предоставляемый издательством Wiley Subscription Services, Inc. 1896-1996.

13.5. Перечень лицензионного программного обеспечения:

№ п/п	Наименование программного обеспечения	Кол-во	Назначение	Категория ПО	Срок действия лицензии	Подтверждающие документы
1.	Microsoft Office Professional Plus 2013	1	Офисный пакет	лицензионное	бессрочная	Microsoft Open License Номер лицензии 47837477
2.	Microsoft Office Professional Plus 2010	2	Офисный пакет	лицензионное	бессрочная	Государственный контракт № 143-164ЭА/2010 от 14.12.10, Акт № Tr048787, накладная № Tr048787 от 20.12.10 Microsoft Open License Номер лицензии 47837477
3.	Microsoft Office Professional Plus 2007	2	Офисный пакет	лицензионное	бессрочная	Государственный контракт № 143-164ЭА/2010 от 14.12.10, Акт № Tr048787, накладная № Tr048787 от 20.12.10 Microsoft Open License Номер лицензии 42931328

4.	Micosoft Office Standard 2013	5	Офисный пакет	лицензионное	бессрочная	Контракт № 62-64ЭА/2013 Microsoft Open License Номер лицензии 47837477
5.	Micosoft Office Standard 2010	10	Офисный пакет	лицензионное	бессрочная	Государственный контракт № 143-164ЭА/2010 от 14.12.10, Акт № Tr048787, накладная № Tr048787 от 20.12.10 Microsoft Open License Номер лицензии 47837477
6.	Microsoft Office Standard 2007	2	Офисный пакет	лицензионное	бессрочная	Государственный контракт № 143-164ЭА/2010 от 14.12.10, Акт № Tr048787, накладная № Tr048787 от 20.12.10 Microsoft Open License Номер лицензии 42931328
7.	Micosoft Visio Professional 2010	2	Офисный пакет	лицензионное	бессрочная	Государственный контракт № 143-164ЭА/2010 от 14.12.10, Акт № Tr048787,

						накладная № Tr048787 от 20.12.10 Microsoft Open License Государственный контракт № 143-164ЭА/2010 от 14.12.10, Акт № Tr048787, накладная № Tr048787 от 20.12.10омер лицензии 47837477
8.	Microsoft Visio Standard 2010	3	Офисный пакет	лицензионное	бессрочная	Государственный контракт № 143-164ЭА/2010 от 14.12.10, Акт № Tr048787, накладная № Tr048787 от 20.12.10 Microsoft Open License Номер лицензии 47837477
9.	Microsoft Windows 7 Pro	2	ОС	лицензионное	бессрочная	Microsoft Open License Номер лицензии 47837475
10.	Microsoft Windows 8.1 Professional Get Genuine	3	ОС	лицензионное	бессрочная	Контракт № 62-64ЭА/2013, Акт Microsoft Open License

						Номер лицензии 62795478
11	Лицензия на программное обеспечение (неисключительные права на программу для ЭВМ) ABBYY FineReader 10 Professional Edition	5	Офисный пакет	лицензионное	бессрочная	Государственный контракт № 143-164ЭА/2010от 14.12.10, Акт № Tr048787, накладная № Tr048787 от 20.12.10
12	Лицензия на программное обеспечение (неисключительные права на программу для ЭВМ) ABBYY Lingvo (многоязычная)	5	Переводчик	лицензионное	бессрочная	Государственный контракт № 143-164ЭА/2010от 14.12.10, Акт № Tr048787, накладная № Tr048787 от 20.12.10
13	Лицензия на программное обеспечение (неисключительные права на программу для ЭВМ) Promt standard Гигант	5	Переводчик	лицензионное	бессрочная	Государственный контракт № 143-164ЭА/2010от 14.12.10, Акт № Tr048787, накладная № Tr048787 от 20.12.10
14	Антивирус Kaspersky (Касперский)	4	Антивирус	лицензионное	13.12.2018	сублицензионный договор №дс1054/2016 г., Акт № 1061 от 30.11.2016 г.
15	Антиплагиат. ВУЗ	1	Для проверки	лицензионное	14.06.2020	Контракт № 40-45Э/2019 от 14.06.2019,

			заимствова ний			лимит 6000 проверок

14. ТРЕБОВАНИЯ К ОЦЕНКЕ КАЧЕСТВА ОСВОЕНИЯ ПРОГРАММЫ

Наименование разделов	**Основные показатели оценки**	**Формы и методы контроля и оценки**
Раздел 1.	*Знает*:	
Грамматичес -кие и лексические трудности изучаемого языка	− основные способы сочетаемости лексических единиц и основные словообразовательные модели; − пассивную и активную лексику, в том числе общенаучную и специальную терминологию, необходимую для работы над типовыми текстами; *Умеет*: − работать с оригинальной литературой на иностранном языке; *Владеет*: − основами реферирования и аннотирования литературы на изучаемом иностранном языке.	Оценка за контрольную работу №1 (1 семестр) – 20

Раздел 2. Чтение тематических текстов.	*Знает*: − основные способы сочетаемости лексических единиц и основные словообразовательные модели; − пассивную и активную лексику, в том числе общенаучную и специальную терминологию, необходимую для работы над типовыми текстами; *Умеет*: − работать с оригинальной литературой на иностранном языке; − работать со словарем; *Владеет*: − иностранным языком на уровне межличностного и межкультурного общения, навыками и умениями речевой деятельности применительно к сфере бытовой и профессиональной коммуникации, основами публичной речи;	Оценка за контрольную работу №2 (1 семестр) -40 Оценка за ***зачет с оценкой*** (1 семестр)-40
Раздел 3. Практика устной речи	*Знает*: − основные способы сочетаемости лексических единиц и основные словообразовательные модели; − русские эквиваленты основных слов и выражений речи в процессе межличностного и межкультурного взаимодействия; *Умеет*: − вести речевую деятельность применительно к сфере бытовой и профессиональной коммуникации. *Владеет*: − иностранным языком на уровне межличностного и межкультурного общения, навыками и умениями речевой деятельности применительно к сфере бытовой и профессиональной коммуникации, основами публичной речи;	Оценка за контрольную работу №3 (2 семестр) - 20

Раздел 4. Особенности языка специальности	*Знает*: − русские эквиваленты основных слов и выражений речи в процессе межличностного и межкультурного взаимодействия; − основные приемы и методы реферирования и аннотирования литературы; - пассивную и активную лексику, в том числе общенаучную и специальную терминологию, необходимую для работы над типовыми текстами; - приемы работы с оригинальной литературой на иностранном языке. *Умеет*: − работать с оригинальной литературой на иностранном языке; − работать со словарем; - вести переписку на изучаемом языке с целью межличностного и межкультурного взаимодействия; *Владеет*: − иностранным языком на уровне межличностного и межкультурного общения, навыками и умениями речевой деятельности применительно к сфере бытовой и профессиональной коммуникации, основами публичной речи; − основами реферирования и аннотирования литературы на изучаемом иностранном языке.	Оценка за контрольную работу №4 (2 семестр)-40 Оценка за ***экзамен*** (2 семестр)-40

15. ОСОБЕННОСТИ ОРГАНИЗАЦИИ ОБРАЗОВАТЕЛЬНОГО ПРОЦЕССА ДЛЯ ИНВАЛИДОВ И ЛИЦ С ОГРАНИЧЕННЫМИ ВОЗМОЖНОСТЯМИ ЗДОРОВЬЯ

Обучение инвалидов и лиц с ограниченными возможностями здоровья осуществляется в соответствии с:

- Порядком организации и осуществления образовательной деятельности по образовательным программам – программам бакалавриата,

программам специалитета, программам магистратуры (Приказ Минобрнауки РФ от 05.04.2017 № 301);

- Положением о Порядке организации и осуществления образовательной деятельности по образовательным программам – программам бакалавриата, программам специалитета, программам магистратуры в Российском химико-технологическом университете имени Д.И. Менделеева (утв. решением Ученого совета университета от 28.06.2017, протокол № 9);
- Методическими рекомендациями по организации образовательного процесса для обучения инвалидов и лиц с ограниченными возможностями здоровья в образовательных организациях высшего образования, в том числе оснащенности образовательного процесса (утверждены заместителем Министра образования и науки РФ А.А. Климовым от 08.04.2014 № АК-44/05вн

Министерство науки и высшего образования Российской Федерации
федеральное государственное бюджетное образовательное учреждение высшего образования
«Российский химико-технологический университет имени Д.И. Менделеева»

«УТВЕРЖДАЮ»
Проректор по учебной работе

_____ С.Н. Филатов
«_____» _____ 2020 г.

РАБОЧАЯ ПРОГРАММА ДИСЦИПЛИНЫ
«История»

Направление подготовки 18.03.01 – Химическая технология
(Код и наименование направления подготовки)

Профили подготовки – «Химическая технология тугоплавких неметаллических и силикатных материалов», «Технология тонкого органического синтеза», «Технология неорганических веществ», «Технология электрохимических производств», «Химическая технология материалов и приборов электронной техники и наноэлектроники», «Технология и переработка полимеров», «Технология защиты от коррозии», «Химическая технология биоматериалов», «Технология синтетических биологически активных веществ, химико - фармацевтических препаратов и косметических средств», «Химическая технология природных энергоносителей и углеродных материалов», «Технология основного органического и нефтехимического синтеза»
(Наименование профиля подготовки)

Квалификация «бакалавр»

РАССМОТРЕНО И ОДОБРЕНО
на заседании Методической комиссии
РХТУ им. Д.И. Менделеева
«___»_____ 2020 г.

Председатель _____ Н.А. Макаров

Москва 2020

Программа составлена зав. кафедрой истории и политологии, доктором исторических наук, доцентом Селивёрстовой Н. М.

Программа рассмотрена и одобрена на заседании кафедры истории и политологии РХТУ им. Д. И. Менделеева «28» мая 2020 г., протокол №10

СОДЕРЖАНИЕ

1.	Цель и задачи дисциплины	4
2.	Требования к результатам освоения дисциплины	4
3.	Объем дисциплины и виды учебной работы	5
4.	Содержание дисциплины	6
4.1.	Разделы дисциплины и виды занятий	6
4.2.	Содержание разделов дисциплины	7
5.	Соответствие содержания требованиям к результатам освоения дисциплины	12
6.	Практические и лабораторные занятия	12
6.1.	Практические занятия. Примерные темы практических занятий по дисциплине	12
7.	Самостоятельная работа	13
8.	Примеры оценочных средств для контроля освоения дисциплины	13
8.1.	Примерная тематика реферативно-аналитической работы	13
8.2.	Примеры контрольных вопросов для текущего контроля освоения дисциплины	

15
8.3. Вопросы для итогового контроля освоения дисциплины (экзамен) 20
8.4. Структура и примеры билетов для экзамена 21
9. Учебно-методическое обеспечение дисциплины 22
9.1. Рекомендуемая литература 22
9.2. Рекомендуемые источники научно-технической информации 23
9.3. Средства обеспечения освоения дисциплины 24
10. Методические указания для обучающихся 24
10.1. Для студентов, обучающихся без использования дистанционных образовательных технологий 24
10.2. Для студентов, обучающихся с использованием дистанционных образовательных технологий 26
11. Методические указания для преподавателей 26
11.1. Для преподавателей, реализующих образовательные программы без использования дистанционных образовательных технологий 26
11.2. Для преподавателей, реализующих образовательные программы с использованием дистанционных образовательных технологий 28
12. Перечень информационных технологий, используемых в образовательном процессе 28
13. Материально-техническое обеспечение дисциплины 32
13.1. Оборудование, необходимое в образовательном процессе: 32
13.2. Учебно-наглядные пособия 32
13.3. Компьютеры, информационно-телекоммуникационные сети, аппаратно-программные и аудиовизуальные средства 32
13.4. Печатные и электронные образовательные и информационные ресурсы 32
13.5. Перечень лицензионного программного обеспечения 32
14. Требования к оценке качества освоения программы 34
15. Особенности организации образовательного процесса для инвалидов и лиц с ограниченными возможностями здоровья 35

1. ЦЕЛЬ И ЗАДАЧИ ДИСЦИПЛИНЫ

Программа составлена в соответствии с требованиями Федерального государственного образовательного стандарта (ФГОС ВО) для направления подготовки ***18.03.01 – «Химическая технология»,*** рекомендациями методической комиссии и накопленного опыта преподавания дисциплины кафедрой ***истории и политологии*** РХТУ им. Д.И. Менделеева. Программа рассчитана на изучение дисциплины в течение одного семестра.

Дисциплина «***История***» относится к базовой части 1 блока дисциплин учебного плана (Б.1.Б.03.). Программа дисциплины предполагает, что обучающиеся имеют теоретическую и практическую подготовку в области истории.

Цель дисциплины – формирование у студентов целостного представления об историческом прошлом России, ее месте во всемирно-историческом процессе.

З**адачи дисциплины** заключаются в приобретении следующих знаний, развитии умений и навыков личности:

• понимание гражданственности и патриотизма как преданности своему Отечеству, стремления своими действиями служить его интересам, в т.ч. и защите национальных интересов России;

• знание движущих сил и закономерностей исторического процесса; места человека в историческом процессе, политической организации общества;

• введение студентов в круг исторических проблем, связанных с областью будущей профессиональной деятельности;

• навыки исторической аналитики: способность на основе исторического анализа и проблемного подхода преобразовывать информацию в знание, осмысливать процессы, события и явления в России и мировом сообществе в их динамике и взаимосвязи, руководствуясь принципами научной объективности и историзма.

Дисциплина «***История***» преподается в 1 или 2 семестре. Контроль успеваемости студентов ведется по принятой в университете рейтинговой системе.

2. ТРЕБОВАНИЯ К РЕЗУЛЬТАТАМ ОСВОЕНИЯ ДИСЦИПЛИНЫ

Изучение дисциплины ***«История»*** при подготовке бакалавров по направлению подготовки ***18.03.01 – «Химическая технология»,*** профили подготовки «Химическая технология тугоплавких неметаллических и силикатных материалов», «Технология тонкого органического синтеза», «Технология неорганических веществ», «Технология электрохимических производств», «Химическая технология материалов и приборов электронной техники и наноэлектроники», «Технология и переработка полимеров»,

«Технология защиты от коррозии», «Химическая технология биоматериалов», «Технология синтетических биологически активных веществ, химико - фармацевтических препаратов и косметических средств», «Химическая технология природных энергоносителей и углеродных материалов», «Технология основного органического и нефтехимического синтеза» направлено на приобретение следующих общекультурных компетенций:

- способность анализировать основные этапы и закономерности исторического развития общества для формирования гражданской позиции (ОК-2).

В результате изучения дисциплины студент бакалавриата должен:

Знать:

- основные этапы и ключевые события истории России и мира; особенности развития российского государства, выдающихся деятелей отечественной и всеобщей истории.

Уметь:

- соотносить общие исторические процессы и отдельные факты; выявлять существенные черты исторических процессов, явлений и событий; анализировать социально-значимые проблемы;
- формулировать и аргументировано отстаивать собственную позицию по различным проблемам истории.

Владеть:

- представлениями об истории как науке, ее месте в системе гуманитарного знания;
- представлениями об основных этапах в истории человечества и их хронологии;
- категориально-понятийным аппаратом изучаемой дисциплины;
- навыками анализа исторических источников.

3. ОБЪЕМ ДИСЦИПЛИНЫ И ВИДЫ УЧЕБНОЙ РАБОТЫ

Виды учебной работы	**Всего**		**2 семестр**	
	ЗЕ	**Акад. ч.**	**ЗЕ**	**Акад. ч.**
Общая трудоемкость дисциплины	**4**	**144**	**4**	**144**
Контактная работа -аудиторные занятия:	**1,3**	**48**	**1,3**	**48**

Лекции (Лек)	0,9	32	0,9	32
Практические занятия (ПЗ)	0,4	16	0,4	16
Самостоятельная работа (СР)	**1,7**	**60**	**1,7**	**60**
Контактная самостоятельная работа	1,7	-	1,7	-
Самостоятельное изучение разделов дисциплины		60		60
Вид контроля:				
Экзамен	**1**	**36**	**1**	**36**
Контактная работа – промежуточная аттестация	1	0,4	1	0,4
Подготовка к экзамену		35,6		35,6
Вид итогового контроля	**Экзамен**		**Экзамен**	

Виды учебной работы	**Всего**		**2 семестр**	
	ЗЕ	**Астр. ч.**	**ЗЕ**	**Астр. ч.**
Общая трудоемкость дисциплины	**4**	**108**	**4**	**108**
Контактная работа -аудиторные занятия:	**1,3**	**36**	**1,3**	**36**
Лекции (Лек)	0,9	24	0,9	24
Практические занятия (ПЗ)	0,4	12	0,4	12
Самостоятельная работа (СР)	**1,7**	**45**	**1,7**	**45**
Контактная самостоятельная работа	1,7	-	1,7	-
Самостоятельное изучение разделов дисциплины		45		45
Вид контроля:				
Экзамен	**1**	**27**	**1**	**27**
Контактная работа – промежуточная аттестация	1	0,3	1	0,3
Подготовка к экзамену		26,7		26,7
Вид итогового контроля	**Экзамен**		**Экзамен**	

4. СОДЕРЖАНИЕ ДИСЦИПЛИНЫ

4.1. Разделы дисциплины и виды занятий

№ п/п	**Раздел дисциплины**	Академ. часов				
		Всего	**Лекции**	**Прак. занятия**	**Сам. работа**	**Экз.**
1.	Раздел 1. История как наука. Особенности становления государственности в России.	40	10	6	24	
1.1	История в системе социально-гуманитарных наук. Основы методологии исторической науки.	17	3	2	12	

	Начало государственности. Киевская Русь.					
1.2	Русские земли в XII – начале XVI вв. Образование Российского государства.	11	3	2	6	
1.3	Россия в середине XVI-XVII вв.	12	4	2	6	
	Раздел 2. Российская империя в XVIII-начале XX в.	36	12	6	18	
2.1	Российское государство в XVIII в. – веке модернизации и просвещения.	12	4	2	6	
2.2	Россия в XIX столетии.	12	4	2	6	
2.3	Россия в начале XX века (1900-1917гг.).	12	4	2	6	
	Раздел 3. От советского государства к современной России.	32	10	4	18	
3.1	Формирование и сущность советского строя (1917-1991гг.).	22	8	2	12	
3.2	Становление новой российской государственности (с 1991- по наст. время).	10	2	2	6	
	Всего часов	108	32	16	60	
	Экзамен:					36
	Итого	144	32	16	60	36

4.2 Содержание разделов дисциплины

Раздел 1. История как наука. Особенности становления государственности в России.

1.1. История в системе социально-гуманитарных наук. Основы методологии исторической науки. Начало государственности. Киевская Русь.

Место истории в системе наук. Предмет исторической науки. Роль теории в познании прошлого. Сущность, формы, функции исторического знания. Источники по отечественной истории, их классификация. История России – неотъемлемая часть всемирной истории; общее и особенное в историческом развитии.

Славянское общество в эпоху расселения. Этнокультурные и социально-политические процессы становления российской государственности. Основные социально-экономические процессы и специфика формирования феодальных отношений на Руси. Особенности социально-политического развития Киевской Руси. Принятие христианства. Формирование правовой системы.

1.2. Русские земли в XII – начале XVI вв. Образование Российского государства

Причины обособления земель и княжеств. Социально-политическая структура русских земель периода политической раздробленности. Формирование различных социокультурных моделей развития древнерусского общества и государства.

Монголо-татарское нашествие на Русь. Экспансия в Западную и Северо-Западную Русь. Великое княжество Литовское и Русское государство. Социально-политические изменения в русских землях в период монголо-татарского господства. Специфика формирования единого

Российского государства. Развитие феодального землевладения. Соперничество княжеств Северо-Восточной Руси. Причины возвышения Московского княжества. Первые московские князья. Дмитрий Донской. Куликовская битва, её историческое значение. Роль церкви в объединительном процессе. Сергий Радонежский.

Особенности политического устройства Российского государства. Иван III. Возникновение сословной системы организации общества. Местничество. Предпосылки складывания самодержавных черт государственной власти. Василий III. Историческое значение образования единого Российского государства.

1.3. Россия в середине XVI – XVII вв.

Иван Грозный: поиск альтернативных путей социально-политического развития Руси. Складывание сословно-представительной монархии и её особенности по сравнению со странами Западной Европы. Земский Собор. Избранная Рада. Реформы 50-х годов XVI века и их значение. Судебник 1550г. Стоглавый Собор 1551г. Присоединение к России Поволжья, Приуралья и Западной Сибири. Ливонская война: цели и причины неудач. Опричнина: причины, сущность, последствия. Хозяйственное разорение 70-80гг. XVI в. Этапы закрепощения крестьянства. Формирование официальной идеологии самодержавия.

«Смутное время»: ослабление государственных начал, попытка возрождения традиционных («домонгольских») норм отношений между властью и обществом. Правление Бориса Годунова. Лжедмитрий I. Боярский царь Василий Шуйский. Восстание И. Болотникова. Лжедмитрий II. Феномен самозванства. Польско-шведская интервенция. Семибоярщина, оккупация Москвы. Роль народного ополчения в освобождении Москвы и изгнании чужеземцев. К. Минин и Д. Пожарский. Земский собор 1613г. Воцарение династии Романовых.

Территория и население страны в XVII в. Влияние последствий «Смутного времени» на экономическое развитие России. Развитие форм феодального землевладения и хозяйства. Соборное Уложение 1649г.: юридическое оформление крепостного права и сословных функций. Рост общественного разделения труда и его специализация. Первые мануфактуры и их характер. Начало формирования всероссийского рынка. Ярмарки. Развитие внутренней и внешней торговли. Укрепление купечества. Новоторговый устав. Централизация власти, начало перехода к абсолютизму. Прекращение деятельности Земских соборов. Изменение роли Боярской Думы. Церковь и государство. Церковный раскол. «Бунташный век». Причины массовых народных выступлений в XVII в. Городские бунты. Восстание под предводительством С. Разина: причины, особенности, значение и последствия. Российская мысль и культура в преддверии Нового времени.

Раздел 2. Российская империя в XVIII- начале XX в.

2.1. Российское государство в XVIII веке – веке модернизации и просвещения

XVIII век в европейской и мировой истории. Россия и Европа: новые взаимосвязи и различия. Петр I: борьба за преобразование традиционного общества в России. Основные направления «европеизации» страны. Эволюция социальной структуры общества. Внешняя политика Петра I, её связь с преобразованиями внутри страны. Реформы Петра I как первая попытка модернизации страны, её особенности. Развитие промышленности. Усиление роли государства в наращивании производительных сил страны. Концепция меркантилизма и её реализация в России. Создание регулярной армии и флота. Административная реформа. Церковная реформа. Табель о рангах. Борьба с консервативной оппозицией. Оформление абсолютизма, основные черты и историческое значение. Провозглашение России империей. Упрочение международного авторитета страны.

Дворцовые перевороты, их причины, социально-политическая сущность и последствия. Фаворитизм. Расширение привилегий дворянства. Дальнейшая бюрократизация госаппарата. Внешняя политика во второй четверти – середине XVIII века.

Екатерина II: истоки и сущность дуализма внутренней политики. «Просвещенный абсолютизм». Секуляризация церковных земель. Уложенная комиссия. Крестьянский вопрос. Народное восстание под предводительством Е. Пугачева (предпосылки, характер, особенности, место в истории). Укрепление государственного аппарата. Губернская реформа. Сословная политика Екатерины II. Новый юридический статус дворянства. Внешняя политика России во второй половине XVIII века. Дальнейшее расширение границ Российской империи.

Царствование Павла I. Попытка ограничения дворянской власти самодержавными средствами. Ужесточение политического режима.

Русская культура XVIII века: от петровских инициатив к «веку просвещения».

2.2. Россия в XIX столетии

Промышленный переворот в Европе и России: общее и особенное. Важнейшие условия перехода России к индустриальному обществу – решение крестьянского вопроса и ограничение самодержавия.

Крестьянский вопрос: этапы решения. Первые подступы к отмене крепостного права в начале XIX в. Указ 1803г. о «свободных хлебопашцах», указ 1842г. об «обязанных крестьянах». Реформа П. Д. Киселева. Решение крестьянского вопроса в период правления Александра II. Предпосылки и причины отмены крепостного права в России. «Манифест» 19 февраля 1861г. и «Положения»: их содержание, значение, воздействие на развитие пореформенной России.

Попытки реформирования системы государственного управления. Проекты либеральных реформ М. М. Сперанского и Н. Н. Новосильцева при Александре I. Изменение политического курса в начале 20-х гг. XIX в. Внутренняя политика Николая I. Укрепление самодержавной власти. Дальнейшая централизация, бюрократизация государственного строя России. Усиление репрессивных мер.

Реформы 60-70-х гг. в области местного управления, суда, армии, печати и др. Историческое значение преобразований 60-70-х гг. «Контрреформы» Александра III.

Общественное движение в России XIX века. Формирование трех течений: консервативно-охранительного, либерального и радикального. Консервативно-охранительное направление. Н. М. Карамзин. С. П. Шевырев. М. П. Погодин. М. Н. Катков. К. П. Победоносцев. Д. И. Иловайский. С. С. Уваров. Теория «официальной народности».

Либеральное направление. Идейное наследие П. Я. Чаадаева. Западники и славянофилы. К. Д. Кавелин. Б. И. Чичерин. А. И. Кошелев. К. С. Аксаков. Становление идеологии русского либерализма. Либеральная бюрократия и её роль в реформах 60-70-х гг. XIX в. Земское движение. Особенности российского либерализма.

Радикальное направление. Начало освободительного движения. Декабристы. Формирование идеологии декабризма. Эволюция движения: «Союз спасения», «Союз благоденствия», Северное и Южное общество. Основные программные документы. Восстания в Петербурге и на юге. Причины поражения и значение выступления декабристов. Попытки продолжить традицию декабристов. Кружки 20-30-х годов XIX в. Предпосылки и источники социализма в России. «Русский социализм» А. И. Герцена и Н. Г. Чернышевского. Петрашевцы. С. Г. Нечаев и «нечаевщина». Народничество. М. А. Бакунин. П. Л. Лавров. П. Н. Ткачев. Политические доктрины и революционная деятельность народнических организаций в 70-х – начале 80-х гг. XIX в. Либеральные народники 80-90-х годов.

Становление рабочего движения. Оформление марксистского течения. Г. В. Плеханов. В. И. Ульянов (Ленин).

Внешняя политика России в XIX в. Причины Отечественной войны 1812г. Значение победы России в войне против Наполеона и освободительного похода в Европу. Российское самодержавие и «Священный Союз». Восточный вопрос и его решение в XIX веке. Россия и народы Северного Кавказа. Крымская война, её причины и последствия. Политика России на Дальнем Востоке. Продажа Аляски. Присоединение Средней Азии к России.

Русская культура в XIX в. Общие достижения и противоречия.

2.3. Россия в начале XX века (1900 – 1917гг.)

Территория и население России в начале XX века. Социальная структура.

Особенности социально-экономического развития России в начале XX века. Объективная потребность индустриальной модернизации России. Усиление государственного регулирования экономики. Реформы С. Ю. Витте. Русская деревня в начале XX века.

Соотношение политических сил в России в начале XX века. Нарастание кризиса самодержавия. Первая российская революция: причины, характер, особенности, движущие силы, этапы, значение. Манифест 17 октября 1905 г. Образование политических партий, их генезис, классификация, программа, тактика. Государственная дума начала XX века – первый опыт российского парламентаризма. Третьеиюньская политическая система (1907-1914): власть и общество. Столыпинская аграрная реформа: экономическая, социальная и политическая сущность, итоги, последствия.

Первая мировая война и участие в ней России. Влияние войны на социально-экономическое и политическое развитие России. Кризис власти в годы войны и его истоки. Влияние войны на приближение общенационального кризиса. Россия накануне революции.

Победа Февральской революции и коренные изменения в политической жизни страны. Временное правительство и Петроградский Совет. Политические партии в условиях двоевластия. Альтернативы развития России после Февраля. Социально-экономическая политика новой власти. Кризисы власти. Корниловское выступление и его разгром.

Раздел 3. От советского государства к современной России.

3.1. Формирование и сущность советского строя (1917-1991гг.)

Большевистская стратегия: причины победы. Подготовка и победа Октябрьского вооруженного восстания в Петрограде. II Всероссийский съезд Советов и его решения. Экономическая и социальная политика большевиков. Начало формирования однопартийной политической системы. Роспуск Учредительного собрания. Конституция 1918г. Брестский мир.

Гражданская война: причины, этапы, расстановка сил, результаты и последствия. Интервенция: причины, формы, масштаб. Идеология, политика, практика «военного коммунизма».

Положение страны после окончания гражданской войны. Социально-экономический и политический кризисы в стране на рубеже 1920-1921гг. Переход к новой экономической политике. Сущность, цели, реализация, противоречия, судьба и значение НЭПа. Утверждение однопартийной политической системы.

Национально-государственное строительство в 20-е гг. Дискуссии об образовании СССР. I съезд Советов СССР, его решения и место в истории. Конституция СССР 1924г.

Политическая борьба в партии и государстве. Последние работы В. И. Ленина о внутренней и внешней политике Советского государства. Возвышение И. В. Сталина. Борьба

с оппозицией по вопросам развития страны. Свертывание НЭПа, курс на строительство социализма в одной стране.

СССР в годы первых пятилеток (конец 20-х гг. – 30-е гг.). Форсированное социалистическое строительство в СССР. Индустриализация: предпосылки, источники накопления, метод, темпы, результаты. Политика сплошной коллективизации сельского хозяйства, её причины, экономические и социальные последствия. Цена «большого скачка».

Формирование режима личной власти Сталина и командно-административной системы управления государством. Сращивание партийных и государственных структур. Номенклатура. Роль и место Советов, профсоюзов, судебных органов и прокуратуры в создаваемой тоталитарной политической системе. Карательные органы. Массовые репрессии.

Проблема массовой поддержки советского режима в СССР. Унификация общественной жизни, «культурная революция». Борьба с инакомыслием. Сопротивление сталинизму и причины его поражения. Отношение государства к религии.

Внешняя политика СССР в 20-30-е гг. Первые шаги советской дипломатии. Генуэзская конференция. Международное признание СССР. Обострение политической обстановки в Европе накануне второй мировой войны. Первые военные конфликты. Мюнхенское соглашение и его влияние на международное положение. Неудачи переговоров между СССР, Англией, Францией о предотвращении войны. Советско-германский пакт о ненападении: причины, последствия. Современные споры о международном кризисе 1939 – 1941 гг.

СССР во второй мировой и Великой Отечественной войне. Решающий вклад Советского Союза в разгром фашизма. Причины и цена победы. Участие СССР в войне против Японии. Итоги и уроки второй мировой войны.

Изменение соотношения сил в мире после второй мировой войны. Начало «холодной войны». СССР и США. СССР и страны Восточной Европы. Создание «социалистического лагеря».

Трудности послевоенного развития СССР; восстановление народного хозяйства и ликвидация атомной монополии США. Ужесточение политического режима и идеологического контроля. Новый виток массовых репрессий.

Первое послесталинское десятилетие. Реформаторские поиски в советском руководстве. Попытки обновления «государственного социализма». Экономические реформы, попытки перевода экономики СССР на интенсивный путь развития в условиях НТР. XX съезд КПСС и осуждение культа личности Сталина. Реабилитация жертв репрессий и депортаций. Номенклатурная «либерализация». «Оттепель» в духовной сфере. Причины замедления темпов экономического и социального развития в начале 60-х годов. XXII съезд КПСС и концепция «перехода от социализма к коммунизму».

Внешняя политика в годы «оттепели»: начало перехода от конфронтации к разрядке международной напряженности. Карибский кризис (1962 г.): победа политического реализма.

Смена власти и политического курса в 1964 г., экономические реформы середины 60-х годов, причины их незавершенности. Власть и общество в 1964 – 1984 гг. Кризис господствующей идеологии. Причины политики ограничений и запретов в культурной жизни СССР. Диссидентское движение: предпосылки, сущность, основные этапы развития. Нарастание кризисных явлений в советском обществе в 70-е – середине 80-х годов.

Внешняя политика СССР в конце 60-х начале 80-х гг.: от разрядки к обострению международной обстановки. Разработка Программы мира и её реализация. Ввод советских войск в Афганистан и его последствия.

Курс на радикальное обновление советского общества. «Перестройка»: сущность, цели, задачи, основные этапы, результаты. Новые структуры государственной власти, первые съезды народных депутатов СССР, новые общественные движения и политические партии,

президентская форма правления. «Новое политическое мышление» и изменение геополитического положения СССР. ГКЧП и крах социалистического реформаторства в СССР. Распад СССР, прекращение существования КПСС. Образование СНГ.

3.2. Становление новой российской государственности (с 1991- по настоящее время).

Внутренняя политика России. Либеральная концепция российских реформ: переход к рынку, формирование гражданского общества и правового государства. «Шоковая терапия» экономических реформ в начале 90-х годов. Конституционный кризис в России 1993 г. и демонтаж системы власти Советов. Конституция Российской Федерации 1993 г. Политические партии и общественные движения России на современном этапе. Межнациональные отношения. Чеченская война. Наука, культура, образование в рыночных условиях. Социальная цена и первые результаты реформ. Политические партии и общественные движения России на современном этапе.

Россия в начале XXI века. Современные проблемы человечества и роль России в их решении. Региональные и глобальные интересы России. Социально-экономическое положение РФ в период 2001-2019 года. Мировой финансовый и экономический кризис и Россия. Внешняя политика Российской Федерации в 1991 – 2019 гг. Принципы внешней политики. Россия и страны дальнего зарубежья. Отношения со странами СНГ. Россия в системе мировой экономики и международных связей.

5. СООТВЕТСТВИЕ СОДЕРЖАНИЯ ТРЕБОВАНИЯМ К РЕЗУЛЬТАТАМ ОСВОЕНИЯ ДИСЦИПЛИНЫ

№	В результате освоения дисциплины студент должен:	Раздел 1	Раздел 2	Раздел 3
	Знать:			
1	• основные этапы и ключевые события истории России и мира;	+	+	+
2	• особенности развития российского государства;	+	+	+
3	• выдающихся деятелей отечественной и всеобщей истории.	+	+	+
	Уметь:			
6	• соотносить общие исторические процессы и отдельные факты; выявлять существенные черты исторических процессов, явлений и событий; анализировать социально-значимые проблемы;	+	+	+
7	• формулировать и аргументировано отстаивать собственную позицию по различным проблемам истории.	+	+	+
	Владеть:			
8	• представлениями об истории как науке, ее месте в системе гуманитарного знания;	+		
9	• представлениями об основных этапах в истории человечества и их хронологии;	+	+	+
10	• категориально-понятийным аппаратом изучаемой дисциплины;	+	+	+
11	• навыками анализа исторических источников.	+	+	+

В результате освоения дисциплины студент должен приобрести следующие ***общекультурные компетенции:***				
12	• способность анализировать основные этапы и закономерности исторического развития общества для формирования гражданской позиции (ОК-2).	+	+	+

6. ПРАКТИЧЕСКИЕ И ЛАБОРАТОРНЫЕ ЗАНЯТИЯ

6.1. Практические занятия

Примерные темы практических занятий по дисциплине.

Предусмотрены практические занятия обучающегося в бакалавриате в объеме 16 акад. ч.

№ п/п	№ раздела дисциплины	Темы семинарских занятий	Часы
1	1.1.	О российской истории и историческом познании Проблемы образования древнерусского государства (историографический и источниковедческий анализ).	2 акад. часа
2	1.2.	Специфика становления российской государственности.	2 акад. часа
3	1.3.	Формирование самодержавия в России: альтернативы исторического развития (Интерактивное занятие в форме дискуссии)	2 акад. часа
4	2.1.	Реформы XVIII столетия.	2 акад. часа
5	2.2.	Проблемы взаимоотношения общества и государства в XIX веке.	2 акад. часа
6	2.3.	Русские революции, их причины и следствия. (Интерактивное занятие в форме круглого стола)	2 акад. часа
7	3.1.	Альтернативы развития советского общества и государства в 20-х гг. (Интерактивное занятие в форме дискуссии)	2 акад. часа.
8	3.2.	От СССР к современному российскому государству.	2 акад. часа

7. САМОСТОЯТЕЛЬНАЯ РАБОТА

Рабочей программой дисциплины «***История***» предусмотрена самостоятельная работа студента бакалавриата в объеме 60 ч. в 1 или 2 семестре плюс на подготовку к экзамену 35,6 часа. Самостоятельная работа проводится с целью углубления знаний по дисциплине и предусматривает:

- подготовку к выполнению контрольных работ по материалу лекционного курса;
- подготовку учебного материала к практическим занятиям;
- изучение рекомендованной литературы и работу с электронно-библиотечными системами.
- подготовку к сдаче ***экзамена*** в 1 или 2 семестре по дисциплине.

Планирование времени на самостоятельную работу, необходимого на изучение дисциплины, студентам лучше всего осуществлять на весь период изучения, предусматривая при этом регулярное повторение пройденного материала. Материал, законспектированный на лекциях, необходимо регулярно дополнять сведениями из литературных источников, представленных в рабочей программе. При работе с указанными источниками рекомендуется составлять краткий конспект материала, с обязательным фиксированием библиографических данных источника.

8. ПРИМЕРЫ ОЦЕНОЧНЫХ СРЕДСТВ ДЛЯ КОНТРОЛЯ ОСВОЕНИЯ ДИСЦИПЛИНЫ

8.1. Примерная тематика реферативно-аналитической работы. Максимальная оценка реферата – 20 баллов.

1. Образование Древнерусского государства.
2. Древнерусское государство в оценках современных историков.
3. Особенности социально-политического устройства Киевской Руси.
4. «Русская правда» – старейший законодательный памятник Древней Руси.
5. Дипломатия Киевской Руси и династические связи с европейскими государствами.
6. История принятия христианства на Руси.
7. Политические портреты древнерусских князей (Олег, Игорь, Ольга, Святослав, Владимир I, Ярослав Мудрый и др.).
8. Быт и нравы Древней Руси.
9. Возникновение самостоятельных русских княжеств в XII-XIII вв.
10. Феодальная раздробленность на Руси и выбор путей развития.
11. Русь в XIII веке между Востоком и Западом.
12. Московская Русь и Золотая Орда в XIV-XV вв.: проблемы взаимовлияния.
13. Победы Александра Невского и их значение в истории Руси.
14. Политическое значение Куликовской битвы.
15. Особенности возникновения и развития Московского государства.
16. Политические портреты московских князей: Даниил Александрович, Иван Калита, Дмитрий Донской, Иван III, Василий III.
17. Эпоха Ивана Грозного.
18. Политический портрет Ивана Грозного.
19. Политический портрет Бориса Годунова.
20. "Смутное время" в России. Кризис власти и возможные альтернативы развития.
21. Самозванство в начале XVII в.
22. Царь Алексей Михайлович и его время.
23. Церковная реформа Никона и ее последствия.
24. Эволюция Российского государства в XVII в.
25. Крепостное право в России и его роль в историческом развитии страны.
26. Северная война 1700-1721 гг.: причины, ход, итоги.
27. Петр I как историческая личность.
28. Сподвижники Петра I.
29. Культура, быт, просвещение в первой четверти XVIII в.
30. Дворцовые перевороты XVIII в.
31. Роль гвардии в период дворцовых переворотов.

32. Политический портрет Екатерины II.
33. "Золотой век Екатерины" (Сословная политика Екатерины II).
34. Модель “просвещенного абсолютизма” в России и Европе.
35. Внешняя политика России во второй половине XVIII в.
36. А. В. Суворов – полководец и личность.
37. Политический портрет Павла I.
38. Александр I. Политический портрет.
39. М. М. Сперанский – судьба реформатора в России.
40. Декабрист в повседневной жизни. (Очерк социальной психологии декабризма).
41. Гроза двенадцатого года.
42. Политический портрет Николая I.
43. Люди и идеи 30-40-х годов XIX в.
44. Подготовка крестьянской реформы: борьба старого и нового.
45. Революционеры и власть в пореформенной России.
46. Народничество, его история и судьба в России.
47. Образование политических партий России в начале XX века.
48. Политический портрет С.Ю. Витте.
49. Николай II и его окружение.
50. Революция 1905-1907 гг.
51. Политические партии России в революции 1905-1907 гг. (по выбору).
52. Столыпинские реформы и их результаты.
53. Начало российского парламентаризма.
54. Самодержавие и Государственная дума (I, II, III, IV).
55. Первая мировая война: причины и следствия.
56. Первая мировая война и революционное движение.
57. Февральская буржуазно-демократическая революция в России и ее значение.
58. Политические партии России в Февральской революции.
59. Проблемы цивилизационного выбора после падения самодержавия.
60. Коалиционные правительства в 1917 г. - правительства национального единства: причины их возникновения и распада.
61. Мятеж генерала Л. Корнилова и его последствия.
62. Исторические альтернативы России осенью 1917 г.
63. Октябрьская революция: замысел и реальность.
64. Учредительное собрание в России и крах парламентской альтернативы.
65. Гражданская война и иностранная интервенция: причины и основные этапы.
66. Красный и белый террор.
67. Итоги гражданской войны и ее влияние на дальнейшее развитие страны.
68. Политика "военного коммунизма", ее сущность и последствия.
69. Идейная и политическая борьба в 20-е годы XX века по вопросам развития страны.
70. НЭП как альтернатива «военному коммунизму».
71. НЭП: сущность, противоречия, крах.
72. Формирование СССР и межнациональной государственности в 20-е годы.
73. Внутренняя политика СССР в 30-е годы.
74. Международное положение СССР в 20-30 годы.
75. Современные споры о международном кризисе 1939-1941 гг.
76. Внешняя политика СССР в 30-е годы.
77. Политический портрет И. В. Сталина.
78. СССР в годы Великой Отечественной войны.

79. Великий полководец Г.К. Жуков.
80. Роль Советского Союза в разгроме фашизма.
81. Итоги и уроки второй мировой войны.
82. "Холодная война" :причины и последствия.
83. Успехи и трудности развития советской химической науки в послевоенный период.
84. Политический портрет Н. С. Хрущева.
85. Место хрущевской «оттепели» в последующей истории страны.
86. «Оттепель» в духовной сфере.
87. Власть и общество в 1964 - 1984 гг.
88. Диссидентское движение и его роль в истории страны.
89. Экономика и политика в условиях нарастания в стране кризисной ситуации (70-е – начало 80-х гг. XX в.).
90. Роль личности в истории: от Н. С. Хрущева до М. С. Горбачева.
91. Перестройка и ее результаты.
92. Распад СССР.
93. Политический портрет Б. Н. Ельцина.
94. Политические партии и общественные движения на современном этапе.
95. Государственная Дума 90-х годов XX в. – новый опыт российского парламентаризма.
96. Конституция Российской Федерации 1993г. и её значение.
97. Псевдоистория на постсоветском пространстве: пример критики.
98. Культура в современной России.

8.2. Примеры контрольных вопросов для текущего контроля освоения дисциплины

Для текущего контроля предусмотрено 3 контрольных работы (по одной контрольной работе по каждому разделу). Контрольные работы (тестовые задания) по курсу проводятся по результатам изучения 1 и 2 разделов. По итогам изучения 3 раздела проводится итоговая самостоятельная письменная работа. Максимальная оценка за 1 и 2 контрольную работу – 10 баллов по одному баллу за каждый правильный вопрос, за 3 итоговую работу – 20 баллов, по два балла за вопрос.

Раздел 1. Примеры вопросов к контрольной работе № 1. Максимальная оценка – 10 баллов. Контрольная работа содержит 10 вопросов, по 1 баллу за вопрос.

Вопрос 1.1.
Место, куда доставлялась дань с подвластных территорий, называлось:
а) торг.
б) посад;
в) погост;
г) городище.

Вопрос 1.2.
Расположите события в хронологической последовательности:
а) принятие христианства;
б) победа над Хазарским каганатом;
в) объединение Новгорода и Киева;
г) начало кодификации русского права.

Вопрос 1.3.
Способ передачи великокняжеского престола в Киевской Руси:
а) от отца к старшему сыну;
б) по старшинству от брата к брату;
в) от отца к младшему сыну;
г) по решению веча.

Вопрос 1.4.
Территориально-политическая раздробленность на Руси окончательно оформилась после:
1. 988 г.;
2. 1054 г.;
3. 1132 г.;
4. 1097 г.;
5. 1243 г.

Вопрос 1.5.
Установите соответствие между именами правителей и событиями, связанными с их княжением:
Имена:
а) Дмитрий Донской;
б) Юрий Всеволодович;
в) Иван III;
г) Александр Невский;
д) Юрий Долгорукий.

События:
1. битва на Чудском озере;
2. Любеческий съезд князей;
3. стояние на реке Угре;
4. Куликовская битва;
5. основание Москвы;
6. битва на реке Сить.

Вопрос 1.6.
Московское княжество возникло:
1. в 1147 г.;
2. во второй половине XII в.;
3. в 1276 г.;
4. в 1303 г.

Вопрос 1.7.
Установите соответствие между терминами и их определениями:
Термины:
а) местничество;
б) поместье;
в) баскаки;
г) удел.

Определения:
1) территория, выделенная во владение одному из младших членов княжеского рода;
2) порядок назначения на государственные должности в соответствии со степенью знатности рода;
3) форма феодальной земельной собственности, родовое имение, передававшееся от отца к сыну,
4) представители монгольского хана на завоеванных территориях;
5) условная форма феодального землевладения, предоставляемая за службу, первоначально без права наследования.

Вопрос 1.8.
Органы центрального государственного управления в XVI веке:
а) приказы;
б) коллегии;
в) министерства;
г) наместничества.

Вопрос 1.9.
Прочтите отрывок из сочинения историка Н. М. Карамзина и укажите, о каком правителе идёт речь.

«В заключение скажем, что добрая слава Иоаннова пережила его худую славу в народной памяти: стенания умолкли, жертвы истлели, и старые предания затмились новейшими; но имя [его] блистало на судебнике и напоминало приобретение трёх царств монгольских: доказательства дел ужасных лежали в книгохранилищах, а народ в течение веков видел Казань, Астрахань, Сибирь как живые монументы царя-завоевателя...»

а) Иван Калита;
б) Иван III;
в) Иван IV;
г) Иван Антонович.

Вопрос 1.10.
К событиям Смутного времени относятся:
а) восстание И. Болотникова;
б) медный бунт;
в) Семибоярщина;
г) восстание С. Разина;
д) освобождение Москвы вторым ополчением.

Раздел 2. Примеры вопросов к контрольной работе № 2. Максимальная оценка – 10 баллов. Контрольная работа содержит 10 вопросов, по 1 баллу за вопрос.

Вопрос 2.1.
Россия стала империей:
а) при Иване III в 1480 г.;
б) при Петре I в 1721г.;
в) при Екатерине II в 1762 г.;

г) при Николае I в 1825 г.

Вопрос 2.2.
В российской истории термины «верховники», «кондиции» относятся к периоду
а) петровских преобразований;
б) «просвещенного абсолютизма»;
в) политической раздробленности;
г) «дворцовых переворотов».

Вопрос 2.3.
Манифест о даровании вольности и свободы российскому дворянству был издан:
а) Петром I;
б) Елизаветой Петровной;
в) Петром III;
г) Екатериной II.

Вопрос 2.4.
Понятием «дворянские революционеры» характеризуется движение:
а) славянофилов;
б) декабристов;
в) земцев-конституционалистов;
г) народников.

Вопрос 2.5.
Укажите, какие реформы, преобразования были проведены в царствование Николая I:
а) создание III Отделения императорской канцелярии;
б) создание министерств и Государственного Совета;
в) Столыпинская аграрная реформа;
г) реформа государственной деревни П. Д. Киселева.

Вопрос 2.6.
Отмена крепостного права в России произошла:
а) в 1803 г.;
б) в 1825г. ;
в) в 1848 г.;
г) в 1861 г.;
д) в 1905 г.

Вопрос 2.7.
Расположите в хронологической последовательности исторические события.
а) Крымская война;
б) отмена местничества;
в) присоединение Новгорода к Москве;
г) Ливонская война;
д) Куликовская битва.

Вопрос 2.8.
Что было одной из причин Первой российской революции 1905-1907 гг.?

а) тяжёлые условия труда и бесправие промышленных рабочих;
б) поражение в Первой мировой войне;
в) проведение правительством национализации предприятий и банков;
г) нарастающий конфликт между царём и Государственной Думой.

Вопрос 2.9.
Последствие аграрной реформы П. А. Столыпина:
а) передача крестьянам бесплатно части государственной земли;
б) выход из общины двух миллионов крестьянских хозяйств;
в) сокращение посевных площадей в крестьянских хозяйствах;
г) сокращение хлебного экспорта из России.

Вопрос 2.10.
Как называется система управления, сложившаяся в ходе Февральской революции 1917 г., когда важнейшие государственные вопросы решались соперничавшими органами власти – Советами рабочих, крестьянских и солдатских депутатов и Временным правительством:
а) сословное представительство;
б) коалиционное правительство;
в) двоевластие;
г) конституционная монархия.

Раздел 3. Примеры вопросов к контрольной работе № 3. Максимальная оценка – 20 баллов. Контрольная работа содержит 10 вопросов, по 2 балла за вопрос.

Вопрос 3.1.
Какие проблемы, стоящие перед обществом, так и не смогло решить Временное правительство, созданное после Февральской революции 1917г.?
Вопрос 3.2.
1. С сентября по октябрь 1917 г. происходила большевизация советов. Что представлял собой процесс большевизации советов?
2. Почему меньшевики и эсеры потерпели поражение от большевиков в борьбе за лидерство в советах?

Вопрос 3.3.
1. Когда состоялся II съезд Советов?
2. Какие законодательные акты были приняты на II съезде Советов?
3. Какие новые властные органы были созданы на II съезде Советов?

Вопрос 3.4.
1. 5 января 1918 г. было созвано Учредительное собрание. Какие партии были представлены в Учредительном собрании, каким было распределение депутатских мандатов?
2. Почему было распущено Учредительное собрание?
3. Были ли возможны иные варианты развития событий?

Вопрос 3.5.
1. Каковы были причины Гражданской войны?
2. Что такое интервенция?
3. Какую роль сыграли страны Антанты в данном событии?
4. Каковы основные итоги Гражданской войны?

Вопрос 3.6.

1. В чем заключается сущность политики «военного коммунизма»?
2. Каковы были функции комбедов и продовольственных отрядов?
3. Как восприняло данную политику население страны?
4. Каковы результаты и последствия периода «военного коммунизма»?

Вопрос 3.7.

1. Какие экономические, социальные и политические цели преследовало введение нэпа?
2. В чём состояли причины перехода к новой экономической политике?
3. Охарактеризуйте основные мероприятия НЭПа. Как понимали НЭП большевики и их политические оппоненты?

Вопрос 3.8.

1. Существовала ли взаимосвязь между форсированной индустриализацией и сплошной коллективизацией сельского хозяйства?
2. Каковы особенности и результаты форсированной индустриализации в СССР в 30-е гг.?
3. Каковы были главные причины коллективизации сельского хозяйства в СССР и каковы её результаты?
4. Какой смысл вкладывался в понятие «культурная революция» и каковы её конкретные результаты?

Вопрос 3.9.

1. В 1930-е гг. в СССР завершается формирование политической системы, часто называемой тоталитаризмом. Перечислите основные черты тоталитарного режима. В чем Вы видите объективные причины утверждения в СССР тоталитарного режима?
2. Какие субъективные факторы способствовали этому?
3. В 1936 г. в СССР была принята новая Конституция («победившего социализма»). Почему в середине 1930-х гг. возникла необходимость в создании нового Основного закона?

Вопрос 3.10.

1. Назовите основные этапы Великой Отечественной войны.
2. В чем причины и историческое значение победы советского народа в Великой Отечественной войне?

8.3. Вопросы для итогового контроля освоения дисциплины (1 семестр – *экзамен*).

Максимальное количество баллов за ***экзамен*** – 40 баллов. Экзаменационный билет содержит 2 вопроса. 1 вопрос – 20 баллов, вопрос 2 – 20 баллов.

1. История как наука. Предмет, задачи, методы и источники изучения истории, историография.
2. Восточные славяне в древности. Государство Киевская Русь в IX начале XII вв.: возникновение, особенности экономического и социально-политического развития. Принятие христианства на Руси.
3. Русь в период политической раздробленности. Особенности развития Новгородской земли.
4. Борьба русских земель и княжеств с иноземными захватчиками в XIII в. Русь и Золотая Орда: проблема взаимовлияния в отечественной историографии.
5. Предпосылки складывания единого российского государства. Возвышение Мос квы. Деятельность первых московских князей.
6. Специфика становления централизованного российского государства. Политика Ивана III и Василия III.

7. Внутренняя и внешняя политика Ивана IV.
8. Россия на рубеже XVI-XVП вв. "Смутное время": причины, сущность, последствия.
9. Первые Романовы: внутренняя и внешняя политика.
10. Формирование системы крепостного права в России, её юридическое оформление в середине XVII в.
11. Внутренняя и внешняя политика Петра I.
12. Россия в эпоху дворцовых переворотов (XVIII в.).
13. "Просвещённый абсолютизм" Екатерины П. Внешняя политика.
14. Россия в первой четверти XIX в. Движение декабристов.
15. Внутренняя и внешняя политика Николая I. Крымская война.
16. Идейные течения и общественно-политические движения в 30-50-е гг. XIX в.
17. Реформы 60-70 гг. XIX в. и их значение.
18. Общественно-политические движения в пореформенной России.
19. Социально-экономическое развитие России на рубеже XIX - XX вв.
20. Формирование политических партий в России в конце XIX - начале XX вв.. их характеристика.
21. Россия в период революции 1905-1907 гг. Первый опыт парламентаризма в России (1 и II Государственные Думы).
22. Россия в период с 1907-1914 гг. Третьеиюньская монархия. Реформы П. А. Столыпина.
23. Россия в годы первой мировой войны.
24. Февральская революция 1917 г.: причины, сущность, последствия.
25. Россия от февраля к октябрю 1917г. Выбор путей общественного развития. Октябрьская революция. II Всероссийский съезд Советов.
26. Гражданская война и интервенция в России: причины, этапы, результаты и последствия. Политика "военного коммунизма".
27. НЭП, его сущность и значение.
28. Образование СССР.
29. СССР в конце 1920-х - 1930-е гг.: переход к политике форсированного строительства социализма (индустриализация, коллективизация, культурная революция).
30. Внешняя политика СССР в предвоенные годы.
31. СССР во Второй мировой и Великой Отечественной войне. Решающий вклад Советского Союза в разгром фашизма.
32. СССР в послевоенные годы. Внутренняя и внешняя политика (1945-1953).
33. Период хрущевской "оттепели" (1953-1964 гг.).
34. Внутренняя и внешняя политика СССР в 1964-1984 гг. Нарастание кризисных явлений.
35. "Перестройка" в СССР: цели, основные этапы и результат.
36. Внутренняя и внешняя политика России в 90-е гг. XX в. - начале XXI в.

Полный перечень оценочных средств приведен в виде отдельного документа, являющегося неотъемлемой частью основной образовательной программы.

8.4. Структура и примеры билетов для ***экзамена*** (1 семестр).

Экзамен по дисциплине «***История***» проводится в 1 семестре и включает контрольные вопросы по всем разделам рабочей программы дисциплины. Билет для ***экзамена*** состоит из 2 вопросов. Ответы на вопросы ***экзамена*** оцениваются из максимальной оценки 40 баллов следующим образом: максимальное количество баллов за первый вопрос – 20 баллов, второй – 20 баллов.

Пример билета для ***экзамена***:

«Утверждаю» Зав. кафедрой истории и политологии _____ Н. М. Селивёрстова (Подпись) (И. О. Фамилия) «__» _____ 20__г.	***Министерство науки и высшего образования РФ*** **Российский химико-технологический университет имени Д.И. Менделеева** **Кафедра истории и политологии** **Код и наименование направления подготовки 18.03.01 – «Химическая технология»; Все профили подготовки**
Билет № 7 1. Внутренняя и внешняя политика Ивана IV. 2. Россия в годы первой мировой войны.	

9. УЧЕБНО-МЕТОДИЧЕСКОЕ ОБЕСПЕЧЕНИЕ ДИСЦИПЛИНЫ

9.1. Рекомендуемая литература

А. Основная литература

1. Орлов А.С., Георгиев В.А, Георгиева Н.Г. История России. (с ил.). Уч., 2-е изд. М.: Проспект, 2020. 680 с.
2. История России: учебно-методическое пособие для самостоятельной работы студентов/ Н. А. Захарова, Л. Б. Брежнева, М. А. Голланд, Т. А. Левченкова, Н. М. Селиверстова, О. В. Шемякина ; под ред. Н. А. Захаровой. М. : РХТУ им. Д. И. Менделеева, 2014. 99 с.

Б. Дополнительная литература

1. Блок М. Апология истории или ремесло историка. М.: Наука, 1986. 256 с.
2. Голиков А. Т., Круглова Т. А. Источниковедение отечественной истории. Учебн., 4-е изд. М.: Академия, 2010. 464 с.
3. Жукова Л.А., Кацва Л.А. История России в датах: Справочник. М.: Проспект, 2011. 320 с.
4. Земцов Б. Н., Шубин А. В., Данилевский И. Н. История России : учеб. пособие для втузов. СПб.: Питер, 2013. 414 с.
5. История. Рабочая тетрадь: учебно-методическое пособие/ сост. Н. А. Захарова, Л. Б. Брежнева, Т. А. Левченкова, Н. М. Селивёрстова, О. В. Шемякина; под ред. Н. А. Захаровой. М.: РХТУ им. Д. И. Менделеева, 2019. 132 с.
6. История Отечества с древнейших времен до начала XXI века: Учеб. пособие / Под ред. М. В. Зотовой. М.: ООО «Издательство Астрель», 2004. 526 с.
7. Зуев М. Н. История России: учебное пособие для бакалавров: (для неисторических специальностей). М.: Юрайт, 2012. 655 с.
8. Орлов А.С., Георгиев В.А., Георгиева Н.Г., Сивохина Т.А. Хрестоматия по истории России с древнейших времен до наших дней. Учебное пособие. М.: Проспект, 2020. 592 с.
9. Отечественная история: Учебное пособие/Акылакунова А. К., Брежнева Л. Б., Захарова Н. А., Панкратьева И. А., Селиверстова Н. М. М.: РХТУ им. Д. И. Менделеева, 2007. 340 с.

10. Семеникова Л. И. Россия в мировом сообществе цивилизаций. Россия в мировом сообществе цивилизаций: учебное пособие по дисциплине «Отечественная история» для студентов вузов неисторических специальностей. М.: Книжный дом «Университет», 2008. 782 с.
11. Тесты по отечественной истории: учебно-методическое пособие/сост. А. К. Акылакунова, Л. Б. Брежнева, М. А. Голланд, Е. А. Прокофьева, И. А. Панкратьева, Н. М. Селиверстова; под ред. Н. М. Селиверстовой. М.: РХТУ им. Д. И. Менделеева, 2009. 44 с.

9.2. Рекомендуемые источники научной информации

- Презентации к лекциям.

Российская научная электронная библиотека (http://www.elibrary.ru)

Электронные версии журналов российских и зарубежных научных издательств. Доступ по IP-адресам РХТУ.

Научные журналы:

- Журнал «Вопросы истории» ISSN 0042-8779
- Журнал «Российская история» ISSN 0869-5687
- Электронный научно-образовательный журнал «История» ISSN 2079-8784 :

http://history.jes.su/about.html

Ресурсы информационно–телекоммуникационной сети Интернет:

- http://www.archeologia.ru/

Портал электронных информационных ресурсов по археологии и истории Евразии с древности до нового времени. Основу Портала составляет открытая электронная библиотека по археологии, истории и смежным дисциплинам, включающая в себя научные и научно-популярные издания, учебники, статьи, публикации исторических источников и материалов раскопок, отчёты.

- http://annales.info/sbo/contens/vi.htm

Архив журнала «Вопросы истории»

- http://www.hist.msu.ru/ER/index.html

Библиотека электронных ресурсов исторического факультета Московского Государственного Университета им. М. В. Ломоносова. Представлена полнотекстовая коллекция исторических первоисточников разных периодов отечественной и мировой истории.

- http://www.hrono.info/

ХРОНОС — всемирная история в Интернете (ХРОНОС) — Хронологические таблицы с древнейших времен до настоящего времени. Библиотека: исторические источники, книги, статьи. Биографический и предметный указатели. Генеалогические таблицы. Страны и государства. Перечень исторических организаций. Религии мира. Методика преподавания истории. Всемирная история в интернете. Множество материалов по истории России: «Русское время», Русь начальная по векам, всемирная история множество биографических материалов по историческим личностям, тематические таблицы: афинские архонты, римские консулы, военно-политическая хронология франков, история папства, крестовые походы (1096—1270 гг.), кровавая смута 1605—1618 годов, великая французская революция, русская культура в XVIII—XIX веке, революция в России 1905—1907, первая мировая война, революция 1917 г. в России, хроника распада России в 1917 году, гражданская война 1918—1920 в России, вторая

мировая война, СССР при Хрущёве, карибский кризис, перестройка, войны и военные конфликты XX века и многое другое.

- http://historic.ru/

Всемирная история — Новости. Энциклопедия. Библиотека по истории. Карты электронной библиотеки. Исследования. Поиск по сайту. Ссылки.

- http://historic.ru/about/author.shtml

Проект «Всемирная история» создан в образовательных целях. Включает накопленный за советский период материал в виде книг, изданных в СССР, царской России и дополнен текущими исследованиями по всемирной истории и новостными статьями.

- http://old-rus.narod.ru/

Древнерусские карты. Хронограф. Великие князья и цари. Русские патриархи и митрополиты. Служилые чины и звания. Власть в древней Руси. Статьи и исследования.

- http://www.praviteli.org/

Целью создания данного электронного ресурса является изложение истории России и Советского Союза в контексте архонтологии — исторической дисциплины, изучающей историю должностей в государственных, международных, политических, религиозных и других общественных структурах. В число политических деятелей, чьи краткие биографии представлены в «Правителях России и Советского Союза» включены в основном те, кто занимал государственные посты, эквивалентные современным понятиям «глава государства» и «глава правительства». Также представлена информация о структуре высшего руководства Коммунистической партии Советского Союза и ее предшественников.

9.3. Средства обеспечения освоения дисциплины

Для реализации рабочей программы подготовлены следующие средства обеспечения освоения дисциплины:

- компьютерные презентации лекций (общее число слайдов – 280);
- банк тестовых заданий для текущего контроля освоения дисциплины (общее число вопросов – 250);
- банк тестовых заданий для итогового контроля освоения дисциплины (общее число вопросов – 100).

Для освоения дисциплины используются следующие нормативные и нормативно-методические документы:

- Федеральный закон Российской Федерации от 29.12.2012 № 273-ФЗ «Об образовании в Российской Федерации» [Электронный ресурс] – Режим доступа: http://pravo.gov.ru/proxy/ips/?docbody=&nd=102162745&intelsearch=273-%D4%C7 (дата обращения: 15.05.2020).
- Федеральные государственные образовательные стандарты высшего образования // Координационный совет учебно-методических объединений и научно-методических советов высшей школы. Портал Федеральных образовательных стандартов высшего образования [Электронный ресурс] – Режим доступа: http://fgosvo.ru/fgosvo/92/91/4 (дата обращения: 04.05.2020).
- Приказ Министерства образования и науки РФ от 23.08.2017 № 816 «Об утверждении Порядка применения организациями, осуществляющими образовательную деятельность, электронного обучения, дистанционных образовательных технологий при реализации образовательных программ» [Электронный ресурс]. Режим доступа:

http://pravo.gov.ru/proxy/ips/?docbody=&nd=102447332&intelsearch=816+%EF%F0%E8%EA%E0%E7 (дата обращения: 04.05.2020).

При освоении дисциплины студенты должны использовать информационные и информационно-образовательные ресурсы следующих порталов и сайтов:

- Система федеральных образовательных порталов. Система открытого образования. Консалтинговый центр ИОС ОО РФ [Электронный ресурс] – Режим доступа: http://www.openedu.ru (дата обращения: 04.05.2020).
- Информационная система «Единое окно доступа к образовательным ресурсам». URL: http://window.edu.ru/ (дата обращения: 15.05.2020).
- ФЭПО: соответствие требованиям ФГОС [Электронный ресурс] – Режим доступа: http://fepo.i-exam.ru/ (дата обращения: 04.05.2020).

10. МЕТОДИЧЕСКИЕ УКАЗАНИЯ ДЛЯ ОБУЧАЮЩИХСЯ

10.1. Для студентов, обучающихся без использования дистанционных образовательных технологий

Методические рекомендации по организации учебной работы обучающегося в бакалавриате направлены на повышение ритмичности и эффективности его аудиторной и самостоятельной работы по дисциплине.

Дисциплина «***История***» включает три раздела, каждый из которых имеет определенную логическую завершенность. При изучении материала каждого раздела рекомендуется регулярное повторение законспектированного лекционного материала, материалов практических занятий, а также дополнение его сведениями из литературных источников, представленных в учебной программе. Изучение материала каждого раздела заканчивается контролем его освоения в форме контрольной работы. Результаты выполнения контрольных работ оцениваются в соответствии с принятой в университете рейтинговой системой оценки знаний.

Совокупная оценка текущей работы студента бакалавриата в семестре складывается из оценок за выполнение контрольных работ (максимальная оценка за 1 и 2 контрольную работу - 10 баллов, за 3 контрольную работу – 20 баллов) и оценки за реферат (20 баллов). Максимальная оценка текущей работы в каждом семестре составляет 60 баллов.

В соответствии с учебным планом изучение дисциплины происходит в 1 семестре и заканчивается итоговым контролем его освоения в форме ***экзамена*** (максимальная оценка – 40 баллов).

Общая оценка результатов освоения дисциплины складывается из числа баллов, набранных в семестре и на экзамене. Максимальная общая оценка всей дисциплины составляет 100 баллов.

Практические занятия направлены на расширение знаний теоретических основ истории и закрепление знаний, полученных студентом на лекционных занятиях путем решения ряда практических задач.

Рекомендации по подготовке к практическим занятиям.

В основу этого вида учебных занятий положен принцип диалога между преподавателем и группой студентов. Как правило, практическое занятие посвящается обсуждению какой-либо темы курса по заранее известным вопросам и заданиям. Коллективная работа способствует выработке и закреплению крайне важных для будущих специалистов навыков. Среди этих навыков отметим умение высказываться и держаться на публике, способность сформулировать свои мысли так, чтобы они стали понятными слушателям, выработка способности анализировать проблему.

Подготовку к практическому занятию следует начинать с изучения его плана. Затем необходимо изучить материал учебника и учебных пособий, внимательно перечитать конспект лекций по соответствующим вопросам. Серьезная подготовка включает знакомство со специальной литературой, рекомендованной в списке по изучаемой теме. В процессе работы над пунктами задания студент обязан предусмотреть план своего устного сообщения на занятии. Это может быть либо краткое высказывание (реплика, дополнение, уточнение), либо развернутое сообщение, либо целостный доклад (или содоклад) по одному из вопросов семинара.

Обсуждение вопросов, предусмотренных планом практического занятия, может происходить по-разному: в форме вопросов преподавателя и ответов студентов, в форме заслушивания и обсуждения докладов, в форме дискуссии, «круглого стола» или деловой игры. Но в любом случае успех практического занятия, его результативность во многом зависит от степени готовности к нему студенческой аудитории.

Методические рекомендации по написанию рефератов.

Реферат – это письменная работа, посвященная раскрытию конкретной темы курса «История», изложению основных точек зрения по данной проблеме.

Работа над рефератом начинается с выбора темы по перечням, определенным кафедрой. Составляется план реферата. Затем подбираются источники и литература по спискам, предлагаемым в данном методическом пособии, а также по систематическим, предметным и алфавитным каталогам библиотек. Закончив просмотр и чтение отобранной литературы, первичную обработку и систематизацию содержащегося в ней материала, необходимо еще раз продумать и уточнить план реферата. Затем следует приступить к написанию текста.

Реферат обязательно должен включать следующие составляющие части и элементы:

– титульный лист;
– оглавление, в котором перечисляются названия разделов и глав реферата;
– введение, в котором дается обоснование значимости темы, очерчивается круг проблем, определяются цели и задачи работы;
– основная часть реферата, разбиваемая на разделы, главы, параграфы (и т. д. в зависимости от темы и предпочтений автора);
– заключение, обобщающее выводы основной части и подводящее итоги всего исследования;
– список источников и литературы, использованных для подготовки текста.

Текст должен свидетельствовать о знании опубликованной литературы по выбранной теме и отражать точку зрения автора на разбираемые проблемы. В реферат обязательно включаются определения понятий, которыми оперирует автор (по авторитетным словарям и справочникам). Желательно делать сноски на используемую литературу. Страницы реферата нумеруются.

Рефераты, представляющие собой выписки из учебников, скопированные из Интернета или электронных баз данных, не могут быть оценены положительно. Приветствуются работы, содержащие элементы творческого подхода, например, развернутый анализ исторических проблем на основе прочитанной литературы, попытки проведения самостоятельного исследования источников, аргументированное отстаивание автором своей оригинальной точки зрения.

10.2. Для студентов, обучающихся с использованием дистанционных образовательных технологий

При использовании электронного обучения и дистанционных образовательных технологий занятия полностью или частично проводятся в режиме онлайн. Объем дисциплины

и распределение нагрузки по видам работ соответствует п. 4.1. Распределение баллов соответствует п. 10.1 либо может быть изменено в соответствии с решением кафедры, в случае перехода на ЭО и ДОТ в процессе обучения. Решение кафедры об используемых технологиях и системе оценивания достижений обучающихся принимается с учетом мнения ведущего преподавателя и доводится до обучающихся.

11. МЕТОДИЧЕСКИЕ УКАЗАНИЯ ДЛЯ ПРЕПОДАВАТЕЛЕЙ

11.1. Для преподавателей, реализующих образовательные программы без использования дистанционных образовательных технологий

Дисциплина «***История***» изучается в 1 или 2 семестре бакалавриата.

При подготовке и проведении занятий преподаватель должен опираться на знания по истории, полученные студентами в средней школе. Обучение студентов может быть организовано как в виде традиционных лекций и практических занятий, так и научной дискуссии, которая помогает приобрести навыки и умения обосновывать круг рассматриваемых вопросов, формулировать главные положения, определения и практические выводы из теоретических положений.

В современном образовательном процессе особую роль играют активные и интерактивные методы обучения.

Интерактивные методы обучения в наибольшей степени соответствуют личностно ориентированному, компетентностному подходу. В данном случае и студент, и педагог являются субъектами учебного процесса. Педагог чаще выступает лишь в роли организатора процесса обучения, лидера группы, создателя условий для инициативы студентов. Интерактивное обучение основано на прямом взаимодействии учащихся со своим опытом и опытом своих друзей, так как большинство интерактивных упражнений обращается к опыту самого студента, причем, не только учебному. Новое знание, умение формируется на основе такого опыта.

К интерактивным методам относятся «круглые столы», дебаты или дискуссии, проведение предметных олимпиад. Предметная олимпиада по курсу истории предусмотрена во внеучебное время, в конце первого семестра.

Смысл дискуссии как метод интерактивного обучения состоит в обмене взглядами по конкретной проблеме. Это активный метод, позволяющий научиться отстаивать свое мнение и слушать других. Спор, дискуссия рождает мысль, активизирует мышление, а в учебной дискуссии к тому же обеспечивает сознательное усвоение учебного материала как продукта мыслительной его проработки.

Дискуссия на практическом занятии требует продуманности и основательной предварительной подготовки обучаемых. Нужны не только хорошие знания (без них дискуссия беспредметна), но также наличие у студентов умения выражать свои мысли, четко формулировать вопросы, приводить аргументы и т. д. Учебные дискуссии обогащают представления студентов по теме, упорядочивают и закрепляют знания.

Одно из главных значений дискуссии — не столько всестороннее и глубокое решение проблемы, но побуждение участников задуматься над ней, а также осуществить пересмотр своих убеждений и представлений, уточнить и определить свою позицию, научиться аргументированно отстаивать собственную точку зрения и, в то же время, осознавать право других иметь свой взгляд на обсуждаемую проблему.

Открывая работу круглого стола или дискуссии, преподаватель определяет регламент работы: 10 минут на выступление докладчика, так как должно быть заслушано 5 сообщений. В прениях – не более 5 минут. В заключение дискуссии проводится обобщение итогов работы.

Метод круглого стола был заимствован из области политики и науки. В обучении метод круглого стола используется для повышения эффективности усвоения теоретических проблем путем рассмотрения их в разных научных аспектах. Принцип «круглого стола» предполагает расположение участников лицом друг к другу, что приводит к возрастанию активности, увеличению числа высказываний, возможности личного включения каждого студента в обсуждение, повышает мотивацию студентов. Преподаватель располагается в общем кругу, как равноправный член группы, что создаёт менее формальную обстановку по сравнению с общепринятой.

Преподаватель при организации процесса проведения «круглого стола» должен обладать высоким профессионализмом, умением вести диалог, анализировать и корректировать ход дискуссии.

Для эффективной организации «круглого стола» необходимо соблюдение реализации всех основных этапов проведения данного мероприятия:

- подготовительный этап предполагающий: выбор проблемы, подбор участников дискуссии, подготовка сценария;
- дискуссионный этап состоит в выступлении модератора, проведения «информационной атаки», выступление участников дискуссии;
- завершающий этап включает: подведение заключительный итогов, выработка решений и рекомендаций.

Интерактивные методы, используемые в процессе обучения истории, не только позволяют интенсифицировать процесс усвоения знаний, но и повышают мотивацию студентов.

Необходимо обращать внимание студентов на обоснование круга рассматриваемых вопросов, формулировки главных положений и определений, практические выводы из теоретических положений. На занятиях должна прослеживаться связь рассматриваемых вопросов с ранее изученным материалом.

При проведении занятий преподаватель может рекомендовать студентам дополнительную литературу по тематике занятия.

11.2. Для преподавателей, реализующих образовательные программы с использованием дистанционных образовательных технологий

При использовании электронного обучения и дистанционных образовательных технологий занятия полностью или частично проводятся в режиме онлайн. Объем дисциплины и распределение нагрузки по видам работ соответствует п. 4.1. Распределение баллов соответствует п. 10.1 либо может быть изменено в соответствии с решением кафедры, в случае перехода на ЭО и ДОТ в процессе обучения. Решение кафедры об используемых технологиях и системе оценивания достижений обучающихся принимается с учетом мнения ведущего преподавателя и доводится до обучающихся.

Реализация ЭО и ДОТ предполагает использование следующих видов и учебной деятельности: онлайн консультации, практические занятия, видео-лекции; проводимые полностью или частично с применением ЭО и ДОТ; текущий контроль в режиме тестирования и проверки домашних заданий; самостоятельная работа и т.д.

При реализации РПД в зависимости от конкретной ситуации ЭО и ДОТ могут быть применены в следующем виде:

• объем часов контактной работы обучающихся с преподавателем не сокращается) и электронные образовательные ресурсы (ЭОР) методически обеспечивают самостоятельную работу обучающихся в объеме, предусмотренном рабочей программой данной дисциплины. При этом в случае необходимости занятия проводятся в режиме онлайн.

12. ПЕРЕЧЕНЬ ИНФОРМАЦИОННЫХ ТЕХНОЛОГИЙ, ИСПОЛЬЗУЕМЫХ В ОБРАЗОВАТЕЛЬНОМ ПРОЦЕССЕ

Информационную поддержку изучения дисциплины осуществляет Информационно-библиотечный центр (ИБЦ) РХТУ им. Д.И. Менделеева, который обеспечивает обучающихся основной учебной, учебно-методической и научной литературой, необходимой для организации образовательного процесса по дисциплине. Общий объем многоотраслевого фонда ИБЦ на 01.01.2020 г. составляет 1 715 452 экз.

Фонд ИБЦ располагает учебной, учебно-методической и научно-технической литературой в форме печатных и электронных изданий, а также включает официальные, справочно-библиографические, специализированные отечественные и зарубежные периодические и информационные издания. ИБЦ обеспечивает доступ к профессиональным базам данных, информационным, справочным и поисковым системам.

Каждый обучающийся обеспечен свободным доступом из любой точки, в которой имеется доступ к сети Интернет и к электронно-библиотечной системе (ЭБС) Университета, которая содержит различные издания по основным изучаемым дисциплинам и сформирована по согласованию с правообладателями учебной и учебно-методической литературы.

Для более полного и оперативного справочно-библиографического и информационного обслуживания в ИБЦ реализована технология Электронной доставки документов.

Электронные информационные ресурсы, используемые в процессе обучения

№ п/п	Электронный ресурс	Реквизиты договора (номер, дата заключения, срок действия), ссылка на сайт ЭБС, сумма договора, количество ключей	Характеристика библиотечного фонда, доступ к которому предоставляется договором
1.	ЭБС «Лань»	Принадлежность - сторонняя Реквизиты договора - ООО «Издательство «Лань», договор № 33.03-Р-2.0-1775/2-10 от 26.09.2019г. Сумма договора – 642 083-68 Срок действия с «26» сентября 2019г. по «25» сентября 2020г. Ссылка на сайт ЭБС – http://e.lanbook.com Количество ключей - доступ для зарегистрированных пользовате лей РХТУ с любого компьютера. Дополнительный Договор № 33.03-Р-3.1-2217/2020 от 02.03.2020 г.	Электронно-библиотечная система издательства "Лань" — ресурс, включающий в себя как электронные версии книг ведущих издательств учебной и научной литературы (в том числе университетских издательств), так и электронные версии периодических изданий по различным областям знаний. ЭБС «ЛАНЬ» предоставляет

		Сумма договора- 30 994-52 Срок действия с «02» марта 2020 г. по «25» сентября 2020 г. Ссылка на сайт ЭБС – http://e.lanbook.com Количество ключей - доступ для зарегистрированных пользовате лей РХТУ с любого компьютера.	пользователям мобильное приложение для iOS и Android, в которых интегрированы бесплатные сервисы для незрячих студентов и синтезатор речи.
2.	Электронно - библиотечная система ИБЦ РХТУ им. Д.И.Менделеева (на базе АИБС «Ирбис»)	Принадлежность – собственная РХТУ. Ссылка на сайт ЭБС – http://lib.muctr.ru/ Доступ для пользователей РХТУ с любого компьютера.	Электронные версии учебных и научных изданий авторов РХТУ по всем ООП.
3.	Электронная библиотека диссертаций (ЭБД РГБ).	Принадлежность – сторонняя Реквизиты договора – ФГБУ РГБ, Договор № 33.03-Р-3.1-2173/2020 Сумма договора - 398 840-00 С «16» марта 2020 г. по «15 » марта 2021 г. Ссылка на сайт ЭБС – http://diss.rsl.ru/ Количество ключей – 10 лицензий + распечатка в ИБЦ.	В ЭБД доступны электронные версии диссертаций Российской Государственной библиотеки: с 1998 года – по специальностям: "Экономические науки", "Юридические науки", "Педагогические науки" и "Психологические науки"; с 2004 года - по всем специальностям, кроме медицины и фармации; с 2007 года - по всем специальностям, включая работы по медицине и фармации.

4	Научно-электронная библиотека «eLibrary.ru».	Принадлежность – сторонняя Реквизиты договора – ООО Научная электронная библиотека, договор № 33.03-Р-3.1 2087/2019 Сумма договора – 1100017-00 С «01» января 2020 г. по «31» декабря 2020 г. Ссылка на сайт – http://elibrary.ru Количество ключей – доступ для пользователей РХТУ по ip-адресам неограничен.	Научная электронная библиотека eLIBRARY.RU - это крупнейший российский информационно-аналитический портал в области науки, технологии, медицины и образования, содержащий рефераты и полные тексты более 29 млн научных статей и публикаций, в том числе электронные версии более 5600 российских научно-технических журналов
5.	Справочно-правовая система «Консультант+»	Принадлежность сторонняя- Договор № 174-247ЭА/2019 от 26.12.2019 г. Сумма договора - 927 029-80 С «01» января 2020 г. по «31» декабря 2020 г. Ссылка на сайт- http://www.consultant.ru/ Количество ключей – 50 пользовательских лицензий по ip-адресам.	Справочно-правовая система по законодательству Российской Федерации.
6.	Справочно-правовая система “Гарант»	Принадлежность сторонняя Договор №166-235ЭА/2019 от 23.12.2019 г. Сумма договора - 603 949-84 С «01» января 2020 г. по «31» декабря 2020 г. Ссылка на сайт – http://www.garant.ru/ Количество ключей – 50 пользовательских лицензий по ip-адресам.	Гарант — справочно-правовая система по законодательству Российской Федерации.

7.	Электронно-библиотечная система издательства "ЮРАЙТ"	Принадлежность сторонняя- «Электронное издательство ЮРАЙТ» Договор № 33.03-Р-3.1-220/2020 от 16.03.2020 г. Сумма договора - 324 000-00 С «16» марта 2020 г. по «15» марта 2021 г. Ссылка на сайт – https://biblio-online.ru/ Количество ключей - доступ для зарегистрированных пользователей РХТУ с любого компьютера.	Электронная библиотека включает более 5000 наименований учебников и учебных пособий по всем отраслям знаний для всех уровней профессионального образования от ведущих научных школ с соблюдением требований новых ФГОСов.
8.	Информационно-аналитическая система Science Index	Принадлежность сторонняя- ООО «Научная электронная библиотека» Договор № SIO-364/19 33.03-Р-3.1-2103/2019 от «17»февраля 2020 г. Сумма договора-90 000-00 Срок действия с «17» февраля 2020 г. по «16» февраля 2021 г. Ссылка на сайт – http://elibrary.ru Количество ключей – локальный доступ для сотрудников ИБЦ	Дистанционная поддержка публикационной активности преподавателей университета

Бесплатные архивные коллекции, приобретенные Минобрнауки для вузов.

Архив издательства Cambridge University Press. Пакет «Cambridge Journals Digital Archive (CJDA)» с первого выпуска каждого журнала по 2011, 1827-2011.

Архив издательства Taylor & Francis. Full Online Journal Archives. с первого выпуска каждого журнала по 1996, 1798-1997.

Архив Издательства Annual Reviews. Пакет «Full Collection» 1932-2005.

Бесплатные официальные открытые ресурсы Интернет:

1. Directory of Open Access Journals (DOAJ) http://doaj.org/

Ресурс объединяет более 10000 научных журналов по различным отраслям знаний (около 2 миллионов статей) из134 стран мира.

2. Directory of Open Access Books (DOAB) https://www.doabooks.org/

В базе размещено более 3000 книг по различным отраслям знаний, предоставленных 122 научными издательствами.

13. МАТЕРИАЛЬНО-ТЕХНИЧЕСКОЕ ОБЕСПЕЧЕНИЕ ДИСЦИПЛИНЫ

В соответствии с учебным планом занятия по дисциплине «***История***» проводятся в форме лекций, практических занятий и самостоятельной работы обучающегося.

13.1. Оборудование, необходимое в образовательном процессе:

Аудитория, обеспеченная компьютером и мультимедийным проектором (обеспечение презентаций лекций и самостоятельных разработок студентов).

13.2. Учебно-наглядные пособия:

Карты по истории.

13.3. Компьютеры, информационно-телекоммуникационные сети, аппаратно-программные и аудиовизуальные средства:

Библиотека, имеющая рабочие компьютерные места для студентов, оснащенные компьютерами с доступом к базам данных и выходом в Интернет.

13.4. Печатные и электронные образовательные и информационные ресурсы:

Информационно-методические материалы: учебные и учебно-методические пособия по дисциплине.

Электронные образовательные ресурсы, электронные презентации к разделам лекционных курсов.

13.5. Перечень лицензионного программного обеспечения:

№ п/п	Наименование программного продукта	Реквизиты договора поставки	Количество лицензий	Срок окончания действия лицензии
1	Microsoft Office Standard 2007	Государственный контракт № 143-164ЭА/2010 от 14.12.10, Акт № Tr048787, накладная № Tr048787 от 20.12.10 Microsoft Open License Номер лицензии 42931328	210	бессрочная
2	Неисключительная лицензия на использование Desktop Education ALNG LicSAPk OLVS E 1Y AcademicEdition Enterprise В составе: 1. В составе Microsoft Office	Контракт № 28-35ЭА/2020 от 26.05.2020 3) Лицензию на обновление операционной системы для рабочих станций Windows 10.	657 комплектов. Соглашение Microsoft OVS-ES № V6775907 Каждый комплект включает: 1) Лицензию на комплекс для создания презентаций, электронных текстов и таблиц, обработки баз	12 месяцев (ежегодное продление подписки с правом перехода на обновлённую версию продукта)

	Professional Plus 2019: • Word • Excel • Power Point • Outlook • OneNote • Access • Publisher • InfoPath 2. Microsoft Core CAL 3. Microsoft Windows Upgrade		данных Microsoft Office. 2) Лицензию для подключения пользователей к серверным системам Microsoft: • Exchange Server Standard, • Exchange Server Enterprise, • SharePoint Server, • Skype для бизнеса Server, • Windows MultiPoint Server Premium, • Windows Server Standard, • Windows Server Data Center. 3) Лицензию на обновление операционной системы для рабочих станций Windows 10.	

14. ТРЕБОВАНИЯ К ОЦЕНКЕ КАЧЕСТВА ОСВОЕНИЯ ПРОГРАММЫ

Наименование разделов	Основные показатели оценки	Формы и методы контроля и оценки
Раздел 1. Особенности становления государственности в России.	*Знает*: основные направления, проблемы и методы исторической науки; основные этапы и ключевые события истории России и мира; особенности развития российского государства, выдающихся деятелей отечественной и всеобщей истории; *умеет:* соотносить общие исторические процессы и отдельные факты; выявлять существенные черты исторических процессов, явлений и событий; анализировать социально-	Оценка за контрольную работу №1. Оценка за реферат. Оценка за экзамен.

	значимые проблемы; формулировать и аргументировано отстаивать собственную позицию по различным проблемам истории; • *владеет:* представлениями об истории как науке, ее месте в системе гуманитарного знания; представлениями об основных этапах в истории человечества и их хронологии; категориально-понятийным аппаратом изучаемой дисциплины; навыками анализа исторических источников.	
Раздел 2. Российская империя в XVIII- начале XX в.	*Знает:* основные направления, проблемы исторической науки; основные этапы и ключевые события истории России и мира; особенности развития российского государства, выдающихся деятелей отечественной и всеобщей истории; *умеет:* соотносить общие исторические процессы и отдельные факты; выявлять существенные черты исторических процессов, явлений и событий; анализировать социально-значимые проблемы; формулировать и аргументировано отстаивать собственную позицию по различным проблемам истории; • *владеет:* представлениями об основных этапах в истории человечества и их хронологии; категориально-понятийным аппаратом изучаемой дисциплины; навыками анализа исторических источников.	Оценка за контрольную работу №2 Оценка за реферат Оценка за экзамен
Раздел 3. От советского государства к современной России.	*Знает:* основные направления, проблемы исторической науки; основные этапы и ключевые события истории России и мира; особенности развития российского государства, выдающихся деятелей отечественной и всеобщей истории; *умеет:* соотносить общие исторические процессы и отдельные факты; выявлять существенные черты исторических процессов, явлений и событий; анализировать социально-значимые проблемы; формулировать и аргументировано отстаивать собственную позицию по различным проблемам истории; • *владеет:* представлениями об основных этапах в истории человечества и их хронологии; категориально-понятийным аппаратом изучаемой дисциплины; навыками анализа исторических источников.	Оценка за контрольную работу №3 Оценка за реферат Оценка за экзамен

15. ОСОБЕННОСТИ ОРГАНИЗАЦИИ ОБРАЗОВАТЕЛЬНОГО ПРОЦЕССА ДЛЯ ИНВАЛИДОВ И ЛИЦ С ОГРАНИЧЕННЫМИ ВОЗМОЖНОСТЯМИ ЗДОРОВЬЯ

Обучение инвалидов и лиц с ограниченными возможностями здоровья осуществляется в соответствии с:

- Порядком организации и осуществления образовательной деятельности по образовательным программам – программам бакалавриата, программам специалитета, программам магистратуры (Приказ Минобрнауки РФ от 05.04.2017 № 301);
- Положением о порядке организации и осуществления образовательной деятельности по образовательным программам высшего образования – программам бакалавриата, программам специалитета, программам магистратуры в РХТУ им. Д.И. Менделеева, принятым решением Ученого совета РХТУ им. Д.И. Менделеева от 30.10.2019, протокол № 3, введенным в действие приказом ректора РХТУ им. Д.И. Менделеева от 14.11.2019 № 646А;
- Методическими рекомендациями по организации образовательного процесса для обучения инвалидов и лиц с ограниченными возможностями здоровья в образовательных организациях высшего образования, в том числе оснащенности образовательного процесса (утверждены заместителем Министра образования и науки РФ А.А. Климовым от 08.04.2014 № АК-44/05вн).

Дополнения и изменения к рабочей программе дисциплины

«История»

для 18.03.01 «Химическая технология»

код и наименование направления подготовки (специальности)

Форма обучения: очная

Номер изменения/ дополнения	Содержание дополнения/изменения	Основание внесения изменения/дополнения
1.		протокол заседания Ученого совета №____от «_____»_____20____г.
		протокол заседания Ученого совета №____от «_____»_____20____г.
		протокол заседания Ученого совета №____от «_____»_____20____г.
		протокол заседания Ученого совета №____от «_____»_____20____г.
		протокол заседания Ученого совета №____от «_____»_____20____г.

Министерство науки и высшего образования Российской Федерации
Федеральное государственное бюджетное образовательное учреждение высшего образования
«Российский химико-технологический университет имени Д.И. Менделеева»

«УТВЕРЖДАЮ»
Проректор по учебной работе

_____ С.Н. Филатов
«_____» _____ 2020 г.

РАБОЧАЯ ПРОГРАММА ДИСЦИПЛИНЫ
«Физическая культура и спорт»
Б1.Б.04

Направление подготовки 18.03.01 Химическая технология
(Код и наименование направления подготовки)

Профиль подготовки – «Технология неорганических веществ»
(Наименование профиля подготовки)

Квалификация «бакалавр»

РАССМОТРЕНО И ОДОБРЕНО
на заседании Методической комиссии
РХТУ им. Д.И. Менделеева
«___»_____ 2020 г.

Председатель _____ Н.А. Макаров

Москва 2020 г.

Программа составлена:
доцентом кафедры физического воспитания Т.Н. Акуловой
доцентом кафедры физического воспитания О.В. Носик
к.п.н., профессором кафедры физического воспитания В.А. Головиной
к.п.н., профессор кафедры физического воспитания С.И. Сучковым

Программа рассмотрена и одобрена на заседании кафедры физического воспитания «_19_» _июня 2020 г., протокол № 14__

СОДЕРЖАНИЕ

1. Цель и задачи дисциплины 4
2. Требования к результатам освоения дисциплины 4

3.	Объем дисциплины и виды учебной работы	5
4.	Содержание дисциплины	6
4.1.	Разделы дисциплины и виды занятий	6
4.2.	Содержание разделов дисциплины	7
5.	Соответствие содержания требованиям к результатам освоения дисциплины	11
6.	Практические занятия	13
6.1.	Практические занятия. Примерные темы практических занятий по дисциплине	13
7.	Примеры оценочных средств для контроля освоения дисциплины	15
7.1.	Примеры контрольных вопросов для текущего контроля освоения дисциплины	15
7.2.	Пример тестового задания для текущего контроля освоения дисциплины	22
7.3.	Примеры тестового задания для итогового контроля освоения дисциплины	23
8.	Учебно-методическое обеспечение дисциплины	25
8.1.	Рекомендуемая литература	25
8.2.	Рекомендуемые источники научно-технической информации	26
8.3.	Средства обеспечения освоения дисциплины	27
9.	Методические указания для обучающихся	29
9.1.	Для студентов, обучающихся без использования дистанционных образовательных технологий	29
9.1.2.	Соблюдение требований гигиены, форма одежды и предупреждение травм	29
9.2.	Для студентов, обучающихся с использованием дистанционных образовательных технологий	31
10.	Методические указания для преподавателей	31
10.1.	Для преподавателей, реализующих образовательные программы без использования дистанционных образовательных технологий	31
10.2.	Для преподавателей, реализующих образовательные программы с использованием дистанционных образовательных технологий	32
11.	Перечень информационных технологий, используемых в образовательном процессе	35
12.	Материально-техническое обеспечение дисциплины	37
12.1.	Оборудование, необходимое в образовательном процессе	37
12.2.	Учебно-наглядные пособия	38
12.3.	Компьютеры, информационно-телекоммуникационные сети, аппаратно-программные и аудиовизуальные средства	38
12.4.	Печатные и электронные образовательные и информационные ресурсы	38
12.5.	Перечень лицензионного программного обеспечения	38
13.	Требования к оценке качества освоения программы	39
14.	Особенности организации образовательного процесса для инвалидов и лиц с ограниченными возможностями здоровья	45

1. ЦЕЛЬ И ЗАДАЧИ ДИСЦИПЛИНЫ

Программа составлена в соответствии с требованиями Федерального государственного образовательного стандарта (ФГОС ВО) для направления подготовки ***18.03.01 Химическая технология,*** рекомендациями методической комиссии, с учетом основополагающих законодательных, инструктивных и программных документов, определяющих основную направленность, объем и содержание учебных занятий по физической культуре и спорту в

высшей школе, и накопленного опыта преподавания дисциплины ***кафедрой физического воспитания*** РХТУ им. Д.И. Менделеева. Программа рассчитана на изучение дисциплины в течение двух семестров.

Дисциплина ***«Физическая культура и спорт»*** относится к базовой части дисциплин учебного плана. Программа дисциплины предполагает, что обучающиеся имеют теоретическую и практическую подготовку в области физической культуры и спорта.

Цель дисциплины – состоит в формировании мировоззрения и культуры личности, гражданской позиции, нравственных качеств, чувства ответственности, самостоятельности в принятии решений, способности использовать разнообразные формы физической культуры, спорта и туризма для сохранения и укрепления своего здоровья и здоровья своих близких в повседневной жизни и профессиональной деятельности.

Задачи дисциплины – заключаются в использовании приобретенных знаний и умений в практической деятельности и повседневной жизни для:
- повышения работоспособности, сохранения и укрепления здоровья;
- подготовки к профессиональной деятельности и службе в Вооруженных Силах Российской Федерации;
- организации и проведения индивидуального, коллективного и семейного отдыха;
- формирования здорового образа жизни.

Дисциплина ***«Физическая культура и спорт»*** преподается в 1 и 4 семестрах. Контроль успеваемости студентов ведется по принятой в университете рейтинговой системе.

2. ТРЕБОВАНИЯ К РЕЗУЛЬТАТАМ ОСВОЕНИЯ ДИСЦИПЛИНЫ

Изучение дисциплины ***«Физическая культура и спорт»*** при подготовке ***бакалавров*** по направлению подготовки ***18.03.01 Химическая технология,*** профиль подготовки – ***«Технология неорганических веществ»,*** направлено на приобретение следующих ***общекультурных*** компетенций

- способностью к самоорганизации и самообразованию (ОК-7);
- способностью использовать методы и инструменты физической культуры для обеспечения полноценной социальной и профессиональной деятельности (ОК-8)

В результате изучения дисциплины студент бакалавриата должен:

Знать:

- научно-практические основы физической культуры и здорового образа жизни;
- социально-биологические основы физической культуры и спорта;
- влияние оздоровительных систем физического воспитания на укрепление здоровья, профилактику профессиональных заболеваний и вредных привычек;
- способы контроля и оценки физического развития и физической подготовленности;
- правила и способы планирования индивидуальных занятий различной целевой направленности;
- историю физической культуры и спорта, иметь представление о значимых спортивных событиях не только своей страны, но и мирового уровня; важнейшие достижения в области спорта;
- спортивные традиции РХТУ им. Д.И. Менделеева, помнить о подвигах спортсменов в годы Великой отечественной войны 1941-1945 гг.

Уметь:

- самостоятельно заниматься физической культурой и спортом;

- осуществлять самоконтроль за состоянием своего организма и соблюдать правила гигиены и техники безопасности;
- осуществлять творческое сотрудничество в коллективных формах занятий физической культурой.

Владеть:

- средствами и методами укрепления индивидуального здоровья, физического самосовершенствования;
- должным уровнем физической подготовленности, необходимым для качественного усвоения профессиональных умений и навыков в процессе обучения в вузе, для обеспечения полноценной социальной и профессиональной деятельности после окончания учебного заведения.

3. ОБЪЕМ ДИСЦИПЛИНЫ И ВИДЫ УЧЕБНОЙ РАБОТЫ

Дисциплина ***Физическая культура и спорт*** реализуется в объеме 72 акад. часов или 54 астр. ч. (2 зачетные единицы) при *очной форме обучения*.

Программа рассчитана на изучение дисциплины в течение двух семестров (первого и четвертого).

Виды учебной работы	Всего		Семестр			
			1 семестр		4 семестр	
	ЗЕ	Акад. ч.	**ЗЕ**	Акад. ч.	**ЗЕ**	Акад. ч.
Общая трудоемкость дисциплины	**2**	**72**	**1**	**36**	**1**	**36**
Контактная работа – аудиторные занятия:	**2**	**72**	**1**	**36**	**1**	**36**
Лекции	0,2	8	0,1	4	0,1	4
Практические занятия (ПЗ)	1,8	64	0,9	32	0,9	32
Вид контроля:			**Зачет**		**Зачет**	

Виды учебной работы	Всего		Семестр			
			1 семестр		4 семестр	
	ЗЕ	Астр.ч.	**ЗЕ**	Астр.ч.	**ЗЕ**	Астр. ч.
Общая трудоемкость дисциплины	**2**	**54**	**1**	**27**	**1**	**27**
Контактная работа – аудиторные занятия (КР):	**2**	**54**	**1**	**27**	**1**	**27**
Лекции	0,2	6	0,1	3	0,1	3
Практические занятия (ПЗ)	1,8	48	0,9	24	0,9	24
Вид контроля:			**Зачет**		**Зачет**	

4. СОДЕРЖАНИЕ ДИСЦИПЛИНЫ

4.1. Разделы дисциплины и виды занятий

	Раздел дисциплины	Академ. часов

№ п/п		Всего	Лек	МПЗ	ППФП	КР
1.	**Раздел 1. Предмет «Физическая культура и спорт». История ФКиС**	**18**	**2**	**6**	**9**	**1**
1.1	Предмет физическая культура и спорт	9	1	3	4,5	0,5
1.2	История спорта	9	1	3	4,5	0,5
2.	**Раздел 2. Основы здорового образа жизни (ЗОЖ)**	**18**	**2**	**6**	**9**	**1**
2.1	Врачебный контроль и самоконтроль на занятиях физической культурой и спортом	9	1	3	4,5	0,5
2.2	Гигиеническое обеспечение занятий оздоровительной физической культурой	9	1	3	4,5	0,5
3.	**Раздел 3. Биологические основы физической культуры и спорта**	**18**	**2**	**6**	**9**	**1**
3.1	Биологические основы физической культуры и спорта	9	1	3	4,5	0,5
3.2	Образ жизни и его отражение в профессиональной деятельности	9	1	3	4,5	0,5
4	**Раздел 4. Профессионально-прикладная физическая культура и спорт**	**18**	**2**	**6**	**9**	**1**
4.1	Общая физическая и спортивная подготовка студентов в образовательном процессе	9	1	3	4,5	0,5
4.2	Физическая культура и спорт в профессиональной деятельности обучающегося	9	1	3	4,5	0,5
	ИТОГО	**72**	**8**	**24**	**36**	**4**

4.2. Содержание разделов дисциплины

1 семестр	4 семестр
Раздел 1 и Раздел 2	Раздел 3 и Раздел 4

Каждый Раздел программы состоит из подразделов и имеет структуру:
- лекции (или теоретический Раздел);
- практический Раздел (состоит из: методико-практических занятий (МПЗ) и учебно-тренировочных занятий (профессионально-прикладная физическая подготовка, ППФП);
- контрольный Раздел (КР).

Теоретический подраздел формирует систему научно-практических и специальных знаний, необходимых для понимания природных и социальных процессов функционирования физической культуры общества и личности, умения их адаптивного творческого использования для личностного и профессионального развития; самосовершенствования, организации здорового образа жизни при выполнении учебной, профессиональной и социокультурной деятельности.

Методико-практические занятия предусматривают освоение основных методов и способов формирования учебных, профессиональных и жизненных умений и навыков средствами физической культуры и спорта.

На методико-практических занятиях уделяется внимание:
- основным проблемам спортивной тренировки;
- влиянию физических упражнений на формирование профессиональных качеств будущего специалиста и личности занимающегося;
- воздействию средств физического воспитания на основные физиологические системы и звенья опорно-двигательного аппарата занимающегося;
- вопросам проведения соревнований (правила соревнований, система розыгрышей, определение победителей, оборудование и инвентарь).

Профессионально-прикладная подготовка проводится с учетом будущей профессиональной деятельности студента.

Учебно-тренировочные занятия базируются на широком использовании теоретических знаний и методических умений, на применении разнообразных средств физической культуры, спортивной и профессионально-прикладной физической подготовки студентов.

Контрольный подраздел. Критерием успешности освоения учебного материала является оценка преподавателя, учитывающая ***регулярность посещения обязательных учебных занятий***, знаний теоретического раздела программы и выполнение установленных на данный семестр контрольных тестов общей физической и теоретической подготовки для отдельных групп различной спортивной направленности. КР входит в практические занятия.

Раздел 1. Предмет Физическая культура и спорт. История ФКиС

1.1. ПРЕДМЕТ ФИЗИЧЕСКАЯ КУЛЬТУРА И СПОРТ.

Задачи и место дисциплины в подготовке бакалавра. Организация учебного процесса в рамках действующей рейтинговой системы. Требования к зачету.

1.2. ИСТОРИЯ СПОРТА.

Происхождение физических упражнений и игр. Древние олимпиады. Олимпийское движение. Возникновение и первоначальное развитие международного спортивного и олимпийского движения. Первые олимпийские старты русских спортсменов. Российский олимпийский комитет: история становления, наши дни. Параолимпийское движение. Дефлимпийские игры. Специальные олимпиады.

Спортивные общества: история физкультурно-спортивных общественных организаций.

Борьба спортсменов против фашизма в годы второй мировой и Великой отечественной войны.

МПЗ:

Тема № 1 (2 часа). Методики эффективных и экономных способов овладения жизненно важными умениями и навыками.

Тема № 2 (2 часа). Простейшие методы самооценки работоспособности, утомляемости и применение средств физической культуры для их направленной коррекции.

ППФП:

Основные задачи:
- определение уровня состояния здоровья и физической подготовленности студентов по тестовой программе;
- осуществление взаимосвязи в освоении знаний, двигательных умений и навыков;
- формирование у студентов опыта подбора и практических реализаций собственных оздоровительных или тренировочных программ.

Раздел 2. Основы здорового образа жизни

2.1. ВРАЧЕБНЫЙ КОНТРОЛЬ И САМОКОНТРОЛЬ НА ЗАНЯТИЯХ ФИЗИЧЕСКОЙ КУЛЬТУРОЙ И СПОРТОМ.

Врачебный контроль и врачебное освидетельствование. Методика обследования: краткая и углубленная. Диагностика и самодиагностика состояния организма. Педагогический контроль. Самоконтроль: его основные методы, показатели, критерии и оценки. Показатели самоконтроля: объективные и субъективные. Дневник самоконтроля. Использование отдельных методов контроля при регулярных занятиях физическими упражнениями и спортом. Коррекция содержания и методики занятий по результатам показателей контроля.

Профилактика спортивного травматизма. Основные виды травм у разных специализаций. Оказание первой помощи для студентов вузов химико-технологического профиля.

2.2. ГИГИЕНИЧЕСКОЕ ОБЕСПЕЧЕНИЕ ЗАНЯТИЙ ОЗДОРОВИТЕЛЬНОЙ ФИЗИЧЕСКОЙ КУЛЬТУРОЙ.

Гигиена физического воспитания и спорта. Основные гигиенические требования к занятиям оздоровительными физическими упражнениями; к структуре, содержанию и нормированию нагрузок на одном занятии. Гигиена закаливания. Физиологическая роль и гигиеническое значение белков, жиров, углеводов, витаминов, минеральных веществ. Режим питания при занятиях физической культурой и спортом.

Социальная гигиена. Социально-опасные болезни и меры профилактики.

МПЗ:

Тема № 3 (2 часа). Методы самоконтроля и физического развития (стандарты, индексы, номограммы, формулы и др.) за функциональным состоянием организма (функциональные пробы).

Тема № 4 (2 часа). Основное гигиеническое требование к занятиям физическими упражнениями. Диагноз и краткая характеристика заболевания. Влияние заболевания на личную работоспособность и самочувствие.

ППФП:

Основные задачи:

- определение уровня состояния здоровья и физической подготовленности студентов по тестовой программе;
- осуществление взаимосвязи в освоении знаний, двигательных умений и навыков;
- формирование у студентов опыта подбора и практических реализаций собственных оздоровительных или тренировочных программ.

Раздел 3. Биологические основы физической культуры и спорта

3.1. БИОЛОГИЧЕСКИЕ ОСНОВЫ ФИЗИЧЕСКОЙ КУЛЬТУРЫ И СПОРТА.

Организм человека как единая саморазвивающаяся биологическая система. Анатомо-морфологическое строение и основные физиологические функции организма, обеспечивающие двигательную активность. Физическое развитие человека. Роль отдельных систем организма в обеспечении физического развития, функциональных и двигательных возможностей организма человека. Двигательная активность и ее влияние на устойчивость, и адаптационные возможности человека к умственным и физическим нагрузкам при различных воздействиях внешней среды. Утомление при физической и умственной работе. Значение мышечной релаксации (расслабления). Восстановление.

3.2. ОБРАЗ ЖИЗНИ И ЕГО ОТРАЖЕНИЕ В ПРОФЕССИОНАЛЬНОЙ ДЕЯТЕЛЬНОСТИ.

Здоровье человека как ценность. Факторы его определяющие. Влияние образа жизни на здоровье. Здоровый образ жизни и его составляющие. Основные требования к организации здорового образа жизни. Роль и возможности физической культуры в обеспечении здоровья. Физическое самовоспитание и самосовершенствование в здоровом образе жизни.

Социальный характер последствий для здоровья от употребления наркотических средств и других психоактивных веществ (ПАВ), допинга и пищевых добавок в спорте, алкоголя и табакокурения. Допинг как искусственное повышение физической работоспособности и его отрицательные последствия.

МПЗ:

Тема № 5 (2 часа). Методика индивидуального подхода и применение средств направленного развития отдельных физических качеств.

Тема № 6 (2 часа). Методы оценки и коррекции осанки и телосложения.

ППФП:

Основные задачи:

- определение уровня состояния здоровья и физической подготовленности студентов по тестовой программе;
- осуществление взаимосвязи в освоении знаний, двигательных умений и навыков;
- формирование у студентов опыта подбора и практических реализаций собственных оздоровительных или тренировочных программ.

Раздел 4. Профессионально-прикладная физическая культура и спорт

4.1. ОБЩАЯ ФИЗИЧЕСКАЯ И СПОРТИВНАЯ ПОДГОТОВКА СТУДЕНТОВ В ОБРАЗОВАТЕЛЬНОМ ПРОЦЕССЕ.

Методические принципы физического воспитания. Основы и этапы обучения движениям. Развитие физических качеств. Формирование психических качеств в процессе физического воспитания.

Общая физическая подготовка, её цели и задачи. Зоны интенсивности и энергозатраты при различных физических нагрузках. Значение мышечной релаксации при занятиях физическими упражнениями. Возможность и условия коррекции общего физического развития, телосложения, двигательной и функциональной подготовленности средствами физической культуры и спорта. Специальная физическая подготовка, её цели и задачи. Спортивная подготовка. Структура подготовленности спортсмена.

Массовый спорт и спорт высших достижений, их цели и задачи. Спортивные соревнования как средство и метод общей и специальной физической подготовки студентов. Юношеские олимпиады. Спортивная классификация. Система студенческих спортивных соревнований: внутривузовские, межвузовские, всероссийские и международные. Студенческие спортивные организации. Индивидуальный выбор студентом видов спорта или систем физических упражнений для регулярных занятий (мотивация и обоснование). Краткая психофизиологическая характеристика основных групп видов спорта и систем физических упражнений.

4.2. ФИЗИЧЕСКАЯ КУЛЬТУРА И СПОРТ В ПРОФЕССИОНАЛЬНОЙ ДЕЯТЕЛЬНОСТИ БАКАЛАВРА.

Личная и социально-экономическая необходимость психофизической подготовки человека к труду. Определение понятия предварительной специализированной психофизической подготовки (ППФП), её цели, задачи, средства. Место ППФП в системе подготовки будущего специалиста. Факторы, определяющие конкретное содержание ППФП. Методика подбора средств ППФП, организация и формы её проведения. Контроль за эффективностью ППФП студентов.

Основные и дополнительные факторы, оказывающие влияние на содержание ППФП по избранной профессии. Основное содержание ППФП будущего бакалавра и дипломированного специалиста.

Производственная физическая культура и спорт. Производственная гимнастика. Особенности выбора форм, методов и средств физической культуры и спорта в рабочее и свободное время специалистов.

Профилактика профессиональных заболеваний средствами физической культуры и спорта. Дополнительные средства повышения общей и профессиональной работоспособности. Влияние индивидуальных особенностей и самостоятельных занятий физической культурой и спортом на организм.

МПЗ:

Тема № 7 (2 часа). Методика самостоятельного освоения отдельных элементов профессионально-прикладной физической подготовки. Методика проведения производственной гимнастики с учетом условий и характера труда.

Тема № 8 (2 часа). Методика оценки специальной физической и спортивной подготовленности по избранному виду спорта (тесты, контрольные задания для основного и спортивного отделений). Основы судейства по избранному виду спорта (для спортивного отделения).

ППФП:

Основные задачи:

- освоение знаний и формирование умений и навыков;
- акцентированное развитие физических и специальных качеств в предстоящей профессиональной деятельности;
- овладение практическими навыками использования тренажерных устройств, приспособлений и оборудования в организации самостоятельных занятий.

5. СООТВЕТСТВИЕ СОДЕРЖАНИЯ ТРЕБОВАНИЯМ К РЕЗУЛЬТАТАМ ОСВОЕНИЯ ДИСЦИПЛИНЫ

№	В результате освоения дисциплины студент должен:	Раздел 1	Раздел 2	Раздел 3	Раздел 4
	Знать:				
1	– научно-практические основы физической культуры, спорта, туризма и здорового образа жизни	+	+	+	
2	– социально-биологические основы физической культуры и спорта		+	+	
3	– влияние оздоровительных систем физического воспитания на укрепление здоровья, профилактику профессиональных заболеваний и вредных привычек	+	+	+	+
4	– способы контроля и оценки физического развития и физической подготовленности		+	+	
5	– правила и способы планирования индивидуальных занятий различной целевой направленности	+	+	+	+
6	– историю физической культуры и спорта, иметь представление о значимых спортивных событиях не только своей страны, но и мирового уровня, важнейшие достижения в области спорта	+			+

7	– спортивные традиции МХТИ-РХТУ им. Д.И. Менделеева, помнить о подвигах спортсменов в годы Великой отечественной войны	+			+
	Уметь:				
6	– самостоятельно заниматься физической культурой и спортом		+	+	+
7	– осуществлять самоконтроль за состоянием своего организма и соблюдать правила гигиены и техники безопасности		+	+	+
8	– осуществлять творческое сотрудничество в коллективных формах занятий физической культурой	+	+	+	+
	Владеть:				
11	– средствами и методами укрепления индивидуального здоровья, физического самосовершенствования		+	+	+
12	– должным уровнем физической подготовленности, необходимым для качественного усвоения профессиональных умений и навыков в процессе обучения в вузе, для обеспечения полноценной социальной и профессиональной деятельности после окончания учебного заведения	+	+	+	+
В результате освоения дисциплины студент должен приобрести следующие ***общекультурные компетенции***:					
15	- способностью к самоорганизации и самообразованию (ОК-7);	+	+	+	+
16	- способностью использовать методы и инструменты физической культуры для обеспечения полноценной социальной и профессиональной деятельности (ОК-8)	+	+	+	+

6. ПРАКТИЧЕСКИЕ ЗАНЯТИЯ

1. Практические занятия

Примерные темы практических занятий по дисциплине.
Предусмотрены практические занятия обучающегося в бакалавриате в объеме 64 акад. ч. (32 акад. ч в 1 сем., разделы 1 и 2; 32 акад. ч в 4 семестре, разделы 3 и 4).

Практические занятия проводятся под руководством преподавателя и направлены на углубление теоретических знаний, полученных бакалавром на лекционных занятиях, формирование понимания связей между теоретическими положениями физической культуры и методологией решения практических задач, отраженных в тематике лекций, приобретение навыков применения теоретических знаний в практической работе.

К практическим занятиям допускаются студенты, прошедшие медицинский осмотр и определившие свою группу здоровья (основную или подготовительную). Студенты,

получившие группу здоровья специальную медицинскую «А» или «Б» обучаются по программе «Адаптивная физическая культура и спорт».

Исключение делается студентам в первом семестре, для которых это правило действует сразу после прохождения учебной группой медицинского осмотра по графику, составляемому учебным управлением университета. До этого, физические нагрузки на занятиях должны быть щадящие с учетом данных, согласно медицинской справке по форме № 086/у, а также опроса студентов о состоянии их здоровья.

Занятия проводятся в двух отделениях: основном и спортивном.

Учебно-тренировочные занятия **в основном учебном отделении**, где занимаются студенты основной и подготовительной медицинских групп, проводятся с направленностью на улучшение общей физической подготовки.

Наполняемость группы не более **20** человек.

В практическом разделе используются упражнения по общей физической подготовке, также могут использоваться физические упражнения из различных видов спорта, оздоровительных систем физических упражнений. На занятиях могут применяться тренажеры и компьютерно-тренажерные системы.

Практический учебный материал для студентов **спортивного отделения.** Обеспечивается дальнейшее повышение уровня общефизической и специальной физической подготовки студентов. Особое место отводится формированию основ знаний, умений и навыков организации самостоятельных занятий, использованию тренажеров и различного спортивного инвентаря для физического совершенствования. Студенты спортивного отделения могут заниматься по индивидуальному графику по избранным видам спорта с выполнением зачетных требований в установленные сроки. График учебного процесса спортивного отделения должен предусматривать полное изучение тематики теоретического и методического разделов рабочей программы с учетом специфики его организации на спортивном отделении.

Наполняемость группы не более **20** человек.

Перевод студента из одного учебного отделения в другое осуществляется только по завершении семестра, после аттестации в предыдущем отделении.

По медицинским показателям студент может быть переведен в специальное медицинское отделение в любое время в течение всего периода обучения.

Содержание и конкретные средства каждого практического занятия определяются преподавателем учебной группы. Преподаватель несет полную ответственность за соответствие используемых упражнений и их дозировок возможностям каждого отдельного студента.

Примерные темы практических занятий по дисциплине

Раздел	Тема практических занятий
1	Методики эффективных и экономных способов овладения жизненно важными умениями и навыками.
	Простейшие методы самооценки работоспособности, утомляемости и применение средств физической культуры для их направленной коррекции.
2	Методы самоконтроля и физического развития (стандарты, индексы, номограммы, формулы и др.) за функциональным состоянием организма (функциональные пробы).
	Основное гигиеническое требование к занятиям физическими упражнениями. Диагноз и краткая характеристика заболевания. Влияние заболевания на личную работоспособность и самочувствие.

3	Методика индивидуального подхода и применение средств направленного развития отдельных физических качеств.
	Основы методики самомассажа. Методы оценки и коррекции осанки и телосложения.
4	Методика самостоятельного освоения отдельных элементов профессионально-прикладной физической подготовки. Методика проведения производственной гимнастики с учетом условий и характера труда.
	Методика оценки специальной физической и спортивной подготовленности по избранному виду спорта (тесты, контрольные задания для основного и спортивного отделений). Основы судейства по избранному виду спорта (для спортивного отделения).

Взаимосвязь методико-практического и учебно-тренировочного занятий

Методико-практическое занятие. Тема: Методика индивидуального подхода и применение средств направленного развития отдельных физических качеств: Изучение качества «гибкость» - что такое «гибкость»; - индивидуальные особенности освоения качества «гибкость»; - показания и противопоказания к развитию качества «гибкость»; - комплекс упражнений на развитие качества «гибкость»; - подведение итогов занятия: что удалось/не удалось в освоении качества «гибкость»; физическая, мышечная усталость организма после проведения практического раздела занятия	2 акад. часа
Учебно-тренировочное занятие (профессионально-прикладная физическая подготовка). Тема: Развитие и укрепление мышц брюшного пресса. - что такое брюшной пресс и где он находится; - для чего необходимо укреплять мышцы брюшного пресса; - тест из Всероссийского физкультурно-спортивного комплекса «ГТО» на укрепление мышц брюшного пресса (рассматривается V и VI ступени комплекса), правильность выполнения тестового норматива, критерии для выполнения норматива на золотой, серебряный и бронзовый значки; - разминочный комплекс; - основное время занятия: практическое обучение бакалавра навыкам выполнения упражнений на укрепление мышц брюшного пресса; - контрольный раздел занятия – правильность выполнения изучаемых упражнений; - комплекс упражнений на расслабление; - подведение итогов практического занятия	2 акад. часа

7. ПРИМЕРЫ ОЦЕНОЧНЫХ СРЕДСТВ ДЛЯ КОНТРОЛЯ ОСВОЕНИЯ ДИСЦИПЛИНЫ

(полный перечень оценочных средств – отдельный документ)

7.1. Примеры контрольных вопросов для текущего контроля освоения дисциплины

Текущий контроль освоения материала по разделам 1, 2, 3 и 4 проводится в форме контроля работы студента на методико-практических занятиях, на занятиях по

профессионально-прикладной физической подготовке, в форме тестового тематического задания, максимальная оценка за каждое тестовое тематическое задание = 10 баллов.

Индивидуальное задание по тематике раздела выполняется во время, выделенное на методико-практическом занятии, представляется в форме научно-исследовательской работы (тематического исследования) = теста, контрольной работы, написания тезисов или статьи по направлению «Физическая культура и спорт», участия в тематических выставках, форумах, симпозиумов и оценивается по рейтинговой системе. Максимальная оценка составляет 44 балла.

Работа на теоретических занятиях (лекции) оценивается исходя из уровня знаний, показанный при написании теста, активности работы во время теоретического периода.

Раздел 1.
1.1.

1. Возникновение и первоначальное развитие физической культуры и спорта (ФКиС) в первобытном обществе:
2. ФКиС в государствах древнего мира:
3. ФКиС в средние века:
4. ФКиС в новое время:
5. ФКиС с начала 20-х годов до окончания второй мировой войны:
6. ФКиС после второй мировой войны:
7. ФКиС нашей страны с древнейших времен до XVIII века:
8. ФКиС в Российской империи с XVIII в. До второй половины XIX в.:
9. Развитие ФКиС во второй половине XIX века:
10. ФКиС в начале XX века:
11. ФКиС в России в период от революций 1917 г. До начала 20-х гг.
12. Развитие ФКиС в 20-е годы
13. Развитие ФКиС в 30-е годы
14. ФКиС в годы Великой отечественной войны
15. Задачи развития спортивного движения в годы Великой отечественной войны 1941 – 1945 гг.
16. Развитие ФКиС со второй половины 40-х гг. до распада СССР
17. Международные связи советских спортсменов с середины 40-х до конца 80-х гг.
18. ФКиС в России после распада СССР
19. Российский спорт в международном спортивном движении
20. Российский спорт в олимпийском движении
21. Возникновение и первоначальное развитие Международного спортивного и олимпийского движения в Российской империи
22. Международное спортивное и олимпийское движение в первой половине XX века:
23. Международное спортивное и олимпийское движение во второй половине XX века:
24. Паралимпийское движение. Истоки. Зарождение.
25. Первые соревнования. Людвиг Гутман.
26. Россия в паралимпийском движении. Паралимпийский комитет России.
27. Выдающиеся спортсмены паралимпийцы
28. Символы паралимпийского движения.
29. Дефлимпийский игры. История возникновения
30. Символы дефлимпийского движения.
31. Особенности спорта для спортсменов-дефлимпийцев
32. Спортсмены – дефлимпийцы. Требования.

33. Российские спортсмены – дефлимпийцы
34. Особенности дефлимпийского движения.
35. Российский дефлимпийский комитет
36. Специальные олимпиады. История возникновения.
37. Символы специальной олимпиады.
38. Россия в движении Специальных олимпиад.
39. Системы и правила судейства на специальных олимпиадах.
40. Программа «Здоровые олимпийцы».

1.2.
1. Дата начала ВОВ?
2. Сколько спортивных обществ существовало в довоенные годы?
3. Что такое спортивное движение «Тысячники» в первые годы войны 1941-1945 гг
4. Чем отличились М. Миронов, И. Вежливцев, Л. Павличенко?
5. Каким спортом занимался В. Абалаков?
6. В чем проявилась «изобретательная жилка» В. Абалакова?
7. Назовите футбольные матчи, вошедшие в историю ВОВ?
8. Какой матч назван матчем смерти?
9. Основная задача Лечебной физической культуры в годы ВОВ?
10. Что такое ОМСБОН (расшифруйте). Основные цели и задачи.
11. Где проходило формирование войск особого назначения?
12. Дата начала формирования особой группы войск НКВД
13. Первый организатор и руководитель особой группы войск
14. Основная деятельность ОМСБОН с 20 октября 1941г., когда Москва была объявлена на осадном положении
15. Сколько ОМСБОНОВцев удостоены звания Героя Советского Союза
16. Достижение Гранта Шагиняня? Укажите вид спорта.
17. Расскажите о подвиге Николая Королева?
18. Укажите вид спорта, каким занимался Николай Королев и его основные довоенные и послевоенные достижения.
19. Когда стартовал первый послевоенный чемпионат страны по футболу?
20. Подвиг Петра Голубева
21. Подвиг Галины Кулаковой
22. Подвиг Людмилы Павличенко
23. Расскажите о «Матче смерти».
24. Расскажите о футбольном матче в осажденном Ленинграде.
25. Расскажите о Сталинградском футбольном матче 1943 года, в чем его особенность.
26. Расскажите о первых послевоенных спортивных соревнованиях.
27. Подвиг братьев Знаменских.
28. Назовите наиболее востребованные «виды спорта» в первые дни войны.
29. Какие Вы знаете произведения о спортсменах в военное время
30. Произведения о спорте после войны (художественные фильмы, книги, песни)
31. Спорт в осажденном Ленинграде.
33. Спорт за колючей проволокой.
34. Особенность спортивного общества «Трудовые резервы»
35. Расскажите о спортсменах-альпинистах (военные действия на кавказском направлении)
36. Детские спортивные секции в годы ВОВ 1941 – 1945 гг.
37. Спорт и авиация. Назовите известных летчиков-спортсменов

38. Спортивные традиции МХТИ (спортивные встречи со спортсменами-ветеранами ВОВ 1941 – 1945 гг.)
39. Сотрудники и студенты МХТИ – участники ВОВ 1941 – 1945 гг.
40. Мои родные в годы ВОВ 1941 – 1945 гг.

Раздел 2.
2.1.
1. Как определил понятие здоровье Николай Амосов?
2. Где именно должны закладываться знания по физической культуре?
3. Как называется дефицит двигательной активности?
4. К чему приводит дефицит двигательной активности, поразивший наше общество, в том числе и молодежь?
5. Снижение двигательной активности приводит к….
6. Что можно отнести к Профилактике старения?
7. Что является главным принципом физического воспитания?
8. Что такое врачебный контроль?
9. Каких обследование не бывает во врачебном контроле?
10. Что не входит в педагогический контроль?
11. Что не входит в понятие педагогического контроля?
12. На сколько групп делятся учащиеся при занятии физической культурой, учитывающие особенности здоровья?
13.Определение основной группы здоровья?
14. Определение подготовительной группы
14. Что подразумевает под собой понятие «освобожден»?
15. Снижение физической активности
16. Атрофия мышц приводит к
17. Что такое самоконтроль?
18. Самая наиболее простая/эффективная форма наблюдения за самим собою?
19. Что считается самым массовым и простым способом физической нагрузки?
20. Что нужно делать в первую очередь во избежание неприятностей
21. Определение специальной медицинской группы «А»
22. Определение специальной медицинской группы «Б»
23. Задачи основного отделения
24. Задачи спортивного отделения.
25. Метод контроля – расспрос
26. Метод контроля – ощупывание
27. Основные задачи врачебного контроля
28. Что такое предварительное обследование
29. Что такое расширенное обследование
30. Для чего необходим самоконтроль
31. Лестничная проба
32. Проба с приседаниями
33. Проба с подскоками
34. Исходный уровень тренированности
35. Ортостатическкая проба
36. Клиностатическая проба
37. Уровень артериального давления
38. Проба Штанге

39. Дневник самоконтроля 1.: самочувствие, настроение, аппетит, сон, работоспособность, болевые ощущения, пульс, дыхание, ЖЕЛ (жизненная емкость легких), АД (артериальное давление).
40. Дневник самоконтроля 2.: желание заниматься физической культурой и спортом, функциональные пробы, контрольные упражнения (тесты).

2.2.

1. Что не относится к целям гигиены?
2. Что не входит в области изучения гигиены?
3. Что является основной задачей гигиены?
4. Гигиенические мероприятия удовлетворяют запросы?
5. На что не могут быть направлены гигиенические мероприятия?
6. Что не относится к гигиеническим методам?
7. Что происходит в процессе тренировки?
8. Что не входит в обязанности спортивной гигиены?
9. На что не направлено питание?
10. Что такое ассимиляция?
11. Что не входит в характеристики питания?
12. Какие требования к пище неправильные
13. Что такое рациональное питание?
14. Соотношение белков жиров углеводов
15. Может ли быть плохим питанием вызваны нарушения в состоянии здоровья
16. К чему ведет недостаток белков в пище?
17. Какие требования не относятся к правильному распределению пищи
18. Почему нельзя приступать к физической активности вскоре после еды?
19. За какой период времени до тренировки можно употреблять легкие углеводные закуски?
20. Через какое время в организме утилизируется глюкоза, полученная из простых сахаров?
21. Чем чревато избыточное применение витаминов?
22. На сколько повышается потребность воды в организме при увеличении температуры тела на 1 гр?
23. Наиболее частый вид передачи инфекции?
24. Что не характерно для пищевых отравлений?
25. Существует ли специфическая профилактика пищевых токсикоинфекций?
26. Какие виды гигиены известны
27. Что такое «гигиена производства»
28. Что включает в себя понятие «личная гигиена»
29. Что включает в себя понятие «белки», «жиры», «углеводы»
30. Пищевые добавки – витамины.
31. Социально-опасные болезни. Профилактика
32. Заболевания, передающиеся половым путем (ИППП)
33. Туберкулез. Виды и формы. Профилактика
34. Гепатиты. Виды и формы. Система профилактики
35. ВИЧ.
36. Злокачественные образования
37. Диабет
38. Психические расстройства и расстройства поведения
39. Болезни, характеризующиеся повышенным кровяным давлением

40. Законодательство РФ: Российской Федерации. «О порядке выезда из Российской Федерации и въезда в Российскую Федерацию» «О правовом положении иностранных граждан в РФ» (в разрезе социально-опасных болезней).

Раздел 3.
3.1.
1.Что такое работоспособность:
2.Чем характеризуется утомление
3.Какие виды утомления бывают?
4.Как вы считаете при переутомлении можно быстро заснуть?
5.За что не «отвечает» вегетативная система организма?
6.Что такое релаксация?
7.Чего нельзя добиться релаксацией?
8.Дайте правильно определение термину – рекреация:
9.Как вы считаете бывает ли стресс «положительным»?
10.Сколько групп разделяют по степени тяжести труда:
11.Сколько возрастных категорий выделяют на сегодняшний день у взрослых людей (расчете на среднесуточное потребление энергии)?
12. К какой категории в соответствии с классификацией трудоспособного населения по величине энергозатрат в сутки относятся студенты?
13. Оптимальное соотношения белков\жиров\углеводов для среднестатистического человека
14. Каких жиров должно быть больше в нормальном рационе питания в среднем?
15. Каких углеводов должно быть больше при нормальном рационе питания, а не для наращивания жировой массы?
16. Что такое личная гигиена?
17. Что не включает в себя понятие гигиена?
18. Какой стереотип деятельности помогает адаптации организма во внешней среде?
19. Какая основная функция кожи нарушается при несоблюдении правил личной гигиены в первую очередь?
20. Что такое рациональный образ жизни:
21. Основная функция одежды?
22. Для чего нужен режим?
23. Напишите какие микроэлементы Вы знаете, необходимые в рационе питания?
24. К чему может привести недостаток микроэлементов?
25. Определение утомления?
26. Опасно ли длительное утомление для здоровья человека?
27. Что не относится к внешним признакам утомления?
28. К каким признакам относятся появление болевых ощущений в мышцах
29. Как субъективно может ощущаться утомление
30. Какой признак не верен в характеристике утомления?
31. Какой термин из классификации утомления лишний?
32. Что из нижеперечисленного нельзя отнести к проявлению утомления:
33. Что происходит с активностью ферментативной системы организма на фоне омления:
34. Гликолиз – это
35. Что происходит с дыханием при утомлении?
36. Закаливание это:
37. Изменения цвета кожи, повышенное потоотделение и нарушение координации движений – это

38. Основной поставщик энергии
39. В основные задачи гигиены физической культуры и спорта не входи
40. Гигиена рабочего места – что подразумевается.

3.2.

1. Лекарственные препараты, которые применяются спортсменами для искусственного, принудительного повышения работоспособности в период учебно-тренировочного процесса и соревновательной деятельности – это (дописать Допинг)
2. Что относится к допингам:
3. Установите соответствие.

1) Циклические виды спорта	А) прыжки в воду
2) Скоростно-силовые	Б) плавание
3) Сложнокоординационные виды	В) бег на 500м

4. Из скольких этапов состоит процедура допинг-контроля:
5. Какие санкции грозят спортсмену, уличенным в применении допинга:
6. В каком году впервые вступил в силу антидопинговый кодекс:
7. Согласно Всемирного антидопингового кодекса, выделяют такие нарушения антидопинговых правил, такие как:
8. С какими причинами связана проблема допинга в спорте:
9. С какого времени началось использование допинга:
10. Кем изначально был использован допинг:
11. Кто стал первым пойманным нарушителем:
12. В каком году была создана комиссия экспертов для борьбы с допингом:
13. К каким видам допинга относятся стимуляторы:
14. Химический агент, вызывающий ступор, кому или нечувствительность к боли – Наркотик
15. Установите соответствие:

1) Употребление наркотиков	А) задержка соц. развития
2) Употребление допинга	Б) укрепление инфантильного отнош. к себе
	В) активизация работы и роста
	Г) повышение работоспособности

16. ПАВ это:
17. Установите соответствие:

1) Опиоиды	А) план
2) Каннабоиды	Б) анаша
	В) кодеин
	Г) мак

18. Тропикомид это:
19. К диуретикам не относятся:
20. С какими причинами связана проблема допинга в спорте:
21. Препятствуют совладанию с проблемами употребления психоактивных веществ.
22. Способствуют совладанию с проблемами употребления психоактивных веществ
23. Ориентация на поиск удовольствия и импульсивность:
24. Противостояние социальному давлению и эмпатия:
25.У спортсменов менее ярко выражены:
26. У спортсменов ярко выражены:
27. Где впервые начали использовать допинг в медикаментозной и инъекционной форме?
28. В каком году были впервые введены тесты на допинг?
29. В настоящее время к допинговым средствам относят препараты скольких групп:

30. Что можно согласно медицинскому определению, назвать стимуляторами?
31. Что такое наркотик?
32. Алкоголь и табак — не считаются наркотиками с точки зрения каких понятий?
33. К чему не приводит употребление наркотиков?
34. Что нельзя отнести к последствиям применения анаболических стероидов?
35. У спортсменов ярко выражены:
36. К моделям профилактики табакокурения, алкоголизма, наркомании не относится:
37. Почему диуретики отнесены к допинговым средствам?
38. Современная концепция в области борьбы с допингом в спорте высших достижений приведена где?
39. Что по проверкам ВАДА оказалось честными видами спорта
40. Что происходит если употреблять тоники в сочетании с другими алкогольными и безалкогольными напитками:

Раздел 4.
4.1.
1. Спорт – это…
2. Массовый спорт –
3. Спорт высших достижений –
4. Что такое Единая всероссийская спортивная классификация?
5. Спортивный разряд?
6. Спортивное звание?
7. Разрядные нормы?
8. Разрядные требования?
9. РССС. МССИ
10. Юношеские олимпиады
11. Студенческие универсиады
12. Московские универсиады
13. Физическая культура используется в целях:
14. Элементы физического воспитания возникли в:
15. Оценка морфофункциональных данных проводится на основе:
16. Съезд по физической культуре в 1919 г проведен по инициативе
17. Задачи физического воспитания
18. Средства физического воспитания позволяют предупредить
19. Морфофункциональное развитие организма предполагает
20. В каком году был основан Институт физической культуры
21. Средства физического воспитания
22. Методы физического воспитания
23. Первенства, Кубки, Турниры.
24. Общедоступные методы физического воспитания
25. Специфические методы физического воспитания
26. Туризм – как средство физического воспитания.
27. Игры: подвижные и спортивные.
28. Физические упражнения.
29. Значение физических упражнений.
30. Игра «Зарница»
31. Российский олимпийский комитет
32. Паралимпийский комитет России

33. Волонтеры России
34. Олимпийская хартия. Для чего необходима. Основные разделы.
35. Оздоровительно-рекреативное направление ФКиС
36. Оздоровительное направление ФКиС
37. Реабилитационное направление ФКиС
38. Спортивно-реабилитационное направление ФКиС
39. Гигиеническое направление ФКиС
40. Лечебная физическая культура

4.2.

1. Спорт высших достижений. Укажите цели.
2. Оздоровительно-прикладная физическая культура. Цели.
3. Лечебная физическая культура. Цели.
4. В зависимости от среды проведения занятий различают фитнес:
5. Закономерности, на которых базируется ОТ.
6. Основные принципы ОТ.
7. Назовите причины возросшей популярности ОТ. (причины бума ОТ).
8. Назовите отрицательные последствия ОТ.
9. «Здоровая тренированность».
10. Популярность бега. Причины.
11. Феномен сверхнагрузки. Что это такое. Студент должен сам написать определение.
12. Тренировки на выносливость приводят к:
13. Тренировка на силу приводит к:
14. При занятиях оздоровительным бегом:
15. Программно-целевой принцип (расставьте в порядке применения)
16.Что позволяет контролировать регистратор пульса.
17. Положительные факторы персональной тренировки.
18. Принцип половых отличий.
19. Возрастные изменения в организме (расставьте ниже буквы):
20. Что означает термин общий фитнес?
21. Каковы цели оздоровительной физической культуры
22. Используется ли в оздоровительной тренировке принцип сверхнагрузки
23. Укажите оптимальную длительность занятий оздоровительной физической культурой
24. Укажите правильную формулу для определения рабочей ЧСС (ЧССр)
25. Укажите зону (в %) функционального резерва при выполнении упражнений
26. Возможно ли заниматься фитнесом в случаях:
27. Какова оптимальная частота занятий фитнесом в неделю
28. Назовите наиболее популярные методы развития гибкости в фитнес-программах
29. Укажите три этапа силовой тренировки. (студент должен сам написать три этапа)
30. Производственная гимнастика.
31. Принцип оздоровительной направленности
32. Система Купера (контролируемые беговые нагрузки)
33. Система Амосова (режим 1000 движений)
34. Система Михао Икай (10 000 шагов каждый день)
35. Система Лидьярда (бег ради жизни)
36. Система Пинкней Каллане (программа из 30 упражнений для женщин с акцентом на растяжение)
37. Содержательные основы оздоровительной физической культуры
38. Основы построения оздоровительной тренировки

39. Производственная физическая культура и спорт
40. Гигиена рабочего места бакалавра /специалиста

7.2. Пример тестового задания для текущего контроля освоения дисциплины

к разделам 1, 2, 3, 4 (Каждый вопрос оценивается 1 баллом)

Ф.И.О._____ _____Группа_____Дата:__	
1. Что не относится к общим задачам спортивной фармакологии? А) повышение спортивной работоспособности. В) помощь в раскрепощении для общения с противоположным полом. Б) ускорение восстановления функций организма спортсмена. Г) коррекция иммунитета, угнетаемого при интенсивных физических нагрузках.	**6. Отравлению какими из препаратов соответствует следующая клиническая картина: угнетение сознания, нарушение дыхания, точечные зрачки, гипотермия, гипотония, слабость мышц конечностей, судороги, отек легких.** А) наркотические аналгетики (морфин, героин и т.п.). Б) алкоголь. В) объелся шоколадом. Г) стрихнин. Д) газ Зарин.
2. Препараты каких групп не используются в спортивной фармакологии. А) аминокислотные препараты, витамины. Б) анаболизирующие средства, гепатопротекторы и желчегонные средства. В) наркотические средства сомнительного происхождения. Г) иммунокорректирующие средства, адаптогены растительного и животного происхождения. Д) миорелаксанты.	**7. Что нельзя отнести к процедуре допинг-контроля?** А) отбор биологических проб для анализа. Б) физико-химическое исследование проб. В) оформление заключения. Г) наложение санкций на нарушителя. Д) совместный просмотр фильмов-победителей Каннского кинофестиваля.
3. Что из нижеперечисленного нельзя отнести к клиническим формам перенапряжения, используемым в спортивной медицине? А) перенапряжение центральной нервной системы. Б) перенапряжение сердечнососудистой системы. В) перенапряжение сексуальное. Г) перенапряжение нервно-мышечного аппарата (мышечно-болевой синдром). Д) перенапряжение печени (печеночно-болевой синдром).	**8. Что нельзя отнести к побочным действиям от применения анаболических стероидов.** А) акне (высыпания на коже). Б) специфический запах изо рта. В) вирилизация у женщин (огрубение голоса, рост волос по мужскому типу, необратимое увеличение клитора и т.д.) Г) феминизация у мужчин (гинекомастия, бесплодие и т.п.) Д) психические нарушения (эйфория, увеличение агрессивности…)
4. Относится ли к фармакологическим воздействиям ускорение восстановления организма следующими методами. А) массаж. Б) электростимуляция мышц. В) иглоукалывание (акупунктура). Г) бальнеологические методы (ванны, души, грязи и т.п.) Д) все ответы неверные.	**9. Что из перечисленных понятий Международным Олимпийским Комитетом не отнесено к допингам?** А) запрещенные вещества Б) запрещенные методы. В) вещества, применение которых допускается при определенных ограничениях. Г) оккультизм.
5. Какие из нижеперечисленных препаратов нельзя отнести к допингам. А) наркотические аналгетики (морфин, героин, опий, промедол и др.) Б) барбитураты (фенобарбитал, барбамил, амобарбитал); В) алкоголь; Г) борщ украинский с пампушками.	**10. Какие из перечисленных средств не являются запрещенными анаболическими препаратами?** А) метилтестостерон. Б) фортранс. В) метанденон. Г) боластерон. Д) норэтандролон.

7.3. Примеры тестового задания для итогового контроля освоения дисциплины (1 семестр – зачет)

к разделам 1 и 2 (1 курс) «История олимпийских игр»

Максимальное количество баллов *за научно-исследовательскую работу, тематическое исследование* – 44 балла, при условии освоенных 32 часов методико-практических занятий

Ф.И.О._____ уч. группа_____
Тест № 1, 2
1.Родина античных Олимпийских Игр (ОИ):
2.Расскажите одну из легенд возникновения ОИ: устно или на отдельном листке
3.Когда состоялись первые античные Олимпийские Игры:
4.Что такое Олимпиада:
5.Кто имел право участвовать в античных ОИ:
6.Сколько времени должен был атлет готовиться к античным ОИ:
7.Как назывались судьи на античных ОИ:
8.Как образовалось слово «стадион»:
9.Чему равна 1 стадия:
10.Принимали ли участие в античных ОИ женщины:
11.Где происходит церемония зажжения Олимпийского огня:
12.Как называли победителей античных ОИ:
13.Что такое ПЕНТАТЛ (ПЕНТАТЛОН):
14.Что такое ПАНКРАТИЙ:
15.Что включает в себя античная олимпийская пятидневка:
16.Первый победитель античных ОИ:
17.Самый титулованный победитель античных ОИ:
18.Где происходила подготовка атлетов к античным ОИ:
19.Чем награждали победителей античных ОИ:
20.Назовите программу первых античных ОИ:
21.Почему античные ОИ называли «праздником мира»:
22. В каком году античные ОИ прекратили свое существование и почему:
23.Какое из семи чудес света находилось в Олимпии:
24.Как назывались специальные помещения для подготовки атлетов:
25.Кому принадлежит идея возрождения ОИ:
26.Когда и где состоялись первые игры современности (Игры 1 Олимпиады):
27.Сколько видов спорта и какие были включены в программу игр 1 Олимпиады:
28.Что такое Олимпийская хартия (ОХ):
29.Из скольких разделов состоит ОХ и каких, перечислите:
30.Перечислите олимпийские символы. Что означают олимпийские кольца:
31.Медали какого достоинства вручаются спортсменам, победителям ОИ, из чего они сделаны:
32.Сколько клятв произносится на церемонии открытия ОИ, и кто произносит:
33.Неофициальные атрибуты ОИ, как происходит выбор:
34.Как происходит выбор города проведения ОИ:
35.Что такое МОК.
36. Кто председатель МОК?
37. Что такое ОКР?
38. Кто председатель ОКР?
39. Где, когда и какие пройдут Олимпийские зимние игры.
40. Где, когда и какие пройдут Игры….Олимпиады:
41. Кто такие послы олимпиады?
42. Что такое Культурная олимпиада?

43. Что включено в понятие Олимпийское движение?
44. Назовите самого титулованного олимпийского чемпиона СССР – РФ

Примеры тестового задания для итогового контроля освоения дисциплины
(4 семестр – зачет)

к разделам 3 и 4 (2 курс) «История специальных олимпиад»

Максимальное количество баллов *за научно-исследовательскую работу, тематическое исследование* – 44 балла, при условии освоенных 32 часов методико-практических занятий

Ф.И.О. **уч. группа**
1.Кому принадлежит идея проведения первых спортивных игр для людей с ограниченными возможностями (назовите фамилию и имя, профессию)?
1. Где и когда прошли первые игры для людей с ограниченными физическими возможностями, явившиеся прототипом Паралимпийских игр? И как они назывались?
3. Что представляет собой эмблема паралимпийских игр?
4. Что означает термин «Паралимпийские игры»?
5. С какой частотой проводятся паралимпийские игры, и на каких спортивных площадках?
6. Когда был образован международный паралимпийский комитет?
7. Кто президент международного паралимпийского комитета?
8. Кто президент паралимпийского комитета России?
9.В каком году российские атлеты начали принимать участие в паралимпиадах?
10. Назовите один из первых видов спорта в первых Сток-Мандевильских играх?
11. Где и когда прошли первые Всемирные игры глухих (какими они были: зимними, летними, смешанными)?
12. Что означает эмблема Дефлимпийских игр, как она выглядит?
13. Когда и кем Всемирные игры глухих переименованы в Дефлимпийские?
14. Какого вида сигналы используются на сурдлимпийских играх?
15. Как подается сигнал «Старт» для пловцов-дефлимпийцев?
16. Перечислите летние сурдлимпийские виды спорта:
17. Перечислите зимние сурдлимпийские виды спорта:
18. Когда советские (российские) спортсмены приняли участие в летних Дефлимпийских играх?
19. Требования к спортсменам для участникам сурдлимпийских играх:
20. Кто является президентом Сурдлимпийского комитета России (Ф.И.О., спортивное звание).
21. Кто может занимать пост президента Сурдлимпийского комитета?
22. Кому принадлежит идея создания Специального олимпийского движения?
23. С какой периодичностью проводятся МСОИ?
24. Когда и кем была основана организация – Special Olympics International?
25. С какой целью проводятся Специальные олимпиады?
26. Расскажите о правилах соревнований СО:
27. Когда и где впервые состоялись первые международные Специальные олимпийские игры?
28. С какого года в России развивается специальное олимпийское движение?
29. В каком году российские спортсмены впервые приняли участие в Европейских специальных олимпийских играх?
30. Цели и задачи организации «Специальная олимпиада России»
31. Что Вы знаете о программе «Здоровые олимпийцы»?

32.Кто может занимать пост президента Сурдлимпийского комитета?
33. Как звучит и что означает девиз Паралимпийских игр?
34. В чем уникальность летних паралимпийских игр, проходивших в Торонто в 1976 году?
35. Чем знаменательны летние паралимпийские игры 1988 года?
38. Как происходит награждение спортсменов на СО (правила)?
37. Когда был официально закреплен за играми для людей с ограниченными физическими возможностями термин «паралимпийские»?
38. Когда Британские Сток-Мандевильские игры получили статус международных? И почему?
39. Цели и задачи организации Special Olympics International
40. Генеральный директор Общественной благотворительной организации помощи инвалидам с умственной отсталостью (Лебедев Егор Витальевич)
41. По каким видам спорта состоялись первые международные Специальные олимпийские игры?
42. Что такое запрещенные виды спорта на специальных олимпийских играх?
43. Что представляют собой соревнования на снегоступах на играх специальной олимпиады?
44. Какой вид борьбы будет впервые включен в программу специальной олимпиады в Казани в 2022 году?

8. УЧЕБНО-МЕТОДИЧЕСКОЕ ОБЕСПЕЧЕНИЕ ДИСЦИПЛИНЫ

8.1. Рекомендуемая литература

А. Основная литература

1. Головина В.А., Акулова Т.Н., Иванов И.В. Учебная и внеучебная физкультурно-оздоровительная и спортивно-массовая работа. – 2-е изд., перераб. и доп. – М.: РХТУ им. Д.И. Менделеева, 2014. – 40 с.
2. Олимпийский учебник студента: учебное пособие для олимпийского образования в высших учебных заведениях / В.С. Родиченко и др.; Олимпийский комитет России. – 9-е изд., перераб. и доп. – М.: Советский спорт, 2011. – 136 с. ил.

Б. Дополнительная литература

1. Решетников Н.В. и др. Физическая культура: Учебник. – М.: Академия, 2012, 176 с.

8.2. Рекомендуемые источники научно-технической информации

- Раздаточный иллюстративный материал к лекциям.
- Презентации к лекциям.
- Методические рекомендации по выполнению самостоятельных работ.
- Видео-консультации в условиях реализации дисциплины с ЭО и ДОТ.

Научные и публицистические журналы:

1. Человек. Спорт. Медицина. ISSN 2500-0195,
2. Адаптивна физическая культура. ISSN 1998-149X,
3. Физическая культура: воспитание, образование, тренировка. ISSN
4. Теория и практика физической культуры (англ). ISSN 2409-4234
5. Теория и практика физической культуры (рус). ISSN 0040-3601

6. Известия Тульского государственного университета. Физическая культура. Спорт. ISSN 2305-8404
7. Культура физическая и здоровье. ISSN 1999-3455
8. «Большой спорт» – журнал Алексея Немова. ISSN 1817–2547
9. «Физическая культура, спорт – наука и практика». ISSN 1817-4779.

Ресурсы информационно–телекоммуникационной сети Интернет:
http://studsport.ru
Общероссийская общественная организация «Российский студенческий спортивный союз». Портал посвящен студенческому спорту как в Российской Федерации, так и в каждом конкретном регионе страны.
https://mrsss.ru/
Московское региональное отделение Общероссийской общественной организации «Российский студенческий спортивный союз». Портал посвящен студенческому спорту в Москве (вузы Москвы)

https://vk.com/kafedrasportarxty
Кафедра спорта РХТУ им. Д.И. Менделеева в контакте.
Страница создана с целью просвещения и популяризации спорта в Российском химико-технологическом университете, а также является навигатором в учебной деятельности по дисциплинам «Физическая культура и спорт» и «Элективные дисциплины по физической культуре и спорту».

http://o-gto.ru/normy-gto-tablitsa-normativov/
Портал является проводником по Всероссийскому физкультурно-спортивному комплексу «Готов к труду и обороне» (нормы ГТО, таблицы нормативов, техника выполнения, соревнования ГТО).

https://www.minsport.gov.ru/sport/high-sport/skrytaya-edin-vseros/31598/
Отдельный раздел на сайте Министерства спорта Российской Федерации, посвящен нормативному документу – Единая Всероссийская спортивная классификация 2018 – 2021 гг. (о всех видах спорта, правилах получения и присвоения разрядов и званий)

8.3. Средства обеспечения освоения дисциплины

Для реализации рабочей программы подготовлены следующие средства обеспечения освоения дисциплины:

- компьютерные презентации интерактивных лекций – 4 (общее число слайдов - 80);
- банк тестовых заданий для текущего контроля освоения дисциплины (общее число вопросов – 40);
- банк тестовых заданий для итогового контроля освоения дисциплины (общее число вопросов – 40).

Для теоретического раздела:
- лекционная учебная аудитория, оборудованная переносными электронными средствами демонстрации (компьютер/ноутбук со средствами звуковоспроизведения, проектор, экран) и учебной мебелью;

Для практического раздела:
- спортивный зал, для проведения занятий: МПЗ, ППФП, ОФП.
- шведские стенки;
- скамейки гимнастические;
- мячи набивные;
- скакалки, гимнастические палки, обручи;
- резина спортивная;
- «колпачки» сигнальные;
- рулетки, секундомеры, измерительные линейки большие;
- коврики туристические, маты;
- зеркальная стенка;

Для освоения дисциплины используются следующие нормативные и нормативно-методические документы:

– Федеральный закон Российской Федерации от 29.12.2012 № 273-ФЗ «Об образовании в Российской Федерации» [Электронный ресурс] – Режим доступа: http://pravo.gov.ru/proxy/ips/?docbody=&nd=102162745&intelsearch=273-%D4%C7 / (дата обращения: 17.06.2020.).

– Федеральные государственные образовательные стандарты высшего образования // Координационный совет учебно-методических объединений и научно-методических советов высшей школы. Портал Федеральных образовательных стандартов высшего образования [Электронный ресурс] – Режим доступа: http://fgosvo.ru/fgosvo/151/150/24 / (дата обращения: 17.06.2020.).

– Приказ Министерства образования и науки РФ от 23.08.2017 № 816 «Об утверждении Порядка применения организациями, осуществляющими образовательную деятельность, электронного обучения, дистанционных образовательных технологий при реализации образовательных программ» [Электронный ресурс]. Режим доступа: http://pravo.gov.ru/proxy/ips/?docbody=&nd=102447332&intelsearch=816+%EF%F0%E8%EA%E0%E7 / (дата обращения: 17.06.2020.).

При освоении дисциплины студенты должны использовать информационные и информационно-образовательные ресурсы следующих порталов и сайтов:

- Система федеральных образовательных порталов. Система открытого образования. Консалтинговый центр ИОС ОО РФ [Электронный ресурс] – Режим доступа: http://www.openedu.ru / (дата обращения: 17.06.2020).

- Информационная система «Единое окно доступа к образовательным ресурсам». URL: http://window.edu.ru / (дата обращения: 17.06.2020).

- ФЭПО: соответствие требованиям ФГОС [Электронный ресурс] – Режим доступа: http://fepo.i-exam.ru / (дата обращения17.06.2020.).

- Федеральный закон Российской Федерации от 04.12.2007 N 329-ФЗ «О физической культуре и спорте в Российской Федерации» [Электронный ресурс] – Режим доступа: http://www.consultant.ru (дата обращения 17.06.2020.)

- Приказ Минобразования РФ от 01.12.1999 N 1025 «Об организации процесса физического воспитания в образовательных учреждениях начального, среднего и высшего профессионального образования» [Электронный ресурс] – Режим доступа: http://www.consultant.ru (дата обращения 17.06.2020.)

- Приказ Госкомвуза РФ от 26.07.1994 N 777 (ред. от 01.12.1999) «Об организации процесса физического воспитания в высших учебных заведениях. Инструкция по организации

и содержанию работы кафедр физического воспитания высших учебных заведений» [Электронный ресурс] – Режим доступа: http://www.consultant.ru (дата обращения 17.06.2020.)

- Указ Президента РФ от 24.03.2014 N 172 «О Всероссийском физкультурно-спортивном комплексе «Готов к труду и обороне» (ГТО)» [Электронный ресурс] – Режим доступа: http://www.kremlin.ru/acts/bank/38224 (дата обращения 17.06.2020.)

- Нормы ГТО. Таблица нормативов [Электронный ресурс] – Режим доступа: https://www.gto.ru/norms (дата обращения 17.06.2020).

- Приложение № 4 к Порядку проведения профилактических медицинских осмотров несовершеннолетних, утвержденному приказом Министерства здравоохранения Российской Федерации от 10 августа 2017 г. № 514 н «Медицинское заключение о принадлежности несовершеннолетнего к медицинской группе для занятий физической культурой» [Электронный ресурс] – Режим доступа: http://www.consultant.ru/document/cons_doc_LAW/ (дата обращения 17.06.2020).

- Страница кафедры физического воспитания РХТУ им. Д.И. Менделеева в контакте [Электронный ресурс] – Режим доступа: https://vk.com/kafedrasportarxty (дата обращения 17.06.2020).

Для реализации рабочей программы с использованием электронного обучения (ЭО) и дистанционных образовательных технологий (ДОТ) применяются следующие образовательные технологии и средства обеспечения дисциплины:

− ЭИОС РХТУ им. Д.И. Менделеева;

− аккаунты microsoft с лицензией для образовательных учреждений на платформе Microsoft Teams;

− учебный портал Moodle РХТУ им. Д.И. Менделеева;

− сервисы по доставки e-mail сообщений (muctr.ru);

− интерактивная работа в системе мгновенного обмена текстовыми сообщениями для мобильных и иных платформ с поддержкой голосовой и видеосвязи WhatsApp;

Для проведения промежуточных и итоговой аттестации могут использоваться такие сервисы как: Яндекс, Google Формы, Zoom, Skype.

Особенности реализации дисциплины для студентов, осваивающих образовательные программы с применением электронного обучения, дистанционных образовательных технологий, также заключаются в интенсивной самостоятельной подготовке студентов и контроле результатов освоения ими разделов программы.

Консультирование для студентов, осваивающих образовательные программы с применением электронного обучения, дистанционных образовательных технологий, проводятся преподавателями в том же объеме, что и для студентов, осваивающих образовательные программы с применением традиционных технологий. Формой проведения консультаций является вебинар.

9. МЕТОДИЧЕСКИЕ УКАЗАНИЯ ДЛЯ ОБУЧАЮЩИХСЯ

9.1. Для студентов, обучающихся без использования дистанционных образовательных технологий

Методические рекомендации по организации учебной работы обучающегося в бакалавриате направлены на повышение ритмичности и эффективности его аудиторной и самостоятельной работы по дисциплине.

Учебная дисциплина ***«Физическая культура и спорт»*** включает 4 раздела, каждый из которых имеет определенную логическую завершенность. При изучении материала каждого раздела рекомендуется регулярное повторение законспектированного лекционного материала, а также дополнение его сведениями из литературных источников, представленных в рабочей программе, а также регулярное посещение практических занятий: методических и профессионально-прикладных.

Рабочая программа дисциплины предусматривает освоение лекционного материала, выполнение методического задания, практического задания по ППФП, а также подготовку и написание тестового задания по тематике дисциплины в 1 и 4 семестрах обучения. Эти работы выполняются в часы, выделенные учебным планом на аудиторную работу.

Целью выполнения методико-практической работы, подготовки и написания тестового задания является закрепление полученных знаний по дисциплине, расширение эрудиции и кругозора студента в области физической культуры и спорта, развитие его творческого потенциала и самостоятельного мышления.

Содержание и оформление заданий оценивается в соответствии с принятой в университете рейтинговой системой оценки знаний. Работа на теоретических занятиях (лекциях) оценивается исходя из уровня знаний, показанных при написании теста, активности работы во время как теоретического раздела, так и практического. В 1 семестре по разделам 1 и 2 (3 и 4 – в зависимости от семестра) – 2 лекции х 2 балла (посещение каждой лекции), что соответствует = **4 баллам.** После каждой лекции студент получает тематическое задание в форме теста, содержащего 10 вопросов, каждый оценивается в 1 балл за каждый правильный ответ = **10 баллов**; В конце семестра студент выполняет научно-исследовательскую работу (тематическое исследование), это может быть подготовка и написание статьи, участие в конференции, в тематической выставке, форуме, итоговое тестовое задание по Разделам 1 и 2 и 3 и 4, содержащее или 44 вопроса, или 22 вопроса, за каждый правильный ответ 1 или два балла, соответственно (максимальная оценка = **44 балла**).

Таким образом, максимальная оценка за теоретический подраздел составляет:

- 2 лек х 2 балла = 4 балла (или освоенных 4 часа);
- выполнение 2 тестовых-тематических задания = 20 баллов;
- выполнение научно-исследовательской работы (тематического исследования) = 44 балла.

Итог: 4+20+44 = **68 баллов**.

Работа на методико-практических занятиях оценивается исходя из количества освоенных часов (посещений практических занятий, активности работы студента на занятиях, 1 занятие оценивается в 2 балл. Количество занятий равномерно распределено в течении четырех месяцев – по 8 часов (4 занятия) на каждый месяц = 4 месяца х 8 часов (4 занятия) = 32 часа (16 занятий) или **32 балла**

Решение о форме тестовых заданий, научно-исследовательской работе (тематическом исследовании) принимается на заседании кафедры физического воспитания в начале каждого семестра.

Общий итог: 68 + 32 = **100 баллов**.

РЕЙТИНГОВАЯ СИСТЕМА по дисциплине
«Физическая культура и спорт»
1 курс, I семестр (осенний).

(Группа здоровья основная, специальная)

Месяц	Методико-практические занятия (контактная работа)		Лекции		Текущий и итоговый контроль	
	Освоенные часы (практ. занятия)	***баллы***	***Освоенные часы***	***баллы***	***Вид контроля***	***баллы***
Сентябрь	8 часов (4занятия)	8 баллов	2 часа (1занятие)	2 балла	-	-
Октябрь	8 часов (4 занятия)	8 баллов	-	-	Тестовое тематическое задание	10 баллов
Ноябрь	8 часов (4 занятия)	8 баллов	2 часа (1занятие)	2 балла	Тестовое тематическое задание	10 баллов
Декабрь	8 часов (4 занятия)	8 баллов	-	-	*Научно-исследовательская работа (тематическое исследование)**	44 балла
Всего в семестре	**32 часа** (16 занятий)	**32 балла**	**4часа** (2 занятия)	**4 балла**	**64 балла**	
ИТОГО	**36** часов / **100 баллов**					

2 курс, IV семестр *(весенний)*

(Группа здоровья основная, специальная)

Месяц	Методико-практические занятия (контактная работа)		Лекции		Текущий и итоговый контроль	
	Освоенные часы (практ. занятия)	***баллы***	***Освоенные часы***	***баллы***	***Вид контроля***	***баллы***
Февраль	8 часов (4занятия)	8 баллов	2 часа (1занятие)	2 балла	-	-
Март	8 часов (4 занятия)	8 баллов	-	-	Тестовое тематическое задание	10 баллов
Апрель	8 часов (4 занятия)	8 баллов	2 часа (1занятие)	2 балла	Тестовое тематическое задание	10 баллов
Май	8 часов (4 занятия)	8 баллов	-	-	*Научно-исследовательская работа (тематическое исследование)**	44 балла
Всего в семестре	**32 часа** (16 занятий)	**32 балла**	**4часа** (2 занятия)	**4 балла**	**64 балла**	
ИТОГО	**36** часов / **100 баллов**					

* Индивидуальная тематическая исследовательская работа студента по дисциплине ФКиС

9.1.1. Соблюдение требований гигиены, форма одежды и предупреждение травм

Студент-спортсмен должен содержать в чистоте кожу, волосы, ногти, спортивную форму, одежду и обувь.

Обувь для практических занятий должна быть чистая, подошва нескользящая. В целях безопасности спортивная форма студента не должна содержать колющих и режущих элементов, которые могут открепиться во время проведения занятий.

В целях соблюдения личной гигиены не рекомендуется использовать чужую форму и обувь.

Студентам не рекомендуется перед занятиями пользоваться дезодорантами и другими ароматизирующими средствами с резкими запахами.

Запрещается входить в спортзал на занятия в мокрой спортивной обуви.

Студенту во время проведения занятий рекомендовано не иметь на себе кольца, браслеты, серьги, цепочки и другие предметы, которые могут послужить причиной травмы. Длинные волосы должны быть заколоты,

9.2. Для студентов, обучающихся с использованием дистанционных образовательных технологий

При использовании электронного обучения и дистанционных образовательных технологий занятия полностью или частично проводятся в режиме онлайн. Объем дисциплины и распределение нагрузки по видам работ соответствует п. 4.1. Распределение баллов соответствует п. 9.1. либо может быть изменено в соответствии с решением кафедры, в случае перехода на ЭО и ДОТ в процессе обучения. Решение кафедры об используемых технологиях и системе оценивания достижений обучающихся принимается с учетом мнения ведущего преподавателя и доводится до обучающихся.

10. МЕТОДИЧЕСКИЕ УКАЗАНИЯ ДЛЯ ПРЕПОДАВАТЕЛЕЙ

10.1. Для преподавателей, реализующих образовательные программы без использования дистанционных образовательных технологий

Дисциплина ***«Физическая культура и спорт»*** изучается в 1 и 4 семестрах бакалавриата.

При подготовке и проведении практических занятий преподаватель должен учитывать, что студенты, обучающиеся по программе бакалавриата, могут не иметь физическую подготовку по общей физической подготовке, что связано с особенностями преподавания дисциплины в образовательных учреждениях начального и общего образования. В связи с этим материал дисциплины должен быть ориентирован на студентов с начальной стадией подготовки в области физической культуры и спорта, на современную трактовку изучаемых вопросов, отличаться широтой и глубиной их проработки, включать элементы игровой и соревновательной направленности. На занятиях должна прослеживаться взаимосвязь отрабатываемых элементов с ранее изученным теоретическим материалом.

Основной задачей преподавателя, ведущего занятия по дисциплине является формирование у студентов широкого кругозора и эрудиции в области физической культуры и спорта, понимания проблем в указанной области, как на мировой арене, так и внутри страны, и путей разрешения проблемных ситуаций. При проведении теоретических занятий желательно обращаться к опыту не только ведущих зарубежных методик, но и отечественных разработок, использовать их научно-информационные, учебно-тренировочные и практические материалы, проводить сравнительный анализ результатов различных методик в изучаемой области.

В водной лекции дисциплины следует остановиться на опыте развития дисциплины в РХТУ им. Д.И. Менделеева, на особенностях изучения дисциплины у студентов вузов химико-технологического профиля; на особенностях рейтинговой системы, изучении теоретического материала, проведении практических занятий (методико-практических занятий и профессионально-прикладных занятий), освоении и сдачи контрольных нормативов, подготовке и сдаче норм Всероссийского физкультурного комплекса ГТО. Так же на вводной лекции студентов знакомят с видами спорта, преподаваемыми на кафедре физвоспитания, с проведением Спартакиады студентов и аспирантов, с проведением первенств РХТУ (элективный курс).

Огромное внимание уделяется технике безопасности на занятиях по физической культуре и спорту, правилам санитарии и гигиены, вопросам правильного питания, здоровому образу жизни, системам и методам закаливания.

Основная задача дисциплины заключается не в количественных показателях, а в качественных, т.е. задача преподавателя научить студента правильно выполнять то или иное упражнение, норматив. Рекомендуется постоянно демонстрировать и показывать личным примером технику выполнения упражнения, норматива, добиваться максимальной амплитуды правильности. На практических занятиях желательно акцентировать внимание студентов на осанке, постановке ног и движении рук во время исходного положения упражнения, производить неоднократные повторения упражнений с целью качественного усвоения материала.

Эффективной формой занятий по дисциплине является организация, посещение и личное участие в спортивных встречах со знаменитыми спортсменами, ветеранами спорта.

Необходимой компонентой лекционных и практических занятий по дисциплине является широкое использование наглядных пособий и иллюстративного материала, в том числе с применением компьютерной техники. Наглядные пособия представляют собой плакаты, с изображением спортсменов, демонстрирующих технику выполнения упражнения. Иллюстративный материал включает презентации по разделам дисциплины, выполненные с использованием различных программных продуктов (например, Power Point в составе Microsoft Office), в т.ч. видеоклипы, отражающие моменты соревнований, технику выполнения норм ВФСК ГТО, фрагменты «контрольных связок»; в теоретическом разделе – исторические аспекты развития физкультурно-спортивных обществ и т.д. Для демонстрации иллюстративного материала рекомендуется использование мультимедиа.

При проведении занятий преподаватель может рекомендовать студентам дополнительную литературу по тематике занятия. Желательно стимулировать студентов к самостоятельной работе с литературными источниками, задавая вопросы и организуя их обсуждение не только на лекционных занятиях, но и во время проведения практических, методико-практических и профессионально-прикладных занятий.

10.2. Для преподавателей, реализующих образовательные программы с использования дистанционных образовательных технологий

При использовании электронного обучения и дистанционных образовательных технологий занятия полностью или частично проводятся в режиме онлайн. Объем дисциплины и распределение нагрузки по видам работ соответствует п. 4.1. Распределение баллов соответствует п. 9.1.1 либо может быть изменено в соответствии с решением кафедры, в случае перехода на ЭО и ДОТ в процессе обучения. Решение кафедры об используемых технологиях и системе оценивания достижений обучающихся принимается с учетом мнения ведущего преподавателя и доводится до обучающихся.

Реализация ЭО и ДОТ предполагает использование следующих видов учебной деятельности: онлайн консультации, практические занятия, видео-лекции; проводимые полностью или частично с применением ЭО и ДОТ; текущий контроль в режиме тестирования и проверки домашних заданий; онлайн консультации, самостоятельная работа и т.д.

При реализации РПД в зависимости от конкретной ситуации ЭО и ДОТ могут быть применены в следующем виде: онлайн-курсы РХТУ им. Д. И. Менделеева: https://moodle.muctr.ru, работа в мессенджере, работа по E-mail, Zoom-конференция: https://zoom.us/.

- объем часов контактной работы обучающихся с преподавателем не сокращается и электронные образовательные ресурсы (ЭОР) методически обеспечивают самостоятельную работу обучающихся в объеме, предусмотренном рабочей программой данной дисциплины. При этом в случае необходимости занятия проводятся в режиме онлайн;
- смешанные формы обучения, сочетающие в себе аудиторные занятия (при возможности перевода части контактных часов работы обучающихся с преподавателем в электронную информационно-образовательную среду без потери содержания учебной дисциплины) и ЭОР (часть учебного материала (например, лекции) может быть заменена ЭОР).

11. ПЕРЕЧЕНЬ ИНФОРМАЦИОННЫХ ТЕХНОЛОГИЙ, ИСПОЛЬЗУЕМЫХ В ОБРАЗОВАТЕЛЬНОМ ПРОЦЕССЕ

Информационную поддержку изучения дисциплины осуществляет Информационно-библиотечный центр (ИБЦ) РХТУ им. Д.И. Менделеева, который обеспечивает обучающихся основной учебной, учебно-методической и научной литературой, необходимой для организации образовательного процесса по дисциплине. Общий объем многоотраслевого фонда ИБЦ на 01.01.2020 г. составляет 1 715 452 экз.

Фонд ИБЦ располагает учебной, учебно-методической и научно-технической литературой в форме печатных и электронных изданий, а также включает официальные, справочно-библиографические, специализированные отечественные и зарубежные периодические и информационные издания. ИБЦ обеспечивает доступ к профессиональным базам данных, информационным, справочным и поисковым системам.

Каждый обучающийся обеспечен свободным доступом из любой точки, в которой имеется доступ к сети Интернет и к электронно-библиотечной системе (ЭБС) Университета, которая содержит различные издания по основным изучаемым дисциплинам и сформирована по согласованию с правообладателями учебной и учебно-методической литературы.

Для более полного и оперативного справочно-библиографического и информационного обслуживания в ИБЦ реализована технология Электронной доставки документов.

Электронные информационные ресурсы, используемые в процессе обучения

№ п/п	Электронный ресурс	Реквизиты договора (номер, дата заключения, срок действия), ссылка на сайт ЭБС, сумма договора, количество ключей	Характеристика библиотечного фонда, доступ к которому предоставляется договором
	ЭБС «Лань»	Принадлежность – сторонняя Реквизиты договора - ООО «Издательство «Лань», договор № 33.03-Р-2.0-1775/2-10 от 26.09.2019г. Сумма договора – 642 083-68	Электронно-библиотечная система издательства "Лань" — ресурс, включающий в себя как электронные версии книг ведущих издательств учебной и

		Срок действия с «26» сентября 2019г. по «25» сентября 2020г. Ссылка на сайт ЭБС – http://e.lanbook.com Количество ключей – доступ для зарегистрированных пользователей РХТУ с любого компьютера. Дополнительный Договор № 33.03-Р-3.1-2217/2020 от 02.03.2020 г. Сумма договора- 30 994-52 Срок действия с «02» марта 2020 г. по «25» сентября 2020 г. Ссылка на сайт ЭБС – http://e.lanbook.com Количество ключей – доступ для зарегистрированных пользователей РХТУ с любого компьютера	научной литературы (в том числе университетских издательств), так и электронные версии периодических изданий по различным областям знаний. Коллекции: «Химия» - изд-ва НОТ, «Химия» - изд-ва Лаборатория знаний, «Химия» - изд-ва «ЛАНЬ», «Химия»-КНИТУ (Казанский национальный исследовательский технологический университет), «Химия» - изд-ва ФИЗМАТЛИТ», «Информатика» - изд-ва «ЛАНЬ», «Информатика»-Национальный Открытый Университет «ИНТУИТ», «Инженерно-технические науки"-изд-ва «ЛАНЬ», «Теоретическая механика»-изд-ва «ЛАНЬ», Экономика и менеджмент»- изд-ва Дашков и К., а также отдельные издания в соответствии с Договором
2.	Электронно - библиотечная система ИБЦ РХТУ им. Д.И. Менделеева (на базе АИБС «Ирбис»)	Принадлежность – собственная РХТУ. Ссылка на сайт ЭБС – http://lib.muctr.ru/ Доступ для пользователей РХТУ с любого компьютера	Электронные версии учебных и научных изданий авторов РХТУ по всем ООП.
3.	Электронная библиотека диссертаций (ЭБД РГБ).	Принадлежность – сторонняя Реквизиты договора – ФГБУ РГБ, Договор № 33.03-Р-3.1-2173/2020 Сумма договора - 398 840-00 С «16» марта 2020 г. по «15» марта 2021 г.	В ЭБД доступны электронные версии диссертаций Российской Государственной библиотеки:

		Ссылка на сайт ЭБС – http://diss.rsl.ru/ Количество ключей – 10 лицензий + распечатка в ИБЦ	с 1998 года – по специальностям: "Экономические науки", "Юридические науки", "Педагогические науки" и "Психологические науки"; с 2004 года - по всем специальностям, кроме медицины и фармации; с 2007 года - по всем специальностям, включая работы по медицине и фармации.
4.	БД ВИНИТИ РАН	Принадлежность сторонняя, Реквизиты договора- ВИНИТИ РАН Договор № 33.03-Р-3.1-2047/2019 от 25 февраля 2020 г. Сумма договора – 100 000-00 С «25» февраля 2020 г. по «24» февраля 2021 г. Ссылка на сайт- http://www.viniti.ru/ Количество ключей – локальный доступ для пользователей РХТУ в ИБЦ РХТУ	Крупнейшая в России баз данных по естественным, точным и техническим наукам. Включает материалы РЖ (Реферативного журнала) ВИНИТИ с 1981 г. Общий объем БД - более 28 млн. документов
5.	ЭБС «Научно-электронная библиотека eLibrary.ru»	Принадлежность – сторонняя Реквизиты договора – ООО «РУНЭБ», договор № 29.01-Р-2.0-1020/2018 от 07.12.2018 г. С «01» января 2019 г. по «31» декабря 2019 г. Ссылка на сайт – http://elibrary.ru Сумма договора - 934 693-00 Количество ключей – доступ для пользователей РХТУ по ip-адресам неограничен	Электронные издания, электронные версии периодических или непериодических изданий
6.	Справочно-правовая система «Консультант+»	Принадлежность сторонняя- Договор № 174-247ЭА/2019 от 26.12.2019 г. Сумма договора - 927 029-80 С «01» января 2020 г. по «31» декабря 2020 г. Ссылка на сайт- http://www.consultant.ru/ Количество ключей – 50 пользовательских лицензий по ip-адресам.	Справочно-правовая система по законодательству Российской Федерации.

7.	Справочно-правовая система «Гарант»	Принадлежность сторонняя Договор №166-235ЭА/2019 от 23.12.2019 г. Сумма договора – 603 949-84 С «01» января 2020 г. по «31» декабря 2020 г. Ссылка на сайт – http://www.garant.ru/ Количество ключей – 50 пользовательских лицензий по ip-адресам.	Гарант — справочно-правовая система по законодательству Российской Федерации
8.	ЭБС «ЮРАЙТ»	Принадлежность сторонняя-«Электронное издательство ЮРАЙТ» Договор № 33.03-Р-3.1-220/2020 от 16.03.2020 г. Сумма договора – 324 000-00 С «16» марта 2020 г. по «15» марта 2021 г. Ссылка на сайт – https://biblio-online.ru/ Количество ключей – доступ для зарегистрированных пользоватеелей РХТУ с любого компьютера.	Электронная библиотека включает более 5000 наименований учебников и учебных пособий по всем отраслям знаний для всех уровней профессионального образования от ведущих научных школ с соблюдением требований новых ФГОСов
9.	Электронно-библиотечная система «Консультант студента»	Принадлежность сторонняя-ООО «Политехресурс» Договор № 33.03-Р-3.1-218/2020 От «16» марта 2020 г. Сумма договора-36 500-00 С «17» марта 2020 г. по «16» марта2021 г Ссылка на сайт – http://www.studentlibrary.ru Количество ключей - доступ для зарегистрированных пользоватеелей РХТУ с любого компьютера	Комплект изданий, входящих в базу данных «Электронная библиотека технического ВУЗа»
10.	Электронно-библиотечная система «ZNANIUM.COM»	Принадлежность сторонняя-ООО «ЗНАНИУМ», Договор № 4309 эбс 33.03-Р-3.1-2215/2020 от «20» марта 2020 г. Сумма договора-30 000-00 С «20» марта 2020 г. по «19» марта 2021г	Коллекция изданий учебников и учебных пособий по различным отраслям знаний для всех уровней

		Ссылка на сайт – https://znanium.com/ Количество ключей - доступ для зарегистрированных пользоватеелей РХТУ с любого компьютера.	профессионального образования
11.	Информационно-аналитическая система Science Index	Принадлежность сторонняя-ООО «Научная электронная библиотека» Договор № SIO-364/19 33.03-Р-3.1-2103/2019 от «17» февраля 2020 г. Сумма договора – 90 000-00 Срок действия с «17» февраля 2020 г. по «16» февраля 2021 г. Ссылка на сайт – http://elibrary.ru Количество ключей – локальный доступ для сотрудников ИБЦ	Дистанционная поддержка публикационной активности преподавателей университета

Бесплатные официальные открытые ресурсы Интернет:

1. Коллекция журналов PLOS ONE http://journals.plos.org/plosone/

PLOS ONE – коллекция журналов, в которых публикуются отчеты о новых исследованиях в области естественных наук и медицины. Все журналы размещены в свободном доступе (Open Access), все статьи проходят строгое научное рецензирование

Электронный учебник в свободном доступе

1. Физическая культура студента: Учебник / Под ред. В.И. Ильинича. М.: Гардарики, 2000. – 448 с.// http://elar.urfu.ru/bitstream/10995/1309/1/physical_culture.pdf
2. Дзержинская Л. Б., Прохорова И. В., Дзержинский Г. А. Д 43 Физическая культура: учебное пособие для студ. высш. учеб. заведений ф-тов заоч. обучения / Л. Б. Дзержинская, И. В. Прохорова, Г. А. Дзержинский; Волгоградский филиал ФГБОУ ВО «Российская академия народного хозяйства и государственной службы». – Волгоград: Изд-во Волгоградского филиала РАНХиГС, 2016. – 1 электрон. опт. диск (CD-ROM). – Систем. требования: IBM PC с процессором 486; ОЗУ 64 Мб; CD-ROM дисковод; Adobe Reader 6.0. – Загл. с экрана // https://vlgr.ranepa.ru/files/izd/elizd/

12. МАТЕРИАЛЬНО-ТЕХНИЧЕСКОЕ ОБЕСПЕЧЕНИЕ ДИСЦИПЛИНЫ

В соответствии с учебным планом занятия по дисциплине ***«Физическая культура и спорт»*** проводятся в форме лекций, методико-практических занятий, занятий по профессионально-прикладной физической подготовке.

Занятия со студентами дневного отделения проводятся в спортивных залах:
-лекционная аудитория № 541 (125047, Москва, Миусская пл., д.9, стр.1, № 541);
- БАЗ (Большой актовый зал, 125047, Москва, Миусская пл., д.9, стр.1);
-спортивный зал РХТУ (125047, Москва, Миусская пл., д.9, стр.1) занятий по профессионально-прикладной физической подготовке (ППФП), методико-практических занятий (МПЗ).
-культурно-спортивные комплексы (КСК).

12.1. Оборудование, необходимое в образовательном процессе:

- для теоретического подраздела:

Лекционная учебная аудитория, оборудованная переносными электронными средствами демонстрации (компьютер/ноутбук со средствами звуковоспроизведения, проектор, экран) и учебной мебелью;

библиотека, имеющая рабочие компьютерные места для студентов, оснащенные компьютерами с доступом к базам данных и выходом в Интернет.

- для практического подраздела:

Спортивные залы различной направленности, оборудованные необходимым спортивным инвентарем:
- шведские стенки;
- скамейки гимнастические;
- мячи набивные;
- скакалки, гимнастические палки, обручи;
- резина спортивная;
- «колпачки» сигнальные;
- коврики туристические, маты;
- зеркальная стенка;
- фитболы и т.д.

Раздевалки студенческие (раздельно для мужчин и женщин), оборудованные шкафчиками для сменной одежды, скамейками для переодевания, дополнительными вешалками для одежды, душевыми кабинами, туалетными комнатами; розетками для подключения электрических приборов – фенов.

12.2. Учебно-наглядные пособия:

Комплекты плакатов к разделам лекционного курса; комплекты плакатов к подразделам специальных курсов по избранному виду спорта.

12.3. Компьютеры, информационно-телекоммуникационные сети, аппаратно-программные и аудиовизуальные средства:

Персональные компьютеры, укомплектованные проигрывателями CD и DVD, принтерами и программными средствами; копировальные аппараты; локальная сеть с выходом в Интернет.

12.4. Печатные и электронные образовательные и информационные ресурсы:

Информационно-методические материалы: учебные пособия по дисциплине; раздаточный материал к разделам лекционного курса; раздаточный материал к методико-практическим занятиям по дисциплине.

Электронные образовательные ресурсы: электронные презентации к разделам лекционного курса; учебно-методические разработки в электронном виде; справочные

материалы в печатном и электронном виде по правильности выполнения норм ВФСК ГТО в тестовом режиме; по избранному виду спорта; кафедральные библиотеки электронных изданий.

12.5. Перечень лицензионного программного обеспечения

№ п/п	Наименование программного продукта	Реквизиты договора поставки	Количество лицензий	Срок окончания действия лицензии
1	Неисключительная лицензия на использование Desktop Education ALNG LicSAPk OLVS E 1Y AcademicEdition Enterprise В составе: 1) В составе Microsoft Office Professional Plus 2019: • Word • Excel • Power Point • Outlook • OneNote • Access • Publisher • InfoPath 2) Microsoft Core CAL 3) Microsoft Windows Upgrade	Контракт № 28-35ЭА/2020 от 26.05.2020	657 комплектов. Соглашение Microsoft OVS-ES № V6775907 Каждый комплект включает: 1) Лицензию на комплекс для создания презентаций, электронных текстов и таблиц, обработки баз данных Microsoft Office. 2) Лицензию для подключения пользователей к серверным системам Microsoft: • Exchange Server Standard, • Exchange Server Enterprise, • SharePoint Server, • Skype для бизнеса Server, • Windows MultiPoint Server Premium, • Windows Server Standard, • Windows Server Data Center 3) Лицензию на обновление операционной системы для рабочих станций Windows 10	12 месяцев (ежегодное продление подписки с правом перехода на обновлённую версию продукта

2	Неисключительная лицензия на использование Kaspersky Endpoint Security для бизнеса – Стандартный Russian Edition. 1500-2499 Node 1 year Educational License По для защиты информации (антивирусное ПО) для физического оборудования (конечных точек)	Контракт № 28-35ЭА/2020 от 26.05.2020	1600 лицензий для активации на рабочих станциях и серверах	12 месяцев (ежегодное продление подписки с правом перехода на обновлённую версию продукта.
	Антиплагиат.ВУЗ	Контракт от 12.05.2020 № 19-17ЭА/2020	не ограничено, лимит проверок 6000	19.05.2021

13. ТРЕБОВАНИЯ К ОЦЕНКЕ КАЧЕСТВА ОСВОЕНИЯ ПРОГРАММЫ

Наименование разделов	Основные показатели оценки	Формы и методы контроля и оценки
Раздел 1. 1.1. Предмет «Физическая культура и спорт». Задачи и место дисциплины в подготовке бакалавра. Организация учебного процесса в рамках рейтинговой системы. Требования к зачету. Нормативно-правовая база дисциплины «Физическая культура и спорт»	*Знает:* - научно-практические основы физической культуры и спорта; - способы контроля и оценки физического развития и физической подготовленности; - правила и способы планирования индивидуальных занятий различной целевой направленности; *Умеет:* - самостоятельно заниматься физической культурой и спортом; - осуществлять самоконтроль за состоянием своего организма и соблюдать правила гигиены и техники безопасности; *Владеет:* - средствами и методами укрепления индивидуального здоровья, физического самосовершенствования	Баллы за письменное тестирование; выполнение тематического задания.
1.2. История физической культуры и спорта. Происхождение физических	*Знает:* - историю физической культуры и спорта, иметь представление	Баллы за письменное тестирование

упражнений и игр. Древние олимпиады. Олимпийское движение. Возникновение и первоначальное развитие международного спортивного и олимпийского движения. Первые олимпийские старты русских спортсменов. Российский олимпийский комитет: история становления и наши дни. Юношеские олимпийские игры. Параолимпийское движение. Дефлимпийские игры, специальные олимпиады. Спортивные общества: история физкультурно-спортивных общественных организаций. Борьба спортсменов против фашизма в годы второй мировой и Великой отечественной войны.	о значимых спортивных событиях не только своей страны, но и мирового уровня; важнейшие достижения в области спорта; - спортивные традиции РХТУ им. Д.И. Менделеева, помнить о подвигах спортсменов в годы Великой отечественной войны 1941-1945 гг. *Умеет:* - самостоятельно заниматься физической культурой и спортом; - осуществлять творческое сотрудничество в коллективных формах занятий физической культурой. *Владеет:* - должным уровнем физической подготовленности, необходимым для качественного усвоения профессиональных умений и навыков в процессе обучения в вузе, для обеспечения полноценной социальной и профессиональной деятельности после окончания учебного заведения.	Баллы за научно-исследовательскую работу (тематическое исследование)
Раздел 2. 2.1. Врачебный контроль и врачебное освидетельствование. Методика обследования: краткая и углубленная. Диагностика и самодиагностика состояния организма. Педагогический контроль. Самоконтроль: его основные методы, показатели, критерии и оценки. Показатели самоконтроля: объективные и субъективные. Дневник самоконтроля. Использование отдельных методов контроля при регулярных занятиях физическими упражнениями и спортом. Коррекция содержания и методики занятий по	*Знает:* - социально-биологические основы физической культуры; - влияние оздоровительных систем физического воспитания на укрепление здоровья, - способы контроля и оценки физического развития и физической подготовленности; *Умеет:* - самостоятельно заниматься физической культурой и спортом; - осуществлять самоконтроль за состоянием своего организма и соблюдать правила гигиены и техники безопасности; *Владеет:*	Баллы за письменное тестирование; выполнение тематического задания.

результатам показателей контроля. Профилактика спортивного травматизма. Основные виды травм у разных специализаций. Оказание первой помощи для студентов вузов химико-технологического профиля	- средствами и методами укрепления индивидуального здоровья, физического самосовершенствования	
2.2. Образ жизни и его отражение в профессиональной деятельности Здоровье человека как ценность. Факторы его определяющие. Влияние образа жизни на здоровье. Здоровый образ жизни и его составляющие. Основные требования к организации здорового образа жизни. Роль и возможности физической культуры в обеспечении здоровья. Физическое самовоспитание и самосовершенствование в здоровом образе жизни. Социальный характер последствий для здоровья от употребления наркотиков и других психоактивных веществ, допинга и пищевых добавок в спорте, алкоголя и табакокурения. Допинг как искусственное повышение физической работоспособности и его отрицательные последствия	*Знает:* - научно-практические основы физической культуры и спорта, и здорового образа жизни; - влияние оздоровительных систем физического воспитания на укрепление здоровья, профилактику профессиональных заболеваний и вредных привычек; - способы контроля и оценки физического развития и физической подготовленности; *Умеет:* - осуществлять самоконтроль за состоянием своего организма и соблюдать правила гигиены и техники безопасности; - подбирать индивидуальные комплексы по оздоровительной и физической культуре, по различным видам спорта; *Владеет:* - средствами и методами укрепления индивидуального здоровья, физического самосовершенствования	Баллы за письменное тестирование Баллы за научно-исследовательскую работу (тематическое исследование) Оценка за зачет
Раздел 3. 3.1. Гигиеническое обеспечение занятий физической культурой и спортом Гигиена физического воспитания и спорта. Основные гигиенические требования к занятиям оздоровительными физическими упражнениями; к структуре, содержанию и нормированию нагрузок на одном занятии. Гигиена закаливания.	*Знает:* - научно-практические основы физической культуры и спорта и здорового образа жизни; - социально-биологические основы физической культуры; - влияние оздоровительных систем физического воспитания на укрепление здоровья, профилактику профессиональных заболеваний и вредных привычек;	Баллы за письменное тестирование; выполнение тематического задания.

Физиологическая роль и гигиеническое значение белков, жиров, углеводов, витаминов, минеральных веществ. Режим питания при занятиях физической культурой и спортом. Социальная гигиена. Социально-опасные болезни и меры профилактики	*Умеет:* - осуществлять самоконтроль за состоянием своего организма и соблюдать правила гигиены и техники безопасности; *Владеет:* - средствами и методами укрепления индивидуального здоровья, физического самосовершенствования	
3.2. Общая физическая и спортивная подготовка студентов в образовательном процессе Методические принципы физического воспитания. Основы и этапы обучения движениям. Развитие физических качеств. Формирование психических качеств в процессе физического воспитания. Общая физическая подготовка, её цели и задачи. Зоны интенсивности и энергозатраты при различных физических нагрузках. Значение мышечной релаксации при занятиях физическими упражнениями. Возможность и условия коррекции общего физического развития, телосложения, двигательной и функциональной подготовленности средствами физической культуры и спорта. Специальная физическая подготовка, её цели и задачи. Спортивная подготовка. Структура подготовленности спортсмена. Массовый спорт и спорт высших достижений, их цели и задачи. Спортивные соревнования как средство и метод общей и специальной физической подготовки студентов. Спортивная классификация. Система студенческих спортивных	*Знает:* - влияние оздоровительных систем физического воспитания на укрепление здоровья, профилактику профессиональных заболеваний и вредных привычек; - способы контроля и оценки физического развития и физической подготовленности; - правила и способы планирования индивидуальных занятий различной целевой направленности; *Умеет:* - самостоятельно заниматься физической культурой и спортом; - подбирать индивидуальные комплексы по оздоровительной и физической культуре, по различным видам спорта; - осуществлять творческое сотрудничество в коллективных формах занятий физической культурой. *Владеет:* - должным уровнем физической подготовленности, необходимым для качественного усвоения профессиональных умений и навыков в процессе обучения в вузе, для обеспечения полноценной социальной и профессиональной деятельности после окончания учебного заведения	Баллы за письменное тестирование Баллы за научно-исследовательскую работу (тематическое исследование)

соревнований: внутривузовские, межвузовские, всероссийские и международные. Студенческие спортивные организации. Индивидуальный выбор студентом видов спорта или системы физических упражнений для регулярных занятий (мотивация и обоснование). Краткая психофизиологическая характеристика основных групп видов спорта и систем физических упражнений		
Раздел 4. 4.1. Биологические основы физической культуры и спорта Организм человека как единая саморазвивающаяся биологическая система. Анатомо-морфологическое строение и основные физиологические функции организма, обеспечивающие двигательную активность. Физическое развитие человека. Роль отдельных систем организма в обеспечении физического развития, функциональных и двигательных возможностей организма человека. Двигательная активность и ее влияние на устойчивость, и адаптационные возможности человека к умственным и физическим нагрузкам при различных воздействиях внешней среды. Утомление при физической и умственной работе. Значение мышечной релаксации (расслабления). Восстановление	*Знает:* - социально-биологические основы физической культуры; - влияние оздоровительных систем физического воспитания на укрепление здоровья, профилактику профессиональных заболеваний и вредных привычек; - способы контроля и оценки физического развития и физической подготовленности; *Умеет:* - осуществлять самоконтроль за состоянием своего организма и соблюдать правила гигиены и техники безопасности; - подбирать индивидуальные комплексы по оздоровительной и физической культуре, по различным видам спорта; *Владеет:* - средствами и методами укрепления индивидуального здоровья, физического самосовершенствования	Баллы за письменное тестирование; выполнение тематического задания.
4.2. Физическая культура и спорт в профессиональной деятельности бакалавра и специалиста Личная и социально-экономическая необходимость психофизической подготовки человека к труду. Определение	*Знает:* - научно-практические основы физической культуры и здорового образа жизни; - способы контроля и оценки физического развития и физической подготовленности;	Баллы за письменное тестирование Баллы за научно-исследовательскую работу (тематическое исследование).

понятия предварительной специализированной психофизической подготовки (ППФП), ее цели, задачи, средства. Место ППФП в системе подготовки будущего специалиста. Факторы, определяющие конкретное содержание ППФП. Методика подбора средств ППФП, организация и формы её проведения. Контроль за эффективностью ППФП студентов. Основные и дополнительные факторы, оказывающие влияние на содержание ППФП по избранной профессии. Основное содержание ППФП будущего бакалавра и дипломированного специалиста. Производственная физическая культура. Производственная гимнастика. Особенности выбора форм, методов и средств физической культуры и спорта в рабочее и свободное время специалистов. Профилактика профессиональных заболеваний средствами физической культуры. Дополнительные средства повышения общей и профессиональной работоспособности. Влияние индивидуальных особенностей и самостоятельных занятий физической культурой	- правила и способы планирования индивидуальных занятий различной целевой направленности; *Умеет:* - самостоятельно заниматься физической культурой и спортом; - подбирать индивидуальные комплексы по оздоровительной и физической культуре, по различным видам спорта; *Владеет:* - должным уровнем физической подготовленности, необходимым для качественного усвоения профессиональных умений и навыков в процессе обучения в вузе, для обеспечения полноценной социальной и профессиональной деятельности после окончания учебного заведения	Оценка за зачет

14. ОСОБЕННОСТИ ОРГАНИЗАЦИИ ОБРАЗОВАТЕЛЬНОГО ПРОЦЕССА ДЛЯ ИНВАЛИДОВ И ЛИЦ С ОГРАНИЧЕННЫМИ ВОЗМОЖНОСТЯМИ ЗДОРОВЬЯ

Обучение инвалидов и лиц с ограниченными возможностями здоровья осуществляется по отдельно разработанной программе ***«Адаптивная Физическая культура и спорт»*** в соответствии с:

- Порядком организации и осуществления образовательной деятельности по образовательным программам – программам бакалавриата, программам специалитета, программам магистратуры (Приказ Минобрнауки РФ от 05.04.2017 № 301);

- Положением о порядке организации и осуществления образовательной деятельности по образовательным программам высшего образования – программам бакалавриата, программам специалитета, программам магистратуры в РХТУ им. Д.И. Менделеева, принятым решением Ученого совета РХТУ им. Д.И. Менделеева от 30.10.2019, протокол № 3, введенным в действие приказом ректора РХТУ им. Д.И. Менделеева от 14.11.2019 № 646А;
- Методическими рекомендациями по организации образовательного процесса для обучения инвалидов и лиц с ограниченными возможностями здоровья в образовательных организациях высшего образования, в том числе оснащенности образовательного процесса (утверждены заместителем Министра образования и науки РФ А.А. Климовым от 08.04.2014 № АК-44/05вн).

Дополнения и изменения к рабочей программе дисциплины

«_____»

основной образовательной программы

_____ «_____»

код и наименование направления подготовки (специальности)

«_____»

наименование ООП

Форма обучения: _____

Номер изменения/ дополнения	Содержание дополнения/изменения	Основание внесения изменения/дополнения
1.		протокол заседания Ученого совета №____от «_____»_____20____г.
		протокол заседания Ученого совета №____от «_____»_____20____г.
		протокол заседания Ученого совета №____от «_____»_____20____г.
		протокол заседания Ученого совета №____от «_____»_____20____г.
		протокол заседания Ученого совета №____от «_____»_____20____г.

Министерство науки и высшего образования Российской Федерации
Федеральное государственное бюджетное образовательное учреждение высшего образования
«Российский химико-технологический университет имени Д.И. Менделеева»

«УТВЕРЖДАЮ»
Проректор по учебной работе

_____ С.Н. Филатов
«_____» _____ 2020 г.

РАБОЧАЯ ПРОГРАММА ДИСЦИПЛИНЫ
«Физическая культура и спорт»
Б1.Б.04

Направление подготовки 18.03.01 Химическая технология
(Код и наименование направления подготовки)

Профиль подготовки – «Технология неорганических веществ»
(Наименование профиля подготовки)

Квалификация «бакалавр»

РАССМОТРЕНО И ОДОБРЕНО
на заседании Методической комиссии
РХТУ им. Д.И. Менделеева
«___»_____ 2020 г.

Председатель _____ Н.А. Макаров

Москва 2020 г.

Программа составлена:
доцентом кафедры физического воспитания Т.Н. Акуловой
доцентом кафедры физического воспитания О.В. Носик
к.п.н., профессором кафедры физического воспитания В.А. Головиной
к.п.н., профессор кафедры физического воспитания С.И. Сучковым

Программа рассмотрена и одобрена на заседании кафедры физического воспитания «_19_» _июня 2020 г., протокол № 14__

СОДЕРЖАНИЕ

1. Цель и задачи дисциплины 4
2. Требования к результатам освоения дисциплины 4

3.	Объем дисциплины и виды учебной работы	5
4.	Содержание дисциплины	6
4.1.	Разделы дисциплины и виды занятий	6
4.2.	Содержание разделов дисциплины	7
5.	Соответствие содержания требованиям к результатам освоения дисциплины	11
6.	Практические занятия	13
6.1.	Практические занятия. Примерные темы практических занятий по дисциплине	13
7.	Примеры оценочных средств для контроля освоения дисциплины	15
7.1.	Примеры контрольных вопросов для текущего контроля освоения дисциплины	15
7.2.	Пример тестового задания для текущего контроля освоения дисциплины	22
7.3.	Примеры тестового задания для итогового контроля освоения дисциплины	23
8.	Учебно-методическое обеспечение дисциплины	25
8.1.	Рекомендуемая литература	25
8.2.	Рекомендуемые источники научно-технической информации	26
8.3.	Средства обеспечения освоения дисциплины	27
9.	Методические указания для обучающихся	29
9.1.	Для студентов, обучающихся без использования дистанционных образовательных технологий	29
9.1.2.	Соблюдение требований гигиены, форма одежды и предупреждение травм	29
9.2.	Для студентов, обучающихся с использованием дистанционных образовательных технологий	31
10.	Методические указания для преподавателей	31
10.1.	Для преподавателей, реализующих образовательные программы без использования дистанционных образовательных технологий	31
10.2.	Для преподавателей, реализующих образовательные программы с использованием дистанционных образовательных технологий	32
11.	Перечень информационных технологий, используемых в образовательном процессе	35
12.	Материально-техническое обеспечение дисциплины	37
12.1.	Оборудование, необходимое в образовательном процессе	37
12.2.	Учебно-наглядные пособия	38
12.3.	Компьютеры, информационно-телекоммуникационные сети, аппаратно-программные и аудиовизуальные средства	38
12.4.	Печатные и электронные образовательные и информационные ресурсы	38
12.5.	Перечень лицензионного программного обеспечения	38
13.	Требования к оценке качества освоения программы	39
14.	Особенности организации образовательного процесса для инвалидов и лиц с ограниченными возможностями здоровья	45

1. ЦЕЛЬ И ЗАДАЧИ ДИСЦИПЛИНЫ

Программа составлена в соответствии с требованиями Федерального государственного образовательного стандарта (ФГОС ВО) для направления подготовки ***18.03.01 Химическая технология,*** рекомендациями методической комиссии, с учетом основополагающих законодательных, инструктивных и программных документов, определяющих основную направленность, объем и содержание учебных занятий по физической культуре и спорту в

высшей школе, и накопленного опыта преподавания дисциплины ***кафедрой физического воспитания*** РХТУ им. Д.И. Менделеева. Программа рассчитана на изучение дисциплины в течение двух семестров.

Дисциплина ***«Физическая культура и спорт»*** относится к базовой части дисциплин учебного плана. Программа дисциплины предполагает, что обучающиеся имеют теоретическую и практическую подготовку в области физической культуры и спорта.

Цель дисциплины – состоит в формировании мировоззрения и культуры личности, гражданской позиции, нравственных качеств, чувства ответственности, самостоятельности в принятии решений, способности использовать разнообразные формы физической культуры, спорта и туризма для сохранения и укрепления своего здоровья и здоровья своих близких в повседневной жизни и профессиональной деятельности.

Задачи дисциплины – заключаются в использовании приобретенных знаний и умений в практической деятельности и повседневной жизни для:
- повышения работоспособности, сохранения и укрепления здоровья;
- подготовки к профессиональной деятельности и службе в Вооруженных Силах Российской Федерации;
- организации и проведения индивидуального, коллективного и семейного отдыха;
- формирования здорового образа жизни.

Дисциплина ***«Физическая культура и спорт»*** преподается в 1 и 4 семестрах. Контроль успеваемости студентов ведется по принятой в университете рейтинговой системе.

2. ТРЕБОВАНИЯ К РЕЗУЛЬТАТАМ ОСВОЕНИЯ ДИСЦИПЛИНЫ

Изучение дисциплины ***«Физическая культура и спорт»*** при подготовке ***бакалавров*** по направлению подготовки ***18.03.01 Химическая технология,*** профиль подготовки – ***«Технология неорганических веществ»,*** направлено на приобретение следующих ***общекультурных*** компетенций

- способностью к самоорганизации и самообразованию (ОК-7);
- способностью использовать методы и инструменты физической культуры для обеспечения полноценной социальной и профессиональной деятельности (ОК-8)

В результате изучения дисциплины студент бакалавриата должен:

Знать:

- научно-практические основы физической культуры и здорового образа жизни;
- социально-биологические основы физической культуры и спорта;
- влияние оздоровительных систем физического воспитания на укрепление здоровья, профилактику профессиональных заболеваний и вредных привычек;
- способы контроля и оценки физического развития и физической подготовленности;
- правила и способы планирования индивидуальных занятий различной целевой направленности;
- историю физической культуры и спорта, иметь представление о значимых спортивных событиях не только своей страны, но и мирового уровня; важнейшие достижения в области спорта;
- спортивные традиции РХТУ им. Д.И. Менделеева, помнить о подвигах спортсменов в годы Великой отечественной войны 1941-1945 гг.

Уметь:

- самостоятельно заниматься физической культурой и спортом;

- осуществлять самоконтроль за состоянием своего организма и соблюдать правила гигиены и техники безопасности;
- осуществлять творческое сотрудничество в коллективных формах занятий физической культурой.

Владеть:

- средствами и методами укрепления индивидуального здоровья, физического самосовершенствования;
- должным уровнем физической подготовленности, необходимым для качественного усвоения профессиональных умений и навыков в процессе обучения в вузе, для обеспечения полноценной социальной и профессиональной деятельности после окончания учебного заведения.

3. ОБЪЕМ ДИСЦИПЛИНЫ И ВИДЫ УЧЕБНОЙ РАБОТЫ

Дисциплина ***Физическая культура и спорт*** реализуется в объеме 72 акад. часов или 54 астр. ч. (2 зачетные единицы) при *очной форме обучения*.

Программа рассчитана на изучение дисциплины в течение двух семестров (первого и четвертого).

Виды учебной работы	Всего		Семестр			
			1 семестр		4 семестр	
	ЗЕ	Акад. ч.	**ЗЕ**	Акад. ч.	**ЗЕ**	Акад. ч.
Общая трудоемкость дисциплины	**2**	**72**	**1**	**36**	**1**	**36**
Контактная работа – аудиторные занятия:	**2**	**72**	**1**	**36**	**1**	**36**
Лекции	0,2	8	0,1	4	0,1	4
Практические занятия (ПЗ)	1,8	64	0,9	32	0,9	32
Вид контроля:			**Зачет**		**Зачет**	

Виды учебной работы	Всего		Семестр			
			1 семестр		4 семестр	
	ЗЕ	Астр.ч.	**ЗЕ**	Астр.ч.	**ЗЕ**	Астр. ч.
Общая трудоемкость дисциплины	**2**	**54**	**1**	**27**	**1**	**27**
Контактная работа – аудиторные занятия (КР):	**2**	**54**	**1**	**27**	**1**	**27**
Лекции	0,2	6	0,1	3	0,1	3
Практические занятия (ПЗ)	1,8	48	0,9	24	0,9	24
Вид контроля:			**Зачет**		**Зачет**	

4. СОДЕРЖАНИЕ ДИСЦИПЛИНЫ

4.1. Разделы дисциплины и виды занятий

	Раздел дисциплины	Академ. часов

№ п/п		Всего	Лек	МПЗ	ППФП	КР
1.	**Раздел 1. Предмет «Физическая культура и спорт». История ФКиС**	**18**	**2**	**6**	**9**	**1**
1.1	Предмет физическая культура и спорт	9	1	3	4,5	0,5
1.2	История спорта	9	1	3	4,5	0,5
2.	**Раздел 2. Основы здорового образа жизни (ЗОЖ)**	**18**	**2**	**6**	**9**	**1**
2.1	Врачебный контроль и самоконтроль на занятиях физической культурой и спортом	9	1	3	4,5	0,5
2.2	Гигиеническое обеспечение занятий оздоровительной физической культурой	9	1	3	4,5	0,5
3.	**Раздел 3. Биологические основы физической культуры и спорта**	**18**	**2**	**6**	**9**	**1**
3.1	Биологические основы физической культуры и спорта	9	1	3	4,5	0,5
3.2	Образ жизни и его отражение в профессиональной деятельности	9	1	3	4,5	0,5
4	**Раздел 4. Профессионально-прикладная физическая культура и спорт**	**18**	**2**	**6**	**9**	**1**
4.1	Общая физическая и спортивная подготовка студентов в образовательном процессе	9	1	3	4,5	0,5
4.2	Физическая культура и спорт в профессиональной деятельности обучающегося	9	1	3	4,5	0,5
	ИТОГО	**72**	**8**	**24**	**36**	**4**

4.2. Содержание разделов дисциплины

1 семестр	4 семестр
Раздел 1 и Раздел 2	Раздел 3 и Раздел 4

Каждый Раздел программы состоит из подразделов и имеет структуру:
- лекции (или теоретический Раздел);
- практический Раздел (состоит из: методико-практических занятий (МПЗ) и учебно-тренировочных занятий (профессионально-прикладная физическая подготовка, ППФП);
- контрольный Раздел (КР).

Теоретический подраздел формирует систему научно-практических и специальных знаний, необходимых для понимания природных и социальных процессов функционирования физической культуры общества и личности, умения их адаптивного творческого использования для личностного и профессионального развития; самосовершенствования, организации здорового образа жизни при выполнении учебной, профессиональной и социокультурной деятельности.

Методико-практические занятия предусматривают освоение основных методов и способов формирования учебных, профессиональных и жизненных умений и навыков средствами физической культуры и спорта.

На методико-практических занятиях уделяется внимание:
- основным проблемам спортивной тренировки;
- влиянию физических упражнений на формирование профессиональных качеств будущего специалиста и личности занимающегося;
- воздействию средств физического воспитания на основные физиологические системы и звенья опорно-двигательного аппарата занимающегося;
- вопросам проведения соревнований (правила соревнований, система розыгрышей, определение победителей, оборудование и инвентарь).

Профессионально-прикладная подготовка проводится с учетом будущей профессиональной деятельности студента.

Учебно-тренировочные занятия базируются на широком использовании теоретических знаний и методических умений, на применении разнообразных средств физической культуры, спортивной и профессионально-прикладной физической подготовки студентов.

Контрольный подраздел. Критерием успешности освоения учебного материала является оценка преподавателя, учитывающая ***регулярность посещения обязательных учебных занятий***, знаний теоретического раздела программы и выполнение установленных на данный семестр контрольных тестов общей физической и теоретической подготовки для отдельных групп различной спортивной направленности. КР входит в практические занятия.

Раздел 1. Предмет Физическая культура и спорт. История ФКиС

1.1. ПРЕДМЕТ ФИЗИЧЕСКАЯ КУЛЬТУРА И СПОРТ.

Задачи и место дисциплины в подготовке бакалавра. Организация учебного процесса в рамках действующей рейтинговой системы. Требования к зачету.

1.2. ИСТОРИЯ СПОРТА.

Происхождение физических упражнений и игр. Древние олимпиады. Олимпийское движение. Возникновение и первоначальное развитие международного спортивного и олимпийского движения. Первые олимпийские старты русских спортсменов. Российский олимпийский комитет: история становления, наши дни. Параолимпийское движение. Дефлимпийские игры. Специальные олимпиады.

Спортивные общества: история физкультурно-спортивных общественных организаций.

Борьба спортсменов против фашизма в годы второй мировой и Великой отечественной войны.

МПЗ:

Тема № 1 (2 часа). Методики эффективных и экономных способов овладения жизненно важными умениями и навыками.

Тема № 2 (2 часа). Простейшие методы самооценки работоспособности, утомляемости и применение средств физической культуры для их направленной коррекции.

ППФП:

Основные задачи:
- определение уровня состояния здоровья и физической подготовленности студентов по тестовой программе;
- осуществление взаимосвязи в освоении знаний, двигательных умений и навыков;
- формирование у студентов опыта подбора и практических реализаций собственных оздоровительных или тренировочных программ.

Раздел 2. Основы здорового образа жизни

2.1. ВРАЧЕБНЫЙ КОНТРОЛЬ И САМОКОНТРОЛЬ НА ЗАНЯТИЯХ ФИЗИЧЕСКОЙ КУЛЬТУРОЙ И СПОРТОМ.

Врачебный контроль и врачебное освидетельствование. Методика обследования: краткая и углубленная. Диагностика и самодиагностика состояния организма. Педагогический контроль. Самоконтроль: его основные методы, показатели, критерии и оценки. Показатели самоконтроля: объективные и субъективные. Дневник самоконтроля. Использование отдельных методов контроля при регулярных занятиях физическими упражнениями и спортом. Коррекция содержания и методики занятий по результатам показателей контроля.

Профилактика спортивного травматизма. Основные виды травм у разных специализаций. Оказание первой помощи для студентов вузов химико-технологического профиля.

2.2. ГИГИЕНИЧЕСКОЕ ОБЕСПЕЧЕНИЕ ЗАНЯТИЙ ОЗДОРОВИТЕЛЬНОЙ ФИЗИЧЕСКОЙ КУЛЬТУРОЙ.

Гигиена физического воспитания и спорта. Основные гигиенические требования к занятиям оздоровительными физическими упражнениями; к структуре, содержанию и нормированию нагрузок на одном занятии. Гигиена закаливания. Физиологическая роль и гигиеническое значение белков, жиров, углеводов, витаминов, минеральных веществ. Режим питания при занятиях физической культурой и спортом.

Социальная гигиена. Социально-опасные болезни и меры профилактики.

МПЗ:

Тема № 3 (2 часа). Методы самоконтроля и физического развития (стандарты, индексы, номограммы, формулы и др.) за функциональным состоянием организма (функциональные пробы).

Тема № 4 (2 часа). Основное гигиеническое требование к занятиям физическими упражнениями. Диагноз и краткая характеристика заболевания. Влияние заболевания на личную работоспособность и самочувствие.

ППФП:

Основные задачи:

- определение уровня состояния здоровья и физической подготовленности студентов по тестовой программе;
- осуществление взаимосвязи в освоении знаний, двигательных умений и навыков;
- формирование у студентов опыта подбора и практических реализаций собственных оздоровительных или тренировочных программ.

Раздел 3. Биологические основы физической культуры и спорта

3.1. БИОЛОГИЧЕСКИЕ ОСНОВЫ ФИЗИЧЕСКОЙ КУЛЬТУРЫ И СПОРТА.

Организм человека как единая саморазвивающаяся биологическая система. Анатомо-морфологическое строение и основные физиологические функции организма, обеспечивающие двигательную активность. Физическое развитие человека. Роль отдельных систем организма в обеспечении физического развития, функциональных и двигательных возможностей организма человека. Двигательная активность и ее влияние на устойчивость, и адаптационные возможности человека к умственным и физическим нагрузкам при различных воздействиях внешней среды. Утомление при физической и умственной работе. Значение мышечной релаксации (расслабления). Восстановление.

3.2. ОБРАЗ ЖИЗНИ И ЕГО ОТРАЖЕНИЕ В ПРОФЕССИОНАЛЬНОЙ ДЕЯТЕЛЬНОСТИ.

Здоровье человека как ценность. Факторы его определяющие. Влияние образа жизни на здоровье. Здоровый образ жизни и его составляющие. Основные требования к организации здорового образа жизни. Роль и возможности физической культуры в обеспечении здоровья. Физическое самовоспитание и самосовершенствование в здоровом образе жизни.

Социальный характер последствий для здоровья от употребления наркотических средств и других психоактивных веществ (ПАВ), допинга и пищевых добавок в спорте, алкоголя и табакокурения. Допинг как искусственное повышение физической работоспособности и его отрицательные последствия.

МПЗ:

Тема № 5 (2 часа). Методика индивидуального подхода и применение средств направленного развития отдельных физических качеств.

Тема № 6 (2 часа). Методы оценки и коррекции осанки и телосложения.

ППФП:

Основные задачи:

- определение уровня состояния здоровья и физической подготовленности студентов по тестовой программе;
- осуществление взаимосвязи в освоении знаний, двигательных умений и навыков;
- формирование у студентов опыта подбора и практических реализаций собственных оздоровительных или тренировочных программ.

Раздел 4. Профессионально-прикладная физическая культура и спорт

4.1. ОБЩАЯ ФИЗИЧЕСКАЯ И СПОРТИВНАЯ ПОДГОТОВКА СТУДЕНТОВ В ОБРАЗОВАТЕЛЬНОМ ПРОЦЕССЕ.

Методические принципы физического воспитания. Основы и этапы обучения движениям. Развитие физических качеств. Формирование психических качеств в процессе физического воспитания.

Общая физическая подготовка, её цели и задачи. Зоны интенсивности и энергозатраты при различных физических нагрузках. Значение мышечной релаксации при занятиях физическими упражнениями. Возможность и условия коррекции общего физического развития, телосложения, двигательной и функциональной подготовленности средствами физической культуры и спорта. Специальная физическая подготовка, её цели и задачи. Спортивная подготовка. Структура подготовленности спортсмена.

Массовый спорт и спорт высших достижений, их цели и задачи. Спортивные соревнования как средство и метод общей и специальной физической подготовки студентов. Юношеские олимпиады. Спортивная классификация. Система студенческих спортивных соревнований: внутривузовские, межвузовские, всероссийские и международные. Студенческие спортивные организации. Индивидуальный выбор студентом видов спорта или систем физических упражнений для регулярных занятий (мотивация и обоснование). Краткая психофизиологическая характеристика основных групп видов спорта и систем физических упражнений.

4.2. ФИЗИЧЕСКАЯ КУЛЬТУРА И СПОРТ В ПРОФЕССИОНАЛЬНОЙ ДЕЯТЕЛЬНОСТИ БАКАЛАВРА.

Личная и социально-экономическая необходимость психофизической подготовки человека к труду. Определение понятия предварительной специализированной психофизической подготовки (ППФП), её цели, задачи, средства. Место ППФП в системе подготовки будущего специалиста. Факторы, определяющие конкретное содержание ППФП. Методика подбора средств ППФП, организация и формы её проведения. Контроль за эффективностью ППФП студентов.

Основные и дополнительные факторы, оказывающие влияние на содержание ППФП по избранной профессии. Основное содержание ППФП будущего бакалавра и дипломированного специалиста.

Производственная физическая культура и спорт. Производственная гимнастика. Особенности выбора форм, методов и средств физической культуры и спорта в рабочее и свободное время специалистов.

Профилактика профессиональных заболеваний средствами физической культуры и спорта. Дополнительные средства повышения общей и профессиональной работоспособности. Влияние индивидуальных особенностей и самостоятельных занятий физической культурой и спортом на организм.

МПЗ:

Тема № 7 (2 часа). Методика самостоятельного освоения отдельных элементов профессионально-прикладной физической подготовки. Методика проведения производственной гимнастики с учетом условий и характера труда.

Тема № 8 (2 часа). Методика оценки специальной физической и спортивной подготовленности по избранному виду спорта (тесты, контрольные задания для основного и спортивного отделений). Основы судейства по избранному виду спорта (для спортивного отделения).

ППФП:

Основные задачи:

- освоение знаний и формирование умений и навыков;
- акцентированное развитие физических и специальных качеств в предстоящей профессиональной деятельности;
- овладение практическими навыками использования тренажерных устройств, приспособлений и оборудования в организации самостоятельных занятий.

5. СООТВЕТСТВИЕ СОДЕРЖАНИЯ ТРЕБОВАНИЯМ К РЕЗУЛЬТАТАМ ОСВОЕНИЯ ДИСЦИПЛИНЫ

№	В результате освоения дисциплины студент должен:	Раздел 1	Раздел 2	Раздел 3	Раздел 4
	Знать:				
1	– научно-практические основы физической культуры, спорта, туризма и здорового образа жизни	+	+	+	
2	– социально-биологические основы физической культуры и спорта		+	+	
3	– влияние оздоровительных систем физического воспитания на укрепление здоровья, профилактику профессиональных заболеваний и вредных привычек	+	+	+	+
4	– способы контроля и оценки физического развития и физической подготовленности		+	+	
5	– правила и способы планирования индивидуальных занятий различной целевой направленности	+	+	+	+
6	– историю физической культуры и спорта, иметь представление о значимых спортивных событиях не только своей страны, но и мирового уровня, важнейшие достижения в области спорта	+			+

7	– спортивные традиции МХТИ-РХТУ им. Д.И. Менделеева, помнить о подвигах спортсменов в годы Великой отечественной войны	+			+
	Уметь:				
6	– самостоятельно заниматься физической культурой и спортом		+	+	+
7	– осуществлять самоконтроль за состоянием своего организма и соблюдать правила гигиены и техники безопасности		+	+	+
8	– осуществлять творческое сотрудничество в коллективных формах занятий физической культурой	+	+	+	+
	Владеть:				
11	– средствами и методами укрепления индивидуального здоровья, физического самосовершенствования		+	+	+
12	– должным уровнем физической подготовленности, необходимым для качественного усвоения профессиональных умений и навыков в процессе обучения в вузе, для обеспечения полноценной социальной и профессиональной деятельности после окончания учебного заведения	+	+	+	+
В результате освоения дисциплины студент должен приобрести следующие ***общекультурные компетенции***:					
15	- способностью к самоорганизации и самообразованию (ОК-7);	+	+	+	+
16	- способностью использовать методы и инструменты физической культуры для обеспечения полноценной социальной и профессиональной деятельности (ОК-8)	+	+	+	+

6. ПРАКТИЧЕСКИЕ ЗАНЯТИЯ

1. Практические занятия

Примерные темы практических занятий по дисциплине.
Предусмотрены практические занятия обучающегося в бакалавриате в объеме 64 акад. ч. (32 акад. ч в 1 сем., разделы 1 и 2; 32 акад. ч в 4 семестре, разделы 3 и 4).

Практические занятия проводятся под руководством преподавателя и направлены на углубление теоретических знаний, полученных бакалавром на лекционных занятиях, формирование понимания связей между теоретическими положениями физической культуры и методологией решения практических задач, отраженных в тематике лекций, приобретение навыков применения теоретических знаний в практической работе.

К практическим занятиям допускаются студенты, прошедшие медицинский осмотр и определившие свою группу здоровья (основную или подготовительную). Студенты,

получившие группу здоровья специальную медицинскую «А» или «Б» обучаются по программе «Адаптивная физическая культура и спорт».

Исключение делается студентам в первом семестре, для которых это правило действует сразу после прохождения учебной группой медицинского осмотра по графику, составляемому учебным управлением университета. До этого, физические нагрузки на занятиях должны быть щадящие с учетом данных, согласно медицинской справке по форме № 086/у, а также опроса студентов о состоянии их здоровья.

Занятия проводятся в двух отделениях: основном и спортивном.

Учебно-тренировочные занятия **в основном учебном отделении**, где занимаются студенты основной и подготовительной медицинских групп, проводятся с направленностью на улучшение общей физической подготовки.

Наполняемость группы не более **20** человек.

В практическом разделе используются упражнения по общей физической подготовке, также могут использоваться физические упражнения из различных видов спорта, оздоровительных систем физических упражнений. На занятиях могут применяться тренажеры и компьютерно-тренажерные системы.

Практический учебный материал для студентов **спортивного отделения.** Обеспечивается дальнейшее повышение уровня общефизической и специальной физической подготовки студентов. Особое место отводится формированию основ знаний, умений и навыков организации самостоятельных занятий, использованию тренажеров и различного спортивного инвентаря для физического совершенствования. Студенты спортивного отделения могут заниматься по индивидуальному графику по избранным видам спорта с выполнением зачетных требований в установленные сроки. График учебного процесса спортивного отделения должен предусматривать полное изучение тематики теоретического и методического разделов рабочей программы с учетом специфики его организации на спортивном отделении.

Наполняемость группы не более **20** человек.

Перевод студента из одного учебного отделения в другое осуществляется только по завершении семестра, после аттестации в предыдущем отделении.

По медицинским показателям студент может быть переведен в специальное медицинское отделение в любое время в течение всего периода обучения.

Содержание и конкретные средства каждого практического занятия определяются преподавателем учебной группы. Преподаватель несет полную ответственность за соответствие используемых упражнений и их дозировок возможностям каждого отдельного студента.

Примерные темы практических занятий по дисциплине

Раздел	Тема практических занятий
1	Методики эффективных и экономных способов овладения жизненно важными умениями и навыками.
	Простейшие методы самооценки работоспособности, утомляемости и применение средств физической культуры для их направленной коррекции.
2	Методы самоконтроля и физического развития (стандарты, индексы, номограммы, формулы и др.) за функциональным состоянием организма (функциональные пробы).
	Основное гигиеническое требование к занятиям физическими упражнениями. Диагноз и краткая характеристика заболевания. Влияние заболевания на личную работоспособность и самочувствие.

3	Методика индивидуального подхода и применение средств направленного развития отдельных физических качеств.
	Основы методики самомассажа. Методы оценки и коррекции осанки и телосложения.
4	Методика самостоятельного освоения отдельных элементов профессионально-прикладной физической подготовки. Методика проведения производственной гимнастики с учетом условий и характера труда.
	Методика оценки специальной физической и спортивной подготовленности по избранному виду спорта (тесты, контрольные задания для основного и спортивного отделений). Основы судейства по избранному виду спорта (для спортивного отделения).

Взаимосвязь методико-практического и учебно-тренировочного занятий

Методико-практическое занятие. Тема: Методика индивидуального подхода и применение средств направленного развития отдельных физических качеств: Изучение качества «гибкость» - что такое «гибкость»; - индивидуальные особенности освоения качества «гибкость»; - показания и противопоказания к развитию качества «гибкость»; - комплекс упражнений на развитие качества «гибкость»; - подведение итогов занятия: что удалось/не удалось в освоении качества «гибкость»; физическая, мышечная усталость организма после проведения практического раздела занятия	2 акад. часа
Учебно-тренировочное занятие (профессионально-прикладная физическая подготовка). Тема: Развитие и укрепление мышц брюшного пресса. - что такое брюшной пресс и где он находится; - для чего необходимо укреплять мышцы брюшного пресса; - тест из Всероссийского физкультурно-спортивного комплекса «ГТО» на укрепление мышц брюшного пресса (рассматривается V и VI ступени комплекса), правильность выполнения тестового норматива, критерии для выполнения норматива на золотой, серебряный и бронзовый значки; - разминочный комплекс; - основное время занятия: практическое обучение бакалавра навыкам выполнения упражнений на укрепление мышц брюшного пресса; - контрольный раздел занятия – правильность выполнения изучаемых упражнений; - комплекс упражнений на расслабление; - подведение итогов практического занятия	2 акад. часа

7. ПРИМЕРЫ ОЦЕНОЧНЫХ СРЕДСТВ ДЛЯ КОНТРОЛЯ ОСВОЕНИЯ ДИСЦИПЛИНЫ

(полный перечень оценочных средств – отдельный документ)

7.1. Примеры контрольных вопросов для текущего контроля освоения дисциплины

Текущий контроль освоения материала по разделам 1, 2, 3 и 4 проводится в форме контроля работы студента на методико-практических занятиях, на занятиях по

профессионально-прикладной физической подготовке, в форме тестового тематического задания, максимальная оценка за каждое тестовое тематическое задание = 10 баллов.

Индивидуальное задание по тематике раздела выполняется во время, выделенное на методико-практическом занятии, представляется в форме научно-исследовательской работы (тематического исследования) = теста, контрольной работы, написания тезисов или статьи по направлению «Физическая культура и спорт», участия в тематических выставках, форумах, симпозиумов и оценивается по рейтинговой системе. Максимальная оценка составляет 44 балла.

Работа на теоретических занятиях (лекции) оценивается исходя из уровня знаний, показанный при написании теста, активности работы во время теоретического периода.

Раздел 1.
1.1.

1. Возникновение и первоначальное развитие физической культуры и спорта (ФКиС) в первобытном обществе:
2. ФКиС в государствах древнего мира:
3. ФКиС в средние века:
4. ФКиС в новое время:
5. ФКиС с начала 20-х годов до окончания второй мировой войны:
6. ФКиС после второй мировой войны:
7. ФКиС нашей страны с древнейших времен до XVIII века:
8. ФКиС в Российской империи с XVIII в. До второй половины XIX в.:
9. Развитие ФКиС во второй половине XIX века:
10. ФКиС в начале XX века:
11. ФКиС в России в период от революций 1917 г. До начала 20-х гг.
12. Развитие ФКиС в 20-е годы
13. Развитие ФКиС в 30-е годы
14. ФКиС в годы Великой отечественной войны
15. Задачи развития спортивного движения в годы Великой отечественной войны 1941 – 1945 гг.
16. Развитие ФКиС со второй половины 40-х гг. до распада СССР
17. Международные связи советских спортсменов с середины 40-х до конца 80-х гг.
18. ФКиС в России после распада СССР
19. Российский спорт в международном спортивном движении
20. Российский спорт в олимпийском движении
21. Возникновение и первоначальное развитие Международного спортивного и олимпийского движения в Российской империи
22. Международное спортивное и олимпийское движение в первой половине XX века:
23. Международное спортивное и олимпийское движение во второй половине XX века:
24. Паралимпийское движение. Истоки. Зарождение.
25. Первые соревнования. Людвиг Гутман.
26. Россия в паралимпийском движении. Паралимпийский комитет России.
27. Выдающиеся спортсмены паралимпийцы
28. Символы паралимпийского движения.
29. Дефлимпийский игры. История возникновения
30. Символы дефлимпийского движения.
31. Особенности спорта для спортсменов-дефлимпийцев
32. Спортсмены – дефлимпийцы. Требования.

33. Российские спортсмены – дефлимпийцы
34. Особенности дефлимпийского движения.
35. Российский дефлимпийский комитет
36. Специальные олимпиады. История возникновения.
37. Символы специальной олимпиады.
38. Россия в движении Специальных олимпиад.
39. Системы и правила судейства на специальных олимпиадах.
40. Программа «Здоровые олимпийцы».

1.2.
1. Дата начала ВОВ?
2. Сколько спортивных обществ существовало в довоенные годы?
3. Что такое спортивное движение «Тысячники» в первые годы войны 1941-1945 гг
4. Чем отличились М. Миронов, И. Вежливцев, Л. Павличенко?
5. Каким спортом занимался В. Абалаков?
6. В чем проявилась «изобретательная жилка» В. Абалакова?
7. Назовите футбольные матчи, вошедшие в историю ВОВ?
8. Какой матч назван матчем смерти?
9. Основная задача Лечебной физической культуры в годы ВОВ?
10. Что такое ОМСБОН (расшифруйте). Основные цели и задачи.
11. Где проходило формирование войск особого назначения?
12. Дата начала формирования особой группы войск НКВД
13. Первый организатор и руководитель особой группы войск
14. Основная деятельность ОМСБОН с 20 октября 1941г., когда Москва была объявлена на осадном положении
15. Сколько ОМСБОНОВцев удостоены звания Героя Советского Союза
16. Достижение Гранта Шагиняня? Укажите вид спорта.
17. Расскажите о подвиге Николая Королева?
18. Укажите вид спорта, каким занимался Николай Королев и его основные довоенные и послевоенные достижения.
19. Когда стартовал первый послевоенный чемпионат страны по футболу?
20. Подвиг Петра Голубева
21. Подвиг Галины Кулаковой
22. Подвиг Людмилы Павличенко
23. Расскажите о «Матче смерти».
24. Расскажите о футбольном матче в осажденном Ленинграде.
25. Расскажите о Сталинградском футбольном матче 1943 года, в чем его особенность.
26. Расскажите о первых послевоенных спортивных соревнованиях.
27. Подвиг братьев Знаменских.
28. Назовите наиболее востребованные «виды спорта» в первые дни войны.
29. Какие Вы знаете произведения о спортсменах в военное время
30. Произведения о спорте после войны (художественные фильмы, книги, песни)
31. Спорт в осажденном Ленинграде.
33. Спорт за колючей проволокой.
34. Особенность спортивного общества «Трудовые резервы»
35. Расскажите о спортсменах-альпинистах (военные действия на кавказском направлении)
36. Детские спортивные секции в годы ВОВ 1941 – 1945 гг.
37. Спорт и авиация. Назовите известных летчиков-спортсменов

38. Спортивные традиции МХТИ (спортивные встречи со спортсменами-ветеранами ВОВ 1941 – 1945 гг.)
39. Сотрудники и студенты МХТИ – участники ВОВ 1941 – 1945 гг.
40. Мои родные в годы ВОВ 1941 – 1945 гг.

Раздел 2.
2.1.
1. Как определил понятие здоровье Николай Амосов?
2. Где именно должны закладываться знания по физической культуре?
3. Как называется дефицит двигательной активности?
4. К чему приводит дефицит двигательной активности, поразивший наше общество, в том числе и молодежь?
5. Снижение двигательной активности приводит к….
6. Что можно отнести к Профилактике старения?
7. Что является главным принципом физического воспитания?
8. Что такое врачебный контроль?
9. Каких обследование не бывает во врачебном контроле?
10. Что не входит в педагогический контроль?
11. Что не входит в понятие педагогического контроля?
12. На сколько групп делятся учащиеся при занятии физической культурой, учитывающие особенности здоровья?
13.Определение основной группы здоровья?
14. Определение подготовительной группы
14. Что подразумевает под собой понятие «освобожден»?
15. Снижение физической активности
16. Атрофия мышц приводит к
17. Что такое самоконтроль?
18. Самая наиболее простая/эффективная форма наблюдения за самим собою?
19. Что считается самым массовым и простым способом физической нагрузки?
20. Что нужно делать в первую очередь во избежание неприятностей
21. Определение специальной медицинской группы «А»
22. Определение специальной медицинской группы «Б»
23. Задачи основного отделения
24. Задачи спортивного отделения.
25. Метод контроля – расспрос
26. Метод контроля – ощупывание
27. Основные задачи врачебного контроля
28. Что такое предварительное обследование
29. Что такое расширенное обследование
30. Для чего необходим самоконтроль
31. Лестничная проба
32. Проба с приседаниями
33. Проба с подскоками
34. Исходный уровень тренированности
35. Ортостатическкая проба
36. Клиностатическая проба
37. Уровень артериального давления
38. Проба Штанге

39. Дневник самоконтроля 1.: самочувствие, настроение, аппетит, сон, работоспособность, болевые ощущения, пульс, дыхание, ЖЕЛ (жизненная емкость легких), АД (артериальное давление).
40. Дневник самоконтроля 2.: желание заниматься физической культурой и спортом, функциональные пробы, контрольные упражнения (тесты).

2.2.

1. Что не относится к целям гигиены?
2. Что не входит в области изучения гигиены?
3. Что является основной задачей гигиены?
4. Гигиенические мероприятия удовлетворяют запросы?
5. На что не могут быть направлены гигиенические мероприятия?
6. Что не относится к гигиеническим методам?
7. Что происходит в процессе тренировки?
8. Что не входит в обязанности спортивной гигиены?
9. На что не направлено питание?
10. Что такое ассимиляция?
11. Что не входит в характеристики питания?
12. Какие требования к пище неправильные
13. Что такое рациональное питание?
14. Соотношение белков жиров углеводов
15. Может ли быть плохим питанием вызваны нарушения в состоянии здоровья
16. К чему ведет недостаток белков в пище?
17. Какие требования не относятся к правильному распределению пищи
18. Почему нельзя приступать к физической активности вскоре после еды?
19. За какой период времени до тренировки можно употреблять легкие углеводные закуски?
20. Через какое время в организме утилизируется глюкоза, полученная из простых сахаров?
21. Чем чревато избыточное применение витаминов?
22. На сколько повышается потребность воды в организме при увеличении температуры тела на 1 гр?
23. Наиболее частый вид передачи инфекции?
24. Что не характерно для пищевых отравлений?
25. Существует ли специфическая профилактика пищевых токсикоинфекций?
26. Какие виды гигиены известны
27. Что такое «гигиена производства»
28. Что включает в себя понятие «личная гигиена»
29. Что включает в себя понятие «белки», «жиры», «углеводы»
30. Пищевые добавки – витамины.
31. Социально-опасные болезни. Профилактика
32. Заболевания, передающиеся половым путем (ИППП)
33. Туберкулез. Виды и формы. Профилактика
34. Гепатиты. Виды и формы. Система профилактики
35. ВИЧ.
36. Злокачественные образования
37. Диабет
38. Психические расстройства и расстройства поведения
39. Болезни, характеризующиеся повышенным кровяным давлением

40. Законодательство РФ: Российской Федерации. «О порядке выезда из Российской Федерации и въезда в Российскую Федерацию» «О правовом положении иностранных граждан в РФ» (в разрезе социально-опасных болезней).

Раздел 3.
3.1.
1.Что такое работоспособность:
2.Чем характеризуется утомление
3.Какие виды утомления бывают?
4.Как вы считаете при переутомлении можно быстро заснуть?
5.За что не «отвечает» вегетативная система организма?
6.Что такое релаксация?
7.Чего нельзя добиться релаксацией?
8.Дайте правильно определение термину – рекреация:
9.Как вы считаете бывает ли стресс «положительным»?
10.Сколько групп разделяют по степени тяжести труда:
11.Сколько возрастных категорий выделяют на сегодняшний день у взрослых людей (расчете на среднесуточное потребление энергии)?
12. К какой категории в соответствии с классификацией трудоспособного населения по величине энергозатрат в сутки относятся студенты?
13. Оптимальное соотношения белков\жиров\углеводов для среднестатистического человека
14. Каких жиров должно быть больше в нормальном рационе питания в среднем?
15. Каких углеводов должно быть больше при нормальном рационе питания, а не для наращивания жировой массы?
16. Что такое личная гигиена?
17. Что не включает в себя понятие гигиена?
18. Какой стереотип деятельности помогает адаптации организма во внешней среде?
19. Какая основная функция кожи нарушается при несоблюдении правил личной гигиены в первую очередь?
20. Что такое рациональный образ жизни:
21. Основная функция одежды?
22. Для чего нужен режим?
23. Напишите какие микроэлементы Вы знаете, необходимые в рационе питания?
24. К чему может привести недостаток микроэлементов?
25. Определение утомления?
26. Опасно ли длительное утомление для здоровья человека?
27. Что не относится к внешним признакам утомления?
28. К каким признакам относятся появление болевых ощущений в мышцах
29. Как субъективно может ощущаться утомление
30. Какой признак не верен в характеристике утомления?
31. Какой термин из классификации утомления лишний?
32. Что из нижеперечисленного нельзя отнести к проявлению утомления:
33. Что происходит с активностью ферментативной системы организма на фоне омления:
34. Гликолиз – это
35. Что происходит с дыханием при утомлении?
36. Закаливание это:
37. Изменения цвета кожи, повышенное потоотделение и нарушение координации движений – это

38. Основной поставщик энергии
39. В основные задачи гигиены физической культуры и спорта не входи
40. Гигиена рабочего места – что подразумевается.

3.2.

1. Лекарственные препараты, которые применяются спортсменами для искусственного, принудительного повышения работоспособности в период учебно-тренировочного процесса и соревновательной деятельности – это (дописать Допинг)
2. Что относится к допингам:
3. Установите соответствие.

1) Циклические виды спорта	А) прыжки в воду
2) Скоростно-силовые	Б) плавание
3) Сложнокоординационные виды	В) бег на 500м

4. Из скольких этапов состоит процедура допинг-контроля:
5. Какие санкции грозят спортсмену, уличенным в применении допинга:
6. В каком году впервые вступил в силу антидопинговый кодекс:
7. Согласно Всемирного антидопингового кодекса, выделяют такие нарушения антидопинговых правил, такие как:
8. С какими причинами связана проблема допинга в спорте:
9. С какого времени началось использование допинга:
10. Кем изначально был использован допинг:
11. Кто стал первым пойманным нарушителем:
12. В каком году была создана комиссия экспертов для борьбы с допингом:
13. К каким видам допинга относятся стимуляторы:
14. Химический агент, вызывающий ступор, кому или нечувствительность к боли – Наркотик
15. Установите соответствие:

1) Употребление наркотиков	А) задержка соц. развития
2) Употребление допинга	Б) укрепление инфантильного отнош. к себе
	В) активизация работы и роста
	Г) повышение работоспособности

16. ПАВ это:
17. Установите соответствие:

1) Опиоиды	А) план
2) Каннабоиды	Б) анаша
	В) кодеин
	Г) мак

18. Тропикомид это:
19. К диуретикам не относятся:
20. С какими причинами связана проблема допинга в спорте:
21. Препятствуют совладанию с проблемами употребления психоактивных веществ.
22. Способствуют совладанию с проблемами употребления психоактивных веществ
23. Ориентация на поиск удовольствия и импульсивность:
24. Противостояние социальному давлению и эмпатия:
25.У спортсменов менее ярко выражены:
26. У спортсменов ярко выражены:
27. Где впервые начали использовать допинг в медикаментозной и инъекционной форме?
28. В каком году были впервые введены тесты на допинг?
29. В настоящее время к допинговым средствам относят препараты скольких групп:

30. Что можно согласно медицинскому определению, назвать стимуляторами?
31. Что такое наркотик?
32. Алкоголь и табак — не считаются наркотиками с точки зрения каких понятий?
33. К чему не приводит употребление наркотиков?
34. Что нельзя отнести к последствиям применения анаболических стероидов?
35. У спортсменов ярко выражены:
36. К моделям профилактики табакокурения, алкоголизма, наркомании не относится:
37. Почему диуретики отнесены к допинговым средствам?
38. Современная концепция в области борьбы с допингом в спорте высших достижений приведена где?
39. Что по проверкам ВАДА оказалось честными видами спорта
40. Что происходит если употреблять тоники в сочетании с другими алкогольными и безалкогольными напитками:

Раздел 4.
4.1.
1. Спорт – это…
2. Массовый спорт –
3. Спорт высших достижений –
4. Что такое Единая всероссийская спортивная классификация?
5. Спортивный разряд?
6. Спортивное звание?
7. Разрядные нормы?
8. Разрядные требования?
9. РССС. МССИ
10. Юношеские олимпиады
11. Студенческие универсиады
12. Московские универсиады
13. Физическая культура используется в целях:
14. Элементы физического воспитания возникли в:
15. Оценка морфофункциональных данных проводится на основе:
16. Съезд по физической культуре в 1919 г проведен по инициативе
17. Задачи физического воспитания
18. Средства физического воспитания позволяют предупредить
19. Морфофункциональное развитие организма предполагает
20. В каком году был основан Институт физической культуры
21. Средства физического воспитания
22. Методы физического воспитания
23. Первенства, Кубки, Турниры.
24. Общедоступные методы физического воспитания
25. Специфические методы физического воспитания
26. Туризм – как средство физического воспитания.
27. Игры: подвижные и спортивные.
28. Физические упражнения.
29. Значение физических упражнений.
30. Игра «Зарница»
31. Российский олимпийский комитет
32. Паралимпийский комитет России

33. Волонтеры России
34. Олимпийская хартия. Для чего необходима. Основные разделы.
35. Оздоровительно-рекреативное направление ФКиС
36. Оздоровительное направление ФКиС
37. Реабилитационное направление ФКиС
38. Спортивно-реабилитационное направление ФКиС
39. Гигиеническое направление ФКиС
40. Лечебная физическая культура

4.2.

1. Спорт высших достижений. Укажите цели.
2. Оздоровительно-прикладная физическая культура. Цели.
3. Лечебная физическая культура. Цели.
4. В зависимости от среды проведения занятий различают фитнес:
5. Закономерности, на которых базируется ОТ.
6. Основные принципы ОТ.
7. Назовите причины возросшей популярности ОТ. (причины бума ОТ).
8. Назовите отрицательные последствия ОТ.
9. «Здоровая тренированность».
10. Популярность бега. Причины.
11. Феномен сверхнагрузки. Что это такое. Студент должен сам написать определение.
12. Тренировки на выносливость приводят к:
13. Тренировка на силу приводит к:
14. При занятиях оздоровительным бегом:
15. Программно-целевой принцип (расставьте в порядке применения)
16.Что позволяет контролировать регистратор пульса.
17. Положительные факторы персональной тренировки.
18. Принцип половых отличий.
19. Возрастные изменения в организме (расставьте ниже буквы):
20. Что означает термин общий фитнес?
21. Каковы цели оздоровительной физической культуры
22. Используется ли в оздоровительной тренировке принцип сверхнагрузки
23. Укажите оптимальную длительность занятий оздоровительной физической культурой
24. Укажите правильную формулу для определения рабочей ЧСС (ЧССр)
25. Укажите зону (в %) функционального резерва при выполнении упражнений
26. Возможно ли заниматься фитнесом в случаях:
27. Какова оптимальная частота занятий фитнесом в неделю
28. Назовите наиболее популярные методы развития гибкости в фитнес-программах
29. Укажите три этапа силовой тренировки. (студент должен сам написать три этапа)
30. Производственная гимнастика.
31. Принцип оздоровительной направленности
32. Система Купера (контролируемые беговые нагрузки)
33. Система Амосова (режим 1000 движений)
34. Система Михао Икай (10 000 шагов каждый день)
35. Система Лидьярда (бег ради жизни)
36. Система Пинкней Каллане (программа из 30 упражнений для женщин с акцентом на растяжение)
37. Содержательные основы оздоровительной физической культуры
38. Основы построения оздоровительной тренировки

39. Производственная физическая культура и спорт
40. Гигиена рабочего места бакалавра /специалиста

7.2. Пример тестового задания для текущего контроля освоения дисциплины

к разделам 1, 2, 3, 4 (Каждый вопрос оценивается 1 баллом)

Ф.И.О._____ Группа_____ Дата:__	
1. Что не относится к общим задачам спортивной фармакологии? А) повышение спортивной работоспособности. В) помощь в раскрепощении для общения с противоположным полом. Б) ускорение восстановления функций организма спортсмена. Г) коррекция иммунитета, угнетаемого при интенсивных физических нагрузках.	**6. Отравлению какими из препаратов соответствует следующая клиническая картина: угнетение сознания, нарушение дыхания, точечные зрачки, гипотермия, гипотония, слабость мышц конечностей, судороги, отек легких.** А) наркотические аналгетики (морфин, героин и т.п.). Б) алкоголь. В) объелся шоколадом. Г) стрихнин. Д) газ Зарин.
2. Препараты каких групп не используются в спортивной фармакологии. А) аминокислотные препараты, витамины. Б) анаболизирующие средства, гепатопротекторы и желчегонные средства. В) наркотические средства сомнительного происхождения. Г) иммунокорректирующие средства, адаптогены растительного и животного происхождения. Д) миорелаксанты.	**7. Что нельзя отнести к процедуре допинг-контроля?** А) отбор биологических проб для анализа. Б) физико-химическое исследование проб. В) оформление заключения. Г) наложение санкций на нарушителя. Д) совместный просмотр фильмов-победителей Каннского кинофестиваля.
3. Что из нижеперечисленного нельзя отнести к клиническим формам перенапряжения, используемым в спортивной медицине? А) перенапряжение центральной нервной системы. Б) перенапряжение сердечнососудистой системы. В) перенапряжение сексуальное. Г) перенапряжение нервно-мышечного аппарата (мышечно-болевой синдром). Д) перенапряжение печени (печеночно-болевой синдром).	**8. Что нельзя отнести к побочным действиям от применения анаболических стероидов.** А) акне (высыпания на коже). Б) специфический запах изо рта. В) вирилизация у женщин (огрубение голоса, рост волос по мужскому типу, необратимое увеличение клитора и т.д.) Г) феминизация у мужчин (гинекомастия, бесплодие и т.п.) Д) психические нарушения (эйфория, увеличение агрессивности…)
4. Относится ли к фармакологическим воздействиям ускорение восстановления организма следующими методами. А) массаж. Б) электростимуляция мышц. В) иглоукалывание (акупунктура). Г) бальнеологические методы (ванны, души, грязи и т.п.) Д) все ответы неверные.	**9. Что из перечисленных понятий Международным Олимпийским Комитетом не отнесено к допингам?** А) запрещенные вещества Б) запрещенные методы. В) вещества, применение которых допускается при определенных ограничениях. Г) оккультизм.
5. Какие из нижеперечисленных препаратов нельзя отнести к допингам. А) наркотические аналгетики (морфин, героин, опий, промедол и др.) Б) барбитураты (фенобарбитал, барбамил, амобарбитал); В) алкоголь; Г) борщ украинский с пампушками.	**10. Какие из перечисленных средств не являются запрещенными анаболическими препаратами?** А) метилтестостерон. Б) фортранс. В) метанденон. Г) боластерон. Д) норэтандролон.

7.3. Примеры тестового задания для итогового контроля освоения дисциплины (1 семестр – зачет)

к разделам 1 и 2 (1 курс) «История олимпийских игр»

Максимальное количество баллов *за научно-исследовательскую работу, тематическое исследование* – 44 балла, при условии освоенных 32 часов методико-практических занятий

Ф.И.О._____ уч. группа_____
Тест № 1, 2
1.Родина античных Олимпийских Игр (ОИ):
2.Расскажите одну из легенд возникновения ОИ: устно или на отдельном листке
3.Когда состоялись первые античные Олимпийские Игры:
4.Что такое Олимпиада:
5.Кто имел право участвовать в античных ОИ:
6.Сколько времени должен был атлет готовиться к античным ОИ:
7.Как назывались судьи на античных ОИ:
8.Как образовалось слово «стадион»:
9.Чему равна 1 стадия:
10.Принимали ли участие в античных ОИ женщины:
11.Где происходит церемония зажжения Олимпийского огня:
12.Как называли победителей античных ОИ:
13.Что такое ПЕНТАТЛ (ПЕНТАТЛОН):
14.Что такое ПАНКРАТИЙ:
15.Что включает в себя античная олимпийская пятидневка:
16.Первый победитель античных ОИ:
17.Самый титулованный победитель античных ОИ:
18.Где происходила подготовка атлетов к античным ОИ:
19.Чем награждали победителей античных ОИ:
20.Назовите программу первых античных ОИ:
21.Почему античные ОИ называли «праздником мира»:
22. В каком году античные ОИ прекратили свое существование и почему:
23.Какое из семи чудес света находилось в Олимпии:
24.Как назывались специальные помещения для подготовки атлетов:
25.Кому принадлежит идея возрождения ОИ:
26.Когда и где состоялись первые игры современности (Игры 1 Олимпиады):
27.Сколько видов спорта и какие были включены в программу игр 1 Олимпиады:
28.Что такое Олимпийская хартия (ОХ):
29.Из скольких разделов состоит ОХ и каких, перечислите:
30.Перечислите олимпийские символы. Что означают олимпийские кольца:
31.Медали какого достоинства вручаются спортсменам, победителям ОИ, из чего они сделаны:
32.Сколько клятв произносится на церемонии открытия ОИ, и кто произносит:
33.Неофициальные атрибуты ОИ, как происходит выбор:
34.Как происходит выбор города проведения ОИ:
35.Что такое МОК.
36. Кто председатель МОК?
37. Что такое ОКР?
38. Кто председатель ОКР?
39. Где, когда и какие пройдут Олимпийские зимние игры.
40. Где, когда и какие пройдут Игры….Олимпиады:
41. Кто такие послы олимпиады?
42. Что такое Культурная олимпиада?

43. Что включено в понятие Олимпийское движение?
44. Назовите самого титулованного олимпийского чемпиона СССР – РФ

Примеры тестового задания для итогового контроля освоения дисциплины
(4 семестр – зачет)

к разделам 3 и 4 (2 курс) «История специальных олимпиад»

Максимальное количество баллов *за научно-исследовательскую работу, тематическое исследование* – 44 балла, при условии освоенных 32 часов методико-практических занятий

Ф.И.О. **уч. группа**
1.Кому принадлежит идея проведения первых спортивных игр для людей с ограниченными возможностями (назовите фамилию и имя, профессию)?
1. Где и когда прошли первые игры для людей с ограниченными физическими возможностями, явившиеся прототипом Паралимпийских игр? И как они назывались?
3. Что представляет собой эмблема паралимпийских игр?
4. Что означает термин «Паралимпийские игры»?
5. С какой частотой проводятся паралимпийские игры, и на каких спортивных площадках?
6. Когда был образован международный паралимпийский комитет?
7. Кто президент международного паралимпийского комитета?
8. Кто президент паралимпийского комитета России?
9.В каком году российские атлеты начали принимать участие в паралимпиадах?
10. Назовите один из первых видов спорта в первых Сток-Мандевильских играх?
11. Где и когда прошли первые Всемирные игры глухих (какими они были: зимними, летними, смешанными)?
12. Что означает эмблема Дефлимпийских игр, как она выглядит?
13. Когда и кем Всемирные игры глухих переименованы в Дефлимпийские?
14. Какого вида сигналы используются на сурдлимпийских играх?
15. Как подается сигнал «Старт» для пловцов-дефлимпийцев?
16. Перечислите летние сурдлимпийские виды спорта:
17. Перечислите зимние сурдлимпийские виды спорта:
18. Когда советские (российские) спортсмены приняли участие в летних Дефлимпийских играх?
19. Требования к спортсменам для участникам сурдлимпийских играх:
20. Кто является президентом Сурдлимпийского комитета России (Ф.И.О., спортивное звание).
21. Кто может занимать пост президента Сурдлимпийского комитета?
22. Кому принадлежит идея создания Специального олимпийского движения?
23. С какой периодичностью проводятся МСОИ?
24. Когда и кем была основана организация – Special Olympics International?
25. С какой целью проводятся Специальные олимпиады?
26. Расскажите о правилах соревнований СО:
27. Когда и где впервые состоялись первые международные Специальные олимпийские игры?
28. С какого года в России развивается специальное олимпийское движение?
29. В каком году российские спортсмены впервые приняли участие в Европейских специальных олимпийских играх?
30. Цели и задачи организации «Специальная олимпиада России»
31. Что Вы знаете о программе «Здоровые олимпийцы»?

32.Кто может занимать пост президента Сурдлимпийского комитета?
33. Как звучит и что означает девиз Паралимпийских игр?
34. В чем уникальность летних паралимпийских игр, проходивших в Торонто в 1976 году?
35. Чем знаменательны летние паралимпийские игры 1988 года?
38. Как происходит награждение спортсменов на СО (правила)?
37. Когда был официально закреплен за играми для людей с ограниченными физическими возможностями термин «паралимпийские»?
38. Когда Британские Сток-Мандевильские игры получили статус международных? И почему?
39. Цели и задачи организации Special Olympics International
40. Генеральный директор Общественной благотворительной организации помощи инвалидам с умственной отсталостью (Лебедев Егор Витальевич)
41. По каким видам спорта состоялись первые международные Специальные олимпийские игры?
42. Что такое запрещенные виды спорта на специальных олимпийских играх?
43. Что представляют собой соревнования на снегоступах на играх специальной олимпиады?
44. Какой вид борьбы будет впервые включен в программу специальной олимпиады в Казани в 2022 году?

8. УЧЕБНО-МЕТОДИЧЕСКОЕ ОБЕСПЕЧЕНИЕ ДИСЦИПЛИНЫ

8.1. Рекомендуемая литература

А. Основная литература

1. Головина В.А., Акулова Т.Н., Иванов И.В. Учебная и внеучебная физкультурно-оздоровительная и спортивно-массовая работа. – 2-е изд., перераб. и доп. – М.: РХТУ им. Д.И. Менделеева, 2014. – 40 с.
2. Олимпийский учебник студента: учебное пособие для олимпийского образования в высших учебных заведениях / В.С. Родиченко и др.; Олимпийский комитет России. – 9-е изд., перераб. и доп. – М.: Советский спорт, 2011. – 136 с. ил.

Б. Дополнительная литература

1. Решетников Н.В. и др. Физическая культура: Учебник. – М.: Академия, 2012, 176 с.

8.2. Рекомендуемые источники научно-технической информации

- Раздаточный иллюстративный материал к лекциям.
- Презентации к лекциям.
- Методические рекомендации по выполнению самостоятельных работ.
- Видео-консультации в условиях реализации дисциплины с ЭО и ДОТ.

Научные и публицистические журналы:

1. Человек. Спорт. Медицина. ISSN 2500-0195,
2. Адаптивна физическая культура. ISSN 1998-149X,
3. Физическая культура: воспитание, образование, тренировка. ISSN
4. Теория и практика физической культуры (англ). ISSN 2409-4234
5. Теория и практика физической культуры (рус). ISSN 0040-3601

6. Известия Тульского государственного университета. Физическая культура. Спорт. ISSN 2305-8404
7. Культура физическая и здоровье. ISSN 1999-3455
8. «Большой спорт» – журнал Алексея Немова. ISSN 1817–2547
9. «Физическая культура, спорт – наука и практика». ISSN 1817-4779.

Ресурсы информационно–телекоммуникационной сети Интернет:
http://studsport.ru
Общероссийская общественная организация «Российский студенческий спортивный союз». Портал посвящен студенческому спорту как в Российской Федерации, так и в каждом конкретном регионе страны.
https://mrsss.ru/
Московское региональное отделение Общероссийской общественной организации «Российский студенческий спортивный союз». Портал посвящен студенческому спорту в Москве (вузы Москвы)

https://vk.com/kafedrasportarxty
Кафедра спорта РХТУ им. Д.И. Менделеева в контакте.
Страница создана с целью просвещения и популяризации спорта в Российском химико-технологическом университете, а также является навигатором в учебной деятельности по дисциплинам «Физическая культура и спорт» и «Элективные дисциплины по физической культуре и спорту».

http://o-gto.ru/normy-gto-tablitsa-normativov/
Портал является проводником по Всероссийскому физкультурно-спортивному комплексу «Готов к труду и обороне» (нормы ГТО, таблицы нормативов, техника выполнения, соревнования ГТО).

https://www.minsport.gov.ru/sport/high-sport/skrytaya-edin-vseros/31598/
Отдельный раздел на сайте Министерства спорта Российской Федерации, посвящен нормативному документу – Единая Всероссийская спортивная классификация 2018 – 2021 гг. (о всех видах спорта, правилах получения и присвоения разрядов и званий)

8.3. Средства обеспечения освоения дисциплины

Для реализации рабочей программы подготовлены следующие средства обеспечения освоения дисциплины:

- компьютерные презентации интерактивных лекций – 4 (общее число слайдов - 80);
- банк тестовых заданий для текущего контроля освоения дисциплины (общее число вопросов – 40);
- банк тестовых заданий для итогового контроля освоения дисциплины (общее число вопросов – 40).

Для теоретического раздела:
- лекционная учебная аудитория, оборудованная переносными электронными средствами демонстрации (компьютер/ноутбук со средствами звуковоспроизведения, проектор, экран) и учебной мебелью;

Для практического раздела:
- спортивный зал, для проведения занятий: МПЗ, ППФП, ОФП.
- шведские стенки;
- скамейки гимнастические;
- мячи набивные;
- скакалки, гимнастические палки, обручи;
- резина спортивная;
- «колпачки» сигнальные;
- рулетки, секундомеры, измерительные линейки большие;
- коврики туристические, маты;
- зеркальная стенка;

Для освоения дисциплины используются следующие нормативные и нормативно-методические документы:

– Федеральный закон Российской Федерации от 29.12.2012 № 273-ФЗ «Об образовании в Российской Федерации» [Электронный ресурс] – Режим доступа: http://pravo.gov.ru/proxy/ips/?docbody=&nd=102162745&intelsearch=273-%D4%C7 / (дата обращения: 17.06.2020.).

– Федеральные государственные образовательные стандарты высшего образования // Координационный совет учебно-методических объединений и научно-методических советов высшей школы. Портал Федеральных образовательных стандартов высшего образования [Электронный ресурс] – Режим доступа: http://fgosvo.ru/fgosvo/151/150/24 / (дата обращения: 17.06.2020.).

– Приказ Министерства образования и науки РФ от 23.08.2017 № 816 «Об утверждении Порядка применения организациями, осуществляющими образовательную деятельность, электронного обучения, дистанционных образовательных технологий при реализации образовательных программ» [Электронный ресурс]. Режим доступа: http://pravo.gov.ru/proxy/ips/?docbody=&nd=102447332&intelsearch=816+%EF%F0%E8%EA%E0%E7 / (дата обращения: 17.06.2020.).

При освоении дисциплины студенты должны использовать информационные и информационно-образовательные ресурсы следующих порталов и сайтов:

- Система федеральных образовательных порталов. Система открытого образования. Консалтинговый центр ИОС ОО РФ [Электронный ресурс] – Режим доступа: http://www.openedu.ru / (дата обращения: 17.06.2020).

- Информационная система «Единое окно доступа к образовательным ресурсам». URL: http://window.edu.ru / (дата обращения: 17.06.2020).

- ФЭПО: соответствие требованиям ФГОС [Электронный ресурс] – Режим доступа: http://fepo.i-exam.ru / (дата обращения17.06.2020.).

- Федеральный закон Российской Федерации от 04.12.2007 N 329-ФЗ «О физической культуре и спорте в Российской Федерации» [Электронный ресурс] – Режим доступа: http://www.consultant.ru (дата обращения 17.06.2020.)

- Приказ Минобразования РФ от 01.12.1999 N 1025 «Об организации процесса физического воспитания в образовательных учреждениях начального, среднего и высшего профессионального образования» [Электронный ресурс] – Режим доступа: http://www.consultant.ru (дата обращения 17.06.2020.)

- Приказ Госкомвуза РФ от 26.07.1994 N 777 (ред. от 01.12.1999) «Об организации процесса физического воспитания в высших учебных заведениях. Инструкция по организации

и содержанию работы кафедр физического воспитания высших учебных заведений» [Электронный ресурс] – Режим доступа: http://www.consultant.ru (дата обращения 17.06.2020.)

- Указ Президента РФ от 24.03.2014 N 172 «О Всероссийском физкультурно-спортивном комплексе «Готов к труду и обороне» (ГТО)» [Электронный ресурс] – Режим доступа: http://www.kremlin.ru/acts/bank/38224 (дата обращения 17.06.2020.)

- Нормы ГТО. Таблица нормативов [Электронный ресурс] – Режим доступа: https://www.gto.ru/norms (дата обращения 17.06.2020).

- Приложение № 4 к Порядку проведения профилактических медицинских осмотров несовершеннолетних, утвержденному приказом Министерства здравоохранения Российской Федерации от 10 августа 2017 г. № 514 н «Медицинское заключение о принадлежности несовершеннолетнего к медицинской группе для занятий физической культурой» [Электронный ресурс] – Режим доступа: http://www.consultant.ru/document/cons_doc_LAW/ (дата обращения 17.06.2020).

- Страница кафедры физического воспитания РХТУ им. Д.И. Менделеева в контакте [Электронный ресурс] – Режим доступа: https://vk.com/kafedrasportarxty (дата обращения 17.06.2020).

Для реализации рабочей программы с использованием электронного обучения (ЭО) и дистанционных образовательных технологий (ДОТ) применяются следующие образовательные технологии и средства обеспечения дисциплины:

− ЭИОС РХТУ им. Д.И. Менделеева;

− аккаунты microsoft с лицензией для образовательных учреждений на платформе Microsoft Teams;

− учебный портал Moodle РХТУ им. Д.И. Менделеева;

− сервисы по доставки e-mail сообщений (muctr.ru);

− интерактивная работа в системе мгновенного обмена текстовыми сообщениями для мобильных и иных платформ с поддержкой голосовой и видеосвязи WhatsApp;

Для проведения промежуточных и итоговой аттестации могут использоваться такие сервисы как: Яндекс, Google Формы, Zoom, Skype.

Особенности реализации дисциплины для студентов, осваивающих образовательные программы с применением электронного обучения, дистанционных образовательных технологий, также заключаются в интенсивной самостоятельной подготовке студентов и контроле результатов освоения ими разделов программы.

Консультирование для студентов, осваивающих образовательные программы с применением электронного обучения, дистанционных образовательных технологий, проводятся преподавателями в том же объеме, что и для студентов, осваивающих образовательные программы с применением традиционных технологий. Формой проведения консультаций является вебинар.

9. МЕТОДИЧЕСКИЕ УКАЗАНИЯ ДЛЯ ОБУЧАЮЩИХСЯ

9.1. Для студентов, обучающихся без использования дистанционных образовательных технологий

Методические рекомендации по организации учебной работы обучающегося в бакалавриате направлены на повышение ритмичности и эффективности его аудиторной и самостоятельной работы по дисциплине.

Учебная дисциплина ***«Физическая культура и спорт»*** включает 4 раздела, каждый из которых имеет определенную логическую завершенность. При изучении материала каждого раздела рекомендуется регулярное повторение законспектированного лекционного материала, а также дополнение его сведениями из литературных источников, представленных в рабочей программе, а также регулярное посещение практических занятий: методических и профессионально-прикладных.

Рабочая программа дисциплины предусматривает освоение лекционного материала, выполнение методического задания, практического задания по ППФП, а также подготовку и написание тестового задания по тематике дисциплины в 1 и 4 семестрах обучения. Эти работы выполняются в часы, выделенные учебным планом на аудиторную работу.

Целью выполнения методико-практической работы, подготовки и написания тестового задания является закрепление полученных знаний по дисциплине, расширение эрудиции и кругозора студента в области физической культуры и спорта, развитие его творческого потенциала и самостоятельного мышления.

Содержание и оформление заданий оценивается в соответствии с принятой в университете рейтинговой системой оценки знаний. Работа на теоретических занятиях (лекциях) оценивается исходя из уровня знаний, показанных при написании теста, активности работы во время как теоретического раздела, так и практического. В 1 семестре по разделам 1 и 2 (3 и 4 – в зависимости от семестра) – 2 лекции х 2 балла (посещение каждой лекции), что соответствует = **4 баллам.** После каждой лекции студент получает тематическое задание в форме теста, содержащего 10 вопросов, каждый оценивается в 1 балл за каждый правильный ответ = **10 баллов**; В конце семестра студент выполняет научно-исследовательскую работу (тематическое исследование), это может быть подготовка и написание статьи, участие в конференции, в тематической выставке, форуме, итоговое тестовое задание по Разделам 1 и 2 и 3 и 4, содержащее или 44 вопроса, или 22 вопроса, за каждый правильный ответ 1 или два балла, соответственно (максимальная оценка = **44 балла**).

Таким образом, максимальная оценка за теоретический подраздел составляет:

- 2 лек х 2 балла = 4 балла (или освоенных 4 часа);
- выполнение 2 тестовых-тематических задания = 20 баллов;
- выполнение научно-исследовательской работы (тематического исследования) = 44 балла.

Итог: 4+20+44 = **68 баллов**.

Работа на методико-практических занятиях оценивается исходя из количества освоенных часов (посещений практических занятий, активности работы студента на занятиях, 1 занятие оценивается в 2 балл. Количество занятий равномерно распределено в течении четырех месяцев – по 8 часов (4 занятия) на каждый месяц = 4 месяца х 8 часов (4 занятия) = 32 часа (16 занятий) или **32 балла**

Решение о форме тестовых заданий, научно-исследовательской работе (тематическом исследовании) принимается на заседании кафедры физического воспитания в начале каждого семестра.

Общий итог: 68 + 32 = **100 баллов**.

РЕЙТИНГОВАЯ СИСТЕМА по дисциплине
«Физическая культура и спорт»
1 курс, I семестр (осенний).

(Группа здоровья основная, специальная)

Месяц	Методико-практические занятия (контактная работа)		Лекции		Текущий и итоговый контроль	
	Освоенные часы (практ. занятия)	***баллы***	***Освоенные часы***	***баллы***	***Вид контроля***	***баллы***
Сентябрь	8 часов (4занятия)	8 баллов	2 часа (1занятие)	2 балла	-	-
Октябрь	8 часов (4 занятия)	8 баллов	-	-	Тестовое тематическое задание	10 баллов
Ноябрь	8 часов (4 занятия)	8 баллов	2 часа (1занятие)	2 балла	Тестовое тематическое задание	10 баллов
Декабрь	8 часов (4 занятия)	8 баллов	-	-	*Научно-исследовательская работа (тематическое исследование)**	44 балла
Всего в семестре	**32 часа** (16 занятий)	**32 балла**	**4часа** (2 занятия)	**4 балла**	**64 балла**	
ИТОГО	**36** часов / **100 баллов**					

2 курс, IV семестр *(весенний)*

(Группа здоровья основная, специальная)

Месяц	Методико-практические занятия (контактная работа)		Лекции		Текущий и итоговый контроль	
	Освоенные часы (практ. занятия)	***баллы***	***Освоенные часы***	***баллы***	***Вид контроля***	***баллы***
Февраль	8 часов (4занятия)	8 баллов	2 часа (1занятие)	2 балла	-	-
Март	8 часов (4 занятия)	8 баллов	-	-	Тестовое тематическое задание	10 баллов
Апрель	8 часов (4 занятия)	8 баллов	2 часа (1занятие)	2 балла	Тестовое тематическое задание	10 баллов
Май	8 часов (4 занятия)	8 баллов	-	-	*Научно-исследовательская работа (тематическое исследование)**	44 балла
Всего в семестре	**32 часа** (16 занятий)	**32 балла**	**4часа** (2 занятия)	**4 балла**	**64 балла**	
ИТОГО	**36** часов / **100 баллов**					

* Индивидуальная тематическая исследовательская работа студента по дисциплине ФКиС

9.1.1. Соблюдение требований гигиены, форма одежды и предупреждение травм

Студент-спортсмен должен содержать в чистоте кожу, волосы, ногти, спортивную форму, одежду и обувь.

Обувь для практических занятий должна быть чистая, подошва нескользящая. В целях безопасности спортивная форма студента не должна содержать колющих и режущих элементов, которые могут открепиться во время проведения занятий.

В целях соблюдения личной гигиены не рекомендуется использовать чужую форму и обувь.

Студентам не рекомендуется перед занятиями пользоваться дезодорантами и другими ароматизирующими средствами с резкими запахами.

Запрещается входить в спортзал на занятия в мокрой спортивной обуви.

Студенту во время проведения занятий рекомендовано не иметь на себе кольца, браслеты, серьги, цепочки и другие предметы, которые могут послужить причиной травмы. Длинные волосы должны быть заколоты,

9.2. Для студентов, обучающихся с использованием дистанционных образовательных технологий

При использовании электронного обучения и дистанционных образовательных технологий занятия полностью или частично проводятся в режиме онлайн. Объем дисциплины и распределение нагрузки по видам работ соответствует п. 4.1. Распределение баллов соответствует п. 9.1. либо может быть изменено в соответствии с решением кафедры, в случае перехода на ЭО и ДОТ в процессе обучения. Решение кафедры об используемых технологиях и системе оценивания достижений обучающихся принимается с учетом мнения ведущего преподавателя и доводится до обучающихся.

10. МЕТОДИЧЕСКИЕ УКАЗАНИЯ ДЛЯ ПРЕПОДАВАТЕЛЕЙ

10.1. Для преподавателей, реализующих образовательные программы без использования дистанционных образовательных технологий

Дисциплина ***«Физическая культура и спорт»*** изучается в 1 и 4 семестрах бакалавриата.

При подготовке и проведении практических занятий преподаватель должен учитывать, что студенты, обучающиеся по программе бакалавриата, могут не иметь физическую подготовку по общей физической подготовке, что связано с особенностями преподавания дисциплины в образовательных учреждениях начального и общего образования. В связи с этим материал дисциплины должен быть ориентирован на студентов с начальной стадией подготовки в области физической культуры и спорта, на современную трактовку изучаемых вопросов, отличаться широтой и глубиной их проработки, включать элементы игровой и соревновательной направленности. На занятиях должна прослеживаться взаимосвязь отрабатываемых элементов с ранее изученным теоретическим материалом.

Основной задачей преподавателя, ведущего занятия по дисциплине является формирование у студентов широкого кругозора и эрудиции в области физической культуры и спорта, понимания проблем в указанной области, как на мировой арене, так и внутри страны, и путей разрешения проблемных ситуаций. При проведении теоретических занятий желательно обращаться к опыту не только ведущих зарубежных методик, но и отечественных разработок, использовать их научно-информационные, учебно-тренировочные и практические материалы, проводить сравнительный анализ результатов различных методик в изучаемой области.

В водной лекции дисциплины следует остановиться на опыте развития дисциплины в РХТУ им. Д.И. Менделеева, на особенностях изучения дисциплины у студентов вузов химико-технологического профиля; на особенностях рейтинговой системы, изучении теоретического материала, проведении практических занятий (методико-практических занятий и профессионально-прикладных занятий), освоении и сдачи контрольных нормативов, подготовке и сдаче норм Всероссийского физкультурного комплекса ГТО. Так же на вводной лекции студентов знакомят с видами спорта, преподаваемыми на кафедре физвоспитания, с проведением Спартакиады студентов и аспирантов, с проведением первенств РХТУ (элективный курс).

Огромное внимание уделяется технике безопасности на занятиях по физической культуре и спорту, правилам санитарии и гигиены, вопросам правильного питания, здоровому образу жизни, системам и методам закаливания.

Основная задача дисциплины заключается не в количественных показателях, а в качественных, т.е. задача преподавателя научить студента правильно выполнять то или иное упражнение, норматив. Рекомендуется постоянно демонстрировать и показывать личным примером технику выполнения упражнения, норматива, добиваться максимальной амплитуды правильности. На практических занятиях желательно акцентировать внимание студентов на осанке, постановке ног и движении рук во время исходного положения упражнения, производить неоднократные повторения упражнений с целью качественного усвоения материала.

Эффективной формой занятий по дисциплине является организация, посещение и личное участие в спортивных встречах со знаменитыми спортсменами, ветеранами спорта.

Необходимой компонентой лекционных и практических занятий по дисциплине является широкое использование наглядных пособий и иллюстративного материала, в том числе с применением компьютерной техники. Наглядные пособия представляют собой плакаты, с изображением спортсменов, демонстрирующих технику выполнения упражнения. Иллюстративный материал включает презентации по разделам дисциплины, выполненные с использованием различных программных продуктов (например, Power Point в составе Microsoft Office), в т.ч. видеоклипы, отражающие моменты соревнований, технику выполнения норм ВФСК ГТО, фрагменты «контрольных связок»; в теоретическом разделе – исторические аспекты развития физкультурно-спортивных обществ и т.д. Для демонстрации иллюстративного материала рекомендуется использование мультимедиа.

При проведении занятий преподаватель может рекомендовать студентам дополнительную литературу по тематике занятия. Желательно стимулировать студентов к самостоятельной работе с литературными источниками, задавая вопросы и организуя их обсуждение не только на лекционных занятиях, но и во время проведения практических, методико-практических и профессионально-прикладных занятий.

10.2. Для преподавателей, реализующих образовательные программы с использования дистанционных образовательных технологий

При использовании электронного обучения и дистанционных образовательных технологий занятия полностью или частично проводятся в режиме онлайн. Объем дисциплины и распределение нагрузки по видам работ соответствует п. 4.1. Распределение баллов соответствует п. 9.1.1 либо может быть изменено в соответствии с решением кафедры, в случае перехода на ЭО и ДОТ в процессе обучения. Решение кафедры об используемых технологиях и системе оценивания достижений обучающихся принимается с учетом мнения ведущего преподавателя и доводится до обучающихся.

Реализация ЭО и ДОТ предполагает использование следующих видов учебной деятельности: онлайн консультации, практические занятия, видео-лекции; проводимые полностью или частично с применением ЭО и ДОТ; текущий контроль в режиме тестирования и проверки домашних заданий; онлайн консультации, самостоятельная работа и т.д.

При реализации РПД в зависимости от конкретной ситуации ЭО и ДОТ могут быть применены в следующем виде: онлайн-курсы РХТУ им. Д. И. Менделеева: https://moodle.muctr.ru, работа в мессенджере, работа по E-mail, Zoom-конференция: https://zoom.us/.

- объем часов контактной работы обучающихся с преподавателем не сокращается и электронные образовательные ресурсы (ЭОР) методически обеспечивают самостоятельную работу обучающихся в объеме, предусмотренном рабочей программой данной дисциплины. При этом в случае необходимости занятия проводятся в режиме онлайн;
- смешанные формы обучения, сочетающие в себе аудиторные занятия (при возможности перевода части контактных часов работы обучающихся с преподавателем в электронную информационно-образовательную среду без потери содержания учебной дисциплины) и ЭОР (часть учебного материала (например, лекции) может быть заменена ЭОР).

11. ПЕРЕЧЕНЬ ИНФОРМАЦИОННЫХ ТЕХНОЛОГИЙ, ИСПОЛЬЗУЕМЫХ В ОБРАЗОВАТЕЛЬНОМ ПРОЦЕССЕ

Информационную поддержку изучения дисциплины осуществляет Информационно-библиотечный центр (ИБЦ) РХТУ им. Д.И. Менделеева, который обеспечивает обучающихся основной учебной, учебно-методической и научной литературой, необходимой для организации образовательного процесса по дисциплине. Общий объем многоотраслевого фонда ИБЦ на 01.01.2020 г. составляет 1 715 452 экз.

Фонд ИБЦ располагает учебной, учебно-методической и научно-технической литературой в форме печатных и электронных изданий, а также включает официальные, справочно-библиографические, специализированные отечественные и зарубежные периодические и информационные издания. ИБЦ обеспечивает доступ к профессиональным базам данных, информационным, справочным и поисковым системам.

Каждый обучающийся обеспечен свободным доступом из любой точки, в которой имеется доступ к сети Интернет и к электронно-библиотечной системе (ЭБС) Университета, которая содержит различные издания по основным изучаемым дисциплинам и сформирована по согласованию с правообладателями учебной и учебно-методической литературы.

Для более полного и оперативного справочно-библиографического и информационного обслуживания в ИБЦ реализована технология Электронной доставки документов.

Электронные информационные ресурсы, используемые в процессе обучения

№ п/п	Электронный ресурс	Реквизиты договора (номер, дата заключения, срок действия), ссылка на сайт ЭБС, сумма договора, количество ключей	Характеристика библиотечного фонда, доступ к которому предоставляется договором
	ЭБС «Лань»	Принадлежность – сторонняя Реквизиты договора - ООО «Издательство «Лань», договор № 33.03-Р-2.0-1775/2-10 от 26.09.2019г. Сумма договора – 642 083-68	Электронно-библиотечная система издательства "Лань" — ресурс, включающий в себя как электронные версии книг ведущих издательств учебной и

		Срок действия с «26» сентября 2019г. по «25» сентября 2020г. Ссылка на сайт ЭБС – http://e.lanbook.com Количество ключей – доступ для зарегистрированных пользователей РХТУ с любого компьютера. Дополнительный Договор № 33.03-Р-3.1-2217/2020 от 02.03.2020 г. Сумма договора- 30 994-52 Срок действия с «02» марта 2020 г. по «25» сентября 2020 г. Ссылка на сайт ЭБС – http://e.lanbook.com Количество ключей – доступ для зарегистрированных пользователей РХТУ с любого компьютера	научной литературы (в том числе университетских издательств), так и электронные версии периодических изданий по различным областям знаний. Коллекции: «Химия» - изд-ва НОТ, «Химия» - изд-ва Лаборатория знаний, «Химия» - изд-ва «ЛАНЬ», «Химия»-КНИТУ (Казанский национальный исследовательский технологический университет), «Химия» - изд-ва ФИЗМАТЛИТ», «Информатика» - изд-ва «ЛАНЬ», «Информатика»-Национальный Открытый Университет «ИНТУИТ», «Инженерно-технические науки"-изд-ва «ЛАНЬ», «Теоретическая механика»-изд-ва «ЛАНЬ», Экономика и менеджмент»- изд-ва Дашков и К., а также отдельные издания в соответствии с Договором
2.	Электронно - библиотечная система ИБЦ РХТУ им. Д.И. Менделеева (на базе АИБС «Ирбис»)	Принадлежность – собственная РХТУ. Ссылка на сайт ЭБС – http://lib.muctr.ru/ Доступ для пользователей РХТУ с любого компьютера	Электронные версии учебных и научных изданий авторов РХТУ по всем ООП.
3.	Электронная библиотека диссертаций (ЭБД РГБ).	Принадлежность – сторонняя Реквизиты договора – ФГБУ РГБ, Договор № 33.03-Р-3.1-2173/2020 Сумма договора - 398 840-00 С «16» марта 2020 г. по «15» марта 2021 г.	В ЭБД доступны электронные версии диссертаций Российской Государственной библиотеки:

		Ссылка на сайт ЭБС – http://diss.rsl.ru/ Количество ключей – 10 лицензий + распечатка в ИБЦ	с 1998 года – по специальностям: "Экономические науки", "Юридические науки", "Педагогические науки" и "Психологические науки"; с 2004 года - по всем специальностям, кроме медицины и фармации; с 2007 года - по всем специальностям, включая работы по медицине и фармации.
4.	БД ВИНИТИ РАН	Принадлежность сторонняя, Реквизиты договора- ВИНИТИ РАН Договор № 33.03-Р-3.1-2047/2019 от 25 февраля 2020 г. Сумма договора – 100 000-00 С «25» февраля 2020 г. по «24» февраля 2021 г. Ссылка на сайт- http://www.viniti.ru/ Количество ключей – локальный доступ для пользователей РХТУ в ИБЦ РХТУ	Крупнейшая в России баз данных по естественным, точным и техническим наукам. Включает материалы РЖ (Реферативного журнала) ВИНИТИ с 1981 г. Общий объем БД - более 28 млн. документов
5.	ЭБС «Научно-электронная библиотека eLibrary.ru»	Принадлежность – сторонняя Реквизиты договора – ООО «РУНЭБ», договор № 29.01-Р-2.0-1020/2018 от 07.12.2018 г. С «01» января 2019 г. по «31» декабря 2019 г. Ссылка на сайт – http://elibrary.ru Сумма договора - 934 693-00 Количество ключей – доступ для пользователей РХТУ по ip-адресам неограничен	Электронные издания, электронные версии периодических или непериодических изданий
6.	Справочно-правовая система «Консультант+»	Принадлежность сторонняя- Договор № 174-247ЭА/2019 от 26.12.2019 г. Сумма договора - 927 029-80 С «01» января 2020 г. по «31» декабря 2020 г. Ссылка на сайт- http://www.consultant.ru/ Количество ключей – 50 пользовательских лицензий по ip-адресам.	Справочно-правовая система по законодательству Российской Федерации.

7.	Справочно-правовая система «Гарант»	Принадлежность сторонняя Договор №166-235ЭА/2019 от 23.12.2019 г. Сумма договора – 603 949-84 С «01» января 2020 г. по «31» декабря 2020 г. Ссылка на сайт – http://www.garant.ru/ Количество ключей – 50 пользовательских лицензий по ip-адресам.	Гарант — справочно-правовая система по законодательству Российской Федерации
8.	ЭБС «ЮРАЙТ»	Принадлежность сторонняя-«Электронное издательство ЮРАЙТ» Договор № 33.03-Р-3.1-220/2020 от 16.03.2020 г. Сумма договора – 324 000-00 С «16» марта 2020 г. по «15» марта 2021 г. Ссылка на сайт – https://biblio-online.ru/ Количество ключей – доступ для зарегистрированных пользоватеелей РХТУ с любого компьютера.	Электронная библиотека включает более 5000 наименований учебников и учебных пособий по всем отраслям знаний для всех уровней профессионального образования от ведущих научных школ с соблюдением требований новых ФГОСов
9.	Электронно-библиотечная система «Консультант студента»	Принадлежность сторонняя-ООО «Политехресурс» Договор № 33.03-Р-3.1-218/2020 От «16» марта 2020 г. Сумма договора-36 500-00 С «17» марта 2020 г. по «16» марта2021 г Ссылка на сайт – http://www.studentlibrary.ru Количество ключей - доступ для зарегистрированных пользоватеелей РХТУ с любого компьютера	Комплект изданий, входящих в базу данных «Электронная библиотека технического ВУЗа»
10.	Электронно-библиотечная система «ZNANIUM.COM»	Принадлежность сторонняя-ООО «ЗНАНИУМ», Договор № 4309 эбс 33.03-Р-3.1-2215/2020 от «20» марта 2020 г. Сумма договора-30 000-00 С «20» марта 2020 г. по «19» марта 2021г	Коллекция изданий учебников и учебных пособий по различным отраслям знаний для всех уровней

		Ссылка на сайт – https://znanium.com/ Количество ключей - доступ для зарегистрированных пользоватеелей РХТУ с любого компьютера.	профессионального образования
11.	Информационно-аналитическая система Science Index	Принадлежность сторонняя-ООО «Научная электронная библиотека» Договор № SIO-364/19 33.03-Р-3.1-2103/2019 от «17» февраля 2020 г. Сумма договора – 90 000-00 Срок действия с «17» февраля 2020 г. по «16» февраля 2021 г. Ссылка на сайт – http://elibrary.ru Количество ключей – локальный доступ для сотрудников ИБЦ	Дистанционная поддержка публикационной активности преподавателей университета

Бесплатные официальные открытые ресурсы Интернет:

1. Коллекция журналов PLOS ONE http://journals.plos.org/plosone/

PLOS ONE – коллекция журналов, в которых публикуются отчеты о новых исследованиях в области естественных наук и медицины. Все журналы размещены в свободном доступе (Open Access), все статьи проходят строгое научное рецензирование

Электронный учебник в свободном доступе

1. Физическая культура студента: Учебник / Под ред. В.И. Ильинича. М.: Гардарики, 2000. – 448 с.// http://elar.urfu.ru/bitstream/10995/1309/1/physical_culture.pdf
2. Дзержинская Л. Б., Прохорова И. В., Дзержинский Г. А. Д 43 Физическая культура: учебное пособие для студ. высш. учеб. заведений ф-тов заоч. обучения / Л. Б. Дзержинская, И. В. Прохорова, Г. А. Дзержинский; Волгоградский филиал ФГБОУ ВО «Российская академия народного хозяйства и государственной службы». – Волгоград: Изд-во Волгоградского филиала РАНХиГС, 2016. – 1 электрон. опт. диск (CD-ROM). – Систем. требования: IBM PC с процессором 486; ОЗУ 64 Мб; CD-ROM дисковод; Adobe Reader 6.0. – Загл. с экрана // https://vlgr.ranepa.ru/files/izd/elizd/

12. МАТЕРИАЛЬНО-ТЕХНИЧЕСКОЕ ОБЕСПЕЧЕНИЕ ДИСЦИПЛИНЫ

В соответствии с учебным планом занятия по дисциплине ***«Физическая культура и спорт»*** проводятся в форме лекций, методико-практических занятий, занятий по профессионально-прикладной физической подготовке.

Занятия со студентами дневного отделения проводятся в спортивных залах:
-лекционная аудитория № 541 (125047, Москва, Миусская пл., д.9, стр.1, № 541);
- БАЗ (Большой актовый зал, 125047, Москва, Миусская пл., д.9, стр.1);
-спортивный зал РХТУ (125047, Москва, Миусская пл., д.9, стр.1) занятий по профессионально-прикладной физической подготовке (ППФП), методико-практических занятий (МПЗ).
-культурно-спортивные комплексы (КСК).

12.1. Оборудование, необходимое в образовательном процессе:

- для теоретического подраздела:

Лекционная учебная аудитория, оборудованная переносными электронными средствами демонстрации (компьютер/ноутбук со средствами звуковоспроизведения, проектор, экран) и учебной мебелью;

библиотека, имеющая рабочие компьютерные места для студентов, оснащенные компьютерами с доступом к базам данных и выходом в Интернет.

- для практического подраздела:

Спортивные залы различной направленности, оборудованные необходимым спортивным инвентарем:
- шведские стенки;
- скамейки гимнастические;
- мячи набивные;
- скакалки, гимнастические палки, обручи;
- резина спортивная;
- «колпачки» сигнальные;
- коврики туристические, маты;
- зеркальная стенка;
- фитболы и т.д.

Раздевалки студенческие (раздельно для мужчин и женщин), оборудованные шкафчиками для сменной одежды, скамейками для переодевания, дополнительными вешалками для одежды, душевыми кабинами, туалетными комнатами; розетками для подключения электрических приборов – фенов.

12.2. Учебно-наглядные пособия:

Комплекты плакатов к разделам лекционного курса; комплекты плакатов к подразделам специальных курсов по избранному виду спорта.

12.3. Компьютеры, информационно-телекоммуникационные сети, аппаратно-программные и аудиовизуальные средства:

Персональные компьютеры, укомплектованные проигрывателями CD и DVD, принтерами и программными средствами; копировальные аппараты; локальная сеть с выходом в Интернет.

12.4. Печатные и электронные образовательные и информационные ресурсы:

Информационно-методические материалы: учебные пособия по дисциплине; раздаточный материал к разделам лекционного курса; раздаточный материал к методико-практическим занятиям по дисциплине.

Электронные образовательные ресурсы: электронные презентации к разделам лекционного курса; учебно-методические разработки в электронном виде; справочные

материалы в печатном и электронном виде по правильности выполнения норм ВФСК ГТО в тестовом режиме; по избранному виду спорта; кафедральные библиотеки электронных изданий.

12.5. Перечень лицензионного программного обеспечения

№ п/п	Наименование программного продукта	Реквизиты договора поставки	Количество лицензий	Срок окончания действия лицензии
1	Неисключительная лицензия на использование Desktop Education ALNG LicSAPk OLVS E 1Y AcademicEdition Enterprise В составе: 1) В составе Microsoft Office Professional Plus 2019: • Word • Excel • Power Point • Outlook • OneNote • Access • Publisher • InfoPath 2) Microsoft Core CAL 3) Microsoft Windows Upgrade	Контракт № 28-35ЭА/2020 от 26.05.2020	657 комплектов. Соглашение Microsoft OVS-ES № V6775907 Каждый комплект включает: 1) Лицензию на комплекс для создания презентаций, электронных текстов и таблиц, обработки баз данных Microsoft Office. 2) Лицензию для подключения пользователей к серверным системам Microsoft: • Exchange Server Standard, • Exchange Server Enterprise, • SharePoint Server, • Skype для бизнеса Server, • Windows MultiPoint Server Premium, • Windows Server Standard, • Windows Server Data Center 3) Лицензию на обновление операционной системы для рабочих станций Windows 10	12 месяцев (ежегодное продление подписки с правом перехода на обновлённую версию продукта

2	Неисключительная лицензия на использование Kaspersky Endpoint Security для бизнеса – Стандартный Russian Edition. 1500-2499 Node 1 year Educational License По для защиты информации (антивирусное ПО) для физического оборудования (конечных точек)	Контракт № 28-35ЭА/2020 от 26.05.2020	1600 лицензий для активации на рабочих станциях и серверах	12 месяцев (ежегодное продление подписки с правом перехода на обновлённую версию продукта.
	Антиплагиат.ВУЗ	Контракт от 12.05.2020 № 19-17ЭА/2020	не ограничено, лимит проверок 6000	19.05.2021

13. ТРЕБОВАНИЯ К ОЦЕНКЕ КАЧЕСТВА ОСВОЕНИЯ ПРОГРАММЫ

Наименование разделов	Основные показатели оценки	Формы и методы контроля и оценки
Раздел 1. 1.1. Предмет «Физическая культура и спорт». Задачи и место дисциплины в подготовке бакалавра. Организация учебного процесса в рамках рейтинговой системы. Требования к зачету. Нормативно-правовая база дисциплины «Физическая культура и спорт»	*Знает:* - научно-практические основы физической культуры и спорта; - способы контроля и оценки физического развития и физической подготовленности; - правила и способы планирования индивидуальных занятий различной целевой направленности; *Умеет:* - самостоятельно заниматься физической культурой и спортом; - осуществлять самоконтроль за состоянием своего организма и соблюдать правила гигиены и техники безопасности; *Владеет:* - средствами и методами укрепления индивидуального здоровья, физического самосовершенствования	Баллы за письменное тестирование; выполнение тематического задания.
1.2. История физической культуры и спорта. Происхождение физических	*Знает:* - историю физической культуры и спорта, иметь представление	Баллы за письменное тестирование

упражнений и игр. Древние олимпиады. Олимпийское движение. Возникновение и первоначальное развитие международного спортивного и олимпийского движения. Первые олимпийские старты русских спортсменов. Российский олимпийский комитет: история становления и наши дни. Юношеские олимпийские игры. Параолимпийское движение. Дефлимпийские игры, специальные олимпиады. Спортивные общества: история физкультурно-спортивных общественных организаций. Борьба спортсменов против фашизма в годы второй мировой и Великой отечественной войны.	о значимых спортивных событиях не только своей страны, но и мирового уровня; важнейшие достижения в области спорта; - спортивные традиции РХТУ им. Д.И. Менделеева, помнить о подвигах спортсменов в годы Великой отечественной войны 1941-1945 гг. *Умеет:* - самостоятельно заниматься физической культурой и спортом; - осуществлять творческое сотрудничество в коллективных формах занятий физической культурой. *Владеет:* - должным уровнем физической подготовленности, необходимым для качественного усвоения профессиональных умений и навыков в процессе обучения в вузе, для обеспечения полноценной социальной и профессиональной деятельности после окончания учебного заведения.	Баллы за научно-исследовательскую работу (тематическое исследование)
Раздел 2. 2.1. Врачебный контроль и врачебное освидетельствование. Методика обследования: краткая и углубленная. Диагностика и самодиагностика состояния организма. Педагогический контроль. Самоконтроль: его основные методы, показатели, критерии и оценки. Показатели самоконтроля: объективные и субъективные. Дневник самоконтроля. Использование отдельных методов контроля при регулярных занятиях физическими упражнениями и спортом. Коррекция содержания и методики занятий по	*Знает:* - социально-биологические основы физической культуры; - влияние оздоровительных систем физического воспитания на укрепление здоровья, - способы контроля и оценки физического развития и физической подготовленности; *Умеет:* - самостоятельно заниматься физической культурой и спортом; - осуществлять самоконтроль за состоянием своего организма и соблюдать правила гигиены и техники безопасности; *Владеет:*	Баллы за письменное тестирование; выполнение тематического задания.

результатам показателей контроля. Профилактика спортивного травматизма. Основные виды травм у разных специализаций. Оказание первой помощи для студентов вузов химико-технологического профиля	- средствами и методами укрепления индивидуального здоровья, физического самосовершенствования	
2.2. Образ жизни и его отражение в профессиональной деятельности Здоровье человека как ценность. Факторы его определяющие. Влияние образа жизни на здоровье. Здоровый образ жизни и его составляющие. Основные требования к организации здорового образа жизни. Роль и возможности физической культуры в обеспечении здоровья. Физическое самовоспитание и самосовершенствование в здоровом образе жизни. Социальный характер последствий для здоровья от употребления наркотиков и других психоактивных веществ, допинга и пищевых добавок в спорте, алкоголя и табакокурения. Допинг как искусственное повышение физической работоспособности и его отрицательные последствия	*Знает:* - научно-практические основы физической культуры и спорта, и здорового образа жизни; - влияние оздоровительных систем физического воспитания на укрепление здоровья, профилактику профессиональных заболеваний и вредных привычек; - способы контроля и оценки физического развития и физической подготовленности; *Умеет:* - осуществлять самоконтроль за состоянием своего организма и соблюдать правила гигиены и техники безопасности; - подбирать индивидуальные комплексы по оздоровительной и физической культуре, по различным видам спорта; *Владеет:* - средствами и методами укрепления индивидуального здоровья, физического самосовершенствования	Баллы за письменное тестирование Баллы за научно-исследовательскую работу (тематическое исследование) Оценка за зачет
Раздел 3. 3.1. Гигиеническое обеспечение занятий физической культурой и спортом Гигиена физического воспитания и спорта. Основные гигиенические требования к занятиям оздоровительными физическими упражнениями; к структуре, содержанию и нормированию нагрузок на одном занятии. Гигиена закаливания.	*Знает:* - научно-практические основы физической культуры и спорта и здорового образа жизни; - социально-биологические основы физической культуры; - влияние оздоровительных систем физического воспитания на укрепление здоровья, профилактику профессиональных заболеваний и вредных привычек;	Баллы за письменное тестирование; выполнение тематического задания.

Физиологическая роль и гигиеническое значение белков, жиров, углеводов, витаминов, минеральных веществ. Режим питания при занятиях физической культурой и спортом. Социальная гигиена. Социально-опасные болезни и меры профилактики	*Умеет:* - осуществлять самоконтроль за состоянием своего организма и соблюдать правила гигиены и техники безопасности; *Владеет:* - средствами и методами укрепления индивидуального здоровья, физического самосовершенствования	
3.2. Общая физическая и спортивная подготовка студентов в образовательном процессе Методические принципы физического воспитания. Основы и этапы обучения движениям. Развитие физических качеств. Формирование психических качеств в процессе физического воспитания. Общая физическая подготовка, её цели и задачи. Зоны интенсивности и энергозатраты при различных физических нагрузках. Значение мышечной релаксации при занятиях физическими упражнениями. Возможность и условия коррекции общего физического развития, телосложения, двигательной и функциональной подготовленности средствами физической культуры и спорта. Специальная физическая подготовка, её цели и задачи. Спортивная подготовка. Структура подготовленности спортсмена. Массовый спорт и спорт высших достижений, их цели и задачи. Спортивные соревнования как средство и метод общей и специальной физической подготовки студентов. Спортивная классификация. Система студенческих спортивных	*Знает:* - влияние оздоровительных систем физического воспитания на укрепление здоровья, профилактику профессиональных заболеваний и вредных привычек; - способы контроля и оценки физического развития и физической подготовленности; - правила и способы планирования индивидуальных занятий различной целевой направленности; *Умеет:* - самостоятельно заниматься физической культурой и спортом; - подбирать индивидуальные комплексы по оздоровительной и физической культуре, по различным видам спорта; - осуществлять творческое сотрудничество в коллективных формах занятий физической культурой. *Владеет:* - должным уровнем физической подготовленности, необходимым для качественного усвоения профессиональных умений и навыков в процессе обучения в вузе, для обеспечения полноценной социальной и профессиональной деятельности после окончания учебного заведения	Баллы за письменное тестирование Баллы за научно-исследовательскую работу (тематическое исследование)

соревнований: внутривузовские, межвузовские, всероссийские и международные. Студенческие спортивные организации. Индивидуальный выбор студентом видов спорта или системы физических упражнений для регулярных занятий (мотивация и обоснование). Краткая психофизиологическая характеристика основных групп видов спорта и систем физических упражнений		
Раздел 4. 4.1. Биологические основы физической культуры и спорта Организм человека как единая саморазвивающаяся биологическая система. Анатомо-морфологическое строение и основные физиологические функции организма, обеспечивающие двигательную активность. Физическое развитие человека. Роль отдельных систем организма в обеспечении физического развития, функциональных и двигательных возможностей организма человека. Двигательная активность и ее влияние на устойчивость, и адаптационные возможности человека к умственным и физическим нагрузкам при различных воздействиях внешней среды. Утомление при физической и умственной работе. Значение мышечной релаксации (расслабления). Восстановление	*Знает:* - социально-биологические основы физической культуры; - влияние оздоровительных систем физического воспитания на укрепление здоровья, профилактику профессиональных заболеваний и вредных привычек; - способы контроля и оценки физического развития и физической подготовленности; *Умеет:* - осуществлять самоконтроль за состоянием своего организма и соблюдать правила гигиены и техники безопасности; - подбирать индивидуальные комплексы по оздоровительной и физической культуре, по различным видам спорта; *Владеет:* - средствами и методами укрепления индивидуального здоровья, физического самосовершенствования	Баллы за письменное тестирование; выполнение тематического задания.
4.2. Физическая культура и спорт в профессиональной деятельности бакалавра и специалиста Личная и социально-экономическая необходимость психофизической подготовки человека к труду. Определение	*Знает:* - научно-практические основы физической культуры и здорового образа жизни; - способы контроля и оценки физического развития и физической подготовленности;	Баллы за письменное тестирование Баллы за научно-исследовательскую работу (тематическое исследование).

понятия предварительной специализированной психофизической подготовки (ППФП), ее цели, задачи, средства. Место ППФП в системе подготовки будущего специалиста. Факторы, определяющие конкретное содержание ППФП. Методика подбора средств ППФП, организация и формы её проведения. Контроль за эффективностью ППФП студентов. Основные и дополнительные факторы, оказывающие влияние на содержание ППФП по избранной профессии. Основное содержание ППФП будущего бакалавра и дипломированного специалиста. Производственная физическая культура. Производственная гимнастика. Особенности выбора форм, методов и средств физической культуры и спорта в рабочее и свободное время специалистов. Профилактика профессиональных заболеваний средствами физической культуры. Дополнительные средства повышения общей и профессиональной работоспособности. Влияние индивидуальных особенностей и самостоятельных занятий физической культурой	- правила и способы планирования индивидуальных занятий различной целевой направленности; *Умеет:* - самостоятельно заниматься физической культурой и спортом; - подбирать индивидуальные комплексы по оздоровительной и физической культуре, по различным видам спорта; *Владеет:* - должным уровнем физической подготовленности, необходимым для качественного усвоения профессиональных умений и навыков в процессе обучения в вузе, для обеспечения полноценной социальной и профессиональной деятельности после окончания учебного заведения	Оценка за зачет

14. ОСОБЕННОСТИ ОРГАНИЗАЦИИ ОБРАЗОВАТЕЛЬНОГО ПРОЦЕССА ДЛЯ ИНВАЛИДОВ И ЛИЦ С ОГРАНИЧЕННЫМИ ВОЗМОЖНОСТЯМИ ЗДОРОВЬЯ

Обучение инвалидов и лиц с ограниченными возможностями здоровья осуществляется по отдельно разработанной программе ***«Адаптивная Физическая культура и спорт»*** в соответствии с:

- Порядком организации и осуществления образовательной деятельности по образовательным программам – программам бакалавриата, программам специалитета, программам магистратуры (Приказ Минобрнауки РФ от 05.04.2017 № 301);

- Положением о порядке организации и осуществления образовательной деятельности по образовательным программам высшего образования – программам бакалавриата, программам специалитета, программам магистратуры в РХТУ им. Д.И. Менделеева, принятым решением Ученого совета РХТУ им. Д.И. Менделеева от 30.10.2019, протокол № 3, введенным в действие приказом ректора РХТУ им. Д.И. Менделеева от 14.11.2019 № 646А;
- Методическими рекомендациями по организации образовательного процесса для обучения инвалидов и лиц с ограниченными возможностями здоровья в образовательных организациях высшего образования, в том числе оснащенности образовательного процесса (утверждены заместителем Министра образования и науки РФ А.А. Климовым от 08.04.2014 № АК-44/05вн).

Дополнения и изменения к рабочей программе дисциплины

«_____»

основной образовательной программы

_____ «_____»

код и наименование направления подготовки (специальности)

«_____»

наименование ООП

Форма обучения: _____

Номер изменения/ дополнения	Содержание дополнения/изменения	Основание внесения изменения/дополнения
1.		протокол заседания Ученого совета №____от «_____»_____20____г.
		протокол заседания Ученого совета №____от «_____»_____20____г.
		протокол заседания Ученого совета №____от «_____»_____20____г.
		протокол заседания Ученого совета №____от «_____»_____20____г.
		протокол заседания Ученого совета №____от «_____»_____20____г.

Министерство науки и высшего образования Российской Федерации
федеральное государственное бюджетное образовательное учреждение высшего образования
«Российский химико-технологический университет имени Д.И. Менделеева»

«УТВЕРЖДАЮ»
Проректор по учебной работе

_____ С.Н. Филатов
«_____» _____ 2020 г.

РАБОЧАЯ ПРОГРАММА ДИСЦИПЛИНЫ
«Физика»

Направление подготовки 18.03.01 Химическая технология
(Код и наименование направления подготовки)

Профиль подготовки – «Технология неорганических веществ»
(Наименование профиля подготовки)

Квалификация «бакалавр»

РАССМОТРЕНО И ОДОБРЕНО
на заседании Методической комиссии
РХТУ им. Д.И. Менделеева
«30» июня 2020 г.

Председатель _____ Н.А. Макаров

Москва 2020

Программа составлена заведующим кафедрой физики В. В. Горевым и ассистентами кафедры Н.А. Богатовым, А.С. Савиной.

Программа составлена заведующим кафедрой физики В. В. Горевым и ассистентами кафедры Н.А. Богатовым, А.С. Савиной.

Программа рассмотрена и одобрена на расширенном заседании кафедры физики РХТУ им. Д.И. Менделеева «_18_» ___марта_____ 2020 г., протокол №_9_

СОДЕРЖАНИЕ

1.	Цель и задачи дисциплины	4
2.	Требования к результатам освоения дисциплины	4
3.	Объем дисциплины и виды учебной работы	6
4.	Содержание дисциплины	7
4.1	Разделы дисциплины и виды занятий	7
4.2	Содержание разделов дисциплины	8
5.	Соответствие содержания требованиям к результатам освоения дисциплины	9
6.	Практические и лабораторные занятия	11
6.1	Практические занятия. Примерные темы практических занятий по дисциплине	11
6.2	Лабораторные занятия	13
7.	Самостоятельная работа	13
8.	Оценочные средства для контроля освоения дисциплины	14
8.1	Примерная тематика реферативно-аналитической работы	14
8.2	Примеры контрольных вопросов для текущего контроля освоения дисциплины	14
8.3	Вопросы для итогового контроля освоения дисциплины	16

8.4	Структура и примеры билетов для экзамена	19
9.	Учебно-методическое обеспечение дисциплины	19
9.1	Рекомендуемая литература	19
9.2	Рекомендуемые источники научно-технической информации	20
9.3	Средства обеспечения освоения дисциплины	20
10.	Методические указания для обучающихся	21
10.1.	Для студентов, обучающихся без использования дистанционных образовательных технологий	21
10.2.	Для студентов, обучающихся с использованием дистанционных образовательных технологий	22
11.	Методические указания для преподавателей	23
11.1.	Для преподавателей, реализующих образовательные программы без использования дистанционных образовательных технологий	23
11.2.	Для преподавателей, реализующих образовательные программы с использованием дистанционных образовательных технологий	22
12.	Перечень информационных технологий, используемых в образовательном процессе	28
13.	Материально-техническое обеспечение дисциплины	32
13.1	Оборудование, необходимое в образовательном процессе:	32
13.2	Учебно-наглядные пособия	32
13.3	Компьютеры, информационно-телекоммуникационные сети, аппаратно-программные и аудиовизуальные средства	32
13.4	Печатные и электронные образовательные и информационные ресурсы	32
13.5	Перечень лицензионного программного обеспечения	33
14.	Требования к оценке качества освоения программы	37
15.	Особенности организации образовательного процесса для инвалидов и лиц с ограниченными возможностями здоровья	41

1. ЦЕЛЬ И ЗАДАЧИ ДИСЦИПЛИНЫ

Программа составлена в соответствии с требованиями Федерального государственного образовательного стандарта (ФГОС ВО) для направления подготовки 18.03.01 Химическая технология, рекомендациями методической комиссии и накопленного опыта преподавания дисциплины кафедрой физики РХТУ им. Д.И. Менделеева. Программа рассчитана на изучение дисциплины в течение 2-х семестров.

Дисциплина «***Физика***» относится к базовой части обязательных дисциплин учебного плана Б1.Б.07. Программа дисциплины предполагает, что обучающиеся имеют теоретическую и практическую подготовку в области физики и математики.

Цель дисциплины – приобретение студентами знаний по основным разделам физики и умению применять их в других естественнонаучных дисциплинах.

З**адачи дисциплины** - решения которых обеспечивает достижение цели, - формирование представлений об основных физических законах природы и методах теоретических исследований различных физических явлений, а также получение представления о современных экспериментальных методах исследования.

Дисциплина «***Физика***» преподается во 2 и 3 семестрах. Контроль успеваемости студентов ведется по принятой в университете рейтинговой системе.

2. ТРЕБОВАНИЯ К РЕЗУЛЬТАТАМ ОСВОЕНИЯ ДИСЦИПЛИНЫ

Изучение дисциплины «***Физика***» при подготовке бакалавров по направлению подготовки 18.03.01 Химическая технология, профиль подготовки – «Технология неорганических веществ» направлено на приобретение следующих общепрофессиональных (ОПК) компетенций**:**

- Способность использовать основные законы естественнонаучных дисциплин в профессиональной деятельности (ОПК-1);

- Способность использовать знания о современной физической картине мира, пространственно-временных закономерностях, строении вещества для понимания окружающего мира и явлений природы (ОПК-2).

В результате изучения дисциплины студент бакалавриата должен:

Знать:

- физические основы механики, физики колебаний и волн, электричества и магнетизма, электродинамики, статистической физики и термодинамики, квантовой физики; смысл фундаментальных физических законов, принципов и постулатов; их формулировки и границы применимости; связь широкого круга физических явлений с фундаментальными принципами и законами физики; основные методы решения задач по описанию физических явлений; методы обработки результатов физического эксперимента.

Уметь:

- применять теоретические знания и экспериментальные методы исследования при решении профессиональных задач; проводить расчёты, осуществлять анализ и на основе этого делать обоснованные выводы; анализировать результаты наблюдений и экспериментов с применением основных законов и принципов физики; определять характер физических процессов по комплексу экспериментальной информации при помощи графиков, таблиц и уравнений; представлять обработанную экспериментальную и теоретическую информацию в устной и письменной форме, в том числе с использованием современных компьютерных технологий

Владеть:

- навыками работы с широким кругом физических приборов и оборудования; навыками обоснования своих суждений и выбора метода исследования.

3. ОБЪЕМ ДИСЦИПЛИНЫ И ВИДЫ УЧЕБНОЙ РАБОТЫ

Вид учебной работы	Всего		Семестр			
			№ 2		№3	
	ЗЕ	Акад. ч.	**ЗЕ**	Акад. ч.	**ЗЕ**	Акад. ч.
Общая трудоемкость дисциплины	**10**	**360**	**4**	**144**	**6**	**216**
Контактная работа – аудиторные занятия:	**3,6**	**128**	**1,35**	**48**	**2,25**	**80**
Лекции	1,3	48	0,4	16	0,8	32

Практические занятия (ПЗ)	1,3	48	0,4	16	0,8	32
Лабораторные работы (ЛР)	0,9	32	0,4	16	0,5	16
Самостоятельная работа	**4,4**	**160**	**1,6**	**60**	**2,8**	**100**
Контактная самостоятельная работа	*4,4*	-	*1,6*	-	*2,8*	-
Самостоятельное изучение разделов дисциплины		*160*		*60*		*100*
Виды контроля:						
Экзамен	**2**	**72**	**1**	**36**	**1**	**36**
Контактная работа – промежуточная аттестация	2	*0,8*	*1*	*0,4*	1	*0,4*
Подготовка к экзамену.		*71,2*		*35,6*		*35,6*
Вид итогового контроля:			**Экзамен**		**Экзамен**	

Вид учебной работы	Всего		Семестр			
			№ 2		№ 2	
	ЗЕ	Астр. ч.	**ЗЕ**	Астр. ч.	**ЗЕ**	Астр. ч.
Общая трудоемкость дисциплины	**10**	**270**	**4**	**108**	**6**	**162**
Контактная работа – аудиторные занятия:	**3,6**	**96**	**1,35**	**36**	**2,8**	**60**
Лекции	1,35	36	0,45	12	0,9	24
Практические занятия (ПЗ)	1,35	36	0,45	12	0,9	24
Лабораторные работы (ЛР)	0,9	24	0,45	12	0,45	12
Самостоятельная работа	**4,4**	**120**	**1,6**	**45**	**2,8**	**75**
Контактная самостоятельная работа	*4,4*	-	*1,6*	-	*2,8*	-
Самостоятельное изучение разделов дисциплины		*120*		*45*		*45*
Виды контроля:						
Экзамен	**2**	**54**	**1**	**27**	**1**	**27**
Контактная работа – промежуточная аттестация	2	*0,6*	*1*	*0,3*	1	*0,3*
Подготовка к экзамену.		*53,4*		*26,7*		*26,7*
Вид итогового контроля:			**Экзамен**		**Экзамен**	

4. СОДЕРЖАНИЕ ДИСЦИПЛИНЫ

4.1. Разделы дисциплины и виды занятий

		Академ. часов				
№ п/п	**Раздел дисциплины**	**Всего**	**Лек-ции**	**Прак. зан.**	**Лаб. рабо-ты**	**Сам. рабо-та**
1.	**Раздел 1. Физические основы механики.**	54	**8**	**8**	**8**	**30**

1.1	Предмет кинематики. Перемещение, скорость, ускорение. Кинематические характеристики вращательного движения.	13	2	2	2	7
1.2	Законы Ньютона. Закон всемирного тяготения. Закон всемирного тяготения. Движение тела переменной массы. Уравнения Мещерского. Формула Циолковского.	15	2	2	2	9
1.3	Упругий и неупругий удары шаров. Момент инерции материальной точки и твердого тела.	13	2	2	2	7
1.4	Кинематика гармонических колебаний. Дифференциальное уравнение гармонических колебаний. Понятие о затухающих и вынужденных колебаниях. Волновое движение. Волны продольные и поперечные.	13	2	2	2	7
2.	**Раздел 2. Основы молекулярной физики.**	38	**6**	**6**	**6**	**20**
2.1	Элементы термодинамики и физической кинетики. Идеальный газ. Распределение Больцмана и его общефизический смысл. Реальный газ. Уравнение Ван-дер-Ваальса.	14	2	2	2	**8**
2.2	Термодинамический метод в физике. Равновесные состояния. Начала термодинамики. Циклы. Энтропия и ее статистическое толкование.	12	2	2	2	6
2.3	Явление переноса. Диффузия. Закон Фика. Теплопроводность. Закон Фурье. Внутреннее трение (вязкость). Закон Ньютона.	12	2	2	2	6
3.	**Раздел 3. Электростатика и постоянный электрический ток**	**16**	**2**	**2**	**2**	**10**
3.1	Закон Кулона. Теорема Остроградского-Гаусса. Диполь. Диэлектрики в электростатическом поле.	16	2	2	2	10
4.	**Раздел 4. Электромагнетизм.**	60	**8**	**8**	**4**	**40**
4.1	Закон Ампера. Закон Био-Савара-Лапласа. Сила Лоренца	30	4	4	2	20
4.2	Магнетики. Электромагнитная индукция. Уравнение Максвелла.	30	4	4	2	20
5.	**Раздел 5. Оптика.**	80	**12**	**12**	**6**	**50**
5.1	Интерференция волн. Дифракция волн. Поляризация волн.	30	4	4	2	20
5.2	Тепловое излучение. Закон Кирхгофа. Гипотеза Планка. Квантовое объяснение теплового излучения. Эффект Комптона.	30	4	4	2	20
5.3	Ядерная модель атома. Постулаты Бора. Атом водорода по Бору	20	4	4	2	10
6.	**Раздел 6. Элементы квантовой физики**	100	**12**	**12**	**6**	**70**

6.1	Гипотеза де Бройля. Волновое уравнение Шредингера для стационарных состояний. Опыты Штерна-Герлаха.	40	4	4	2	30
6.2	Многоэлектронный атом. Эффект Зеемана. Принцип Паули. Квантовые статистические распределения Бозе-Эйнштейна и Ферми-Дирака. Фононы. Законы Дебая и Эйнштейна.	30	4	4	2	20
6.3	Характеристики ядра: заряд, масса, энергия связи нуклонов. Ядерные реакции. Фундаментальные взаимодействия и основные классы элементарных частиц.	30	4	4	2	20
	ИТОГО	**288**	**48**	**48**	**32**	**160**
	Экзамен	**72**				
	ИТОГО	**360**				

4.2 Содержание разделов дисциплины

Раздел 1. Физические основы механики.

1.1. Предмет физики. Методы физического исследования: опыт, гипотеза, эксперимент, теория. Предмет кинематики. Перемещение, скорость, ускорение. Кинематические характеристики вращательного движения.

1.2. Законы Ньютона. Закон всемирного тяготения. Закон всемирного тяготения. Движение тела переменной массы. Уравнения Мещерского. Формула Циолковского.

1.3. Упругий и неупругий удары шаров. Момент инерции материальной точки и твердого тела.

1.4. Кинематика гармонических колебаний. Дифференциальное уравнение гармонических колебаний. Понятие о затухающих и вынужденных колебаниях. Волновое движение. Волны продольные и поперечные.

Раздел 2. Основы молекулярной физики.

2.1. Элементы термодинамики и физической кинетики. Идеальный газ. Распределение Больцмана и его общефизический смысл. Реальный газ. Уравнение Ван-дер-Ваальса.

2.2. Термодинамический метод в физике. Равновесные состояния. Начала термодинамики. Циклы. Энтропия и ее статистическое толкование.

2.3. Явление переноса. Диффузия. Закон Фика. Теплопроводность. Закон Фурье. Внутреннее трение (вязкость). Закон Ньютона.

Раздел 3. Электростатика и постоянный электрический ток.

3.1. Закон Кулона. Теорема Остроградского-Гаусса. Диполь. Диэлектрики в электростатическом поле

Раздел 4. Электромагнетизм.

4.1. Закон Ампера. Закон Био-Савара-Лапласа. Сила Лоренца.

4.2. Магнетики. Электромагнитная индукция. Уравнение Максвелла.

Раздел 5. Оптика.

5.1. Интерференция волн. Дифракция волн. Поляризация волн.

5.2. Тепловое излучение. Закон Кирхгофа. Гипотеза Планка. Квантовое объяснение теплового излучения. Эффект Комптона.

5.3. Ядерная модель атома. Постулаты Бора. Атом водорода по Бору.

Раздел 6. Элементы квантовой физики.
6.1. Гипотеза де Бройля. Волновое уравнение Шредингера для стационарных состояний. Опыты Штерна-Герлаха.
6.2. Многоэлектронный атом. Эффект Зеемана. Принцип Паули. Квантовые статистические распределения Бозе-Эйнштейна и Ферми-Дирака. Фононы. Законы Дебая и Эйнштейна.

5. СООТВЕТСТВИЕ СОДЕРЖАНИЯ ТРЕБОВАНИЯМ К РЕЗУЛЬТАТАМ ОСВОЕНИЯ ДИСЦИПЛИНЫ

№	В результате освоения дисциплины студент должен:	Раздел 1	Раздел 2	Раздел 3	Раздел 4
	Знать:				
1	-физические основы механики, физики колебаний и волн, электричества и магнетизма, электродинамики, статистической физики и термодинамики, квантовой физики;	+	+	+	+
2	- смысл фундаментальных физических законов, принципов и постулатов; их формулировки и границы применимости;	+	+	+	+
3	- связь широкого круга физических явлений с фундаментальными принципами и законами физики;	+	+	+	+
4	- основные методы решения задач по описанию физических явлений;	+	+	+	+
5	- методы обработки результатов физического эксперимента.	+	+	+	+
	Уметь:				
6	-применять теоретические знания и экспериментальные методы исследования при решении профессиональных задач;	+	+	+	+
7	-проводить расчёты, осуществлять анализ и на основе этого делать обоснованные выводы;	+	+	+	+
8	- анализировать результаты наблюдений и экспериментов с применением основных законов и принципов физики;	+	+	+	+
9	- определять характер физических процессов по комплексу экспериментальной информации при помощи графиков, таблиц и уравнений;	+	+	+	+
10	- представлять обработанную экспериментальную и теоретическую информацию в устной и письменной форме, в том числе с использованием современных компьютерных технологий.	+	+	+	+
	Владеть:				
11	- навыками работы с широким кругом физических приборов и оборудования;	+	+	+	+
12	- навыками обоснования своих суждений и выбора метода исследования.	+	+	+	+
	Общепрофессиональные (ОПК) **компетенции:**				

	- Способность использовать основные законы естественнонаучных дисциплин в профессиональной деятельности (ОПК-1); - Способность использовать знания о современной физической картине мира, пространственно-временных закономерностях, строении вещества для понимания окружающего мира и явлений природы (ОПК-2).	+	+	+	+

6. ПРАКТИЧЕСКИЕ И ЛАБОРАТОРНЫЕ ЗАНЯТИЯ

6.1. Практические занятия

Примерные темы практических занятий по дисциплине.

Предусмотрены практические занятия обучающегося в бакалавриате в объеме 48 акад. ч. (16 акад. ч в 2 сем., разделы 1, 2 и 3; 32 ч в 3 сем., разделы 4, 5 и 6).

№ п/п	№ раздела дисциплины	Темы практических занятий	Часы
1	1	Некоторые сведения о системах единиц. Порядок решения физических задач. Кинематика. Векторная и координатная формы описания движения материальной точки. Кинематические уравнения движения. Криволинейное движение. Нормальное и тангенциальное ускорения. Кинематические характеристики вращательного движения.	2
2	1	Динамика. Второй закон Ньютона. Движение тела под действием временной силы. Движение тела переменной массы. Закон сохранения импульса. Неупругое и упругое столкновение шаров. Закон всемирного тяготения. Закон Гука. Силы трения. Работа постоянной и переменной силы. Кинетическая и потенциальная энергии. Закон сохранения энергии в механике.	2
3	1	Динамика вращательного движения. Основной закон динамики вращательного движения. Момент инерции. Теорема Штейнера. Закон сохранения импульса. Кинетическая энергия тела, вращающегося вокруг неподвижной оси.	2
4	1	Кинематика гармонических колебаний. Динамика гармонических колебаний. Физический маятник. Затухающие и вынужденные колебания.	2
5	2	Основное уравнение молекулярно-кинетической теории для идеального газа. Распределения Больцмана. Барометрическая формула. Распределение Максвелла.	2
6	2	Первое начало термодинамики и применение его к изопроцессам. Теплоемкость идеального газа. Адиабатный процесс. Второе начало термодинамики. Цикл Карно. Энтропия.	2

7	2	Явление переноса. Диффузия. Теплопроводность. Вязкость. Реальный газ. Уравнение Ван-дер-Ваальса. Критическое состояние вещества. Идеальная жидкость. Уравнение неразрывности. Закон Бернулли. Формула Торричелли.	2
8	3	Взаимодействие точечных зарядов. Закон Кулона. Напряженность и потенциал электростатического поля. Принцип суперпозиции электростатических полей. Связь потенциала с напряженностью. Теорема Остроградского-Гаусса и применение ее к расчету электрических полей, обладающих симметрией.	2
9	4	Магнитное поле и его характеристики. Применение закона Био-Савара-Лапласа и теоремы о циркуляции к расчету магнитных полей.	2
10	4	Закон Ампера. Магнитный момент контура с током. Контур с током в магнитном поле.	2
11	4	Сила Лоренца. Движение заряженных частиц в магнитном поле.	2
12	4	Магнитный поток. Работа сил магнитного поля. Закон электромагнитной индукции. Самоиндукция. Индуктивность.	2
13	5	Интерференция света. Интерференция в тонких пленках. Кольца Ньютона. Интерферометры.	2
14	5		2
15	5	Дифракция света. Метод зон Френеля. Дифракция Фраунгофера от одной щели. Дифракционная решетка.	2
16	5		2
17	5	Поляризация света. Закон Брюстера. Закон Малюса.	2
18	5		2
19	6	Тепловое излучение. Спектральные характеристики теплового излучения. Закон Стефана-Больцмана. Закон смещения Вина. Распределение энергии в спектре излучения абсолютно черного тела.	2
20	6	Внешний фотоэффект. Эффект Комптона. Тормозное излучение. Атом водорода по Бору. Волновые свойства частиц. Дифракция электронов. Соотношения неопределенностей.	2
21	6	Микрочастица в бесконечно глубокой, прямоугольной потенциальной яме. Потенциальная ступень. Потенциальный барьер.	2
22	6	Многоэлектронный атом. Векторная модель атома. Атомный терм. Мультиплетность. Магнитный момент атома. Магнитный момент атома. Атом в магнитном поле. Опыты Штерна-Герлаха.	2
23	6	Распределение Ферми-Дирака. Вырожденный электронный газ в кристаллах. Энергия Ферми. Температура Ферми.	2
24	6	Квантовая теория теплоемкости твердых тел по Эйнштейну и Дебаю. Характеристические температуры. Предельный закон Дебая. Фононы. Элементы ядерной физики. Дозиметрия.	2

6.2 Лабораторные занятия

Лабораторный практикум по дисциплине «***Физика***» выполняется в соответствии с Учебным планом во 2 и 3 семестрах и занимает 32 акад. ч. Лабораторные работы охватывают все четыре раздела дисциплины. В практикум входит 8 работ, примерно по 4 ч на каждую работу. В зависимости от трудоемкости включенных в практикум работ их число может быть уменьшено. Выполнение лабораторного практикума способствует закреплению материала, изучаемого в дисциплине «***Физика***», а также дает знания о методиках проведения экспериментальных исследовательских работ и их анализе, а также осуществления расчета статистических характеристик с целью определения погрешностей проведенных экспериментов.

Максимальное количество баллов за выполнение лабораторного практикума составляет 32 балла (максимально по 4 балла за каждую работу). Количество работ и баллов за каждую работу может быть изменено в зависимости от их трудоемкости.

Примеры лабораторных работ и разделы, которые они охватывают

№ п/п	№ раздела дисциплины	Наименование лабораторных работ	Часы
1.	1	Определение времени соударения шаров и величины коэффициентов восстановления скорости и энергии.	4
2.	1	Проверка закона сохранения импульса при упругом и неупругом ударе двух шаров.	4
3.	1	Определение момента инерции тела, движущегося по наклонной плоскости.	4
4.	1	Изучение динамики вращательного движения. Маятник Обербека.	4
5.	1	Определение ускорения свободного падения с помощью оборотного маятника.	4
6.	1	Определение линейных размеров объёма, массы, плотности тела.	4
7.	1	Проверка основного закона динамики вращательного движения твёрдого тела.	4
8.	1	Измерение механики косого и прямого удара (компьютерная модель).	4
9.	1	Маятник Максвелла. (реальная модель)	4
10.	1	Маятник Максвелла. (компьютерная модель).	4
11.	1	Физический маятник.	4
12.	1	Метод крутильных колебаний.	4
13.	2	Построение функции распределения случайной величины по результатам эксперимента.	4
14.	2	Определение показателя адиабаты методом измерения скорости звука (компьютерная модель).	4
15.	2	Изучение вязкости среды.	4

16.	2	Измерение коэффициента вязкости воздуха (компьютерная модель).	4
17.	2	Измерение коэффициента вязкости воздуха и эффективного диаметра молекулы газа капиллярным способом.	4
18	2	Определение вязкости жидкости методом Стокса.	4
19	3	Исследование электростатического поля методом электролитической ванны.	4
20	3	Определение ёмкости конденсатора методом баллистического гальванометра.	4
21	3	Исследование электростатического поля точечных зарядов.	4
22	3	Исследование электростатического поля.	4
23	3	Электрическое поле точечных зарядов.	4
24	3	Теорема Остроградского – Гаусса для электростатического поля в вакууме.	4
25.	4	Магнитное поле Земли.	4
26.	3; 4	Удельное заряд электрона. Магнитная фокусировка.	4
27.	4	Магнитное поле.	4
28	5	Интерференция света. Опыт Юнга.	4
29	5	Дифракция света на одиночной щели и дифракционной решётке.	4
30.	5	Опыт Юнга.	4
31	5	Опыт Ньютона.	4
32.	6	Изучение законов теплового излучения. Яркостный пирометр.	4
33.	6	Фотоэффект.	4
34.	6	Внешний фотоэффект	4

7. САМОСТОЯТЕЛЬНАЯ РАБОТА

Рабочей программой дисциплины «***Физика***» предусмотрена самостоятельная работа студента бакалавриата в объеме 60 ч в 2 семестре и 100 ч в 3 семестре. Самостоятельная работа проводится с целью углубления знаний по дисциплине и предусматривает:

- ознакомление и проработку рекомендованной литературы, работу с электронно-библиотечными системами, включая переводы публикаций из научных журналов, цитируемых в базах Scopus, Web of Science, Chemical Abstracts, РИНЦ;
- посещение отраслевых выставок и семинаров;
- участие в семинарах РХТУ им. И. Менделеева по тематике дисциплины;
- подготовку к выполнению контрольных работ по материалу лекционного курса;
- подготовку к сдаче ***экзамена*** (2 и 3 семестр) и лабораторного практикума (2 и 3 семестр) по дисциплине.

Планирование времени на самостоятельную работу, необходимого на изучение дисциплины, студентам лучше всего осуществлять на весь период изучения, предусматривая при этом регулярное повторение пройденного материала. Материал, законспектированный на лекциях, необходимо регулярно дополнять сведениями из литературных источников, представленных в рабочей программе. При работе с указанными источниками рекомендуется составлять краткий конспект материала, с обязательным фиксированием библиографических данных источника.

8. ПРИМЕРЫ ОЦЕНОЧНЫХ СРЕДСТВ ДЛЯ КОНТРОЛЯ ОСВОЕНИЯ ДИСЦИПЛИНЫ

8.1. Примерная тематика реферативно-аналитической работы.

Реферативная работа по дисциплине не предусмотрена.

8.2 Примеры контрольных вопросов для текущего контроля освоения дисциплины

Для текущего контроля предусмотрено 4 контрольные работы. Максимальная оценка за контрольную работу 1 и 2 (2 семестр) составляет по 12 баллов за каждую. Максимальная оценка за контрольные работы 3 и 4 (3 семестр) составляет 24 баллов, по 12 баллов за каждую работу. 16 баллов отводятся на лабораторные работы. 10 баллов отводится на защиту домашнего задания и 10 баллов – на ведение лекционных тетрадей.

Раздел 1. Примеры вопросов к контрольной работе № 1. Максимальная оценка – 12 баллов. Контрольная работа содержит 2 задачи, по 6 баллов за вопрос.

1. Однородный стержень массой 0,1 кг может свободно вращаться относительно горизонтальной оси, проходящей через точку О, расположенной на расстоянии одной трети от верхнего конца стержня. В нижнюю точку стержня попадает горизонтально летящий шарик и прилипает к стержню. Скорость шарика 10 м/с, его масса 2 г. Определить линейную скорость точки, принадлежащей верхнему концу стержня в начальный момент времени.
2. Определить период гармонических колебаний физического маятника, состоящего из двух шариков массами 5 кг и 10 кг, закрепленных на его концах. Горизонтальная ось проходит через точку на стержне, отстающую от его верхнего конца на одну четверть. Шарики можно считать материальными точками.
3. Определить циклическую частоту гармонических колебаний физического маятника, состоящего из однородного плоского диска. Масса стержня 1 кг, масса диска 2 кг. Горизонтальная ось проходит через точку соединения стержня и диска перпендикулярно плоскости диска.

4. Определить момент инерции тонкого однородного стержня длиной 30 см и массой 100 г относительно оси, перпендикулярной стержню и проходящей через: 1) его конец; 2) его середину; 3) точку, отстоящую от конца стержня на 1/3 его длины.
5. Тело брошено под некоторым углом к горизонту. Найти этот угол, если горизонтальная дальность полета в 4 раза больше максимальной высоты траектории.
6. Шар массой 10 кг, движущийся со скоростью 4 м/с, сталкивается с шаром массой 4 кг, скорость которого равна 12 м/с. Считая удар прямым, неупругим, найти скорость шаров после удара в двух случаях: 1) малый шар нагоняет большой шар, движущийся в том же направлении; 2) шары движутся навстречу друг другу.
7. Снаряд массой 10 кг обладал скорость 200 м/с в верхней точке траектории. В этой точке от разорвался на две части. Меньшая массой 3 кг получила скорость 400 м/с в прежнем направлении. Найти скорость второй, большей части после разрыва.
8. Определить частоту гармонических колебаний физического маятника, состоящего из невесомого стержня длины 0,2 м и двух шариков массами 30 г и 50 г, укрепленных на концах стержня. Горизонтальная ось проходит через середину стержня. Шарики можно рассматривать как материальные точки.
9. Однородный диск массой 1 кг может свободно вращаться вокруг горизонтальной оси, перпендикулярной плоскости диска и проходящей через его центр. В точку на образующей диска попадает горизонтально летящий со скоростью 10 м/с шарик прилипает к его поверхности. Масса шарика 5 г. Определить угловую скорость вращения диска в начальный момент времени. Радиус диска 20 см.

Раздел 2. Примеры вопросов к контрольной работе № 2. Максимальная оценка – 12 баллов. Контрольная работа содержит 2 задачи, по 6 баллов максимум за каждую.

1. Определить вероятность того, что скорость данной молекулы идеального газа отличается от значения наиболее вероятной скорости не более, чем на 2%. На графике распределения скорости заштриховать площадь, соответствующему найденному значению вероятности.
2. Определить вероятность того, что скорость данной молекулы идеального газа отличается от значения 1/3 наиболее вероятной скорости не более, чем на 2 %.
3. Определить вероятность того, что скорость данной молекулы лежит в интервале значений от 0 до 0,02 средней квадратичной скорости. На графике распределения вероятности скорости заштриховать площадь, соответствующему найденному значению вероятности.
4. Определить долю молекул идеального газа, кинетические энергии которых лежат в интервале значений от 0 до 0,02 кТ. На графике распределения вероятности энергии заштриховать площадь, соответствующую найденному значению доли молекул.
5. Определить вероятность того, что скорость данной молекулы идеального газа отличается от значения 0,5 наиболее вероятной скорости не более, чем на 1 %.
6. Найти среднее значение энергии молекулы массой m при значении температуры T.
7. На какой высоте над поверхностью Земли атмосферное давление вдвое меньше, чем на ее поверхности? Считать, что температура T воздуха равна 290 К и не изменяется с высотой.
8. Газ, занимавший объем 12 л под давлением 100 кПа, был изобарно нагрет от температуры 300 К до 400 К. Определить работу A расширения газа.
9. Гелий массой 1 г был нагрет на 100 К при постоянном давлении p. Определить: 1) количество теплоты, переданное газу; 2) работу расширения; 3) приращение внутренней энергии газа.

10. Азот массой 5 кг, нагретый на 150 К, сохранил неизменный объем. Найти: 1) количество теплоты, сообщенное газу; 2) изменение внутренней энергии; 3) совершенную газом работу.
11. Водород массой 4 г был нагрет на 10 К при постоянном давлении. Определить работу А расширения газа.
12. Барометр в кабинете летящего вертолета показывает давление 90 кПа. На какой высоте вертолет, если на взлетной площадке барометр показывал давление 100 кПа? Считать, что температура воздуха равна 290 К и не изменяется с высотой.

Раздел 3. Примеры вопросов к контрольной работе № 3. Максимальная оценка – 12 баллов. Контрольная содержит 3 задачи, по 4 балла каждая.

1. Прямой металлический стержень диаметром 5 см и длиной 4 м несет равномерно распределенный по его поверхности заряд 500 нКл. Определить напряженность Е поля в точке, находящейся на расстоянии 1 см от его поверхности против середины стержня.
2. Два точечных заряда 2 нКл и -1 нКл находятся на расстоянии 3 см друг от друга. Найти положение точки на прямой, проходящей через эти заряды, напряженность Е поля в которой равна нулю.
3. На металлической сфере радиусом 10 см находится заряд 1 нКл. Определить напряженность электрического поля в следующих точках: 1) на расстоянии 8 см от центра сферы; 2) на ее поверхности; 3) на расстоянии 15 см от центра сферы. Построить график зависимости напряженности поля от расстояния от центра сфера.
4. Расстояние между зарядами +3 нКл и -3 нКл диполя равно 12 см. Найти напряженность и потенциал поля, создаваемого диполем в точке, удаленной на 8 см как от первого, так и от второго заряда.
5. Тонкое кольцо радиуса 8 см несет заряд, равномерно распределенный с линейной плотностью 10 нКл/м. Какова напряженность электрического поля в точке, равноудаленной от всех точек кольца на расстояние 10 см?
6. Очень длинная тонкая прямая проволока несет заряд, равномерно распределенный по всей ее длине. Вычислить линейную плотность заряда, если напряженность поля на расстоянии 0,5 м от проволоки против ее середины равна 200 В/м.
7. Бесконечная плоскость несет заряд, равномерно распределенный с поверхностной плотностью 1 мкКл/м^2. На некотором расстоянии от плоскости параллельно ей расположен круг радиусом 10 см. Вычислить поток вектора напряженности через этот круг.
8. Диполь с электрическим моментом 20 нКл*м находится в однородном электрическом поле напряженность 50 кВ/м. Вектор электрического момента составляет угол 60 градусов с линиями поля. Какова потенциальная энергия диполя?
9. Диполь с электрическим моментом 200 мкКл*м свободно устанавливается в однородном электрическом поле напряженностью 150 кВ/м. Вычислить работу А, необходимую для того, чтобы повернуть диполь на угол 180 градусов.
10. Диполь с электрическим моментом 100 мкКл*м свободно установился в однородном электрическом поле напряженностью Е=10 кВ/м. Определить изменение потенциальной энергии диполя при повороте его на угол 60 градусов.

Раздел 4. Примеры вопросов к контрольной работе № 3. Максимальная оценка – 12 баллов. Контрольная содержит 3 задачи, по 4 балла каждая.

1. Найти магнитную индукцию в центре кольца с током 10 А, радиус кольца равен 5 см.

2. Напряженность магнитного поля в центре кругового витка радиусом 8 см равна 30 А/м. Определить напряженность поля, создаваемого витком в точке, лежащей на оси витка на расстоянии 6 см от его центра.
3. По прямому бесконечно длинному проводу течет ток 50 А. Определить индукцию В в точке, удаленной на расстояние 5 см от проводника.
4. Два длинных параллельных провода находятся на расстоянии 5 см один от другого. По проводам текут одинаковые токи 10 А в противоположных направлениях. Найти напряженность магнитного поля в точке, находящейся на расстоянии 2 см от одного и 3 см от другого провода.
5. По двум бесконечно длинным прямым проводам, скрещенным под прямым углом, текут токи 30 А и 40 А. Расстояние между проводами 20 см. Определить магнитную индукцию в точке, одинаково удаленной от обоих проводов на расстояние 20 см.
6. Квадратная проволочная рамка с длинным прямым проводом расположена в одной плоскости так, что две ее стороны параллельны проводу. По рамке и проводу текут одинаковые токи 1 кА. Определить силу, действующую на рамку, если ближайшая к проводу сторона рамки находится на расстоянии, равном ее длине.
7. Тонкий провод в виде дуги, составляющей две трети кольца радиусом 15 см, находится в однородном магнитном поле 20 мТл. По проводу течет ток 30 А. Плоскость, в которой лежит дуга, перпендикулярна линиям магнитной индукции, и подводящие провода находятся вне поля. Определить силу, действующую на провод.
8. Двухпроводная линия состоит из длинных параллельных прямых проводов, находящихся на расстоянии 4 мм друг от друга. По проводам текут одинаковые токи 50 А. Определить силу взаимодействия токов, приходящуюся на единицу длины провода.
9. Напряженность магнитного поля в центре кругового витка равна 200 А/м. Магнитный момент витка равен 1 А*м^2. Вычислить силу тока в витке и радиус витка.

Раздел 5. Примеры вопросов к контрольной работе № 4. Максимальная оценка – 12 баллов. Контрольная содержит 3 задачи, по 4 балла каждая.

1. На пути монохроматического света с длиной волны 0,6 мкм находится плоскопараллельная стеклянная пластинка толщиной 0,1 мм. Свет падает на пластинку нормально. На какой угол следует повернуть пластину, чтобы оптическая длина пути изменилась на половину длины волны?
2. Расстояние между двумя когерентными источниками света равно 0,1 мм при длине волны 0,5 мкм. Расстояние между интерференционными полосами на экране в средней части интерференционной картины равно 1 см. Определить расстояние от источников до экрана.
3. В опыте Юнга расстояние между щелями равно 0,8 мм, длина волны 640 нм. На каком расстоянии от щелей следует расположить экран, чтобы ширина интерференционной полосы оказалась равной 2 мм?
4. В опыте с зеркалами Френеля расстояние между мнимыми изображениями источника света равно 0,5 мм, расстояние от них до экрана равно 3 м. Длина волны 0,6 мкм. Определить ширину полос интерференции на экране.
5. На мыльную пленку (показатель преломления 1,3), находящуюся в воздухе, падает нормально пучок лучей белого света. При какой наименьшей толщине пленки отраженный свет с длиной волны 0,55 мкм окажется максимально усиленным в результате интерференции?
6. Вычислить радиус пятой зоны Френеля для плоского волнового фронта (длина волны 0,5 мкм), если построение делается для точки наблюдения, находящейся на расстоянии 1 м от фронта волны.

7. Угол Брюстера при падении света из воздуха на кристалл каменной соли равен 57 градусов. Определить скорость света в этом кристалле.
8. Пучок естественного света падает на стеклянную (показатель преломления 1,6) призму. Определить двугранный угол призмы, если отраженный пучок максимально поляризован.

Раздел 6. Примеры вопросов к контрольной работе № 4. Максимальная оценка – 12 баллов. Контрольная содержит 3 задачи, по 4 балла каждая.
1. Определить энергию, излучаемую за время 1 минута из смотрового окошка площадью 8 см^2 плавильной печи, если ее температура 1200 К. Считать, что печь излучает как абсолютно черное тело.
2. Определить температуру абсолютно черного тела, при которой максимум спектральной плотности энергетической светимости приходится на красную границу видимого спектра (длина волны 750 нм).
3. Определить работу выхода электронов из натрия, если красная граница фотоэффекта 500 нм.
4. На поверхность лития падает монохроматический свет с длиной волны 310 нм. Чтобы прекратить эмиссию электронов, нужно приложить задерживающую разность потенциалов не менее 1,7 В. Определить работу выхода.
5. Определить давление солнечного излучения на зачерненную пластинку, расположенную перпендикулярно солнечным лучам и находящуюся вне земной атмосферы на среднем расстоянии от Земли до Солнца.
6. Определить максимальное изменение длины волны при комптоновском рассеянии: 1) на свободных электронах; 2) на свободных протонах.

8.3. Вопросы для итогового контроля освоения дисциплины (2 семестр – экзамен).

Максимальное количество баллов за экзамен – 40 баллов. Экзаменационный билет содержит 2 вопроса и 2 задачи. Каждый вопрос и задача оцениваются по 10 баллов.

8.3.1 Примеры контрольных вопросов для итогового контроля освоения дисциплины (2 семестр – экзамен). Максимальное количество баллов экзамен – 40 баллов.

1. Предмет кинематики. Кинематические характеристики поступательного движения. Перемещение, скорость, нормальное и тангенсальное ускорение.
2. Вращательное движение твердого тела и его кинематические характеристики: угловое перемещение, угловая скорость, угловое ускорение.
3. Предмет динамики. Инерциальные системы отсчета. Принцип относительности Галилея.
4. Массы и силы в механике (гравитационные, упругие, вязкие). Законы Ньютона и закон сохранения импульса.
5. Работа постоянной и переменной силы. Потенциальная и кинетическая энергия. Закон сохранения энергии в природе.
6. Момент силы и момент инерции материальной точки и твердого тела. Уравнение динамики вращательного движения твердого тела относительно оси.
7. Закон сохранения момента импульса. Жесткий ротатор, как модель двухатомной молекулы. Приведенная масса и ее роль.

8. Кинематика гармонических колебаний. Амплитуда, частота и фаза гармонических колебаний. Векторная диаграмма. Сложение колебаний одного направления и одинаковой частоты.
9. Динамика гармонических колебаний. Дифференциальные уравнения гармонических колебаний. Математический, пружинный и физический маятник. Двухатомная молекула, как линейный гармонический осциллятор.
10. Дифференциальные уравнения затухающих и вынужденных колебаний. Логарифмический декремент затухания. Зависимость амплитуды вынужденных колебаний от частоты вынуждающий силы. Понятие о резонансе.

12. Волновые движения. Волны продольные и поперечные. Длина волны, волновое число. Дифференциальное волновое уравнение. Энергия, переносимая волной. Поток энергии и плотности потока энергии. Волнового движения.
13. Молекулярно-кинетический метод изучения системы многих частиц (атомов и молекул). Размеры, сечения столкновения и средняя длинна свободного пробега молекул. Число Ван-дер-Ваальса.
14. Идеальный газ. Основное уравнение Молекулярно-кинетической теории идеального газа. Функция распределения молекул по абсолютным значениям скорости (распределение Максвела). Вероятнейшая, средняя арифметическая и средняя квадратичная скорость молекул.
15. Термодинамический метод в физике. Основные понятия и параметры, характеризующие состояние системы (объем, давление, температура). Внутренняя энергия. Первое начало термодинамики и его применение к изопроцессам (изотерам, изохора, изобара, адиабата). Теплоемкость идеального газа при постоянном давлении и постоянном объеме.
16. Обратимые и необратимые процессы. Цикл Карно. Второе начало термодинамики. Понятие об энтропии.
17. Элементы физической кинетики. Перенос энергии, импульса и массы на молекулярном уровне. Диффузия, закон Фика. Теплопроводность, закон Фурье. Внутреннее трение (вязкость). Закон Ньютона.
18. Коэффициенты переноса и их зависимости от давления, температуры и размеров молекул. Особенности явлений переноса в ультраразряженных газах.
19. Реальный газ. Уравнение Ван-дер-Ваальса. Физический смысл входящих в него поправок, отличающий реальный газ от идеального. Изотермы реальных газов. Фазовые переходы. Уравнение Клапейрона-Клаузиса.

8.3.2 Примеры контрольных вопросов для итогового контроля освоения дисциплины (3 семестр – экзамен). Максимальное количество баллов за экзамен – 40 баллов.

1. Электромагнетизм. Магнитное взаимодействие постоянных токов. Вектор магнитной индукции. Закон Ампера. Закон Био-Савара-Лапласа.
2. Магнитная индукция прямого и кругового тока. Магнитный дипольный момент кругового тока. Теорема о циркуляции. Сила Лоренца. Движение заряженных частиц в однородном магнитном поле.
3. Магнитные свойства вещества. Гипотеза Ампера. Напряженность магнитного поля. Намагниченность. Магнитная проницаемость и магнитная восприимчивость. Классификация магнетиков (диамагнетики, парамагнетики, ферромагнетики, антиферромагнетики, ферримагнетики).

4. Электромагнитная индукция. Магнитный поток. Работа сил магнитного поля. Уравнение электромагнитной индукции (закон Фарадея-Максвелла). Правило Ленца. Вихревое электрическое поле.
5. Самоиндукция. Индуктивность соленоида. Экстратоки замыкания и размыкания. Энергия магнитного поля. Объемная плотность энергии магнитного поля.
6. Уравнения Максвелла. Ток смещения. Вектор электрического смещения. Уравнение непрерывности для плотности тока. Закон полного тока. Система уравнений Максвелла в интегральной форме и физический смысл входящих в неё уравнений.
7. Возникновение электромагнитной волны. Плоская электромагнитная волна. Скорость распространения электромагнитной волны. Энергия, переносимая электромагнитной волной. Вектор Пойнтинга. Принцип относительности в электродинамике.
8. Электромагнитная природа света. Поперечность электромагнитных волн. Монохроматические волны. Когерентность. Методы получения когерентных источников. Условия усиления и ослабления света при интерференции.
9. Оптическая длина пути и оптическая разность хода лучей. Интерференция волн от двух когерентных точечных источников. Ширина интерференционной полосы. Интерферометр Майкельсона. Интерференция света в тонких пленках.
10. Дифракция волн. Принцип Гюйгенса. Отражение и преломление света на границе раздела двух диэлектриков. Полное отражение и его применение в технике.
11. Волноводы и световоды. Принцип Гюйгенса-Френеля. Метод зон Френеля. Дифракция Френеля на простейших преградах. Дифракция Фраунгофера на щели. Дифракционная решетка как спектральный прибор.
12. Поляризация волн. Естественный и поляризованный свет. Форма и степень поляризации монохроматических волн. Получение и анализ линейно-поляризованного света. Закон Брюстера. Закон Малюса.
13. Двойное лучепреломление. Искусственная оптическая анизотропия. Электрооптические и магнитооптические эффекты. Рассеяние света. Закон Релея. Поглощение света. Закон Ламберта-Бугера-Бэра. Дисперсия света. Нормальная и аномальная дисперсия.
14. Тепловое излучение. Спектральные характеристики теплового излучения. Закон Кирхгофа. Абсолютно черное тело. Законы Стефана-Больцмана и Вина. Формула Рэлея-Джинса и «ультрафиолетовая катастрофа». Гипотеза Планка.
15. Квантовое объяснение законов теплового излучения. Корпускулярно-волновой дуализм света. Внешний фотоэффект. Законы фотоэффекта. Уравнение Эйнштейна для фотоэффекта и объяснения законов фотоэффекта. Определение постоянной Планка.
16. Элементы специальной теории относительности. Эффект Комптона. Коротковолновая граница рентгеновского излучения. Фотон – элементарная частица. Энергия, масса и импульс фотона.
17. Модель атома Томсона. Опыты Резерфорда по рассеянию альфа-частиц. Ядерная модель атома. Эмпирические закономерности в атомных спектрах излучения атома водорода.
18. Постулаты Бора. Атом водорода по Бору. Сериальная формула.
19. Волновые свойства микрочастиц. Гипотеза де Бройля. Опыты Дэвиссона и Джермера. Дифракция электронов.
20. Соотношение неопределенностей Гейзенберга. Оценка с помощью соотношения неопределенностей энергии основного состояния связанной частицы, и естественной ширины спектральной линии.

21. Волновая функция и её статистический смысл. Нормировка волновой функции. Волновое уравнение Шредингера для стационарных состояний. Стандартные условия, налагаемые на волновую функцию.
22. Квантовая частица в одномерной, бесконечно глубокой прямоугольной потенциальной яме. Собственные значения энергии частицы и собственные нормированные волновые функции, описывающие её состояние.
23. Одномерная потенциальная ступень (порог). Коэффициент отражения и прохождения. Одномерный потенциальный барьер. Коэффициент прохождения (прозрачности).
24. Стационарное уравнение Шредингера для атома водорода (в сферических координатах). Собственные волновые функции и квантовые числа, характеризующие состояние электрона в атоме.
25. Собственная волновая функция, описывающая основное состояние атома водорода. Радиальное распределение плотности вероятности обнаружения электрона. Квантовый гармонический и ангармонический осцилляторы. Молекулярные спектры.
26. Орбитальное гиромагнитное отношение. Опыты Штерна-Герлаха. Спин электрона. Спиновое гиромагнитное отношение. Спин-орбитальное взаимодействие.
27. Многоэлектронный атом. Атомный терм. Мультиплетность. Магнитный момент атома. Фактор Ланде. Эффект Зеемана.
28. Элементы квантовой статистики. Квантовая система из одинаковых частиц. Принцип тождественности одинаковых частиц.
29. Симметричные и антисимметричные волновые функции, описывающие состояния тождественных микрочастиц. Бозоны и фермионы. Принцип Паули. Квантовые статистические распределения Бозе-Эйнштейна и Ферми-Дирака. Энергия Ферми. Вырожденный электронный газ.
30. Понятия о квантовых теориях теплоемкостей по Эйнштейну и Дебаю. Характеристические температуры. Фононы. Предельный закон Дебая.
31. Состав атомного ядра. Характеристики ядра: заряд, масса, энергия связи нуклонов. Ядерные реакции. Деление ядер. Синтез ядер. Понятие о дозиметрии и защите.
32. Фундаментальные взаимодействия и основные классы элементарных частиц. Современная физическая картина мира: иерархия структур материи, эволюция Вселенной, физическая картина мира как философская категория.

Фонд оценочных средств приведен в виде отдельного документа, являющегося неотъемлемой частью основной образовательной программы.

8.4 Структура и примеры билетов для экзамена (2 и 3 семестр)

Экзамен по дисциплине «Физика» проводится в 2 и 3 семестре и включает контрольные вопросы по разделам 1 - 3, 4 – 6 учебной программы дисциплины. Билет для экзамена состоит из 2 вопросов и 2 задач, относящихся к указанным разделам. Ответы на вопросы зачета оцениваются из максимальной оценки 40 баллов следующим образом: максимальное количество баллов за вопрос или задачу – 10 баллов.

Пример билета для экзамена:

«Утверждаю» __зав.каф. физики__ (Должность, наименование кафедры)	***Министерство науки и высшего образования РФ*** **Российский химико-технологический университет им. Д.И. Менделеева**

_____ В.В. Горев (Подпись) (И. О. Фамилия) «__» _____ 20__г.	**Кафедра физики**
	18.03.01 Химическая технология «Технология неорганических веществ»
	Физика
Билет № 1 1. Работа постоянной и переменной силы. Потенциальная и кинетическая энергия. Закон сохранения энергии в природе. 2. Обратимые и необратимые процессы. Цикл Карно. Второе начало термодинамики. Понятие об энтропии. 3. Задача-1*. 4. Задача-2*.	

*выдается преподавателем, проводившим семинарские занятия в семестре, на отдельном бланке.

9 УЧЕБНО-МЕТОДИЧЕСКОЕ ОБЕСПЕЧЕНИЕ ДИСЦИПЛИНЫ

9.1 Рекомендуемая литература

А. Основная литература:

1. Курс общей физики: в 4 т. - Т. 1. Механика. Молекулярная физика и термодинамика: учебное пособие / И.В. Савельев; под общ. ред. В.И. Савельева. - 2-е изд., стер. — М.: КНОРУС, 2012. - 528 с

2. Курс общей физики: в 4 т. - Т. 2. Электричество: учебное пособие / И.В. Савельев; под общ. ред. В.И. Савельева. - 2-е изд., стер. - М.: КНОРУС, 2012. - 442 с

3. Курс общей физики: в 4 т. - Т. 3. Оптика, атомная физика, физика атомного ядра и элементарных частиц: учебное пособие / И.В. Савельев; под общ. ред. В.И. Савельева. - 2-е изд., стер. - М.: КНОРУС, 2012. - 537 с

4. Чертов А.Г., Воробьев А.А. Задачник по физике. - М.: Высш. шк. - 1988. - 527 с

5. Трофимова Т.И. Курс физики: учеб. пособие для вузов. - Изд. 17-е, стер, - М.: Издательский центр «Академия», 2008. - 560 с.

Б. Дополнительная литература:

1. Общий курс физики: Учебное пособие для вузов: В 5 томах Том 1: Механика /Сивухин Д.В., - 6-е изд., стер. - М.: ФИЗМАТЛИТ, 2014. - 560 с.

2. Общий курс физики: Учебное пособие для вузов: В 5 томах Том 2: Термодинамика и молекулярная физика /Сивухин Д.В., - 6-е изд., стер. - М.: ФИЗМАТЛИТ, 2014. - 544 с.

3. Общий курс физики: Учебное пособие для вузов: В 5 томах Том 3: Электричество /Сивухин Д.В., - 6-е изд., стер. - М.: ФИЗМАТЛИТ, 2015. - 656 с.

4. Иродов И. Е. Механика. Основные законы [Электронный ресурс] - 13-е изд. (эл.). - М.: Лаборатория знаний, 2017. – 312 с.

5. Иродов И. Е. Электромагнетизм. Основные законы [Электронный ресурс] – 10-е изд. (эл.). – М.: Лаборатория знаний, 2017 – 322 с.

6. Иродов И. Е. Волновые процессы. Основные законы [Электронный ресурс] - 7-е изд. (эл.). - М.: БИНОМ. Лаборатория знаний, 2015. – 265 с.

7. Иродов И. Е. Квантовая физика. Основные законы [Электронный ресурс]: учебное пособие - 7-е изд. (эл.). – М.: Лаборатория знаний, 2017 – 261 с.

9.2 Рекомендуемые источники научно-технической информации

- Раздаточный иллюстративный материал к лекциям и семинарам.
- Методические рекомендации по выполнению лабораторных работ.

Ресурсы информационно–телекоммуникационной сети Интернет:

- http://www.rsl.ru - Российская Государственная Библиотека
- http://www.gpntb.ru - Государственная публичная научно-техническая библиотека России
- http://lib.msu.su - Научная библиотека Московского государственного университета
- http://window.edu.ru - Полнотекстовая библиотека учебных и учебно-методических материалов
- http://abc-chemistry.org/ru/ - ABC-Chemistry : Бесплатная научная химическая информация
- http://www.fips.ru/cdfi/fips2009.dll - Сайт ФИПС. Информация о патентах
- http://findebookee.com/ - поисковая система по книгам
- http://elibrary.ru - Научная электронная библиотека
- http://lcweb.loc.go - Библиотека Конгресса США

3. Средства обеспечения освоения дисциплины

Для реализации рабочей программы подготовлены следующие средства обеспечения освоения дисциплины:

- компьютерные презентации интерактивных лекций – 23, (общее число слайдов – 274);
- банк тестовых заданий для текущего контроля освоения дисциплины (общее число вопросов – 578);
- банк тестовых заданий для итогового контроля освоения дисциплины (общее число вопросов – 145).

Для освоения дисциплины используются следующие нормативные и нормативно-методические документы:

- Федеральный закон Российской Федерации от 29.12.2012 № 273-ФЗ «Об образовании в Российской Федерации» [Электронный ресурс] – Режим доступа: http://pravo.gov.ru/proxy/ips/?docbody=&nd=102162745&intelsearch=273-%D4%C7 (дата обращения: 10 апреля 2020).
- Федеральные государственные образовательные стандарты высшего образования // Координационный совет учебно-методических объединений и научно-методических советов высшей школы. Портал Федеральных образовательных стандартов высшего образования [Электронный ресурс] – Режим доступа: http://fgosvo.ru/fgosvo/92/91/4 (дата обращения: 10 апреля 2020).
- Приказ Министерства образования и науки РФ от 23.08.2017 № 816 «Об утверждении Порядка применения организациями,

осуществляющими образовательную деятельность, электронного обучения, дистанционных образовательных технологий при реализации образовательных программ» [Электронный ресурс]. Режим доступа: http://pravo.gov.ru/proxy/ips/?docbody=&nd=102447332&intelsearch=816+%EF%F0%E8%EA%E0%E7 (дата обращения: 10 апреля 2020).

При освоении дисциплины студенты должны использовать информационные и информационно-образовательные ресурсы следующих порталов и сайтов:

- Система федеральных образовательных порталов. Система открытого образования. Консалтинговый центр ИОС ОО РФ [Электронный ресурс] – Режим доступа: http://www.openedu.ru (дата обращения: 10 апреля 2020).
- Информационно-коммуникационные технологии в образовании. Система федеральных образовательных порталов [Электронный ресурс] – Режим доступа: http://ict.edu.ru/ (дата обращения: 10 апреля 2020).
- Информационная система «Единое окно доступа к образовательным ресурсам». URL: http://window.edu.ru/ (дата обращения: 10 апреля 2020).
- ФЭПО: соответствие требованиям ФГОС [Электронный ресурс] – Режим доступа: http://fepo.i-exam.ru/ (дата обращения: 10 апреля 2020).

10. МЕТОДИЧЕСКИЕ УКАЗАНИЯ ДЛЯ ОБУЧАЮЩИХСЯ

10.1. Для студентов, обучающихся по очной форме, без использования электронного образования и дистанционных образовательных технологий

Методические рекомендации по организации учебной работы обучающегося в бакалавриате направлены на повышение ритмичности и эффективности его аудиторной и самостоятельной работы по дисциплине.

Дисциплина «Физика» включает 6 разделов, каждый из которых имеет определенную логическую завершенность. При изучении материала каждого раздела рекомендуется регулярное повторение законспектированного лекционного материала, а также дополнение его сведениями из литературных источников, представленных в учебной программе. При работе с указанными источниками рекомендуется составлять краткий конспект с обязательным фиксированием библиографических данных источника. Изучение материала каждого раздела (или двух, на усмотрение преподавателя, ведущего семинарские занятия) заканчивается контролем его освоения в форме контрольной работы. Результаты выполнения контрольных работ оцениваются в соответствии с принятой в университете рейтинговой системой оценки знаний.

Учебная программа дисциплины «Физика» предусматривает проведение лабораторного практикума в объеме 64 ч. Работы выполняются в часы, выделенные учебным планом во 2 и 3 семестре. Лабораторные работы охватывают разделы с 1 по 6 включительно (в среднем по 2 работы на каждый Раздел). На выполнение каждой работы отводится 2 часа и на защиту каждой работы также 2 часа.

Целью выполнения лабораторных работ является закрепление полученных знаний по дисциплине, расширение эрудиции и кругозора студента бакалавриата в области практических и теоретических навыков по физике, освоение основных методов проведения экспериментальных работ и их анализа, развитие творческого потенциала и самостоятельного мышления студента. В задачи подготовки к выполнению лабораторных работ входит приобретение навыков работы с информационными ресурсами, получение опыта проведения

работ, обработки, анализа полученных результатов, формулирования выводов по выполненной работе, знакомство с правилами оформления лабораторных работ.

При подготовке к выполнению лабораторных работ студент должен руководствоваться следующими основными принципами:

– сочетание в работе, с одной стороны, изученных в дисциплине «Физика» теоретических положений и сведений, с другой, – практическими навыками решения задач, полученными на семинарских занятиях;

– творческий аналитический подход к полученным в лабораторной работе результатам, исключающий их простое перечисление и изложение.

Работа над подготовкой в лабораторной работе ориентирована в первую очередь на самостоятельную работу обучающегося с информационными ресурсами – практикумом по физике, конспектом лекций и раздаточным материалом, научно-технической и справочной литературой, ресурсами Интернета, базами данных. Доступ к указанным ресурсам обеспечивается фондами научно-технической библиотеки вуза и городских научно-технических библиотек, электронными библиотеками и поисковыми системами Интернета, материалами тематических выставок и научно-технических конференций.

При оформлении лабораторных работ следует ориентироваться на требования, приведенные в ГОСТах и в Практикуме по физике.

Содержание и оформление лабораторных работ оценивается в соответствии с принятой в университете рейтинговой системой оценки знаний. Максимальная оценка за выполнение всех работ лабораторного практикума составляет 16 балла и входит в 60 баллов, отводимых на работу студента в семестре.

Совокупная оценка текущей работы студента бакалавриата в семестре складывается из оценок за выполнение контрольных работ (максимальная оценка 24 баллов) и лабораторного практикума (максимальная оценка 16 балла). Дополнительно 10 баллов присуждается за выполнение домашнего задания и его защиту преподавателю, ведущему семинарские занятия, а также – 10 баллов присваивается студентам, продемонстрировавшим преподавателю (лектору или семинаристу) наличие конспектов всех лекций и записи всех семинарских практикумов. Максимальная оценка текущей работы в каждом семестре составляет 60 баллов.

В соответствии с учебным планом изучение материала разделов 1, 2 и 3 происходит во 2 семестре и заканчивается контролем его освоения в форме четырех контрольных работ (максимальная оценка 6 баллов за каждую контрольную работу) и экзамена (максимальная оценка – 40 баллов). Изучение разделов 4, 5 и 6 в 3 семестре заканчивается контролем его освоения в форме четырех контрольных работ (максимальная оценка по 6 баллов за каждую) завершается итоговым контролем в форме экзамена. Максимальная оценка экзамена составляет 40 баллов.

10.2. Для студентов, обучающихся с использованием дистанционных образовательных технологий

При использовании электронного обучения и дистанционных образовательных технологий занятия полностью или частично проводятся в режиме онлайн. Объем дисциплины и распределение нагрузки по видам работ соответствует п. 4.1. Распределение баллов соответствует п. 10.1 либо может быть изменено в соответствии с решением кафедры, в случае перехода на ЭО и ДОТ в процессе обучения. Решение кафедры об используемых технологиях и системе оценивания достижений обучающихся принимается с учетом мнения ведущего преподавателя и доводится до обучающихся.

11. МЕТОДИЧЕСКИЕ УКАЗАНИЯ ДЛЯ ПРЕПОДАВАТЕЛЕЙ

11.1. Для преподавателей, реализующих образовательные программы без использования дистанционных образовательных технологий

Дисциплина «Физика» изучается во 2 и 3 семестрах бакалавриата.

При подготовке и проведении занятий преподаватель должен ориентироваться на то, что студенты, обучающиеся в бакалавриате, имеют общую подготовку по общенаучным, общеинженерным дисциплинам и основным профессиональным дисциплинам профиля, в объеме, предусмотренном учебным планом бакалавриата, а также опыт восприятия и конспектирования изучаемого материала. В связи с этим материал дисциплины должен опираться на полученные знания и быть ориентирован на их расширение и углубление в соответствии с современными теоретическими представлениями и технологическими новациями. Обучение студентов должно быть организовано в виде традиционных лекций и практических занятий, а также может сопровождаться проведением научной дискуссии, которая помогает приобрести навыки и умения обосновывать круг рассматриваемых вопросов, формулировать главные положения, определения и практические выводы из теоретических положений. На занятиях должна прослеживаться взаимосвязь рассматриваемых вопросов с ранее изученным материалом.

Основной задачей преподавателя, ведущего занятия по дисциплине «Физика», является формирование у студентов компетенций в области глобальных вопросов физики, практического применения изученных законов и явлений, а также формирует навыки получения ряда результатов и их дальнейшей интерпретации. Преподаватель должен акцентировать внимание студентов на общих вопросах физики, их применении на практике.

В вводной лекции дисциплины следует остановиться на месте физики в развитии современных технологий и направлений научных исследований, ввести основные понятия и категории, необходимые для дальнейшего углубления в курс.

В разделе 1 «Физические основы механики» необходимо рассмотреть основные законы кинематики и динамики, ввести такие понятия, как перемещение, скорость, ускорение и их аналоги в случае вращательного движения, сила, мощность, работа, импульс и энергия. Следует обратить внимание студентов на универсальность законов сохранения и их частое практическое применение в задачах как по механике, так и по другим разделам физики. Необходимо подключать студентов к обсуждению вопросов и задач, связанных с повторением пройденного материала с целью лучшего его закрепления.

В разделе 2 «Основы молекулярной физики» преподаватель должен сформировать представление у студентов о специфике задач и их решения на макроуровне и микроуровне, обратить внимание на отличия в технологии решения задач. Кроме того, во втором разделе студенты осваивают применение статистических методов для анализа результатов экспериментов.

В разделе 3 «Электростатика и постоянный электрический ток» рекомендуется уделить особенное внимание применению теоремы Остроградского-Гаусса для расчета электрических поле в случаях равномерно заряженной нити, точечного заряда, заряженной сферы или шара, а также обратить внимание на отличия решений в случае различных геометрий тел. Лабораторный практикум способствует усвоению материала о связи напряженности электрического поля с потенциалом и наоборот.

В разделе 4 «Электромагнетизм» стоит рассмотреть применение закона Био-Савара-Лапласа, теоремы о циркуляции вектора магнитной индукции или вектора напряженности

магнитного поля, а также определение сил Лоренца и Ампера, указав существенные отличия в том, в каких случаях предпочтительнее использовать тот закон или иной.

В разделе 5 «Оптика» следует познакомить студентов с основными свойствами света, а также с характеристиками световой волны. Предлагается продемонстрировать отличия в математическом описании упомянутых явлений, особенно для интерпретации интерференционной картины и условий минимумов и максимумов интерференции.

В разделе 6 «Элементы квантовой физики» следует осуществить введение студентов в курс квантовой физики, рассмотрев такие основные понятия, как тепловое излучение и методы его описания, модели атомов и их различия, а также ввести понятие волновой функции с обязательным прикладным значением вышеупомянутой.

Необходимой компонентой лекционных и практических занятий по курсу является широкое использование наглядных пособий и иллюстративного материала, в том числе с применением компьютерной техники. Иллюстративный материал включает презентации по разделам дисциплины, выполненные с использованием различных программных продуктов (например, Power Point в составе Microsoft Office). Для демонстрации иллюстративного материала рекомендуется использование мультимедиа.

При проведении занятий преподаватель может рекомендовать студентам проработку дополнительной литературы по тематике занятия, организуя ее обсуждение на практических занятиях, формирует у студентов навык к самостоятельной работе с разнообразными литературными источниками.

При проведении лабораторного практикума преподавателю основное внимание следует уделять формированию у студентов умения активно использовать полученные знания по дисциплине «Физика» при подготовке, проведении и защите лабораторных работ. Следует обращать внимание на необходимость точного выполнения требований к подготовке образцов, проведению экспериментов и обработке результатов для получения достоверных величин определяемых свойств. При защите лабораторных работ следует спрашивать теоретические основы курса, а также предлагается выдавать задачу для закрепления проработанной темы.

11.2. Для преподавателей, реализующих образовательные программы с использованием дистанционных образовательных технологий

При использовании электронного обучения и дистанционных образовательных технологий занятия полностью или частично проводятся в режиме онлайн. Объем дисциплины и распределение нагрузки по видам работ соответствует п. 4.1. Распределение баллов соответствует п. 10.1 либо может быть изменено в соответствии с решением кафедры, в случае перехода на ЭО и ДОТ в процессе обучения. Решение кафедры об используемых технологиях и системе оценивания достижений обучающихся принимается с учетом мнения ведущего преподавателя и доводится до обучающихся.

Реализация ЭО и ДОТ предполагает использование следующих видов и учебной деятельности: онлайн консультации, практические занятия, видео-лекции; лабораторные работы, проводимые полностью или частично с применением ЭО и ДОТ; текущий контроль в режиме тестирования и проверки домашних заданий.

При реализации РПД в зависимости от конкретной ситуации ЭО и ДОТ могут быть применены в следующем виде:

- объем часов контактной работы обучающихся с преподавателем не сокращается) и электронные образовательные ресурсы (ЭОР) методически обеспечивают самостоятельную работу обучающихся в объеме, предусмотренном рабочей программой данной дисциплины. При этом в случае необходимости занятия проводятся в режиме онлайн;

- смешанные формы обучения, сочетающие в себе аудиторные занятия (при возможности перевода части контактных часов работы обучающихся с преподавателем в электронную информационно-образовательную среду без потери содержания учебной дисциплины) и ЭОР (часть учебного материала (например, лекции) может быть заменена ЭОР);
- учебные курсы, интегрированные в LMS Moodle, контактные часы по которым могут быть исключены, изучаются обучающимися самостоятельно при минимальном участии преподавателя (консультации в режиме форума или в режиме вебинара).

12. ПЕРЕЧЕНЬ ИНФОРМАЦИОННЫХ ТЕХНОЛОГИЙ, ИСПОЛЬЗУЕМЫХ В ОБРАЗОВАТЕЛЬНОМ ПРОЦЕССЕ

Информационную поддержку изучения дисциплины осуществляет Информационно-библиотечный центр (ИБЦ) РХТУ им. Д.И. Менделеева, который обеспечивает обучающихся основной учебной, учебно-методической и научной литературой, необходимой для организации образовательного процесса по дисциплине. Общий объем многоотраслевого фонда ИБЦ на 01.01.2020 составляет 1 715 452 экз.

Фонд ИБЦ располагает учебной, учебно-методической и научно-технической литературой в форме печатных и электронных изданий, а также включает официальные, справочно-библиографические, специализированные отечественные и зарубежные периодические и информационные издания. ИБЦ обеспечивает доступ к профессиональным базам данных, информационным, справочным и поисковым системам.

Каждый обучающийся обеспечен свободным доступом из любой точки, в которой имеется доступ к сети Интернет и к электронно-библиотечной системе (ЭБС) Университета, которая содержит различные издания по основным изучаемым дисциплинам и сформирована по согласованию с правообладателями учебной и учебно-методической литературы.

Для более полного и оперативного справочно-библиографического и информационного обслуживания в ИБЦ реализована технология Электронной доставки документов.

Электронные информационные ресурсы, используемые в процессе обучения

№	Электронный ресурс	Принадлежность ресурса, ссылка на сайт ЭБС, количество ключей	Характеристика библиотечного фонда, к которому предоставляется доступ
1.	Электронно - библиотечная система ИБЦ РХТУ им. Д.И.Менделеева (на базе АИБС «Ирбис»)	Принадлежность – собственная РХТУ. Ссылка на сайт ЭБС – http://lib.muctr.ru/ Доступ для пользователей РХТУ с любого компьютера.	Электронные версии учебных и научных изданий авторов РХТУ по всем ООП.
2.	БД ВИНИТИ РАН	Принадлежность сторонняя, Реквизиты договора- ВИНИТИ РАН Договор № 33.03-Р-3.1-2047/2019 от 25 февраля 2020 г.	Крупнейшая в России баз данных по естественным, точным и техническим наукам. Включает

		Сумма договора - 100 000-00 С «25 » февраля 2020 г. по «24 » февраля 2021 г. Ссылка на сайт- http://www.viniti.ru/ Количество ключей – локальный доступ для пользователей РХТУ в ИБЦ РХТУ.	материалы РЖ (Реферативного журнала) ВИНИТИ с 1981 г. Общий объем БД - более 28 млн. документов
3.	Научно-электронная библиотека «eLibrary.ru».	Принадлежность – сторонняя Реквизиты договора – ООО Научная электронная библиотека, договор № 33.03-Р-3.1 2087/2019 Сумма договора – 1100017-00 С «01» января 2020 г. по «31» декабря 2020 г. Ссылка на сайт – http://elibrary.ru Количество ключей – доступ для пользователей РХТУ по ip-адресам неограничен.	Научная электронная библиотека eLIBRARY.RU - это крупнейший российский информационно-аналитический портал в области науки, технологии, медицины и образования, содержащий рефераты и полные тексты более 29 млн научных статей и публикаций, в том числе электронные версии более 5600 российских научно-технических журналов
4.	Электронно-библиотечная система (ЭБС) «ЛАНЬ»	Принадлежность - сторонняя Реквизиты договора - ООО «Издательство «Лань», договор № 33.03-Р-2.0-1775/2-10 от 26.09.2019г. Сумма договора – 642 083-68 Срок действия с «26» сентября 2019г. по «25» сентября 2020г. Ссылка на сайт ЭБС – http://e.lanbook.com Количество ключей - доступ для зарегистрированных пользователей РХТУ с любого компьютера. Дополнительный	Коллекции: «Химия» - изд-ва НОТ, «Химия» - изд-ва Лаборатория знаний, «Химия» - изд-ва «ЛАНЬ», «Химия»-КНИТУ(Казанский национальный исследовательский технологический университет), «Химия» - изд-ва ФИЗМАТЛИТ», «Информатика» - изд-ва «ЛАНЬ», «Информатика»-Национальный Открытый Университет «ИНТУИТ», «Инженерно-технические науки"-изд-ва «ЛАНЬ», «Теоретическая

		Договор № 33.03-Р-3.1-2217/2020 от 02.03.2020 г. Сумма договора- 30 994-52 Срок действия с «02» марта 2020 г. по «25» сентября 2020 г. Ссылка на сайт ЭБС – http://e.lanbook.com Количество ключей - доступ для зарегистрированных пользователей РХТУ с любого компьютера.	механика»-изд-ва «ЛАНЬ», Экономика и менеджмент»-изд-ва Дашков и К., а также отдельные издания в соответствии с Договором.
5.	Электронно-библиотечная система издательства "ЮРАЙТ"	Принадлежность сторонняя-«Электронное издательство ЮРАЙТ» Договор № 33.03-Р-3.1-220/2020 от 16.03.2020 г. Сумма договора - 324 000-00 С «16» марта 2020 г. по «15» марта 2021 г. Ссылка на сайт – https://biblio-online.ru/ Количество ключей - доступ для зарегистрированных пользователей РХТУ с любого компьютера.	Электронная библиотека включает более 5000 наименований учебников и учебных пособий по всем отраслям знаний для всех уровней профессионального образования от ведущих научных школ с соблюдением требований новых ФГОСов.
6.	Яндекс.Чаты	Свободный и бесплатный доступ с любого компьютера и мобильного устройства. https://connect.yandex.ru/portal/home	Сервис, который позволяет быстро обмениваться сообщениями с коллегами. Чаты доступны в браузере, а также в виде отдельного приложения.
7.	Конференции и чат Zoom.	Свободный и бесплатный доступ с любого компьютера и мобильного устройства. https://zoom.us/ru-ru/meetings.html	Упрощенная видеоконференцсвязь и обмен сообщениями на любых устройствах

13. МАТЕРИАЛЬНО-ТЕХНИЧЕСКОЕ ОБЕСПЕЧЕНИЕ ДИСЦИПЛИНЫ

ДИСЦИПЛИНЫ

В соответствии с учебным планом занятия по дисциплине «Физика» проводятся в форме лекций, семинаров, лабораторных занятий и самостоятельной работы обучающегося.

13.1. Оборудование, необходимое в образовательном процессе:

- Учебная аудитория для проведения лекционных и практических занятий, оборудованная электронными средствами демонстрации (компьютер со средствами звуковоспроизведения, проектор, экран) и учебной мебелью.
- Учебная лаборатория, оснащенная лабораторной мебелью, научным и технологическим оборудованием для проведения лабораторных работ.
- Библиотека, имеющая рабочие компьютерные места для студентов, оснащенные компьютерами с выходом в Интернет и доступом к базам данных.
- Технологическое оборудование для обработки, подготовки и проведения лабораторных работ:
- 10 компьютеров 2014 года;
- 10 компьютеров 2002/2004 года;
- 10 лаб. установок для проведения студ. практикума, 2014 года;
- Фотометр фотоэлектрический Юнико 1201, 2018 года;
- Моноблок Lenovo тип 3, 3 шт., 2019 года;
- Весы порционные AND-HT-500, 2 шт., 2019 года;
- Секундомер механический, 17 шт., 2019 года;
- Аквадистиллятор АЭ-25, 2019 года;
- Рефрактометр «Компакт», 2 шт., 2019
- Шкаф сушильный ШС-20-02, 2019
- Весы лабораторные ВЛТЭ-510с, 2 шт., 2019
- pH-метр-милливольтметр pH-420, 2 шт., 2019

13.2. Учебно-наглядные пособия:
Информационно-методические материалы: учебные пособия по дисциплине; раздаточный материал к разделам лекционного курса; задачники в бумажных экземплярах.

13.3. Компьютеры, информационно-телекоммуникационные сети, аппаратно-программные и аудиовизуальные средства:
Персональные компьютеры, укомплектованные проигрывателями CD и DVD, принтерами и программными средствами; проекторы и экраны; цифровые камеры; копировальные аппараты; локальная сеть с выходом в Интернет.

13.4. Печатные и электронные образовательные и информационные ресурсы:
Информационно-методические материалы: учебные пособия по дисциплине; раздаточный материал к разделам лекционного курса;
Электронные образовательные ресурсы: электронные презентации к разделам лекционного курса; учебно-методические разработки в электронном виде; справочные материалы в печатном и электронном виде.

13.5. Перечень лицензионного программного обеспечения:

№ п. п.	Наименование программного продукта	Реквизиты договора поставки	Количество лицензий	Срок окончания действия лицензии	Примечание
1.	Неисключительная лицензия на использование Desktop Education ALNG LicSAPk OLVS E 1Y AcademicEdition Enterprise В составе: 1. В составе Microsoft Office Professional Plus 2019: • Word • Excel • Power Point • Outlook • **OneNote** • **Access** • **Publisher** • **InfoPath** 2. **Microsoft Core CAL** 3. Microsoft Windows Upgrade	Контракт № 28-35ЭА/2020 от 26.05.2020	657 комплектов. Соглашение Microsoft OVS-ES № V6775907 Каждый комплект включает: 1) Лицензию на комплекс для создания презентаций, электронных текстов и таблиц, обработки баз данных Microsoft Office. 2) Лицензию для подключения пользователей к серверным системам Microsoft: • Exchange Server Standard, • Exchange Server Enterprise,	12 месяцев (ежегодное продление подписки с правом перехода на обновлённую версию продукта)	Лицензия на ПО, принимающее участие в образовательных процессах.

			• SharePoint Server, • Skype для бизнеса Server, • Windows MultiPoint Server Premium, • Windows Server Standard, • Windows Server Data Center 3) Лицензию на обновление операционной системы для рабочих станций Windows 10. Дополнительно на ВУЗ предоставляется право на использование 1 (одной) лицензии средств разработки в рамках учебных компьютеров одного технического, естественнонаучного факультета (кафедры) и предоставления студентам для целей обучения Azure Dev Tools for Teaching. Количество активаций неограниченно в		

			рамках подразделения.		
2.	Неисключительная лицензия на использование Учебный Комплект Компас-3D v18 на 50 мест. Проектирование и конструирование в машиностроении, лицензия.	Контракт № 28-35ЭА/2020 от 26.05.2020	2 лицензии на учебный комплект программного обеспечения для проектирования и конструирования в машиностроении, рассчитанные на активацию на 50 мест каждая.	бессрочно	Лицензия на ПО, принимающее участие в образовательных процессах
3.	Неисключительная лицензия на использование SOLIDWORKS EDU Edition 2019-2020 Network - 200 Users	Контракт № 28-35ЭА/2020 от 26.05.2020	1 (одна) сетевая лицензия на 200 пользователей	бессрочно	Лицензия на ПО, принимающее участие в образовательных процессах
4.	Неисключительная лицензия на использование WINHOME 10 Russian OLV NL Each AcademicEdition Legalization GetGenuine Legalization	Контракт № 28-35ЭА/2020 от 26.05.2020	150 лицензий. Соглашение Microsoft OLV № V6159937	бессрочно	Лицензия на операционную систему Microsoft Windows 10. ПО не принимающее прямого участия в образовательных процессах.
5.	Неисключительная лицензия на использование SysCtrDatactrCore ALNG LicSAPk OLVS 16License E 1Y AcademicEdition Additional Product CoreLic Предоставляет право на использование продуктов Microsoft:	Контракт № 28-35ЭА/2020 от 26.05.2020	1 (один) комплект, включающий 16 (шестнадцать) лицензий для активации на 16 (шестнадцати) физических процессорных ядрах. Соглашение Microsoft OVS-ES № V6775907	12 месяцев (ежегодное продление подписки с правом перехода на обновлённую версию продукта)	Лицензия на ПО, не принимающее прямого участия в образовательных процессах (инфраструктурное/вспомогательное ПО).

	Configuration Manager Data Protection Manager Endpoint Protection Operations Manager Orchestrator Service Manager Virtual Machine Manager				
6.	Неисключительная лицензия на использование O365ProPlusOpenFclty ShrdSvr ALNG SubsVL OLV E 1Mth Acdmc AP AddOn toOPP Приложения в составе подписки: Outlook OneDrive Word Excel PowerPoint Microsoft Teams	Контракт № 28-35ЭА/2020 от 26.05.2020	657 лицензий для профессорско-преподавательского состава ВУЗа. Соглашение Microsoft OVS-ES № V6775907	12 месяцев (ежегодное продление подписки с правом перехода на обновлённую версию продукта)	Лицензия на ПО, не принимающее прямого участия в образовательных процессах (инфраструктурное/вспомогательное ПО)
7.	Неисключительная лицензия на использование O365ProPlusOpenStudents ShrdSvr ALNG SubsVL OLV NL 1Mth Acdmc Stdnt STUUseBnft Приложения в составе подписки: Outlook OneDrive Word Excel PowerPoint Microsoft Teams	Контракт № 28-35ЭА/2020 от 26.05.2020	26280 лицензий для студентов ВУЗа. Соглашение Microsoft OVS-ES № V6775907	12 месяцев (ежегодное продление подписки с правом перехода на обновлённую версию продукта)	Лицензия на ПО, не принимающее прямого участия в образовательных процессах (инфраструктурное/вспомогательное ПО)
8.	Неисключительная лицензия на	Контракт № 28-	1600 лицензий для активации	12 месяцев	Лицензия на ПО, не принимающее прямого

	использование Kaspersky Endpoint Security для бизнеса – Стандартный Russian Edition. 1500-2499 Node 1 year Educational License По для защиты информации (антивирусное ПО) для физического оборудования (конечных точек)	35ЭА/2020 от 26.05.2020	на рабочих станциях и серверах	(ежегодное продление подписки с правом перехода на обновлённую версию продукта)	участия в образовательных процессах (инфраструктурное/вспомогательное ПО)
9.	Неисключительная лицензия на использование Kaspersky Security для виртуальных и облачных сред, Server Russian Edition. 20-24 VirtualServer 1 year Educational License По для защиты информации (антивирусное ПО) для виртуальных и облачных сред	Контракт № 28-35ЭА/2020 от 26.05.2020	20 лицензий для виртуальных и облачных сред	12 месяцев (ежегодное продление подписки с правом перехода на обновлённую версию продукта)	Лицензия на ПО, не принимающее прямого участия в образовательных процессах (инфраструктурное/вспомогательное ПО)
10.	Неисключительная лицензия на использование Kaspersky Security для почтовых серверов Russian Edition. 1500-2499 MailAddress 1 year Educational License По для защиты информации (антивирусное ПО) для почтовых серверов	Контракт № 28-35ЭА/2020 от 26.05.2020	2000 лицензий для почтовых серверов	12 месяцев (ежегодное продление подписки с правом перехода на обновлённую версию продукта)	Лицензия на ПО, не принимающее прямого участия в образовательных процессах (инфраструктурное/вспомогательное ПО)

14. ТРЕБОВАНИЯ К ОЦЕНКЕ КАЧЕСТВА ОСВОЕНИЯ ПРОГРАММЫ

Наименование разделов	Основные показатели оценки	Формы и методы контроля и оценки
Раздел 1. Физические основы механики	*Знает*: -физические основы механики; смысл фундаментальных физических законов, принципов и постулатов; их формулировки и границы применимости; связь широкого круга физических явлений с фундаментальными принципами и законами физики; связь широкого круга физических явлений с фундаментальными принципами и законами физики; методы обработки результатов физического эксперимента; основные методы решения задач по описанию физических явлений; *Умеет*: - применять теоретические знания и экспериментальные методы исследования при решении профессиональных задач; проводить анализ научно-технической литературы; проводить расчёты, осуществлять анализ и на основе этого делать обоснованные выводы; анализировать результаты наблюдений и экспериментов с применением основных законов и принципов физики; определять характер физических процессов по комплексу экспериментальной информации при помощи графиков, таблиц и уравнений; представлять обработанную экспериментальную и теоретическую информацию в устной и письменной форме, в том числе с использованием современных компьютерных технологий. *Владеет*: - навыками работы с широким кругом физических приборов и оборудования; навыками обоснования своих суждений и выбора метода исследования.	Оценка за контрольную работу №1 (2 семестр)
Раздел 2.	*Знает*: -физические основы молекулярной физики; смысл фундаментальных физических законов,	Оценка за контрольную

Основы молекулярной физики	принципов и постулатов; их формулировки и границы применимости; связь широкого круга физических явлений с фундаментальными принципами и законами физики; связь широкого круга физических явлений с фундаментальными принципами и законами физики; методы обработки результатов физического эксперимента; основные методы решения задач по описанию физических явлений; *Умеет*: - применять теоретические знания и экспериментальные методы исследования при решении профессиональных задач; проводить анализ научно-технической литературы; проводить расчёты, осуществлять анализ и на основе этого делать обоснованные выводы; анализировать результаты наблюдений и экспериментов с применением основных законов и принципов физики; определять характер физических процессов по комплексу экспериментальной информации при помощи графиков, таблиц и уравнений; представлять обработанную экспериментальную и теоретическую информацию в устной и письменной форме, в том числе с использованием современных компьютерных технологий. *Владеет*: - навыками работы с широким кругом физических приборов и оборудования; навыками обоснования своих суждений и выбора метода исследования.	работу №2 (2 семестр) Оценка за лабораторный практикум (2 семестр) Оценка за экзамен (2 семестр)
Раздел 3. Электростатика и постоянный электрический ток	*Знает*: -физические основы электростатики; смысл фундаментальных физических законов, принципов и постулатов; их формулировки и границы применимости; связь широкого круга физических явлений с фундаментальными принципами и законами физики; связь широкого круга физических явлений с фундаментальными принципами и законами физики; методы обработки результатов физического эксперимента; основные методы решения задач по описанию физических явлений; *Умеет*: - применять теоретические знания и экспериментальные методы исследования при решении профессиональных задач;	Оценка за контрольную работу №3 (3 семестр)

	проводить анализ научно-технической литературы; проводить расчёты, осуществлять анализ и на основе этого делать обоснованные выводы; анализировать результаты наблюдений и экспериментов с применением основных законов и принципов физики; определять характер физических процессов по комплексу экспериментальной информации при помощи графиков, таблиц и уравнений; представлять обработанную экспериментальную и теоретическую информацию в устной и письменной форме, в том числе с использованием современных компьютерных технологий. *Владеет:* - навыками работы с широким кругом физических приборов и оборудования; навыками обоснования своих суждений и выбора метода исследования.	
Раздел 4. Электромагнетизм	*Знает*: -физические основы электромагнетизма; смысл фундаментальных физических законов, принципов и постулатов; их формулировки и границы применимости; связь широкого круга физических явлений с фундаментальными принципами и законами физики; связь широкого круга физических явлений с фундаментальными принципами и законами физики; методы обработки результатов физического эксперимента; основные методы решения задач по описанию физических явлений; *Умеет*: - применять теоретические знания и экспериментальные методы исследования при решении профессиональных задач; проводить анализ научно-технической литературы; проводить расчёты, осуществлять анализ и на основе этого делать обоснованные выводы; анализировать результаты наблюдений и экспериментов с применением основных законов и принципов физики; определять характер физических процессов по комплексу экспериментальной информации при помощи графиков, таблиц и уравнений; представлять обработанную экспериментальную и теоретическую информацию в устной и письменной форме, в том числе с	Оценка за контрольную работу №4 (3 семестр)

	использованием современных компьютерных технологий. *Владеет*: - навыками работы с широким кругом физических приборов и оборудования; навыками обоснования своих суждений и выбора метода исследования.	
Раздел 5. Оптика	*Знает*: -физические основы оптики; смысл фундаментальных физических законов, принципов и постулатов; их формулировки и границы применимости; связь широкого круга физических явлений с фундаментальными принципами и законами физики; связь широкого круга физических явлений с фундаментальными принципами и законами физики; методы обработки результатов физического эксперимента; основные методы решения задач по описанию физических явлений; *Умеет*: - применять теоретические знания и экспериментальные методы исследования при решении профессиональных задач; проводить анализ научно-технической литературы; проводить расчёты, осуществлять анализ и на основе этого делать обоснованные выводы; анализировать результаты наблюдений и экспериментов с применением основных законов и принципов физики; определять характер физических процессов по комплексу экспериментальной информации при помощи графиков, таблиц и уравнений; представлять обработанную экспериментальную и теоретическую информацию в устной и письменной форме, в том числе с использованием современных компьютерных технологий. *Владеет*: - навыками работы с широким кругом физических приборов и оборудования; навыками обоснования своих суждений и выбора метода исследования.	Оценка за контрольную работу № 5 (3 семестр)

Раздел 6. Элементы квантовой физики	*Знает*: -физические основы квантовой физики; смысл фундаментальных физических законов, принципов и постулатов; их формулировки и границы применимости; связь широкого круга физических явлений с фундаментальными принципами и законами физики; связь широкого круга физических явлений с фундаментальными принципами и законами физики; методы обработки результатов физического эксперимента; основные методы решения задач по описанию физических явлений; *Умеет*: - применять теоретические знания и экспериментальные методы исследования при решении профессиональных задач; проводить анализ научно-технической литературы; проводить расчёты, осуществлять анализ и на основе этого делать обоснованные выводы; анализировать результаты наблюдений и экспериментов с применением основных законов и принципов физики; определять характер физических процессов по комплексу экспериментальной информации при помощи графиков, таблиц и уравнений; представлять обработанную экспериментальную и теоретическую информацию в устной и письменной форме, в том числе с использованием современных компьютерных технологий. *Владеет*: - базовыми знаниями фундаментальных разделов физики в объеме, необходимом для освоения физических, химических и биологических основ в экологии и природопользовании; - навыками работы с широким кругом физических приборов и оборудования; навыками обоснования своих суждений и выбора метода исследования.	Оценка за контрольную работу №6 (3 семестр) Оценка за лабораторный практикум (3 семестр) Оценка за экзамен (3 семестр)

15. ОСОБЕННОСТИ ОРГАНИЗАЦИИ ОБРАЗОВАТЕЛЬНОГО ПРОЦЕССА ДЛЯ ИНВАЛИДОВ И ЛИЦ С ОГРАНИЧЕННЫМИ ВОЗМОЖНОСТЯМИ ЗДОРОВЬЯ

Обучение инвалидов и лиц с ограниченными возможностями здоровья осуществляется в соответствии с:

- Порядком организации и осуществления образовательной деятельности по образовательным программам – программам бакалавриата, программам

специалитета, программам магистратуры (Приказ Минобрнауки РФ от 05.04.2017 № 301);

- Положением о порядке организации и осуществления образовательной деятельности по образовательным программам высшего образования – программ бакалавриата, программ специалитета, программ магистратуры в РХТУ им. Д.И. Менделеева, принятым решением Ученого совета РХТУ им. Д.И. Менделеева от 30.10.2019, протокол № 3, введенным в действие приказом ректора РХТУ им. Д.И. Менделеева от 14.11.2019 № 646А;
- Методическими рекомендациями по организации образовательного процесса для обучения инвалидов и лиц с ограниченными возможностями здоровья в образовательных организациях высшего образования, в том числе оснащенности образовательного процесса (утверждены заместителем Министра образования и науки РФ А.А. Климовым от 08.04.2014 № АК-44/05вн).

Дополнения и изменения к рабочей программе дисциплины

«Физика»

основной образовательной программы

18.03.01 «Химическая технология»

код и наименование направления подготовки (специальности)

«18.03.01»

наименование ООП

Форма обучения: очная

Номер изменения/ дополнения	Содержание дополнения/изменения	Основание внесения изменения/дополнения
1.		протокол заседания Ученого совета №____от «_____»_____20____г.
		протокол заседания Ученого совета №____от «_____»_____20____г.
		протокол заседания Ученого совета №____от «_____»_____20____г.
		протокол заседания Ученого совета №____от «_____»_____20____г.
		протокол заседания Ученого совета №____от «_____»_____20____г.

Министерство науки и высшего образования Российской Федерации
Федеральное государственное бюджетное образовательное учреждение высшего образования
«Российский химико-технологический университет имени Д.И. Менделеева»

«УТВЕРЖДАЮ»
Проректор по учебной работе

_____ С.Н. Филатов
«_____» _____ 2020 г.

РАБОЧАЯ ПРОГРАММА ДИСЦИПЛИНЫ
«Общая и неорганическая химия»

Направление подготовки 18.03.01 Химическая технология

Квалификация «бакалавр»

РАССМОТРЕНО И ОДОБРЕНО
на заседании Методической комиссии
РХТУ им. Д.И. Менделеева
«___»_____ 2020 г.

Председатель _____ Н.А. Макаров

Москва 2020 г.

Программа составлена профессорами кафедры общей и неорганической химии:
доктором химических наук, профессором С.Н. Соловьевым,
кандидатом химических наук, доцентом А.Я. Дупалом

Программа рассмотрена и одобрена на заседании кафедры общей и неорганической химии РХТУ им. Д.И. Менделеева «11» июня 2020 г., протокол №9

СОДЕРЖАНИЕ

1. Цель и задачи дисциплины 4
2. Требования к результатам освоения дисциплины 4
3. Объем дисциплины и виды учебной работы 5
4. Содержание дисциплины 6
   4.1. Разделы дисциплины и виды занятий 6
   4.2. Содержание разделов дисциплины 6
5. Соответствие содержания требованиям к результатам освоения дисциплины 12
6. Практические и лабораторные занятия 13
   6.1. Практические занятия. Примерные темы практических занятий по дисциплине 13
   6.2. Лабораторные занятия 14
7. Самостоятельная работа 16

8. Примеры оценочных средств для контроля освоения дисциплины 16
8.1. Примерная тематика индивидуальной домашней работы 16
8.2. Примеры контрольных вопросов для текущего контроля освоения дисциплины 17
8.3. Вопросы для итогового контроля освоения дисциплины (1 семестр – экзамен, 2 семестр – экзамен) 19
8.4. Структура и примеры билетов для экзамена 24
9. Учебно-методическое обеспечение дисциплины 25
9.1. Рекомендуемая литература 25
9.2. Рекомендуемые источники научно-технической информации 26
9.3. Средства обеспечения освоения дисциплины 27
10. Методические указания для обучающихся 28
10.1. Для студентов, обучающихся без использования дистанционных образовательных технологий 28
10.2. Для студентов, обучающихся с использованием дистанционных образовательных технологий 30
11. Методические указания для преподавателей 30
11.1. Для преподавателей, реализующих образовательные программы без использования дистанционных образовательных технологий 30
11.2. Для преподавателей, реализующих программы с использованием дистанционных образовательных технологий 31
12. Перечень информационных технологий, используемых в образовательном процессе 31
13. Материально-техническое обеспечение дисциплины 35
13.1. Оборудование, необходимое в образовательном процессе 35
13.2. Учебно-наглядные пособия 35
13.3. Компьютеры, информационно-телекоммуникационные сети, аппаратно-программные и аудиовизуальные средства 35
13.4. Печатные и электронные образовательные и информационные ресурсы 36
13.5. Перечень лицензионного программного обеспечения 36
14. Требования к оценке качества освоения программы 38
15. Особенности организации образовательного процесса для инвалидов и лиц с ограниченными возможностями здоровья 40

1. ЦЕЛЬ И ЗАДАЧИ ДИСЦИПЛИНЫ

Программа составлена в соответствии с требованиями Федерального государственного образовательного стандарта (ФГОС ВО) для направления подготовки 18.03.01 Химическая технология, рекомендациями методической комиссии и накопленного опыта преподавания дисциплины кафедрой общей и неорганической химии РХТУ им. Д.И. Менделеева.

Дисциплина «Общая и неорганическая химия» относится к базовой части дисциплин учебного плана. Для успешного освоения дисциплины студент должен знать основной теоретический материал, изучаемый в школьном курсе химии, а также уметь решать простейшие задачи и составлять формулы соединений и уравнения химических реакций. Опираясь на полученные в средней школе знания в области общей и неорганической химии, программа предусматривает их расширение и углубление.

Цель дисциплины - приобретение знаний и компетенций, формирование современных представлений в области теоретических основ химии и химии элементов.

З**адачи дисциплины** - овладение теоретическими основами химии и основами неорганической химии; формирование у студентов навыков экспериментальной работы; развитие навыков решения конкретных практических задач и исследовательской работы.

Дисциплина «Общая и неорганическая химия» преподается в 1 и 2 семестрах. Контроль успеваемости студентов ведется по принятой в университете рейтинговой системе.

2. ТРЕБОВАНИЯ К РЕЗУЛЬТАТАМ ОСВОЕНИЯ ДИСЦИПЛИНЫ

Изучение дисциплины «Общая и неорганическая химия» при подготовке бакалавров по направлению 18.03.01 Химическая технология способствует формированию следующих общепрофессиональных компетенций (ОПК):

– способностью и готовностью использовать основные законы естественнонаучных дисциплин в профессиональной деятельности (ОПК-1);

– готовностью использовать знания о строении вещества, природе химической связи в различных классах химических соединений для понимания свойств материалов и механизма химических процессов, протекающих в окружающем мире (ОПК-3).

В результате изучения дисциплины студент бакалавриата должен:

Знать:

– электронное строение атомов и молекул;

– основы теории химической связи в соединениях разных типов, строение вещества в конденсированном состоянии;

– основные закономерности протекания химических процессов и характеристики равновесного состояния;

– методы описания химических равновесий в растворах электролитов,

– строение и свойства координационных соединений;

– получение, химические свойства простых и сложных неорганических веществ.

Уметь:

– выполнять основные химические операции, определять термодинамические характеристики химических реакций и равновесные концентрации веществ;

– использовать основные химические законы, термодинамические справочные данные для решения профессиональных задач;

– прогнозировать влияние различных факторов на равновесие в химических реакциях;

Владеть:

– теоретическими методами описания строения и свойств простых и сложных веществ на основе электронного строения их атомов и положения в периодической системе химических элементов;

– основными навыками работы в химической лаборатории;

– экспериментальными методами определения некоторых физико-химических свойств неорганических соединений.

3. ОБЪЕМ ДИСЦИПЛИНЫ И ВИДЫ УЧЕБНОЙ РАБОТЫ

Виды учебной работы	Всего		1 семестр		2 семестр	
	ЗЕ	Акад. ч.	ЗЕ	Акад. ч.	ЗЕ	Акад. ч.
Общая трудоемкость дисциплины	**12**	**432**	**7**	**252**	**5**	**180**
Контактная работа -аудиторные занятия:	**6,23**	**224**	**3,56**	**128**	**2,67**	**96**
Лекции	1,78	64	0,89	32	0,89	32
Практические занятия (ПЗ)	0,89	32	0,89	32	-	-
Лабораторные работы (ЛР)	3,56	128	1,78	64	1,78	64
Самостоятельная работа (СР)	**3,78**	**136**	**2,44**	**88**	**1,34**	**48**
Контактная самостоятельная работа	3,78	-	2,44	-	1,34	-
Самостоятельное изучение разделов дисциплины		136		88		48
Вид контроля:						
Экзамен	**2**	**72**	**1**	**36**	**1**	**36**
Контактная работа – промежуточная аттестация	2	0,8	1	0,4	1	0,4
Подготовка к экзамену		71,2		35,6		35,6
Вид итогового контроля			**Экзамен**		**Экзамен**	

Виды учебной работы	Всего		1 семестр		2 семестр	
	ЗЕ	Астр. ч.	ЗЕ	Астр. ч.	ЗЕ	Астр. ч.
Общая трудоемкость дисциплины	**12**	**324**	**7**	**189**	**5**	**135**
Контактная работа -аудиторные занятия:	**6,23**	**168**	**3,56**	**96**	**2,67**	**72**
Лекции	1,78	48	0,89	24	0,89	24
Практические занятия (ПЗ)	0,89	24	0,89	24	-	-
Лабораторные работы (ЛР)	3,56	96	1,78	48	1,78	48
Самостоятельная работа (СР)	**3,78**	**102**	**2,44**	**66**	**1,34**	**36**
Контактная самостоятельная работа	3,78	-	2,44	-	1,34	-
Самостоятельное изучение разделов дисциплины		102		66		36
Вид контроля:						
Экзамен	**2**	**54**	**1**	**27**	**1**	**27**
Контактная работа – промежуточная аттестация	2	0,6	1	0,3	1	0,3

Подготовка к экзамену		53,4		26,7		26,7
Вид итогового контроля			**Экзамен**		**Экзамен**	

4. СОДЕРЖАНИЕ ДИСЦИПЛИНЫ.

4.1. Разделы дисциплины и виды занятий

№п/п	Раздел дисциплины	Академ. часов				
		Всего	**Лек-ции**	**Прак. зан.**	**Лаб. работы**	**Сам. работа**
1.	**Раздел 1. Принципы химии**	**216**	**32**	**32**	**64**	**88**
1.1	Строение атома	9	2	2	-	5
1.2	Периодический закон и периодическая система	8	3	-	-	5
1.3	Окислительно-восстановительные процессы	19	3	2	4	10
1.4	Химическая связь и строение молекул	47	9	10	8	20
1.5	Понятие о химической термодинамике, термодинамические функции состояния	18	5	4	-	9
1.6	Понятие о химической кинетике. Химическое равновесие	8	2	2	-	4
1.7	Растворы. Равновесия в растворах	107	8	12	52	35
	Экзамен	**36**				
	Итого 1 семестр	**252**				
	Раздел 2. Неорганическая химия	**144**	**32**	**-**	**64**	**48**
2.1	Химия s-элементов	21	3	-	12	6
2.2	Химия p-элементов	74	17	-	32	25
2.3	Химия d-элементов	45	10	-	20	15
2.4	Химия f-элементов	4	2	-	-	2
	Экзамен	**36**				
	Итого 2 семестр	**180**				
	ИТОГО	**432**	**64**	**32**	**64**	**200**

4.2. Содержание разделов дисциплины

Раздел 1. Принципы химии

1.1 Строение атома.

Волновые свойства материальных объектов. Уравнение де Бройля. Соотношение неопределенностей Гейзенберга. Понятие о квантовой механике и уравнении Шредингера. Волновая функция. Электронная плотность. Характеристика состояния электронов квантовыми числами. Квантовые числа и формы электронных облаков. Формы электронных облаков для s-, p- и d-состояний электронов в атомах. Многоэлектронные атомы. Принцип

Паули. Максимальное число электронов в электронных слоях и оболочках. Правило Хунда. Последовательность энергетических уровней электронов в многоэлектронных атомах.

1.2 Периодический закон и периодическая система.

Современная формулировка периодического закона. Периодическая система и ее связь со строением атомов. Заполнение электронных слоев и оболочек атомов в периодической системе элементов Д.И. Менделеева. Особенности электронного строения атомов в группах, в семействах лантаноидов и актиноидов: s-, p-, d- и f-элементы.

Атомные и ионные радиусы, условность этих понятий. Изменение радиусов атомов по периодам и группам периодической системы элементов. Ионные радиусы и их зависимость от электронного строения атомов и степени окисления. Энергия ионизации и сродство к электрону как характеристики энергетического состояния атома. Закономерности в изменении энергии ионизации на примере элементов второго периода. Значение периодического закона для естествознания. Предсказание свойств веществ на основе периодического закона, представление о методах сравнительного расчета М.Х. Карапетьянца.

1.3 Окислительно-восстановительные процессы.

Степень окисления атома в соединении. Важнейшие окислители и восстановители. Основные схемы превращения веществ в окислительно-восстановительных реакциях. Влияние температуры, концентрации реагентов, их природы, среды и других условий на глубину и направление протекания окислительно-восстановительных реакций.

1.4 Химическая связь и строение молекул

Ковалентная связь, основные положения метода валентных связей. Электроотрицательность атомов. Ионная и ковалентная связи, свойства ковалентной связи: направленность и насыщаемость. Полярная ковалентная связь. Донорно-акцепторный механизм образования связи. Характеристики ковалентной связи: длина, энергия (энтальпия), валентные углы. Соотношение длин и энергий (энтальпий) одинарных и кратных связей.

Эффективные заряды атомов в молекуле. Дипольный момент связи и дипольный момент молекулы. Дипольные моменты и строение молекул.

Рассмотрение схем перекрывания атомных орбиталей при образовании связей в молекулах. Гибридизация волновых функций, примеры sp-, sp^2-, sp^3-гибридизаций. Гибридизация с участием d-орбиталей. Заполнение гибридных орбиталей неподеленными парами электронов. Образование кратных связей; σ- и π-связи, их особенности. Делокализованные π-связи и процедура наложения валентных схем. Метод Гиллеспи.

Основные положения метода молекулярных орбиталей (МО). Связывающие, несвязывающие и разрыхляющие орбитали. Последовательность заполнения МО в двухатомных частицах, состоящих из атомов второго периода. Объяснение возможности существования двухатомных частиц при помощи метода МО.

Объяснение магнитных свойств молекул и ионов с позиций метода МО. Понятие о многоцентровой связи на примере рассмотрения химической связи в молекуле B_2H_6.

Общие сведения о комплексных соединениях. Комплексообразователь, лиганды, координационные числа, дентантность лигандов, внутренняя и внешняя сферы комплексного соединения. Классификация комплексов по виду координируемых лигандов. Номенклатура комплексных соединений. Представление об изомерии комплексных соединений. Реакции образования и разрушения комплексных соединений.

Квантово-химические трактовки природы химической связи в комплексных соединениях. Метод валентных связей. Понятие о теории кристаллического поля. Объяснение магнитных свойств и наличия или отсутствия окраски комплексных соединений.

Межмолекулярная и внутримолекулярная водородная связь. Энергия и длина водородной связи. Влияние наличия водородной связи на свойства химических соединений и их смесей (температуры плавления и кипения, степень диссоциации в водном растворе и др.).

Ионная связь как предельный случай ковалентной связи. Ненаправленность и ненасыщаемость ионной связи. Поляризация ионов. Зависимость поляризующего действия иона и его поляризуемости от типа электронной структуры, заряда и радиуса ионов. Влияние поляризации на свойства соединений и их смесей.

Общие представления о межмолекулярном взаимодействии: ориентационное, индукционное, дисперсионное взаимодействия.

1.5 Понятие о химической термодинамике, термодинамические функции состояния (характеристические функции).

Внутренняя энергия и энтальпия, их физический смысл. Понятие о термодинамической системе, изолированные системы. Экзо- и эндотермические реакции. Термохимия и термохимические уравнения. Понятие о стандартном состоянии индивидуальных жидких и кристаллических веществ, газов и растворов. Стандартные энтальпии образования, растворения и сгорания веществ. Закон Гесса и следствия из него. Использование закона Гесса для вычисления энтальпий реакций и энтальпий связи в молекуле. Понятие об энтропии, абсолютная энтропия и строение вещества. Изменение энтропии в различных процессах.

1.6 Понятие о химической кинетике. Химическое равновесие.

Элементарные (одностадийные) и неэлементарные (сложные) реакции. Закон действующих масс. Константа скорости реакции. Молекулярность и порядок реакции. Зависимость скорости реакции от температуры; энтальпия активации.

Понятие о гомогенном и гетерогенном катализе. Примеры каталитических процессов в промышленности и лабораторной практике.

Истинное и кажущееся равновесия, их признаки. Константа химического равновесия (K_c и K_p для газовых равновесий).

Энергия Гиббса, ее связь с энтропией и энтальпией. Физический смысл энергии Гиббса. Энтропийный и энтальпийный факторы процесса. Связь ΔG°_T с константой равновесия. Равновесие в гомогенных и гетерогенных системах. Критерий самопроизвольного протекания процессов в изобарно-изотермических условиях.

Смещение химического равновесия, принцип Ле-Шателье – Брауна. Влияние температуры, давления, добавки инертного газа и изменения концентрации реагентов на химическое равновесие.

1.7 Растворы. Равновесия в растворах

Процессы, сопровождающие образование жидких истинных растворов неэлектролитов и электролитов.

Краткая характеристика межчастичных взаимодействий в растворах. Идеальные и реальные растворы. Активность; коэффициент активности как мера отклонения свойств компонента реального раствора от его свойств в идеальном растворе. Способы выражения концентраций растворов. Эквивалент и закон эквивалентов.

Ассоциированные и неассоциированные электролиты. Степень диссоциации. Константа диссоциации. Зависимость степени электролитической диссоциации от концентрации электролита (закон разбавления Оствальда). Состояние бесконечного разбавления раствора электролита, свойства такого раствора. Шкала стандартных термодинамических функций образования ионов в водных растворах. Ступенчатая диссоциация электролитов. Влияние одноименных ионов на равновесие диссоциации слабого электролита в растворе. Равновесие в системе, состоящей из насыщенного раствора малорастворимого электролита и его кристаллов, произведение растворимости, условия

осаждения и растворения малорастворимого электролита. Равновесие диссоциации в растворах комплексных соединений, константа нестойкости и константа устойчивости комплексного иона. Реакции образования и реакции разрушения комплексных соединений.

Равновесие диссоциации воды, ионное произведение воды и его зависимость от температуры. Шкала величин pH и pOH. Способы расчета величин pH растворов. Буферные растворы. Поляризующее действие ионов соли на молекулы воды.

Гидролиз солей, гидролиз по катиону и аниону. Ступенчатый гидролиз. Взаимное усиление гидролиза, полный (необратимый) гидролиз. Константа и степень гидролиза, связь между этими и концентрацией раствора. Способы усиления и подавления гидролиза. Понятие о сольволизе.

Раздел 2. Неорганическая химия.

2.1 Химия s-элементов

Щелочные металлы. Общая характеристика свойств элементов, нахождение в природе, получение и химические свойства металлов. Соединения щелочных металлов, оксиды, пероксиды, озониды; получение, их свойства и химическая связь в этих соединениях. Гидроксиды щелочных металлов, получение в промышленности NaOH, химические свойства гидроксидов. Общая характеристика солей, получение соды по методу Сольве. Особенности химии лития. Области применения щелочных металлов и их соединений.

Щелочно-земельные металлы, бериллий, магний. Общая характеристика свойств металлов, нахождение в природе, получение металлов и их химические свойства. Общая характеристика солей этих элементов, их растворимость и гидролизуемость. Оксиды и гидроксиды этих элементов: получение и химические свойства. Жесткость воды и методы ее устранения. Особенности химии бериллия. Области применения металлов и их соединений.

2.2 Химия p-элементов

Общая характеристика p - элементов, сравнение химических свойств и реакционной способности.

Бор. Соединения бора в природе, получение бора и его химические свойства. Бориды металлов, бороводороды, борогидриды металлов: получение, химическая связь в бороводородах, химические свойства соединений. Нитрид бора и материалы на его основе. Борный ангидрид и борные кислоты, получение и кислотно-основные свойства. Получение галогенидов бора и их гидролиз. Применение бора и его соединений.

Алюминий. Природные источники и получение металла. Оксид, гидроксид, алюминаты: получение и химические свойства. Гидролиз солей алюминия, квасцы. Гидрид алюминия и алюмогидриды, синтез и использование в качестве восстановителей. Применение алюминия и его соединений.

Галлий, индий, таллий. Природные источники, получение и химические свойства этих металлов. Оксиды, гидроксиды, соли этих металлов, особенности химических свойств соединений. Особенности химии таллия. Применение галлия, индия, таллия и их соединений.

Углерод. Аллотропные модификации: графит, алмаз, карбин, фуллерены. Условия синтеза искусственных алмазов. Углеродные нанотрубки.

Химические свойства углерода. Классификация карбидов. Оксиды углерода (II) и (IV): получение и химические свойства. Угольная кислота, ее соли и производные.

Синильная кислота, ее соли: получение и химические свойства. Роданиды. Применение углерода и его соединений.

Кремний. Природные источники, методы получения и очистки. Химические свойства кремния, его оксида и кремниевой кислоты. Кварцевое стекло, силикагель, растворимое стекло. Водородные соединения кремния, получение и восстановительная активность.

Силициды металлов, карбид кремния, нитрид кремния, гексафторкремниевая кислота: получение и свойства. Применение кремния и его соединений.

Германий, олово, свинец. Природные источники, получение этих элементов и их химические свойства. Оксиды и гидроксиды элементов, станнаты (II и IV), плюмбаты (II и IV). Сульфиды: получение и их химические свойства. Соли тиокислот. Общая характеристика солей, растворимость и гидролизуемость. Применение германия, олова, свинца и их соединений.

Азот. Общая характеристика химических свойств элементов группы азота. Промышленное и лабораторное получение азота. Проблема связанного азота и возможные пути ее решения. Аммиак: получение, химические свойства аммиака, жидкий аммиак как растворитель, амиды, имиды и нитриды, их гидролиз. Гидразин и гидроксиламин: получение, строение молекул, кислотно-основные и окислительно- восстановительные свойства. Азотистый водород: получение, строение молекулы, азиды металлов.

Оксиды азота (I, II, III, IV, V); их получение, химическая связь и свойства. Влияние на окружающую среду выбросов оксида азота. Азотистая кислота и нитриты, получение и восстановительные свойства. Азотная кислота как окислитель, термическое разложение нитратов и их использование в качестве окислителей. Царская водка и ее реакции с металлами. Применение азота и его соединений. Азотные удобрения.

Фосфор. Природные источники фосфора, получение фосфора в промышленности. Многообразие аллотропных модификаций фосфора, белый и красный фосфор. Фосфин: получение, строение молекулы, химические свойства. Фосфиды металлов. Фосфиновая (фосфорноватистая), фосфоновая (фосфористая) кислоты, фосфинаты (гипофосфиты) и фосфонаты (фосфиты) как восстановители. Гидратация P_4O_{10}, фосфорные кислоты, фосфаты, взаимные переходы фосфатов. Соединения фосфора с галогенами: получение, строение молекул, гидролиз. Применение фосфора и его соединений.

Мышьяк, сурьма, висмут. Нахождение в природе, получение. Водородные соединения, получение и восстановительная активность. Кислородные соединения; кислоты мышьяка и сурьмы: получение, кислотно-основные и окислительно-восстановительные свойства. Гидроксид висмута. Соединения элементов с галогенами, их гидролиз, соли антимонила и висмутила. Кислотно-основные свойства сульфидов мышьяка, сурьмы и висмута, их взаимодействие с растворимыми сульфидами. Тиокислоты и их соли. Области применения соединений элементов.

Кислород. Промышленное и лабораторное получение кислорода, строение молекулы, парамагнетизм кислорода. Физические и химические свойства. Озон: получение, строение молекулы, окислительное действие. Классификация кислородных соединений элементов. Пероксид водорода: получение, строение молекулы, окислительно-восстановительные свойства. Области применения кислорода и его соединений.

Сера, селен, теллур. Природные источники, получение элементов и их химические свойства. Аллотропия серы, строение ее молекулы. Водородные соединения элементов: получение, строение молекул, восстановительные свойства. Сульфиды, методы получения, восстановительные свойства, гидролиз, отношение к минеральным кислотам. Сульфаны и полисульфиды.

Диоксиды элементов: методы получения, строение молекул, кислотные и окислительно-восстановительные свойства. Влияние выбросов сернистого газа на окружающую среду. Триоксиды элементов: получение, гидратация, окислительные свойства. Кислородные кислоты S (IV), Se (IV), Te (IV), способы получения и свойства. Сопоставление окислительно-восстановительных свойств этих кислот и их солей.

Серная кислота: получение, строение молекулы, окислительное действие концентрированного водного раствора, Водоотнимающее свойство. Сульфаты, гидросульфаты. Пиросерная кислота. Тиосерная кислота и тиосульфат натрия: получение и химические свойства. Селеновая и теллуровая кислоты, методы получения и свойства. Хлористый тионил и хлористый сульфурил: получение, строение молекул, гидролиз. Хлорсульфоновая кислота. Применение серы, селена, теллура и их соединений.

Водород. Промышленное и лабораторное получение водорода, классификация гидридов, восстановительная активность водорода и гидридов металлов.

Галогены. Общая характеристика химических свойств галогенов, нахождение в природе, промышленное и лабораторное получение. Особенности химических свойств фтора, фториды кислорода. Реакции хлора, брома и йода с водой и растворами щелочей. Водородные соединения галогенов: получение, кислотные свойства, термическая стабильность, восстановительные свойства. Ассоциация молекул HF в плавиковой кислоте, дифториды калия и натрия. Кислородные соединения хлора и йода: получение, строение молекул, кислотно-основные и окислительно-восстановительные свойства. Кислородные кислоты хлора, брома и йода, способы получения, окислительное действие. Соли кислородных кислот галогенов как окислители в кристаллическом состоянии. Сопоставление кислотных и окислительных свойств кислородных кислот галогенов и их солей. Межгалогенные соединения, их гидролиз. Области применения галогенов и их соединений.

Благородные газы. Нахождение в природе, промышленное получение благородных газов. Причины химической инертности элементов. Клатратные соединения благородных газов. Химические соединения криптона и ксенона со фтором: получение, строение молекул, гидролиз. Кислородные соединения благородных газов, кислородные кислоты и их соли. Области применения благородных газов и их соединений.

2.3 Химия d-элементов.

Особенности химии d-элементов. Закономерности изменения химических свойств по группам и периодам. Нестехиометрические соединения.

Хром, молибден, вольфрам, сиборгий. Природные источники, получение металлов и их химические свойства. Соли хрома (III), оксид и гидроксид хрома (III): получение, кислотно-основные свойства, гидролиз. Хромовый ангидрид: получение, гидратация, окислительные свойства. Хроматы и бихроматы как окислители. Получение хлористого хромила и его гидролиз. Сопоставление химических свойств соединений молибдена и вольфрама со свойствами аналогичных соединений хрома. Применение хрома, молибдена, вольфрама и их соединений.

Марганец, технеций, рений, борий. Природные источники, получение и химические свойства металлов. Соединения марганца (II), получение, кислотно-основные и окислительно-восстановительные свойства. Диоксид марганца, манганаты (IV), получение и химические свойства. Манганаты (VI), перманганаты, марганцевый ангидрид, марганцевая кислота: получение и окислительно-восстановительные свойства. Сопоставление химических свойств соединений технеция и рения со свойствами аналогичных соединений марганца. Применение марганца, технеция, рения и их соединений.

Железо, кобальт, никель. Нахождение в природе, промышленное получение, химические свойства металлов. Соединения степени окисления +2 и +3, получение, кислотно-основные и окислительно-восстановительные свойства. Комплексные соединения металлов. Ферраты: получение и окислительное действие. Применение железа, кобальта, никеля и их соединений.

Платиновые металлы. Общая характеристика соединений платиновых металлов, их комплексные соединения.

Медь, серебро, золото, рентгений. Нахождение в природе, получение металлов и их химические свойства. Оксиды, гидроксиды, галогениды металлов: получение, кислотно-основные свойства, гидролиз. Комплексные соединения металлов, химическая связь в них. Применение меди, серебра, золота и их соединений.

Цинк, кадмий, ртуть. Природные источники, промышленное получение металлов и их химические свойства. Соединения с кислородом и галогенами, получение и свойства. Соединения ртути (I), амидные соединения ртути. Применение цинка и его соединений. О токсичности неорганических веществ.

2.4 Химия f-элементов.

Лантаноиды. Общая характеристика химических свойств, понятие о методах получения этих металлов. Кислотно-основные свойства оксидов и гидроксидов элементов (III), гидролиз солей.

Актиноиды. Сопоставление химических свойств актиноидов со свойствами лантаноидов. Краткая характеристика химических свойств урана. Кислородные соединения и галогениды урана, соли уранила, уранаты. Применение лантаноидов, актиноидов и их соединений.

5. СООТВЕТСТВИЕ СОДЕРЖАНИЯ ТРЕБОВАНИЯМ К РЕЗУЛЬТАТАМ ОСВОЕНИЯ ДИСЦИПЛИНЫ

№	Компетенции	Раздел 1	Раздел 2
	Знать:		
1	электронное строение атомов и молекул	+	+
2	основы теории химической связи в соединениях разных типов, строение вещества в конденсированном состоянии	+	+
3	основные закономерности протекания химических процессов и характеристики равновесного состояния	+	+
4	методы описания химических равновесий в растворах электролитов	+	+
5	строение и свойства координационных соединений	+	+
6	получение, химические свойства простых и сложных неорганических веществ		+
	Уметь:		
7	выполнять основные химические операции, определять термодинамические характеристики химических реакций и равновесные концентрации веществ	+	+
8	использовать основные химические законы, термодинамические справочные данные для решения профессиональных задач;	+	+
9	прогнозировать влияние различных факторов на равновесие в химических реакциях	+	+
	Владеть:		
10	теоретическими методами описания строения и свойств простых и сложных веществ на основе электронного строения их атомов и положения в периодической системе химических элементов	+	+
11	основными навыками работы в химической лаборатории	+	+
12	экспериментальными методами определения некоторых физико-химических свойств неорганических соединений	+	+
	В результате освоения дисциплины студент должен приобрести следующие ***общепрофессиональные компетенции:***		
13	способность и готовность использовать основные законы естественнонаучных дисциплин в профессиональной деятельности (ОПК-1)	+	+
14	готовность использовать знания о строении вещества, природе химической связи в различных классах химических соединений для понимания свойств материалов и механизма химических процессов, протекающих в окружающем мире (ОПК-3)	+	+

6. ПРАКТИЧЕСКИЕ И ЛАБОРАТОРНЫЕ ЗАНЯТИЯ

6.1. Практические занятия.
Примерные темы практических занятий по дисциплине.

Учебным планом подготовки бакалавров по направлению 18.03.01 Химическая технология предусмотрено проведение практических занятий по дисциплине «Общая и неорганическая химия» в объеме 32 акад.ч. в 1 семестре (раздел 1).

№ п/п	№ раздела дисциплины	Темы практических занятий	Часы
1	Раздел 1	Практическое занятие 1. Способы выражения концентраций растворов I (массовая доля, массовый процент, молярность, титр). Приготовление растворов. Решение задач с использованием уравнений материального баланса.	2 акад.ч.
2	Раздел 1	Практическое занятие 2. Способы выражения концентраций растворов II (моляльность, мольная доля, мольное отношение). Взаимный пересчет концентраций. Эквиваленты веществ в реакциях обмена и окисления-восстановления. Фактор эквивалентности, молярная масса и молярный объем эквивалента.	2 акад.ч.
3	Раздел 1	Практическое занятие 3. Способы выражения концентрации растворов III (нормальность). Закон эквивалентов. Решение задач по теме эквивалент.	2 акад.ч.
4	Раздел 1	Практическое занятие 4. Окислительно-восстановительные реакции (ОВР). Важнейшие окислители и восстановители. Классификация ОВР. Периодический закон и окислительно-восстановительная активность элементов и соединений. Влияние различных факторов на глубину и направление протекания ОВР.	2 акад.ч.
5	Раздел 1	Практическое занятие 5. Характеристика состояния электрона в атоме системой квантовых чисел. Принцип Паули и правило Хунда. Форма электронных облаков. Энергетический ряд атомных орбиталей. Электронные формулы атомов и ионов (основное состояние).	2 акад.ч.
6	Раздел 1	Практическое занятие 6. Основные положения метода валентных связей (ВС). Валентные возможности атомов в рамках метода ВС. Гибридные представления. Схемы перекрывания орбиталей при образовании связей в молекулах (NCl_3, NH_3, H_2O, SCl_2, PCl_3, H_2S, $BeCl_2$, BBr_3, CH_4, CBr_4). Донорно-акцепторный механизм образования связи (Be_2Cl_4, Al_2Br_6, NH_4^+,BF_4^-, $AlCl_4^-$, CO).	2 акад.ч.
7	Раздел 1	Практическое занятие 7. Кратные связи (CO_2, HCOOH, $COCl_2$, C_2H_2, CH_3-C≡CH). Делокализованные π-связи и процедура наложения валентных схем (C_6H_6, HNO_3, NO_3^-, CO_3^{2-}, SO_4^{2-}, N_2O, HN_3).	2 акад.ч.
8	Раздел 1	Практическое занятие 8. Геометрия молекул, метод Гиллеспи (BeF_2, BF_3, $SnCl_2$, CBr_4, NH_3, H_2O, ClF_3, PCl_5, SF_6, XeF_6, XeF_4, XeF_2, CO_3^{2-}, SO_4^{2-}, JF_5, JF_7). Геометрия молекул и их дипольный момент (CS_2, $SnCl_2$, $SnCl_4$, PCl_5, H_2O).	2 акад.ч.
9	Раздел 1	Практическое занятие 9. Метод МО ЛКАО в применении к двухатомным частицам (атомы и ионы, состоящие из атомов элементов второго периода: O_2,O_2^+, O_2^-,CN^-,N_2, B_2, He_2^+).	2 акад.ч.
10	Раздел 1	Практическое занятие 10. Химическая связь в комплексных соединениях; метод ВС $[Fe(H_2O)_6]^{2+}$, $[Fe(CN)_6]^{4-}$, $[NiF_4]^{2-}$, $[Ni(CN)_4]^{2-}$, $[AgCl_2]^-$. Элементы теории кристаллического поля $[Fe(H_2O)_6]^{2+}$, $[Fe(CN)_6]^{4-}$, $[NiF_4]^{2-}$, $[Ni(CN)_4]^{2-}$. Карбонилы как комплексные соединения $Ni(CO)_4$, $Fe(CO)_5$, $Cr(CO)_6$.	2 акад.ч.
11	Раздел 1	Практическое занятие 11. Тепловые эффекты химических реакций, энтальпии образования и сгорания. Закон Гесса, следствия из закона Гесса, вычисление ΔH° реакций и энергий (энтальпий) связи в молекулах.	2 акад.ч.
12	Раздел 1	Практическое занятие 12. Понятие об энтропии, абсолютная энтропия веществ (S°_T) и энтропия процессов (ΔS°_T). Энергия Гиббса как мера химического сродства. Изменение энергии Гиббса в различных процессах, энтропийный и энтальпийный факторы. Вычисление ΔG°_{298} и ΔS°_{298} процессов по справочным данным.	2 акад.ч.

13	Раздел 1	Практическое занятие 13. Химическое равновесие. Константа химического равновесия (K_p и K_c). Расчет равновесных концентраций. Смещение равновесия и принцип Ле-Шателье – Брауна. Связь ΔG°_T с константой равновесия, связь ΔG°_T с ΔG°.	2 акад.ч.
14	Раздел 1	Практическое занятие 14. Свойства растворов электролитов. Константа и степень диссоциации. Ионное произведение воды, шкала pH. Расчет pH растворов кислот и оснований. Расчет pH буферных растворов. Произведение растворимости, концентрация насыщенного раствора (растворимость).	2 акад.ч.
15	Раздел 1	Практическое занятие 15. Гидролиз солей. Ступенчатый гидролиз, полный гидролиз. Способы усиления и подавления гидролиза. Константа и степень гидролиза, их связь с концентрацией соли в растворе. Расчет pH водных растворов солей.	2 акад.ч.
16	Раздел 1	Практическое занятие 16. Реакции образования и разрушения комплексных соединений. Равновесие в растворах комплексных соединений. Константа нестойкости и константа устойчивости.	2 акад.ч.

6.2. Лабораторные занятия.

Лабораторный практикум по дисциплине «Общая и неорганическая химия» выполняется в соответствии с Учебным планом в 1 и 2 семестрах и занимает по 64 акад. ч. в каждом семестре. Лабораторные работы охватывают оба раздела дисциплины. В практикум входит 12 лабораторных работ в 1 семестре, примерно по 4 акад.ч. на работу, и 12 лабораторных работ во 2 семестре примерно по 4 акад.ч. на работу. В зависимости от трудоемкости включенных в практикум работ их число может быть уменьшено.

Максимальное количество баллов за лабораторные работы – 18 баллов в 1 семестре (максимально 1,5 балла за работу) и 20 баллов во 2 семестре. Количество работ и баллов за каждую работу может быть изменено в зависимости от их трудоемкости.

Примеры лабораторных работ и разделы, которые они охватывают

№ п/п	№ раздела дисциплины	Наименование лабораторных работ	Часы
1	Раздел 1	Техника безопасности и правила работы в лаборатории. Погрешности результатов численного эксперимента. Зачет по технике безопасности.	4 акад.ч.
2		Основные понятия и законы химии. Основные классы неорганических соединений. Расчеты по уравнениям реакций.	4 акад.ч.
		Установление содержания кристаллизационной воды в кристаллогидратах и их формул.	4 акад.ч.
4		Определение молярной массы углекислого газа.	4 акад.ч.
5		Приготовление раствора заданной концентрации.	4 акад.ч.
6		Определение концентрации раствора титрованием.	4 акад.ч.
7		Приготовление раствора заданной концентрации и титрование.	4 акад.ч.
8		Изучение окислительно-восстановительных реакций.	4 акад.ч.
9		Определение молярной массы эквивалента простых и сложных веществ	4 акад.ч.
10		Получение и свойства комплексных соединений.	4 акад.ч.
11		Синтез комплексных соединений	
12		Получение спектра поглощения комплексного соединения и изучение концентрационной зависимости оптической плотности раствора. Определение неизвестной концентрации раствора.	4 акад.ч.

13		Гидролиз солей.	4 акад.ч.
В часы лабораторных занятий проводятся 3 контрольные работы Раздела 1			
12	Раздел 2	Вводное занятие по химии элементов.	4 акад.ч.
13		Определение карбонатной и общей жесткости воды.	4 акад.ч.
14		Щелочные, щелочноземельные металлы и магний.	4 акад.ч.
15		Бор и алюминий.	4 акад.ч.
16		Углерод и кремний	4 акад.ч.
17		Олово и свинец.	4 акад.ч.
18		Азот.	4 акад.ч.
19		Фосфор, сурьма, висмут.	4 акад.ч.
20		Сера, селен, теллур.	4 акад.ч.
21		Хром, молибден, вольфрам.	4 акад.ч.
22		Марганец, железо, кобальт, никель.	4 акад.ч.
23		Медь, серебро.	4 акад.ч.
24		Цинк, кадмий, ртуть.	4 акад.ч.
В часы лабораторных занятий проводятся 3 контрольные работы Раздела 2			

В часы лабораторных занятий проводится по 3 контрольные работы в первом и втором семестрах. На контрольные работы отводится по 90 минут, в оставшееся время лабораторного занятия преподаватель разбирает со студентами вопросы контрольной, вызвавшие наибольшие затруднения, а также студенты сдают лабораторные работы.

7. САМОСТОЯТЕЛЬНАЯ РАБОТА.

Рабочей программой дисциплины «Общая и неорганическая химия» предусмотрена самостоятельная работа студента в объеме 88 час. в 1 семестре и 48 час. во 2 семестре, а также на подготовку к экзамену по 35,6 час. в 1 и 2 семестрах.

Самостоятельная работа проводится с целью углубления знаний по дисциплине и предусматривает следующие виды:

- Ознакомление и проработку рекомендованной литературы, работу с электронно-библиотечными системами, включая переводы публикаций из научных журналов, цитируемых в базах Scopus, Web of Science, Chemical Abstracts, РИНЦ;
- регулярную проработку и повторение пройденного на лекциях и практических занятиях учебного материала;
- регулярную подготовку к практическим занятиям и лабораторным работам, выполнение домашних работ и индивидуальной домашней работы; подготовку к контрольным работам;
- посещение отраслевых выставок, семинаров, конференций различного уровня;
- участие в семинарах РХТУ им. И. Менделеева по тематике курса;

- подготовку к сдаче экзаменов (1 и 2 семестры) по дисциплине.

Планирование времени на самостоятельную работу, необходимого на изучение дисциплины, студентам лучше всего осуществлять на весь период изучения, предусматривая при этом регулярное повторение пройденного материала. Материал, законспектированный на лекциях, необходимо регулярно дополнять сведениями из литературных источников, представленных в рабочей программе. При работе с указанными источниками рекомендуется составлять краткий конспект материала, с обязательным фиксированием библиографических данных источника.

8. ПРИМЕРЫ ОЦЕНОЧНЫХ СРЕДСТВ ДЛЯ КОНТРОЛЯ ОСВОЕНИЯ ДИСЦИПЛИНЫ

8.1. Примерная тематика индивидуальной домашней работы.

Индивидуальная домашняя работа по курсу выполняется в 1 и 2 семестрах в часы, выделенные учебным планом на самостоятельную работу. Максимальная оценка индивидуальной домашней работы – 12 баллов в 1 семестре (1,5 балла за задание) и 4 балла во 2 семестре (по 2 балла за задание).

Раздел	Примерные темы индивидуальной домашней работы
Раздел 1. Принципы химии	Эквивалент. Закон эквивалентов.
	Приготовление растворов. Способы выражения концентраций растворов.
	Основные положения метода валентных связей (ВС). Гибридные представления. Делокализованные π-связи и процедура наложения валентных схем
	Окислительно-восстановительные реакции.
	Химическое равновесие. Константа химического равновесия (K_p и K_c). Расчет равновесных концентраций. Смещение равновесия и принцип Ле-Шателье – Брауна.
	Геометрия молекул, метод Гиллеспи.
	Свойства растворов электролитов. Константа и степень диссоциации. Ионное произведение воды, шкала pH. Расчет pH растворов кислот и оснований. Расчет pH буферных растворов.
	Химическая связь в комплексных соединениях.
Раздел 2. Неорганическая химия	Предсказание свойств веществ на основе периодического закона, представление о методах сравнительного расчета М.Х. Карапетьянца.
	Осуществление превращения, получение неорганического вещества из предложенного

8.2. Примеры контрольных вопросов для текущего контроля освоения дисциплины.

Для текущего контроля предусмотрено 3 контрольных работы в 1 семестре и 3 контрольных работы во 2 семестре. Максимальная оценка за каждую контрольную работу – 10 баллов в 1 семестре и 12 баллов во 2 семестре.

Раздел	Примерные темы контрольных работ
Раздел 1. Принципы химии	Контрольная работа 1. Закон эквивалентов. Способы выражения концентраций растворов. Строение атома и периодический закон. Квантовые числа.
	Контрольная работа 2. Химическая связь и строение молекул. Энергетика реакций.
	Контрольная работа 3. Константа равновесия. Равновесия в растворах. Константа и степень диссоциации. Ионное произведение воды, шкала pH. Расчет pH растворов кислот и оснований. Окислительно-восстановительные реакции.
Раздел 2. Неорганическая химия	Контрольная работа 1. Химия s-элементов.
	Контрольная работа 2. Химия p-элементов.
	Контрольная работа 3. Химия d-элементов.

Раздел 1. Принципы химии.

Контрольная работа №1

1. Оксид металла содержит 52,9 мас.% металла. Определить молярную массу эквивалента металла и его бромида в обменной реакции.
2. 11,2 л (н.у.) бромоводорода растворили в 500 мл воды. Найти концентрацию раствора в мас.%, моляльность и мольное отношение H_2O:HBr.
3. а) Охарактеризовать квантовыми числами все электроны атома азота в основном состоянии; б) написать электронные формулы атомов теллура и молибдена, а также иона Co^{3+}.
4. а) В следующих парах атомов или ионов указать у какой частицы радиус больше: Be и N, Cr^{2+} и Co^{2+}, Rb^{+} и Br^{-}; б) В следующих парах кислот и оснований выбрать более сильную кислоту (основание): $H_2ЭO_2$ и $H_2ЭO_4$; CsOH и $Ba(OH)_2$. Ответ обосновать.
5. Охарактеризуйте валентные возможности атома фосфора. Объясните, почему есть молекулы PF_5 и $PC1_5$, а нет молекул NF_5 и $NC1_5$?
6. Изобразить схемы перекрывания орбиталей при образовании связей в молекуле муравьиной кислоты исходя из гибридных представлений.

Оценка заданий:

№ задания	**1**	**2**	**3**	**4**	**5**	**6**	**Σ**
Оценка, балл	2	2	2	2	1	1	10

Контрольная работа №2

1. На основе метода Гиллеспи предсказать геометрию следующих частиц: $SnC1_2$, SbH_3, $PC1_4^+$. Указать полярные молекулы.
2. На основе метода МО определить кратность связи кислород-кислород в молекуле O_2, а также магнитные свойства этой молекулы. Как изменится длина связи при переходе от молекулы O_2 к молекулярному иону O_2^+?
3. Рассмотреть на основе метода ВС химическую связь в комплексных ионах $[Ni(NH_3)_6]^{2+}$ и $[Ni(CN)_4]^{2-}$ определить: а) тип гибридизации орбиталей центрального атома, б) геометрию комплекса, в) его магнитные свойства.
4. Для проведения ОВР в кислой среде приготовлен 1,2Н раствор бихромата калия, имеющий плотность 1,04 г/мл. Определить молярность и титр этого раствора, а также мольную долю соли в растворе.
5. Вычислить среднюю энтальпию связи углерод-кислород в молекуле CO_2 по следующим данным: ΔH^0обр.CO_2(г) = -393,5 кДж/моль;
1) С(к, графит) = С(г); ΔH^0_1 = 715,1 кДж;
2) O_2(г) = 2О(г); ΔH^0_2 = 498,4 кДж.
6. Для проведения ОВР, в которой используется бихромат калия как окислитель в кислой среде, приготовлен 2,40 Н раствор этого соединения. Сколько граммов бихромата калия необходимо взять для приготовления 600 мл такого раствора?

Оценка заданий:

№ задания	**1**	**2**	**3**	**4**	**5**	**6**	**Σ**
Оценка, балл	1,5	1	2	2	2	1,5	10

Контрольная работа №3

1. По справочным данным определить при 298,15К константу равновесия процесса $2NO_2$(г) ↔ N_2O_4(г)

2. Вычислить равновесную концентрацию N_2O_4(г), если исходная концентрация NO_2 составляла 3 моль/л, а исходная концентрация N_2O_4 была равна нулю.
3. В 2 л воды растворили 5,0 л (н.у.) бромоводорода и получили раствор с плотностью 1,01 г/мл. Вычислить pH этого раствора.
4. Найти концентрацию и pH раствора уксусной кислоты, имеющего степень диссоциации 12%. Кдисс. $CH_3COOH = 2 \cdot 10^{-5}$. Сколько мл 70 масс.% раствора уксусной кислоты (плотность 1,07 г/мл) необходимо для приготовления 2,0 л первоначального раствора?
5. По справочным данным определить при 298,15 константу диссоциации синильной кислоты в водном растворе.
6. Написать уравнения окисления кальция концентрированным раствором азотной кислоты, окисления алюминия разбавленным раствором азотной кислоты.

Оценка заданий:

№ задания	**1**	**2**	**3**	**4**	**5**	**6**	**Σ**
Оценка, балл	1,5	1,5	2	2	1,5	1,5	10

Раздел 2. Неорганическая химия.

Контрольная работа №1

1. Написать уравнения реакций, позволяющих осуществить превращения:
$Na_2B_4O_7 \rightarrow H_3BO_3 \rightarrow B_2O_3 \rightarrow BC1_3 \rightarrow H_3BO_3$.
2. Написать уравнения реакций:
$KO_3 + KMnO_4 + H_2SO_4 \rightarrow$ $CsH + H_2O \rightarrow$
$A1C1_3 + K_2SO_3 + H_2O \rightarrow$ $Si + HF + HNO_3 \rightarrow$
3. Бороводороды (бораны): получение, строение молекул, химические свойства на примере диборана.
4. Сколько граммов RbBr следует добавить к 3 л 0,15 М раствора нитрата диамминсеребра(I), содержащего избыточный аммиак в количестве 1 моль/л, для начала выпадения бромида серебра? Константа устойчивости комплексного иона равна $1,8 \cdot 10^{7}$, а произведение растворимости бромида серебра – $1 \cdot 10^{-14}$.
5. Написать уравнения реакций, лежащих в основе промышленного получения алюминия, магния и соды.
6. Особенности химии лития.

Оценка заданий:

№ задания	**1**	**2**	**3**	**4**	**5**	**6**	**Σ**
Оценка, балл	2	2	2	2	2	2	12

Контрольная работа №2

1. Написать уравнения реакций, позволяющих осуществить превращения: $H_2SeO_4 \rightarrow Se \rightarrow \ldots \rightarrow H_2Se \rightarrow SeO_2$.
2. Написать уравнения реакций:
$Pb + HNO_3$(разб.)$\rightarrow$ $PH_3 + K_2Cr_2O_7 + H_2SO_4 \rightarrow$
NH_4NO_3-t$\rightarrow$ $SnO + KOH + H_2O \rightarrow$
3. Сульфиды сурьмы, мышьяка и висмута: получение, взаимодействие с растворами сульфидов и щелочей.
4. Вычислить pH 4,00 мас.% раствора $NaHSO_4$ (плотность 1,03 г/мл). Константа диссоциации серной кислоты по второй ступени равна 0,01.
5. Написать уравнения реакций, отражающих химизм процессов зарядки и разрядки свинцового аккумулятора.

6. Написать уравнения реакций взаимодействия олова и свинца с концентрированным раствором азотной кислоты, олова – с избытком разбавленного раствора КОН и при сплавлении с КОН.

Оценка заданий:

№ задания	**1**	**2**	**3**	**4**	**5**	**6**	**Σ**
Оценка, балл	2	2	2	2	2	2	12

Контрольная работа №3

1. Написать уравнения реакций, позволяющих осуществить превращения:
$Au \rightarrow H[AuC1_4] \rightarrow Au \rightarrow AuC1_3 \rightarrow K[Au(OH)_4]$.
2. Написать уравнения реакций:
$CrSO_4 + H_2O \rightarrow$ $Fe + O_2 + H_2O \rightarrow$
$KMnO_4 + KNO_2 + H_2O \rightarrow$ $NiC1_2 + KCN$(изб.)$\rightarrow$
3. Получение хлористого хромила и бихромата калия из соединений хрома (III). Окислительные свойства бихромата калия.
4. Найти pH и степень гидролиза 0,1М раствора формиата калия, если константа диссоциации муравьиной кислоты равна $2 \cdot 10^{-4}$.
5. Написать уравнения реакций растворения золота в селеновой кислоте, серебра – в концентрированном и разбавленном растворах азотной кислоты.
6. Написать уравнения реакций, лежащих в основе промышленного получения марганца, перманганата калия и рения.

Оценка заданий:

№ задания	**1**	**2**	**3**	**4**	**5**	**6**	**Σ**
Оценка, балл	2	2	2	2	2	2	12

8.3. Вопросы для итогового контроля освоения дисциплины (1 семестр – экзамен, 2 семестр – экзамен).

Максимальное количество баллов за экзамен – 40 баллов.

Раздел 1.

Билет для проведения экзамена в 1 семестре содержит 5 вопросов по разделу 1 рабочей программы, максимальная оценка за каждый вопрос – 8 баллов.

Примеры экзаменационных вопросов

1. Корпускулярно-волновой дуализм. Вычисление длины волны де-Бройля для материального объекта. Как убедиться в появлении волновых свойств материальных объектов?
2. Свойства волновой функции. Понятие об уравнении Шредингера. Квантовые числа как характеристика состояния электрона в атоме.
3. Характеристика состояния электрона в атоме системой квантовых чисел.
4. Принцип Паули и правило Хунда. Сколько максимально электронов может находиться в N–слое, d-оболочке?
5. Электронный слой, электронная оболочка, электронная орбиталь. Максимальное число электронов в слое, оболочке и на орбитали.
6. Энергия электрона в многоэлектронном атоме. Энергетический ряд атомных орбиталей. Электронные формулы атомов Ni, Se и иона Fe^{3+}.
7. Современная формулировка периодического закона. Периодическое изменение свойств на примере энергии ионизации атома и радиуса иона.

8. Атомные и ионные радиусы, как их определяют? Основные закономерности изменения атомных радиусов по периодам и группам периодической системы.
9. Закономерности изменения ионных радиусов (катионы и анионы, d-сжатие, f-сжатие, изоэлектронные ионы).
10. Эффективные заряды атомов в молекулах. Дипольный момент связи, дипольный момент молекулы и ее строение на примерах молекул H_2O и CO_2.
11. Относительная сила кислородных кислот и оснований (схема Косселя) на примерах $HTcO_4$ и $HMnO_4$; H_2SeO_4 и H_2SeO_3; TlOH и $Tl(OH)_3$.
12. Ионная и ковалентная связи, их свойства. Полярная ковалентная связь. Что такое эффективные заряды атомов?
13. Основные положения метода ВС при описании химической связи. Валентные возможности атомов азота, фосфора, фтора и хлора.
14. Донорно-акцепторный механизм образования связи на примере молекул CO, HNO_3, и ионов BF_4^-, NH_4^+.
15. Гибридные представления при описании химической связи. Изобразите схемы перекрывания атомных орбиталей при образовании связей в молекулах CO_2 и BCl_3.
16. Образование кратных связей. Сигма- и пи-связи, их особенности.
17. Процедура наложения валентных схем в методе ВС для описания дробной кратности связи на примерах молекул N_2O, HN_3, HNO_3.
18. Модель отталкивания локализованных электронных пар (метод Гиллеспи). Основные положения на примере молекул SO_2 и SO_2Cl_2.
19. Распределите электроны частицы B_2 по молекулярным орбиталям. Определите кратность связи и магнитные свойства частицы.
20. На основе метода молекулярных орбиталей объясните парамагнитные свойства кислорода. Какова кратность связи в молекулярном ионе O_2^+?
21. Ионная связь как предельный случай ковалентной связи. Поляризация ионов и ее влияние на свойства веществ.
22. Водородная связь: типы водородной связи, порядок величин энтальпий связи. Влияние водородной связи на физико-химические свойства веществ.
23. Типы межмолекулярного взаимодействия (силы Ван-дер-Ваальса).
24. Типичные окислители и восстановители. Приведите примеры.
25. Типы окислительно-восстановительных реакций, приведите примеры.
26. Критерий самопроизвольного протекания ОВР в растворах. Стандартные величины электродных потенциалов. Рассмотрите окисление перманганатом калия в кислой среде ионов Fe^{2+} и Co^{2+}.
27. Формулировка закона Гесса, условия его выполнения. Энтальпии образования и энтальпии сгорания.
28. Следствия из закона Гесса, при каких условиях выполняется этот закон?
29. Энергия Гиббса, энтальпия; их физический смысл. Связь между энергией Гиббса и энтальпией. Что такое энтропийный и энтальпийный факторы?
30. Энергия Гиббса как термодинамическая функция состояния. Определение и свойства. Вычисление энергии Гиббса процессов по справочным данным.
31. Критерий самопроизвольного течения реакций, энтальпийный и энтропийный факторы процесса.
32. Стандартные термодинамические характеристики. Понятие о стандартном состоянии индивидуальных жидких и кристаллических веществ, газов и растворов.
33. Химическое равновесие. Истинное (устойчивое) и кажущееся (кинетическое) равновесие; их признаки.

34. Константа химического равновесия. Связь величин K_p и K_c для газовых равновесий.
35. Принципы построения шкалы стандартных термодинамических функций образования ионов в водных растворах. Как определить стандартную энтальпию образования хлорида калия в водном растворе?
36. Константа химического равновесия. Связь величин K_p и K_c для газовых равновесий.
37. Идеальные и реальные растворы. Активность, коэффициент активности как мера отклонения свойств компонента реального раствора от его свойств в идеальном растворе.
38. Равновесие диссоциации ассоциированных (слабых) электролитов. Закон разбавления Оствальда.
39. Буферные растворы и их свойства на примере смеси растворов муравьиной кислоты и формиата калия.
40. Равновесие диссоциации воды. Ионное произведение воды. Шкала величин pH и pOH. Вычисление pH растворов неассоциированных кислот и оснований.
41. Произведение растворимости как константа равновесия растворения и диссоциации малорастворимого соединения. Связь ПР с растворимостью.
42. Общее выражение для энергии Гиббса химического процесса применительно к выводу условия выпадения осадка малорастворимого соединения.
43. Условия выпадения осадка и растворения малорастворимых электролитов.
44. Основные понятия химии комплексных соединений.
45. Классификация комплексных соединений по виду координируемых лигандов. Номенклатура комплексных соединений.
46. Равновесие диссоциации комплексных соединений. Константа устойчивости и константа нестойкости.
47. Химическая связь в комплексных ионах с позиций метода валентных связей и теории кристаллического поля. Основные положения теории кристаллического поля
48. Расчет pH растворов солей, гидролизованных по катиону.
49. Гидролиз по аниону. Вычисление константы гидролиза по аниону, ее связь с концентрацией соли и pH раствора.
50. Взаимное усиление гидролиза (совместный гидролиз). Полный (необратимый) гидролиз.
51. Скорость химической реакции. Закон действующих масс. Молекулярность и порядок реакции.
52. Зависимость скорости химической реакции от температуры, энергия (энтальпия) активации. Гомогенный и гетерогенный катализ, примеры.

Раздел 2.

Билет для проведения экзамена во 2 семестре содержит 6 вопросов по разделу 2 рабочей программы дисциплины, максимальная оценка за вопросы 1-4 – 6 баллов, максимальная оценка за вопросы 5 и 6 – 8 баллов.

Примеры экзаменационных вопросов

1. Общая характеристика и химические свойства щелочных металлов.
2. Особенности соединений лития по сравнению с соединениями других щелочных металлов.
3. Гидриды, оксиды, пероксиды, гидроксиды щелочных металлов: химическая связь в соединениях, получение и свойства.
4. Получение натрия, гидроксида натрия и карбоната натрия в промышленности.

5. Взаимодействие с растворами щелочей: а) амфотерных металлов; б) неметаллов; в) кислотных оксидов; г) амфотерных оксидов.
6. Особенности соединений бериллия по сравнению с соединениями щелочно-земельных металлов.
7. Общая характеристика солей бериллия, магния и щелочно-земельных металлов, их растворимость и гидролиз.
8. Получение оксида, гидроксида кальция и хлорной извести в промышленности.
9. Общая характеристика и химические свойства бора, его получение.
10. Борный ангидрид, борные кислоты и их соли: получение, строение и свойства.
11. Бороводороды: получение, строение молекул и свойства. Борогидриды металлов.
12. Общая характеристика и химические свойства алюминия, индия, галлия и таллия.
13. Получение алюминия, его оксида и гидроксида в промышленности.
14. Оксид, гидроксид и соли алюминия: их получение и свойства.
15. Общая характеристика и химические свойства углерода.
16. Оксиды углерода (II, IV): получение в промышленности и в лаборатории, кислотно-основные и окислительно-восстановительные свойства. Карбонилы металлов.
17. Общая характеристика и химические свойства кремния.
18. Получение кремния, силиката натрия и стекла в промышленности.
19. Кварц, кремниевые кислоты, силикаты, гексафторокремниевая кислота: получение и свойства.
20. Общая характеристика и химические свойства германия, олова и свинца.
21. Оксиды и гидроксиды олова и свинца: их взаимодействие с кислотами и щелочами, окислительно-восстановительные свойства.
22. Сульфиды олова и свинца: получение, кислотно-основные и окислительно-восстановительные свойства. Отношение к действию $(NH_4)_2S$ и $(NH_4)_2S_2$.
23. Общая характеристика и химические свойства азота.
24. Оксиды азота: получение, строение молекул, окислительно-восстановительные свойства.
25. Аммиак и гидразин: получение, химическая связь и строение молекул, кислотно–основные и окислительно-восстановительные свойства.
26. Реакции термического разложения солей аммония: нитриты, нитрата, бихромата, сульфата, хлорида.
27. Гидроксиламин, азотистоводородная кислота и ее соли: химическая связь и строение молекул, получение и свойства.
28. Взаимодействие металлов с азотной кислотой.
29. Царская водка и её окислительные свойства на примере реакций с золотом, платиной, сульфидом ртути.
30. Реакции термического разложения нитратов различных металлов.
31. Общая характеристика и химические свойства фосфора его получение в промышленности.
32. Оксиды фосфора: получение, строение молекул и свойства.
33. Фосфорноватистая и фосфористая кислоты: получение, строение молекул, кислотно-основные и окислительно-восстановительные свойства. Фосфиты и гипофосфиты.
34. Кислоты фосфора (+5) и качественные реакции на них. Получение фосфорной кислоты в промышленности.
35. Общая характеристика и химические свойства мышьяка, сурьмы и висмута.
36. Сульфиды мышьяка, сурьмы и висмута: их отношение к кислотам и к раствору сульфида аммония. Тиокислоты и их соли.

37. Галогениды мышьяка, сурьмы и висмута: их получение и гидролиз. Тиокислоты и тиосоли.
38. Получение кислорода и пероксида водорода в промышленности и в лаборатории.
39. Реакции пероксида водорода в роли окислителя и восстановителя.
40. Общая характеристика и химические свойства серы, селена и теллура.
41. Получение и свойства сероводорода. Растворимость и гидролиз сульфидов. Отношение сульфидов к кислотам.
42. Кислородсодержащие кислоты серы, селена и теллура: получение, кислотно-основные и окислительно-восстановительные свойства.
43. Взаимодействие металлов с серной кислотой.
44. Получение серной кислоты и сероводорода в промышленности.
45. Взаимодействие неметаллов с концентрированными серной и азотной кислотами.
46. Получение водорода в промышленности.
47. Общая характеристика и химические свойства галогенов.
48. Получение хлора, брома и хлората калия в промышленности.
49. Водородные соединения галогенов: получение и свойства.
50. Ассоциация молекул фтороводорода. Дифторид калия.
51. Окислительное действие хлора и брома в щелочной среде.
52. Оксиды хлора и иода: получение и свойства.
53. Сопоставление кислотно-основных и окислительно-восстановительных свойств кислородсодержащих кислот галогенов.
54. Получение и гидролиз галогенангидридов.
55. Фториды ксенона: получение, строение молекул и химические свойства.
56. Общая характеристика и химические свойства меди, серебра, золота.
57. Общая характеристика и химические свойства элементов подгруппы цинка.
58. Соли цинка, кадмия и ртути, их гидролиз. Амидные соединения ртути. Соединания Hg_2(II) получение и свойства.
59. Общая характеристика и химические свойства хрома, молибдена и вольфрама.
60. Соединения хрома (II и III): получение и свойства.
61. Реакции хромата (дихромата) калия с восстановителями в кислой, нейтральной и щелочной средах.
62. Хромовый ангидрид, хроматы и дихроматы: получение и химические свойства. Хромовая смесь.
63. Общая характеристика и химические свойства марганца, технеция и рения.
64. Соединения марганца (II): получение и свойства. Диоксид марганца, манганаты и перманганаты. Марганцовая кислота и ее ангидрид.
65. Реакции перманганата калия с восстановителями в кислой, нейтральной и щелочной средах.
66. Общая характеристика и химические свойства железа, кобальта и никеля.
67. Получение и свойства гидроксидов и солей железа (II и III). Качественные реакции на ионы железа.
68. Получение железа, никеля, хрома и марганца в промышленности.
69. Пирометаллургические способы получения металлов (свинец, медь, цинк) из сульфидных руд.
70. Окислительное действие нитрата калия и хлората калия при нагревании (сплавлении).
71. Образование аммиакатов и гидроксокомплексов металлов и их разрушение кислотами и при нагревании.

72. Реакции термического разложения некоторых кислых солей ($NaHCO_3$, NaH_2PO_4, Na_2HPO_4, $NaHSO_4$).
73. Гидролиз солей (по катиону, по аниону, одновременный гидролиз двух солей).

Полный перечень оценочных средств приведен в виде отдельного документа, являющегося неотъемлемой частью основной образовательной программы.

8.4. Структура и примеры билетов для экзамена

Экзамены по дисциплине «Общая и неорганическая химия» проводятся в 1 и 2 семестрах и включают контрольные вопросы по разделам 1 и 2 рабочей программы дисциплины соответственно.

Билет для проведения экзамена в 1 семестре содержит 5 вопросов по разделу 1 учебной программы, максимальная оценка за каждый вопрос – 8 баллов. Таким образом ответы на вопросы экзамена оцениваются из максимальной оценки 40 баллов.

Пример билета для экзамена 1 семестра

«Утверждаю» *Зав.кафедрой общей и неорганической химии* _____ Н.В. Свириденкова « » _____2020г.	Министерство науки и высшего образования РФ **Российский химико-технологический университет** **имени Д.И. Менделеева** Кафедра общей и неорганической химии 18.03.01 Химическая технология Дисциплина «Общая и неорганическая химия»

Билет №

1. Основные положения метода молекулярных орбиталей (МО ЛКАО). Объясните парамагнитные свойства кислорода и найдите кратность связи в O_2 и O_2^+.
2. Константа химического равновесия. Соотношение величин K_P и K_C для газовых равновесий. Связь $\Delta G°_{хим.реакции}$ и константы равновесия.
3. Для растворения 1,0 г металла необходимо 49 г 5 масс.% раствора серной кислоты. Найдите молярную массу эквивалента металла и его оксида. Какой это металл?
4. К 200 см^3 раствора, содержащего 10 масс.% HNO_3 и имеющего плотность 1,054 г/см^3 прибавили 100 см^3 воды. Вычислите моляльность полученного раствора.
5. Напишите уравнения реакций:
   а) $K_2S + KMnO_4 + H_2O \rightarrow$ в) $Al_2(SO_4)_3 + Na_2SO_3 + H_2O \rightarrow$
   б) $Zn + HNO_{3\ разб.} \rightarrow$ г) $ZnSO_4 + NH_{3\ (избыток)} \rightarrow$

Билет для проведения экзамена во 2 семестре содержит 6 вопросов по разделу 2 рабочей программы дисциплины, максимальная оценка за вопросы 1-4 – 6 баллов, максимальная оценка за вопросы 5 и 6 – 8 баллов. Таким образом ответы на вопросы экзамена оцениваются из максимальной оценки 40 баллов.

Пример билета для экзамена 2 семестра

«Утверждаю»	Министерство науки и высшего образования РФ

Зав.кафедрой общей и неорганической химии _____ Н.В. Свириденкова « » _____2020г.	**Российский химико-технологический университет имени Д.И. Менделеева** Кафедра общей и неорганической химии 18.03.01 Химическая технология Дисциплина «Общая и неорганическая химия»

Билет №

1. Общая характеристика и химические свойства щелочных металлов.
2. Получение, строение молекул и свойства оксидов фосфора. Качественные реакции на фосфорные кислоты.
3. Реакции перманганата калия с восстановителями в кислой, нейтральной и щелочной средах.
4. Найдите pH 0,01М раствора NH_4NO_3. Константа диссоциации NH_4OH равна $1,8*10^{-5}$.
5. Преобразуйте цепочку превращений в уравнения химических реакций:
$Cr_2O_3 \rightarrow \ldots \rightarrow Cr(OH)_3 \rightarrow Cr_2O_3 \rightarrow K_2CrO_4$.
6. Напишите уравнения реакций:
а) $Cl_2O_6 + H_2O \rightarrow$ в) $KMnO_4 + KNO_2 + H_2O \rightarrow$
б) $H_2SeO_4 + Au \rightarrow$ г) $NiCl_2 + KCN$(изб.) $\rightarrow$

9. УЧЕБНО-МЕТОДИЧЕСКОЕ ОБЕСПЕЧЕНИЕ ДИСЦИПЛИНЫ

9.1. Рекомендуемая литература.

А) Основная литература:

1. Карапетьянц М.Х., Дракин С.И. Общая и неорганическая химия. Учебник для вузов. М.: Химия, 2000. 592с.
2. Практикум по неорганической химии / Под ред. А.Ф. Воробьева и С.И. Дракина. М.: ТИД «Альянс», 2004. 249 с.
3. Власенко К.К., Дупал А.Я., Соловьев С.Н. Домашние задания по общей и неорганической химии. Часть 1. РХТУ им.Д.И.Менделеева. 2015. 186 с.
4. Власенко К.К., Дупал А.Я., Соловьев С.Н. Домашние задания по общей и неорганической химии. Часть 2. РХТУ им.Д.И.Менделеева. 2015. 150 с.

Б) Дополнительная литература:

1. Соловьев С.Н. Начала химии. Элементы строения вещества (конспект лекций, задачи, упражнения). М.: РХТУ им. Д.И. Менделеева, 2004. 108 с.
2. Соловьев С.Н. Начала химии. Теоретические основы химии (конспект лекций, задачи, упражнения). М.: РХТУ им. Д.И. Менделеева, 2004. 148 с.
3. Соловьев С.Н. Начала химии. Химия элементов и их соединений. Часть 1. Конспект лекций, задачи и упражнения. 2011. РХТУ им. Д.И. Менделеева. 149 с.
4. Соловьев С.Н. Начала химии. Химия элементов и их соединений. Часть 2. Конспект лекций, задачи и упражнения. 2011. РХТУ им. Д.И. Менделеева. 149 с.
5. Задания для программированного контроля по неорганической химии / Под ред. А.Ф. Воробьева; М.: МХТИ им. Д.И. Менделеева, 1987.-48 с.
6. Ляшенко С.Е., Шаталов К.И., Кузнецов В.В. Химия s-элементов. РХТУ им. Д.И.Менделеева. 2014. 131 с.
7. Ляшенко С.Е., Шаталов К.И., Кузнецов В.В. Химия p-элементов. Группы бора и углерода. РХТУ им. Д.И.Менделеева. 2015. 295 с.

8. Ляшенко С.Е. Неорганическая химия группы кислорода, водорода и фтора, гелия, хрома, марганца, меди, цинка и триада железа: учебное пособие / С. Е. Ляшенко. - М. : РХТУ им. Д.И. Менделеева, 2012. - 75 с.

9.2. Рекомендуемые источники научно-технической информации

Раздаточный иллюстративный материал к лекциям.

Презентации к лекциям

Методические рекомендации по выполнению лабораторных работ.

Полнотекстовые информационные ресурсы:

Издательство ELSEVIER на платформе Science Direct.

Доступ к коллекциям **«CHEMISTRY»** и **«CHEMICAL ENGINEERING»** (152 журнала) с 2002 г. Доступ по IP-адресам РХТУ. Адрес для работы: http://www.sciencedirect.com.

Издательство **American Chemical Society (ACS)**

Издает самые цитируемые химические журналы, по данным **ISI Journal Scitation Reports**. Жрналы по основным разделам химии и смежным областям знаний, включая химию широкого профиля, медицинскую химию, физическую химию, органическую химию, а также биохимию, биотехнологию и т.д. Доступ по IP-адресам РХТУ. Адрес для работы: http://pubs.acs.org.

Издательство **Taylor & Francis**

Блее 1300 журналов по всем областям знаний, в том числе более 300 по техническим и естественным наукам. Охват с 1997 года по настоящее время. Доступ по IP-адресам РХТУ. Адрес для работы: http://www.informaworld.com.

Международная издательская компания **Nature Publishing Group (NPG)** Дступ к журналам:

- «Nature» - с 1997 г. — наиболее прославленное научное издание широкого профиля, обладающее к тому же самым высоким индексом цитирования;
- «Nature Materials» - с 2002 г.
- «Nature Nanotechnology» - с 2006 г.
- "Nature Chemistry" - с 2010 г.

Доступ по IP-адресам РХТУ. Адрес для работы: http://www.nature.com.

American Institute of Physics (AIP)

Тематические рубрики изданий включают основные разделы физики и смежных областей знаний - оптику, акустику, ядерную и математическую физику, физику жидкости и газа, техническую механику, вычислительную технику и т.д.

На сайте размещены журналы нескольких издательств (поиск можно проводить по всем ресурсам), однако для полнотекстового доступа открыты только журналы Американского института физики.

Открыты все архивы. Глубина архива варьируется от издания к изданию.

Доступ по IP-адресам РХТУ.

Адрес для работы: http://scitation.aip.org.

Издательство **Wiley-Blackwell**

Предоставляет доступ к более чем 1300 журналам.

Ресурс охватывает широкий спектр тематических направлений по всем областям знаний, в том числе известные журналы по химии, материаловедению, керамике, полимерам, взрывчатым веществам, экономике и бизнесу, медицине, гуманитарным и социальным наукам.

Глубина архива (в основном) с 1996 года. Доступ по IP-адресам РХТУ. Адрес для работы: http://www3.interscience.wiley.com.

Издательство **SPRINGER**

Доступ к электронным архивам журналов и электронным книгам. Жрналы по всем областям знаний. Адрес для работы: **http://www.springerlink.com.** Доступ по IP-адресам РХТУ.

Журнал **SCIENCE**

Один из ведущих мультидисциплинарных научных журналов, публикуется Американской ассоциацией по развитию науки (AAAS), содержит обзоры новейших разработок в естественных и прикладных науках, освещает новости научного мира и комментирует их.
Охват — с 1997 г. по настоящее время.
Доступ по IP-адресам РХТУ.
Адрес для работы: http://www.science.com

The Royal Society of Chemistry

Полные тексты статей журналов Королевского химического общества (Великобритания) и базы данных. Доступ по IP-адресам РХТУ. Адрес: http://www.rsc.org/Publishing/Journals/Index.asp

Российская научная электронная библиотека (http://www.elibrary.ru)

Электронные версии журналов российских и зарубежных научных издательств. Доступ по IP-адресам РХТУ.

9.3. Средства обеспечения освоения дисциплины.

Для реализации учебной программы подготовлены следующие средства обеспечения освоения дисциплины:

– компьютерные презентации лекций;

- банк тестовых заданий для текущего контроля освоения дисциплины;
- банк тестовых заданий для итогового контроля освоения дисциплины;
- видеолекции проф. Соловьёва С.Н. (https://m.vk.com/page-49221075_44715927)

Для освоения дисциплины используются следующие нормативные и нормативно-методические документы:

- Федеральный закон Российской Федерации от 29.12.2012 № 273-ФЗ «Об образовании в Российской Федерации» [Электронный ресурс] – Режим доступа: http://pravo.gov.ru/proxy/ips/?docbody=&nd=102162745&intelsearch=273-%D4%C7 (дата обращения: 15.04.2020).
- Федеральные государственные образовательные стандарты высшего образования // Координационный совет учебно-методических объединений и научно-методических советов высшей школы. Портал Федеральных образовательных стандартов высшего образования [Электронный ресурс] – Режим доступа: http://fgosvo.ru/fgosvo/92/91/4 (дата обращения: 15.04.2020).
- Приказ Министерства образования и науки РФ от 23.08.2017 № 816 «Об утверждении Порядка применения организациями, осуществляющими образовательную деятельность, электронного обучения, дистанционных образовательных технологий при реализации образовательных программ» [Электронный ресурс]. Режим доступа: http://pravo.gov.ru/proxy/ips/?docbody=&nd=102447332&intelsearch=816+%EF%F0%E8%EA%E0%E7 (дата обращения: 15.04.2020).

При освоении дисциплины студенты должны использовать информационные и информационно-образовательные ресурсы следующих порталов и сайтов:

- Система федеральных образовательных порталов. Система открытого образования. Консалтинговый центр ИОС ОО РФ [Электронный ресурс] – Режим доступа: http://www.openedu.ru (дата обращения: 15.04.2020).

- Информационная система «Единое окно доступа к образовательным ресурсам». URL: http://window.edu.ru/ (дата обращения: 15.04.2020).
- ФЭПО: соответствие требованиям ФГОС [Электронный ресурс] – Режим доступа: http://fepo.i-exam.ru/ (дата обращения: 15.04.2020).
- Zoom-конференция – Режим доступа: https://zoom.us/ (дата обращения: 15.04.2020)
- Microsoft Teams – Режим доступа: https://www.microsoft.com/ru-ru/microsoft-365/microsoft-teams/group-chat-software (дата обращения: 15.04.2020)
- YouTube-канал кафедры общей и неорганической химии – Режим доступа: https://www.youtube.com/channel/UCBCWlQ4yXL5PFScSIHS-fQg (дата обращения: 15.04.2020).

10. МЕТОДИЧЕСКИЕ УКАЗАНИЯ ДЛЯ ОБУЧАЮЩИХСЯ

10.1. Для студентов, обучающихся без использования дистанционных образовательных технологий

Методические рекомендации по организации учебной работы обучающегося направлены на повышение регулярности и эффективности его аудиторной и самостоятельной работы по дисциплине.

Дисциплина «Общая и неорганическая химия» включает 2 раздела, каждый из которых имеет определенную логическую завершенность. При изучении материала каждого раздела рекомендуется регулярное повторение законспектированного лекционного материала, материалов практических занятий, а также дополнение его сведениями из литературных источников, представленных в рабочей программе.

Рабочая программа дисциплины «Общая и неорганическая химия» предусматривает проведение практических занятий в объеме 32 ч. в 1 семестре обучения. Практические занятия направлены на расширение знаний теоретических основ химии и закрепление знаний, полученных студентом на лекционных занятиях путем решения ряда практических задач.

Рабочая программа дисциплины «Общая и неорганическая химия» предусматривает проведение лабораторного практикума в объеме по 64 ч. в 1 и 2 семестрах обучения. На выполнение каждой работы отводится примерно 4 часа в зависимости от трудоемкости.

Целью выполнения лабораторных работ является закрепление полученных знаний по дисциплине, получение опыта проведения экспериментальных исследований, обработки и анализа полученных результатов, формулирования выводов по выполненной работе. При изучении Раздела 1 «Принципы химии» студенты выполняют пробирочные опыты, а также экспериментальные задания, которые выполняются с использованием современной измерительной аппаратуры. При изучении Раздела 2 «Неорганическая химия» студенты выполняют пробирочные опыты, иллюстрирующие свойства неорганических веществ и осуществляют синтезы неорганических соединений.

Работа над подготовкой в лабораторной работе ориентирована в первую очередь на самостоятельную работу обучающегося с информационными ресурсами – Практикумом по общей и неорганической химии, конспектом лекций и раздаточными материалами, научно-технической и справочной литературой. Доступ к указанным ресурсам обеспечивается фондами научно-технической библиотеки вуза и городских научно-технических библиотек, электронными библиотеками и поисковыми системами Интернета.

При оформлении лабораторных работ следует ориентироваться на требования, приведенные в Практикуме по общей и неорганической химии. Содержание и оформление лабораторных работ оценивается в соответствии с принятой в университете рейтинговой системой оценки знаний. Максимальная оценка за выполнение всех работ лабораторного

практикума в 1 семестре составляет 18 баллов, во 2 семестре составляет 20 баллов и входит в 60 баллов, отводимых на работу студента в семестре.

Индивидуальная домашняя работа студента бакалавриата по дисциплине подразумевает выполнение восьми заданий в 1 семестре и 2 заданий во 2 семестре из перечня заданий для индивидуальной домашней работы. Максимальное количество баллов за выполнение индивидуальной домашней работы в 1 семестре составляет 12 баллов (по 1.5 балла за задание), во 2 семестре – 4 балла (по 2 балла за задание).

Изучение материала каждого подраздела заканчивается текущим контролем его освоения в форме контрольной работы. Результаты выполнения контрольных работ оцениваются в соответствии с принятой в университете рейтинговой системой оценки знаний.

В часы лабораторных занятий проводится по 3 контрольные работы в первом и втором семестрах. На контрольные работы отводится по 90 минут, в оставшееся время лабораторного занятия преподаватель разбирает со студентами вопросы контрольной, вызвавшие наибольшие затруднения, а также студенты сдают лабораторные работы.

Контрольные работы раздела 1

На шестой неделе проводится **1-я контрольная работа**, которая включает в себя шесть заданий, а именно задачи на темы «Эквивалент» и «Способы выражения концентраций растворов», задание на характеристику электронов в атоме системой квантовых чисел и написание электронных формул атомов и ионов, задание на определение валентных возможностей атомов, изображение схем перекрывания атомных орбиталей при образовании связей в молекулах, сравнение относительной силы кислот и оснований (схема Косселя).

На двенадцатой неделе проводится **2-я контрольная работа,** которая состоит из шести заданий по темам: предсказание геометрии молекул методом Гиллеспи и их полярности; объяснение химической связи в двухатомных частицах методом МО ЛКАО; химическая связь в комплексных соединениях; задача на вычисление тепловых эффектов химических реакций или энергий связи в молекуле; задача на закон эквивалентов в ОВР или пересчет концентраций растворов.

На шестнадцатой неделе проводится **3-я контрольная работа**, которая состоит шести заданий по темам: константа равновесия и равновесие в растворах, константа и степень диссоциации, расчет pH растворов кислот и оснований. Произведение растворимости и растворимость. Окислительно-восстановительные реакции.

Контрольные работы раздела 2

На шестой неделе проводится **1-я контрольная работа**, которая состоит из шести заданий. Контрольная работа включает в себя вопросы по химии элементов главных подгрупп I-III групп периодической системы, углерода, кремния и их соединений (цепочку превращений, уравнения реакций, получение, химические свойства), а также задачу на тему «Равновесие в растворах комплексных соединений».

На одиннадцатой неделе проводится **2-я контрольная работа**, которая состоит из шести заданий. Контрольная работа включает в себя вопросы по химии олова, свинца, а также элементов главных подгрупп V-VI групп периодической системы и их соединений (цепочку превращений, уравнения реакций, получение, химические свойства), а также задачу на тему «Константа и степень диссоциации, расчет pH растворов кислот и оснований .

На шестнадцатой неделе проводится **3-я контрольная работа**, которая состоит из шести заданий. Контрольная работа включает в себя вопросы по химии d-элементов и их соединений (цепочку превращений, уравнения реакций, получение, химические свойства), а также задачу на тему «Константа и степень гидролиза, расчет pH растворов солей» или «Растворимость и произведение растворимости».

Максимальная оценка текущей работы в каждом семестре составляет 60 баллов. В первом семестре (Раздел 1) она складывается путем суммирования оценок за индивидуальную домашнюю работу (максимум 12 баллов), контрольные работы (максимум 30 баллов), лабораторные работы (максимум 18 баллов). Во втором семестре (Раздел 2) она складывается путем суммирования оценок за индивидуальную домашнюю работу (максимум 4 балла), контрольные работы (максимум 36 баллов), лабораторные работы (максимум 20 баллов).

В соответствии с учебным планом изучение материала Разделов 1 и 2 заканчивается экзаменами. Экзамен проводится в форме устного опроса, перед опросом дается 1ч 15мин на подготовку (оформление плана ответа, решение задач, написание уравнений реакций). Максимальная оценка экзамена составляет 40 баллов.

10.2. Для студентов, обучающихся с использованием дистанционных образовательных технологий

При использовании электронного обучения (ЭО) и дистанционных образовательных технологий (ДОТ) занятия полностью или частично проводятся в режиме онлайн. Объем дисциплины и распределение нагрузки по видам работ соответствует п. 4.1. Распределение баллов соответствует п. 10.1 либо может быть изменено в соответствии с решением кафедры, в случае перехода на ЭО и ДОТ в процессе обучения. Решение кафедры об используемых технологиях и системе оценивания достижений обучающихся принимается с учетом мнения ведущего преподавателя и доводится до обучающихся.

11. МЕТОДИЧЕСКИЕ УКАЗАНИЯ ДЛЯ ПРЕПОДАВАТЕЛЕЙ

11.1. Для преподавателей, реализующих образовательные программы без использования дистанционных образовательных технологий

Дисциплина «Общая и неорганическая химия» изучается в 1 и 2 семестрах.

При подготовке и проведении занятий преподаватель должен опираться на химические знания, полученные студентами в средней школе. Основной задачей преподавателя, ведущего занятия Раздела 1 "Принципы химии" (1 семестр) является изложение наиболее значимых для химии теоретических понятий и обучение студентов их использованию на обширном материале неорганической химии в такой форме, чтобы это использование можно было интенсивно продолжать во втором семестре в Разделе 2 «Неорганической химия» и далее в курсах аналитической и органической химии, и, наконец, расширить и углубить в курсе физической химии и теоретических разделах специальных дисциплин.

В разделе «Неорганическая химия» широко используются теоретические представления и расчетные методы, проработанные в первом семестре при изучении "Принципов химии". Значительное внимание преподавателю необходимо уделять способам получения наиболее широко применяемых веществ и их химическим свойствам, координационным соединениям, веществам и реакциям, важным для изучения последующих дисциплин данного направления подготовки.

Необходимой компонентой лекционных и практических занятий по дисциплине является широкое использование наглядных пособий и иллюстративного материала, в том числе с применением компьютерной техники. Иллюстративный материал включает презентации по разделам дисциплины, выполненные с использованием различных программных продуктов (например, Power Point в составе Microsoft Office). Для демонстрации иллюстративного материала рекомендуется использование мультимедиа.

На лабораторных занятиях основной задачей преподавателя является ознакомление студентов с методами химического эксперимента, развитие навыков студентов решать конкретные практические задачи, а также навыков исследовательской работы. На лабораторных занятиях студентам прививаются навыки безопасной работы в лаборатории с различными химическими веществами.

В процессе проведения первых лабораторных работ преподаватель демонстрирует студентам основные приемы работы в лаборатории. При выполнении последующих работ студентами преподаватель контролирует все этапы работы, корректируя неточные действия студента, способствуя тем самым приобретению им необходимых навыков и опыта работы в лаборатории.

Необходимо обращать внимание студентов на обоснование круга рассматриваемых вопросов, формулировки главных положений и определений, практические выводы из теоретических положений. На занятиях должна прослеживаться связь рассматриваемых вопросов с ранее изученным материалом.

При проведении занятий преподаватель может рекомендовать студентам дополнительную литературу по тематике занятия, что формирует у студентов навык к самостоятельной работе с разнообразными литературными источниками.

.

11.2. Для преподавателей, реализующий образовательные программы с использованием дистанционных образовательных технологий

При использовании электронного обучения и дистанционных образовательных технологий занятия полностью или частично проводятся в режиме онлайн. Объем дисциплины и распределение нагрузки по видам работ соответствует п. 4.1. Распределение баллов соответствует п. 10.1. в том числе и в случае перехода на ЭО и ДОТ в процессе обучения.

Реализация ЭО и ДОТ предполагает использование следующих видов учебной деятельности: онлайн консультации, практические занятия, видеолекции, лабораторные работы, проводимые полностью или частично с применением ЭО и ДОТ; текущий контроль с помощью контрольных работ, проверки домашних заданий и самостоятельная работа. При реализации РПД в зависимости от конкретной ситуации ЭО и ДОТ могут быть применены в следующем виде: работа в мессенджере, работа по E-mail, рабочая среда Microsoft Teams https://www.microsoft.com/ru-ru, zoom-конференция https://zoom.us/.

При реализации РПД в зависимости от конкретной ситуации ЭО и ДОТ могут быть применены в следующем виде:

− объем часов для контактной работы обучающихся с преподавателем не сокращается и электронные образовательные ресурсы (ЭОР) методически обеспечивают самостоятельную работу обучающихся в объеме, предусмотренном рабочей программой данной дисциплины. При этом в случае необходимости занятия проводятся в режиме онлайн;

− смешанные формы обучения, сочетающие в себе аудиторные занятия (при необходимости - перевод части контактных часов работы обучающихся с преподавателем в электронную информационно-образовательную среду без потери содержания учебной дисциплины) и ЭОР (часть учебного материала (лекции) может быть заменена ЭОР).

12. ПЕРЕЧЕНЬ ИНФОРМАЦИОННЫХ ТЕХНОЛОГИЙ, ИСПОЛЬЗУЕМЫХ В ОБРАЗОВАТЕЛЬНОМ ПРОЦЕССЕ

Информационную поддержку изучения дисциплины осуществляет Информационно-библиотечный центр (ИБЦ) РХТУ им. Д.И. Менделеева, который обеспечивает обучающихся

основной учебной, учебно-методической и научной литературой, необходимой для организации образовательного процесса по дисциплине. Общий объем многоотраслевого фонда ИБЦ на 01.01.2020 составляет 1715452 экз.

Фонд ИБЦ располагает учебной, учебно-методической и научно-технической литературой в форме печатных и электронных изданий, а также включает официальные, справочно-библиографические, специализированные отечественные и зарубежные периодические и информационные издания. ИБЦ обеспечивает доступ к профессиональным базам данных, информационным, справочным и поисковым системам.

Каждый обучающийся обеспечен свободным доступом из любой точки, в которой имеется доступ к сети Интернет и к электронно-библиотечной системе (ЭБС) Университета, которая содержит различные издания по основным изучаемым дисциплинам и сформирована по согласованию с правообладателями учебной и учебно-методической литературы.

Для более полного и оперативного справочно-библиографического и информационного обслуживания в ИБЦ реализована технология Электронной доставки документов.

Электронные информационные ресурсы, используемые в процессе обучения

№	Электронный ресурс	Реквизиты договора (номер, дата заключения, срок действия), ссылка на сайт ЭБС, сумма договора, количество ключей	Характеристика библиотечного фонда, доступ к которому предоставляется договором
1	ЭБС «Лань»	Принадлежность - сторонняя Реквизиты договора - ООО «Издательство «Лань», договор № 33.03-Р-2.0-1775/2-10 от 26.09.2019г. Сумма договора – 642 083-68 С «26» сентября 2019г. по «25» сентября 2020г. Ссылка на сайт ЭБС – http://e.lanbook.com Количество ключей - доступ для всех пользователей РХТУ с любого компьютера.	Электронно-библиотечная система издательства "Лань" — ресурс, включающий в себя как электронные версии книг ведущих издательств учебной и научной литературы (в том числе университетских издательств), так и электронные версии периодических изданий по различным областям знаний. ЭБС «ЛАНЬ» предоставляет пользователям мобильное приложение для iOS и Android, в которых интегрированы бесплатные сервисы для незрячих студентов и синтезатор речи. **Коллекции**: «Химия» - изд-ва НОТ, «Химия» - изд-ва Лаборатория знаний, «Химия» - изд-ва «ЛАНЬ», «Химия»- КНИТУ(Казанский национальный исследовательский технологический университет),

			«Химия» - изд-ва ФИЗМАТЛИТ, «Информатика» - изд-ва "Лань", Национальный Открытый Университет"ИНТУИТ", "Инженерно-технические науки" изд-ва "Лань".
2.	Электронно - библиотечная система ИБЦ РХТУ им. Д.И.Менделеева (на базе АИБС «Ирбис»)	Принадлежность – собственная РХТУ. Ссылка на сайт ЭБС – http://lib.muctr.ru/ Доступ для пользователей РХТУ с любого компьютера.	Электронные версии учебных и научных изданий авторов РХТУ по всем ООП
3	ЭБС «Научно-электронная библиотека eLibrary.ru».	Принадлежность – сторонняя Реквизиты договора – ООО Научная электронная библиотека, договор № 33.03-Р-3.1 2087/2019 Сумма договора – 1100017-00 С «01» января 2020 г. по «31» декабря 2020 г. Ссылка на сайт – http://elibrary.ru Количество ключей – доступ для пользователей РХТУ по ip-адресам неограничен.	Научная электронная библиотека eLIBRARY.RU - это крупнейший российский информационно-аналитический портал в области науки, технологии, медицины и образования, содержащий рефераты и полные тексты более 29 млн научных статей и публикаций, в том числе электронные версии более 5600 российских научно-технических журналов
4	Электронно-библиотечная система «ZNANIUM.COM»	Принадлежность сторонняя-ООО «ЗНАНИУМ», Договор № 4309 эбс 33.03-Р-3.1-2215/2020 от «20» марта 2020 г. Сумма договора-30 000-00 С « 20» марта 2020 г. по «19 » марта 2021г Ссылка на сайт – https://znanium.com/	Коллекция изданий учебников и учебных пособий по различным отраслям знаний для всех уровней профессионального образования.

		Количество ключей - доступ для зарегистрированных польз ователей РХТУ с любого компьютера.	
5	Электронно-библиотечная система «Консул ьтант студента»	Принадлежность сторонняя-ООО «Политехресурс» Договор № 33.03-Р-3.1-218/2020 От «16» марта 2020 г. Сумма договора-36 500-00 С «17 » марта 2020 г. по « 16» марта 2021 г Ссылка на сайт – http://www.studentlibrary.ru Количество ключей - доступ для зарегистрированных польз ователей РХТУ с любого компьютера.	Комплект изданий, входящих в базу данных «Электронная библиотека технического ВУЗа».
6	ЭБС «ЮРАЙТ»	Принадлежность сторонняя-«Электронное издательство ЮРАЙТ» Договор № 33.03-Р-3.1-220/2020 от 16.03.2020 г. Сумма договора - 324 000-00 С «16» марта 2020 г. по «15» марта 2021 г. Ссылка на сайт – https://biblio-online.ru/ Количество ключей - доступ для зарегистрированных польз ователей РХТУ с любого компьютера.	Электронная библиотека включает более 5000 наименований учебников и учебных пособий по всем отраслям знаний для всех уровней профессионального образования от ведущих научных школ с соблюдением требований новых ФГОСов.

Бесплатные архивные коллекции, приобретенные Минобрнауки для вузов.

Архив Издательства American Association for the Advancement of Science.Пакет «Science Classic» 1880-1996

Архив Издательства Annual Reviews. Пакет «Full Collection» 1932-2005

Архив издательства Института физики (Великобритания). Пакет «Historical Archive 1874-1999» с первого выпуска каждого журнала по 1999, 1874-1999

Архив издательства Nature Publishing Group. Пакет «Nature» с первого выпуска первого номера по 2010, 1869-2010

Архив издательства Oxford University Press. Пакет «Archive Complete» с первого выпуска каждого журнала по 1995, 1849-1995

Архив издательства Sage. Пакет «2010 SAGE Deep Backfile Package» с первого выпуска каждого журнала по 1998, 1890-1998

Архив издательства Taylor & Francis. Full Online Journal Archives. с первого выпуска каждого журнала по 1996, 1798-1997

Архив издательства Cambridge University Press. Пакет «Cambridge Journals Digital Archive (CJDA)» с первого выпуска каждого журнала по 2011, 1827-2011

Архив журналов Королевского химического общества(RSC). 1841-2007

Архив коллекции журналов Американского геофизического союза (AGU), предоставляемый издательством Wiley Subscription Services, Inc. 1896-1996

Бесплатные официальные открытые ресурсы Интернет:

1. Directory of Open Access Journals (DOAJ) http://doaj.org/
   Ресурс объединяет более 10000 научных журналов по различным отраслям знаний (около 2 миллионов статей) из 134 стран мира.
2. Directory of Open Access Books (DOAB) https://www.doabooks.org/
   В базе размещено более 3000 книг по различным отраслям знаний, предоставленных 122 научными издательствами.
3. Коллекция журналов MDPI AG http://www.mdpi.com/
   Многодисциплинарный цифровой издательский ресурс, является платформой для рецензируемых научных журналов открытого доступа, издающихся MDPI AG (Базель, Швейцария). Издательство выпускает более 120 разнообразных электронных журналов, находящихся в открытом доступе.
4. База данных химических соединений ChemSpider http://www.chemspider.com/
   ChemSpider – это бесплатная химическая база данных, предоставляющая быстрый доступ к более чем 28 миллионам структур, свойств и соответственной информации. Ресурс принадлежит Королевскому химическому обществу Великобритании (Royal Society of Chemistry).
5. Коллекция журналов PLOS ONE http://journals.plos.org/plosone/
   PLOS ONE – коллекция журналов, в которых публикуются отчеты о новых исследованиях в области естественных наук и медицины. Все журналы размещены в свободном доступе (Open Access), все статьи проходят строгое научное рецензирование.

13. МАТЕРИАЛЬНО-ТЕХНИЧЕСКОЕ ОБЕСПЕЧЕНИЕ.

В соответствии с учебным планом занятия по дисциплине «Общая и неорганическая химия» проводятся в форме лекций, практических занятий, лабораторных работ и самостоятельной работы студента.

13.1. Оборудование, необходимое в образовательном процессе:

Лекционная учебная аудитория, оборудованная средствами демонстрации и учебной мебелью.

Оборудованная лаборатория: аквадистилляторы ДЭ-10 ЭМО; аквадистиллятор АЭ-25 ООО «Ливам ПФ», pH-метры с автоматической и ручной компенсацией температуры ИПЛ 301, pH-метр-милливольтметр pH-420; стандарт-титр pH метрия общая ООО «ХИМТИТРЫ», лабораторные электронные весы: весы Citizen Scale CY-223, весы Citizen Scale CY-124C, весы электронные аналитические MB-210A, весы аналитические AND HR-100AG, весы OHAUS V11P15, весы Citizen Scale CY-1202, весы лабораторные ВЛТЭ-510С, весы порционные AND HT-500 (500г, 0,1г, внешняя калибровка), весы Citizen Scale CY-224; колбонагреватель КН-500 Stegler, мешалка магнитная STEGLER HS с подогревом, спектрофотометр однолучевого СФ-104 с разделением светового потока сканирующий, спектрофотометр однолучевой СФ-102 с разделением светового потока ионометр И-510, шкафы сушильные ШС-40-ПЗ; шкаф сушильный (тип 2) ШС-40-02 СПУ мод. 2204, шкаф сушильный (тип 1) ШС-20-02 СПУ мод.

2202, шкаф сушильный (тип 3) ШС-80-02 СПУ мод. 2208 жидкостной циркуляционный термостат ВТ10-1 (+20…+100 °С), термостат жидкостной LOIP LT 124a; ВТ3-1 (+20…+100 °С); ВТ5-1 (+20…+100 °С) жидкостной циркуляционный термостат, 5 л.; электрическая плита IRIT IR-8004 IRIT; столик подъемный лабораторный металлический (тип 1) НВ-150 Stegler, сушилка для пробирок (тип 1) 0362А (полипропилен) Stegler, сушилка для пробирок (тип 2) 0362В (полипропилен) Stegler.

Библиотека, имеющая рабочие компьютерные места для студентов, оснащенные компьютерами с доступом к базам данных и выходом в Интернет.

13.2. Учебно-наглядные пособия:

Периодическая система химических элементов Д.И. Менделеева, комплект наглядных материалов.

13.3. Компьютеры, информационно-телекоммуникационные сети, аппаратно-программные и аудиовизуальные средства:

Персональные компьютеры, ноутбук, принтер и программные средства; проектор и экран; копировальный аппарат; локальная сеть с выходом в Интернет.

13.4. Печатные и электронные образовательные и информационные ресурсы:

Информационно-методические материалы: учебные пособия по дисциплине; раздаточный материал к разделам лекционного курса.

Электронные образовательные ресурсы: учебно-методические разработки в электронном виде; справочные материалы в печатном виде.

13.5. Перечень лицензионного программного обеспечения:

№ п/п	Наименование программного продукта	Реквизиты договора поставки	Количество лицензий	Срок окончания действия лицензии
1.	Неисключительная лицензия на использование Desktop Education ALNG LicSAPk OLVS E 1Y AcademicEdition Enterprise В составе: 1. В составе Microsoft Office Professional Plus 2019: • Word • Excel • Power Point • Outlook • OneNote • Access • Publisher • InfoPath 2. Microsoft Core CAL	Контракт № 28-35ЭА/2020 от 26.05.2020	657 комплектов. Соглашение Microsoft OVS-ES № V6775907 Каждый комплект включает: 1) Лицензию на комплекс для создания презентаций, электронных текстов и таблиц, обработки баз данных Microsoft Office. 2) Лицензию для подключения пользователей к серверным системам Microsoft: • Exchange Server Standard, • Exchange Server Enterprise, • SharePoint Server, • Skype для бизнеса Server,	12 месяцев (ежегодное продление подписки с правом перехода на обновлённую версию продукта)

	3. Microsoft Windows Upgrade		• Windows MultiPoint Server Premium, • Windows Server Standard, • Windows Server Data Center 3) Лицензию на обновление операционной системы для рабочих станций Windows 10. Дополнительно на ВУЗ предоставляется право на использование 1 (одной) лицензии средств разработки в рамках учебных компьютеров одного технического, естественнонаучного факультета (кафедры) и предоставления студентам для целей обучения Azure Dev Tools for Teaching. Количество активаций неограниченно в рамках подразделения.	
2.	Неисключительная лицензия на использование WINHOME 10 Russian OLV NL Each AcademicEdition Legalization GetGenuine Legalization	Контракт № 28-35ЭА/2020 от 26.05.2020	150 лицензий. Соглашение Microsoft OLV № V6159937	бессрочно
3.	Неисключительная лицензия на использование O365ProPlusOpenFclty ShrdSvr ALNG SubsVL OLV E 1Mth Acdmc AP AddOn toOPP Приложения в составе подписки: Outlook OneDrive Word Excel PowerPoint Microsoft Teams	Контракт № 28-35ЭА/2020 от 26.05.2020	657 лицензий для профессорско-преподавательского состава ВУЗа. Соглашение Microsoft OVS-ES № V6775907	12 месяцев (ежегодное продление подписки с правом перехода на обновлённую версию продукта)
4.	Неисключительная лицензия на использование	Контракт № 28-	26280 лицензий для студентов ВУЗа.	12 месяцев

	O365ProPlusOpenStudents ShrdSvr ALNG SubsVL OLV NL 1Mth Acdmc Stdnt STUUseBnft Приложения в составе подписки: Outlook OneDrive Word Excel PowerPoint Microsoft Teams	35ЭА/2020 от 26.05.2020	Соглашение Microsoft OVS-ES № V6775907	(ежегодное продление подписки с правом перехода на обновлённую версию продукта)
5.	Неисключительная лицензия на использование Kaspersky Endpoint Security для бизнеса – Стандартный Russian Edition. 1500-2499 Node 1 year Educational License	Контракт № 28-35ЭА/2020 от 26.05.2020	1600 лицензий для активации на рабочих станциях и серверах	12 месяцев (ежегодное продление подписки с правом перехода на обновлённую версию продукта)
6.	Неисключительная лицензия на использование Kaspersky Security для виртуальных и облачных сред, Server Russian Edition. 20-24 VirtualServer 1 year Educational License	Контракт № 28-35ЭА/2020 от 26.05.2020	20 лицензий для виртуальных и облачных сред	12 месяцев (ежегодное продление подписки с правом перехода на обновлённую версию продукта)
7.	Неисключительная лицензия на использование Kaspersky Security для почтовых серверов Russian Edition. 1500-2499 MailAddress 1 year Educational License	Контракт № 28-35ЭА/2020 от 26.05.2020	2000 лицензий для почтовых серверов	12 месяцев (ежегодное продление подписки с правом перехода на обновлённую версию продукта)

14. ТРЕБОВАНИЯ К ОЦЕНКЕ КАЧЕСТВА ОСВОЕНИЯ ПРОГРАММ

Наименование разделов	Основные показатели оценки	Формы и методы контроля и оценки

Раздел 1. Принципы химии	*Знает:* – электронное строение атомов и молекул; – основы теории химической связи в соединениях разных типов, строение вещества в конденсированном состоянии; – основные закономерности протекания химических процессов и характеристики равновесного состояния; – методы описания химических равновесий в растворах электролитов, – строение и свойства координационных соединений; *Умеет:* – выполнять основные химические операции, определять термодинамические характеристики химических реакций и равновесные концентрации веществ; – использовать основные химические законы, термодинамические справочные данные для решения профессиональных задач; – прогнозировать влияние различных факторов на равновесие в химических реакциях; *Владеет:* – теоретическими методами описания строения и свойств простых и сложных веществ на основе электронного строения их атомов и положения в периодической системе химических элементов; – основными навыками работы в химической лаборатории; – экспериментальными методами определения некоторых физико-химических свойств неорганических соединений.	Оценка за индивидуальное домашнее задание (1 семестр) Оценка за лабораторные работы (1 семестр) Оценка за три контрольные работы (1 семестр) Оценка за экзамен (1 семестр)
Раздел 2. Неорганическая химия	*Знает:* – электронное строение атомов и молекул; – основы теории химической связи в соединениях разных типов, строение вещества в конденсированном состоянии; – основные закономерности протекания химических процессов и характеристики равновесного состояния; – методы описания химических равновесий в растворах электролитов, – строение и свойства координационных соединений; – получение, химические свойства простых и сложных неорганических веществ; *Умеет:*	Оценка за индивидуальное домашнее задание (2 семестр) Оценка за лабораторные работы (2 семестр) Оценка за три контрольные работы (2 семестр) Оценка за экзамен (2 семестр)

	– выполнять основные химические операции, определять термодинамические характеристики химических реакций и равновесные концентрации веществ; – использовать основные химические законы, термодинамические справочные данные для решения профессиональных задач; – выполнять основные химические операции, определять термодинамические характеристики химических реакций и равновесные концентрации веществ; *Владеет:* – теоретическими методами описания строения и свойств простых и сложных веществ на основе электронного строения их атомов и положения в периодической системе химических элементов; – основными навыками работы в химической лаборатории; – экспериментальными методами определения некоторых физико-химических свойств неорганических соединений.	

15. Особенности организации образовательного процесса для инвалидов и лиц с ограниченными возможностями здоровья

Обучение инвалидов и лиц с ограниченными возможностями здоровья осуществляется в соответствии с:

- Порядком организации и осуществления образовательной деятельности по образовательным программам – программам бакалавриата, программам специалитета, программам магистратуры (Приказ Минобрнауки РФ от 05.04.2017 № 301);

- Положением о порядке организации и осуществления образовательной деятельности по образовательным программам высшего образования – программ бакалавриата, программ специалитета, программ магистратуры в РХТУ им. Д.И. Менделеева, принятым решением Ученого совета РХТУ им. Д.И. Менделеева от 30.10.2019, протокол № 3, введенным в действие приказом ректора РХТУ им. Д.И. Менделеева от 14.11.2019 № 646А;

- Методическими рекомендациями по организации образовательного процесса для обучения инвалидов и лиц с ограниченными возможностями здоровья в образовательных организациях высшего образования, в том числе оснащенности образовательного процесса (утверждены заместителем Министра образования и науки РФ А.А. Климовым от 08.04.2014 № АК-44/05вн).

Министерство науки и высшего образования Российской Федерации
Федеральное государственное бюджетное образовательное учреждение
высшего образования
«Российский химико-технологический университет
имени Д.И. Менделеева»

«УТВЕРЖДАЮ»
Проректор по учебной работе
_____ С.Н. Филатов
«_____» _____ 2020 г.

РАБОЧАЯ ПРОГРАММА ДИСЦИПЛИНЫ
«Органическая химия»
(Б1.Б.09)

Направление подготовки бакалавров 18.03.01 – «Химическая технология»
Профиль «Технология неорганических веществ»

Квалификация: бакалавр

РАССМОТРЕНО И ОДОБРЕНО
на заседании Методической комиссии
РХТУ им. Д.И. Менделеева
«___»_____ 2020 г.

Председатель _____ Н.А. Макаров

Москва 2020 г.

Программа составлена:

заведующим кафедрой органической химии д.х.н., профессор РАН А.Е. Щекотихиным, старшим преподавателем И.О. Акчуриным.

Программа рассмотрена и одобрена на заседании кафедры органической химии РХТУ им. Д.И. Менделеева «24» _марта_ 2020 г., протокол № _11_

СОДЕРЖАНИЕ

1. Цели и задачи дисциплины 4
2. Требования к результатам освоения дисциплины 4
3. Объем учебной дисциплины 5
4. Содержание дисциплины 5
4.1. Разделы дисциплины и виды занятий 5
4.2. Содержание разделов дисциплины 6

5. Соответствие содержания требованиям к результатам освоения дисциплины 8
6. Практические и лабораторные занятия 9
6.1. Практические занятия 9
6.2. Лабораторные занятия 10
7. Самостоятельная работа 10
8. Примеры оценочных средств для контроля освоения дисциплины 10
8.1. Примерная тематика реферативно-аналитической работы. 10
8.2. Примеры контрольных вопросов для текущего контроля освоения дисциплины 10
8.3. Вопросы для итогового контроля освоения дисциплины(Зачет с оценкой) 13
8.3.1. Примеры контрольных вопросов для итогового контроля освоения дисциплины 13
8.4. Структура и примеры билетов для зачета с оценкой 15
9. Учебно-методическое обеспечение дисциплины 17
9.1. Рекомендуемая литература 17
9.2 Рекомендуемые источники научно-технической информации 17
9.3. Средства обеспечения освоения дисциплины 17
10. Методические указания для обучающихся 18
11. Методические указания для преподавателей 18
12. Перечень информационных технологий, используемых в образовательном процессе 19
13. Материально-техническое обеспечение дисциплины 31
13.1. Оборудование, необходимое в образовательном процессе 31
13.2. Учебно-наглядные пособия 31
13.3. Компьютеры, инофрмационно-телекоммуникационные сети, программные и аудиовизуальные средства 31
13.4. Печатные и электронные образовательные и информационные ресурсы 31
13.5. Перечень лицензионного программного обеспечения 32
14. Требования к оценке качества освоения программы34
15. Особенности организации образовательного процесса для инвалидов и лиц с ограниченными возможностями здоровья 35

1. ЦЕЛИ И ЗАДАЧИ ДИСЦИПЛИНЫ

Рабочая программа составлена в соответствии с требованиями Федерального государственного образовательного стандарта (ФГОС ВО) по направлению подготовки бакалавров 18.03.01 «Химическая технология» профиль «Технология неорганических веществ», рекомендациями методической комиссии и накопленного опыта преподавания дисциплины кафедрой органической химии РХТУ им. Д.И. Менделеева. Программа рассчитана на изучение дисциплины в течение 1 семестра.

Дисциплина «Органическая химия» относится к базовой части блока 1 дисциплин учебного плана (Б1.Б.09). Программа дисциплины предполагает, что обучающиеся имеют теоретическую и практическую подготовку в области математических и естественнонаучных дисциплин (курсов высшей математики, общей и неорганической химии, органической химии в средней школе).

Целью дисциплины является приобретение студентами знаний о строении органических соединений, основных химических свойствах различных классов органических соединений и методах их получения, как промышленных, так и лабораторных.

Основные задачи дисциплины: формирование представлений о теоретических основах современной органической химии, о физических и химических свойствах, методах

получения различных классов органических соединений; приобретение навыков применения теоретических законов к решению практических задач химической технологии органических веществ; ознакомления студентов с основными теоретическими представлениями органической химии; ознакомления с химическими свойствами основных классов органических соединений, включая гетероциклические, элементоорганические и биоорганические соединения; обучения основным методам планирования синтеза органических соединений на основе полученных знаний об основных химических свойствах классов органических соединений.

Дисциплина «Органическая химия» преподается во 2 семестре. Контроль успеваемости студентов ведется по принятой в университете рейтинговой системе.

2. ТРЕБОВАНИЯ К РЕЗУЛЬТАТАМ ОСВОЕНИЯ ДИСЦИПЛИНЫ

Изучение курса «Органическая химия.» при подготовке бакалавров по направлению 18.03.01 «Химическая технология» профиль «Технология неорганических веществ» способствует приобретению следующих общекультурных (ОК) и общепрофессиональных компетенций (ОПК):

– способностью к самоорганизации и самообразованию (ОК-7)

– способностью и готовностью использовать основные законы естественнонаучных дисциплин в профессиональной деятельности (ОПК-1)

– готовностью использовать знания о современной физической картине мира, пространственно-временных закономерностях, строении вещества для понимания окружающего мира и явлений природы (ОПК-2);

– готовностью использовать знания о строении вещества, природе химической связи в различных классах химических соединений для понимания свойств материалов и механизма химических процессов, протекающих в окружающем мире (ОПК-3).

Знать:

– теоретические основы строения и свойств различных классов органических соединений;

– способы получения и химические свойства основных классов органических соединений;

– основные механизмы протекания органических реакций;

Уметь:

– применять теоретические знания для синтеза органических соединений различных классов;

– анализировать и предсказывать реакционные свойства органических соединений;

– составлять схемы синтеза органических соединений, заданного строения;

Владеть:

– основами номенклатуры и классификации органических соединений;

– основными теоретическими представлениями в органической химии;

– навыками обоснования рациональных способов получения органических веществ.

3. ОБЪЕМ УЧЕБНОЙ ДИСЦИПЛИНЫ

Вид учебной работы	Всего		Семестр	
			2 семестр	
	ЗЕ	Акад. ч.	**ЗЕ**	Акад. ч.
Общая трудоемкость дисциплины	**3**	**108**	**3**	**108**

Контактная работа – аудиторные занятия:	**1.32**	48	**1.32**	48
Лекции	0.44	16	0.44	16
Практические занятия (ПЗ)	0.88	32	0.88	32
Лабораторные работы (ЛР)	-	-	-	-
Самостоятельная работа	**1.68**	**60**	**1.68**	**60**
Контактная самостоятельная работа	1.68	0.2	1.68	0.2
Самостоятельное изучение разделов дисциплины		59.8		59.8
Вид контроля:				
Зачет с оценкой	+			
Вид итогового контроля:	**Зачет с оценкой**			

Вид учебной работы	Всего		Семестр	
			2 семестр	
	ЗЕ	Астр.ч.	**ЗЕ**	Астр.ч.
Общая трудоемкость дисциплины	**3**	**81**	**3**	**81**
Контактная работа – аудиторные занятия:	**1.32**	36	**1.32**	36
Лекции	0.44	12	0.44	12
Практические занятия (ПЗ)	0.88	24	0.88	24
Лабораторные работы (ЛР)	-	-	-	-
Самостоятельная работа	**1.68**	**45**	**1.68**	**45**
Контактная самостоятельная работа	1.68	0.15	1.68	0.15
Самостоятельное изучение разделов дисциплины		44.85		44.85
Вид контроля:				
Зачет с оценкой	+			
Вид итогового контроля:	**Зачет с оценкой**			

4. СОДЕРЖАНИЕ ДИСЦИПЛИНЫ
4.1. РАЗДЕЛЫ ДИСЦИПЛИНЫ И ВИДЫ ЗАНЯТИЙ

№ п/п	Раздел дисциплины	Всего	Лек-ции	Прак. зан.	Лаб. рабо-ты	Сам. рабо-та
	Введение	2	1			1
1	Модуль 1. «Теория химического строения и насыщенные углеводороды (УВ)»	42	5	14		23
1.1	Теория химического строения	15	1	6		7
1.2	Алканы	10	2	3		5
1.3	Стереоизомерия	9	1	3		5
1.4	Циклоалканы	9	1	2		6
2	Модуль 2. «Ненасыщенные УВ»	39	7	12		20
2.1	Алкены	15	3	6		6
2.2	Алкины	10	2	2		6
2.3	Алкадиены и полиены	14	2	4		8
3	Модуль 3. «Ароматические соединения»	25	3	6		16
3.1	Теории ароматичности.	8	1	1		6

3.2	Соединения бензольного ряда	17	2	5		10
	Всего часов	108	16	32		60

4.2. СОДЕРЖАНИЕ РАЗДЕЛОВ ДИСЦИПЛИНЫ

Введение.

Предмет органической химии. Теория химического строения. Классификация органических соединений. Функциональные группы. Основные классы и ряды. Структурные изомеры. Правила номенклатуры.

Модуль 1. Теория химического строения и насыщенные углеводороды (УВ).

1. Природа химической связи

Природа ковалентной связи. Формулы Льюиса. Формальный заряд. Теория гибридизации АО. Теория отталкивания электронных пар валентной оболочки (ОЭПВО) и форма молекул. Атомно-орбитальные модели. Полярность ковалентной связи. Индуктивный эффект заместителей. Делокализованная ковалентная связь, условия делокализации. Сопряжение. Резонансные структуры. Сверхсопряжение. Понятие о механизме химической реакции. Промежуточные соединения и частицы органических реакций: донорно-акцепторные комплексы, ионные пары, карбокатионы, карбанионы, ион-радикалы.

1.2 Алканы

Гомологический ряд. Изомерия. Номенклатура. Способы получения. Пространственное и электронное строение. Конформации, способы изображения, сравнительная устойчивость. Физические свойства. Общая характеристика реакционной способности. Реакции алканов. Галогенирование метана. Механизм реакции. Теплоты отдельных стадий и суммарный тепловой эффект. Кинетика галогенирования метана. Энергетическая диаграмма. Энергия активации. Переходное состояние. Активированный комплекс, (скоростьлимитирующая стадия). Метильный радикал, строение. Постулат Хэммонда. Реакции галогенирования гомологов метана: ориентация, реакционная способность, региоселективность. Ряд устойчивости алкильных радикалов. Другие радикальные (цепные и нецепные) реакции алканов.

1.3 Стереоизомерия

Типы стереоизомеров: конформеры, геометрические изомеры, энантиомеры. Оптическая изомерия. Хиральность. Хиральная молекула. Асимметрический центр. Оптическая активность. Энантиомеры, антиподы. Рацемическая смесь. Способы пространственного изображения оптических изомеров. Относительная и абсолютная конфигурации. Проекции Фишера. D,L-Номенклатура. R,S-Номенклатура. Понятие об оптической активности соединений с двумя асимметрическими центрами. Диастереомеры, мезо-, *эритро*- и *трео*-формы.

1.4 Циклоалканы

Гомологический ряд. Изомерия. Номенклатура. Способы получения. Пространственное и электронное строение. Конформации. Типы напряжений в циклах (угловое, торсионное, трансаннулярное). Относительная устойчивость циклоалканов. Физические свойства. Потенциалы ионизации и электронное сродство, общая характеристика реакционной способности. Конформации циклогексана. Экваториальные и аксиальные связи. Пространственная изомерия замещенных циклогексанов. Реакции циклоалканов. Особенности реакций малых циклов. Важнейшие представители: циклопропан, циклопентан, циклогексан, декалины, стероиды, адамантан.

Модуль 2. Ненасыщенные углеводороды.

2.1. Алкены

Гомологический ряд. Изомерия. Номенклатура. Способы получения. Пространственное строение и пространственная изомерия алкенов. Электронное строение. Физические свойства. Потенциалы ионизации и электронное сродство, общая характеристика реакционной способности.

Реакции алкенов. Реакции электрофильного присоединения алкенов: присоединение галогеноводородов, воды, галогенов. Гидроборирование алкенов, механизм реакции превращения алкилборанов в алканы, спирты, кетоны. Региоселективность реакций электрофильного присоединения. Правило Марковникова и его теоретическое объяснение.

Свободнорадикальное присоединение бромоводорода (перекисный эффект Караша). Реакции радикального замещения алкенов, протекающие с сохранением двойной связи: аллильное галогенирование. Окисление и озонолиз алкенов, получение эпоксисоединений, виц-диолов, альдегидов, кислот. Окисление алкенов в присутствии солей палладия.

Гидроформилирование алкенов, получение спиртов и альдегидов. Гомогенное и гетерогенное гидрирование. Реакции алкенов с карбенами и их аналогами. Получение и строение карбенов.

2.2 Алкины

Гомологический ряд. Изомерия. Номенклатура. Способы получения. Пространственное и электронное строение. Физические свойства. Потенциалы ионизации и электронное сродство, общая характеристика реакционной способности. Реакции алкинов. СН-Кислотность. Ацетилениды, строение и свойства. Реакции электрофильного присоединения, их механизмы и стереохимия. Реакции нуклеофильного присоединения. Окисление, восстановление, гидрирование алкинов. Олигомеризация. Важнейшие представители: ацетилен.

2.3. Алкадиены и полиены

Понятие о перициклических реакциях. Гомологический ряд. Классификация. Изомерия. Номенклатура. Способы получения. Аллены. Понятие о строении и свойствах. Алкадиены с сопряженными двойными связями. Пространственное и электронное строение 1,3-бутадиена. Характеристика связей. Сопряжение. Оценки энергии сопряжения. Физические свойства. Потенциалы ионизации и электронное сродство, общая характеристика реакционной способности.

Реакции 1,3-алкадиенов. Особенности реакций присоединения: 1,2- и 1,4-(сопряженное) присоединение. Механизмы реакций. Кинетический и термодинамический контроль. Реакционная способность. Способы получения, применение в промышленном синтезе.

Понятие о перициклических реакциях. Циклизация непредельных соединений. Электроциклические реакции. Циклоприсоединение: циклодимеризация алкенов, реакции Дильса-Альдера. Стереоспецифичность реакций. Особенности реакций Дильса-Альдера.

Модуль 3. Ароматические соединения.

3.1 Теории ароматичности.

Особенности физических и химических свойств бензола. Современные представления о строении бензола. Ароматический характер бензола. Энергия сопряжения. Общие критерии ароматичности.

3.2 Соединения бензольного ряда

Изомерия. Номенклатура. Способы получения. Пространственное и электронное строение. Физические свойства. Общая характеристика реакционной способности.

Реакции электрофильного замещения. Реакции бензола: нитрование, галогенирование, сульфирование, алкилирование и ацилирование по Фриделю-Крафтсу. Условия реакций. Стадии образования и строение электрофильных агентов. Механизм S_E2-

аром. □-Комплексы. Строение ∫-комплексов. Энергетическая диаграмма реакции. Скоростьлимитирующая стадия. Кинетический изотопный эффект. Кинетический и термодинамический контроль.

Влияние заместителей в бензольном кольце на направление и скорость реакций электрофильного замещения: *орто-пара*-ориентанты активирующие и дезактивирующие, мета-ориентанты дезактивирующие. Влияние на устойчивость ∫-комплексов. Орбитальный и зарядовый контроль. Другие факторы, влияющие на соотношение изомеров. Согласованная и несогласованная ориентация двух и более заместителей.

Алкилбензолы. Способы получения алкилбензолов. Особенности реакций алкилирования по Фриделю-Крафтсу. Свойства алкилбензолов. Важнейшие представители: бензол, толуол, ксилолы, кумол, стирол.

5. СООТВЕТСТВИЕ СОДЕРЖАНИЯ ТРЕБОВАНИЯМ К РЕЗУЛЬТАТАМ ОСВОЕНИЯ ДИСЦИПЛИНЫ

№	Компетенции	Модуль 1	Модуль 2	Модуль 3
	Знать:			
1	теоретические основы строения и свойств различных классов органических соединений	+	+	+
2	способы получения и химические свойства основных классов органических соединений	+	+	+
3	основные механизмы протекания органических реакций	+	+	+
	Уметь:			
4	применять теоретические знания для синтеза органических соединений различных классов	+	+	+
5	анализировать и предсказывать реакционные свойства органических соединений	+	+	+
6	составлять схемы синтеза органических соединений, заданного строения		+	+
	Владеть:			
7	основами номенклатуры и классификации органических соединений	+	+	+
8	основными теоретическими представлениями в органической химии	+	+	+
9	навыками обоснования рациональных способов получения органических веществ		+	+
	Общекультурные компетенции			
10	способность к самоорганизации и самообразованию (ОК-7)	+	+	+
	Общепрофессиональные компетенции			
11	способность и готовность использовать основные законы естественнонаучных дисциплин в профессиональной деятельности (ОПК-1)	+	+	+
12	готовность использовать знания о современной физической картине мира, пространственно-временных	+	+	+

	закономерностях, строении вещества для понимания окружающего мира и явлений природы (ОПК-2)			
13	готовность использовать знания о строении вещества, природе химической связи в различных классах химических соединений для понимания свойств материалов и механизма химических процессов, протекающих в окружающем мире(ОПК-3)	+	+	+

6. ПРАКТИЧЕСКИЕ И ЛАБОРАТОРНЫЕ ЗАНЯТИЯ
6.1. ПРАКТИЧЕСКИЕ ЗАНЯТИЯ

Предусмотрены практические занятия обучающегося в бакалавриате в объеме 32 акад. ч.

№ п/п	№ раздела дисциплины	Темы практических занятий	Часы
1	1.1	Номенклатура органических соединений.	2
2	1.1	Номенклатура органических соединений. Природа ковалентной связи.	2
3	1.1	Резонанс. Эффекты в органической химии.	2
4	1.2	Алканы, контрольная работа № 1	2
5	1.3	Стереоизомерия.	2
6	1.4	Циклоалканы	2
7		Контрольная работ № 2	2
8	2.1	Алкены.	2
9	2.1	Алкены	2
10	2.2	Алкины.	2
11	2.3	Алкадиены.	2
12	2.3	Перициклические реакции	2
13		Контрольная работа № 3	2
14	3.1	Ароматичность. Бензол	2
15	3.2; 3.3	Арены	2
16		Контрольная работа № 4	2

6.2. ЛАБОРАТОРНЫЕ ЗАНЯТИЯ

Программой дисциплины «Органическая химия» лабораторные занятия не предусмотрены.

7. САМОСТОЯТЕЛЬНАЯ РАБОТА

Программой дисциплины «Органическая химия» предусмотрена самостоятельная работа студента в объеме 60 часов. Самостоятельная работа проводится с целью углубления знаний по дисциплине и предусматривает следующие виды:

- регулярную проработку пройденного на лекциях и практических занятиях учебного материала и подготовку к выполнению контрольных работ по разделам курса;

- ознакомление и проработку рекомендованной литературы и работу с электронно-библиотечными системами, включая переводы публикаций из научных журналов, цитируемых в базах Scopus, Web of Science, Chemical Abstracts, РИНЦ;
- посещение отраслевых выставок, семинаров, конференций различного уровня;
- участие в семинарах РХТУ им. И. Менделеева по тематике курса;
- подготовку к выполнению контрольных работ по материалу лекционного курса;
- подготовку к сдаче зачета с оценкой по курсу.

Планирование времени на самостоятельную работу, необходимого на изучение дисциплины, студентам лучше всего осуществлять на весь период изучения, предусматривая при этом регулярное повторение пройденного материала. Материал, законспектированный на лекциях, необходимо регулярно дополнять сведениями из литературных источников, представленных в учебной программе. При работе с указанными источниками рекомендуется составлять краткий конспект материала, с обязательным фиксированием библиографических данных источника.

8. ПРИМЕРЫ ОЦЕНОЧНЫХ СРЕДСТВ ДЛЯ КОНТРОЛЯ ОСВОЕНИЯ ДИСЦИПЛИНЫ

8.1. ПРИМЕРНАЯ ТЕМАТИКА РЕФЕРАТИВНО-АНАЛИТИЧЕСКОЙ РАБОТЫ.

Программой дисциплины «Органическая химия» реферативно-аналитическая работа не предусмотрена.

8.2. ПРИМЕРЫ КОНТРОЛЬНЫХ ВОПРОСОВ ДЛЯ ТЕКУЩЕГО КОНТРОЛЯ ОСВОЕНИЯ ДИСЦИПЛИНЫ

Для текущего контроля предусмотрено 4 контрольных работы. Максимальная оценка за контрольную работу 1 составляет 4 балла, за контрольную работу 2 – 16 баллов, за контрольные работы 3 и 4 составляет по 20 баллов за каждую работу.

Модуль 1.1. Примеры вопросов к контрольной работе № 1. Максимальная оценка – 4 балла.

1) Следующие соединения отнесите к рядам, классам и назовите по номенклатуре *IUPAC*:

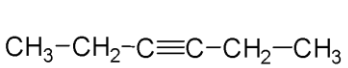

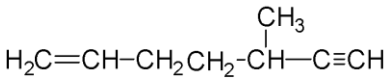

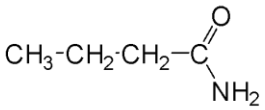

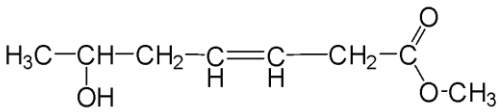

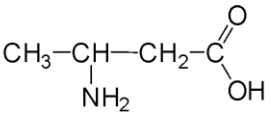

2) Приведите формулы следующих соединений: анилин; толуол; стирол; муравьиный альдегид; 2-этоксибутановая кислота.

Оценка заданий:

№ задания	1	2	**Σ**
Оценка, балл	2	2	4

Модуль 1.2-1.4, 2.1. Примеры вопросов к контрольной работе № 2. Максимальная оценка– 16 баллов.

1. Напишите уравнения реакций и назовите полученные соединения (3б).

1. 1-Бутен $\xrightarrow[\text{ROOR, t}]{\text{HBr}}$

2. Этилвиниловый эфир $\xrightarrow{\text{HBr}}$

3. 2-Бромгексан $\xrightarrow[\text{спирт, t}]{\text{KOH}}$

4. 1-Метилциклогексен $\xrightarrow[\text{2) } H_2O_2, OH^{\ominus}]{\text{1) } B_2H_6}$

5. □ 5B8; Φ8: ; >35: A0= $\xrightarrow[h\nu]{Br_2}$

6. Этилен $\xrightarrow[PdCl_2, CuCl_2]{1/2\ O_2,\ H_2O}$

2. Приведите механизмы реакций №1 и №2 (2б). Укажите стереохимический результат реакции №2. Приведите клиновидные формулы стереоизомеров и назовите их по *R,S*-номенклатуре (1,0б). Для продукта реакции №5 приведите конфигурацию и наиболее устойчивую конформацию (1,0б).

3. Осуществите превращения, используя только неорганические реагенты (4б).

а) 1-Бутен $\longrightarrow$ 2,3-бутандиол

б) Пропан $\longrightarrow$ циклопропан

4. Установите строение соединения и напишите все указанные реакции (3б).

C_6H_{12}:
- $\xrightarrow[RhCl\cdot 3PPh_3]{H_2}$ н.гексан
- $\xrightarrow[CCl_4]{Br_2}$ $C_6H_{12}Br_2$ *мезо*-форма
- $\xrightarrow[H_2SO_4,\ t]{KMnO_4,\ H_2O}$ карбоновая кислота-единственный продукт

Оценка заданий:

№ задания	1	2	3	Σ
Оценка, балл	9	4	3	16

Модуль 2.2-2.3. Примеры вопросов к контрольной работе № 3. Максимальная оценка – 20 баллов.

Вариант 1

1. Напишите уравнения реакций и назовите полученные соединения (3б). Приведите механизмы реакций №5 и №6 (3б).

1. Пропин $\xrightarrow{\text{HBr (1 моль)}}$ … $\xrightarrow{\text{HCl (1 моль)}}$ …

2. Изопрен (2-метил-1,3-бутадиен) $\xrightarrow[\text{2) } H_2O, Zn]{\text{1) } O_3}$

3. Пропин $\xrightarrow[\text{KOH, t}]{C_2H_5OH}$

4. 1-Бутин $\xrightarrow[\text{2) } H_2O_2, OH^{\ominus}]{\text{1) } BHAlk_2}$

5. 1,3-Пентадиен $\xrightarrow{\text{HBr (1 моль)}}$

6. 2-Пентин $\xrightarrow[CCl_4]{Br_2}$

2. Напишите уравнение реакции. Какова конфигурация продукта реакции? Укажите стереохимический результат реакции (2б).

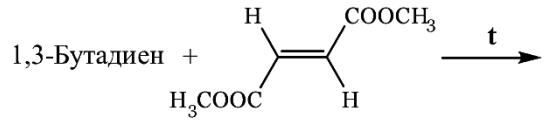

2. Осуществите превращения, используя только неорганические реагенты (6б).

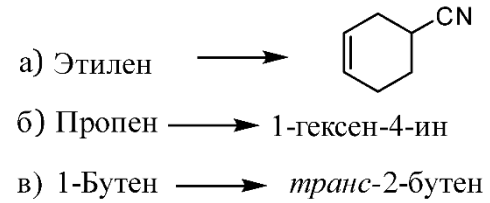

4. Установите строение соединения и напишите все указанные реакции (3б).

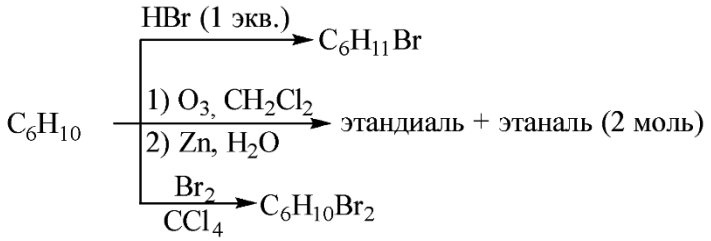

Оценка заданий:

№ задания	1	2	3	4	Σ
Оценка, балл	9	2	6	3	20

Модуль 3. Примеры вопросов к контрольной работе № 4. Максимальная оценка – 20 баллов.

Вариант 1

1. Напишите уравнения реакций. Назовите исходные соединения и продукты реакций. Для реакции №1 укажите электронные эффекты заместителя, приведите механизм и объясните состав продуктов реакции с позиции теории резонанса. (10б).

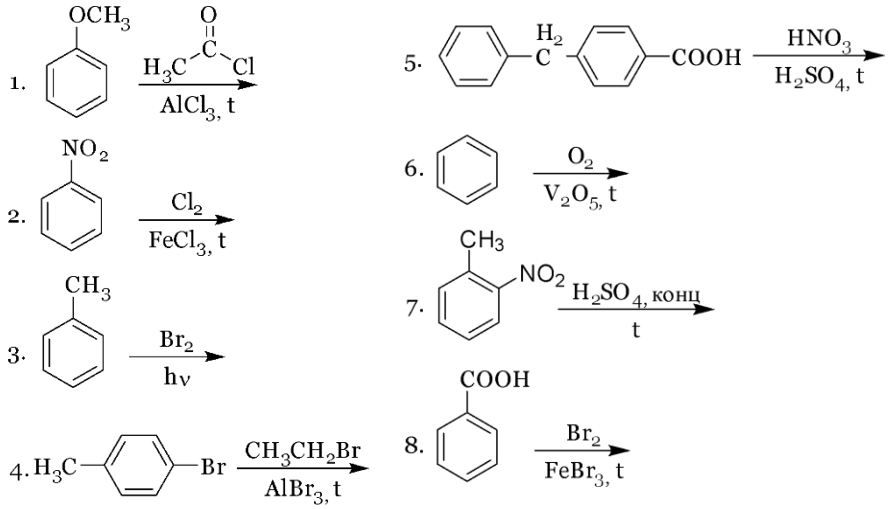

2. Осуществите превращения, используя только неорганические реагенты (6б).

а) Бензол и пропен ⟶ (*п*-бромфенил)хлорметан

б) Бензол ⟶ 4-хлор-3-нитробензойная кислота

в) Бензол и ацетилхлорид ⟶ *м*-бромэтилбензол

3. Установите строение соединения и напишите все указанные реакции (4б).

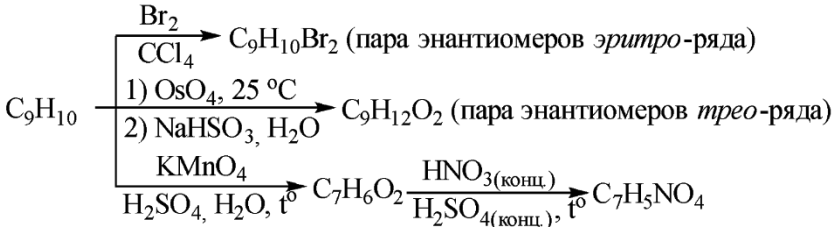

Оценка заданий:

№ задания	1	2	3	Σ
Оценка, балл	10	6	4	20

8.3. ВОПРОСЫ ДЛЯ ИТОГОВОГО КОНТРОЛЯ ОСВОЕНИЯ ДИСЦИПЛИНЫ(ЗАЧЕТ С ОЦЕНКОЙ)

Максимальное количество баллов за зачет с оценкой – 40 баллов. Билет для зачета с оценкой содержит 4 вопроса. Первый вопрос –15 баллов, второй – 8 баллов, третий– 10 баллов, четвертый – 7 баллов.

8.3.1. ПРИМЕРЫ КОНТРОЛЬНЫХ ВОПРОСОВ ДЛЯ ИТОГОВОГО КОНТРОЛЯ ОСВОЕНИЯ ДИСЦИПЛИНЫ

Максимальное количество баллов за зачет с оценкой – 40 баллов.

Раздел №1.

Задание: закончите уравнения реакций, дайте названия полученным соединениям, для продуктов реакций, обозначенных * приведите стереохимический результат.

1. Пропан $\xrightarrow[h\nu]{SO_2,\ Cl_2}$

2. Изобутан $\xrightarrow[h\nu]{Cl_2}$

3.* Бутан $\xrightarrow[h\nu]{SO_2,\ Cl_2}$

4.* Циклопентен $\xrightarrow[CCl_4]{Br_2}$

5. 1,3-Дибромпропан $\xrightarrow[\text{спирт, } t^oC]{Zn}$

6.* Циклогексен $\xrightarrow[H_2O,\ 0\ ^oC]{KMnO_4}$

7.* Метилциклопропан $\xrightarrow{HBr}$

8. Этилциклопропан $\xrightarrow{HCl}$

9. Метилциклопентан $\xrightarrow[h\nu]{Br_2}$

Раздел №2.

Задание:

– напишите механизмы реакций, для реакций обозначенных * приведите стереохимический результат;

– для реакций обозначенных ** приведите энергетическую диаграмму,

– объясните влияние температуры на количественное соотношение продуктов реакции;

– для реакций обозначенных *** с точки зрения теории резонанса объясните направление реакции.

1.* Бутан $\xrightarrow[h\nu]{Br_2}$

2.* 1-Бутен $\xrightarrow{HBr}$

3.* Циклогексен $\xrightarrow[CCl_4]{Br_2}$

4.* Этилбензол $\xrightarrow[h\nu]{Br_2}$

5.* Пропен $\xrightarrow[400 - 500\ ^oC]{Cl_2}$

Раздел №3.

Задание: осуществите превращения, используя только неорганические реагенты.

1. Пропан $\longrightarrow$ ацетон

2. Этилен $\longrightarrow$ 3-гексин

3. 2-Бутен $\longrightarrow$ *эритро*-2,3-бутандиол

4. Этилен $\longrightarrow$ хлоропрен (2-хлор-1,3-бутадиен)

Раздел №4.

Задание: установите строение соединения, напишите указанные реакции.

1. $\mathbf{C_7H_{15}Br}$ (*R*-конфигурация) $\xrightarrow[\text{спирт, } t^oC]{KOH}$ C_7H_{14}

C_7H_{14} $\xrightarrow[2)\ H_2O,\ NaHSO_3]{1)\ OsO_4,\ 25^oC}$ $C_7H_{16}O_2$ $\xrightarrow[t^oC]{Al_2O_3}$ C_7H_{12}

C_7H_{14} $\xrightarrow[H_2SO_4,\ H_2O,\ t^oC]{KMnO_4}$ ацетон и масляная (бутановая) кислота

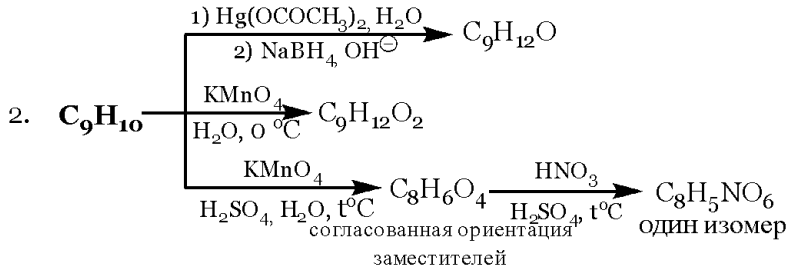

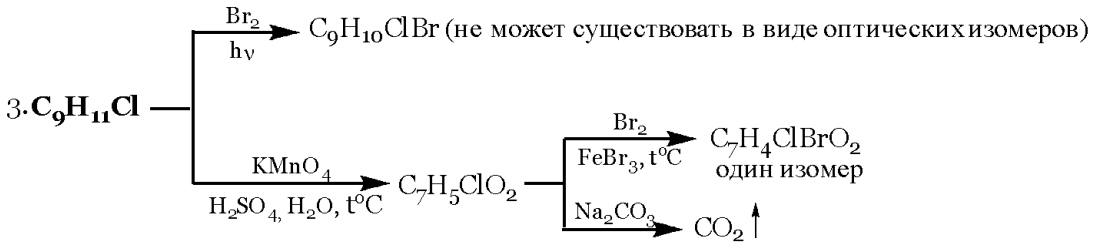

Полный перечень оценочных средств приведен в виде отдельного документа, являющегося неотъемлемой частью основной образовательной программы.

8.4. СТРУКТУРА И ПРИМЕРЫ БИЛЕТОВ ДЛЯ ЗАЧЕТА С ОЦЕНКОЙ

Зачет с оценкой по дисциплине «Органическая химия» проводится во2 семестре ивключает контрольные вопросы по всем разделам учебной программы дисциплины. Билет для зачета с оценкой состоит из 4 вопросов, относящихся к указанным разделам. Ответы на вопросы зачета с оценкой оцениваются из максимальной оценки 40 баллов следующим образом: максимальное количество баллов за первый вопрос –15 баллов, второй – 8 баллов, третий–10 баллов, четвертый вопросы – 7 баллов.

Пример билета для зачета с оценкой:

«Утверждаю»

_____
(Должность,наименование кафедры)

_____ _____
(Подпись) (И. О. Фамилия)

«__» _____ 20__г.

Министерство науки и высшего образования РФ
Российский химико-технологический университет им. Д.И. Менделеева
Кафедра органической химии
18.03.01 «Химическая технология»
профиль «Технология неорганических веществ»
Органическая химия

I. Напишите уравнения реакций, назовите полученные соединения (14 баллов). Для реакций *4 и 11* укажите стереохимический результат (1 балл):

1. Циклопентен $\xrightarrow[CCl_4]{Br_2}$

2. Пропин $\xrightarrow[KOH,\ t^oC]{C_2H_5OH}$

3. Хлорбензол $\xrightarrow[FeCl_3,\ t^oC]{Cl_2}$

4. *n*-Ксилол $\xrightarrow[Ni,\ p,\ t^oC]{3H_2}$

5. Пропин $\xrightarrow[NH_{3,\ жидк}]{NaNH_2}$ ... $\xrightarrow{C_2H_5Br}$

6. 2-Бромбутан $\xrightarrow[спирт,\ t^oC]{KOH}$

7. Изопрен (2-метил-1,3-бутадиен) $\xrightarrow{HBr\ (1\ моль)}$

8. 3-Метил-1-пентен $\xrightarrow[ROOR,\ t^oC]{HBr}$

9. Нитроэтилен $\xrightarrow{HBr}$

10. *n*-Метокситолуол $\xrightarrow[H_2SO_4,\ t^oC]{HNO_3}$

11. *(Z)*-2-Пентен $\xrightarrow[2)\ H_2O,\ NaHSO_3]{1)\ OsO_4,\ 25^oC}$

12. Стирол (винилбензол) $\xrightarrow{B_2H_6}$ ... $\xrightarrow[OH^{\ominus}]{H_2O_2}$

13. Этилбензол $\xrightarrow[h\nu]{Br_2}$

14. Бензальдегид $\xrightarrow[FeBr_3,\ t^oC]{Br_2}$

II. Приведите механизмы следующих реакций (8 баллов):

1. Этоксиэтилен $\xrightarrow{HBr}$ (3 балла)

Укажите стереохимический результат реакции и конфигурацию стереоизомеров по R,S-номенклатуре. (1 балл)

2. Фенетол (этоксибензол) $\xrightarrow[AlCl_3,\ t^oC]{H_3C-C(=O)-Cl}$ (4 балла)

В терминах теории резонанса объясните направление реакции.

III. Приведите схемы превращений (10 баллов):

1. Бензол и пропанол $\longrightarrow$ 2-бром-2-(*n*-бромфенил)пропан (5 баллов)
2. Пропан $\longrightarrow$ 3-бром-1-хлорпропан (5 баллов)

IV. Установите строение соединения (2 балла). Напишите все указанные реакции (5 баллов):

$$C_4H_6 \xrightarrow[CCl_4]{2HBr} C_4H_8Br_2 \xrightarrow[спирт,\ 300\ ^oC]{2KOH} C_4H_6 \xrightarrow[Pd,\ PbO/CaCO_3]{H_2} C_4H_8 \xrightarrow[CCl_4]{Br_2} C_4H_8Br_2$$

$$C_4H_6 \xrightarrow{Cu(NH_3)_2OH} C_4H_5Cu\ (осадок)$$

$$C_4H_6 \xrightarrow[HgSO_4,\ H_2SO_4]{H_2O} C_4H_8O$$

Укажите конфигурацию соединения состава C_4H_8.

Оценка заданий:

№ задания	1	2	3	4	5	Σ
Оценка, балл	10	5	10	10	5	40

9. УЧЕБНО-МЕТОДИЧЕСКОЕ ОБЕСПЕЧЕНИЕ ДИСЦИПЛИНЫ

9.1. РЕКОМЕНДУЕМАЯ ЛИТЕРАТУРА

А) Основная литература:

1. Травень В.Ф. Органическая химия. М.; Бином. Лаборатория знаний, 2013. Т. 1. 368 с
2. Травень В.Ф. Органическая химия. М.; Бином. Лаборатория знаний, 2013. Т. II. 517 с
3. Травень В.Ф. Органическая химия. М.; Бином. Лаборатория знаний, 2013. Т. III. 388 с.
4. Органическая химия. Задания для подготовки к контрольным работам/ А. М. Борунов, Л. С. Красавина, Н. Я. Подхалюзина, А. Е. Щекотихин. М. : РХТУ им. Д. И. Менделеева, 2017. 88 с.

Б) Дополнительная литература:

1. Травень В.Ф. Органическая химия. М.; Академкнига, 2004. Т. 1. 727 с.
2. Травень В.Ф. Органическая химия. М.; Академкнига, 2004. Т.2. 582 с.
3. Природа ковалентной связи и концепции реакционной способности. Кислоты и основания в органической химии: учебное пособие / Е. М. Бондаренко [и др.] ; ред. В. Ф. Травень. - М. : РХТУ им. Д.И. Менделеева, 2009. - 91 с.
4. Буянов В.Н., Манакова И.В., Таршиц Д.Л. Органическая химия: задания для подготовки к контрольным работам: Учебное пособие / М.: РХТУ им. Д.И. Менделеева, 2009. - 299 с.
5. Органическая химия. Задания для подготовки к контрольным работам. РХТУ им. Д.И. Менделеева. М.; 2001. 72 с.

9.2 РЕКОМЕНДУЕМЫЕ ИСТОЧНИКИ НАУЧНО-ТЕХНИЧЕСКОЙ ИНФОРМАЦИИ

Научно-технические журналы:

- Журнал «Известия АН. Серия химическая» ISSN 0002-3353
- Журнал «Mendeleev Communications» ISSN 0959-9436
- Журнал «Журнал органической химии» ISSN 0514-7492

Ресурсы информационно–телекоммуникационной сети Интернет:
http:// www.elibrary.ru.ru
http:// www.sciencedirect.com.ru

9.3. СРЕДСТВА ОБЕСПЕЧЕНИЯ ОСВОЕНИЯ ДИСЦИПЛИНЫ

Для реализации учебной программы подготовлены следующие средства обеспечения освоения дисциплины: размещены на странице кафедры, на сайте университета https://muctr.ru/university/edu-dep/fen/departments/koh/metod/

Для освоения дисциплины используются следующие нормативные и нормативно-методические документы :

- Федеральный закон Российской Федерации от 29.12.2012 № 273-ФЗ «Об образовании в Российской Федерации» [Электронный ресурс] – Режим доступа: http://pravo.gov.ru/proxy/ips/?docbody=&nd=102162745&intelsearch=273-%D4%C7 (дата обращения: 20.02.2020).
- Федеральные государственные образовательные стандарты высшего образования // Координационный совет учебно-методических объединений и научно-методических советов высшей школы. Портал Федеральных образовательных стандартов высшего образования [Электронный ресурс] – Режим доступа: http://fgosvo.ru/fgosvo/92/91/4 (дата обращения: 20.02.2020).
- Приказ Министерства образования и науки РФ от 23.08.2017 № 816 «Об утверждении Порядка применения организациями, осуществляющими образовательную деятельность, электронного обучения,

дистанционных образовательных технологий при реализации образовательных программ» [Электронный ресурс]. Режим доступа: http://pravo.gov.ru/proxy/ips/?docbody=&nd=102447332&intelsearch=816+%EF%F0%E8%EA%E0%E7 (дата обращения: 20.02.2020).

При освоении дисциплины студенты должны использовать информационные и информационно-образовательные ресурсы следующих порталов и сайтов:

- Система федеральных образовательных порталов. Система открытого образования. Консалтинговый центр ИОС ОО РФ [Электронный ресурс] – Режим доступа: http://www.openedu.ru (дата обращения: 20.02.2020).
- Информационно-коммуникационные технологии в образовании. Система федеральных образовательных порталов [Электронный ресурс] – Режим доступа: http://ict.edu.ru/ (дата обращения: 20.02.2020).
- Информационная система «Единое окно доступа к образовательным ресурсам». URL: http://window.edu.ru/ (дата обращения: 20.02.2020).
- ФЭПО: соответствие требованиям ФГОС [Электронный ресурс] – Режим доступа: http://fepo.i-exam.ru/ (дата обращения: 20.02.2020).

10. МЕТОДИЧЕСКИЕ УКАЗАНИЯ ДЛЯ ОБУЧАЮЩИХСЯ

10.1. ДЛЯ СТУДЕНТОВ, ОБУЧАЮЩИХСЯ БЕЗ ИСПОЛЬЗОВАНИЯ ДИСТАНЦИОННЫХ ОБРАЗОВАТЕЛЬНЫХ ТЕХНОЛОГИЙ

Методические рекомендации по организации учебной работы обучающегося в бакалавриате направлены на повышение ритмичности и эффективности его аудиторной и самостоятельной работы по дисциплине.

Учебный курс «Органическая химия» включает 3 раздела, каждый из которых имеет определенную логическую завершенность. При изучении материала каждого раздела рекомендуется регулярное повторение законспектированного лекционного материала, а также дополнение его сведениями из литературных источников, представленных в учебной программе. При работе с указанными источниками рекомендуется составлять краткий конспект с обязательным фиксированием библиографических данных источника. Изучение материала каждого раздела заканчивается контролем его освоения в форме контрольной работы. Результаты выполнения контрольных работ оцениваются в соответствии с принятой в университете рейтинговой системой оценки знаний.

Совокупная оценка текущей работы студента бакалавриата в семестре складывается из оценок за выполнение контрольных работ. Максимальная оценка текущей работы в семестре составляет 60 баллов.

Общая оценка результатов освоения дисциплины складывается из числа баллов, набранных в семестре (контрольные работы) и за зачет с оценкой. Максимальная общая оценка всей дисциплины составляет 100 баллов.

10.2. ДЛЯ СТУДЕНТОВ, ОБУЧАЮЩИХСЯ С ИСПОЛЬЗОВАНИЕМ ДИСТАНЦИОННЫХ ОБРАЗОВАТЕЛЬНЫХ ТЕХНОЛОГИЙ

При использовании электронного обучения и дистанционных образовательных технологий занятия полностью или частично проводятся в режиме онлайн. Объем дисциплины и распределение нагрузки по видам работ соответствует п. 4.1. Распределение баллов соответствует п. 10.1 либо может быть изменено в соответствии с решением кафедры, в случае перехода на ЭО и ДОТ в процессе обучения. Решение кафедры об используемых технологиях

и системе оценивания достижений обучающихся принимается с учетом мнения ведущего преподавателя и доводится до обучающихся.

11. МЕТОДИЧЕСКИЕ УКАЗАНИЯ ДЛЯ ПРЕПОДАВАТЕЛЙ

11.1. ДЛЯ ПРПОДАВАТЕЛЕЙ, РЕАЛИЗУЮЩИХ ОБРАЗОВАТЕЛЬНЫЕ ПРОГРАММЫ БЕЗ ИСПОЛЬЗОВАНИЯ ДИСТАНЦИОННЫХ ОБРАЗОВАТЕЛЬНЫХ ТЕХНОЛОГИЙ

При преподавании дисциплины «Органическая химия» используется два типа учебных занятий: лекции, семинарские занятия. На семинарских занятиях разбираются примеры и закрепляется лекционный материал. Необходимо обращать внимание студентов на обоснование круга рассматриваемых вопросов, формулировки главных положений и определений, практические выводы из теоретических положений. На занятиях должна прослеживаться связь рассматриваемых вопросов с ранее изученным материалом. При проведении занятий преподаватель может рекомендовать студентам дополнительную литературу по тематике занятия. Желательно стимулировать студентов к самостоятельной работе с литературными источниками, задавая вопросы и организуя их обсуждение в аудитории.

Текущий контроль усвоения дисциплины рекомендуется осуществлять с помощью контрольных работ. Итоговый контроль осуществляется посредством зачета с оценкой.

11.2. ДЛЯ ПРПОДАВАТЕЛЕЙ, РЕАЛИЗУЮЩИХ ОБРАЗОВАТЕЛЬНЫЕ ПРОГРАММЫ С ИСПОЛЬЗОВАНИЕМ ДИСТАНЦИОННЫХ ОБРАЗОВАТЕЛЬНЫХ ТЕХНОЛОГИЙ

При использовании электронного обучения и дистанционных образовательных технологий занятия полностью или частично проводятся в режиме онлайн. Объем дисциплины и распределение нагрузки по видам работ соответствует п. 4.1. Распределение баллов соответствует п. 10.1 либо может быть изменено в соответствии с решением кафедры, в случае перехода на ЭО и ДОТ в процессе обучения. Решение кафедры об используемых технологиях и системе оценивания достижений обучающихся принимается с учетом мнения ведущего преподавателя и доводится до обучающихся.

Реализация ЭО и ДОТ предполагает использование следующих видов и учебной деятельности: онлайн консультации, практические занятия, видео-лекции; лабораторные работы, проводимые полностью или частично с применением ЭО и ДОТ; текущий контроль в режиме тестирования и проверки домашних заданий; самостоятельная работа и т.д.

При реализации РПД в зависимости от конкретной ситуации ЭО и ДОТ могут быть применены в следующем виде:

- объем часов контактной работы обучающихся с преподавателем не сокращается) и электронные образовательные ресурсы (ЭОР) методически обеспечивают самостоятельную работу обучающихся в объеме, предусмотренном рабочей программой данной дисциплины. При этом в случае необходимости занятия проводятся в режиме онлайн;
- смешанные формы обучения, сочетающие в себе аудиторные занятия (при возможности перевода части контактных часов работы обучающихся с преподавателем в электронную информационно-образовательную среду без потери содержания учебной дисциплины) и ЭОР (часть учебного материала (например, лекции) может быть заменена ЭОР);

• учебные курсы, интегрированные в LMS Moodle, контактные часы по которым могут быть исключены, изучаются обучающимися самостоятельно при минимальном участии преподавателя (консультации в режиме форума или в режиме вебинара).

12. ПЕРЕЧЕНЬ ИНФОРМАЦИОННЫХ ТЕХНОЛОГИЙ, ИСПОЛЬЗУЕМЫХ В ОБРАЗОВАТЕЛЬНОМ ПРОЦЕССЕ

Информационную поддержку изучения дисциплины осуществляет Информационно-библиотечный центр (ИБЦ) РХТУ им. Д.И. Менделеева, который обеспечивает обучающихся основной учебной, учебно-методической и научной литературой, необходимой для организации образовательного процесса по дисциплине. Общий объем многоотраслевого фонда ИБЦ на 01.01.2019 составляет 1 708 372экз.

Фонд ИБЦ располагает учебной, учебно-методической и научно-технической литературой в форме печатных и электронных изданий, а также включает официальные, справочно-библиографические, специализированные отечественные и зарубежные периодические и информационные издания. ИБЦ обеспечивает доступ к профессиональным базам данных, информационным, справочным и поисковым системам.

Каждый обучающийся обеспечен свободным доступом из любой точки, в которой имеется доступ к сети Интернет и к электронно-библиотечной системе (ЭБС) Университета, которая содержит различные издания по основным изучаемым дисциплинам и сформирована по согласованию с правообладателями учебной и учебно-методической литературы.

Для более полного и оперативного справочно-библиографического и информационного обслуживания в ИБЦ реализована технология Электронной доставки документов.

№	Электронный ресурс	Реквизиты договора (номер, дата заключения, срок действия), ссылка на сайт ЭБС, сумма договора, количество ключей	Характеристика библиотечного фонда, доступ к которому предоставляется договором
1	ЭБС «Лань»	Принадлежность - сторонняя Реквизиты договора - ООО «Издательство «Лань», договор №29.01-З-2.0-827/2018 от 26.09.2018 г. Сумма договора – 357 000-00 С «26» сентября 2018г. по **«25» сентября 2019г.** Ссылка на сайт ЭБС – http://e.lanbook.com Количество ключей - доступ для всех пользователей РХТУ с любого компьютера.	Электронно-библиотечная система издательства "Лань" — ресурс, включающий в себя как электронные версии книг ведущих издательств учебной и

	ЭБС «ЛАНЬ»	Принадлежность - сторонняя Реквизиты договора - ООО «Издательство «Лань», договор № 33.03-Р-2.0-1775/2-10 от 26.09.2019г. Сумма договора – 642 083-68 **С «26» сентября 2019г. по «25» сентября 2020г.** Ссылка на сайт ЭБС – http://e.lanbook.com Количество ключей - доступ для всех пользователей РХТУ с любого компьютера.	научной литературы (в том числе университетских издательств), так и электронные версии периодических изданий по различным областям знаний. ЭБС «ЛАНЬ» предоставляет пользователям мобильное приложение для iOS и Android, в которых интегрированы бесплатные сервисы для незрячих студентов и синтезатор речи. **Коллекции**: «Химия» - изд-ва НОТ, «Химия» - изд-ва Лаборатория знаний, «Химия» - изд-ва «ЛАНЬ», «Химия»- КНИТУ(Казанский национальный исследовательский технологическ

			ий университет), «Химия» - изд-ва ФИЗМАТЛИТ, «Информатика» - изд-ва "Лань", Национальный Открытый Университет" ИНТУИТ", " Инженерно-технические науки" изд-ва "Лань". _____ _____ _____ Коллекции: «Химия» - изд-ва НОТ, «Химия» - изд-ва Лаборатория знаний, «Химия» - изд-ва «ЛАНЬ», «Химия»- КНИТУ(Казанский национальный исследовательский технологический университет), «Химия» - изд-ва ФИЗМАТЛИТ, «Информатик

			а» - изд-ва «ЛАНЬ», Национальный Открытый Университет« ИНТУИТ», Инженерно-технические науки" изд-ва «ЛАНЬ», «Теоретическая механика» изд-ва «ЛАНЬ», Экономика и менеджмент» изд-ва Дашков и К. А также отдельные издания в соответствии с Договором.
2.	Электронно - библиотечная система ИБЦ РХТУ им. Д.И.Менделеева (на базе АИБС «Ирбис»)	Принадлежность – собственная РХТУ. Ссылка на сайт ЭБС – http://lib.muctr.ru/ Доступ для пользователей РХТУ с любого компьютера.	Электронные версии учебных и научных изданий авторов РХТУ по всем ООП.
3	Информационно-справочная система «ТЕХЭКСПЕРТ» «Нормы, правила,	Принадлежность сторонняя. Реквизиты контракта – ООО «ИНФОРМПРОЕКТ», контракт № 111-142ЭА/2018 от 18.12.2018 г. Сумма договора – 547 511 руб. С «01» января.2019 г. по «31» декабря 2019 г. Ссылка на сайт ЭБС – http://reforma.kodeks.ru/reforma/	Электронная библиотека нормативно-технических изданий. Содержит более 40000 национальных

	стандарты России».	Количество ключей – 5 лицензий + локальный доступ с компьютеров ИБЦ.	стандартов и др. НТД
4	Электронная библиотека диссертаций (ЭБД).	Принадлежность – сторонняя Реквизиты договора – РГБ, Договор № 29.01-Р-2.0-826/2018 от 03.10.2018 г. Сумма договора - 299130-00 С «15» октября 2018 г. по **«14» июля 2019 г.** Ссылка на сайт ЭБС – http://diss.rsl.ru/ Количество ключей – 10 лицензий + распечатка в ИБЦ.	В ЭБД доступны электронные версии диссертаций Российской Государственной библиотеки: с 1998 года – по специальностям: "Экономические науки", "Юридические науки", "Педагогические науки" и "Психологические науки"; с 2004 года - по всем специальностям, кроме медицины и фармации; с 2007 года - по всем специальностям, включая работы по медицине и фармации.
5	ЭБС «Научно-электронная библиотека eLibrary.ru».	Принадлежность – сторонняя Реквизиты договора – ООО «РУНЭБ», договор № 29.01-Р-2.0-1020/2018 от 07.12.2018 г. Сумма договора - 934 693-00 С «01» января 2019 г. по «31» декабря 2019 г. Ссылка на сайт – http://elibrary.ru	Электронные версии периодических и непериодических изданий по различным

		Количество ключей – доступ для пользователей РХТУ по ip-адресам неограничен.	отраслям науки
6	БД ВИНИТИ РАН	Принадлежность сторонняя Договор № 5Д/2018 от 01.02.2018 г. Сумма договора - 24000-00 С «02» февраля 2018 г. **по «05» мая 2019 г.** Ссылка на сайт- http://www.viniti.ru/ Количество ключей – локальный доступ для пользователей РХТУ в ИБЦ РХТУ.	Крупнейшая в России баз данных по естественным, точным и техническим наукам. Включает материалы РЖ (Реферативного журнала) ВИНИТИ с 1981 г. Общий объем БД - более 28 млн. документов
7	Справочно - правовая система «Консультант+»,	Принадлежность сторонняя, Договор № 45-70ЭА/2018 от 09.07.2018 г. С «10» июля 2018 г. по «09» июля 2019 г. Ссылка на сайт- http://www.consultant.ru/ Количество ключей – 50 пользовательских лицензий по ip-адресам.	Справочно-правовая система по законодательству Российской Федерации.
8	Справочно - правовая система “Гарант»	Принадлежность сторонняя Договор №145-188ЭА/2018 г. от 28.01.2019 г. С «28» января 2019 г. по «27» января 2020 г. Ссылка на сайт – http://www.garant.ru/	Гарант — справочно-правовая система по законодательству

		Сумма договора - 512000-00 Количество ключей – 50 пользовательских лицензий по ip-адресам.	Российской Федерации.
9	Издательство Wiley	Принадлежность сторонняя. Национальная подписка (Минобрнауки+ ГПНТБ) Сублицензионный договор № Wiley/130 от 10.10.2019 г. С «01» января 2019 г. по «31» декабря 2019 г. Ссылка на сайт – http://onlinelibrary.wiley.com/ Количество ключей - доступ для пользователей РХТУ по ip-адресам неограничен.	Коллекция журналов по всем областям знаний, в том числе известные журналы по химии, материаловедению, взрывчатым веществам и др.
10	QUESTEL ORBIT	Принадлежность сторонняя. Национальная подписка (Минобрнауки+ ГПНТБ) Сублицензионный договор № Questel/130 от 05.09.2019 г. С «01» января 2019 г. по «31» декабря 2019 г. Ссылка на сайт – http://www.questel.orbit.com Количество ключей – доступ для пользователей РХТУ по ip-адресам неограничен.	ORBIT является глобальным оперативно обновляемым патентным порталом, позволяющим осуществлять поиск в перечне заявок на патенты, полученных, приблизительно, 80-патентными учреждениям и в различных странах мира и предоставленных грантов.
11	ProQuest Dissertation and Theses Global	Принадлежность сторонняя. Национальная подписка (Минобрнауки+ ГПНТБ) Сублицензионный договор № ProQuest/130 от 09.10.2019 г. С «01» января 2019 г. по «31» декабря 2019 г. Ссылка на сайт – http://www.proquest.com/products-services/pqdtglobal.html	База данных ProQuestDissertation&Theses Global (PQDT Global) авторитетная коллекция из более 3,5 млн. зарубежных

		Количество ключей – дост уп для пользователей РХТУ по ip-адресам неограничен.	диссертаций, более 1,7 млн. из которых представлены в полном тексте.
12	AmericanChemicalSociety	Принадлежность сторонняя. Национальная подписка (Минобрнауки+ ГПНТБ) Сублицензионный договор № ACS/130 от 25.10.2019 г. С «01» июля 2019 г. по «31» декабря 2019 г. Ссылка на сайт – http://www.acs.org/content/acs/en.html Количество ключей – доступ для пользователей РХТУ по ip-адресам неограничен.	Коллекция журналов по химии и химической технологии Core + издательства AmericanChemicalSociety
13	American Institute of Physics (AIP)	Принадлежность сторонняя. Национальная подписка (Минобрнауки+ ГПНТБ) Сублицензионный договор № AIP/130 от 24.10.2019 г. С «01» июля 2019 г. по «31» декабря 2019 г. Ссылка на сайт – http://scitation.aip.org/ Количество ключей – доступ для пользователей РХТУ по ip-адресам неограничен.	Коллекция журналов по техническим и естественным наукам издательства Американского института физики (AIP)
14	БазаданныxReaxysиReaxys Medicinal Chemistry Компании Elsevier	Принадлежность сторонняя. Национальная подписка (Минобрнауки+ ГПНТБ) Сублицензионный договор № Reaxys /130 от 10.10.2019 г. С «01» июля 2019 г. по «31» декабря 2019 г. Ссылка на сайт – https://www.reaxys.com/ Количество ключей – доступ для пользователей РХТУ по ip-адресам неограничен.	Структурно-химическая база данныйReaxys включает в себя структурную базу данных химических соединений и их экспериментальных свойств, реферативную базу журнальных и патентных публикаций,

			базу химических реакций с функцией построения плана синтеза. Модуль биологически активных соединений, биологических мишеней, фармакологических свойств химических соединений ReaxysMedicinalChemistry является крупнейшей в мире базой данных.
15	Scopus	Принадлежность сторонняя. Национальная подписка (Минобрнауки+ ГПНТБ) Сублицензионный договор № Scopus/130 от 09.10.2019 г. С «01» июля 2019 г. по «31» декабря 2019 г. Ссылка на сайт – http://www.scopus.com. Количество ключей – доступ для пользователей РХТУ по ip-адресам неограничен.	Мультидисциплинарная реферативная и наукометрическая база данных издательства **ELSEVIER**
16	Ресурсы международной компании ClarivateAnalytics	Принадлежность сторонняя. Национальная подписка (Минобрнауки+ ГПНТБ) Сублицензионный договор № WoS/130 от 05.09.2019 г. С «01» января 2019 г. по «31» декабря 2019 г. Ссылка на сайт – http://apps.webofknowledge.com/WOS_GeneralSearch_input.do?product=WOS&search_mode=GeneralSearch&SID=R1Ij2TUYmdd7bUatOlJ&preferencesSaved= Количество ключей – доступ для пользователей РХТУ по ip-адресам неограничен.	Открыт доступ к ресурсам: **WEB of SCIENCE** – реферативная и наукометрическая база данных. **MEDLINE** – реферативная база данных по

			медицине.
17	RoyalSocietyofChemistry (Королевское химическое общество	Принадлежность сторонняя. Национальная подписка (Минобрнауки+ ГПНТБ) Сублицензионный договор № RSC/130 от 08.10.2019 г. С «01» января 2019 г. по «31» декабря 2019 г. Ссылка на сайт – http://pubs.rsc.org/ Количество ключей - доступ для пользователей РХТУ по ip-адресам неограничен.	Коллекция включает 44 журнала. Тематика: органическая, аналитическая, физическая химия, биохимия, электрохимия, химические технологии.
18.	Электронные ресурсы издательства SpringerNature	Принадлежность – сторонняя Национальная подписка (Минобрнауки+РФФИ) Информационное письмо РФФИ № 809 от 24.06.2019 г. С «01» января 2019 г. по «31» декабря 2019 г. Ссылка на сайт http://link.springer.com/ Количество ключей - доступ для пользователей РХТУ по ip-адресам неограничен.	- Полнотекстовая коллекция электронных журналов Springer по различным отраслям знаний. - Полнотекстовые 85 журналов NaturePublishingGroup - Коллекция научных протоколов по различным отраслям знаний SpringerProtocols - Коллекция научных материалов в области физических наук и

			инжиниринга SpringerMaterials (TheLandolt-BornsteinDatabase) - Полный доступ к статическим и динамическим справочным изданиям по любой теме - Реферативная база данных по чистой и прикладной математике zbMATH - Nano Database
19.	Базаданныx SciFinderкомпании Chemical Abstracts Service	Принадлежность сторонняя. Национальная подписка (Минобрнауки+ ГПНТБ) Сублицензионный договор № CAS/130 от 23.10.2019 г. С «01» января 2019 г. по «31» декабря 2019 г. Ссылка на сайт – https://scifinder.cas.org Количество ключей – доступ для пользователей РХТУ по ip-адресам и персональной регистрации.	SciFinder — поисковый сервис, обеспечивающий многоаспектный поиск как библиографической информации, так и информации по химическим реакциям, структурным соединениям и патентам. Основная тематика обширного

			поискового массива — химия, а также ряд смежных дисциплин, таких как материаловедение, биохимия и биомедицина, фармакология, химическая технология, физика, геология, металлургия и другие.
20	Издательство Elsevier на платформе ScienceDirect	Принадлежность сторонняя. Национальная подписка (Минобрнауки+ РФФИ) Информационное письмо РФФИ № исх.- 1294 от 09 10 2019 г. С «01» января 2019 г. по «31» декабря 2019 г. Ссылка на сайт – https://www.sciencedirect.com Количество ключей – доступ для пользователей РХТУ по ip-адресам.	«FreedomCollection» — полнотекстовая коллекция электронных журналов издательства Elsevier по различным отраслям знаний, включающая не менее 2000 наименований электронных журналов. «FreedomCollectioneBookcollection» — содержит более 5 000 книг по 24 различным предметным областям естественных, технических и медицинских наук.

			Доступ к архивам 2014-2018гг.
21	ЭБС «Лань»	Принадлежность - сторонняя Реквизиты договора - ООО «Издательство «Лань», договор №29.01-З-2.0-1299/2018 от 06.03.2019 г. **С «06» марта 2019г. по «25» сентября 2019г.** Ссылка на сайт ЭБС – http://e.lanbook.com Сумма договора – 73 247-39 Количество ключей - доступ для всех пользователей РХТУ с любого компьютера.	Коллекция книг по естественно-научным и техническим отраслям науки.

2 2	ЭБС «ЮРАЙТ»	Принадлежность - сторонняя Реквизиты договора – ООО «Электронное издательство ЮРАЙТ», Договор № №29.01-З-2.0-1168/2018 от 11.01.2019 г. С «11» января 2019 г. по «»10» января 2020 г. Ссылка на сайт ЭБС - https://biblio-online.ru/ Сумма договора – 220 000-00 руб. Количество ключей - доступ для всех пользователей РХТУ с любого компьютера.	Электронная библиотека включает более 5000 наименований учебников и учебных пособий по всем отраслям знаний для всех уровней профессионального образования от ведущих научных школ с соблюдением требований новых ФГОСов.

13. МАТЕРИАЛЬНО-ТЕХНИЧЕСКОЕ ОБЕСПЕЧЕНИЕ ДИСЦИПЛИНЫ

В соответствии с учебным планом занятия по дисциплине «Органическая химия» проводятся в форме лекций, практических занятий и самостоятельной работы обучающегося.

13.1. ОБОРУДОВАНИЕ, НЕОБХОДИМОЕ В ОБРАЗОВАТЕЛЬНОМ ПРОЦЕССЕ

Лекционная учебная аудитория, оборудованная доской с мелом или маркером и учебной мебелью; учебная аудитория для проведения практических (семинарских) занятий, оборудованная доской с мелом или маркером; библиотека, имеющая рабочие компьютерные места для студентов, оснащенные компьютерами с доступом к базам данных и выходом в Интернет.

13.2. УЧЕБНО-НАГЛЯДНЫЕ ПОСОБИЯ

Комплекты шариковых моделей для демонстрации пространственного строения органических веществ.

13.3. КОМПЬЮТЕРЫ, ИНОФРМАЦИОННО-ТЕЛЕКОММУНИКАЦИОННЫЕ СЕТИ, ПРОГРАММНЫЕ И АУДИОВИЗУАЛЬНЫЕ СРЕДСТВА

Персональные компьютеры с выходом в интернет, принтеры, сканеры, копировальные аппараты.

13.4. ПЕЧАТНЫЕ И ЭЛЕКТРОННЫЕ ОБРАЗОВАТЕЛЬНЫЕ И ИНФОРМАЦИОННЫЕ РЕСУРСЫ

Информационно-методические материалы: учебные пособия по дисциплине; раздаточный материал к разделам лекционного курса и к практическим занятиям по дисциплине.

13.5. ПЕРЕЧЕНЬ ЛИЦЕНЗИОННОГО ПРОГРАММНОГО ОБЕСПЕЧЕНИЯ

№ п/п	Наименование программного продукта	Реквизиты договора поставки	Количество лицензий	Срок окончания действия лицензии
1	Операционная система Microsoft Windows 10 Education (Russian)	Подписка Microsoft Imagine Premium, соглашение ICM-171312 от 03.04.2019 г., действительно до 03.04.2020 г., счет № 0012522675 от 30.03.2019 г.	Количество лицензий не ограничено согласно условиям подписки Microsoft Imagine Premium	03.04.2020 г.
2	Операционная система Microsoft Windows 8.1 Professional (Russian)	Подписка Microsoft Imagine Premium, соглашение ICM-171312 от 03.04.2019 г., действительно до 03.04.2020 г., счет № 0012522675 от 30.03.2019 г.	Количество лицензий не ограничено согласно условиям подписки Microsoft Imagine Premium	03.04.2020 г.
3	Microsoft Visio Professional 2016 (Russian)	Подписка Microsoft Imagine Premium, соглашение ICM-171312 от 03.04.2019 г., действительно до 03.04.2020 г., счет № 0012522675 от 30.03.2019 г.	Количество лицензий не ограничено согласно условиям подписки Microsoft Imagine Premium	03.04.2020 г.
4	Microsoft Visio Professional 2019 (Russian)	Подписка Microsoft Imagine Premium, соглашение ICM-171312 от 03.04.2019 г., действительно до 03.04.2020 г., счет № 0012522675 от 30.03.2019 г.	Количество лицензий не ограничено согласно условиям подписки Microsoft Imagine Premium	03.04.2020 г.

5	Microsoft Access 2016 (Russian)	Подписка Microsoft Imagine Premium, соглашение ICM-171312 от 03.04.2019 г., действительно до 03.04.2020 г., счет № 0012522675 от 30.03.2019 г.	Количество лицензий не ограничено согласно условиям подписки Microsoft Imagine Premium	03.04.2020 г.
6	Microsoft Access 2019 (Russian)	Подписка Microsoft Imagine Premium, соглашение ICM-171312 от 03.04.2019 г., действительно до 03.04.2020 г., счет № 0012522675 от 30.03.2019 г.	Количество лицензий не ограничено согласно условиям подписки Microsoft Imagine Premium	03.04.2020 г.
7	Microsoft Office Standard 2007	Государственный контракт № 143-164ЭА/2010 от 14.12.10, Акт № Tr048787, накладная № Tr048787 от 20.12.10 Microsoft Open License Номер лицензии 42931328	10	бессрочная
8	Лицензия на программное обеспечение (неисключительные права на программу для ЭВМ) WinRAR	Государственный контракт № 143-164ЭА/2010 от 14.12.10, Акт № Tr048787, накладная № Tr048787 от 20.12.10	10	бессрочная
9	Лицензия на программное обеспечение (неисключительные права на программу для ЭВМ) ChemOffice ultra	Государственный контракт № 143-164ЭА/2010 от 14.12.10, Акт № Tr048787, накладная № Tr048787 от 20.12.10	1	бессрочная
10	Антивирус Kaspersky (Касперский)	сублицензионный договор №дс1054/2016 г., Акт № 1061 от 30.11.2016 г.	10	13.12.2018
11	ACDLabs12.0 Academic Edition	Бесплатная	Количество лицензий не ограничено	бессрочная

14. ТРЕБОВАНИЯ К ОЦЕНКЕ КАЧЕСТВА ОСВОЕНИЯ ПРОГРАММЫ

Формы и методы контроля и оценки результатов освоения модулей приводятся в таблице.

Формы и методы контроля и оценки результатов освоения модулей

Наименование модулей	Основные показатели оценки	Формы и методы контроля и оценки
Модуль 1 "Теория химического строения и насыщенные углеводороды (УВ)"	*Знает* основы классификации органических соединений, строение, способы получения и химические свойства алканов, циклоалканов, алкенов. *Умеет* применять теоретические знания для синтеза органических соединений из алканов, циклоалканов и алкенов. анализировать и предсказывать реакционные свойства органических соединений; *Владеет* основными теоретическими представлениями в органической химии.	Оценка за контрольную работу №1 и 2. Оценка за зачет
Модуль 2 "Ненасыщенные УВ "	*Знает* строение, способы получения и химические свойства ненасыщенных (алкены, алкадиены, алкины) УВ. *Умеет* применять теоретические знания для синтеза органических соединений из алкенов, алкинов, алкадиенов. анализировать и предсказывать реакционные свойства органических соединений; *Владеет* основами номенклатуры и классификации органических соединений; основными теоретическими представлениями в органической химии; навыками обоснования рациональных способов получения органических веществ.	Оценка контрольную работу №3. Оценка за зачет
Модуль 3 "Ароматические соединения"	*Знает* строение бензола, основные критерии ароматичности, строение, способы получения и химические свойства ароматических соединений бензольного ряда (а также алкил и алкенилбензолов). *Умеет* применять теоретические знания для синтеза органических соединений из соединений, содержащих бензольный фрагмент. *Владеет* основами номенклатуры и классификации органических соединений; основными теоретическими представлениями в органической химии; навыками обоснования	Оценка контрольную работу №4. Оценка за зачет

	рациональных способов получения органических веществ.	

15. ОСОБЕННОСТИ ОРГАНИЗАЦИИ ОБРАЗОВАТЕЛЬНОГО ПРОЦЕССА ДЛЯ ИНВАЛИДОВ И ЛИЦ С ОГРАНИЧЕННЫМИ ВОЗМОЖНОСТЯМИ ЗДОРОВЬЯ

Обучение инвалидов и лиц с ограниченными возможностями здоровья осуществляется в соответствии с:

- Порядком организации и осуществления образовательной деятельности по образовательным программам – программам бакалавриата, программам специалитета, программам магистратуры (Приказ Минобрнауки РФ от 05.04.2017 № 301);
- Положением о порядке организации и осуществления образовательной деятельности по образовательным программам высшего образования – программам бакалавриата, программам специалитета, программам магистратуры в РХТУ им. Д.И. Менделеева, принятым решением Ученого совета РХТУ им. Д.И. Менделеева от 30.10.2019, протокол № 3, введенным в действие приказом ректора РХТУ им. Д.И. Менделеева от 14.11.2019 № 646А;
- Методическими рекомендациями по организации образовательного процесса для обучения инвалидов и лиц с ограниченными возможностями здоровья в образовательных организациях высшего образования, в том числе оснащенности образовательного процесса (утверждены заместителем Министра образования и науки РФ А.А. Климовым от 08.04.2014 № АК-44/05вн).

Дополнения и изменения к рабочей программе дисциплины
«Органическая химия»
основной образовательной программы
18.03.01 «Химическая технология»

Номер изменения/ дополнения	Содержание дополнения/изменения	Основание внесения изменения/дополнения
1.		протокол заседания Ученого совета №____от «_____»_____20____г.
		протокол заседания Ученого совета №____от «_____»_____20____г.
		протокол заседания Ученого совета №____от «_____»_____20____г.
		протокол заседания Ученого совета №____от «_____»_____20____г.

		протокол заседания Ученого совета №____от «_____»_____20____г.

Министерство науки и высшего образования Российской Федерации
федеральное государственное бюджетное образовательное учреждение высшего образования
«Российский химико-технологический университет имени Д.И. Менделеева»

«УТВЕРЖДАЮ»
Проректор по учебной работе

_____ С.Н. Филатов
«_____» _____ 2020 г.

РАБОЧАЯ ПРОГРАММА ДИСЦИПЛИНЫ
«Аналитическая химия и физико-химические методы анализа»

Направление подготовки 18.03.01 «Химическая технология»

Профили подготовки – «Технология неорганических веществ», «Технология электрохимических производств», «химическая технология тугоплавких неметаллических и силикатных материалов»

Квалификация «бакалавр»

РАССМОТРЕНО И ОДОБРЕНО
на заседании Методической комиссии
РХТУ им. Д.И. Менделеева
«___»_____ 2020 г.

Председатель _____ Н.А. Макаров

Москва 2020

Программа составлена д.х.н., профессором кафедры аналитической химии В.В.Кузнецовым, к.х.н., доцентом кафедры аналитической химии Е.В.Крыловой, ст. преп. кафедры аналитической химии Е.Г. Шалимовой.

Программа рассмотрена и одобрена на заседании кафедры аналитической химии
«28» мая 2020 г., протокол №7

СОДЕРЖАНИЕ

1.	Цель и задачи дисциплины	4
2.	Требования к результатам освоения дисциплины	4
3.	Объем дисциплины и виды учебной работы	7
4.	Содержание дисциплины	9
4.1.	Разделы дисциплины и виды занятий	9
4.2.	Содержание разделов дисциплины	10
5.	Соответствие содержания требованиям к результатам освоения дисциплины	17
6.	Практические и лабораторные занятия	19
6.1.	Практические занятия. Примерные темы практических занятий по дисциплине	19
6.2.	Лабораторные занятия	20
7.	Самостоятельная работа	22
8.	Примеры оценочных средств для контроля освоения дисциплины	22
8.1.	Примерная тематика реферативно-аналитической работы	22
8.2.	Примеры контрольных вопросов для текущего контроля освоения дисциплины	

22
8.3. Вопросы для итогового контроля освоения дисциплины зачета с оценкой и экзамена в 3 и 4 семестрах соответственно 28
8.4. Структура и примеры билетов для ***зачета с оценкой и экзамена*** 30
9. Учебно-методическое обеспечение дисциплины 31
9.1. Рекомендуемая литература 31
9.2. Рекомендуемые источники научно-технической информации 32
9.3. Средства обеспечения освоения дисциплины 32
10. Методические указания для обучающихся 33
10.1. Для студентов, обучающихся без использования дистанционных образовательных технологий 33
10.2. Для студентов, обучающихся с использованием дистанционных образовательных технологий 34
11. Методические указания для преподавателей 35
11.1. Для преподавателей, реализующих образовательные программы без использования дистанционных образовательных технологий 35
11.2. Для преподавателей, реализующих образовательные программы с использованием дистанционных образовательных технологий 36
12. Перечень информационных технологий, используемых в образовательном процессе 37
13. Материально-техническое обеспечение дисциплины 47
13.1. Оборудование, необходимое в образовательном процессе: 47
13.2. Учебно-наглядные пособия 48
13.3. Компьютеры, информационно-телекоммуникационные сети, аппаратно-программные и аудиовизуальные средства 48
13.4. Печатные и электронные образовательные и информационные ресурсы 48
13.5. Перечень лицензионного программного обеспечения 48
14. Требования к оценке качества освоения программы 50
15. Особенности организации образовательного процесса для инвалидов и лиц с ограниченными возможностями здоровья 57

1. ЦЕЛЬ И ЗАДАЧИ ДИСЦИПЛИНЫ

Программа составлена в соответствии с требованиями Федерального государственного образовательного стандарта (ФГОС ВО) для всех профилей направления подготовки 18.03.01 «Химическая технология», рекомендациями методической комиссии и накопленного опыта преподавания дисциплины кафедрой аналитической химии РХТУ им. Д.И. Менделеева. Программа рассчитана на изучение дисциплины в течение одного семестра.

Дисциплина «***Аналитическая химия и физико-химические методы анализа***» относится к базовой части дисциплин учебного плана. Программа дисциплины предполагает, что обучающиеся имеют теоретическую и практическую подготовку в области математики, физики, общей и неорганической химии.

Цель дисциплины – приобретение обучающимися знаний по основным группам методов химического анализа, наиболее широко применяемых в промышленности и исследовательской работе, а также компетенций, необходимых химикам-технологам всех специальностей для решения конкретных задач химического анализа.

З**адачи дисциплины** – изучение теоретических основ химических и некоторых физико-химических методов анализа; ознакомление с принципами работы основных приборов,

используемых в физико-химических методах анализа; изучение метрологических основ аналитической химии; ознакомление с методами, широко используемыми в современной аналитической практике.

Дисциплина «***Аналитическая химия и физико-химические методы анализа***» преподается в 4 семестре. Контроль успеваемости студентов ведется по принятой в университете рейтинговой системе.

2. ТРЕБОВАНИЯ К РЕЗУЛЬТАТАМ ОСВОЕНИЯ ДИСЦИПЛИНЫ

Изучение дисциплины «***Аналитическая химия и физико-химические методы анализа***» при подготовке бакалавров по направлению подготовки 18.03.01 «Химическая технология» направлено на приобретение следующих общепрофессиональных компетенций:
- способностью и готовностью использовать основные законы естественнонаучных дисциплин в профессиональной деятельности (ОПК-1);
готовностью использовать знания о строении вещества, природе химической связи в различных классах химических соединений для понимания свойств материалов и механизма химических процессов, протекающих в окружающем мире (ОПК-3).

В результате изучения дисциплины студент бакалавриата должен:

Знать:

- основные понятия, термины, методы и приемы качественного и количественного химического анализа;
- теоретические основы физико-химических методов анализа;
- принципы работы основных приборов, используемых для проведения качественного и количественного анализа;

Уметь:

- применять приобретенные практические навыки в профессиональной деятельности для решения конкретных задач;
- проводить обоснованный выбор метода анализа с учетом целей и особенностей данной практической задачи;
- проводить расчеты на основе проведенных исследований;
- проводить метрологическую оценку результатов количественного химического анализа

Владеть:

- основами метрологической оценки результатов количественного химического анализа;
- приемами интерпретации результатов анализа на основе квалиметрических оценок;
- методологией химических и физико-химических методов анализа, широко используемых в современной аналитической практике;
- основами системы выбора методов качественного и количественного химического анализа для решения конкретных задач.

3. ОБЪЕМ ДИСЦИПЛИНЫ И ВИДЫ УЧЕБНОЙ РАБОТЫ

Вид учебной работы	4 семестр	
	ЗЕ	Акад. ч.
Общая трудоемкость дисциплины	**4**	**144**

Контактная работа – аудиторные занятия:	**1,78**	**64**
Лекции	0,45	16
Практические занятия (ПЗ)	-	-
Лабораторные работы (ЛР)	1,33	48
Самостоятельная работа	**2,22**	**80**
Контактная самостоятельная работа	2,22	0,2
Самостоятельное изучение разделов дисциплины		79,8
Виды контроля:	**Зачет с оценкой**	

Вид учебной работы	4 семестр	
	ЗЕ	Астр. ч.
Общая трудоемкость дисциплины	**4**	**108**
Контактная работа – аудиторные занятия:	**1,78**	**48**
Лекции	0,45	12
Практические занятия (ПЗ)	-	-
Лабораторные работы (ЛР)	1,33	36
Самостоятельная работа	**2,22**	**60**
Контактная самостоятельная работа	2,22	0,15
Самостоятельное изучение разделов дисциплины		59,85
Виды контроля:	**Зачет с оценкой**	

4. СОДЕРЖАНИЕ ДИСЦИПЛИНЫ

4.1. Разделы дисциплины и виды занятий

		Академ. часов				
№ п/п	**Раздел дисциплины**	**Всего**	**Лек-ции**	**Прак. зан.**	**Лаб. рабо-ты**	**Сам. рабо-та**
1	**Раздел 1. Идентификация ионов элементов в растворах**	**32**	**6**	**-**	**6**	**20**
1.1	Введение в современную аналитическую химию.	4	1	-	1	2
1.2	Специфика задач аналитической химии.	4	1	-	1	2

1.3	Химические равновесия в гомогенных и гетерогенных системах, применяемых в аналитической химии	11	2	-	2	8
1.4	Качественные и количественные аналитические реакции с органическими аналитическими реагентами в анализе неорганических веществ.	11	2	-	2	8
	Раздел 2. Количественный химический анализ	**88**	**8**	**-**	**40**	**40**
2.1	Принципы и задачи количественного анализа.	4,5	0,5	-	2	2
2.2	Титриметрический анализ. Типы реакций, используемых в титриметрии. Требования, предъявляемые к ним.	9	1		4	4
2.3	Реакции нейтрализации в количественном химическом анализе.	17,5	1,5	-	8	8
2.4	Аналитические реакции комплексообразования и осаждения в количественном химическом анализе.	20	2		9	9
2.5	Аналитические реакции окисления-восстановления в количественном химическом анализе.	20	2	-	9	9
2.6	Ионообменная хроматография в количественном химическом анализе.	17	1	-	8	8
3.	**Раздел 3. Введение в физико-химические (инструментальные) методы анализа.**	**24**	**2**		**2**	**20**
3.1	Классификация инструментальных методов анализа (ФХМА). Аналитический сигнал как информативная функция состава вещества.	4,5	0,5			4
3.2	Аналитические и метрологические характеристики ФХМА	11	1		2	8
3.3	Общая характеристика спектральных, электрохимических и хроматографических методов анализа	8,5	0,5			8
	ИТОГО	**144**	**16**		**48**	**80**

4.2 Содержание разделов дисциплины

Раздел 1. Идентификация ионов элементов в растворах

1.1 Введение в современную аналитическую химию.

Аналитическая химия как основа методов изучения и контроля химического состава веществ в материальном производстве, научных исследованиях, в контроле объектов окружающей среды. Виды анализа. Элементный, молекулярный, фазовый и изотопный анализ. Количественный и качественный анализ органических и неорганических веществ. Химические, физико-химические методы анализа, их взаимосвязь, соотношение и применение. Аналитический сигнал как носитель качественной и количественной информации об объекте анализа. Постановка аналитической задачи. Алгоритм проведения анализа: отбор

средней пробы, подготовка пробы к анализу, измерение аналитического сигнала и его метрологическая оценка, расчет результатов анализа и их интерпретация. Примеры решения задач аналитического контроля в химической технологии, в анализе объектов окружающей среды и др. Понятия о современных методах элементного анализа: атомно-эмиссионный анализ, атомно-абсорбционный анализ, рентгенофлуоресцентный анализ.

1.2 Специфика задач аналитической химии.

Основные термины аналитической химии. Обнаружение. Определение. Анализ. Аналитические химические реакции как основа химического анализа. Качественные и количественные аналитические химические реакции. Требования, предъявляемые к ним. Специфика аналитических реакций, используемых в анализе. Аналитическая форма и аналитические признаки. Аналитические реакции и аналитические эффекты. Характеристики аналитических реакций: чувствительность, избирательность (селективность). Групповые, общие, частные, характерные и специфические реакции. Пути повышения избирательности и чувствительности аналитических реакций.

1.3 Химические равновесия в гомогенных и гетерогенных системах, применяемых в аналитической химии.

Основные типы реакций, применяемых в аналитической химии (осаждения, кислотноосновные, комплексообразования, окисления-восстановления). Состояние ионов элементов в растворах. Константы равновесия аналитических реакций: термодинамические, концентрационные, условные. Факторы, влияющие на химическое равновесие (комплексообразование, образование малорастворимых соединений, изменение степени окисления определяемого иона, влияние природы растворителя, ионной силы, температуры, состава раствора).

Равновесия в аналитически важных протолитических системах. Константы кислотности и основности. Уравнения материального баланса. Вычисление pH растворов кислот и оснований различной силы, смесей кислот и оснований. Буферные растворы, используемые в химическом анализе: их состав, свойства (буферная емкость, область буферирования), расчет pH, применение в аналитической химии.

Аналитические реакции комплексообразования, осаждения, окисления-восстановления. Общие, ступенчатые и условные константы устойчивости комплексных соединений. Использование реакций комплексообразования в аналитической химии (обнаружение и количественное определение, маскирование). Использование реакций осаждения в аналитических целях. Константа равновесия реакций осаждения-растворения; факторы, влияющие на растворимость осадков. Расчет условий осаждения и растворения осадков. Окислительно-восстановительные равновесия. Стандартный и реальный окислительно-восстановительные потенциалы.

Химические и физико-химические способы определения pH растворов. Равновесия аналитических реакций комплексообразования и управление ими. Факторы, влияющие на направление окислительно-восстановительных реакций. Константа равновесия и ее химико-аналитическое значение. Расчет коэффициентов побочных реакций.

1.4. Качественные и количественные аналитические реакции с органическими аналитическими реагентами в анализе неорганических веществ.

Органические аналитические реагенты (ОР). Классификация ОР по типу реакций с неорганическими ионами. Комплексообразующие ОР и строение их молекул: функционально-аналитическая и аналитико-активная группы. Особенности и преимущества использования ОР, области применения. Дополнительно: теория действия комплексообразующих ОР, учет ионного состояния ОР и металла. Гипотеза аналогий и практические выводы из нее. Природа химической связи в комплексах ОР с ионами металлов и ее проявление в цветности

комплексов. Реакции ОР с хромофорными элементами. Интенсивность окраски аналитических форм и интенсивность поглощения. Использование реакций органических реагентов в фотометрическом анализе.

Раздел 2. Количественный химический анализ

2.1. Принципы и задачи количественного анализа.

Классификация методов количественного анализа. Требования, предъявляемые к химическим реакциям в количественном анализе. Этапы количественного определения. Характеристика результатов количественного химического анализа. Определение содержания вещества в растворе, расчетные формулы. Способы представления результатов анализа. Тесты на выявление систематических погрешностей в результатах количественного химического анализа. Пробоотбор и пробоподготовка.

2.2. Титриметрический анализ. Типы реакций, используемых в титриметрии. Требования, предъявляемые к ним.

Принцип титриметрии. Титрование и его этапы. Графическое изображение процесса титрования – кривые титрования, их виды. Скачок на кривой титрования, точка эквивалентности (Т.Э.) и конечная точка титрования (К.Т.Т.). Первичные и вторичные стандарты. Приемы титриметрического анализа: прямое и обратное титрование, косвенные методы. Типы реакций, используемых в титриметрическом анализе; требования, предъявляемые к ним.

Дополнительно: инструментальные методы индикации ТЭ. Потенциометрическое титрование. Метод Грана. Другие способы установления конечной точки титрования.

2.3. Реакции нейтрализации в количественном химическом анализе.

Методы кислотно-основного титрования. Сущность метода кислотно-основного титрования. Кривые кислотно-основного титрования. Расчет и построение теоретических кривых титрования сильных и слабых одноосновных протолитов. Факторы, влияющие на величину скачка на кривых кислотно-основного титрования. Способы установления конечной точки титрования. Кислотно-основные индикаторы, интервал перехода окраски индикатора, показатель титрования (pT). Правило выбора индикатора для конкретного случая титрования. Практическое применение реакций кислотно-основного взаимодействия. Потенциометрическое титрование на основе реакций кислотно-основного взаимодействия. Индикаторные погрешности и их оценка.

2.4. Аналитические реакции комплексообразования и осаждения в количественном химическом анализе.

Использование комплексообразования в химическом анализе. Неорганические и органические лиганды. Комплексоны и их свойства. Условные константы устойчивости комплексонатов и их практическое использование. Обоснование выбора оптимальных условий комплексонометрического титрования. Кривые комплексонометрического титрования. Факторы, влияющие на величину скачка на кривых титрования. Способы установления Т.Э. и К.Т.Т. Металлохромные индикаторы, принцип их действия. Выбор индикатора для конкретного случая титрования. Аналитические возможности метода комплексонометрического титрования. Применение комплексонов в аналитической химии в качестве маскирующих агентов. Применение химических реакций комплексообразования в фотометрическом анализе, в методе кондуктометрического титрования. Реакции осаждения в количественном химическом анализе. Гравиметрический анализ. Теоретическое обоснование выбора оптимальных условий осаждения кристаллических и аморфных осадков. Применение химических реакций осаждения в методе потенциометрического титрования, в

методе турбидиметрии. Особенности реакций комплексообразования (хелатообразования) ионов металлов с ЭДТА. Осадительное титрование.

2.5. Аналитические реакции окисления-восстановления в количественном химическом анализе.

Окислительно-восстановительная реакция и окислительно-восстановительный потенциал. Константы равновесия окислительно-восстановительных реакций. Выбор титранта и оптимальных условий титрования. Кривые окислительно-восстановительного титрования. Факторы, влияющие на величину скачка на кривой титрования. Индикация конечной точки титрования химическими и физико-химическими методами. Перманганатометрия. Характеристика метода. Условия проведения перманганатометрических определений. Вещества, определяемые перманганатометрическим методом. Достоинства и недостатки метода. Иодометрия. Характеристика метода, условия проведения иодометрического определения веществ. Достоинства и недостатки метода. Применение реакций окисления-восстановления в методе потенциометрического титрования.

2.6. Ионообменная хроматография в количественном химическом анализе.

Требования, предъявляемые к реакциям ионного обмена. Изотерма ионного обмена. Выбор оптимальных условий ионообменного разделения веществ. Применение ионообменной хроматографии в аналитической химии органических и неорганических соединений: разделение, очистка, концентрирование и т.д.

Раздел 3. Введение в физико-химические (инструментальные) методы анализа

3.1. ФХМА – составная часть современной аналитической химии.

Классификация физико-химических методов анализа. Аналитический сигнал как информативная функция состава вещества и его количества. Примеры аналитических сигналов и их измерений в ФХМА.

3.2. Метрологические основы аналитических методов.

Основные аналитико-метрологические характеристики методов и результатов анализа, способы их оценки: предел обнаружения, коэффициент чувствительности, нижняя и верхняя граница диапазона определяемых содержаний, селективность, прецизионность в условиях сходимости (повторяемости) и воспроизводимости, правильность, экспрессность. Обобщенные сведения о ГОСТ Р ИСО 5725 (2002).

3.3. Общая характеристка спектральных, электрохимических и хроматографических методов анализа. Представление о фотометрических, потециометрических методах анализа и ионнообменной хроматографии.

5. СООТВЕТСТВИЕ СОДЕРЖАНИЯ ТРЕБОВАНИЯМ К РЕЗУЛЬТАТАМ ОСВОЕНИЯ ДИСЦИПЛИНЫ

№	В результате освоения дисциплины студент должен:	Раздел 1	Раздел 2	Раздел 3
	Знать:			
1	основные понятия, термины, методы и приемы качественного и количественного химического анализа	+	+	+
2	теоретические основы физико-химических методов анализа	+	+	+
3	принципы работы основных приборов, используемых для проведения качественного и количественного анализа	+	+	+
	Уметь:			

4	применять приобретенные практические навыки в профессиональной деятельности для решения конкретных задач	+	+	+
5	проводить обоснованный выбор метода анализа с учетом целей и особенностей данной практической задачи	+	+	+
6	проводить расчеты на основе проведенных исследований	+	+	+
7	проводить метрологическую оценку результатов количественного химического анализа	+	+	+
	Владеть:			
8	основами метрологической оценки результатов количественного химического анализа	+	+	+
9	приемами интерпретации результатов анализа на основе квалиметрических оценок	+	+	+
10	методологией химических и физико-химических методов анализа, широко используемых в современной аналитической практике	+	+	+
11	основами системы выбора методов качественного и количественного химического анализа	+	+	+
	В результате освоения дисциплины студент должен приобрести следующие общепрофессиональные компетенции:			
12	способность и готовность использовать основные законы естественнонаучных дисциплин в профессиональной деятельности (ОПК-1)	+	+	+
13	готовность использовать знания о строении вещества, природе химической связи в различных классах химических соединений для понимания свойств материалов и механизма химических процессов, протекающих в окружающем мире (ОПК-3)	+	+	+

6. ПРАКТИЧЕСКИЕ И ЛАБОРАТОРНЫЕ ЗАНЯТИЯ

6.1. Практические занятия

Учебным планом подготовки бакалавров по направлению 18.03.01 Химическая технология не предусмотрено проведение практических занятий по дисциплине «Аналитическая химия и физико-химические методы анализа».

6.2. Лабораторные занятия

Лабораторный практикум по дисциплине «***Аналитическая химия и физико-химические методы анализа***» выполняется в соответствии с Учебным планом в 4 семестре и занимает 48 акад. ч. Лабораторные работы охватывают 3 раздела дисциплины. В практикум входит 16 работ, примерно по 3 ч на каждую работу. В зависимости от трудоемкости включенных в практикум работ их число может быть уменьшено. Выполнение лабораторного практикума способствует закреплению материала, изучаемого в дисциплине «***Аналитическая химия и физико-химические методы анализа***», а также дает навыки работы с основным лабораторным оборудованием и техники выполнения работ.

Максимальное количество баллов за выполнение лабораторного практикума составляет 36 баллов (максимально по 3 балла за каждую работу). Количество работ и баллов за каждую работу может быть изменено в зависимости от их трудоемкости.

Примеры лабораторных работ и разделы, которые они охватывают

№ п/п	№ раздела дисциплины	**1.** Наименование лабораторных работ	**2.** Часы
1	Раздел 1	Идентификация индивидуальных катионов в растворе.	3
2		Идентификация 2-х индивидуальных сухих солей, образованных одним из изучаемых катионов и одним из изучаемых анионов.	3
3	Раздел 2	Количественный химический анализ на основе реакций кислотно-основного взаимодействия. Кислотно-основное титрование. Приготовление стандартных растворов HCl и $Na_2B_4O_7 \cdot 10\ H_2O$.	3
4		Кислотно-основное титрование. Стандартизация раствора HCl по раствору первичного стандарта $Na_2B_4O_7 \cdot 10\ H_2O$.	3
5		Кислотно-основное титрование. Определение содержания декагидратакарбоната натрия в образце.	3
6		Применение синтетических ионообменников для количественного определения солей различных металлов в растворах.	3
7		Количественный химический анализ на основе аналитических реакций комплексообразования. Приготовление стандартных растворов ЭДТА и $ZnSO_4$.	3
8		Комплексонометрическое титрование. Стандартизация раствора ЭДТА.	3
9		Комплексонометрическое титрование. Определение содержания солей различных металлов в растворе.	3
10		Определение жёсткости воды	3
11		Количественный химический анализ на основе аналитических реакций окисления-восстановления. Перманганатометрия. Приготовление стандартных растворов $KMnO_4$ и $(NH_4)_2C_2O_4 \cdot H_2O$.	3
12		Перманганатометрия. Стандартизация раствора $KMnO_4$ по раствору первичного стандарта $(NH_4)_2C_2O_4 \cdot H_2O$.	3
13		Перманганатометрия. Определение содержания сульфата железа(II) в растворе.	3
14		Иодометрия. Определение содержания сульфата меди(II) в растворе.	3
15	Раздел 3	Фотометрическое определение солей меди в растворах на основе аналитических реакций комплексообразования.	3

16		Потенциометрическое титрование веществ на основе кислотно-основного взаимодействия.	3

7. САМОСТОЯТЕЛЬНАЯ РАБОТА

Рабочей программой дисциплины «***Аналитическая химия и физико-химические методы анализа***» предусмотрена самостоятельная работа студента бакалавриата в объеме 80 ч в 4 семестре. Самостоятельная работа проводится с целью углубления знаний по дисциплине и предусматривает:

- проработку рекомендованной литературы, работу с электронно-библиотечными системами, включая переводы публикаций из научных журналов, цитируемых в базах Scopus, Web of Science, Chemical Abstracts, РИНЦ;
- регулярную проработку и повторение пройденного на лекциях учебного материала;
- регулярную подготовку к лабораторным работам, в том числе выполнение домашних работ и индивидуальной домашней работы; подготовку к контрольным работам;
- посещение отраслевых выставок, семинаров, конференций различного уровня;
- участие в семинарах РХТУ им. И. Менделеева по тематике дисциплины;
- подготовку к сдаче зачёта с оценкой по дисциплине и лабораторного практикума по дисциплине.

Планирование времени на самостоятельную работу, необходимого на изучение дисциплины, студентам лучше всего осуществлять на весь период изучения, предусматривая при этом регулярное повторение пройденного материала. Материал, законспектированный на лекциях, необходимо регулярно дополнять сведениями из литературных источников, представленных в рабочей программе. При работе с указанными источниками рекомендуется составлять краткий конспект материала, с обязательным фиксированием библиографических данных источника.

8. ПРИМЕРЫ ОЦЕНОЧНЫХ СРЕДСТВ ДЛЯ КОНТРОЛЯ ОСВОЕНИЯ ДИСЦИПЛИНЫ

8.1. Примерная тематика реферативно-аналитической работы.

Учебным планом подготовки бакалавров по направлению 18.03.01 Химическая технология не предусмотрено выполнение реферативно-аналитической работы по дисциплине «***Аналитическая химия и физико-химические методы анализа***».

8.2. Примеры контрольных вопросов для текущего контроля освоения дисциплины

Для текущего контроля предусмотрено 3 контрольных работы (по одной контрольной работе по каждому разделу). Максимальная оценка за контрольные работы составляет 24 балла, по 8 баллов за каждую работу.

Раздел 1. Примеры вопросов к контрольной работе № 1. Максимальная оценка – 8 баллов. Контрольная работа содержит 3 вопроса, по 2 или 3 балла за вопрос в зависимости от его сложности.

Вопрос 1.1.

1. В растворе какого реагента следует растворить осадок $Ca_3(PO_4)_2$ для определения в нем ионов Ca^{2+}?
2. Какое условие нужно обеспечить, чтобы действием гидрата аммиака разделить смесь катионов никеля и алюминия?

Вопрос 1.2.

1. Какую формулу нужно использовать для расчета pH в растворе уксусной кислоты?
2. По какой формуле рассчитывают концентрацию ионов водорода в водном растворе гидрофосфата натрия?

Вопрос 1.3.

1. Какой из анионов – оксалат, фосфат или фторид при прочих равных условиях обеспечивает наибольшую полноту осаждения ионов бария?
2. Какой из катионов – Ba^{2+}, Ag^{+}, Fe^{3+} - будет осажден наиболее полно при действии фосфата натрия на раствор его соли?

Раздел 2. Примеры вопросов к контрольной работе № 2. Максимальная оценка – 8 баллов. Контрольная работа содержит 3 вопроса, по 2 или 3 балла за вопрос в зависимости от его сложности.

Вопрос 2.1.

1. С каким индикатором можно оттитровать 0,1000 М раствор H_3PO_4 до NaH_2PO_4? Ответ подтвердите расчетом.
2. Какой индикатор следует использовать при определении содержания гидроксида натрия, если в растворе присутствует ацетат натрия? Ответ подтвердите соответствующими уравнениями реакций и расчетами.

Вопрос 2.2.

1. По какой формуле рассчитывают количество моль эквивалента иона аммония при его определении формальдегидным методом? Приведите уравнения реакций, иллюстрирующих схему титрования.
2. Титруют смесь гидроксида натрия и карбоната натрия раствором HCl с индикатором метиловым оранжевым. Какие компоненты смести при этом будут оттитровываться? Ответ подтвердите уравнениями соответствующих химических реакций.

Вопрос 2.3.

1. Рассчитать титр раствора H_2SO_4 по NaOH ($T(H_2SO_4/NaOH)$), если c (1/2 H_2SO_4) = 0,1000 моль-экв/л. M(NaOH) = = 40 г/моль.
2. Навеску NaOH 1,5238 г, загрязненную карбонатом (Na_2CO_3), растворили и разбавили дистиллированной водой до 100 мл в мерной колбе. На титрование 10,00 мл полученного раствора с индикатором метиловым оранжевым потребовалось 22,53 мл раствора HCl с T (HCl) = 0,003650 г/мл. На титрование такого же объема раствора с индикатором фенолфталеином потребовалось 18,50 мл HCl. Рассчитать процентное содержание Na_2CO_3 в NaOH.

Раздел 3. Примеры вопросов к контрольной работе № 3. Максимальная оценка – __ баллов. Контрольная работа содержит 3 вопроса, по 2 или 3 балла за вопрос в зависимости от его сложности.

Вопрос 3.1.

1. Напишите формулу для расчета окислительно-восстановительного потенциала в точке эквивалентности. Чему равно значение окислительно-восстановительного потенциала в точке эквивалентности при титровании 0,05 н. раствора I_2 0,05 н. раствором $Na_2S_2O_3$, если $E^0_{I_2/2I^-}=0{,}54\,В,\ а\ E^0_{S_4O_6^{2-}/2S_2O_3^{2-}}=0{,}09\,В$? Ответ подтвердите расчётом и запишите уравнения соответствующей химической реакции и полуреакций, изобразите ход кривой титрования.
2. Напишите формулу для расчета реального окислительно-восстановительного потенциала от pH раствора. Чему равно значение реального окислительно-восстановительного потенциала полуреакции восстановления пероксида водорода при pH 4? Ответ подтвердите расчетом.

Вопрос 3.2.

1. По какой формуле рассчитывают значение реального окислительно-восстановительного потенциала полуреакции, если окисленная форма участвует в побочной реакции комплексообразования. Ответ подтвердите уравнениями химических реакций и полуреакций на конкретном примере.
2. Как вычисляют число молей эквивалента $K_2Cr_2O_7$ при определении иодометрическим методом? Ответ подтвердите уравнениями соответствующих химических реакций и полуреакций. Предложите физико-химический метод определения концентрации дихромата калия в растворе.

Вопрос 3.3.

1. Определение содержания железа(II) в растворе проводят методом потенциометрического титрования. Сколько железа содержит образец, если навеска этого образца массой 0,1700 г после растворения и восстановления железа до железа (II) оттитрована 8,40 мл раствора перманганата калия с $T(KMnO_4/Fe)$ = 0,006200 г/мл?
2. Объясните принцип ионного обмена. Приведите уравнения химических реакций. Перечислите известные вам типы ионообменников.

8.3. Вопросы для итогового контроля освоения дисциплины (зачет с оценкой).

Итоговый контроль проводится в виде итоговой контрольной работы. Максимальное количество баллов за итоговую контрольную работу – 40 баллов. Билет итоговой контрольной работы содержит 5 вопросов: 1 вопрос – 9 баллов, вопрос 2 – 9 баллов, вопрос 3 – 10 баллов, вопрос 4 – 9 баллов, вопрос 5 – 3 балла.

8.3.1. Примеры контрольных вопросов для итогового контроля освоения дисциплины (зачет с оценкой).

Максимальное количество баллов за итоговую контрольную работу при проведении итогового контроля в форме *зачета с оценкой* – 40 баллов.

1. Основные положения протолитической теории.
2. Термодинамическая, концентрационная и условная константы равновесия.
3. Аналитические реакции и аналитические эффекты. Характеристики аналитических реакций: чувствительность, избирательность (селективность).

4. Групповые, общие, частные, характерные и специфические реакции.
5. Равновесия в аналитически важных протолитических системах. Константы кислотности и основности.
6. Вычисление pH растворов кислот и оснований различной силы, смесей кислот и оснований.
7. Буферные растворы, используемые в химическом анализе: их состав, свойства (буферная емкость, область буферирования).
8. Аналитические реакции комплексообразования. Общие, ступенчатые и условные константы устойчивости комплексных соединений.
9. Использование реакций осаждения в аналитических целях. Константа равновесия реакций осаждения-растворения; факторы, влияющие на растворимость осадков.
10. Окислительно-восстановительная реакция и окислительно-восстановительный потенциал.
11. Константы равновесия окислительно-восстановительных реакций.
12. Выбор титранта и оптимальных условий титрования. Факторы, влияющие на величину скачка на кривой титрования.
13. Индикация конечной точки титрования химическими и физико-химическими методами.
14. Ионообменная хроматография в количественном химическом анализе.
15. Требования, предъявляемые к реакциям ионного обмена.
16. Изотерма ионного обмена.
17. Выбор оптимальных условий ионообменного разделения веществ.
18. Классификация физико-химических методов анализа.
19. Аналитический сигнал как информативная функция состава вещества и его количества.
20. Примеры аналитических сигналов и их измерений в ФХМА.
21. Основные аналитико-метрологические характеристики методов и результатов анализа, способы их оценки.
22. Общая характеристка спектральных методов анализа.
23. Общая характеристика электрохимических методов анализа.
24. Общая характеристика хроматографических методов.
25. Представление о фотометрических и потециометрических методах анализа.

Полный перечень оценочных средств приведен в виде отдельного документа, являющегося неотъемлемой частью основной образовательной программы.

8.4. Структура и примеры билетов для контроля освоения дисциплины (зачет с оценкой).

Итоговый контроль проводится в 4 семестре в виде итоговой контрольной работы. Максимальное количество баллов за итоговую контрольную работу – 40 баллов. Билет итоговой контрольной работы содержит 5 вопросов: 1 вопрос – 9 баллов, вопрос 2 – 9 баллов, вопрос 3 – 10 баллов, вопрос 4 – 9 баллов, вопрос 5 – 3 балла.

Пример билета для ***вид контроля из УП***:

«Утверждаю» _____ (Должность, наименование кафедры)	**3.** ***Министерство науки и высшего образования РФ*** **Российский химико-технологический университет имени Д.И. Менделеева**

_____ _____ (Подпись) (И. О. Фамилия) «__» _____ 20__г.	**4. Кафедра аналитической химии**
	5. 18.03.01 Химическая технология
	Аналитическая химия и физико-химические методы анализа

SCAN0003.PDF
file:///F:/SCAN_00/SCAN0003.PDF
1 из 1

КА

Россий

ОРИГИНАЛ

1.	Рассчитат нитрата с
2.	С целью титровани H_3PO_4. израсходо NaOH бу присутств протекаю
3.	К раство прилито оттитрова индикато $AlCl_3$ в гр
4.	Какой ин =0,76 В) раствора E^0 ((Fe^{3+}/ компонен равными
5.	Каким определе титровани реакций растворе

9. УЧЕБНО-МЕТОДИЧЕСКОЕ ОБЕСПЕЧЕНИЕ ДИСЦИПЛИНЫ

9.1. Рекомендуемая литература

А. Основная литература

1. Аналитическая химия. Химические методы анализа. Учебник для вузов/ Под ред. О.М. Петрухина,- 2-ое изд., стереотипное, исправленное, -М.: ООО Путь, ООО ИД АЛЬЯНС, 2006. – 400 с. (базовый учебник)
2. Кузнецов В.В. Аналитические реакции для идентификации ионов элементов в растворах. М.: РХТУ им. Д.И. Менделеева, 2010. -163 с.
3. Практикум по физико-химическим методам анализа. Учебное пособие./ Под ред. О.М. Петрухина, 2-ое изд., стереотипное, исправленное. - М.: ООО Путь: ООО ИД АЛЬЯНС, 2006. – 248 с. (базовый учебник)

Б. Дополнительная литература

1. Аналитическая химия. Физические и физико-химические методы анализа. Учебник для вузов./ Под ред.О.М. Петрухина. - М.: Химия, 2001. – 496 с.
2. Основы аналитической химии. Практическое руководство./Под ред. Ю.А. Золотова. – М.: Высшая школа, 2001. - 464с.
3. Крылова Е.В. Задания по аналитической химии. Части I, II: Учебно – методическое пособие. – М.: РХТУ им. Д.И. Менделеева, 2003, 2004. – 40 с., 44 с.
1. Ю.Ю. Лурье. Справочник по аналитической химии. Справ. изд. – М.:Химия, 1989. – 448 с.
2. Кузнецов В.В., Ермоленко Ю.В., Семенова И.Н. Номенклатурные правила ИЮПАК в курсе аналитической химии. Химические методы анализа. Учебно-методическое пособие.- М. РХТУ им. Д.И. Менделеева, 2004. – 72 с.

6. Окислительно-восстановительное и комплексонометрическое титрование: практическое пособие по курсу аналитической химии./ Под. ред. В.В. Кузнецова. М. РХТУ им. Д.И. Менделеева, 2007. – 60 с.
7. Кузнецов В.В. Применение органических аналитических реагентов в анализе неорганических веществ. Учебн. пособие. – М.: МХТИ им. Д.И. Менделеева, 1972. – 145 с.
8. Аналитическая химия. Химические методы анализа. Лаб. практикум. Под ред. Рогатинской С.Л., – М.: РХТУ им. Д.И. Менделеева, 2011. – 96 с.

9.2. Рекомендуемые источники научно-технической информации

- Раздаточный иллюстративный материал к лекциям.
- Презентации к лекциям.
- Методические рекомендации по выполнению лабораторных работ.

Научно-технические журналы:

- Журнал «Журнал аналитической химии» ISSN 0044-4502
- Журнал «Analytica Chimica Acta» ISSN 0003-2670
- Журнал «Химико-фармацевтический журнал» ISSN 0023-1134

Ресурсы информационно–телекоммуникационной сети Интернет:

- http://www.rusanalytchem.ru
- http://www.chemical-analysis.ru

9.3. Средства обеспечения освоения дисциплины

Для реализации рабочей программы подготовлены следующие средства обеспечения освоения дисциплины:

- компьютерные презентации интерактивных лекций – 8, (общее число слайдов – 200);
- банк тестовых заданий для текущего контроля освоения дисциплины (общее число вопросов – 450);
- банк тестовых заданий для итогового контроля освоения дисциплины (общее число вопросов – 100).

Для освоения дисциплины используются следующие нормативные и нормативно-методические документы:

- Федеральный закон Российской Федерации от 29.12.2012 № 273-ФЗ «Об образовании в Российской Федерации» [Электронный ресурс] – Режим доступа: http://pravo.gov.ru/proxy/ips/?docbody=&nd=102162745&intelsearch=273-%D4%C7 (дата обращения: 3005.2019).
- Федеральные государственные образовательные стандарты высшего образования // Координационный совет учебно-методических объединений и научно-методических советов высшей школы. Портал Федеральных образовательных стандартов высшего образования [Электронный ресурс] – Режим доступа: http://fgosvo.ru/fgosvo/92/91/4 (дата обращения: 30.05.2019).
- Приказ Министерства образования и науки РФ от 23.08.2017 № 816 «Об утверждении Порядка применения организациями, осуществляющими образовательную деятельность, электронного обучения, дистанционных образовательных технологий при реализации образовательных программ» [Электронный ресурс]. Режим доступа: http://pravo.gov.ru/proxy/ips/?docbody=&nd=102447332&intelsearch=816+%EF%F0%E8%EA%E0%E7 (дата обращения: 30.05.2019).

При освоении дисциплины студенты должны использовать информационные и информационно-образовательные ресурсы следующих порталов и сайтов:

- Система федеральных образовательных порталов. Система открытого образования. Консалтинговый центр ИОС ОО РФ [Электронный ресурс] – Режим доступа: http://www.openedu.ru (дата обращения: 30.05.2019).
- Информационная система «Единое окно доступа к образовательным ресурсам». URL: http://window.edu.ru/ (дата обращения: 30.05.2019).
- ФЭПО: соответствие требованиям ФГОС [Электронный ресурс] – Режим доступа: http://fepo.i-exam.ru/ (дата обращения: 3005.2019).
- Онлайн-курсы РХТУ им. Д. И. Менделеева – Режим доступа: https://moodle.muctr.ru/(дата обращения: 20.02.2019).
- Zoom.- конференция – Режим доступа: https://zoom.us/ (дата обращения: 20.02.2019).

10. МЕТОДИЧЕСКИЕ УКАЗАНИЯ ДЛЯ ОБУЧАЮЩИХСЯ

10.1. Для студентов, обучающихся по очной форме, без использования электронного образования и дистанционных образовательных технологий

Методические рекомендации по организации учебной работы обучающегося в бакалавриате направлены на повышение ритмичности и эффективности его аудиторной и самостоятельной работы по дисциплине.

Дисциплина «***Аналитическая химия и физико-химические методы анализа***» включает 3 раздела, каждый из которых имеет определенную логическую завершенность. При изучении материала каждого раздела рекомендуется регулярное повторение законспектированного лекционного материала, а также дополнение его сведениями из литературных источников, представленных в рабочей программе. При работе с указанными источниками рекомендуется составлять краткий конспект с обязательным фиксированием библиографических данных источника. Изучение материала каждого раздела заканчивается контролем его освоения в форме контрольной работы. Результаты выполнения контрольных работ оцениваются в соответствии с принятой в университете рейтинговой системой оценки знаний.

Рабочая программа дисциплины «***Аналитическая химия и физико-химические методы анализа***» предусматривает проведение лабораторного практикума в объеме 48 ч. Работы выполняются в часы, выделенные учебным планом в текущем семестре.

Лабораторные занятия начинаются с индивидуальной беседы преподавателя с каждым обучающимся группы. Содержание беседы включает: проверку домашнего задания по решению задач, составлению методики выполнения лабораторной работы, подбору справочных данных и др. В ряде случаев обучающиеся представляют и «защищают» выполненные дома индивидуальные домашние работы. При успешном выполнении всех видов работ обучающийся допускается к выполнению практической работы, результат которой оценивается соответствующим количеством баллов. Индивидуальная домашняя работа также оценивается баллами.

Материал дисциплины «***Аналитическая химия и физико-химические методы анализа***», изучаемый в течение семестра, включает следующие разделы:

– идентификация ионов в растворе;

– количественный химический анализ

–введение в физико-химические методы анализа.

По каждому разделу предусмотрены следующие формы изучения материала: лекции, консультации, лабораторные работы, обработка и представление результатов работы. Усвоение материала контролируется проведением текущих контрольных работ по соответствующим темам курса.

Самостоятельная работа обучающегося заключается в выполнении индивидуальных домашних заданий, подготовке к лабораторным и контрольным работам. Каждая контрольная работа представлена в виде билетов, содержащих 3 вопроса, включающих теоретический материал, задания по использованию теоретических знаний для практических (аналитических) целей, расчетные задачи. Каждый вопрос билета в зависимости от его сложности, оценивается соответствующим числом баллов.

Итоговый контроль завершает изучение дисциплины «***Аналитическая химия и физико-химические методы анализа***». При составлении билетов контрольной работы был использован единый подход. Каждый вариант итоговой контрольной работы содержит 5 вопросов и включает в себя материал по физико-химическим методам анализа:

– вопросы теории конкретного метода анализа, его метрологические характеристики;

– задания на применение теоретических знаний для решения конкретных аналитических задач;

– задачи по нахождению важнейших количественных параметров того или иного метода анализа и на определение содержания определяемых компонентов в различных объектах.

Все вопросы итоговой контрольной работы оцениваются соответствующим количеством баллов . В каждом варианте сумма баллов равна 40.

Итоговая оценка зачета с оценкой включает все виды отчета обучающихся по изучаемым разделам курса «***Аналитическая химия и физико-химические методы анализа***», согласно действующей в университете рейтинговой системе. А именно, итоговая оценка в текущем семестре складывается из сдачи лабораторных работ с максимальной оценкой от 2 до 3 баллов: (итого 36 баллов), 3 контрольных точек с максимальной оценкой по 8 баллов и итоговой контрольной работы (максимальная оценка в 40 баллов). Контрольные точки включают написание обучающимися соответствующих контрольных работ, и выполнение индивидуальных домашних заданий. Выставленная преподавателем оценка не пересматривается и вносится в индивидуальный маршрутный лист обучающегося. Обучающийся может обратиться за консультацией к лектору потока в предусмотренные соответствующим расписанием.

10.2. Для студентов, обучающихся по очной форме, с использованием электронного образования и дистанционных образовательных технологий

При использовании электронного обучения и дистанционных образовательных технологий занятия полностью или частично проводятся в режиме онлайн. Объем дисциплины и распределение нагрузки по видам работ соответствует п. 4.1. Распределение баллов соответствует п. 10.1 либо может быть изменено в соответствии с решением кафедры, в случае перехода на ЭО и ДОТ в процессе обучения. Решение кафедры об используемых технологиях и системе оценивания достижений обучающихся принимается с учетом мнения ведущего преподавателя и доводится до обучающихся.

11. МЕТОДИЧЕСКИЕ УКАЗАНИЯ ДЛЯ ПРЕПОДАВАТЕЛЕЙ

11.1. Для преподавателей, при реализации программы по очной форме, без использования электронного образования и дистанционных образовательных технологий

Дисциплина «***Аналитическая химия и физико-химические методы анализа***» изучается в 3 или 4 семестрах бакалавриата.

При подготовке и проведении занятий преподаватель должен ориентироваться на то, что студенты, обучающиеся в бакалавриате, имеют общую подготовку по общенаучным, общеинженерным дисциплинам и основным профессиональным дисциплинам профиля, в объеме, предусмотренном учебным планом бакалавриата, а также опыт восприятия и конспектирования изучаемого материала. В связи с этим материал дисциплины должен опираться на полученные знания и быть ориентирован их расширение и углубление в соответствии с современными теоретическими представлениями и технологическими новациями. Обучение студентов может быть организовано как в виде традиционных лекций и практических занятий, так и научной дискуссии, которая помогает приобрести навыки и умения обосновывать круг рассматриваемых вопросов, формулировать главные положения, определения и практические выводы из теоретических положений. На занятиях должна прослеживаться взаимосвязь рассматриваемых вопросов с ранее изученным материалом.

При чтении лекций по дисциплине следует уделить основное внимание следующим аспектам.

Аналитическая химия – наука о методах анализа веществ. Химические, физико-химические и физические методы анализа, их взаимосвязь, соотношение и применение.

Методы качественного и количественного анализа веществ. Основы качественного химического анализа. Групповые и селективные реакции и реагенты. Применение систематического и дробного методов при качественном анализе смесей ионов.

Основные типы химических равновесий в гомогенных и гетерогенных системах, лежащие в основе методов качественного и количественного анализа (кислотно-основные взаимодействия, реакции комплексообразования, окисления – восстановления, осаждения).

Органические аналитические реагенты и их применение в анализе. Теоретические основы гравиметрических и титриметрических методов анализа и применение этих методов при анализе неорганических и органических веществ.

Метрологические характеристики методов, критерии выбора метода анализа и принцип составления схемы анализа.

Введение в физико-химические методы анализа. Аналитический сигнал. Классификация ФХМА.

Необходимой компонентой лекционных и практических занятий по дисциплине является широкое использование наглядных пособий и иллюстративного материала, в том числе с применением компьютерной техники. Наглядные пособия представляют собой иллюстрированные справочники, а также каталоги фирм и предприятий с описанием основного вида и характеристик изделий из них. Иллюстративный материал включает презентации по разделам дисциплины, выполненные с использованием различных программных продуктов (например, Power Point в составе Microsoft Office). Для демонстрации иллюстративного материала рекомендуется использование мультимедиа.

При проведении занятий преподаватель может рекомендовать студентам проработку дополнительной литературы по тематике занятия, организуя ее обсуждение на практических занятиях, формирует у студентов навык к самостоятельной работе с разнообразными литературными источниками.

При проведении лабораторного практикума преподавателю основное внимание следует уделять формированию у студентов умения активно использовать полученные знания по дисциплине «***Аналитическая химия и физико-химические методы анализа***» при подготовке, проведении и защите лабораторных работ. Следует обращать внимание на необходимость точного выполнения требований к проведению экспериментов и обработке результатов для получения достоверных величин определяемых свойств.

11.2. Для преподавателей, при реализации программы по очной форме, с использованием электронного образования и дистанционных образовательных технологий

При использовании электронного обучения и дистанционных образовательных технологий занятия полностью или частично проводятся в режиме онлайн. Объем дисциплины и распределение нагрузки по видам работ соответствует п. 4.1. Распределение баллов соответствует п. 10.1. в том числе и в случае перехода на ЭО и ДОТ в процессе обучения.

Реализация ЭО и ДОТ предполагает использование следующих видов учебной деятельности: онлайн консультации, практические занятия, видео-лекции; проводимые полностью или частично с применением ЭО и ДОТ; текущий контроль с помощью контрольных работ, проверки домашних заданий и самостоятельная работа. При реализации РПД в зависимости от конкретной ситуации ЭО и ДОТ могут быть применены в следующем виде: материалы, размещенные на страницах социальных сетей РХТУ им. Д. И. Менделеева, работа в мессенджере, работа в ЭИОС, работа по E-mail, Zoom-конференция: https://zoom.us/.

− объем часов для контактной работы обучающихся с преподавателем не сокращается и электронные образовательные ресурсы (ЭОР) методически обеспечивают самостоятельную работу обучающихся в объеме, предусмотренном рабочей программой данной дисциплины. При этом в случае необходимости занятия проводятся в режиме онлайн;
− смешанные формы обучения, сочетающие в себе аудиторные занятия (при необходимости - перевод части контактных часов работы обучающихся с преподавателем в электронную информационно-образовательную среду без потери содержания учебной дисциплины) и ЭОР (часть учебного материала (лекции) может быть заменена ЭОР).

12. ПЕРЕЧЕНЬ ИНФОРМАЦИОННЫХ ТЕХНОЛОГИЙ, ИСПОЛЬЗУЕМЫХ В ОБРАЗОВАТЕЛЬНОМ ПРОЦЕССЕ

Информационную поддержку изучения дисциплины осуществляет Информационно-библиотечный центр (ИБЦ) РХТУ им. Д.И. Менделеева, который обеспечивает обучающихся основной учебной, учебно-методической и научной литературой, необходимой для организации образовательного процесса по дисциплине. Общий объем многоотраслевого фонда ИБЦ на 01.01.2019 составляет 1708372 экз.

Фонд ИБЦ располагает учебной, учебно-методической и научно-технической литературой в форме печатных и электронных изданий, а также включает официальные, справочно-библиографические, специализированные отечественные и зарубежные периодические и информационные издания. ИБЦ обеспечивает доступ к профессиональным базам данных, информационным, справочным и поисковым системам.

Каждый обучающийся обеспечен свободным доступом из любой точки, в которой имеется доступ к сети Интернет и к электронно-библиотечной системе (ЭБС) Университета, которая содержит различные издания по основным изучаемым дисциплинам и сформирована по согласованию с правообладателями учебной и учебно-методической литературы.

Для более полного и оперативного справочно-библиографического и информационного обслуживания в ИБЦ реализована технология Электронной доставки документов. Объем многоотраслевого фонда ИБЦ на 01.01.2019 г. составляет 1 708 372 экз. изданий.

Электронные информационные ресурсы доступные пользователям РХТУ им. Д.И. Менделеева в 2019году. (на 01.01.2019 г.)

№	Электронный ресурс	Реквизиты договора (номер, дата заключения, срок действия), ссылка на сайт ЭБС, сумма договора, количество ключей	Характеристика библиотечного фонда, доступ к которому предоставляется договором

1	ЭБС «Лань»	Принадлежность - сторонняя Реквизиты договора - ООО «Издательство «Лань», договор №29.01-З-2.0-827/2018 от 26.09.2018 г. Сумма договора – 357 000-00 С «26» сентября 2018г. по **«25» сентября 2019г.** Ссылка на сайт ЭБС – http://e.lanbook.com Количество ключей - доступ для всех пользователей РХТУ с любого компьютера.	Электронно-библиотечная система издательства "Лань" — ресурс, включающий в себя как электронные версии книг ведущих издательств учебной и научной литературы (в том числе университетских издательств), так и электронные версии периодических изданий по различным областям знаний. ЭБС «ЛАНЬ» предоставляет пользователям мобильное приложение для iOS и Android, в которых интегрированы бесплатные сервисы для незрячих студентов и синтезатор речи. **Коллекции**: «Химия» - изд-ва НОТ, «Химия» -
	ЭБС «ЛАНЬ»	Принадлежность - сторонняя Реквизиты договора - ООО «Издательство «Лань», договор № 33.03-Р-2.0-1775/2-10 от 26.09.2019г. Сумма договора – 642 083-68 **С «26» сентября 2019г. по «25» сентября 2020г.** Ссылка на сайт ЭБС – http://e.lanbook.com Количество ключей - доступ для всех пользователей РХТУ с любого компьютера.	

			изд-ва Лаборатория знаний, «Химия» - изд-ва «ЛАНЬ», «Химия»-КНИТУ(Казанский национальный исследовательский технологический университет), «Химия» - изд-ва ФИЗМАТЛИТ, «Информатика» - изд-ва "Лань", Национальный Открытый Университет" ИНТУИТ", "Инженерно-технические науки" изд-ва "Лань". _____ _____ _____ Коллекции: «Химия» - изд-ва НОТ, «Химия» - изд-ва Лаборатория знаний, «Химия» - изд-ва «ЛАНЬ», «Химия»-КНИТУ(Казанский

			национальный исследовательский технологический университет), «Химия» - изд-ва ФИЗМАТЛИТ, «Информатика» - изд-ва «ЛАНЬ», Национальный Открытый Университет« ИНТУИТ», Инженерно-технические науки" изд-ва «ЛАНЬ», «Теоретическая механика» изд-ва «ЛАНЬ», Экономика и менеджмент» изд-ва Дашков и К. А также отдельные издания в соответствии с Договором.
2.	Электронно - библиотечная система ИБЦ РХТУ им. Д.И.Менделе	Принадлежность – собственная РХТУ. Ссылка на сайт ЭБС – http://lib.muctr.ru/ Доступ для пользователей РХТУ с любого компьютера.	Электронные версии учебных и научных изданий авторов РХТУ по всем ООП.

	ева (на базе АИБС «Ирбис»)		
3	Информационно-справочная система «ТЕХЭКСПЕРТ» «Нормы, правила, стандарты России».	Принадлежность сторонняя. Реквизиты контракта – ООО «ИНФОРМПРОЕКТ», контракт № 111-142ЭА/2018 от 18.12.2018 г. Сумма договора – 547 511 руб. С «01» января.2019 г. по «31» декабря 2019 г. Ссылка на сайт ЭБС – http://reforma.kodeks.ru/reforma/ Количество ключей – 5 лицензий + локальный доступ с компьютеров ИБЦ.	Электронная библиотека нормативно-технических изданий. Содержит более 40000 национальных стандартов и др. НТД

4	Электронная библиотека диссертаций (ЭБД).	Принадлежность – сторонняя Реквизиты договора – РГБ, Договор № 29.01-Р-2.0-826/2018 от 03.10.2018 г. Сумма договора - 299130-00 С «15» октября 2018 г. по **«14» июля 2019 г.** Ссылка на сайт ЭБС – http://diss.rsl.ru/ Количество ключей – 10 лицензий + распечатка в ИБЦ.	В ЭБД доступны электронные версии диссертаций Российской Государственной библиотеки: с 1998 года – по специальностям: "Экономические науки", "Юридические науки", "Педагогические науки" и "Психологические науки"; с 2004 года - по всем специальностям, кроме медицины и фармации; с 2007 года - по всем специальностям, включая работы по медицине и фармации.
5	ЭБС «Научно-электронная библиотека eLibrary.ru».	Принадлежность – сторонняя Реквизиты договора – ООО «РУНЭБ», договор № 29.01-Р-2.0-1020/2018 от 07.12.2018 г. Сумма договора - 934 693-00 С «01» января 2019 г. по «31» декабря 2019 г. Ссылка на сайт – http://elibrary.ru Количество ключей – доступ для пользователей РХТУ по ip-адресам неограничен.	Электронные версии периодических и непериодических изданий по различным отраслям науки

6	БД ВИНИТИ РАН	Принадлежность сторонняя Договор № 5Д/2018 от 01.02.2018 г. Сумма договора - 24000-00 С «02» февраля 2018 г. **по «05» мая 2019 г.** Ссылка на сайт- http://www.viniti.ru/ Количество ключей – локальный доступ для пользователей РХТУ в ИБЦ РХТУ.	Крупнейшая в России баз данных по естественным, точным и техническим наукам. Включает материалы РЖ (Реферативного журнала) ВИНИТИ с 1981 г. Общий объем БД - более 28 млн. документов
7	Справочно-правовая система «Консультант+»,	Принадлежность сторонняя, Договор № 45-70ЭА/2018 от 09.07.2018 г. С «10» июля 2018 г. по «09» июля 2019 г. Ссылка на сайт- http://www.consultant.ru/ Количество ключей – 50 пользовательских лицензий по ip-адресам.	Справочно-правовая система по законодательству Российской Федерации.
8	Справочно-правовая система “Гарант»	Принадлежность сторонняя Договор №145-188ЭА/2018 г. от 28.01.2019 г. С «28» января 2019 г. по «27» января 2020 г. Ссылка на сайт – http://www.garant.ru/ Сумма договора - 512000-00 Количество ключей – 50 пользовательских лицензий по ip-адресам.	Гарант — справочно-правовая система по законодательству Российской Федерации.

9	Издательство Wiley	Принадлежность сторонняя. Национальная подписка (Минобрнауки+ ГПНТБ) Сублицензионный договор № Wiley/130 от 10.10.2019 г. С «01» января 2019 г. по «31» декабря 2019 г. Ссылка на сайт – http://onlinelibrary.wiley.com/ Количество ключей - доступ для пользователей РХТУ по ip-адресам неограничен.	Коллекция журналов по всем областям знаний, в том числе известные журналы по химии, материаловедению, взрывчатым веществам и др.
10	QUESTEL ORBIT	Принадлежность сторонняя. Национальная подписка (Минобрнауки+ ГПНТБ) Сублицензионный договор № Questel/130 от 05.09.2019 г. С «01» января 2019 г. по «31» декабря 2019 г. Ссылка на сайт – http://www.questel.orbit.com Количество ключей – доступ для пользователей РХТУ по ip-адресам неограничен.	ORBIT является глобальным оперативно обновляемым патентным порталом, позволяющим осуществлять поиск в перечне заявок на патенты, полученных, приблизительно, 80-патентными учреждениями в различных странах мира и предоставленных грантов.
11	ProQuest Dissertation and Theses Global	Принадлежность сторонняя. Национальная подписка (Минобрнауки+ ГПНТБ) Сублицензионный договор № ProQuest/130 от 09.10.2019 г. С «01» января 2019 г. по «31» декабря 2019 г. Ссылка на сайт – http://www.proquest.com/products-services/pqdtglobal.html Количество ключей – дост уп для пользователей РХТУ по ip-адресам неограничен.	База данных ProQuest Dissertation & Theses Global (PQDT Global) авторитетная коллекция из более 3,5 млн. зарубежных диссертаций, более 1,7 млн. из которых представлены

			в полном тексте.
12	American Chemical Society	Принадлежность сторонняя. Национальная подписка (Минобрнауки+ ГПНТБ) Сублицензионный договор № ACS/130 от 25.10.2019 г. С «01» июля 2019 г. по «31» декабря 2019 г. Ссылка на сайт – http://www.acs.org/content/acs/en.html Количество ключей – доступ для пользователей РХТУ по ip-адресам неограничен.	Коллекция журналов по химии и химической технологии Core + издательства American Chemical Society
13	American Institute of Physics (AIP)	Принадлежность сторонняя. Национальная подписка (Минобрнауки+ ГПНТБ) Сублицензионный договор № AIP/130 от 24.10.2019 г. С «01» июля 2019 г. по «31» декабря 2019 г. Ссылка на сайт – http://scitation.aip.org/ Количество ключей – доступ для пользователей РХТУ по ip-адресам неограничен.	Коллекция журналов по техническим и естественным наукам издательства Американского института физики (AIP)
14	База данных Reaxys и Reaxys Medicinal Chemistry Компании Elsevier	Принадлежность сторонняя. Национальная подписка (Минобрнауки+ ГПНТБ) Сублицензионный договор № Reaxys /130 от 10.10.2019 г. С «01» июля 2019 г. по «31» декабря 2019 г. Ссылка на сайт – https://www.reaxys.com/ Количество ключей – доступ для пользователей РХТУ по ip-адресам неограничен.	Структурно-химическая база данный Reaxys включает в себя структурную базу данных химических соединений и их экспериментальных свойств, реферативную базу журнальных и патентных публикаций, базу химических реакций с функцией

			построения плана синтеза. Модуль биологически активных соединений, биологических мишеней, фармакологических свойств химических соединений Reaxys Medicinal Chemistry является крупнейшей в мире базой данных.
15	Scopus	Принадлежность сторонняя. Национальная подписка (Минобрнауки+ ГПНТБ) Сублицензионный договор № Scopus/130 от 09.10.2019 г. С «01» июля 2019 г. по «31» декабря 2019 г. Ссылка на сайт – http://www.scopus.com. Количество ключей – доступ для пользователей РХТУ по ip-адресам неограничен.	Мультидисциплинарная реферативная и наукометрическая база данных издательства **ELSEVIER**
16	Ресурсы международной компании Clarivate Analytics	Принадлежность сторонняя. Национальная подписка (Минобрнауки+ ГПНТБ) Сублицензионный договор № WoS/130 от 05.09.2019 г. С «01» января 2019 г. по «31» декабря 2019 г. Ссылка на сайт – http://apps.webofknowledge.com/WOS_GeneralSearch_input.do?product=WOS&search_mode=GeneralSearch&SID=R1Ij2TUYmdd7bUatOlJ&preferencesSaved= Количество ключей – доступ для пользователей РХТУ по ip-адресам неограничен.	Открыт доступ к ресурсам: **WEB of SCIENCE** – реферативная и наукометрическая база данных. **MEDLINE** – реферативная база данных по медицине.
17	Royal Society	Принадлежность сторонняя.	Коллекция включает 44

	of Chemistry (Королевское химическое общество	Национальная подписка (Минобрнауки+ ГПНТБ) Сублицензионный договор № RSC/130 от 08.10.2019 г. С «01» января 2019 г. по «31» декабря 2019 г. Ссылка на сайт – http://pubs.rsc.org/ Количество ключей - доступ для пользователей РХТУ по ip-адресам неограничен. 1.	журнала. Тематика: органическая, аналитическая, физическая химия, биохимия, электрохимия, химические технологии.
18.	Электронные ресурсы издательства SpringerNature	Принадлежность – сторонняя Национальная подписка (Минобрнауки+РФФИ) Информационное письмо РФФИ № 809 от 24.06.2019 г. С «01» января 2019 г. по «31» декабря 2019 г. Ссылка на сайт http://link.springer.com/ Количество ключей - доступ для пользователей РХТУ по ip-адресам неограничен.	- Полнотекстовая коллекция электронных журналов Springer по различным отраслям знаний. - Полнотекстовые 85 журналов Nature Publishing Group - Коллекция научных протоколов по различным отраслям знаний Springer Protocols - Коллекция научных материалов в области физических наук и инжиниринга Springer Materials (The Landolt-

			Bornstein Database) - Полный доступ к статическим и динамическим справочным изданиям по любой теме - Реферативная база данных по чистой и прикладной математике zbMATH - Nano Database
19.	База данных SciFinder компании Chemical Abstracts Service	Принадлежность сторонняя. Национальная подписка (Минобрнауки+ ГПНТБ) Сублицензионный договор № CAS/130 от 23.10.2019 г. С «01» января 2019 г. по «31» декабря 2019 г. Ссылка на сайт – https://scifinder.cas.org Количество ключей – доступ для пользователей РХТУ по ip-адресам и персональной регистрации.	SciFinder — поисковый сервис, обеспечивающий многоаспектный поиск как библиографической информации, так и информации по химическим реакциям, структурным соединениям и патентам. Основная тематика обширного поискового массива — химия, а также ряд смежных дисциплин, таких как материаловедение, биохимия и

			биомедицина, фармакология, химическая технология, физика, геология, металлургия и другие.
20	Издательство Elsevier на платформе ScienceDirect	Принадлежность сторонняя. Национальная подписка (Минобрнауки+ РФФИ) Информационное письмо РФФИ № исх.- 1294 от 09 10 2019 г. С «01» января 2019 г. по «31» декабря 2019 г. Ссылка на сайт – https://www.sciencedirect.com Количество ключей – доступ для пользователей РХТУ по ip-адресам.	«Freedom Collection» — полнотекстовая коллекция электронных журналов издательства Elsevier по различным отраслям знаний, включающая не менее 2000 наименований электронных журналов. «Freedom Collection eBook collection» — содержит более 5 000 книг по 24 различным предметным областям естественных, технических и медицинских наук. Доступ к архивам 2014-2018гг.

21	ЭБС «Лань»	Принадлежность - сторонняя Реквизиты договора - ООО «Издательство «Лань», договор №29.01-З-2.0-1299/2018 от 06.03.2019 г. **С «06» марта 2019г. по «25» сентября 2019г.** Ссылка на сайт ЭБС – http://e.lanbook.com Сумма договора – 73 247-39 Количество ключей - доступ для всех пользователей РХТУ с любого компьютера.	Коллекция книг по естественно-научным и техническим отраслям наук ам.
22	ЭБС «ЮРАЙТ»	Принадлежность - сторонняя Реквизиты договора – ООО «Электронное издательство ЮРАЙТ», Договор № №29.01-З-2.0-1168/2018 от 11.01.2019 г. С «11» января 2019 г. по «»10» января 2020 г. Ссылка на сайт ЭБС - https://biblio-online.ru/ Сумма договора – 220 000-00 руб. Количество ключей - доступ для всех пользователей РХТУ с любого компьютера.	Электронная библиотека включает более 5000 наименований учебников и учебных пособий по всем отраслям знаний для всех уровней профессионального образования от ведущих научных школ с соблюдением требований новых ФГОСов.

Бесплатные архивные коллекции, приобретенные Минобрнауки для вузов.

Архив Издательства American Association for the Advancement of Science.Пакет «Science Classic» 1880-1996

Архив Издательства Annual Reviews. Пакет «Full Collection» 1932-2005

Архив издательства Института физики (Великобритания). Пакет «Historical Archive 1874-1999» с первого выпуска каждого журнала по 1999, 1874-1999

Архив издательства Nature Publishing Group. Пакет «Nature» с первого выпуска первого номера по 2010, 1869-2010

Архив издательства Oxford University Press. Пакет «Archive Complete» с первого выпуска каждого журнала по 1995, 1849-1995
Архив издательства Sage. Пакет «2010 SAGE Deep Backfile Package» с первого выпуска каждого журнала по 1998, 1890-1998
Архив издательства Taylor & Francis. Full Online Journal Archives. с первого выпуска каждого журнала по 1996, 1798-1997
Архив издательства Cambridge University Press. Пакет «Cambridge Journals Digital Archive (CJDA)» с первого выпуска каждого журнала по 2011, 1827-2011
Архив журналов Королевского химического общества(RSC). 1841-2007
Архив коллекции журналов Американского геофизического союза (AGU), предоставляемый издательством Wiley Subscription Services, Inc. 1896-1996

Бесплатные официальные открытые ресурсы Интернет:

1. Directory of Open Access Journals (DOAJ) http://doaj.org/
   Ресурс объединяет более 10000 научных журналов по различным отраслям знаний (около 2 миллионов статей) из134 стран мира.
2. Directory of Open Access Books (DOAB) https://www.doabooks.org/
   В базе размещено более 3000 книг по различным отраслям знаний, предоставленных 122 научными издательствами.
3. BioMed Central https://www.biomedcentral.com/
   База данных включает более 300 рецензируемых журналов по биомедицине, медицине и естественным наукам. Все статьи, размещенные в базе, находятся в свободном доступе.
4. Электронный ресурс arXiv https://arxiv.org/
   Крупнейшим бесплатный архив электронных научных публикаций по разделам физики, математики, информатики, механики, астрономии и биологии. Имеется подробный тематический каталог и возможность поиска статей по множеству критериев.
5. Коллекция журналов MDPI AG http://www.mdpi.com/
   Многодисциплинарный цифровой издательский ресурс, является платформой для рецензируемых научных журналов открытого доступа, издающихся MDPI AG (Базель, Швейцария). Издательство выпускает более 120 разнообразных электронных журналов, находящихся в открытом доступе.
6. Издательство с открытым доступом InTech http://www.intechopen.com/
   Первое и крупнейшее в мире издательство, публикующее книги в открытом доступе, около 2500 научных изданий. Основная тематическая направленность - физические и технические науки, технологии, медицинские науки, науки о жизни.
7. База данных химических соединений ChemSpider http://www.chemspider.com/
   ChemSpider – это бесплатная химическая база данных, предоставляющая быстрый доступ к более чем 28 миллионам структур, свойств и соответственной информации. Ресурс принадлежит Королевскому химическому обществу Великобритании (Royal Society of Chemistry).
8. Коллекция журналов PLOS ONE http://journals.plos.org/plosone/
   PLOS ONE – коллекция журналов, в которых публикуются отчеты о новых исследованиях в области естественных наук и медицины. Все журналы размещены в свободном доступе (Open Access), все статьи проходят строгое научное рецензирование.
9. US Patent and Trademark Office (USPTO) http://www.uspto.gov/

Ведомство по патентам и товарным знакам США — USPTO — предоставляет свободный доступ к американским патентам, опубликованным с 1976 г. по настоящее время.

10. Espacenet - European Patent Office (EPO) http://worldwide.espacenet.com/
Патенты (либо патентные заявки) более 50 национальных и нескольких международных патентных бюро, в том числе послные тексты патентов США, России, Франции, Японии и др.

11. Федеральный институт промышленной собственности (ФИПС) http://www1.fips.ru/wps/wcm/connect/content_ru/ru
Информационные ресурсы ФИПС свободного доступа:
-Электронные бюллетени. Изобретения. Полезные модели.
-Открытые реестры российских изобретений и заявок на изобретения.
-Рефераты российских патентных документов за 1994–2016 гг.
-Полные тексты российских патентных документов из последнего официального бюллетеня.

13. МАТЕРИАЛЬНО-ТЕХНИЧЕСКОЕ ОБЕСПЕЧЕНИЕ ДИСЦИПЛИНЫ

В соответствии с учебным планом занятия по дисциплине «***Аналитическая химия и физико-химические методы анализа***» проводятся в форме лекций, лабораторных работ и самостоятельной работы обучающегося.

13.1. Оборудование, необходимое в образовательном процессе:

Штативы химические

Химическая посуда:
Пипетки Мора (вместимость 5; 10, 25 мл).
Пипетки мерные (объем 5; 10 мл).
Бюретки (объем 25 мл).
Колбы мерные (вместимость 50,0; 100,0 мл).
Колбы Эрленмейера (объем 100 , 250, 500, 750, 1000 мл).
Склянки для хранения растворов (объем 0,5; 1 л).

Оборудование:
pH-метр-милливольтметр pH-420
Весы лабораторные ВЛТЭ-510С
Микровесы ВЛ-120 М
Титратор потенциометрический автоматический АТП-02
Весы аналитические ВЛ-120-200 г.
Фотометр КФК-2
Микроскоп биологический монокулярный МикроВид
Аквадистиллятор АЭ-25

Вспомогательное оборудование:
Бани водяные с электрическим подогревом.
Хроматографические колонки с ионообменником КУ-2.
Баня песочная лабораторная БП-1

Колбонагреватели КН-250
Сушилка для пробирок

13.2. Учебно-наглядные пособия:

Техника безопасности при работе в химической лаборатории. Приемы работы в микрокристаллоскопии. Методические разработки по работе с оборудованием и на приборах химического анализа.

13.3. Компьютеры, информационно-телекоммуникационные сети, аппаратно-программные и аудиовизуальные средства:

Персональные компьютеры, ноутбук, принтер и программные средства; проектор и экран; копировальный аппарат; локальная сеть с выходом в Интернет.

13.4. Печатные и электронные образовательные и информационные ресурсы:

Информационно-методические материалы: учебные пособия по дисциплине; раздаточный материал к разделам лекционного курса.

Электронные образовательные ресурсы: учебно-методические разработки в электронном виде; справочные материалы в печатном виде.

Список электронных ресурсов:

Портал аналитической химии (методики, рекомендации, справочники)
http://www.chemical-analysis.ru/
http://analyt.chem.msu.ru/
Научная электронная библиотека (http://www.elibrary.ru)
Портал Аналитическая химия в России:
http://www.rusanalytchem.org/default.aspx

13.5. Перечень лицензионного программного обеспечения:

№ п/п	Наименование программного продукта	Реквизиты договора поставки	Количество лицензий	Срок окончания действия лицензии
1	Microsoft Office Standard 2007	Государственный контракт № 143-164ЭА/2010 от 14.12.10, Акт № Tr048787, накладная № Tr048787 от 20.12.10 Microsoft Open License Номер лицензии 42931328	210	бессрочная
2	Операционная система Microsoft Windows 10 Education (Russian)	Подписка Microsoft Imagine Premium, соглашение ICM-171312 от 03.04.2019 г., действительно до 03.04.2020 г., счет № 0012522675 от 30.03.2019 г.	Количество лицензий не ограничено согласно условиям подписки Microsoft Imagine Premium	03.04.2020 г.

14. ТРЕБОВАНИЯ К ОЦЕНКЕ КАЧЕСТВА ОСВОЕНИЯ ПРОГРАММЫ

Наименование разделов	Основные показатели оценки	Формы и методы контроля и оценки
Раздел 1. Идентификация ионов в растворе	*Знает:* процессы формирования аналитического сигнала, основные понятия, термины, приёмы качественного анализа *Умеет:* применять приобретенные теоретические знания и практические навыки в практической деятельности. *Владеет:* методологией качественного анализа, алгоритмами качественного анализа, системой выбора качественного анализа для той или иной практической задачи	Оценка за лабораторные работы Оценка за контрольную работу Оценка за итоговую контрольную работу
Раздел 2. Характеристика методов количественного анализа	*Знает:* процессы формирования аналитического сигнала, основные понятия, термины, приёмы количественного анализа *Умеет:* применять приобретенные теоретические знания и практические навыки в практической деятельности. *Владеет:* методологией количественного анализа, алгоритмами количественного анализа, системой выбора количественного анализа для той или иной практической задачи	Оценка за лабораторные работы Оценка за контрольную работу Оценка за индивидуальные домашние задания Оценка за итоговую контрольную работу
Раздел 3. Введение в физико-химические методы анализа	*Знает:* процессы формирования аналитического сигнала в спектральных методах анализа; рассмотрение принципов измерений в стандартных приборах этих методов; основы метрологии в соответствии с рекомендациями ИЮПАК. *Умеет:* применять приобретенные теоретические знания и практические навыки в практической деятельности. *Владеет:* методологией оптических методов анализа, используемых в современной аналитической практике оценкой возможностей метода анализа	Оценка за лабораторную работу Оценка за итоговую контрольную работу

	основными способами метрологической обработки результатов количественного химического анализа на основе ФХМА.	

15. ОСОБЕННОСТИ ОРГАНИЗАЦИИ ОБРАЗОВАТЕЛЬНОГО ПРОЦЕССА ДЛЯ ИНВАЛИДОВ И ЛИЦ С ОГРАНИЧЕННЫМИ ВОЗМОЖНОСТЯМИ ЗДОРОВЬЯ

Обучение инвалидов и лиц с ограниченными возможностями здоровья осуществляется в соответствии с:

6. Порядком организации и осуществления образовательной деятельности по образовательным программам – программам бакалавриата, программам специалитета, программам магистратуры (Приказ Минобрнауки РФ от 05.04.2017 № 301);
7. Положением о порядке организации и осуществления образовательной деятельности по образовательным программам высшего образования – программ бакалавриата, программ специалитета, программ магистратуры в РХТУ им. Д.И. Менделеева, принятым решением Ученого совета РХТУ им. Д.И. Менделеева от 30.10.2019, протокол № 3, введенным в действие приказом ректора РХТУ им. Д.И. Менделеева от 14.11.2019 № 646А;
8. Методическими рекомендациями по организации образовательного процесса для обучения инвалидов и лиц с ограниченными возможностями здоровья в образовательных организациях высшего образования, в том числе оснащенности образовательного процесса (утверждены заместителем Министра образования и науки РФ А.А. Климовым от 08.04.2014 № АК-44/05вн).

9. Дополнения и изменения к рабочей программе дисциплины

«_____»

основной образовательной программы

_____ «_____»

код и наименование направления подготовки (специальности)

«_____»

наименование ООП

Форма обучения: _____

Номер изменения/ дополнения	Содержание дополнения/изменения	Основание внесения изменения/дополнения
1.		протокол заседания Ученого совета №____от «_____»_____20____г.

		протокол заседания Ученого совета №____от «_____»_____20____г.
		протокол заседания Ученого совета №____от «_____»_____20____г.
		протокол заседания Ученого совета №____от «_____»_____20____г.
		протокол заседания Ученого совета №____от «_____»_____20____г.

Министерство науки и высшего образования Российской Федерации
федеральное государственное бюджетное образовательное учреждение высшего образования
«Российский химико-технологический университет имени Д.И. Менделеева»

«УТВЕРЖДАЮ»
Проректор по учебной работе

_____ С.Н. Филатов
«_____» _____ 2020 г.

РАБОЧАЯ ПРОГРАММА ДИСЦИПЛИНЫ
«Инженерная графика»

Направление подготовки ____18.03.01 – «Химическая технология»
(Код и наименование направления подготовки)

Квалификация «бакалавр»

РАССМОТРЕНО И ОДОБРЕНО
на заседании Методической комиссии
РХТУ им. Д.И. Менделеева
«_28_»_05_____ 2020 г.

Председатель _____ Н.А. Макаров

Москва 2020

Программа составлена ст. преподавателем А.Н. Клоковой

Программа рассмотрена и одобрена на заседании кафедры инженерного проектирования технологического оборудования РХТУ им. Д.И. Менделеева «15» мая 2020 г., протокол №5

СОДЕРЖАНИЕ

1.	Цели и задачи дисциплины	4
2.	Требования к результатам освоения дисциплины	4
3.	Объем дисциплины и виды учебной работы	5
4.	Содержание дисциплины	6
4.1.	Разделы дисциплины и виды занятий	6
4.2.	Содержание разделов дисциплины	7
5.	Соответствие содержания требованиям к результатам освоения дисциплины	8
6.	Практические и лабораторные занятия	9
6.1.	Практические занятия. Примерные темы практических занятий по дисциплине	9
6.2.	Лабораторные занятия	10
7.	Самостоятельная работа	10
8.	Примеры оценочных средств для контроля освоения дисциплины	11
8.1.	Примеры контрольных работ	11
8.2	Структура и примеры билетов для ***зачета с оценкой***	13
9.	Учебно-методическое обеспечение дисциплины	15
9.1	Рекомендуемая литература	15
9.2	Рекомендуемые источники научно-технической информации	15
9.3	Средства обеспечения освоения дисциплины	15

10. Методические указания для обучающихся 16
11. Методические указания для преподавателей 18
12. Перечень информационных технологий, используемых в образовательном процессе 18
13. Материально-техническое обеспечение дисциплины 22
13.1 Оборудование, необходимое в образовательном процессе: 22
13.2 Учебно-наглядные пособия 29
13.3 Компьютеры, информационно-телекоммуникационные сети, аппаратно-программные и аудиовизуальные средства 22
13.4 Печатные и электронные образовательные и информационные ресурсы 22
13.5 Перечень лицензионного программного обеспечения 23
14. Требования к оценке качества освоения программы 24
15. Особенности организации образовательного процесса для инвалидов и лиц с ограниченными возможностями здоровья 24

1. ЦЕЛИ И ЗАДАЧИ ДИСЦИПЛИНЫ

Программа составлена в соответствии с требованиями Федерального государственного образовательного стандарта (ФГОС ВО) для направления подготовки ***18.03.01 Химическая технология*** рекомендациями методической комиссии и накопленного опыта преподавания дисциплины кафедрой ***инженерного проектирования технологического оборудования*** РХТУ им. Д.И. Менделеева. Программа рассчитана на изучение дисциплины в течение 1семестра.

Дисциплина «***Инженерная графика***» относится к обязательной части блока «Дисциплины» учебного плана (***Б1.***). Программа дисциплины предполагает, что обучающиеся имеют теоретическую и практическую подготовку по начертательной геометрии.

Цель дисциплины – научить студентов выполнению и чтению чертежей и правилам и условностям, применяемым при этом стандартам ЕСКД.

З**адачи дисциплины** – развитие пространственного представления, конструктивно-геометрического мышления, способностей к анализу и синтезу пространственных форм и соотношений между ними, изучение способов конструирования различных технических изделий, способов получения их чертежей на уровне графических моделей, ознакомление со способами выполнения чертежей методами компьютерной графики.

Дисциплина «***Инженерная графика***» преподается во втором семестре. Контроль успеваемости студентов ведется по принятой в университете рейтинговой системе.

2. ТРЕБОВАНИЯ К РЕЗУЛЬТАТАМ ОСВОЕНИЯ ДИСЦИПЛИНЫ

Изучение дисциплины «***Инженерная графика***» при подготовке бакалавров по направлению подготовки ***18.03.01 «Химическая технология»*** направлено на приобретение следующих компетенций:

- способностью к самоорганизации и самообразованию (ОК-7);
- владением основными методами, способами и средствами получения, хранения, переработки информации, навыками работы с компьютером как средством управления информацией (ОПК-5).

В результате изучения дисциплины студент бакалавриата должен:

Знать:

- способы отображения пространственных форм на плоскости;
- правила и условности при выполнении чертежей;
- виды изделий и конструкторских документов;
- на уровне представления характеристики формы и поверхности изделий;

Уметь:

- выполнять и читать чертежи технических изделий с учетом действующих стандартов;
- выполнять и читать схемы технологических процессов;
- использовать средства компьютерной графики для изготовления чертежей.

Владеть:

- способами и приемами изображения предметов на плоскости графической системой «Компас».

3. ОБЪЕМ ДИСЦИПЛИНЫ И ВИДЫ УЧЕБНОЙ РАБОТЫ

Вид учебной работы	Зач.ед.	В академ. часах
Общая трудоемкость дисциплины по учебному плану	4	144
Контактные часы:	1,33	48
Лекции	0,44	16
Практические занятия	0,67	24
Лабораторные работы	0,22	8
Самостоятельная работа:	2,67	96
Расчетно-графические работы	0,92	33
Подготовка к контрольным работам	0,25	9
Самостоятельное изучение разделов дисциплины	0,49	17,6
Курсовая работа, зачет:	1,00	36
Контактная работа, прием курсовой работы	0,005	0,2
Выполнение курсовой работы	0,995	35,8

Вид итогового контроля: зачет с оценкой	**0,01**	**0,4**

Вид учебной работы	Зач.ед.	В астроном. часах
Общая трудоемкость дисциплины по учебному плану	4	108
Контактные часы:	1,33	36
Лекции	0,44	12
Практические занятия	0,67	18
Лабораторные работы	0,22	6
Самостоятельная работа:	2,67	72
Расчетно-графические работы	0,92	24,75
Подготовка к контрольным работам	0,25	6,75
Самостоятельное изучение разделов дисциплины	0,49	13,2
Курсовая работа, зачет:	1,00	27
Контактная работа, прием курсовой работы	0,005	0,15
Выполнение курсовой работы	0,995	26,85
Вид итогового контроля: зачет с оценкой	**0,01**	**0,3**

4. СОДЕРЖАНИЕ ДИСЦИПЛИНЫ

4.1. Разделы дисциплины и виды занятий для студентов очного отделения

№ п/п	Раздел дисциплины	Часов				
		Всего	Лекции	Практические занятия	Лабораторные работы	Самостоятельная работа
	Введение.	2	1			1
	Раздел 1. Виды изделий и конструкторск	**57**	**4**	**8**	**4**	**41**

	их документов.					
1.1	Виды изделий и конструкторских документов.	6	1	1		4
1.2	Схемы.	12	1	1	4	6
1.3	Арматура трубопроводов.	12	1	1		10
1.4	Эскизы и технические рисунки деталей.	27	1	5		21
	Раздел 2. Соединения деталей.	**42**	**6**	**8**	**4**	**24**
2.1	Резьбовые изделия и соединения.	22	2	4	4	12
2.2	Изображения соединений деталей.	14	2	2		10
2.3	Геометрические характеристики формы и поверхности изделий.	6	2	2		2
	Раздел 3. Чертежи сборочных единиц. Элементы компьютерной графики.	**43**	**5**	**8**		**30**
3.1	Чертежи сборочных единиц.	16	2	4		10
3.2	Деталирование чертежей сборочных единиц.	14		4		10
3.3	Элементы компьютерной графики.	13	3			10

	Всего часов	**144**	**16**	**24**	**8**	**96**

4.2 Содержание разделов дисциплины

Введение. Предмет и методы инженерной графики. Краткие исторические сведения. Задачи и место курса в подготовке бакалавра по химической технологии.

Раздел 1. Изделия и конструкторские документы.

1.1. Виды изделий и конструкторских документов.

Виды изделий по ГОСТ: деталь, сборочная единица, комплекс, комплект. Виды конструкторских документов: чертеж детали, сборочный чертеж, чертеж общего вида, спецификация, схема. Шифры конструкторских документов. Краткие сведения о строительных чертежах.

1.2. Схемы.

Классификация схем по видам и типам. Обозначение схем. Правила выполнения структурных и принципиальных технологических схем. Схемы расположения.

1.3. Арматура трубопроводов.

Классификация арматуры трубопроводов по назначению, по типу перекрытия потока рабочей среды, по способу присоединения к трубопроводу, по способу герметизации шпинделя.

1.4. Эскизы и технические рисунки деталей.

Последовательность выполнения изображений детали: выбор главного изображения; определение необходимого количества изображений; подготовка поля чертежа к изображению детали; изображение основных внешних и внутренних очертаний детали. Обмер детали при выполнении ее эскиза с натуры. Оформление чертежей и эскизов деталей. Правила выполнения и оформления технических рисунков. Обозначения материалов.

Раздел 2. Соединения деталей.

2.1. Резьбовые изделия и соединения.

Резьбы: образование, классификация, изображение и обозначение на чертеже. Стандартные резьбовые изделия. Определение резьбы измерением. Соединения деталей болтом и шпилькой. Резьбовые трубные соединения. Цапковые соединения.

2.2. Изображения соединений деталей.

Фланцевые соединения. Шлицевые и шпоночные соединения. Соединения штифтом и шплинтом. Неразъемные соединения деталей: сварка, пайка, склеивание, обвальцовка, развальцовка, соединение заклепкой.

2.3. Геометрические характеристики формы и поверхности изделий.

Размеры, правила их нанесения на чертеже. Размеры исполнительные и справочные, габаритные, координирующие и частные. Базы измерительные, конструкторские, технологические, вспомогательные. Нанесение размеров от баз. Предельные отклонения размеров гладких поверхностей, допуски, посадки. Допуски и посадки для деталей с резьбой. Шероховатость поверхностей деталей, параметры шероховатости, правила нанесения параметров шероховатости поверхностей на чертеже. Предельные отклонения формы и расположения.

Раздел 3. Чертежи сборочных единиц. Элементы компьютерной графики.

3.1.Чертежи сборочных единиц.

Правила выполнения и оформления сборочного чертежа: выбор главного изображения, определение количества изображений, нанесение номеров позиций, нанесение размеров

(габаритные, установочные, присоединительные, эксплуатационные). Спецификация. Правила выполнения и оформления чертежа общего вида.

3.2. Деталирование чертежей сборочных единиц.

Правила деталирования чертежей сборочных единиц. Выполнение чертежей и технических рисунков деталей.

3.3. Элементы компьютерной графики.

Компьютерная графика и решаемые ею задачи. Графические объекты, примитивы, атрибуты, синтез изображения. Представление видеоинформации и ее машинная генерация. Современные стандарты компьютерной графики, графические языки и метафайлы. Реализация аппаратных модулей графической системы. Основные графические алгоритмы на плоскости и в пространстве. Программные графические системы и их применение.

5. СООТВЕТСТВИЕ СОДЕРЖАНИЯ ТРЕБОВАНИЯМ К РЕЗУЛЬТАТАМ ОСВОЕНИЯ ДИСЦИПЛИНЫ

№	Компетенции	Раздел 1	Раздел 2	Раздел 3
	Знать:			
1	способы отображения пространственных форм на плоскости;	+	+	+
2	правила и условности при выполнении чертежей;	+	+	+
3	виды изделий и конструкторских документов;	+		
4	на уровне представления характеристики формы и поверхности изделий.		+	+
	Уметь:			
5	выполнять и читать чертежи технических изделий с учетом действующих стандартов;	+	+	+
6	выполнять и читать схемы технологических процессов;	+		
7	использовать средства компьютерной графики для изготовления чертежей.			+
	Владеть:			
8	способами и приемами изображения предметов на плоскости;	+	+	+
9	графической системой «Компас».	+	+	+
	общекультурные компетенции:			
10	- способностью к самоорганизации и самообразованию (ОК-7);	+	+	+
	общепрофессиональные компетенции:			
12	- владением основными методами, способами и средствами получения, хранения, переработки информации, навыками работы с компьютером как средством управления информацией (ОПК-5).	+	+	+

6. ПРАКТИЧЕСКИЕ И ЛАБОРАТОРНЫЕ ЗАНЯТИЯ

6.1. Практические занятия

Примерные темы практических занятий по дисциплине.

Предусмотрены практические занятия обучающегося в бакалавриате в объеме 24 акад. ч. (во 2 сем.).

№ п/п	№ раздела дисциплины	Примерные темы практических занятий	Часы
1	1.1; 1.2	Схема расположения. Краткие сведения о строительных чертежах.	2
2	1.2; 1.3; 1.4	Схема деления изделия на составные части структурная. Эскизы деталей.	2
3	1.4	Технические рисунки деталей.	2
4	2.1	Приемы обмера деталей. Оформление эскизов и технических рисунков.	4
5	2.2; 2.3	Нанесение характеристик поверхностей на чертежах деталей.	4
6	3.1	Разметка, компоновка и выполнение сборочного чертежа.	3
7	3.1	Правила выполнения и оформления чертежа общего вида.	1
8	3.2	Деталирование чертежа сборочной единицы.	4

6.2 Лабораторные занятия

Лабораторные работы охватывают 1,2 разделы дисциплины. В практикум входят 3 работы, примерно по 3ч на каждую работу. В зависимости от трудоемкости включенных в практикум работ их число может быть уменьшено. Выполнение лабораторного практикума способствует закреплению материала, изучаемого в дисциплине, а также дает знания по теме схемы и резьбовые соединения.

За выполнение лабораторных работ ставится зачет. Количество работ и баллов за каждую работу может быть изменено в зависимости от их трудоемкости.

ПРИМЕРНЫЙ ПЕРЕЧЕНЬ ЛАБОРАТОРНЫХ РАБОТ

№ п/п	№ раздела дисциплины	Примерные темы лабораторных работ	Часы
1	1.2	Выполнение схемы трубопровода. Правила выполнения перечня элементов в электронном виде	3
2	2.1	Построение сборочного чертежа «Соединение шпилькой. Правила оформления сборочного чертежа. Оформление спецификации.	3
3	3.3	Построение в 3D графике (ознакомление)	2

7. САМОСТОЯТЕЛЬНАЯ РАБОТА

Самостоятельная работа проводится с целью углубления знаний по дисциплине и предусматривает:

- ознакомление и проработку рекомендованной литературы, работу с электронно-библиотечными системами;
- выполнение графических работ по основным темам лекций и практических занятий;
- подготовку к выполнению контрольных работ по материалу лекционного курса;
- подготовку к сдаче ***зачета с оценкой*** (2семестр) по дисциплине.

ПРИМЕРНЫЙ ПЕРЕЧЕНЬ ТЕМ ГРАФИЧЕСКИХ РАБОТ.

№ п/п	Тема графической работы	Оценка
1	Чертеж болтового соединения	10
2	Чертеж фланцевого соединения.	10
3	Чертеж фитингового соединения.	10
4	Деталирование чертежа сборочной единицы	10

ТЕМА КУРСОВОЙ РАБОТЫ.

Разработка конструкторской документации изделия.

№ п/п	Тема графической работы	Оценка
1	Схема деления изделия на составные части.	10
2	Эскизы и технические рисунки деталей.	40
3	Сборочный чертеж.	40
4	Спецификация	10

Выставляется отдельной оценкой (зачет).

Планирование времени на самостоятельную работу, необходимого на изучение дисциплины, студентам лучше всего осуществлять на весь период изучения, предусматривая при этом регулярное повторение пройденного материала. Материал, законспектированный на лекциях, необходимо регулярно дополнять сведениями из литературных источников, представленных в учебной программе.

8. ПРИМЕРЫ ОЦЕНОЧНЫХ СРЕДСТВ ДЛЯ КОНТРОЛЯ ОСВОЕНИЯ ДИСЦИПЛИНЫ

8.1.Примеры контрольных работ

Контрольная работа № 1 «Эскизы деталей. Обозначение резьбы»

1. Выполнить эскиз детали.

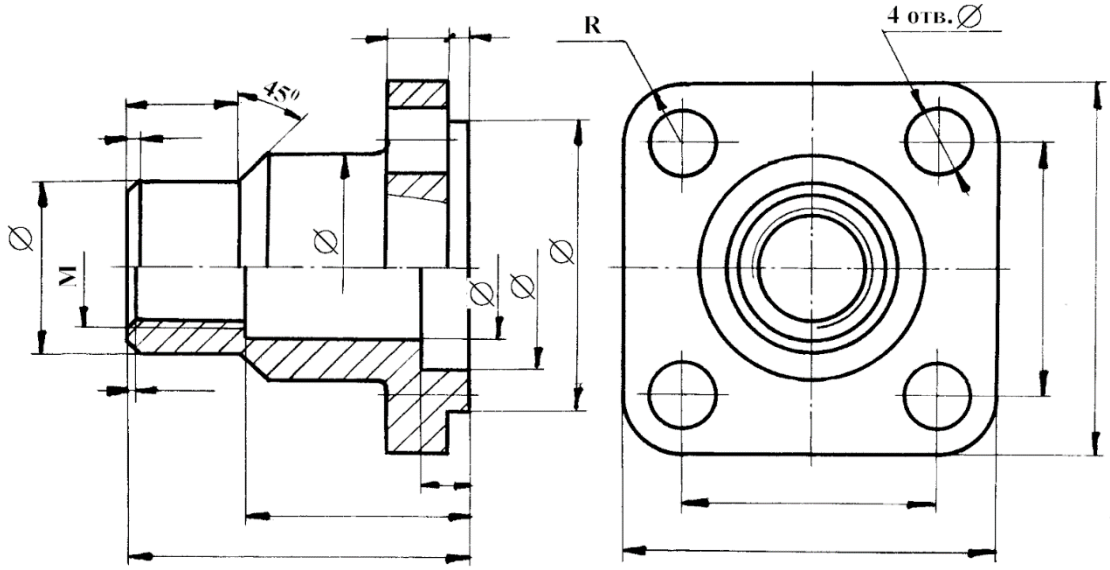

2. Расшифровать условное обозначение резьбы: M48 x 6 (P3) LH.

Оценивается 6 баллами

Контрольная работа № 2 «Выполнение и оформление чертежа соединения деталей стандартными резьбовыми изделиями (болтом или шпилькой).

Крышка с корпусом соединяется с помощью шпильки и болтов, на каждый из которых одевается шайба и навинчивается гайка. Рассчитать по условным соотношениям размеры болта (шпильки), гайки, шайбы и, используя выносной элемент, вычертить упрощенное изображение соединения деталей болтом (шпилькой). Записать условные обозначения болта (шпильки), гайки, шайбы. Масштаб чертежа 1:2. Масштаб выносного элемента 4:1. Диаметры отверстий в крышке 9 мм.

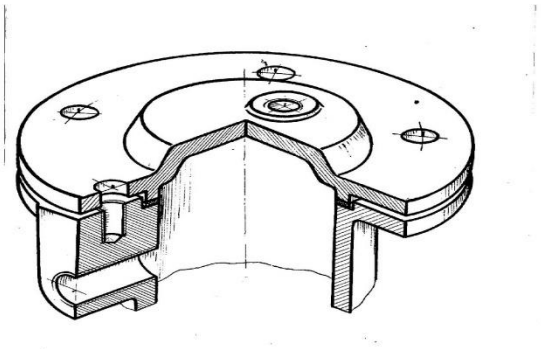

болтов, на каждый из которых одевается шайба и

гайки, шайбы и, используя выносной элемент, вычертить
ь условные обозначения болта, гайки, шайбы. Масштаб
рстий в крышке 9 мм.
ерных линий. Определить размеры резьб.

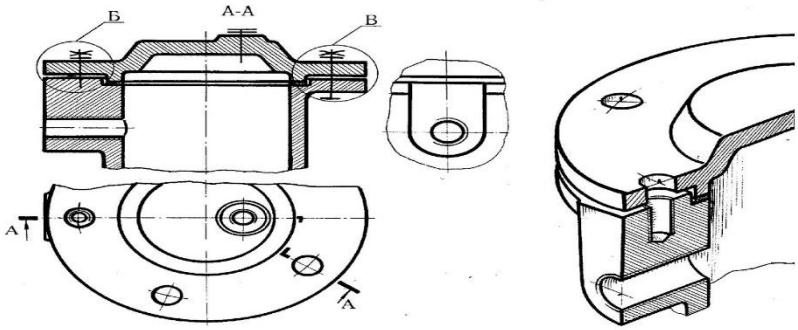

Контрольная работа № 2 Вариант 3

Крышка с корпусом соединяется с помощью шпильки и болтов, на каждый из котор
навинчивается гайка.

Рассчитать по условным соотношениям размеры болта, гайки, шайбы и, используя в
упрощенное изображение соединения деталей болтом. Записать условные обозначения бол
чертежа 1:2. Масштаб выносного элемента 4:1. Диаметры отверстий в крышке 9 мм.

Выполнить эскиз детали с нанесением выносных и размерных линий. Определить ра

Оценивается 7 баллами

Контрольная работа №3 «Деталирование чертежа сборочной единицы»

Выполнить чертеж детали № 1 с нанесением выносных и размерных линий. Выполнить технический рисунок детали № 2.

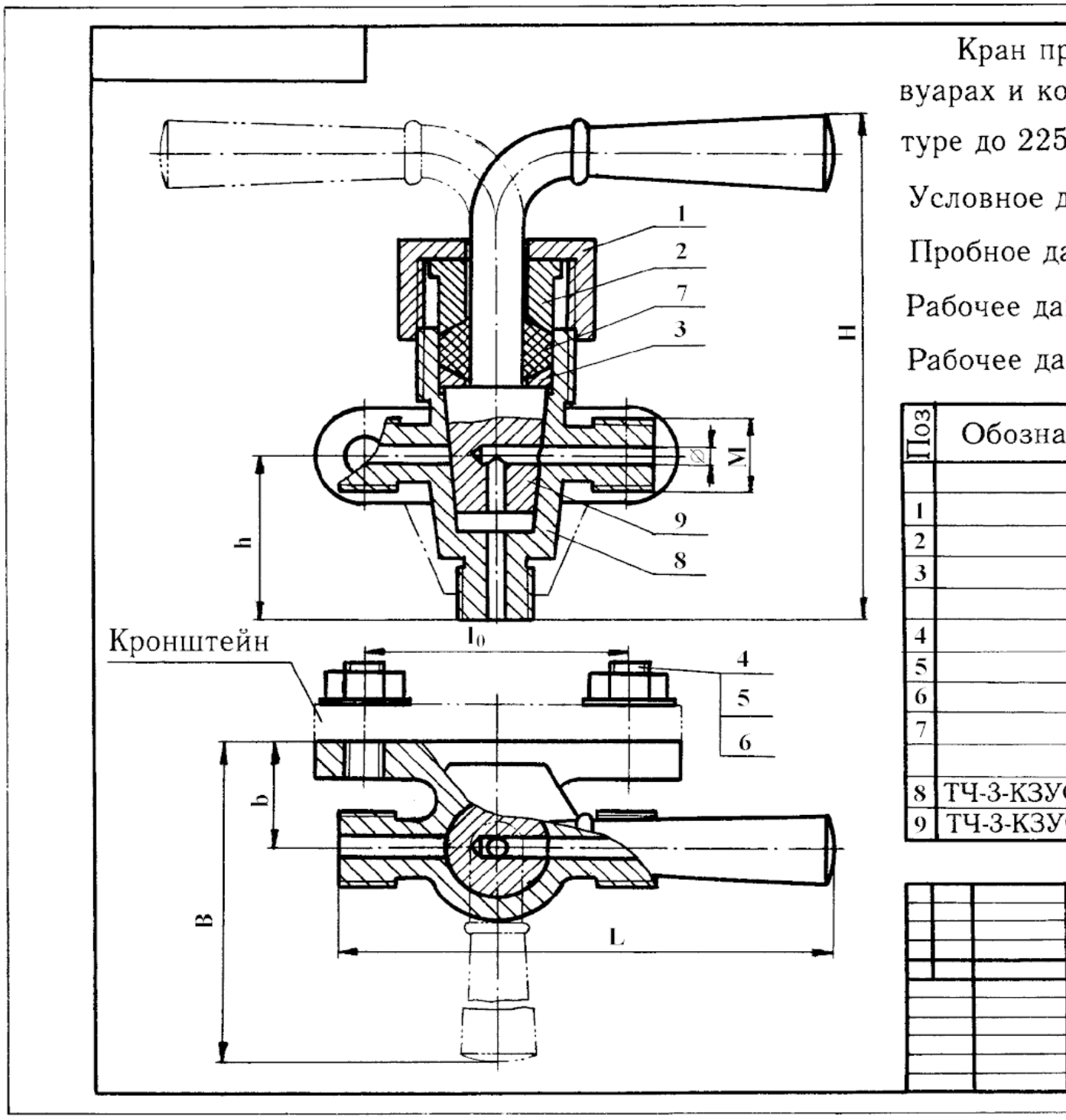

Оценивается 7 баллами

8.2. Структура и примеры билетов для *<u>зачета с оценкой</u>* (2семестр).

Зачет с оценкой по дисциплине включает построения по всем разделам учебной программы дисциплины. Билет состоит из 2 заданий. Ответы на вопросы оцениваются из

максимальной оценки 40 баллов следующим образом: максимальное количество баллов за первый вопрос – 20 баллов, второй – 20 баллов.

Пример билета для ***зачетас оценкой***:

«Утверждаю» Заведующий кафедрой ИПТО (Должность, наименование кафедры) _____ В.М.Аристов (Подпись) (И. О. Фамилия) «__» _____ 2020г.	*Министерство науки и высшего образования РФ*
	Российский химико-технологический университет имени Д.И. Менделеева
	Кафедра инженерного проектирования технологического оборудования
	18.03.01 «Химическая технология»
	Инженерная графика
Билет № _ 1. Выполнить эскиз детали. Определить размер резьбы. Нанести выносные и размерные линии (оценивается 20 баллами).	

2. Для заданной сборочной единицы составить спецификацию, нанести номера позиций, нанести необходимые выносные и размерные линии (оценивается 20 баллами).

Приложение. 11. Кран механический

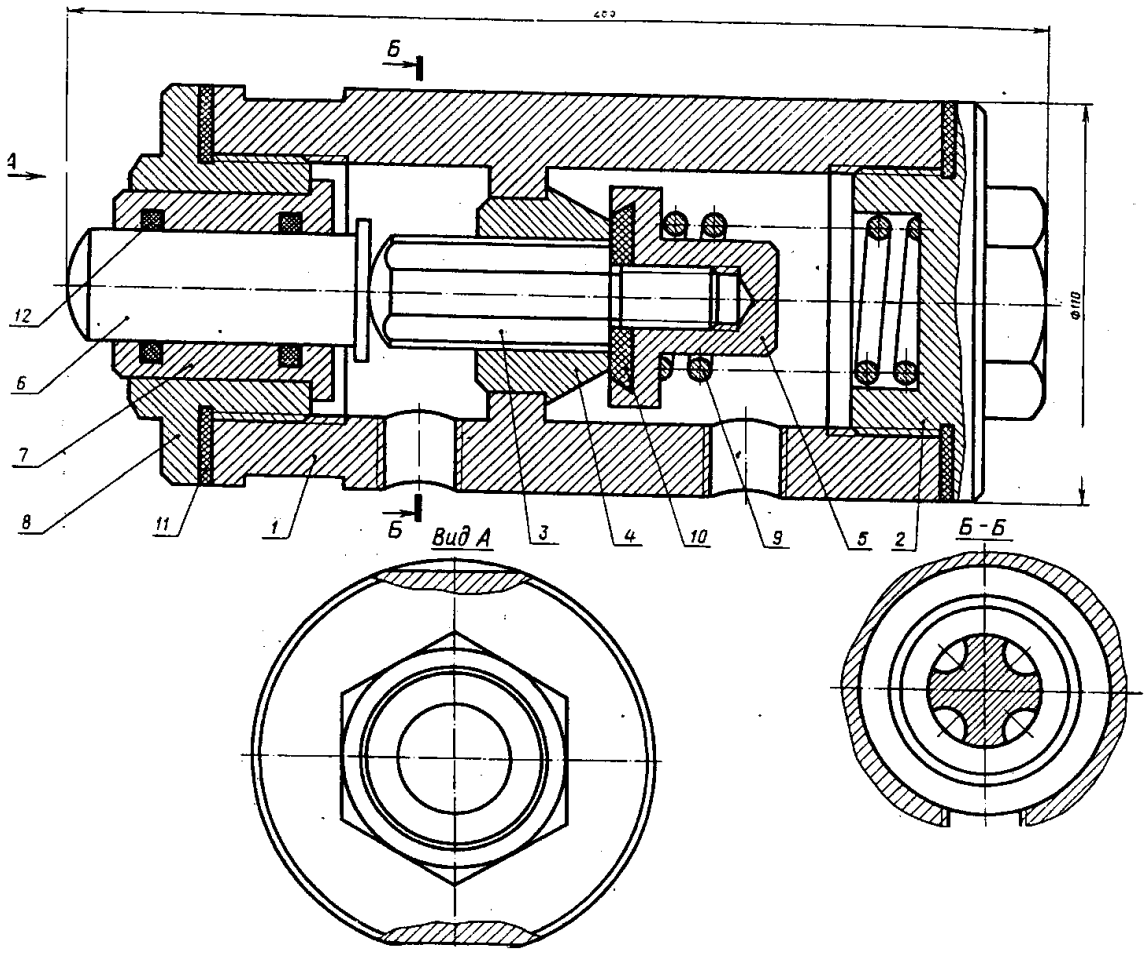

Полный перечень оценочных средств приведен в виде отдельного документа, являющегося неотъемлемой частью основной образовательной программы.

9. УЧЕБНО-МЕТОДИЧЕСКОЕ ОБЕСПЕЧЕНИЕ ДИСЦИПЛИНЫ

9.1. Рекомендуемая литература

А. Основная литература

1. Аристов В.М., Аристова Е.П. Инженерная графика. М.: Путь, Альянс, 2006. 256с.

2. Аристов В.М. и др. Основы построения чертежей. Учебное пособие. М.: РХТУ, 2011. 168 с.

3.Клокова А. Н., Лукина Ю. С. Инженерная графика. Организация самостоятельной работы студента. Учебное пособие. М.: РХТУ, 2019. 68 с.

3. Аристов В.М., Захаров С.Л., Лукина Ю.С., Клокова А.Н. Чертежи сборочных единиц. Методические указания к выполнению листа «сборочный чертеж». М.: РХТУ им. Д.И.Менделеева, 2019. 72 с.

4. Клокова А.Н., Клокова Е.Ю. Компьютерная графика. Лабораторный практикум. М.: РХТУ, 2010. 52 с.

Б. Дополнительная литература

1. Попова Г.Н., Алексеев С.Ю. Машиностроительное черчение: Справочник. С.-П.: Машиностроение, 2008. 447 с.

2.Стандарты ЕСКД: ГОСТ 2.101-68; 2.102-68; 2.103-68; 2.108-68; 2.109-68; 2.114-70; 2.118-73; 2.119-73; 2.120-73; 2.301-68; 2.302-68; 2.303-68; 2.304-81; 2.305-2009; 2.306-68; 2.307-68; 2.311-68; 2.312-72; 2.313-68; 2.317-69; 21.001-77.

9.2. Рекомендуемые источники научно-технической информации

- Раздаточный иллюстративный материал к лекциям.
- Презентации к лекциям.
- Методические рекомендации по выполнению лабораторных работ.

Научно-технические журналы:

- Журнал «Наука и образование» Национальный цифровой ресурс РУКОНТ: https://rucont.ru/catalog/101836

9.3. Средства обеспечения освоения дисциплины

Для освоения дисциплины используются следующие нормативные и нормативно-методические документы:

- Федеральный закон Российской Федерации от 29.12.2012 № 273-ФЗ «Об образовании в Российской Федерации» [Электронный ресурс] – Режим доступа: http://pravo.gov.ru/proxy/ips/?docbody=&nd=102162745&intelsearch=273-%D4%C7 (дата обращения: 23.04.2020).
- Федеральные государственные образовательные стандарты высшего образования // Координационный совет учебно-методических объединений и научно-методических советов высшей школы. Портал Федеральных образовательных стандартов высшего образования [Электронный ресурс] – Режим доступа: http://fgosvo.ru/fgosvo/92/91/4 (дата обращения: 23.04.2020).
- Приказ Министерства образования и науки РФ от 23.08.2017 № 816 «Об утверждении Порядка применения организациями, осуществляющими образовательную деятельность, электронного обучения, дистанционных образовательных технологий при реализации образовательных программ» [Электронный ресурс]. Режим доступа: http://pravo.gov.ru/proxy/ips/?docbody=&nd=102447332&intelsearch=816+%EF%F0%E8%EA%E0%E7 (дата обращения: 23.04.2020).

При освоении дисциплины студенты должны использовать информационные и информационно-образовательные ресурсы следующих порталов и сайтов:

- Система федеральных образовательных порталов. Система открытого образования. Консалтинговый центр ИОС ОО РФ [Электронный ресурс] – Режим доступа: http://www.openedu.ru (дата обращения: 23.04.2020).
- Информационно-коммуникационные технологии в образовании. Система федеральных образовательных порталов [Электронный ресурс] – Режим доступа: http://ict.edu.ru/ (дата обращения: 23.04.2020).
- Информационная система «Единое окно доступа к образовательным ресурсам». URL: http://window.edu.ru/ (дата обращения: 23.04.2020).
- ФЭПО: соответствие требованиям ФГОС [Электронный ресурс] – Режим доступа: http://fepo.i-exam.ru/ (дата обращения: 23.04.2020).

10. МЕТОДИЧЕСКИЕ УКАЗАНИЯ ДЛЯ ОБУЧАЮЩИХСЯ

1. Чертеж соединения деталей болтом

Работа выполняется на горизонтально расположенном листе чертежной бумаги формата А3, на котором проводятся внешняя рамка, рамка чертежа, вычерчивается основная надпись и вычерчивается прямоугольник для повторного обозначения. Далее вычерчиваются конструктивное, упрощенное и условное изображения соединения деталей болтом согласно заданного варианта, наносятся необходимые размеры. В любом свободном месте поля чертежа записываются условные обозначения болта, гайки и шайбы.

2. Чертеж фланцевого соединения.

Работа выполняется на горизонтально расположенном листе чертежной бумаги формата А3. В центральной части формата вычерчивается главное изображение (соединение половины простого фронтального разреза с половиной вида спереди) и вид слева согласно заданного варианта, наносятся необходимые размеры. На отдельном листе формата А4 выполняется спецификация фланцевого соединения. После составления спецификации на чертеже наносятся номера позиций составных частей фланцевого соединения.

3. Чертеж фитингового соединения

Работа выполняется на горизонтально расположенном листе чертежной бумаги формата А3. В центральной части формата вычерчивается главное изображение, на котором в зависимости от варианта вычерчивается или соединение половины простого фронтального разреза с половиной вида спереди, или соединение части простого фронтального разреза с частью вида спереди. Далее задаются секущие плоскости для выполнения сложного ступенчатого разреза. Такой разрез выполняется на месте вида слева. Наносятся необходимые размеры. На отдельном листе формата А4 выполняется спецификация фитингового соединения. После составления спецификации на чертеже наносятся номера позиций составных частей фитингового соединения.

4. Схема деления изделия на составные части

Схема деления сборочной единицы на составные части структурная выполняется на листе клетчатой бумаги формата А4. Составные части изделия изображаются условно в зависимости от того, к какой группе изделий они относятся: сборочные единицы; детали; стандартные изделия, материалы.

5. Эскизы и технические рисунки деталей

Эскизы и технические рисунки деталей, входящих в сборочную единицу, выполняются на листах клетчатой бумаги формата А3 или А4. Студент по указанию преподавателя выполняет эскиз одной из деталей с нанесением размеров, предельных отклонений размеров и параметров шероховатости поверхностей, необходимых для изготовления и контроля детали. По указанию преподавателя выполняются технические рисунки (аксонометрия от руки) двух

деталей с нанесением сопряженных размеров. На оставшиеся детали выполняются эскизы только с нанесением размеров.

6. Сборочный чертеж.

Работа выполняется на листе чертежной бумаги формата А1, расположенном горизонтально или вертикально. Отдельно на листе формата А4 выполняется спецификация сборочной единицы. Выбирается главное изображение, которое может быть полным фронтальным разрезом, или соединением части вида спереди с частью фронтального разреза, если корпус сборочной единицы несимметричная деталь, или соединением половины вида спереди с половиной фронтального разреза, если корпус имеет соответствующую плоскость симметрии. Выбрав формат, масштаб и количество изображений сборочной единицы, приступают к компоновке чертежа. На листе проводятся внешняя рамка, рамка чертежа и отмечаются место для основной надписи и место для повторного обозначения. Далее поле чертежа целесообразно разметить с помощью прямоугольников, размеры которых соответствуют габаритным размерам изображаемой сборочной единицы с учетом масштаба. Расстояния между изображениями должны быть такими, чтобы осталось место для нанесения размеров, номеров позиций, надписей. Выполнение чертежа начинают с изображения базовой детали тонкими линиями на всех изображениях одновременно. Когда на сборочном чертеже вычерчены все детали изделия, выполняется штриховка на разрезах и сечениях. Штриховка одной и той же детали на всех изображениях выполняется в одном и том же направлении с одинаковым расстоянием между линиями штриховки. Штриховку смежных деталей следует выполнять в разных направлениях. На сборочном чертеже должны быть нанесены габаритные, установочные, присоединительные и эксплуатационные размеры. Номера позиций составных частей изделия наносятся в соответствии с номерами позиций, указанными в спецификации.

7. Деталирование чертежа сборочной единицы

Работа выполняется на 3 листах чертежной бумаги формата А3. На каждом формате выполняется чертеж детали, указанной преподавателем на чертеже сборочной единицы. На этих форматах выполняются необходимые виды, разрезы, сечения, наносятся необходимые размеры. Кроме того, выполняются технические рисунки 2 деталей на листах клетчатой бумаги.

Учебная программа дисциплины предусматривает проведение лабораторных работ в объеме 8 ч. Работы выполняются в часы, выделенные учебным планом. Лабораторные работы выполняются, когда изучен материал раздела, входящих в разделы 1.2 «Схемы» и 2.1 «Резьбовые изделия и соединения». Лабораторные работы охватывают 1,2 разделы. На выполнение каждой работы отводится примерно 3 часа в зависимости от трудоемкости.

Целью выполнения лабораторных работ является закрепление полученных знаний по дисциплине, расширение эрудиции и кругозора студента бакалавриата, развитие самостоятельного мышления студента. В задачи подготовки к выполнению лабораторных работ входит приобретение навыков работы с информационными ресурсами.

При подготовке к выполнению лабораторных работ студент должен руководствоваться следующими основными принципами:

При оформлении лабораторных работ следует ориентироваться на требования, приведенные в ГОСТ.

Совокупная оценка текущей работы студента бакалавриата в семестре складывается из оценок за выполнение графических работ (максимальная оценка 40 баллов), контрольных работ (максимальная оценка 20 баллов) и лабораторных работ (сдано). Максимальная оценка текущей работы в каждом семестре составляет 60 баллов.

В соответствии с учебным планом изучение материала происходит в 1 семестре и заканчивается контролем его освоения в форме 3 контрольных работ (максимальная оценка: 1

к.р.- 6 баллов, 2 к.р.- 7 баллов, 3 к.р.- 7 баллов) и ***зачет с оценкой*** (максимальная оценка – 40 баллов).

Курсовая работа - зачет(100б).

11. МЕТОДИЧЕСКИЕ УКАЗАНИЯ ДЛЯ ПРЕПОДАВАТЕЛЕЙ

Основными задачами преподавателей, ведущих занятия по дисциплине, является развитие пространственного мышления и понимания правил и условностей при выполнении чертежей.

С целью более эффективного усвоения обучающимися материала данной дисциплины рекомендуется использовать:

- ГОСТы;
- Макеты, иллюстрирующие изучаемый материал;
- Иные средства визуализация, включая наглядные изображения решаемых графических задач в виде мультимедийных презентаций или изображений на твердом носителе;
- Модели для построения с них чертежей.

Для более глубокого изучения предмета преподаватель предоставляет обучающимся информацию о возможности использования Интернет-ресурсов по разделам дисциплины.

12. ПЕРЕЧЕНЬ ИНФОРМАЦИОННЫХ ТЕХНОЛОГИЙ, ИСПОЛЬЗУЕМЫХ В ОБРАЗОВАТЕЛЬНОМ ПРОЦЕССЕ

Информационно-библиотечный центр (ИБЦ) РХТУ им. Д. И. Менделеева обеспечивает информационную поддержку всем направлениям деятельности университета, содействует подготовке высококвалифицированных специалистов, совершенствованию учебного процесса, научно-исследовательской работы, способствует развитию профессиональной культуры будущего специалиста.

Структура и состав библиотечного фонда соответствует требованиям Примерного положения о формировании фондов библиотеки высшего учебного заведения, утвержденного приказом Минобразования и науки от 27.04.2000 г. № 1246. ИБЦ университета обеспечивает обучающихся основной учебной, учебно-методической и научной литературой, необходимой для организации образовательного процесса по всем дисциплинам основной образовательной программы и гарантирует возможность качественного освоения бакалаврами образовательной программы по направлению подготовки **18.03.01.**

Общий объем многоотраслевого фонда ИБЦ составляет 1 715 452 экз. на 01.01.2020.

Фонд учебной и учебно-методической литературы укомплектован печатными и электронными изданиями из расчета 50 экз. на каждые 100 обучающихся, а для дисциплин вариативной части образовательной программы - 1 экз. на одного обучающегося.

Фонд дополнительной литературы включает помимо учебной литературы официальные, справочно-библиографические, специализированные отечественные и зарубежные периодические и информационные издания.

Информационно-библиотечный центр обеспечивает самостоятельную работу студентов в читальных залах, предоставляя широкий выбор литературы по актуальным направлениям, а также обеспечивает доступ к профессиональным базам данных, информационным, справочным и поисковым системам.

Каждый обучающийся обеспечен свободным доступом из любой точки, в которой имеется доступ к сети Интернет и к электронно-библиотечной системе (ЭБС) Университета,

которая содержит различные издания по основным изучаемым дисциплинам и сформирована по согласованию с правообладателями учебной и учебно-методической литературы.

Для более полного и оперативного справочно-библиографического и информационного обслуживания в ИБЦ реализована технология Электронной доставки документов.

№	Электронный ресурс	Реквизиты договора (номер, дата заключения, срок действия), ссылка на сайт ЭБС, сумма договора, количество ключей	Характеристика библиотечного фонда, доступ к которому предоставляется договором
1	Электронно-библиотечная система (ЭБС) «ЛАНЬ»	Принадлежность - сторонняя Реквизиты договора - ООО «Издательство «Лань», договор № 33.03-Р-2.0-1775/2-10 от 26.09.2019г. Сумма договора – 642 083-68 Срок действия с «26» сентября 2019г. по «25» сентября 2020г. Ссылка на сайт ЭБС – http://e.lanbook.com Количество ключей - доступ для зарегистрированных пользователей РХТУ с любого компьютера. Дополнительный Договор № 33.03-Р-3.1-2217/2020 от 02.03.2020 г. Сумма договора- 30 994-52 Срок действия с «02» марта 2020 г. по «25» сентября 2020 г. Ссылка на сайт ЭБС – http://e.lanbook.com Количество ключей - доступ для зарегистрированных пользователей РХТУ с любого компьютера. Договор № 33.03-Р-3.1-2173/2020 Сумма договора – 747 661-28 Срок действия Договора с «26» сентября 2020г. по «25» сентября 2021г. Ссылка на сайт ЭБС – http://e.lanbook.com Количество ключей - доступ для зарегистрированных пользователей РХТУ с любого компьютера. Удаленный доступ после персональной регистрации на сайте ЭБС.	Коллекции: «Химия» - изд-ва НОТ, «Химия» - изд-ва Лаборатория знаний, «Химия» - изд-ва «ЛАНЬ», «Химия»-КНИТУ(Казанский национальный исследовательский технологический университет), «Химия» - изд-ва ФИЗМАТЛИТ», «Информатика» - изд-ва «ЛАНЬ», «Информатика»-Национальный Открытый Университет «ИНТУИТ», «Инженерно-технические науки"-изд-ва «ЛАНЬ», «Теоретическая механика»-изд-ва «ЛАНЬ», Экономика и менеджмент»- изд-ва Дашков и К., а также отдельные издания в соответствии с Договором.

2	Электронно - библиотечная система ИБЦ РХТУ им. Д.И.Менделеева (на базе АИБС «Ирбис»)	Принадлежность – собственная РХТУ. Ссылка на сайт ЭБС – http://lib.muctr.ru/ Доступ для пользователей РХТУ с любого компьютера	Электронные версии учебных и научных изданий авторов РХТУ по всем ООП.
3	Информационно-справочная система «ТЕХЭКСПЕРТ» «Нормы, правила, стандарты России».	Принадлежность сторонняя. Реквизиты контракта – ООО «ИНФОРМПРОЕКТ», контракт № 189-2647А/2019 От 09.01.2020 г. Сумма договора – 601110-00 С «01» января.2020 г. по «31» декабря 2020 г. Ссылка на сайт ЭБС – http://reforma.kodeks.ru/reforma/ Количество ключей – 5 лицензий + локальный доступ с компьютеров ИБЦ.	Электронная библиотека нормативно-технических изданий. Содержит более 40000 национальных стандартов и др. НТД
4	Научно-электронная библиотека «eLibrary.ru»	Принадлежность – сторонняя Реквизиты договора – ООО Научная электронная библиотека, договор № 33.03-Р-3.1 2087/2019 Сумма договора – 1100017-00 С «01» января 2020 г. по «31» декабря 2020 г. Ссылка на сайт – http://elibrary.ru Количество ключей – доступ для пользователей РХТУ по ip-адресам неограничен.	Научная электронная библиотека eLIBRARY.RU - это крупнейший российский информационно-аналитический портал в области науки, технологии, медицины и образования, содержащий рефераты и полные тексты более 29 млн научных статей и публикаций, в том числе электронные версии более 5600 российских научно-технических журналов.

5	Электронно-библиотечная система издательства "ЮРАЙТ"	Принадлежность сторонняя-«Электронное издательство ЮРАЙТ» Договор № 33.03-Р-3.1-220/2020 от 16.03.2020 г. Сумма договора - 324 000-00 С «16» марта 2020 г. по «15» марта 2021 г. Ссылка на сайт – https://biblio-online.ru/ Количество ключей - доступ для зарегистрированных пользователей РХТУ с любого компьютера.	Электронная библиотека включает более 5000 наименований учебников и учебных пособий по всем отраслям знаний для всех уровней профессионального образования от ведущих научных школ с соблюдением требований новых ФГОСов.
6	Электронно-библиотечная система «Консультант студента»	Принадлежность сторонняя-ООО «Политехресурс» Договор № 33.03-Р-3.1-218/2020 От «16» марта 2020 г. Сумма договора-36 500-00 С «17» марта 2020 г. по «16» марта 2021 г Ссылка на сайт – http://www.studentlibrary.ru Количество ключей - доступ для зарегистрированных пользователей РХТУ с любого компьютера.	Комплект изданий, входящих в базу данных «Электронная библиотека технического ВУЗа».
7	Электронно-библиотечная система «ZNANIUM.COM»	Принадлежность сторонняя-ООО «ЗНАНИУМ», Договор № 4309 эбс 33.03-Р-3.1-2215/2020 от «20» марта 2020 г. Сумма договора-30 000-00 С «20» марта 2020 г. по «19» марта 2021г Ссылка на сайт – https://znanium.com/ Количество ключей - доступ для зарегистрированных пользователей РХТУ с любого компьютера.	Коллекция изданий учебников и учебных пособий по различным отраслям знаний для всех уровней профессионального образования.

Бесплатные официальные открытые ресурсы Интернет:

1. Directory of Open Access Journals (DOAJ) http://doaj.org/
   Ресурс объединяет более 10000 научных журналов по различным отраслям знаний (около 2 миллионов статей) из134 стран мира.

2. Directory of Open Access Books (DOAB) https://www.doabooks.org/
В базе размещено более 3000 книг по различным отраслям знаний, предоставленных 122 научными издательствами.
3. BioMed Central https://www.biomedcentral.com/
База данных включает более 300 рецензируемых журналов по биомедицине, медицине и естественным наукам. Все статьи, размещенные в базе, находятся в свободном доступе.
4. Электронный ресурс arXiv https://arxiv.org/
Крупнейшим бесплатный архив электронных научных публикаций по разделам физики, математики, информатики, механики, астрономии и биологии. Имеется подробный тематический каталог и возможность поиска статей по множеству критериев.
5. Коллекция журналов MDPI AG http://www.mdpi.com/
Многодисциплинарный цифровой издательский ресурс, является платформой для рецензируемых научных журналов открытого доступа, издающихся MDPI AG (Базель, Швейцария). Издательство выпускает более 120 разнообразных электронных журналов, находящихся в открытом доступе.
6. Издательство с открытым доступом InTech http://www.intechopen.com/
Первое и крупнейшее в мире издательство, публикующее книги в открытом доступе, около 2500 научных изданий. Основная тематическая направленность - физические и технические науки, технологии, медицинские науки, науки о жизни.
7. База данных химических соединений ChemSpider http://www.chemspider.com/
ChemSpider – это бесплатная химическая база данных, предоставляющая быстрый доступ к более чем 28 миллионам структур, свойств и соответственной информации. Ресурс принадлежит Королевскому химическому обществу Великобритании (Royal Society of Chemistry).
8. Коллекция журналов PLOS ONE http://journals.plos.org/plosone/
PLOS ONE – коллекция журналов, в которых публикуются отчеты о новых исследованиях в области естественных наук и медицины. Все журналы размещены в свободном доступе (Open Access), все статьи проходят строгое научное рецензирование.
9. US Patent and Trademark Office (USPTO) http://www.uspto.gov/
Ведомство по патентам и товарным знакам США — USPTO — предоставляет свободный доступ к американским патентам, опубликованным с 1976 г. по настоящее время.
10. Espacenet - European Patent Office (EPO) http://worldwide.espacenet.com/
Патенты (либо патентные заявки) более 50 национальных и нескольких международных патентных бюро, в том числе послные тексты патентов США, России, Франции, Японии и др.

13. МАТЕРИАЛЬНО-ТЕХНИЧЕСКОЕ ОБЕСПЕЧЕНИЕ ДИСЦИПЛИНЫ

В соответствии с учебным планом занятия по дисциплине проводятся в форме лекций, практических занятий, лабораторных работ и самостоятельной работы бакалавра.

13.1. Оборудование, необходимое в образовательном процессе:

Лекционная учебная аудитория и учебная аудитория для проведения практических занятий (чертежный зал). Компьютерный класс. Персональные компьютеры,

укомплектованные проигрывателями CD и DVD, принтерами и программными средствами; копировальные аппараты; локальная сеть с выходом в Интернет.

Библиотека, имеющая рабочие места, оснащенные компьютерами с доступом к базам данных и выходом в Интернет.

13.2. Учебно-наглядные пособия:

Информационно-методические материалы: учебные пособия по дисциплине; раздаточный материал к разделам лекционного курса.

13.3. Компьютеры, информационно-телекоммуникационные сети, аппаратно-программные и аудиовизуальные средства:

Персональные компьютеры, укомплектованные проигрывателями CD и DVD, принтерами и программными средствами; проекторы и экраны; цифровые камеры; копировальные аппараты; локальная сеть с выходом в Интернет.

13.4. Печатные и электронные образовательные и информационные ресурсы:

Информационно-методические материалы: учебные пособия по дисциплине; раздаточный материал к разделам лекционного курса.

Электронные образовательные ресурсы: электронные презентации к разделам лекционного курса; учебно-методические разработки в электронном виде; справочные материалы в печатном и электронном виде по по темам курса («Болтовое соединение», «Соединение болтом», «Соединение шптлькой», «Фитинговое соединение», «Фланцевое соединение», «Сборочный чертеж»).

13.5. Перечень лицензионного программного обеспечения:

№ п/п	Наименование программного продукта	Реквизиты договора поставки	Количество лицензий	Срок окончания действия лицензии
1	Офисный пакет Microsoft Office Standard 2007	Государственный контракт № 143-164ЭА/2010 от 14.12.10, Акт № Tr048787, накладная № Tr048787 от 20.12.10 Microsoft Open License Номер лицензии 42931328)	25	бессрочное
2	Антивирус Kaspersky	Контракт № 126-152 ЭА/2018 от 24.12.2018 по продлению электронной лицензии на Kaspersky Endpoint Security для нужд РХТУ им. Д.И. Менделеева	25	2 года
4	Операционная система Microsoft Windows 10	Подписка Microsoft Imagine Premium, соглашение ICM-167819 от 24.12.2018 г., счет	Количество лицензий не ограничено	бессрочное

	Education (Russian)	№ 9552428060 от 12.12.2018 г.	согласно условиям подписки Microsoft Imagine Premium	
5	Компас - 3D LT фирмы Аскон (учебная версия)	-	-	бессрочное

14. ТРЕБОВАНИЯ К ОЦЕНКЕ КАЧЕСТВА ОСВОЕНИЯ ПРОГРАММЫ

Наименование модулей	Основные показатели оценки	Формы и методы контроля и оценки
Раздел 1. Изделия и конструкторские документы.	Знает: - способы отображения пространственных форм на плоскости; - правила и условности при выполнении чертежей; - виды изделий и конструкторских документов. Умеет: - выполнять и читать чертежи технических изделий с учетом действующих стандартов; - выполнять и читать схемы технологических процессов; - использовать средства компьютерной графики для изготовления чертежей. Владеет: - способами и приемами изображения предметов на плоскости; - графической системой «Компас».	Оценка за графические работы, оценка за контрольную работу, оценка за курсовую работу, оценка на зачете.
Раздел 2. Соединения деталей.	Знает: способы отображения пространственных форм на плоскости; - правила и условности при выполнении чертежей; - на уровне представления характеристики формы и поверхности изделий. Умеет:	Оценка за графические работы, оценка за контрольную работу, оценка за курсовую работу, оценка на зачете.

	- выполнять и читать чертежи технических изделий с учетом действующих стандартов; - использовать средства компьютерной графики для изготовления чертежей. Владеет: - способами и приемами изображения предметов на плоскости; - графической системой «Компас».	
Раздел 3. Чертежи сборочных единиц. Элементы компьютерной графики.	Знает - способы отображения пространственных форм на плоскости, - правила и условности при выполнении чертежей; на уровне представления характеристики формы и поверхности изделий. Умеет: - выполнять и читать чертежи технических изделий с учетом действующих стандартов; - использовать средства компьютерной графики для изготовления чертежей. Владеет: - способами и приемами изображения предметов на плоскости; - графической системой «Компас».	Оценка за графические работы, оценка за контрольную работу, оценка за курсовую работу, оценка на зачете.

15. ОСОБЕННОСТИ ОРГАНИЗАЦИИ ОБРАЗОВАТЕЛЬНОГО ПРОЦЕССА ДЛЯ ИНВАЛИДОВ И ЛИЦ С ОГРАНИЧЕННЫМИ ВОЗМОЖНОСТЯМИ ЗДОРОВЬЯ

Обучение инвалидов и лиц с ограниченными возможностями здоровья осуществляется в соответствии с:

- Порядком организации и осуществления образовательной деятельности по образовательным программам – программам бакалавриата, программам специалитета, программам магистратуры (Приказ Минобрнауки РФ от 05.04.2017 № 301);
- Положением о Порядке организации и осуществления образовательной деятельности по образовательным программам – программам бакалавриата, программам специалитета, программам магистратуры в Российском химико-

технологическом университете имени Д.И. Менделеева (утв. решением Ученого совета университета от 28.06.2017, протокол № 9);

- Методическими рекомендациями по организации образовательного процесса для обучения инвалидов и лиц с ограниченными возможностями здоровья в образовательных организациях высшего образования, в том числе оснащенности образовательного процесса (утверждены заместителем Министра образования и науки РФ А.А. Климовым от 08.04.2014 № АК-44/05вн).

Дополнения и изменения к рабочей программе дисциплины
«Инженерная графика»
основной образовательной программы
направления 18.03.01 «Химическая технология»
Форма обучения: очная

Номер изменения/ дополнения	Содержание дополнения/изменения	Основание внесения изменения/дополнения
1.		протокол заседания Ученого совета № _____ от «___» _____20 __ г.
		протокол заседания Ученого совета № _____ от «___» _____20 __ г.
		протокол заседания Ученого совета № _____ от «___» _____20 __ г.
		протокол заседания Ученого совета № _____ от «___» _____20 __ г.

Министерство науки и высшего образования Российской Федерации
федеральное государственное бюджетное образовательное учреждение
высшего образования
«Российский химико-технологический университет
имени Д.И. Менделеева»

«**УТВЕРЖДАЮ**»
Проректор по учебной работе

_____ С.Н. Филатов

«30» июня 2020 г.

РАБОЧАЯ ПРОГРАММА ДИСЦИПЛИНЫ
Электротехника и промышленная электроника

Направление подготовки 18.03.01 Химическая технология

Профиль подготовки - «Технология неорганических веществ», «Химическая технология тугоплавких неметаллических и силикатных материалов».

Квалификация «бакалавр»

РАССМОТРЕНО И ОДОБРЕНО
на заседании Методической комиссии
РХТУ им. Д.И. Менделеева
«30» июня 2020 г.

Председатель _____ **Н.А. Макаров**

Москва 2020

Программа составлена:
заведующим кафедрой процессов и аппаратов химической технологии, д.т.н. Л.В. Равичевым,

доцентом кафедры процессов и аппаратов химической технологии, к.т.н. В.Я. Логиновым

Программа рассмотрена и одобрена на заседании кафедры процессов и аппаратов химической технологии
«22» июня 2020 г., протокол № 16

1. ЦЕЛЬ И ЗАДАЧИ ДИСЦИПЛИНЫ

Программа дисциплины составлена в соответствии с требованиями Федерального государственного образовательного стандарта высшего образования (ФГОС ВО) подготовки бакалавров по направлению 18.03.01 Химическая технология, профили: «Технология неорганических веществ», «Химическая технология тугоплавких неметаллических и силикатных материалов», рекомендаций методической комиссии, а также на основании накопленного опыта преподавания дисциплины кафедрой электротехники и электроники и кафедры процессов и аппаратов химической технологии РХТУ.

Программа рассчитана на изучение дисциплины в течение одного семестра и относится к базовой части Блока 1. Предшествующими дисциплинами являются высшая математика, физика, информатика.

Цель дисциплины – формирование у обучающихся компетенций, обеспечивающих теоретическую и практическую подготовку выпускника, умеющего выбирать и эксплуатировать электротехнические и электронные

устройства, владеющего навыками использования современных информационных технологий для автоматизированного моделирования и расчёта электрических и электронных цепей.

Задачи изучения дисциплины:

- развитие понимания физической сущности явлений и законов функционирования электрических и электронных цепей;
- освоение студентами методологии автоматизированного моделирования и расчёта электрических и электронных цепей;
- получение практических навыков экспериментального определения и анализа функциональных характеристик электротехнического и электронного оборудования для его выбора и эксплуатации в химико-технологических процессах и производствах.

Дисциплина «Электротехника и промышленная электроника» преподается в 6 семестре. Контроль успеваемости студентов ведется по принятой в университете рейтинговой системе.

2. ТРЕБОВАНИЯ К РЕЗУЛЬТАТАМ ОСВОЕНИЯ ДИСЦИПЛИНЫ

Изучение дисциплины «Электротехника и промышленная электроника» при подготовке бакалавров по направлению 18.03.01 Химическая технология обеспечивает формирование у студентов следующих компетенций:

Общекультурных:

- способностью работать в коллективе, толерантно воспринимать социальные, этнические, конфессиональные и культурные различия (ОК-6);
- способностью к самоорганизации и самообразованию (ОК-7).

Общепрофессиональных:

- готовностью использовать знания о современной физической картине мира, пространственно-временных закономерностях, строении вещества для понимания окружающего мира и явлений природы (ОПК-2);

владением основными методами, способами и средствами получения, хранения и переработки информации, навыками работы с компьютером как средством управления информацией (ОПК-5).

В результате изучения дисциплины студент должен:

Знать:

основные понятия, определения и законы электрических цепей;

методы автоматизированного моделирования, анализа и расчёта цепей постоянного и переменного токов, методологию электротехнических измерений;

устройство и принципы работы электротехнического и электронного оборудования, трансформаторов, электрических машин, источников питания.

Уметь:

применять технологии автоматизированного моделирования, анализа, расчёта и эксплуатации электрических сетей, промышленного электрооборудования и электронных приборов;

выбирать электротехническое и электронное оборудование для решения задач проектирования и реализации химико-технологических процессов и производств.

Владеть:

- методами моделирования и расчёта электрических и электронных цепей;
- навыками практической работы с электротехнической аппаратурой и электронными устройствами.

3. ОБЪЕМ ДИСЦИПЛИНЫ И ВИДЫ УЧЕБНОЙ РАБОТЫ

Вид учебной работы	**Семестр**	
	6	
	ЗЕ	**Акад. ч.**
Общая трудоемкость дисциплины	**5**	**180**
Контактная работа – аудиторные занятия:	**1,33**	**48**
Лекции	0,44	16
Лабораторные занятия (ЛЗ)	0,88	32
Самостоятельная работа (СР)	**2,67**	**96**
Контактная самостоятельная работа	-	-
Самостоятельное изучение разделов дисциплины	1,06	38
Контрольные работы	1,61	58
Виды контроля:		
Экзамен	**1**	**36**
Контактная работа – промежуточная аттестация	**1**	**0,4**
Подготовка к экзамену.		**35,6**
Вид итогового контроля:	**Экзамен**	

Вид учебной работы	**Семестр**	
	6	
	ЗЕ	**Астр. ч.**
Общая трудоемкость дисциплины	**5**	**135**
Контактная работа – аудиторные занятия:	**1,33**	**36**
Лекции	0,44	12
Лабораторные занятия (ЛЗ)	0,88	24
Самостоятельная работа (СР)	**2,67**	**72**
Контактная самостоятельная работа	-	-
Самостоятельное изучение разделов дисциплины	1,06	28,5
Контрольные работы	1,61	43,5

Виды контроля:		
Экзамен	**1**	**27**
Контактная работа – промежуточная аттестация	**1**	**0,3**
Подготовка к экзамену.		**26,7**
Вид итогового контроля:	**Экзамен**	

4. СОДЕРЖАНИЕ ДИСЦИПЛИНЫ
4.1. РАЗДЕЛЫ ДИСЦИПЛИНЫ И ВИДЫ ЗАНЯТИЙ

№ п/п	**Раздел дисциплины**	**Академ. часов**			
		Всего	**Лекции**	**Лаб.работы**	**Сам. работа**
	Введение	**1**	**1**		
1	**Раздел 1.** Электрические цепи	**45**	**5**	**10**	**42**
1.1	Основные определения, описания параметров и методов расчёта электрических цепей	11	1	-	14
1.2	Электрические измерения и приборы	17	2	5	14
1.3	Анализ и расчёт линейных цепей переменного тока	17	2	5	14
2	**Раздел 2.** Электромагнитные устройства и электрические машины.	**37**	**5**	**12**	**32**
2.1	Трансформаторы	19	3	6	16
2.2	Асинхронные машины	18	2	6	16
3	**Раздел 3.** Основы электроники	**25**	**5**	**10**	**22**
3.1	Элементная база современных электронных устройств	13	3	5	11
3.2	Источники вторичного электропитания и усилители электрических сигналов	12	2	5	11
	ИТОГО:	**144**	16	32	96
4	Экзамен	**36**			
	ИТОГО:	**180**	**16**	**32**	**96**

4.2. Содержание разделов дисциплины

Введение. Предмет, основные понятия, методология электротехники и промышленной электроники. Краткие исторические сведения. Задачи и место курса в подготовке бакалавра техники и технологии.

РАЗДЕЛ I. ЭЛЕКТРИЧЕСКИЕ ЦЕПИ

1. ***Основные определения, описания параметров и методов расчёта электрических цепей***

Основные понятия и обозначения электрических величин и элементов электрических цепей (ГОСТ 19880-74, ГОСТ 1492-77, ГОСТ 2.730-73, ГОСТ 1494-77). Источники и приемники электрической энергии. Основы электробезопасности. Схемы замещения электротехнических устройств.

Основные понятия теории электрических цепей. Классификация цепей: линейные и нелинейные, неразветвленные и разветвленные, с одним и несколькими источниками питания, с сосредоточенными и распределенными параметрами.

Основные принципы, теоремы и законы электротехники. Принцип непрерывности (замкнутости) электрического тока и магнитного потока. Законы Ома и Кирхгофа.

Методы моделирования, анализа и расчёта линейных электрических цепей постоянного тока. Анализ и расчёт разветвленных электрических цепей с несколькими источниками питания путем составления и решения систем уравнений по законам Кирхгофа, применения методов узловых потенциалов и эквивалентного активного двухполюсника.

Основные свойства и области применения мостовых цепей, потенциометров, делителей напряжения и тока.

Матричная запись уравнений цепей в обобщенных формах.

2. *Электрические измерения и приборы*

Методы измерения электрических величин: прямые и косвенные. Аналоговые электроизмерительные и цифровые электронные приборы: устройство, принцип действия, области применения. Измерение электрических величин: токов, напряжений, сопротивлений, мощности и энергии.

3. *Анализ и расчёт линейных цепей переменного тока*

Способы представления (в виде временных диаграмм, векторов, комплексных чисел) и параметры (амплитуда, частота, начальная фаза) синусоидальных функций. Мгновенное, среднее и действующее значения переменного синусоидального тока (напряжения).

Активное, реактивное и полное сопротивления ветви. Фазовые соотношения между током и напряжением. Мощность в цепях переменного тока. Коэффициент мощности ($\cos(\phi)$) и его технико-экономическое значение.

Применение алгебры комплексных чисел в электротехнике. Комплексный метод расчёта линейных схем цепей переменного тока. Комплексное сопротивление и комплексная проводимость ветви. Комплексная мощность и баланс мощности в цепях переменного синусоидального тока.

Резонансные явления в электрических цепях, условия возникновения, практическое значение. Резонанс напряжений и токов. Частотные свойства цепей

переменного тока. Понятие о линейных четырёхполюсниках. Понятие об электрических цепях с индуктивной (магнитной) связью.

Анализ и расчёт трёхфазных цепей переменного тока. Элементы трёхфазных цепей. Способы изображения и соединения фаз трёхфазного источника питания и приемников энергии. Соединение потребителей электроэнергии звездой и треугольником. Трёх- и четырёхпроводные схемы питания приемников. Назначение нейтрального провода. Мощность трёхфазной цепи. Коэффициент мощности. Техника безопасности при эксплуатации устройств в трёхфазных цепях.

Применение для автоматизированного моделирования и расчёта цепей программных продуктов, разработанных на кафедре, а также пакетов программ «Multisim», «Mathcad», «Excel».

РАЗДЕЛ II. ЭЛЕКТРОМАГНИТНЫЕ УСТРОЙСТВА И ЭЛЕКТРИЧЕСКИЕ МАШИНЫ

2.1. Трансформаторы

Назначение и области применения трансформаторов. Устройство и принцип действия однофазного трансформатора.

Анализ электромагнитных процессов в трансформаторе, схема замещения.

Потери энергии в трансформаторе. Внешние характеристики. Паспортные данные трансформатора и определение номинального тока, тока короткого замыкания в первичной обмотке и изменения напряжения на вторичной обмотке.

2.2. Асинхронные машины

Устройство и принцип действия трёхфазного асинхронного электродвигателя. Вращающееся магнитное поле статора. Магнитное поле машины. ЭДС обмоток статора и ротора. Скольжение. Частота вращения ротора. Электромагнитный момент. Механические и рабочие характеристики.

Энергетические диаграммы. Паспортные данные.

Пуск асинхронных двигателей с короткозамкнутым и фазным ротором. Реверсирование и регулирование частоты вращения ротора.

РАЗДЕЛ III. ОСНОВЫ ЭЛЕКТРОНИКИ

3.1. Элементная база современных электронных устройств

Условные обозначения, принцип действия, характеристики и назначение полупроводниковых диодов, транзисторов, тиристоров.

Интегральные микросхемы, их назначение, классификация и маркировка.

3.2. Источники вторичного электропитания и усилители электрических сигналов

Полупроводниковые выпрямители: классификация, основные параметры. Электрические схемы и принцип работы выпрямителя. Электрические фильтры.

Классификация и основные характеристики усилителей. Анализ работы однокаскадных и многокаскадных усилителей. Обратные связи в операционных усилителях, их влияние на параметры и характеристики усилителя. Основные типы усилителей на базе ОУ.

5. СООТВЕТСТВИЕ СОДЕРЖАНИЯ ТРЕБОВАНИЯМ К РЕЗУЛЬТАТАМ ОСВОЕНИЯ ДИСЦИПЛИНЫ

№	В результате освоения дисциплины студент должен:	Раздел 1	Раздел 2	Раздел 3
	Знать:			
1 2 3	- основные понятия, определения и законы электрических цепей; - методы автоматизированного моделирования, анализа и расчёта цепей постоянного и переменного токов, методологию электротехнических измерений; - устройство и принципы работы электротехнического и электронного оборудования, трансформаторов, электрических машин, источников питания.	+	+ + +	+ + +
	Уметь:			
4 5	- применять технологии автоматизированного моделирования, анализа, расчёта и эксплуатации электрических сетей, промышленного электрооборудования и электронных приборов; - выбирать электротехническое и электронное оборудование для решения задач проектирования и реализации химико-технологических процессов и производств.	+	+ +	+ +
	Владеть:			
6 7	-- методами моделирования и расчёта электрических и электронных цепей; - навыками практической работы с электротехнической аппаратурой и электронными устройствами.	+	+ +	+ + +

	Общекультурные компетенции:			
8	способностью работать в коллективе, толерантно воспринимать социальные, этнические, конфессиональные и культурные различия (ОК-6)	+	+	+
9	- способностью к самоорганизации и самообразованию (ОК-7).			
	Общепрофессиональные компетенции:			
10	готовностью использовать знания о современной физической картине мира, пространственно-временных закономерностях, строении вещества для понимания окружающего мира и явлений природы (ОПК-2);	+	+	+
11	владением основными методами, способами и средствами получения, хранения и переработки информации, навыками работы с компьютером как средством управления информацией (ОПК-5).	+	+	+

6. ПРАКТИЧЕСКИЕ И ЛАБОРАТОРНЫЕ ЗАНЯТИЯ

6.1. Практические занятия

Рабочей программой дисциплины «Электротехника и промышленная электроника» практические занятия не предусмотрены.

6.2. Лабораторные занятия

Рабочей программой дисциплины «Электротехника и промышленная электроника» предусмотрено проведение лабораторных занятий в объёме 32 часов. Лабораторные занятия проводятся под руководством преподавателя и направлены на углубление практических знаний, полученных студентами на лекционных занятиях и самостоятельной работе.

Максимальное количество баллов за выполнение лабораторного практикума составляет 40 баллов: 1, 2 лабораторная работа по 10 баллов, 3-6 по 5 баллов.

Примеры лабораторных работ и разделы, которые они охватывают

№ п/п	№ раздела дисциплины	Темы лабораторных занятий	Часы
1	1	Неразветвлённые и разветвлённые электрические цепи	8

		синусоидального тока с активно-реактивными сопротивлениями. Резонанс напряжений и токов.	
2	1	Трёхфазные электрические цепи при соединении потребителей электроэнергии звездой и треугольником.	8
3	2	Однофазный трансформатор.	4
4	2	Трёхфазный асинхронный электродвигатель с короткозамкнутым ротором.	4
5	3	Выпрямительные устройства.	4
6	3	Транзисторы и их применение в усилителях.	4

7. САМОСТОЯТЕЛЬНАЯ РАБОТА

Рабочим учебным планом для дисциплины «Электротехника и промышленная электроника» предусмотрена самостоятельная работа в объеме 96 часов. Самостоятельная работа проводится с целью углубления знаний по дисциплине и предусматривает:

– выполнение контрольных работ по дисциплине;

– регулярное изучение разделов дисциплины на основе пройденного лекционного материала с использованием учебников и учебных пособий;

– подготовку к выполнению и защите лабораторных работ;

– работу на компьютере для освоения пакетов программ моделирования и расчёта электрических и электронных цепей;

– подготовку к сдаче экзамена по дисциплине.

8. ПРИМЕРЫ ОЦЕНОЧНЫХ СРЕДСТВ ДЛЯ КОНТРОЛЯ ОСВОЕНИЯ ДИСЦИПЛИНЫ

Промежуточный рейтинговый контроль по дисциплине «Электротехника и промышленная электроника» складывается из оценки четырёх контрольных работ (максимум 5 баллов за контрольную работу) и оценки за лабораторный практикум (максимум 40 баллов).

Ответы на вопросы экзаменационного билета и решение экзаменационной задачи оцениваются максимум в 40 баллов.

Оценочные средства включают:

задания к контрольным работам (30 вариантов заданий к каждой из четырёх контрольных работ),

тесты к защите лабораторных работ (6 вариантов тестов к каждой из шести лабораторных работ),

30 экзаменационных билетов с тремя теоретическими вопросами и одной экзаменационной задачей.

8.1. Примерная тематика реферативно-аналитической работы.

Реферативно-аналитическая работа по дисциплине не предусмотрена.

8.2. Примеры контрольных вопросов для текущего контроля освоения дисциплины

Студенты выполняют четыре контрольные работы на темы:
1. Расчёт неразветвлённых (параллельных) электрических цепей;
2. Расчёт разветвлённых (одноконтурных) электрических цепей;
3. Расчёт электрических цепей методом контурных токов;
4.Трёхфазные электрические цепи синусоидального тока: соединение трёхфазных потребителей электроэнергии звездой и треугольником.

Тема 1. Пример вопросов к контрольной работе № 1. Максимальная оценка – 5 баллов. Контрольная работа содержит один вопрос.

Вариант контрольной работы №1

Дано: $e_1=60\sqrt{2}\sin(\omega t)$ (В); $\underline{E}_2 = j100$ (В); R = 20 Ом; X_L = 10 Ом; X_C = 30 Ом.

Найти: комплексное значение тока $\underline{I}$, его действующее значение I; показание вольтметра, включённого между точками 1 и 2; полную комплексную мощность $\underline{S}$, активную мощность P и реактивную мощность Q.

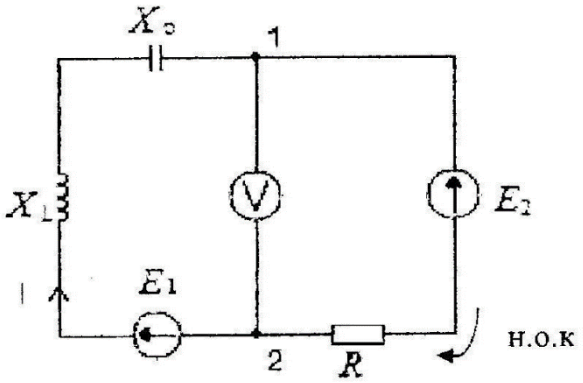

Тема 2. Пример вопросов к контрольной работе № 2. Максимальная оценка – 5 баллов. Контрольная работа содержит один вопрос.

Вариант контрольной работы № 2

Дано: $\underline{U}$ = 100 В; $\underline{Z}_1 = 0 + jX_L = j6$ (Ом); $\underline{Z}_2 = R + j0 = 8$ (Ом); $\underline{Z}_3 = R + j0 = 6$ (Ом); $\underline{Z}_4 = 0 - jX_L = -j8$ (Ом).

Найти: комплексные значения токов $\underline{I}_0$, $\underline{I}_1$, $\underline{I}_2$ и их действующие значения I_0, I_1, I_2, показание вольтметра, включённого между точками 1 и 2, полную комплексную мощность $\underline{S}$, активную мощность P и реактивную мощность Q.

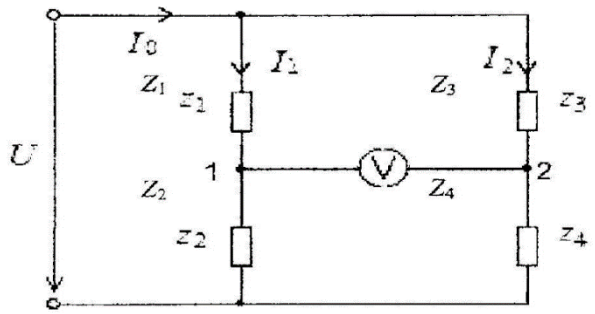

Тема 3. Пример вопросов к контрольной работе № 3. Максимальная оценка – 5 баллов. Контрольная работа содержит один вопрос.

Вариант контрольной работы №3

Дано: $\underline{E}_1 = 6 + j6$ (В); $\underline{E}_2 = -6 - j6$ (В); $\underline{E}_3 = 8 + j6$ (В); $\underline{Z}_1 = 1 + j$ (Ом); $\underline{Z}_2 = -j$ (Ом); $\underline{Z}_3 = 0$ (Ом).

Найти: токи в ветвях $\underline{I}_1$, $\underline{I}_2$, $\underline{I}_3$.

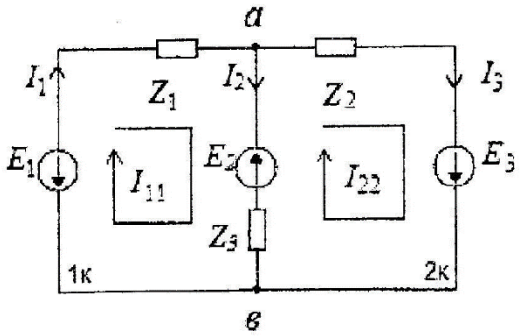

Тема 4. Пример вопросов к контрольной работе № 4. Максимальная оценка – 5 баллов. Контрольная работа содержит один вопрос.

Вариант контрольной работы №4

Дано: $U_Л = 380$ (В); $Z_A = \infty$; $Z_B = X_L = 10$ (Ом); $Z_C = X_C = 10$ (Ом); $Z_N = 0$.

Найти: показания приборов, включённых в электрическую цепь, и построить векторную диаграмму токов и напряжений.

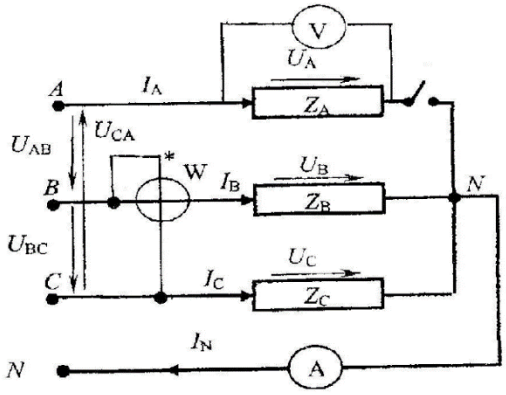

8.3. Вопросы для итогового контроля освоения дисциплины (экзамен)

Экзамен по дисциплине «Электротехника и промышленная электроника» включает контрольные вопросы по всем разделам рабочей программы. Вопросы билета предусматривают развёрнутые ответы студента по достаточно объёмной тематике:

I. Однофазные и трёхфазные электрические цепи. Электрооборудование промышленных предприятий

1. Действующие значения синусоидального тока, ЭДС и напряжения. Основы электробезопасности.
2. Средние значения синусоидального тока, ЭДС и напряжения.
3. Изображение синусоидального тока и напряжения комплексными числами.
4. Синусоидальный ток в электрической цепи с активным сопротивлением.
5. Синусоидальный ток в электрической цепи с индуктивным сопротивлением.
6. Синусоидальный ток в электрической цепи с ёмкостным сопротивлением.
7. Последовательное соединение активного, индуктивного и ёмкостного сопротивлений.
8. Явление резонанса напряжений в электрической цепи синусоидального тока и его особенности.
9. Электрическая цепь синусоидального тока с параллельным соединением элементов. Проводимости цепи.
10. Явление резонанса токов в электрической цепи синусоидального тока и его особенности.
11. Коэффициент мощности потребителей электроэнергии и его экономическое значение.
12. Получение трёхфазной системы ЭДС.

13. Соединение трёхфазного потребителя электроэнергии звездой при симметричной нагрузке (соотношение токов и напряжений, векторная диаграмма).
14. Соединение трёхфазного потребителя электроэнергии треугольником при симметричной нагрузке (соотношение токов и напряжений, векторная диаграмма).
15. Мощности трёхфазной электрической цепи.
16. Соединение трёхфазного потребителя электроэнергии с нейтральным проводом (схема и формула для расчёта U_N).
17. Измерение активной мощности трёхфазных электрических цепей методом двух ваттметров.
18. Расчёт электрических цепей методами контурных токов и двух узлов.
19. Устройство и принцип действия трансформатора.
20. Схема замещения и приведение параметров трансформатора.
21. Потери мощности и КПД трансформатора.
22. Опыт холостого хода трансформатора и его назначение.
23. Опыт короткого замыкания трансформатора и его назначение.
24. Внешняя характеристика трансформатора и её влияние на режим работы потребителя электроэнергии.
25. Устройство трёхфазного асинхронного электродвигателя.
26. Принцип действия и реверс (изменение направления вращения) трёхфазного асинхронного электродвигателя.
27. Схема замещения и механическая характеристика трёхфазного асинхронного электродвигателя.
28. Способы пуска трёхфазного асинхронного электродвигателя.
29. Способы регулирования частоты (скорости) вращения трёхфазного асинхронного электродвигателя с короткозамкнутой обмоткой ротора.
30. Способы регулирования частоты (скорости) вращения трёхфазного асинхронного электродвигателя с фазным ротором (с контактными кольцами).

II. Промышленная электроника

1. Полупроводниковый p - n переход и его свойства.
2. Полупроводниковые диоды, их свойства и область применения.
3. Принцип действия транзистора.
4. Схема включения транзистора с общей базой и её коэффициент усиления по току.
5. Схема включения транзистора с общей базой и её коэффициент усиления по напряжению.
6. Схема включения транзистора с общей базой и её коэффициент усиления по мощности.
7. Схема включения транзистора с общим эмиттером и её коэффициент усиления по току.

8. Схема включения транзистора с общим эмиттером и её коэффициент усиления по напряжению.
9. Схема включения транзистора с общим эмиттером и её коэффициент усиления по мощности.
10. Схема включения транзистора с общим коллектором и её коэффициент усиления по току.
11. Схема включения транзистора с общим коллектором и её коэффициент усиления по напряжению.
12. Схема включения транзистора с общим коллектором и её коэффициент усиления по мощности.
13. Однополупериодный выпрямитель, принцип действия, коэффициент пульсации выпрямленного тока.
14. Двухполупериодный выпрямитель, принцип действия, коэффициент пульсации выпрямленного тока.
15. Ёмкостной электрический фильтр в выпрямительной схеме и его влияние на коэффициент пульсации выпрямленного тока.
16. Индуктивный электрический фильтр в выпрямительной схеме и его влияние на коэффициент пульсации выпрямленного тока.

8.4. Структура и пример экзаменационных билетов

Экзамен по дисциплине «Электротехника и промышленная электроника» включает контрольные вопросы по разделам 1-3 рабочей программы дисциплины. Билет для *экзамена* состоит из 4 вопросов, относящихся к указанным разделам. Ответы на вопросы *экзамена* оцениваются из максимальной оценки 40 баллов следующим образом: максимальное количество баллов за первый вопрос – 10 баллов, второй – 10 баллов, третий вопрос – 10 баллов, задача – 10 баллов.

Пример экзаменационного билета:

«Утверждаю» зав.каф. ПАХТ _____ Л.В. Равичев «__» _____ 20__ г.	***Министерство науки и высшего образования РФ***
	Российский химико-технологический университет имени Д.И. Менделеева
	Кафедра Процессов и аппаратов химической технологии *Дисциплина: Электротехника и промышленная электроника*
	18.03.01 Химическая технология

Билет № 1

1. Последовательное соединение активного (*R*), индуктивного (X_L) и емкостного (X_C) сопротивлений.

2. Схема включения транзистора с общим эмиттером и ее коэффициент усиления по току.

3. Устройство трехфазного асинхронного электродвигателя.

4. В приведенной схеме определить P_W, если $U_л = 200$ В, $R = 20$ Ом.

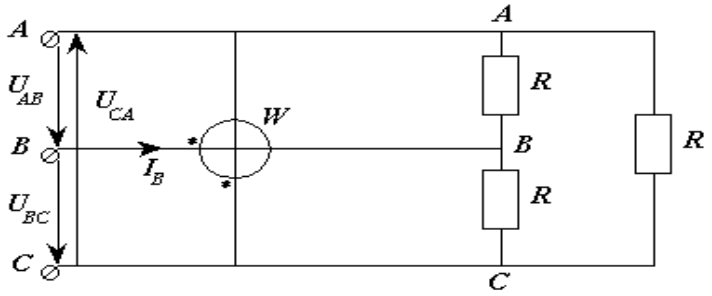

9. УЧЕБНО-МЕТОДИЧЕСКОЕ ОБЕСПЕЧЕНИЕ ДИСЦИПЛИНЫ

9.1. Рекомендуемая литература

Основная

1. Комиссаров Ю.А., Равичев Л.В., Новикова И.И., Семенова Е.А., Хлебалкин И.В. Курс лекций по электротехнике и электронике: учебное пособие для вузов – Калуга: изд. «Ноосфера», 2015. – 160 с.
2. Электротехника и основы электроники. Лабораторный практикум: учеб. пособие / Л.В. Равичев, В.Я. Логинов, Ю.А. Беляева, Ю.А. Комиссаров. – М.: РХТУ им. Д.И. Менделеева, 2018. – 76 с.
3. Сборник задач по электрическим цепям синусоидального тока с применением различных моделей в Mathcad и Multisim: учеб. пособие . / В.Я. Логинов, Ю.А. Беляева, Л.В. Равичев, И.И. Новикова, Е.А. Семенова, под. Ред. Ю.А. Комиссарова. – М.: РХТУ им. Д.И. Менделеева. 2019. – 84 с.
4. Комиссаров Ю.А., Новикова И.И., Семенова Е.А., Хлебалкин И.В., Лисицина В.В. Алгоритмы решения задач по электрическим цепям переменного тока. – М.: РХТУ им. Д.И.Менделеева, 2014. – 45 с.

5. Равичев Л.В., Комиссаров Ю.А., Беляева Ю.А., Киселев М.С. Расчет и выбор электрооборудования для химических производств. – учебное пособие / М.: РХТУ им. Д.И.Менделеева, 2017. – 64 с.

Дополнительная

1. Комиссаров Ю.А., Навроцкая Л.В., Хлебалкин И.В., Семенова Е.А., Таптунов В.Н. Лабораторный практикум по автоматизированному расчёту и моделированию электрических цепей. – М.: РХТУ им. Д.И.Менделеева, 2014. – 84 с.
2. Комиссаров Ю.А., Бабокин Г.И. Общая электротехника и электроника: учебник для вузов / Под ред. П.Д. Саркисова. – 2-е изд., испр. и доп. – М.: ИНФРА-М, 2016. – 480 с. – Высшее образование: Бакалавриат). – www/dx/doi/org/10/12737/13474.
3. Комиссаров Ю.А., Гордеев Л.С., Вент Д.П., Бабокин Г.И. Основы электротехники, микроэлектроники и управления. Теория и расчет: т. 1. Учебное пособие для **вузов в 2 т**. Под ред. Саркисова П.Д. – М.: Химия, 2007. – 451 с.
4. Комиссаров Ю.А., Гордеев Л.С., Вент Д.П., Бабокин Г.И. Основы электротехники, микроэлектроники и управления. Теория и расчет: т. 2. Учебное пособие для **вузов в 2 т**.. Под ред. Саркисова П.Д. – М.: Химия, 2007. – 311 с.
5. Рекус Г.Г. Электрооборудование химических производств: пособие по дипломному проектированию. – М.: РХТУ им. Д.И.Менделеева, 2006. – 68 с.
6. Комиссаров Ю.А., Лисицина В.В., Новикова И.И., Семенова Е.А., Семенов Г.Н., Хлебалкин И.В. Под ред. Чиркова М.Т. Трехфазные (промышленные) цепи синусоидального тока. – М.: РХТУ им. Д.И.Менделеева, 2004. – 64 с.
7. Рекус Г.Г., Никитин Д.А., Голубев Е.Г. Основы электрического привода производственных механизмов: учебное пособие. – М.: РХТУ им. Д.И.Менделеева, 2001. – 68 с.
8. Рекус Г.Г., Чесноков В.Н. Лабораторный практикум по электротехнике и основам электроники: учебное пособие для неэлектротехнических специальностей вузов. -2-е изд., перераб. и дополненное. – М.: Высш. шк. 2001. – 255 с.
9. Рекус Г.Г., Никитин Д.А., Голубев Е.Г. Основы электробезопасности: учебное пособие. – М.: РХТУ им. Д.И.Менделеева, 2001. – 40 с.
10. Комиссаров Ю.А., Дружинин О.Г., Рекус Г.Г., Новикова И.И., Семенов Г.Н., Привалихин С.Г., Лабораторные работы по основам электроники на ЭВМ: учеб. пособие. – М.: РХТУ им. Д.И.Менделеева, 2000. – 108 с.

11. Комиссаров Ю.А., Семенова Е.А., Семенов Г.Н., Новикова И.И., Киселева И.М. Лабораторные и самостоятельные работы по трехфазным цепям синусоидального тока. – М.: РХТУ им. Д.И.Менделеева, 2009. – 88 с.

9.2. Рекомендуемые источники научно-технической информации.

- Презентации к лекциям.
- Раздаточный иллюстративный материал к лабораторным работам.
- Методические рекомендации по выполнению лабораторных работ.

Научно-технические журналы:
Журнал «Электротехника» ISSN 0013-5860
Журнал «Электроника и электротехника» ISSN 2453-8884

Ресурсы информационно–телекоммуникационной сети Интернет:
http://www.chem-eng.ru

9.3. Средства обеспечения освоения дисциплины

Для реализации учебной программы подготовлены следующие средства обеспечения освоения дисциплины:

- электронные учебные издания и методические материалы по контрольным и лабораторным работам;
- компьютерные презентации лекций;
- пакеты прикладных программ моделирования и расчета электрических цепей.

Для освоения дисциплины используются следующие нормативные и нормативно-методические документы:

- Федеральный закон Российской Федерации от 29.12.2012 № 273-ФЗ «Об образовании в Российской Федерации» [Электронный ресурс] – Режим доступа: http://pravo.gov.ru/proxy/ips/?docbody=&nd=102162745&intelsearch=273-%D4%C7 (дата обращения: 16.05.2019).
- Федеральные государственные образовательные стандарты высшего образования // Координационный совет учебно-методических объединений и научно-методических советов высшей школы. Портал Федеральных образовательных стандартов высшего образования [Электронный ресурс] – Режим доступа: http://fgosvo.ru/fgosvo/92/91/4 (дата обращения: 16.05.2019).
- Приказ Министерства образования и науки РФ от 23.08.2017 № 816 «Об утверждении Порядка применения организациями, осуществляющими образовательную деятельность, электронного обучения, дистанционных образовательных технологий при реализации образовательных программ» [Электронный ресурс]. Режим доступа:

http://pravo.gov.ru/proxy/ips/?docbody=&nd=102447332&intelsearch=816+%EF%F0%E8%EA%E0%E7 (дата обращения: 16.05.2019).

При освоении дисциплины студенты должны использовать информационные и информационно-образовательные ресурсы следующих порталов и сайтов:

- Система федеральных образовательных порталов. Система открытого образования. Консалтинговый центр ИОС ОО РФ [Электронный ресурс] – Режим доступа: http://www.openedu.ru (дата обращения: 16.05.2019).
- Информационная система «Единое окно доступа к образовательным ресурсам». URL: http://window.edu.ru/ (дата обращения: 16.05.2019).
- ФЭПО: соответствие требованиям ФГОС [Электронный ресурс] – Режим доступа: http://fepo.i-exam.ru/ (дата обращения: 16.05.2019).

10. МЕТОДИЧЕСКИЕ УКАЗАНИЯ ДЛЯ ОБУЧАЮЩИХСЯ

10.1. Для студентов, обучающихся по очной форме, без использования электронного образования и дистанционных образовательных технологий.

Методические рекомендации по организации учебной работы студента бакалавриата направлены на повышение эффективности его аудиторной и самостоятельной работы по дисциплине.

Рабочая программа дисциплины «Электротехника и промышленная электроника» включает 3 раздела, каждый из которых имеет определенную логическую завершенность. При изучении материала каждого раздела рекомендуется регулярное повторение законспектированного лекционного материала, а также дополнение его сведениями из литературных источников, представленных в рабочей программе.

Совокупная оценка текущей работы студента бакалавриата в семестре складывается из оценок за выполнение 4-х контрольных работ (максимум 5 баллов за каждую) и лабораторного практикума (максимум 40 баллов). Максимальная оценка текущей работы в семестре составляет 60 баллов.

В соответствии с учебным планом изучение дисциплины завершается итоговым контролем в форме экзамена. Максимальная оценка экзамена составляет 40 баллов.

Общая оценка результатов освоения дисциплины складывается из числа баллов, набранных в семестре и на экзамене. Максимальная общая оценка всей дисциплины составляет 100 баллов.

10.2. Для студентов, обучающихся по очной форме, с использованием электронного образования и дистанционных образовательных технологий.

При использовании электронного обучения и дистанционных образовательных технологий занятия полностью или частично проводятся в

режиме онлайн. Объем дисциплины и распределение нагрузки по видам работ соответствует п. 4.1. Распределение баллов соответствует п. 10.1 либо может быть изменено в соответствии с решением кафедры, в случае перехода на ЭО и ДОТ в процессе обучения. Решение кафедры об используемых технологиях и системе оценивания достижений обучающихся принимается с учетом мнения ведущего преподавателя и доводится до обучающихся.

11. МЕТОДИЧЕСКИЕ РЕКОМЕНДАЦИИ ДЛЯ ПРЕПОДАВАТЕЛЕЙ

11.1. Для преподавателей, при реализации программы по очной форме, без использования электронного образования и дистанционных образовательных технологий.

Дисциплина «Электротехника и промышленная электроника» преподается в 5-м или 6-м семестре бакалавриата и включает лекции, лабораторные работы и самостоятельную подготовку по всем разделам.

Наиболее сложные теоретические материалы ведущим преподавателям рекомендуется излагать на лекциях с использованием средств мультимедийной техники и обеспечением необходимым раздаточным материалом. Умения и навыки, необходимые для полного освоения программы в рамках заявленных компетенций, следует получать и закреплять в ходе выполнения лабораторных работ.

Для своевременной подготовки студентов к лабораторным работам преподавателям рекомендуется назвать тему и выдать задания на самостоятельную подготовку заблаговременно, в течение недели.

Ход проведения лабораторных работ включает самостоятельную подготовку к работе по заранее озвученной теме, постановку задачи и её согласование с ведущим преподавателем, планирование хода выполнения работы, выполнение работы в соответствии с разработанным планом, подготовку отчёта о выполненной работе, защиту лабораторной работы.

Экзамен по дисциплине «Электротехника и промышленная электроника» является итоговой формой контроля знаний. Экзамен проводится в устной форме по билетам. Время, отводимое на подготовку к ответу для каждого студента, составляет в среднем 1,5 часа.

В билет включается три теоретических вопроса и одна задача, охватывающие различные разделы изучаемого материала. Тематически вопросы и задания, включаемые в билет, направлены на итоговую оценку знаний, умений и навыков, полученных студентами при изучении данной дисциплины.

11.2. Для преподавателей, при реализации программы по очной форме, с использованием электронного образования и дистанционных образовательных технологий.

При использовании электронного обучения и дистанционных образовательных технологий занятия полностью или частично проводятся в режиме онлайн. Объем дисциплины и распределение нагрузки по видам работ соответствует п. 4.1. Распределение баллов соответствует п. 10.1 либо может быть изменено в соответствии с решением кафедры, в случае перехода на ЭО и ДОТ в процессе обучения. Решение кафедры об используемых технологиях и системе оценивания достижений обучающихся принимается с учетом мнения ведущего преподавателя и доводится до обучающихся.

Реализация ЭО и ДОТ предполагает использование следующих видов и учебной деятельности: онлайн консультации, видео-лекции; текущий контроль в режиме онлайн; онлайн консультации, лабораторные работы, проводимые полностью или частично с применением ЭО и ДОТ, самостоятельная работа.

При реализации РПД в зависимости от конкретной ситуации ЭО и ДОТ могут быть применены в следующем виде:

- объем часов контактной работы обучающихся с преподавателем не сокращается) и электронные образовательные ресурсы (ЭОР) методически обеспечивают самостоятельную работу обучающихся в объеме, предусмотренном рабочей программой данной дисциплины. При этом в случае необходимости занятия проводятся в режиме онлайн;
- смешанные формы обучения, сочетающие в себе аудиторные занятия (при возможности сокращения контактных часов работы обучающихся с преподавателем без потери содержания учебной дисциплины) и ЭОР (часть учебного материала (например, лекции) может быть заменена ЭОР).

12. ПЕРЕЧЕНЬ ИНФОРМАЦИОННЫХ ТЕХНОЛОГИЙ, ИСПОЛЬЗУЕМЫХ В ОБРАЗОВАТЕЛЬНОМ ПРОЦЕССЕ

Информационную поддержку изучения дисциплины осуществляет Информационно-библиотечный центр (ИБЦ) РХТУ им. Д.И. Менделеева, который обеспечивает обучающихся основной учебной, учебно-методической и научной литературой, необходимой для организации образовательного процесса по дисциплине. Общий объем многоотраслевого фонда ИБЦ на 01.01.2020 составляет 1 715 452 экз.

Фонд ИБЦ располагает учебной, учебно-методической и научно-технической литературой в форме печатных и электронных изданий, а также включает официальные, справочно-библиографические, специализированные отечественные и зарубежные периодические и информационные издания. ИБЦ обеспечивает доступ к профессиональным базам данных, информационным, справочным и поисковым системам.

Каждый обучающийся обеспечен свободным доступом из любой точки, в которой имеется доступ к сети Интернет и к электронно-библиотечной системе (ЭБС) Университета, которая содержит различные издания по основным

изучаемым дисциплинам и сформирована по согласованию с правообладателями учебной и учебно-методической литературы.

Для более полного и оперативного справочно-библиографического и информационного обслуживания в ИБЦ реализована технология Электронной доставки документов.

Электронные информационные ресурсы, используемые в процессе обучения

№ п/п	Электронный ресурс	Реквизиты договора (номер, дата заключения, срок действия), ссылка на сайт ЭБС, сумма договора, количество ключей	Характеристика библиотечного фонда, доступ к которому предоставляется договором
1.	ЭБС «Лань»	Принадлежность – сторонняя. ООО «Издательство «Лань», договор №33.03-Р-2.0-1775/2-10 от 26.09.2019 г. Сумма договора – 642 083-68 С 26 сентября 2019 г. по 25 сентября 2020 г. Ссылка на сайт ЭБС http://e.lanbook.com Количество ключей – доступ для всех пользователей РХТУ с любого компьютера	Ресурс включает в себя как электронные версии книг издательства «Лань» и других ведущих издательств учебной литературы, так и электронные версии периодических изданий по естественным и техническим наукам.
2.	Электронно-библиотечная система ИБЦ РХТУ им. Д.И. Менделеева (на базе АИБС «Ирбис»)	Принадлежность – собственная РХТУ им. Д.И. Менделеева Ссылка на сайт ЭБС http://lib.muctr.ru	Электронные версии учебных и научных изданий авторов РХТУ.

		Доступ для пользователей РХТУ с любого компьютера	
3.	ЭБС «Научно-электронная библиотека eLibrary.ru»	Принадлежность – сторонняя. ООО Научная электронная библиотека, договор № 33.03-Р-3.1 2087/2019 Сумма договора – 1100017-00 С 01 января 2020 г. по 31 декабря 2020 г. Ссылка на сайт ЭБС http://elibrary.ru Количество ключей – доступ для пользователей РХТУ по ip-адресам неограничен.	Электронные издания, электронные версии периодических или непериодических изданий.

Бесплатные архивные коллекции, приобретенные Минобрнауки для вузов.
Архив Издательства American Association for the Advancement of Science.Пакет «Science Classic» 1880-1996
Архив Издательства Annual Reviews. Пакет «Full Collection» 1932-2005
Архив издательства Института физики (Великобритания). Пакет «Historical Archive 1874-1999» с первого выпуска каждого журнала по 1999, 1874-1999
Архив издательства Nature Publishing Group. Пакет «Nature» с первого выпуска первого номера по 2010, 1869-2010
Архив издательства Oxford University Press. Пакет «Archive Complete» с первого выпуска каждого журнала по 1995, 1849-1995
Архив издательства Sage. Пакет «2010 SAGE Deep Backfile Package» с первого выпуска каждого журнала по 1998, 1890-1998

Архив издательства Taylor & Francis. Full Online Journal Archives. с первого выпуска каждого журнала по 1996, 1798-1997
Архив издательства Cambridge University Press. Пакет «Cambridge Journals Digital Archive (CJDA)» с первого выпуска каждого журнала по 2011, 1827-2011
Архив журналов Королевского химического общества(RSC). 1841-2007
Архив коллекции журналов Американского геофизического союза (AGU), предоставляемый издательством Wiley Subscription Services, Inc. 1896-1996

Бесплатные официальные открытые ресурсы Интернет:

1. Directory of Open Access Journals (DOAJ) http://doaj.org/
   Ресурс объединяет более 10000 научных журналов по различным отраслям знаний (около 2 миллионов статей) из134 стран мира.
2. Directory of Open Access Books (DOAB) https://www.doabooks.org/
   В базе размещено более 3000 книг по различным отраслям знаний, предоставленных 122 научными издательствами.
3. BioMed Central https://www.biomedcentral.com/
   База данных включает более 300 рецензируемых журналов по биомедицине, медицине и естественным наукам. Все статьи, размещенные в базе, находятся в свободном доступе.
4. Электронный ресурс arXiv https://arxiv.org/
   Крупнейшим бесплатный архив электронных научных публикаций по разделам физики, математики, информатики, механики, астрономии и биологии. Имеется подробный тематический каталог и возможность поиска статей по множеству критериев.
5. Коллекция журналов MDPI AG http://www.mdpi.com/
   Многодисциплинарный цифровой издательский ресурс, является платформой для рецензируемых научных журналов открытого доступа, издающихся MDPI AG (Базель, Швейцария). Издательство выпускает более 120 разнообразных электронных журналов, находящихся в открытом доступе.
6. Издательство с открытым доступом InTech http://www.intechopen.com/
   Первое и крупнейшее в мире издательство, публикующее книги в открытом доступе, около 2500 научных изданий. Основная тематическая направленность - физические и технические науки, технологии, медицинские науки, науки о жизни.
7. База данных химических соединений ChemSpider http://www.chemspider.com/
   ChemSpider – это бесплатная химическая база данных, предоставляющая быстрый доступ к более чем 28 миллионам структур, свойств и

соответственной информации. Ресурс принадлежит Королевскому химическому обществу Великобритании (Royal Society of Chemistry).

8. Коллекция журналов PLOS ONE http://journals.plos.org/plosone/
PLOS ONE – коллекция журналов, в которых публикуются отчеты о новых исследованиях в области естественных наук и медицины. Все журналы размещены в свободном доступе (Open Access), все статьи проходят строгое научное рецензирование.

9. US Patent and Trademark Office (USPTO) http://www.uspto.gov/
Ведомство по патентам и товарным знакам США — USPTO — предоставляет свободный доступ к американским патентам, опубликованным с 1976 г. по настоящее время.

10. Espacenet - European Patent Office (EPO) http://worldwide.espacenet.com/
Патенты (либо патентные заявки) более 50 национальных и нескольких международных патентных бюро, в том числе послные тексты патентов США, России, Франции, Японии и др.

11. Федеральный институт промышленной собственности (ФИПС) http://www1.fips.ru/wps/wcm/connect/content_ru/ru
http://www1.fips.ru/wps/wcm/connect/content_ru/ruИнформационные ресурсы ФИПС свободного доступа:
-Электронные бюллетени. Изобретения. Полезные модели.
-Открытые реестры российских изобретений и заявок на изобретения.
-Рефераты российских патентных документов за 1994–2016 гг.
-Полные тексты российских патентных документов из последнего официального бюллетеня.

13. МАТЕРИАЛЬНО-ТЕХНИЧЕСКОЕ ОБЕСПЕЧЕНИЕ ДИСЦИПЛИНЫ

В соответствии с учебным планом занятия по дисциплине «Электротехника и промышленная электроника» проводятся в форме лекций, лабораторных занятий и самостоятельной работы студента бакалавриата.

13.1. Оборудование, необходимое в образовательном процессе

- лекционная учебная аудитория, оборудованная электронными средствами демонстрации (компьютер со средствами звуковоспроизведения, проектор, экран) и учебной мебелью;
- учебные компьютерные классы для выполнения лабораторных работ, оборудованные мультимедийной техникой.

13.2. Учебно-наглядные пособия

Компьютерные презентации лекций по всем разделам дисциплины, заданий по лабораторным и контрольным работам.

13.3. Компьютеры, информационно-телекоммуникационные сети, аппаратно-программные и аудиовизуальные средства

Персональные компьютеры, связанные в локальную сеть с выходом в Интернет, укомплектованные проигрывателями CD, DVD и программными средствами, проекторы, экраны.

Для самостоятельной работы каждый обучающийся в течение всего периода обучения обеспечен индивидуальным неограниченным доступом к нескольким электронно-библиотечным системам (электронным библиотекам), содержащим все издания основной литературы, перечисленные в рабочей программе дисциплины, сформированным на основании прямых договорных отношений с правообладателями.

Для проведения занятий при изучении дисциплины с применением электронного образования и дистанционных образовательных технологий используются компьютеры со средствами звуковоспроизведения, проектором, экраном и выходом в Интернет. Занятия проводятся в онлайн режиме с применением ЭИОС, Skype, Zoom, социальных сетей (ВК и др.), мессенджеров (WhatsApp и др.), электронной почты.

13.4. Печатные и электронные образовательные и информационные ресурсы

Учебники и учебные пособия по основным разделам дисциплины.

Электронные образовательные ресурсы: кафедральные библиотеки электронных изданий по дисциплинам вариативной части; электронные презентации к разделам лекционных курсов; учебно-методические разработки кафедры в электронном виде.

13.5. Перечень лицензионного программного обеспечения

№ п/п	Наименование программного продукта	Реквизиты договора поставки	Количество лицензий	Срок окончания действия лицензии
1	Microsoft Office Standart 2007	Государственный контракт №143-164ЭА/2010 от 14.12.10, Акт № Tr048787 от 20.12.10 Microsoft Office License Номер лицензии 42931328	210	бессрочная

2	Microsoft Office Standart 2010	Государственный контракт №143-164ЭА/2010 от 14.12.10, Акт № Tr048787 от 20.12.10 Microsoft Office License Номер лицензии 47837477	10	бессрочная
3	WinRAR	Государственный контракт №143-164ЭА/2010 от 14.12.10, Акт № Tr048787 накладная № Tr048787 от 20.12.10	34	бессрочная
4	MultiSim EDUCATHION 2015	NATIONAL INSTRUMENTS Part Number:779878-3510 Serial Number: M79X58538	10	бессрочная

14. ТРЕБОВАНИЯ К ОЦЕНКЕ КАЧЕСТВА ОСВОЕНИЯ ДИСЦИПЛИНЫ

Наименование разделов	**Основные показатели оценки**	**Форма, методы контроля и оценки**
Раздел 1. Электрические цепи	**Знает:** основные понятия, определения и законы электрических цепей; методы автоматизированного моделирования, анализа и расчёта цепей постоянного и переменного токов, методологию электротехнических измерений; устройство и принципы работы электротехнического и электронного оборудования, трансформаторов, электрических машин, источников питания. **Умеет:**	Оценка за контрольную работу№1. Оценка за лабораторную работу №1 Оценка за контрольную работу №2. Оценка за лабораторную работу №2. Оценка за экзамен.

	применять технологии автоматизированного моделирования, анализа, расчёта и эксплуатации электрических сетей, промышленного электрооборудования и электронных приборов; выбирать электротехническое и электронное оборудование для решения задач проектирования и реализации химико-технологических процессов и производств. **Владеет:** - методами моделирования и расчёта электрических и электронных цепей; - навыками практической работы с электротехнической аппаратурой и электронными устройствами.	
Раздел 2. Электромагнитные устройства и электрические машины	**Знает:** основные понятия, определения и законы электрических цепей; методы автоматизированного моделирования, анализа и расчёта цепей постоянного и переменного токов, методологию электротехнических измерений; устройство и принципы работы электротехнического и электронного оборудования, трансформаторов, электрических машин, источников питания. **Умеет:** применять технологии автоматизированного моделирования, анализа, расчёта и эксплуатации электрических сетей, промышленного электрооборудования и электронных приборов;	Оценка за контрольную работу№3. Оценка за лабораторную работу №3 Оценка за контрольную работу №4. Оценка за лабораторную работу №4. Оценка за экзамен.

	выбирать электротехническое и электронное оборудование для решения задач проектирования и реализации химико-технологических процессов и производств. **Владеет:** - методами моделирования и расчёта электрических и электронных цепей; - навыками практической работы с электротехнической аппаратурой и электронными устройствами.	
Раздел 3. Основы электроники	**Знает:** основные понятия, определения и законы электрических цепей; методы автоматизированного моделирования, анализа и расчёта цепей постоянного и переменного токов, методологию электротехнических измерений; устройство и принципы работы электротехнического и электронного оборудования, трансформаторов, электрических машин, источников питания. **Умеет:** применять технологии автоматизированного моделирования, анализа, расчёта и эксплуатации электрических сетей, промышленного электрооборудования и электронных приборов; выбирать электротехническое и электронное оборудование для решения задач проектирования и реализации химико-технологических процессов и производств. **Владеет:**	Оценка за лабораторную работу №5 Оценка за лабораторную работу №6. Оценка за экзамен.

	- методами моделирования и расчёта электрических и электронных цепей; - навыками практической работы с электротехнической аппаратурой и электронными устройствами.	

15. ОСОБЕННОСТИ ОРГАНИЗАЦИИ ОБРАЗОВАТЕЛЬНОГО ПРОЦЕССА ДЛЯ ИНВАЛИДОВ И ЛИЦ С ОГРАНИЧЕННЫМИ ВОЗМОЖНОСТЯМИ ЗДОРОВЬЯ

Обучение инвалидов и лиц с ограниченными возможностями здоровья осуществляется в соответствии с:

- Порядком организации и осуществления образовательной деятельности по образовательным программам – программам бакалавриата, программам специалитета, программам магистратуры (Приказ Минобрнауки РФ от 05.04.2017 № 301);
- Положением о Порядке организации и осуществления образовательной деятельности по образовательным программам – программам бакалавриата, программам специалитета, программам магистратуры в Российском химико-технологическом университете имени Д.И. Менделеева (утв. решением Ученого совета университета от 28.06.2017, протокол № 9);
- Методическими рекомендациями по организации образовательного процесса для обучения инвалидов и лиц с ограниченными возможностями здоровья в образовательных организациях высшего образования, в том числе оснащенности образовательного процесса (утверждены заместителем Министра образования и науки РФ А.А. Климовым от 08.04.2014 № АК-44/05вн).

Дополнения и изменения к рабочей программе дисциплины
«Электротехника и промышленная электроника»
основной образовательной программы
18.03.01 Химическая технология
профили - «Технология неорганических веществ», «Химическая технология тугоплавких неметаллических и силикатных материалов».
Квалификация бакалавр.
Форма обучения: очная.

Номер изменения/ дополнения	Содержание дополнения/изменения	Основание внесения изменения/дополнения
1.		протокол заседания Ученого совета № _____ от «__» _____20___г.

2.		протокол заседания Ученого совета № _____ от «__» _____20___г.

Министерство науки и высшего образования Российской Федерации
федеральное государственное бюджетное образовательное учреждение высшего образования
«Российский химико-технологический университет имени Д.И. Менделеева»

«**УТВЕРЖДАЮ**»
Проректор по учебной работе

_____ С.Н. Филатов

«30» июня 2020 г.

РАБОЧАЯ ПРОГРАММА ДИСЦИПЛИНЫ
«Процессы и аппараты химической технологии»

Направление подготовки 18.03.01 Химическая технология

Квалификация **бакалавр**

РАССМОТРЕНО И ОДОБРЕНО
на заседании Методической комиссии
РХТУ им. Д.И. Менделеева
«30» июня 2020 г.

Председатель _____ **Н.А. Макаров**

Москва 2020 г.

Программа составлена:

д.т.н., зав. кафедрой ПАХТ, профессором Равичевым Л.В.

к.т.н., доцентом кафедры ПАХТ Ильиной С.И.

к.т.н., доцентом кафедры ПАХТ Кузнецовой И.К.

Программа рассмотрена и одобрена на заседании кафедры процессов и аппаратов химической технологии
«22» июня 2020 г., протокол № 16

1. ЦЕЛЬ И ЗАДАЧИ ДИСЦИПЛИНЫ.

Программа дисциплины составлена в соответствии с требованиями Федерального государственного образовательного стандарта (ФГОС ВО) для направления подготовки бакалавров 18.03.01 «Химическая технология», рекомендациями методической комиссии и накопленного опыта преподавания дисциплины кафедрой процессов и аппаратов химической технологии РХТУ им. Д.И. Менделеева. Программа рассчитана на изучение дисциплины в течение двух семестров.

Дисциплина «Процессы и аппараты химической технологии» относится к базовой части дисциплин учебного плана. Программа дисциплины предполагает, что обучающиеся имеют теоретическую и практическую подготовку в области математики, физики и физической химии.

Цель дисциплины – вместе с дисциплинами общей химической технологии, химическими процессами и реакторами и другими, связать общенаучную и общеинженерную подготовку химиков-технологов, что необходимо при подготовке бакалавров по данному направлению для научно-исследовательской и практической работы на предприятиях.

Задачи дисциплины:

- развитие понимания физической сущности и общности процессов химической технологии;
- освоение теоретических знаний в области протекания гидромеханических, тепловых и массообменных процессов;
- изучение конструкций аппаратов для проведения гидромеханических, а также тепло- и массообменных процессов;
- изучение алгоритмов решения практических задач, связанных с расчетом процессов и аппаратов для транспортировки жидкостей, разделения гетерогенных систем, тепло- и массообмена.

Дисциплина «Процессы и аппараты химическойтехнологии» преподается в 5 и 6 семестрах. Контроль успеваемости студентов ведется по принятой в университете рейтинговой системе.

2. ТРЕБОВАНИЯ К РЕЗУЛЬТАТАМ ОСВОЕНИЯ ДИСЦИПЛИНЫ.

Изучение дисциплины «Процессы и аппараты химическойтехнологии» при подготовке бакалавров по направлению подготовки 18.03.01 «Химическая технология», направлено на приобретение следующих общепрофессиональных компетенций:

- Способностью и готовностью использовать основные законы естественнонаучных дисциплин в профессиональной деятельности (ОПК-1).
- Готовностью использовать знания о современной физической картине мира, пространственно-временных закономерностях, строении вещества для понимания окружающего мира и явлений природы (ОПК-2).
- Готовностью использовать знания о строении вещества, природе химической связи в различных классах химических соединений для понимания свойств материалов и механизма химических процессов, протекающих в окружающем мире (ОПК-3).

В результате изучения дисциплины студент бакалавриата должен:

Знать:

- основы теории переноса импульса, тепла и массы;принципы физического моделирования процессов; основные уравнения движения жидкостей; основы теории теплопередачи; основы теории массопередачи в системах со свободной и неподвижной границей раздела фаз; типовые процессы химической технологии, соответствующие аппараты и методы их расчета;
- методы построения эмпирических и теоретических моделей химико-технологических процессов.

Уметь:

- определять характер движения жидкостей и газов; основные характеристики процессов тепло- и массопередачи; рассчитывать параметры и выбирать аппаратуру для конкретного технологического процесса;
- рассчитывать основные характеристики химико-технологического процесса, выбирать рациональную схему.

Владеть:

- методами технологических расчетов отдельных узлов и деталей химического оборудования;
- навыками проектирования типовых аппаратов химической промышленности;
- методами определения рациональных технологических режимов работы оборудования.

3. ОБЪЕМ ДИСЦИПЛИНЫ И ВИДЫ УЧЕБНОЙ РАБОТЫ.

Вид учебной работы	Всего		Семестр			
			5		6	
	ЗЕ	Акад. ч.	**ЗЕ**	Акад. ч.	**ЗЕ**	Акад. ч.
Общая трудоемкость дисциплины	**10**	**360**	**5**	**180**	**5**	**180**
Контактная работа (КР)	**3,6**	**128**	**1,8**	**64**	**1,8**	**64**
Лекции	1,8	64	0,9	32	0,9	32
Практические зан	1,8	64	0,9	32	0,8	32

ятия (ПЗ)						
Самостоятельная работа	**4,4**	**160**	**2,2**	**80**	**2,2**	**80**
Самостоятельное изучение разделов дисциплины	4,4	160	2,2	80	2,2	80
Виды контроля:						
Экзамен	**2,0**	**72**	**1,0**	**36**	**1,0**	**36**
Контактная работа - промежуточная атте	2,0	0,8	0,01	0,4	0,01	0,4

ста ция						
Под готовк а к экза мен у		7 1 , 2	0 , 9 9	3 5 , 6	0 , 9 9	35,6
Вид ито гов ого кон тро ля:			**Экз аме н**			**Экзамен**

Вид учебной работы	Всего		Семестр			
			5		6	
	ЗЕ	Астр. ч.	**ЗЕ**	Астр. ч.	**ЗЕ**	Астр. ч.
Общая трудоемкость дисциплины	**10**	**270**	**5**	**135**	**5**	**135**
Контактная работа – аудиторные занятия:	**3,6**	**96**	**1,8**	**48**	**1,8**	**48**
Лекции	1,8	48	0,9	24	0,9	24
Практические занятия (ПЗ)	1,8	48	0,9	24	0,8	24
Самостоятельная работа	**4,4**	**120**	**2,2**	**60**	**2,2**	**60**
Самостоятельное изучение разделов дисциплины	4,4	120	2,2	60	2,2	60
Виды контроля:						
Экзамен	**2,0**	**54**	**1,0**	**27**	**1,0**	**27**
Контактная работа - промежуточная аттестация	2,0	0,6	0,01	0,3	0,01	0,3
Подготовка к экзамену		53,4	0,99	26,7	0,99	26,7
Вид итогового контроля:			**Экзамен**		**Экзамен**	

4. СОДЕРЖАНИЕ ДИСЦИПЛИНЫ.

4.1. Разделы дисциплины и виды занятий.

		Академ. часов			
№ п/п	**Раздел дисциплины**	**Всего**	**Лек-ции**	**Прак. зан.**	**Сам. работа**
1	**Раздел 1. Гидродинамические процессы и аппараты химической технологии**	**72**	**16**	**16**	**40**

1.1	Введение в дисциплину. Основные понятия и определения.	9	2	2	5
1.2	Основы теории переноса.	11	4	2	5
1.3	Гидростатика.	9	2	2	5
1.4	Гидродинамика.	13	4	4	5
1.5	Перемещение жидкостей.	30	4	6	20
2	**Раздел 2. Тепловые процессы и аппараты химической технологии**	**72**	**16**	**16**	**40**
2.1	Основные понятия и определения в теплопередаче.	9	2	2	5
2.2	Перенос энергии в форме теплоты.	31	10	6	15
2.3	Теплопередача в поверхностных теплообменниках.	32	4	8	20
3	**Раздел 3. Процессы и аппараты разделения гомогенных систем (основные массообменные процессы).**	**108**	**24**	**24**	**60**
3.1	Основные понятия и определения в массопередаче.	9	2	2	5
3.2	Механизмы переноса массы.	11	4	2	5
3.3	Фазовое равновесие.	11	2	4	5
3.4	Методы расчёта размеров массообменных колонных аппаратов.	27	6	6	15
3.5	Абсорбция.	28	4	4	20
3.6	Дистилляция. Ректификация.	22	6	6	10
4	**Раздел 4. Процессы и аппараты разделения гетерогенных систем (основные гидромеханические процессы).**	**36**	**8**	**8**	**20**
4.1	Разделение гетерогенных систем. Основные понятия и методы.	9	2	2	5
4.2	Осаждение.	9	2	2	5
4.3	Течение жидкости через неподвижные зернистые и псевдоожиженные слои.	9	2	2	5
4.4	Фильтрование суспензий и очистка газов от пылей.	9	2	2	5
	ИТОГО	**288**	**64**	**64**	**160**
	Экзамен	**72**			
	ИТОГО	**360**			

4.2. Содержание разделов дисциплины.

Раздел 1. Гидродинамические процессы и аппараты химической технологии.

1. Введение в дисциплину. Основные понятия и определения.

Предмет дисциплины «Процессы и аппараты химической технологии». Классификация процессов. Непрерывные и периодические, стационарные и нестационарные процессы.

Основные закономерности процессов и общие принципы расчета аппаратов химической технологии.

Жидкости и газы**.** Классификация жидкостей. Идеальная жидкость. Капельные и упругие жидкости. Силы, действующие в жидкости: массовые и поверхностные. Напряжения в жидкостях и газах (тангенциальные и нормальные). Свойства жидкостей.

Модель непрерывной среды. Понятие физического элементарного объема**.**

2. Основы теории переноса.

Основы теории явлений переноса: анализ механизмов, моделирования и разработки обобщенных методов расчета гидромеханических, тепловых и массообменных процессов и аппаратов. Феноменологические законы переноса импульса, массы и энергии. Молекулярный и конвективный перенос. Общие закономерности гидродинамики, теплопередачи и массопередачи. Взаимосвязь этих процессов в промышленной аппаратуре. Роль явлений переноса при химических превращениях.

Материальные и энергетические (тепловые) балансы; определение массовых потоков и энергетических затрат. Условия равновесия и определение направления процессов переноса. Общий вид уравнений скорости процессов; движущие силы и кинетические коэффициенты. Лимитирующие стадии.

3. Гидростатика.

Дифференциальные уравнения равновесия Эйлера. Покоящаяся жидкость под действием силы тяжести. Основное уравнение гидростатики. Практические приложения основного уравнения гидростатики.

4. Гидродинамика.

Баланс сил при движении вязкой несжимаемой жидкости. Уравнение неразрывности (сплошности) потока. Уравнение Навье-Стокса и его физический смысл.

Подобное преобразование уравнения Навье-Стокса. Безразмерные переменные - критерии гидродинамического подобия (Эйлера, Рейнольдса, Фруда, гомохронности), их физический смысл; параметрические критерии. Критериальное уравнение движения вязкой жидкости.

Уравнение движения Эйлера. Энергетический баланс стационарного движения идеальной жидкости. Уравнение Бернулли для идеальной и реальной жидкости. Его практические приложения (истечение жидкостей, трубка Пито-Прандтля). Принципы измерения скоростей и расходов жидкости дроссельными приборами и пневмометрическими трубками. Определение расходов при истечении жидкостей через отверстия или насадки.

Гидродинамические режимы движения жидкостей: ламинарный и турбулентный.

Число Рейнольдса и его критические значения. Механизмы ламинарного и турбулентного течений. Понятие турбулентности. Представления о гидродинамическом пограничном слое при течении по трубам и каналам и при обтекании тел.

Расчет диаметра трубопроводов и аппаратов; выбор скоростей потоков и оптимального диаметра трубопроводов.

Распределение скоростей по радиусу трубы постоянного сечения при ламинарном стационарном течении.

Течение в трубах и каналах. Определяющий поперечный размер потока в каналах произвольной формы: гидравлический радиус, эквивалентный диаметр.

Гидравлическое сопротивление при течении жидкостей и газов. Расчет потерь на трение (уравнение Дарси-Вейсбаха) и на местные сопротивления. Соотношения и номограммы для расчета коэффициента трения. Зависимости между расходом и перепадом давления. Расчет напора для перемещения жидкостей через систему трубопроводов и аппаратов.

1.5. Перемещение жидкостей.

Перемещение жидкостей с помощью машин, повышающих давление. Объемные (поршневые, ротационные и др.) и динамические (центробежные, осевые и др.) насосы. Основные параметры работы гидравлических машин: производительность, напор, мощность, КПД.

Расчет напора и потребляемой мощности; подбор двигателя к насосу. Определение допустимой высоты всасывания. Явление кавитации и его предотвращение.

Особенности работы, сопоставление и области применения основных типов насосов - центробежных, поршневых (плунжерных) и др. Связь напора, мощности и КПД с

производительностью (характеристики насосов). Работа насосов на сеть и их выбор; регулирование производительности.

Раздел 2. Тепловые процессы и аппараты химической технологии.

2.1. Основные понятия и определения в теплопередаче.

Основные тепловые процессы в химической технологии: нагревание и охлаждение, конденсация паров и испарение жидкостей.

Стационарный и нестационарный перенос теплоты. Температурное поле, градиент температуры и тепловой поток; теплопередача и теплоотдача. Температуропроводность – теплоинерционные свойства среды.

2.2. Перенос энергии в форме теплоты.

Тепловой баланс как частный случай энергетического баланса. Определение тепловой нагрузки аппарата при изменении и без изменения агрегатного состояния. Расход теплоносителей.

Дифференциальное уравнение переноса энергии в форме теплоты, уравнение Фурье-Кирхгофа и теплопроводности.

Стационарный перенос теплоты через плоские и цилиндрические стенки. Сочетание механизмов переноса теплоты (теплопроводности, конвекции, излучения).

Конвективный перенос теплоты. Безразмерные переменные – числа Нуссельта, Пекле, Прандтля, Грасгофа, Фурье. Расчет коэффициентов теплоотдачи при вынужденной и естественной конвекции.

Теплообмен при изменении агрегатного состояния. Конденсация паров. Формула Нуссельта. Теплообмен при кипении.

Радиантный теплоперенос. Взаимное излучение тел. Радиантно-конвективный перенос теплоты. Расчет потерь теплоты аппаратами в окружающую среду и тепловой изоляции. Основное уравнение теплопередачи.

2.3. Теплопередача в поверхностных теплообменниках.

Теплопередача в поверхностных теплообменниках. Аддитивность термических сопротивлений. Средняя движущая сила теплопередачи. Определение средней движущей силы в аппаратах различных конструкций. Взаимное направление движения теплоносителей. Расчет поверхности теплообменников.

Способы подвода и отвода теплоты в химической технологии. Требования, предъявляемые к теплоносителям. Обогрев водяным паром, высокотемпературными органическими теплоносителями, топочными газами. Способы электрообогрева. Отвод теплоты водой, воздухом и низкотемпературными теплоносителями.

Теплообменные аппараты; их классификация. Основные типы поверхностных теплообменников (трубчатые, пластинчатые, аппараты с перемешивающими устройствами и т.д.) Смесительные теплообменники: градирни, конденсаторы смешения. Выбор оптимальных конструкций и условий эксплуатации теплообменных аппаратов. Основные тенденции совершенствования теплообменных аппаратов.

Раздел 3. Процессы и аппараты разделения гомогенных систем (основные массообменные процессы).

3.1. Основные понятия и определения в массопередаче.

Классификация процессов массообмена. Основные понятия и определения. Процессы со свободной и фиксированной границей раздела фаз и с разделяющей фазы перегородкой (мембраной). Носители и распределяемые вещества. Способы выражения состава фаз.

Физико-химические основы массообменных процессов. Равновесные условия и определение направления переноса вещества из фазы в фазу. Коэффициенты распределения. Понятие о массопередаче и массоотдаче.

Концентрационное поле, градиент концентрации, общий и удельный поток массы. Молекулярная диффузия в жидкостях, газах (парах) и твердых телах.

3.2. Механизмы переноса массы.

Уравнение неразрывности для двухкомпонентной системы.

Дифференциальное уравнение конвективного переноса массы в бинарных средах.

Диффузионный пограничный слой; профили концентраций и скоростей в потоках.

Коэффициенты массоотдачи. Основные модельные представления о механизме массоотдачи.

Моделирование конвективного массообмена. Числа Нуссельта, Пекле, Прандтля, Фурье и др., их физический смысл, аналогии с тепловым подобием применительно к газам и жидкостям. Расчет коэффициентов массоотдачи в аппаратах различных типов по уравнениям с безразмерными переменными.

Массопередача. Основное уравнение массопередачи. Соотношение между коэффициентами массопередачи и массоотдачи, аддитивность диффузионных сопротивлений. Интенсификация массопередачи путем воздействия на лимитирующую стадию.

Влияние условий (температуры, давления, концентраций) на направление массопереноса на примерах абсорбции; принципы выбора абсорбентов.

3.3. Фазовое равновесие.

Материальный баланс непрерывного установившегося процесса при различных способах выражения составов фаз и их расходов; уравнения рабочих линий.

Предельные концентрации распределяемого компонента в отдающей и извлекающей фазах для противоточных процессов. Максимально возможная степень извлечения, минимальный и оптимальный расходы извлекающей фазы.

3.4. Методы расчёта размеров массообменных колонных аппаратов.

Расчет поперечного сечения (диаметра) колонны; предельно допустимая и экономически оптимальная скорости сплошной фазы.

Рациональный выбор взаимного направления движения фаз и организации потоков в массообменных аппаратах. Расчет массообменных процессов и аппаратов для систем с одним распределяемым компонентом. Основы расчета высоты массообменных аппаратов с непрерывным и ступенчатым контактом фаз. Два основных метода расчета: на основе коэффициентов массопередачи и на основе понятия теоретической ступени разделения. Понятие числа единиц переноса и высоты единицы переноса. Фактор массопередачи. Средняя движущая сила массопередачи. Влияние продольного перемешивания на среднюю движущую силу массопередачи. Процедура расчета, основанная на объемных коэффициентах массопередачи. Графический и аналитический методы расчета.

Расчет высоты массообменных аппаратов со ступенчатым контактом фаз. Эффективность ступени по Мэрфри. Связь числа единиц переноса и локального КПД ступени по Мэрфри. Численный расчет «от ступени к ступени» и его графическая интерпретация с использованием «кинетической линии». Учет структуры потоков и КПД тарелки. Особенности расчета тарельчатых колонн на основе понятия теоретической тарелки. Число действительных и теоретических тарелок. Эффективность тарелки.

Рациональный выбор взаимного направления движения фаз и организации потоков в массообменных аппаратах.

3.5. Абсорбция.

Общие принципы устройства и классификация аппаратов для массообменных процессов в системах "газ(пар)-жидкость". Особенности конструкций абсорберов.

Основные типы и области применения абсорберов: насадочные и тарельчатые колонны, аппараты со сплошным и секционированным барботажным слоем, аппараты с диспергированием жидкости.

Схемы абсорбционно-десорбционных установок с выделением извлеченного компонента и регенерацией абсорбента (десорбцией при повышенной температуре, понижением давления, отдувкой инертным носителем).

3.6. Дистилляция. Ректификация.

Разделение дистилляцией жидких гомогенных смесей и сжиженных газов; области применения и особенности проведения процессов при различном давлении.

Парожидкостное равновесие для систем с полной и ограниченной взаимной растворимостью и его влияние на возможность разделения компонентов дистилляционными методами. Расчет равновесия для идеальных бинарных смесей.

Простая и фракционная перегонка; перегонка с дефлегмацией. Материальный баланс, расчет выхода продукта и его среднего состава при перегонке бинарных смесей. Схемы установок. Тепловые балансы и расчет расходов теплоносителей для этих процессов**.**

Ректификация. Физико-химические основы и особенности условий проведения процессов. Схемы установок для непрерывной и периодической ректификации бинарных смесей. Особенности устройства аппаратов (насадочных и тарельчатых колонн) и выбора режимов их работы при ректификации (по сравнению с абсорбцией)**.** Особенности устройства и варианты работы испарителей и дефлегматоров.

Моделирование и расчет процессов и аппаратов при непрерывной ректификации бинарных систем. Основы численного и графоаналитического методов. Материальный баланс. Рабочие линии. Определение минимального и рабочего флегмового числа. Тепловой баланс и расчет расходов теплоносителей. Принципы технико-экономической оптимизации при расчете рабочего флегмового числа, размеров аппаратуры и энергетических затрат. Основы расчета тарельчатых и насадочных ректификационных колонн.

Раздел 4. Процессы и аппараты разделения гетерогенных систем (основные гидромеханические процессы).

4.1. Разделение гетерогенных систем. Основные понятия и методы.

Классификация жидких и газовых гетерогенных систем: суспензии, эмульсии, пены, пыли, туманы. Материальный баланс процессов разделения гетерогенных систем.

Оценка эффективности и выбор оптимальных процессов и аппаратов для разделения гетерогенных смесей.

4.2. Основы теории осаждения.

Разделение жидких и газовых систем в поле сил тяжести. Расчет скоростей свободного и стесненного осаждения твердых частиц шарообразной и отличных от нее форм в поле силы тяжести.

Процессы отстаивания и устройство аппаратов разделения суспензий, эмульсий и пылей. Расчет поверхности осаждения и производительности отстойников. Устройство и действие циклонов (простых и батарейных), гидроциклонов**.**

4.3. Течение жидкости через неподвижные зернистые и псевдоожиженные слои.

Значение гидродинамики зернистых слоев в процессах фильтрования, тепло- и массообмена, гетерогенного катализа и др. Основные характеристики этих слоев: дисперсность, удельная поверхность, порозность, эквивалентный диаметр каналов. Расчет гидравлического сопротивления слоя. Гидравлическое сопротивление слоев насадок промышленных массо- и теплообменных аппаратов.

Режимы течения потоков в насадочных колоннах. Гидравлическое сопротивление, явления подвисания, захлебывания и инверсии фаз и расчет соответствующих скоростей.

Гидродинамика псевдоожиженных (кипящих) слоев. Область применения псевдоожижения. Основные характеристики псевдоожиженного состояния. Гидравлическое сопротивление. Расчет скоростей псевдоожижения и свободного витания, высоты псевдоожиженного слоя. Однородное и неоднородное псевдоожижение. Особенности псевдоожижения полидисперсных слоев. Пневмо- и гидротранспорт зернистых твердых материалов.

4.4. Фильтрование суспензий и очистка газов от пылей.

Специфика поведения осадков как зернистых слоев: сжимаемые и несжимаемые осадки. Виды фильтровальных перегородок. Факторы, влияющие на скорость фильтрования. Фильтрование при постоянной скорости фильтрования. Экспериментальное определение констант уравнения фильтрования. Классификация и устройство основных типов непрерывно и периодически работающих фильтров и фильтрующих центрифуг.

5. СООТВЕТСТВИЕ СОДЕРЖАНИЯ ТРЕБОВАНИЯМ К РЕЗУЛЬТАТАМ ОСВОЕНИЯ ДИСЦИПЛИНЫ.

№	В результате освоения дисциплины студент должен:	Раздел 1	Раздел 2	Раздел 3	Раздел 4
	Знать:				
1	• основы теории переноса импульса, тепла и массы; принципы физического моделирования процессов; основные уравнения движения жидкостей; основы теории теплопередачи; основы теории массопередачи в системах со свободной и неподвижной границей раздела фаз; типовые процессы химической технологии, соответствующие аппараты и методы их расчета;	+	+	+	+
2	• методы построения эмпирических и теоретических моделей химико-технологических процессов.	+	+	+	+
	Уметь:				
3	• определять характер движения жидкостей и газов; основные характеристики процессов тепло- и массопередачи; рассчитывать параметры и выбирать аппаратуру для конкретного технологического процесса;	+	+	+	+
4	• рассчитывать основные характеристики химико-технологического процесса, выбирать рациональную схему.	+	+	+	+
	Владеть:				
5	• методами технологических расчетов отдельных узлов и деталей химического оборудования;	+	+	+	+
6	• навыками проектирования типовых аппаратов химической промышленности;	+	+	+	+
7	• методами определения рациональных технологических режимов работы оборудования.	+	+	+	+

	Общепрофессиональные компетенции:				
8	способностью и готовностью использовать основные законы естественнонаучных дисциплин в профессиональной деятельности (ОПК-1);	+	+	+	+
9	готовностью использовать знания о современной физической картине мира, пространственно-временных закономерностях, строении вещества для понимания окружающего мира и явлений природы (ОПК-2);	+	+	+	+
10	• готовностью использовать знания о строении вещества, природе химической связи в различных классах химических соединений для понимания свойств материалов и механизма химических процессов, протекающих в окружающем мире (ОПК-3).	+	+	+	+

6. ПРАКТИЧЕСКИЕ И ЛАБОРАТОРНЫЕ ЗАНЯТИЯ.

6.1. Практические занятия.

Предусмотрены практические занятия обучающегося в бакалавриате в объеме 64 акад. ч. (32 акад. ч в V сем., разделы 1 и 2; 32 ч в VI сем., разделы 3 и 4).

Примерные темы практических занятий по дисциплине.

№ п/п	№ раздела дисциплины	Темы практических занятий	Часы
1	1	Основные свойства жидкостей и газов. Размерности величин. Расчет плотности и вязкости жидкостей и газов.	2
2	1	Уравнение неразрывности потока. Массовый и объемный расходы, средняя скорость. Распределение скоростей по поперечному сечению канала. Режимы течения жидкостей и газов.	2
3	1	Гидростатика. Основное уравнение гидростатики. Закон Паскаля. Практическое приложение закона Паскаля.	2
4	1	Идеальная жидкость. Применение уравнения Бернулли для решения практических задач. Определение расходов с помощью дроссельных приборов. Истечение жидкости из сосуда.	2
5	1	Расчет гидродинамического сопротивления трубопроводов. Учет режимов течения жидкостей, шероховатости стенок труб и их кривизны, при различных режимах.	2
6	1	Расчет параметров насосов: производительности, напора, мощности, высоты всасывания.	2
7	1	Работа насоса на гидравлическую сеть. Выбор насосов.	2

8	1	Контрольная работа по гидродинамике.	2
9	2	Энергетические балансы в теплообменных аппаратах без изменения и с изменением агрегатного состояния теплоносителей.	2
10	2	Расчет движущей силы теплопередачи. Взаимное направление движения теплоносителей.	2
11	2	Уравнения теплопередачи. Коэффициенты теплопередачи и теплоотдачи. Размерность, порядок величин. Расчет поверхности теплообмена.	2
12	2	Теплопроводность. Расчет тепловых потоков и профилей температур при переносе теплоты теплопроводностью через однослойные и многослойные плоские стенки.	2
13	2	Расчет коэффициента теплопередачи через уравнение аддитивности термических сопротивлений.	2
14	2	Ориентировочный и поверочный расчет теплообменников для процессов подогрева, охлаждения, конденсации и испарения.	4
15	2	Контрольная работа по теплообменным процессам.	2
16	3	Способы выражения состава фаз. Равновесные концентрации. Закон Генри.	2
17	3	Направление массопередачи. Построение рабочих и равновесных линий на примере процесса абсорбции. Движущая сила массопередачи.	2
18	3	Материальный баланс процесса абсорбции. Расчет расходов поглотителя и инертного носителя. Минимальный расход поглотителя.	2
19	3	Расчет высоты массообменных аппаратов с непрерывным контактом фаз.	2
20	3	Расчет коэффициентов массоотдачи и массопередачи. Аддитивность диффузионных сопротивлений.	2
21	3	Расчет высоты массообменных аппаратов со ступенчатым контактом фаз. Эффективность ступени по Мэрфри.	2
22	3	Контрольная работа по основам массопередачи.	2
23	3	Ректификация бинарных смесей. Равновесные данные. Относительная летучесть. Материальный баланс.	2
24	3	Непрерывная ректификация двухкомпонентных смесей. Минимальное и рабочее флегмовое число. Уравнения рабочих линий.	2
25	3	Тепловой баланс ректификационной колонны. Тепловые нагрузки испарителя и дефлегматора.	2
26	3	Определение основных размеров ректификационной колонны с непрерывным и ступенчатым контактом фаз.	2
27	3	Контрольная работа по ректификации.	2
28	4	Разделение гетерогенных систем. Материальный баланс. Расчет расходов потоков.	2
29	4	Осаждение. Элементы расчета аппаратов для осаждения.	2

30	4	Элементы гидродинамики неподвижных зернистых слоев и псевдоожижение.	2
31	4	Фильтрование. Элементы расчета фильтровальных аппаратов.	2

6.2. Лабораторные занятия.

Лабораторный практикум по дисциплине не предусмотрен.

7. САМОСТОЯТЕЛЬНАЯ РАБОТА.

Рабочей программой дисциплины «Процессы и аппараты химической технологии» предусмотрена самостоятельная работа студента бакалавриата в объеме 80 ч плюс 35,6 ч (подготовка к экзамену) в V семестре и 80 ч плюс 35,6 ч (подготовка к экзамену) в VI семестре. Самостоятельная работа проводится с целью углубления знаний по дисциплине и предусматривает:

- ознакомление и проработку рекомендованной литературы, работу с электронно-библиотечными системами, включая переводы публикаций из научных журналов, цитируемых в базах Scopus, WebofScience, ChemicalAbstracts, РИНЦ;
- посещение отраслевых выставок и семинаров;
- участие в семинарах РХТУ им. И. Менделеева по тематике дисциплины;
- выполнение домашних заданий по тематике дисциплины;
- подготовку к выполнению контрольных работ по материалу лекционного курса;
- подготовку к сдаче экзамена.

Планирование времени на самостоятельную работу, необходимого на изучение дисциплины, студентам лучше всего осуществлять на весь период изучения, предусматривая при этом регулярное повторение пройденного материала. Материал, законспектированный на лекциях, необходимо регулярно дополнять сведениями из литературных источников, представленных в рабочей программе. При работе с указанными источниками рекомендуется составлять краткий конспект материала, с обязательным фиксированием библиографических данных источника.

8. ПРИМЕРЫ ОЦЕНОЧНЫХ СРЕДСТВ ДЛЯ КОНТРОЛЯ ОСВОЕНИЯ ДИСЦИПЛИНЫ.

Оценочные средства для контроля по освоению материала Раздела 1 включают в себя оценку за домашнее задание (максимальная оценка 10 баллов) и контрольную работу (максимальная оценка 20 баллов). Контроль по Разделу 2 также проводится в форме домашнего задания (максимальная оценка 10 баллов) и контрольной работы (максимальная оценка 20 баллов). Итоговый контроль по разделам 1, 2 проводится в виде устного экзамена (V семестр).

Оценочные средства для контроля по освоению материала Раздела 3 включают в себя домашнее задание (максимальная оценка 10 баллов) и 2 контрольные работы (максимальная оценка 20 баллов за каждую работу). Контроль по Разделу 4 производится в виде оценки за домашнее задание (максимально 10 баллов). Итоговый контроль по Разделам 3, 4 проводится в виде устного экзамена (VI семестр).

8.1. Примерная тематика реферативно-аналитической работы

Реферативно-аналитическая работа по дисциплине не предусмотрена.

8.2. Примерыдомашних заданий.

Домашнее задание по теме «Расчёт плотности и вязкости жидкостей и паров». Раздел 1. Максимальная оценка – 1 балл.

В смеситель за час поступает бензол в количестве 15 т, толуол в количестве 12 т и хлорбензол в количестве 10 т. Далее жидкая смесь направляется в теплообменный аппарат, где происходит её полное испарение. Атмосферное давление составляет 745 мм рт. ст.
Определите:
1) плотность и вязкость жидкой смеси, если её температура составляет 30 °С (0,5 балла);
2) плотность и вязкость паровой смеси, если её температура составляет 140 °С, а избыточное давление составляет 0,2 кгс/см² (0,5 балла).

Домашнее задание по теме «Расчёт скорости потока в трубе и подбор трубопровода». Раздел 1. Максимальная оценка – 1,5 балла.

По трубе диаметром 14×3 мм движется жидкий анилин в количестве 0,4 т/ч, его температура составляет 60 °С. Далее жидкость поступает в испаритель, после которого паровой поток движется с тем же массовым расходом по трубе большего диаметра при нормальном атмосферном давлении и температуре, соответствующей температуре кипения жидкости.
Определите:
1) скорость потока жидкости в трубопроводе (0,5 балла);
2) подберите диаметр трубопровода для потока насыщенного пара (0,5 балла);
3) подберите диаметр трубопровода, для потока жидкости, если её массовый расход возрастёт втрое (0,5 балла).

Домашнее задание по теме «Расчёт гидравлического сопротивления трубопровода». Раздел 1. Максимальная оценка – 2,5 балла.

По трубопроводу длиной 35 м и диаметром 14×3 мм из монтежю в закрытую ёмкость при температуре 50 °С перекачивается жидкость (анилин). Расход жидкости составляет 0,5 т/ч. Трубопровод гидравлически гладкий. Высота поъёма жидкости 10 м.
На трубопроводе установлены:
диафрагма с диаметром отверстия 4,23 мм,
повороты (отводы) под прямым углом с относительным радиусом закругления 1 в количестве 6 шт.,

нормальный вентиль.
Определите:
1) коэффициент гидравлического трения (коэффициент Дарси) (0,8 балла);
2) сумму коэффициентов местных сопротивлений (0,7 балла);
3) гидравлическое сопротивление трубопровода (Па) (0,5 балла);
4) избыточное давление в монтежу, если давление в верхней ёмкости 1,9 ата, а атмосферное давление 746 мм. рт. ст. (0,5 балла).

Домашнее задание по теме «Расчёт подбор центробежного насоса». Раздел 1. Максимальная оценка – 5 баллов.

Центробежный насос подаёт органическую жидкость (анилин) из открытой ёмкости в напорный бак, находящийся выше на 10 м. Расход жидкости составляет 6 т/ч. Напорный бак находится под абсолютным давлением 2,1 кгс/см². Атмосферное давление составляет 741 мм. рт. ст., температура 40 °С. Транспортировка жидкости осуществляется по стальному трубопроводу с незначительной коррозией. Всасывающий трубопровод имеет диаметр 56×3,5 мм и длину 8 м, нагнетательный трубопровод диаметр 38×2 мм и длину 20 м. Сумма местных сопротивлений всасывающего трубопровода 6,5, нагнетательного трубопровода 26,5.
Определите:
1) потери напора во всасывающем и нагнетательном трубопроводах (1 балл);
2) напор насоса, необходимый для работы на данную сеть (1 балл);
3) максимальную высоту всасывающей линии, если число оборотов рабочего колеса центробежного насоса 2900 об/мин (1 балл);
4) марку насоса, при заданной производительности обеспечивающего напор, достаточный для работы на данную сеть, и при этом имеющего наименьшую мощность из всех насосов, подходящих для данной сети (1 балл);
5) мощность насоса по мощности гидравлической сети, сравнив её со справочным значением (1 балл).

Домашнее задание по теме «Ориентировочный расчёт теплообменных аппаратов». Раздел 2. Максимальная оценка – 2 балла.

В одноходовом кожухотрубчатом теплообменнике производится охлаждение 45 т/ч органической жидкости (анилин) от начальной температурой 163 °С до конечной температуры 53 °С. Охлаждение производится водой, поступающей в трубное пространство теплообменника с начальной температурой 20 °С и покидающей теплообменник с конечной температурой 32 °С. Потери тепла в окружающую среду составляют 9 % от тепловой нагрузки теплообменного аппарата.
Определите:
1) тепловую нагрузку теплообменника (0,6 балла);
2) среднюю движущую силу теплопередачи (0,8 балла);
3) ориентировочную поверхность теплопередачи (0,6 балла).

Домашнее задание по теме «Поверочный расчёт пластинчатого холодильника». Раздел 2. Максимальная оценка – 4 балла.

В пластинчатом теплообменнике производится охлаждение 71 т/ч органической жидкости (бензол) от 75 °С до 35 °С. В качестве хладагента используется вода, нагревающаяся от 21 °С до 30 °С. Тепловыми потерями пренебречь. Пластинчатый теплообменник собран из 136 пластин площадью 0,6 м² каждая. Теплагент движется по двухпакетной схеме, хладагент - по однопакетной схеме. Выполнить поверочный расчёт теплообменника и определить коэффициент запаса теплообменника по поверхности теплопередачи.

Домашнее задание по теме «Поверочный расчёт кожухотрубчатого холодильника». Раздел 2. Максимальная оценка – 4 балла.

Выполните поверочный расчёт вертикального кожухотрубчатого подогревателя, в котором производится нагрев 137 т/ч органической жидкости (бензол) от 22 °С до 56 °С. В качестве теплагента используется насыщенный водяной пар, подающийся в межтрубное пространство теплообменника под избыточным давлением 5 кгс/см². Атмосферное давление 765 мм рт. ст. Тепловыми потерями пренебречь. При расчёте учесть загрязнения стенок труб теплообменника.
Характеристики теплообменника:
площадь поверхности $A_{то}$= 40 м²,
диаметр кожуха D = 600 мм,
диаметр труб Ø = 25×2 мм,
число ходов k = 1,
число труб N = 257,
длина труб L = 2 м.

Домашнее задание по теме «Материальный баланс и движущая сила процесса абсорбции». Раздел 3. Максимальная оценка – 4 балла.

В абсорбер поступает 50000 м³/ч (в расчёте на нормальные условия) газовой смеси, содержащей 25 % об. абсорбата (углекислый газ) в инертном носителе (водород). Абсорбер орошается жидким абсорбентом (метанол). Степень поглощения составляет 0,77. Процесс абсорбции происходит при давлении 3 МПа и температуре 36 °С. Десорбция производится сбросом давления до 0,0981 МПа при температуре 26 °С. Абсорбент после регенерации вновь подаётся в абсорбер при концентрации абсорбтива, соответствующей равновесному составу в десорбере. Коэффициент избытка поглотителя 1,5.
Определите:
1) мольный расход инерта, молярный межфазный поток абсорбтива и содержание абсорбата в выходящем газовом потоке (1 балл);
2) содержание абсорбтива во входящем и в выходящем потоке жидкости, молный расход абсорбента (1 балл);
3) число единиц переноса и движущую силу процесса массопередачи по газовой и жидкой фазам (1 балл);

4) построить графики рабочей и равновесной линии (1 балл).

Домашнее задание по теме «Расчёт диаметра и высоты насадочной абсорбционной колонны». Раздел 3. Максимальная оценка – 2 балла.

В насадочной абсорбционной колонне при температуре 15 °С и давлении 0,4 МПа производится очистка 20000 м³/ч (расход приведён к н.у.) природного газа от содержащегося в нём диоксида углерода. Орошение колонны производится водным раствором диэтаноламина.
Содержание диоксида углерода в природном газе 3 % об., степень поглощения 92 %.
Коэффициент избытка поглотителя 1,28. Содержание диоксида углерода в абсорбенте, поступающем на орошение колонны, составляет 2 г/л. Равновесие в абсорбере описывается уравнением $Y^*=0{,}0278\cdot X$.
Насадка абсорбционной колонны неупорядоченная, состоящая из керамических колец Рашига размером 50×50×5 мм. Коэффициент смачиваемости насадки 84 %.
Коэффициент массоотдачи в жидкой фазе 3 кмоль/(м²·ч), в газовой фазе 5 кмоль/(м²·ч).
Молярная масса инерта (природного газа) 18 кг/кмоль.
Молярная масса поглотителя (водного раствора диэтаноламина) 19,6 кг/кмоль.
Плотность поглотителя 1015 кг/м³.
Вязкость поглотителя 1,27 мПа·с.
Определите:
- диаметр (1 балл);
- высоту (1 балл)
абсорбционной колонны.

Домашнее задание по теме «Расчёт насадочной ректификационной колонны». Раздел 3. Максимальная оценка – 4 балла.

В насадочной ректификационной колонне производится разделение 18 т/ч бинарной смеси бензол - толуол, содержание низкокипящего компонента в которой 35 % масс. Получаемый дистиллят содержит 90 % масс. низкокипящего компонента, а кубовая жидкость 2 % масс. низкокипящего компонента.
Определите:
1) массовый расход дистиллята и кубовой жидкости (0,5 балла);
2) минимальное флегмовое число и флегмовое число, если коэффициент избытка флегмы 1,57 (0,5 балла);
3) уравнения рабочих линий (0,5 балла);
4) тепловую нагрузку дефлегматора и расход охлаждающей воды, если она нагревается от 18 °С до 25 °С (0,5 балла);
5) тепловую нагрузку кипятильника и расход греющего пара, если его давление 4 кгс/см² (0,5 балла);
6) диаметр ректификационной колонны, если колонна заполнена внавал кольцами Рашига размером 25×25×3 мм (0,5 балла);
7) число единиц переноса для верхней и нижней частей колонны (0,5 балла);

8) высоту колонны, если высота единицы переноса для верхней части колонны 1,14, высота единицы переноса для нижней части колонны 1,93 (0,5 балла).

Домашнее задание по теме «Осаждение». Раздел 4. Максимальная оценка – 3 балла.

Цилиндрический непрерывнодействующий гребковый отстойник с поверхностью осаждения 10 $м^2$ используют для разделения при 30 °С 10 т/ч водной суспензии, содержащей 10 % масс. кварца (стеснённое осаждение). Осветленная вода содержит 0,1 % масс. кварца, а осадок имеет влажность 40 % масс.
Принять, что осаждение происходит в ламинарной области, проверив справедливость этого допущения в ходе расчёта (отклонением формы частиц от сферической пренебречь) (1 балл).
Каков минимальный размер частиц кварца, оседающих в отстойнике (1 балл)?
Изобразить схему устройства аппарата (1 балл).

Домашнее задание по теме «Движение жидкостей и газов через зернистые слои». Раздел 4. Максимальная оценка – 4 балла.

В вертикальный цилиндрический аппарат диаметром 1,4 м на сетку засыпан зернистый слой адсорбента высотой 0,4 м. Средний диаметр частиц слоя 2 мм, плотность этих частиц 800 кг/$м^3$, фактор формы для них может быть принят равным 0,8, а порозность слоя в неподвижном состоянии составляет 0,4. Через слой необходимо пропускать 2,5 $м^3$/с воздуха (с целью его осушки) с температурой 20 °С при нормальном атмосферном давлении. Изменением плотности воздуха при прохождении его через слой можно пренебречь. В каком состоянии будет находится слой и каково его гидравлическое сопротивление для двух случаев:
1) воздух проходит через слой снизу вверх (2 балла);
2) сверху вниз (2 балла).

Домашнее задание по теме «Фильтрование». Раздел 4. Максимальная оценка – 3 балла.

На рамном фильтр-прессе требуется фильтровать водную суспензию, подаваемую под давлением 0,5 ати при температуре 20 °С, с получением 10 $м^3$ фильтрата за полчаса. Опытное фильтрование данной суспензии на лабораторном фильтре поверхностью 0,1 $м^2$, проведённое с использованием той же фильтровальной перегородки и при том же перепаде давления, что и в промышленных условиях, дало следующие результаты: 4,17 литра фильтрата получалось за 0,058 часа, а 11,14 литра – за 0,35 часа.
Определить:
1) необходимую поверхность фильтрования промышленного фильтра (1,5 балла);
2) сопротивление фильтровальной перегородки (1,5 балла).

8.3. Примеры контрольных вопросов для текущего контроля освоения дисциплины.

1. Контрольная работа по гидродинамике. Раздел 1. Максимальная оценка - 20 баллов.

Центробежный насос подаёт органическую жидкость (анилин) из открытой ёмкости в напорный бак, находящийся выше на 2 м. Расход жидкости составляет 0,5 т/ч. Напорный бак находится под избыточным давлением 1,8 ати. Атмосферное давление составляет 741 мм. рт. ст., температура 40 °С. Всасывающий трубопровод имеет диаметр 20×2,5 мм и длину 5 м, нагнетательный трубопровод диаметр 14×3 мм и длину 8 м. Коэффициент гидравлического трения (коэффициент Дарси) принять для обоих трубопроводов равным 0,06. Сумма местных сопротивлений всасывающего трубопровода 6,5, нагнетательного трубопровода 37.

Определите:

1) потери напора во всасывающем и нагнетательном трубопроводах (7 баллов);
2) напор насоса, необходимый для работы на данную сеть (6 баллов);
3) максимальную высоту всасывающей линии, если число оборотов рабочего колеса центробежного насоса 2900 об/мин (7 баллов).

2. Контрольная работа по теплообменным процессам. Раздел 2. Максимальная оценка – 20 баллов.

Выполните поверочный расчёт вертикального кожухотрубчатого подогревателя, в котором производится нагрев 124 т/ч органической жидкости (метанол) от 20 °С до 58 °С. Для нагревания используется насыщенный водяной пар, подающийся в межтрубное пространство теплообменника под избыточным давлением 2 кгс/см². Атмосферное давление 745 мм рт. ст. Тепловыми потерями пренебречь. При расчёте учесть загрязнения стенок труб теплообменника.

Характеристики теплообменника:

Площадь поверхности A = 61 м², диаметр кожуха D = 600 мм, длина труб L = 3 м,
диаметр труб 25х2 мм, число ходов k = 1, число труб N = 257

3. Контрольная работа по основам массопередачи. Раздел 3. Максимальная оценка – 20 баллов.

В непрерывно действующем насадочном абсорбере производится улавливание паров бензола из паровоздушной смеси чистым соляровым маслом при следующих условиях:

1) Производительность абсорбера 1000 м³/ч паровоздушной смеси;
2) Давление в абсорбере 760 мм рт. ст, температура 30°С;
3) Содержание бензола в исходной смеси 5% об.;
4) Улавливается 80% поступающего в абсорбер бензола;
5) Концентрация бензола в вытекающем из абсорбера масле составляет 75%, от равновесной с концентрацией входящего газа $\overline{X}_K = 0,75 \cdot \overline{X}^*(Y_H)$;
6) Диаметр абсорбера 1 м;
7) Насадка из колец Рашига 25×25×3;
8) Коэффициент смачивания насадки 0,95;
9) Коэффициент массопередачи $К_у$ = 0,7 кг бензола/(м²·час·кг бензола/кг возд.);
10) Уравнение равновесной линии $\overline{Y}^* = 0,5 \cdot \overline{X}$ (относительные массовые доли).

Определить:

1) Высоту насадки (8 баллов)
2) Расход поглотителя (8 баллов).

Составить схему аппарата (4 балла).

4. Контрольная работа по ректификации. Раздел 3. Максимальная оценка - 20 баллов.

В ректификационную колонну с ситчатыми переливными тарелками поступает на разделение бинарная смесь бензол-толуол, содержание бензола в которой 35 % масс. В процессе разделения получают 3,6 т/ч дистиллята, содержащего 94 % масс. бензола, и кубовую жидкость, содержащую 94 % масс. толуола. Давление в колонне нормальное атмосферное. Относительная летучесть компонентов постоянна и равна 2,5.

Определить:

1) Массовые расходы исходной смеси и кубовой жидкости (4 балла).
2) Флегмовое число, найдя предварительно минимальное флегмовое число, и воспользовавшись корреляцией Джиллиленда $R = 1,3 \cdot R_{\min} + 0,3$ (4 балла).
3) Диаметр колонны по её нижнему сечению, приняв температуру жидкости и пара в этом сечении приблизительно равными 110 °С (4 балла).
4) Высоту колонны, если тарельчатый КПД колонны составляет 60%, а расстояние между тарелками 0,5 м (4 балла).
5) Построить рабочие линии ректификационной колонны (4 балла).

8.4. Вопросы для итогового контроля освоения дисциплины (Vсеместр – экзамен, VI семестр – экзамен).

Максимальное количество баллов за **экзамен (Vсеместр)** – 40 баллов, за **экзамен** (VI **семестр)** – 40 баллов. Экзаменационные билеты содержат 4 вопроса.

1 вопрос – 12 баллов, вопрос 2 – 8 баллов, вопрос 3 – 8 баллов, вопрос 4 – 12 баллов.

8.4.1. Примеры контрольных вопросов для итогового контроля освоения дисциплины (V семестр – экзамен).

Максимальное количество баллов за экзамен – 40 баллов.

Раздел 1

1. Вывод уравнения неразрывности. Какой вид имеет это уравнение при стационарном течении несжимаемой среды и при неустановившемся течении.
2. Вывод уравнения Навье – Стокса для одномерного движения. Каков физический смысл слагаемых?
3. Проведите подобное преобразование уравнений Навье-Стокса для неустановившегося течения с получением обобщенных переменных (критериев гидродинамического подобия). Каков общий вид критериального уравнения применительно к задаче определения потерь напора (давления)? Физический смысл критериев подобия.
4. Преобразование уравнений Навье – Стокса для покоящейся жидкости. Как получить уравнения Эйлера, основное уравнение гидростатики.
5. Вывод дифференциальных уравнений Эйлера для течения идеальной жидкости. Чем отличается идеальная жидкость от реальной?
6. Вывод дифференциальных уравнений Эйлера для равновесия жидкости.
7. Выведите основное уравнение гидростатики. Назовите практические приложения этого уравнения. Закон Паскаля.
8. Вывод уравнения для распределения скорости по радиусу трубы при стационарном ламинарном течении.
9. Вывод уравнения постоянства расхода для канала (трубопровода) с переменным поперечным сечением.

10. Вывод уравнения для расчета коэффициента гидравлического трения при ламинарном движении жидкости в трубе круглого поперечного сечения.
11. Вывод уравнения Бернулли для идеальной жидкости. Каков физический смысл слагаемых этого уравнения? Приведите примеры практического использования этого уравнения (измерение расхода).
12. Вывод уравнения Бернулли для идеальной жидкости. Опишите особенности движения реальной жидкости. Приведите вид уравнения Бернулли для реальной жидкости. Каков его энергетический смысл?
13. Напор насоса, его энергетический смысл. Вывод формулы для расчета напора проектируемого к установке насоса. Вывод формулы для расчёта напора действующего насоса (через показания манометра и вакуумметра).
14. Вывод формулы для расчета высоты всасывания насоса. От каких факторов зависит допустимая высота всасывания насосов? Ответ обоснуйте анализом формулы для расчета высоты всасывания.
15. Закон внутреннего трения Ньютона, приведите его вид с необходимыми пояснениями; Динамический и кинематический коэффициенты вязкости.
16. Что такое гидравлический радиус и эквивалентный диаметр? Расчет эквивалентного диаметра в канале с некруглым поперечным сечением. Приведите примеры.
17. Охарактеризуйте ламинарное и турбулентное течения. Общие характеристики турбулентного течения. Изобразите, поясните и сопоставьте профили скоростей в трубопроводе при турбулентном и ламинарном режимах течения жидкости.
18. Расчет диаметра трубопровода, выбор расчетных скоростей потока и примерные численные их значения для капельных жидкостей, газов, паров.
19. Определение гидравлического сопротивления в трубопроводах и аппаратах. Как определяются потери напора на трение при ламинарном и турбулентном движении?
20. Приведите и поясните графическую зависимость коэффициента гидравлического трения от критерия Рейнольдса и шероховатости стенки трубопровода при различных режимах течения жидкости.
21. Что такое «гидравлическая гладкость» при течении жидкостей по трубопроводам? Каковы условия, в которых она проявляется?
22. Приведите с необходимыми пояснениями расчетную формулу для определения потерь давления (напора) при течении жидкостей через трубопроводы и каналы. (С учетом трения и местных сопротивлений.) Принципы измерения скоростей и расходов жидкостей в трубопроводах, основанные на определении перепада давления.
23. Изобразите графически и сопоставьте зависимости между производительностью и напором центробежного и поршневого насоса.
24. Характеристика центробежного насоса и характеристика сети. Покажите, как определяется напор и мощность насоса при работе его на данную сеть.
25. Полезная и потребляемая мощность насоса. Коэффициент полезного действия насоса и его составляющие, поясните физический смысл каждого из них. Приведите с необходимыми пояснениями формулу для расчета мощности двигателя насоса.
26. Как влияет температура перекачиваемой жидкости на предельную высоту всасывания насосов? Ответ обоснуйте анализом формулы для расчета высоты всасывания.
27. Какие вы знаете насосы объемного типа? Изобразите схему устройства и опишите действие одного из них.
28. Изобразите схему устройства и опишите действие поршневого насоса, сопоставив его с насосами других типов.

29. Изобразите схему устройства и опишите действие плунжерного насоса, сопоставив его с насосами других типов.
30. Изобразите схему устройства и опишите действие плунжерного насоса двойного действия, сопоставив его с насосом простого действия.
31. Изобразите схему устройства и опишите действие мембранного (диафрагмового) поршневого насоса, назвав области его применения.
32. Насосы для перекачки химически агрессивных жидкостей. Изобразите схему устройства и опишите действие одного из них (по выбору).
33. Изобразите схему устройства и опишите действие монтежю, сопоставив его с насосами других типов и назвав области применения.
34. Изобразите схему устройства и опишите действие шестеренчатого насоса, сопоставив его с насосами других типов.
35. Изобразите схему устройства и опишите действие центробежного насоса, сопоставив его с насосами других типов.
36. Сопоставьте достоинства и недостатки центробежных и поршневых насосов, назвав основные области их применения.
37. Изобразите схему устройства и опишите действие одноступенчатого центробежного насоса, сопоставив его с многоступенчатым центробежным насосом.
38. Изобразите схему устройства и опишите действие осевого (пропеллерного) насоса, сопоставив его с насосами других типов.

Раздел 2

1. Потенциал переноса энергии. Вывод уравнение переноса.
2. Вывод дифференциального уравнения конвективного теплообмена Фурье-Кирхгофа. Вид уравнения для стационарного и нестационарного теплообмена.
3. Перенос тепла конвекцией. Уравнение теплоотдачи. Подобное преобразование дифференциального уравнения конвективного теплообмена Фурье-Кирхгофа. Критерии Фурье, Нуссельта, Пекле, Прандтля.
4. Вывод дифференциального уравнения теплопроводности для установившегося и неустановившегося процесса (из уравнения Фурье-Кирхгофа). Каковы размерность и физический смысл коэффициента теплопроводности?
5. Вывод уравнения аддитивности термических сопротивлений при теплопередаче с постоянными температурами теплоносителей для плоской стенки.
6. Связь коэффициента теплопередачи и коэффициентов теплоотдачи при теплопередаче с постоянными температурами теплоносителей для плоской стенки. Какова размерность и каков физический смысл этих коэффициентов?
7. Вывод уравнений теплопроводности через однослойные и многослойные плоские стенки для стационарного процесса. Изобразите графически профили изменения температуры по толщине таких стенок, различающихся коэффициентами теплопроводности.
8. Вывод уравнений теплопроводности через цилиндрические стенки для стационарного процесса. При каких условиях можно практически пренебречь кривизной цилиндрической стенки, сведя задачу к теплопроводности через плоскую стенку?
9. Вывод уравнения для расчета движущей силы теплопередачи при переменных температурах теплоносителей вдоль поверхности теплообмена.
10. Механизмы переноса энергии в форме теплоты в жидкостях и газах. Феноменологический закон переноса энергии Фурье.
11. Температурное поле и температурный градиент.

12. Порядок расчёта поверхности теплопередачи теплообменников. приведите соответствующие пояснения, входящих в формулы величин.
13. Опишите молекулярный механизм переноса энергии. Приведите уравнение для удельного потока теплоты.
14. Определение толщины слоя тепловой изоляции.
15. Взаимное направление движения теплоносителей. Сравнение прямотока с противотоком.
16. Физический смысл тепловых критериев Нуссельта и Прандтля. Назовите примерные численные значения критерия Прандтля для газов и капельных жидкостей.
17. Как определяется количество теплоты, передаваемой лучеиспусканием при взаимном излучении двух тел?
18. Уравнения тепловых балансов при изменении и без изменения фазового состояния систем.
19. Напишите уравнения теплопередачи и теплоотдачи. Что является движущими силами этих процессов? Каковы размерности и физический смысл коэффициентов теплоотдачи и теплопередачи?
20. Уравнения тепловых балансов при изменении и без изменения фазового состояния систем.
21. Определение потерь тепла стенками аппаратов в окружающую среду.
22. Каковы достоинства и недостатки использования топочных газов в качестве теплоносителей для подвода тепла?
23. Водяной пар как теплоноситель. Назовите области его применения, преимущества и недостатки перед другими теплоносителями. Какой пар и почему чаще используется в качестве теплоносителя – насыщенный или перегретый? Как определяется расход пара при заданной тепловой нагрузке?
24. Каков общий вид критериального уравнения для расчета коэффициента теплоотдачи при принудительной конвекции без изменения агрегатного состояния. Приведите выражения соответствующих обобщенных переменных (критериев подобия).
25. Графически изобразите зависимости коэффициента теплоотдачи при кипении от разности температур между стенкой и кипящей жидкостью и от удельной тепловой нагрузки. Опишите основные режимы кипения.
26. Как осуществляется отвод конденсата при использовании водяного пара в качестве теплоносителя? Каково назначение и принципы действия конденсатоотводчиков?
27. Назовите и сопоставьте друг с другом основные теплоносители, используемые в химической промышленности для отвода теплоты.
28. Назовите и сопоставьте друг с другом основные теплоносители, используемые в химической промышленности для подвода теплоты.
29. Применение высокотемпературных промежуточных теплоносителей. Назовите области и способы их применения. Приведите примеры таких теплоносителей.
30. Взаимное излучение тел. Как определяется коэффициент взаимного излучения?
31. Каков общий вид критериального уравнения для расчета коэффициента теплоотдачи при естественной конвекции? Опишите, как получено выражение для критерия Грасгофа (с необходимыми пояснениями и обозначениями входящих в него величин).
32. Как и почему влияет гидродинамический режим течения жидкости в трубе на коэффициент теплоотдачи? Изобразите и поясните примерные профили изменения скорости и температуры в поперечном сечении трубы при ламинарном и при турбулентном режимах.
33. Влияние взаимного направления движения теплоносителей на среднюю движущую силу процесса. В каких случаях средняя движущая сила не зависит от взаимного направления потоков?
34. Определение температуры стенок теплообменных аппаратов. Для каких целей требуется знать температуры стенок в ходе расчета теплообменных аппаратов?

35. Теплоотдача при конденсации (описание процесса). Что такое пленочная и капельная конденсация? От каких параметров зависит коэффициент теплоотдачи при конденсации.
36. Теплоотдача при кипении (описание процесса). Общий вид уравнений для определения коэффициента теплоотдачи при кипении.
37. Приведите схемы обогрева аппаратов «острым» и «глухим» паром.
38. Объясните принцип действия конденсатоотводчика. Приведите схему устройства.
39. Изобразите схему устройства кожухотрубного теплообменника.
40. Изобразите многоходовой по межтрубному пространству кожухотрубный теплообменник.
41. Изобразите любую конструкцию многоходового кожухотрубного теплообменника. Чем отличаются одноходовые теплообменники от многоходовых?
42. Какие Вы знаете конструкции теплообменников с компенсацией температурных удлинений труб и кожуха. Изобразите любую конструкцию по вашему выбору.
43. Изобразите схему устройства кожухотрубного и двухтрубного («труба в трубе») теплообменников. Сопоставьте достоинства и недостатки этих аппаратов и назовите области их применения.
44. Изобразите схему устройства и опишите принцип действия теплообменника «труба в трубе». Сопоставьте эти теплообменники с кожухотрубными.
45. Изобразите схему устройства и опишите принцип действия пластинчатого теплообменника для жидкостей. Сопоставьте достоинства и недостатки этого аппарата с кожухотрубным теплообменником.
46. Изобразите схему устройства спирального теплообменника. Укажите достоинства и недостатки этого аппарата.
47. Изобразите схему устройства и опишите принцип действия оросительных холодильников. Укажите их достоинства и недостатки.
48. Изобразите схему устройства и опишите принцип действия погружных (змеевиковых) теплообменников. Укажите их достоинства и недостатки, области применения.
49. Приведите схему устройства любого известного вам смесительного теплообменника.
50. Изобразите известные вам схемы устройства градирен. Для чего они используются?

8.4.2. Примеры контрольных вопросов для итогового контроля освоения дисциплины (VI семестр – экзамен).
Максимальное количество баллов за экзамен – 40 баллов.

Раздел 3

1. Вывести дифференциальное уравнение конвективной диффузии. Рассмотреть частный случай диффузии в неподвижной среде.
2. Первый закон Фика. Вывести дифференциальное уравнение конвективной диффузии.
3. Получить диффузионные критерии подобия. Определяемый и определяющие критерии. Физический смысл массообменных критериев подобия.
4. Получить уравнение аддитивности диффузионных сопротивлений. Сформулировать допущения при выводе.
5. Вывести соотношение между коэффициентами массопередачи и массоотдачи. Из каких уравнений получают коэффициенты массоотдачи?
6. Материальный баланс и уравнение рабочей линии при абсорбции. Вывести это уравнение при противотоке газа и жидкости. Как определяется минимальный удельный расход абсорбента?

7. Вывести уравнение рабочей линии для массообменных аппаратов (на примере абсорберов) при противоточном движении фаз идеальным вытеснением в условиях неизменности их расхода.
8. Вывести уравнения для расчета средней движущей силы массопередачи.
9. Расчет высоты и диаметра противоточных колонных аппаратов с непрерывным контактом фаз.
10. Расчет высоты и диаметра противоточных колонных аппаратов со ступенчатым контактом фаз.
11. Методы расчета высоты противоточных колонных аппаратов с непрерывным контактом фаз. Понятие теоретической ступени разделения и числа единиц переноса.
12. Методы расчета высоты противоточных колонных аппаратов со ступенчатым контактом фаз. Понятие теоретической ступени разделения. КПД по Мэрфри.
13. Получить систему уравнений, описывающих процесс простой перегонки.
14. Материальный баланс процесса простой перегонки. Расчет количества кубового остатка, количества и среднего состава дистиллата.
15. Вывести уравнения рабочих линий ректификационной колонны непрерывного действия.
16. Вывести уравнение рабочей линии для укрепляющей части ректификационнойколонны. Описать, как строят рабочие линии на диаграмме y–x, сформулировав необходимые допущения.
17. Вывести уравнения рабочих линий для ректификационнойколонны непрерывного действия при постоянстве мольных расходов фаз (с необходимыми пояснениями, указав обозначения идопущения). Как зависит положение этих линий на диаграмме y–x от флегмовогочисла?
18. Эффективность (КПД) ступени по Мэрфри. Вывести (на примере абсорбции) зависимость между эффективностью по Мэрфри и числом единиц переноса при идеальном смешении жидкости и идеальном вытеснении газа.
19. Вывести формулу для расчёта минимального флегмового числа при непрерывной ректификации. Какие принципы используют для оптимизации при определении флегмового числа?
20. Зависимость между флегмовым числом, размерами колонны и расходом теплоты при ректификации. Каковы принципы выбора оптимального флегмового числа? (Выражение для минимального флегмового числа – вывести).
21. Вывести уравнение теплового баланса ректификационной колонны непрерывного действия. Как определяется расход греющего пара в кипятильнике?
22. Вывести уравнение теплового баланса ректификационной колонны непрерывного действия. Как определяется расход теплоносителя в дефлегматоре?
23. Основное уравнение массопередачи. Уравнение массоотдачи. Коэффициенты массопередачи и массоотдачи. Их размерности и физический смысл.
24. Метод кинетической линии расчета высоты массообменных аппаратов со ступенчатым контактом фаз. Порядок построения кинетической линии. Эффективность по Мэрфри.
25. Что такое теоретическая ступень разделения («теоретическая тарелка»)? Как это понятие применяется для оценки эффективности и расчета массообменных аппаратов со ступенчатым и непрерывным контактом фаз?
26. Диффузионное сопротивление массопереносу. В каких случаях сопротивление массопереносу лимитируется переносом в одной из фаз?
27. Критерии подобия массообменных процессов. Их физический смысл.
28. Массообменный (диффузионный) критерий Нуссельта. Каковы его вид и физический смысл?

29. Написать с необходимыми пояснениями и обозначениями выражение для расчета средней движущей силы массопередачи в аппаратах с непрерывным контактом фаз при условии линейности рабочей и равновесной линий (на примере процесса абсорбции). Структура потоков соответствует модели идеального вытеснения.
30. Определение минимального и оптимального расхода поглотителя при абсорбции.
31. Гидродинамические режимы в насадочных аппаратах.
32. Описать с указанием необходимых обозначений и допущений построение рабочих линий для ректификационной колонны непрерывного действия при постоянстве расходов фаз.
33. Влияние флегмового числа на размеры ректификационной колонны и расход греющего пара. Определение оптимального флегмового числа при расчете ректификационных колонн.
34. Назвать (и обосновать их необходимость) основные допущения, принимаемые при анализе и расчете установок для непрерывной ректификации бинарных смесей. Как зависит высота колонны от флегмового числа?
35. Сопоставить друг с другом тарельчатые и насадочные колонные аппараты. Каковы преимущественные области применения каждого из этих типов колонн?
36. Сравнить полый распыливающий и барботажный абсорберы.
37. Распылительные абсорберы. Описать принцип действия, достоинства, недостатки.
38. Привести схему устройства и описать принцип действия насадочной колонны. Для чего используется насадка? Какие бывают насадки?
39. Привести схему устройства и описать принцип действия насадочной колонны. Каковы требования, предъявляемые к насадке колонных аппаратов?
40. Привести схему устройства и описать принцип действия насадочной колонны. Сравнить насадочные и тарельчатые колонные. Указать недостатки насадочных колонн.
41. Описать гидродинамические режимы работы насадочных абсорберов. Сопоставить насадочные и тарельчатые аппараты.
42. Изобразите схему устройства и опишите действие ректификационных и абсорбционных колонн с провальными тарелками.
43. Привести схему устройства и описать принцип действия любого известного вам тарельчатого колонного аппарата. В чем отличие аппаратов с переточными устройствами и без них.
44. Привести схему устройства и описать принцип действия любого известного вам тарельчатого аппарата с переточными устройствами
45. Привести схему устройства и описать принцип действия абсорбционной или ректификационной колонны с ситчатыми тарелками.
46. Привести схему устройства и описать принцип действия абсорбционной или ректификационной колонны с клапанными тарелками.
47. Привести схему устройства и описать принцип действия абсорбционной или ректификационной колонны с колпачковыми тарелками.
48. Изобразить с необходимыми обозначениями и пояснениями схемы установок для простой перегонки.
49. Изобразите с необходимыми обозначениями и пояснениями схему установки для непрерывной ректификации бинарных жидких смесей.

<u>Раздел 4</u>

1. Составить уравнения материального баланса при разделении суспензий и вывести из них выражения для расчета массового расхода осветленной жидкости и осадка.

2. Вывод формулы для расчета производительности отстойников для запыленных газов и суспензий.
3. Осаждение под действием силы тяжести. Силы, действующие на частицу. Вывести уравнения для определения скорости свободного осаждения шара.
4. Расчет скорости осаждения частиц сферической формы под действием силы тяжести.
5. Вывод формулы для расчета потребной поверхности осаждения частиц в отстойниках для запыленных газов и суспензий.
6. Критерий Архимеда при осаждении, его физический смысл, использование в расчетах скорости осаждения.
7. Кинетика осаждения. Гидродинамические режимы обтекания тел. Привести график зависимости коэффициента сопротивления среды от критерия Рейнольдса.
8. Привести уравнение фильтрования при постоянном перепаде давления к виду, удобному для экспериментального определения сопротивления осадка и фильтровальной перегородки.
9. Основные параметры, характеризующие зернистый слой. Получить выражения эквивалентного диаметра через удельную поверхность и диаметр частиц.
10. Действительная и фиктивная (приведенная) скорости потока в зернистом слое. Каково соотношение между ними?
11. Охарактеризовать состояние зернистого слоя в зависимости от скорости восходящего потока газа или жидкости. Сопроводите ответ графическими изображениями зависимостей потери давления и высоты слоя от скорости потока.
12. Охарактеризовать состояние зернистого слоя в зависимости от скорости восходящего потока газа или жидкости. Как рассчитать потерю давления в псевдоожиженном слое?
13. Назвать и сопоставить основные способы разделения суспензий. Указать их преимущественные области применения.
14. Охарактеризовать основные способы очистки газов от пыли. Указать их преимущественные области применения.
15. Какие вы знаете типы аппаратов для очистки газов от пыли? Изобразить схему устройства и описать действие одного из них (по выбору).
16. Изобразить схему устройства и описать действие одноярусного гребкового непрерывно действующего отстойника.
17. Аппараты для мокрой очистки газов от пылей. Изобразить схему устройства и описать действие одного из таких аппаратов.
18. Изобразить схему устройства и описать действие тарельчатого (пенного) пылеуловителя.
19. Изобразить схему устройства циклона или гидроциклона (по выбору), назвав основные области их применения.
20. Изобразить схему устройства и описать действие гидроциклона.
21. Какие вы знаете фильтры для суспензий периодического действия? Изобразить схему устройства и описать действие одного из них.
22. Изобразить схему устройства и описать действие нутч – фильтра.
23. Изобразить схему устройства и описать действие пылеосадительных камер и газоходов.

Полный перечень оценочных средств приведен в виде отдельного документа, являющегося неотъемлемой частью основной образовательной программы.

8.5. Структура и примеры билетов для экзаменов.

Итоговый контроль освоения материала дисциплины проводится в форме устного экзамена. Экзамен (V семестр) включает в себя материал раздела 1 и раздела 2. Экзамен (VI семестр) включает в себя материал раздела 3 и раздела 4.

Экзаменационный билет состоит из 2-х теоретических вопросов, третьего вопроса по конструкциям аппаратов и задачи. Первый вопрос билета предусматривает развернутый ответ студента по достаточно объемной тематике, второй - краткий ответ по конкретизированной тематике. Первый и второй вопросы должны относиться к разным разделам.

Ответы на вопросы экзаменационного билета оцениваются из 40 баллов (максимальная оценка) следующим образом: первый вопрос и задача– максимально по 12 баллов каждый, второй и третий вопросы – максимально 8 баллов каждый. Общая оценка экзамена складывается путем суммирования оценок текущего контроля в семестре и ответа на экзамене. Максимальная оценка экзамена – 100 баллов.

Пример экзаменационного билета (V семестр) раздел 1, раздел 2

«Утверждаю» зав.каф. ПАХТ _____ Л.В. Равичев «__» _____ 20__ г.	***Министерство науки и высшего образования РФ*** **Российский химико-технологический университет имени Д.И. Менделеева** **Кафедра Процессов и аппаратов химической технологии** *Дисциплина: Процессы и аппараты химической технологии* **18.03.01 Химическая технология**

Билет № 1

1. Приведите и поясните графическую зависимость коэффициента гидравлического трения от критерия Рейнольдса и шероховатости стенки трубопровода при различных режимах течения жидкости.

2. Вывод дифференциального уравнения теплопроводности для установившегося процесса (из уравнения Фурье-Кирхгофа).

3. Изобразите схему устройства и опишите действие мембранного (диафрагмового) поршневого насоса, назвав области его применения.

4. Задача. Определить высоту всасывающей линии, по которой из находящейся под атмосферным давлением ёмкости к центробежному насосу поступает вода со скоростью 2 м/с. Гидравлическое сопротивление всасывающей линии составляет 35 кПа. Вакуумметр, подключённый к всасывающей линии на одном уровне с насосом, показывает, что давление во всасывающей линии на 300 мм рт. ст. ниже атмосферного. Температура перекачиваемой воды 20 °С, атмосферное давление 1 кгс/см².

Пример экзаменационного билета (VI семестр) раздел 3, раздел 4

«Утверждаю»	***Министерство науки и высшего образования РФ***
зав.каф. ПАХТ	**Российский химико-технологический университет имени Д.И. Менделеева**
_____ Л.В. Равичев	**Кафедра Процессов и аппаратов химической технологии** *Дисциплина: Процессы и аппараты химической технологии*
«__» _____ 20__ г.	**18.03.01 Химическая технология**

Билет № 1

1. Вывести дифференциальное уравнение конвективной диффузии. Рассмотреть частный случай диффузии в неподвижной среде.

2. Охарактеризовать состояние зернистого слоя в зависимости от скорости восходящего потока газа или жидкости. Как рассчитать потерю давления в псевдоожиженном слое?

3. Сравнить полый распыливающий и барботажный абсорберы.

4. Задача. Определить необходимуюповерхность насадки в насадочном абсорбере, в котором поглощается компонент (газ) из его смеси с азотом чистой водой. Расход воды, орошающей колонну, составляет 10 м³/ч. Концентрация извлекаемого газа в вытекающей из абсорбера воде 0,05 кг газа/кг воды. Коэффициенты массоотдачи в газовой и в жидкой фазе, отнесенные к единице геометрической поверхности насадки, составляют соответственно:

$\beta_y = 20 \frac{кг\ газа}{м^2 \cdot час \cdot \frac{кг\ газа}{кг\ азота}}$ и $\beta_x = 40 \frac{кг\ газа}{м^2 \cdot час \cdot \frac{кг\ газа}{кг\ азота}}$.

Средняя движущая сила массопередачи при абсорбции, выраженная в концентрациях газовой фазы, $\Delta Y_{ср} = 0{,}01 \frac{кг\ газа}{кг\ азота}$, а уравнение равновесной линии $\overline{Y}^* = 1{,}2 \cdot \overline{X}$,

$\overline{Y}^* = 1{,}2$, где $[\overline{Y}^*] = \frac{кг\ газа}{кг\ азота}$ и $[\overline{X}] = \frac{кг\ газа}{кг\ воды}$.

9. УЧЕБНО-МЕТОДИЧЕСКОЕ ОБЕСПЕЧЕНИЕ ДИСЦИПЛИНЫ.

9.1. Рекомендуемая литература.

А) Основная литература:

1. Разинов А.И. Процессы и аппараты химической технологии:учебное пособие /А.И.Разинов, А.В.Клинов, Г.С.Дьяконов; Минобрнауки России, Казан. нац.исслед.технол. ун-т. – Казань: Изд-во КНИТУ, 2017. – 860 с.
2. Комиссаров Ю.А., Гордеев Л.С., Вент Д.П. Процессы и аппараты химической технологии (в 5-ти томах). М.: Химия, 2011. – 1230 с.
3. Комисаров Ю.А. Химическая технология: многокомпонентная ректификация: учеб. пособие для академического бакалавриата / Ю.А. Комисаров, К.Ш. Дам – 2-е изд., перераб. и доп. – М.: Издательство Юрайт, 2018. – 255 с. – (Серия: Бакалавр. Академический курс).

Б) Дополнительная литература:

1. Общий курс процессов и аппаратов химической технологии: Учебник для вузов: в 2-х книгах. под ред В.Г.Айнштейна. - М. : Логос : Высшая школа.-2003.
2. Романков П.Г., Фролов В.Ф., Флисюк О.М. Методы расчета процессов и аппаратов химической технологии (примеры и задачи): Учебн.пособие для вузов.- СПб.: Химиздат, 2009. -544 с.

9.2. Рекомендуемые источники научно-технической информации.

- Раздаточный иллюстративный материал к лекциям.
- Презентации к лекциям.

Научно-технические журналы:

- Реферативный журнал «Теоретические основы химической технологии» ISSN 0040-3571
- Журнал «Химическая промышленность сегодня» ISSN 0023-110X
- Журнал «Химические технологии» ISSN 1684-5811

Ресурсы информационно–телекоммуникационной сети Интернет:

- http://www.chem-eng.ru

9.3. Средства обеспечения освоения дисциплины.

Для реализации учебной программы подготовлены следующие средства обеспечения освоения дисциплины:

- компьютерные презентации интерактивных лекций – 10;
- банк домашних заданий по гидродинамике и теплообмену (общее число заданий 250);
- банк контрольных заданий по гидродинамике (Раздел 1) (общее число контрольных – 50);
- банк контрольных заданий теплообмену (Раздел 2) (общее число контрольных – 50);
- банк контрольных заданий по абсорбции (Раздел 3) (общее число контрольных – 50);
- банк контрольных заданий по ректификации (Раздел 3) (общее число контрольных – 50);
- банк экзаменационных билетов: Раздел 1. Раздел 2 (общее число билетов – 60);
- банк экзаменационных билетов: Раздел 3. Раздел 4 (общее число билетов – 60).

Для освоения дисциплины используются следующие нормативные и нормативно-методические документы:

- Федеральный закон Российской Федерации от 29.12.2012 № 273-ФЗ «Об образовании в Российской Федерации» [Электронный ресурс] – Режим доступа: http://pravo.gov.ru/proxy/ips/?docbody=&nd=102162745&intelsearch=273-%D4%C7 (дата обращения: 16.05.2019).
- Федеральные государственные образовательные стандарты высшего образования // Координационный совет учебно-методических объединений и научно-методических советов высшей школы. Портал Федеральных образовательных стандартов высшего образования [Электронный ресурс] – Режим доступа: http://fgosvo.ru/fgosvo/92/91/4 (дата обращения: 16.05.2019).

- Приказ Министерства образования и науки РФ от 23.08.2017 № 816 «Об утверждении Порядка применения организациями, осуществляющими образовательную деятельность, электронного обучения, дистанционных образовательных технологий при реализации образовательных программ» [Электронный ресурс]. Режим доступа: http://pravo.gov.ru/proxy/ips/?docbody=&nd=102447332&intelsearch=816+%EF%F0%E8%EA%E0%E7 (дата обращения: 16.05.2019).

При освоении дисциплины студенты должны использовать информационные и информационно-образовательные ресурсы следующих порталов и сайтов:

- Система федеральных образовательных порталов. Система открытого образования. Консалтинговый центр ИОС ОО РФ [Электронный ресурс] – Режим доступа: http://www.openedu.ru (дата обращения: 16.05.2019).
- Информационная система «Единое окно доступа к образовательным ресурсам». URL: http://window.edu.ru/ (дата обращения: 16.05.2019).
- ФЭПО: соответствие требованиям ФГОС [Электронный ресурс] – Режим доступа: http://fepo.i-exam.ru/ (дата обращения: 16.05.2019).

Для проведения занятий при изучении дисциплины с применением электронного образования и дистанционных образовательных технологий используются компьютеры со средствами звуковоспроизведения, проектором, экраном и выходом в Интернет. Занятия проводятся в онлайн режиме с применением ЭИОС, Skype, Zoom, социальных сетей (ВК и др.), мессенджеров (WhatsApp и др.), электронной почты.

10. МЕТОДИЧЕСКИЕ УКАЗАНИЯ ДЛЯ ОБУЧАЮЩИХСЯ.

10.1. Для студентов, обучающихся по очной форме, без использования электронного образования и дистанционных образовательных технологий.

Методические рекомендации по организации учебной работы обучающегося в бакалавриате направлены на повышение ритмичности и эффективности его аудиторной и самостоятельной работы по дисциплине.

Дисциплина «Процессы и аппараты химической технологии» включает IV раздела, каждый из которых имеет определенную логическую завершенность. При изучении материала каждого раздела рекомендуется регулярное повторение законспектированного лекционного материала, а также дополнение его сведениями из литературных источников, представленных в рабочей программе дисциплины. При работе с указанными источниками рекомендуется составлять краткий конспект с обязательным фиксированием библиографических данных источника. Изучение материала каждого раздела заканчивается контролем его освоения в форме контрольной работы. Результаты выполнения контрольных работ оцениваются в соответствии с принятой в университете рейтинговой системой оценки знаний.

Совокупная оценка работы студента в V семестре складывается из оценки текущей работы в семестре:

- выполнения домашних заданий – максимально по 10 баллов в Разделах 1 и 2;
- оценок за 2 контрольные работы – максимально по 20 баллов в Разделах 1 и 2.

Совокупная оценка работы студента в VI семестре складывается из оценки текущей работы в семестре:

- выполнения домашних заданий – максимально по10 баллов в Разделах 3 и 4;

- оценок за 2 контрольные работы – максимально по 20 баллов в Разделе 3.

Максимальная оценка текущей работы в каждом семестре составляет **60** баллов. К сдаче экзаменов допускаются студенты, набравшие в семестре не менее 30 баллов.

Максимальное суммарное количество баллов, которое может набрать обучаемый на экзамене, равняется **40**.

Если обучаемый в процессе выполнения заданий набрал менее 20 баллов, экзамен по даннойдисциплине считается не сданным.

Общая оценка результатов освоения дисциплины складывается из числа баллов, набранных в семестре и на экзамене. Максимальная общая оценка в каждом семестре составляет 100 баллов.

10.2. Для студентов, обучающихся по очной форме, с использованием электронного образования и дистанционных образовательных технологий.

При использовании электронного обучения и дистанционных образовательных технологий занятия полностью или частично проводятся в режиме онлайн. Объем дисциплины и распределение нагрузки по видам работ соответствует п. 4.1. Распределение баллов соответствует п. 10.1 либо может быть изменено в соответствии с решением кафедры, в случае перехода на ЭО и ДОТ в процессе обучения. Решение кафедры об используемых технологиях и системе оценивания достижений обучающихся принимается с учетом мнения ведущего преподавателя и доводится до обучающихся.

11. МЕТОДИЧЕСКИЕ УКАЗАНИЯ ДЛЯ ПРЕПОДАВАТЕЛЕЙ.

11.1. Для преподавателей, при реализации программы по очной форме, без использования электронного образования и дистанционных образовательных технологий.

Дисциплина «Процессы и аппараты химической технологии» изучается в V и VI семестрах бакалавриата и включает лекции по разделам «Гидродинамические и тепловые процессы» в V семестре (раздел 1, раздел 2), «Разделение гомогенных и гетерогенных систем» в VI семестре, (раздел 3, раздел 4) практические занятия, и самостоятельную подготовку по четырем разделам.

При подготовке и проведении занятий преподаватель должен ориентироваться на то, что студенты, обучающиеся в бакалавриате, имеют общую подготовку по общенаучным дисциплинам, в объеме, предусмотренном учебным планом бакалавриата, а также опыт восприятия и конспектирования изучаемого материала. В связи с этим материал дисциплины должен опираться на полученные знания и быть ориентирован их расширение и углубление в соответствии с современными теоретическими представлениями и технологическими новациями. Обучение студентов может быть организовано как в виде традиционных лекций и практических занятий, так и научной дискуссии, которая помогает приобрести навыки и умения обосновывать круг рассматриваемых вопросов, формулировать главные положения, определения и практические выводы из теоретических положений. На занятиях должна прослеживаться взаимосвязь рассматриваемых вопросов с ранее изученным материалом.

Основной задачей преподавателя, ведущего занятия по дисциплине «Процессы и аппараты химической технологии», является формирование у студентов компетенций в

области инженерии химических производств. Преподаватель должен акцентировать внимание студентов на общих вопросах химической технологии. При выборе материала для занятий желательно обращаться к опыту ведущих зарубежных и отечественных научно-исследовательских центров, научно-производственных фирм и предприятий, использовать их научные, информационные и рекламные материалы и проводить их сравнительный анализ.

Наиболее сложные теоретические материалы ведущим преподавателям рекомендуется излагать на лекциях с использованием средств мультимедийной техники и обеспечением необходимым раздаточным материалом. После изложения лекций теоретический материал необходимо закреплять решением примеров и задач на практических занятиях.

После проведения каждого практического занятия преподавателям рекомендуется выдать обучающимся дополнительные задания для закрепления полученных практических навыков в ходе последующего самостоятельного изучения разделов дисциплины.

Экзамен по дисциплине «Процессы и аппараты химической технологии» является итоговой формой контроля знаний. Экзамен проводится в устной форме по билетам. Время, отводимое на подготовку к ответу для каждого студента, составляет в среднем 1 час.

В билет включается два теоретических вопроса, охватывающие различные разделы изучаемого материала, вопрос по конструкциям оборудования и задача. Тематически вопросы и задания, включаемые в билет, направлены на итоговую оценку знаний, умений и навыков, полученных студентами при изучении данной дисциплины.

11.2. Для преподавателей, при реализации программы по очной форме, с использованием электронного образования и дистанционных образовательных технологий.

При использовании электронного обучения и дистанционных образовательных технологий занятия полностью или частично проводятся в режиме онлайн. Объем дисциплины и распределение нагрузки по видам работ соответствует п. 4.1. Распределение баллов соответствует п. 10.1 либо может быть изменено в соответствии с решением кафедры, в случае перехода на ЭО и ДОТ в процессе обучения. Решение кафедры об используемых технологиях и системе оценивания достижений обучающихся принимается с учетом мнения ведущего преподавателя и доводится до обучающихся.

Реализация ЭО и ДОТ предполагает использование следующих видов и учебной деятельности: онлайн консультации, практические занятия, видео-лекции;текущий контроль в режиме онлайн; самостоятельная работа.

При реализации РПД в зависимости от конкретной ситуации ЭО и ДОТ могут быть применены в следующем виде:

- объем часов контактной работы обучающихся с преподавателем не сокращается) и электронные образовательные ресурсы (ЭОР) методически обеспечивают самостоятельную работу обучающихся в объеме, предусмотренном рабочей программой данной дисциплины. При этом в случае необходимости занятия проводятся в режиме онлайн;
- смешанные формы обучения, сочетающие в себе аудиторные занятия (при возможности сокращения контактных часов работы обучающихся с преподавателем без потери содержания учебной дисциплины) и ЭОР (часть учебного материала (например, лекции) может быть заменена ЭОР).

12. ПЕРЕЧЕНЬ ИНФОРМАЦИОННЫХ ТЕХНОЛОГИЙ, ИСПОЛЬЗУЕМЫХ В ОБРАЗОВАТЕЛЬНОМ ПРОЦЕССЕ.

Информационную поддержку изучения дисциплины осуществляет Информационно-библиотечный центр (ИБЦ) РХТУ им. Д.И. Менделеева, который обеспечивает обучающихся основной учебной, учебно-методической и научной литературой, необходимой для организации образовательного процесса по дисциплине. Общий объем многоотраслевого фонда ИБЦ на 01.01.2020 составляет 1 715 452 экз.

Фонд ИБЦ располагает учебной, учебно-методической и научно-технической литературой в форме печатных и электронных изданий, а также включает официальные, справочно-библиографические, специализированные отечественные и зарубежные периодические и информационные издания. ИБЦ обеспечивает доступ к профессиональным базам данных, информационным, справочным и поисковым системам.

Каждый обучающийся обеспечен свободным доступом из любой точки, в которой имеется доступ к сети Интернет и к электронно-библиотечной системе (ЭБС) Университета, которая содержит различные издания по основным изучаемым дисциплинам и сформирована по согласованию с правообладателями учебной и учебно-методической литературы.

Для более полного и оперативного справочно-библиографического и информационного обслуживания в ИБЦ реализована технология Электронной доставки документов.

Электронные информационные ресурсы, используемые в процессе обучения

№ п/п	Электронный ресурс	Реквизиты договора (номер, дата заключения, срок действия), ссылка на сайт ЭБС, сумма договора, количество ключей	Характеристика библиотечного фонда, доступ к которому предоставляется договором
1.	ЭБС «Лань»	Принадлежность – сторонняя. ООО «Издательство «Лань», договор №33.03-Р-2.0-1775/2-10 от 26.09.2019 г. Сумма договора – 642 083-68 С 26 сентября 2019 г. по 25 сентября 2020 г. Ссылка на сайт ЭБС http://e.lanbook.com Количество ключей – доступ для всех пользователей РХТУ с любого компьютера	Ресурс включает в себя как электронные версии книг издательства «Лань» и других ведущих издательств учебной литературы, так и электронные версии периодических изданий по естественным и техническим наукам.

2.	Электронно-библиотечная система ИБЦ РХТУ им. Д.И. Менделеева (на базе АИБС «Ирбис»)	Принадлежность – собственная РХТУ им. Д.И. Менделеева Ссылка на сайт ЭБС http://lib.muctr.ru Доступ для пользователей РХТУ с любого компьютера	Электронные версии учебных и научных изданий авторов РХТУ.
3.	ЭБС «Научно-электронная библиотека eLibrary.ru»	Принадлежность – сторонняя. ООО Научная электронная библиотека, договор № 33.03-Р-3.1 2087/2019 Сумма договора – 1100017-00 С 01 января 2020 г. по 31 декабря 2020 г. Ссылка на сайт ЭБС http://elibrary.ru Количество ключей – доступ для пользователей РХТУ по ip-адресам неограничен.	Электронные издания, электронные версии периодических или непериодических изданий.

Бесплатные архивные коллекции, приобретенные Минобрнауки для вузов.
Архив Издательства American Association for the Advancement of Science.Пакет «Science Classic» 1880-1996
Архив Издательства Annual Reviews. Пакет «Full Collection» 1932-2005
Архив издательства Института физики (Великобритания). Пакет «Historical Archive 1874-1999» с первого выпуска каждого журнала по 1999, 1874-1999
Архив издательства Nature Publishing Group. Пакет «Nature» с первого выпуска первого номера по 2010, 1869-2010
Архив издательства Oxford University Press. Пакет «Archive Complete» с первого выпуска каждого журнала по 1995, 1849-1995
Архив издательства Sage. Пакет «2010 SAGE Deep Backfile Package» с первого выпуска каждого журнала по 1998, 1890-1998
Архив издательства Taylor & Francis. Full Online Journal Archives. с первого выпуска каждого журнала по 1996, 1798-1997

Архив издательства Cambridge University Press. Пакет «Cambridge Journals Digital Archive (CJDA)» с первого выпуска каждого журнала по 2011, 1827-2011
Архив журналов Королевского химического общества(RSC). 1841-2007
Архив коллекции журналов Американского геофизического союза (AGU), предоставляемый издательством Wiley Subscription Services, Inc. 1896-1996

Бесплатные официальные открытые ресурсы Интернет:

1. Directory of Open Access Journals (DOAJ) http://doaj.org/
   Ресурс объединяет более 10000 научных журналов по различным отраслям знаний (около 2 миллионов статей) из134 стран мира.
2. Directory of Open Access Books (DOAB) https://www.doabooks.org/
   В базе размещено более 3000 книг по различным отраслям знаний, предоставленных 122 научными издательствами.
3. BioMed Central https://www.biomedcentral.com/
   База данных включает более 300 рецензируемых журналов по биомедицине, медицине и естественным наукам. Все статьи, размещенные в базе, находятся в свободном доступе.
4. Электронный ресурс arXiv https://arxiv.org/
   Крупнейшим бесплатный архив электронных научных публикаций по разделам физики, математики, информатики, механики, астрономии и биологии. Имеется подробный тематический каталог и возможность поиска статей по множеству критериев.
5. Коллекция журналов MDPI AG http://www.mdpi.com/
   Многодисциплинарный цифровой издательский ресурс, является платформой для рецензируемых научных журналов открытого доступа, издающихся MDPI AG (Базель, Швейцария). Издательство выпускает более 120 разнообразных электронных журналов, находящихся в открытом доступе.
6. Издательство с открытым доступом InTech http://www.intechopen.com/
   Первое и крупнейшее в мире издательство, публикующее книги в открытом доступе, около 2500 научных изданий. Основная тематическая направленность - физические и технические науки, технологии, медицинские науки, науки о жизни.
7. База данных химических соединений ChemSpider http://www.chemspider.com/
   ChemSpider – это бесплатная химическая база данных, предоставляющая быстрый доступ к более чем 28 миллионам структур, свойств и соответственной информации. Ресурс принадлежит Королевскому химическому обществу Великобритании (Royal Society of Chemistry).
8. Коллекция журналов PLOS ONE http://journals.plos.org/plosone/
   PLOS ONE – коллекция журналов, в которых публикуются отчеты о новых исследованиях в области естественных наук и медицины. Все журналы размещены в свободном доступе (Open Access), все статьи проходят строгое научное рецензирование.
9. US Patent and Trademark Office (USPTO) http://www.uspto.gov/
   Ведомство по патентам и товарным знакам США — USPTO — предоставляет свободный доступ к американским патентам, опубликованным с 1976 г. по настоящее время.
10. Espacenet - European Patent Office (EPO) http://worldwide.espacenet.com/

Патенты (либо патентные заявки) более 50 национальных и нескольких международных патентных бюро, в том числе послные тексты патентов США, России, Франции, Японии и др.

11. Федеральный институт промышленной собственности (ФИПС) http://www1.fips.ru/wps/wcm/connect/content_ru/ru http://www1.fips.ru/wps/wcm/connect/content_ru/ruИнформационные ресурсы ФИПС свободного доступа:

-Электронные бюллетени. Изобретения. Полезные модели.

-Открытые реестры российских изобретений и заявок на изобретения.

-Рефераты российских патентных документов за 1994–2016 гг.

-Полные тексты российских патентных документов из последнего официального бюллетеня.

13. МАТЕРИАЛЬНО-ТЕХНИЧЕСКОЕ ОБЕСПЕЧЕНИЕ ДИСЦИПЛИНЫ.

В соответствии с учебным планом занятия по дисциплине «Процессы и аппараты химической технологии» проводятся в форме лекций, практических занятий и самостоятельной работы студента.

13.1. Оборудование, необходимое в образовательном процессе:

Лекционная учебная аудитория, оборудованная электронными средствами демонстрации (компьютер со средствами звуковоспроизведения, проектор, экран) и учебной мебелью; библиотека, имеющая рабочие компьютерные места для студентов, оснащенные компьютерами с доступом к базам данных и выходом в Интернет.

13.2. Учебно-наглядные пособия:

Слайды презентаций для лекционного курса, печатные материалы для лекций и семинаров.

13.3. Компьютеры, информационно-телекоммуникационные сети, аппаратно-программные и аудиовизуальные средства:

Для чтения курса лекций имеются компьютеры, информационно-телекоммуникационные сети, аппаратно-программные и аудиовизуальные средства; подключение к локальной сети с выходом в Интернет.

Для самостоятельной работы каждый обучающийся в течение всего периода обучения обеспечен индивидуальным неограниченным доступом к нескольким электронно-библиотечным системам (электронным библиотекам), содержащим все издания основной литературы, перечисленные в рабочей программе дисциплины, сформированным на основании прямых договорных отношений с правообладателями.

Для проведения занятий при изучении дисциплины с применением электронного образования и дистанционных образовательных технологий используются компьютеры со средствами звуковоспроизведения, проектором, экраном и выходом в Интернет. Занятия проводятся в онлайн режиме с применением ЭИОС, Skype, Zoom, социальных сетей (ВК и др.), мессенджеров (WhatsApp и др.), электронной почты.

13.4. Печатные и электронные образовательные и информационные ресурсы:

Информационно-методические материалы: учебные пособия по дисциплине, методические рекомендации к практическим занятиям; раздаточный материал к лекционным курсам; электронные учебные издания, научно-популярные электронные издания.

Электронные образовательные ресурсы: электронные презентации к разделам лекционных курсов; учебно-методические разработки кафедры в электронном виде; буклеты и каталоги оборудования, технологические справочники; справочные материалы в печатном и электронном виде.

13.5. Перечень лицензионного программного обеспечения:

№ п/п	Наименование программного продукта	Реквизиты договора поставки	Количество лицензий	Срок окончания действия лицензии
1	Microsoft Office Standart 2007	Государственный контракт №143-164ЭА/2010 от 14.12.10, Акт № Tr048787 от 20.12.10 MicrosoftOfficeLicense Номер лицензии 42931328	210	бессрочная
2	Microsoft Office Standart 2010	Государственный контракт №143-164ЭА/2010 от 14.12.10, Акт № Tr048787 от 20.12.10 Microsoft Office License Номерлицензии 47837477	10	бессрочная
3	WinRAR	Государственный контракт №143-164ЭА/2010 от 14.12.10, Акт № Tr048787 накладная № Tr048787 от 20.12.10	34	бессрочная
4	MultiSim EDUCATHION 2015	NATIONAL INSTRUMENTS Part Number:779878-3510 Serial Number: M79X58538	10	бессрочная

14. ТРЕБОВАНИЯ К ОЦЕНКЕ КАЧЕСТВА ОСВОЕНИЯ ДИСЦИПЛИНЫ.

Наименование разделов	**Основные показатели оценки**	**Формы и методы контроля и оценки**
Раздел 1. Гидродинамические процессы и аппараты химической технологии.	*Знает*: • основы теории переноса импульса; принципы физического моделирования процессов; основные уравнения	Оценка за домашнюю работу (V семестр).

	движения жидкостей; типовые процессы химической технологии, соответствующие аппараты и методы их расчета; • методы построения эмпирических и теоретических моделей химико-технологических процессов. *Умеет*: • определять характер движения жидкостей и газов; рассчитывать параметры и выбирать аппаратуру для конкретного технологического процесса; • рассчитывать основные характеристики химико-технологического процесса, выбирать рациональную схему. *Владеет*: • методами технологических расчетов отдельных узлов и деталей химического оборудования; • навыками проектирования типовых аппаратов химической промышленности; • методами определения рациональных технологических режимов работы оборудования.	Оценка за контрольную работу № 1 (V семестр). Оценка за **экзамен** (V семестр).
Раздел 2. Тепловые процессы и аппараты химической технологии.	*Знает*: • основы теории переноса тепла; принципы физического моделирования процессов; основы теории теплопередачи; типовые процессы химической технологии, соответствующие аппараты и методы их расчета; • методы построения эмпирических и теоретических моделей химико-технологических процессов. *Умеет*: • определять характер движения жидкостей и газов; основные характеристики процессов теплопередачи; рассчитывать параметры и выбирать аппаратуру для конкретного технологического процесса; • рассчитывать основные характеристики химико-технологического процесса, выбирать рациональную схему. *Владеет*:	Оценка за домашнюю работу (V семестр). Оценка за контрольную работу № 2 (V семестр). Оценка за **экзамен** (V семестр).

	• методами технологических расчетов отдельных узлов и деталей химического оборудования; • навыками проектирования типовых аппаратов химической промышленности; • методами определения рациональных технологических режимов работы оборудования.	
Раздел 3. Процессы и аппараты разделения гомогенных систем. (Основные массообменные процессы)	*Знает*: • основы теории переноса массы; принципы физического моделирования процессов; основы теории массопередачи в системах со свободной и неподвижной границей раздела фаз; типовые процессы химической технологии, соответствующие аппараты и методы их расчета; • методы построения эмпирических и теоретических моделей химико-технологических процессов. *Умеет*: • определять характер движения жидкостей и газов; основные характеристики процессов массоопередачи; рассчитывать параметры и выбирать аппаратуру для конкретного технологического процесса; • рассчитывать основные характеристики химико-технологического процесса, выбирать рациональную схему. *Владеет*: • методами технологических расчетов отдельных узлов и деталей химического оборудования; • навыками проектирования типовых аппаратов химической промышленности; • методами определения рациональных технологических режимов работы оборудования.	Оценка за домашнюю работу (VI семестр). Оценка за контрольную работу № 1 (VI семестр). Оценка за контрольную работу № 2 (VI семестр). Оценка за **экзамен** (VI семестр).
Раздел 4. Процессы и аппараты разделения гетерогенных систем. (Основные гидромеханические процессы)	*Знает*: • основы теории переноса импульса; принципы физического моделирования процессов; основные уравнения движения жидкостей; типовые процессы химической технологии,	Оценка за домашнюю работу (VI семестр).

	соответствующие аппараты и методы их расчета; • методы построения эмпирических и теоретических моделей химико-технологических процессов. *Умеет*: • определять характер движения жидкостей и газов; рассчитывать параметры и выбирать аппаратуру для конкретного технологического процесса; • рассчитывать основные характеристики химико-технологического процесса, выбирать рациональную схему. *Владеет*: • методами технологических расчетов отдельных узлов и деталей химического оборудования; • навыками проектирования типовых аппаратов химической промышленности; • методами определения рациональных технологических режимов работы оборудования.	Оценка за **экзамен** (VI семестр).

15. ОСОБЕННОСТИ ОРГАНИЗАЦИИ ОБРАЗОВАТЕЛЬНОГО ПРОЦЕССА ДЛЯ ИНВАЛИДОВ И ЛИЦ С ОГРАНИЧЕННЫМИ ВОЗМОЖНОСТЯМИ ЗДОРОВЬЯ.

Обучение инвалидов и лиц с ограниченными возможностями здоровья осуществляется в соответствии с:

- Порядком организации и осуществления образовательной деятельности по образовательным программам – программам бакалавриата, программам специалитета, программам магистратуры (Приказ Минобрнауки РФ от 05.04.2017 № 301);
- Положением о Порядке организации и осуществления образовательной деятельности по образовательным программам – программам бакалавриата, программам специалитета, программам магистратуры в Российском химико-технологическом университете имени Д.И. Менделеева (утв. решением Ученого совета университета от 28.06.2017, протокол № 9);
- Методическими рекомендациями по организации образовательного процесса для обучения инвалидов и лиц с ограниченными возможностями здоровья в образовательных организациях высшего образования, в том числе оснащенности образовательного процесса (утверждены заместителем Министра образования и науки РФ А.А. Климовым от 08.04.2014 № АК-44/05вн).

Дополнения и изменения к рабочей программе дисциплины

«Процессы и аппараты химической технологии»

основной образовательной программы

18.03.01 Химическая технология

Форма обучения: **очная**

Номер изменения/ дополнения	Содержание дополнения/изменения	Основание внесения изменения/дополнения
1.		протокол заседания Ученого совета № _____ от «__» _____20___г.
2.		протокол заседания Ученого совета № _____ от «__» _____20___г.

Министерство науки и высшего образования Российской Федерации
Федеральное государственное бюджетное образовательное учреждение высшего образования
«Российский химико-технологический университет имени Д.И. Менделеева»

_____

«УТВЕРЖДАЮ»
Проректор по учебной работе

_____ С.Н. Филатов
«_____» _____ 2020 г.

РАБОЧАЯ ПРОГРАММА ДИСЦИПЛИНЫ

«Теория вероятностей и математическая статистика в технологии неорганических веществ»

Направление подготовки 18.03.01 Химическая технология
Профиль «Технология неорганических веществ»
Квалификация «бакалавр»

РАССМОТРЕНО И ОДОБРЕНО
на заседании Методической комиссии
РХТУ им. Д.И. Менделеева
« 30 » июня 2020 г.

Председатель _____ Н.А. Макаров

Москва 2020 г.

Программа составлена заведующим кафедрой высшей математики, к.т.н. Е.Г.Рудаковской, доцентом кафедры высшей математики, к.п.н. О.В.Авериной, доцентом кафедры высшей математики, к.т.н. В.В.Осипчик

Программа рассмотрена и одобрена на заседании кафедры высшей математики РХТУ им. Д.И. Менделеева «20» апреля 2020 г., протокол № 8

ОГЛАВЛЕНИЕ

1.	ЦЕЛЬ И ЗАДАЧИ ДИСЦИПЛИНЫ……...	4
2.	ТРЕБОВАНИЯ К РЕЗУЛЬТАТАМ ОСВОЕНИЯ ДИСЦИПЛИНЫ…….....	4
3.	ОБЪЕМ ДИСЦИПЛИНЫ И ВИДЫ УЧЕБНОЙ РАБОТЫ ……...…….…..	5
4.	СОДЕРЖАНИЕ ДИСЦИПЛИНЫ…….	5
	4.1. Разделы дисциплины и виды занятий для студентов очного отделения……...	5
	4.2. Краткое содержание дисциплины…….	6
5.	СООТВЕТСТВИЕ СОДЕРЖАНИЯ ТРЕБОВАНИЯМ К РЕЗУЛЬТАТАМ ОСВОЕНИЯ ДИСЦИПЛИНЫ…….. ..	7
6.	ПРАКТИЧЕСКИЕ ЗАНЯТИЯ……...……	8
	6.1. Примерные темы практических занятий по дисциплине…….……..	8
7.	САМОСТОЯТЕЛЬНАЯ РАБОТА. …….…....	9
8.	ОЦЕНОЧНЫЕ СРЕДСТВА ДЛЯ КОНТРОЛЯ ОСВОЕНИЯ ДИСЦИПЛИНЫ…….	10
	8.1. Примеры контрольных вопросов для текущего контроля освоения дисциплины…….……	10

8.2 Примеры контрольных работ……..... 10
8.3. Вопросы для итогового контроля освоения дисциплины……..... 13
9. УЧЕБНО-МЕТОДИЧЕСКОЕ ОБЕСПЕЧЕНИЕ ДИСЦИПЛИНЫ……..… 14
9.1. Рекомендуемая литература…….….. 14
9.2. Рекомендуемые источники научно-технической информации…….… 15
9.3. Средства обеспечения освоения дисциплины……..….. 15
10. МЕТОДИЧЕСКИЕ УКАЗАНИЯ ДЛЯ ОБУЧАЮЩИХСЯ…….. 16
10.1. Для студентов, обучающихся без использования дистанционных образовательных технологий…… 16
10.2. Для студентов, обучающихся с использованием дистанционных образовательных технологий…… 16
11. МЕТОДИЧЕСКИЕ УКАЗАНИЯ ДЛЯ ПРЕПОДАВАТЕЛЕЙ……... 16
11.1. Для преподавателей, реализующих образовательные программы без использования дистанционных образовательных технологий……...…… 16
11.2. Для преподавателей, реализующих образовательные программы с использованием дистанционных образовательных технологий…… 17
12. ПЕРЕЧЕНЬ ИНФОРМАЦИОННЫХ ТЕХНОЛОГИЙ, ИСПОЛЬЗУЕМЫХ В ОБРАЗОВАТЕЛЬНОМ ПРОЦЕССЕ…… 18
13. МАТЕРИАЛЬНО-ТЕХНИЧЕСКОЕ ОБЕСПЕЧЕНИЕ ДИСЦИПЛИНЫ……. 20
13.1. Оборудование, необходимое в образовательном процессе…….. 20
13.2. Учебно-наглядные пособия…….…… 20
13.3. Компьютеры, информационно-телекоммуникационные сети, аппаратно-программные и аудиовизуальные средства……..…. 21
13.4. Печатные и электронные образовательные и информационные ресурсы…….. 21
13.5. Перечень лицензионного программного обеспечения…….……. 21
14. ТРЕБОВАНИЯ К ОЦЕНКЕ КАЧЕСТВА ОСВОЕНИЯ ПРОГРАММЫ…….…..... 21
15. ОСОБЕННОСТИ ОРГАНИЗАЦИИ ОБРАЗОВАТЕЛЬНОГО ПРОЦЕССА ДЛЯ ИНВАЛИДОВ И ЛИЦ С ОГРАНИЧЕННЫМИ ВОЗМОЖНОСТЯМИ ЗДОРОВЬЯ…… 22

1. ЦЕЛЬ И ЗАДАЧИ ДИСЦИПЛИНЫ

Программа составлена в соответствии с требованиями Федерального государственного образовательного стандарта (ФГОС ВО) для направления подготовки бакалавров **18.03.01**

Химическая технология, кафедрой высшей математики РХТУ им. Д.И.Менделеева. Программа рассчитана на изучение курса в течение одного семестра.

Дисциплина «**Теория вероятностей и математическая статистика в технологии неорганических веществ**» относится к дисциплинам учебного плана. Программа дисциплины предполагает, что обучающиеся имеют теоретическую и практическую подготовку, включающую основные понятия и методы, изучаемые в дисциплине «Математика».

Цель дисциплины - формирование у студентов системы основных понятий, используемых для построения важнейших математических моделей, и математических методов для описания различных химико-технологических процессов.

Задачи дисциплины - создание фундаментальной математической базы, а также развитию навыков математического мышления и использования их для решения практических задач.

Дисциплина **«Теория вероятностей и математическая статистика в технологии неорганических веществ»** преподается в 4 семестре. Контроль успеваемости студентов ведется по принятой в университете рейтинговой системе.

2. ТРЕБОВАНИЯ К РЕЗУЛЬТАТАМ ОСВОЕНИЯ ДИСЦИПЛИНЫ

Изучение дисциплины **«Теория вероятностей и математическая статистика в технологии неорганических веществ»** при подготовке бакалавров по направлению **18.03.01 Химическая технология,** профиль «**Технология неорганических веществ**» направлено на приобретения следующих компетенций:

2.1. Профессиональные:

– способностью планировать и проводить физические и химические эксперименты, проводить обработку их результатов и оценивать погрешности, выдвигать гипотезы и устанавливать границы их применения, применять методы математического анализа и моделирования, теоретического и экспериментального исследования (ПК-16).

В результате изучения дисциплины студент бакалавриата должен:

знать:

- основы теории вероятностей и математической статистики;
- математические теории и методы, лежащие в основе построения математических моделей;
- основы применения математических моделей и методов.

уметь:

- выбирать математические методы, пригодные для решения конкретной задачи;
- использовать математические понятия, методы и модели для описания различных процессов;
- выявлять математические закономерности, лежащие в основе конкретных процессов;
- использовать основные методы статистической обработки данных;
- применять математические знания на междисциплинарном уровне.

владеть:

- основами фундаментальных математических теорий и навыками использования математического аппарата;
- методами статистической обработки информации.

3. ОБЪЕМ ДИСЦИПЛИНЫ И ВИДЫ УЧЕБНОЙ РАБОТЫ

Вид учебной работы	Всего		Семестр 4	
	ЗЕ	Акад. ч.	**ЗЕ**	Акад. ч.
Общая трудоемкость дисциплины	**3**	**108**	**3**	**108**
Контактная работа – аудиторные занятия:	**1,33**	**48**	**1,33**	**48**
Лекции	0,44	16	0,44	16
Практические занятия (ПЗ)	0,89	32	0,89	32
Самостоятельная работа	**1,67**	**60**	**1,67**	**60**
Контактная самостоятельная работа	1,67	0,2	1,67	0,2
Самостоятельное изучение разделов дисциплины		59,8		59,8
Вид контроля - Зачет	+	+	+	+
Вид итогового контроля:			**Зачет**	

Вид учебной работы	Всего		Семестр 4	
	ЗЕ	Астр. ч.	**ЗЕ**	Астр. ч.
Общая трудоемкость дисциплины	**3**	**81**	**3**	**81**
Контактная работа – аудиторные занятия:	**1,33**	**35,9**	**1,33**	**35,9**
Лекции	0,44	11,9	0,44	11,9
Практические занятия (ПЗ)	0,89	24	0,89	24
Самостоятельная работа	**1,67**	**45,1**	**1,67**	**45,1**
Контактная самостоятельная работа	1,67	0,1	1,67	0,1
Самостоятельное изучение разделов дисциплины		45,0		45,0
Вид контроля - Зачет	+	+	+	+
Вид итогового контроля:			**Зачет**	

4. СОДЕРЖАНИЕ ДИСЦИПЛИНЫ

4.1. Разделы дисциплины и виды занятий

№ п/п	Разделы дисциплины	Часов			
		Всего	Лекции	Практи-ческие занятия	Самостоя-тельная работа
	Раздел 1. Теория вероятностей. Случайные величины и их законы распределения.	**54**	**8**	**16**	**30**

1.1	Случайные события. Виды случайных событий. Алгебра событий. Классическое определение вероятности.	12	2	3	7
1.2	Теоремы сложения и умножения вероятностей. Условная вероятность. Теорема о полной вероятности. Формулы Байеса.	12	2	3	7
1.3	Повторные испытания. Формула Бернулли. Локальная и интегральная теоремы Муавра-Лапласа. Формула Пуассона.	10	2	3	5
1.4	Дискретная случайная величина: вероятностный ряд, функция распределения. Математическое ожидание, дисперсия и среднеквадратическое отклонение. Биномиальное распределение.	10	1	4	5
1.5	Непрерывная случайная величина: функция плотности вероятностей и функция распределения случайной величины. Равномерный закон распределения, его параметры. Нормальный закон распределения, его параметры.	10	1	3	6
	Раздел 2. Математическая статистика.	**54**	**8**	**16**	**30**
2.1	Задачи математической статистики. Генеральная и выборочная совокупности. Статистический ряд выборочной совокупности. Интервальный статистический ряд. Полигон частот.	14	2	4	8
2.2	Точечные и интервальные статистические оценки параметров распределения случайной величины.	14	2	4	8
2.3	Проверка статистических гипотез: формулировка основной и конкурирующей гипотезы. Уровень значимости. Выбор критерия для проверки гипотезы.	13	2	4	7
2.4	Элементы теории корреляции. Коэффициент корреляции r_{xy} и корреляционный момент k_{xy} - их оценки по выборочным данным. Уравнения линейной регрессии.	13	2	4	7
	ИТОГО	**108**	**16**	**32**	**60**

4.2. Содержание разделов дисциплины

Раздел 1. Теория вероятностей. Случайные величины и их законы распределения.

1. Случайные, достоверные и невозможные события. Виды случайных событий: совместные и несовместные, противоположные события. Алгебра событий: сумма, произведение

событий. Элементарные события (исходы). Классическое определение вероятности. Свойства вероятности случайного события.

2. Теоремы вероятностей: сложение вероятностей совместных и несовместных событий; произведения вероятностей зависимых и независимых событий. Условная вероятность. Теорема о полной вероятности. Формулы Байеса.
3. Повторные испытания. Формула Бернулли. Локальная и интегральная теоремы Муавра-Лапласа. Формула Пуассона.
4. Случайная величина: определение виды случайных величин. Дискретная случайная величина: вероятностный ряд, функция распределения. Математическое ожидание, дисперсия и среднеквадратическое отклонение, и их свойства. Биномиальное распределение, закон Пуассона для дискретной случайной величины.
5. Непрерывная случайная величина: функция плотности вероятностей и ее свойства, функция распределения этой случайной величины и ее свойства. Связь между этими функциями. Вероятность попадания непрерывной случайной величины на некоторый промежуток. Равномерный закон распределения, его параметры. Нормальный закон распределения, его параметры и формулы.

Раздел 2. Математическая статистика.

2.

1. Задачи математической статистики. Генеральная и выборочная совокупности. Статистический ряд выборочной совокупности (выборки). Интервальный статистический ряд выборки (при больших объемах выборки). Полигон частот статистического распределения выборки.
2. Точечные статистические оценки параметров распределения исследуемой случайной величины: среднее арифметическое статистических значений, выборочная дисперсия, исправленная выборочная дисперсия. Основные требования, предъявляемые к точечным оценкам. Интервальные оценки параметров распределения исследуемой случайной величины (в предположении, что она имеет нормальное распределение случайной величины) интервал математического ожидания при известной дисперсии и неизвестной, доверительный интервал для среднеквадратического отклонения.
3. Проверка статистических гипотез: формулировка основной и конкурирующей гипотезы. Уровень значимости. Выбор критерия для проверки основной гипотезы. Проверка гипотезы о равенстве дисперсии двух генеральных совокупностей по двум выборкам из них. Проверка гипотезы о равенстве двух средних (при известной и неизвестной дисперсии). Проверка гипотезы о нормальном распределении (критерий Пирсона).
4. Элементы теории корреляции. (X,Y)- система двух случайных величин (двумерная случайная величина). Зависимость между составляющими X и Y – основная задача корреляции. Коэффициент корреляции r_{xy} и корреляционный момент k_{xy} - их оценки по выборочным данным. Проверка гипотезы о существовании корреляционной зависимости между X и Y. Уравнения линейной регрессии Y на X и X на Y в случае наличия корреляционной зависимости.

5. СООТВЕТСТВИЕ СОДЕРЖАНИЯ ТРЕБОВАНИЯМ К РЕЗУЛЬТАТАМ ОСВОЕНИЯ ДИСЦИПЛИНЫ

В результате освоения дисциплины студент должен	Раздел	
	1	2
Знать:		
- основы теории вероятностей и математической статистики;	+	+
- математические теории и методы, лежащие в основе построения математических моделей;	+	+
- основы применения математических моделей и методов.	+	+
Уметь:		
- выбирать математические методы, пригодные для решения конкретной задачи;	+	+
- применять математические знания на междисциплинарном уровне;	+	+
- использовать математические понятия, методы и модели для описания различных процессов;	+	+
- использовать основные методы статистической обработки данных;	+	+
- выявлять математические закономерности, лежащие в основе конкретных процессов.	+	+
Владеть:		
- основами фундаментальных математических теорий и навыками использования математического аппарата;	+	+
- методами статистической обработки информации.	+	+
В результате освоения дисциплины студент должен приобрести следующие ***профессиональные компетенции:***		
– способностью планировать и проводить физические и химические эксперименты, проводить обработку их результатов и оценивать погрешности, выдвигать гипотезы и устанавливать границы их применения, применять методы математического анализа и моделирования, теоретического и экспериментального исследования (ПК-16).	+	+

6. ПРАКТИЧЕСКИЕ ЗАНЯТИЯ

6.1. Примерные темы практических занятий по дисциплине.

Предусмотрены практические занятия обучающегося в бакалавриате в объеме 32 акад. часов в 4 семестре

№ п/п	№ разделов дисциплины	Темы практических (семинарских) занятий	Часы
1.	1.1	**Практическое занятие 1.** Решение задач по комбинаторике.	2
2.	1.1	**Практическое занятие 2.** Действия над событиями. Классическое определение вероятности события, вычисление вероятности случайного события.	2

3.	1.2	**Практическое занятие 3.** Вычисление вероятностей случайных событий с помощью теорем вероятностей: суммы и произведения событий, противоположных событий.	2
4.	1.2	**Практическое занятие 4.** Теорема полной вероятности. Формула Байеса.	2
5.	1.3	**Практическое занятие 5.** Повторные события. Формула Бернулли. Локальная и интегральная формула Лапласа. Формула Пуассона.	2
6.		**Контрольная работа № 1**	**2**
7.	1.4	**Практическое занятие 6.** Дискретная случайная величина: вероятностный ряд, функция распределения вероятностей, числовые характеристики. Биноминальный закон распределения д.с.в. Закон Пуассона.	2
8.	1.5	**Практическое занятие 7.** Непрерывная случайная величина: функция плотности вероятностей, функция распределения вероятностей, числовые характеристики. Равномерный закон распределения н.с.в.	2
9.	1.5	**Практическое занятие 8.** Нормальный закон распределения н.с.в.: нахождение функции $F(x)$ по данной $f(x)$ и наоборот, числовые характеристики, вероятность попадания с.в. в заданный промежуток.	2
10.		**Контрольная работа № 2**	**2**
11	2.1	**Практическое занятие 9.** Начальная обработка статистических данных: статистический (вариационный) ряд, эмпирическая функция распределения частот, полигон частот. Интервальный статистический ряд, гистограмма частот.	2
12.	2.2	**Практическое занятие 10.** Точечные оценки параметров распределения генеральной совокупности, формулы для этих оценок. Метод условных вариант для упрощения расчета оценок.	2
13.	2.2	**Практическое занятие 11.** Построения доверительных интервалов для истинного математического ожидания, при известной и неизвестной дисперсии генеральной совокупности и для среднего квадратического отклонения.	2
14	2.3	**Практическое занятие 12.** Проверка статистических гипотез: а) равенства дисперсий двух нормальных генеральных совокупностей, б) равенства математических ожиданий двух нормальных генеральных совокупностей с известной и неизвестной дисперсией, в) равенства математического ожидания нормальной генеральной совокупности некоторому заданному числу.	2

15	2.4	**Практическое занятие 13.** Проверка гипотезы о нормальном распределении генеральной совокупности: критерий согласия Пирсона (с расчетом теоретических частот нормального распределения).	2
16		**Контрольная работа № 3**	**2**
ИТОГО	**32 часа**		

7. САМОСТОЯТЕЛЬНАЯ РАБОТА

Рабочей программой дисциплины «**Теория вероятностей и математическая статистика в технологии неорганических веществ**» предусмотрена самостоятельная работа студента бакалавриата в объеме **60** часов в **4** семестре. Самостоятельная работа проводится с целью углубления знаний по дисциплине и предусматривает:

- ознакомление и проработку рекомендованной литературы, работу с электронно-библиотечными системами;
- участие в семинарах РХТУ им. И. Менделеева по тематике дисциплины;
- подготовку к выполнению контрольных работ по материалу лекционного курса;
- подготовку к ***зачету*** (4 семестр) по дисциплине.

Планирование времени на самостоятельную работу, необходимого на изучение дисциплины, студентам лучше всего осуществлять на весь период изучения, предусматривая при этом регулярное повторение пройденного материала. Материал, законспектированный на лекциях, необходимо регулярно дополнять сведениями из литературных источников, представленных в учебной программе. При работе с указанными источниками рекомендуется составлять краткий конспект материала, с обязательным фиксированием библиографических данных источника.

8. ПРИМЕРЫ ОЦЕНОЧНЫХ СРЕДСТВ ДЛЯ КОНТРОЛЯ ОСВОЕНИЯ ДИСЦИПЛИНЫ

8.1. Примерный перечень тем контрольных работ

Для текущего контроля предусмотрено 3 контрольные работы.

1. Теория вероятностей.
2. Случайные величины и их законы распределения.
3. Математическая статистика.

8.2. Примеры контрольных работ

Раздел 1. Примеры вариантов к контрольной работе № 1. Максимальная оценка - 30 баллов. Контрольная работа содержит 5 вопросов по 6 баллов за вопрос.

Вариант 1

1) Сколько четырехзначных чисел, делящихся на 5, можно составить из цифр {0,1,4,5,9}, если каждое число не должно содержать одинаковых цифр?
2) В цехе работают 6 мужчин и 4 женщины. По табельным номерам наудачу отобрали 7 человек. Найти вероятность того, что среди отобранных лиц окажутся 3 женщины.
3) Три стрелка стреляют по одной мишени. Первый попадает с вероятностью $p_1 = 0{,}8$ $p_1 = 0{,}8$, второй – $p_2 = 0{,}7 p_2 = 0{,}7$, третий – $p_3 = 0{,}6 p_3 = 0{,}6$. Найти вероятность того, что при одном залпе в мишень попадет хотя бы один стрелок.
4) В первой коробке находится 20 батареек для фонарика, из них 18 годных к употреблению. Во второй коробке – 10 батареек, из них – 9 годных. Из второй коробки наудачу взяли 2 батарейки и переложили в первую. Найти вероятность того, что батарейка, наудачу извлеченная из первой коробки, будет годной.
5) Вероятность попадания мячом в корзину для данного баскетболиста равна 0,8. Игрок делает три броска. Какова вероятность того, что все три раза он попал?

Вариант 2

1) Игральная кость подбрасывается один раз. Найти вероятность того, что число выпавших очков кратно трем.
2) Из водоема, в котором находится 10 рыб, вылавливают 6 рыб, помечают и выпускают их обратно. Найти вероятность того, что второй улов того же объема содержит 4 меченые рыбы.
3) В урне 12 шаров, из которых 7 белых. Наудачу вытаскивается один шар, а затем возвращается обратно в урну. Найти вероятность хотя бы одного извлечения белого шара, если шар извлекали дважды.
4) В пирамиде установлены 15 винтовок, 10 из них снабжены оптическим прицелом. При стрельбе из винтовки с оптическим прицелом вероятность поражения мишени – 0,9, а при стрельбе из обычной винтовки – 0,7. Какова вероятность того, что стрелок поразил мишень из наудачу взятой винтовки? Найти также вероятность того, что мишень поражена из винтовки с оптическим прицелом.
5) Вероятность появления события в каждом из 3000 независимых испытаний равна 0,75. Найти вероятность того, что событие появится не менее 1480 раз.

Раздел 1. Примеры вариантов к контрольной работе № 2. Максимальная оценка - 30 баллов. Контрольная работа содержит 5 вопросов по 6 баллов за вопрос.

Вариант 1

1) Случайная величина $\xi\xi$ имеет ряд распределения:

ξ	-4	-2	0	1	2
p	0,1	0,2	0,3	0,3	0,1

Найти математическое ожидание $M[\xi]M[\xi]$, дисперсию $D[\xi]D[\xi]$, функцию распределения $F(x)$.

2) В ящике 7 белых шаров и 3 черных. Наудачу берут 2 шара. Случайная величина ξ – число черных шаров среди взятых. Построить вероятностный ряд для ξ. Найти ее $\xi]$ $M[\xi]$ и $D[\xi]$.

3) Плотность распределения вероятностей случайной величины $\xi\xi$ имеет вид:

$$f(x) = \begin{cases} 2(x-1), & x \in [1;2] \\ 0, & x \notin [1;2] \end{cases}$$

Найти: функцию распределения вероятностей $F(x)F(x)$ и ее график, $M[\xi]M[\xi]$, $D[\xi]D[\xi]$, $P(1{,}5 < \xi < 3)P(1{,}5 < \xi < 3)$.

4) Случайная величина $\xi\xi$ распределена равномерно на $[1;7][1;7]$. Написать $f(x)f(x)$ и $F(x).F(x)$. Найти $M[\xi]M[\xi]$ и $D[\xi]D[\xi]$. Вычислить $P(0 \le \xi \le 4).P(0 \le \xi \le 4)$.

5) Случайная величина ξ распределена нормально с математическим ожиданием $M[\xi] = 0$ и дисперсией $D|\xi| = 3$. Написать функцию плотности распределения вероятностей $f(x)$ и вычислить $(-1 \le \xi \le 3)$.

Вариант 2

1) Случайная величина $\xi\xi$ имеет ряд распределения:

ξ	1	3	4	6	7
p	0,1	0,1	0,3	0,4	0,1

Найти математическое ожидание $M[\xi]M[\xi]$, дисперсию $D[\xi]D[\xi]$, функцию распределения $F(x)$

2) В ящике 6 белых шаров и 4 черных. Наудачу берут 2 шара. Случайная величина ξ – число черных шаров среди взятых. Построить вероятностный ряд для ξ. Найти ее $\xi]$ $M[\xi]$ и $D[\xi]$.

3) Плотность распределения вероятностей случайной величины $\xi\xi$ имеет вид:

$$f(x) = \begin{cases} 2 - \frac{x}{2}, & x \in [2;4] \\ 0, & x \notin [2;4] \end{cases}$$

Найти: функцию распределения вероятностей $F(x)F(x)$ и ее график, $M[\xi]M[\xi]$, $D[\xi]D[\xi]$, $P(3 < \xi < 5)P(3 < \xi < 5)$.

4) Случайная величина ξ распределена нормально с математическим ожиданием $M[\xi] = 0$ и дисперсией $D[\xi] = 4$. Написать функцию плотности распределения вероятностей $f(x)$ и вычислить $(-2 \le \xi \le 4)$ $-2 \le \xi \le 4)$

5) Случайная величина $\xi\xi$ распределена равномерно на $[2;10][2;10]$. Написать $f(x)f(x)$ и $F(x).F(x)$. Найти $M[\xi]M[\xi]$ и $D[\xi]D[\xi]$. Вычислить $P(1 \le \xi \le 5)$ $P(0 \le \xi \le 4)$.

Раздел 2. Примеры вариантов к контрольной работе № 3. Максимальная оценка - 40 баллов. Контрольная работа содержит 4 вопроса по 10 баллов за вопрос.

Вариант 1

1. По заданной выборке

45	46	58	59	47	55	58	46	45
38	40	41	62	43	61	40	42	50
58	41	51	44	47	47	47		

1) составить вариационный ряд;
2) вычислить относительные частоты;
3) построить полигон относительных частот;
4) составить эмпирическую функцию распределения;
5) построить график эмпирической функции распределения;
6) найти оценки математического ожидания, дисперсии и среднеквадратичного отклонения ($\overline{x}_в$, $D_в$, $\sigma = \sqrt{D_в}$, S^2, $S = \sqrt{S^2}$).

2. По заданной выборке

1,0	1,1	1,3	0,9	1,2	1,1	0,8	1,0	1,2

1) составить вариационный ряд;
2) построить доверительные интервалы при $\gamma = 0{,}95$ для
   а) математического ожидания при известной дисперсии $\sigma = S$;
   б) математического ожидания при неизвестной дисперсии;
   в) среднеквадратичного отклонения.

3. По двум независимым выборкам, объемы которых $n = 12$ и $m = 16$, извлеченным из нормальных генеральных совокупностей X и Y с неизвестными дисперсиями, найдены исправленные дисперсии: $s_X^2 = 9{,}52$ и $s_Y^2 = 4{,}1$. При уровне значимости 0,05 проверить гипотезу $H_0 : D[X] = D[Y]$ при конкурирующей гипотезе $H_1 : D[X] > D[Y]$.

4. Средняя производительность машины составляет 200 единиц/час, с $\sigma = \sqrt{D} = 20$ $= 20$ единиц/час. Предложено усовершенствование машины. Произведено 9 опытов на усовершенствованных образцах, средняя производительность составила 215 единиц/час. С уровнем значимости $= 0{,}01$ $= 0{,}01$ проверьте, значимо ли повышение производительности.

Вариант 2

1. По заданной выборке

7	4	9	13	9	9	13	9	11
11	11	5	12	9	10	15	14	10
10	12	8	10	11	10	4		

1) составить вариационный ряд;
2) вычислить относительные частоты;

3) построить полигон относительных частот;
4) составить эмпирическую функцию распределения;
5) построить график эмпирической функции распределения;
6) найти оценки математического ожидания, дисперсии и среднеквадратичного отклонения ($\overline{x}_в$, $D_в$, $\sigma = \sqrt{D_в}$, S^2, $S = \sqrt{S^2}$).

2. По заданной выборке

2,0 2,1 2,5 1,9 2,3 2,4 2,2 2,3

1) составить вариационный ряд;
2) построить доверительные интервалы при $\gamma = 0{,}95$ для
а) математического ожидания при известной дисперсии $\sigma = S$;
б) математического ожидания при неизвестной дисперсии;
в) среднеквадратичного отклонения.

3. Автомат, работающий со стандартным отклонением $\sigma = 1$ г, фасует чай в пачки со средним весом $a = 100$ г. В случайной выборке объемом $n = 25$ пачек средний вес $\overline{X} = 101{,}5$ г. Надо ли отрегулировать автомат? Доверительная вероятность $\gamma = 0{,}95$.

4. Средняя производительность машины составляет 200 единиц/час, с $\sigma = \sqrt{D} = 20$ = 18 единиц/час. Предложено усовершенствование машины. Произведено 10 опытов на усовершенствованных образцах, средняя производительность составила 200 единиц/час. С уровнем значимости $= 0{,}01$ $= 0{,}01$ проверьте, значимо ли повышение производительности.

8.3. Вопросы для итогового контроля освоения дисциплины (4 семестр – зачет)

1. Основные правила комбинаторики. Размещения, сочетания, перестановки (с повторениями и без повторений).
2. Случайные события, виды событий. Классическое определение вероятности. Схема случаев.
3. Относительная частота. Статистическое определение вероятности. Геометрическая вероятность.
4. Противоположные события. Вероятность появления хотя бы одного из событий, независимых в совокупности.
5. Алгебра событий. Теоремы сложения вероятностей.
6. Условная вероятность. Независимые события. Теоремы умножения вероятностей.
7. Формула полной вероятности. Формулы Байеса.
8. Повторные испытания. Формула Бернулли. Формула Пуассона.
9. Локальная и интегральная теоремы Муавра-Лапласа.
10. Функция распределения случайной величины, ее свойства.
11. Плотность распределения непрерывной случайной величины, ее свойства.
12. Математическое ожидание случайной величины, его свойства.
13. Дисперсия случайной величины, ее свойства. Среднеквадратичное отклонение.
14. Биномиальное распределение, его числовые характеристики.
15. Распределение Пуассона, его числовые характеристики.
16. Равномерное распределение, его числовые характеристики.

17. Показательное распределение, его числовые характеристики.
18. Интеграл Лапласа, его свойства. Кривая Гаусса (нормальная кривая), ее свойства, график.
19. Нормальное распределение, его числовые характеристики. Выражение функции распределения через интеграл Лапласа. Вероятность попадания нормально распределенной случайной величины в заданный промежуток. «Правило трех сигм».
20. Случайные величины: дискретные, непрерывные. Закон распределения дискретной случайной величины. Многоугольник распределения.
21. Математическое ожидание дискретной и непрерывной случайных величин, формулы для вычисления.
22. Дисперсия дискретной и непрерывной случайных величин, формулы для вычисления.
23. Закон больших чисел. Центральные предельные теоремы теории вероятностей.
24. Распределения, связанные с нормальным распределением: Хи-квадрат, Стьюдента, Фишера-Снедекора.
25. Задачи математической статистики. Выборки. Способы и виды отбора.
26. Статистическое распределение выборки (вариационный ряд, полигон частот). Эмпирическая функция распределения.
27. Интервальная таблица, гистограмма частот.
28. Статистические оценки параметров распределения, свойства оценок.
29. Выборочное и генеральное среднее. Генеральная и выборочная дисперсия. Метод условных вариант (метод произведений).
30. Доверительная вероятность и доверительный интервал. Доверительные интервалы для оценки математического ожидания и среднеквадратичного отклонения.
31. Проверка статистических гипотез. Ошибки первого и второго рода. Критическая область. Область принятия гипотезы.
32. Проверка гипотезы о нормальном распределении генеральной совокупности. Критерий согласия Пирсона. Методика вычисления теоретических частот нормального распределения.
33. Проверка гипотезы о равенстве дисперсий нормальных распределений.
34. Проверка гипотезы о равенстве средних значений нормальных распределений при известной и неизвестной дисперсии. Сравнение среднего значения с гипотетической генеральной средней при известной и неизвестной дисперсии.
35. Элементы статистической теории корреляции. Виды зависимостей между случайными величинами.
36. Числовые характеристики корреляционной зависимости. Оценка корреляционного момента, коэффициента корреляции по выборочным данным
37. Проверка гипотезы о значимости коэффициента корреляции.
38. Линейная корреляция. Уравнение линейной регрессии по выборочным данным.

9. УЧЕБНО-МЕТОДИЧЕСКОЕ ОБЕСПЕЧЕНИЕ ДИСЦИПЛИНЫ

9.1. Рекомендуемая литература

А) Основная литература:

1. «Сборник задач по высшей математике» (часть 2), Письменный Д.Т., Лунгу К.Н. –М., изд. «Айрис», 2010 г. – 592 с.: ил. – (Высшее образование).

2. «Конспект лекций по теории вероятностей, математической статистике и случайным процессам», Письменный Д.Т. –М., изд. «Айрис», 2010 г. – 288 с.: ил. – (Высшее образование).
3. Теория вероятностей и математическая статистика. [Электронный ресурс]: учебник для прикладного бакалавриата: Электронная копия / В. Е. Гмурман. - 12-е изд. - М.: Юрайт, 2014. - 1 эл. опт. диск (CD-ROM).
4. Фролов А.Н. Краткий курс ТВ и МС, уч. пособие, Лань, 2017, 304с.

Б) Дополнительная литература:

1. Руководство к решению задач по теории вероятностей и математической статистике. [Электронный ресурс]: учебное пособие для прикладного бакалавриата: Электронная копия / В. Е. Гмурман. - 11-е изд. - М. : Юрайт, 2014. - 1 эл. опт. диск (CD-ROM).
2. Теория вероятностей и математическая статистика. Рудаковская Е.Г., РушайлоМ.Ф., Старшова Т.Н., Аверина О.В., Гордеева Е.Л., Изотова С.А. /Учебное пособие под ред. Рушайло М.Ф., Рудаковской Е.Г., –М.: РХТУ им.Д.И.Менделеева, 2012. –84с
3. Сборник расчетных работ по высшей математике. Том III. Теория вероятностей и математическая статистика. Рудаковская Е.Г., Напеденина Е.Ю., Осипчик В.В., Напеденин Ю.Т., Орлова В.Л., Шайкин А.Н., Иншакова К.А. /Учебное пособие в 3-х томах под ред. Рудаковской Е.Г.: –М.: РХТУ им.Д.И.Менделеева, 2017. –124 с.

9.2. Рекомендуемые источники научно-технической информации.

- Раздаточный иллюстративный материал к лекциям.
- Презентации к лекциям.
- Методические рекомендации.
- Комплекс обучающих программ.

Ресурсы информационно-телекоммуникационной сети Интернет:

-- http://kvm.muctr.ru/ – сайт кафедры высшей математики.

9.3. Средства обеспечения освоения дисциплины

Для реализации рабочей программы подготовлены следующие средства обеспечения освоения дисциплины:

- компьютерные презентации интерактивных лекций – https://moodle.muctr.ru/, (общее число слайдов – 320);
- банк тестовых заданий для текущего контроля освоения дисциплины (50 вариантов на каждую контрольную точку, всего 3 контрольные работы, общее число вариантов – 150);
- банк тестовых заданий для текущего контроля освоения дисциплины (38 вопросов для текущего контроля).

Для освоения дисциплины используются следующие нормативные и нормативно-методические документы (обновить даты обращения):

- Федеральный закон Российской Федерации от 29.12.2012 № 273-ФЗ «Об образовании в Российской Федерации» [Электронный ресурс] – Режим доступа:

http://pravo.gov.ru/proxy/ips/?docbody=&nd=102162745&intelsearch=273-%D4%C7 (дата обращения: 10.04.2020).

- Федеральные государственные образовательные стандарты высшего образования // Координационный совет учебно-методических объединений и научно-методических советов высшей школы. Портал Федеральных образовательных стандартов высшего образования [Электронный ресурс] – Режим доступа: http://fgosvo.ru/fgosvo/92/91/4 (дата обращения: 10.04.2020)
- Приказ Министерства образования и науки РФ от 23.08.2017 № 816 «Об утверждении Порядка применения организациями, осуществляющими образовательную деятельность, электронного обучения, дистанционных образовательных технологий при реализации образовательных программ» [Электронный ресурс]. Режим доступа: http://pravo.gov.ru/proxy/ips/?docbody=&nd=102447332&intelsearch=816+%EF%F0%E8%EA%E0%E7 (дата обращения: 10.04.2020).

При освоении дисциплины студенты должны использовать информационные и информационно-образовательные ресурсы следующих порталов и сайтов:

- Система федеральных образовательных порталов. Система открытого образования. Консалтинговый центр ИОС ОО РФ [Электронный ресурс] – Режим доступа: http://www.openedu.ru (дата обращения: 10.04.2020).
- Информационная система «Единое окно доступа к образовательным ресурсам». URL: http://window.edu.ru/ (дата обращения: 10.04.2020).
- ФЭПО: соответствие требованиям ФГОС [Электронный ресурс] – Режим доступа: http://fepo.i-exam.ru/ (дата обращения: 10.04.2020).

10. МЕТОДИЧЕСКИЕ УКАЗАНИЯ ДЛЯ ОБУЧАЮЩИХСЯ

10.1. Для студентов, обучающихся без использования дистанционных образовательных технологий

Методические рекомендации по организации учебной работы обучающегося в бакалавриате направлены на повышение ритмичности и эффективности его аудиторной и самостоятельной работы по дисциплине.

Дисциплина **«Теория вероятностей и математическая статистика в технологии неорганических веществ»** включает **2** раздела, каждый из которых имеет определенную логическую завершенность. При изучении материала каждого раздела рекомендуется регулярное повторение законспектированного лекционного материала, а также дополнение его сведениями из литературных источников, представленных в учебной программе. При работе с указанными источниками рекомендуется составлять краткий конспект с обязательным фиксированием библиографических данных источника. Изучение материала каждого раздела заканчивается контролем его освоения в форме контрольной работы. Результаты выполнения контрольных работ оцениваются в соответствии с принятой в университете рейтинговой системой оценки знаний.

Рабочая программа дисциплины «**Теория вероятностей и математическая статистика в технологии неорганических веществ**» предусматривает проведение практических занятий в объеме **32** ч. Работы выполняются в часы, выделенные учебным планом в **4** семестре. Практические занятия охватывают **2** раздела. Целью выполнения практический занятий является закрепление полученных знаний по дисциплине, расширение эрудиции и кругозора студента бакалавриата.

Совокупная оценка текущей работы студента бакалавриата в семестре складывается из оценок за выполнение контрольных работ (**2** контрольных работ по **30** баллов и **1** контрольная работа **- 40** баллов). Максимальная оценка текущей работы в каждом семестре составляет **100** баллов.

10.2. Для студентов, обучающихся с использованием дистанционных образовательных технологий

При использовании электронного обучения и дистанционных образовательных технологий занятия полностью или частично проводятся в режиме онлайн. Объем дисциплины и распределение нагрузки по видам работ соответствует п. 4.1. Распределение баллов соответствует п. 10.1 либо может быть изменено в соответствии с решением кафедры, в случае перехода на ЭО и ДОТ в процессе обучения. Решение кафедры об используемых технологиях и системе оценивания достижений обучающихся принимается с учетом мнения ведущего преподавателя и доводится до обучающихся.

11. МЕТОДИЧЕСКИЕ УКАЗАНИЯ ДЛЯ ПРЕПОДАВАТЕЛЕЙ

11.1. Для преподавателей, реализующих образовательные программы без использования дистанционных образовательных технологий

Дисциплина «**Теория вероятностей и математическая статистика в технологии неорганических веществ**» изучается в **4** семестре бакалавриата.

При подготовке и проведении занятий преподаватель должен ориентироваться на то, что студенты, обучающиеся в бакалавриате, имеют общую подготовку по дисциплине «Математика», предусмотренной учебным планом бакалавриата, а также опыт восприятия и конспектирования изучаемого материала. В связи с этим материал курса должен опираться на полученные знания и быть ориентирован их расширение и углубление в соответствии с современными теоретическими представлениями и технологическими новациями. Обучение студентов организовано в виде традиционных лекций и практических занятий, так и научной дискуссии, которая помогает приобрести навыки и умения обосновывать круг рассматриваемых вопросов, формулировать главные положения, определения и практические выводы из теоретических положений. На занятиях должна прослеживаться взаимосвязь рассматриваемых вопросов с ранее изученным материалом.

Основной задачей преподавателя, ведущего занятия по дисциплине «**Теория вероятностей и математическая статистика в технологии неорганических веществ**», является формирование у студентов компетенций, предусмотренных данной учебной программой. Преподаватель должен акцентировать внимание студентов на использование знаний, полученных при изучении дисциплины в дальнейшем практическом применении.

В Разделе 1 «Теория вероятностей. Случайные величины и их законы распределения» необходимо рассмотреть следующие вопросы: предмет теории вероятностей, случайны, противоположные, независимые события; относительная частота; классическое и геометрическое определение вероятности; методы вычисления вероятностей; алгебра и пространство элементарных событий; аксиоматическое и статистическое определение вероятности; условная и полная вероятность; понятие случайной величины; дискретные и непрерывные случайные величины; закон распределения случайной величины; функция распределения; плотность распределения; биномиальное распределение, распределение

Пуассона, равномерное распределение, нормальное распределение, экспоненциальное распределение.

В Разделе 2 «Математическая статистика» необходимо рассмотреть следующие вопросы: предмет математической статистики; основные задачи математической статистики; выборки; гистограмма и полигон частот; статистическое среднее, статистическая дисперсия и статистическое среднее квадратичное; доверительные интервалы и интервальные оценки; точные выборочные распределения; проверка статистических гипотез; математические методы проверки статистических гипотез. элементы теории корреляции.

Необходимой компонентой лекционных и практических занятий по курсу является широкое использование наглядных пособий и иллюстративного материала, в том числе с применением компьютерной техники.

При проведении занятий преподаватель может рекомендовать студентам проработку дополнительной литературы по тематике занятия, организуя ее обсуждение на практических занятиях, формирует у студентов навык к самостоятельной работе с разнообразными литературными источниками.

При проведении практических занятий преподавателю основное внимание следует уделять формированию у студентов умения активно использовать полученные знания по курсу «**Теория вероятностей и математическая статистика в технологии неорганических веществ**» в дальнейшей практической деятельности.

11.2. Для преподавателей, реализующих образовательные программы с использованием дистанционных образовательных технологий

При использовании электронного обучения и дистанционных образовательных технологий занятия полностью или частично проводятся в режиме онлайн. Объем дисциплины и распределение нагрузки по видам работ соответствует п. 4.1. Распределение баллов соответствует п. 10.1 либо может быть изменено в соответствии с решением кафедры, в случае перехода на ЭО и ДОТ в процессе обучения. Решение кафедры об используемых технологиях и системе оценивания достижений обучающихся принимается с учетом мнения ведущего преподавателя и доводится до обучающихся.

Реализация ЭО и ДОТ предполагает использование следующих видов учебной деятельности: онлайн консультации, практические занятия, видео-лекции; проводимые полностью или частично с применением ЭО и ДОТ; текущий контроль в режиме тестирования, проверка домашних заданий и самостоятельная работа.

При реализации РПД в зависимости от конкретной ситуации ЭО и ДОТ могут быть применены в следующем виде: онлайн-курсы РХТУ им. Д. И. Менделеева: https://moodle.muctr.ru, работа в мессенджере, работа по E-mail, Zoom-конференция: https://zoom.us/.**)**:

- объем часов контактной работы обучающихся с преподавателем не сокращается) и электронные образовательные ресурсы (ЭОР) методически обеспечивают самостоятельную работу обучающихся в объеме, предусмотренном рабочей программой данной дисциплины. При этом в случае необходимости занятия проводятся в режиме онлайн;
- смешанные формы обучения, сочетающие в себе аудиторные занятия (при возможности перевода части контактных часов работы обучающихся с преподавателем в электронную информационно-образовательную среду без потери содержания учебной дисциплины) и ЭОР (часть учебного материала (например, лекции) может быть заменена ЭОР);

- учебные курсы, интегрированные в LMS Moodle, контактные часы по которым могут быть исключены, изучаются обучающимися самостоятельно при минимальном участии преподавателя (консультации в режиме форума или в режиме вебинара)

12. ПЕРЕЧЕНЬ ИНФОРМАЦИОННЫХ ТЕХНОЛОГИЙ, ИСПОЛЬЗУЕМЫХ В ОБРАЗОВАТЕЛЬНОМ ПРОЦЕССЕ

Информационную поддержку изучения дисциплины осуществляет Информационно-библиотечный центр (ИБЦ) РХТУ им. Д.И. Менделеева, который обеспечивает обучающихся основной учебной, учебно-методической и научной литературой, необходимой для организации образовательного процесса по дисциплине. Общий объем многоотраслевого фонда ИБЦ на 01.01.2020 г. 1 715 452 экз.

Фонд ИБЦ располагает учебной, учебно-методической и научно-технической литературой в форме печатных и электронных изданий, а также включает официальные, справочно-библиографические, специализированные отечественные и зарубежные периодические и информационные издания. ИБЦ обеспечивает доступ к профессиональным базам данных, информационным, справочным и поисковым системам.

Каждый обучающийся обеспечен свободным доступом из любой точки, в которой имеется доступ к сети Интернет и к электронно-библиотечной системе (ЭБС) Университета, которая содержит различные издания по основным изучаемым дисциплинам и сформирована по согласованию с правообладателями учебной и учебно-методической литературы.

Для более полного и оперативного справочно-библиографического и информационного обслуживания в ИБЦ реализована технология Электронной доставки документов.

№	Электронный ресурс	Реквизиты договора (номер, дата заключения, срок действия), ссылка на сайт ЭБС, сумма договора, количество ключей	Характеристика библиотечного фонда, к которому предоставляется доступ
1.	ЭБС «Лань»	Принадлежность - сторонняя Реквизиты договора - ООО «Издательство «Лань». Договор № 33.03-Р-3.1-2173/2020 Сумма договора – 747 661-28 Срок действия Договора с «26» сентября 2020г. по «25» сентября 2021г. Ссылка на сайт ЭБС – http://e.lanbook.com Количество ключей - доступ для зарегистрированных пользователей РХТУ с любого компьютера.	Коллекция книг по естественно-научным и техническим отраслям наукам.

		Удаленный доступ после персональной регистрации на сайте ЭБС.	
2.	ЭБС «ЮРАЙТ»	Принадлежность - сторонняя Реквизиты договора – ООО «Электронное издательство ЮРАЙТ», Договор № №29.01-3-2.0-1168/2018 от 11.01.2019 г. С «11» января 2019 г. по «»10» января 2020 г. Ссылка на сайт ЭБС - https://biblio-online.ru/ Сумма договора – 220 000-00 р. Количество ключей - доступ для всех пользователей РХТУ с любого компьютера.	Электронная библиотека включает более 5000 наименований учебников и учебных пособий по всем отраслям знаний для всех уровней профессионального образования от ведущих научных школ с соблюдением требований новых ФГОСов.
3.	Электронно-библиотечная система ИБЦ РХТУ им. Д.И. Менделеева (на базе АИБС «Ирбис»)	РХТУ им. Д.И. Менделеева Ссылка на сайт ЭБС – http://lib.muctr.ru/ Доступ для пользователей РХТУ с любого компьютера.	Электронные версии учебных и научных изданий авторов РХТУ по всем ООП.
4.	ЭБС «Научно-электронная библиотека eLibrary.ru»	Принадлежность – сторонняя Реквизиты договора – ООО «РУНЭБ», договор № 29.01-Р-2.0-1020/2018 от 07.12.2018 г. Сумма договора - 934 693-00 С «01» января 2019 г. по «31» декабря 2019 г. Ссылка на сайт – http://elibrary.ru Количество ключей – доступ для пользователей РХТУ по ip-адресам неограничен.	Электронные версии периодических и непериодических изданий по различным отраслям науки
5.	Электронные ресурсы издательства SpringerNature	Принадлежность – сторонняя Национальная подписка (Минобрнауки+РФФИ) Информационное письмо РФФИ № 809 от 24.06.2019 г.	- Полнотекстовая коллекция электронных журналов Springer по различным отраслям знаний. - Полнотекстовые 85 журналов Nature Publishing Group

		С «01» января 2019 г. по «31» декабря 2019 г. Ссылка на сайт http://link.springer.com/ Количество ключей - доступ для пользователей РХТУ по ip-адресам неограничен.	- Коллекция научных протоколов по различным отраслям знаний Springer Protocols - Коллекция научных материалов в области физических наук и инжиниринга Springer Materials (The Landolt-Bornstein Database) - Полный доступ к статическим и динамическим справочным изданиям по любой теме - Реферативная база данных по чистой и прикладной математике zbMATH - Nano Database
6.	Scopus	Принадлежность сторонняя. Национальная подписка (Минобрнауки+ ГПНТБ) Сублицензионный договор № Scopus/130 от 09.10.2019 г. С «01» июля 2019 г. по «31» декабря 2019 г. Ссылка на сайт – http://www.scopus.com. Количество ключей – доступ для пользователей РХТУ по ip-адресам неограничен.	Мультидисциплинарная реферативная и наукометрическая база данных издательства **ELSEVIER**

13. МАТЕРИАЛЬНО-ТЕХНИЧЕСКОЕ ОБЕСПЕЧЕНИЕ ДИСЦИПЛИНЫ

В соответствии с учебным планом занятия по дисциплине **«Теория вероятностей и математическая статистика в технологии неорганических веществ»** проводятся в форме лекций, практических занятий и самостоятельной работы обучающегося.

13.1. Оборудование, необходимое в образовательном процессе:

Учебные аудитории для проведения лекционных и практических занятий, оборудованные традиционными учебными досками и учебной мебелью; библиотека, имеющая рабочие компьютерные места для студентов, оснащенные компьютерами с доступом к базам данных и выходом в Интернет.

13.2. Учебно-наглядные пособия:

Учебно-методические пособия, разработанные на кафедре высшей математики, выложены на сайте кафедры http://kvm.muctr.ru и на сайте библиотеки РХТУ имени Д.И.Менделеева https://lib.muctr.ru..

13.3. Компьютеры, информационно-телекоммуникационные сети, аппаратно-программные и аудиовизуальные средства:

Персональные компьютеры, принтеры, сканер и копировальный аппарат используются для подготовки раздаточных материалов.

13.4. Печатные и электронные образовательные и информационные ресурсы:

Информационно-методические материалы: учебные пособия по дисциплине; раздаточный материал к разделам лекционного курса; раздаточный материал к практическим занятиям по дисциплине, комплекты контрольных и экзаменационных билетов.

Учебно-методические разработки в электронном виде; справочные материалы в печатном и электронном виде.

13.5. Перечень лицензионного программного обеспечения:

№ п/п	Наименование программного продукта	Реквизиты договора поставки	Количество лицензий	Срок окончания действия лицензии
1	Офисный пакет Microsoft Office Standard 2007	Государственный контракт № 143-164ЭА/2010 от 14.12.10, Акт № Tr048787, накладная № Tr048787 от 20.12.10 Microsoft Open License Номер лицензии 42931328)	25	бессрочное
2	Антивирус Kaspersky	Контракт № 126-152 ЭА/2018 от 24.12.2018 по продлению электронной лицензии на Kaspersky Endpoint Security для нужд РХТУ им. Д.И. Менделеева	25	2 года
3	Операционная система Microsoft Windows 10 Education (Russian)	Подписка Microsoft Imagine Premium, соглашение ICM-167819 от 24.12.2018 г., счет № 9552428060 от 12.12.2018 г.	Количество лицензий не ограничено согласно условиям подписки Microsoft Imagine Premium	бессрочное

14. ТРЕБОВАНИЯ К ОЦЕНКЕ КАЧЕСТВА ОСВОЕНИЯ ПРОГРАММЫ

Формы и методы контроля и оценки результатов освоения разделов

Наименование разделов	Основные показатели оценки	Формы и методы

		контроля и оценки
Раздел 1. Теория вероятностей. Случайные величины и их законы распределения.	ает: основы теории вероятностей и математической статистики; математические теории и методы, лежащие в основе построения математических моделей; основы применения математических моделей и методов. Умеет: выбирать математические методы, пригодные для решения конкретной задачи; использовать математические понятия, методы и модели для описания различных процессов; выявлять математические закономерности, лежащие в основе конкретных процессов; использовать основные методы статистической обработки данных; применять математические знания на междисциплинарном уровне. Владеет: основами фундаментальных математических теорий и навыками использования математического аппарата; методами статистической обработки информации.	Оценка за контрольную работу № 1 (4 семестр) Оценка за контрольную работу № 2 (4 семестр)
Раздел 2. Математическая статистика.	ает: основы теории вероятностей и математической статистики; математические теории и методы, лежащие в основе построения математических моделей; основы применения математических моделей и методов. Умеет: выбирать математические методы, пригодные для решения конкретной задачи; использовать математические понятия, методы и модели для описания различных процессов; выявлять математические закономерности, лежащие в основе конкретных процессов; использовать основные методы статистической обработки данных; применять математические знания на междисциплинарном уровне. Владеет: основами фундаментальных математических теорий и навыками использования математического аппарата; методами статистической обработки информации.	Оценка за контрольную работу № 3 (4 семестр)

15. ОСОБЕННОСТИ ОРГАНИЗАЦИИ ОБРАЗОВАТЕЛЬНОГО ПРОЦЕССА ДЛЯ ИНВАЛИДОВ И ЛИЦ С ОГРАНИЧЕННЫМИ ВОЗМОЖНОСТЯМИ ЗДОРОВЬЯ

Обучение инвалидов и лиц с ограниченными возможностями здоровья осуществляется в соответствии с:

- Порядком организации и осуществления образовательной деятельности по образовательным программам – программам бакалавриата, программам специалитета, программам магистратуры (Приказ Минобрнауки РФ от 05.04.2017 № 301);
- Положением о порядке организации и осуществления образовательной деятельности по образовательным программам высшего образования – программ бакалавриата, программ специалитета, программ магистратуры в РХТУ им. Д.И. Менделеева, принятым решением Ученого совета РХТУ им. Д.И. Менделеева от 30.10.2019, протокол № 3, введенным в действие приказом ректора РХТУ им. Д.И. Менделеева от 14.11.2019 № 646А;
- Методическими рекомендациями по организации образовательного процесса для обучения инвалидов и лиц с ограниченными возможностями здоровья в образовательных организациях высшего образования, в том числе оснащенности образовательного процесса (утверждены заместителем Министра образования и науки РФ А.А. Климовым от 08.04.2014 № АК-44/05вн).

Дополнения и изменения к рабочей программе дисциплины

«_**Теория вероятностей и математическая статистика в технологии неорганических веществ** _»

основной образовательной программы

___ 18.03.01 «___**Химическая технология** ____»

профиль подготовки - «Технология неорганических веществ»

код и наименование направления подготовки (специальности)

«_____»

наименование ООП

Форма обучения: __очная___

Номер изменения/ дополнения	Содержание дополнения/изменения	Основание внесения изменения/дополнения
1		протокол заседания Ученого совета № _____ от «__» _____20___ г.
		протокол заседания Ученого совета № _____ от «__» _____20___ г.
		протокол заседания Ученого совета № _____ от «__» _____20___ г.
		протокол заседания Ученого совета № _____ от «__» _____20___г.
		протокол заседания Ученого совета № _____ от «__» _____20___г.

Министерство науки и высшего образования Российской Федерации
Федеральное государственное бюджетное образовательное учреждение
высшего образования
«Российский химико-технологический университет
имени Д.И. Менделеева»

«УТВЕРЖДАЮ»
Проректор по учебной работе
_____ С.Н. Филатов
«_____» _____ 2020 г.

РАБОЧАЯ ПРОГРАММА ДИСЦИПЛИНЫ
«Лабораторные работы по органической химии»
(Б1.В.04)

Направление подготовки бакалавров 18.03.01– «Химическая технология»
Профиль «Технология неорганических веществ»

Квалификация: бакалавр

РАССМОТРЕНО И ОДОБРЕНО
на заседании Методической комиссии
РХТУ им. Д.И. Менделеева
«___»_____ 2020 г.

Председатель _____ Н.А. Макаров

Москва 2020 г.

Программа составлена:

заведующим кафедрой органической химии д.х.н., профессор РАН А.Е. Щекотихиным, старшим преподавателем И.О. Акчуриным.

Программа рассмотрена и одобрена на заседании кафедры органической химии РХТУ им. Д.И. Менделеева 24» _марта_ 2020 г., протокол № _11

СОДЕРЖАНИЕ

1. Цели и задачи дисциплины 4

2. Требования к результатам освоения дисциплины 4
3. Объем учебной дисциплины 5
4. Содержание дисциплины 6
4.1. Разделы дисциплины и виды занятий 6
4.2. Содержание разделов дисциплины 6
5. Соответствие содержания требованиям к результатам освоения дисциплины 7
6.1. Практические занятия 9
6.2. Лабораторные занятия 9
7. Самостоятельная работа 10
8. Примеры оценочных средств для контроля освоения дисциплины 10
8.1. Примеры вопросов текущего и итогового контроля освоения лабораторных работ 10
9. Учебно-методическое обеспечение дисциплины 12
9.1. Рекомендуемая литература 12
9.2 Рекомендуемые источники научно-технической информации 12
9.3. Средства обеспечения освоения дисциплины 12
10. Методические указания для обучающихся 13
11. Методические указания для преподавателей 13
12. Перечень информационных технологий, используемых в образовательном процессе 14
13. Материально-техническое обеспечение дисциплины 26
13.1. Оборудование, необходимое в образовательном процессе: 26
13.2. Учебно-наглядные пособия: 26
13.3. Компьютеры, инофрмационно-телекоммуникационные сети, программные и аудиовизуальные средства 26
13.4. Печатные и электронные образовательные и информационные ресурсы: 26
13.5. Перечень лицензионного программного обеспечения 27
14. Требования к оценке качества освоения программы 29
15. Особенности организации образовательного процесса для инвалидов и лиц с ограниченными возможностями здоровья 30

1. ЦЕЛИ И ЗАДАЧИ ДИСЦИПЛИНЫ

Рабочая программа составлена в соответствии с требованиями Федерального государственного образовательного стандарта (ФГОС ВО) по направлению подготовки бакалавров 18.03.01 «Химическая технология», профиль «Технология неорганических веществ», рекомендациями методической комиссии и накопленного опыта преподавания дисциплины кафедрой органической химии РХТУ им. Д.И. Менделеева. Программа рассчитана на изучение дисциплины в течение 1 семестра.

Дисциплина «Лабораторные работы по органической химии» относится к вариативной части блока 1 дисциплин учебного плана (Б1.В.04). Программа дисциплины предполагает, что обучающиеся имеют теоретическую и практическую подготовку в области математических и естественнонаучных дисциплин и дисциплины «Органическая химия».

Целью дисциплины является приобретение студентами основных синтеза органических веществ

Основными задачами дисциплины являются: формирование навыков работы в химической лаборатории; обучения основным методам идентификации органических соединений по совокупности химических свойств; ознакомление студентов с основными принципами техники безопасности при работе в лаборатории органической химии; обучение основным методам очистки, разделения и идентификации органических соединений; обучение

планированию синтеза органических соединений; обучение методам определения температур кипения, плавления и коэффициента преломления.

Дисциплина «Лабораторные работы по органической химии» преподается в 3 семестре. Контроль успеваемости студентов ведется по принятой в университете рейтинговой системе.

2. ТРЕБОВАНИЯ К РЕЗУЛЬТАТАМ ОСВОЕНИЯ ДИСЦИПЛИНЫ

Изучение курса «Лабораторные работы по органической химии» при подготовке бакалавров по направлению 18.03.01 «Химическая технология», профиль «Технология неорганических веществ» способствует приобретению следующих профессиональных компетенций (ПК):

- способность планировать и проводить физические и химические эксперименты, проводить обработку их результатов и оценивать погрешности, выдвигать гипотезы и устанавливать границы их применения, применять методы математического анализа и моделирования, теоретического и экспериментального исследования (научно-исследовательская деятельность) (ПК-16);
- готовность использовать знание свойств химических элементов, соединений и материалов на их основе для решения задач профессиональной деятельности (ПК-18);
- готовность изучать научно-техническую информацию, отечественный и зарубежный опыт по тематике исследования (ПК-20).

Знать:

- технику безопасности в лаборатории органической химии;
- принципы безопасного обращения с органическими соединениями;
- методы и виды хроматографии для определения состава реакционной смеси;
- теоретические основы способов выделения, очистки и идентификации органических веществ;
- экспериментальные методы проведения органических реакций, протекающих по различным механизмам;
- основные общие методики взаимной трансформации классов органических соединений.

Уметь:

- применять теоретические знания и экспериментальные методы исследования органической химии при решении профессиональных задач;
- сформулировать проблему и обосновать выбор приборов и экспериментальных методов исследования, поставить цели и задачи и наметить пути их достижения;
- синтезировать соединения по предложенной методике;
- провести выделение и очистку синтезированных веществ на основе теоретических знаний по органической химии;
- выбирать рациональный способ выделения и очистки органического соединения;
- представлять данные лабораторного исследования в виде грамотно оформленных методик;
- проводить анализ и критически оценивать полученные экспериментальные данные, обобщать и делать обоснованные выводы на базе проведённых опытов;
- выбрать способ идентификации органического соединения.

Владеть:

- комплексом современных экспериментальных методов органической химии для решения конкретных исследовательских задач;
- экспериментальными методами проведения органических синтезов.

• основными методами идентификации органических соединений
• приемами обработки и выделения синтезированных веществ;
– знаниями основных законов органической химии для содержательной интерпретации полученных экспериментальных результатов.

3. ОБЪЕМ УЧЕБНОЙ ДИСЦИПЛИНЫ

Вид учебной работы	Всего		Семестр	
			3 семестр	
	ЗЕ	Акад. ч.	**ЗЕ**	Акад. ч.
Общая трудоемкость дисциплины	**2**	**72**	**2**	**72**
Контактная работа – аудиторные занятия:	**0.88**	32	**0.88**	32
Лекции	-	-	-	-
Практические занятия (ПЗ)	-	-	-	-
Лабораторные работы (ЛР)	0.88	32	0.88	32
Самостоятельная работа	**1.12**	**40**	**1.12**	**40**
Контактная самостоятельная работа	2.12	0.2	2.12	0.2
Самостоятельное изучение разделов дисциплины		39.8		39.8
Вид контроля:				
Зачет	+			
Вид итогового контроля:	**Зачет**			

Вид учебной работы	Всего		Семестр	
			3 семестр	
	ЗЕ	Астр.ч.	**ЗЕ**	Астр.ч.
Общая трудоемкость дисциплины	**2**	**54**	**2**	**54**
Контактная работа – аудиторные занятия:	**0.88**	24	**0.88**	24
Лекции	-	-	-	-
Практические занятия (ПЗ)	-	-	-	-
Лабораторные работы (ЛР)	0.88	24	0.88	24
Самостоятельная работа	**1.12**	**30**	**1.12**	**30**
Контактная самостоятельная работа	2.12	0.15	2.12	0.15
Самостоятельное изучение разделов дисциплины		29.85		29.85
Вид контроля:				
Зачет	+			
Вид итогового контроля:	**Зачет**			

4. СОДЕРЖАНИЕ ДИСЦИПЛИНЫ
4.1. РАЗДЕЛЫ ДИСЦИПЛИНЫ И ВИДЫ ЗАНЯТИЙ

		Академ. часов				
№ п/п	**Раздел дисциплины**	**Всего**	**Лек-ции**	**Прак. зан.**	**Лаб. рабо-ты**	**Сам. рабо-та**

1	Модуль 1. «Правила и методы работы в лаборатории органической химии»	13	-	-	3	10
1.1	Правила безопасной работы в лаборатории органической химии	5	-	-	1	4
1.2	Методы работы в лаборатории органической химии	4	-	-	1	3
1.3	Лабораторная посуда, оборудование и приборы	4	-	-	1	3
2	Модуль 2. «Методы идентификации, очистки и выделения органических соединений»	20	-	-	10	10
1.1	Хроматография	6	-	-	2	4
1.2	Методы очистки жидких веществ. Перегонка.	7	-	-	4	3
1.3	Методы очистки твердых веществ. Перекристаллизация	7	-	-	4	3
3	Модуль 3. «Синтез органических соединений»	39	-	-	19	20
3.1	Синтезы	39	-	-	19	20
	Всего часов	72	-	-	32	40

4.2. СОДЕРЖАНИЕ РАЗДЕЛОВ ДИСЦИПЛИНЫ

Модуль 1. «Правила и методы работы в лаборатории органической химии»

1. Правила безопасной работы в лаборатории органической химии

Безопасные приемы и правила работы в лаборатории органической химии.

2. Методы работы в лаборатории органической химии

Общие методы работы в лаборатории органической химии. Нагревание. Охлаждение. Перемешивание.

3. Лабораторная посуда, оборудование и приборы

Посуда, наиболее часто применяемая в лаборатории. Приборы для определения температуры плавления. Весы. Термометр. Роторный испаритель. Рефрактометр.

Модуль 2. «Методы идентификации, очистки и выделения органических соединений»

1. **Хроматография**

Идентификация органических веществ посредством различных видов хроматографии (ТСХ, хроматография на бумаге, ионообменная хроматография, ВЭЖХ). Применение ТСХ для идентификации органических соединений. Адсорбенты и элюенты, используемые в ТСХ. Выбор элюента. Обнаружение веществ. Обнаружение веществ. Коэффициент удерживания. Коэффициент распределения. Работа с капиллярами.

2. **Методы очистки жидких веществ. Перегонка**

Экстракция, для извлечения (выделения) органического вещества из воды. Экстракция с помощью делительной воронки. Высушивание экстрактов осушителем. Перегонка. Виды перегонки (фракционна, вакуумная, перегонка с паром, при атмосферном давлении). Высушивание жидкостей. Осушители. Определение температуры кипения и коэффициента преломления. Фракционная перегонка. Работа с фильтровальной бумагой. Отгонка растворителя.

3. **Методы очистки твердых веществ. Перекристаллизация**

Методы очистки твердых веществ. Возгонка (сублимация). Температура возгонки и температура плавления, возгоняющегося вещества. Прибор для возгонки. Переосаждение. Перекристаллизация. Этапы перекристаллизации. Подбор растворителя. Насыщенный раствор. Горячее фильтрование, вакуумная фильтрация. Определение температуры плавления. Температура плавления смешанной пробы.

Модуль 3. «Синтез органических соединений»

3.1 Синтезы

Цели и задачи эксперимента в органическом синтезе. Теоретические основы процесса. Выбор условий реакции. Расчет синтеза. Общие правила подготовки и проведения синтеза. Техника безопасности. Прибор для проведения синтеза. Проведение опыта. Контроль за ходом реакции. Выделение, очистка и анализ продукта. Синтезы веществ различных классов органических соединений. Проведение экспериментальных методов исследования реакций.

Проведение реакций, протекающих по механизмам:

- нуклеофильного замещения – синтез галогеналканов;
- нуклеофильного присоединения – синтез сложных эфиров карбоновых кислот, амидов карбоновых кислот, азотсодержащих альдегидов и кетонов;
- электрофильного замещения в ароматическом ряду – реакции нитрования, бромирования, сульфирования;
- реакций диазотирования и азосочетания;
- реакций окисления (синтез ацетона, 1,4-бензохинона, бензойной кислоты) и восстановления.

5. СООТВЕТСТВИЕ СОДЕРЖАНИЯ ТРЕБОВАНИЯМ К РЕЗУЛЬТАТАМ ОСВОЕНИЯ ДИСЦИПЛИНЫ

№	Компетенции	Модуль 1	Модуль 2	Модуль 3
	Знать:			
1	технику безопасности в лаборатории органической химии	+		
2	принципы безопасного обращения с органическими соединениями	+	+	+
3	методы и виды хроматографии для определения состава реакционной смеси		+	
4	теоретические основы способов выделения, очистки и идентификации органических веществ	+	+	+
5	экспериментальные методы проведения органических реакций, протекающих по различным механизмам			+
6	основные общие методики взаимной трансформации классов органических соединений			+
	Уметь:			
4	применять теоретические знания и экспериментальные методы исследования органической химии при решении профессиональных задач	+	+	+

5	сформулировать проблему и обосновать выбор приборов и экспериментальных методов исследования, поставить цели и задачи и наметить пути их достижения			+
6	синтезировать соединения по предложенной методике			+
7	провести выделение и очистку синтезированных веществ на основе теоретических знаний по органической химии			+
8	выбирать рациональный способ выделения и очистки органического соединения		+	+
9	представлять данные лабораторного исследования в виде грамотно оформленных методик			+
10	проводить анализ и критически оценивать полученные экспериментальные данные, обобщать и делать обоснованные выводы на базе проведённых опытов			+
11	выбрать способ идентификации органического соединения	+	+	+
	Владеть:			
12	комплексом современных экспериментальных методов органической химии для решения конкретных исследовательских задач	+	+	+
13	экспериментальными методами проведения органических синтезов		+	+
14	основными методами идентификации органических соединений		+	+
15	приемами обработки и выделения синтезированных веществ		+	+
16	знаниями основных законов органической химии для содержательной интерпретации полученных экспериментальных результатов		+	+
	Профессиональные компетенции			
17	способность планировать и проводить физические и химические эксперименты, проводить обработку их результатов и оценивать погрешности, выдвигать гипотезы и устанавливать границы их применения, применять методы математического анализа и моделирования, теоретического и экспериментального исследования (научно-исследовательская деятельность) (ПК-16)	+	+	+
18	готовность использовать знания свойств химических элементов, соединений и материалов на их основе для решения задач профессиональной деятельности (ПК-18)	+	+	+
19	готовность изучать научно-техническую информацию, отечественный и зарубежный опыт по тематике исследования (ПК-20)	+	+	+

6.1. ПРАКТИЧЕСКИЕ ЗАНЯТИЯ

Учебным планом проведение практических занятий по дисциплине «Лабораторные работы по органической химии» не предусмотрено.

6.2. ЛАБОРАТОРНЫЕ ЗАНЯТИЯ

Программой дисциплины «Лабораторные работы по органической химии» выполняется в соответствии с Учебным планом в 3 семестре и занимает 32 акад. ч. Лабораторные работы охватывают все разделы дисциплины. В практикум входит 5 работ, примерно по 4 ч на каждую работу. В зависимости от трудоемкости включенных в практикум работ их число может быть уменьшено.

Максимальное количество баллов за выполнение лабораторного практикума составляет 100 баллов. Количество работ и баллов за каждую работу может быть изменено в зависимости от их трудоемкости.

Примеры лабораторных работ и разделы, которые они охватывают

№ п/п	№ раздела дисциплины	Наименование лабораторных работ	Часы
1	1	Правила и методы работы в лаборатории	4
2	2	Хроматография	4
3	2	Перегонка	4
4	2	Перекристаллизация	4
5	3	Синтез органического соединения №1	8
6	3	Синтез органического соединения №2	8

7. САМОСТОЯТЕЛЬНАЯ РАБОТА

Программой дисциплины «Лабораторные работы по органической химии» предусмотрена самостоятельная работа студента в объеме 76 часов. Самостоятельная работа проводится с целью углубления знаний по дисциплине и предусматривает следующие виды:

- ознакомление и проработку рекомендованной литературы и работу с электронно-библиотечными системами, включая переводы публикаций из научных журналов, цитируемых в базах Scopus, Web of Science, Chemical Abstracts, РИНЦ;
- посещение отраслевых выставок, семинаров, конференций различного уровня;
- участие в семинарах РХТУ им. Д.И. Менделеева по тематике курса;
- подготовку к сдаче лабораторного практикума по дисциплине.

Планирование времени на самостоятельную работу, необходимого на изучение дисциплины, студентам лучше всего осуществлять на весь период изучения, предусматривая при этом регулярное повторение пройденного материала. Материал, законспектированный на лекциях, необходимо регулярно дополнять сведениями из литературных источников, представленных в учебной программе. При работе с указанными источниками рекомендуется составлять краткий конспект материала, с обязательным фиксированием библиографических данных источника.

8. ПРИМЕРЫ ОЦЕНОЧНЫХ СРЕДСТВ ДЛЯ КОНТРОЛЯ ОСВОЕНИЯ ДИСЦИПЛИНЫ

8.1. Примерная тематика реферативно-аналитической работы.

Программой дисциплины «Органическая химия» реферативно-аналитическая работа не предусмотрена.

8.1. ПРИМЕРЫ ВОПРОСОВ ТЕКУЩЕГО И ИТОГОВОГО КОНТРОЛЯ ОСВОЕНИЯ ЛАБОРАТОРНЫХ РАБОТ

1. Вопросы к теме "безопасные методы работы в лаборатории органической химии"

1. Каковы меры предосторожности при работе с бромом?
2. Меры предосторожности при работе со стеклом.
3. Меры предосторожности при работе с ЛВЖ.
4. Что делать, если в глаза попала щёлочь?

2. Вопросы к теме "экстракция"

1. На чем основан метод экстракции?
2. Каким требованиям должен удовлетворять растворитель, применяемый для экстракции?
3. Какие растворители наиболее часто применяются для экстракции?
4. Как понизить растворимость в воде экстрагируемого вещества и растворителя?
5. Какую посуду применяют для экстракции?

3. Вопросы к темам "перегонка, перегонка с паром, фракционная перегонка"

1. Каких целей достигают перегонкой?
2. Что называют температурой кипения вещества, как она может быть понижена?
3. По каким признакам можно отличить перегонку смеси от перегонки индивидуального вещества?
4. Почему перед перегонкой жидкого органического вещества его необходимо освободить от влаги? Как это можно сделать?
5. Опишите, какие этапы включает осушение жидкого органического вещества и как последнее отделяют от осушителя?

4. Вопросы к теме "перекристаллизация"

1. На чем основан метод перекристаллизации?
2. Основные этапы процесса перекристаллизации.
3. Каким требованиям должен удовлетворять растворитель для перекристаллизации и как его подбирают?
4. Как готовят насыщенный раствор вещества в легколетучем растворителе? В воде?
5. Зачем и когда вносят активированный уголь в раствор? Какие меры предосторожности необходимо при этом принять?

5. Вопросы к теме "хроматография"

1. Что такое хроматография?
2. Для каких целей используется хроматография?
3. Классификация хроматографических методов в зависимости от применяемых фаз.
4. Какие задачи можно решить с помощью качественного хроматографического анализа?

5. Перечислите основные операции, из которых состоит процесс проведения тонкослойной хроматографии.

6. Вопросы к синтезам:

1. Мольные отношения исходных веществ: а) по уравнению реакции; б) взятые в реакции.
2. Характеристика исходных веществ: а) химические свойства; б) физические свойства и физиологическое действие.
3. Расчет теоретического выхода.
4. Схема прибора для проведения реакции.
5. При какой температуре проводится. Каковы Ваши действия? Почему?

7. Задачи:

Произведите разделение смеси веществ, используя различие в их химических свойствах в сочетании с физическими методами выделения (т. пл. и т. кип. приведены в °С для того, чтобы знать агрегатное состояние вещества). Иногда смесь состоит из жидкого вещества и растворенного в нем твердого.
1. Ацетанилид (т. пл. 113°С) и анилин (т. кип. 184.4°С).
2. Бензальдегид (т. кип. 179°С) и коричная кислота (т. пл. 133°С).
3. Бензиловый спирт (т. кип. 205°С), бензальдегид (т. кип.179°С) и бензойная кислота (т. пл. 122°С).
4. п-Бромацетанилид (т. пл. 166°С) и п-броманилин (т. пл. 66°С).
5. Иодбензол (т. кип. 189°С) и анилин (т. кип. 184°С).

8. Итоговые вопросы:

1. Какие методы очистки твердых веществ вы знаете?
2. Какие методы очистки жидких веществ вы знаете?
3. Какие виды перегонки можно использовать для очистки твёрдых веществ?
4. Как следить за ходом реакции с помощью ТСХ?
5. Как определить температуру плавления возгоняемого вещества?

Полный перечень оценочных средств приведен в виде отдельного документа, являющегося неотъемлемой частью основной образовательной программы.

9. УЧЕБНО-МЕТОДИЧЕСКОЕ ОБЕСПЕЧЕНИЕ ДИСЦИПЛИНЫ
9.1. РЕКОМЕНДУЕМАЯ ЛИТЕРАТУРА

А) Основная литература:

1. Травень В.Ф., Щекотихин А.Е. Практикум по органической химии.. М.; Бином. Лаборатория знаний, 2014. 592 с.

Б) Дополнительная литература:

1. Щекотихин А.Е., Немерюк М.П., Мирошников В.С. Органическая химия: Лабораторные работы. М.: РХТУ, 2004. 60 с.
2. Щекотихин А.Е., Жигачев В.Е., Шкилькова В.Н. Общие методы работы в лаборатории органической химии. Методические указания. М.: РХТУ, 2003. 124 с.
3. Травень В.Ф. Органическая химия. М.; Бином. Лаборатория знаний, 2013. Т. 1. 368 с

4. Травень В.Ф. Органическая химия. М.; Бином. Лаборатория знаний, 2013. Т. II. 517 с
5. Травень В.Ф. Органическая химия. М.; Бином. Лаборатория знаний, 2013. Т. III. 388 с.

9.2 РЕКОМЕНДУЕМЫЕ ИСТОЧНИКИ НАУЧНО-ТЕХНИЧЕСКОЙ ИНФОРМАЦИИ

Научно-технические журналы:

- Журнал «Известия АН. Серия химическая» ISSN 0002-3353
- Журнал «Mendeleev Communications» ISSN 0959-9436
- Журнал «Журнал органической химии» ISSN 0514-7492

Ресурсы информационно–телекоммуникационной сети Интернет:
http:// www.elibrary.ru.ru
http:// www.sciencedirect.com.ru

9.3. СРЕДСТВА ОБЕСПЕЧЕНИЯ ОСВОЕНИЯ ДИСЦИПЛИНЫ

Для освоения дисциплины используются следующие нормативные и нормативно-методические документы :

- Федеральный закон Российской Федерации от 29.12.2012 № 273-ФЗ «Об образовании в Российской Федерации» [Электронный ресурс] – Режим доступа: http://pravo.gov.ru/proxy/ips/?docbody=&nd=102162745&intelsearch=273-%D4%C7 (дата обращения: 20.02.2020).
- Федеральные государственные образовательные стандарты высшего образования // Координационный совет учебно-методических объединений и научно-методических советов высшей школы. Портал Федеральных образовательных стандартов высшего образования [Электронный ресурс] – Режим доступа: http://fgosvo.ru/fgosvo/92/91/4 (дата обращения: 20.02.2020).
- Приказ Министерства образования и науки РФ от 23.08.2017 № 816 «Об утверждении Порядка применения организациями, осуществляющими образовательную деятельность, электронного обучения, дистанционных образовательных технологий при реализации образовательных программ» [Электронный ресурс]. Режим доступа: http://pravo.gov.ru/proxy/ips/?docbody=&nd=102447332&intelsearch=816+%EF%F0%E8%EA%E0%E7 (дата обращения: 20.02.2020).

При освоении дисциплины студенты должны использовать информационные и информационно-образовательные ресурсы следующих порталов и сайтов:

- Система федеральных образовательных порталов. Система открытого образования. Консалтинговый центр ИОС ОО РФ [Электронный ресурс] – Режим доступа: http://www.openedu.ru (дата обращения: 20.02.2020).
- Информационная система «Единое окно доступа к образовательным ресурсам». URL: http://window.edu.ru/ (дата обращения: 20.02.2020).
- ФЭПО: соответствие требованиям ФГОС [Электронный ресурс] – Режим доступа: http://fepo.i-exam.ru/ (дата обращения: 20.02.2020).

10. МЕТОДИЧЕСКИЕ УКАЗАНИЯ ДЛЯ ОБУЧАЮЩИХСЯ
10.1. ДЛЯ СТУДЕНТОВ, ОБУЧАЮЩИХСЯ БЕЗ ИСПОЛЬЗОВАНИЯ ДИСТАНЦИОННЫХ ОБРАЗОВАТЕЛЬНЫХ ТЕХНОЛОГИЙ

Методические рекомендации по организации учебной работы бакалавров направлены на повышение ритмичности и эффективности его аудиторной и самостоятельной работы по курсу.

Учебный курс «Лабораторные работы по органической химии» включает 3 модуля, каждый из которых имеет определенную логическую завершенность. При изучении материала каждого модуля рекомендуется регулярное изучение теоретического материала в рекомендованной литературе по теме выполняемой работы, а также повторение теоретического курса «Органическая химия». При работе с указанными источниками рекомендуется составлять краткий конспект с обязательным фиксированием библиографических данных источника. Изучение материала каждого модуля контролируется в форме устного коллоквиума.

Результаты выполнения лабораторных работ оцениваются в соответствии с принятой в университете рейтинговой системой оценки знаний.

Совокупная оценка текущей работы студента в семестре складывается из оценок за выполнение лабораторных работ. Максимальная оценка текущей работы в семестре составляет 100 баллов. В соответствии с учебным планом изучение дисциплины завершается итоговым контролем в форме зачета.

Общая оценка результатов освоения дисциплины складывается из числа баллов, набранных в семестре (лабораторные работы). Максимальная общая оценка всей дисциплины составляет 100 баллов.

10.2. ДЛЯ СТУДЕНТОВ, ОБУЧАЮЩИХСЯ С ИСПОЛЬЗОВАНИЕМ ДИСТАНЦИОННЫХ ОБРАЗОВАТЕЛЬНЫХ ТЕХНОЛОГИЙ

При использовании электронного обучения и дистанционных образовательных технологий занятия полностью или частично проводятся в режиме онлайн. Объем дисциплины и распределение нагрузки по видам работ соответствует п. 4.1. Распределение баллов соответствует п. 10.1 либо может быть изменено в соответствии с решением кафедры, в случае перехода на ЭО и ДОТ в процессе обучения. Решение кафедры об используемых технологиях и системе оценивания достижений обучающихся принимается с учетом мнения ведущего преподавателя и доводится до обучающихся.

11. МЕТОДИЧЕСКИЕ УКАЗАНИЯ ДЛЯ ПРЕПОДАВАТЕЛЙ

11.1. ДЛЯ ПРПОДАВАТЕЛЕЙ, РЕАЛИЗУЮЩИХ ОБРАЗОВАТЕЛЬНЫЕ ПРОГРАММЫ БЕЗ ИСПОЛЬЗОВАНИЯ ДИСТАНЦИОННЫХ ОБРАЗОВАТЕЛЬНЫХ ТЕХНОЛОГИЙ

При преподавании дисциплины «Лабораторные работы по органической химии» используется лабораторные занятия.

На лабораторных работах осваиваются общие методы и принципы безопасной работы в лаборатории органической химии, методы очистки и идентификации органических соединений, отрабатываются на практике методики реакций, изучаемых в теоретической части курса.

При оценивании проделанной лабораторной работы, преподаватель проверяет оформление лабораторного журнала на целостность, достоверность заполнения и соответствие принятому образцу, а также задает вопросы студенту с целью определения, насколько он

теоретически подкован в вопросах, с которыми сталкивается при проведении данной работы. В процессе проведения первых лабораторных работ, преподаватель демонстрирует студентам основные приемы работы в лаборатории. При выполнении последующих работ студентами преподаватель контролирует все этапы работы, корректируя неточные действия студента, способствуя тем самым приобретению им необходимых навыков и опыта работы в лаборатории. При проведении лабораторного практикума преподавателю основное внимание следует уделять формированию у студентов умения активно использовать полученные теоретические знания по курсам «Органическая химия» при подготовке, проведении и защите лабораторных работ.

Текущий контроль усвоения дисциплины рекомендуется осуществлять с помощью устного коллоквиума.

План коллоквиума перед синтезом:

1. Теория по данному методу синтеза.
2. Характеристика исходных веществ: а) химические свойства; б) физические свойства и физиологическое действие.
3. Мольные отношения исходных веществ: а) по уравнению реакции; б) взятые в реакции.
4. Расчет теоретического выхода.
5. Схема прибора для проведения реакции.
6. Условия проведения реакции. Обоснования.
7. Характеристика полученного продукта: а) химические свойства; б) физические свойства; в) физиологическое действие.
8. Побочные продукты реакции и их характеристика.
9. Состав реакционной смеси после реакции.
10. Выделение полученного продукта из реакционной смеси.
11. Очистка полученного продукта и его идентификация.

11.2. ДЛЯ ПРПОДАВАТЕЛЕЙ, РЕАЛИЗУЮЩИХ ОБРАЗОВАТЕЛЬНЫЕ ПРОГРАММЫ С ИСПОЛЬЗОВАНИЕМ ДИСТАНЦИОННЫХ ОБРАЗОВАТЕЛЬНЫХ ТЕХНОЛОГИЙ

При использовании электронного обучения и дистанционных образовательных технологий занятия полностью или частично проводятся в режиме онлайн. Объем дисциплины и распределение нагрузки по видам работ соответствует п. 4.1. Распределение баллов соответствует п. 10.1 либо может быть изменено в соответствии с решением кафедры, в случае перехода на ЭО и ДОТ в процессе обучения. Решение кафедры об используемых технологиях и системе оценивания достижений обучающихся принимается с учетом мнения ведущего преподавателя и доводится до обучающихся.

Реализация ЭО и ДОТ предполагает использование следующих видов и учебной деятельности: онлайн консультации, практические занятия, видео-лекции; лабораторные работы, проводимые полностью или частично с применением ЭО и ДОТ; текущий контроль в режиме тестирования и проверки домашних заданий; самостоятельная работа и т.д.

При реализации РПД в зависимости от конкретной ситуации ЭО и ДОТ могут быть применены в следующем виде:

- объем часов контактной работы обучающихся с преподавателем не сокращается) и электронные образовательные ресурсы (ЭОР) методически обеспечивают самостоятельную работу обучающихся в объеме, предусмотренном рабочей программой данной дисциплины. При этом в случае необходимости занятия проводятся в режиме онлайн;

- смешанные формы обучения, сочетающие в себе аудиторные занятия (при возможности перевода части контактных часов работы обучающихся с преподавателем в электронную информационно-образовательную среду без потери содержания учебной дисциплины) и ЭОР (часть учебного материала (например, лекции) может быть заменена ЭОР);
- учебные курсы, интегрированные в LMS Moodle, контактные часы по которым могут быть исключены, изучаются обучающимися самостоятельно при минимальном участии преподавателя (консультации в режиме форума или в режиме вебинара).

12. ПЕРЕЧЕНЬ ИНФОРМАЦИОННЫХ ТЕХНОЛОГИЙ, ИСПОЛЬЗУЕМЫХ В ОБРАЗОВАТЕЛЬНОМ ПРОЦЕССЕ

Информационную поддержку изучения дисциплины осуществляет Информационно-библиотечный центр (ИБЦ) РХТУ им. Д.И. Менделеева, который обеспечивает обучающихся основной учебной, учебно-методической и научной литературой, необходимой для организации образовательного процесса по дисциплине. Общий объем многоотраслевого фонда ИБЦ на 01.01.2019 составляет 1 708 372экз.

Фонд ИБЦ располагает учебной, учебно-методической и научно-технической литературой в форме печатных и электронных изданий, а также включает официальные, справочно-библиографические, специализированные отечественные и зарубежные периодические и информационные издания. ИБЦ обеспечивает доступ к профессиональным базам данных, информационным, справочным и поисковым системам.

Каждый обучающийся обеспечен свободным доступом из любой точки, в которой имеется доступ к сети Интернет и к электронно-библиотечной системе (ЭБС) Университета, которая содержит различные издания по основным изучаемым дисциплинам и сформирована по согласованию с правообладателями учебной и учебно-методической литературы.

Для более полного и оперативного справочно-библиографического и информационного обслуживания в ИБЦ реализована технология Электронной доставки документов.

№	Электронный ресурс	Реквизиты договора (номер, дата заключения, срок действия), ссылка на сайт ЭБС, сумма договора, количество ключей	Характеристика библиотечного фонда, доступ к которому предоставляется договором

1	ЭБС «Лань»	Принадлежность - сторонняя Реквизиты договора - ООО «Издательство «Лань», договор №29.01-З-2.0-827/2018 от 26.09.2018 г. Сумма договора – 357 000-00 С «26» сентября 2018г. по **«25» сентября 2019г.** Ссылка на сайт ЭБС – http://e.lanbook.com Количество ключей - доступ для всех пользователей РХТУ с любого компьютера.	Электронно-библиотечная система издательства "Лань" — ресурс, включающий в себя как электронные версии книг ведущих издательств учебной и научной литературы (в том числе университетских издательств), так и электронные версии периодических изданий по различным областям знаний. ЭБС «ЛАНЬ» предоставляет пользователям мобильное приложение для iOS и Android, в которых интегрированы бесплатные сервисы для незрячих студентов и синтезатор речи. **Коллекции**: «Химия» - изд-ва НОТ, «Химия»
	ЭБС «ЛАНЬ»	Принадлежность - сторонняя Реквизиты договора - ООО «Издательство «Лань», договор № 33.03-Р-2.0-1775/2-10 от 26.09.2019г. Сумма договора – 642 083-68 **С «26» сентября 2019г. по «25» сентября 2020г.** Ссылка на сайт ЭБС – http://e.lanbook.com Количество ключей - доступ для всех пользователей РХТУ с любого компьютера.	

			- изд-ва Лаборатория знаний, «Химия» - изд-ва «ЛАНЬ», «Химия»- КНИТУ(Казанский национальный исследовательский технологический университет), «Химия» - изд-ва ФИЗМАТЛИТ, «Информатика» - изд-ва "Лань", Национальный Открытый Университет" ИНТУИТ", " Инженерно-технические науки" изд-ва "Лань". _____ _____ _____ Коллекции: «Химия» - изд-ва НОТ, «Химия» - изд-ва Лаборатория знаний, «Химия» - изд-ва «ЛАНЬ», «Химия»-

			КНИТУ(Казанский национальный исследовательский технологический университет), «Химия» - изд-ва ФИЗМАТЛИТ, «Информатика» - изд-ва «ЛАНЬ», Национальный Открытый Университет« ИНТУИТ», Инженерно-технические науки" изд-ва «ЛАНЬ», «Теоретическая механика» изд-ва «ЛАНЬ», Экономика и менеджмент» изд-ва Дашков и К. А также отдельные издания в соответствии с Договором.

2.	Электронно - библиотечная система ИБЦ РХТУ им. Д.И.Менделеева (на базе АИБС «Ирбис»)	Принадлежность – собственная РХТУ. Ссылка на сайт ЭБС – http://lib.muctr.ru/ Доступ для пользователей РХТУ с любого компьютера.	Электронные версии учебных и научных изданий авторов РХТУ по всем ООП.
3	Информационно-справочная система «ТЕХЭКСПЕРТ» «Нормы, правила, стандарты России».	Принадлежность сторонняя. Реквизиты контракта – ООО «ИНФОРМПРОЕКТ», контракт № 111-142ЭА/2018 от 18.12.2018 г. Сумма договора – 547 511 руб. С «01» января.2019 г. по «31» декабря 2019 г. Ссылка на сайт ЭБС – http://reforma.kodeks.ru/reforma/ Количество ключей – 5 лицензий + локальный доступ с компьютеров ИБЦ.	Электронная библиотека нормативно-технических изданий. Содержит более 40000 национальных стандартов и др. НТД
4	Электронная библиотека диссертаций (ЭБД).	Принадлежность – сторонняя Реквизиты договора – РГБ, Договор № 29.01-Р-2.0-826/2018 от 03.10.2018 г. Сумма договора - 299130-00 С «15» октября 2018 г. по **«14» июля 2019 г.** Ссылка на сайт ЭБС – http://diss.rsl.ru/ Количество ключей – 10 лицензий + распечатка в ИБЦ.	В ЭБД доступны электронные версии диссертаций Российской Государственной библиотеки: с 1998 года – по специальностям: "Экономические науки", "Юридические науки", "Педагогические науки" и "Психологические науки";

			с 2004 года - по всем специальностям, кроме медицины и фармации; с 2007 года - по всем специальностям, включая работы по медицине и фармации.
5	ЭБС «Научно-электронная библиотека eLibrary.ru».	Принадлежность – сторонняя Реквизиты договора – ООО «РУНЭБ», договор № 29.01-Р-2.0-1020/2018 от 07.12.2018 г. Сумма договора - 934 693-00 С «01» января 2019 г. по «31» декабря 2019 г. Ссылка на сайт – http://elibrary.ru Количество ключей – доступ для пользователей РХТУ по ip-адресам неограничен.	Электронные версии периодических и непериодических изданий по различным отраслям науки

6	БД ВИНИТИ РАН	Принадлежность сторонняя Договор № 5Д/2018 от 01.02.2018 г. Сумма договора - 24000-00 С «02» февраля 2018 г. **по «05» мая 2019 г.** Ссылка на сайт- http://www.viniti.ru/ Количество ключей – локальный доступ для пользователей РХТУ в ИБЦ РХТУ.	Крупнейшая в России баз данных по естественным, точным и техническим наукам. Включает материалы РЖ (Реферативного журнала) ВИНИТИ с 1981 г. Общий объем БД - более 28 млн. документов
7	Справочно - правовая система «Консультант+»,	Принадлежность сторонняя, Договор № 45-70ЭА/2018 от 09.07.2018 г. С «10» июля 2018 г. по «09» июля 2019 г. Ссылка на сайт- http://www.consultant.ru/ Количество ключей – 50 пользовательских лицензий по ip-адресам.	Справочно-правовая система по законодательству Российской Федерации.
8	Справочно - правовая система “Гарант»	Принадлежность сторонняя Договор №145-188ЭА/2018 г. от 28.01.2019 г. С «28» января 2019 г. по «27» января 2020 г. Ссылка на сайт – http://www.garant.ru/ Сумма договора - 512000-00 Количество ключей – 50 пользовательских лицензий по ip-адресам.	Гарант — справочно-правовая система по законодательству Российской Федерации.
9	Издательство Wiley	Принадлежность сторонняя. Национальная подписка (Минобрнауки+ ГПНТБ) Сублицензионный договор № Wiley/130 от 10.10.2019 г.	Коллекция журналов по всем областям знаний, в том числе

		С «01» января 2019 г. по «31» декабря 2019 г. Ссылка на сайт – http://onlinelibrary.wiley.com/ Количество ключей - доступ для пользователей РХТУ по ip-адресам неограничен.	известные журналы по химии, материаловедению, взрывчатым веществам и др.
10	QUESTEL ORBIT	Принадлежность сторонняя. Национальная подписка (Минобрнауки+ ГПНТБ) Сублицензионный договор № Questel/130 от 05.09.2019 г. С «01» января 2019 г. по «31» декабря 2019 г. Ссылка на сайт – http://www.questel.orbit.com Количество ключей – доступ для пользователей РХТУ по ip-адресам неограничен.	ORBIT является глобальным оперативно обновляемым патентным порталом, позволяющим осуществлять поиск в перечне заявок на патенты, полученных, приблизительно, 80-патентными учреждениям и в различных странах мира и предоставленных грантов.
11	ProQuest Dissertation and Theses Global	Принадлежность сторонняя. Национальная подписка (Минобрнауки+ ГПНТБ) Сублицензионный договор № ProQuest/130 от 09.10.2019 г. С «01» января 2019 г. по «31» декабря 2019 г. Ссылка на сайт – http://www.proquest.com/products-services/pqdtglobal.html Количество ключей – дост уп для пользователей РХТУ по ip-адресам неограничен.	База данных ProQuestDissertation&Theses Global (PQDT Global) авторитетная коллекция из более 3,5 млн. зарубежных диссертаций, более 1,7 млн. из которых представлены в полном тексте.

12	AmericanChemicalSociety	Принадлежность сторонняя. Национальная подписка (Минобрнауки+ ГПНТБ) Сублицензионный договор № ACS/130 от 25.10.2019 г. С «01» июля 2019 г. по «31» декабря 2019 г. Ссылка на сайт – http://www.acs.org/content/acs/en.html Количество ключей – доступ для пользователей РХТУ по ip-адресам неограничен.	Коллекция журналов по химии и химической технологии Core + издательства AmericanChemicalSociety
13	American Institute of Physics (AIP)	Принадлежность сторонняя. Национальная подписка (Минобрнауки+ ГПНТБ) Сублицензионный договор № AIP/130 от 24.10.2019 г. С «01» июля 2019 г. по «31» декабря 2019 г. Ссылка на сайт – http://scitation.aip.org/ Количество ключей – доступ для пользователей РХТУ по ip-адресам неограничен.	Коллекция журналов по техническим и естественным наукам издательства Американского института физики (AIP)
14	БазаданнyxReaxysиReaxys Medicinal Chemistry Компании Elsevier	Принадлежность сторонняя. Национальная подписка (Минобрнауки+ ГПНТБ) Сублицензионный договор № Reaxys /130 от 10.10.2019 г. С «01» июля 2019 г. по «31» декабря 2019 г. Ссылка на сайт – https://www.reaxys.com/ Количество ключей – доступ для пользователей РХТУ по ip-адресам неограничен.	Структурно-химическая база данныйReaxys включает в себя структурную базу данных химических соединений и их экспериментальных свойств, реферативную базу журнальных и патентных публикаций, базу химических реакций с функцией построения плана синтеза.

			Модуль биологически активных соединений, биологических мишеней, фармакологических свойств химических соединений ReaxysMedicinalChemistry является крупнейшей в мире базой данных.
15	Scopus	Принадлежность сторонняя. Национальная подписка (Минобрнауки+ ГПНТБ) Сублицензионный договор № Scopus/130 от 09.10.2019 г. С «01» июля 2019 г. по «31» декабря 2019 г. Ссылка на сайт – http://www.scopus.com. Количество ключей – доступ для пользователей РХТУ по ip-адресам неограничен.	Мультидисциплинарная реферативная и наукометрическая база данных издательства **ELSEVIER**
16	Ресурсы международной компании ClarivateAnalytics	Принадлежность сторонняя. Национальная подписка (Минобрнауки+ ГПНТБ) Сублицензионный договор № WoS/130 от 05.09.2019 г. С «01» января 2019 г. по «31» декабря 2019 г. Ссылка на сайт – http://apps.webofknowledge.com/WOS_GeneralSearch_input.do?product=WOS&search_mode=GeneralSearch&SID=R1Ij2TUYmdd7bUatOlJ&preferencesSaved= Количество ключей – доступ для пользователей РХТУ по ip-адресам неограничен.	Открыт доступ к ресурсам: **WEB of SCIENCE** – реферативная и наукометрическая база данных. **MEDLINE** – реферативная база данных по медицине.

17	RoyalSocietyofChemistry (Королевское химическое общество	Принадлежность сторонняя. Национальная подписка (Минобрнауки+ ГПНТБ) Сублицензионный договор № RSC/130 от 08.10.2019 г. С «01» января 2019 г. по «31» декабря 2019 г. Ссылка на сайт – http://pubs.rsc.org/ Количество ключей - доступ для пользователей РХТУ по ip-адресам неограничен.	Коллекция включает 44 журнала. Тематика: органическая, аналитическая, физическая химия, биохимия, электрохимия, химические технологии.
18.	Электронные ресурсы издательства SpringerNature	Принадлежность – сторонняя Национальная подписка (Минобрнауки+РФФИ) Информационное письмо РФФИ № 809 от 24.06.2019 г. С «01» января 2019 г. по «31» декабря 2019 г. Ссылка на сайт http://link.springer.com/ Количество ключей - доступ для пользователей РХТУ по ip-адресам неограничен.	- Полнотекстовая коллекция электронных журналов Springer по различным отраслям знаний. - Полнотекстовые 85 журналов NaturePublishingGroup - Коллекция научных протоколов по различным отраслям знаний SpringerProtocols - Коллекция научных материалов в области физических наук и инжиниринга SpringerMateri

			als (TheLandolt-BornsteinDatabase) - Полный доступ к статическим и динамическим справочным изданиям по любой теме - Реферативная база данных по чистой и прикладной математике zbMATH - Nano Database
19.	Базаданныx SciFinderкомпании Chemical Abstracts Service	Принадлежность сторонняя. Национальная подписка (Минобрнауки+ ГПНТБ) Сублицензионный договор № CAS/130 от 23.10.2019 г. С «01» января 2019 г. по «31» декабря 2019 г. Ссылка на сайт – https://scifinder.cas.org Количество ключей – доступ для пользователей РХТУ по ip-адресам и персональной регистрации.	SciFinder — поисковый сервис, обеспечивающий многоаспектный поиск как библиографической информации, так и информации по химическим реакциям, структурным соединениям и патентам. Основная тематика обширного поискового массива —

			химия, а также ряд смежных дисциплин, таких как материаловедение, биохимия и биомедицина, фармакология, химическая технология, физика, геология, металлургия и другие.
20	Издательство Elsevier на платформе ScienceDirect	Принадлежность сторонняя. Национальная подписка (Минобрнауки+ РФФИ) Информационное письмо РФФИ № исх.- 1294 от 09 10 2019 г. С «01» января 2019 г. по «31» декабря 2019 г. Ссылка на сайт – https://www.sciencedirect.com Количество ключей – доступ для пользователей РХТУ по ip-адресам.	«FreedomCollection» — полнотекстовая коллекция электронных журналов издательства Elsevier по различным отраслям знаний, включающая не менее 2000 наименований электронных журналов. «FreedomCollectioneBookcollection» — содержит более 5 000 книг по 24 различным предметным областям естественных, технических и медицинских наук.

			Доступ к архивам 2014-2018гг.
21	ЭБС «Лань»	Принадлежность - сторонняя Реквизиты договора - ООО «Издательство «Лань», договор №29.01-З-2.0-1299/2018 от 06.03.2019 г. **С «06» марта 2019г. по «25» сентября 2019г.** Ссылка на сайт ЭБС – http://e.lanbook.com Сумма договора – 73 247-39 Количество ключей - доступ для всех пользователей РХТУ с любого компьютера.	Коллекция книг по естественно-научным и техническим отраслям нау кам.

2 2	ЭБС «ЮРАЙТ»	Принадлежность - сторонняя Реквизиты договора – ООО «Электронное издательство ЮРАЙТ», Договор № №29.01-З-2.0-1168/2018 от 11.01.2019 г. С «11» января 2019 г. по «»10» января 2020 г. Ссылка на сайт ЭБС - https://biblio-online.ru/ Сумма договора – 220 000-00 руб. Количество ключей - доступ для всех пользователей РХТУ с любого компьютера.	Электронная библиотека включает более 5000 наименований учебников и учебных пособий по всем отраслям знаний для всех уровней профессионального образования от ведущих научных школ с соблюдением требований новых ФГОСов.

13. МАТЕРИАЛЬНО-ТЕХНИЧЕСКОЕ ОБЕСПЕЧЕНИЕ ДИСЦИПЛИНЫ

В соответствии с учебным планом занятия по дисциплине «Лабораторные работы по органической химии» проводятся в форме лабораторных работ и самостоятельной работы студентов.

13.1. ОБОРУДОВАНИЕ, НЕОБХОДИМОЕ В ОБРАЗОВАТЕЛЬНОМ ПРОЦЕССЕ:

Лаборатория для проведения лабораторных работ, оснащенная розетками, электроплитками, водяными холодильниками, насосами для вакуумной фильтрации и вытяжной вентиляцией. Комплекты лабораторной посуды из стекла. Магнитные мешалки, весы, рефрактометр.

13.2. УЧЕБНО-НАГЛЯДНЫЕ ПОСОБИЯ:

Комплекты шариковых моделей для демонстрации пространственного строения органических веществ. Стеклянная химическая посуда.

13.3. КОМПЬЮТЕРЫ, ИНОФРМАЦИОННО-ТЕЛЕКОММУНИКАЦИОННЫЕ СЕТИ, ПРОГРАММНЫЕ И АУДИОВИЗУАЛЬНЫЕ СРЕДСТВА

Персональные компьютеры с выходом в интернет, принтеры, сканеры, копировальные аппараты.

13.4. ПЕЧАТНЫЕ И ЭЛЕКТРОННЫЕ ОБРАЗОВАТЕЛЬНЫЕ И ИНФОРМАЦИОННЫЕ РЕСУРСЫ:

Информационно-методические материалы: учебные пособия по дисциплине.

13.5. ПЕРЕЧЕНЬ ЛИЦЕНЗИОННОГО ПРОГРАММНОГО ОБЕСПЕЧЕНИЯ

№ п/п	Наименование программного продукта	Реквизиты договора поставки	Количество лицензий	Срок окончания действия лицензии
1	Операционная система Microsoft Windows 10 Education (Russian)	Подписка Microsoft Imagine Premium, соглашение ICM-171312 от 03.04.2019 г., действительно до 03.04.2020 г., счет № 0012522675 от 30.03.2019 г.	Количество лицензий не ограничено согласно условиям подписки Microsoft Imagine Premium	03.04.2020 г.
2	Операционная система Microsoft Windows 8.1 Professional (Russian)	Подписка Microsoft Imagine Premium, соглашение ICM-171312 от 03.04.2019 г., действительно до 03.04.2020 г., счет № 0012522675 от 30.03.2019 г.	Количество лицензий не ограничено согласно условиям подписки Microsoft Imagine Premium	03.04.2020 г.
3	Microsoft Visio Professional 2016 (Russian)	Подписка Microsoft Imagine Premium, соглашение ICM-171312 от 03.04.2019 г., действительно до 03.04.2020 г., счет № 0012522675 от 30.03.2019 г.	Количество лицензий не ограничено согласно условиям подписки Microsoft Imagine Premium	03.04.2020 г.
4	Microsoft Visio Professional 2019 (Russian)	Подписка Microsoft Imagine Premium, соглашение ICM-171312 от 03.04.2019 г., действительно до 03.04.2020 г., счет № 0012522675 от 30.03.2019 г.	Количество лицензий не ограничено согласно условиям подписки Microsoft Imagine Premium	03.04.2020 г.
5	Microsoft Access 2016 (Russian)	Подписка Microsoft Imagine Premium, соглашение ICM-171312 от 03.04.2019 г.,	Количество лицензий не ограничено согласно	03.04.2020 г.

		действительно до 03.04.2020 г., счет № 0012522675 от 30.03.2019 г.	условиям подписки Microsoft Imagine Premium	
6	Microsoft Access 2019 (Russian)	Подписка Microsoft Imagine Premium, соглашение ICM-171312 от 03.04.2019 г., действительно до 03.04.2020 г., счет № 0012522675 от 30.03.2019 г.	Количество лицензий не ограничено согласно условиям подписки Microsoft Imagine Premium	03.04.2020 г.
7	Microsoft Office Standard 2007	Государственный контракт № 143-164ЭА/2010 от 14.12.10, Акт № Tr048787, накладная № Tr048787 от 20.12.10 Microsoft Open License Номер лицензии 42931328	10	бессрочная
8	Лицензия на программное обеспечение (неисключительные права на программу для ЭВМ) WinRAR	Государственный контракт № 143-164ЭА/2010 от 14.12.10, Акт № Tr048787, накладная № Tr048787 от 20.12.10	10	бессрочная
9	Лицензия на программное обеспечение (неисключительные права на программу для ЭВМ) ChemOffice ultra	Государственный контракт № 143-164ЭА/2010 от 14.12.10, Акт № Tr048787, накладная № Tr048787 от 20.12.10	1	бессрочная
10	Антивирус Kaspersky (Касперский)	сублицензионный договор №дс1054/2016 г., Акт № 1061 от 30.11.2016 г.	10	13.12.2018
11	ACDLabs12.0 Academic Edition	Бесплатная	Количество лицензий не ограничено	бессрочная

14. ТРЕБОВАНИЯ К ОЦЕНКЕ КАЧЕСТВА ОСВОЕНИЯ ПРОГРАММЫ

Формы и методы контроля и оценки результатов освоения модулей приводятся в таблице.

Формы и методы контроля и оценки результатов освоения модулей

Наименование модулей	Основные показатели оценки	Формы и методы контроля и оценки
Модуль 1 " Правила и методы работы в лаборатории органической химии"	*Знает* технику безопасности в лаборатории органической химии; принципы безопасного обращения с органическими соединениями. *Умеет* применять теоретические знания и экспериментальные методы исследования органической химии при решении профессиональных задач; выбрать способ идентификации органического соединения. *Владеет* комплексом современных экспериментальных методов органической химии для решения конкретных исследовательских задач.	Коллоквиум.
Модуль 2 "Методы идентификации, очистки и выделения органических соединений"	*Знает* принципы безопасного обращения с органическими соединениями; методы и виды хроматографии для определения состава реакционной смеси; теоретические основы способов выделения, очистки и идентификации органических веществ. *Умеет* применять теоретические знания и экспериментальные методы исследования органической химии при решении профессиональных задач; выбирать рациональный способ выделения и очистки органического соединения; выбрать способ идентификации органического соединения. *Владеет* комплексом современных экспериментальных методов органической химии для решения конкретных исследовательских задач; экспериментальными методами проведения органических синтезов; основными методами идентификации органических соединений; приемами обработки и выделения синтезированных веществ; знаниями основных законов органической химии для содержательной интерпретации	Коллоквиум. Выполнение трех работ: хроматография, перегонка, перекристаллизация.

	полученных экспериментальных результатов.	
Модуль 3 " Синтез органических соединений"	*Знает* принципы безопасного обращения с органическими соединениями; теоретические основы способов выделения, очистки и идентификации органических веществ; экспериментальные методы проведения органических реакций, протекающих по различным механизмам; основные общие методики взаимной трансформации классов органических соединений. *Умеет* применять теоретические знания и экспериментальные методы исследования органической химии при решении профессиональных задач; сформулировать проблему и обосновать выбор приборов и экспериментальных методов исследования, поставить цели и задачи и наметить пути их достижения; синтезировать соединения по предложенной методике; провести выделение и очистку синтезированных веществ на основе теоретических знаний по органической химии;. выбирать рациональный способ выделения и очистки органического соединения; представлять данные лабораторного исследования в виде грамотно оформленных методик; проводить анализ и критически оценивать полученные экспериментальные данные, обобщать и делать обоснованные выводы на базе проведённых опытов; выбрать способ идентификации органического соединения. *Владеет* комплексом современных экспериментальных методов органической химии для решения конкретных исследовательских задач; экспериментальными методами проведения органических синтезов; основными методами идентификации органических соединений; приемами	Коллоквиум. Выполнение двух синтезов.

	обработки и выделения синтезированных веществ; знаниями основных законов органической химии для содержательной интерпретации полученных экспериментальных результатов.	

15. ОСОБЕННОСТИ ОРГАНИЗАЦИИ ОБРАЗОВАТЕЛЬНОГО ПРОЦЕССА ДЛЯ ИНВАЛИДОВ И ЛИЦ С ОГРАНИЧЕННЫМИ ВОЗМОЖНОСТЯМИ ЗДОРОВЬЯ

Обучение инвалидов и лиц с ограниченными возможностями здоровья осуществляется в соответствии с:

- Порядком организации и осуществления образовательной деятельности по образовательным программам – программам бакалавриата, программам специалитета, программам магистратуры (Приказ Минобрнауки РФ от 05.04.2017 № 301);
- Положением о порядке организации и осуществления образовательной деятельности по образовательным программам высшего образования – программам бакалавриата, программам специалитета, программам магистратуры в РХТУ им. Д.И. Менделеева, принятым решением Ученого совета РХТУ им. Д.И. Менделеева от 30.10.2019, протокол № 3, введенным в действие приказом ректора РХТУ им. Д.И. Менделеева от 14.11.2019 № 646А;
- Методическими рекомендациями по организации образовательного процесса для обучения инвалидов и лиц с ограниченными возможностями здоровья в образовательных организациях высшего образования, в том числе оснащенности образовательного процесса (утверждены заместителем Министра образования и науки РФ А.А. Климовым от 08.04.2014 № АК-44/05вн).

Дополнения и изменения к рабочей программе дисциплины
«Лабораторные работы по органической химии»
основной образовательной программы
18.03.01 «Химическая технология»

Номер изменения/ дополнения	Содержание дополнения/изменения	Основание внесения изменения/дополнения
1.		протокол заседания Ученого совета №____от «_____»_____20____г.
		протокол заседания Ученого совета №____от «_____»_____20____г.
		протокол заседания Ученого совета №____от «_____»_____20____г.

		протокол заседания Ученого совета №____от «_____»_____20____г.
		протокол заседания Ученого совета №____от «_____»_____20____г.

Министерство науки и высшего образования Российской Федерации
федеральное государственное бюджетное образовательное учреждение высшего образования
«Российский химико-технологический университет имени Д.И. Менделеева»

«УТВЕРЖДАЮ»
Проректор по учебной работе

_____ С.Н. Филатов
«_____» _____ 2020 г.

РАБОЧАЯ ПРОГРАММА ДИСЦИПЛИНЫ
«Инструментальные методы химического анализа в технологии неорганических веществ»

Направление подготовки 18.03.01 «Химическая технология»

Профиль подготовки – «Технология неорганических веществ»

Квалификация «бакалавр»

РАССМОТРЕНО И ОДОБРЕНО
на заседании Методической комиссии
РХТУ им. Д.И. Менделеева
«___»_____ 2020 г.

Председатель _____ Н.А. Макаров

Москва 2020

Программа составлена д.х.н., профессором кафедры аналитической химии В.В.Кузнецовым, к.х.н., доцентом кафедры аналитической химии Е.В.Крыловой, ст. преп. Е.Г. Шалимовой кафедры аналитической химии.

Программа рассмотрена и одобрена на заседании кафедры аналитической химии
«28» мая 2020 г., протокол №7

СОДЕРЖАНИЕ

1.	Цель и задачи дисциплины	4
2.	Требования к результатам освоения дисциплины	4
3.	Объем дисциплины и виды учебной работы	7
4.	Содержание дисциплины	9
4.1.	Разделы дисциплины и виды занятий	9
4.2.	Содержание разделов дисциплины	10
5.	Соответствие содержания требованиям к результатам освоения дисциплины	17
6.	Практические и лабораторные занятия	19
6.1.	Практические занятия. Примерные темы практических занятий по дисциплине	19
6.2.	Лабораторные занятия	20
7.	Самостоятельная работа	22
8.	Примеры оценочных средств для контроля освоения дисциплины	22
8.1.	Примерная тематика реферативно-аналитической работы	22
8.2.	Примеры контрольных вопросов для текущего контроля освоения дисциплины	22
8.3.	Вопросы для итогового контроля освоения дисциплины зачета с оценкой и экзамена в 3 и 4 семестрах соответственно	28

8.4. Структура и примеры билетов для зачета с оценкой и экзамена 30
9. Учебно-методическое обеспечение дисциплины 31
9.1. Рекомендуемая литература 31
9.2. Рекомендуемые источники научно-технической информации 32
9.3. Средства обеспечения освоения дисциплины 32
10. Методические указания для обучающихся 33
10.1. Для студентов, обучающихся без использования дистанционных образовательных технологий 33
10.2. Для студентов, обучающихся с использованием дистанционных образовательных технологий 34
11. Методические указания для преподавателей 35
11.1. Для преподавателей, реализующих образовательные программы без использования дистанционных образовательных технологий 35
11.2. Для преподавателей, реализующих образовательные программы с использованием дистанционных образовательных технологий 36
12. Перечень информационных технологий, используемых в образовательном процессе 37
13. Материально-техническое обеспечение дисциплины 47
13.1. Оборудование, необходимое в образовательном процессе: 47
13.2. Учебно-наглядные пособия 48
13.3. Компьютеры, информационно-телекоммуникационные сети, аппаратно-программные и аудиовизуальные средства 48
13.4. Печатные и электронные образовательные и информационные ресурсы 48
13.5. Перечень лицензионного программного обеспечения 48
14. Требования к оценке качества освоения программы 50
15. Особенности организации образовательного процесса для инвалидов и лиц с ограниченными возможностями здоровья 57

1. ЦЕЛЬ И ЗАДАЧИ ДИСЦИПЛИНЫ

Программа составлена в соответствии с требованиями Федерального государственного образовательного стандарта (ФГОС ВО) для профиля «Технология неорганических веществ» направления подготовки 18.03.01 «Химическая технология», рекомендациями методической комиссии и накопленного опыта преподавания дисциплины кафедрой аналитической химии РХТУ им. Д.И. Менделеева. Программа рассчитана на изучение дисциплины в течение одного семестра.

Дисциплина «***Инструментальные методы химического анализа в технологии неорганических веществ***» относится к базовой части дисциплин учебного плана. Программа дисциплины предполагает, что обучающиеся имеют теоретическую и практическую подготовку в области математики, физики, общей и неорганической химии.

Цель дисциплины: приобретение обучающимися знаний по основным группам инстрментальных (физико-химических) методов химического анализа (ИМХА), наиболее широко применяемых в промышленности и исследовательской работе, а также компетенций, необходимых химикам- технологам всех специальностей для решения конкретных задач химического анализа.

З**адачи дисциплины** – изучение теоретических основ некоторых инструментальных (физико-химических) методов анализа; ознакомление с принципами работы основных приборов, используемых в физико-химических методах анализа; изучение метрологических

основ аналитической химии; ознакомление с методами, широко используемыми в современной аналитической практике.

Дисциплина «***Инструментальные методы химического анализа в технологии неорганических веществ***» преподается в 5 семестре. Контроль успеваемости студентов ведется по принятой в университете рейтинговой системе.

2. ТРЕБОВАНИЯ К РЕЗУЛЬТАТАМ ОСВОЕНИЯ ДИСЦИПЛИНЫ

Изучение дисциплины «***Инструментальные методы химического анализа в технологии неорганических веществ***» при подготовке бакалавров по направлению подготовки 18.03.01 «Химическая технология» направлено на приобретение следующих профессиональных компетенций:

способностью планировать и проводить физические и химические эксперименты, проводить обработку их результатов и оценивать погрешности, выдвигать

гипотезы и устанавливать границы их применения, применять методы математического анализа и моделирования, теоретического и экспериментального

исследования (ПК-16)

готовностью проводить стандартные и сертификационные испытания материалов, изделий и технологических процессов (ПК-17)

готовностью использовать знание свойств химических элементов, соединений и материалов на их основе для решения задач профессиональной деятельности (ПК-18)

В результате изучения дисциплины студент бакалавриата должен:

Знать:

– теоретические основы методов ИМХА;

- процессы формирования аналитического сигнала в различных ИМХА;

− рассмотрение принципов измерений в стандартных приборах;

− основы метрологии ИМХА в соответствии с рекомендациями ИЮПАК.−

Уметь:

- применять приобретенные теоретические знания и практические навыки в профессиональной деятельности для решения конкретных химико-аналитических задач;

Владеть:

- методологией ИМХА, широко используемых в современной аналитической прак-тике;

- системой выбора метода качественного и количественного химического анализа;

- оценкой возможностей метода анализа;

- основными способами метрологической обработки результатов количественного химического анализа

3. ОБЪЕМ ДИСЦИПЛИНЫ И ВИДЫ УЧЕБНОЙ РАБОТЫ

Вид учебной работы	5 семестр	
	ЗЕ	Акад. ч.
Общая трудоемкость дисциплины	**3**	**108**
Контактная работа – аудиторные занятия:	**1,33**	**48**
Лекции	0,44	16

Практические занятия (ПЗ)	-	-
Лабораторные работы (ЛР)	0,89	32
Самостоятельная работа	**1,67**	**60**
Контактная самостоятельная работа	1,67	0,2
Самостоятельное изучение разделов дисциплины		59,8
Виды контроля:	**Зачет с оценкой**	

Вид учебной работы	5 семестр	
	ЗЕ	Астр. ч.
Общая трудоемкость дисциплины	**3**	**81**
Контактная работа – аудиторные занятия:	**1,33**	**36**
Лекции	0,44	12
Практические занятия (ПЗ)	-	-
Лабораторные работы (ЛР)	0,89	24
Самостоятельная работа	**1,67**	**45**
Контактная самостоятельная работа	1,67	0,15
Самостоятельное изучение разделов дисциплины		44,85
Виды контроля:	**Зачет с оценкой**	

4. СОДЕРЖАНИЕ ДИСЦИПЛИНЫ

4.1. Содержание разделов дисциплины

Раздел дисциплины	Всего	Лекции	Лабора-тория	Самостоятельная работа
Раздел 1. Спектральные методы анализа.	**36**	**6**	**12**	**20**
Классификация спектральных методов анализа.		**1**		**2**
Атомно-эмиссионный спектральный анализ		**3**	**6**	**8**
Молекулярная аналитическая спектроскопия		**2**	**6**	**8**
Турбидиметрия и нефелометрия.		**1**		**2**
Раздел 2. Электрохимические методы анализа	**36**	**6**	**12**	**20**
Кондуктометрия и кондуктометрическое титрование		**2**	**2**	**2**

Потенциометрия и потенциометрическое титрование		**2**	**6**	**10**
Вольтамперометрические методы анализа.		**2**	**4**	**8**
Раздел 3. Хроматографические методы анализа	**36**	**4**	**12**	**20**
Теоретические основы хроматографических методов анализа		**1**		**4**
Газожидкостная хроматография		**1**		**5**
Жидкостная хроматография		**1**	**4**	**5**
Ионообменная хроматография		**1**	**4**	**5**
Гель-хроматография			**4**	**1**
Всего часов	**108**	**16**	**32**	**60**

4.2. Содержание учебной дисциплины

Раздел 1. Спектральные методы анализа

Общая характеристика ФХМА. Основные источники погрешностей результатов анализа и способы их оценки. Оценка предела обнаружения с использованием формулы Кайзера и стандартного отклонения минимального детектируемого сигнала по ИЮПАК. Линейный диапазон определяемых концентраций. Стандартные образы состава. Основные аналитикометрологические характеристики методов и результатов анализа, способы их оценки: предел обнаружения, коэффициент чувствительности, границы диапазонов определяемых содержаний, селективность, прецизионность, правильность, экспрессность. Методаы пробоотбора, разделения и концентрирования веществ.

Методология ФХМА. Приемы количественных измерений (метод градуировочной зависимости,. внешнего и внутреннего стандарта, метод добавок). Аналитические и метрологические характеристики различных инструментальных методов. Понятие об аттестованной методике. Проблемы выбора метода анализа. Обобщенные сведения о ГОСТ Р ИСО 5725 (2002).

Общая характеристика спектральных методов анализа. Классификация спектральных методов анализа. Получение химико-аналитической информации при взаимодействии электромагнитного излучения с веществом. Атомная и молекулярная спектроскопия. Абсорбционные и эмиссионные методы анализа.

Атомно-эмиссионный спектральный анализ. Теоретические основы атомно-эмиссионного спектрального анализа. Источники возбуждения спектров. Качественная характеристика аналитического сигнала. Интенсивность спектральных линий как мера содержания элемента в пробе. Факторы, влияющие на интенсивность спектральных линий. Спектральные приборы и способы регистрации спектра. расшифровка эмиссионных спектров и идентификация элементов по их спектрам. Атомно-эмиссионный анализ с индуктивно связанной плазмой. Количественный анализ. Атомно-эмиссионная фотометрия пламени. Газовые пламена как виды низкотемпературной плазмы. Блок-схема пламенного фотометра. Возможности метода и его ограничения. Анионный и катионный эффекты. Области применения.

Атомно-абсорбционная спектрометрия. Общая характеристика метода и аналитического сигнала. Поглощение электромагнитного излучения свободными атомами.

Блок-схема прибора. Источники монохроматического излучения. Способы атомизации пробы. Сравнение аналитических характеристик методов атомной абсорбции и атомной эмиссии.

Аналитическая молекулярная спектроскопия. Методы оптической молекулярной спектроскопии. Характеристика аналитического сигнала. Поглощение электромагнитного излучения молекулами. Электронные переходы и спектры поглощения молекул. Закон Бугера-Ламберта-Бера. Молярный коэффициент поглощения. Спектрофотометрический и фотометрический анализ. Оптимизация условий аналитических определений. Отклонения от закона Бугера-Ламберта-Бера. Аппаратура для спектро- и фотометрических измерений. Точность результатов фотометрических определений. Дифференциальная фотометрия. Методы спектрофотометрического титрования.

Флуориметрический анализ. Природа аналитического сигнала флуоресценции и фосфоресценции. Квантовый и энергетический выходы. Факторы, влияющие на интенсивность флуоресценции. Температурное и концентрационное тушение флуоресценции. Зеркальная симметрия спектров поглощения и испускания (правило Левшина). Закон Вавилова. Схема флуориметрических измерений. Выбор первичного и вторичного светофильтров. Градуировочная зависимость и количественный анализ.

Турбидиметрический и нефелометрический методы анализа. Рассеяние света дисперсными системами. Связь оптической плотности дисперсной системы с концентрацией определяемого вещества. Коэффициент мутности системы. Теоретические основы турбидиметрии и нефелометрии. Уравнение Рэлея. Сравнительная характеристика аналитических сигналов в турбидиметрии и нефелометрии. Требования, предъявляемые к используемым аналитическим реакциям.

Раздел 2. Электрохимические методы анализа

Общая характеристика электрохимических методов анализа и их классификация. Классификация электродов в электрохимических методах анализа. Поляризуемые и неполяризуемые электроды. Используемые химические и электрохимические реакции, требования, предъявляемые к этим реакциям. Возможности ЭХМА.

Кондуктометрия и кондуктометрическое титрование. Общая характеристика метода. Аналитический сигнал в кондуктометрии. Удельная и эквивалентная электропроводность растворов электролитов. Подвижность ионов. Прямая кондуктометрия и кондуктометрическое титрование. Кривые титрования. Факторы, влияющие на вид кривых титрования. Принципиальная схема установки для кондуктометрических измерений, используемые электроды. Возможности метода. Примеры определений. Высокочастотное титрование. Возможности метода.

Потенциометрия и потенциометрическое титрование. Индикаторные электроды и электроды сравнения. Потенциал электрода как аналитический сигнал. Ионометрия. Доннановский и диффузионный потенциалы. Классификация ионоселективных электродов. Уравнение Никольского-Эйзенмана. Методы количественных определений и условия их применения. Прямая потенциометрия (pH-метрия, ионометрия). Возможности метода. Методы титрования. Обработка кривых потенциометрического титрования.

Вольтамперометрические методы анализа. Классическая полярография. Полярограммы. Интерпретация полярограмм. Остаточный и конденсаторный токи. Уравнение полярографической волны Гейровского-Ильковича. Потенциал полуволны как качественная характеристика аналитического сигнала. Выбор и назначение полярографического фона. Предельный диффузионный ток как количественная характеристика аналитического сигнала. Амперометрическое титрование. Общая характеристика метода и аналитического сигнала. Выбор условий амперометрических измерений. Принципиальная схема амперометрического титрования. Кривые титрования. Примеры практического использования метода.

Кулонометрический метод анализа

Классификация методов кулонометрии. Количество электричества как аналитический сигнал. Прямая кулонометрия и кулонометрическое титрование. Расчет количества электричества, затраченного на электрохимическую реакцию. Кулонометрическое титрование. Выбор тока электролиза. Принципиальная схема установки для кулонометрического титрования. Практическое применение метода. Электрогравиметрический анализ. Общая характеристика метода и аналитического сигнала.

Раздел 3. Хроматографические методы

Общая характеристика хроматографических методов. Теоретические основы хроматографических методов. Хроматограмма. Параметры удерживания. Качественная и количественная характеристики аналитического сигнала в колоночной хроматографии. Физико-химические основы хроматографического процесса. Классификация методов хроматографии по агрегатному состоянию фаз, по механизму разделения и способу оформления процесса. Степень разделения и критерий селективности. Критерий разделения. Оптимизация процессов разделения смесей веществ. Коэффициент распределения. Основное уравнение хроматографии. Связь формы выходной кривой с изотермой распределения в колоночной хроматографии. Высота, эквивалентная теоретической тарелке. Кинетическая теория хроматографии. Уравнение Ван-Деемтера.

Газожидкостная хроматография. Общая характеристика метода. Принципиальная схема газового хроматографа. Устройство и назначение узлов хроматографа. Требования, предъявляемые к неподвижной и подвижной фазам. Детекторы. Методы идентификации веществ в газовой хроматографии. Идентификация компонентов разделяемых смесей с помощью логарифмических индексов удерживания. Способы количественного анализа. Примеры практического использования газовой хроматографии.

Жидкостная хроматография. Классификация методов жидкостной хроматографии. Особенности ВЭЖХ. Принципиальная схема жидкостного хроматографа. Типы детекторов в ВЭЖХ. Жидкостноадсорбционная ВЭЖХ. Нормально-фазовый и обращено-фазовый варианты: сорбенты, элюенты, разделяемые вещества. Уравнение Нокса. Методы идентификации веществ и количественного анализа в ВЭЖХ. Примеры практического использования ВЭЖХ. Распределительная бумажная хроматография. Качественная и количественная характеристики аналитического сигнала. Область применения. Гель-хроматография. Подвижная и неподвижная фазы. Общее уравнение, описывающее процесс гель-хроматографии. Возможности гель-хроматографии. Примеры практического использования. Ионообменная и ионная хроматография. Требования, предъявляемые к реакциям ионного обмена. Особенности ионообменной хроматографии. Константа ионного обмена. Изотермы ионного обмена. Катиониты и аниониты. Коэффициент селективности. Ионная хроматография. Блок-схема ионного хроматографа. Разделяющие и компенсационные колонки. Аналитические возможности метода.

Автоматический и автоматизированный анализ. Другие методы анализа. Дискретные автоматические анализаторы. Принцип действия. Непрерывный проточный анализ и проточно-инжекционный анализ. Понятие об аналитической масс-спектрометрии. Сущность метода. Анализ органических веществ. Элементный анализ.

5. СООТВЕТСТВИЕ СОДЕРЖАНИЯ ТРЕБОВАНИЯМ К РЕЗУЛЬТАТАМ ОСВОЕНИЯ ДИСЦИПЛИНЫ

№	В результате освоения дисциплины студент должен:	Раздел 1	Раздел 2	Раздел 3

	Знать:			
1	– теоретические основы методов ИМХА;	+	+	+
2	- процессы формирования аналитического сигнала в различных ИМХА;	+	+	+
3	− рассмотрение принципов измерений в стандартных приборах;	+	+	+
4	− основы метрологии ИМХА в соответствии с рекомендациями ИЮПАК.−	+	+	+
	Уметь:			
4	- применять приобретенные теоретические знания и практические навыки в профессиональной деятельности для решения конкретных химико-аналитических задач;	+	+	+
	Владеть:			
5	- методологией ИМХА, широко используемых в современной аналитической практике;	+	+	+
6	- системой выбора метода качественного и количественного химического анализа;	+	+	+
7	- оценкой возможностей метода анализа;	+	+	+
8	- основными способами метрологической обработки результатов количественного химического анализа	+	+	+
	В результате освоения дисциплины студент должен приобрести следующие общепрофессиональные компетенции:			
9	способностью планировать и проводить физические и химические эксперименты, проводить обработку их результатов и оценивать погрешности, выдвигать гипотезы и устанавливать границы их применения, применять методы математического анализа и моделирования, теоретического и экспериментального исследования (ПК-16)	+	+	+
10	готовностью проводить стандартные и сертификационные испытания материалов, изделий и технологических процессов (ПК-17)	+	+	+
11	готовностью использовать знание свойств химических элементов, соединений и материалов на их основе для решения задач профессиональной деятельности (ПК-18)	+	+	+

6. ПРАКТИЧЕСКИЕ И ЛАБОРАТОРНЫЕ ЗАНЯТИЯ

6.1. Практические занятия

Учебным планом подготовки бакалавров по направлению 18.03.01 Химическая технология не предусмотрено проведение практических занятий по дисциплине «Инструментальные методы химического анализа в технологии неорганических веществ».

6.2. Лабораторные занятия

Лабораторный практикум по дисциплине «***Инструментальные методы химического анализа в технологии неорганических веществ***» выполняется в соответствии с Учебным планом в 5 семестре и занимает 32 акад. ч. Лабораторные работы охватывают 3 раздела дисциплины. В практикум входит 6 работ, примерно по 4 ч на каждую работу. В зависимости от трудоемкости включенных в практикум работ их число может быть уменьшено. Выполнение лабораторного практикума способствует закреплению материала, изучаемого в дисциплине «***Инструментальные методы химического анализа***», а также дает навыки работы с основным лабораторным оборудованием и техники выполнения работ.

Максимальное количество баллов за выполнение лабораторного практикума составляет 60 баллов (максимально по 10 баллов за каждую работу). Количество работ и баллов за каждую работу может быть изменено в зависимости от их трудоемкости.

Примеры лабораторных работ и разделы, которые они охватывают

№ п/п	№ раздела дисциплины	**1.** Наименование лабораторных работ	**2.** Часы
1	Раздел 1	Фотометрическое определение ортофосфатов в виде фосфорномолибденованадиевой гетерополикислоты.	4
2		Флуориметрическое определение родамина 6 Ж в растворе.	4
3	Раздел 2	Определение щелочности природных и промышленных вод методом потенциометрического титрования.	4
4		Анализ электролитов гальванических ванн методом электрогравиметрии.	4
5	Раздел 3	Определение гидрофосфата и хлорида натрия в смеси методами ионного обмена и потенциометрического титрования.	4
6		Определение голубого декстрана и арсеназо I методом гель-хроматографии	4

7. САМОСТОЯТЕЛЬНАЯ РАБОТА

Рабочей программой дисциплины «***Инструментальные методы химического анализа в технологии неорганических веществ***» предусмотрена самостоятельная работа студента бакалавриата в объеме 60 ч в 5 семестре. Самостоятельная работа проводится с целью углубления знаний по дисциплине и предусматривает:

- проработку рекомендованной литературы, работу с электронно-библиотечными системами, включая переводы публикаций из научных журналов, цитируемых в базах Scopus, Web of Science, Chemical Abstracts, РИНЦ;
- регулярную проработку и повторение пройденного на лекциях учебного материала;
- регулярную подготовку к лабораторным работам, в том числе выполнение домашних работ и индивидуальной домашней работы; подготовку к контрольным работам;
- посещение отраслевых выставок, семинаров, конференций различного уровня;
- участие в семинарах РХТУ им. И. Менделеева по тематике дисциплины;
- подготовку к сдаче зачёта с оценкой по дисциплине и лабораторного практикума по дисциплине.

Планирование времени на самостоятельную работу, необходимого на изучение дисциплины, студентам лучше всего осуществлять на весь период изучения, предусматривая

при этом регулярное повторение пройденного материала. Материал, законспектированный на лекциях, необходимо регулярно дополнять сведениями из литературных источников, представленных в рабочей программе. При работе с указанными источниками рекомендуется составлять краткий конспект материала, с обязательным фиксированием библиографических данных источника.

8. ПРИМЕРЫ ОЦЕНОЧНЫХ СРЕДСТВ ДЛЯ КОНТРОЛЯ ОСВОЕНИЯ ДИСЦИПЛИНЫ

8.1. Примерная тематика реферативно-аналитической работы.

Учебным планом подготовки бакалавров по направлению 18.03.01 Химическая технология не предусмотрено выполнение реферативно-аналитической работы по дисциплине «***Инструментальные методы химического анализа в технологии неорганических веществ***».

8.2. Примеры контрольных вопросов для текущего контроля освоения дисциплины

Текущего контроля дисциплины не предусмотрено.

8.3. Вопросы для итогового контроля освоения дисциплины (зачет с оценкой).

Итоговый контроль проводится в виде итоговой контрольной работы. Максимальное количество баллов за итоговую контрольную работу – 40 баллов. Билет итоговой контрольной работы содержит 6 вопросов: 1 вопрос – 6 баллов, вопрос 2 – 7 баллов, вопрос 3 – 6 баллов, вопрос 4 – 8 баллов, вопрос 5 – 6 баллов, 6 вопрос 7 баллов.

8.3.1. Примеры контрольных вопросов для итогового контроля освоения дисциплины (зачет с оценкой).

Максимальное количество баллов за итоговую контрольную работу при проведении итогового контроля в форме *зачета с оценкой* – 40 баллов.

Раздел 1

1. Общая характеристика ИМХА. Оценка предела обнаружения. Линейный диапазон определяемых концентраций.
2. Основные метрологические характеристики результатов анализа, способы их оценки:. Методаы пробоотбора, разделения и концентрирования веществ.
3. Методология ИМХА. Приемы количественных измерений (метод градуировочной зависимости,. внешнего и внутреннего стандарта, метод добавок)..
4. Классификация спектральных методов анализа. Получение химико-аналитической информации при взаимодействии электромагнитного излучения с веществом..
5. Атомно-эмиссионный спектральный анализ.. Источники возбуждения спектров.
6. Качественная характеристика аналитического сигнала.
7. Интенсивность спектральных линий как мера содержания элемента в пробе.
8. Атомно-эмиссионная фотометрия пламени.
9. Атомно-абсорбционная спектрометрия. Общая характеристика метода и аналитического сигнала. Блок-схема прибора..

10. Методы оптической молекулярной спектроскопии. Характеристика аналитического сигнала.
11. Поглощение электромагнитного излучения молекулами. Электронные переходы и спектры поглощения молекул.
12. Закон Бугера-Ламберта-Бера.
13. Спектрофотометрический и фотометрический анализ. Оптимизация условий аналитических определений.
14. Точность результатов фотометрических определений.
15. Флуориметрический анализ. Природа аналитического сигнала флуоресценции и фосфоресценции.
16. Схема флуориметрических измерений. Выбор первичного и вторичного светофильтров.
17. Градуировочная зависимость и количественный анализ.
18. Теоретические основы турбидиметрии и нефелометрии.

Раздел 2

1. Общая характеристика электрохимических методов анализа и их классификация.
2. Поляризуемые и неполяризуемые электроды.
3. Кондуктометрия и кондуктометрическое титрование. Кривые титрования.
4. Потенциометрия и потенциометрическое титрование.
5. Индикаторные электроды и электроды сравнения.
6. Ионометрия. Классификация ионоселективных электродов.
7. Уравнение Никольского.
8. Прямая потенциометрия (pH-метрия, ионометрия).
9. Методы титрования. Обработка кривых потенциометрического титрования.
10. Вольтамперометрические методы анализа.
11. Классическая полярография.
12. Полярограммы. Интерпретация полярограмм.
13. Уравнение полярографической волны Гейровского-Ильковича.
14. Потенциал полуволны как характеристика аналитического сигнала.
15. Предельный диффузионный ток как характеристика аналитического сигнала.
16. Амперометрическое титрование.
17. Прямая кулонометрия и кулонометрическое титрование.
18. Принципиальная схема установки для кулонометрического титрования.

Раздел 3

1. Хроматограмма и ее параметры.
2. Параметры удерживания.
3. Качественная и количественная характеристики аналитического сигнала в колоночной хроматографии.
4. Классификация методов хроматографии по агрегатному состоянию фаз, по механизму разделения и способу оформления процесса.
5. Основное уравнение хроматографии.
6. Высота, эквивалентная теоретической тарелке. Кинетическая теория хроматографии.
7. Уравнение Ван-Деемтера.

8. Газожидкостная хроматография. Принципиальная схема газового хроматографа.
   Детекторы.
9. Требования, предъявляемые к неподвижной и подвижной фазам.
10. Методы идентификации веществ.
11. Логарифмические индексы удерживания.
12. Жидкостная хроматография. Классификация методов жидкостной хроматографии.
13. ВЭЖХ. Принципиальная схема жидкостного хроматографа. Детекторы в ВЭЖХ. Нормально-фазовый и обращено-фазовый варианты: сорбенты, элюенты, разделяемые вещества.
14. Методы идентификации веществ и количественного анализа в ВЭЖХ.
15. Ионообменная и ионная хроматография.
16. Константа ионного обмена.
17. Изотермы ионного обмена.
18. Катиониты и аниониты.
19. Коэффициент селективности.
20. Ионная хроматография. Блок-схема ионного хроматографа.
21. Разделяющие и компенсационные колонки.

Полный перечень оценочных средств приведен в виде отдельного документа, являющегося неотъемлемой частью основной образовательной программы.

8.4. Структура и примеры билетов для контроля освоения дисциплины (зачет с оценкой).

Итоговый контроль проводится в 5 семестре в виде итоговой контрольной работы. Максимальное количество баллов за итоговую контрольную работу – 40 баллов. Билет итоговой контрольной работы содержит 5 вопросов: 1 вопрос – 9 баллов, вопрос 2 – 9 баллов, вопрос 3 – 10 баллов, вопрос 4 – 9 баллов, вопрос 5 – 3 балла.

Пример билета для ***вид контроля из УП***:

«Утверждаю» _____ (Должность, наименование кафедры) _____ _____ (Подпись) (И. О. Фамилия) «__» _____ 20__г.	**3.** ***Министерство науки и высшего образования РФ***
	Российский химико-технологический университет имени Д.И. Менделеева
	4. Кафедра аналитической химии
	5. 18.03.01 Химическая технология
	Инструментальные методы химического анализа в технологии неорганических веществ

1.	В низкотемпературном пламени "светильный газ – воздух" для определения калия (K) используют излучение резонансного дублета 766,5 и 679,9 нм. Потенциал возбуждения этих спектральных линий равен 1,62 эВ. Определение калия (K) в анализируемом растворе KCl проводят способом градуировочного графика на основе зависимости АС = k·*c*. Назовите аналитический сигнал (АС). Объясните принцип метода пламенной фотометрии и основные закономерности связи АС = *f(c)*.	6	
2.	Рассчитайте толщину поглощающего слоя при фотометрическом определении ионов железа (III), если титр исследуемого раствора T(Fe^{3+}) = 0,000004000г/см^3, молярный коэффициент поглощения ε = 4·10^3, поглощение A = 0,43.	7	
3.	Проводится потенциометрический анализ способом калибровочного графика с использованием ионоселективных электродов (ИСЭ) в качестве индикаторных и хлоридсеребряного электрода сравнения. На основании данных о коэффициентах селективности (K_{ij}) подобрать электроды для определения ионов (i) в присутствии мешающих ионов (j) (отмечены *). а) $CaCl_2$ + Mg*Cl_2 б) KI + KCl* $K_{Ca^{2+},Mg^{2+}} = 0,0003$ $K_{Mg^{2+},Ca^{2+}} = 0,07$ $K_{I^-,Cl^-} = 0,099$ $K_{Cl^-,I^-} = 0,8$ $K_{Ca^{2+},Mg^{2+}} = 0,009$ $K_{Mg^{2+},Ca^{2+}} = 0,004$ $K_{I^-,Cl^-} = 0,007$ $K_{Cl^-,I^-} = 0,001$	6	
4.	Навеску технического алюминия массой 1,2245 г растворили и, содержащиеся в виде примеси ионы Fe^{3+}, кулонометрически оттитровали электрогенерированными ионами Sn^{2+} при постоянной силе тока 4,0 мА. Точка эквивалентности фиксировалась потенциометрически. Время электролиза составило 80 сек. Определите массовую долю железа в алюминии.	8	
5.	Значения R_f при хроматографическом разделении ионов на бумаге в среде бутанола, насыщенного 2М HCl, составляют: Co^{2+} – 0,15; Al^{3+} – 0,10; Zn^{2+} – 0,60. Используя ΔR_f, установите, какие ионы из предложенной смеси не могут быть четко идентифицированы, ответ объясните. Почему распределительная бумажная хроматография относится к жидкостно-жидкостной хроматографии?	6	
6.	Рассчитайте K_D и K_{av} для веществ A и B, разделенных на колонке с сефадексом G-25 с массой сухого геля 20г, если V_e(A) = 45 см^3, V_e(B) = 60 см^3. Воспользуйтесь справочными данными для 1 г сефадекса G-25: V_t = 5 см^3, V_o = 2,0 см^3, V_i = 2,5 см^3. Изобразите вид выходной кривой для данного случая.	7	

9. УЧЕБНО-МЕТОДИЧЕСКОЕ ОБЕСПЕЧЕНИЕ ДИСЦИПЛИНЫ

9.1. Рекомендуемая литература

А. Основная литература

1. Практикум по физико-химическим методам анализа. Учебное пособие./ Под ред. О.М. Петрухина, 2-ое изд., стереотипное, исправленное. - М.: ООО Путь: ООО ИД АЛЬЯНС, 2006. – 248 с. (базовый учебник)
2. Кузнецов В.В. Аналитические реакции для идентификации ионов элементов в растворах. М.: РХТУ им. Д.И. Менделеева, 2010. -163 с.
3. 2. Физико-химические методы анализа. Задачи и вопросы. Под ред. проф. Кузнецова В.В. – М.: РХТУ им. Д.И. Менделеева, 2010. – 244 с.
4. Задания по аналитической химии, уч. пособие / Е.В. Крылова, 2-ое изд. РХТУ им. Д.И. Менделеева, 2012. – 112 с.
5. Задания по аналитической химии, уч. пособие / Е.В. Крылова, Е.Г. Шалимова 3-ье изд. РХТУ им. Д.И. Менделеева, 2016. – 152 с.

Б. Дополнительная литература

1. Аналитическая химия. Физические и физико-химические методы анализа. Учебник для вузов./ Под ред.О.М. Петрухина. - М.: Химия, 2001. – 496 с.
2. Основы аналитической химии. Практическое руководство./Под ред. Ю.А. Золотова. – М.: Высшая школа, 2001. - 464с.
3. Крылова Е.В. Задания по аналитической химии. Части I, II: Учебно – методическое пособие. – М.: РХТУ им. Д.И. Менделеева, 2003, 2004. – 40 с., 44 с.
1. Ю.Ю. Лурье. Справочник по аналитической химии. Справ. изд. – М.:Химия, 1989. – 448 с.
2. Кузнецов В.В., Ермоленко Ю.В., Семенова И.Н. Номенклатурные правила ИЮПАК в курсе аналитической химии. Химические методы анализа. Учебно-методическое пособие.- М. РХТУ им. Д.И. Менделеева, 2004. – 72 с.
6. Окислительно-восстановительное и комплексонометрическое титрование: практическое пособие по курсу аналитической химии./ Под. ред. В.В. Кузнецова. М. РХТУ им. Д.И. Менделеева, 2007. – 60 с.
7. Кузнецов В.В. Применение органических аналитических реагентов в анализе неорганических веществ. Учебн. пособие. – М.: МХТИ им. Д.И. Менделеева, 1972. – 145 с.
8. Аналитическая химия. Химические методы анализа. Лаб. практикум. Под ред. Рогатинской С.Л., – М.: РХТУ им. Д.И. Менделеева, 2011. – 96 с.

9.2. Рекомендуемые источники научно-технической информации

- Раздаточный иллюстративный материал к лекциям.
- Презентации к лекциям.
- Методические рекомендации по выполнению лабораторных работ.

Научно-технические журналы:

- Журнал «Журнал аналитической химии» ISSN 0044-4502
- Журнал «Analytica Chimica Acta» ISSN 0003-2670
- Журнал «Химико-фармацевтический журнал» ISSN 0023-1134

Ресурсы информационно–телекоммуникационной сети Интернет:

- http://www.rusanalytchem.ru
- http://www.chemical-analysis.ru

9.3. Средства обеспечения освоения дисциплины

Для реализации рабочей программы подготовлены следующие средства обеспечения освоения дисциплины:

- компьютерные презентации интерактивных лекций – 8, (общее число слайдов – 200);
- банк тестовых заданий для текущего контроля освоения дисциплины (общее число вопросов – 450);
- банк тестовых заданий для итогового контроля освоения дисциплины (общее число вопросов – 100).

Для освоения дисциплины используются следующие нормативные и нормативно-методические документы:

- Федеральный закон Российской Федерации от 29.12.2012 № 273-ФЗ «Об образовании в Российской Федерации» [Электронный ресурс] – Режим доступа: http://pravo.gov.ru/proxy/ips/?docbody=&nd=102162745&intelsearch=273-%D4%C7 (дата обращения: 3005.2019).
- Федеральные государственные образовательные стандарты высшего образования // Координационный совет учебно-методических объединений и научно-методических советов высшей школы. Портал Федеральных образовательных стандартов высшего образования [Электронный ресурс] – Режим доступа: http://fgosvo.ru/fgosvo/92/91/4 (дата обращения: 30.05.2019).
- Приказ Министерства образования и науки РФ от 23.08.2017 № 816 «Об утверждении Порядка применения организациями, осуществляющими образовательную деятельность, электронного обучения, дистанционных образовательных технологий при реализации образовательных программ» [Электронный ресурс]. Режим доступа: http://pravo.gov.ru/proxy/ips/?docbody=&nd=102447332&intelsearch=816+%EF%F0%E8%EA%E0%E7 (дата обращения: 30.05.2019).

При освоении дисциплины студенты должны использовать информационные и информационно-образовательные ресурсы следующих порталов и сайтов:

- Система федеральных образовательных порталов. Система открытого образования. Консалтинговый центр ИОС ОО РФ [Электронный ресурс] – Режим доступа: http://www.openedu.ru (дата обращения: 30.05.2019).
- Информационная система «Единое окно доступа к образовательным ресурсам». URL: http://window.edu.ru/ (дата обращения: 30.05.2019).
- ФЭПО: соответствие требованиям ФГОС [Электронный ресурс] – Режим доступа: http://fepo.i-exam.ru/ (дата обращения: 3005.2019).
- Онлайн-курсы РХТУ им. Д. И. Менделеева – Режим доступа: https://moodle.muctr.ru/(дата обращения: 20.02.2019).
- Zoom.- конференция – Режим доступа: https://zoom.us/ (дата обращения: 20.02.2019).

1010. МЕТОДИЧЕСКИЕ УКАЗАНИЯ ДЛЯ ОБУЧАЮЩИХСЯ

10.1. Для студентов, обучающихся по очной форме, без использования электронного образования и дистанционных образовательных технологий

Лабораторные занятия начинаются с индивидуальной беседы преподавателя с каждым студентом группы. Содержание беседы включает: проверку домашнего задания по решению задач, составлению методики выполнения лабораторной работы, подбору справочных данных

и др. При успешном выполнении всех видов работ студент допускается к выполнению практической работы, о чем делается отметка в его маршрутном листе. Результат выполнения и защиты работы оценивается соответствующим количеством баллов.

По каждому разделу предусмотрены следующие формы изучения материала: лекции, , практические работы, обработка и представление результатов работы.

Усвоение материала контролируется проведением итоговой контрольной работой и выполнением домашних заданий.

Контрольная работа представлена в виде билетов, включающих теоретический материал, задания по использованию теоретических знаний для практических (аналитических) целей, расчетные задачи. Каждый вопрос билета в зависимости от его сложности, оценивается соответствующим числом баллов. (Примеры билетов прилагаются.)

Текущий контроль осуществляется на каждом лабораторном занятии соответственно, по теме, изучаемой студентами к данной лабораторной работе (обычно анализ конкретного объекта определенным методом или разделение компонентов объекта при помощи определенного хроматографического метода).

Особое внимание следует уделять следующим вопросам: принцип метода анализа, аналитический сигнал, законы и закономерности, используемые в конкретном методе анализа, возможности метода, метрологические характеристики метода, схема измерения.

Итоговый контроль завершает изучение курса. Каждый вариант итоговой контрольной работы включает в себя следующий материал:

– вопросы теории конкретного метода анализа, его метрологические характеристики;

– задания на применение теоретических знаний для решения конкретных аналитических задач;

– задачи по нахождению важнейших количественных параметров того или иного метода анализа и на определение содержания определяемых компонентов в различных объектах.

Итоговая оценка зачета с оценкой включает все виды отчета студентов по изучаемым разделам курса.

10.2. Для студентов, обучающихся по очной форме, с использованием электронного образования и дистанционных образовательных технологий

При использовании электронного обучения и дистанционных образовательных технологий занятия полностью или частично проводятся в режиме онлайн. Объем дисциплины и распределение нагрузки по видам работ соответствует п. 4.1. Распределение баллов соответствует п. 10.1 либо может быть изменено в соответствии с решением кафедры, в случае перехода на ЭО и ДОТ в процессе обучения. Решение кафедры об используемых технологиях и системе оценивания достижений обучающихся принимается с учетом мнения ведущего преподавателя и доводится до обучающихся.

11. МЕТОДИЧЕСКИЕ УКАЗАНИЯ ДЛЯ ПРЕПОДАВАТЕЛЕЙ

11.1. Для преподавателей, при реализации программы по очной форме, без использования электронного образования и дистанционных образовательных технологий

При чтении лекций следует уделить основное внимание следующим разделам:

Аналитическая химия – наука о методах анализа веществ. Химические, физико-химические и физические методы анализа, их взаимосвязь, соотношение и применение. Введение в физико-химические методы анализа. Аналитический сигнал. Классификация ИМХА. Относительный характер измерений в ИМХА. Эталоны. Спектральные методы анализа. Атомно-эмиссионная, атомно-абсорбционная спектроскопия. Абсорбционная молекулярная спектрофотометрия. Люминесцентные методы анализа. Фотонефело- и турбидиметрия. Электрохимические методы анализа. Кондуктометрические, потенциометрические, кулонометрические, вольтамперометрические методы анализа. Хроматографические методы. Газо-жидкостная, распределительная, ионообменная, высокоэффективная жидкостная и гель-хроматография. Бумажная хроматография.

11.2. Для преподавателей, при реализации программы по очной форме, с использованием электронного образования и дистанционных образовательных технологий

При использовании электронного обучения и дистанционных образовательных технологий занятия полностью или частично проводятся в режиме онлайн. Объем дисциплины и распределение нагрузки по видам работ соответствует п. 4.1. Распределение баллов соответствует п. 10.1. в том числе и в случае перехода на ЭО и ДОТ в процессе обучения.

Реализация ЭО и ДОТ предполагает использование следующих видов учебной деятельности: онлайн консультации, практические занятия, видео-лекции; проводимые полностью или частично с применением ЭО и ДОТ; текущий контроль с помощью контрольных работ, проверки домашних заданий и самостоятельная работа. При реализации РПД в зависимости от конкретной ситуации ЭО и ДОТ могут быть применены в следующем виде: материалы, размещенные на страницах социальных сетей РХТУ им. Д. И. Менделеева, работа в мессенджере, работа в ЭИОС, работа по E-mail, Zoom-конференция: https://zoom.us/.

− объем часов для контактной работы обучающихся с преподавателем не сокращается и электронные образовательные ресурсы (ЭОР) методически обеспечивают самостоятельную работу обучающихся в объеме, предусмотренном рабочей программой данной дисциплины. При этом в случае необходимости занятия проводятся в режиме онлайн;

− смешанные формы обучения, сочетающие в себе аудиторные занятия (при необходимости - перевод части контактных часов работы обучающихся с преподавателем в электронную информационно-образовательную среду без потери содержания учебной дисциплины) и ЭОР (часть учебного материала (лекции) может быть заменена ЭОР).

12. ПЕРЕЧЕНЬ ИНФОРМАЦИОННЫХ ТЕХНОЛОГИЙ, ИСПОЛЬЗУЕМЫХ В ОБРАЗОВАТЕЛЬНОМ ПРОЦЕССЕ

Информационную поддержку изучения дисциплины осуществляет Информационно-библиотечный центр (ИБЦ) РХТУ им. Д.И. Менделеева, который обеспечивает обучающихся основной учебной, учебно-методической и научной литературой, необходимой для организации образовательного процесса по дисциплине. Общий объем многоотраслевого фонда ИБЦ на 01.01.2019 составляет 1708372 экз.

Фонд ИБЦ располагает учебной, учебно-методической и научно-технической литературой в форме печатных и электронных изданий, а также включает официальные, справочно-библиографические, специализированные отечественные и зарубежные

периодические и информационные издания. ИБЦ обеспечивает доступ к профессиональным базам данных, информационным, справочным и поисковым системам.

Каждый обучающийся обеспечен свободным доступом из любой точки, в которой имеется доступ к сети Интернет и к электронно-библиотечной системе (ЭБС) Университета, которая содержит различные издания по основным изучаемым дисциплинам и сформирована по согласованию с правообладателями учебной и учебно-методической литературы.

Для более полного и оперативного справочно-библиографического и информационного обслуживания в ИБЦ реализована технология Электронной доставки документов. Объем многоотраслевого фонда ИБЦ на 01.01.2019 г. составляет 1 708 372 экз. изданий.

Электронные информационные ресурсы доступные пользователям РХТУ им. Д.И. Менделеева в 2019году. (на 01.01.2019 г.)

№	Электронный ресурс	Реквизиты договора (номер, дата заключения, срок действия), ссылка на сайт ЭБС, сумма договора, количество ключей	Характеристика библиотечного фонда, доступ к которому предоставляется договором
1	ЭБС «Лань»	Принадлежность - сторонняя Реквизиты договора - ООО «Издательство «Лань», договор №29.01-З-2.0-827/2018 от 26.09.2018 г. Сумма договора – 357 000-00 С «26» сентября 2018г. по **«25» сентября 2019г.** Ссылка на сайт ЭБС – http://e.lanbook.com Количество ключей - доступ для всех пользователей РХТУ с любого компьютера. Принадлежность - сторонняя Реквизиты договора - ООО «Издательство «Лань», договор № 33.03-Р-2.0-1775/2-10 от 26.09.2019г.	Электронно-библиотечная система издательства "Лань" — ресурс, включающий в себя как электронные версии книг ведущих издательств учебной и научной литературы (в том числе университетских издательств), так и электронные версии периодических изданий по различным областям

	ЭБС «ЛАНЬ»	Сумма договора – 642 083-68 **С «26» сентября 2019г. по «25» сентября 2020г.** Ссылка на сайт ЭБС – http://e.lanbook.com Количество ключей - доступ для всех пользователей РХТУ с любого компьютера.	знаний. ЭБС «ЛАНЬ» предоставляет пользователям мобильное приложение для iOS и Android, в которых интегрированы бесплатные сервисы для незрячих студентов и синтезатор речи. **Коллекции**: «Химия» - изд-ва НОТ, «Химия» - изд-ва Лаборатория знаний, «Химия» - изд-ва «ЛАНЬ», «Химия»-КНИТУ(Казанский национальный исследовательский технологический университет), «Химия» - изд-ва ФИЗМАТЛИТ, «Информатика» - изд-ва "Лань", Национальный Открытый Университет" ИНТУИТ", "Инженерно-

			технические науки" изд-ва "Лань". _____ _____ _____ Коллекции: «Химия» - изд-ва НОТ, «Химия» - изд-ва Лаборатория знаний, «Химия» - изд-ва «ЛАНЬ», «Химия»-КНИТУ(Казанский национальный исследовательский технологический университет), «Химия» - изд-ва ФИЗМАТЛИТ, «Информатика» - изд-ва «ЛАНЬ», Национальный Открытый Университет« ИНТУИТ», Инженерно-технические науки" изд-ва «ЛАНЬ», «Теоретическая механика» изд-ва «ЛАНЬ», Экономика и менеджмент»

			изд-ва Дашков и К. А также отдельные издания в соответствии с Договором.
2.	Электронно-библиотечная система ИБЦ РХТУ им. Д.И.Менделеева (на базе АИБС «Ирбис»)	Принадлежность – собственная РХТУ. Ссылка на сайт ЭБС – http://lib.muctr.ru/ Доступ для пользователей РХТУ с любого компьютера.	Электронные версии учебных и научных изданий авторов РХТУ по всем ООП.
3	Информационно-справочная система «ТЕХЭКСПЕРТ» «Нормы, правила, стандарты	Принадлежность сторонняя. Реквизиты контракта – ООО «ИНФОРМПРОЕКТ», контракт № 111-142ЭА/2018 от 18.12.2018 г. Сумма договора – 547 511 руб. С «01» января.2019 г. по «31» декабря 2019 г. Ссылка на сайт ЭБС – http://reforma.kodeks.ru/reforma/ Количество ключей – 5 лицензий + локальный доступ с компьютеров ИБЦ.	Электронная библиотека нормативно-технических изданий. Содержит более 40000 национальных стандартов и др. НТД

	России».		
4	Электронная библиотека диссертаций (ЭБД).	Принадлежность – сторонняя Реквизиты договора – РГБ, Договор № 29.01-Р-2.0-826/2018 от 03.10.2018 г. Сумма договора - 299130-00 С «15» октября 2018 г. по **«14» июля 2019 г.** Ссылка на сайт ЭБС – http://diss.rsl.ru/ Количество ключей – 10 лицензий + распечатка в ИБЦ.	В ЭБД доступны электронные версии диссертаций Российской Государственной библиотеки: с 1998 года – по специальностям: "Экономические науки", "Юридические науки", "Педагогические науки" и "Психологические науки"; с 2004 года - по всем специальностям, кроме медицины и фармации; с 2007 года - по всем специальностям, включая работы по медицине и фармации.
5	ЭБС «Научно-электронная библиотека eLibrary.ru».	Принадлежность – сторонняя Реквизиты договора – ООО «РУНЭБ», договор № 29.01-Р-2.0-1020/2018 от 07.12.2018 г. Сумма договора - 934 693-00 С «01» января 2019 г. по «31» декабря 2019 г. Ссылка на сайт – http://elibrary.ru	Электронные версии периодических и непериодических изданий по различным отраслям науки

		Количество ключей – доступ для пользователей РХТУ по ip-адресам неограничен.	
6	БД ВИНИТИ РАН	Принадлежность сторонняя Договор № 5Д/2018 от 01.02.2018 г. Сумма договора - 24000-00 С «02» февраля 2018 г. **по «05» мая 2019 г.** Ссылка на сайт- http://www.viniti.ru/ Количество ключей – локальный доступ для пользователей РХТУ в ИБЦ РХТУ.	Крупнейшая в России баз данных по естественным, точным и техническим наукам. Включает материалы РЖ (Реферативного журнала) ВИНИТИ с 1981 г. Общий объем БД - более 28 млн. документов
7	Справочно-правовая система «Консультант+»,	Принадлежность сторонняя, Договор № 45-70ЭА/2018 от 09.07.2018 г. С «10» июля 2018 г. по «09» июля 2019 г. Ссылка на сайт- http://www.consultant.ru/ Количество ключей – 50 пользовательских лицензий по ip-адресам.	Справочно-правовая система по законодательству Российской Федерации.
8	Справочно-правовая система “Гарант»	Принадлежность сторонняя Договор №145-188ЭА/2018 г. от 28.01.2019 г. С «28» января 2019 г. по «27» января 2020 г. Ссылка на сайт – http://www.garant.ru/ Сумма договора - 512000-00 Количество ключей – 50 пользовательских лицензий по ip-адресам.	Гарант — справочно-правовая система по законодательству Российской Федерации.

9	Издательство Wiley	Принадлежность сторонняя. Национальная подписка (Минобрнауки+ ГПНТБ) Сублицензионный договор № Wiley/130 от 10.10.2019 г. С «01» января 2019 г. по «31» декабря 2019 г. Ссылка на сайт – http://onlinelibrary.wiley.com/ Количество ключей - доступ для пользователей РХТУ по ip-адресам неограничен.	Коллекция журналов по всем областям знаний, в том числе известные журналы по химии, материаловедению, взрывчатым веществам и др.
10	QUESTEL ORBIT	Принадлежность сторонняя. Национальная подписка (Минобрнауки+ ГПНТБ) Сублицензионный договор № Questel/130 от 05.09.2019 г. С «01» января 2019 г. по «31» декабря 2019 г. Ссылка на сайт – http://www.questel.orbit.com Количество ключей – доступ для пользователей РХТУ по ip-адресам неограничен.	ORBIT является глобальным оперативно обновляемым патентным порталом, позволяющим осуществлять поиск в перечне заявок на патенты, полученных, приблизительно, 80-патентными учреждениями в различных странах мира и предоставленных грантов.
11	ProQuest Dissertation and Theses Global	Принадлежность сторонняя. Национальная подписка (Минобрнауки+ ГПНТБ) Сублицензионный договор № ProQuest/130 от 09.10.2019 г. С «01» января 2019 г. по «31» декабря 2019 г. Ссылка на сайт – http://www.proquest.com/products-services/pqdtglobal.html Количество ключей – доступ для пользователей РХТУ по ip-адресам неограничен.	База данных ProQuest Dissertation & Theses Global (PQDT Global) авторитетная коллекция из более 3,5 млн. зарубежных диссертаций, более 1,7 млн. из которых

			представлены в полном тексте.
12	American Chemical Society	Принадлежность сторонняя. Национальная подписка (Минобрнауки+ ГПНТБ) Сублицензионный договор № ACS/130 от 25.10.2019 г. С «01» июля 2019 г. по «31» декабря 2019 г. Ссылка на сайт – http://www.acs.org/content/acs/en.html Количество ключей – доступ для пользователей РХТУ по ip-адресам неограничен.	Коллекция журналов по химии и химической технологии Core + издательства American Chemical Society
13	American Institute of Physics (AIP)	Принадлежность сторонняя. Национальная подписка (Минобрнауки+ ГПНТБ) Сублицензионный договор № AIP/130 от 24.10.2019 г. С «01» июля 2019 г. по «31» декабря 2019 г. Ссылка на сайт – http://scitation.aip.org/ Количество ключей – доступ для пользователей РХТУ по ip-адресам неограничен.	Коллекция журналов по техническим и естественным наукам издательства Американского института физики (AIP)
14	База данных Reaxys и Reaxys Medicinal Chemistry Компании Elsevier	Принадлежность сторонняя. Национальная подписка (Минобрнауки+ ГПНТБ) Сублицензионный договор № Reaxys /130 от 10.10.2019 г. С «01» июля 2019 г. по «31» декабря 2019 г. Ссылка на сайт – https://www.reaxys.com/ Количество ключей – доступ для пользователей РХТУ по ip-адресам неограничен.	Структурно-химическая база данный Reaxys включает в себя структурную базу данных химических соединений и их экспериментальных свойств, реферативную базу журнальных и патентных публикаций, базу химических реакций с функцией

			построения плана синтеза. Модуль биологически активных соединений, биологических мишеней, фармакологических свойств химических соединений Reaxys Medicinal Chemistry является крупнейшей в мире базой данных.
15	Scopus	Принадлежность сторонняя. Национальная подписка (Минобрнауки+ ГПНТБ) Сублицензионный договор № Scopus/130 от 09.10.2019 г. С «01» июля 2019 г. по «31» декабря 2019 г. Ссылка на сайт – http://www.scopus.com. Количество ключей – доступ для пользователей РХТУ по ip-адресам неограничен.	Мультидисциплинарная реферативная и наукометрическая база данных издательства **ELSEVIER**
16	Ресурсы международной компании Clarivate Analytics	Принадлежность сторонняя. Национальная подписка (Минобрнауки+ ГПНТБ) Сублицензионный договор № WoS/130 от 05.09.2019 г. С «01» января 2019 г. по «31» декабря 2019 г. Ссылка на сайт – http://apps.webofknowledge.com/WOS_GeneralSearch_input.do?product=WOS&search_mode=GeneralSearch&SID=R1Ij2TUYmdd7bUatOlJ&preferencesSaved= Количество ключей – доступ для пользователей РХТУ по ip-адресам неограничен.	Открыт доступ к ресурсам: **WEB of SCIENCE** – реферативная и наукометрическая база данных. **MEDLINE** – реферативная база данных по медицине.
17	Royal Society	Принадлежность сторонняя.	Коллекция включает 44

	of Chemistry (Королевское химическое общество	Национальная подписка (Минобрнауки+ ГПНТБ) Сублицензионный договор № RSC/130 от 08.10.2019 г. С «01» января 2019 г. по «31» декабря 2019 г. Ссылка на сайт – http://pubs.rsc.org/ Количество ключей - доступ для пользователей РХТУ по ip-адресам неограничен. 1.	журнала. Тематика: органическая, аналитическая, физическая химия, биохимия, электрохимия, химические технологии.
18.	Электронные ресурсы издательства SpringerNature	Принадлежность – сторонняя Национальная подписка (Минобрнауки+РФФИ) Информационное письмо РФФИ № 809 от 24.06.2019 г. С «01» января 2019 г. по «31» декабря 2019 г. Ссылка на сайт http://link.springer.com/ Количество ключей - доступ для пользователей РХТУ по ip-адресам неограничен.	- Полнотекстовая коллекция электронных журналов Springer по различным отраслям знаний. - Полнотекстовые 85 журналов Nature Publishing Group - Коллекция научных протоколов по различным отраслям знаний Springer Protocols - Коллекция научных материалов в области физических наук и инжиниринга Springer Materials (The Landolt-

			Bornstein Database) - Полный доступ к статическим и динамическим справочным изданиям по любой теме - Реферативная база данных по чистой и прикладной математике zbMATH - Nano Database
19.	База данных SciFinder компании Chemical Abstracts Service	Принадлежность сторонняя. Национальная подписка (Минобрнауки+ ГПНТБ) Сублицензионный договор № CAS/130 от 23.10.2019 г. С «01» января 2019 г. по «31» декабря 2019 г. Ссылка на сайт – https://scifinder.cas.org Количество ключей – доступ для пользователей РХТУ по ip-адресам и персональной регистрации.	SciFinder — поисковый сервис, обеспечивающий многоаспектный поиск как библиографической информации, так и информации по химическим реакциям, структурным соединениям и патентам. Основная тематика обширного поискового массива — химия, а также ряд смежных дисциплин, таких как материаловедение, биохимия и

			биомедицина, фармакология, химическая технология, физика, геология, металлургия и другие.
20	Издательство Elsevier на платформе ScienceDirect	Принадлежность сторонняя. Национальная подписка (Минобрнауки+ РФФИ) Информационное письмо РФФИ № исх.- 1294 от 09 10 2019 г. С «01» января 2019 г. по «31» декабря 2019 г. Ссылка на сайт – https://www.sciencedirect.com Количество ключей – доступ для пользователей РХТУ по ip-адресам.	«Freedom Collection» — полнотекстовая коллекция электронных журналов издательства Elsevier по различным отраслям знаний, включающая не менее 2000 наименований электронных журналов. «Freedom Collection eBook collection» — содержит более 5 000 книг по 24 различным предметным областям естественных, технических и медицинских наук. Доступ к архивам 2014-2018гг.

21	ЭБС «Лань»	Принадлежность - сторонняя Реквизиты договора - ООО «Издательство «Лань», договор №29.01-З-2.0-1299/2018 от 06.03.2019 г. **С «06» марта 2019г. по «25» сентября 2019г.** Ссылка на сайт ЭБС – http://e.lanbook.com Сумма договора – 73 247-39 Количество ключей - доступ для всех пользователей РХТУ с любого компьютера.	Коллекция книг по естественно-научным и техническим отраслям наук ам.
22	ЭБС «ЮРАЙТ»	Принадлежность - сторонняя Реквизиты договора – ООО «Электронное издательство ЮРАЙТ», Договор № №29.01-З-2.0-1168/2018 от 11.01.2019 г. С «11» января 2019 г. по «»10» января 2020 г. Ссылка на сайт ЭБС - https://biblio-online.ru/ Сумма договора – 220 000-00 руб. Количество ключей - доступ для всех пользователей РХТУ с любого компьютера.	Электронная библиотека включает более 5000 наименований учебников и учебных пособий по всем отраслям знаний для всех уровней профессионального образования от ведущих научных школ с соблюдением требований новых ФГОСов.

Бесплатные архивные коллекции, приобретенные Минобрнауки для вузов.

Архив Издательства American Association for the Advancement of Science.Пакет «Science Classic» 1880-1996

Архив Издательства Annual Reviews. Пакет «Full Collection» 1932-2005

Архив издательства Института физики (Великобритания). Пакет «Historical Archive 1874-1999» с первого выпуска каждого журнала по 1999, 1874-1999

Архив издательства Nature Publishing Group. Пакет «Nature» с первого выпуска первого номера по 2010, 1869-2010

Архив издательства Oxford University Press. Пакет «Archive Complete» с первого выпуска каждого журнала по 1995, 1849-1995
Архив издательства Sage. Пакет «2010 SAGE Deep Backfile Package» с первого выпуска каждого журнала по 1998, 1890-1998
Архив издательства Taylor & Francis. Full Online Journal Archives. с первого выпуска каждого журнала по 1996, 1798-1997
Архив издательства Cambridge University Press. Пакет «Cambridge Journals Digital Archive (CJDA)» с первого выпуска каждого журнала по 2011, 1827-2011
Архив журналов Королевского химического общества(RSC). 1841-2007
Архив коллекции журналов Американского геофизического союза (AGU), предоставляемый издательством Wiley Subscription Services, Inc. 1896-1996

Бесплатные официальные открытые ресурсы Интернет:

1. Directory of Open Access Journals (DOAJ) http://doaj.org/
   Ресурс объединяет более 10000 научных журналов по различным отраслям знаний (около 2 миллионов статей) из134 стран мира.
2. Directory of Open Access Books (DOAB) https://www.doabooks.org/
   В базе размещено более 3000 книг по различным отраслям знаний, предоставленных 122 научными издательствами.
3. BioMed Central https://www.biomedcentral.com/
   База данных включает более 300 рецензируемых журналов по биомедицине, медицине и естественным наукам. Все статьи, размещенные в базе, находятся в свободном доступе.
4. Электронный ресурс arXiv https://arxiv.org/
   Крупнейшим бесплатный архив электронных научных публикаций по разделам физики, математики, информатики, механики, астрономии и биологии. Имеется подробный тематический каталог и возможность поиска статей по множеству критериев.
5. Коллекция журналов MDPI AG http://www.mdpi.com/
   Многодисциплинарный цифровой издательский ресурс, является платформой для рецензируемых научных журналов открытого доступа, издающихся MDPI AG (Базель, Швейцария). Издательство выпускает более 120 разнообразных электронных журналов, находящихся в открытом доступе.
6. Издательство с открытым доступом InTech http://www.intechopen.com/
   Первое и крупнейшее в мире издательство, публикующее книги в открытом доступе, около 2500 научных изданий. Основная тематическая направленность - физические и технические науки, технологии, медицинские науки, науки о жизни.
7. База данных химических соединений ChemSpider http://www.chemspider.com/
   ChemSpider – это бесплатная химическая база данных, предоставляющая быстрый доступ к более чем 28 миллионам структур, свойств и соответственной информации. Ресурс принадлежит Королевскому химическому обществу Великобритании (Royal Society of Chemistry).
8. Коллекция журналов PLOS ONE http://journals.plos.org/plosone/
   PLOS ONE – коллекция журналов, в которых публикуются отчеты о новых исследованиях в области естественных наук и медицины. Все журналы размещены в свободном доступе (Open Access), все статьи проходят строгое научное рецензирование.
9. US Patent and Trademark Office (USPTO) http://www.uspto.gov/

Ведомство по патентам и товарным знакам США — USPTO — предоставляет свободный доступ к американским патентам, опубликованным с 1976 г. по настоящее время.

10. Espacenet - European Patent Office (EPO) http://worldwide.espacenet.com/
Патенты (либо патентные заявки) более 50 национальных и нескольких международных патентных бюро, в том числе послные тексты патентов США, России, Франции, Японии и др.

11. Федеральный институт промышленной собственности (ФИПС) http://www1.fips.ru/wps/wcm/connect/content_ru/ru
Информационные ресурсы ФИПС свободного доступа:
-Электронные бюллетени. Изобретения. Полезные модели.
-Открытые реестры российских изобретений и заявок на изобретения.
-Рефераты российских патентных документов за 1994–2016 гг.
-Полные тексты российских патентных документов из последнего официального бюллетеня.

13. МАТЕРИАЛЬНО-ТЕХНИЧЕСКОЕ ОБЕСПЕЧЕНИЕ ДИСЦИПЛИНЫ

В соответствии с учебным планом занятия по дисциплине «***Аналитическая химия и физико-химические методы анализа***» проводятся в форме лекций, лабораторных работ и самостоятельной работы обучающегося.

13.1. Оборудование, необходимое в образовательном процессе:

Учебные лаборатории, снабженные следующим оборудованием:
Штативы химические
Химическая посуда:
Пипетки Мора (вместимость 5; 10, 25 мл).
Пипетки мерные (объем 5; 10 мл).
Бюретки (объем 25 мл).
Колбы мерные (вместимость 50,0; 100,0 мл).
Колбы Эрленмейера (объем 100, 250, 500, 750, 1000 мл).
Склянки для хранения растворов (объем 0,5; 1 л).
Оборудование:
Стилоскоп СЛ-15
Спектрофотометы СФ-26, СФ-46, СФ-102, СФ-104.
Фотоколориметры ФЭК-56.
Титратор ЛМФ-69.
Флуориметры ЭФ-3М.
Фотометр-флуориметры Эконикс эксперт-003
Фотометр пламенный «FLAPHO-4» (для демонстрации и пояснения принципа измерений). pH-метры различных фирм.
Источники постоянного тока Б5-49.
Весы аналитические ВЛ-120-200 г.
Вспомогательное оборудование:
Камеры хроматографические.
Мешалки магнитные.
Хроматограф Стайер-М,

Хроматограф Кристалл-5000
Хроматографические колонки, заполненные катионообменником КУ-2.
Хроматографические колонки с сефадексом G-25.
Плитка электрическая «Россиянка-2».
Бани водяные с электрическим подогревом.
Микроскоп лабораторный с осветителем.
Хроматографические колонки с сефадексом G-50.
Библиотека, имеющая рабочие места, оснащенные компьютерами с доступом к базам данных и выходом в Интернет.

13.2. Учебно-наглядные пособия:

Техника безопасности при работе в химической лаборатории. Методические разработки по работе с оборудованием и на приборах химического анализа.

13.3. Компьютеры, информационно-телекоммуникационные сети, аппаратно-программные и аудиовизуальные средства:

Персональные компьютеры, ноутбук, принтер и программные средства; проектор и экран; копировальный аппарат; локальная сеть с выходом в Интернет.

13.4. Печатные и электронные образовательные и информационные ресурсы:

Информационно-методические материалы: учебные пособия по дисциплине; раздаточный материал к разделам лекционного курса.

Электронные образовательные ресурсы: учебно-методические разработки в электронном виде; справочные материалы в печатном виде.

Список электронных ресурсов:

Портал аналитической химии (методики, рекомендации, справочники)
http://www.chemical-analysis.ru/
http://analyt.chem.msu.ru/
Научная электронная библиотека (http://www.elibrary.ru)
Портал Аналитическая химия в России:
http://www.rusanalytchem.org/default.aspx

13.5. Перечень лицензионного программного обеспечения:

№ п/п	Наименование программного продукта	Реквизиты договора поставки	Количество лицензий	Срок окончания действия лицензии
1	Microsoft Office Standard 2007	Государственный контракт № 143-164ЭА/2010 от 14.12.10, Акт № Tr048787, накладная № Tr048787 от 20.12.10 Microsoft Open License Номер лицензии 42931328	210	бессрочная
2	Операционная система Microsoft Windows 10 Education (Russian)	Подписка Microsoft Imagine Premium, соглашение ICM-171312 от 03.04.2019 г.,	Количество лицензий не ограничено согласно условиям	03.04.2020 г.

		действительно до 03.04.2020 г., счет № 0012522675 от 30.03.2019 г.	подписки Microsoft Imagine Premium	

14. ТРЕБОВАНИЯ К ОЦЕНКЕ КАЧЕСТВА ОСВОЕНИЯ ПРОГРАММЫ

Наименование разделов	Основные показатели оценки	Формы и методы контроля и оценки
Раздел 1. Спектральные методы анализа	***Знает:*** – теоретические основы методов ИМХА; - процессы формирования аналитического сигнала в различных ИМХА; − рассмотрение принципов измерений в стандартных приборах; − основы метрологии ИМХА в соответствии с рекомендациями ИЮПАК.− ***Умеет:*** - применять приобретенные теоретические знания и практические навыки в профессиональной деятельности для решения конкретных химико-аналитических задач; ***Владеет:*** - методологией ИМХА, широко используемых в современной аналитической прак-тике; - системой выбора метода качественного и количественного химического анализа; - оценкой возможностей метода анализа; - основными способами метрологической обработки результатов количественного химического анализа	Оценка за лабораторные работы Оценка за итоговую контрольную работу
Раздел 2. *Электрохимические методы анализа*	***Знает:*** – теоретические основы методов ИМХА; - процессы формирования аналитического сигнала в различных ИМХА; − рассмотрение принципов измерений в стандартных приборах;	Оценка за лабораторные работы Оценка за индивидуальные домашние задания

	− основы метрологии ИМХА в соответствии с рекомендациями ИЮПАК.− ***Умеет:*** - применять приобретенные теоретические знания и практические навыки в профессиональной деятельности для решения конкретных химико-аналитических задач; ***Владеет:*** - методологией ИМХА, широко используемых в современной аналитической прак-тике; - системой выбора метода качественного и количественного химического анализа; - оценкой возможностей метода анализа; - основными способами метрологической обработки результатов количественного химического анализа	Оценка за итоговую контрольную работу
Раздел 3. Хроматографические методы	***Знает:*** – теоретические основы методов ИМХА; - процессы формирования аналитического сигнала в различных ИМХА; − рассмотрение принципов измерений в стандартных приборах; − основы метрологии ИМХА в соответствии с рекомендациями ИЮПАК.− ***Умеет:*** - применять приобретенные теоретические знания и практические навыки в профессиональной деятельности для решения конкретных химико-аналитических задач; ***Владеет:*** - методологией ИМХА, широко используемых в современной аналитической прак-тике; - системой выбора метода качественного и количественного химического анализа; - оценкой возможностей метода анализа;	Оценка за лабораторную работу Оценка за итоговую контрольную работу

	- основными способами метрологической обработки результатов количественного химического анализа	

15. ОСОБЕННОСТИ ОРГАНИЗАЦИИ ОБРАЗОВАТЕЛЬНОГО ПРОЦЕССА ДЛЯ ИНВАЛИДОВ И ЛИЦ С ОГРАНИЧЕННЫМИ ВОЗМОЖНОСТЯМИ ЗДОРОВЬЯ

Обучение инвалидов и лиц с ограниченными возможностями здоровья осуществляется в соответствии с:

6. Порядком организации и осуществления образовательной деятельности по образовательным программам – программам бакалавриата, программам специалитета, программам магистратуры (Приказ Минобрнауки РФ от 05.04.2017 № 301);
7. Положением о порядке организации и осуществления образовательной деятельности по образовательным программам высшего образования – программ бакалавриата, программ специалитета, программ магистратуры в РХТУ им. Д.И. Менделеева, принятым решением Ученого совета РХТУ им. Д.И. Менделеева от 30.10.2019, протокол № 3, введенным в действие приказом ректора РХТУ им. Д.И. Менделеева от 14.11.2019 № 646А;
8. Методическими рекомендациями по организации образовательного процесса для обучения инвалидов и лиц с ограниченными возможностями здоровья в образовательных организациях высшего образования, в том числе оснащенности образовательного процесса (утверждены заместителем Министра образования и науки РФ А.А. Климовым от 08.04.2014 № АК-44/05вн).

9. Дополнения и изменения к рабочей программе дисциплины

«_____»

основной образовательной программы

_____ «_____»

код и наименование направления подготовки (специальности)

«_____»

наименование ООП

Форма обучения: _____

Номер изменения/ дополнения	Содержание дополнения/изменения	Основание внесения изменения/дополнения
1.		протокол заседания Ученого совета №____от «_____»_____20____г.
		протокол заседания Ученого совета №____от «_____»_____20____г.
		протокол заседания Ученого совета №____от «_____»_____20____г.

		протокол заседания Ученого совета №____от «_____»_____20____г.
		протокол заседания Ученого совета №____от «_____»_____20____г.

Министерство науки и высшего образования Российской Федерации
федеральное государственное бюджетное образовательное учреждение высшего образования
«Российский химико-технологический университет имени Д.И. Менделеева»

«**УТВЕРЖДАЮ**»
Проректор по учебной работе

_____ С.Н. Филатов

«30» июня 2020 г.

РАБОЧАЯ ПРОГРАММА ДИСЦИПЛИНЫ

«Проектирование процессов и аппаратов химической технологии»

Направление подготовки 18.03.01 «Химическая технология»

Квалификация «бакалавр»

РАССМОТРЕНО И ОДОБРЕНО
на заседании Методической комиссии
РХТУ им. Д.И. Менделеева
«30» июня 2020 г.

Председатель _____ **Н.А. Макаров**

Москва 2020 г.

Программа составлена:
- зав. кафедрой процессов и аппаратов химической технологии, проф., д.т.н. Л.В. Равичевым

- доцентом кафедры процессов и аппаратов химической технологии, к.т.н. Т.А. Тарасовой

Программа рассмотрена и одобрена на заседании кафедры процессов и аппаратов химической технологии
«22» июня 2020 г., протокол № 16

1. ЦЕЛЬ И ЗАДАЧИ ДИСЦИПЛИНЫ

Программа дисциплины составлена в соответствии с требованиями Федерального государственного образовательного стандарта высшего образования (ФГОС ВО) по

направлению подготовки бакалавров Направление подготовки **18.03.01 «Химическая технология»** и накопленным опытом преподавания дисциплины кафедрой процессов и аппаратов химической технологии РХТУ им. Д.И. Менделеева.

Дисциплина относится к вариативной части обязательных дисциплин учебного плана и рассчитана на изучение в 7 семестре обучения. Дисциплина предполагает, что обучающиеся имеют теоретическую и практическую подготовку по процессам и аппаратам химической технологии.

Цель дисциплины:

Существенно расширить, систематизировать и использовать на практике знаний основ гидравлических, тепловых и массообменных процессов химической технологии, позволяющих выпускникам осуществлять научно- исследовательскую и практическую работу на предприятиях.

Задачи изучения дисциплины:

- закрепление и использование знаний, полученных при изучении дисциплины «Процессы и аппараты химической технологии»;
- систематизация методов расчета тепло- и массообменного оборудования;
- овладение основными принципами организации процессов химической технологии на основе изученных в дисциплине «Процессы и аппараты химической технологии» основ гидромеханики, тепло- и массопередачи;
- развитие понимания физической сущности и общности процессов химической технологии.

2. ТРЕБОВАНИЯ К РЕЗУЛЬТАТАМ ОСВОЕНИЯ ДИСЦИПЛИНЫ

Изучение дисциплины «**Проектирование процессов и аппаратов химической технологии**» при подготовке бакалавров по направлению подготовки **18.03.01 «Химическая технология»** направлено на приобретение следующих профессиональных компетенций:

<u>в области производственно-технологической деятельности:</u>

- способности принимать конкретные технические решения при разработке технологических процессов, выбирать технические средства и технологии с учетом – экологических последствий их применения (ПК-4);
- способности выявлять и устранять отклонения от режимов работы технологического оборудования и параметров технологического процесса (ПК-11).

<u>в области научно-исследовательской деятельности</u>:

- способности планировать и проводить физические и химические эксперименты, проводить обработку их результатов и оценивать погрешности, выдвигать гипотезы и устанавливать границы их применения, применять методы математического анализа и моделирования, теоретического и экспериментального исследования (ПК-16).

В результате освоения дисциплины обучающийся должен:

ЗНАТЬ:

- методы расчета тепло- и массообменных аппаратов;
- основные принципы организации процессов химической технологии;
- типовые процессы химической технологии, соответствующие аппараты и методы их расчета;
- методы составления технологических схем с нанесением всех аппаратов.

УМЕТЬ:

- составлять материальные и тепловые балансы для систем газ-жидкость;
- рассчитывать параметры тепло- и массообменного оборудования и насосов;
- подбирать стандартное оборудование, используемое в химической промышленности.

ВЛАДЕТЬ:

- методологией расчета основных параметров гидромеханических, тепловых и массообменных процессов;
- основами правильного подбора тепло и массообменного оборудования;
- методами составления технологических схем и графического изображения основного оборудования.

3. ОБЪЕМ ДИСЦИПЛИНЫ И ВИДЫ УЧЕБНОЙ РАБОТЫ

Вид учебной работы	**7 семестр**	
	ЗЕ	**Акад. час.**
Общая трудоемкость дисциплины	**2**	**72**
Контактная работа – аудиторные занятия:	**0,44**	**16**
Практические занятия (ПЗ)	0,44	16
Самостоятельная работа	**1,56**	**56**
Контактная самостоятельная работа	1,56	0,4
Самостоятельное изучение разделов дисциплины		55,6
Вид итогового контроля:	**Зачет с оценкой**	

Вид учебной работы	**7 семестр**	
	ЗЕ	**Астр. час.**
Общая трудоемкость дисциплины	**2**	**54**
Контактная работа – аудиторные занятия:	**0,44**	**12**
Практические занятия (ПЗ)	0,44	12
Самостоятельная работа	**1,56**	**42**
Контактная самостоятельная работа	1,56	0,15
Самостоятельное изучение разделов дисциплины		41,7
Вид итогового контроля:	**Зачет с оценкой**	

4. СОДЕРЖАНИЕ ДИСЦИПЛИНЫ.

1. РАЗДЕЛЫ ДИСЦИПЛИНЫ И ВИДЫ ЗАНЯТИЙ

№ п/п	**Раздел дисциплины**	**Часов акад.**		
		Всего	**Ауд.занятия**	**Самостоятельная работа**
	Введение. Физико-химические основы и особенности условий проведения процесса разделения жидких гомогенных смесей ректификацией. Описание принципиальной схемы	**7**	**1**	**6**

	ректификационной установки непрерывного действия. Сравнение и области применения насадочных и тарельчатых колонн. Построение равновесной линии на основе полученных индивидуальных заданий.			
1	**Раздел 1. Расчёт ректификационной колонны.**	**30**	**6**	**24**
1.1	Расчёт насадочной ректификационной колонны непрерывного действия (для трех размеров насадки).	10	2	8
1.2	Расчёт тарельчатой ректификационной колонны непрерывного действия.	10	2	8
1.3	Сравнение данных расчёта насадочной и тарельчатой колонн. Сопоставление данных, полученных по программам компьютерных и ручных расчетов. Выбор колонны.	10	2	8
2	**Раздел 2. Расчёт и выбор теплообменников.**	**14**	**4**	**10**
2.1	Расчёт кожухотрубчатого испарителя.	5	1	4
2.2	Расчёт конденсатора (кожухотрубчатого или пластинчатого).	3	1	2
2.3	Расчёт подогревателя (кожухотрубчатого или пластинчатого).	3	1	2
2.4	Расчёт холодильников дистиллята и кубового остатка (кожухотрубчатых или пластинчатых).	3	1	2
3	**Раздел 3. Гидродинамические расчёты.**	**9**	**3**	**6**
3.1	Расчёт гидравлического сопротивления трубопроводов	3	1	2
3.2	Расчёт оптимальных диаметров трубопроводов	3	1	2
3.3	Расчёт и подбор насосов	3	1	2
4	**Раздел 4. Графическое оформление.** Технологическая схема. Ректификационная колонна определенного типа с изображением деталей контактных элементов, рассчитанных в модуле 1	**12**	**2**	**10**
Итого		**72**	**16**	**56**

2. СОДЕРЖАНИЕ РАЗДЕЛОВ ДИСЦИПЛИНЫ

Введение. Физико-химические основы и особенности условий проведения процесса разделения жидких гомогенных смесей ректификацией. Описание принципиальной схемы ректификационной установки непрерывного действия. Сравнение и области применения

насадочных и тарельчатых колонн. Построение равновесной линии на основе полученных индивидуальных заданий.

Раздел 1. Расчёт ректификационной колонны.

1.1. Расчёт насадочной ректификационной колонны непрерывного действия (для трех размеров насадки).

Материальный баланс колонны. Расчёт минимального и рабочего флегмового числа. Построение рабочих линий. Расчёт скорости паров и диаметра колонны. Определение высоты насадки по модифицированному уравнению массоопередачи. Определение общего числа и высоты единиц переноса. Расчёт гидравлического сопротивления насадки.

1.2. Расчёт тарельчатой ректификационной колонны непрерывного действия.

Предварительный выбор тарелок. Материальный баланс колонны. Расчёт минимального и рабочего флегмового числа. Расчет скорости паров и диаметра колонны. Построение рабочих линий. Определение высоты светлого слоя жидкости на тарелке и паросодержания барботажного слоя. Расчёт коэффициентов массоопередачи, общего числа единиц переноса, эффективности по Мэрфри. Расчёт высоты колонны на основе КПД по Мэрфри с построением кинетической линии. Расчёт гидравлического сопротивления колонны.

1.3. Сравнение данных расчета насадочной и тарельчатой колонн. Сопоставление данных, полученных по программам компьютерных и ручных расчётов. Выбор колонны.

Раздел 2. Расчёт и выбор теплообменников.

Расчёт и выбор теплообменников по общей схеме: -расчет тепловой нагрузки; - определение теплового режима и средней движущей силы; - приближенная оценка коэффициентов теплоотдачи, коэффициента теплопередачи, поверхности $F_{ор}$; - выбор типа и нормализованного варианта конструкции; -определение параметров конструкции (например, для кожухотрубного теплообменника: числа труб и числа ходов, диаметра труб, диаметра кожуха, поверхности теплообменника $F_{норм}$ и др.); - сопоставление ориентировочной $F_{ор}$ и $F_{норм}$; - сопоставление данных, полученных по программам компьютерных и ручных расчетов; - гидравлический расчет; - выбор оптимального варианта теплообменника.

2.1. Расчёт кожухотрубчатого испарителя.

2.2. Расчёт конденсатора (кожухотрубчатого или пластинчатого).

2.3. Расчёт подогревателя (кожухотрубчатого или пластинчатого).

2.4. Расчёт холодильников дистиллята и кубового остатка (кожухотрубчатых или пластинчатых).

Раздел 3. Гидродинамические расчёты.

3.1 Расчёт гидравлического сопротивления трубопроводов

3.2. Расчёт оптимальных диаметров трубопроводов

3.3. Расчёт и подбор насосов

Раздел 4. Графическое оформление.

Технологическая схема. Ректификационная колонна определенного типа с изображением деталей контактных элементов, рассчитанных в разделе 1.

5. СООТВЕТСТВИЕ СОДЕРЖАНИЯ ТРЕБОВАНИЯМ К РЕЗУЛЬТАТАМ ОСВОЕНИЯ ДИСЦИПЛИНЫ

№	Компетенции	Раздел 1	Раздел 2	Раздел 3	Раздел 4
	Знать:				
1	- методы расчёта тепло- и массообменных аппаратов;	+	+		
2	- основные принципы организации процессов химической технологии;	+	+	+	+
3	- типовые процессы химической технологии, соответствующие аппараты и методы их расчёта;	+	+	+	+
4	- методы составления технологических схем с нанесением всех аппаратов.			+	+
	Уметь:				
1	- составлять материальные и тепловые балансы для систем газ-жидкость;	+	+	+	
2	- рассчитывать параметры тепло- и массообменного оборудования и насосов;	+	+	+	
3	- подбирать стандартное оборудование, используемое в химической промышленности.	+	+	+	+
	Владеть:				
1	- методологией расчета основных параметров гидромеханических, тепловых и массообменных процессов;	+	+	+	
2	- основами правильного подбора тепло и массообменного оборудования;	+	+		+
3	- методами составления технологических схем и графического изображения основного оборудования.			+	+
	Профессиональные компетенции:				
	<u>в области производственно-технологической деятельности:</u>				
1	- способностью принимать конкретные технические решения при разработке технологических процессов, выбирать технические средства и технологии с учетом – экологических последствий их применения (ПК-4);	+	+	+	+
2	- способностью выявлять и устранять отклонения от режимов работы технологического оборудования и параметров технологического процесса (ПК-11).	+	+	+	+
	<u>в области научно-исследовательской деятельности</u>:				
1	- способностью планировать и проводить физические и химические эксперименты, проводить обработку их результатов и оценивать погрешности, выдвигать гипотезы и	+	+	+	

	устанавливать границы их применения, применять методы математического анализа и моделирования, теоретического и экспериментального исследования (ПК-16).				

6. ПРАКТИЧЕСКИЕ ЗАНЯТИЯ (КОНСУЛЬТАЦИИ)

Учебным планом подготовки обучающихся в бакалавриате по дисциплине «**Проектирование процессов и аппаратов химической технологии**» направления **18.03.01 «Химическая технология»** предусмотрено проведение аудиторных занятий в объёме 16 часов. Аудиторные занятия проводятся под руководством преподавателя и направлены на углубление теоретических знаний, полученных студентом в 5 и 6 семестрах, на формирование способности применять теоретические знания на практике. Занятия предусматривают проведение консультаций по текущим разделам выполнения курсового проекта и контроль преподавателем объема выполненных студентом работ согласно плану.

№ п/п	№ раздела дисциплины	Аудиторные занятия. Темы консультаций
1	Введение.	1. Физико-химические основы и особенности условий проведения процесса разделения жидких гомогенных смесей ректификацией. Описание принципиальной схемы ректификационной установки непрерывного действия. Сравнение и области применения насадочных и тарельчатых колонн. Построение равновесной линии на основе полученных индивидуальных заданий. 1 час
2	Раздел 1	2. Расчёт насадочной ректификационной колонны непрерывного действия. Материальный баланс колонны. Расчёт минимального и рабочего флегмового числа. Построение рабочих линий. Расчёт скорости паров и диаметра колонны. 1 час 3. Определение высоты насадки по модифицированному уравнению массоопередачи. Определение общего числа и высоты единиц переноса. Расчёт гидравлического сопротивления насадки. 1 час 4. Расчёт тарельчатой ректификационной колонны непрерывного действия. Предварительный выбор тарелок. Материальный баланс колонны. Расчёт минимального и рабочего флегмового числа. Расчёт скорости паров и диаметра колонны. Построение рабочих линий. 1 час 5. Определение высоты светлого слоя жидкости на тарелке и паросодержания барботажного слоя. Расчет коэффициентов массоопередачи, общего числа единиц переноса, эффективности по Мэрфри. Расчёт высоты колонны на основе КПД по Мэрфри с построением кинетической линии. Расчёт гидравлического сопротивления колонны.1 час 6. Сравнение данных расчета насадочной и тарельчатой колонн. Сопоставление данных, полученных по программам компьютерных и ручных расчетов. 1час 7. Выбор колонны.1 час.
3	Раздел 2	8. Общая схема расчёта теплообменников на примере кожухотрубчатого испарителя. Расчёт тепловой нагрузки теплообменников. Определение теплового режима и

		средней движущей силы. Приближенная оценка коэффициентов теплоотдачи, коэффициента теплопередачи, поверхности $F_{ор}$. Выбор типа и нормализованного варианта конструкции $F_{норм}$. Определение параметров конструкции. 1 час 9. Сопоставление данных, полученных по программам компьютерных и ручных расчетов. Гидравлический расчёт. Выбор оптимального варианта теплообменника. 0,5 часа 10. Расчёт конденсатора (кожухотрубчатого или пластинчатого) по общей схеме расчёта. 1 час 11. Расчёт подогревателя (кожухотрубчатого или пластинчатого) по общей схеме расчета. 1 час 12. Расчёт холодильников дистиллята и кубового остатка (кожухотрубчатых или пластинчатых) по общей схеме расчёта 0,5 часа
4	Раздел 3	13. Расчёт гидравлического сопротивления трубопроводов 1 час 14. Расчёт оптимальных диаметров трубопроводов. 1 час 15. Расчёт и подбор насосов. 1 час
5	Раздел 4.	16. Технологическая схема. Технические характеристики и требования к выполнению спроектированного оборудования. Аппараты, входящие в установку. Основные технологические связи между аппаратами. Элементы, имеющие самостоятельное функциональное назначение (насосы, арматура и т.д.) 1 час 17. Чертежи общего вида ректификационной колонны определенного типа. 0,5 часа 18. Чертежи деталей контактных элементов, рассчитанных в модуле 0,5 часа.

7. САМОСТОЯТЕЛЬНАЯ РАБОТА.

Учебным планом подготовки бакалавров по дисциплине «**Проектирование процессов и аппаратов химической технологии**» направления **18.03.01 «Химическая технология»** предусмотрена самостоятельная работа в объёме 56 часов. Самостоятельная работа проводится под руководством преподавателя согласно темам соответствующих разделов плана, обсуждаемых на аудиторных занятиях. Направлена самостоятельная работа на углубление теоретических знаний, полученных студентом в 5 и 6 семестрах, на формирование способности применять теоретические знания на практике, включающих использование компьютерных программ для расчёта гидродинамического, теплообменного и массообменного оборудования.

8. ОЦЕНОЧНЫЕ СРЕДСТВА ДЛЯ КОНТРОЛЯ ОСВОЕНИЯ ДИСЦИПЛИНЫ

8.1 Примерный перечень тем курсовых проектов

- Расчёт и проектирование ректификационной установки непрерывного действия для разделения бинарной смеси хлороформ-дихлорэтан с заданной производительностью по исходной смеси и содержанием легколетучего компонента в исходной смеси, ректификате и кубовом остатке. Тип колонны – тарельчатая;
- Расчёт и проектирование ректификационной установки непрерывного действия для разделения бинарной смеси гексан-гептан с заданной производительностью по исходной смеси и содержанием легколетучего компонента в исходной смеси, ректификате и кубовом остатке. Тип колонны – тарельчатая;

- Расчёт и проектирование ректификационной установки непрерывного действия для разделения бинарной смеси этанол-вода с заданной производительностью по исходной смеси и содержанием легколетучего компонента в исходной смеси, ректификате и кубовом остатке. Тип колонны – насадочная;
- Расчёт и проектирование ректификационной установки непрерывного действия для разделения бинарной смеси бензол-толуол с заданной производительностью по исходной смеси и содержанием легколетучего компонента в исходной смеси, ректификате и кубовом остатке. Тип колонны – выбрать.
- Расчёт и проектирование ректификационной установки непрерывного действия для разделения бинарной смеси ацетон-хлороформ с заданной производительностью по исходной смеси и содержанием легколетучего компонента в исходной смеси, ректификате и кубовом остатке. Тип колонны – выбрать.

8.2. Текущий контроль освоения дисциплины

Промежуточный рейтинговый контроль по дисциплине «**Проектирование процессов и аппаратов химической технологии**» направления **18.03.01 «Химическая технология»** складывается из оценки за выполнение соответствующих разделов. Максимальное количество баллов, которое может быть получено за выполнение всех разделов курсового проекта равно 60.

Контроль выполнения разделов курсового проекта:

№ п/п	№ раздела дисциплины	Темы консультаций	Баллы
1	Введение.	1. Физико-химические основы и особенности условий проведения процесса разделения жидких гомогенных смесей ректификацией. Описание принципиальной схемы ректификационной установки непрерывного действия. Сравнение и области применения насадочных и тарельчатых колонн. Построение равновесной линии на основе полученных индивидуальных заданий.	4
2	Раздел 1	2. Расчёт насадочной ректификационной колонны непрерывного действия. Материальный баланс колонны. Расчёт минимального и рабочего флегмового числа. Построение рабочих линий. Расчёт скорости паров и диаметра колонны.	4
		3. Определение высоты насадки по модифицированному уравнению массоопередачи. Определение общего числа и высоты единиц переноса. Расчёт гидравлического сопротивления насадки.	4
		4. Расчёт тарельчатой ректификационной колонны непрерывного действия. Предварительный выбор тарелок. Материальный баланс колонны. Расчёт минимального и рабочего флегмового числа. Расчет скорости паров и диаметра колонны. Построение рабочих линий.	5
		5.Определение высоты светлого слоя жидкости на тарелке и паросодержания барботажного слоя. Расчёт коэффициентов массоопередачи, общего числа единиц переноса, эффективности по Мэрфри. Расчёт высоты колонны на	4

		основе КПД по Мэрфри с построением кинетической линии. Расчёт гидравлического сопротивления колонны.	
		6. Сравнение данных расчёта насадочной и тарельчатой колонн. Сопоставление данных, полученных по программам компьютерных и ручных расчётов.	2
		7. Выбор колонны.	2
Итого:			**25**
3	Раздел 2	8. Общая схема расчёта теплообменников на примере кожухотрубчатого испарителя. Расчёт тепловой нагрузки теплообменников. Определение теплового режима и средней движущей силы. Приближенная оценка коэффициентов теплоотдачи, коэффициента теплопередачи, поверхности $F_{ор}$. Выбор типа и нормализованного варианта конструкции $F_{норм}$. Определение параметров конструкции.	3
		9. Сопоставление данных, полученных по программам компьютерных и ручных расчётов. Гидравлический расчёт. Выбор оптимального варианта теплообменника.	3
		10. Расчёт конденсатора (кожухотрубчатого или пластинчатого) по общей схеме расчёта.	3
		11. Расчёт подогревателя (кожухотрубчатого или пластинчатого) по общей схеме расчёта.	3
		12. Расчёт холодильников дистиллята и кубового остатка (кожухотрубчатых или пластинчатых) по общей схеме расчёта.	3
Итого:			**15**
4	Раздел 3	13. Расчёт гидравлического сопротивления трубопроводов.	2
		14. Расчёт оптимальных диаметров трубопроводов.	2
		15. Расчёт и подбор насосов.	2
Итого:			**6**
5	Раздел 4.	16. Технологическая схема. Технические характеристики и требования к выполнению спроектированного оборудования. Аппараты, входящие в установку. Основные технологические связи между аппаратами. Элементы, имеющие самостоятельное функциональное назначение (насосы, арматура и т.д.)	5
		17. Чертежи общего вида ректификационной колонны определенного типа.	5
		18. Чертежи деталей контактных элементов, рассчитанных в разделе 1	4
Итого:			**14**
Всего сумма набранных баллов:			**60**

8.3. Вопросы для итогового контроля освоения дисциплины

От 20 до 40 баллов студент получает при итоговом контроле - при защите проекта, которая подразумевает обсуждение расчетов, изложенных в расчетно-пояснительной записке, а также графических материалов и ответов на вопросы:

Введение.

Физико-химические основы и особенности условий проведения процесса разделения жидких гомогенных смесей ректификацией. Описание принципиальной схемы ректификационной установки непрерывного действия. Сравнение и области применения насадочных и тарельчатых колонн. Построение равновесной линии на основе полученных индивидуальных заданий.

1. В каких координатах строятся рабочая и равновесная линии при анализе работы ректификационных колонн графоаналитическим методом?
2. Как обозначаются составы пара и жидкости
3. В процессе ректификации где больше легколетучего компонента – в паре или в жидкости?
4. Как влияет размер насадки на высоту и диаметр аппарата?
5. Как влияет размер насадки на гидравлическое сопротивление аппарата?
6. Для чего осуществляется предварительный нагрев исходной смеси перед подачей в ректификационную колонну
7. Для чего используется дефлегматор?
8. Для чего используется кипятильник?
9. Что обуславливает преимущественное (по сравнению с насадочными) использование тарельчатых ректификационных колонн в крупнотоннажной ректификации (сравниваются тарельчатая и насадочная колонна с одинаковыми габаритными размерами)?
10. В чем состоит назначение насадки или тарельчатых устройств?
11. В чем состоит технологический расчет массообменных аппаратов?
12. Как влияет размер элемента насадки и плотность орошения на гидравлическое сопротивление по газовой фазе?
13. Сопоставить друг с другом тарельчатые и насадочные колонные аппараты. Каковы преимущественные области применения каждого из этих типов колонн?
14. Назовите достоинства тарельчатых колонн по сравнению с насадочными.
15. Назовите достоинства насадочных колонн по сравнению с тарельчатыми.
16. Какие бывают типы тарелок и виды насадок?
17. Сравнение колпачковых, ситчатых, клапанных тарелок.
18. Назвать (и обосновать их необходимость) основные допущения, принимаемые при анализе и расчете установок для непрерывной ректификации бинарных смесей.

Раздел 1. Расчёт ректификационной колонны.

1. Что называют флегмовым числом ректификационной колонны?
2. Как определяется минимальное флегмовое число при бинарной ректификации?
3. Влияние флегмового числа на размеры ректификационной колонны и расход греющего пара. Определение оптимального флегмового числа при расчете ректификационных колонн.
4. По какому параметру происходит оптимизация процесса при расчёте опимального флегмового числа?
5. Описать с указанием необходимых обозначений и допущений построение рабочих линий для ректификационной колонны непрерывного действия при постоянстве расходов фаз.

6. Как изменятся габаритные размеры проектируемой ректификационной колонны при увеличении флегмового числа?
7. Как зависит высота колонны от флегмового числа?
8. Как влияет увеличение флегмового числа на расход и состав флегмы?
9. Как влияет увеличение флегмового числа на тепловую нагрузку дефлегматора и кипятильника?
10. Как влияет увеличение флегмового числа на расход и состав дистиллята?
11. Какое положение занимает рабочая линия для процесса бинарной ректификации при минимальном флегмовом числе?
12. Какое положение занимает рабочая линия для процесса бинарной ректификации при максимальном флегмовом числе?
13. Что такое кинетическая линия? Для чего необходимо было ее строить?
14. Какие величины вы рассчитывали для построения кинетической линии?
15. Изложите порядок построения кинетической линии
16. Приведите уравнение для расчета расхода пара, поступающего из колонны в дефлегматор. Используйте флегмовое число.
17. Что называют единицей переноса?
18. Что называют коэффициентом полезного действия ступени (по Мэрфри):
19. Что такое теоретическая тарелка?
20. Что называют коэффициентом полезного действия тарелки ректификационной колонны?
21. Как изменяются высота и диаметр колонны с уменьшением флегмового числа?
22. Назовите методы расчета высот ректификационных колонн?
23. По какой скорости проводят расчет диаметра ректификационной колонны – пара или жидкости?

Раздел 2. Расчёт и выбор теплообменников

1. Как влияет критерий Рейнольдса на коэффициент теплоотдачи при течении в трубах и каналах?
2. Какой физический смысл имеет критерий Нуссельта?
3. Какой физический смысл имеет критерий Прандтля?
4. Какой физический смысл имеет критерий Грасгофа?
5. Назовите примерные численные значения критерия Прандтля для газов и капельных жидкостей.
6. Какая из схем движения теплоносителей обеспечит наибольшую движущую силу процесса теплопередачи (прямоток или противоток)?
7. Как изменится коэффициент теплопередачи и гидравлическое сопротивление при увеличении числа ходов теплообменного аппарата?
8. Как влияет турбулентность движения теплоносителей на коэффициент теплопередачи?
9. Связь коэффициента теплопередачи и коэффициентов теплоотдачи при теплопередаче с постоянными температурами теплоносителей для плоской стенки.
10. Какие недостатки имеет многоходовой кожухотрубчатый теплообменник по сравнению с одноходовым?
11. Почему расчет коэффициентов теплоотдачи при конвекции и конденсации паров рассчитываются по разным формулам?
12. При каких значениях критерия Рейнольдса необходим учёт естественной конвекции и расчёт критерия Грасгофа?

13. Как и почему влияет гидродинамический режим течения жидкости в трубе на коэффициент теплоотдачи?
14. Каков общий вид критериального уравнения для расчета коэффициента теплоотдачи при принудительной конвекции без изменения агрегатного состояния.
15. При каких значениях критерия Рейнольдса необходим учёт естественной конвекции и расчёт критерия Грасгофа?
16. Какие преимущества имеет пластинчатый теплообменник перед кожухотрубным.

Раздел 3. Гидродинамические расчёты

1. Что называют напором насоса?
2. Как влияет температура перекачиваемой жидкости на максимально возможную высоту всасывающей линии?
3. Как влияет скорость перекачиваемой жидкости во всасывающей трубе на максимально возможную высоту всасывающей линии?
4. Опишите действие одноступенчатого центробежного насоса, сопоставив его с насосами других типов.
5. В какую форму переходит механическая энергия потока жидкости, теряемая при его движении по трубопроводу?
6. Как влияет критерий Рейнольдса на коэффициент гидравлического трения (коэффициент Дарси) в ламинарном режиме?
7. Как влияет критерий Рейнольдса на коэффициент гидравлического трения (коэффициент Дарси) в автомодельном режиме
8. Как изменится расчётная величина запаса на кавитацию для центробежного насоса, если при прочих равных условиях производительность возрастёт?
9. Полезная и потребляемая мощность насоса. Коэффициент полезного действия насоса и его составляющие, поясните физический смысл каждого из них.
10. Характеристика центробежного насоса. Характеристика сети. Покажите, как определяются напор и мощность насоса при работе его на данную сеть.
11. Изобразите графически и сопоставьте зависимости между производительностью и напором для центробежного и поршневого насосов.
12. Сопоставьте основные достоинства и недостатки центробежных и поршневых насосов, назвав основные области их применения. Расчет диаметра трубопровода, выбор расчетных скоростей потока и примерные численные их значения для капельных жидкостей, газов, паров.

Раздел 4. Графическое оформление.

1. Чем был обусловлен выбор теплообменников?
2. Сопоставьте достоинства и недостатки имеющихся в схеме теплообменников (кожухотрубного, двухтрубного («труба в трубе»), пластинчатого) теплообменников аппаратов и назовите области их применения.
3. Опишите принцип действия пластинчатого теплообменника для жидкостей. Сопоставьте достоинства и недостатки этого аппарата с кожухотрубчатым теплообменником.
4. Объясните принцип действия конденсатоотводчика. Приведите схему устройства.
5. Чем отличаются одноходовые кожухотрубные теплообменники от многоходовых?
6. Пояснить принцип действия измерительных приборов и узлов автоматизации.
7. Обсуждение конструкции крепления тарелок

8. Как определяется внутренний диаметр колонного аппарата
9. Как выбирается расстояние между тарелками колонных аппаратов
10. Предназначения люков, штырей, цапф.

9. УЧЕБНО-МЕТОДИЧЕСКОЕ ОБЕСПЕЧЕНИЕ ДИСЦИПЛИНЫ.

9.1. Рекомендуемая литература.

Основная

1. Дмитриев Е.А. Теплообменные аппараты химических производств: учеб. Пособие / Е.А. Дмитриев, Е.П. Моргунова, Р.Б. Комляшев. – М.: РХТУ им. Д.И. Менделеева, 2013. – 88 с.
2. Процессы и аппараты химической технологии. Трубопроводы в химических производствах: Е.А. Дмитриев, С.И. Ильина, И.К. Кузнецова, О.В. Кабанов. – М.: РХТУ им. Д.И. Менделеева, 2016. – 31 с.
3. Насосы химических производств: учебно-методическое пособие/ сост. Е.А. Дмитриев, Е.П. Моргунова, Р.Б. Комляшёв. – М.: РХТУ им. Д.И. Менделеева, 2013. – 48 с.
4. Аппаратура процессов разделения гомогенных и гетерогенных систем: учеб. пособие/ Е.А. Дмитриев, Р.Б. Комляшев, Е.П. Моргунова, А.М. Трушин, А.В. Вешняков, Л.С. Сальникова – М.: РХТУ им. Д.И. Менделеева, 2016. – 104 с.
5. Разинов А.И. Процессы и аппараты химической технологии: учебное пособие / А.И. Разинов, А.В. Клинов, Г.С. Дьяконов; Минобрнауки России, Казан. нац. исслед. технол. ун-т. – Казань: Изд-во КНИТУ, 2017. – 860 с.
6.

Дополнительная

1. Основные процессы и аппараты химической технологии: пособие по проектированию /ред. Ю. И. Дытнерский. - 4-е изд. М.: Альянс, 2008.- 493 с.
2. Касаткин, А. Г. Основные процессы и аппараты химической технологии. - М.: Альянс, 2005. - 750 с.
3. Романков П.Г., Фролов В.Ф., Флисюк О.М. Методы расчета процессов и аппаратов химической технологии (примеры и задачи): Учебн. пособие для вузов. - СПб.: Химиздат, 2009. -544 с
4. Коган В.Б., Фридман В.М., Кафаров В.В., Равновесие между жидкостью и паром. Кн. 1-2, М.- Л.: Наука. 1966. - 640+786 с.
5. Павлов К.Ф., Романков П.Г., Носков А.А. Примеры и задачи по курсу процессов и аппаратов химической технологии: учеб. пособие для вузов.- М.: РусМедиаКонсалт.- 2004. - 576 с.
6. Рид, Р. Свойства газов и жидкостей: пер. с англ. / Р. Рид, Дж. Праусниц, Т. Шервуд. - 3-е изд., перераб. и доп. - Л : Химия.-1982. - 592 с.
7. Шервуд Т., Пигфорд Р., Уилки Ч. Массопередача. Пер. с англ. М.: «Химия»,1982. – 696 с.
8. Дытнерский Ю.И. Процессы и аппараты химической технологии: в 2 кн./ Ю.И.Дытнерский.3-е изд. - М.: Химия, 2002. – 768 с.
9. Бобылёв В.Н. Подбор и расчёт трубчатых теплообменников: Учеб.-метод. пособие /РХТУ им. Д.И. Менделеева, 2003. – 80 с.
10. Бобылёв В.Н. Свойства веществ. Справочное пособие / РХТУ им. Д.И.Менделеева; Сост. В.Н.Бобылев. М., 1996. 24 с.
11. Бобылёв В.Н. Физические свойства наиболее известных химических веществ: Справочное пособие / РХТУ им. Д.И. Менделеева, 2003. – 24 с.

12. Рамм В.М. Абсорбция газов. М.: Химия, 1976.- 654 с.
13. Мартюшин С.И., Карцев Е.В., Ковалев Ю.Н. Методические указания. К расчету ректификационных колонн для разделения бинарных смесей с применением ЭВМ. М., МХТИ им. Д.И. Менделеева. 1984. - 38с.
14. Александров И.А. Ректификационные и абсорбционные аппараты. Изд.3-е. М.: Химия, 1978.
15. Перри Дж. Справочник инженера-химика: Пер. с англ. Т.1. Л.: Химия, 1969. - 940с.
16. Комиссаров Ю.А. Процессы и аппараты химической технологии. В 5 ч. Часть 1 : учебник для академического бакалавриата / Ю.А. Комиссаров, Л.С. Гордеев, Д.П. Вент. – 2-е изд., перераб. и доп. – М. : Издательство Юрайт, 2018. – 226 с. – (Серия: Бакалавр. Академический курс).
17. Комиссаров Ю.А. Процессы и аппараты химической технологии. В 5 ч. Часть 2 : учебник для академического бакалавриата / Ю.А. Комиссаров, Л.С. Гордеев, Д.П. Вент. – 2-е изд., перераб. и доп. – М.: Издательство Юрайт, 2018. – 227 с. – (Серия : Бакалавр. Академический курс).
18. Комиссаров Ю.А. Процессы и аппараты химической технологии. В 5 ч. Часть 3 : учебник для академического бакалавриата / Ю.А. Комиссаров, Л.С. Гордеев, Д.П. Вент. – 2-е изд., перераб. и доп. – М. : Издательство Юрайт, 2018. – 247 с. – (Серия : Бакалавр. Академический курс).
19. Комиссаров Ю.А. Процессы и аппараты химической технологии. В 5 ч. Часть 4 : учебник для академического бакалавриата / Ю.А. Комиссаров, Л.С. Гордеев, Д.П. Вент. – 2-е изд., перераб. и доп. – М.: Издательство Юрайт, 2018. – 327 с. – (Серия : Бакалавр. Академический курс).
20. Комиссаров Ю.А. Процессы и аппараты химической технологии. В 5 ч. Часть 5 : учебник для академического бакалавриата / Ю.А. Комиссаров, Л.С. Гордеев, Д.П. Вент. – 2-е изд., перераб. и доп. – М. : Издательство Юрайт, 2018. – 219 с. – (Серия : Бакалавр. Академический курс).
21. Комисаров Ю.А. Химическая технология : научные основы процессов ректификации. В 2 ч. Часть 1 : учеб. пособие для академического бакалавриата / Ю.А. Комиссаров, Л.С. Гордеев, Д.П. Вент. – 2-е изд., перераб. и доп. – М. : Издательство Юрайт, 2018. – 270 с. – (Серия : Бакалавр. Академический курс).
22. Комисаров Ю.А. Химическая технология : научные основы процессов ректификации. В 2 ч. Часть 2 : учеб. пособие для академического бакалавриата / Ю.А. Комиссаров, Л.С. Гордеев, Д.П. Вент. – 2-е изд., перераб. и доп. – М. : Издательство Юрайт, 2018. – 416 с. – (Серия : Бакалавр. Академический курс).
23. Комиссаров Ю.А. Основы конструирования и проектирования промышленных аппаратов : учеб. пособие для вузов / Ю.А. Комиссаров, Л.С. Гордеев, Д.П. Вент. – 2-е изд., испр. и доп. – М.: Издательство Юрайт, 2017. – 368 с. – (Серия: Университеты России).

9.2. Средства обеспечения освоения дисциплины.

- Справочные материалы и программы на сайте кафедры процессов и аппаратов www.chem.-eng.ru

- Компьютерный класс с программным обеспечением для расчета гидродинамического, теплообменного и массообменного оборудования (в курсовых работах и курсовых проектах).

- Мультимедийные средства (основные типы гидродинамических, теплообменных и массообменных аппаратов химической технологии).

9.3. Средства обеспечения освоения дисциплины.

Для освоения дисциплины используются следующие нормативные и нормативно-методические документы (обновить даты обращения):

- Федеральный закон Российской Федерации от 29.12.2012 № 273-ФЗ «Об образовании в Российской Федерации» [Электронный ресурс] – Режим доступа: http://pravo.gov.ru/proxy/ips/?docbody=&nd=102162745&intelsearch=273-%D4%C7 (дата обращения: 16.05.2019).
- Федеральные государственные образовательные стандарты высшего образования // Координационный совет учебно-методических объединений и научно-методических советов высшей школы. Портал Федеральных образовательных стандартов высшего образования [Электронный ресурс] – Режим доступа: http://fgosvo.ru/fgosvo/92/91/4 (дата обращения: 16.05.2019).
- Приказ Министерства образования и науки РФ от 23.08.2017 № 816 «Об утверждении Порядка применения организациями, осуществляющими образовательную деятельность, электронного обучения, дистанционных образовательных технологий при реализации образовательных программ» [Электронный ресурс]. Режим доступа: http://pravo.gov.ru/proxy/ips/?docbody=&nd=102447332&intelsearch=816+%EF%F0%E8%EA%E0%E7 (дата обращения: 16.05.2019).

При освоении дисциплины студенты должны использовать информационные и информационно-образовательные ресурсы следующих порталов и сайтов:

- Система федеральных образовательных порталов. Система открытого образования. Консалтинговый центр ИОС ОО РФ [Электронный ресурс] – Режим доступа: http://www.openedu.ru (дата обращения: 16.05.2019).
- Информационная система «Единое окно доступа к образовательным ресурсам». URL: http://window.edu.ru/ (дата обращения: 16.05.2019).
- ФЭПО: соответствие требованиям ФГОС [Электронный ресурс] – Режим доступа: http://fepo.i-exam.ru/ (дата обращения: 16.05.2019).

10. МЕТОДИЧЕСКИЕ УКАЗАНИЯ ДЛЯ ОБУЧАЮЩИХСЯ

10.1. Для студентов, обучающихся без использования электронного образования и дистанционных образовательных технологий.

Методические рекомендации по организации учебной работы по дисциплине «**Проектирование процессов и аппаратов химической технологии**» направления **18.03.01 «Химическая технология»** направлены на повышение эффективности его аудиторной и самостоятельной работы.

Совокупная оценка складывается из оценок за промежуточный рейтинговый контроль (60 баллов) и оценки на защите проекта (от 20 до 40 баллов).

Защита проекта подразумевает обсуждение расчетов, изложенных в расчетно-пояснительной записке, а также графических материалов.

Расчетно-пояснительная записка включает:

- технологические расчеты по темам Раздела 1;
- тепловые расчеты по темам Раздела 2;
- расчет диаметров основных трубопроводов, расчет и подбор насоса (Раздел 3);
- выбор измерительных приборов и узлов автоматизации (Раздел 4);
- эскизы основного оборудования (Раздел 4);
- графические материалы (Раздел 4).

Графические материалы включают:

Лист №1 Технологическая схема с нанесением всех аппаратов, вспомогательного оборудования, основных трубопроводов, контрольно-измерительной аппаратуры, спецификации;

Лист №2. Общий вид аппарата (вертикальный разрез и план). Узлы и детали (по указанию консультанта-руководителя). Спецификация с указанием всех элементов.

10.2. Для студентов, обучающихся с использованием электронного образования и дистанционных образовательных технологий

При использовании электронного обучения и дистанционных образовательных технологий занятия полностью или частично проводятся в режиме онлайн. Объем дисциплины и распределение нагрузки по видам работ соответствует п. 4.1. Распределение баллов соответствует п. 10.1 либо может быть изменено в соответствии с решением кафедры, в случае перехода на ЭО и ДОТ в процессе обучения. Решение кафедры об используемых технологиях и системе оценивания достижений обучающихся принимается с учетом мнения ведущего преподавателя и доводится до обучающихся.

11. МЕТОДИЧЕСКИЕ УКАЗАНИЯ ДЛЯ ПРЕПОДАВАТЕЛЕЙ

11.1. Для преподавателей, при реализации программы без использования электронного образования и дистанционных образовательных технологий.

При подготовке и проведении занятий преподаватель должен ориентироваться на то, что студенты, обучающиеся в бакалавриате, имеют общую подготовку по общенаучным дисциплинам, в объеме, предусмотренном учебным планом бакалавриата, а также опыт восприятия и конспектирования изучаемого материала. В связи с этим материал дисциплины должен опираться на полученные знания и быть ориентирован их расширение и углубление в соответствии с современными теоретическими представлениями и технологическими новациями. Обучение студентов может быть организовано как в виде традиционных лекций и практических занятий, так и научной дискуссии, которая помогает приобрести навыки и умения обосновывать круг рассматриваемых вопросов, формулировать главные положения, определения и практические выводы из теоретических положений. На занятиях должна прослеживаться взаимосвязь рассматриваемых вопросов с ранее изученным материалом.

Дисциплина «**Проектирование процессов и аппаратов химической технологии**» рассчитана на изучение в 7 семестре. Дисциплина предполагает, что студенты имеют теоретическую и практическую подготовку по изученным разделам дисциплины «Процессы и аппараты химической технологии»: «Гидродинамические и тепловые процессы» (5 семестр); «Разделение гомогенных и гетерогенных систем» (6 семестр), а также прошли обучение по дисциплине «Лабораторный практикум по процессам и аппаратам химической технологии» (6 семестр).

Дисциплина «**Проектирование процессов и аппаратов химической технологии**» включает:

- расчет основных размеров массообменного аппарата и его выбор согласно проведенным расчетам (Раздел 1);
- расчет теплообменного оборудования и его выбор согласно проведенным расчетам (Раздел 2);
- расчет гидравлического сопротивления трубопроводов, подбор трубопроводов и насосов (Раздел 3);
- выполнение графической части проекта: технологической схемы рассчитанного участка производства, чертежи массообменного аппарата и деталей контактных элементов (Раздел 4).

Аудиторные занятия проводятся под руководством преподавателя и направлены на углубление теоретических знаний, полученных студентом в 5 и 6 семестрах, а также на формирование способности применять теоретические знания на практике. Занятия предусматривают проведение консультаций по текущим разделам выполнения курсового проекта и контроль преподавателем объема выполненных студентом работ согласно плану. Консультации, проверка расчетов, обсуждение выбора оборудования и пр. осуществляются индивидуально с каждым студентом. При проведении аудиторных занятий преподаватель должен опираться на полученные знания в 5 и 6 семестрах и быть ориентирован на их расширение и углубление в соответствии с современными теоретическими представлениями и технологическими новациями. Во время аудиторных занятий, кроме проверки и обсуждения результатов расчетов преподавателю рекомендуется излагать наиболее сложные теоретические материалы и методы расчетов. На занятиях должна прослеживаться взаимосвязь рассматриваемых вопросов всех разделов рабочей программы. При проведении аудиторных занятий желательно обращаться к опыту ведущих зарубежных и отечественных научно-исследовательских центров, научно-производственных фирм и предприятий, использовать их научные, информационные и рекламные материалы и проводить их сравнительный анализ.

Обучение студентов может быть организовано не только в виде обсуждения конкретных расчетов соответствующего раздела, но и в виде научной дискуссии, которая помогает приобрести навыки и умения обосновывать круг рассматриваемых вопросов, формулировать главные положения, определения и практические выводы из теоретических положений и проводимых расчетов.

Расчеты массообменного аппарата и теплообменного оборудования (Разделы 1 и 2) рекомендуется проводить вручную, а также с помощью программ компьютерных расчетов. Преподавателю следует на аудиторных занятиях обсуждать результаты этих расчетов, акцентируя внимание на сопоставление результатов ручных и компьютерных расчетов, обсуждать выводы и давать рекомендации по выбору соответствующего оборудования согласно проведенным расчетам.

Расчёты и выполнение графической части проекта осуществляется в ходе самостоятельной работы студентов. Самостоятельная работа проводится под руководством преподавателя согласно темам соответствующих разделов плана.

Основной задачей преподавателя, ведущего занятия по дисциплине «**Проектирование процессов и аппаратов химической технологии**», является формирование у студентов компетенций в области инженерии химических производств. Преподаватель должен акцентировать внимание студентов на общих вопросах химической технологии.

Итоговой формой контроля знаний является зачет с оценкой.

Совокупная оценка складывается из оценок за промежуточный рейтинговый контроль (60 баллов) и оценки на защите проекта (от 20 до 40 баллов).

Защита проекта подразумевает обсуждение расчетов, изложенных в расчетно-пояснительной записке, а также графических материалов.

Расчётно-пояснительная записка, должна включать:

- технологические расчеты по темам Раздела 1;
- тепловые расчеты по темам Раздела 2;
- расчет диаметров основных трубопроводов, расчет и подбор насоса (Раздел 3);
- выбор измерительных приборов и узлов автоматизации (Раздел 4);
- графические материалы (Раздел 4).

Графические материалы включают:

Лист №1 Технологическая схема с нанесением всех аппаратов, вспомогательного оборудования, основных трубопроводов, контрольно-измерительной аппаратуры, спецификации;

Лист №2. Общий вид аппарата (вертикальный разрез и план). Узлы и детали (по указанию консультанта-руководителя). Спецификация с указанием всех элементов.

11.2. Для преподавателей, при реализации программы с использованием электронного образования и дистанционных образовательных технологий.

При использовании электронного обучения и дистанционных образовательных технологий занятия полностью или частично проводятся в режиме онлайн. Объем дисциплины и распределение нагрузки по видам работ соответствует п. 4.1. Распределение баллов соответствует п. 10.1 либо может быть изменено в соответствии с решением кафедры, в случае перехода на ЭО и ДОТ в процессе обучения. Решение кафедры об используемых технологиях и системе оценивания достижений обучающихся принимается с учетом мнения ведущего преподавателя и доводится до обучающихся.

Реализация ЭО и ДОТ предполагает использование следующих видов и учебной деятельности: онлайн консультации, практические занятия, видео-лекции; текущий контроль в режиме онлайн; самостоятельная работа.

При реализации РПД в зависимости от конкретной ситуации ЭО и ДОТ могут быть применены в следующем виде:

- объем часов контактной работы обучающихся с преподавателем не сокращается) и электронные образовательные ресурсы (ЭОР) методически обеспечивают самостоятельную работу обучающихся в объеме, предусмотренном рабочей программой данной дисциплины. При этом в случае необходимости занятия проводятся в режиме онлайн;
- смешанные формы обучения, сочетающие в себе аудиторные занятия (при возможности сокращения контактных часов работы обучающихся с преподавателем без потери содержания учебной дисциплины) и ЭОР (часть учебного материала (например, лекции) может быть заменена ЭОР).

12. ПЕРЕЧЕНЬ ИНФОРМАЦИОННЫХ ТЕХНОЛОГИЙ, ИСПОЛЬЗУЕМЫХ В ОБРАЗОВАТЕЛЬНОМ ПРОЦЕССЕ

Информационную поддержку изучения дисциплины осуществляет Информационно-библиотечный центр (ИБЦ) РХТУ им. Д.И. Менделеева, который обеспечивает обучающихся основной учебной, учебно-методической и научной литературой, необходимой для организации образовательного процесса по дисциплине. Общий объем многоотраслевого фонда ИБЦ на 01.01.2020 составляет 1 715 452 экз.

Фонд ИБЦ располагает учебной, учебно-методической и научно-технической литературой в форме печатных и электронных изданий, а также включает официальные, справочно-библиографические, специализированные отечественные и зарубежные периодические и информационные издания. ИБЦ обеспечивает доступ к профессиональным базам данных, информационным, справочным и поисковым системам.

Каждый обучающийся обеспечен свободным доступом из любой точки, в которой имеется доступ к сети Интернет и к электронно-библиотечной системе (ЭБС) Университета, которая содержит различные издания по основным изучаемым дисциплинам и сформирована по согласованию с правообладателями учебной и учебно-методической литературы.

Для более полного и оперативного справочно-библиографического и информационного обслуживания в ИБЦ реализована технология Электронной доставки документов.

Электронные информационные ресурсы, используемые в процессе обучения

№ п/п	Электронный ресурс	Реквизиты договора (номер, дата заключения, срок действия), ссылка на сайт ЭБС, сумма договора, количество ключей	Характеристика библиотечного фонда, доступ к которому предоставляется договором
1.	ЭБС «Лань»	Принадлежность – сторонняя. ООО «Издательство «Лань», договор №33.03-Р-2.0-1775/2-10 от 26.09.2019 г. Сумма договора – 642 083-68 С 26 сентября 2019 г. по 25 сентября 2020 г. Ссылка на сайт ЭБС http://e.lanbook.com Количество ключей – доступ для всех пользователей РХТУ с любого компьютера	Ресурс включает в себя как электронные версии книг издательства «Лань» и других ведущих издательств учебной литературы, так и электронные версии периодических изданий по естественным и техническим наукам.
2.	Электронно-библиотечная система ИБЦ РХТУ им. Д.И. Менделеева (на базе АИБС «Ирбис»)	Принадлежность – собственная РХТУ им. Д.И. Менделеева Ссылка на сайт ЭБС http://lib.muctr.ru Доступ для пользователей РХТУ с любого компьютера	Электронные версии учебных и научных изданий авторов РХТУ.

3.	ЭБС «Научно-электронная библиотека eLibrary.ru»	Принадлежность – сторонняя. ООО Научная электронная библиотека, договор № 33.03-Р-3.1 2087/2019 Сумма договора – 1100017-00 С 01 января 2020 г. по 31 декабря 2020 г. Ссылка на сайт ЭБС http://elibrary.ru Количество ключей – доступ для пользователей РХТУ по ip-адресам неограничен.	Электронные издания, электронные версии периодических или непериодических изданий.

Бесплатные архивные коллекции, приобретенные Минобрнауки для вузов.
Архив Издательства American Association for the Advancement of Science.Пакет «Science Classic» 1880-1996
Архив Издательства Annual Reviews. Пакет «Full Collection» 1932-2005
Архив издательства Института физики (Великобритания). Пакет «Historical Archive 1874-1999» с первого выпуска каждого журнала по 1999, 1874-1999
Архив издательства Nature Publishing Group. Пакет «Nature» с первого выпуска первого номера по 2010, 1869-2010
Архив издательства Oxford University Press. Пакет «Archive Complete» с первого выпуска каждого журнала по 1995, 1849-1995
Архив издательства Sage. Пакет «2010 SAGE Deep Backfile Package» с первого выпуска каждого журнала по 1998, 1890-1998
Архив издательства Taylor & Francis. Full Online Journal Archives. с первого выпуска каждого журнала по 1996, 1798-1997
Архив издательства Cambridge University Press. Пакет «Cambridge Journals Digital Archive (CJDA)» с первого выпуска каждого журнала по 2011, 1827-2011
Архив журналов Королевского химического общества(RSC). 1841-2007
Архив коллекции журналов Американского геофизического союза (AGU), предоставляемый издательством Wiley Subscription Services, Inc. 1896-1996

Бесплатные официальные открытые ресурсы Интернет:

1. Directory of Open Access Journals (DOAJ) http://doaj.org/
   Ресурс объединяет более 10000 научных журналов по различным отраслям знаний (около 2 миллионов статей) из134 стран мира.
2. Directory of Open Access Books (DOAB) https://www.doabooks.org/
   В базе размещено более 3000 книг по различным отраслям знаний, предоставленных 122 научными издательствами.

3. BioMed Central https://www.biomedcentral.com/
База данных включает более 300 рецензируемых журналов по биомедицине, медицине и естественным наукам. Все статьи, размещенные в базе, находятся в свободном доступе.
4. Электронный ресурс arXiv https://arxiv.org/
Крупнейшим бесплатный архив электронных научных публикаций по разделам физики, математики, информатики, механики, астрономии и биологии. Имеется подробный тематический каталог и возможность поиска статей по множеству критериев.
5. Коллекция журналов MDPI AG http://www.mdpi.com/
Многодисциплинарный цифровой издательский ресурс, является платформой для рецензируемых научных журналов открытого доступа, издающихся MDPI AG (Базель, Швейцария). Издательство выпускает более 120 разнообразных электронных журналов, находящихся в открытом доступе.
6. Издательство с открытым доступом InTech http://www.intechopen.com/
Первое и крупнейшее в мире издательство, публикующее книги в открытом доступе, около 2500 научных изданий. Основная тематическая направленность - физические и технические науки, технологии, медицинские науки, науки о жизни.
7. База данных химических соединений ChemSpider http://www.chemspider.com/
ChemSpider – это бесплатная химическая база данных, предоставляющая быстрый доступ к более чем 28 миллионам структур, свойств и соответственной информации. Ресурс принадлежит Королевскому химическому обществу Великобритании (Royal Society of Chemistry).
8. Коллекция журналов PLOS ONE http://journals.plos.org/plosone/
PLOS ONE – коллекция журналов, в которых публикуются отчеты о новых исследованиях в области естественных наук и медицины. Все журналы размещены в свободном доступе (Open Access), все статьи проходят строгое научное рецензирование.
9. US Patent and Trademark Office (USPTO) http://www.uspto.gov/
Ведомство по патентам и товарным знакам США — USPTO — предоставляет свободный доступ к американским патентам, опубликованным с 1976 г. по настоящее время.
10. Espacenet - European Patent Office (EPO) http://worldwide.espacenet.com/
Патенты (либо патентные заявки) более 50 национальных и нескольких международных патентных бюро, в том числе послные тексты патентов США, России, Франции, Японии и др.
11. Федеральный институт промышленной собственности (ФИПС) http://www1.fips.ru/wps/wcm/connect/content_ru/ru
http://www1.fips.ru/wps/wcm/connect/content_ru/ruИнформационные ресурсы ФИПС свободного доступа:
-Электронные бюллетени. Изобретения. Полезные модели.
-Открытые реестры российских изобретений и заявок на изобретения.
-Рефераты российских патентных документов за 1994–2016 гг.
-Полные тексты российских патентных документов из последнего официального бюллетеня.

13. МАТЕРИАЛЬНО-ТЕХНИЧЕСКОЕ ОБЕСПЕЧЕНИЕ ДИСЦИПЛИНЫ.

В соответствии с учебным планом занятия по рабочей программе дисциплины **«Проектирование процессов и аппаратов химической технологии»** по направлению 18.03.01 «Химическая технология» проводятся в форме практических занятий и самостоятельной работы.

13.1.Оборудование, необходимое в образовательном процессе:

Учебная аудитория для проведения практических занятий, оборудованная электронными средствами демонстрации; библиотека, имеющая рабочие компьютерные места для студентов, оснащенные компьютерами с доступом к базам данных и выходом в Интернет.

Компьютерный класс с программным обеспечением для расчета гидродинамического, теплообменного и массообменного оборудования.

13.2.Учебно-наглядные пособия:

Слайды презентаций для лекционного курса, печатные материалы для лекций и семинаров.

13.3.Компьютеры, информационно-телекоммуникационные сети, аппаратно-программные и аудиовизуальные средства:

Для чтения курса лекций имеются компьютеры, информационно-телекоммуникационные сети, аппаратно-программные и аудиовизуальные средства; подключение к локальной сети с выходом в Интернет.

Для самостоятельной работы каждый обучающийся в течение всего периода обучения обеспечен индивидуальным неограниченным доступом к нескольким электронно-библиотечным системам (электронным библиотекам), содержащим все издания основной литературы, перечисленные в рабочей программе дисциплины, сформированным на основании прямых договорных отношений с правообладателями.

Для проведения занятий при изучении дисциплины с применением электронного образования и дистанционных образовательных технологий используются компьютеры со средствами звуковоспроизведения, проектором, экраном и выходом в Интернет. Занятия проводятся в онлайн режиме с применением ЭИОС, Skype, Zoom, социальных сетей (ВК и др.), мессенджеров (WhatsApp и др.), электронной почты.

13.4.Печатные и электронные образовательные и информационные ресурсы:

Информационно-методические материалы: учебные пособия по дисциплине, методические рекомендации к практическим занятиям; раздаточный материал к лекционным курсам; электронные учебные издания, научно-популярные электронные издания.

Электронные образовательные ресурсы: электронные презентации к разделам лекционных курсов; учебно-методические разработки кафедры в электронном виде; буклеты и каталоги оборудования, технологические справочники; справочные материалы в печатном и электронном виде.

13.5. Перечень лицензионного программного обеспечения:

№ п п	Наименование ПО	Кол -во	Назначение	Категория ПО	Срок действия лицензии	Подтверждающие документы
1	Microsoft Office Standart 2007	210	Офисный пакет	лицензионное	бессрочная	Государственный контракт №143-164ЭА/2010 от 14.12.10, Акт №

						Tr048787 от 20.12.10 Microsoft Office License Номер лицензии 42931328
2	Microsoft Office Standart 2010	10	Офисный пакет	лицензионное	бессрочная	Государственный контракт №143-164ЭА/2010 от 14.12.10, Акт № Tr048787 от 20.12.10 Microsoft Office License Номер лицензии 47837477
3	WinRAR	34	Архиватор	лицензионное	бессрочная	Государственный контракт №143-164ЭА/2010 от 14.12.10, Акт № Tr048787 накладная № Tr048787 от 20.12.10
4	Kaspersky	34	Антивирус	лицензионное	13.12.2018	Сублицензионный договор №дс 1054/2016 г., Акт № 1061 от 30.11.16
5	AutoCAD Design Sute Ultimate 2016(AE)	3000	Система автоматизи-рованного проектирова-ния	лицензионное	бессрочная	Серийный номер: 559-43856017
6	MultiSim EDUCATHION 2015	10	Офисный пакет	лицензионное	бессрочная	NATIONAL INSTRUMENTS Part Number:779878-3510 Serial Number: M79X58538

14. ТРЕБОВАНИЯ К ОЦЕНКЕ КАЧЕСТВА ОСВОЕНИЯ ДИСЦИПЛИНЫ

Наименование модулей	Основные показатели оценки	Формы и методы контроля и оценки

Раздел 1. Расчёт ректификационной колонны.	**Умеет:** - составлять материальные и тепловые балансы для конкретного технологического процесса (ректификации бинарных смесей); - подбирать стандартное оборудование, используемое в химической промышленности; - рассчитывать параметры массообменного оборудования **Владеет:** - методологией расчета основных параметров массообменных процессов; - основами правильного подбора массообменного оборудования; **Знает:** - методы расчета массообменных аппаратов; - основные принципы организации процессов химической технологии; - типовые процессы химической технологии, соответствующие аппараты и методы их расчета;	Устный опрос и тестирование по разделу 1. Защита курсового проекта.
Раздел 2. Расчёт и выбор теплообменников.	**Умеет:** - составлять материальные и тепловые балансы для систем газ (пар)-жидкость; - рассчитывать параметры теплообменного оборудования; - подбирать стандартное теплообменное оборудование, используемое в химической промышленности. **Владеет:** - методологией расчета основных параметров тепловых процессов; - основами правильного подбора теплообменного оборудования;	Устный опрос и тестирование по разделу 2. Защита курсового проекта.

	- методами составления технологических схем и графического изображения основного оборудования. **Знает:** - методы расчета теплообменных аппаратов; - основные принципы организации теплообменных процессов в химической технологии; - типовые теплообменные процессы химической технологии, соответствующие аппараты и методы их расчета.	
Раздел 3. Гидродинамические расчёты.	**Умеет:** - составлять материальные балансы текущей жидкости; - рассчитывать параметры насосов; - подбирать стандартное гидродинамическое оборудование, используемое в химической промышленности. **Владеет:** - методологией расчета основных параметров гидромеханических, процессов; - основами правильного подбора оборудования; - методами составления технологических схем. **Знает:** - основные принципы организации гидродинамических процессов в химической технологии; - типовые элементы трубопроводной арматуры в химической технологии. - методы составления технологических схем с нанесением всех аппаратов.	Устный опрос и тестирование по разделу 3. Защита курсового проекта.
Раздел 4. Графическое оформление	**Умеет:**	Устный опрос и тестирование по разделу 4.

	- подбирать стандартное оборудование, используемое в химической промышленности. - оформлять графическую часть при проектировании процессов химической технологии. **Владеет:** - методами составления технологических схем и графического изображения основного оборудования. **Знает:** - основные принципы организации процессов химической технологии; - типовые процессы химической технологии, соответствующие аппараты и методы их расчёта; - методы составления технологических схем с нанесением всех аппаратов.	Защита курсового проекта.

15. ОСОБЕННОСТИ ОРГАНИЗАЦИИ ОБРАЗОВАТЕЛЬНОГО ПРОЦЕССА ДЛЯ ИНВАЛИДОВ И ЛИЦ С ОГРАНИЧЕННЫМИ ВОЗМОЖНОСТЯМИ ЗДОРОВЬЯ

Обучение инвалидов и лиц с ограниченными возможностями здоровья осуществляется в соответствии с:

- Порядком организации и осуществления образовательной деятельности по образовательным программам – программам бакалавриата, программам специалитета, программам магистратуры (Приказ Минобрнауки РФ от 05.04.2017 № 301);
- Положением о Порядке организации и осуществления образовательной деятельности по образовательным программам – программам бакалавриата, программам специалитета, программам магистратуры в Российском химико-технологическом университете имени Д.И. Менделеева (утв. решением Ученого совета университета от 28.06.2017, протокол № 9);
- Методическими рекомендациями по организации образовательного процесса для обучения инвалидов и лиц с ограниченными возможностями здоровья в образовательных организациях высшего образования, в том числе оснащенности образовательного процесса (утверждены заместителем Министра образования и науки РФ А.А. Климовым от 08.04.2014 № АК-44/05вн).

Дополнения и изменения к рабочей программе дисциплины
«**Проектирование процессов и аппаратов химической технологии**»
основной образовательной программы
направление подготовки 18.03.01 «Химическая технология»

Форма обучения: **очная**

Номер изменения/ дополнения	Содержание дополнения/изменения	Основание внесения изменения/дополнения
1.		протокол заседания Ученого совета № _____ от «__» _____20___г.
2.		протокол заседания Ученого совета № _____ от «__» _____20___г.

Министерство науки и высшего образования Российской Федерации
федеральное государственное бюджетное образовательное учреждение высшего образования
«Российский химико-технологический университет имени Д.И. Менделеева»

«УТВЕРЖДАЮ»
Проректор по учебной работе

_____ С.Н. Филатов
«_____» _____ 2020 г.

РАБОЧАЯ ПРОГРАММА ДИСЦИПЛИНЫ
«Начертательная геометрия в технологии неорганических веществ»

Направление подготовки ____18.03.01 – «Химическая технология»
(Код и наименование направления подготовки)

Профиль подготовки – Технология неорганических веществ
(Наименование профиля подготовки)

Квалификация «бакалавр»

РАССМОТРЕНО И ОДОБРЕНО
на заседании Методической комиссии
РХТУ им. Д.И. Менделеева
«_28_»_05_____ 2020 г.

Председатель _____ Н.А. Макаров

Москва 2020

Программа составлена ст. преподавателем А.Н. Клоковой

Программа рассмотрена и одобрена на заседании кафедры инженерного проектирования технологического оборудования РХТУ им. Д.И. Менделеева «15» мая 2020 г., протокол №5

СОДЕРЖАНИЕ

1.	Цель и задачи дисциплины	4
2.	Требования к результатам освоения дисциплины	4
3.	Объем дисциплины и виды учебной работы	5
4.	Содержание дисциплины	6
4.1.	Разделы дисциплины и виды занятий	6
4.2.	Содержание разделов дисциплины	7
5.	Соответствие содержания требованиям к результатам освоения дисциплины	9
6.	Практические и лабораторные занятия	9
6.1.	Практические занятия. Примерные темы практических занятий по дисциплине	9
6.2.	Лабораторные занятия	10
7.	Самостоятельная работа	11
8.	Примеры оценочных средств для контроля освоения дисциплины	11
8.1.	Примеры оценочных для текущего контроля освоения дисциплины	13
8.2.	Вопросы для итогового контроля освоения дисциплины ***(зачет с оценкой (1 семестр))***	13
8.3.	Структура и примеры билетов для ***зачета с оценкой***	15

9. Учебно-методическое обеспечение дисциплины 16
9.1. Рекомендуемая литература 16
9.2. Рекомендуемые источники научно-технической информации 16
9.3. Средства обеспечения освоения дисциплины 16
10. Методические указания для обучающихся 17
10.1. Для студентов, обучающихся без использования дистанционных образовательных технологий 17
10.2. Для студентов, обучающихся с использованием дистанционных образовательных технологий 20
11. Методические указания для преподавателей 20
11.1. Для преподавателей, реализующих образовательные программы без использования дистанционных образовательных технологий 20
11.2. Для преподавателей, реализующих образовательные программы с использованием дистанционных образовательных технологий 21
12. Перечень информационных технологий, используемых в образовательном процессе 21
13. Материально-техническое обеспечение дисциплины 24
13.1. Оборудование, необходимое в образовательном процессе: 24
13.2. Учебно-наглядные пособия 24
13.3. Компьютеры, информационно-телекоммуникационные сети, аппаратно-программные и аудиовизуальные средства 24
13.4. Печатные и электронные образовательные и информационные ресурсы 25
13.5. Перечень лицензионного программного обеспечения 25
14. Требования к оценке качества освоения программы 26
15. Особенности организации образовательного процесса для инвалидов и лиц с ограниченными возможностями здоровья 27

1. ЦЕЛЬ И ЗАДАЧИ ДИСЦИПЛИНЫ

Программа составлена в соответствии с требованиями Федерального государственного образовательного стандарта высшего образования (ФГОС ВО) по направлению подготовки бакалавров 18.03.01 Химическая технология, рекомендациями методической комиссии и накопленным опытом преподавания дисциплины кафедрой инженерного проектирования технологического оборудования РХТУ им. Д.И. Менделеева. Программа рассчитана на изучение курса в течение одного семестра.

Дисциплина «Начертательная геометрия в технологии неорганических веществ» относится к вариативной части учебного плана. Программа дисциплины предполагает, что обучающиеся имеют теоретическую и практическую подготовку по основным плоским и пространственным геометрическим фигурам, изучаемым в школьном курсе геометрии и выполнению чертежей простейших геометрических моделей.

Цель дисциплины – изучение свойств трехмерного пространства и методов отображения его на плоскость чертежа.

Задачи дисциплины:

– приобретение знаний о способах получения определенных геометро-графических моделей пространства, основанных на ортогональном проецировании;

- получение навыков сопоставления трехмерного объекта с его плоской проекционной моделью.

Дисциплина «Начертательная геометрия в технологии неорганических веществ» преподается в 1 семестре. Контроль успеваемости студентов ведется по принятой в университете рейтинговой системе.

2. ТРЕБОВАНИЯ К РЕЗУЛЬТАТАМ ОСВОЕНИЯ ДИСЦИПЛИНЫ

Изучение дисциплины «***Начертательная геометрия в технологии неорганических веществ***» при подготовке бакалавров по направлению подготовки ***18.03.01 «Химическая технология»*** направлено на приобретение следующих общекультурных компетенций:

- способностью к самоорганизации и самообразованию (ОК-7);
- владением основными методами, способами и средствами получения, хранения, переработки информации, навыками работы с компьютером как средством управления информацией (ОПК-5).;
- способностью анализировать техническую документацию (ПК-9).

В результате изучения дисциплины студент бакалавриата должен:

Знать:

- способы отображения пространственных форм на плоскости;
- правила и условности при выполнении чертежей;
- виды симметрии геометрических фигур;
- возможности применения методов начертательной геометрии для решения физико-химических задач;

Уметь:

- выполнять и читать чертежи геометрических моделей с учетом действующих стандартов;

Владеть:

- способами и приемами изображения предметов на плоскости.

3. ОБЪЕМ ДИСЦИПЛИНЫ И ВИДЫ УЧЕБНОЙ РАБОТЫ

Вид учебной работы	В зач.ед.	В академ. часах
Общая трудоемкость дисциплины	**4**	**144**
Контактные часы	1,33	48
Лекции	0,44	16
Практические занятия	0,67	24
Лабораторные работы	0,22	8
Самостоятельная работа:	2,67	96
Расчетно-графические работы	1,89	68
Подготовка к контрольным работам	0,25	9
Другие виды самостоятельной работы	0,53	19
В том числе контактная работа	0,005	0,2
Вид итогового контроля		**Зачет с оценкой**

Вид учебной работы	В зач.ед.	В астроном. часах
Общая трудоемкость дисциплины	**4**	**108**
Контактные часы	1,33	36
Лекции	0,44	12
Практические занятия	0,67	18
Лабораторные работы	0,22	6
Самостоятельная работа:	2,67	72
Расчетно-графические работы	1,89	51
Подготовка к контрольным работам	0,25	6,75
Другие виды самостоятельной работы	0,53	14,255
В том числе контактная работа	0,005	0,15
Вид итогового контроля		**Зачет с оценкой**

4. СОДЕРЖАНИЕ ДИСЦИПЛИНЫ

4.1. Разделы дисциплины и виды занятий для студентов очного отделения

№ п/п	Раздел дисциплины	Часов				
		Всего	Лекции	Практик. занятия	Лаб. занятия	Сам. работа
	Раздел 1. Введение. Общие правила выполнения чертежей	32	1	2	8	21
1.1	Правила выполнения и оформления чертежей в соответствии с ГОСТ	13	1	2		10
1.2	Геометрические построения	19			8	11
	Раздел 2. Проецирование геометрических фигур	58	8	12		38
2.1	Метод проекций	5	1	1		3
2.2	Прямые линии	5	1	1		3
2.3	Плоскость	5	1	1		3
2.4	Кривые линии	7,5	0,5	1		6
2.5	Поверхности	8	1	1		6
2.6	Геометрические тела	4,5	0,5	1		3
2.7	Симметрия геометрических фигур	4,5	0,5	1		3
2.8	Определение натуральной величины отрезка прямой и плоской фигуры	8	1	1		6

2.9	Пересечение геометрических образов	10,5	1,5	4		5
	Раздел 3. Изображения предметов по ГОСТ 2.305-2009	54	7	10		37
3.1	Изображения	14	2	2		10
3.2	Наклонные сечения геометрических тел	14	2	3		9
3.3	Аксонометрические чертежи изделий	15	2	3		10
3.4	Применение образов и методов начертательной геометрии для решения физико-химических задач	11	1	2		8
	Всего часов	**144**	**16**	**24**	**8**	**96**

4.2 Содержание разделов дисциплины

Введение. Предмет и методы начертательной геометрии. Краткие исторические сведения. Задачи и место курса в подготовке бакалавра химической технологии.

Раздел 1.Общие правила выполнения чертежей.

1.1. Правила выполнения и оформления чертежей в соответствии с ГОСТ. Форматы: размеры и обозначение основных и дополнительных форматов. Расположение форматов. Масштаб: натуральный масштаб, стандартные масштабы уменьшения и увеличения. Линии: типы и толщина линий. Шрифт: типы и размеры шрифтов. Основные надписи графических и текстовых документов.

1.2. Геометрические построения. Сопряжения: основные виды и правила выполнения. Уклоны и конусности: расчет и правила нанесения на чертеже. Деление окружности на равные части. Нанесение выносных и размерных линий на чертеже.

Раздел 2. Проецирование геометрических фигур.

2.1. Метод проекций. Виды проецирования. Центральное проецирование: центр проецирования, плоскость проекций, проецирующие лучи, проекции. Свойства центрального проецирования. Достоинства и недостатки центрального проецирования.

Параллельное проецирование. Направление проецирующих лучей. Свойства параллельного проецирования. Проецирование косоугольное и прямоугольное (ортогональное). Свойства ортогонального проецирования. Образование комплексного чертежа (эпюра Монжа). Ортогональный чертеж точки. Координаты точки. Построение точки по ее координатам.

2.2. Прямые линии. Способы задания прямой на чертеже. Классификация прямых по расположению относительно друг друга: прямые пересекающиеся, параллельные и скрещивающиеся. Классификация прямых относительно плоскостей проекций: прямые общего и частного положения – прямые уровня и проецирующие. Принадлежность точки прямой. Теорема о проецировании прямого угла.

2.3. Плоскость. Способы задания плоскости на чертеже. Классификация плоскостей по расположению относительно плоскостей проекций: плоскости общего и частного положения – проецирующие и уровня. Принадлежность точки и прямой плоскости.

2.4. Кривые линии. Классификация кривых: циркульные и лекальные, закономерные и незакономерные. Порядок кривой линии. Плоские кривые линии второго порядка: эллипс, парабола, гипербола. Пространственные кривые: цилиндрическая и коническая винтовые линии.

2.5. Поверхности. Образование и задание поверхностей на чертеже (кинематический и каркасный способы). Понятие об определителе поверхности. Классификация поверхностей: линейчатые и нелинейчатые, поверхности вращения, поверхности с двумя направляющими и плоскостью параллелизма. Винтовые поверхности. Характерные линии поверхностей вращения: меридианы, главный меридиан, параллели, экватор, горло. Принадлежность точки поверхности.

2.6. Геометрические тела. Проекции многогранников (гранные геометрические тела), в том числе правильные (тетраэдр, гексаэдр, октаэдр, додекаэдр, икосаэдр), тела вращения (цилиндр, конус, шар, тор).

2.7. Симметрия геометрических фигур. Симметрия относительно плоскости, прямой, точки. Симметрия вращения, порядок оси симметрии.

2.8. Определение натуральной величины отрезка прямой и плоской фигуры. Определение натуральной величины отрезка прямой способом прямоугольного треугольника и способом проецирования на дополнительную плоскость. Построение натуральной величины плоской фигуры.

2.9. Пересечение геометрических образов. Пересечение многогранников, многогранника с поверхностью вращения. Пересечение поверхностей вращения: двух проецирующих поверхностей, проецирующей с непроецирующей. Пересечение непроецирующих поверхностей вращения с параллельными осями. Теорема о пересечении соосных поверхностей вращения. Построение линии пересечения непроецирующих поверхностей вращения с пересекающимися осями методом концентрических сфер. Частные случаи пересечения поверхностей второго порядка: теорема Монжа и ее следствие.

Раздел 3. Изображения предметов по ГОСТ 2.305-2009.

3.1. Изображения. Виды изображений по ГОСТ: виды, разрезы, сечения, выносные элементы. Основные виды. Главный вид, требования, предъявляемые к главному виду. Дополнительные и местные виды. Разрезы, классификация разрезов по расположению секущей плоскости относительно плоскостей проекций: разрезы вертикальные, горизонтальные и наклонные. Классификация разрезов по числу секущих плоскостей: разрезы простые и сложные – сложные ступенчатые и сложные ломаные разрезы. Совмещенные изображения. Местные разрезы. Сечения наложенные и вынесенные. Выносные элементы. Правила обозначения изображений.

3.2. Наклонные сечения геометрических тел. Построение проекций и натуральных величин геометрических тел. Наклонные сечения многогранников. Виды и правила построения сечений цилиндра. Зависимость вида наклонного сечения конуса от расположения секущей плоскости относительно оси конуса. Наклонные сечения шара. Правила построения наклонных сечений сочлененных тел.

3.3. Аксонометрические чертежи изделий. Образование аксонометрического чертежа. Первичная и вторичная проекции. Коэффициенты искажения аксонометрического чертежа. Переход от натуральных коэффициентов искажения к приведенным. Виды аксонометрии. Выполнение чертежей многоугольников и окружностей в прямоугольной и косоугольной

(горизонтальной и фронтальной) изометриях. Аксонометрические чертежи геометрических тел. Разрезы в аксонометрии.

3.4. Применение образов и методов начертательной геометрии для решения физико-химических задач. Графическое изображение состава многокомпонентных систем: отрезок состава, треугольник состава, тетраэдр состава. Графическое изображение свойств многокомпонентных систем. Графическое изображение структуры веществ, примеры изображения веществ.

5. СООТВЕТСТВИЕ СОДЕРЖАНИЯ ТРЕБОВАНИЯМ К РЕЗУЛЬТАТАМ ОСВОЕНИЯ ДИСЦИПЛИНЫ

№	Компетенции	**Раздел 1**	**Раздел 2**	**Раздел3**
	Знать:			
1	способы отображения пространственных форм на плоскости;		+	
2	правила и условности при выполнении чертежей;	+		+
3	виды симметрии геометрических фигур;		+	
4	возможности применения методов начертательной геометрии для решения физико-химических задач;			+
	Уметь:			
5	выполнять и читать чертежи геометрических моделей с учетом действующих стандартов;	+	+	+
	Владеть:			
6	способами и приемами изображения предметов на плоскости;		+	+
	Общекультурные компетенции:			
1	- – способностью к самоорганизации и самообразованию (ОК-7);	+	+	+
	Общепрофессиональные компетенции:			
2	владением основными методами, способами и средствами получения, хранения, переработки информации, навыками работы с компьютером как средством управления информацией (ОПК-5);	+	+	+
	Профессиональные компетенции:			
3	- способностью анализировать техническую документацию (ПК-9).	+	+	+

6. ПРАКТИЧЕСКИЕ И ЛАБОРАТОРНЫЕ ЗАНЯТИЯ

6.1. Практические занятия

Примерные темы практических занятий по дисциплине.

Предусмотрены практические занятия обучающегося в бакалавриате в объеме 24 акад. ч. (в 1сем.).

№ п/п	№ раздела дисциплины	Примерные темы практических занятий	Часы
1	1.1	Правила выполнения и оформления чертежей.	2
2	1.2	Уклоны и конусности. Сопряжения.	2
3	2.1; 2.2	Ортогональные чертежи точки и прямых линий	1
4	2.3; 2.4	Проецирование плоскости и кривых линий	1
5	2.5	Принадлежность точки поверхности	1
6	2.6; 2.7	Геометрические тела и симметрия геометрических фигур	1
7	2.8	Определение натуральной величины отрезка прямой и плоской фигуры	2
8	2.9	Пересечение геометрических образов	4
9	3.1	Основные и дополнительные виды	2
10	3.1	Простые и сложные разрезы	4
11	3.1; 3.2	Вынесенные и наложенные сечения. Наклонные сечения	2
12	3.3	Аксонометрические чертежи предметов в стандартных прямоугольной и косоугольных изометриях	4
13	3.4	Применение образов и методов начертательной геометрии для решения физико-химических задач	2

ПРИМЕРНЫЙ ПЕРЕЧЕНЬ ТЕМ ГРАФИЧЕСКИХ РАБОТ

№ п/п	Тема графической работы	Оценка
1	Деление окружности на равные части	2
2	Уклоны и конусности	3
3	Эскиз модели	4
4	Сложные разрезы	6
5	Чертеж по описанию	10

6.2 Лабораторные занятия

Лабораторные работы по дисциплине выполняется в соответствии с Учебным планом в 1 семестре и занимает 8 акад. ч. Лабораторные работы охватывают 1 раздел дисциплины. В практикум входят 3 работы, примерно по 3ч на каждую работу. В зависимости от трудоемкости включенных в практикум работ их число может быть уменьшено. Выполнение лабораторного практикума способствует закреплению материала, изучаемого в дисциплине, а также дает знания по теме сопряжения и размеры по ГОСТ 2.307-68.

За выполнение лабораторных работ ставится 3 балла по 1,5 балла за каждую из работ 2 и 3. Количество работ и баллов за каждую работу может быть изменено в зависимости от их трудоемкости.

Примеры лабораторных работ и разделы, которые они охватывают

№ п/п	№ раздела дисциплины	Примерные темы лабораторных работ	Часы
1	1.2	Структура, основные графические примитивы и правила работы с графической системой «Компас».	4

2	1.2	Выполнение чертежа плоского контура с нанесением размеров. Сопряжение.	2
3	1.2	Выполнение чертежа плоского контура с нанесением штриховки и размеров.	2

7. САМОСТОЯТЕЛЬНАЯ РАБОТА

Рабочей программой дисциплины предусмотрена самостоятельная работа студента бакалавриата в объеме 96 ч в 1 семестре. Самостоятельная работа проводится с целью углубления знаний по дисциплине и предусматривает:

- ознакомление и проработку рекомендованной литературы, работу с электронно-библиотечными системами;
- выполнение графических работ по основным темам лекций и практических занятий;
- подготовку к выполнению контрольных работ по материалу лекционного курса;
- подготовку к сдаче ***зачет с оценкой*** (1семестр) по дисциплине.

№ п/п	Тема графической работы	Оценка
1	Чертеж и наклонное сечение модели	10
2	Линии перехода	8

Планирование времени на самостоятельную работу, необходимого на изучение дисциплины, студентам лучше всего осуществлять на весь период изучения, предусматривая при этом регулярное повторение пройденного материала. Материал, законспектированный на лекциях, необходимо регулярно дополнять сведениями из литературных источников, представленных в учебной программе.

8. ПРИМЕРЫ ОЦЕНОЧНЫХ СРЕДСТВ ДЛЯ КОНТРОЛЯ ОСВОЕНИЯ ДИСЦИПЛИНЫ

8.1.Примеры контрольных работ

Контрольная работа № 1 «Сопряжения. Уклоны и конусности. Проецирование прямых линий»

1. Построить сопряжение двух геометрических элементов в масштабе 1:1 или 2:1 с нанесением размеров. Линии построения сохранить.

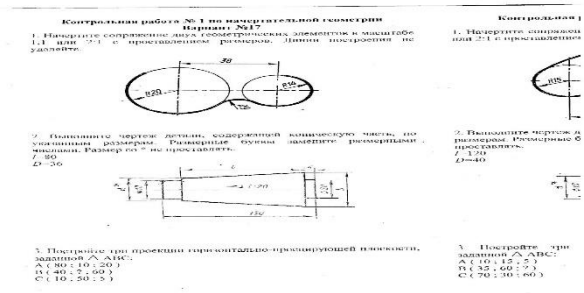

2. Выполнить чертеж детали, содержащей коническую часть, по указанным размерам. Размерные буквы заменить размерными числами. Размер со * не наносить. l = 80, D = 36.

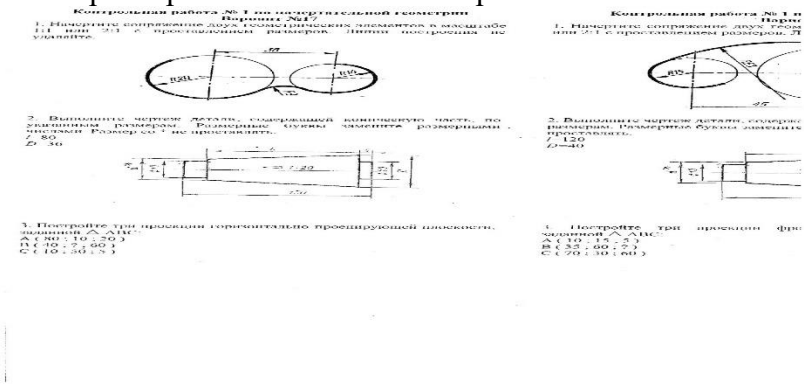

3. Построить три проекции фронтально-проецирующей плоскости, заданной треугольником ABC: A(10;15;5); B(35;60;?); C(70;30;60).

Контрольная работа оценивается 4 баллами: задание 1 – 1 балл; задание 2 – 1,5 балла; задание 3 –1,5 балла.

Контрольная работа № 2 «Выполнение чертежа в трех изображениях по заданной аксонометрии предмета»

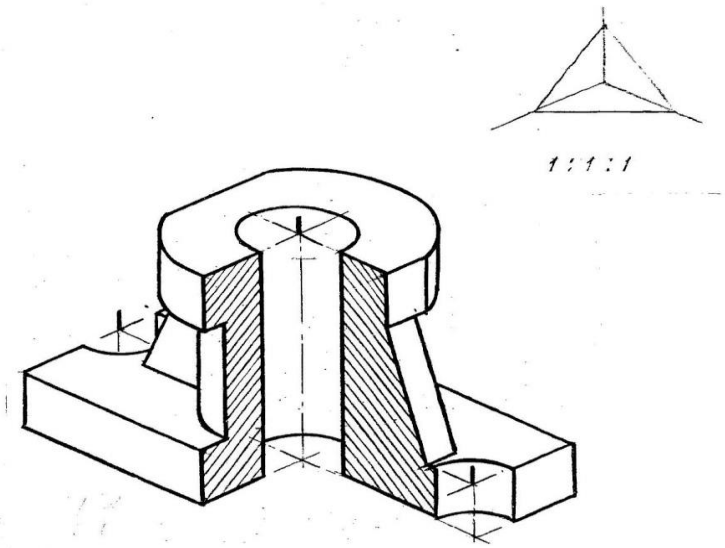

Контрольная работа оценивается 4 баллами: выбор главного изображения – 1 балл; правильное выполнение изображений – 1 балла; правильное нанесение размеров – 1 балл.

Контрольная работа № 3 «Построение проекций линий пересечения и натуральной величины наклонного сечения»

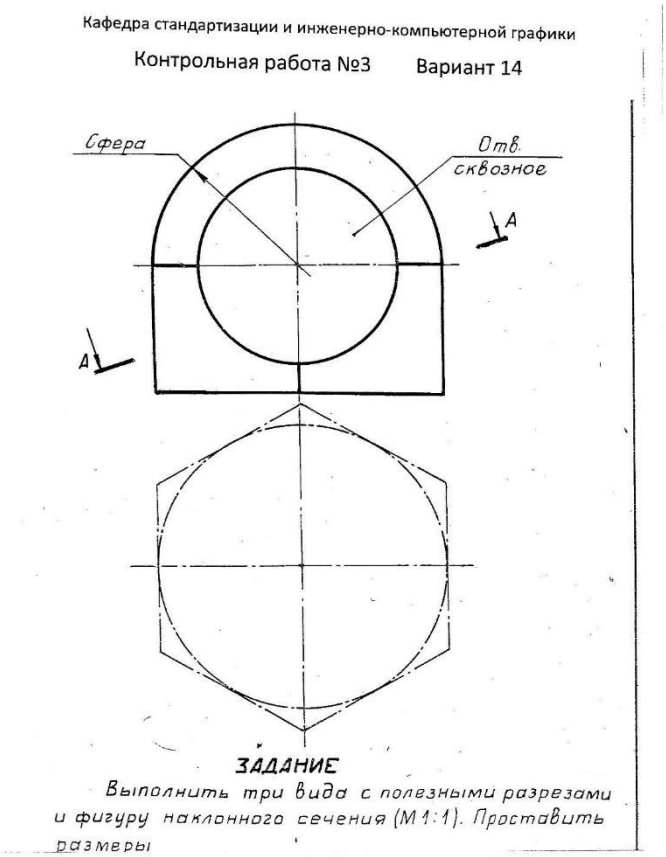

Контрольная работа оценивается 6 баллами: построение линий перехода – 3 балла; построение наклонного сечения – 3 балла.

8.2. Вопросы для итогового контроля освоения дисциплины

1.Виды проецирования. Образование ортогонального чертежа на одной, двух и трех плоскостях проекций. Метод Монжа.

2.Проецирование прямых линий. Классификация прямых по расположению относительно друг друга и по расположению относительно плоскостей проекций. Принадлежность точки прямой.

3.Пласкость, задание на чертеже. Классификация плоскостей по расположению относительно плоскостей проекций. Принадлежность точки и прямой плоскости.

4.Образование и задание поверхностей на чертеже. Определитель поверхности. Классификация поверхностей. Порядок поверхностей.

5.Поверхности вращения. Особые линии поверхностей вращения. Поверхности вращения 2-го и 4-го порядков. Принадлежность точки поверхности вращения.

6.Поверхности с двумя направляющими и плоскостью параллелизма. Винтовые линии и поверхности.

7.Определение натуральной величины отрезка прямой способом проецирования на дополнительную плоскость.

8.Кривые линии. Порядок кривой. Кривые линии второго порядка: эллипс, парабола, гипербола – правила построения и геометрические свойства.

9.Пересечение проецирующей плоскости с гранным геометрическим телом и с цилиндром. Построение проекций и натуральной величины наклонного сечения.

10.Наклонные сечения конуса и шара. Построение проекций и натуральной величины сечения проецирующей плоскостью.

11.Пересечение многогранника с поверхностью вращения.

12.Построение проекций линий пересечения поверхностей методом плоскостей-посредников.

13.Теорема о пересечении соосных поверхностей вращения. Построение проекций линий пересечения поверхностей методом сфер.

14.Теорема Монжа и ее следствие.

15.Симметрия относительно плоскости, прямой, точки. Симметрия вращения, порядок оси симметрии.

16.Образование аксонометрического чертежа. Коэффициенты искажения. Виды аксонометрии.

17.Изображение многоугольников и окружностей в стандартной прямоугольной изометрии.

18.Изображение окружностей в стандартных косоугольных изометриях.

19.Виды, наименование видов, требования к главному виду. Обозначение видов.

20.Разрезы. Классификация разрезов по расположению секущей плоскости относительно плоскостей проекций. Соединенные изображения.

21.Разрезы. Классификация разрезов по числу секущих плоскостей. Обозначение разрезов.

8.3. Структура и примеры билетов для *<u>зачета с оценкой</u>* (1семестр).

Зачет с оценкой по дисциплине проводится в 1 семестре и включает контрольные вопросы по всем разделам учебной программы дисциплины. Билет состоит из 2 вопросов. Ответы на вопросы оцениваются из максимальной оценки 40 баллов следующим образом: максимальное количество баллов за первый вопрос – 20 баллов, второй – 20 баллов.

Пример билета для ***зачета с оценкой***:

<table>
<tr><td rowspan="5">*«Утверждаю»*
Заведующий кафедрой ИПТО
(Должность, наименование кафедры)
_____ В.М. Аристов
(Подпись) (И. О. Фамилия)
«__» _____ 2020г.</td><td>*Министерство науки и высшего образования РФ*</td></tr>
<tr><td>Российский химико-технологический университет имени Д. И. Менделеева</td></tr>
<tr><td>Инженерного проектирования технологического оборудования</td></tr>
<tr><td>18.03.01 «Химическая технология»
Профиль: «Технология неорганических веществ»</td></tr>
<tr><td>Начертательная геометрия в технологии неорганических веществ</td></tr>
<tr><td colspan="2">Билет № 1
1. 1.Виды проецирования. Образование ортогонального чертежа на одной, двух и трех плоскостях проекций. Метод Монжа.

2. Построить три проекции линии пересечения поверхностей.</td></tr>
</table>

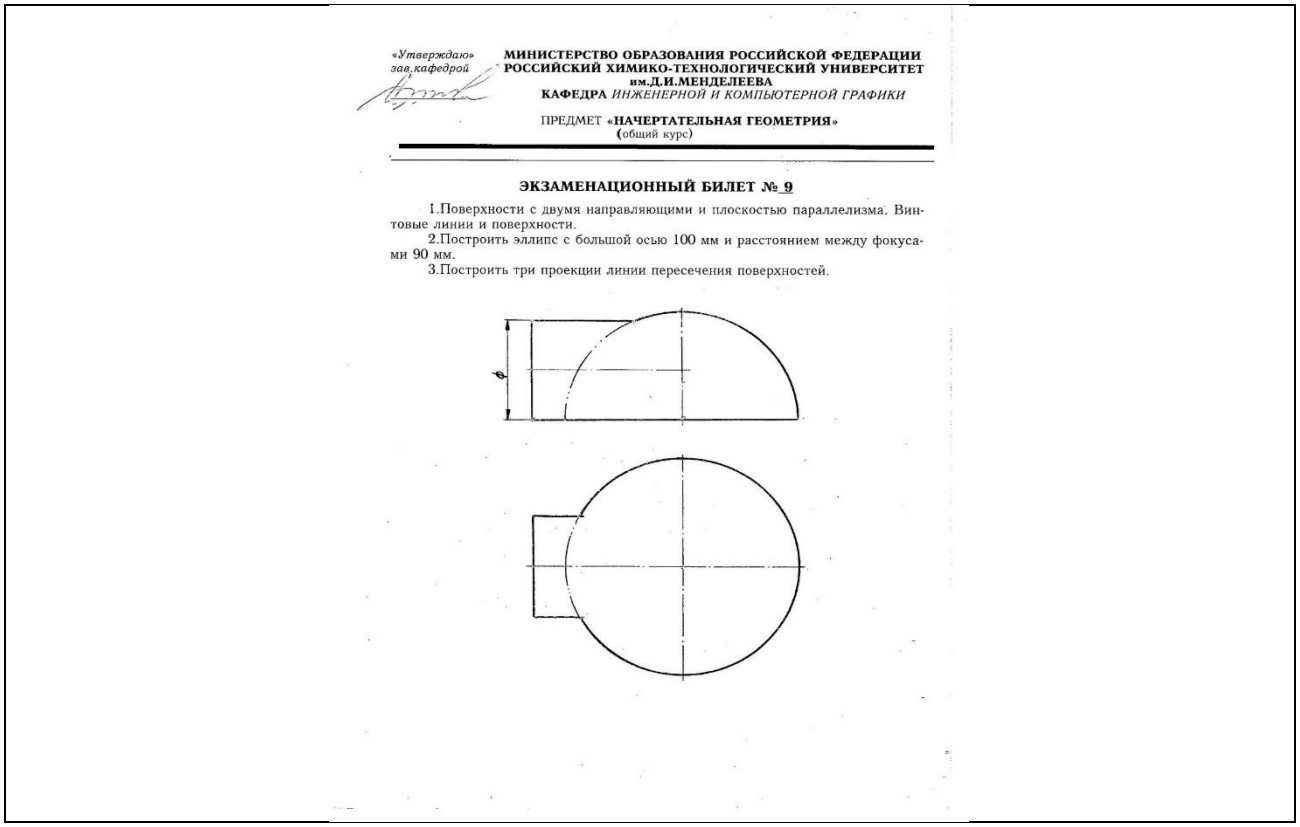

«Утверждаю»
зав.кафедрой

МИНИСТЕРСТВО ОБРАЗОВАНИЯ РОССИЙСКОЙ ФЕДЕРАЦИИ
РОССИЙСКИЙ ХИМИКО-ТЕХНОЛОГИЧЕСКИЙ УНИВЕРСИТЕТ
им.Д.И.МЕНДЕЛЕЕВА
КАФЕДРА *ИНЖЕНЕРНОЙ И КОМПЬЮТЕРНОЙ ГРАФИКИ*

ПРЕДМЕТ «НАЧЕРТАТЕЛЬНАЯ ГЕОМЕТРИЯ»
(общий курс)

ЭКЗАМЕНАЦИОННЫЙ БИЛЕТ № 9

1.Поверхности с двумя направляющими и плоскостью параллелизма. Винтовые линии и поверхности.

2.Построить эллипс с большой осью 100 мм и расстоянием между фокусами 90 мм.

3.Построить три проекции линии пересечения поверхностей.

9. УЧЕБНО-МЕТОДИЧЕСКОЕ ОБЕСПЕЧЕНИЕ ДИСЦИПЛИНЫ

9.1. Рекомендуемая литература

А. Основная литература

1. Аристов В.М., Аристова Е.П. Инженерная графика. М.: Путь, Альянс, 2006. 256с.

2. Аристов В.М. и др. Основы построения чертежей. Учебное пособие. М.: РХТУ, 2011. 168 с.

3.Клокова А. Н., Лукина Ю. С. Начертательная геометрия. Самостоятельная работа студента. Учебное пособие. М.: РХТУ, 2019. 92 с.

Б. Дополнительная литература

1. Попова Г.Н., Алексеев С.Ю. Машиностроительное черчение: Спра-вочник. С.-П.: Машиностроение, 2008. 447 с.

2.Стандарты ЕСКД: ГОСТ 2.101-68; 2.102-68; 2.103-68; 2.108-68; 2.109-68; 2.114-70; 2.118-73; 2.119-73; 2.120-73; 2.301-68; 2.302-68; 2.303-68; 2.304-81; 2.305-2009; 2.306-68; 2.307-68; 2.311-68; 2.312-72; 2.313-68; 2.317-69; 21.001-77.

9.2. Рекомендуемые источники научно-технической информации

- Раздаточный иллюстративный материал к лекциям.
- Презентации к лекциям.

- Методические рекомендации по выполнению лабораторных работ.

Научно-технические журналы:

- Журнал «Наука и образование» Национальный цифровой ресурс РУКОНТ: https://rucont.ru/catalog/101836

- Национальный цифровой ресурс РУКОНТ: https://rucont.ru/catalog/101836

9.3. Средства обеспечения освоения дисциплины

Для реализации рабочей программы подготовлены следующие средства обеспечения освоения дисциплины:
- комплект образцов графических работ (общее число – 11);
- банк заданий для итогового контроля освоения дисциплины (общее число вариантов – 32);
- банк заданий на графические работы (общее число заданий – 352);
- комплект деревянных моделей (общее число – 32).

Для освоения дисциплины используются следующие нормативные и нормативно-методические документы:

- Федеральный закон Российской Федерации от 29.12.2012 № 273-ФЗ «Об образовании в Российской Федерации» [Электронный ресурс] – Режим доступа: http://pravo.gov.ru/proxy/ips/?docbody=&nd=102162745&intelsearch=273-%D4%C7/ (дата обращения: 27.05.2020).
- Федеральные государственные образовательные стандарты высшего образования // Координационный совет учебно-методических объединений и научно-методических советов высшей школы. Портал Федеральных образовательных стандартов высшего образования [Электронный ресурс] – Режим доступа: http://fgosvo.ru/fgosvo/151/150/24 (дата обращения: 27.05.2020).
- Приказ Министерства образования и науки РФ от 23.08.2017 № 816 «Об утверждении Порядка применения организациями, осуществляющими образовательную деятельность, электронного обучения, дистанционных образовательных технологий при реализации образовательных программ» [Электронный ресурс]. Режим доступа: http://pravo.gov.ru/proxy/ips/?docbody=&nd=102447332&intelsearch=816+%EF%F0%E8%EA%E0%E7/ (дата обращения: 27.05.2020).

При освоении дисциплины студенты должны использовать информационные и информационно-образовательные ресурсы следующих порталов и сайтов:

- Система федеральных образовательных порталов. Система открытого образования. Консалтинговый центр ИОС ОО РФ [Электронный ресурс] – Режим доступа: http://www.openedu.ru/ (дата обращения: 27.05.2020).
- Информационная система «Единое окно доступа к образовательным ресурсам». URL: http://window.edu.ru/ (дата обращения: 27.05.2020).
- ФЭПО: соответствие требованиям ФГОС [Электронный ресурс] – Режим доступа: http://fepo.i-exam.ru/ (дата обращения: 27.05.2020).

10. МЕТОДИЧЕСКИЕ УКАЗАНИЯ ДЛЯ ОБУЧАЮЩИХСЯ

10.1. Для студентов, обучающихся без использования дистанционных образовательных технологий

Методические рекомендации по организации учебной работы бакалавра направлены на повышение ритмичности и эффективности его аудиторной и самостоятельной работы по дисциплине.

Дисциплина включает 3 раздела, каждый из которых имеет определенную логическую завершенность. При изучении материала каждого раздела рекомендуется регулярное повторение законспектированного лекционного материала, а также дополнение его сведениями из литературных источников, представленных в рабочей программе. При работе с указанными источниками рекомендуется составлять краткий конспект с обязательным фиксированием библиографических данных источника. Изучение материала каждого раздела заканчивается контролем его освоения в форме контрольной работы. Результаты выполнения контрольных работ оцениваются в соответствии с принятой в университете рейтинговой системой оценки знаний.

Графические работы должны быть выполнены в соответствии с требованиями ГОСТ 2.104-68; 2.301-68; 2.302-68; 2.303-68; 2.304-81; 2.305-2008; 2.306-68; 2.307-68; 2.317-2011.

Методические указания по выполнению графических работ

1. Деление окружности на равные части

На приготовленной к работе 1/8 листа чертежной бумаги проводятся: внешняя рамка, размеры которой соответствуют размерам формата А4, и рамка чертежа, вычерчивается основная надпись и вычерчивается прямоугольник для повторного обозначения. В центральной части поля чертежа проводятся осевые линии, после чего в тонких линиях карандашом Т вычерчиваются контуры задания. Далее проводится окружность, которую согласно задания необходимо разделить на n частей. В соответствии с правилами проводится деление окружности на заданное количество частей и выполняются другие построения. Для выполнения качественной обводки чертежа рекомендуется: зачистить поле чертежа от уже ненужных линий построения и возможных помарок. Тщательно, на заданную толщину линий обводки, заточить карандаш (ТМ или М). На первом этапе обводки обводятся дуги и окружности, затем горизонтальные линии, вертикальные, наклонные в одну сторону, а затем в другую. Заполняются графы основной надписи и повторное обозначение.

2. Уклоны и конусности

На приготовленной к работе 1/4 листа чертежной бумаги проводятся: внешняя рамка, размеры которой соответствуют размерам формата А3, и рамка чертежа, вычерчивается основная надпись и вычерчивается прямоугольник для повторного обозначения. В центральной части поля чертежа производится разметка изображений (наносятся габаритные прямоугольники), после чего в тонких линиях карандашом Т выполняются построения уклонов и конусов. Далее проводится обводка чертежа в соответствии с рекомендациями, приведенными ранее.

3.Эскиз модели

Эскиз модели выполняется на листе бумаги в клетку формата А3. После оформления формата и внимательного изучения модели намечается её расположение относительно фронтальной

плоскости проекций (выбирается главное изображение). В центральной части поля чертежа производится разметка изображений (наносятся 3 габаритных прямоугольника), после чего в тонких линиях карандашом Т вычерчиваются виды заданной модели. Решается вопрос о количестве необходимых разрезов и их типов (простые, их части или соединения с видами). На чертеж наносятся обозначения положения секущих плоскостей (при необходимости) и соответствующие надписи над предполагаемыми изображениями разрезов. После чего соответствующие виды или их части заменяются избранными для построения разрезами. На чертеж наносятся выносные и размерные линии, над которыми записываются числовые значения размеров. Далее проводится обводка чертежа в соответствии с рекомендациями, приведенными ранее.

4.Сложные разрезы

Работа выполняется на листе чертежной бумаги формата А3. На основании внимательного изучения аксонометрического чертежа предмета намечается его расположение относительно фронтальной плоскости проекций (выбирается главное изображение) и определяется положение формата - вертикально или горизонтально. На приготовленной к работе 1/4 листа чертежной бумаги проводятся: внешняя рамка, размеры которой соответствуют размерам формата А3, и рамка чертежа, ставится оттиск основной надписи, и вычерчивается прямоугольник для повторного обозначения. В центральной части поля чертежа производится разметка изображений (наносятся габаритные прямоугольники), после чего в тонких линиях карандашом Т вычерчиваются виды заданного предмета. Решается вопрос о количестве необходимых разрезов и их типов (простые, сложные, их части или соединения с видами). На чертеж наносятся обозначения положения секущих плоскостей и соответствующие надписи над предполагаемыми изображениями разрезов. После чего соответствующие виды или их части заменяются избранными для построения разрезами. На чертеж наносятся выносные и размерные линии, над которыми записываются числовые значения размеров. На этой стадии работа проверяется преподавателем, разрешающим чистовую обводку чертежа. Для выполнения качественной обводки рекомендуется: зачистить поле чертежа от уже ненужных линий построения и возможных помарок. Тщательно, на заданную толщину линий обводки, заточить карандаш (ТМ или М). На первом этапе обводки обводятся дуги и окружности, затем горизонтальные линии, вертикальные, наклонные в одну сторону, а затем в другую. Заполняются графы основной надписи и повторное обозначение.

5.Чертеж по описанию

Работа состоит из двух частей: ортогональный чертеж и аксонометрический чертеж. Работа выполняется на листе чертежной бумаги формата А2, который располагается вертикально. Формат оформляется внешней рамкой, рамкой чертежа, основной надписью и повторным обозначением. В верхней части листа выполняется ортогональный чертеж, в нижней - аксонометрический. С целью экономии времени и лучшего усвоения пространственных формообразующих элементов предмета, заданного текстовым описанием, студентам рекомендуется на бумаге в клетку проработать текст задания и выполнить технические рисунки (эскизная аксонометрия) геометрических тел, составляющих форму предмета, и предмета в целом. Для студентов с затруднениями усваивающих курс инженерной графики, рекомендуется каждый из рисунков сопровождать эскизом предмета, выполненным в ортогональных проекциях. Последовательность выполнения ортогонального чертежа такая же, как и в предыдущих случаях. Аксонометрические чертежи строятся в двух изометриях - первый в прямоугольной изометрии, второй - в зависимости от положения проекций на чертеже, во фронтальной или горизонтальной изометрии. На чертеж, кроме изображений,

наносятся: условное обозначение данных аксонометрий, их коэффициенты искажения, график штриховки и текстовые надписи - "Прямоугольная изометрия", "Фронтальная изометрия" (или "Горизонтальная изометрия").

6.Чертеж и наклонное сечение модели

Работа выполняется на листе чертежной бумаги формата А2 в масштабе 2:1. Последовательность графического построения - общая. Вначале стоятся 3 изображения модели (виды, разрезы или их соединения). После задания преподавателем секущей плоскости, выполняются проекции и истинная величина наклонного сечения. На чертеж наносятся выносные и размерные линии, над которыми записываются числовые значения размеров.

7Линии перехода

Работа выполняется на листе чертежной бумаги формата А3 в масштабе 1:1. Последовательность построения - общая. После построения основных изображений (видов и разрезов) предметов на основании анализа пересекающихся поверхностей вычерченных тел для каждой из линий перехода выбирается один из изученных способов построения проекций точек, принадлежащих линии перехода. Построенные проекции характерных точек нумеруются, а точки обозначаются прописными буквами латинского алфавита. Линии построения точек (по одной на каждую линию перехода) обязательно сохраняются. От каждой линии перехода проводится линия выноска ( ), обозначенная строчной буквой русского алфавита, а над основной надписью чертежа выполняется запись, например: "а - построена способом вспомогательных плоскостей (сфер, по известной проекции линии, по теореме Монжа)". Выполняется обводка чертежа, нанесение размеров и оформление основной надписи.

Учебная программа дисциплины предусматривает проведение лабораторных работ в объеме 8 ч. Работы выполняются в часы, выделенные учебным планом в 1 семестре. Лабораторные работы выполняются, когда изучен материал раздела, входящих в раздел «*Общие правила оформления чертежей*». Лабораторные работы охватывают 1 раздел. На выполнение каждой работы отводится примерно 3 часа в зависимости от трудоемкости.

Целью выполнения лабораторных работ является закрепление полученных знаний по дисциплине, расширение эрудиции и кругозора студента бакалавриата, развитие самостоятельного мышления студента. В задачи подготовки к выполнению лабораторных работ входит приобретение навыков работы с информационными ресурсами.

При оформлении лабораторных работ следует ориентироваться на требования, приведенные в ГОСТ.

Совокупная оценка текущей работы студента бакалавриата в семестре складывается из оценок за выполнение контрольных работ (максимальная оценка 14 баллов), лабораторных работ (3 балла), графических работ (43 балла). Максимальная оценка текущей работы в каждом семестре составляет 60 баллов.

В соответствии с учебным планом изучение материала происходит в 1 семестре и заканчивается контролем его освоения в форме 3 контрольных работ (максимальная оценка: 1к.р.-4 балла, 2к.р.-4 балла, 3к.р.-5 баллов) и ***зачет с оценкой*** (максимальная оценка – 40 баллов).

Общая оценка результатов освоения дисциплины складывается из числа баллов, набранных в семестре и на зачете. Максимальная общая оценка всей дисциплины составляет 100 баллов.

10.2. Для студентов, обучающихся с использованием дистанционных образовательных технологий

При использовании электронного обучения и дистанционных образовательных технологий занятия полностью или частично проводятся в режиме онлайн. Объем дисциплины и распределение нагрузки по видам работ соответствует п. 4.1. Распределение баллов соответствует п. 10.1 либо может быть изменено в соответствии с решением кафедры, в случае перехода на ЭО и ДОТ в процессе обучения. Решение кафедры об используемых технологиях и системе оценивания достижений обучающихся принимается с учетом мнения ведущего преподавателя и доводится до обучающихся.

11. МЕТОДИЧЕСКИЕ РЕКОМЕНДАЦИИ ДЛЯ ПРЕПОДАВАТЕЛЕЙ

11.1. Для преподавателей, реализующих образовательные программы без использования дистанционных образовательных технологий

Основными задачами преподавателей, ведущих занятия по дисциплине, является развитие пространственного мышления и понимания правил и условностей при выполнении чертежей.

При подготовке и проведении занятий преподаватель должен учитывать, что студенты, обучающиеся в бакалавриате, знают основные плоские и пространственные геометрические фигуры, изучаемые в школьном курсе геометрии, а также умеет выполнять чертежи простейших геометрических моделей.

При подготовке и проведении занятий преподаватель должен ориентироваться на интерес обучающихся к области химии, что позволит им не только овладеть знаниями в предметной области, но и приобрести знания по выбранной специальности, что является мотиватором к изучению дисциплины и повысить эффективность учебного процесса. Необходимо, по возможности, модифицировать форму подачи учебного материала с ориентацией на химическую технологию. Необходимо обращать внимание студентов на широкое использование методов начертательной геометрии в химической науке.

Также на занятиях должна прослеживаться связь рассматриваемых вопросов с ранее химией.

С целью более эффективного усвоения обучающимися материала данной дисциплины рекомендуется использовать:

- ГОСТы;
- Макеты, иллюстрирующие изучаемый материал;
- Иные средства визуализация, включая наглядные изображения решаемых графических задач в виде мультимедийных презентаций или изображений на твердом носителе;
- Модели для построения с них чертежей.

Для более глубокого изучения предмета преподаватель предоставляет обучающимся информацию о возможности использования Интернет-ресурсов по разделам дисциплины.

11.2. Для преподавателей, реализующих образовательные программы с использованием дистанционных образовательных технологий

При использовании электронного обучения и дистанционных образовательных технологий занятия полностью или частично проводятся в режиме онлайн. Объем дисциплины и распределение нагрузки по видам работ соответствует п. 4.1. Распределение баллов соответствует п. 10.1 либо может быть изменено в соответствии с решением кафедры, в случае

перехода на ЭО и ДОТ в процессе обучения. Решение кафедры об используемых технологиях и системе оценивания достижений обучающихся принимается с учетом мнения ведущего преподавателя и доводится до обучающихся.

Реализация ЭО и ДОТ предполагает использование следующих видов и учебной деятельности: онлайн консультации, видео-лекции; текущий контроль в режиме проверки домашних заданий; самостоятельная работа и т.д.

При реализации РПД в зависимости от конкретной ситуации ЭО и ДОТ могут быть применены в следующем виде:

- объем часов контактной работы обучающихся с преподавателем не сокращается) и электронные образовательные ресурсы (ЭОР) методически обеспечивают самостоятельную работу обучающихся в объеме, предусмотренном рабочей программой данной дисциплины. При этом в случае необходимости занятия проводятся в режиме онлайн;
- смешанные формы обучения, сочетающие в себе аудиторные занятия (при возможности перевода части контактных часов работы обучающихся с преподавателем в электронную информационно-образовательную среду без потери содержания учебной дисциплины) и ЭОР (часть учебного материала (например, лекции) может быть заменена ЭОР).

12. ПЕРЕЧЕНЬ ИНФОРМАЦИОННЫХ ТЕХНОЛОГИЙ, ИСПОЛЬЗУЕМЫХ В ОБРАЗОВАТЕЛЬНОМ ПРОЦЕССЕ

Информационную поддержку изучения дисциплины осуществляет Информационно-библиотечный центр (ИБЦ) РХТУ им. Д.И. Менделеева, который обеспечивает обучающихся основной учебной, учебно-методической и научной литературой, необходимой для организации образовательного процесса по дисциплине. Общий объем многоотраслевого фонда ИБЦ на 01.01.2020 составляет 1715452 экз.

Фонд ИБЦ располагает учебной, учебно-методической и научно-технической литературой в форме печатных и электронных изданий, а также включает официальные, справочно-библиографические, специализированные отечественные и зарубежные периодические и информационные издания. ИБЦ обеспечивает доступ к профессиональным базам данных, информационным, справочным и поисковым системам.

Каждый обучающийся обеспечен свободным доступом из любой точки, в которой имеется доступ к сети Интернет и к электронно-библиотечной системе (ЭБС) Университета, которая содержит различные издания по основным изучаемым дисциплинам и сформирована по согласованию с правообладателями учебной и учебно-методической литературы.

Для более полного и оперативного справочно-библиографического и информационного обслуживания в ИБЦ реализована технология Электронной доставки документов.

№	Электронный ресурс	Реквизиты договора (номер, дата заключения, срок действия), ссылка на сайт ЭБС, сумма договора, количество ключей	Характеристика библиотечного фонда, доступ к которому предоставляется договором

1	Электронно-библиотечная система (ЭБС) «ЛАНЬ»	Принадлежность - сторонняя Реквизиты договора - ООО «Издательство «Лань», договор № 33.03-Р-2.0-1775/2-10 от 26.09.2019г. Сумма договора – 642 083-68 Срок действия с «26» сентября 2019г. по «25» сентября 2020г. Ссылка на сайт ЭБС – http://e.lanbook.com Количество ключей - доступ для зарегистрированных пользователей РХТУ с любого компьютера. Дополнительный Договор № 33.03-Р-3.1-2217/2020 от 02.03.2020 г. Сумма договора- 30 994-52 Срок действия с «02» марта 2020 г. по «25» сентября 2020 г. Ссылка на сайт ЭБС – http://e.lanbook.com Количество ключей - доступ для зарегистрированных пользователей РХТУ с любого компьютера. Договор № 33.03-Р-3.1-2173/2020 Сумма договора – 747 661-28 Срок действия Договора с «26» сентября 2020г. по «25» сентября 2021г. Ссылка на сайт ЭБС – http://e.lanbook.com Количество ключей - доступ для зарегистрированных пользователей РХТУ с любого компьютера. Удаленный доступ после персональной регистрации на сайте ЭБС.	Коллекции: «Химия» - изд-ва НОТ, «Химия» - изд-ва Лаборатория знаний, «Химия» - изд-ва «ЛАНЬ», «Химия»-КНИТУ(Казанский национальный исследовательский технологический университет), «Химия» - изд-ва ФИЗМАТЛИТ», «Информатика» - изд-ва «ЛАНЬ», «Информатика»-Национальный Открытый Университет «ИНТУИТ», «Инженерно-технические науки"-изд-ва «ЛАНЬ», «Теоретическая механика»-изд-ва «ЛАНЬ», Экономика и менеджмент»- изд-ва Дашков и К., а также отдельные издания в соответствии с Договором.
2	Электронно - библиотечная система ИБЦ РХТУ им. Д.И.Менделеева (на базе АИБС «Ирбис»)	Принадлежность – собственная РХТУ. Ссылка на сайт ЭБС – http://lib.muctr.ru/ Доступ для пользователей РХТУ с любого компьютера	Электронные версии учебных и научных изданий авторов РХТУ по всем ООП.
3	Информационно-справочная система «ТЕХЭКСПЕРТ»	Принадлежность сторонняя. Реквизиты контракта – ООО «ИНФОРМПРОЕКТ», контракт № 189-2647А/2019	Электронная библиотека нормативно-технических изданий. Содержит более 40000

	«Нормы, правила, стандарты России».	От 09.01.2020 г. Сумма договора – 601110-00 С «01» января.2020 г. по «31» декабря 2020 г. Ссылка на сайт ЭБС – http://reforma.kodeks.ru/reforma/ Количество ключей – 5 лицензий + локальный доступ с компьютеров ИБЦ.	национальных стандартов и др. НТД
4	Научно-электронная библиотека «eLibrary.ru»	Принадлежность – сторонняя Реквизиты договора – ООО Научная электронная библиотека, договор № 33.03-Р-3.1 2087/2019 Сумма договора – 1100017-00 С «01» января 2020 г. по «31» декабря 2020 г. Ссылка на сайт – http://elibrary.ru Количество ключей – доступ для пользователей РХТУ по ip-адресам неограничен.	Научная электронная библиотека eLIBRARY.RU - это крупнейший российский информационно-аналитический портал в области науки, технологии, медицины и образования, содержащий рефераты и полные тексты более 29 млн научных статей и публикаций, в том числе электронные версии более 5600 российских научно-технических журналов.
5	Электронно-библиотечная система издательства "ЮРАЙТ"	Принадлежность сторонняя-«Электронное издательство ЮРАЙТ» Договор № 33.03-Р-3.1-220/2020 от 16.03.2020 г. Сумма договора - 324 000-00 С «16» марта 2020 г. по «15» марта 2021 г. Ссылка на сайт – https://biblio-online.ru/ Количество ключей - доступ для зарегистрированных пользователей РХТУ с любого компьютера.	Электронная библиотека включает более 5000 наименований учебников и учебных пособий по всем отраслям знаний для всех уровней профессионального образования от ведущих научных школ с соблюдением требований новых ФГОСов.

6	Электронно-библиотечная система «Консультант студента»	Принадлежность сторонняя-ООО «Политехресурс» Договор № 33.03-Р-3.1-218/2020 От «16» марта 2020 г. Сумма договора-36 500-00 С «17» марта 2020 г. по «16» марта 2021 г Ссылка на сайт – http://www.studentlibrary.ru Количество ключей - доступ для зарегистрированных пользователей РХТУ с любого компьютера.	Комплект изданий, входящих в базу данных «Электронная библиотека технического ВУЗа».
7	Электронно-библиотечная система «ZNANIUM.COM»	Принадлежность сторонняя-ООО «ЗНАНИУМ», Договор № 4309 эбс 33.03-Р-3.1-2215/2020 от «20» марта 2020 г. Сумма договора-30 000-00 С «20» марта 2020 г. по «19» марта 2021г Ссылка на сайт – https://znanium.com/ Количество ключей - доступ для зарегистрированных пользователей РХТУ с любого компьютера.	Коллекция изданий учебников и учебных пособий по различным отраслям знаний для всех уровней профессионального образования.

Бесплатные архивные коллекции, приобретенные Минобрнауки для вузов

Архив Издательства American Association for the Advancement of Science.Пакет «Science Classic» 1880-1996.

Архив Издательства Annual Reviews. Пакет «Full Collection» 1932-2005.

Архив издательства Nature Publishing Group. Пакет «Nature» с первого выпуска первого номера по 2010, 1869-2010.

Архив издательства Oxford University Press. Пакет «Archive Complete» с первого выпуска каждого журнала по 1995, 1849-1995.

Архив издательства Taylor & Francis. Full Online Journal Archives. с первого выпуска каждого журнала по 1996, 1798-1997.

Архив издательства Cambridge University Press. Пакет «Cambridge Journals Digital Archive (CJDA)» с первого выпуска каждого журнала по 2011, 1827-2011.

Бесплатные официальные открытые ресурсы Интернет

1. Directory of Open Access Journals (DOAJ) http://doaj.org/

Ресурс объединяет более 10000 научных журналов по различным отраслям знаний (около 2 миллионов статей) из134 стран мира.

2. Directory of Open Access Books (DOAB) https://www.doabooks.org/

В базе размещено более 3000 книг по различным отраслям знаний, предоставленных 122 научными издательствами.

3. Электронный ресурс arXiv https://arxiv.org/

Крупнейшим бесплатный архив электронных научных публикаций по разделам физики, математики, информатики, механики, астрономии и биологии. Имеется подробный тематический каталог и возможность поиска статей по множеству критериев.

4. Коллекция журналов MDPI AG http://www.mdpi.com/

Многодисциплинарный цифровой издательский ресурс, является платформой для рецензируемых научных журналов открытого доступа, издающихся MDPI AG (Базель, Швейцария). Издательство выпускает более 120 разнообразных электронных журналов, находящихся в открытом доступе.

5. Издательство с открытым доступом InTech http://www.intechopen.com/

Первое и крупнейшее в мире издательство, публикующее книги в открытом доступе, около 2500 научных изданий. Основная тематическая направленность - физические и технические науки, технологии, медицинские науки, науки о жизни.

13. МАТЕРИАЛЬНО-ТЕХНИЧЕСКОЕ ОБЕСПЕЧЕНИЕ ДИСЦИПЛИНЫ

В соответствии с учебным планом занятия по дисциплине проводятся в форме лекций, практических занятий и самостоятельной работы обучающегося.

13.1. Оборудование, необходимое в образовательном процессе

Лекционная учебная аудитория, оборудованная электронными средствами демонстрации (компьютер со средствами звуковоспроизведения, проектор, экран) и учебной мебелью; библиотека, имеющая рабочие компьютерные места для студентов, оснащенные компьютерами с доступом к базам данных и выходом в Интернет.

13.2. Учебно-наглядные пособия

Макеты «Образование ортогонального чертежа», «Образование аксонометрического чертежа», «Сечение тела плоскостью», «Разрез», «Линии перехода».

13.3. Компьютеры, информационно-телекоммуникационные сети, аппаратнопрограммные и аудиовизуальные средства

Персональные компьютеры, укомплектованные USB, CD и DVD возможностями, принтерами и программными средствами; проекторы и экраны; цифровые камеры; копировальные аппараты; локальная сеть с выходом в Интернет.

13.4. Печатные и электронные образовательные и информационные ресурсы

Информационно-методические материалы: учебные пособия по дисциплине.

Электронные образовательные ресурсы: курс лекций, методические указания к семинарским занятиям, электронные презентации к разделам лекционного курса; учебно-методические разработки в электронном виде.

13.5. Перечень лицензионного программного обеспечения:

№ п/п	Наименование программного продукта	Реквизиты договора поставки	Количество лицензий	Срок окончания действия лицензии
1	Офисный пакет Microsoft Office Standard 2007	Государственный контракт № 143-164ЭА/2010 от 14.12.10, Акт № Tr048787, накладная № Tr048787 от 20.12.10 Microsoft Open License Номер лицензии 42931328)	25	бессрочное
2	Антивирус Kaspersky	Контракт № 126-152 ЭА/2018 от 24.12.2018 по продлению электронной лицензии на Kaspersky Endpoint Security для нужд РХТУ им. Д.И. Менделеева	25	2 года
4	Операционная система Microsoft Windows 10 Education (Russian)	Подписка Microsoft Imagine Premium, соглашение ICM-167819 от 24.12.2018 г., счет № 9552428060 от 12.12.2018 г.	Количество лицензий не ограничено согласно условиям подписки Microsoft Imagine Premium	бессрочное
5	Компас - 3D LT фирмы Аскон (учебная версия).	-	-	бессрочное

14. ТРЕБОВАНИЯ К ОЦЕНКЕ КАЧЕСТВА ОСВОЕНИЯ ПРОГРАММЫ

Наименование модулей	Основные показатели оценки	Формы и методы контроля и оценки
Раздел 1. Общие правила выполнения чертежей.	Знает правила и условности при выполнении чертежей. Умеет выполнять и читать чертежи геометрических моделей с учетом действующих стандартов.	Оценка за графические работы, оценка за контрольную работу, оценка на зачете
Раздел 2. Проецирова-ние геометрических фигур.	Знает способы отображения пространственных форм на плоскости, виды симметрии геометрических фигур. Умеет выполнять и читать чертежи геометрических моделей с учетом действующих стандартов. Владеет способами и приемами изображения предметов на плоскости	Оценка за графические работы, оценка за контрольную работу, оценка на зачете

Раздел 3. Изображения предметов по ГОСТ 2.305-2009.	Знает правила и условности при выполнении чертежей, возможности применения методов начертатель-ной геометрии для решения физико-химических задач. Умеет выполнять и читать чертежи геометрических моделей с учетом действующих стандартов. Владеет способами и приемами изображения предметов на плоскости.	Оценка за графические работы, оценка за контрольную работу, оценка на зачете

15. ОСОБЕННОСТИ ОРГАНИЗАЦИИ ОБРАЗОВАТЕЛЬНОГО ПРОЦЕССА ДЛЯ ИНВАЛИДОВ И ЛИЦ С ОГРАНИЧЕННЫМИ ВОЗМОЖНОСТЯМИ ЗДОРОВЬЯ

Обучение инвалидов и лиц с ограниченными возможностями здоровья осуществляется в соответствии с:

Порядком организации и осуществления образовательной деятельности по образовательным программам – программам бакалавриата, программам специалитета, программам магистратуры (Приказ Минобрнауки РФ от 05.04.2017 № 301);

Положением о порядке организации и осуществления образовательной деятельности по образовательным программам высшего образования – программам бакалавриата, программам специалитета, программам магистратуры в РХТУ им. Д.И. Менделеева, принятым решением Ученого совета РХТУ им. Д.И. Менделеева от 30.10.2019, протокол № 3, введенным в действие приказом ректора РХТУ им. Д.И. Менделеева от 14.11.2019 № 646А;

Методическими рекомендациями по организации образовательного процесса для обучения инвалидов и лиц с ограниченными возможностями здоровья в образовательных организациях высшего образования, в том числе оснащенности образовательного процесса (утверждены заместителем Министра образования и науки РФ А.А. Климовым от 08.04.2014 № АК-44/05вн).

Дополнения и изменения к рабочей программе дисциплины

«Начертательная геометрия в технологии неорганических веществ»

основной образовательной программы

направления 18.03.01 «Химическая технология»

Профиль «Технология неорганических веществ»

Форма обучения: очная

Номер изменения/ дополнения	Содержание дополнения/изменения	Основание внесения изменения/дополнения
1.		протокол заседания Ученого совета №____от «_____»_____20____г.
		протокол заседания Ученого совета №____от «_____»_____20____г.

		протокол заседания Ученого совета №____от «_____»_____20____г.
		протокол заседания Ученого совета №____от «_____»_____20____г.
		протокол заседания Ученого совета №____от «_____»_____20____г.

4.1. **Министерство науки и высшего образования Российской Федерации**
Федеральное государственное бюджетное образовательное учреждение
высшего образования
«Российский химико-технологический университет
имени Д.И. Менделеева»

«УТВЕРЖДАЮ»

Проректор по учебной работе

_____ С.Н. Филатов

«_____» _____ 2020 г.

РАБОЧАЯ ПРОГРАММА ДИСЦИПЛИНЫ

«Теоретические основы технологии неорганических веществ»

Направление подготовки 18.03.01 Химическая технология

Профиль подготовки – «Технология неорганических веществ»

Квалификация «бакалавр»

РАССМОТРЕНО И ОДОБРЕНО
на заседании Методической комиссии
РХТУ им. Д.И. Менделеева
«30» июня 2020 г. протокол № 25

Председатель _____ Н.А. Макаров

Москва 2020 г.

Программа составлена:
Доктором технических наук, профессором кафедры технологии неорганических веществ и электрохимических процессов Коньковой Татьяной Владимировной

Программа рассмотрена и одобрена на заседании кафедры технологии неорганических веществ и электрохимических процессов РХТУ им. Д.И. Менделеева «10» июня 2020 г., протокол № 11.

СОДЕРЖАНИЕ

1. Цель и задачи дисциплины
2. Требования к результатам освоения дисциплины
3. Объем дисциплины и виды учебной работы
4. Содержание дисциплины
   4.1. Разделы дисциплины и виды занятий
   4.2. Содержание разделов дисциплины
5. Соответствие содержания требованиям к результатам освоения дисциплины
6. Практические и лабораторные занятия
   6.1. Практические занятия. Примерные темы практических занятий по дисциплине
   6.2. Лабораторные занятия
7. Самостоятельная работа
8. Оценочные средства для контроля освоения дисциплины
   8.1. Примерная тематика реферативно-аналитической работы
   8.2. Примеры задач для текущего контроля освоения дисциплины
   8.3. Вопросы для итогового контроля освоения дисциплины (зачет с оценкой)
9. Учебно-методическое обеспечение дисциплины
   9.1. Рекомендуемая литература
   9.2. Рекомендуемые источники научно-технической информации
   9.3. Средства обеспечения освоения дисциплины
10. Методические указания для обучающихся
    10.1. Для студентов, обучающихся по очной форме, без использования электронного образования и дистанционных образовательных технологий
    10.2. Для студентов, обучающихся по очной форме, с использованием электронного образования и дистанционных образовательных технологий
11. Методические указания для преподавателей
    11.1. Для преподавателей, при реализации программы по очной форме, без использования электронного образования и дистанционных образовательных технологий

11.2. Для преподавателей, при реализации программы по очной форме, с использованием электронного образования и дистанционных образовательных технологий 14
12. Перечень информационных технологий, используемых в образовательном процессе 15
13. Материально-техническое обеспечение дисциплины 15
13.1. Оборудование, необходимое в образовательном процессе: 15
13.2. Учебно-наглядные пособия 16
13.3. Компьютеры, информационно-телекоммуникационные сети, аппаратно-программные и аудиовизуальные средства 17
13.4. Печатные и электронные образовательные и информационные ресурсы 17
13.5. Перечень лицензионного программного обеспечения. 17
14. Требования к оценке качества освоения программы 17
15. Особенности организации образовательного процесса для инвалидов и лиц с ограниченными возможностями здоровья 19

1. ЦЕЛИ И ЗАДАЧИ ДИСЦИПЛИНЫ

Программа составлена в соответствии с требованиями Федерального государственного образовательного стандарта высшего образования (ФГОС ВО) по направлению 18.03.01 – Химическая технология, профиль программы - Технология неорганических веществ, и рекомендациями методической секции Ученого совета РХТУ им. Д. И. Менделеева.

Дисциплина «Теоретические основы технологии неорганических веществ» относится к вариативной части обязательных дисциплин учебного плана (Б1. В.12) и рассчитана на изучение в 4 семестре. Дисциплины является вводной и дает общие представления и теоретические основы процессов, протекающих в области химической технологии и технологии неорганических веществ в том числе. Дисциплина необходима для изучения последующих курсов отдельных специальностей.

Цель дисциплины**:** приобретение обучающимися знаний общих закономерностей протекания основных процессов технологии неорганических веществ и обосновании их оптимальных технологических параметров и показателей, необходимых специалистам для успешного изучения последующих специальных дисциплин.

З**адачи** дисциплины:

- теоретическая подготовка обучающихся для успешного изучения специальных дисциплин, позволяющую выпускнику на основе владения общими принципами подхода к специальным технологиям быстро адаптироваться к конкретной технологии,
- овладение физико-химическими основами основных процессов, протекающих в химической технологии.

Дисциплина «Теоретические основы технологии неорганических веществ» читается в 4 семестре. Контроль успеваемости студентов ведется по принятой в университете рейтинговой системе.

2 . ТРЕБОВАНИЯ К РЕЗУЛЬТАТАМ ОСВОЕНИЯ ДИСЦИПЛИНЫ

Изучение курса «Теоретические основы технологии неорганических веществ» при подготовке бакалавров по направлению подготовки 18.03.01 Химическая технология, профиль подготовки – «Технология неорганических веществ» направлено на приобретение следующих профессиональных (ПК) компетенций:

- готовностью использовать знание свойств химических элементов, соединений и материалов на их основе для решения задач профессиональной деятельности (ПК-18);
- готовностью изучать научно-техническую информацию, отечественный и зарубежный опыт по тематике исследования (ПК-20)

В результате изучения дисциплины студент бакалавриата должен:

Знать:
- теоретические основы получения неорганических веществ;
- механизмы основных неорганических реакций и их общие кинетические закономерности;
- методы оптимизации технологических процессов производства неорганических веществ;
- общие принципы осуществления химических процессов основного неорганического синтеза;

Уметь:
- анализировать взаимосвязь состава сырья, технологических параметров и свойств получаемых продуктов;
- анализировать влияние технологических параметров и эффективности процесса и качества продукции;

Владеть:
- основами осуществления технологических процессов;
- методами теоретического и экспериментального исследования технологических процессов производства неорганических веществ;

3. ОБЪЕМ ДИСЦИПЛИНЫ И ВИДЫ УЧЕБНОЙ РАБОТЫ

Виды учебной работы	В зач. ед.	В акад. часах	В астрон. ча
Общая трудоемкость дисциплины по учебному плану	**2**	**72**	**54**
Контактная работа: аудиторные занятия	**0,89**	**32**	**24**
Лекции (Лек)	0,44	16	12
Лабораторные работы (Лаб.)	0	0	0
Практические занятия (ПЗ)	0,44	16	12
Самостоятельная работа (СР)	**1,1**	**39,6**	**29,7**
Контактная работа - аттестация	**0,01**	**0,4**	**0,3**
Вид контроля	**зачет с оценкой**		

4. СОДЕРЖАНИЕ ДИСЦИПЛИНЫ

4.1. Разделы дисциплины и виды занятий

№ п/п	Раздел дисциплины		Часов		
		Всего	Лек	ПЗ	Лаб. работы

1.	**Раздел 1. Растворение, кристаллизация, абсорбция, экстракция.**	36	8	8	0	19,8
2.	**Раздел 2. Адсорбция, ионный обмен, катализ, флотация.**	36	8	8	0	19,8
	Всего часов	**72**	**16**	**16**	**0**	**39,6**

4.2. Содержание разделов дисциплины

Раздел 1. Растворение, кристаллизация, абсорбция, экстракция.

Введение, классификация процессов по количеству и типу фаз. Виды процессов растворения твердых веществ: физическое растворение, химическое растворение. Скорость растворения и пути ее повышения. Процессы выщелачивания. Кристаллизация из растворов. Политермическая и изотермическая кристаллизация. Высаливание. Осаждение. Стадии кристаллизации. Образование зародышей кристаллической фазы.

Кинетика массовой кристаллизации. Связь между параметрами процесса и размерами образующихся кристаллов. Сокристаллизация примесей.

Абсорбция. Применение абсорбционных процессов в технологии неорганических веществ. Равновесие и кинетика газожидкостных реакций. Дифференциальные уравнения абсорбции газов неподвижными жидкостями и их решения. Абсорбция перемешиваемыми жидкостями и ее модели. Расчет скорости абсорбции, сопровождаемой химической реакцией.

Экстракция в технологии неорганических солей и кислот. Свойства экстрагентов и селективность извлечения. Экстракция нейтральными реагентами. Катионообменная и анионообменная экстракция. Взаимосвязь строения экстрагентов, экстракционной способности и селективности. Критерии выбора экстрагентов. Одноступенчатая экстракция. Многоступенчатая противоточная экстракция. Материальный баланс и особенности расчета экстракционных каскадов.

Раздел 2. Адсорбция, ионный обмен, катализ, флотация.

Адсорбция. Виды адсорбции и их применение в промышленности неорганических веществ. Избирательность адсорбции, коэффициент разделения. Кинетика адсорбции и десорбции из гранул адсорбента.

Ионный обмен. Особенности использования ионообменных процессов в получении неорганических веществ. Типы ионитов. Катионообменные, анионообменные и аморфные ионообменные смолы. Свойства ионитов, обменная емкость, термохимическая стабильность, механическая прочность, осмотическая стабильность. Термодинамика и кинетика ионного обмена. Коэффициент распределения ионов. Селектиность. Разделение смеси ионов.

Катализ и каталитические процессы. Виды катализа: гомогенный и гетерогенный, окислительно-восстановительный, кислотно-основной, полифункциональный. Гетерогенный катализ в технологии неорганических веществ. Основные факторы, влияющие на свойства промышленных катализаторов. Состав, пористая структура, форма и размер зерен. Кинетика каталитических реакций. Степень превращения, скорость и константа скорости реакций.

Кинетика гетерогенно-каталитических реакций, основные стадии, понятие лимитирующей стадии реакции. Основные механизмы гетерогенно-каталитических реакций. связь между механизмом реакции и формой кинетического уравнения.

Флотация как метод обогащения природного сырья. Механизм флотации, флотореагенты.

5. СООТВЕТСТВИЕ СОДЕРЖАНИЯ ТРЕБОВАНИЯМ К РЕЗУЛЬТАТАМ ОСВОЕНИЯ ДИСЦИПЛИНЫ

№	В результате освоения дисциплины студент должен:	Модуль 1	Модуль 2
	Знать:		
1	- теоретические основы получения неорганических веществ;	+	+
2	- механизмы основных неорганических реакций и их общие кинетические закономерности;	+	+
3	- методы оптимизации технологических процессов производства неорганических веществ;	+	+
4	- общие принципы осуществления химических процессов основного неорганического синтеза;	+	+
	Уметь:		
5	- анализировать взаимосвязь состава сырья, технологических параметров и свойств получаемых продуктов;	+	+
6	- анализировать влияние технологических параметров и эффективности процесса и качества продукции;	+	+
7	- анализировать взаимосвязь состава сырья, технологических параметров и свойств получаемых продуктов;	+	+
	Владеть:		
8	- основами осуществления технологических процессов;	+	+
9	- методами теоретического и экспериментального исследования технологических процессов производства неорганических веществ;	+	+
	В результате освоения дисциплины студент должен приобрести следующие ***компетенции:***		
10	- использовать знание свойств химических элементов, соединений и материалов на их основе для решения задач профессиональной деятельности (ПК-18).	+	+
11	- готовностью изучать научно-техническую информацию, отечественный и зарубежный опыт по тематике исследования (ПК-20)	+	+

6. ПРАКТИЧЕСКИЕ И ЛАБОРАТОРНЫЕ ЗАНЯТИЯ

6.1 Практические занятия

Практические занятия по дисциплине «Теоретические основы технологии неорганических веществ» предусмотрены в объеме 24 академических часов.

Примерный перечень практических занятий

Раздел 1. Растворение, кристаллизация, абсорбция, экстракция.

Практическое занятие 1 (4 ч).

Расчет периодического процесса очистки солей методом жидкостной экстракции.

Практическое занятие 2 (4 ч).

Расчет количественных характеристик процесса экстракции.

Практическое занятие 3 (4 ч).

Расчет коэффициентов ускорения абсорбции для конкретных систем и условий.

Раздел 2 Адсорбция, ионный обмен, катализ, флотация.
Практическое занятие 4. (4 ч)
Расчет параметров процесса концентрирования солей с использованием ионного обмена.
Практическое занятие 5. (4 ч)
Анализ вида выходных кривых и изотерм адсорбции.
Практическое занятие 6. (4 ч)
Расчет константы скорости каталитической реакции.

6.2 Лабораторные занятия

Лабораторный практикум по дисциплине «Теоретические основы технологии неорганических веществ» не предусмотрен

7. САМОСТОЯТЕЛЬНАЯ РАБОТА

Рабочей программой дисциплины «Теоретические основы технологии неорганических веществ» предусмотрена самостоятельная работа обучающегося в объеме 59,8 часов в 4 семестре. Самостоятельная работа проводится с целью углубления знаний по дисциплине и предусматривает:
– ознакомление и проработку рекомендованной литературы, работу с электронно-библиотечными системами, включая переводы публикаций из научных журналов, цитируемых в базах Scopus, Web of Science, Chemical Abstracts, РИНЦ;
– посещение отраслевых выставок и семинаров;
– участие в семинарах РХТУ им. И. Менделеева по тематике курса;
– подготовку к выполнению контрольных работ по материалу лекционного курса;
– подготовку к сдаче экзамена

Планирование времени на самостоятельную работу, необходимого на изучение дисциплины, студентам лучше всего осуществлять на весь период изучения, предусматривая при этом регулярное повторение пройденного материала. Материал, законспектированный на лекциях, необходимо регулярно дополнять сведениями из литературных источников, представленных в учебной программе. При работе с указанными источниками рекомендуется составлять краткий конспект материала, с обязательным фиксированием библиографических данных источника.

8. ОЦЕНОЧНЫЕ СРЕДСТВА ДЛЯ КОНТРОЛЯ ОСВОЕНИЯ ДИСЦИПЛИНЫ

Для контроля освоения дисциплины предусмотрена текущая аттестация, включающая написание и защиту реферата - максимальная оценка за реферат 40 баллов, 1 контрольная работа 20 баллов, а также зачет с оценкой 40 баллов. Максимальная оценка 100 баллов.

8.1. Примерная тематика реферативно-аналитической работы
Перечень тем рефератов

1. Применение абсорбции в химической технологии
2. Применение адсорбции в очистке сточных вод
3. Применение адсорбции в водоподготовке
4. Применение катализа в технологии неорганических веществ
5. Процессы выщелачивания при переработке минерального сырья
6. Процессы химического растворения при переработке минерального сырья

7. Кристаллизация при получении солей
8. Применение флотации для обогащения минерального сырья
9. Применение ионного обмена при водоподготовке
10. Применение ионного обмена при водоочистке

8.2 Примеры задач для контрольных работ текущего контроля освоения дисциплины

1. Рассчитать коэффициент разделения ионов лантана и железа с помощью сульфокатионита, если исходные концентрации ионов в растворе составляют 1,0 и 0,7 г/л г/л, а после контакта с катионитом 0,015 и 0,35 г/л. Соотношение Т/Ж составляет 1:10.
2. Рассчитать коэффициент разделения ионов лантана и алюминия с помощью сульфокатионита, если исходные концентрации ионов в растворе составляют 1,1 и 0,7 г/л г/л, а после контакта с катионитом 0,016 и 0,35 г/л. Соотношение Т/Ж составляет 1:10.
3. Рассчитать коэффициент разделения ионов циркония и железа с помощью катионита, если исходные концентрации ионов в растворе составляют 1,2 и 0,8 г/л г/л, а после контакта с катионитом 0,015 и 0,35 г/л. Соотношение Т/Ж составляет 1:10.
4. Рассчитать коэффициент разделения ионов циркония и кальция с помощью сульфокатионита, если исходные концентрации ионов в растворе составляют 1,0 и 0,9 г/л г/л, а после контакта с катионитом 0,015 и 0,30 г/л. Соотношение Т/Ж составляет 1:10.
5. Рассчитать коэффициент разделения ионов церия и железа с помощью сульфокатионита, если исходные концентрации ионов в растворе составляют 1,0 и 0,7 г/л г/л, а после контакта с катионитом 0,015 и 0,2 г/л. Соотношение Т/Ж составляет 1:15.
6. Рассчитать коэффициент разделения ионов лантана и кальция с помощью катионита, если исходные концентрации ионов в растворе составляют 1,3 и 0,7 г/л г/л, а после контакта с катионитом 0,2 и 0,35 г/л. Соотношение Т/Ж составляет 1:10.

8.3. Вопросы для итогового контроля освоения дисциплины

1. Растворение твердых веществ. Термодинамика процесса растворения.
2. Скорость физического растворения. Факторы, влияющие на растворение.
3. Химическое растворение, его типы.
4. Скорость химического растворения без образования новой фазы.
5. Скорость химического растворения с образованием новой твердой фазы.
6. Скорость химического растворения с образованием газообразной фазы.
7. Выщелачивание, его особенности.
8. Кристаллизация из растворов. Способы кристаллизации.
9. Стадии кристаллизации.
10. Гомогенное образование зародышей кристаллов. Термодинамика зародышеобразования.
11. Изменение энергии Гиббса системы при образовании устойчивого зародыша
12. Эмпирическое уравнение скорости образования зародышей.
13. Гетерогенное образование зародышей.
14. Рост кристаллов. Кинетическое уравнение скорости кристаллизации.
15. Массовая кристаллизация, скорость массовой кристаллизации.
16. Химическое осаждение, способы осуществления.
17. Старение осадка, его типы.

18. Факторы, влияющие на размер кристаллов.
19. Загрязнение осадка, типы соосаждения
20. Очистка солей от примесей в процессе кристаллизации
21. Абсорбция. Области применения.
22. Растворимость газов в неподвижных жидкостях.
23. Скорость абсорбции газов неподвижными жидкостями
24. Экстракция, основные понятия.
25. Количественные характеристики процесса.
26. Типы экстрагентов, механизмы экстракции.
27. Кинетика процесса экстракции.
28. Свойства экстрагента, его выбор и регенерация.
29. Адсорбция. Основные понятия. Физическая и химическая адсорбция, отличия.
30. Структура промышленных адсорбентов и их применение.
31. Особенность адсорбции в порах в зависимости от их размеров.
32. Адсорбционное равновесие. Основные типы изотерм адсорбции.
33. Теория мономолекулярной и полимолекулярной адсорбции.
34. Капиллярная конденсация в мезопорах.
35. Теория объемного заполнения микропор.
36. Кинетика адсорбции. Виды переноса в пористом теле.
37. Ионный обмен. Классификация ионитов, их строение.
38. Емкость ионитов статическая и динамическая.
41. Равновесие ионного обмена. Количественные характеристики.
42. Селективность ионного обмена. Ряды селективности.
43. Стадии ионного обмена.
44. Кинетика ионного обмена.
45. Методы осуществления ионного обмена, области применения.
46. Сущность катализа. Механизмы каталитического процесса и виды катализа.
47. Стадии гетерогенно-каталитического процесса.
48. Области протекания гетерогенно-каталитического процесса.
49. Пути ускорения каталитического процесса, протекающего во внутридиффузионной области.
50. Обогащение химического сырья, его методы и технологические параметры.
51. Флотация, ее механизм, флотационные реагенты.

Пример билета для зачета с оценкой:

«Утверждаю» *Зав. кафедрой ТНВ и ЭП* *Колесников В.А.* _____ Дата	**Министерство образования и науки РФ** **Российский химико-технологический университет имени Д.И. Менделеева** **Направление подготовки бакалавров** **18.03.01 Химическая технология** **Профиль «Технология неорганических веществ»** **Дисциплина «Теоретические основы технологии неорганич веществ»**
ЭКЗАМЕНАЦИОННЫЙ БИЛЕТ № 1 1. Особенность адсорбции в порах в зависимости от их размеров. 2. Кинетика процесса экстракции.	

9. УЧЕБНО-МЕТОДИЧЕСКОЕ ОБЕСПЕЧЕНИЕ ДИСЦИПЛИНЫ

9.1 Рекомендуемая литература

А) Основная литература:

1.Позин М.Е., Зинюк Р.Ю. Физико-химические основы неорганической технологии. Л.: Химия, 1985.
2.Крылов О. В. Гетерогенный катализ: Учебное пособие для вузов. М.: ИКЦ «Академкнига», 2004. 679 с.
3.Алехина М.Б. Промышленные адсорбенты: учеб. пособие. М.: РХТУ им. Д.И. Менделеева, 2013. 112 с.

Б) Дополнительная литература:

1.Мухленов И. П. Технология катализаторов. Л. Химия. 1989. 272 с.
2. Шумяцкий Ю.И. Промышленные адсорбционные процессы. М.: КолосС, 2009. 183 с.
3. Романовский Б.В. Основы катализа. М.: Бином. Лаборатория знаний, 2015. 172 с.
4.Колесников И. М. Катализ и производство катализаторов. М.: Издательство «Техника» ТУМА ГРУПП, 2004. 400 с
5.Вакк Э.Г., Шуклин Г.В., Лейтес И.Л. Получение технологического газа для производства аммиака, метанола, водорода и высших углеводородов. Теоретические основы, технология, катализаторы, оборудование, системы управления. М.: Химия, 2011. – 480 с
7. Стайлз Э. Носители и нанесенные катализаторы. Теория и практика. М.: Химия. 1991. 240 с.

9.2. Рекомендуемые источники научно-технической информации

Журналы

1. Журнал неорганической химии. ISSN 0044-457X
2. Перспективные материалы. ISSN 1028-978X
3. Теоретические основы химической технологии. ISSN 0040-3571
4. Theoretical Foundation of Chemical Engineering. ISSN 0040-5795
5. Журнал прикладной химии. ISSN 0044-4618
6. Химическая технология. ISSN 1684-5811
7. Доклады Академии наук. ISSN 0869-5652
8. Журнал физической химии. ISSN 0044-4537
9. Известия вузов. Химия и химическая технология. ISSN 0579-2991
10. Известия РАН. Серия химическая. ISSN 0002-3353

Интернет ресурсы

Ресурсы информационно-телекоммуникационной сети Интернет:

- www.centerprioritet.ru – СМЦ «Приоритет» - техническая документация исследований (ИКСИ) – заказ литературы, русскоязычные издания
- http://www.scirp.org/journal/Index.aspx - Scientific research. Open Access
- http://bookfi.org/g/ - BookFinder. Самая большая электронная библиотека рунета. Поиск книг и журналов
- http://www.rsl.ru - Российская Государственная Библиотека
- http://www.gpntb.ru - Государственная публичная научно-техническая библиотека России
- http://lib.msu.su - Научная библиотека Московского государственного университета
- http://window.edu.ru - Полнотекстовая библиотека учебных и учебно-методических материалов

- http://abc-chemistry.org/ru/ - ABC-Chemistry : Бесплатная научная химическая информация
- http://www.fips.ru/cdfi/fips2009.dll - Сайт ФИПС. Информация о патентах
- http://findebookee.com/ - поисковая система по книгам
- http://elibrary.ru - Научная электронная библиотека

9.3 Средства обеспечения освоения дисциплины

Для реализации учебной программы подготовлены следующие средства обеспечения освоения дисциплины:

— компьютерные презентации лекций – 24, (общее число слайдов – 180).

— банк тестовых заданий для итогового контроля освоения дисциплины (общее число вопросов – 50).

Для освоения дисциплины используются следующие нормативные и нормативно-методические документы:

Для освоения дисциплины используются следующие нормативные и нормативно-методические документы:

- перечень индивидуальных заданий для выполнения в процессе прохождения учебной практики;
- методические указания для подготовки отчета по организационно-исследовательской практике.

Для освоения дисциплины используются следующие нормативные и нормативно-методические документы:

— Федеральный закон Российской Федерации от 29.12.2012 № 273-ФЗ «Об образовании в Российской Федерации» [Электронный ресурс] – Режим доступа: http://pravo.gov.ru/proxy/ips/?docbody=&nd=102162745&intelsearch=273-%D4%C7 (дата обращения: 05.02.2019).

— Федеральные государственные образовательные стандарты высшего образования // Координационный совет учебно-методических объединений и научно-методических советов высшей школы. Портал Федеральных образовательных стандартов высшего образования [Электронный ресурс] – Режим доступа: http://fgosvo.ru/fgosvo/93/91/5 (дата обращения: 05.02.2019).

— Приказ Министерства образования и науки РФ от 23.08.2017 № 816 «Об утверждении Порядка применения организациями, осуществляющими образовательную деятельность, электронного обучения, дистанционных образовательных технологий при реализации образовательных программ» [Электронный ресурс]. Режим доступа: http://pravo.gov.ru/proxy/ips/?docbody=&nd=102447332&intelsearch=816+%EF%F0%E8%EA%E0%E7 (дата обращения: 05.02.2019).

При освоении дисциплины студенты должны использовать информационные и информационно-образовательные ресурсы следующих порталов и сайтов:

— Система федеральных образовательных порталов. Система открытого образования. Консалтинговый центр ИОС ОО РФ [Электронный ресурс] – Режим доступа: http://www.openedu.ru (дата обращения: 05.02.2019).

— Информационно-коммуникационные технологии в образовании. Система федеральных образовательных порталов [Электронный ресурс] – Режим доступа: http://ict.edu.ru/ (дата обращения: 05.02.2019).

— Информационная система «Единое окно доступа к образовательным ресурсам». URL: http://window.edu.ru/ (дата обращения: 05.02.2019).

– ФЭПО: соответствие требованиям ФГОС [Электронный ресурс] – Режим доступа: http://fepo.i-exam.ru/ (дата обращения: 05.02.2019).

10. МЕТОДИЧЕСКИЕ УКАЗАНИЯ ДЛЯ ОБУЧАЮЩИХСЯ

10.1. Для студентов, обучающихся по очной форме, без использования электронного образования и дистанционных образовательных технологий

Методические рекомендации по организации учебной работы обучающегося в бакалавриате направлены на повышение ритмичности и эффективности его аудиторной и самостоятельной работы по курсу.

Дисциплина «Теоретические основы технологии неорганических веществ» включает 2 раздела, каждый из которых имеет определенную логическую завершенность. При изучении материала каждого модуля рекомендуется регулярное повторение законспектированного лекционного материала, а также дополнение его сведениями из литературных источников, представленных в учебной программе. При работе с указанными источниками рекомендуется составлять краткий конспект с обязательным фиксированием библиографических данных источника. Изучение материала каждого модуля заканчивается контролем его освоения в форме контрольной работы. Результаты выполнения контрольных работ оцениваются в соответствии с принятой в университете рейтинговой системой оценки знаний.

Совокупная оценка текущей и итоговой работы студента бакалавриата в 4 семестре складывается из оценок за выполнение контрольной работы, реферата и зачета с оценкой (максимальная оценка за контрольную работу 20 баллов, реферат 40 баллов и оценки на зачете 40 баллов, суммарно 100 баллов).

10.2. Для студентов, обучающихся по очной форме, с использованием электронного образования и дистанционных образовательных технологий

При использовании электронного обучения и дистанционных образовательных технологий занятия полностью или частично проводятся в режиме онлайн. Объем дисциплины и распределение нагрузки по видам работ соответствует п. 4.1. Распределение баллов соответствует п. 10.1 либо может быть изменено в соответствии с решением кафедры, в случае перехода на ЭО и ДОТ в процессе обучения. Решение кафедры об используемых технологиях и системе оценивания достижений обучающихся принимается с учетом мнения ведущего преподавателя и доводится до обучающихся.

11. МЕТОДИЧЕСКИЕ УКАЗАНИЯ ДЛЯ ПРЕПОДАВАТЕЛЕЙ

11.1. Для преподавателей, при реализации программы по очной форме, без использования электронного образования и дистанционных образовательных технологий

Дисциплина «Теоретические основы технологии неорганических веществ» изучается в 4 семестре бакалавриата. При подготовке и проведении занятий преподаватель должен ориентироваться на то, что студенты, обучающиеся в бакалавриате, имеют общую подготовку по общенаучным, общеинженерным дисциплинам и основным профессиональным дисциплинам профиля, в объеме, предусмотренном учебным планом бакалавриата, а также опыт восприятия и конспектирования изучаемого материала. В связи с этим материал курса должен опираться на полученные знания и быть ориентирован их расширение и углубление в соответствии с современными теоретическими представлениями и технологическими новациями. Обучение студентов может быть

организовано как в виде традиционных лекций и практических занятий, так и научной дискуссии, которая помогает приобрести навыки и умения обосновывать круг рассматриваемых вопросов, формулировать главные положения, определения и практические выводы из теоретических положений. На занятиях должна прослеживаться взаимосвязь рассматриваемых вопросов с ранее изученным материалом.

Основной задачей преподавателя, ведущего занятия по дисциплине «Теоретические основы технологии неорганических веществ», является формирование у студентов компетенций в области специальных технологий керамики, понимания особенностей технологических процессов их получения, взаимосвязей состав-структура-свойство и технологических рычагов управления ими. Преподаватель должен акцентировать внимание студентов на общих вопросах технологии неорганических веществ, их применении, влиянии технологических параметров на конечные характеристики; возможностях применения современных приемов и технологий при получении современных продуктов и материалов. При выборе материала для занятий желательно обращаться к опыту ведущих зарубежных и отечественных научно-исследовательских центров, научно-производственных фирм и предприятий, использовать их научные, информационные и рекламные материалы и проводить их сравнительный анализ.

Необходимой компонентой лекционных и практических занятий по курсу является широкое использование наглядных пособий и иллюстративного материала, в том числе с применением компьютерной техники. Иллюстративный материал включает презентации по разделам курса, выполненные с использованием различных программных продуктов (например, Power Point в составе Microsoft Office). Для демонстрации иллюстративного материала рекомендуется использование мультимедиа.

При проведении занятий преподаватель может рекомендовать студентам проработку дополнительной литературы по тематике занятия, организуя ее обсуждение на практических занятиях, формирует у студентов навык к самостоятельной работе с разнообразными литературными источниками.

11.2. Для преподавателей, при реализации программы по очной форме с использованием электронного образования и дистанционных образовательных технологий

При использовании электронного обучения и дистанционных образовательных технологий занятия полностью или частично проводятся в режиме онлайн. Объем дисциплины и распределение нагрузки по видам работ соответствует п. 4.1. Распределение баллов соответствует п. 10.1 либо может быть изменено в соответствии с решением кафедры, в случае перехода на ЭО и ДОТ в процессе обучения. Решение кафедры об используемых технологиях и системе оценивания достижений обучающихся принимается с учетом мнения ведущего преподавателя и доводится до обучающихся.

Реализация ЭО и ДОТ предполагает использование следующих видов и учебной деятельности: онлайн консультации, практические занятия, видео-лекции; лабораторные работы, проводимые полностью или частично с применением ЭО и ДОТ; текущий контроль в режиме тестирования и проверки домашних заданий; самостоятельная работа.

При реализации РПД в зависимости от конкретной ситуации ЭО и ДОТ могут быть применены в смешанной формы обучения, сочетающей в себе аудиторные занятия (при возможности перевода части контактных часов работы обучающихся с преподавателем в электронную информационно-образовательную среду без потери содержания учебной дисциплины) и ЭОР (часть учебного материала (например, лекции) может быть заменена ЭОР).

12. ПЕРЕЧЕНЬ ИНФОРМАЦИОННЫХ ТЕХНОЛОГИЙ, ИСПОЛЬЗУЕМЫХ В ОБРАЗОВАТЕЛЬНОМ ПРОЦЕССЕ

Информационную поддержку изучения дисциплины осуществляет Информационно-библиотечный центр (ИБЦ) РХТУ им. Д.И. Менделеева, который обеспечивает обучающихся основной учебной, учебно-методической и научной литературой, необходимой для организации образовательного процесса по дисциплине. Общий объем многоотраслевого фонда ИБЦ на 01.01.2020 г. составляет 1 708 372 экз.

Фонд ИБЦ располагает учебной, учебно-методической и научно-технической литературой в форме печатных и электронных изданий, а также включает официальные, справочно-библиографические, специализированные отечественные и зарубежные периодические и информационные издания. ИБЦ обеспечивает доступ к профессиональным базам данных, информационным, справочным и поисковым системам.

Каждый обучающийся обеспечен свободным доступом из любой точки, в которой имеется доступ к сети Интернет и к электронно-библиотечной системе (ЭБС) Университета, которая содержит различные издания по основным изучаемым дисциплинам и сформирована по согласованию с правообладателями учебной и учебно-методической литературы.

Для более полного и оперативного справочно-библиографического и информационного обслуживания в ИБЦ реализована технология Электронной доставки документов.

Электронные информационные ресурсы, используемые в процессе обучения

№ п/п	Электронный ресурс	Реквизиты договора (номер, дата заключения, срок действия), ссылка на сайт ЭБС, сумма договора, количество ключей	Характеристика библиотечного фонда, к которому предоставляется доступ
1	Электронно-библиотечная система ИБЦ РХТУ им. Д.И. Менделеева (на базе АИБС «Ирбис»)	РХТУ им. Д.И. Менделеева Ссылка на сайт ЭБС – http://lib.muctr.ru/ Доступ для пользователей РХТУ с любого компьютера.	Электронные версии учебных и научных изданий авторов РХТУ

2	Электронная версия Реферативного журнала «ХИМИЯ» на CD	Локальный доступ с компьютеров ИБЦ.	Реферативный журнал (РЖ) "Химия", публикует рефераты, аннотации, библиографические описания книг и статей из журналов и сборников, материалов научных конференций
3	БД ВИНИТИ РАН	Ссылка на сайт - http://www2.viniti.ru/ Доступ к ресурсу локальный, обеспечивается сотрудниками ИБЦ.http://www2.viniti.ru/index.php?option=com_content&task=view&id=236&xmf=p&Itemid=101	База данных (БД) ВИНИТИ РАН - формируется по материалам периодических изданий, книг, фирменных изданий, материалов конференций, тезисов, патентов, нормативных документов, депонированных научных работ.
4	ЭБС «Научно-электронная библиотека eLibrary.ru»	Ссылка на сайт – http://elibrary.ru Доступ для пользователей РХТУ по ip-адресам неограничен.	Электронные издания, электронные версии периодических или непериодических изданий
5	Springer	Ссылка на сайт – http://link.springer.com/ Доступ для пользователей РХТУ по ip-адресам.	Электронные научные информационные ресурсы издательства Springer.

6	Scopus	Ссылка на сайт – http://www.scopus.com Доступ для пользователей РХТУ по ip-адресам неограничен.	Мультидисциплинарная реферативная и наукометрическая база данных издательства ELSEVIER

13. МАТЕРИАЛЬНО-ТЕХНИЧЕСКОЕ ОБЕСПЕЧЕНИЕ ДИСЦИПЛИНЫ

В соответствии с учебным планом занятия по дисциплине «Теоретические основы технологии неорганических веществ» проводятся в форме лекций, практических занятий и самостоятельной работы обучающегося.

13.1. Оборудование, необходимое в образовательном процессе:

Учебная аудитория для проведения лекционных и практических занятий, оборудованная электронными средствами демонстрации (компьютер со средствами звуковоспроизведения, проектор, экран) и учебной мебелью.

Библиотека, имеющая рабочие компьютерные места для студентов, оснащенные компьютерами с выходом в Интернет и доступом к базам данных.

13.2. Учебно-наглядные пособия:

Информационно-методические материалы: учебные пособия по дисциплине; раздаточный материал к разделам лекционного курса.

13.3. Компьютеры, информационно-телекоммуникационные сети, аппаратно-программные и аудиовизуальные средства:

Персональные компьютеры, укомплектованные проигрывателями CD и DVD, принтерами и программными средствами; проекторы и экраны; цифровые камеры; копировальные аппараты; локальная сеть с выходом в Интернет.

13.4. Печатные и электронные образовательные и информационные ресурсы:

Информационно-методические материалы: учебные пособия по дисциплине; раздаточный материал к разделам лекционного курса.

Электронные образовательные ресурсы: электронные презентации к разделам лекционного курса; учебно-методические разработки в электронном виде; справочные материалы в печатном и электронном виде.

13.5. Перечень лицензионного программного обеспечения:

№ п/п	Наименование программного продукта	Реквизиты договора поставки	Количество лицензий	Срок окончания действия лицензии
1	Операционная система Microsoft Windows 10 Education (Russian)	Подписка Microsoft Azure Dev Tools for Teaching, соглашение от 31.01.2019 ICM-169788, номер	Подписка не подразумевает количества лицензий	31.01.2021

		подписки IM91021, действительно до 31.01.2021, счет от 31.01.2019 № 9552830795		
2	Microsoft Visio Professional 2019 (Russian)	Подписка Microsoft Azure Dev Tools for Teaching, соглашение от 31.01.2019 ICM-169788, номер подписки IM91021, действительно до 30.01.2021, счет от 31.01.2019 № 9552830795	Подписка не подразумевает количества лицензий	31.01.2021
3	Kaspersky Endpoint Security 10 для Windows	Контракт от 24.12.2018 № 126-152ЭА/2018	670	22.12.2020
4	Антиплагиат. ВУЗ	Контракт № 19-17ЭА/2020 от 12 мая 2020.	не ограничено, лимит проверок 6000.	19.05.2021
5	Операционная система Microsoft Windows 10 Professional 32 bit/64 bit Rus Only FQS-10150	Договор от 11.02.2019 № 26.02-Д-3.0-1293/2019	4	бессрочно

14. ТРЕБОВАНИЯ К ОЦЕНКЕ КАЧЕСТВА ОСВОЕНИЯ ПРОГРАММЫ

Наименование модулей	Основные показатели оценки	Формы и ме контроля и о
Раздел 1. Растворение, кристаллизация, абсорбция, экстракция.	*Знает:* - теоретические основы получения неорганических веществ; - механизмы основных неорганических реакций и их общие кинетические закономерности; - методы оптимизации технологических процессов производства неорганических веществ; - общие принципы осуществления химических процессов основного неорганического синтеза; *Умеет:* - анализировать взаимосвязь состава сырья, технологических параметров и свойств получаемых продуктов; - анализировать влияние технологических параметров и эффективности процесса и качества продукции;	Оценка за контрольную р №1 Оценка за реф Оценка за заче

	Владеет: - основами осуществления технологических процессов; - методами теоретического и экспериментального исследования технологических процессов производства неорганических веществ;	
Раздел 2. Адсорбция, ионный обмен, катализ, флотация.	*Знает:* - теоретические основы получения неорганических веществ; - механизмы основных неорганических реакций и их общие кинетические закономерности; - методы оптимизации технологических процессов производства неорганических веществ; - общие принципы осуществления химических процессов основного неорганического синтеза; *Умеет:* - анализировать взаимосвязь состава сырья, технологических параметров и свойств получаемых продуктов; - анализировать влияние технологических параметров и эффективности процесса и качества продукции; *Владеет:* - основами осуществления технологических процессов; - методами теоретического и экспериментального исследования технологических процессов производства неорганических веществ;	Оценка за контрольную работу №1 Оценка за реферат Оценка за зачет

15. ОСОБЕННОСТИ ОРГАНИЗАЦИИ ОБРАЗОВАТЕЛЬНОГО ПРОЦЕССА ДЛЯ ИНВАЛИДОВ И ЛИЦ С ОГРАНИЧЕННЫМИ ВОЗМОЖНОСТЯМИ ЗДОРОВЬЯ

Обучение инвалидов и лиц с ограниченными возможностями здоровья осуществляется в соответствии с:

- порядком организации и осуществления образовательной деятельности по образовательным программам – программам бакалавриата, программам специалитета, программам магистратуры (Приказ Минобрнауки РФ от 05.04.2017 № 301);

– Положением о порядке организации и осуществления образовательной деятельности по образовательным программам высшего образования – программ бакалавриата, программ специалитета, программ магистратуры в РХТУ им. Д.И. Менделеева, принятым решением Ученого совета РХТУ им. Д.И. Менделеева от 30.10.2019, протокол № 3, введенным в действие приказом ректора РХТУ им. Д.И. Менделеева от 14.11.2019 № 646А;

- методическими рекомендациями по организации образовательного процесса для обучения инвалидов и лиц с ограниченными возможностями здоровья в образовательных организациях высшего образования, в том числе оснащенности образовательного процесса (утверждены заместителем Министра образования и науки РФ А.А. Климовым от 08.04.2014 № АК-44/05вн).

Дополнения и изменения к рабочей программе
«Введение в химическую технологию реактивов и особо чистых веществ**»**
основной образовательной программы

18.03.01 «Химическая технология»
Профиль – «Технология неорганических веществ»

«Основная образовательная программа высшего образования – программа бакалавриата»

Номер изменения/ дополнения	Содержание дополнения/изменения	Основание внесения изменения/дополнения
1.	Изменение в части обновления лицензионного программного обеспечения	протокол заседания Ученого совета № 1 от «31» августа 2019 г
2.	Изменения в части обновления договоров электронных ресурсов	протокол заседания Ученого совета № 2 от «30» сентября 2019 г.
3.	Изменения в части обновления лицензионного программого обеспечения	протокол заседания Ученого совета № 8 от «26» февраля 2020 г.
4.	Изменение в части электронного обучения и дистанционных образовательных технологий	Распоряжение № 1/2703 от « 27 » марта 2020 г.

Министерство науки и высшего образования Российской Федерации
Федеральное государственное бюджетное образовательное учреждение
высшего образования

«Российский химико-технологический университет имени Д.И. Менделеева»

«УТВЕРЖДАЮ»

Проректор по учебной работе

_____ С.Н. Филатов

«_____» _____ 2020 г.

РАБОЧАЯ ПРОГРАММА ДИСЦИПЛИНЫ

«Технология неорганических веществ: каталитические процессы»

Направление подготовки 18.03.01 Химическая технология

Профиль подготовки – «Технология неорганических веществ»

Квалификация «бакалавр»

РАССМОТРЕНО И ОДОБРЕНО
на заседании Методической комиссии
РХТУ им. Д.И. Менделеева
«30» июня 2020 г. протокол № 25

Председатель _____ Н.А. Макаров

Москва 2020 г.

Программа составлена доцентом кафедры технологии неорганических веществ и электрохимических процессов к.т.н. Н.В. Нефедовой

Программа рассмотрена и одобрена на заседании кафедры технологии неорганических веществ и электрохимических процессов РХТУ им. Д.И. Менделеева «10» июня 2020 г., протокол № 11.

СОДЕРЖАНИЕ

1. Цель и задачи дисциплины
2. Требования к результатам освоения дисциплины
3. Объем дисциплины и виды учебной работы

Разделы дисциплины и виды занятий

4.2. Содержание разделов дисциплины 7

5.0 Соответствие содержания требованиям к результатам освоения дисциплины 10

6.1 Практические и лабораторные занятия 11

6.1. Практические занятия. Примерные темы практических занятий по дисциплине 11

6.2. Лабораторные занятия (не предусмотрены) 12

7.2 Самостоятельная работа 12

8.2 Примеры оценочных средств для контроля освоения дисциплины 12

8.1. Примерная тематика реферативно-аналитической работы 12

8.2. Примеры контрольных вопросов для текущего контроля освоения дисциплины 14

8.3. Вопросы для итогового контроля освоения дисциплины (5 семестр – экзамен) 14

8.4 Структура и примеры билетов для экзамена (5 семестр) 16

9.7 Учебно-методическое обеспечение дисциплины 17

9.1. Рекомендуемая литература 17

9.2. Рекомендуемые источники научно-технической информации 18

9.3. Средства обеспечения освоения дисциплины 19

10.	Методические указания для обучающихся	19
	10.1. Для студентов, обучающихся по очной форме, без использования электронного образования и дистанционных образовательных технологий	19
	10.2. Для студентов, обучающихся по очной форме, с использованием электронного образования и дистанционных образовательных технологий	20
11.	Методические указания для преподавателей	20
	11.1. Для преподавателей, при реализации программы по очной форме, без использования электронного образования и дистанционных образовательных технологий	20
	11.2. Для преподавателей, при реализации программы по очной форме, с использованием электронного образования и дистанционных образовательных технологий	20
12.	Перечень информационных технологий, используемых в образовательном процессе	21
13.	Материально-техническое обеспечение дисциплины	24
	13.1. Оборудование, необходимое в образовательном процессе:	24
	13.2. Учебно-наглядные пособия	24
	13.3. Компьютеры, информационно-телекоммуникационные сети, аппаратно-программные и аудиовизуальные средства	24
	13.4. Печатные и электронные образовательные и информационные ресурсы	24
	13.5. Перечень лицензионного программного обеспечения	24
14.	Требования к оценке качества освоения программы	25
15.	Особенности организации образовательного процесса для инвалидов и лиц с ограниченными возможностями здоровья	27

1. ЦЕЛЬ И ЗАДАЧИ ДИСЦИПЛИНЫ

Программа составлена в соответствии с требованиями Федерального государственного образовательного стандарта высшего образования (ФГОС ВО) для направления подготовки 18.03.01 – Химическая технология, рекомендациями методической комиссии Ученого совета и накопленного опыта преподавания дисциплины кафедрой технологии неорганических веществ и электрохимических процессов РХТУ им. Д.И. Менделеева. Программа рассчитана на изучение курса в течение одного семестра.

Дисциплина **«Технология неорганических веществ: каталитические процессы»** относится к обязательным дисциплинам вариативной части учебного плана (Б1.В.13) и рассчитана на изучение дисциплины в одном семестре. Программа дисциплины предполагает, что обучающиеся имеют теоретическую и практическую подготовку по базовым дисциплинам рабочего учебного плана естественно-научного цикла, таких как «Общая и неорганическая химия», «Физическая химия», «Аналитическая химия и физико-химические методы анализа», «Процессы и аппараты химической технологии» и других.

Цель дисциплины - приобретение обучающимися знаний и компетенций в области технологии неорганических веществ, включая каталитические процессы и их особенность в технологии основного неорганического синтеза, а также изучение физико-химических основ и факторов, влияющих на неорганические процессы.

Задачи дисциплины:

- формирование у студентов базовых знаний и основных понятий технологии неорганических веществ и каталитических процессов, представлений о ее отличительной особенности;
- получение необходимых знаний об особенностях технологии получения кислорода, азота и благородных газов с использованием криогенной технологии;
- получение необходимых знаний о термодинамике процессов глубокого холода и термодинамических диаграммах;
- формирование у студентов знаний о кинетике и механизме гетерогенного катализа в технологии неорганических веществ;
- получение необходимых знаний о разделении газовых смесей с целью получения индивидуальных компонентов и синтез-газов;
- получение необходимых знаний об основных закономерностях технологии неорганических веществ и основных неорганических продуктах связанного азота и серной кислоты.

Курс «**Технология неорганических веществ: каталитические процессы**» читается в 5 семестре. Контроль успеваемости студентов ведется по принятой в университете рейтинговой системе.

2. ТРЕБОВАНИЯ К РЕЗУЛЬТАТАМ ОСВОЕНИЯ ДИСЦИПЛИНЫ

Изучение курса «Технология неорганических веществ: каталитические процессы» при подготовке бакалавров по направлению подготовки 18.03.01 – Химическая технология, профиль подготовки – «Технология неорганических веществ» направлено на приобретение следующих профессиональных компетенций (ПК):

- способность принимать конкретные технические решения при разработке технологических процессов, выбирать технические средства и технологии с учетом экологических последствий их применения ПК-4);

- готовность использовать знание свойств химических элементов, соединений и материалов на их основе для решения задач профессиональной деятельности (ПК-18);

- готовность изучать научно-техническую информацию, отечественный и зарубежный опыт по тематике исследования (ПК-20).

В результате изучения дисциплины студент бакалавриата должен:

знать:

- основные понятия технологии неорганических веществ и каталитических процессов, представлений о ее отличительной особенности;
- основные закономерности технологии неорганических веществ и основных неорганических продуктах связанного азота и серной кислоты.

.

уметь:

- использовать методы исследования и определения параметров процессов основного неорганического синтеза;
- анализировать взаимосвязь технологических параметров и эффективности процесса и качество продукции;
- проводить эксперименты по заданным методикам;
- анализировать результаты экспериментов;

владеть:

- методами качественного и количественного анализа неорганических веществ;
- методами теоретического и экспериментального исследования технологических процессов производства неорганических веществ и материалов;
- методами определения параметров математических моделей технологических аппаратов по экспериментальным данным.

3. ОБЪЕМ ДИСЦИПЛИНЫ И ВИДЫ УЧЕБНОЙ РАБОТЫ

Виды учебной работы	**5 семестр**		
	В зачетных единицах	В академ. часах	В астроном. часах
Общая трудоемкость дисциплины по учебному плану	**7**	**252**	**189**
Контактная работа:	**2,67**	**96**	**72**
Лекции (Лек)	**1,33**	**48**	**36**
Лабораторные занятия (Лаб)	-	-	-
Практические занятия (ПЗ)	**1,33**	**48**	**36**
Самостоятельная работа (СР):	**3,33**	**120**	**90**
Реферат	**1**	**36**	**27**
Самостоятельное изучение разделов дисциплины	**2,33**	**84**	**63**
Аттестационная контактная работа	**0,02**	**0,4**	**0,3**
Вид итогового контроля: экзамен	**0,99**	**35,6**	**26,7**

4. СОДЕРЖАНИЕ ДИСЦИПЛИНЫ

4.1. Разделы дисциплины и виды занятий

№ п/п	Раздел дисциплины	Часов			
		Всего	Лек	ПЗ	СР
1.	**Введение.** Основные продукты технологии неорганического синтеза и роль промышленного катализа.	1	1	-	-
2.	**Раздел 1.** Структура сырьевой базы получения продуктов неорганического синтеза, ознакомление с физико-химическими основами и технологиями процессов получения неорганических продуктов. Промышленные методы получения технологических газов.	70	20	20	30
3.	**Раздел 2.** Каталитические методы конверсии углеводородного сырья, очистки технологических газов и синтез основных неорганических веществ.	38	10	10	18
4.	**Раздел 3.** Особенности аппаратуры и технологического оформления процессов неорганического синтеза.	38	10	10	18
5.	**Раздел 4.** Решения экологических проблем технологии основного неорганического синтеза, каталитические процессы для детоксикации отходящих газов в производстве неорганических веществ.	34	8	8	18
6.	Реферат	36	-	-	36
7.	**Аттестационная контактная работа**	0,4			
	ИТОГО	**216**	**48**	**48**	**120**
	Экзамен	**35,6**			
	Всего часов	**252**			

4.2. Содержание разделов дисциплины

Введение.

Основные продукты технологии неорганического синтеза – чистые газы, газовые смеси заданного состава (синтез-газы), продукты на основе синтез-газов. Их значение для экономики и области применения. Основные направления развития технологии неорганического синтеза. Особенности сырья для получения продуктов неорганического синтеза. Роль промышленного катализа для интенсификации производства.

Раздел 1. Структура сырьевой базы получения продуктов неорганического синтеза, ознакомление с физико-химическими основами и технологиями процессов получения неорганических продуктов. Промышленные методы получения технологических газов.

Процессы очистки газовых потоков от вредных примесей

Каталитическое гидрирование и дегидрирование сероорганических соединений. Адсорбционные методы очистки и разделения газов. Адсорбционная осушка газов. Адсорбционная очистка отходящих газов от оксидов углерода, серы и азота. Особенности технологии и аппаратуры адсорбционных и каталитических процессов очистки и разделения газов. Абсорбенты и их характеристика – вода, растворы щелочей, аммиак, органические растворители: аминоспирты, метилдиэтаноламин и др. Абсорбционная очистка газов от оксидов углерода, соединений серы. Очистка технологических газов

от соединений селена и мышьяка. Криогенные процессы очистки и разделения газов, термодинамика процесса. Получение азота, кислорода и синтез-газов криогенным методом.

Неорганические синтезы на основе газового сырья

Синтез аммиака Физико-химические основы синтеза. Катализаторы синтеза аммиака, их свойства и методы получения. Технология процесса. Технология разбавленной азотной кислоты. Физико-химические основы процесса получения разбавленной азотной кислоты. Окисления аммиака. Катализаторы процесса, их особенности и свойства. Механизм катализа. Окисление оксида азота. Равновесие и кинетика процесса. Абсорбция оксидов азота с получением разбавленной азотной кислоты. Химизм процесса. Обоснование технологических режимов стадий окисления оксида азота и абсорбции полученных продуктов. Технологические схемы процессов.

Технология концентрированной азотной кислоты. Основы концентрирования разбавленной азотной кислоты и прямой способ получения концентрированной азотной кислоты. Технологические схемы и аппаратурное оформление процессов.

Технология серной кислоты Контактный метод производства серной кислоты. Основные стадии процесса. Получение диоксида серы. Окисление диоксида серы в триоксид. Физико-химические основы процесса. Катализаторы окисления, их свойства и методы получения. Абсорбция триоксида серы. Химизм процесса. Принципы организации технологии абсорбции триоксида серы. Пути интенсификации сернокислотного производства. Получение серной кислоты методом двойного контактирования и двойной абсорбции (ДК-ДА).

Получение аммиачной селитры. Физико-химические основы процесса, пути кондиционирования и модифицирования селитры с целью устранения слеживаемости и снижения взрывоопасности. Технологические схемы синтеза селитры и гранулирования, аппаратурное оформление процесса и основные аппараты.

Технология сульфата аммония. Способы синтеза, физико-химические основы технологии из аммиака, содержащегося в коксовом газе и надсмольной воде. Технологическая схема и основные аппараты.

Синтез карбамида (мочевины). Физико-химические основы синтеза мочевины. Методы рециркуляции аммиака и диоксида углерода. Технология процесса с жидкостным рециклом. Стриппинг – процесс получения мочевины.

Раздел 2. Каталитические методы конверсии углеводородного сырья, очистки технологических газов и синтез основных неорганических веществ.

Каталитическая конверсия углеводородов

Каталитический механизм паровой и паро-углекислотной конверсии метана на никеле. Отложение углерода на никелевых катализаторах и отравление их серосодержащими соединениями. Катализаторы сероочистки природного газа в производствах аммиака. Условия загрузки, восстановления и выгрузки катализаторов. Катализаторы парового риформинга. Каталитическая конверсия в трубчатых печах при давлении 30-40 ати. Особенности загрузки и выгрузки катализаторов риформинга, пуск агрегатов каталитической конверсии природного газа водяным паром. Восстановление никелевых катализаторов и вывод агрегата на нормальный режим работы. Катализаторы конверсии монооксида углерода . Тонкая каталитическая очистка конвертированного газа от кислородсодержащих примесей (метанирование).

Катализ и катализаторы основных неорганических продуктов

Катализаторы синтеза аммиака, кристаллическая структура и условия эксплуатации в промышленности. Выбор фазового состава катализатора, где активным компонентом является пористое железо. Механизм каталитического действия металлов VI–VIII групп Периодической системы Д. И. Менделеева в производстве синтетического аммиака. Классификация промоторов и их роль в катализе. Восстановление катализаторов, влияние параметров процесса на активность, термо- и ядоустойчивость. Технология приготовления катализатора и основные стадии производства. Гранулирование катализатора, отличительная особенность восстановленного в колонне синтеза и предварительно восстановленного катализатора. Особенности низкотемпературного катализатора синтеза аммиака.

Катализаторы окисления аммиака в производстве азотной кислоты. Каталитические свойства в ряду активности металлов Pt > Pd > Cu > Ag > Ni > Au > Fe > W > Ti и механизм их действия. Легирующих добавки металлов платиновой группы: Rh, Pd, Ru, Ir, Os, физико-химические свойства и роль в катализе. Условия восстановления платиновых сеток. Решение актуальной проблемы производства азотной кислоты - замена платиновых катализаторов на оксидные.

Катализаторы сернокислотного производства. Ванадиевые контактные массы БАВ, СВД, СВС, ИК и катализаторы кипящего слоя- пористый кремнеземистый носитель с нанесенным активным компонентом. Перспективные катализаторы на основе стекловолокнистых материалов – СВК с активным компонентом, находящемся в метастабильной заряженной форме с высоким уровнем дисперсности

Раздел 3. Особенности аппаратуры и технологического оформления процессов неорганического синтеза.

Технологические схемы синтеза аммиака и особенности оборудования. Современные технологические схемы синтеза аммиака. Классификация систем синтеза аммиака. Основное оборудование: колонны синтеза высокого давления, конденсационная колонна, аппаратура для выделения сжиженного аммиака.

Промышленные агрегаты производства разбавленной азотной кислоты, их классификация по технологическим параметрам. Варианты технологической реализации процессов термической переработки веществ и их сравнение по степени извлечения целевого продукта, затратам и возможности утилизации отходов. Характеристика основных аппаратов. Конструктивные особенности основного оборудования производства азотной кислоты.

Конструктивные особенности электролизеров для разложения водных хлоридов. Пути снижения энергетических затрат.

Технологическое оформление адсорбционных процессов. Конструктивные особенности адсорберов.

Особенности технологии и основное оборудование синтеза карбамида.

Раздел 4. Решения экологических проблем технологии основного неорганического синтеза, каталитические процессы для детоксикации отходящих газов в производстве неорганических веществ.

Основные экологические проблемы и их решение при получении водорода и синтез-газов. Проблемы охраны окружающей среды электрохимических производств. Проблемы экологии при синтезе аммиака. Проблемы загрязнения атмосферы отходящими газами при производстве разбавленной и концентрированной азотной кислоты, каталитическая детоксикация отходящих газов от оксидов азота. Проблемы загрязнения окружающей среды при получении серной кислоты и пути их решения. Пути снижения отходящих газов в сернокислотном производстве, технология ДКДА, позволяющая очистить выбросные газы до ПДК. Основные научные и технические решения проблемы детоксикации отходящих газов и очистки сточных вод в неорганическом производстве.

5. СООТВЕТСТВИЕ СОДЕРЖАНИЯ ТРЕБОВАНИЯМ К РЕЗУЛЬТАТАМ ОСВОЕНИЯ ДИСЦИПЛИНЫ

В результате освоения дисциплины студент должен	Разделы			
	1	**2**	**3**	**4**
Знать				
1. Химические свойства продуктов неорганического синтеза.	+	+	+	+
2. Теоретические основы получения неорганических веществ.	+	+	+	+
3. Механизмы основных неорганических реакций и их общие кинетические закономерности	+	+		+
4. Основные типы и конструкции реакторов для проведения неорганических реакций.	+	+	+	+
5. Технологию и общие принципы осуществления химических процессов основного неорганического синтеза.	+	+	+	+
6. Различные способы рекуперации и утилизации газовых, жидких и твердых отходов производства неорганического веществ.	+			+
Уметь				
1. Использовать методы исследования и определения параметров процессов основного неорганического синтеза.	+	+	+	+
2. Анализировать взаимосвязь технологических параметров и эффективности процесса и качества продукции.	+	+		
3. Проводить эксперименты по заданным методикам.	+	+		+
4. Анализировать результаты экспериментов.		+	+	+
Владеть				
1. Методами качественного и количественного анализа неорганических веществ и отходов их синтеза.	+	+		+
2. Методами теоретического и экспериментального исследования технологических процессов производства неорганических веществ и материалов и отходов их синтеза.	+	+		+
3. Методами определения параметров математических моделей технологических аппаратов по экспериментальным данными.	+		+	
4. Методами построения и оптимизации технологических схем.	+	+	+	+
5. Методами анализа и техноэкономической оптимизации технологических схем.	+	+	+	+
В результате освоения дисциплины студент должен приобрести следующие ***компетенции:***				
способность и готовность осуществлять технологический процесс в соответствии с регламентом и использовать технические средства для измерения основных параметров технологического процесса, свойств сырья и продукции (ПК-1);	+	+	+	+

способность принимать конкретные технические решения при разработке технологических процессов, выбирать технические средства и технологии с учетом экологических последствий их применения ПК-4);	+	+	+	+
способность проводить анализ сырья, материалов и готовой продукции, осуществлять оценку параметров (ПК-10);	+	+		+
- готовность использовать знание свойств химических элементов, соединений и материалов на их основе для решения задач профессиональной деятельности (ПК-18);	+	+		+
готовность изучать научно-техническую информацию, отечественный и зарубежный опыт по тематике исследования (ПК-20).	+	+	+	+

6. Практические и лабораторные занятия

6.1. Практические занятия. Примерные темы практических занятий по дисциплине

Учебным планом подготовки бакалавров по направлению 18.03.01 предусмотрено проведение практических занятий по дисциплине «Технология неорганических веществ: каталитические процессы» в объеме 48 часов. Практические занятия проводятся под руководством преподавателя и направлены на углубление теоретических знаний, полученных обучаюшимися на лекционных занятиях, формирование понимания связей между теоретическими положениями химической технологии и методологией решения практических задач по тематике лекций, приобретение навыков применения теоретических знаний в практической работе.

Примерный перечень практических занятий

Раздел	Темы практических (семинарских) занятий
1.	1. Основные физико-химические свойства исходного сырья 2. Структура производства и потребления продуктов неорганического синтеза 3. Особенности хранения и транспортировки исходного сырья и продуктов его переработки
2	1. Расчет криогенных процессов разделения газов 2. Расчет равновесных составов газовых смесей 3. Физико-химические основы конверсии природного газа водяным паром и кислородом 4. Расчет составов конвертированного газа 5. Составы и свойства катализаторов двухстадийной конверсии метана 6. Расчет и анализ материальных и тепловых балансов технологической схемы синтеза аммиака
3	1. Расчет активности катализаторов, энергии активации процесса, кине- тических параметров 2. Определение области протекания гетерогенно-каталитического процесса 3. Составление материальных балансов каталитического производства
4	1. Расчет установок осушки воздуха

	2. Расчет установок очистки природного газа от сернистых соединений 3. Расчет установок очистки отходящих газов от кислых компонентов

6.2. Лабораторные занятия

Лабораторные занятия планом не предусмотрены

7. САМОСТОЯТЕЛЬНАЯ РАБОТА

Учебной программой дисциплины **«Технология неорганических веществ: каталитические процессы»** предусмотрена самостоятельная работа обучающихся в объеме 90 часов. Самостоятельная работа проводится с целью углубления знаний по дисциплине и предусматривает:

1. Регулярную проработку пройденного на лекциях и практических занятиях учебного материала и подготовку к выполнению контрольных работ по модулям дисциплины;
2. Ознакомление и проработку рекомендованной литературы, и работу с электронно-библиотечными системами, включая переводы публикаций из научных журналов, цитируемых в базах Scopus, Web of Science, Chemical Abstracts, РИНЦ;
3. Подготовку реферата по тематике дисциплины;
4. Подготовку к сдаче зачета и экзамена.

8. ПРИМЕРЫ ОЦЕНОЧНЫХ СРЕДСТВ ДЛЯ КОНТРОЛЯ ОСВОЕНИЯ ДИСЦИПЛИНЫ

8.1. Примерная тематика реферативно-аналитической работы

1. Разделение воздуха адсорбционным методом с получением кислорода.
2. Разделение воздуха адсорбционным методом с получением азота.
3. Применение низкотемпературных процессов в неорганической технологии.
4. Адсорбционные процессы очистки и осушки газовых смесей.
5. Абсорбционные процессы очистки газовых смесей.
6. Мембранное разделения газов.
7. Каталитические процессы очистки газовых смесей.
8. Современные катализаторы синтеза аммиака (составы, методы получения).
9. Современные агрегаты по производству разбавленной азотной кислоты.
10. Методы синтеза карбамида.
11. Экологические проблемы неорганической технологии.
12. Методы очистки сточных вод от ионов тяжелых металлов.
13. Очистка газовых выбросов технологии серной кислоты.
14. Очистка газов от оксидов азота в производстве азотной кислоты.
15. Термическая переработка минерального сырья без доступа кислорода.
16. Сравнительный анализ сырья и схем в производстве серной кислоты.
17. Перспективные катализаторы окисления аммиака в производстве азотной кислоты.
18. Катализ и катализаторы процессов гидрирования оксидов углерода.
19. Термохимические циклы при получении водорода и др. неорганических веществ.
20. Современные катализаторы конверсии CO: составы, свойства, синтез.
21. Перспективные катализаторы конверсии метана: составы, свойства, синтез.
22. Новые разработки в области катализаторов синтеза аммиака: составы, свойства, синтез.

23. Топохимические процессы восстановления плавленых катализаторов синтеза аммиака.
24. Основы адсорбционного разделения газов, сравнительный анализ существующих схем.
25. Технология синтеза аммиака: особенности производства единичной мощности 1360 т NH_3 /сутки и сравнение со схемой на 600 т /сутки.
26. Особенности производства серной кислоты из плавленой серы. Сравнение технологических схем серной кислоты для различных типов сырья.
27. Технология получения водорода электрохимическим методом.
28. Сравнительный анализ сорбентов и схем детоксикации отходящих газов от сероводорода.
29. Переработка оксидов азота в разбавленную азотную кислоту: физико-химические основы процесса и технологическая схема.
30. Физико-химические основы производства пористой аммиачной селитры и технологическая схема.
31. Технология аммиачной селитры, пути снижения слеживаемости, гигроскопичности, взрывоопасности.
32. Конструктивные особенности аппаратурного оформления процесса аммиачной селитры.
33. Физико-химические основы производства карбамида, совмещенная схема синтеза аммиака и карбамида.
34. Технология карбамида с полным жидкостным рециклом.
35. Стриппинг-процесс карбамида по схеме фирмы « Стамикарбон».
36. Технология сульфата аммония полупрямым способом
37. Абсорбционные методы очистки газов от оксидов углерода.
38. Основные особенности современных агрегатов для производства неорганических продуктов.
39. Очистка технологических газов от серосодержащих соединений путем каталитического гидрирования.
40. Газификация твердого и жидкого топлива: схемы и основное оборудование.
41. Технология каталитического обезвреживания отходящих газов.

8.2. Примеры контрольных вопросов для текущего контроля освоения дисциплины

Для текущего контроля предусмотрено 2 контрольные работы в 5 семестре. Максимальное количество баллов за 2 контрольные составляет 30 баллов - по 15 баллов за каждую.

1. Основные методы получение умеренного холода.
2. Основные методы получение глубокого холода.
3. Расчет равновесных составов газовых смесей.
4. Методы определения производительности реакционных аппаратов.
5. Основные физико-химические свойства водорода.
6. Виды сырья для производства водорода и азотоводородной смеси.
7. Теоретические основы процесса газификации твердых топлив.
8. Особенности коксования каменных углей.
9. Основные продукты, образующиеся при пиролизе твердого топлива.
10. Методы очистки коксового газа.
11. Процесс низкотемпературного разделения коксового газа.
12. Физико-химические основы конверсии природного газа водяным паром и кислородом.
13. Физико-химические основы конверсии природного газа кислородом.

14. Расчет составов конвертированного газа.
15. Составы и свойства катализаторов двухстадийной конверсии метана.
16. Составы и свойства катализаторов двухстадийной конверсии оксида углерода.
17. Расчет и анализ материальных и тепловых балансов технологической схемы синтеза аммиака.
18. Термодинамический анализ разделение газовых смесей адсорбционным методом.
19. Экологические проблемы основного неорганического синтеза.
20. Методы очистки отходящих газов сернокислотных производств.
21. Методы очистки отходящих газов азотнокислотных производств.

8.3. Вопросы для итогового контроля освоения дисциплины (5 семестр – экзамен)

1.Каталитические методы очистки природного и технологических газов от примесей.
2.Адсорбционные методы очистки и разделения газов.
3.Особенности технологии и аппаратуры адсорбционных и каталитических процессов очистки и разделения газов.
4.Криогенные процессы очистки и разделения газов, термодинамика процесса.
5. Холодильные циклы: детандерные, дроссельные, комбинированные.
6.Получение азота, кислорода и синтез-газов криогенным методом.
7. Получение водорода и синтез-газов путем криогенного разделения коксового газа.
8. Конверсия природного газа и монооксида углерода. Катализаторы, механизм процесса, восстановленипе.
9.Синтез аммиака Физико-химические основы синтеза. Катализаторы синтеза аммиака, их свойства и методы получения.
10.Технология разбавленной азотной кислоты. Физико-химические основы процесса получения разбавленной азотной кислоты.
11.Окисления аммиака. Катализаторы процесса, их особенности и свойства. Механизм катализа. Окисление оксида азота. Равновесие и кинетика процесса.
12.Абсорбция оксидов азота с получением разбавленной азотной кислоты. Химизм процесса. Обоснование технологических режимов стадий окисления оксида азота и абсорбции полученных продуктов. Технологические схемы процессов.
13.Технология концентрированной азотной кислоты. Основы концентрирования разбавленной азотной кислоты и прямой способ получения концентрированной азотной кислоты. Технологические схемы и аппаратурное оформление процессов.
14.Технология серной кислоты Контактный метод производства серной кислоты. Основные стадии процесса. Получение диоксида серы.
15.Окисление диоксида серы в триоксид. Физико-химические основы процесса. Катализаторы окисления, их свойства и методы получения.
16.Абсорбция триоксида серы. Химизм процесса. Принципы организации технологии абсорбции триоксида серы.
17. Пути интенсификации сернокислотного производства. Получение серной кислоты методом двойного контактирования и двойной абсорбции (ДК-ДА).
18.Получение аммиачной селитры. Физико-химические основы процесса, пути кондиционирования и модифицирования селитры с целью устранения слеживаемости и снижения взрывоопасности. Технологические схемы синтеза селитры и гранулирования, аппаратурное оформление процесса и основные аппараты.

19.Технология сульфата аммония. Способы синтеза, физико-химические основы технологии.
20. Получение сульфата аммония из аммиака, содержащегося в коксовом газе и надсмольной воде. Технологическая схема и основные аппараты.
21.Синтез карбамида (мочевины). Физико-химические основы синтеза мочевины. Методы рециркуляции аммиака и диоксида углерода. Технология процесса с жидкостным рециклом. Стриппинг – процесс получения мочевины.
22.Классификация систем синтеза аммиака. Основное оборудование: колонны синтеза высокого давления, конденсационная колонна, аппаратура для выделения сжиженного аммиака.
23.Термическая переработка веществ и их сравнение по степени извлечения целевого продукта, затратам и возможности утилизации отходов. Характеристика основных аппаратов.
24.Конструктивные особенности электролизеров для разложения водных хлоридов. Пути снижения энергетических затрат.
25.Особенности технологии и основное оборудование синтеза карбамида.
26.Основные экологические проблемы и их решение при получении водорода и синтез-газов.
27.Проблемы охраны окружающей среды электрохимических производств.
28. Проблемы экологии при синтезе аммиака.
29.Проблемы загрязнения атмосферы отходящими газами при производстве разбавленной и концентрированной азотной кислоты.
30.Проблемы загрязнения окружающей среды при получении серной кислоты и пути их решения.
31.Детоксикация отходящих газов и очистка сточных вод в неорганическом производстве.

8.4 Структура и примеры билетов для экзаменов (5 семестр)

Экзаменационный билет состоит из трех вопросов: 2-х теоретических вопросов и 1-ой задачи. Каждый из теоретических вопросов оценивается 10 баллами, практический 20 баллами. Всего на экзамене можно получить до 40 баллов.

ЭКЗАМЕНАЦИОННЫЙ БИЛЕТ 1

1. Очистка технологических газов от монооксида углерода растворами медноаммиачных солей.
2. Физико-химические основы разделения воздуха. Термодинамические диаграммы : циклов Клода и Капицы
3. Определить равновесный выход при конверсии CO , если в исходной парогазовой смеси оксид углерода (П) и водяной пар находятся в стехиометрическом соотношении. Константа равновесия равна 0,15.

ЭКЗАМЕНАЦИОННЫЙ БИЛЕТ 2

1. Физико-химические основы окисления оксида азота (II) в производстве неконцентрированной азотной кислоты
2. Технологическая схема одноступенчатой каталитической конверсии метана паро-кислород-воздушной смесью.
3. Рассчитать степень полимеризации NO_2 с образованием димера N_2O_4 для газовой смеси, содержащей 5 % (об.) NO_2 в исходном газе, если давление газа 0,1 МПа, а температура 40 ^oC. Значение константы равновесия: $K_p = 0,435$.

ЭКЗАМЕНАЦИОННЫЙ БИЛЕТ № 3

1. Технологическая схема блока синтеза аммиака мощностью 1360т/сутки.
2. Физико-химические основы процесса производства аммиачной селитры. Пути уменьшения слеживаемости нитрата аммония
3. Найти по диаграмме S—T теплоту испарения жидкого воздуха при давлении 5 ат.

ЭКЗАМЕНАЦИОННЫЙ БИЛЕТ № 4

1. Получение низких температур методом изоэнтальпного расширения газа. Физическая сущность процесса. Дифференциальный и интегральный дроссель-эффекты.
2. Производство неконцентрированной азотной кислоты.
3. Определить термоперепад и теплоперепад при адиабатическом расширении сжатого азота от давления 15 бар до давления 2 бар, если начальная температура процесса равна 153 °С.

ЭКЗАМЕНАЦИОННЫЙ БИЛЕТ № 5

1. Получение аммиачной селитры.
2. Первичный реформинг природного газа.
3. Определить количество адсорбента, необходимое для очистки 1500 м^3 синтез-газа от серосодержащих соединений, если его активность составляет 80 % от равновесной. $a_{равн} = 25\ мг/г$ Концентрация серосодержащих соединений в газовой смеси 0,5 г/м^3.

ЭКЗАМЕНАЦИОННЫЙ БИЛЕТ № 6

1. Получение водорода методом конверсии углеводородного сырья.
2. Переработка оксидов азота в разбавленную азотную кислоту.
   Определить изменение энтальпии при адиабатическом расширении сжатого воздуха от давления 35 бар до давления 3 бара, если начальная температура процесса равна -133 °С.

9.Учебно-методическое обеспечение дисциплины

9.1 Рекомендуемая литература

Основная

1. Ануров С.А. криогенные технологии разделения газов. – М.: ООО «АР-Консалт», 2017. –233 с.
2. Сибаров Д.А., Смирнова Д.А. Катализ, каталитические процессы и реакторы, М.: Лань, 2016. 200 с.
3. Сера и серная кислота-2017: Сб. материалов 7-й международной научно-пратической конференции.- М.: ОАО « Институт «ГИНЦВЕТМЕТ», 2017.- 92с.
4. Получение технологического газа для производства аммиака, метанола, водорода и высших углеводородов. Теоретические основы, технология, катализаторы, оборудование, системы управления: учеб. пособие / Э.Г. Вакк, Г.В. Шуклин, И.Л. Лейтес - М., 2011. – 480с.

5. Воробьев Н.И. Технология связанного азота и азотных удобрений. Минск: Изд-во БГТУ, 2011. – 216 с.
6. Технология неорганических веществ и минеральных удобрений: курс лекций / Новгородский гос. Ун-т им. Ярослава Мудрого. Великий Новгород: Изд-во НовгГТУ, 2007. – 237 с.
7. Свит Т.Ф. Основы разделения воздуха методом глубокого охлаждения и ректификации: учебное пособие / Алт. гос. техн. ун-т им. И.И. Ползунова. Барнаул: Изд-во АлтГТУ, 2005 – 132 с.
8. Аммиак. Вопросы технологии. / Под. ред. Н.А. Янковского. - Донецк: ГИК “Новая печать”, ООО “Лебедь”. 2001. - 497 с.

Дополнительная

1. Димиденко И.М., Янковский Н.А., Степанов В.А, Никитина Э.Ф.,Кравченко Б.В.., Катализаторы и процессы с их применением в азотной промышленности// ОАО Концерн «СТИРОЛ». – Горловка, 2003.
2. Димиденко И.М., Янковский Н.А., Бурмистр М.В.,Мельников Б.И, Лобойко А.Я. Промышленный гетерогенный катализ. – Горловка, КП «Горловская типография» , 2005.
3. Габриэлян О.С., Остроумов И.Г., Соловьев С.Н., Маскаев Ф.Н. Общая химия. – М.: Просвещение, 2006.- 384с.
4. Родионов А.И., Чан Ван Куи. Основы экологической безопасности производства серной кислоты / М.: РХТУ им. Д.И. Менделеева, 2003. – 148 с.
5. Энерго- и ресурсосберегающие технологии в производствах минеральных удобрений, аммиака, метанола». Научно-технические новости. Информационное обеспечение предприятий химической промышленности. Спецвыпуск 4. М.: Инфохим, 2004. – 96 с.
6. Сборник трудов 2 общероссийской конференции «Новые технологии в азотной промышленности». Ставрополь: ГОУ ВПО «Северо-Кавказский государственный технический университет», 2007. – 133 с.

9.2 Рекомендуемые источники научно-технической информации

- Раздаточный иллюстративный материал к лекциям.
- Презентации к лекциям.

Научно-технические журналы:

- Журнал физической химии ISSN: 0044-4537
- Журнал «Химическая промышленность сегодня» ISSN 0023-110X
- Журнал «Adsorption» ISSN: 0929-5607
- Журнал «Теоретические основы химической технологии» ISSN: 0040-3571
- Журнал «Химическая технология» ISSN: 1684-5811
- Журнал «Кинетика и катализ» ISSN: 0453-8811
- Журнал «Физикохимия поверхности и защита материалов» ISSN 0044-1856
- Журнал прикладной химии ISSN 0044-4618
- Журнал «Сорбционные и хроматографические процессы» ISSN: 1680-0613
- Journal of materials science ISSN: 0022-2461
- Journal of Colloid and Interface Science ISSN: 0021-9797
- Журнал «Microporous and Mesoporous Materials» ISSN: 1387-1811

Ресурсы информационно–телекоммуникационной сети Интернет:
Заказ литературы, русскоязычные издания

– http://www.galvanicrus.ru
– http://www.galvanicworld.com
– http://www.scirp.org/journal/Index.aspx - Scientific research. Open Access
– http://bookfi.org/g/ - BookFinder. Самая большая электронная библиотека рунета. Поиск книг и журналов
– http://www.rsl.ru - Российская Государственная Библиотека
– http://www.gpntb.ru - Государственная публичная научно-техническая библиотека России
– http://lib.msu.su - Научная библиотека Московского государственного университета
– http://window.edu.ru - Полнотекстовая библиотека учебных и учебно-методических материалов
– http://abc-chemistry.org/ru/ - ABC-Chemistry : Бесплатная научная химическая информация
– http://www.fips.ru/cdfi/fips2009.dll - Сайт ФИПС. Информация о патентах
–http://findebookee.com/ - поисковая система по книгам
– http://elibrary.ru - Научная электронная библиотека.

9.3. Средства обеспечения освоения дисциплины

Для освоения дисциплины используются следующие нормативные и нормативно-методические документы:

– Федеральный закон Российской Федерации от 29.12.2012 № 273-ФЗ «Об образовании в Российской Федерации» [Электронный ресурс] – Режим доступа: http://pravo.gov.ru/proxy/ips/?docbody=&nd=102162745&intelsearch=273-%D4%C7 (дата обращения: 05.02.2019).

– Федеральные государственные образовательные стандарты высшего образования // Координационный совет учебно-методических объединений и научно-методических советов высшей школы. Портал Федеральных образовательных стандартов высшего образования [Электронный ресурс] – Режим доступа: http://fgosvo.ru/fgosvo/93/91/5 (дата обращения: 05.02.2019).

– Приказ Министерства образования и науки РФ от 23.08.2017 № 816 «Об утверждении Порядка применения организациями, осуществляющими образовательную деятельность, электронного обучения, дистанционных образовательных технологий при реализации образовательных программ» [Электронный ресурс]. Режим доступа: http://pravo.gov.ru/proxy/ips/?docbody=&nd=102447332&intelsearch=816+%EF%F0%E8%EA%E0%E7 (дата обращения: 05.02.2019).

При освоении дисциплины студенты должны использовать информационные и информационно-образовательные ресурсы следующих порталов и сайтов:

– Система федеральных образовательных порталов. Система открытого образования. Консалтинговый центр ИОС ОО РФ [Электронный ресурс] – Режим доступа: http://www.openedu.ru (дата обращения: 05.02.2019).

– Информационно-коммуникационные технологии в образовании. Система федеральных образовательных порталов [Электронный ресурс] – Режим доступа: http://ict.edu.ru/ (дата обращения: 05.02.2019).

– Информационная система «Единое окно доступа к образовательным ресурсам». URL: http://window.edu.ru/ (дата обращения: 05.02.2019).

– ФЭПО: соответствие требованиям ФГОС [Электронный ресурс] – Режим доступа: http://fepo.i-exam.ru/ (дата обращения: 05.02.2019).

10. МЕТОДИЧЕСКИЕ УКАЗАНИЯ ДЛЯ ОБУЧАЮЩИХСЯ

10.1. Для студентов, обучающихся по очной форме, без использования электронного образования и дистанционных образовательных технологий

Методические рекомендации по организации учебной работы студента направлены на повышение ритмичности и эффективности его аудиторной и самостоятельной работы по курсу.

Учебный курс « **Технология неорганических веществ: каталитические процессы »** включает 3 модуля, каждый из которых имеет определенную логическую завершенность. При изучении материала каждого модуля рекомендуется регулярное повторение законспектированного лекционного материала, а также дополнение его сведениями из литературных источников, представленных в учебной программе. При работе с указанными источниками рекомендуется составлять краткий конспект с обязательным фиксированием библиографических данных источника.

Учебная программа дисциплины « **Технология неорганических веществ: каталитические процессы »**предусматривает самостоятельную работу студента. В задачи самостоятельного рассмотрения материала по курсу входит приобретение навыков работы с информационными ресурсами, получение опыта изложения, обработки, анализа результатов исследования, формулирования выводов по работе, знакомство с правилами оформления научных статей и рефератов.

Самостоятельная работа студента с информационными ресурсами предполагает работу с учебной, научно-технической, справочной и патентной литературой, ресурсами Интернета, базами данных, рекламной продукцией фирм-производителей. Доступ к указанным ресурсам обеспечивается фондами научно-технической библиотеки вуза и городских научно-технических библиотек, электронными библиотеками и поисковыми системами Интернета, материалами тематических выставок и научно-технических конференций.

В соответствии с учебным планом изучение дисциплины завершается итоговым контролем в форме экзамена. Максимальная оценка экзамена составляет 40 баллов.

Общая оценка результатов освоения дисциплины складывается из числа баллов, набранных в семестре (по результатам оценок за реферат и двух письменных контрольных работ) и на экзамене. Максимальная общая оценка всей дисциплины составляет 100 баллов

10.2. Для студентов, обучающихся по очной форме, с использованием электронного образования и дистанционных образовательных технологий

При использовании электронного обучения и дистанционных образовательных технологий занятия полностью или частично проводятся в режиме онлайн. Объем дисциплины и распределение нагрузки по видам работ соответствует п. 4.1. Распределение баллов соответствует п. 10.1 либо может быть изменено в соответствии с решением кафедры, в случае перехода на ЭО и ДОТ в процессе обучения. Решение кафедры об используемых технологиях и системе оценивания достижений обучающихся принимается с учетом мнения ведущего преподавателя и доводится до обучающихся.

11. МЕТОДИЧЕСКИЕ РЕКОМЕНДАЦИИ ПРЕПОДАВАТЕЛЯМ

11.1. Для преподавателей, при реализации программы по очной форме, без использования электронного образования и дистанционных образовательных технологий

Переход на Федеральные государственные стандарты высшего образования (ФГОС ВО), реализация компетентностного подхода обусловливают необходимость нового подхода к организации обучения. Преподаватель университета должен выполнять не только функцию транслятора научных знаний, но и уметь выбирать оптимальную стратегию преподавания, использовать современные образовательные технологии при организации и проведении аудиторной работы, направленные на создание творческой атмосферы образовательного процесса.

При изучении дисциплины « **Технология неорганических веществ: каталитические процессы »**используются следующие образовательные технологии: лекции, практические занятия, самостоятельная образовательная деятельность, организация и проведение консультаций и экзамена.

При компетентностном подходе к обучению важную роль играют активные методы и формы обучения, которые побуждают обучаемых к мыслительной активности, к проявлению творческого, исследовательского подхода и поиску новых идей для решения разнообразных задач учебной и научно-исследовательской деятельности. Одной из таких форм обучения является активное использование компьютера, использование ресурсов интернета, а также электронных учебников и справочников, работа в режиме on-line. Преподаватель, используя накопленный положительный опыт традиционного обучения, должен управлять вниманием и действиями студентов, обучая их процессу самостоятельного обучения и развития, расширять их креативный потенциал.

Лекция – основное звено цикла обучения, цель лекции формирование теоретической базы для последующего усвоения студентами учебного материала. Лекции составляют 20% от общего числа аудиторных занятий.

Лекция – логически стройное, систематически последовательное и ясное изложение того или иного научного вопроса посредством живой и хорошо организованной речи.

Цели лекции:

- дать обучающимся современные, целостные, взаимосвязанные знания,
- обеспечить в процессе лекции творческую работу обучающихся совместно с преподавателем;
- воспитывать у обучающихся профессиональные качества, любовь к предмету, развивать у них самостоятельное творческое мышление.

Современная лекция выполняет следующие функции:

- информационную;
- мотивационную (стимулирует интерес к науке, убеждение в теоретической и практической значимости изучаемого предмета, развитие познавательных потребностей, обучающихся);
- организационно-ориентационную (ориентация в источниках, литературе, рекомендации по организации самостоятельной работы);
- методологическую (формирует образцы научных методов объяснения, анализа, интерпретации, прогноза);

Главное в лекции – это мысль, логичность, умение показать интересное в излагаемом вопросе, дать формулировки – сжатые, точные и запоминающиеся, добиться подъема интеллектуальной энергии студентов, вызвать движение мысли вслед за мыслью лектора, добиться ответной мыслительной реакции.

Основными требованиями к современной лекции являются научность, доступность, единство формы и содержания, эмоциональность изложения, органическая связь с другими видами учебных занятий, практикой. С учетом этих требований лекция должны находиться на современном уровне развития науки и техники, содержать прогноз их развития на ближайшие годы, быть наглядной, сочетаться по возможности с демонстрацией аудиовизуальных материалов, излагаться четким и ясным языком, содержать разъяснение всех вновь вводимых терминов и понятий.

Практические занятия проходят в форме семинарских занятий. Темы семинарских занятий составлены в соответствии с программой курса «Технология основного неорганического синтеза», и их проработка должна способствовать освоению студентами данной дисциплины. Цель проведения семинарских занятий по курсу - проверка знаний и степени освоения обучающимися ключевых понятий этого курса. Преподаватель обязан в заключение семинара сделать выводы, отметить положительные и отрицательные моменты в проведении семинара, а также дать краткие указания, советы по подготовке к следующему занятию.

В списке литературы по курсу предложены те источники, работа с которыми будет способствовать развитию у обучающихся умения находить правильный ответ на поставленные вопросы, а также анализировать и сопоставлять различные точки зрения.

11.2. Для преподавателей, при реализации программы по очной форме, с использованием электронного образования и дистанционных образовательных технологий

При использовании электронного обучения и дистанционных образовательных технологий занятия полностью или частично проводятся в режиме онлайн. Объем дисциплины и распределение нагрузки по видам работ соответствует п. 4.1. Распределение баллов соответствует п. 10.1 либо может быть изменено в соответствии с решением кафедры, в случае перехода на ЭО и ДОТ в процессе обучения. Решение кафедры об используемых технологиях и системе оценивания достижений обучающихся принимается с учетом мнения ведущего преподавателя и доводится до обучающихся.

Реализация ЭО и ДОТ предполагает использование следующих видов и учебной деятельности: онлайн консультации, практические занятия, видео-лекции; лабораторные работы, проводимые полностью или частично с применением ЭО и ДОТ; текущий контроль в режиме тестирования и проверки домашних заданий; самостоятельная работа.

При реализации РПД в зависимости от конкретной ситуации ЭО и ДОТ могут быть применены в смешанной формы обучения, сочетающей в себе аудиторные занятия (при возможности перевода части контактных часов работы обучающихся с преподавателем в электронную информационно-образовательную среду без потери содержания учебной дисциплины) и ЭОР (часть учебного материала (например, лекции) может быть заменена ЭОР).

12. ПЕРЕЧЕНЬ ИНФОРМАЦИОННЫХ ТЕХНОЛОГИЙ, ИСПОЛЬЗУЕМЫХ В ОБРАЗОВАТЕЛЬНОМ ПРОЦЕССЕ

Информационно-библиотечный центр (ИБЦ) РХТУ им. Д.И. Менделеева обеспечивает информационную поддержку всем направлениям деятельности университета, содействует подготовке высококвалифицированных специалистов, совершенствованию учебного процесса, научно-исследовательской работы, способствует развитию профессиональной культуры будущего выпускника.

Структура и состав библиотечного фонда соответствует требованиям Примерного положения о формировании фондов библиотеки высшего учебного заведения, утвержденного приказом Минобразования и науки от 27.04.2000 г. № 1246. ИБЦ университета обеспечивает обучающихся основной учебной, учебно-методической и научной литературой, необходимой для организации образовательного процесса по всем дисциплинам основной образовательной программы и гарантирует возможность качественного освоения магистрантами образовательной программы подготовки научно-педагогических кадров по направлению 18.03.01 – Химическая технология, профиль – технология неорганических веществ.

Общий объем многоотраслевого фонда ИБЦ составляет 1 675 949 экз.

Фонд учебной и учебно-методической литературы укомплектован печатными и электронными изданиями из расчета 50 экз. на каждые 100 обучающихся, а для дисциплин вариативной части образовательной программы - 1 экз. на одного обучающегося.

Фонд дополнительной литературы включает помимо учебной литературы официальные, справочно-библиографические, специализированные отечественные и зарубежные периодические и информационные издания.

Информационно-библиотечный центр обеспечивает самостоятельную работу магистрантов в читальных залах, предоставляя широкий выбор литературы по актуальным направлениям, а также обеспечивает доступ к профессиональным базам данных, информационным, справочным и поисковым системам.

Каждый обучающийся обеспечен свободным доступом из любой точки, в которой имеется доступ к сети Интернет и к электронно-библиотечной системе (ЭБС) Университета, которая содержит

различные издания по основным изучаемым дисциплинам и сформирована по согласованию с правообладателями учебной и учебно-методической литературы.

Для более полного и оперативного справочно-библиографического и информационного обслуживания в ИБЦ реализована технология Электронной доставки документов.

Электронные информационные ресурсы, используемые в процессе обучения

№ п/п	Электронный ресурс	Реквизиты договора (номер, дата заключения, срок действия), ссылка на сайт ЭБС, сумма договора, количество ключей	Характеристика библиотечного фонда, к которому предоставляется доступ
7.	Электронно-библиотечная система ИБЦ РХТУ им. Д.И. Менделеева (на базе АИБС «Ирбис»)	РХТУ им. Д.И. Менделеева Ссылка на сайт ЭБС – http://lib.muctr.ru/ Доступ для пользователей РХТУ с любого компьютера.	Электронные версии учебных и научных изданий авторов РХТУ
8.	Электронная версия Реферативного журнала «ХИМИЯ» на CD	Локальный доступ с компьютеров ИБЦ.	Реферативный журнал (РЖ) "Химия", публикует рефераты, аннотации, библиографические описания книг и статей из журналов и сборников, материалов научных конференций
9.	БД ВИНИТИ РАН	Ссылка на сайт - http://www2.viniti.ru/ Доступ к ресурсу локальный, обеспечивается сотрудниками ИБЦ.http://www2.viniti.ru/index.php?option=com_content&task=view&id=236&xmf=p&Itemid=101	База данных (БД) ВИНИТИ РАН - формируется по материалам периодических изданий, книг, фирменных изданий, материалов конференций, тезисов, патентов, нормативных документов, депонированных научных работ.
10.	ЭБС «Научно-электронная библиотека eLibrary.ru»	Ссылка на сайт – http://elibrary.ru Доступ для пользователей РХТУ по ip-адресам неограничен.	Электронные издания, электронные версии периодических или непериодических изданий
11.	Springer	Ссылка на сайт – http://link.springer.com/ Доступ для пользователей РХТУ по ip-адресам.	Электронные научные информационные ресурсы издательства Springer.
12.	Scopus	Ссылка на сайт – http://www.scopus.com Доступ для пользователей РХТУ по ip-адресам неограничен.	Мультидисциплинарная реферативная и наукометрическая база данных издательства ELSEVIER

13.МАТЕРИАЛЬНО-ТЕХНИЧЕСКОЕ ОБЕСПЕЧЕНИЕ ДИСЦИПЛИНЫ

В соответствии с учебным планом занятия по дисциплине «**Технология неорганических веществ: каталитические процессы»** проводятся в форме лекций, практических (семинарских) занятий и самостоятельной работы студента.

13.1. Оборудование, необходимое в образовательном процессе:

- Лекционная учебная аудитория, оборудованная электронными средствами демонстрации (компьютер со средствами звуковоспроизведения, проектор, экран) и учебной мебелью.

13.2. Учебно-наглядные пособия:

Презентации лекционного материала. Электронные диски с учебными фильмами.

13.3. Компьютеры, информационно-телекоммуникационные сети, аппаратно-программные и аудиовизуальные средства:

Для чтения курса лекций имеются компьютеры, информационно-телекоммуникационные сети, аппаратно-программные и аудиовизуальные средства; подключение к локальной сети с выходом в Интернет.

Для самостоятельной работы каждый обучающийся в течение всего периода обучения обеспечен индивидуальным неограниченным доступом к нескольким электронно-библиотечным системам (электронным библиотекам), содержащим все издания основной литературы, перечисленные в Учебной программе дисциплины, сформированным на основании прямых договорных отношений с правообладателями.

13.3. Компьютеры, информационно-телекоммуникационные сети, аппаратно-программные и аудиовизуальные средства:

Персональные компьютеры, укомплектованные проигрывателями CD и DVD, принтерами и программными средствами, проекторы, экраны; аудитории со стационарными комплексами отображения информации с любого электронного носителя; WEB-камеры; цифровой фотоаппарат; копировальные аппараты; локальная сеть с выходом в Интернет.

13.4. Печатные и электронные образовательные и информационные ресурсы:

Информационно-методические материалы: учебные пособия по дисциплинам вариативной части программы; методические рекомендации к практическим занятиям; раздаточный материал к лекционным курсам; электронные учебные издания по дисциплинам вариативной части, научно-популярные электронные издания.

Электронные образовательные ресурсы: кафедральные библиотеки электронных изданий по дисциплинам вариативной части; электронные презентации к разделам лекционных курсов; учебно-методические разработки кафедры в электронном виде; буклеты и каталоги оборудования, справочники по сырьевым материалам, справочники по наилучшим доступным технологиям электрохимических производств; справочные материалы в печатном и электронном виде; электронная картотека по рентгенофазовому анализу.

13.5. Перечень лицензионного программного обеспечения:

№ п/п	Наименование программного продукта	Реквизиты договора поставки	Количество лицензий	Срок окончания

				действия лицензии
1	Операционная система Microsoft Windows 10 Education (Russian)	Подписка Microsoft Azure Dev Tools for Teaching, соглашение от 31.01.2019 ICM-169788, номер подписки IM91021, действительно до 31.01.2021, счет от 31.01.2019 № 9552830795	Подписка не подразумевает количества лицензий	31.01.2021
2	Microsoft Visio Professional 2019 (Russian)	Подписка Microsoft Azure Dev Tools for Teaching, соглашение от 31.01.2019 ICM-169788, номер подписки IM91021, действительно до 30.01.2021, счет от 31.01.2019 № 9552830795	Подписка не подразумевает количества лицензий	31.01.2021
3	Kaspersky Endpoint Security 10 для Windows	Контракт от 24.12.2018 № 126-152ЭА/2018	670	22.12.2020
4	Антиплагиат. ВУЗ	Контракт № 19-17ЭА/2020 от 12 мая 2020.	не ограничено, лимит проверок 6000.	19.05.2021
5	Операционная система Microsoft Windows 10 Professional 32 bit/64 bit Rus Only FQS-10150	Договор от 11.02.2019 № 26.02-Д-3.0-1293/2019	4	бессрочно

14.ТРЕБОВАНИЯ К ОЦЕНКЕ КАЧЕСТВА ОСВОЕНИЯ ПРОГРАММЫ

Наименование разделов	Основные показатели оценки	Формы и методы контроля и оценки
Раздел 1. Физико-химические основы и технологии процессов разделения газовых смесей сложного состава и синтеза продуктов основного неорганического синтеза	**Знает:** 1. Сырьевую базу технологии основного неорганического синтеза; 2. Свойства сырья для реализации процессов получения готовой продукции; 3. Особенности хранения и транспортировки готовой продукции; 4. Физико-химические основы разделения газовых смесей сложного состава с получением чистых и синтез-газов;	1. Оценка за контрольную работу. 2. Оценка на экзамене

	5. Физико-химические основы синтеза неорганической продукции; 6. Технологическое оформление процессов. **Умеет:** 1. Использовать физико-химические методы исследования для анализа сырья; 2. Использовать физико-химические методы исследования для анализа готовой продукции; 3. Сопоставлять и анализировать взаимосвязь технологических параметров и эффективности процесса и качества продукции. **Владеет:** 1. Методами качественного и количественного анализа неорганических веществ.	
Раздел 2. Катали-тические методы конверсии углево-дородного сырья, очистки техноло-гических газов и синтез основных неорга-нических веществ.	**Знает:** - механизмы основных гетерогенно-каталитических реакций и их общие кинетические закономерности; - каталитические способы детоксикации газовых отходов производства неорганических веществ **Умеет:** - анализировать взаимосвязь технологических параметров и эффективности процесса и качество продукции; - проводить эксперименты по заданным методикам; -анализировать результаты эксперимента **Владеет:** - методами теоретического исследования гетерогенно-каталитических технологических процессов производства неорганических веществ и материалов;	1. Оценка за контрольную работу. 2. Оценка на экзамене
Раздел 3. Особенности аппаратуры и технологического оформления процессов неорганического синтеза	**Знает:** 1. Технологию получения продуктов основного неорганического синтеза; 2. Аппаратурное оформление технологических процессов; 3. Основные типы и особенности конструкции аппаратов для получения конечной продукции. **Умеет:** 1. Использовать методы исследования и определения технологических	1. Оценка за контрольную работу 2. Оценка на экзамене

	параметров процессов производства продуктов основного неорганического синтеза; 2. Анализировать взаимосвязь технологических и аппаратурных особенностей с эффективностью процессов и качеством конечной продукции. **Владеет:** 1. Методами теоретического и экспериментального исследования технологических процессов производства неорганических веществ и материалов; 2. Способами расчета используемых машин и аппаратов в неорганических технологиях; 3. Методами построения и оптимизации технологических схем.	
Раздел 4. Решения экологических проблем технологии основного неорганического синтеза	**Знает:** 1. Экологические проблемы, связанные с производством продукции основного неорганического синтеза; 2. Основные приемы и технологии снижения техногенного воздействия неорганических технологий на окружающую среду; 3. Различные способы рекуперации и утилизации газовых, жидких и твердых отходов производства неорганического веществ; **Умеет:** 1. Использовать физико-химические методы исследования для анализа газовых, жидких и твердых отходов неорганических синтезов; 2. Анализировать взаимосвязь технологических и аппаратурных особенностей процессов с качественным и количественным формированием газовых, жидких и твердых отходов; 3. Сопоставлять взаимосвязь технологических параметров процессов с качественным и количественным формированием газовых, жидких и твердых отходов. **Владеет:** 1. Физико-химическими методами анализа газовых, жидких и твердых отходов неорганических синтезов;	1. Оценка за контрольную работу 2. Оценка на экзамене

	2. Методами построения и оптимизации технологических схем экологической безопасности.	

15. ОСОБЕННОСТИ ОРГАНИЗАЦИИ ОБРАЗОВАТЕЛЬНОГО ПРОЦЕССА ДЛЯ ИНВАЛИДОВ И ЛИЦ С ОГРАНИЧЕННЫМИ ВОЗМОЖНОСТЯМИ ЗДОРОВЬЯ

Обучение инвалидов и лиц с ограниченными возможностями здоровья осуществляется в соответствии с:

- порядком организации и осуществления образовательной деятельности по образовательным программам – программам бакалавриата, программам специалитета, программам магистратуры (Приказ Минобрнауки РФ от 05.04.2017 № 301);

-Положением о порядке организации и осуществления образовательной деятельности по образовательным программам высшего образования – программ бакалавриата, программ специалитета, программ магистратуры в РХТУ им. Д.И. Менделеева, принятым решением Ученого совета РХТУ им. Д.И. Менделеева от 30.10.2019, протокол № 3, введенным в действие приказом ректора РХТУ им. Д.И. Менделеева от 14.11.2019 № 646А;

- методическими рекомендациями по организации образовательного процесса для обучения инвалидов и лиц с ограниченными возможностями здоровья в образовательных организациях высшего образования, в том числе оснащенности образовательного процесса (утверждены заместителем Министра образования и науки РФ А.А. Климовым от 08.04.2014 № АК-44/05вн).

Дополнения и изменения к рабочей программе

«Введение в химическую технологию реактивов и особо чистых веществ**»**
основной образовательной программы

18.03.01 «Химическая технология»
Профиль – «Технология неорганических веществ»

«Основная образовательная программа высшего образования – программа бакалавриата»

Номер изменения/ дополнения	Содержание дополнения/изменения	Основание внесения изменения/дополнения
1.	Изменение в части обновления лицензионного программного обеспечения	протокол заседания Ученого совета № 1 от «31» августа 2019 г
2.	Изменения в части обновления договоров электронных ресурсов	протокол заседания Ученого совета № 2 от «30» сентября 2019 г.
3.	Изменения в части обновления лицензионного программного обеспечения	протокол заседания Ученого совета № 8 от «26» февраля 2020 г.
4.	Изменение в части электронного обучения и дистанционных образовательных технологий	Распоряжение № 1/2703 от « 27 » марта 2020 г.

Министерство науки и высшего образования Российской Федерации
Федеральное государственное бюджетное образовательное учреждение высшего образования
«Российский химико-технологический университет имени Д.И. Менделеева»

«УТВЕРЖДАЮ»
Проректор по учебной работе

_____ С.Н. Филатов
«_____» _____ 2020 г.

РАБОЧАЯ ПРОГРАММА ДИСЦИПЛИНЫ
«Дополнительные главы физики в технологии неорганических веществ»

Направление подготовки ___18.03.01. Химическая технология_____
(Код и наименование направления подготовки)

Профиль подготовки – «Технология неорганических веществ»
(Наименование профиля подготовки)

Квалификация «бакалавр»

РАССМОТРЕНО И ОДОБРЕНО
на заседании Методической комиссии
РХТУ им. Д.И. Менделеева
«_30_»____июня____ 2020 г.

Председатель _____ Н.А. Макаров

Программа одобрена
Методической комиссией
РХТУ им. Д.И. Менделеева
«31»_мая_ 2019 г.

Председатель _____ Н.А. Макаров

Москва 2020

Программа составлена заведующим кафедрой физики В. В. Горевым и ассистентами кафедры Н.А. Богатовым, А.С. Савиной.

Программа рассмотрена и одобрена на расширенном заседании кафедры физики РХТУ им. Д.И. Менделеева «_18_» ___марта_____ 2020 г., протокол №_9_

СОДЕРЖАНИЕ

1.	Цель и задачи дисциплины	4
2.	Требования к результатам освоения дисциплины	4
3.	Объем дисциплины и виды учебной работы	6
4.	Содержание дисциплины	7
4.1	Разделы дисциплины и виды занятий	7
4.2	Содержание разделов дисциплины	8
5.	Соответствие содержания требованиям к результатам освоения дисциплины	9
6.	Практические и лабораторные занятия	11
6.1	Практические занятия. Примерные темы практических занятий по дисциплине	11
6.2	Лабораторные занятия	13
7.	Самостоятельная работа	13
8.	Оценочные средства для контроля освоения дисциплины	14

8.1	Примерная тематика реферативно-аналитической работы	14
8.2	Примеры контрольных вопросов для текущего контроля освоения дисциплины	14
8.3	Вопросы для итогового контроля освоения дисциплины	16
8.4	Структура и примеры билетов для экзамена	19
9.	Учебно-методическое обеспечение дисциплины	19
9.1	Рекомендуемая литература	19
9.2	Рекомендуемые источники научно-технической информации	20
9.3	Средства обеспечения освоения дисциплины	20
10.	Методические указания для обучающихся	21
10.1.	Для студентов, обучающихся без использования дистанционных образовательных технологий	
10.2.	Для студентов, обучающихся с использованием дистанционных образовательных технологий	
11.	Методические указания для преподавателей	
11.1.	Для преподавателей, реализующих образовательные программы без использования дистанционных образовательных технологий	
11.2.	Для преподавателей, реализующих образовательные программы с использованием дистанционных образовательных технологий	22
12.	Перечень информационных технологий, используемых в образовательном процессе	24
13.	Материально-техническое обеспечение дисциплины	24
13.1	Оборудование, необходимое в образовательном процессе:	24
13.2	Учебно-наглядные пособия	25
13.3	Компьютеры, информационно-телекоммуникационные сети, аппаратно-программные и аудиовизуальные средства	26
13.4	Печатные и электронные образовательные и информационные ресурсы	26
13.5	Перечень лицензионного программного обеспечения	26
14.	Требования к оценке качества освоения программы	27
15.	Особенности организации образовательного процесса для инвалидов и лиц с ограниченными возможностями здоровья	33

1 ЦЕЛЬ И ЗАДАЧИ ДИСЦИПЛИНЫ

Программа составлена в соответствии с требованиями Федерального государственного образовательного стандарта (ФГОС ВО) для направления подготовки ***18.03.01 Химическая технология***, рекомендациями методической секции Ученого совета и накопленного опыта преподавания дисциплины кафедрой физики РХТУ им. Д.И. Менделеева. Программа рассчитана на изучение курса в течение одного семестра.

Дисциплина «Дополнительные главы физики в технологии неорганических веществ» относится к базовой части обязательных дисциплин учебного плана. Программа дисциплины предполагает, что обучающиеся имеют теоретическую и практическую подготовку в рамках школьной программы по физике и математике.

Цель дисциплины – приобретение студентами знаний по основным разделам физики и умение применять их в других естественнонаучных дисциплинах.

З**адачи дисциплины** - решения которых обеспечивает достижение цели, - формирование представлений об основных физических законах природы и методах

теоретических исследований различных физических явлений, а также получение представления о современных экспериментальных методах исследования.

Дисциплина «Дополнительные главы физики в технологии неорганических веществ» читается в 4 семестре. Контроль успеваемости студентов ведется по принятой в университете рейтинговой системе.

2 ТРЕБОВАНИЯ К РЕЗУЛЬТАТАМ ОСВОЕНИЯ ДИСЦИПЛИНЫ

Изучение курса «Дополнительные главы физики в технологии неорганических веществ» при подготовке специалистов по направлению подготовки***18.03.01 Химическая технология***, Профиль подготовки – «Технология неорганических веществ***»*** направлено на приобретение следующих профессиональных (ПК) компетенций:

- планировать и проводить физические и химические эксперименты, проводить обработку их результатов и оценивать погрешности, выдвигать гипотезы и устанавливать границы их применения, применять методы математического анализа и моделирования, теоретического и экспериментального исследования (ПК-16)
- готовность использовать знания основных физических теорий для решения возникающих физических задач, самостоятельного приобретения физических знаний, для понимания принципов работы приборов и устройств, в том числе выходящих за пределы компетентности конкретного направления (ПК-19)

В результате изучения дисциплины студент бакалавриата должен:

Знать:

- физические основы квантовой физики; смысл фундаментальных физических законов, принципов и постулатов; их формулировки и границы применимости; связь широкого круга физических явлений с фундаментальными принципами и законами физики; основные методы решения задач по описанию физических явлений; методы обработки результатов физического эксперимента.

Уметь:

- применять теоретические знания и экспериментальные методы исследования при решении профессиональных задач; проводить расчёты, осуществлять анализ и на основе этого делать обоснованные выводы; анализировать результаты наблюдений и экспериментов с применением основных законов и принципов физики; определять характер физических процессов по комплексу экспериментальной информации при помощи графиков, таблиц и уравнений; представлять обработанную экспериментальную и теоретическую информацию в устной и письменной форме, в том числе с использованием современных компьютерных технологий

Владеть:

- навыками работы с широким кругом физических приборов и оборудования; навыками обоснования своих суждений и выбора метода исследования.

3 ОБЪЕМ ДИСЦИПЛИНЫ И ВИДЫ УЧЕБНОЙ РАБОТЫ

Вид учебной работы	Всего	№ семестра 4

	ЗЕ	Акад. ч.	ЗЕ	Акад. ч.
Общая трудоемкость дисциплины	**3**	**108**	**3**	**108**
Контактная работа – аудиторные занятия:	**0,8**	**32**	**0,8**	**32**
Лекции	0,4	16	0,4	16
Практические занятия (ПЗ)	0,4	16	0,4	16
Лабораторные работы (ЛР)	-	-	-	-
Самостоятельная работа	**1,2**	**40**	**1,2**	**40**
Контактная самостоятельная работа	*1,2*	-	*1,2*	-
Самостоятельное изучение разделов дисциплины		*40*		*40*
Виды контроля:				
Экзамен *(если предусмотрен РУП)*	**1**	**36**	**1**	**36**
Контактная работа – промежуточная аттестация	-	-	-	-
Подготовка к экзамену.		-	-	-
Вид итогового контроля:			**экзамен**	

Вид учебной работы	Всего		№ семестра 4	
	ЗЕ	Астр. ч.	**ЗЕ**	Астр. ч.
Общая трудоемкость дисциплины	**3**	**81**	**3**	**81**
Контактная работа – аудиторные занятия:	**0,8**	**24**	**0,8**	**24**
Лекции	0,4	12	0,4	12
Практические занятия (ПЗ)	0,4	12	0,4	12
Лабораторные работы (ЛР)	-	-	-	-
Самостоятельная работа	**1,2**	**30**	**1,2**	**30**
Контактная самостоятельная работа	1,2	-	1,2	-
Самостоятельное изучение разделов дисциплины		30		30
Виды контроля:				
Экзамен *(если предусмотрен РУП)*	**1**	**24**	**1**	**24**
Контактная работа – промежуточная аттестация	-	-	-	-
Подготовка к экзамену.		*24*	*1*	*24*
Вид итогового контроля:			**экзамен**	

4 СОДЕРЖАНИЕ ДИСЦИПЛИНЫ

4.1 Разделы дисциплины и виды занятий для студентов очного отделения

		Академ. часов				
№ п/п	**Раздел дисциплины**	**Всего**	**Лек-ции**	**Прак. Зан.**	**Лаб. рабо-ты**	**Сам. работа**
1	**Раздел 1. Элементы квантовой статистики.**	**22**	**6**	**6**	**-**	**10**
1.1	Элементы квантовой статистики. Квантовая система из одинаковых частиц. Принцип тождественности одинаковых	**13**	**4**	**4**	**-**	**5**

	частиц. Симметричные и несимметричные волновые функции, описывающие состояния тождественных микрочастиц.					
1.2	Бозоны и фермионы. Принцип Паули. Квантовые статистические распределения Бозе-Эйнштейна и Ферми- Дирака. Вырожденный электронный газ в кристаллах (металлы).	**9**	**2**	**2**	**-**	**5**
2	**Раздел 2. Металлы, диэлектрики и полупроводники с точки зрения зонной теории.**	**14**	**2**	**2**	**-**	**10**
2.1	Энергетические зоны: статистика Ферми-Дирака, энергия Ферми. Электрон в периодическом поле кристалла: эффективная масса электрона.	**14**	**2**	**2**	**-**	**10**
3	**Раздел 3. Элементы физики твёрдого тела.**	**36**	**8**	**8**	**-**	**20**
3.1	Физика твёрдого тела (ФТТ): определение, связь с другими дисциплинами, объекты изучения, круг решаемых задач. Связь с кристаллографией, кристаллофизикой и кристаллохимией.	**18**	**4**	**4**	**-**	**10**
3.2	Конденсированное состояние. Подход к описанию твёрдых тел. Структура кристаллов. Симметрия и физические свойства кристаллов.	**9**	**2**	**2**	**-**	**5**
3.3	Типы кристаллических структур (общая характеристика). Плотные упаковки: кубическая и гексагональная (на качественном уровне). Понятие о сверхпроводимости (квантовые представления на качественном уровне).	**9**	**2**	**2**	**-**	**5**
	ИТОГО	**72**				
	Экзамен	**36**				
	ИТОГО	**108**				

4.2 Содержание разделов дисциплины

Раздел 1. Элементы квантовой статистики.

1.1. Элементы квантовой статистики. Квантовая система из одинаковых частиц. Принцип тождественности одинаковых частиц. Симметричные и несимметричные волновые функции, описывающие состояния тождественных микрочастиц.

1.2. Бозоны и фермионы. Принцип Паули. Квантовые статистические распределения Бозе-Эйнштейна и Ферми- Дирака. Вырожденный электронный газ в кристаллах (металлы).

Раздел 2. Металлы, диэлектрики и полупроводники с точки зрения зонной теории

2.1. Энергетические зоны: статистика Ферми-Дирака, энергия Ферми. Электрон в периодическом поле кристалла: эффективная масса электрона.

Раздел 3. Элементы физики твёрдого тела.
3.1. Физика твёрдого тела (ФТТ): определение, связь с другими дисциплинами, объекты изучения, круг решаемых задач. Связь с кристаллографией, кристаллофизикой и кристаллохимией.
3.2. Конденсированное состояние. Подход к описанию твёрдых тел. Структура кристаллов. Симметрия и физические свойства кристаллов.
3.3. Типы кристаллических структур (общая характеристика). Плотные упаковки: кубическая и гексагональная (на качественном уровне). Понятие о сверхпроводимости (квантовые представления на качественном уровне).

5 СООТВЕТСТВИЕ СОДЕРЖАНИЯ ТРЕБОВАНИЯМ К РЕЗУЛЬТАТАМ ОСВОЕНИЯ ДИСЦИПЛИНЫ

№	В результате освоения дисциплины студент должен:	Раздел 1	Раздел 2	Раздел 3
	Знать:			
1	-физические основы квантовой статистики;	+	+	+
2	- элементы зонной теории при трактовке различных свойств металлов, диэлектриков и полупроводников;	+	+	+
3	- базовые физические понятия о квантовых теориях теплоёмкости (на примере кристаллических тел);	+	+	+
4	- элементы физики твёрдого тела (исходные понятия о кристаллографии, типах кристаллических структур; сведения о явлении и квантовой трактовке сверхпроводимости)	+	+	+
	Уметь:			
5	- применять исходные физические (теоретические) знания при решении профессиональных задач;	+	+	+
6	- проводить оценочные расчёты и осуществлять (на качественном уровне) анализ, наблюдаемых явлений.	+	+	+
	Владеть:			
7	- навыками обоснования своих суждений, что способствует правильному выбору методики проводимого студентом исследования.	+	+	+
	Общепрофессиональные (ПК) **компетенции:**			
	• планировать и проводить физические и химические эксперименты, проводить обработку их результатов и оценивать погрешности, выдвигать гипотезы и устанавливать границы их применения, применять методы математического анализа и моделирования, теоретического и экспериментального исследования (ПК-16) • готовность использовать знания основных физических теорий для решения возникающих физических задач, самостоятельного приобретения физических знаний, для понимания принципов работы приборов и устройств, в том числе выходящих за пределы компетентности конкретного направления (ПК-19)	+	+	+

6 ПРАКТИЧЕСКИЕ И ЛАБОРАТОРНЫЕ ЗАНЯТИЯ

6.1 Практические занятия
Предусмотрены практические занятия обучающегося в бакалавриате в объеме 16 акад. ч. (в 4 сем).

№ п/п	№ раздела дисциплины	Темы практических занятий	Часы
1	1	Квантовый гармонический и ангармонический осциллятор.	2
2	1	Строение атома. Атом водорода: расчёт распределение плотности вероятности электрона в атоме.	2
3	1	Распределение Ферми-Дирака. Вырожденный электронный газ в кристаллах. Энергия Ферми. Температура Ферми.	2
4	2	Квантовая теория теплоёмкостей твёрдых тел по Эйнштейну и Дебаю. Характеристические температуры. Предельный закон Дебая. Фононы.	2
5	3	Геометрическая кристаллография. Основы кристаллохимии. Вычисление коэффициента заполнения для а) простой куб ячейки; б) для ОЦК ячейки.	2
6	3	Вычисление коэффициента заполнения ГЦК ячейки структуры алмаза. Расчёт размеров пустот в плотноупакованных структурах. Расчёт энергии ионного кристалла (пример структура NaCL).	2
7	3	Расчет радиуса шара для случая плотноупакованной структуры, который можно поместить в тетраэдрическую пустоту.	2
8	3	Исследование, каким образом рассчитывается энергия решётки кристалла NaCL для NA пар ионов.	2

6.2 Лабораторные занятия.

Лабораторный практикум по дисциплине «Дополнительные главы физики в технологии неорганических веществ» не предусмотрен.

7 САМОСТОЯТЕЛЬНАЯ РАБОТА

Рабочей программой дисциплины «Дополнительные главы физики в технологии неорганических веществ» предусмотрена самостоятельная работа студента бакалавриата в объеме 40 ч в 4 семестре. Самостоятельная работа проводится с целью углубления знаний по дисциплине и предусматривает:

– ознакомление и проработку рекомендованной литературы, работу с электронно-библиотечными системами, включая переводы публикаций из научных журналов, цитируемых в базах Scopus, Web of Science, Chemical Abstracts, РИНЦ;

– посещение отраслевых выставок и семинаров;

– участие в семинарах РХТУ им. И. Менделеева по тематике курса;

– подготовку к выполнению контрольных работ по материалу лекционного курса;

– подготовку к сдаче экзамена (4 семестр).

Планирование времени на самостоятельную работу, необходимого на изучение дисциплины, студентам лучше всего осуществлять на весь период изучения, предусматривая при этом регулярное повторение пройденного материала. Материал, законспектированный на лекциях, необходимо регулярно дополнять сведениями из литературных источников, представленных в учебной программе. При работе с указанными источниками рекомендуется составлять краткий конспект материала, с обязательным фиксированием библиографических данных источника.

8 ПРИМЕРЫ ОЦЕНОЧНЫХ СРЕДСТВ ДЛЯ КОНТРОЛЯ ОСВОЕНИЯ ДИСЦИПЛИНЫ

8.1 Примерная тематика реферативно-аналитической работы.

Реферативно-аналитическая работа по дисциплине не предусмотрена.

8.2 Примеры контрольных вопросов для текущего контроля освоения дисциплины

Для текущего контроля предусмотрено 2 контрольные работы. Максимальная оценка за контрольную работу 1 и 2 составляет по 20 баллов за каждую. 10 баллов отводится на защиту домашнего задания и 10 баллов – на ведение лекционных тетрадей.

Раздел 1. Примеры вопросов к контрольной работе № 1. Максимальная оценка – 20 баллов.

1. Вычислить удельные теплоемкости с кристаллов алюминия и меди по классической теории теплоемкости.
2. Определить относительную погрешность, которая будет допущена, если при вычислении теплоемкости C вместо значения, даваемого теорией Эйнштейна, воспользоваться значением, даваемым законом Дюлонга и Пти.
3. Определить энергию U и теплоемкость C системы, состоящей из $N=10^{25}$ классических трехмерных независимых гармонических осцилляторов. Температура T=300 K.
4. Определить максимальную частоту собственных колебаний в кристалле золота по теории Дебая. Характеристическая температура равна 180 K.
5. Определить угол φ между орбитальными моментами импульсов двух электронов, один из которых находится в d-состоянии, другой — в f-состоянии, при следующих условиях: 1) полное орбитальное квантовое число L=3; 2) искомый угол — максимальный; 3) искомый угол — минимальный.

Раздел 2-3. Примеры вопросов к контрольной работе № 2. Максимальная оценка – 20 баллов.

1. Найти плотность кристалла неона (при 20 K), если известно, что решетка гранецентрированная кубической сингонии. Постоянная решетки при той же температуре равна 0,452 нм.
2. Вычислить удельные теплоемкости с кристаллов алюминия и меди по классической теории теплоемкости.

3. Определить относительную атомную массу кристалла, если известно, что расстояние между ближайшими соседними атомами равно 0,304 нм. Решетка объемно-центрированная кубической сингонии. Плотность кристалла равна 534 кг/м3.
4. Вычислить постоянную решетки кристалла бериллия, который представляет собой гексагональную структуру с плотной упаковкой. Параметр решетки равен 0,359 нм. Плотность кристалла бериллия равна 1,82*103 кг/м^3.
5. Система плоскостей в примитивной кубической решетке задана индексами Миллера (221). Найти наименьшие отрезки, отсекаемые плоскостью на осях координат, и изобразить эту плоскость графически.
6. Вычислить угол φ между нормалями к плоскостям (в кубической решетке), заданных индексами Миллера (111) и (111).
7. Электрон движется со скоростью v=200 Мм/с. Определить длину волны де Бройля, учитывая изменение массы электрона в зависимости от скорости.
8. Какую ускоряющую разность потенциалов U должен пройти электрон, чтобы длина волны де Бройля λ была равна 0,1 нм?
9. Определить длину волны де Бройля λ электрона, если его кинетическая энергия T=1 кэВ.
10. Определить длину волны де Бройля λ электронов, бомбардирующих антикатод рентгеновской трубки, если граница сплошного рентгеновского спектра приходится на длину волны λ=3 нм.

8.3. Вопросы для итогового контроля освоения дисциплины (4 семестр – экзамен).

Максимальное количество баллов за экзамен – 40 баллов. Экзаменационный билет содержит 2 вопроса и 2 задачи. Каждый вопрос и задача оцениваются по 10 баллов.

8.3.1 Примеры контрольных вопросов для итогового контроля освоения дисциплины (2 семестр – экзамен). Максимальное количество баллов экзамен – 40 баллов.

1. Элементы квантовой статистики. Квантовая система из одинаковых частиц. Принцип тождественности одинаковых частиц.
2. Симметричные и несимметричные волновые функции, описывающие состояния тождественных микрочастиц. Бозоны и фермионы.
3. Принцип Паули. Квантовые статистические распределения Бозе-Эйнштейна и Ферми-Дирака. Вырожденный электронный газ в кристаллах (металлы).
4. Металлы, диэлектрики и полупроводники с точки зрения зонной теории. Энергетические зоны: статистика Ферми-Дирака, энергия Ферми. Электрон в периодическом поле кристалла: эффективная масса электрона.
5. Элементы физики твёрдого тела. Физика твёрдого тела (ФТТ): определение, связь с другими дисциплинами, объекты изучения, круг решаемых задач. Связь с кристаллографией, кристаллофизикой и кристаллохимией.
6. Конденсированное состояние. Подход к описанию твёрдых тел. Структура кристаллов. Симметрия и физические свойства кристаллов.
7. Типы кристаллических структур (общая характеристика). Плотные упаковки: кубическая и гексагональная (на качественном уровне).
8. Понятие о сверхпроводимости (квантовые представления на качественном уровне).

8.4 Структура и примеры билетов для экзамена (4 семестр)

Экзамен по дисциплине «Дополнительные главы физики в технологии неорганических веществ» проводится в 4 семестре и включает контрольные вопросы по разделам 1 – 3 учебной программы дисциплины. Билет для экзамена состоит из 2 вопросов и 2 задач, относящихся к указанным разделам. Ответы на вопросы зачета оцениваются из максимальной оценки 40 баллов следующим образом: максимальное количество баллов за вопрос или задачу – 10 баллов.

Пример билета для экзамена:

«Утверждаю» __зав.каф. физики__ (Должность, наименование кафедры) _____ В.В. Горев (Подпись) (И. О. Фамилия) «__» _____ 20__г.	***Министерство науки и высшего образования РФ*** **Российский химико-технологический университет им. Д.И. Менделеева** **Кафедра физики** **18.03.01. Химическая технология** **Профиль подготовки – «Технология неорганических веществ»** **Дополнительные главы физики в технологии неорганических веществ.**
Билет № 1 1. Элементы квантовой статистики. Квантовая система из одинаковых частиц. Принцип тождественности одинаковых частиц. 2. Конденсированное состояние. Подход к описанию твёрдых тел. Структура кристаллов. Симметрия и физические свойства кристаллов. 3. Задача 1*. 4. Задача 2*.	

*выдается преподавателем, проводившим семинарские занятия в семестре, на отдельном бланке.

9 УЧЕБНО-МЕТОДИЧЕСКОЕ ОБЕСПЕЧЕНИЕ ДИСЦИПЛИНЫ

9.1 Рекомендуемая литература

А. Основная литература:

1. Курс общей физики: в 4 т. - Т. 3. Оптика, атомная физика, физика атомного ядра и элементарных частиц: учебное пособие / И.В. Савельев; под общ. ред. В.И. Савельева. - 2-е изд., стер. - М.: КНОРУС, 2012. - 537 с

2. Чертов А.Г., Воробьев А.А. Задачник по физике. - М.: Высш. шк. - 1988. - 527 с

3. Трофимова Т.И. Курс физики: учеб. пособие для вузов. - Изд. 17-е, стер, - М.: Издательский центр «Академия», 2008. - 560 с.

Б. Дополнительная литература:

1. Иродов И. Е. Квантовая физика. Основные законы [Электронный ресурс]: учебное пособие - 7-е изд. (эл.). – М.: Лаборатория знаний, 2017 – 261 с.

9.2 Рекомендуемые источники научно-технической информации

- Раздаточный иллюстративный материал к лекциям и семинарам.
- Методические рекомендации по выполнению лабораторных работ.

Ресурсы информационно–телекоммуникационной сети Интернет:

- http://www.rsl.ru - Российская Государственная Библиотека
- http://www.gpntb.ru - Государственная публичная научно-техническая библиотека России
- http://lib.msu.su - Научная библиотека Московского государственного университета
- http://window.edu.ru - Полнотекстовая библиотека учебных и учебно-методических материалов
- http://abc-chemistry.org/ru/ - ABC-Chemistry : Бесплатная научная химическая информация
- http://www.fips.ru/cdfi/fips2009.dll - Сайт ФИПС. Информация о патентах
- http://findebookee.com/ - поисковая система по книгам
- http://elibrary.ru - Научная электронная библиотека
- http://lcweb.loc.go - Библиотека Конгресса США

3. Средства обеспечения освоения дисциплины

Для реализации рабочей программы подготовлены следующие средства обеспечения освоения дисциплины:

- компьютерные презентации интерактивных лекций – 7, (общее число слайдов – 75);
- банк тестовых заданий для текущего контроля освоения дисциплины (общее число вопросов – 139);
- банк тестовых заданий для итогового контроля освоения дисциплины (общее число вопросов – 103).

Для освоения дисциплины используются следующие нормативные и нормативно-методические документы:

- Федеральный закон Российской Федерации от 29.12.2012 № 273-ФЗ «Об образовании в Российской Федерации» [Электронный ресурс] – Режим доступа: http://pravo.gov.ru/proxy/ips/?docbody=&nd=102162745&intelsearch=273-%D4%C7 (дата обращения: 10 апреля 2020).
- Федеральные государственные образовательные стандарты высшего образования // Координационный совет учебно-методических объединений и научно-методических советов высшей школы. Портал Федеральных образовательных стандартов высшего образования [Электронный ресурс] – Режим доступа: http://fgosvo.ru/fgosvo/92/91/4 (дата обращения: 10 апреля 2020).
- Приказ Министерства образования и науки РФ от 23.08.2017 № 816 «Об утверждении Порядка применения организациями, осуществляющими образовательную деятельность, электронного обучения, дистанционных образовательных технологий при реализации образовательных программ» [Электронный ресурс]. Режим доступа: http://pravo.gov.ru/proxy/ips/?docbody=&nd=102447332&intelsearch=816+%EF%F0%E8%EA%E0%E7 (дата обращения: 10 апреля 2020).

При освоении дисциплины студенты должны использовать информационные и информационно-образовательные ресурсы следующих порталов и сайтов:

- Система федеральных образовательных порталов. Система открытого образования. Консалтинговый центр ИОС ОО РФ [Электронный ресурс] – Режим доступа: http://www.openedu.ru (дата обращения: 10 апреля 2020).

- Информационно-коммуникационные технологии в образовании. Система федеральных образовательных порталов [Электронный ресурс] – Режим доступа: http://ict.edu.ru/ (дата обращения: 10 апреля 2020).
- Информационная система «Единое окно доступа к образовательным ресурсам». URL: http://window.edu.ru/ (дата обращения: 10 апреля 2020).
- ФЭПО: соответствие требованиям ФГОС [Электронный ресурс] – Режим доступа: http://fepo.i-exam.ru/ (дата обращения: 10 апреля 2020).

10. МЕТОДИЧЕСКИЕ УКАЗАНИЯ ДЛЯ ОБУЧАЮЩИХСЯ

10.1. Для студентов, обучающихся по очной форме, без использования электронного образования и дистанционных образовательных технологий

Методические рекомендации по организации учебной работы обучающегося в бакалавриате направлены на повышение ритмичности и эффективности его аудиторной и самостоятельной работы по дисциплине.

Дисциплина «Дополнительные главы физики в технологии неорганических веществ» включает 3 раздела, каждый из которых имеет определенную логическую завершенность. При изучении материала каждого раздела рекомендуется регулярное повторение законспектированного лекционного материала, а также дополнение его сведениями из литературных источников, представленных в учебной программе. При работе с указанными источниками рекомендуется составлять краткий конспект с обязательным фиксированием библиографических данных источника. Изучение материала каждого раздела (или двух, на усмотрение преподавателя, ведущего семинарские занятия) заканчивается контролем его освоения в форме контрольной работы. Результаты выполнения контрольных работ оцениваются в соответствии с принятой в университете рейтинговой системой оценки знаний.

Совокупная оценка текущей работы студента бакалавриата в семестре складывается из оценок за выполнение контрольных работ (максимальная оценка 40 баллов) и 10 баллов присуждается за выполнение домашнего задания и его защиту преподавателю, ведущему семинарские занятия, а также – 10 баллов присваивается студентам, продемонстрировавшим преподавателю (лектору или семинаристу) наличие конспектов всех лекций и записи всех семинарских практикумов. Максимальная оценка текущей работы в каждом семестре составляет 60 баллов.

Максимальная оценка экзамена составляет 40 баллов. Изучение разделов 1, 2 и 3 в 4 семестре заканчивается контролем его освоения в форме двух контрольных работ (максимальная оценка по 20 баллов за каждую) завершается итоговым контролем в форме экзамена. Максимальная оценка экзамена составляет 40 баллов.

10.2. Для студентов, обучающихся с использованием дистанционных образовательных технологий

При использовании электронного обучения и дистанционных образовательных технологий занятия полностью или частично проводятся в режиме онлайн. Объем дисциплины и распределение нагрузки по видам работ соответствует п. 4.1. Распределение баллов соответствует п. 10.1 либо может быть изменено в соответствии с решением кафедры, в случае перехода на ЭО и ДОТ в процессе обучения. Решение кафедры об используемых технологиях и системе оценивания достижений обучающихся принимается с учетом мнения ведущего преподавателя и доводится до обучающихся.

11. МЕТОДИЧЕСКИЕ УКАЗАНИЯ ДЛЯ ПРЕПОДАВАТЕЛЕЙ

11.1. Для преподавателей, реализующих образовательные программы без использования дистанционных образовательных технологий

Дисциплина «Дополнительные главы физики в технологии неорганических веществ» изучается в 4 семестре бакалавриата.

При подготовке и проведении занятий преподаватель должен ориентироваться на то, что студенты, обучающиеся в бакалавриате, имеют общую подготовку по общенаучным, общеинженерным дисциплинам и основным профессиональным дисциплинам профиля, в объеме, предусмотренном учебным планом бакалавриата, а также опыт восприятия и конспектирования изучаемого материала. В связи с этим материал курса должен опираться на полученные знания и быть ориентирован на их расширение и углубление в соответствии с современными теоретическими представлениями и технологическими новациями. Обучение студентов должно быть организовано в виде традиционных лекций и практических занятий, а также может сопровождаться проведением научной дискуссии, которая помогает приобрести навыки и умения обосновывать круг рассматриваемых вопросов, формулировать главные положения, определения и практические выводы из теоретических положений. На занятиях должна прослеживаться взаимосвязь рассматриваемых вопросов с ранее изученным материалом.

Основной задачей преподавателя, ведущего занятия по дисциплине «Дополнительные главы физики в технологии неорганических веществ» является формирование у студентов компетенций в области глобальных вопросов физики, практического применения изученных законов и явлений, а также формирует навыки получения ряда результатов и их дальнейшей интерпретации. Преподаватель должен акцентировать внимание студентов на общих вопросах физики, их применении на практике.

В вводной лекции курса следует остановиться на месте физики в развитии современных технологий и направлений научных исследований, ввести основные понятия и категории, необходимые для дальнейшего углубления в курс.

В разделе 1 «Элементы квантовой статистики», разделе 2 «Металлы, диэлектрики и полупроводники с точки зрения зонной теории» и разделе 3 «Элементы физики твёрдого тела» более подробно рассматриваются законы и зависимости квантовой механики, в частности, уравнение Шредингера, распределения Ферми-Дирака и Бозе-Эйнштейна, рассматривается зонная теория металлов, проводников и полупроводников, а также вводятся основные понятия кристаллографии.

Необходимой компонентой лекционных и практических занятий по курсу является широкое использование наглядных пособий и иллюстративного материала, в том числе с применением компьютерной техники. Иллюстративный материал включает презентации по разделам дисциплины, выполненные с использованием различных программных продуктов (например, Power Point в составе Microsoft Office). Для демонстрации иллюстративного материала рекомендуется использование мультимедиа.

При проведении занятий преподаватель может рекомендовать студентам проработку дополнительной литературы по тематике занятия, организуя ее обсуждение на практических занятиях, формирует у студентов навык к самостоятельной работе с разнообразными литературными источниками.

11.2. Для преподавателей, реализующих образовательные программы с использованием дистанционных образовательных технологий

При использовании электронного обучения и дистанционных образовательных технологий занятия полностью или частично проводятся в режиме онлайн. Объем дисциплины и распределение нагрузки по видам работ соответствует п. 4.1. Распределение баллов соответствует п. 10.1 либо может быть изменено в соответствии с решением кафедры, в случае перехода на ЭО и ДОТ в процессе обучения. Решение кафедры об используемых технологиях и системе оценивания достижений обучающихся принимается с учетом мнения ведущего преподавателя и доводится до обучающихся.

Реализация ЭО и ДОТ предполагает использование следующих видов и учебной деятельности: онлайн консультации, практические занятия, видео-лекции; лабораторные работы, проводимые полностью или частично с применением ЭО и ДОТ; текущий контроль в режиме тестирования и проверки домашних заданий.

При реализации РПД в зависимости от конкретной ситуации ЭО и ДОТ могут быть применены в следующем виде:

- объем часов контактной работы обучающихся с преподавателем не сокращается) и электронные образовательные ресурсы (ЭОР) методически обеспечивают самостоятельную работу обучающихся в объеме, предусмотренном рабочей программой данной дисциплины. При этом в случае необходимости занятия проводятся в режиме онлайн;
- смешанные формы обучения, сочетающие в себе аудиторные занятия (при возможности перевода части контактных часов работы обучающихся с преподавателем в электронную информационно-образовательную среду без потери содержания учебной дисциплины) и ЭОР (часть учебного материала (например, лекции) может быть заменена ЭОР);
- учебные курсы, интегрированные в LMS Moodle, контактные часы по которым могут быть исключены, изучаются обучающимися самостоятельно при минимальном участии преподавателя (консультации в режиме форума или в режиме вебинара).

12. ПЕРЕЧЕНЬ ИНФОРМАЦИОННЫХ ТЕХНОЛОГИЙ, ИСПОЛЬЗУЕМЫХ В ОБРАЗОВАТЕЛЬНОМ ПРОЦЕССЕ

Информационную поддержку изучения дисциплины осуществляет Информационно-библиотечный центр (ИБЦ) РХТУ им. Д.И. Менделеева, который обеспечивает обучающихся основной учебной, учебно-методической и научной литературой, необходимой для организации образовательного процесса по дисциплине. Общий объем многоотраслевого фонда ИБЦ на 01.01.2020 составляет 1 715 452 экз.

Фонд ИБЦ располагает учебной, учебно-методической и научно-технической литературой в форме печатных и электронных изданий, а также включает официальные, справочно-библиографические, специализированные отечественные и зарубежные периодические и информационные издания. ИБЦ обеспечивает доступ к профессиональным базам данных, информационным, справочным и поисковым системам.

Каждый обучающийся обеспечен свободным доступом из любой точки, в которой имеется доступ к сети Интернет и к электронно-библиотечной системе (ЭБС) Университета, которая содержит различные издания по основным изучаемым дисциплинам и сформирована по согласованию с правообладателями учебной и учебно-методической литературы.

Для более полного и оперативного справочно-библиографического и информационного обслуживания в ИБЦ реализована технология Электронной доставки документов.

№	Электронный ресурс	Принадлежность ресурса, ссылка на сайт ЭБС, количество ключей	Характеристика библиотечного фонда, к которому предоставляется доступ
1.	Электронно - библиотечная система ИБЦ РХТУ им. Д.И.Менделеева (на базе АИБС «Ирбис»)	Принадлежность – собственная РХТУ. Ссылка на сайт ЭБС – http://lib.muctr.ru/ Доступ для пользователей РХТУ с любого компьютера.	Электронные версии учебных и научных изданий авторов РХТУ по всем ООП.
2.	БД ВИНИТИ РАН	Принадлежность сторонняя, Реквизиты договора- ВИНИТИ РАН Договор № 33.03-Р-3.1-2047/2019 от 25 февраля 2020 г. Сумма договора - 100 000-00 С «25 » февраля 2020 г. по «24 » февраля 2021 г. Ссылка на сайт- http://www.viniti.ru/ Количество ключей – локальный доступ для пользователей РХТУ в ИБЦ РХТУ.	Крупнейшая в России баз данных по естественным, точным и техническим наукам. Включает материалы РЖ (Реферативного журнала) ВИНИТИ с 1981 г. Общий объем БД - более 28 млн. документов
3.	Научно-электронная библиотека «eLibrary.ru».	Принадлежность – сторонняя Реквизиты договора – ООО Научная электронная библиотека, договор № 33.03-Р-3.1 2087/2019 Сумма договора – 1100017-00 С «01» января 2020 г. по «31» декабря 2020 г. Ссылка на сайт – http://elibrary.ru Количество ключей – доступ для пользователей РХТУ по ip-адресам неограничен.	Научная электронная библиотека eLIBRARY.RU - это крупнейший российский информационно-аналитический портал в области науки, технологии, медицины и образования, содержащий рефераты и полные тексты более 29 млн научных статей и публикаций, в том числе электронные версии более 5600 российских научно-технических журналов

	Электронно-библиотечная система (ЭБС) «ЛАНЬ»	Принадлежность - сторонняя Реквизиты договора - ООО «Издательство «Лань», договор № 33.03-Р-2.0-1775/2-10 от 26.09.2019г. Сумма договора – 642 083-68 Срок действия с «26» сентября 2019г. по «25» сентября 2020г. Ссылка на сайт ЭБС – http://e.lanbook.com Количество ключей - доступ для зарегистрированных пользователей РХТУ с любого компьютера. Дополнительный Договор № 33.03-Р-3.1-2217/2020 от 02.03.2020 г. Сумма договора- 30 994-52 Срок действия с «02» марта 2020 г. по «25» сентября 2020 г. Ссылка на сайт ЭБС – http://e.lanbook.com	Коллекции: «Химия» - изд-ва НОТ, «Химия» - изд-ва Лаборатория знаний, «Химия» - изд-ва «ЛАНЬ», «Химия»-КНИТУ(Казанский национальный исследовательский технологический университет), «Химия» - изд-ва ФИЗМАТЛИТ», «Информатика» - изд-ва «ЛАНЬ», «Информатика»-Национальный Открытый Университет «ИНТУИТ», «Инженерно-технические науки"-изд-ва «ЛАНЬ», «Теоретическая механика»-изд-ва «ЛАНЬ», Экономика и менеджмент»-изд-ва Дашков и К., а также отдельные издания в соответствии с Договором.

		Количество ключей - доступ для зарегистрированных пользователей РХТУ с любого компьютера.	
	Электронно-библиотечная система издательства "ЮРАЙТ"	Принадлежность сторонняя- «Электронное издательство ЮРАЙТ» Договор № 33.03-Р-3.1-220/2020 от 16.03.2020 г. Сумма договора - 324 000-00 С «16» марта 2020 г. по «15» марта 2021 г. Ссылка на сайт – https://biblio-online.ru/ Количество ключей - доступ для зарегистрированных пользователей РХТУ с любого компьютера.	Электронная библиотека включает более 5000 наименований учебников и учебных пособий по всем отраслям знаний для всех уровней профессионального образования от ведущих научных школ с соблюдением требований новых ФГОСов.
6.	Яндекс.Чаты	Свободный и бесплатный доступ с любого компьютера и мобильного устройства. https://connect.yandex.ru/portal/home	Сервис, который позволяет быстро обмениваться сообщениями с коллегами. Чаты доступны в браузере, а также в виде отдельного приложения.
	Конференции и чат Zoom.	Свободный и бесплатный доступ с любого компьютера и мобильного устройства. https://zoom.us/ru-ru/meetings.html	Упрощенная видеоконференцсвязь и обмен сообщениями на любых устройствах

13. МАТЕРИАЛЬНО-ТЕХНИЧЕСКОЕ ОБЕСПЕЧЕНИЕ ДИСЦИПЛИНЫ

В соответствии с учебным планом занятия по дисциплине «Дополнительные главы физики в технологии неорганических веществ» проводятся в форме лекций, семинаров и самостоятельной работы обучающегося.

13.1. Оборудование, необходимое в образовательном процессе:

- Учебная аудитория для проведения лекционных и практических занятий, оборудованная электронными средствами демонстрации (компьютер со средствами звуковоспроизведения, проектор, экран) и учебной мебелью.
- Библиотека, имеющая рабочие компьютерные места для студентов, оснащенные компьютерами с выходом в Интернет и доступом к базам данных.

13.2. Учебно-наглядные пособия:

Информационно-методические материалы: учебные пособия по дисциплине; раздаточный материал к разделам лекционного курса; задачники в бумажных экземплярах.

13.3. Компьютеры, информационно-телекоммуникационные сети, аппаратно-программные и аудиовизуальные средства:

Персональные компьютеры, укомплектованные проигрывателями CD и DVD, принтерами и программными средствами; проекторы и экраны; цифровые камеры; копировальные аппараты; локальная сеть с выходом в Интернет.

13.4. Печатные и электронные образовательные и информационные ресурсы:

Информационно-методические материалы: учебные пособия по дисциплине; раздаточный материал к разделам лекционного курса;

Электронные образовательные ресурсы: электронные презентации к разделам лекционного курса; учебно-методические разработки в электронном виде; справочные материалы в печатном и электронном виде.

13.5. Перечень лицензионного программного обеспечения:

№ п. п.	Наименование программного продукта	Реквизиты договора поставки	Количество лицензий	Срок окончания действия лицензии	Примечание
1.	Неисключительная лицензия на использование Desktop Education ALNG LicSAPk OLVS E 1Y AcademicEdition Enterprise В составе: 1. В составе Microsoft Office Professional Plus 2019: • Word • Excel • Power Point • Outlook • OneNote	Контракт № 28-35ЭА/2020 от 26.05.2020	657 комплектов. Соглашение Microsoft OVS-ES № V6775907 Каждый комплект включает: 1) Лицензию на комплекс для создания презентаций, электронных текстов и таблиц, обработки баз данных Microsoft Office.	12 месяцев (ежегодное продление подписки с правом перехода на обновлённую версию продукта)	Лицензия на ПО, принимающее участие в образовательных процессах.

	• Access • Publisher • InfoPath 2. Microsoft Core CAL 3. Microsoft Windows Upgrade		2) Лицензию для подключения пользователей к серверным системам Microsoft: • Exchange Server Standard, • Exchange Server Enterprise, • SharePoint Server, • Skype для бизнеса Server, • Windows MultiPoint Server Premium, • Windows Server Standard, • Windows Server Data Center 3) Лицензию на обновление операционной системы для рабочих станций Windows 10. Дополнительно на ВУЗ предоставляется право на использование 1 (одной) лицензии средств разработки в рамках учебных компьютеров одного технического,		

			естественнонаучного факультета (кафедры) и предоставления студентам для целей обучения Azure Dev Tools for Teaching. Количество активаций неограниченно в рамках подразделения.		
2.	Неисключительная лицензия на использование Учебный Комплект Компас-3D v18 на 50 мест. Проектирование и конструирование в машиностроении, лицензия.	Контракт № 28-35ЭА/2020 от 26.05.2020	2 лицензии на учебный комплект программного обеспечения для проектирования и конструирования в машиностроении, рассчитанные на активацию на 50 мест каждая.	бессрочно	Лицензия на ПО, принимающее участие в образовательных процессах
3.	Неисключительная лицензия на использование SOLIDWORKS EDU Edition 2019-2020 Network - 200 Users	Контракт № 28-35ЭА/2020 от 26.05.2020	1 (одна) сетевая лицензия на 200 пользователей	бессрочно	Лицензия на ПО, принимающее участие в образовательных процессах
4.	Неисключительная лицензия на использование WINHOME 10 Russian OLV NL Each AcademicEdition Legalization GetGenuine Legalization	Контракт № 28-35ЭА/2020 от 26.05.2020	150 лицензий. Соглашение Microsoft OLV № V6159937	бессрочно	Лицензия на операционную систему Microsoft Windows 10. ПО не принимающее прямого участия в образовательных процессах.
5.	Неисключительная лицензия на использование SysCtrDatactrCore	Контракт № 28-35ЭА/2020 от	1 (один) комплект, включающий 16 (шестнадцать)	12 месяцев (ежегодное	Лицензия на ПО, не принимающее прямого участия в образовательных процессах

	ALNG LicSAPk OLVS 16License E 1Y AcademicEdition Additional Product CoreLic Предоставляет право на использование продуктов Microsoft: Configuration Manager Data Protection Manager Endpoint Protection Operations Manager Orchestrator Service Manager Virtual Machine Manager	26.05.2020	лицензий для активации на 16 (шестнадцати) физических процессорных ядрах. Соглашение Microsoft OVS-ES № V6775907	продление подписки с правом перехода на обновлённую версию продукта)	(инфраструктурное/вспомогательное ПО).
6.	Неисключительная лицензия на использование O365ProPlusOpenFclty ShrdSvr ALNG SubsVL OLV E 1Mth Acdmc AP AddOn toOPP Приложения в составе подписки: Outlook OneDrive Word Excel PowerPoint Microsoft Teams	Контракт № 28-35ЭА/2020 от 26.05.2020	657 лицензий для профессорско-преподавательского состава ВУЗа. Соглашение Microsoft OVS-ES № V6775907	12 месяцев (ежегодное продление подписки с правом перехода на обновлённую версию продукта)	Лицензия на ПО, не принимающее прямого участия в образовательных процессах (инфраструктурное/вспомогательное ПО)
7.	Неисключительная лицензия на использование O365ProPlusOpenStudents ShrdSvr ALNG SubsVL OLV NL 1Mth Acdmc Stdnt STUUseBnft	Контракт № 28-35ЭА/2020 от 26.05.2020	26280 лицензий для студентов ВУЗа. Соглашение Microsoft OVS-ES № V6775907	12 месяцев (ежегодное продление подписки с правом перехода на	Лицензия на ПО, не принимающее прямого участия в образовательных процессах (инфраструктурное/вспомогательное ПО)

	Приложения в составе подписки: Outlook OneDrive Word Excel PowerPoint Microsoft Teams			обновлённую версию продукта)	
8.	Неисключительная лицензия на использование Kaspersky Endpoint Security для бизнеса – Стандартный Russian Edition. 1500-2499 Node 1 year Educational License По для защиты информации (антивирусное ПО) для физического оборудования (конечных точек)	Контракт № 28-35ЭА/2020 от 26.05.2020	1600 лицензий для активации на рабочих станциях и серверах	12 месяцев (ежегодное продление подписки с правом перехода на обновлённую версию продукта)	Лицензия на ПО, не принимающее прямого участия в образовательных процессах (инфраструктурное/вспомогательное ПО)
9.	Неисключительная лицензия на использование Kaspersky Security для виртуальных и облачных сред, Server Russian Edition. 20-24 VirtualServer 1 year Educational License По для защиты информации (антивирусное ПО) для виртуальных и облачных сред	Контракт № 28-35ЭА/2020 от 26.05.2020	20 лицензий для виртуальных и облачных сред	12 месяцев (ежегодное продление подписки с правом перехода на обновлённую версию продукта)	Лицензия на ПО, не принимающее прямого участия в образовательных процессах (инфраструктурное/вспомогательное ПО)
10.	Неисключительная лицензия на использование Kaspersky Security для почтовых серверов Russian Edition. 1500-2499	Контракт № 28-35ЭА/2020 от 26.05.2020	2000 лицензий для почтовых серверов	12 месяцев (ежегодное продление подписки с правом	Лицензия на ПО, не принимающее прямого участия в образовательных процессах (инфраструктурное/вспомогательное ПО)

	MailAddress 1 year Educational License По для защиты информации (антивирусное ПО) для почтовых серверов			перехода на обновлённую версию продукта)	

14. ТРЕБОВАНИЯ К ОЦЕНКЕ КАЧЕСТВА ОСВОЕНИЯ ПРОГРАММЫ

Наименование разделов	**Основные показатели оценки**	**Формы и методы контроля и оценки**
Раздел 1. Элементы квантовой статистики	*Знает*: - физические основы квантовой статистики (исходные «базовые» положения, основные квантовые статистические распределения); *Умеет*: - применять исходные физические (теоретические) знания при решении профессиональных задач; - проводить оценочные расчёты и осуществлять (на качественном уровне) анализ, наблюдаемых явлений. *Владеет*: - навыками обоснования своих суждений, что способствует правильному выбору методики проводимого студентом исследования. - способностью планировать и проводить физические и химические эксперименты, проводить обработку их результатов и оценивать погрешности, выдвигать гипотезы и устанавливать границы их применения, применять методы математического анализа и моделирования, теоретического и экспериментального исследования (ПК-16); - готовностью использовать знания основных физических теорий для решения возникающих физических задач, самостоятельного приобретения физических знаний, для понимания принципов работы приборов и устройств, в том числе выходящих за пределы компетентности конкретного направления (ПК-19).	Оценка за контрольную работу №1 (4 семестр)

Раздел 2. Металлы, диэлектрики и полупроводники с точки зрения зонной теории	*Знает*: - элементы зонной теории при трактовке различных свойств металлов, диэлектриков и полупроводников; *Умеет*: - применять исходные физические (теоретические) знания при решении профессиональных задач; - проводить оценочные расчёты и осуществлять (на качественном уровне) анализ, наблюдаемых явлений. *Владеет*: - навыками обоснования своих суждений, что способствует правильному выбору методики проводимого студентом исследования. - способностью планировать и проводить физические и химические эксперименты, проводить обработку их результатов и оценивать погрешности, выдвигать гипотезы и устанавливать границы их применения, применять методы математического анализа и моделирования, теоретического и экспериментального исследования (ПК-16); - готовностью использовать знания основных физических теорий для решения возникающих физических задач, самостоятельного приобретения физических знаний, для понимания принципов работы приборов и устройств, в том числе выходящих за пределы компетентности конкретного направления (ПК-19).	Оценка за контрольную работу №1 (4 семестр)
Раздел 3. Элементы физики твердого тела	*Знает*: - базовые физические понятия о квантовых теориях теплоёмкости (на примере кристаллических тел); - элементы физики твёрдого тела (исходные понятия о кристаллографии, типах кристаллических структур; сведения о явлении и квантовой трактовке сверхпроводимости) *Умеет*: - применять исходные физические (теоретические) знания при решении профессиональных задач; - проводить оценочные расчёты и осуществлять (на качественном уровне) анализ, наблюдаемых явлений. *Владеет*: - навыками обоснования своих суждений, что способствует правильному выбору методики проводимого студентом исследования.	Оценка за контрольную работу № 2 (4 семестр) Оценка за экзамен (4 семестр)

	- способностью планировать и проводить физические и химические эксперименты, проводить обработку их результатов и оценивать погрешности, выдвигать гипотезы и устанавливать границы их применения, применять методы математического анализа и моделирования, теоретического и экспериментального исследования (ПК-16); - готовностью использовать знания основных физических теорий для решения возникающих физических задач, самостоятельного приобретения физических знаний, для понимания принципов работы приборов и устройств, в том числе выходящих за пределы компетентности конкретного направления (ПК-19).	

15 ОСОБЕННОСТИ ОРГАНИЗАЦИИ ОБРАЗОВАТЕЛЬНОГО ПРОЦЕССА ДЛЯ ИНВАЛИДОВ И ЛИЦ С ОГРАНИЧЕННЫМИ ВОЗМОЖНОСТЯМИ ЗДОРОВЬЯ

Обучение инвалидов и лиц с ограниченными возможностями здоровья осуществляется в соответствии с:

- Порядком организации и осуществления образовательной деятельности по образовательным программам – программам бакалавриата, программам бакалавриата, программам магистратуры (Приказ Минобрнауки РФ от 05.04.2017 № 301);

- Положением о порядке организации и осуществления образовательной деятельности по образовательным программам высшего образования – программ бакалавриата, программ специалитета, программ магистратуры в РХТУ им. Д.И. Менделеева, принятым решением Ученого совета РХТУ им. Д.И. Менделеева от 30.10.2019, протокол № 3, введенным в действие приказом ректора РХТУ им. Д.И. Менделеева от 14.11.2019 № 646А;

- Методическими рекомендациями по организации образовательного процесса для обучения инвалидов и лиц с ограниченными возможностями здоровья в образовательных организациях высшего образования, в том числе оснащенности образовательного процесса (утверждены заместителем Министра образования и науки РФ А.А. Климовым от 08.04.2014 № АК-44/05вн).

Министерство науки и высшего образования Российской Федерации
Федеральное государственное бюджетное образовательное учреждение высшего образования
«Российский химико-технологический университет имени Д.И. Менделеева»

«УТВЕРЖДАЮ»
Проректор по учебной работе

_____ С.Н. Филатов
«_____» _____ 2020 г.

РАБОЧАЯ ПРОГРАММА ДИСЦИПЛИНЫ
«Основы квантовой химии неорганических веществ»

Направление подготовки 18.03.01 Химическая технология

Профиль подготовки – «Технология неорганических веществ**»**

Квалификация «бакалавр»

РАССМОТРЕНО И ОДОБРЕНО
на заседании Методической комиссии
РХТУ им. Д.И. Менделеева
« 30 » июня 2020 г.

Председатель _____ Н.А. Макаров

Москва 2020 г.

Программа составлена:

заведующим кафедрой квантовой химии, д.ф-м.н., профессором В.Г. Цирельсоном, доцентом кафедры квантовой химии, к.х.н., ст.н.с., А.Н. Егоровой

Программа рассмотрена и одобрена на расширенном заседании кафедры квантовой химии РХТУ им.Д.И. Менделеева «15» июня 2020 г., протокол № 9.

СОДЕРЖАНИЕ

1.	Цель и задачи дисциплины	4
2.	Требования к результатам освоения дисциплины	4
3.	Объем дисциплины и виды учебной работы	5
4.	Содержание дисциплины	6
4.1	Разделы дисциплины и виды занятий	6
4.2	Содержание разделов дисциплины	7
5.	Соответствие содержания требованиям к результатам освоения дисциплины	8
6.	Практические и лабораторные занятия	8
7.	Самостоятельная работа	9
8.	Примеры оценочных средств для контроля освоения дисциплины	10
8.1	Примеры контрольных вопросов для текущего контроля освоения дисциплины	10
8.2	Вопросы для итогового контроля освоения дисциплины (зачет с оценкой, 3 семестр)	12
8.3	Структура и примеры билетов для зачета с оценкой	14
9.	Учебно-методическое обеспечение дисциплины	14
9.1	Рекомендуемая литература	14
9.2	Рекомендуемые источники научно-технической информации	15
9.3	Средства обеспечения освоения дисциплины	16
10.	Методические указания для обучающихся	16
10.1	Для студентов, обучающихся по очной форме, без использования электронного образования и дистанционных образовательных технологий	16
10.2	Для студентов, обучающихся по очной форме, с использованием электронного образования и дистанционных образовательных технологий	17
11.	Методические указания для преподавателей	17
11.1	Для преподавателей, при реализации программы по очной форме, без использования электронного образования и дистанционных образовательных технологий	17

11.2	Для преподавателей, при реализации программы по очной форме, с использованием электронного образования и дистанционных образовательных технологий	18
12.	Перечень информационных технологий, используемых в образовательном процессе	20
13.	Материально-техническое обеспечение дисциплины	23
13.1	Оборудование, необходимое в образовательном процессе	23
13.2	Компьютеры, информационно-телекоммуникационные сети, аппаратно-программные и аудиовизуальные средства	24
13.3	Перечень лицензионного программного обеспечения	25
14.	Требования к оценке качества освоения программы	26
15.	Особенности организации образовательного процесса для инвалидов и лиц с ограниченными возможностями здоровья	27

1. ЦЕЛЬ И ЗАДАЧИ ДИСЦИПЛИНЫ

Программа составлена в соответствии с требованиями Федерального государственного образовательного стандарта (ФГОС ВО) для ***направления подготовки 18.03.01 Химическая технология (профиль: Технология неорганических веществ)***, рекомендациями методической комиссии и накопленного опыта преподавания дисциплины кафедрой ***квантовой химии*** РХТУ им. Д.И. Менделеева. Программа рассчитана на изучение дисциплины в течение одного семестра.

Дисциплина «Основы квантовой химии неорганических веществ» относится к вариативной части дисциплин учебного плана (Б1.В.16). Программа дисциплины предполагает, что обучающиеся имеют теоретическую и практическую подготовку в области общей и неорганической химии, математики и физики.

Цель дисциплины состоит в изучении основных понятий современной квантовой химии и квантово-химических методов расчета строения и свойств химических систем; во введении студентов в круг основных представлений о химической связи и межмолекулярных взаимодействиях и ознакомлении на этой основе с особенностями химической связи в химических веществах и обусловленных этим свойствами материалов; в освоении работы с основными квантово-химическими компьютерными программами, используемыми на практике.

Задачи изучения дисциплины «Основы квантовой химии неорганических веществ»:

- логически организованное ознакомление с основными понятиями современной квантовой химии;
- изучение основных квантово-химических методов расчета строения и свойств химических систем;
- ознакомление с основными представлениями о химической связи и межмолекулярных взаимодействиях;
- ознакомление с особенностями химической связи, межмолекулярных взаимодействий и свойств молекулярных систем и полимеров;
- приобретение навыков работы с основными квантово-химическими компьютерными программами, используемыми на практике.

Дисциплина «Основы квантовой химии неорганических веществ» преподается в 3 семестре. Контроль успеваемости студентов ведется по принятой в университете рейтинговой системе.

2. ТРЕБОВАНИЯ К РЕЗУЛЬТАТАМ ОСВОЕНИЯ ДИСЦИПЛИНЫ

Изучение дисциплины «Основы квантовой химии неорганических веществ» при подготовке бакалавров по направлению 18.03.01 «Химическая технология» направлено на приобретение следующих компетенций:

Профессиональных:

- готовность применять аналитические и численные методы решения поставленных задач, использовать современные информационные технологии, проводить обработку информации с использованием прикладных программных средств сферы профессиональной деятельности, использовать сетевые компьютерные технологии и базы данных в своей профессиональной области, пакеты прикладных программ для расчета технологических параметров оборудования (ПК-2);
- способность планировать и проводить физические и химические эксперименты, проводить обработку их результатов и оценивать погрешности, выдвигать гипотезы и устанавливать границы их применения, применять методы математического анализа и моделирования, теоретического и экспериментального исследования (ПК-16).

После изучения дисциплины «Основы квантовой химии неорганических веществ» для бакалавров студент должен

Знать:

- основные положения квантовой химии, современной теории химической связи и межмолекулярного взаимодействия и примеры ее применения к конкретным химическим системам;
- принципы количественной характеризации атомной и электронной структуры молекулярных систем;
- основные взаимосвязи между электронной структурой и физико-химическими свойствами веществ, лежащие в основе управления свойствами;
- возможности основных современных квантово-химических расчетных методов и области их применимости.

Уметь:

Применять квантово-химические подходы и методы для расчета, интерпретации и предсказания строения и свойств молекулярных систем.

Владеть:

Элементарными навыками применения квантово-химических подходов и методов и интерпретации результатов при решении практических технологических задач и стандартными квантово-химическими компьютерными программами.

3. ОБЪЕМ ДИСЦИПЛИНЫ И ВИДЫ УЧЕБНОЙ РАБОТЫ

Дисциплина преподается в течение одного семестра. Контроль освоения студентами дисциплины осуществляется путем проведения зачета с оценкой.

Вид учебной работы	Всего		Семестр	
			3	
	ЗЕ	Акад. ч.	**ЗЕ**	Акад. ч.
Общая трудоемкость дисциплины	**3**	**108**	**3**	**108**

Контактная работа – аудиторные занятия:	**0,89**	**32**	**0,89**	**32**
Лекции	0,445	16	0,445	16
Практические занятия (ПЗ)	0,445	16	0,445	16
Лабораторные работы (ЛР)	-	-	-	-
Самостоятельная работа	**2,11**	**76**	**2,11**	**76**
Контактная самостоятельная работа	2,11	*0,4*	*2,11*	*0,4*
Самостоятельное изучение разделов дисциплины		*75,6*		*75,6*
Виды контроля:				
Зачет с оценкой			+	

Вид учебной работы	Всего		Семестр 3	
	ЗЕ	Астр. ч.	**ЗЕ**	Астр. ч.
Общая трудоемкость дисциплины	**3**	**81**	**3**	**81**
Контактная работа – аудиторные занятия:	**0,89**	**24**	**0,89**	**24**
Лекции	0,445	12	0,445	12
Практические занятия (ПЗ)	0,445	12	0,445	12
Лабораторные работы (ЛР)	-	-	-	-
Самостоятельная работа	**2,11**	**57**	**2,11**	**57**
Контактная самостоятельная работа	*2,11*	*0,3*	*2,11*	*0,3*
Самостоятельное изучение разделов дисциплины		*56,7*		*56,7*
Виды контроля:				
Зачет с оценкой			+	

4. СОДЕРЖАНИЕ ДИСЦИПЛИНЫ

4.1 Разделы дисциплины и виды занятий

№ п/п	Раздел дисциплины	Ак. часов					
		Всего	Лек- ции	ПЗ	ЛР	СР	Зачет с оценкой
	1 семестр						
	Введение	1	1				
1	Раздел 1. Общие принципы квантовой химии		4	2	-	27	

1.1	Основные приближения		2	1		13	
1.2	Одноэлектронные и многоэлектронные волновые функции и методы их расчета		2	1		14	
2	Раздел 2. Методы квантовой химии		8	12	-	30	
2.1	Молекулярная структура, электронная корреляция		4	6		15	
2.2	Неэмпирические и полуэмпирические методы		4	6		15	
3	Раздел 3. Химическая связь и межмолекулярные взаимодействия		4	2	-	19	
3.1	Химическая связь и межмолекулярные взаимодействия		3	2		19	
	Заключение. Квантовая химия как инструмент прогноза в химии		1	-		-	
	ИТОГО	108	16	16	-	76	-

4.2 Содержание разделов дисциплины

Введение. Предмет квантовой химии. Роль квантовой химии в описании химических явлений и процессов. Взаимосвязь классической и квантовой моделей молекул.

Раздел 1. Общие принципы квантовой химии

1. Основные приближения.

Основные положения квантовой механики. Вариационный метод нахождения волновых функций. Приближение независимых частиц. Метод самосогласованного поля для атомов. Приближение центрального поля. Атомные орбитали и их характеристики.

2. Одноэлектронные и многоэлектронные волновые функции и методы их расчета.

Антисимметричность электронной волновой функции. Спин-орбитали. Детерминант Слейтера. Введение в методы Хартри-Фока и Кона-Шэма, химическая трактовка результатов. Электронные конфигурации атомов с точки зрения квантовой химии.

Раздел 2. Методы квантовой химии

2.1. Молекулярная структура, электронная корреляция.
Приближение Борна-Оппенгеймера, адиабатический потенциал и понятие молекулярной структуры. Методы Хартри-Фока и Кона-Шэма для молекулы. Приближение МО ЛКАО. Электронная корреляция. Метод конфигурационного взаимодействия. Теория возмущений. Расчет энергии диссоциации химических связей.
2.2. Неэмпирические и полуэмпирические методы.
Иерархия методов квантовой химии. Неэмпирическая квантовая химия. Базисные функции для неэмпирических расчетов. Атомные и молекулярные базисные наборы. Роль базисных функций в описании свойств молекул. Полуэмпирические методы. Валентное приближение. □-электронное приближение. Метод Парризера-Попла-Парра. Простой и расширенный методы Хюккеля.
Точность квантово-химических расчетов свойств молекул.

Раздел 3. Химическая связь и межмолекулярные взаимодействия

3.1. Химическая связь и межмолекулярные взаимодействия.

Орбитальная картина химической связи. Конструктивная и деструктивная интерференция орбиталей. Молекулярные орбитали и их симметрийная классификация. Корреляционные диаграммы. Электронные конфигурации двухатомных молекул. Анализ заселенностей орбиталей по Малликену. Понятие о зарядах и порядках связей.

Пространственное распределение электронной плотности и химическая связь. Межмолекулярные взаимодействия. Деформационная электронная плотность. Силы в молекулах.

Заключение. Квантовая химия как инструмент прогноза в химии.

.

5. СООТВЕТСТВИЕ СОДЕРЖАНИЯ ТРЕБОВАНИЯМ К РЕЗУЛЬТАТАМ ОСВОЕНИЯ ДИСЦИПЛИНЫ

В результате освоения дисциплины студент должен:	Раздел		
Знать:	1	2	3
- основные положения квантовой химии, современной теории химической связи и межмолекулярного взаимодействия и примеры ее применения к конкретным химическим системам;	+		
- принципы количественной характеризации атомной и электронной структуры молекулярных систем;		+	
- основные взаимосвязи между электронной структурой и физико-химическими свойствами веществ, лежащие в основе управления свойствами;			+

- возможности основных современных квантово-химических расчетных методов и области их применимости.		+	
Уметь:			
- применять квантово-химические подходы и методы для расчета, интерпретации и предсказания строения и свойств молекулярных систем.	+	+	+
Владеть:			
- элементарными навыками применения квантово-химических подходов и методов при решении практических технологических задач и стандартными квантово-химическими компьютерными программами.	+	+	+
В результате освоения дисциплины студент должен приобрести следующие профессиональные компетенции:			
• готовность применять аналитические и численные методы решения поставленных задач, использовать современные информационные технологии, проводить обработку информации с использованием прикладных программных средств сферы профессиональной деятельности, использовать сетевые компьютерные технологии и базы данных в своей профессиональной области, пакеты прикладных программ для расчета технологических параметров оборудования (ПК-2)	+	+	+
• способность планировать и проводить физические и химические эксперименты, проводить обработку их результатов и оценивать погрешности, выдвигать гипотезы и устанавливать границы их применения, применять методы математического анализа и моделирования, теоретического и экспериментального исследования (ПК-16)	+	+	+

6. ПРАКТИЧЕСКИЕ И ЛАБОРАТОРНЫЕ ЗАНЯТИЯ

6.1 Практические занятия

Предусмотрены практические занятия обучающегося в бакалавриате в объеме 16 акад. ч. в 3 семестре

Практические занятия по дисциплине «Основы квантовой химии неорганических веществ» для бакалавров в объеме 16 час проводятся под руководством преподавателей и направлены на углубление теоретических знаний, полученных студентом на лекционных занятиях, на освоение квантово-химических подходов и методов для расчета, интерпретации и предсказания строения и свойств молекулярных систем.

.

Примерный перечень практических занятий

№ п/п	Номер раздела дисциплины	Темы практических занятий	Часы
1	1	**Практическое занятие 1** Атомные орбитали и их свойства	2
2	2	**Практическое занятие 2** Молекулярная структура. Конформации молекул. Молекулярные орбитали	2
3	3	**Практическое занятие 3**	2

		Химическая интерпретация результатов квантово-химических расчетов	
4	1, 2	**Практическое занятие 4** Неэмпирический квантово-химический расчет молекулы (в соответствии с направлением подготовки студентов)	4
5	2	**Практическое занятие 5** Полуэмпирические методы квантовой химии	4
6	2, 3	**Практическое занятие 6** Химическая интерпретация результатов квантово-химических расчетов Поиск квантово-химической информации в Интернете. Работ с базами данных.	2

7. САМОСТОЯТЕЛЬНАЯ РАБОТА

Рабочей программой дисциплины «Основы квантовой химии неорганических веществ» предусмотрена самостоятельная работа студента бакалавриата в объеме 76 ак. час. в 3 семестре.

Самостоятельная работа проводится с целью углубления знаний по дисциплине, развить навыки самообучения и предусматривает следующие виды:

- регулярную проработку пройденного на лекциях и практических занятиях учебного материала;
- выполнение контрольных работ по темам дисциплины;
- посещение научных семинаров и конференций различного уровня;
- участие в семинарах РХТУ им. И. Менделеева по тематике дисциплины;
- подготовку к сдаче зачета с оценкой по дисциплины.

Планирование времени на самостоятельную работу, необходимого на изучение дисциплины, студентам лучше всего осуществлять на весь период изучения, предусматривая при этом регулярное повторение пройденного материала. Материал, законспектированный на лекциях, необходимо регулярно дополнять сведениями из литературных источников, представленных в учебной программе. При работе с указанными источниками рекомендуется составлять краткий конспект материала, с обязательным фиксированием библиографических данных источника.

8. ПРИМЕРЫ ОЦЕНОЧНЫХ СРЕДСТВ ДЛЯ КОНТРОЛЯ ОСВОЕНИЯ ДИСЦИПЛИНЫ

8.1. Примеры контрольных вопросов для текущего контроля освоения дисциплины

Текущий контроль – две контрольные работы и устный опрос на практических занятиях.

Текущий контроль проводится в форме двух письменных контрольных работ и устного опроса на практических занятиях. Билеты для контрольных работ содержат по 4 вопроса: 1 вопрос – 0-4 б.; 2 вопрос – 0- 4 б.; 3 вопрос – 0-4 б.; 4 вопрос – 0-3 б. (максимум 15 баллов). Оценки устный опрос на практических занятиях составляют максимум 30 баллов.

Примеры вопросов к контрольной работе № 1. Максимальная оценка – _15 баллов. Контрольная работа содержит 4 вопроса, по 4 балла за 1,2,3 вопросы, 3 балла за 4 вопрос.

Вопрос 1.1.

1. Какие знаки имеют операторы $T_я(R)$, $T_э(r)$, $V_{яя}(R)$, $V_{яэ}(R,r)$, $V_{ээ}(r)$ и почему?
2. Каков физический смысл выражений ¬*¬ и ¬*¬dx?
3. Изложите суть вариационного принципа.

Вопрос 1.2.

1.Как зависит атомная орбиталь от расстояния вдали от ядра?
2. Основные свойства радиальных функций.
3. Что такое узлы атомной радиальной функции? Как сосчитать их число?

Вопрос 1.3.

1. Приведите зависимость интеграла перекрывания S_{ij} от межъядерного расстояния для связи типа ∫(p_x , p_x).
2. Приведите примеры неэффективного (S_{ij}=0, S_{ij}<0) перекрывания атомных орбиталей s-, p-, d- типа при образовании химической связи.
3. Приведите зависимость интеграла перекрывания S_{ij} от межъядерного расстояния для связи типа ∫(s, s).

Вопрос 1.4.

1. Изобразите схемы перекрывания ∫- и □- типа между орбиталями p_1 и p_2.
2. Что такое интеграл перекрывания?
3. Почему нельзя получить точное решение уравнения Шредингера для систем, содержащих больше одного электрона?

Примеры вопросов к контрольной работе № 2. Максимальная оценка – _15 баллов. Контрольная работа содержит 4 вопроса, по 4 балла за 1,2,3 вопросы, 3 балла за 4 вопрос.

Вопрос 2.1.

1. Детерминант Слейтера для атома и для молекулы.
2. Базисы атомного типа.
3. Атомные электронные оболочки.

Вопрос 2.2.

1. Что такое расширенный базис? (Приведите пример).
2. Какие полуэмпирические методы применимы для расчета спектральных характеристик молекул?
3. Две основные разновидности базисных наборов.

Вопрос 2.3.

1. Сколько и каких базисных функций используется при расчете молекул CH4 в базисах 6- 31G* и 6-31+G*?
2. Сколько и каких базисных функций используется при расчете молекул H2CO3 в базисах 6-31G* и 6-31+G*?
3. Сколько и каких базисных функций используется при расчете молекул CHF3 и H2O2 в базисе STO-3G?

Вопрос 2.4.

1. Как влияет на полную энергию молекулярной системы учет корреляционного взаимодействия?
2. Дать определение поляризационных функций. В каких случаях рекомендуется их использовать?
3. Что такое гауссов примитив? Привести пример s-примитива.

Примеры билетов для контрольных работ:

Контрольная работа №1

Билет 1

1. Запишите оператор полной энергии системы M ядер и N электронов. Какой смысл имеют составляющие оператора?
2. Что такое сферические гармоники? Почему из них строят линейные комбинации?
3. Приведите зависимость интеграла перекрывания S_{ij} от межъядерного расстояния для связи типа □(p_z , p_z), □(p_y , p_y).
4. Является ли условие сходной симметрии взаимодействующих АО необходимым для образования химической связи? Поясните ответ рисунками

Контрольная работа №2

Билет 1

1. Номенклатура базисных наборов.
2. Нарисовать зависимость слейтеровской и гауссовой базисных функций от расстояния до точки центрирования.
3. Сколько и каких базисных функций используется при расчете молекул NaOH и Be(OH)2 в DZ базисе.
4. Как влияет на полную энергию молекулярной системы учет а) диффузных функций; б) поляризационных функций?

Текущий контроль включает два устных опроса на практических занятиях. Билеты содержат по 2 вопроса: 1 вопрос – 0-8 б.; 2 вопрос – 0-7 б (максимум 15 баллов).

Примеры билетов для устных опросов:

Опрос №1

1.Что такое неэмпирический квантово-химический расчёт?
2. Какие приближения используют при решении уравнения Шредингера для молекул?

Опрос №2

Билет 1

1. В каких полуэмпирических методах учитывается корреляция электронов?
2. Что означает полуэмпирический квантово-химический метод расчёта?

8.2. Вопросы для итогового контроля освоения дисциплины (3 семестр – *зачет с оценкой*).

Итоговый контроль проводится в форме письменного опроса (зачет с оценкой). Билет для проведения зачета содержит 6 вопросов: 1 вопрос – макс. 9 баллов; 2 вопрос – макс. 8 б.; 3 вопрос – макс. 7 б.; 4 вопрос – макс. 6 б.; 5 вопрос – макс. 5 б.; 6 вопрос – макс. 5 б. (Итого: максимум 40 баллов). Общая оценка зачета складывается путем суммирования оценок за контрольные работы (максимум 30 баллов), устные опросы на практических занятиях (максимум 30 баллов) и ответ на зачете (максимум 40 баллов). Максимальная оценка зачета – 100 баллов.

8.2.1 Примеры контрольных вопросов для итогового контроля освоения дисциплины (3 семестр – зачет с оценкой).

1. Что такое волновая функция? Требования, которым отвечает волновая функция.
2. В чем состоит приближение независимых частиц? Запишите выражение для многоэлектронной волновой функции в этом приближении.
3. Рассчитайте номер нижней свободной (вакантной) МО молекулы H2O в методе MNDO и неэмпирическом методе ОХФ (RHF).
4. Сколько базисных функций используется при расчете молекулы FCH3 в базисных наборах SZ и 6-31G**?
5. Изобразить графически радиальную составляющую атомной орбитали 3s.
6. Приведите зависимость интеграла перекрывания S_{ij} от межъядерного расстояния для связи типа $\int(s, s)$.
7. Какие параметры молекулы необходимо задать при решении электронного уравнения Шредингера? Нужно ли задавать базис в полуэмпирических расчетах?
8. Посчитать число узлов радиальной части 2s и 3p атомных орбиталей.
9. Что такое волновая функция Хартри? Каким взаимодействием пренебрегают, когда ее записывают?
10. Зачем вводится приближение Борна-Оппенгеймера. Предположения, лежащие в его основе.
11.Что такое узлы угловой части атомной орбитали? Как сосчитать их число?
12. Какие приближения используют при решении уравнения Шредингера для молекул?

13. В каких полуэмпирических методах учитывается корреляция электронов?
14. Что такое атомная орбиталь? Запишите выражение для атомной орбитали атома H.
15. Перечислите кратко основные постулаты квантовой механики.
16. Какие приближения используют для решения уравнения Шредингера для атома?
17. Какой базисный набор предполагается в полуэмпирических методах? Рассчитайте число базисных функций в молекуле H2O в методе MNDO.
18. Что такое валентные изомеры и конформеры? Чем они отличаются? Привести примеры.
19.Запишите операторы кинетической энергии: системы M ядер; системы N электронов.
20. Как представляют волновую функцию и энергию атома в приближении независимых частиц? Напишите выражение для электронной волновой функции атома гелия.
21. Что такое расширенный базис? Сколько базисных функций используется при расчете молекулы BH3 в базисном наборе 6-31+G**?
22. Изобразить графически угловую составляющую атомной орбитали $3d_{z^2}$ и $4d_{z^2}$.
23.Запишите операторы потенциальной энергии взаимодействия ядер; ядер и электронов; электронов.
24.Указать условия, при которых образуются связывающие и антисвязывающие молекулярные орбитали. Привести примеры.
25.Основные достоинства и недостатки полуэмпирических методов.
26.Что такое поверхность потенциальной энергии? Как её получают? Что такое особые/критические точки на ППЭ. Как их находят, каков их физический смысл?
27. Какими квантовыми числами для атома определяются радиальная функция, угловая функция и нормировочный множитель?
28.Что такое радиальная функция распределения электронов? Как найти наиболее вероятное положение электрона на орбитали?
29.Основные отличия полуэмпирических методов расчета электронного уравнения Шредингера от неэмпирических. Сколько базисных функций используется при расчете молекулы H2O2 в минимальном наборе в методе MNDO и неэмпирическом методе ОХФ (RHF)?
30. Основные свойства радиальных функций.
31. От чего зависит точность неэмпирических методов расчетов?
32. Что такое структурно-нежесткие молекулы? Привести примеры.
33. Что такое атомная орбиталь? Что такое атомная спин-орбиталь?
34.Запишите оператор полной энергии системы M ядер и N электронов. Какой смысл имеют составляющие этого оператора?
35. В чем суть метода самосогласованного поля? Почему прибегают к приближению ССП при решении электронного уравнения Шредингера?
36. Запишите гамильтониан двухатомной молекулы. Почему нельзя получить точное решение уравнения Шредингера для многоэлектронных систем ?
37. Записать выражение для волновой функции в приближении МО ЛКАО, пояснить смысл входящих в него величин.
38. Рассчитайте номер верхней занятной МО молекулы HCCH в методе MNDO и неэмпирическом методе ОХФ (RHF).
39. Две основные разновидности классификации базисных наборов.
40. Что такое поверхность потенциальной энергии? Как её получают? Приведите примеры валентных изомеров и структурно-нежестких молекул.
41. Как зависит атомная орбиталь от расстояния вдали от ядра?
42. Почему в методе Хартри-Фока не учитывается электронная корреляция? В расчетах каких свойств необходим её учет? Опишите основные методы учета электронной корреляции.

43. Какие полуэмпирические методы пригодны для расчета спектральных характеристик молекул?
44.Что такое молекулярная орбиталь? Записать выражение для молекулярной орбитали в приближении МО ЛКАО.
45. Какие полуэмпирические методы предпочтительны для расчета а) теплот образования; б) водородных связей?
46. Как количественно охарактеризовать энергию корреляции?
47. Какому условию должна удовлетворять радиальная часть электронной волновой функции, чтобы волновая функция на ядре была конечна и непрерывна?
48. Основные идеи, лежащие в основе метода MNDO. Применим ли этот метод для расчета: а) теплот образования? б) водородных связей.
49.Что понимают под обозначениями SZ, DZ, TZ? Являются ли указанные базисы расширенными?
50. Теорема Купманса. Какие характеристики атомов и молекул можно рассчитать с ее помощью?
51. Изобразите радиальные составляющие АО 1s, 2s, 3s – типа. Укажите узловые точки и наиболее вероятное положение электрона на соответствующей орбитали.
52.Нарисовать зависимость слейтеровской и гауссовой базисных функций от расстояния до точки центрирования.
53. Чем отличаются ограниченный и неограниченный методы Хартри-Фока?
54. Основные методы учета электронной корреляции.
55. В чем заключается π-электронное приближение. Его физическое обоснование.

Полный перечень оценочных средств приведен в виде отдельного документа, являющегося неотъемлемой частью основной образовательной программы.

8.3. Структура и пример билета для *зачета с оценкой (3 семестр)*

Зачет с оценкой по дисциплине «Основы квантовой химии неорганических веществ» проводится в 3 семестре и включает контрольные вопросы по разделам 1, 2 и 3 рабочей программы дисциплины. Билет для ***зачета с оценкой*** состоит из 6 вопросов, относящихся к указанным разделам. Ответы на вопросы ***зачета с оценкой*** оцениваются из максимальной оценки 40 баллов следующим образом: максимальное количество баллов за первый вопрос – 9 баллов, второй – 8 баллов, третий – 7 баллов, четвертый – 6 баллов, пятый и шестой – по 5 баллов.

Пример билета для *зачета с оценкой*

«Утверждаю» *Зав. кафедрой квантовой химии* *_____В.Г. Цирельсон* «__» _____ 2019г.	***Министерство науки и высшего образования РФ***
	Российский химико-технологический университет имени Д.И. Менделеева
	Кафедра квантовой химии
	18.03.01 Химическая технология **Профиль – «Технология неорганических веществ»**
	Дисциплина «Основы квантовой химии неорганических веществ»

Билет № 1

1. Что такое волновая функция? Требования, которым отвечает волновая функция (9 б.)
2. В чем состоит приближение независимых частиц? Запишите выражение для многоэлектронной волновой функции в этом приближении. (8 б.)
3. Рассчитайте номер нижней свободной (вакантной) МО молекулы H2O в методе MNDO и неэмпирическом методе ОХФ (RHF). (7 б.)
4. Сколько базисных функций используется при расчете молекулы FCH3 в базисных наборах SZ и 6-31G**? (6 б.)
5. Изобразить графически радиальную составляющую атомной орбитали 5s.(5б.)
6. Приведите зависимость интеграла перекрывания S_{ij} от межъядерного расстояния для связи типа ∫(s, s). (5 б.)

9. УЧЕБНО-МЕТОДИЧЕСКОЕ ОБЕСПЕЧЕНИЕ ДИСЦИПЛИНЫ

9.1 Рекомендуемая литература

А. Основная литература

1. В.Г. Цирельсон. Квантовая химия. Молекулы, молекулярные системы и твердые тела. Изд 3-е, исправл.- М., Бином, 2014, 495 с.

Б. Дополнительная литература

1. В.Г. Цирельсон, М.Ф.Бобров. Многоэлектронный атом. М.: РХТУ, 2006.- 69с.
2. В.Г. Цирельсон., М.Ф. Бобров. Квантовая химия молекул. М.: РХТУ, 2001, 108 с.
3. В.Г. Цирельсон. Химическая связь и межмолекулярное взаимодействие. М.: РХТУ, 2005, 131с.
4. L. Piela. Ideas of Quantum Chemistry. Elsevier Science, 2007 - 1086 p.
5. И.Г. Каплан. Межмолекулярные взаимодействия. М.: Бином, 2012. – 394 с.
6. Л. А. Грибов Элементы квантовой теории строения и свойств молекул. Изд-во М: "Интеллект",2010 -312 с.
7. В.Г. Цирельсон, А.Н.Егорова, М.Ф. Бобров. Глоссарий основных понятий квантовой химии. Электронное учебное пособие. М., РХТУ, 2010, 70 с.
8. В.Г. Цирельсон, В.А. Батаев. Тестовые задания для самоконтроля по квантовой химии. Электронное учебное пособие. М., РХТУ, 2007.

9.2 Рекомендуемые источники научно-технической информации

- Журнал структурной химии. ISSN: 0136-7463
- Известия АН: серия химич. ISSN: 1066-5285
- Journal of the American Chemical Society. ISSN:0002-7863
- International Journal of Quantum Chemistry. ISSN: 0020-7608
- Journal of Computational Chemistry. ISSN: 0192-8651.

9.3 Средства обеспечения освоения дисциплины

Для реализации учебной программы подготовлены следующие средства обеспечения освоения дисциплины:

- электронный курс лекций;
- компьютерные презентации лекций;
- интерактивные тестовые задания для самоконтроля по квантовой химии;
- раздаточные материалы;
- методические указания к практическим занятиям;
- справочные материалы и гипертекстовый словарь основных терминов и понятий квантовой химии.

При переходе на ЭО и ДОТ:

- сочетание технологий (ЕИОС, работа по E-mail, Zoom-конференция).

Для освоения дисциплины используются следующие нормативные и нормативно-методические документы:

1. Федеральный закон Российской Федерации от 29.12.2012 № 273-ФЗ «Об образовании в Российской Федерации» [Электронный ресурс] – Режим доступа: http://pravo.gov.ru/proxy/ips/?docbody=&nd=102162745&intelsearch=273-%D4%C7 (дата обращения: 15.04.2019). (дата обращения: 10.01.2019).
2. Федеральные государственные образовательные стандарты высшего образования // Координационный совет учебно-методических объединений и научно-методических советов высшей школы. Портал Федеральных образовательных стандартов высшего образования [Электронный ресурс] – Режим доступа: http://fgosvo.ru/fgosvo/92/91/4 (дата обращения: 10.01.2019).
3. Приказ Министерства образования и науки РФ от 23.08.2017 № 816 «Об утверждении Порядка применения организациями, осуществляющими образовательную деятельность, электронного обучения, дистанционных образовательных технологий при реализации образовательных программ» [Электронный ресурс]. Режим доступа: http://pravo.gov.ru/proxy/ips/?docbody=&nd=102447332&intelsearch=816+%EF%F0%E8%EA%E0%E7 (дата обращения: 24.08.2019).

При освоении дисциплины студенты должны использовать информационные и информационно-образовательные ресурсы следующих порталов и сайтов:

1. Система федеральных образовательных порталов. Система открытого образования. Консалтинговый центр ИОС ОО РФ [Электронный ресурс] – Режим доступа: http://www.openet.ru (дата обращения: 10.01.2019).
2. Информационная система «Единое окно доступа к образовательным ресурсам». URL: http://window.edu.ru/ (дата обращения: 10.01.2019).
3. ФЭПО: соответствие требованиям ФГОС [Электронный ресурс] – Режим доступа: http:// fepo.i-exam.ru // (дата обращения: 10.01.2019).

10. МЕТОДИЧЕСКИЕ УКАЗАНИЯ ДЛЯ ОБУЧАЮЩИХСЯ

10.1. Для студентов, обучающихся по очной форме, без использования электронного образования и дистанционных образовательных технологий

Методические рекомендации по организации учебной работы студента, обучающегося по программе бакалавриата, направлены на повышение ритмичности и эффективности его аудиторной и самостоятельной работы по данной дисциплине.

Дисциплина «Основы квантовой химии неорганических веществ» включает 3 раздела, каждый из которых имеет определенную логическую завершенность. При изучении материала каждого раздела рекомендуется регулярное повторение лекционного материала, а также дополнение его сведениями из литературных и информационных источников, представленных в учебной программе.

Рабочая программа дисциплины предусматривает выполнение двух контрольных работы. Целью выполнения контрольных работ является закрепление полученных знаний по дисциплине, расширение эрудиции и кругозора студента и самостоятельного мышления.

На практических занятиях обучающиеся получают навыки применения квантово-химических подходов и методов для расчета, интерпретации и предсказания строения и свойств молекулярных систем. Так же обучающиеся получают опыт изложения результатов исследований, их обработки и анализа, формулировки выводов по работе.

Содержание и оформление работ оценивается в соответствии с принятой в университете рейтинговой системой оценки знаний. Максимальная оценка каждой контрольной работы – 15 баллов, максимальная суммарная оценка за устный опрос на практических занятиях - 30 баллов. Совокупная оценка текущей работы студента в семестре складывается из оценок за контрольные и практические занятия. Максимальная оценка текущей работы в каждом семестре составляет 60 баллов.

В соответствии с учебным планом, изучение материала разделов 1-3 заканчивается контролем его освоения в форме зачета с оценкой (максимальная оценка – 40 баллов).

10.2. Для студентов, обучающихся по очной форме, с использованием электронного образования и дистанционных образовательных технологий

При использовании электронного обучения и дистанционных образовательных технологий занятия полностью или частично проводятся в режиме онлайн. Объем дисциплины и распределение нагрузки по видам работ соответствует п. 4.1. Распределение баллов соответствует п. 10.1 либо может быть изменено в соответствии с решением кафедры, в случае перехода на ЭО и ДОТ в процессе обучения. Решение кафедры об используемых технологиях и системе оценивания достижений обучающихся принимается с учетом мнения ведущего преподавателя и доводится до обучающихся.

11. МЕТОДИЧЕСКИЕ УКАЗАНИЯ ДЛЯ ПРЕПОДАВАТЕЛЕЙ

11.1. Для преподавателей, при реализации программы по очной форме, без использования электронного образования и дистанционных образовательных технологий

Дисциплина «Основы квантовой химии неорганических веществ» преподается в течение одного семестра бакалавриата.

При подготовке и проведении занятий преподаватель должен учитывать, что студенты, обучающиеся в бакалавриате, имеют определенную подготовку по дисциплине «Общая и неорганическая химия», «Математика» и «Физика», которые изучаются в РХТУ в 1-2

семестрах, а также опыт восприятия и конспектирования изучаемого материала. В связи с этим, материал дисциплины должен быть ориентирован на современный уровень изложения изучаемых вопросов, отличаться широтой и глубиной их проработки. Необходимо обращать внимание студентов на выделение круга рассматриваемых вопросов, формулировки главных положений и определений, практические выводы из теоретических положений. На занятиях должна прослеживаться связь рассматриваемых вопросов с ранее изученным материалом и другими дисциплинами.

Основной задачей преподавателя, ведущего занятия по дисциплине «Основы квантовой химии неорганических веществ», является формирование у студентов современного кругозора и эрудиции в вопросах строения веществ. При проведении занятий желательно обращаться к результатам научных исследований ведущих российских и зарубежных научных школ, знакомить студентов с традиционными и вновь возникающими научными подходами.

В вводной лекции дисциплины следует подчеркнуть, что большинство открытий в области естественных наук связано с развитием представлений о строении и динамике окружающего нас мира. Важное место в этом процессе занимает квантовая теория материи. Квантовая химия - один из аспектов этой теории. Эта фундаментальная дисциплина рассматривает приложение квантово-механических законов к изучению химических явлений и процессов на атомно-молекулярном уровне. В разделе «Общие принципы» следует рассмотреть основные положения квантовой механики, основанные на них приближения, используемые для расчета одноэлектронных волновых функций, атомные орбитали и их характеристики. Далее изложить понятия о многоэлектронных волновых функциях и методах их расчета (методы Хартри-Фока и Кона-Шэма) и перейти к химической трактовке результатов расчетов. Рассмотреть электронные конфигурации атомов с точки зрения квантовой химии.

Основная задача раздела «Методы квантовой химии» состоит изложении научных взглядов, которые привели к понятию молекулярной структуры. Следует рассмотреть приближение Борна-Оппенгеймера, ввести адиабатический потенциал, изложить методы Хартри-Фока и Кона-Шэма для молекулы, основные методы учета электронной корреляции, рассмотреть энергии диссоциации химических связей. Затем следует перейти к неэмпирическим и полуэмпирическим методам расчета строения и свойств молекул и обсудить точность квантово-химических расчетов химических свойств молекул.

В разделе «Химическая связь и межмолекулярные взаимодействия» рассматриваются орбитальная картина химической связи, молекулярные орбитали и их симметрийная классификация, корреляционные диаграммы и электронные конфигурации двухатомных молекул. Вводится понятие анализа заселенностей орбиталей по Малликену, рассматриваются заряды и порядки связей. Дается представление о пространственном распределении электронной плотности для различных типов химического связывания и результатах их исследований с использованием функции деформационной электронной плотности.

Необходимой компонентой лекционных занятий по дисциплине является широкое использование компьютерных технологий, в том числе мультимедийных технологий. Иллюстративный материал включает презентации по разделам дисциплины, выполненные с использованием различных программных продуктов (например, Power Point в составе Microsoft Office).

При проведении практических занятий применяются современные квантово-химические программы. Преподаватель обеспечивает студентам через сеть интернет полный доступ к вычислительным ресурсам, образовательным материалам по квантовой химии, включая гипертекстовый словарь основных терминов и понятий квантовой химии. Желательно стимулировать студентов к самостоятельной работе с литературными источниками, задавая вопросы и организуя их обсуждение в аудитории.

11.2. Для преподавателей, при реализации программы по очной форме, с использованием электронного образования и дистанционных образовательных технологий

При использовании электронного обучения и дистанционных образовательных технологий занятия полностью или частично проводятся в режиме онлайн. Объем дисциплины и распределение нагрузки по видам работ соответствует п. 4.1. Распределение баллов соответствует п. 10.1 либо может быть изменено в соответствии с решением кафедры, в случае перехода на ЭО и ДОТ в процессе обучения. Решение кафедры об используемых технологиях и системе оценивания достижений обучающихся принимается с учетом мнения ведущего преподавателя и доводится до обучающихся.

Реализация ЭО и ДОТ предполагает использование следующих видов и учебной деятельности: онлайн консультации, практические занятия, видео-лекции; практические занятия, проводимые полностью или частично с применением ЭО и ДОТ; текущий контроль в режиме проверки домашних заданий и самоконтроль в режиме тестирования; самостоятельная работа.

При реализации РПД в зависимости от конкретной ситуации ЭО и ДОТ могут быть применены в следующем виде:

- объем часов контактной работы обучающихся с преподавателем не сокращается) и электронные образовательные ресурсы (ЭОР) методически обеспечивают самостоятельную работу обучающихся в объеме, предусмотренном рабочей программой данной дисциплины. При этом в случае необходимости занятия проводятся в режиме онлайн;
- смешанные формы обучения, сочетающие в себе аудиторные занятия (при возможности перевода части контактных часов работы обучающихся с преподавателем в электронную информационно-образовательную среду без потери содержания учебной дисциплины) и ЭОР (методически обеспечивают самостоятельную работу обучающихся в объеме, предусмотренном рабочей программой данной дисциплины).

12. ПЕРЕЧЕНЬ ИНФОРМАЦИОННЫХ ТЕХНОЛОГИЙ, ИСПОЛЬЗУЕМЫХ В ОБРАЗОВАТЕЛЬНОМ ПРОЦЕССЕ

Информационную поддержку изучения дисциплины осуществляет Информационно-библиотечный центр (ИБЦ) РХТУ им. Д.И. Менделеева, который обеспечивает обучающихся основной учебной, учебно-методической и научной литературой, необходимой для организации образовательного процесса по дисциплине. Общий объем многоотраслевого фонда ИБЦ составляет на 01.01.2020 г. составляет 1 715 452 экз.

Фонд ИБЦ располагает учебной, учебно-методической и научно-технической литературой в форме печатных и электронных изданий, а также включает официальные, справочно-библиографические, специализированные отечественные и зарубежные периодические и информационные издания. ИБЦ обеспечивает доступ к профессиональным базам данных, информационным, справочным и поисковым системам.

Каждый обучающийся обеспечен свободным доступом из любой точки, в которой имеется доступ к сети Интернет и к электронно-библиотечной системе (ЭБС) Университета, которая содержит различные издания по основным изучаемым дисциплинам и сформирована по согласованию с правообладателями учебной и учебно-методической литературы.

Для более полного и оперативного справочно-библиографического и информационного обслуживания в ИБЦ реализована технология Электронной доставки документов.

№	Электронный ресурс	Реквизиты договора (номер, дата заключения, срок действия), ссылка на сайт ЭБС, сумма договора, количество ключей	Характеристика библиотечного фонда, доступ к которому предоставляется договором
1.	Электронно-библиотечная система (ЭБС) «ЛАНЬ»	Принадлежность - сторонняя Реквизиты договора - ООО «Издательство «Лань», договор № 33.03-Р-2.0-1775/2-10 от 26.09.2019г. Сумма договора – 642 083-68 Срок действия с «26» сентября 2019г. по «25» сентября 2020г. Ссылка на сайт ЭБС – http://e.lanbook.com Количество ключей - доступ для зарегистрированных пользователей РХТУ с любого компьютера. Дополнительный Договор № 33.03-Р-3.1-2217/2020 от 02.03.2020 г. Сумма договора- 30 994-52 Срок действия с «02» марта 2020 г. по «25» сентября 2020 г. Ссылка на сайт ЭБС – http://e.lanbook.com Количество ключей - доступ для зарегистрированных пользователей РХТУ с любого компьютера.	Коллекции: «Химия» - изд-ва НОТ, «Химия» - изд-ва Лаборатория знаний, «Химия» - изд-ва «ЛАНЬ», «Химия»-КНИТУ(Казанский национальный исследовательский технологический университет), «Химия» - изд-ва ФИЗМАТЛИТ», «Информатика» - изд-ва «ЛАНЬ», «Информатика»-Национальный Открытый Университет «ИНТУИТ», «Инженерно-технические науки"-изд-ва «ЛАНЬ», «Теоретическая механика»-изд-ва «ЛАНЬ», Экономика и менеджмент»- изд-ва Дашков и К., а также отдельные издания в соответствии с Договором.

2.	Электронно - библиотечная система ИБЦ РХТУ им. Д.И.Менделеева (на базе АИБС «Ирбис»)	Принадлежность – собственная РХТУ. Ссылка на сайт ЭБС – http://lib.muctr.ru/ Доступ для пользователей РХТУ с любого компьютера.	Электронные версии учебных и научных изданий авторов РХТУ по всем ООП.
3.	Информационно-справочная система «ТЕХЭКСПЕРТ» «Нормы, правила, стандарты России».	Принадлежность сторонняя. Реквизиты контракта – ООО «ИНФОРМПРОЕКТ», контракт № 189-2647А/2019 От 09.01.2020 г. Сумма договора – 601110-00 С «01» января.2020 г. по «31» декабря 2020 г. Ссылка на сайт ЭБС – http://reforma.kodeks.ru/reforma/ Количество ключей – 5 лицензий + локальный доступ с компьютеров ИБЦ.	Электронная библиотека нормативно-технических изданий. Содержит более 40000 национальных стандартов и др. НТД

4.	Электронная библиотека диссертаций (ЭБД РГБ).	Принадлежность – сторонняя Реквизиты договора – ФГБУ РГБ, Договор № 33.03-Р-3.1-2173/2020 Сумма договора - 398 840-00 С «16» марта 2020 г. по «15 » марта 2021 г. Ссылка на сайт ЭБС – http://diss.rsl.ru/ Количество ключей – 10 лицензий + распечатка в ИБЦ.	В ЭБД доступны электронные версии диссертаций Российской Государственной библиотеки: с 1998 года – по специальностям: "Экономические науки", "Юридические науки", "Педагогические науки" и "Психологические науки"; с 2004 года - по всем специальностям, кроме медицины и фармации; с 2007 года - по всем специальностям, включая работы по медицине и фармации.
5.	БД ВИНИТИ РАН	Принадлежность сторонняя, Реквизиты договора- ВИНИТИ РАН Договор № 33.03-Р-3.1-2047/2019 от 25 февраля 2020 г. Сумма договора - 100 000-00 С «25 » февраля 2020 г. по «24 » февраля 2021 г. Ссылка на сайт- http://www.viniti.ru/ Количество ключей – локальный доступ для пользователей РХТУ в ИБЦ РХТУ.	Крупнейшая в России баз данных по естественным, точным и техническим наукам. Включает материалы РЖ (Реферативного журнала) ВИНИТИ с 1981 г. Общий объем БД - более 28 млн. документов

6.	Научно-электронная библиотека «eLibrary.ru».	Принадлежность – сторонняя Реквизиты договора – ООО Научная электронная библиотека, договор № 33.03-Р-3.1 2087/2019 Сумма договора – 1100017-00 С «01» января 2020 г. по «31» декабря 2020 г. Ссылка на сайт – http://elibrary.ru Количество ключей – доступ для пользователей РХТУ по ip-адресам неограничен.	Научная электронная библиотека eLIBRARY.RU - это крупнейший российский информационно-аналитический портал в области науки, технологии, медицины и образования, содержащий рефераты и полные тексты более 29 млн научных статей и публикаций, в том числе электронные версии более 5600 российских научно-технических журналов БД ВИНИТИ РАН Принадлежность сторонняя-ВИНИТИ РАН Договор № от Сумма договора - 100 000-00 С «__» _____2020 г. **по «__»** **_____2020 г.** Ссылка на сайт- http://www.viniti.ru/ Количество ключей – локальный доступ для пользователей РХТУ в ИБЦ РХТУ. Крупнейшая в России реферативная

			база данных по естественным, точным и техническим наукам. Включает материалы РЖ (Реферативного журнала) ВИНИТИ с 1981 г. Общий объем БД - более 28 млн. документов
7.	Справочно-правовая система «Консультант+»,	Принадлежность сторонняя- Договор № 174-247ЭА/2019 от 26.12.2019 г. Сумма договора - 927 029-80 С «01» января 2020 г. по «31» декабря 2020 г. Ссылка на сайт- http://www.consultant.ru/ Количество ключей – 50 пользовательских лицензий по ip-адресам.	Справочно-правовая система по законодательству Российской Федерации.
8	Справочно-правовая система “Гарант»	Принадлежность сторонняя Договор №166-235ЭА/2019 от 23.12.2019 г. Сумма договора - 603 949-84 С «01» января 2020 г. по «31» декабря 2020 г. Ссылка на сайт – http://www.garant.ru/ Количество ключей – 50 пользовательских лицензий по ip-адресам.	Гарант — справочно-правовая система по законодательству Российской Федерации.

9.	Электронно-библиотечная система издательства "ЮРАЙТ"	Принадлежность сторонняя-«Электронное издательство ЮРАЙТ» Договор № 33.03-Р-3.1-220/2020 от 16.03.2020 г. Сумма договора - 324 000-00 С «16» марта 2020 г. по «15» марта 2021 г. Ссылка на сайт – https://biblio-online.ru/ Количество ключей - доступ для зарегистрированных пользователей РХТУ с любого компьютера.	Электронная библиотека включает более 5000 наименований учебников и учебных пособий по всем отраслям знаний для всех уровней профессионального образования от ведущих научных школ с соблюдением требований новых ФГОСов.
10.	Электронно-библиотечная система «Консультант студента»	Принадлежность сторонняя-ООО «Политехресурс» Договор № 33.03-Р-3.1-218/2020 От «16» марта 2020 г. Сумма договора-36 500-00 С «17 » марта 2020 г. по « 16» марта 2021 г Ссылка на сайт – http://www.studentlibrary.ru Количество ключей - доступ для зарегистрированных пользователей РХТУ с любого компьютера.	Комплект изданий, входящих в базу данных «Электронная библиотека технического ВУЗа».

11.	Электронно-библиотечная система «ZNANIUM.COM»	Принадлежность сторонняя- ООО «ЗНАНИУМ», Договор № 4309 эбс 33.03-Р-3.1-2215/2020 от «20» марта 2020 г. Сумма договора-30 000-00 С « 20» марта 2020 г. по «19 » марта 2021г Ссылка на сайт – https://znanium.com/ Количество ключей - доступ для зарегистрированных пользователей РХТУ с любого компьютера.	Коллекция изданий учебников и учебных пособий по различным отраслям знаний для всех уровней профессионального образования.
	Информационно-аналитическая система Science Index	Принадлежность сторонняя- ООО «Научная электронная библиотека» Договор № SIO-364/19 33.03-Р-3.1-2103/2019 от «17»февраля 2020 г. Сумма договора-90 000-00 Срок действия с «17» февраля 2020 г. по «16» февраля 2021 г. Ссылка на сайт – http://elibrary.ru Количество ключей – локальный доступ для сотрудников ИБЦ	Дистанционная поддержка публикационной активности преподавателей университета

13. МАТЕРИАЛЬНО-ТЕХНИЧЕСКОЕ ОБЕСПЕЧЕНИЕ ДИСЦИПЛИНЫ

В соответствии с учебным планом занятия по дисциплине «Основы квантовой химии неорганических веществ» проводятся в форме лекций, практических занятий и самостоятельной работы студента.

Оборудование, необходимое в образовательном процессе:

Лекционная учебная аудитория, оборудованная электронными средствами демонстрации (компьютер со средствами звуковоспроизведения, проектор, экран) и учебной мебелью; библиотека, имеющая рабочие компьютерные места для студентов, оснащенные компьютерами с доступом к базам данных и выходом в Интернет.

Компьютеры, информационно-телекоммуникационные сети, аппаратно-программные и аудиовизуальные средства:

Персональные компьютеры, укомплектованные USB, CD и DVD возможностями, принтерами и программными средствами; проекторы и экраны; копировальные аппараты; локальная сеть с выходом в Интернет.

Печатные и электронные образовательные и информационные ресурсы:

Информационно-методические материалы: учебные пособия по дисциплине; раздаточный материал к разделам дисциплины.

Электронные образовательные ресурсы: курс лекций, методические указания, электронные презентации к разделам лекционного курса; учебно-методические разработки в электронном виде; справочные материалы в печатном и электронном виде; кафедральная библиотека электронных изданий и диссертационных работ, выполненных аспирантами и сотрудниками кафедры.

Перечень лицензионного программного обеспечения:

№ п/п	Наименование программного обеспечения	Подтверждающие документы	Количество лицензий	Срок действия лицензии
1	Microsoft Office Standard 2007	Государственный контракт № 143-164ЭА/2010 от 14.12.10, Акт № Tr048787, накладная № Tr048787 от 20.12.10 Microsoft Open License Номер лицензии 42931328	50	бессрочно
2	Google Chrome	бесплатное ПО	-	-
3	Firefly	бесплатное ПО	5	бессрочно
4	HyperChem Student	бесплатное ПО	5	бессрочно
5	Diamond 2.x	бесплатное ПО	-	-
6	Неисключительная лицензия на использование Desktop Education ALNG LicSAPk OLVS E 1Y AcademicEdition Enterprise В составе:	Контракт № 28-35ЭА/2020 от 26.05.2020	5 комплектов. Соглашение Microsoft OVS-ES № V6775907 Каждый комплект включает: 1) Лицензию на комплекс для создания презентаций, электронных текстов и	12 месяцев (ежегодное продление подписки с правом перехода на обновлённую версию продукта)

	1. В составе Microsoft Office Professional Plus 2019: • Word • Excel • Power Point • Outlook • OneNote • Access • Publisher • InfoPath 2. Microsoft Core CAL 3. Microsoft Windows Upgrade		таблиц, обработки баз данных Microsoft Office. 2) Лицензию для подключения пользователей к серверным системам Microsoft: • Exchange Server Standard, • Exchange Server Enterprise, • SharePoint Server, • Skype для бизнеса Server, • Windows MultiPoint Server Premium, • Windows Server Standard, • Windows Server Data Center 3) Лицензию на обновление операционной системы для рабочих станций Windows 10. Дополнительно на ВУЗ предоставляется право на использование 1 (одной) лицензии средств разработки в рамках учебных компьютеров одного технического, естественнонаучного факультета (кафедры) и предоставления студентам для целей обучения Azure Dev Tools for Teaching. Количество активаций неограниченно в рамках подразделения.	
7	Операционная система Microsoft Windows 8.1 Профессиональный (Русский)	Подписка Microsoft Azure Dev Tools for Teaching, соглашение ICM-169437 от 13.02.2019, действительно до 12.02.2020, счёт № 9552919592 от 13.02.2019	Количество лицензий не ограничено согласно условиям подписки Microsoft Azure Dev Tools for Teaching	12.02.2020
8	Неисключительная лицензия на использование SOLIDWORKS EDU Edition 2019-2020 Network - 200 Users	нтракт № 28-35ЭА/2020 от 26.05.2020	1 (одна) сетевая лицензия на 200 пользователей	бессрочно

9	Неисключительная лицензия на использование O365ProPlusOpenFclty ShrdSvr ALNG SubsVL OLV E 1Mth Acdmc AP AddOn toOPP Приложения в составе подписки: Outlook OneDrive Word Excel PowerPoint Microsoft Teams	Контракт № 28-35ЭА/2020 от 26.05.2020	5 лицензий для профессорско-преподавательского состава ВУЗа. Соглашение Microsoft OVS-ES № V6775907	12 месяцев (ежегодное продление подписки с правом перехода на обновлённую версию продукта)
10	Неисключительная лицензия на использование O365ProPlusOpenStudents ShrdSvr ALNG SubsVL OLV NL 1Mth Acdmc Stdnt STUUseBnft Приложения в составе подписки: Outlook OneDrive Word Excel PowerPoint Microsoft Teams	Контракт № 28-35ЭА/2020 от 26.05.2020	700 лицензий для студентов ВУЗа. Соглашение Microsoft OVS-ES № V6775907	12 месяцев (ежегодное продление подписки с правом перехода на обновлённую версию продукта)
11	Неисключительная лицензия на использование Kaspersky Endpoint Security для бизнеса – Стандартный Russian Edition. 1500-2499 Node 1 year Educational License По для защиты информации (антивирусное ПО) для физического оборудования (конечных точек)	Контракт № 28-35ЭА/2020 от 26.05.2020	1600 лицензий для активации на рабочих станциях и серверах	12 месяцев (ежегодное продление подписки с правом перехода на обновлённую версию продукта)

14. ТРЕБОВАНИЯ К ОЦЕНКЕ КАЧЕСТВА ОСВОЕНИЯ ПРОГРАММЫ

Наименование разделов	**Основные показатели оценки**	**Формы и методы контроля и оценки**
Раздел 1. Общие принципы	*Знает* - основные положения квантовой химии, современной теории химической связи и межмолекулярного взаимодействия и примеры	Оценка за первую контрольную работу.

	ее применения к конкретным химическим системам; - принципы количественной характеризации атомной и электронной структуры молекулярных систем; - основные взаимосвязи между электронной структурой и физико-химическими свойствами веществ, лежащие в основе управления свойствами; - возможности основных современных квантово-химических расчетных методов и области их применимости. *Умеет* Применять квантово-химические подходы и методы для расчета, интерпретации и предсказания строения и свойств молекулярных систем. *Владеет* Элементарными навыками применения квантово-химических подходов и методов и интерпретации результатов при решении практических технологических задач и стандартными квантово-химическими компьютерными программами.	Оценка за устный опрос на практических занятиях. Оценка за зачет с оценкой.
Раздел 2. Методы квантовой химии.	*Знает* - основные положения квантовой химии, современной теории химической связи и межмолекулярного взаимодействия и примеры ее применения к конкретным химическим системам; - принципы количественной характеризации атомной и электронной структуры молекулярных систем; - основные взаимосвязи между электронной структурой и физико-химическими свойствами веществ, лежащие в основе управления свойствами; - возможности основных современных квантово-химических расчетных методов и области их применимости. *Умеет* Применять квантово-химические подходы и методы для расчета, интерпретации и предсказания строения и свойств молекулярных систем. *Владеет* Элементарными навыками применения квантово-химических подходов и методов и	Оценка за вторую контрольную работу. Оценка за устный опрос на практических занятиях. Оценка за зачет с оценкой.

	интерпретации результатов при решении практических технологических задач и стандартными квантово-химическими компьютерными программами.	
Раздел 3. Химическая связь и межмолекулярные взаимодействия.	*Знает* - основные положения квантовой химии, современной теории химической связи и межмолекулярного взаимодействия и примеры ее применения к конкретным химическим системам; - принципы количественной характеризации атомной и электронной структуры молекулярных систем; - основные взаимосвязи между электронной структурой и физико-химическими свойствами веществ, лежащие в основе управления свойствами; - возможности основных современных квантово-химических расчетных методов и области их применимости. *Умеет* Применять квантово-химические подходы и методы для расчета, интерпретации и предсказания строения и свойств молекулярных систем. *Владеет* Элементарными навыками применения квантово-химических подходов и методов и интерпретации результатов при решении практических технологических задач и стандартными квантово-химическими компьютерными программами.	Оценка за устный опрос на практических занятиях. Оценка за зачет с оценкой.

15. ОСОБЕННОСТИ ОРГАНИЗАЦИИ ОБРАЗОВАТЕЛЬНОГО ПРОЦЕССА ДЛЯ ИНВАЛИДОВ И ЛИЦ С ОГРАНИЧЕННЫМИ ВОЗМОЖНОСТЯМИ ЗДОРОВЬЯ

Обучение инвалидов и лиц с ограниченными возможностями здоровья осуществляется в соответствии с:

- Порядком организации и осуществления образовательной деятельности по образовательным программам – программам бакалавриата, программам специалитета, программам магистратуры (Приказ Минобрнауки РФ от 05.04.2017 № 301);

- Положением о порядке организации и осуществления образовательной деятельности по образовательным программам высшего образования – программ бакалавриата, программ специалитета, программ магистратуры в РХТУ им. Д.И. Менделеева, принятым решением Ученого совета РХТУ им. Д.И. Менделеева от 30.10.2019, протокол № 3, введенным в действие приказом ректора РХТУ им. Д.И. Менделеева от 14.11.2019 № 646А;

- Методическими рекомендациями по организации образовательного процесса для обучения инвалидов и лиц с ограниченными возможностями здоровья в образовательных организациях высшего образования, в том числе оснащенности образовательного процесса (утверждены заместителем Министра образования и науки РФ А.А. Климовым от 08.04.2014 № АК-44/05вн).

Дополнения и изменения к рабочей программе дисциплины

«Основы квантовой химии неорганических веществ»

Направление подготовки 18.03.01 Химическая технология
Профиль подготовки – «Технология неорганических веществ»

Форма обучения: очная

Номер изменения/ дополнения	Содержание дополнения/изменения	Основание внесения изменения/дополнения

		протокол заседания Ученого совета №__от «____»____20___г.
		протокол заседания Ученого совета №__от «____»____20___г.
		протокол заседания Ученого совета №__от «____»____20___г.

Министерство науки и высшего образования Российской Федерации

Федеральное государственное бюджетное образовательное учреждение

высшего образования
«Российский химико-технологический университет имени Д.И. Менделеева»

«УТВЕРЖДАЮ»

Проректор по учебной работе

_____ С.Н. Филатов

«_____» _____ 2020 г.

РАБОЧАЯ ПРОГРАММА ДИСЦИПЛИНЫ

«Технология неорганических веществ: минеральные удобрения и соли»

Направление подготовки бакалавров 18.03.01 – Химическая технология

Профиль «Технология неорганических веществ»

Квалификация бакалавр

РАССМОТРЕНО И ОДОБРЕНО
на заседании Методической комиссии
РХТУ им. Д.И. Менделеева
«30» июня 2020 г. протокол № 25

Председатель _____ Н.А. Макаров

Москва 2020.

Программа составлена д.т.н., профессором кафедры технологии неорганических веществ и электрохимических процессов И.А. Петропавловским

Программа рассмотрена и одобрена на заседании кафедры технологии неорганических веществ и электрохимических процессов РХТУ им. Д.И. Менделеева «10» июня 2020 г., протокол № 11.

СОДЕРЖАНИЕ

1. ЦЕЛЬ И ЗАДАЧИ ДИСЦИПЛИНЫ 910

2. ТРЕБОВАНИЯ К РЕЗУЛЬТАТАМ ОСВОЕНИЯ ДИСЦИПЛИНЫ 910

3. ОБЪЕМ УЧЕБНОЙ ДИСЦИПЛИНЫ: 911

3.1. Очная форма: 911

3.2. Заочная форма: 911

4. СОДЕРЖАНИЕ ДИСЦИПЛИНЫ 912

4.1 Разделы дисциплины и виды занятий для студентов очного отделения 912

4.2. Содержание разделов дисциплины 912

5. СООТВЕТСТВИЕ СОДЕРЖАНИЯ ТРЕБОВАНИЯМ К РЕЗУЛЬТАТАМ ОСВОЕНИЯ ДИСЦИПЛИНЫ913

6 ПРАКТИЧЕСКИЕ ЗАНЯТИЯ 915

6.1 Практические занятия 915

7. САМОСТОЯТЕЛЬНАЯ РАБОТА 916

8. ПРИМЕРЫ ОЦЕНОЧНЫХ СРЕДСТВ ДЛЯ КОНТРОЛЯ ОСВОЕНИЯ ДИСЦИПЛИНЫ..... 916

8.1 Примеры контрольных вопросов для текущего контроля освоения дисциплины916

8.2. Вопросы для итогового контроля освоения дисциплины 919

8.3 Структура и пример билета для экзамена (8 семестр)..... 919

9. УЧЕБНО-МЕТОДИЧЕСКОЕ ОБЕСПЕЧЕНИЕ ДИСЦИПЛИНЫ 920

9.1 Рекомендуемая литература 920

9.2 Рекомендуемые источники научно-технической информации 920

9.3 Средства обеспечения освоения дисциплины. 921

10. МЕТОДИЧЕСКИЕ УКАЗАНИЯ ДЛЯ ОБУЧАЮЩИХСЯ 922

10.1 Для студентов, обучающихся по очной форме, без использования электронного образования и дистанционных образовательных технологий 920

10.2 Для студентов, обучающихся по очной форме, с использованием электронного образования и дистанционных образовательных технологий 920

11. МЕТОДИЧЕСКИЕ УКАЗАНИЯ ДЛЯ ПРЕПОДАВАТЕЛЕЙ. 923

11.1 Для преподавателей, при реализации программы по очной форме, без использования электронного образования и дистанционных образовательных технологий 920

11.2 Для преподавателей, при реализации программы по очной форме, с использованием электронного образования и дистанционных образовательных технологий 20

12. ПЕРЕЧЕНЬ ИНФОРМАЦИОННЫХ ТЕХНОЛОГИЙ, ИСПОЛЬЗУЕМЫХ В ОБРАЗОВАТЕЛЬНОМ ПРОЦЕССЕ. **924**

13. МАТЕРИАЛЬНО-ТЕХНИЧЕСКОЕ ОБЕСПЕЧЕНИЕ ДИСЦИПЛИНЫ **926**

13.1. Оборудование, необходимое в образовательном процессе: 926

13.2. Учебно-наглядные пособия: 926

13.3. Компьютеры, информационно-телекоммуникационные сети, аппаратно-программные и аудиовизуальные средства: 926

13.4. Печатные и электронные образовательные и информационные ресурсы: 926

13.5. Перечень лицензионногопрограмменого обеспечения: 926

14. ТРЕБОВАНИЯ К ОЦЕНКЕ КАЧЕСТВА ОСВОЕНИЯ ПРОГРАММЫ **927**

15. ОСОБЕННОСТИ ОРГАНИЗАЦИИ ОБРАЗОВАТЕЛЬНОГО ПРОЦЕССА ДЛЯ ИНВАЛИДОВ И ЛИЦ С ОГРАНИЧЕННЫМИ ВОЗМОЖНОСТЯМИ ЗДОРОВЬЯ **930**

1. ЦЕЛЬ И ЗАДАЧИ ДИСЦИПЛИНЫ

Программа составлена в соответствии с требованиями Федерального государственного образовательного стандарта (ФГОС ВО) для направления подготовки 18.03.01 Химическая технология, рекомендациями методической секции Ученого совета и накопленным опытом преподавания дисциплины кафедрой технологии неорганических веществ и электрохимических процессов РХТУ им. Д.И. Менделеева. Программа рассчитана на изучение курса в течение двух семестров.

Дисциплина «Технология неорганических веществ: минеральные удобрения и соли» относится к вариативной части обязательных дисциплин учебного плана (Б1.В.17) и рассчитана на изучение в 7 семестре. Контроль успеваемости студентов ведется по принятой в университете рейтинговой системе.

Программа дисциплины предполагает, что обучающиеся имеют теоретическую и практическую подготовку в области технологии неорганических веществ.

Цель дисциплины: приобретение обучающимися знаний в области физико-химических основ и технологии получения минеральных удобрений, а также сопутствующих им процессов подготовки сырья, обезвреживания и рекуперации промышленных отходов.

2. ТРЕБОВАНИЯ К РЕЗУЛЬТАТАМ ОСВОЕНИЯ ДИСЦИПЛИНЫ

В результате изучения дисциплины обучающийся по программе бакалавриата должен:

Овладеть следующими профессиональными (ПК) компетенциями:

– способностью и готовностью осуществлять технологический процесс в соответствии с регламентом и использовать технические средства для измерения основных параметров технологического процесса, свойств сырья и продукции (ПК-1);

–способностью принимать конкретные технические решения при разработке технологических процессов, выбирать технические средства и технологии с учетом экологических последствий их применения (ПК-4);

– способностью проводить анализ сырья, материалов и готовой продукции, осуществлять оценку результатов анализа (ПК-10);

– готовностью использовать знание свойств химических элементов, соединений и материалов на их основе для решения задач профессиональной деятельности (ПК-18);

– готовностью изучать научно-техническую информацию, отечественный и зарубежный опыт по тематике исследования (ПК-20).

Знать:

–классификацию и химические свойства продуктов основного неорганического синтеза;

– теоретические основы получения неорганических веществ; механизмы основных неорганических реакций и их общие кинетические закономерности;

– основные типы и конструкции реакторов для проведения процессов;

– методы моделирования и оптимизации технологических процессов производства неорганических веществ;

– системы автоматизированного проектирования технологических процессов и отдельных узлов технологической схемы;

– технологические принципы осуществления химических процессов получения, минеральных солей и удобрений;

Уметь:

– использовать методы исследования и определения параметров технологичных процессов;

– анализировать взаимосвязь технологических параметров с эффективностью процесса и качеством продукции;
– проводить эксперименты по заданным методикам; анализировать результаты экспериментов.

Владеть:

– методами расчета необходимых технологических параметров на основе экспериментальных и литературных данных;
–методами теоретического и экспериментального исследования технологических процессов производства неорганических веществ;
– определения параметров математических моделей технологических аппаратов по экспериментальным данным;
– программами для построения и оптимизации технологической схемы;
– методами технико-экономической оптимизации технологических схем.

3. ОБЪЕМ УЧЕБНОЙ ДИСЦИПЛИНЫ:

3.1. **Очная форма:**

Виды учебной работы	В зачетных единицах	В академ. часах	В астрон. часах
Общая трудоемкость дисциплины по учебному плану	**4**	**144**	**108**
Контактная работа: аудиторные занятия	**1.78**	**64**	**48**
Лекции (Лек)	1.44	52.0	38.9
Практические занятия (Пр)	0.34	12	9.1
Самостоятельная работа (СР):	1.22	**44**	**33**
Самостоятельное изучение разделов курса	1.22	44	33
Аттестационная контактная работа		**0,4**	**0,3**
Вид контроля: Экз	**1**	**35,6**	**26,7**

3.2. Заочная форма:

Виды учебной работы	В зачетных единицах	В академ. часах	В астрон. часах
Общая трудоемкость дисциплины по учебному плану	**4**	**144**	**108**
Контактная работа: аудиторные занятия	**0,6**	**21.5**	**16**
Лекции (Лек)	-	-	-
Практические занятия (Пр)	0.6	21.5	16
Самостоятельная работа (СР):	**2.4**	**142.6**	**64.8**
Самостоятельное изучение разделов курса	2.4	142.6	64.8
Аттестационная контактная работа			
Вид контроля: экзамен	**1**	**9**	**6**

4. СОДЕРЖАНИЕ ДИСЦИПЛИНЫ

4.1 Разделы дисциплины и виды занятий для студентов очного отделения

№ п/п	Раздел дисциплины	Часов			
		Всего	Лек-ции	Прак. Зан.	Сам.работа
1	**Раздел1.** Введение. Значение неорганических солевых продуктов в экономике страны. Роль удобрений в жизни растений. Сырьё и энергия для солевых производств.	2	2	-	2
2	**Раздел 2.** Равновесие и кинетика в водносолевых и солеплавких системах. Применение диаграмм растворимости в технологии неорганических солевых продуктов.	18	12	6	12
3	**Раздел 3.** Типовые процессы и операции в технологии удобрений: растворения и кристаллизации солей, разделения солей и природных минералов, термообработка. Гигроскопичность и слёживаемость и другие характеристики минеральных удобрений.	8	6	2	4
4	**Раздел 4.** Технология основных минеральных удобрений: азотные, калийные,фосфорные, сложные, микроудобрения, смешанные удобрения. Экологические аспекты производств удобрений.	36	32	4	26
	Всего часов	64	52	12	44

4.2. Содержание разделов дисциплины

Раздел 1. Значение неорганических солевых продуктов в экономике страны. Роль удобрений в жизни растений. Сырьё и энергия для солевых производств.
Раздел 2. Типовые процессы и операции в технологии удобрений.
Процессы растворения и кристаллизации солей из растворов, методы разделения солей и природных минералов, термообработка. Гигроскопичность и слёживаемость минеральных удобрений, способы снижения слёживаемости.

Раздел 3. Типовые процессы и операции в технологии удобрений.
Процессы растворения и кристаллизации солей из растворов, методы разделения солей и

природных минералов, термообработка. Гигроскопичность и слёживаемость минеральных удобрений, способы снижения слёживаемости.

Раздел 4. Технология основных минеральных удобрений: классификация минеральных удобрений и способов их производства. Азотные удобрения: сульфат аммония, аммиачная селитра, карбамид. Калийные удобрения: хлорид калия сульфат калия из различного сырья. Фосфорные удобрения: простой и двойной суперфосфаты, термофосфаты. Сложные удобрения: фосфаты аммония, нитроаммофосфаты, Микроудобрения. Смешанные удобрения. Экологические аспекты производств удобрений, утилизация и обезвреживание отходов производств. Взаимосвязь технологии и свойств солевых продуктов.

5. СООТВЕТСТВИЕ СОДЕРЖАНИЯ ТРЕБОВАНИЯМ К РЕЗУЛЬТАТАМ ОСВОЕНИЯ ДИСЦИПЛИНЫ КОМПЕТЕНЦИЯМ БАКАЛАВРА

№	В результате освоения дисциплины студент должен:	**Раздел 1**	**Раздел 2**	**Раздел 3**	**Раздел 4**
1.	**Знать:**				
1	Классификацию и химические свойства продуктов основного неорганического синтеза;	+	+	+	+
2	теоретические основы получения неорганических веществ; механизмы основных неорганических реакций и их общие кинетические закономерности;	+	+	+	+
3	основные типы и конструкции реакторов для проведения процессов;	+	+	+	+
4	методы моделирования и оптимизации технологических процессов производства неорганических веществ;	+	+	+	+
5	системы автоматизированного проектирования технологических процессов и отдельных узлов технологической схемы;	+	+	+	+
6	технологические принципы осуществления химических процессов получения, минеральных солей и удобрений;	+	+	+	+
	Уметь:				

7	использовать методы исследования и определения параметров технологичных процессов;	+	+	+	+
8	анализировать взаимосвязь технологических параметров с эффективностью процесса и качеством продукции;	+	+	+	+
9	проводить эксперименты по заданным методикам; анализировать результаты экспериментов.	+	+	+	+
	Владеть:				
10	методами расчета необходимых технологических параметров на основе экспериментальных и литературных данных;	+	+	+	+
11	методами теоретического и экспериментального исследования технологических процессов производства неорганических веществ;	+	+	+	+
12	определения параметров математических моделей технологических аппаратов по экспериментальным данным;	+	+	+	+
13	программами для построения и оптимизации технологической схемы;	+	+	+	+
14	методами технико-экономической оптимизации технологических схем.	+	+	+	+
	В результате освоения дисциплины студент должен приобрести следующие ***компетенции:***				
	способность и готовность осуществлять технологический процесс в соответствии с регламентом и использовать технические средства для измерения основных параметров технологического процесса, свойств сырья и продукции (ПК-1);	+	+	+	+

	способностью принимать конкретные технические решения при разработке технологических процессов, выбирать технические средства и технологии с учетом экологических последствий их применения (ПК-4);	+	+	+	+
	способностью проводить анализ сырья, материалов и готовой продукции, осуществлять оценку результатов анализа (ПК-10);	+	+	+	+
	готовностью использовать знание свойств химических элементов, соединений и материалов на их основе для решения задач профессиональной деятельности (ПК-18);	+	+	+	+
	готовностью изучать научно-техническую информацию, отечественный и зарубежный опыт по тематике исследования (ПК-20).	+	+	+	+

6 ПРАКТИЧЕСКИЕ ЗАНЯТИЯ

6.1 Практические занятия

Примерные темы практических занятий по дисциплине.
Предусмотрены практические занятия обучающегося
в бакалавриате в объеме

Раздел 1. (0 акад. часа).
Роль удобрений в жизни растений. Сырьё и энергия для солевых производств.

Раздел 2. (6 акад. ч). Применение диаграмм растворимости в технологии неорганических солевых продуктов.
Практическое занятие 1 (2ч)
Процессы упаривания и растворения в 2-х компонентных системах, построение, расчёты.
Практическое занятие 2 (2ч)
Процессы охлаждения и нагревания в 2-х и 3-х компонентных системах, построение, расчёты.
Практическое занятие 3 (2ч)
Процессы упаривания и растворения и высаливания в 3-х компонентных системах, построение, расчёты.

Раздел 3. (2 акад. ч). Типовые процессы и операции в технологии удобрений.
Практическое занятие 1 (2 ч)
Процессы растворения и кристаллизация солей, методы разделения солей, термообработка.

Раздел 4. (4 акад. часа).
Практическое занятие 1 (2 ч)
Классификация и свойства минеральных удобрений. Одинарные удобрения: физико-химические основы и способы получения..
Практическое занятие 2 (2 ч)
Сложные удобрения: физико-химические основы и способы получения. Экологические аспекты, утилизация отходов.

7. САМОСТОЯТЕЛЬНАЯ РАБОТА

Рабочей программой дисциплины предусмотрена самостоятельная работа студента бакалавриата в объеме 36 ч + 36 часов (подготовка к экзамену). Самостоятельная работа проводится с целью углубления знаний по дисциплине и предусматривает:

– ознакомление и проработку рекомендованной литературы, работу с электронно-библиотечными системами, включая переводы публикаций из научных журналов, цитируемых в базах Scopus, Web of Science, Chemical Abstracts, РИНЦ;

– посещение отраслевых выставок и семинаров;

– участие в семинарах РХТУ им. И. Менделеева по тематике курса;

– подготовку к выполнению контрольных работ по материалу лекционного курса;

– подготовку к сдаче экзамена.

Планирование времени на самостоятельную работу, необходимого на изучение дисциплины, студентам лучше всего осуществлять на весь период изучения, предусматривая при этом регулярное повторение пройденного материала. Материал, законспектированный на лекциях, необходимо регулярно дополнять сведениями из литературных источников, представленных в учебной программе. При работе с указанными источниками рекомендуется составлять краткий конспект материала, с обязательным фиксированием библиографических данных источника.

8. ПРИМЕРЫ ОЦЕНОЧНЫХ СРЕДСТВ ДЛЯ КОНТРОЛЯ ОСВОЕНИЯ ДИСЦИПЛИНЫ

8.1 Примеры контрольных вопросов для текущего контроля освоения дисциплины

Для текущего контроля предусмотрено 3 контрольных работы (по одной контрольной работе модули 1, 2, 3). Максимальная оценка за контрольные работы составляет: 1 - 15 баллов, 2 – 15 баллов

и 3 – 15 баллов, реферат – 15 баллов, зачётный опрос – 15 баллов. Максимальная оценка за экзамен 40 баллов.

Раздел 1+2. Примеры вопросов к контрольной работе № 1. Максимальная оценка – 15 баллов.

1. Роль минеральных солей и удобрений в экономике государства.
2. Роль минеральных солей и удобрений для жизни растений.
3. Классификация удобрений.
4. Физиологическое влияние удобрений на почву.
5. Типы растворимости удобрений.
6. Равновесное состояние водносолевых систем.
7. Понятия фазы, компонентов, степени свободы.
8. Компонентность водносолевых систем.
9. Методы графического построения диаграмм растворимости.
10. Диаграмма однокомпонентной системы.
11. Равновесие между жидкой и газовой фазами в однокомпонентной системе.
12. Равновесие между жидкой и твёрдой фазами в однокомпонентной системе.
13.Равновесие между твёрдой и газовой фазами в однокомпонентной системе.
14.Политермическая диаграмма двухкомпонентной системы, способы изображения.
15.Изотермы и области диаграммы двухкомпонентной системы.
16.Правила соединительной прямой и рычага.
17.Расчёты по методу материального баланса.
18. Расчёты по методу неизменного компонента.
20.Расчёты по правилу рычага.
21.Политермическая диаграмма простой трёхкомпонентной системы.
22.Проецирование диаграммы простой трёхкомпонентной системы на безводное основание.
23.Процессы упаривания растворов в объёмной диаграмме.
24.Процессы упаривания растворов на безводной проекции (основании) объёмной диаграммы.

Раздел 2 Примеры вопросов к контрольной работе № 2. Максимальная оценка – 15 баллов.

1.Изотермическое упаривание ненасыщенного раствора в простой двухкомпонентной системе.
2. Изотермическое растворение соли в простой двухкомпонентной системе.
3. Расчёт количества испарённой из раствора воды по правилу рычага.
4. Расчёт количества выпавшей соли из раствора при упаривании по правилу рычага.
5. Охлаждение ненасыщенного раствора до затвердевания системы (описание).
6. Расчёт количества выпавшей соли из раствора при охлаждении до заданной температуры по правилу рычага.
7. Определение температуры замерзания раствора заданной концентрации.
8. Двухкомпонентная система с устойчивым кристаллогидратом.
9. Изотермическое упаривание ненасыщенного раствора заданного состава в двухкомпонентной системе с устойчивым кристаллогидратом.
10. Охлаждение ненасыщенного раствора заданного состава в диаграмме вода-кристаллогидрат (описание).
11. Охлаждение ненасыщенного раствора заданного состава в диаграмме кристаллогидрат-соль (описание).
12. Двухкомпонентная система с неустойчивым кристаллогидратом.

13.Охлаждение ненасыщенного раствора заданного состава в диаграмме с неустойчивым кристаллогидратом в зоне вода-кристаллогидрат.
14 Охлаждение ненасыщенного раствора заданного состава в диаграмме с неустойчивым кристаллогидратом в зоне соль-кристаллогидрат.
15. Изотермическое упаривание ненасыщенного раствора в двухкомпонентной системе с устойчивым кристаллогидратом ниже точки перехода.
16. Изотермическое упаривание ненасыщенного раствора в двухкомпонентной системе с устойчивым кристаллогидратом выше точки перехода.
17.Пространственное изображение простой трёхкомпонентной системы.
18. Трёхкомпонентная система с безводными солями.
19. Изотермическое упаривание ненасыщенного раствора заданного состава в трёхкомпонентной системе с безводными солями.
20. Трёхкомпонентная система с устойчивыми кристаллогидратами.
21. Изотермическое упаривание ненасыщенного раствора заданного состава в трёхкомпонентной системе с устойчивыми кристаллогидратами.
22. Трёхкомпонентная система с неустойчивыми кристаллогидратами.
23. Изотермическое упаривание ненасыщенного раствора заданного состава в трёхкомпонентной системе с неустойчивыми кристаллогидратами.
24. Трёхкомпонентная система с двойными безводными солями.
25. Трёхкомпонентная система с двойными гидратированными солями.
26. Понятие конгруентной растворимости двойных солей.
27. Изотермическое упаривание ненасыщенного раствора заданного состава в трёхкомпонентной системе с конгруентной двойной солью.
28. Растворение инконгруентной соли.
29. Изотермическое упаривание ненасыщенного раствора заданного состава в трёхкомпонентной системе с инконгруентной двойной солью (вариант 1).
30. Изотермическое упаривание ненасыщенного раствора заданного состава в трёхкомпонентной системе с инконгруентной двойной солью (вариант 2).
31. Трёхкомпонентная система со смешанными кристаллами.
32. Процессы высаливания в трёхкомпонентной системе.
33. Процессы политермической кристаллизации в трёхкомпонентной системе.
34. Расчёт количества высаливающего агента для максимального выхода высаливаемого вещества.
35 – 50. Построение диаграмм 2^x- и 3^x-компонентных систем, расчёты по заданию преподавателя (20 заданий).

Раздел 3. Примеры вопросов к контрольной работе № 3. Максимальная оценка – 15 баллов.

1.Группы методов производства минеральных удобрений.
2.Растворение солей и минералов, движущая сила процесса.
3. Физическое растворение, скорость процесса.
4 Химическое растворение, скорость процесса.
5.Определяющие кинетику растворения области течения процесса.
6.Факторы, влияющие на скорость и полноту растворения.
7. Выщелачивание целевого компонента из смеси.
8. Кристаллизация солей в водных растворах, движущая сила процесса.

9. Механизм процесса кристаллизации.
10. Факторы, влияющие на стадии кристаллизации солей.
11. Условия получения крупно- и мелкокристаллических осадков.
12. Влияние примесей и сокристаллизация солей.
13. Способы разделения природных минеральных солей, обогащение сырья.
14. Механические методы обогащения сырья.
15. Флотационное разделение природных минералов.
16. Пенная флотация: принцип, флотореагенты и их назначение.
17. Принципиальная схема пенной флотации и флотатора.
18. Гравитационная сепарация в различных средах.
19. Типы сепараторов.
20. Гетерогенный ионный обмен: принцип, типы обменных процессов, регенерация ионообменников.
21. Экстракция органическими растворителями: принцип, регенерация экстрагента.
22. Термообработка: назначение, виды.
23. Факторы, влияющие на процесс термообработки.
24. Свойства минеральных удобрений и их связь с потребительскими характеристиками.
25. Гигроскопичность минеральных солей.
26. Способы снижения слёживаемости минеральных удобрений.
27. Гранулирование удобрений: цель, способы.
28. Механизмы образования гранул в грануляторах различных типов.
29. Типы грануляторов для минеральных удобрений.

Раздел 4. Реферат. Максимальная оценка – 15 баллов.

Задания на рефераты выдаются по темам модуля 4: Технология основных минеральных удобрений: классификация минеральных удобрений и способов их производства. Азотные удобрения: сульфат аммония, аммиачная селитра, карбамид. Калийные удобрения: хлорид калия сульфат калия из различного сырья. Фосфорные удобрения: простой и двойной суперфосфаты, термофосфаты. Сложные удобрения: фосфаты аммония, нитроаммофосфаты, Микроудобрения. Смешанные удобрения. Экологические аспекты производств удобрений, утилизация и обезвреживание отходов производств. Взаимосвязь технологии и свойств солевых продуктов.
Реферат может быть предложен самим обучающимся и принят преподавателем, если он соответствует РУП дисциплины.

8.2. Вопросы для итогового контроля освоения дисциплины

8.2.1 Вопросы для итогового контроля освоения дисциплины (экзамен) формируются из вопросов текущего контроля, представленных в Разделах 1-4. Максимальное количество баллов за экзамен – 40 баллов, за зачет с оценкой – 40 баллов. Экзаменационный билет содержит 3 вопроса: 1 вопрос – 10 баллов, 2 и 3 вопросы - по 15 баллов каждый.

8.3 Структура и пример билета для экзамена (8 семестр)

РХТУ им. Д.И. Менделеева **Наименование курса**: «Технология неорганических веществ. Солевые процессы»
Кафедра ТНВ и ЭП

«_____»_____ 2018 г.

_____
(фамилия, имя, отчество)

Вопрос № ____ Сумма бал. тек. ____ Сумма бал. на зач. _____

Оценка _____Подпись экзаменатора _____

1. Классификация удобрений.
2. Изотермическое растворение соли в простой двухкомпонентной системе.
3. Получение аммиачной селитры: физико-химические основы, схема производства.

9. УЧЕБНО-МЕТОДИЧЕСКОЕ ОБЕСПЕЧЕНИЕ ДИСЦИПЛИНЫ

9.1 Рекомендуемая литература

А) Основная литература:

1. И.А. Петропавловский, Б.А. Дмитревский, Б.В. Левин, И.А. Почиталкина. Технология минеральных удобрений – СПб.: Проспект науки, 2018. – 312 с.

2.М.Е. Позин . Технология минеральных удобрений и солей. – Л.: Химия, 1989.-352 с.

3.Е.Л. Яхонтова, И.А. Петропавловский. Кислотные методы переработки фосфатного сырья. - М.: Химия, 1988. – 288 с.

4.Аносов В.А., Озерова М.И., Фиалков Ю.А. Основы физико-химического анализа. – М.: Наука, 1976. – 504 с.

5.М.Е. Позин, Р.Ю.Зинюк Физико-химические основы неорганической технологии. - Л.: Химия. 1985. – 384 с.

6.И.М. Кувшинников. Минеральные удобрения и соли. Свойства, способы их улучшения. - М.: Химия. 1986. – 256 с.

Б) Дополнительная литература:

1. А.В.Кононов, В.Н.Стерлин Основы технологии комплексных удобрений. – М.: Химия, 1988. – 319 с.

2. С.Д.Эвенчик, А.А.Бродский. Технология фосфорных и комплексных удобрений. - М.: Химия, 1987. 464 с..

9.2 Рекомендуемые источники научно-технической информации

- Раздаточный иллюстративный материал к лекциям.
- Презентации к лекциям.

ИНТЕРНЕТ-РЕСУРСЫ

Интернет - ресурсы:

- www.14000.ru - Информационный сайт по системам экологического менеджмента, энерго- и ресурсоэффективным технологиям производства
- www.centerprioritet.ru – СМЦ «Приоритет» - техническая документация исследований (ИКСИ) – заказ литературы, русскоязычные издания
- http://bookfi.org/g/ - BookFinder. Самая большая электронная библиотека рунета. Поиск книг и журналов
- http://www.rsl.ru - Российская Государственная Библиотека
- http://www.gpntb.ru - Государственная публичная научно-техническая библиотека России
- http://lib.msu.su - Научная библиотека Московского государственного университета
- http://window.edu.ru - Полнотекстовая библиотека учебных и учебно-методических материалов
- http://www.fips.ru/cdfi/fips2009.dll - Сайт ФИПС. Информация о патентах
- http://findebookee.com/ - поисковая система по книгам
- http://elibrary.ru - Научная электронная библиотека
- http://lcweb.loc.go - Библиотека Конгресса США

9.3 Средства обеспечения освоения дисциплины.

Для реализации учебной программы подготовлены следующие средства обеспечения освоения дисциплины:

— компьютерные презентации интерактивных лекций – 16, (общее число слайдов – 280);

— банк тестовых заданий для текущего контроля освоения дисциплины (общее число вопросов – 400);

— банк тестовых заданий для итогового контроля освоения дисциплины (общее число вопросов – 150).

Для освоения дисциплины используются следующие нормативные и нормативно-методические документы (обновить даты обращения):

1. Федеральный закон Российской Федерации от 29.12.2012 № 273-ФЗ «Об образовании в Российской Федерации» [Электронный ресурс] – Режим доступа: http://минобрнауки.рф/документы/2974 (дата обращения: 05.11.2016).
2. Федеральные государственные образовательные стандарты высшего образования // Координационный совет учебно-методических объединений и научно-методических советов высшей школы. Портал Федеральных образовательных стандартов высшего образования [Электронный ресурс] – Режим доступа: http://fgosvo.ru/fgosvpo/7/6/1 (дата обращения: 05.11.2016).
3. Приказ Министерства образования и науки РФ от 23.08.2017 № 816 «Об утверждении Порядка применения организациями, осуществляющими образовательную деятельность, электронного обучения, дистанционных образовательных технологий при реализации образовательных программ» [Электронный ресурс]. Режим доступа: http://минобрнауки.рф/документы/11047 (дата обращения: 18.01.2018).

При освоении дисциплины студенты должны использовать информационные и информационно-образовательные ресурсы следующих порталов и сайтов:

4. Система федеральных образовательных порталов. Система открытого образования. Консалтинговый центр ИОС ОО РФ [Электронный ресурс] – Режим доступа: http://www.openet.ru (дата обращения: 11.12.2016).
5. Информационно-коммуникационные технологии в образовании. Система федеральных образовательных порталов [Электронный ресурс] – Режим доступа: http://www.ict.edu.ru// (дата обращения: 11.12.2016).
6. Информационная система «Единое окно доступа к образовательным ресурсам». URL: http://window.edu.ru/ (дата обращения: 11.12.2016).
ФЭПО: соответствие требованиям ФГОС [Электронный ресурс] – Режим доступа: http:// fepo.i-exam.ru // (дата обращения: 11.12.2016).

10. МЕТОДИЧЕСКИЕ УКАЗАНИЯ ДЛЯ ОБУЧАЮЩИХСЯ

10.1. Для студентов, обучающихся по очной форме, без использования электронного образования и дистанционных образовательных технологий

Методические рекомендации по организации учебной работы обучающегося в бакалавриате направлены на повышение эффективности его аудиторной и самостоятельной работы по курсу.

Учебный курс «Химическая технология неорганических веществ. ч.2» включает 4 модуля, каждый из которых имеет определенную логическую завершенность. При изучении материала каждого модуля рекомендуется регулярное повторение законспектированного лекционного материала, а также дополнение его сведениями из литературных источников, представленных в учебной программе. При работе с указанными источниками рекомендуется составлять краткий конспект с обязательным фиксированием библиографических данных источника. Результаты выполнения контрольных работ, предусмотренных программой настоящего курса, оцениваются в соответствии с принятой в университете рейтинговой системой оценки знаний.

Совокупная оценка работы студента бакалавриата по изучаемому курсу в семестре складывается из оценок за выполнение контрольных работ (максимальная суммарная оценка - 60 баллов) и завершающего контроля в форме экзамена (максимальная оценка экзамена - 40 баллов).

10.2. Для студентов, обучающихся по очной форме, с использованием электронного образования и дистанционных образовательных технологий

При использовании электронного обучения и дистанционных образовательных технологий занятия полностью или частично проводятся в режиме онлайн. Объем дисциплины и распределение нагрузки по видам работ соответствует п. 4.1. Распределение баллов соответствует п. 10.1 либо может быть изменено в соответствии с решением кафедры, в случае перехода на ЭО и ДОТ в процессе обучения. Решение кафедры об используемых технологиях и системе оценивания достижений обучающихся принимается с учетом мнения ведущего преподавателя и доводится до обучающихся.

11. МЕТОДИЧЕСКИЕ УКАЗАНИЯ ДЛЯ ПРЕПОДАВАТЕЛЕЙ.

11.1. Для преподавателей, при реализации программы по очной форме, без использования электронного образования и дистанционных образовательных технологий

Дисциплина «Технология неорганических веществ: минеральные удобрения и соли» изучается в 7 семестре бакалавриата. При подготовке и проведении занятий преподаватель должен ориентироваться на базовую подготовку по общенаучным, общеинженерным дисциплинам и основным профессиональным дисциплинам профиля, в объеме, предусмотренном учебным планом бакалавриата, а также опыт восприятия и конспектирования изучаемого материала. В связи с этим материал курса должен опираться на полученные знания и быть ориентирован их расширение и углубление в соответствии с современными теоретическими представлениями и технологическими новациями.

Обучение студентов может быть организовано как в виде традиционных лекций и практических занятий, так и в виде научной дискуссии, целью которой является приобретение навыков и умения обосновывать круг рассматриваемых вопросов, формулировать главные положения, анализировать и делать практические выводы из теоретических положений. На занятиях должна прослеживаться взаимосвязь рассматриваемых вопросов с ранее изученным материалом.

Основной задачей преподавателя дисциплины «Технология неорганических веществ: минеральные удобрения и соли» является формирование у студентов компетенций в области химической технологии, понимания особенностей проектирования химических производств и технологического оборудования, взаимосвязи конструктивно-технологических и механических особенностей аппаратов. Преподаватель должен акцентировать внимание студентов на общих и специальных аспектах изучаемых курсов, их использовании при анализе эффективности технологических процессов и применяемого оборудования. При обзоре основных тенденций в области современных технологий необходимо учитывать опыт отечественных и зарубежных разработок, использовать их научные, информационные и рекламные материалы и проводить их сравнительный анализ.

В модуле 1. . Показать общее значение неорганических солевых продуктов в экономике страны и, в частности, определяющую роль удобрений в жизни растений. Раскрыть роль сырьевых материалов и энергии в производстве минеральных удобрений.

В Модуле 2. Продемонстрировать способы построения и применение диаграмм растворимости различной компонентности в технологии неорганических солевых продуктов. Рассмотреть на конкретных примерах процессы упаривания и растворения, охлаждения и нагревания, высаливания. Показать применение для проведения материальных расчётов различных способов: аналитических - материального баланса и неизменного компонента, графического - правил соединительной прямой и рычага.

В модуле 3. Уделить серьёзное внимание рассмотрению типовых процессов и операций в технологии удобрений как основу комплектования технологических схем производства. Наибольшее внимание следует уделить процессам: растворения солей и природных минералов; кристаллизации солей из растворов, способам регулирования размеров кристаллов; методам разделения солей, в том числе природных минералов (обогащение сырья); процессам термообработки.

В модуле 4. Показать основные физико-химические и технологические особенности производства основных минеральных удобрений. Раскрыть взаимосвязь технологии производства и

основных потребительских свойств солевых продуктов. Особое внимание следует уделить оценке гигроскопичности и слёживаемость минеральных удобрений, способам снижения слёживаемости.

Необходимой компонентой лекционных и практических занятий по курсу является широкое использование наглядных пособий и иллюстративного материала, в том числе с применением компьютерной техники. Иллюстративный материал включает презентации по разделам курса, выполненные с использованием различных программных продуктов (например, Power Point в составе Microsoft Office).

При проведении занятий преподаватель может рекомендовать студентам проработку дополнительной литературы по тематике занятия, организуя ее обсуждение на практических занятиях, формирует у студентов навыки самостоятельной работе с использованием технической литературы.

11.2. Для преподавателей, при реализации программы по очной форме, с использованием электронного образования и дистанционных образовательных технологий

При использовании электронного обучения и дистанционных образовательных технологий занятия полностью или частично проводятся в режиме онлайн. Объем дисциплины и распределение нагрузки по видам работ соответствует п. 4.1. Распределение баллов соответствует п. 10.1 либо может быть изменено в соответствии с решением кафедры, в случае перехода на ЭО и ДОТ в процессе обучения. Решение кафедры об используемых технологиях и системе оценивания достижений обучающихся принимается с учетом мнения ведущего преподавателя и доводится до обучающихся.

Реализация ЭО и ДОТ предполагает использование следующих видов и учебной деятельности: онлайн консультации, практические занятия, видео-лекции; лабораторные работы, проводимые полностью или частично с применением ЭО и ДОТ; текущий контроль в режиме тестирования и проверки домашних заданий; самостоятельная работа.

При реализации РПД в зависимости от конкретной ситуации ЭО и ДОТ могут быть применены в смешанной формы обучения, сочетающей в себе аудиторные занятия (при возможности перевода части контактных часов работы обучающихся с преподавателем в электронную информационно-образовательную среду без потери содержания учебной дисциплины) и ЭОР (часть учебного материала (например, лекции) может быть заменена ЭОР).

12. ПЕРЕЧЕНЬ ИНФОРМАЦИОННЫХ ТЕХНОЛОГИЙ, ИСПОЛЬЗУЕМЫХ В ОБРАЗОВАТЕЛЬНОМ ПРОЦЕССЕ.

Информационную поддержку изучения дисциплины осуществляет Информационно-библиотечный центр (ИБЦ) РХТУ им. Д.И. Менделеева, который обеспечивает обучающихся основной учебной, учебно-методической и научной литературой, необходимой для организации образовательного процесса по дисциплине. Общий объем многоотраслевого фонда ИБЦ на 01.01.2018 составляет 1697941 экз.

Фонд ИБЦ располагает учебной, учебно-методической и научно-технической литературой в форме печатных и электронных изданий, а также включает официальные, справочно-библиографические, специализированные отечественные и зарубежные периодические и информационные издания. ИБЦ обеспечивает доступ к профессиональным базам данных, информационным, справочным и поисковым системам.

Каждый обучающийся обеспечен свободным доступом из любой точки, в которой имеется доступ к сети Интернет и к электронно-библиотечной системе (ЭБС) Университета, которая содержит различные издания по основным изучаемым дисциплинам и сформирована по согласованию с правообладателями учебной и учебно-методической литературы.

Для более полного и оперативного справочно-библиографического и информационного обслуживания в ИБЦ реализована технология Электронной доставки документов.

№	Электронный ресурс	Принадлежность ресурса, ссылка на сайт ЭБС, количество ключей	Характеристика библиотечного фонда, к которому предоставляется доступ
13.	Электронно-библиотечная система ИБЦ РХТУ им. Д.И. Менделеева (на базе АИБС «Ирбис»)	РХТУ им. Д.И. Менделеева Ссылка на сайт ЭБС – http://lib.muctr.ru/ Доступ для пользователей РХТУ с любого компьютера.	Электронные версии учебных и научных изданий авторов РХТУ
14.	Электронная версия Реферативного журнала «ХИМИЯ» на CD	Локальный доступ с компьютеров ИБЦ.	Реферативный журнал (РЖ) "Химия", публикует рефераты, аннотации, библиографические описания книг и статей из журналов и сборников, материалов научных конференций
15.	БД ВИНИТИ РАН	Ссылка на сайт - http://www2.viniti.ru/ Доступ к ресурсу локальный, обеспечивается сотрудниками ИБЦ.	База данных (БД) ВИНИТИ РАН - формируется по материалам периодических изданий, книг, фирменных изданий, материалов конференций, тезисов, патентов, нормативных документов, депонированных научных работ.
16.	ЭБС «Научно-электронная библиотека eLibrary.ru»	Ссылка на сайт – http://elibrary.ru Доступ для пользователей РХТУ по ip-адресам неограничен.	Электронные издания, электронные версии периодических или непериодических изданий
17.	Springer	Ссылка на сайт – http://link.springer.com/ Доступ для пользователей РХТУ по ip-адресам.	Электронные научные информационные ресурсы издательства Springer.

18.	Scopus	Ссылка на сайт – http://www.scopus.com Доступ для пользователей РХТУ по ip-адресам неограничен.	Мультидисциплинарная реферативная и наукометрическая база данных издательства ELSEVIER

13. МАТЕРИАЛЬНО-ТЕХНИЧЕСКОЕ ОБЕСПЕЧЕНИЕ ДИСЦИПЛИНЫ

В соответствии с учебным планом занятия по дисциплине «Химическая технология неорганических веществ, ч.2» проводятся в форме лекций, практических занятий и самостоятельной работы обучающегося.

13.1. Оборудование, необходимое в образовательном процессе:

Учебная аудитория для проведения лекционных и практических занятий, оборудованная электронными средствами демонстрации (компьютер со средствами звуковоспроизведения, проектор, экран) и учебной мебелью.

Библиотека, имеющая рабочие компьютерные места для студентов, оснащенные компьютерами с выходом в Интернет и доступом к базам данных.

13.2. Учебно-наглядные пособия:

Информационно-методические материалы: учебные пособия по дисциплине; раздаточный материал к разделам лекционного курса.

13.3. Компьютеры, информационно-телекоммуникационные сети, аппаратно-программные и аудиовизуальные средства:

Персональные компьютеры, укомплектованные проигрывателями CD и DVD, принтерами и программными средствами; проекторы и экраны; цифровые камеры; копировальные аппараты; локальная сеть с выходом в Интернет.

13.4. Печатные и электронные образовательные и информационные ресурсы:

Информационно-методические материалы: учебные пособия по дисциплине; раздаточный материал к разделам лекционного курса.

Электронные образовательные ресурсы: электронные презентации к разделам лекционного курса; учебно-методические разработки в электронном виде; справочные материалы в печатном и электронном виде; кафедральная библиотека электронных изданий.

13.5. Перечень лицензионного программного обеспечения:

№ п/п	Наименование программного продукта	Реквизиты договора поставки	Количество лицензий	Срок окончания действия лицензии

1	Операционная система Microsoft Windows 10 Education (Russian)	Подписка Microsoft Azure Dev Tools for Teaching, соглашение от 31.01.2019 ICM-169788, номер подписки IM91021, действительно до 31.01.2021, счет от 31.01.2019 № 9552830795	Подписка не подразумевает количества лицензий	31.01.2021
2	Microsoft Visio Professional 2019 (Russian)	Подписка Microsoft Azure Dev Tools for Teaching, соглашение от 31.01.2019 ICM-169788, номер подписки IM91021, действительно до 30.01.2021, счет от 31.01.2019 № 9552830795	Подписка не подразумевает количества лицензий	31.01.2021
3	Kaspersky Endpoint Security 10 для Windows	Контракт от 24.12.2018 № 126-152ЭА/2018	670	22.12.2020
4	Антиплагиат. ВУЗ	Контракт № 19-17ЭА/2020 от 12 мая 2020.	не ограничено, лимит проверок 6000.	19.05.2021
5	Операционная система Microsoft Windows 10 Professional 32 bit/64 bit Rus Only FQS-10150	Договор от 11.02.2019 № 26.02-Д-3.0-1293/2019	4	бессрочно

14. ТРЕБОВАНИЯ К ОЦЕНКЕ КАЧЕСТВА ОСВОЕНИЯ ПРОГРАММЫ

Наименование разделов	Основные показатели оценки	Формы и методы контроля и оценки
Раздел 1. Значение неорганических солевых продуктов в экономике страны. Роль удобрений в жизни растений. Сырьё и энергия для солевых производств	*Знает:* – состояние и проблемы технологии неорганических веществ и их значение в экономике страны; - основы кинетики процессов в водносолевых и солеплавких системах. – классификацию минеральных удобрений, виды сырья для их производства; – общие принципы осуществления отдельных стадий типовых процессов.	Интегральная оценка за работу на семинарах Оценка за самостоятельную работу Оценка на зачете

	Умеет: — пользоваться технической литературой и проводить анализ технической документации; - строить и пользоваться диаграммами растворимости солей; - проводить аналитическую обработку кинетических данных эксперимента. – анализировать взаимосвязь технологических параметров процесса с их эффективностью и качеством продукции; – выполнять сравнение технико-экономических показателей технологических процессов. *Владеет:* - методами экспериментального получения равновесных и кинетических данных; - методами графического анализа по диаграммам растворимости различных процессов; - способами обработки кинетических данных.	
Раздел 2. Равновесие и кинетика в водносолевых и солеплавких системах. Применение диаграмм растворимости в технологии неорганических солевых продуктов..	*Знает:* - способы графического построения и анализа процессов упаривания и растворения, охлаждения и нагревания, высаливания на диаграммах растворимости; - различные способы материальных расчётов процессов по диаграммам растворимости. *Умеет*: — пользоваться технической и справочной литературой и проводить анализ библиографической информации; - проводить экспериментальные исследования с водносолевыми системами, анализировать результаты. *Владеет:* - навыками пользования технической литературой и поиска необходимой информации для решения профессиональных задач; - навыками работы по синтезу блок-схем процессов на основании их графического анализа по диаграммам растворимости. - практикой применения современных технологий в типовых процессах получения минеральных удобрений; - способами получения минеральных удобрений и методами контроля химико-технологических процессов;	Интегральная оценка за работу на семинарах Оценка за самостоятельную работу Оценка на зачете

	- способами защиты окружающей среды от воздействия химико-технологических производств. **-** навыками сравнения технико-экономических показателей типичных процессов производства минеральных удобрений и качества готовой продукции; **-** навыками организации повышения квалификации и тренингу сотрудников подразделений.	
Раздел 3 Типовые процессы и операции в технологии удобрений: растворения и кристаллизации солей, разделения солей и природных минералов, термообработка. Гигроскопичность и слёживаемость и другие характеристики минеральных удобрений.	*Знает:* – технологические принципы осуществления отдельных стадий и процессов в целом в производствах минеральных удобрений; - основы и особенности процессов растворение и кристаллизация солей, методов разделения солей, термообработки. - общие принципы повышения эффективности производства продуктов основной неорганической химии, подготовки и переработки минерального сырья и обезвреживания промышленных выбросов. *Умеет*: – пользоваться технической и справочной литературой и проводить анализ библиографической информации; - оценивать эффективность различных типовых операций в технологическом процессе. *Владеет:* - навыками построения технологического процесса на основе типовых процессов и операций; – навыками анализа технических характеристик оборудования и взаимосвязи технологических параметров процесса с его эффективностью.	Интегральная оценка за работу на семинарах Оценка за самостоятельную работу Оценка на зачете

Раздел 4 Технология основных минеральных удобрений: азотные, калийные,фосфорные, сложные, микроудобрения, смешанные удобрения. Экологические аспекты производств удобрений.	*Знает:* - физико-химические основы и технологические принципы получения минеральных удобрений; - факторы влияния технологии на свойства солевых продуктов; - основные характеристики, определяющие потребительские свойства солевых продуктов; - способы снижения слёживаемости. *Умеет:* – пользоваться технической и справочной литературой и проводить анализ библиографической информации по свойствам и слёживаемости удобрений; - оценивать влияние технологических параметров на свойства продуктов. *Владеет:* - навыками определения физико-механических характеристик солевых продуктов, гигроскопичности и слёживаемости минеральных удобрений.	Интегральная оценка за работу на семинарах Оценка за самостоятельную работу Оценка на зачете

15. ОСОБЕННОСТИ ОРГАНИЗАЦИИ ОБРАЗОВАТЕЛЬНОГО ПРОЦЕССА ДЛЯ ИНВАЛИДОВ И ЛИЦ С ОГРАНИЧЕННЫМИ ВОЗМОЖНОСТЯМИ ЗДОРОВЬЯ

Обучение инвалидов и лиц с ограниченными возможностями здоровья осуществляется в соответствии с:

- порядком организации и осуществления образовательной деятельности по образовательным программам – программам бакалавриата, программам специалитета, программам магистратуры (Приказ Минобрнауки РФ от 05.04.2017 № 301);

-Положением о порядке организации и осуществления образовательной деятельности по образовательным программам высшего образования – программ бакалавриата, программ специалитета, программ магистратуры в РХТУ им. Д.И. Менделеева, принятым решением Ученого совета РХТУ им. Д.И. Менделеева от 30.10.2019, протокол № 3, введенным в действие приказом ректора РХТУ им. Д.И. Менделеева от 14.11.2019 № 646А;

- методическими рекомендациями по организации образовательного процесса для обучения инвалидов и лиц с ограниченными возможностями здоровья в образовательных организациях высшего образования, в том числе оснащенности образовательного процесса (утверждены заместителем Министра образования и науки РФ А.А. Климовым от 08.04.2014 № АК-44/05вн)

Дополнения и изменения к рабочей программе дисциплины

«Основы проектирования и оборудование»
основной образовательной программы

18.03.01 «Химическая технология»
Профиль – «Технология неорганических веществ»

«Основная образовательная программа высшего образования – программа бакалавриата»

Номер изменения/ дополнения	Содержание дополнения/изменения	Основание внесения изменения/дополнения
1.	Изменение в части обновления лицензионного программного обеспечения	протокол заседания Ученого совета № 1 от «31» августа 2019 г
2.	Изменения в части обновления договоров электронных ресурсов	протокол заседания Ученого совета № 2 от «30» сентября 2019 г.
3.	Изменения в части обновления лицензионного программного обеспечения	протокол заседания Ученого совета № 8 от «26» февраля 2020 г.
4.	Изменение в части электронного обучения и дистанционных образовательных технологий	Распоряжение № 1/2703 от « 27 » марта 2020 г.

Министерство науки и высшего образования Российской Федерации
Федеральное государственное бюджетное образовательное учреждение
высшего образования
«Российский химико-технологический университет
имени Д.И. Менделеева»

«УТВЕРЖДАЮ»
Проректор по учебной работе
_____ С.Н. Филатов
«_____» _____ 2020 г.

РАБОЧАЯ ПРОГРАММА ДИСЦИПЛИНЫ
«Органическая химия в технологии неорганических веществ»
(Б1.В.19)

Направление подготовки бакалавров 18.03.01 – «Химическая технология»
Профиль «Технология неорганических веществ»

Квалификация: бакалавр

РАССМОТРЕНО И ОДОБРЕНО
на заседании Методической комиссии
РХТУ им. Д.И. Менделеева
«___»_____ 2020 г.

Председатель _____ Н.А. Макаров

Москва 2020 г.

Программа составлена:
заведующим кафедрой органической химии д.х.н., профессор РАН А.Е. Щекотихиным, старшим преподавателем И.О. Акчуриным.

Программа рассмотрена и одобрена на заседании кафедры органической химии РХТУ им. Д.И. Менделеева «24» _марта_ 2020 г., протокол № _11_

СОДЕРЖАНИЕ

1. Цели и задачи дисциплины 4
2. Требования к результатам освоения дисциплины 4
3. Объем дисциплины и виды учебной работы 5
4. Содержание дисциплины. 6

4.1. Разделы дисциплины и виды занятий 6

4.2. Содержание разделов дисциплины 6

5. Соответствие содержания дисциплины компетенциям бакалавра 9

6. Практические и лабораторные занятия 10

6.1. Практические занятия 10

6.2. Лабораторные занятия 11

7. Самостоятельная работа 11

8. Примеры оценочных средств для контроля освоения дисциплины 11

8.1. Примерная тематика реферативно-аналитической работы. 11

8.2. Примеры контрольных вопросов для текущего контроля освоения дисциплины 12

8.3. Вопросы для итогового контроля освоения дисциплины(экзамен) 14

8.3.1. Примеры контрольных вопросов для итогового контроля освоения дисциплины 15

8.4. Структура и примеры билетов для экзамена 16

8.2.2. Пример экзаменационных билетов 16
9. Учебно-методическое обеспечение дисциплины 18
9.1. Рекомендуемая литература 18
9.2. Рекомендуемые источники научно-технической информации 18
9.3. Средства обеспечения освоения дисциплины 18
10. Методические указания для обучающихся 19
11. Методические указания для преподавателей 19
12. Перечень информационных технологий, используемых в образовательном процессе 20
13. Материально-техническое обеспечение дисциплины 32
13.1. Оборудование, необходимое в образовательном процессе 32
13.2. Учебно-наглядные пособия32
13.3. Компьютеры, инофрмационно-телекоммуникационные сети, программные и аудиовизуальные средства 32
13.4. Печатные и электронные образовательные и информационные ресурсы 32
13.5. Перечень лицензионного программного обеспечения 33
14. Требования к оценке качества освоения программ 35
15. Особенности организации образовательного процесса для инвалидов и лиц с ограниченными возможностями здоровья 36

1. ЦЕЛИ И ЗАДАЧИ ДИСЦИПЛИНЫ

Рабочая программа составлена в соответствии с требованиями Федерального государственного образовательного стандарта (ФГОС ВО) по направлению подготовки бакалавров 18.03.01 «Химическая технология», профиль «Технология неорганических веществ», рекомендациями методической комиссии и накопленного опыта преподавания дисциплины кафедрой органической химии РХТУ им. Д.И. Менделеева. Программа рассчитана на изучение дисциплины в течение 1 семестра.

Дисциплина «Органическая химия в технологии неорганических веществ» относится к вариативной части блока 1 дисциплин учебного плана (Б1.В.19). Программа дисциплины предполагает, что обучающиеся имеют теоретическую и практическую подготовку в области математических и естественнонаучных дисциплин и дисциплины «Органическая химия».

Целью дисциплины является приобретение студентами знаний о строении органических соединений, основных химических свойствах различных классов органических соединений и методах их получения, как промышленных, так и лабораторных.

Основными задачами дисциплины является: формирование представлений о теоретических основах современной органической химии, о физических и химических свойствах, методах получения различных классов органических соединений; приобретение навыков применения теоретических законов к решению практических задач химической технологии органических веществ; ознакомления студентов с основными теоретическими представлениями органической химии; ознакомления с химическими свойствами основных классов органических соединений, включая гетероциклические, элементоорганические; обучения основным методам планирования синтеза органических соединений на основе полученных знаний об основных химических свойствах классов органических соединений; обучения основным методам идентификации органических соединений как по совокупности химических свойств, так и включая спектральные методы исследования органических соединений.

Дисциплина «Органическая химия в технологии неорганических веществ» преподается в 3 семестре. Контроль успеваемости студентов ведется по принятой в университете рейтинговой системе.

2. ТРЕБОВАНИЯ К РЕЗУЛЬТАТАМ ОСВОЕНИЯ ДИСЦИПЛИНЫ

Изучение курса «Органическая химия в технологии неорганических веществ» при подготовке бакалавров по направлению «Химическая технология», профиль «Технология неорганических веществ» способствует приобретению следующих профессиональных компетенций (ПК):

- способность планировать и проводить физические и химические эксперименты, проводить обработку их результатов и оценивать погрешности, выдвигать гипотезы и устанавливать границы их применения, применять методы математического анализа и моделирования, теоретического и экспериментального исследования (научно-исследовательская деятельность) (ПК-16);
- готовность использовать знание свойств химических элементов, соединений и материалов на их основе для решения задач профессиональной деятельности (ПК-18);
- готовность изучать научно-техническую информацию, отечественный и зарубежный опыт по тематике исследования (ПК-20).

Знать:

– теоретические основы строения и свойств различных классов органических соединений;

– способы получения и химические свойства основных классов органических соединений;

– основные механизмы протекания органических реакций;

Уметь:

– применять теоретические знания для синтеза органических соединений различных классов;

– анализировать и предсказывать реакционные свойства органических соединений;

– составлять схемы синтеза органических соединений, заданного строения;

Владеть:

– основами номенклатуры и классификации органических соединений;

– основными теоретическими представлениями в органической химии;

– навыками обоснования рациональных способов получения органических веществ.

3. ОБЪЕМ ДИСЦИПЛИНЫ И ВИДЫ УЧЕБНОЙ РАБОТЫ

Вид учебной работы	Всего		Семестр	
			3 семестр	
	ЗЕ	Акад. ч.	**ЗЕ**	Акад. ч.
Общая трудоемкость дисциплины	**5**	**180**	**5**	**180**
Контактная работа – аудиторные занятия:	**1.78**	**64**	**1.78**	**64**
Лекции	0.88	32	0.88	32
Практические занятия (ПЗ)	0.88	32	0.88	32
Лабораторные работы (ЛР)	-	-	-	-
Самостоятельная работа	**2.22**	**80**	**2.22**	**80**
Контактная самостоятельная работа	2.22	-	2.22	-
Самостоятельное изучение разделов дисциплины		80		80
Виды контроля:				

Экзамен	**1**	**36**	**1**	**36**
Контактная работа – промежуточная аттестация	1	0.4	1	0.4
Подготовка к экзамену.		35.6		35.6
Вид итогового контроля:			**экзамен**	

Вид учебной работы	Всего		Семестр	
			3 семестр	
	ЗЕ	Астр. ч.	**ЗЕ**	Астр. ч.
Общая трудоемкость дисциплины	**5**	**135**	**5**	**135**
Контактная работа – аудиторные занятия:	**1.78**	**48**	**1.78**	**1.78**
Лекции	0.88	24	0.88	24
Практические занятия (ПЗ)	0.88	24	0.88	24
Лабораторные работы (ЛР)	-	-	-	-
Самостоятельная работа	**2.22**	**60**	**2.22**	**60**
Контактная самостоятельная работа	2.22	-	2.22	-
Самостоятельное изучение разделов дисциплины		60		60
Виды контроля:				
Экзамен	**1**	**27**	**1**	**27**
Контактная работа – промежуточная аттестация	1	0.3	1	0.3
Подготовка к экзамену.		26.7		26.7
Вид итогового контроля:			**экзамен**	

4. СОДЕРЖАНИЕ ДИСЦИПЛИНЫ.
4.1. РАЗДЕЛЫ ДИСЦИПЛИНЫ И ВИДЫ ЗАНЯТИЙ

№ п/п	**Раздел дисциплины**	**Всего**	**Лек-ции**	**Прак. зан.**	**Лаб. рабо-ты**	**Сам. рабо-та**
1	Модуль 1. « Металлорганические соединения. Галогенопроизводные. Спирты, фенолы, простые эфиры.»	58	14	14		30
1.1	Металлорганические соединения.	8	1	2		5
1.2	Галогенопроизводные	14	5	4		5
1.3	Спирты	13	4	4		5
1.4	Фенолы	9	2	2		5
1.5	Простые эфиры	7	1	1		5
1.6	Эпоксисоединения	7	1	1		5
2	Модуль 2. «Альдегиды, кетоны. Карбоновые кислоты и их функциональные производные»	49	12	12		25
2.1	Альдегиды и кетоны	17	4	4		9
2.2	Карбоновые кислоты	16	4	4		8
2.3	Функциональные производные карбоновых кислот	16	4	4		8
3	Модуль 3. «Азотсодержащие соединения»	37	6	6		25

3.1	Нитросоединения	10	1	1		8
3.2	Амины	14	3	3		8
3.3	Аза- и диазосоединения	13	2	2		9
	Подготовка к экзамену	36				
	Всего часов	180	32	32		80

4.2. СОДЕРЖАНИЕ РАЗДЕЛОВ ДИСЦИПЛИНЫ

Модуль 1. Галогенопроизводные. Спирты, фенолы, простые эфиры.

1. Металлорганические соединения

Элементоорганические соединения. Типы связей в элементорганических соединениях. Характеристика связей углерод-элемент в зависимости от положения элемента в Периодической системе элементов. Металлорганические соединения. Номенклатура. Способы получения литий- и магнийорганических соединений. Реакция Гриньяра, механизм. Строение реактивов Гриньяра. Их реакции с соединениями, содержащими активный атом водорода: кислотами, спиртами, аминами. Реакции с карбонильными соединениями (диоксидом углерода, альдегидами, кетона). Реакция Гриньяра с галогенидами различных элементов как метод получения элементорганических соединений. Применение литийорганических соединений в органическом синтезе. Синтез антикоррозионных соединений.

2. Галогенопроизводные

Классификация. Номенклатура.

Алкил- и аллилгалогениды. Изомерия. Номенклатура. Способы получения. Пространственное и электронное строение. Физические свойства. Потенциалы ионизации и электронное сродство, общая характеристика реакционной способности.

Реакции нуклеофильного замещения и отщепления. Понятие нуклеофильности и основности реагентов. Амбидентные нуклеофильные реагенты.

Бимолекулярный механизм нуклеофильного замещения (S_N2). Влияние отдельных факторов на реакционную способность галогенопроизводных: строение субстрата, характер уходящей группы, сила нуклеофильного реагента, природа растворителя. Стереохимия реакций S_N2.

Мономолекулярный механизм нуклеофильного замещения. Влияние отдельных факторов на реакционную способность галогенопроизводных: строение субстрата, природа нуклеофильного агента и растворителя. Ацидофильный катализ. Стереохимия реакций S_N1.

Реакции отщепления. ®-Элиминирование. Механизмы E1 и E2. Бимолекулярный механизм отщепления (E2). Влияние отдельных факторов (структура субстрата, природа реагента и растворителя, температура) на реакционную способность галогеналканов. Стереохимия реакций E2. Направление реакций отщепления: правила Зайцева и Гофмана. Факторы, влияющие на направление реакций отщепления: устойчивость алкена и стерические эффекты. Конкуренция реакций S_N1 и E1, S_N2 и E2.

Винилгалогениды. Способы получения. Особенности связи углерод-галоген. Реакционная способность в реакциях нуклеофильного замещения, элиминирования, электрофильного присоединения.

Ароматические галогенопроизводные. Особенности связи углерод-галоген и реакции замещения галогена. Механизм замещения галогена в активированных галогенаренах (S_N2 аром). Неактивированные галогенопроизводные ароматических углеводородов; ариновый механизм замещения галогена.

3. Спирты.

Одноатомные спирты. Классификация и номенклатура. Способы получения. Пространственное и электронное строение. Водородные связи в спиртах, влияние на

физические свойства. Потенциалы ионизации и электронное сродство; общая характеристика реакционной способности. Химические свойства. ОН-Кислотность: образование алкоголятов, их строение и свойства. Основность и нуклеофильность спиртов и алкоксид-ионов: реакции алкилирования. Получение сложных эфиров органических и неорганических кислот. Реакции нуклеофильного замещения спиртов: особенности реакций S_N1 и S_N2, реакционная способность, стереохимия, перегруппировки. Реакции элиминирования. Внутримолекулярная дегидратация: механизм, реакционная способность, направление отщепления. Правило Зайцева. Каталитическая дегидратация. Реакции спиртов с галогенидами фосфора и серы: механизмы и стереохимия. Окисление и дегидрирование. Антикоррозионные свойства соединений.

4. Фенолы

Классификация и номенклатура. Способы получения. Физические свойства. Пространственное и электронное строение. Потенциалы ионизации и электронное сродство; общая характеристика реакционной способности. Химические свойства. Реакции гидрокси-группы. Кислотность. Влияние заместителей в кольце на кислотность. Образование феноксидов, их строение и свойства. Реакции алкилирования и ацилирования. Реакции ароматического ядра: галогенирование, нитрование, сульфирование, нитрозирование. Реакция Кольбе. Взаимодействие с формальдегидом. Гидрирование и окисление фенолов. Стабильные феноксильные радикалы. Фенольные стабилизаторы полимерных материалов. Перегруппировки аллиловых и сложных эфиров фенолов.

5. Простые эфиры

Классификация и номенклатура. Способы получения. Физические свойства. Пространственное и электронное строение. Химические свойства. Основность. Реакции расщепления: механизмы и направление реакций расщепления. Окисление кислородом воздуха.

6. Эпоксисоединения

Изомерия. Номенклатура. Способы получения. Физические свойства. Пространственное и электронное строение этиленоксида. Химические свойства. Реакции с раскрытием эпоксидного кольца. Механизмы реакций и направление раскрытия кольца. Антикоррозионные свойства соединений.

Модуль 2. Альдегиды, кетоны. Карбоновые кислоты и их производные.

2.1. Альдегиды и кетоны

Классификация и номенклатура. Способы получения. Физические свойства. Пространственное и электронное строение. Потенциалы ионизации и электронное сродство; общая характеристика реакционной способности. Химические свойства. Основность. Реакции нуклеофильного присоединения: механизм, основный и кислотный катализ, стереохимия. Реакции присоединения О-нуклеофилов (вода, спирты, алкоголяты), S-нуклеофилов (гидросульфит натрия), С-нуклеофилов (циановодород, металлоорганические соединения - соединения Li, Na, Mg, реактивы Виттига). Получение аллиловых и пропаргиловых спиртов. Реакции с N-нуклеофилами: механизм нуклеофильного присоединения-отщепления (аммиак, первичные и вторичные амины, гидроксиламин, гидразины). Относительная реакционная способность альдегидов и кетонов. Реакции с участием ⟨-водородных атомов.

СН-Кислотность и кето-енольная таутомерия. Енолизация. Реакции ⟨-галогенирования. Альдольное присоединение, кротоновая конденсация. Механизмы реакций. Конденсация Кляйзена. Реакция Перкина, ее механизм. Реакции окисления. Реакция Канниццаро, ее механизм. Восстановление до спиртов и углеводородов; стереохимия. Реакции ароматических альдегидов и кетонов с участием ароматического ядра.

2.2 Одноосновные карбоновые кислоты. Классификация и номенклатура. Способы получения. Пространственное и электронное строение. Водородные связи в карбоновых кислотах. Физические свойства. Химические свойства. ОН-Кислотность. Зависимость между строением и кислотностью. Основность карбоновых кислот. Реакции с нуклеофильными реагентами (аммиак, спирты). Реакция этерификации, ее механизм. Образование галогенангидридов. Реакции карбоновых кислот с участием ⟨-углеродных атомов: ⟨-галогенирование. Восстановление. Реакции декарбоксилирования.

2.3 Функциональные производные карбоновых кислот: галогенангидриды (ацилгалогениды), ангидриды, сложные эфиры, амиды, нитрилы. Способы получения. Особенности пространственного и электронного строения. Важнейшие свойства. Реакции N- и O-ацилирования. их механизмы. Относительная реакционная способность функциональных производных карбоновых кислот. Кислотный и основный катализ. Реакции гидролиза. Восстановление. Практическое применение карбоновых кислот и их функциональных производных.

Многоосновные карбоновые кислоты. Дикарбоновые кислоты жирного и ароматического ряда. Номенклатура. Способы получения. Физические и химические свойства. ОН-Кислотность. Образование функциональных производных. Реакции, протекающие при нагревании. Циклические ангидриды: получение, свойства.

Малоновый эфир. Получение. Строение, СН-Кислотность. Натриймалоновый эфир: строение, реакции алкилирования, гидролиза, декарбоксилирования. Синтезы карбоновых кислот из малонового эфира. Реакции конденсации малонового эфира и малоновой кислоты с альдегидами.

Аминокислоты. Способы получения. Строение. Важнейшие физические и химические свойства. Химическая технология.

Модуль 3. Азотсодержащие соединения.

3.1. Нитросоединения

Классификация и номенклатура. Способы получения. Пространственное и электронное строение. Потенциалы ионизации и электронное сродство; общая характеристика реакционной способности. Химические свойства. Таутомерия первичных и вторичных алифатических нитросоединений. Причины подвижности атома водорода при α-углеродном атоме. СН-Кислотность первичных и вторичных нитроалканов и жирно-ароматических нитросоединений. Реакции со щелочами. Строение солей. Ароматические нитросоединения. Реакции восстановления, их практическое значение. Применение в промышленности; токсичность нитросоединений.

3.2. Амины

Классификация и номенклатура. Способы получения. Физические свойства. Пространственное и электронное строение. Потенциалы ионизации и электронное сродство; общая характеристика реакционной способности. Химические свойства. Строение и основность. Реакции с кислотами, строение солей, их номенклатура и свойства. Алкилирование и ацилирование; механизмы этих реакций. Четвертичные аммониевые соли и основания: получение, строение, свойства; расщепление четвертичных аммониевых оснований, направление реакций. Правило Гофмана. Енамины: алкилирование енаминов, сопряженное присоединение енаминов к ⟨,®-ненасыщенным карбонильным соединениям. Реакции аминов с азотистой кислотой. Особенности реакций электрофильного замещения в ароматических аминах (нитрование, галогенирование, сульфирование).

3.3 Аза- и диазосоединения

Получение диазосоединений реакцией диазотирования: условия проведения реакции и механизм; различия в устойчивости насыщенных и ароматических диазосоединений.

Физические свойства. Пространственное и электронное строение ароматических диазосоединений в зависимости от pH среды, таутомерные превращения. Химические свойства. Реакции, протекающие с выделением азота: замещение диазониевой группы на гидрокси-, алкокситруппу, фтор, иод. Реакции радикального замещения диазогруппы на хлор, бром, цианогруппу, водород, Реакции, протекающие без выделения азота: восстановление до арилгидразинов. Азосочетание. Получение и применение азасоединений.

5. СООТВЕТСТВИЕ СОДЕРЖАНИЯ ДИСЦИПЛИНЫ КОМПЕТЕНЦИЯМ БАКАЛАВРА

№	Компетенции	Модуль 1	Модуль 2	Модуль 3
	Знать:			
1	теоретические основы строения и свойств различных классов органических соединений	+	+	+
2	способы получения и химические свойства основных классов органических соединений	+	+	+
3	основные механизмы протекания органических реакций	+	+	+
	Уметь:			
4	применять теоретические знания для синтеза органических соединений различных классов	+	+	+
5	анализировать и предсказывать реакционные свойства органических соединений	+	+	+
6	составлять схемы синтеза органических соединений, заданного строения	+	+	+
7	применять теоретические знания и экспериментальные методы исследования органической химии при решении профессиональных задач	+	+	+
	Владеть:			
8	основами номенклатуры и классификации органических соединений	+	+	+
9	основными теоретическими представлениями в органической химии	+	+	+
10	навыками обоснования рациональных способов получения органических веществ	+	+	+
	Профессиональные компетенции:			
11	способность планировать и проводить физические и химические эксперименты, проводить обработку их результатов и оценивать погрешности, выдвигать гипотезы и устанавливать границы их применения, применять методы математического анализа и моделирования, теоретического и экспериментального исследования (научно-исследовательская деятельность) (ПК-16)	+	+	+
12	готовность использовать знания свойств химических элементов, соединений и материалов на их основе для решения задач профессиональной деятельности (ПК-18)	+	+	+

13	готовность изучать научно-техническую информацию, отечественный и зарубежный опыт по тематике исследования (ПК-20)	+	+	+

6. ПРАКТИЧЕСКИЕ И ЛАБОРАТОРНЫЕ ЗАНЯТИЯ

6.1. ПРАКТИЧЕСКИЕ ЗАНЯТИЯ

Примерные темы практических занятий по дисциплине.

Предусмотрены практические занятия обучающегося в бакалавриате в объеме 32 акад. ч.

№ п/п	№ раздела дисциплины	Темы практических занятий	Часы
1	1.1	Металлорганические соединения	2
2	1.2	Галогенопроизводные	2
3	1.2	Галогенопроизводные	2
4	1.3	Спирты	2
5	1.3	Спирты	2
6	1.4	Фенолы	2
7	1.4	Фенолы.	2
8	1.5, 1.6	Простые эфиры. Эпоксисоединения	2
9	2.1	Альдегиды и кетоны	2
10	2.1	Альдегиды и кетоны	2
11	2.2	Карбоновые кислоты и их функциональные производные	2
12	2.3	Карбоновые кислоты и их функциональные производные	2
13	3.1	Нитросоединения	2
14	3.2	Амины	2
15	3.2, 3.3	Амины , Диазосоединения	2
16	3.3	Диазосоединения	2

6.2. ЛАБОРАТОРНЫЕ ЗАНЯТИЯ

Учебной программой дисциплины «Органическая химия в технологии неорганических веществ» лабораторные занятия не предусмотрены.

7. САМОСТОЯТЕЛЬНАЯ РАБОТА

Учебной программой дисциплины «Органическая химия в технологии неорганических веществ» предусмотрена самостоятельная работа студента в объеме 80 часов. Самостоятельная работа проводится с целью углубления знаний по дисциплине и предусматривает:

- регулярную проработку пройденного на лекциях и практических занятиях учебного материала и подготовку к выполнению контрольных работ по разделам курса;
- ознакомление и проработку рекомендованной литературы и работу с электронно-библиотечными системами, включая переводы публикаций из научных журналов, цитируемых в базах Scopus, Web of Science, Chemical Abstracts, РИНЦ;

- посещение отраслевых выставок, семинаров, конференций различного уровня;
- участие в семинарах РХТУ им. И. Менделеева по тематике курса;
- подготовку к выполнению контрольных работ по материалу лекционного курса;
- подготовку к сдаче экзамена по курсу.

Планирование времени на самостоятельную работу, необходимого на изучение дисциплины, студентам лучше всего осуществлять на весь период изучения, предусматривая при этом регулярное повторение пройденного материала. Материал, законспектированный на лекциях, необходимо регулярно дополнять сведениями из литературных источников, представленных в учебной программе. При работе с указанными источниками рекомендуется составлять краткий конспект материала, с обязательным фиксированием библиографических данных источника.

8. ПРИМЕРЫ ОЦЕНОЧНЫХ СРЕДСТВ ДЛЯ КОНТРОЛЯ ОСВОЕНИЯ ДИСЦИПЛИНЫ

8.1. ПРИМЕРНАЯ ТЕМАТИКА РЕФЕРАТИВНО-АНАЛИТИЧЕСКОЙ РАБОТЫ.

Программой дисциплины «Органическая химия в технологии неорганических веществ» реферативно-аналитическая работа не предусмотрена.

8.2. ПРИМЕРЫ КОНТРОЛЬНЫХ ВОПРОСОВ ДЛЯ ТЕКУЩЕГО КОНТРОЛЯ ОСВОЕНИЯ ДИСЦИПЛИНЫ

Для текущего контроля предусмотрено 4 контрольных работы. Максимальная оценка за контрольную работу 1 составляет 4 балла, за контрольную работу 2 – 16 баллов, за контрольные работы 3 и 4 составляет по 20 баллов за каждую работу.

Модуль 1.1-1.2. Примеры вопросов к контрольной работе № 1. Максимальная оценка – 4 балла.

Закончите уравнения реакций с учётом стереохимического результата. Приведите механизм реакции ***4***.

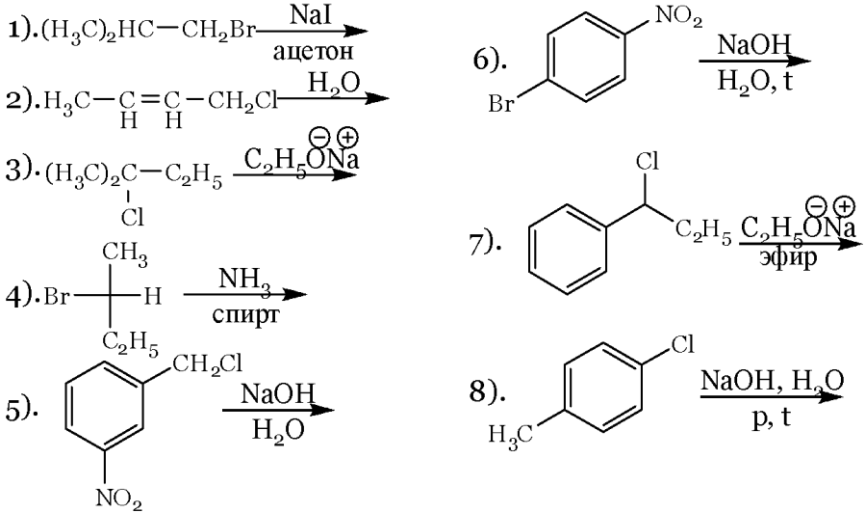

Оценка заданий:

№ задания	1	2	3	4	5	6	7	8	Σ

Оценка, балл	0,4	0,4	0,4	1,2	0,4	0,4	0,4	0,4	4

Модуль 1. Примеры вопросов к контрольной работе № 2. Максимальная оценка – 16 баллов.

I.Напишите реакции (0,4 балла). Назовите полученные соединения (0,1 балл).

1) 2-Метил-2-хлорбутан $\xrightarrow[HCOOH,\ t^oC]{H_2O}$

2) 4-Метилбензолсульфоновая кислота $\xrightarrow[2)\ HCl]{1)\ 3\ KOH,\ 320^oC}$

3) *цис*-4-*трет*.Бутилциклогексанол $\xrightarrow[2)\ (CH_3O)_2SO_2]{1)\ K}$

4) *п*-Крезол $\xrightarrow[2)\ C_6H_5-C(=O)-Cl]{1)\ NaOH,\ H_2O}$

5) *(R)*-2-Пентанол $\xrightarrow[пиридин]{SOCl_2}$

6) Фенол $\xrightarrow[H_2SO_4,\ 5^oC]{NaNO_2}$ ... $\xrightarrow{HNO_3\ (разб.)}$

7) Метилфениловый эфир $\xrightarrow[t^oC]{HBr}$

8) Изобутанол $\xrightarrow[H_2SO_4,\ t^oC]{(S)\text{-}CH_3-CH_2-CH(CH_3)-COOH}$

II. Приведите механизмы следующих реакций (3 балл).

1) Фенолят натрия $\xrightarrow[p,\ 125^oC]{CO_2}$

2) *п*-Нитрохлорбензол $\xrightarrow[t^oC]{NaOH,\ H_2O}$

3) 2,3-Диметилоксиран $\xrightarrow[t^oC]{CH_3NH_2}$

III. Осуществите следующие превращения (6 балла).

1) Бензол и 1-бутен $\longrightarrow$ 2-Фенил-2-бутанол

2) *(R)*-2-Пентанол $\longrightarrow$ *(S)*-2-Нитропентан

3) Йодбензол $\longrightarrow$ 4-Нитроэтоксибензол

IV. Установите строение соединения и напишите для него все указанные реакции (3 балла).

$C_8H_{10}O_2 \xrightarrow[H_2O]{NaOH}$ раствор

$C_8H_{10}O_2 \xrightarrow[пиридин]{PCl_5} C_8H_9ClO$ оптически активно имеет *(R)*-конфигурацию

$C_8H_{10}O_2 \xrightarrow[NaOH,\ H_2O]{(CH_3O)_2SO_2} C_9H_{12}O_2 \xrightarrow[H^{\oplus},\ H_2O,\ t^oC]{KMnO_4}$ *о*-метоксибензойная кислота

Оценка заданий:

№ задания	1	2	3	4	Σ
Оценка, балл	4	3	6	3	16

Модуль 2. Примеры вопросов к контрольной работе № 3. Максимальная оценка – 20 баллов.

I. Напишите реакции, назовите полученные соединения (6 баллов).

1. 2-Бутанол $\xrightarrow[280^oC]{Cu}$

2. Пропин $\xrightarrow[HgSO_4]{H_2O,\ H_2SO_4}$

3. Пропаналь $\xrightarrow[H_2O]{NaHSO_3}$

4. Бутанон $\xrightarrow{Ph_3\overset{\oplus}{P}-\overset{\ominus}{C}H-CH_3}$

5. Уксусная кислота $\xrightarrow{SOCl_2}$

6. Пропаналь $\xrightarrow[H^{\oplus}]{2\ CH_3OH}$

7. Толуол $\xrightarrow[AlCl_3,\ CuCl]{CO,\ HCl}$

8. Циклогексанон $\xrightarrow{NH_2-NH_2}$ ... $\xrightarrow[t^oC]{KOH_{(тв.)}}$

9. 2-Метилпропаналь $\xrightarrow[H_2O]{KOH}$

10. Уксусная кислота $\xrightarrow[t^oC]{CH_3-NH_2}$

II. Приведите механизм следующей реакции (3 балла).

Пропаналь $\xrightarrow[H_2O]{NaOH_{(10\%)}}$

III. Осуществите следующие превращения (7 баллов).

1. Этилен $\longrightarrow$ Масляная кислота
2. Бензол $\longrightarrow$ Бензальанилин

IV. Установите строение соединения и напишите для него все указанные реакции (4 балла).

C_4H_8O
- $\xrightarrow{[Ag(NH_3)_2]OH}$ не реагирует
- $\xrightarrow{NH_2-NH_2}$ $C_4H_{10}N_2$ $\xrightarrow[t^oC]{NaOH_{(тв.)}}$ $C_4H_{10} + N_2$
- $\xrightarrow[Ni]{H_2}$ $C_4H_{10}O$ смесь *(R)*- и *(S)*-изомеров

Оценка заданий:

№ задания	1	2	3	4	Σ
Оценка, балл	6	3	7	4	20

Модуль 3. Примеры вопросов к контрольной работе № 4. Максимальная оценка – 20 баллов.

I. Напишите реакции, назовите полученные соединения (6 баллов). Приведите механизм реакции № 6, объясните влияние заместителя в бензольном кольце на скорость реакции (4 балла).

1. *м*-Динитробензол $\xrightarrow[H_2O]{(NH_4)_2S}$

2. Изобутан $\xrightarrow[P,\ t^oC]{HNO_{3(разб.)}}$

3. 2-Нитробутан $\xrightarrow[H_2O]{NaOH}$

4. Анилин $\xrightarrow[H_2O]{Br_2}$

5. Анилин $\xrightarrow[t^oC]{C_2H_5I}$

6. *п*-Толуидин $\xrightarrow[0\text{-}5^oC]{NaNO_2,\ 3\ HCl}$

7. Хлорид фенилдиазония $\xrightarrow[H_2O,\ 0^oC]{Na_2SO_3}$

8. Хлорид *м*-метилфенилдиазония $\xrightarrow[t^oC]{CH_3OH,\ H^{\oplus}}$

9. Бромид фенилдиазония $\xrightarrow[t^oC]{CuBr,\ HBr}$

10. Хлорид *п*-сульфофенилдиазония $\xrightarrow{C_6H_5\overset{\ominus}{O}\overset{\oplus}{Na}}$

II. Осуществите следующие превращения. Предложите химические реакции, позволяющие подтвердить строение полученных соединений (6 баллов).

1. 1-Пропанол $\longrightarrow$ Дипропиламин
2. *м*-Толуидин $\longrightarrow$ *м*-Йодбензойная кислота

III. Установите строение соединения и напишите для него все указанные реакции (4 балла).

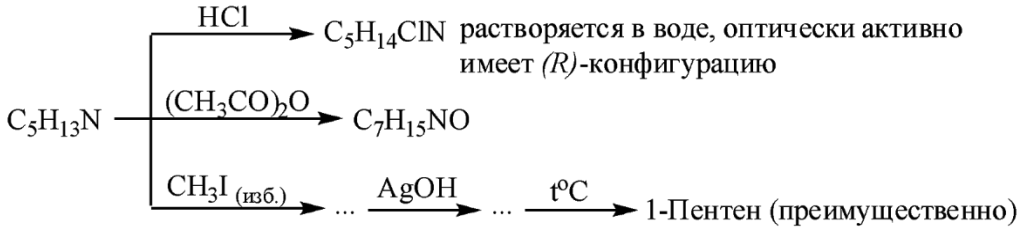

Оценка заданий:

№ задания	1	2	3	Σ
Оценка, балл	10	6	4	20

8.3. ВОПРОСЫ ДЛЯ ИТОГОВОГО КОНТРОЛЯ ОСВОЕНИЯ ДИСЦИПЛИНЫ(ЭКЗАМЕН)

Максимальное количество баллов за зачет с оценкой – 40 баллов. Билет для зачета с оценкой содержит 4 вопроса. Первый вопрос –15 баллов, второй – 8 баллов, третий– 10 баллов, четвертый – 7 баллов.

8.3.1. ПРИМЕРЫ КОНТРОЛЬНЫХ ВОПРОСОВ ДЛЯ ИТОГОВОГО КОНТРОЛЯ ОСВОЕНИЯ ДИСЦИПЛИНЫ

Максимальное количество баллов за зачет с оценкой – 40 баллов.

Раздел №1.

Задание: закончите уравнения реакций, дайте названия полученным соединениям, для продуктов реакций, обозначенных * приведите стереохимический результат.

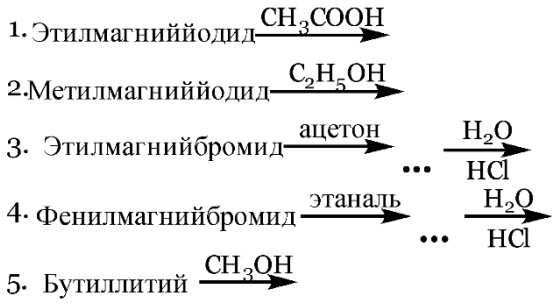

Раздел №2.

Задание: напишите механизмы реакций, для реакций обозначенных * приведите стереохимический результат.

1. *(*S*)-2-Бромбутан $\xrightarrow[H_2O]{NaOH}$

2. *n*-Нитрохлорбензол $\xrightarrow[t^oC]{NaOH,\ H_2O}$

3. 1-Пропанол $\xrightarrow[H_2SO_4,\ t^oC]{KBr}$

4. *(*R*)-2-Пентанол $\xrightarrow[эфир,\ t^oC]{SOCl_2}$

5. *(*S*)-2-Пентанол $\xrightarrow[пиридин,\ t^oC]{SOCl_2}$

Раздел №3.

Задание: осуществите превращения, используя только неорганические реагенты.

1. Бензол и метан $\longrightarrow$ бензальанилин (бензилиденанилин)

2. Этилен $\longrightarrow$ 1-бутанол (примените реакцию Гриньяра)

3. Толуол $\longrightarrow$ фенилуксусная кислота

4. Этилен $\longrightarrow$ этиловый эфир α-аланина (2-аминопропановой кислоты)

5. Бензол $\longrightarrow$ адипиновая (1,6-гександиовая) кислота

Раздел №4.

Задание: установите строение соединения, напишите указанные реакции.

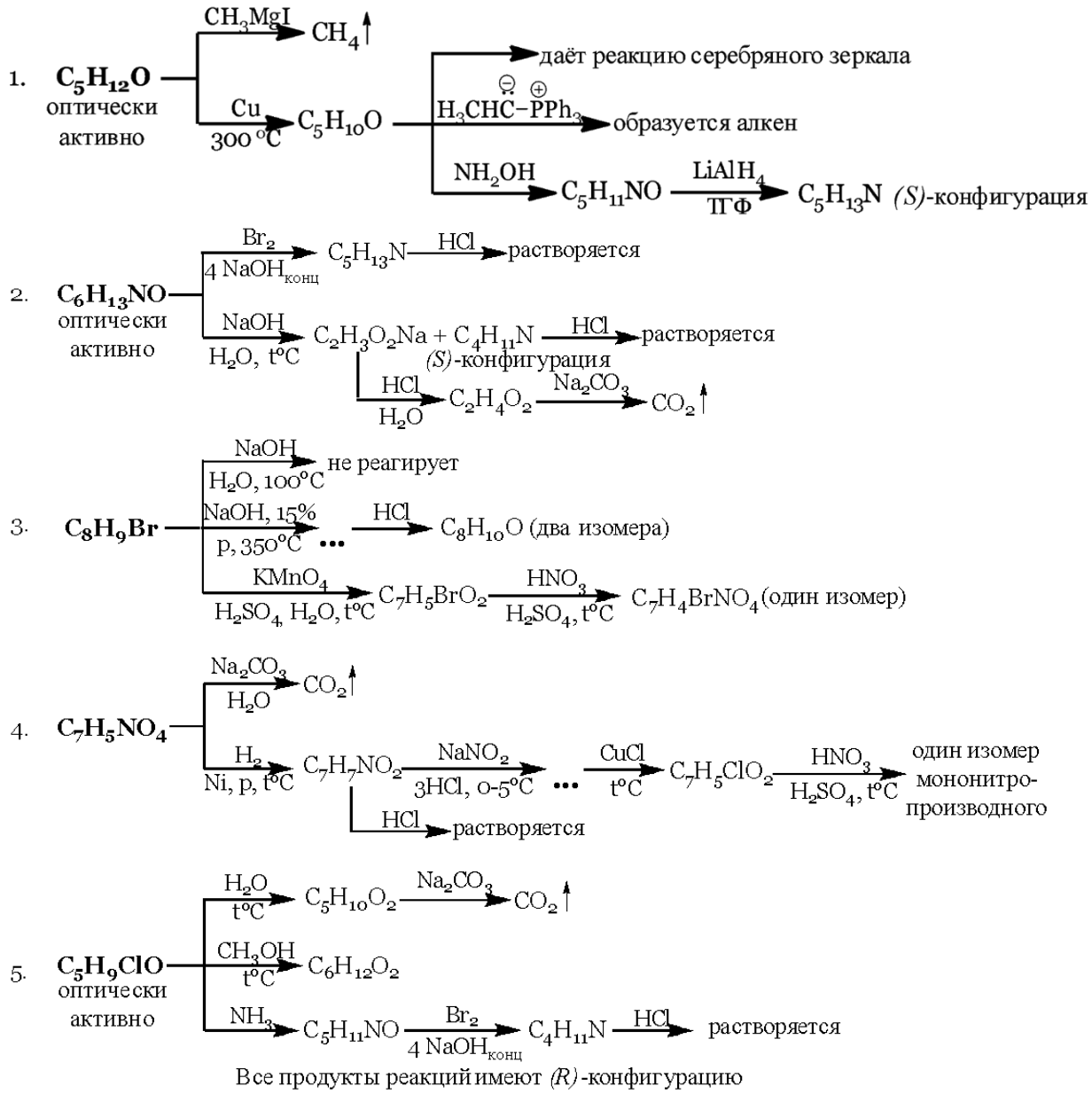

Полный перечень оценочных средств приведен в виде отдельного документа, являющегося неотъемлемой частью основной образовательной программы.

8.4. СТРУКТУРА И ПРИМЕРЫ БИЛЕТОВ ДЛЯ ЭКЗАМЕНА

Экзамен по дисциплине «Органическая химия в технологии неорганических веществ» проводится в 3 семестре и включает контрольные вопросы по всем разделам учебной программы дисциплины. Билет для экзамена состоит из 4 вопросов, относящихся к указанным разделам. Ответы на вопросы экзамена оцениваются из максимальной оценки 40 баллов следующим образом: максимальное количество баллов за первый вопрос –15 баллов, второй – 8 баллов, третий–10 баллов, четвертый вопросы – 7 баллов.

8.2.2. ПРИМЕР ЭКЗАМЕНАЦИОННЫХ БИЛЕТОВ

Пример экзаменационного билета:

«Утверждаю»

_____
(Должность,наименование кафедры)

_____ _____
(Подпись) (И. О. Фамилия)

«__» _____ 20__г.

Министерство науки и высшего образования РФ
Российский химико-технологический университет им. Д.И. Менделеева
Кафедра органической химии
18.03.01 «Химическая технология»
профиль «Технология неорганических веществ»
Органическая химия в технологии неорганических веществ

I. Напишите уравнения реакций, назовите полученные соединения (14 баллов). Для реакции *2* укажите стереохимический результат (1 балл):

1. Ацетонитрил $\xrightarrow[Ni,\ t^oC]{H_2}$ ... $\xrightarrow{HBr}$
2. (*S*)-2-Пентанол $\underset{H^{\oplus},\ t^oC}{\overset{CH_3COOH}{\rightleftharpoons}}$
3. Фенол $\xrightarrow[100\text{-}110^oC]{H_2SO_4}$
4. Бензальдегид $\xrightarrow{C_6H_5NH_2}$
5. 2-Аминопропановая кислота $\xrightarrow[H^{\oplus}]{HNO_2}$
6. Этилмагнийиодид $\xrightarrow{CH_3COOH}$
7. *n*-Хлортолуол $\xrightarrow[p,\ t^oC]{NaOH,\ H_2O}$ ... $\xrightarrow{HCl}$
8. 1-Метилциклогексен $\xrightarrow[2)\ H_2O_2,\ OH^{\ominus}]{1)\ B_2H_6}$
9. Этилпропаноат $\xrightarrow[ТГФ]{LiAlH_4}$
10. 3-Бром-4-хлорнитробензол $\xrightarrow[t^oC]{C_2H_5\overset{\ominus\oplus}{O}Na}$
11. 2-Этилоксиран $\xrightarrow{CH_3\overset{\ominus\oplus}{O}Na}$ ... $\xrightarrow[H_2O]{HCl}$
12. Масляная кислота $\xrightarrow[2)\ t\ ^oC]{1)\ NH_3}$
13. *n*-Крезол $\xrightarrow[2)\ (CH_3O)_2SO_2]{1)\ NaOH,\ H_2O}$
14. Пропаналь $\xrightarrow[H_2O]{NaOH_{10\%}}$

II. Приведите механизмы следующих реакций (8 баллов):

1. (*R*)-2-Бутанол $\xrightarrow[H_2SO_4,\ t^oC]{KBr}$ (3 балла)

   Укажите стереохимический результат реакции и конфигурацию стереоизомеров по R,S-номенклатуре. (1 балл)

2. *o*-Толуидин $\xrightarrow[3HCl,\ 0\text{-}5^oC]{NaNO_2}$ (4 балла)

III. Приведите схемы превращений (10 баллов):

1. Бензол и этанол ⟶ 2-фенилэтанол (5 баллов)
2. Кумол (изопропилбензол) ⟶ салициловая кислота (5 баллов)

IV. Установите строение соединения (2 балла). Напишите все указанные реакции (5 баллов):

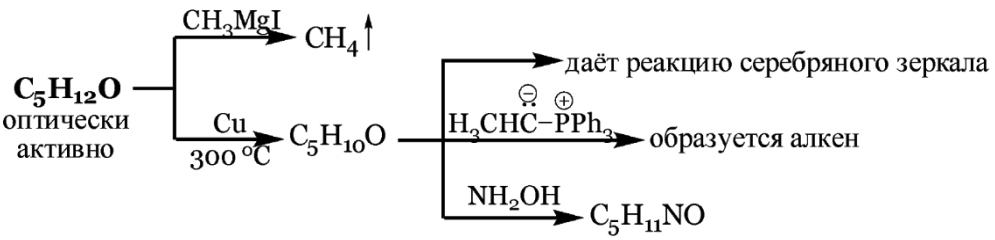

Оценка заданий:

№ задания	1	2	3	4	Σ
Оценка, балл	15	8	10	7	40

9. УЧЕБНО-МЕТОДИЧЕСКОЕ ОБЕСПЕЧЕНИЕ ДИСЦИПЛИНЫ

9.1. РЕКОМЕНДУЕМАЯ ЛИТЕРАТУРА

А. Основная литература

1. Травень В.Ф. Органическая химия. М.; Бином. Лаборатория знаний, 2013. Т. 1. 368 с
2. Травень В.Ф. Органическая химия. М.; Бином. Лаборатория знаний, 2013. Т. II. 517 с
3. Травень В.Ф. Органическая химия. М.; Бином. Лаборатория знаний, 2013. Т. III. 388 с.
4. Органическая химия. Задания для подготовки к контрольным работам/ А. М. Борунов, Л. С. Красавина, Н. Я. Подхалюзина, А. Е. Щекотихин. М. : РХТУ им. Д. И. Менделеева, 2017. 88 с.

Б. Дополнительная литература

1. Травень В.Ф. Органическая химия. М.; Академкнига, 2004. Т. 1. 727 с.
2. Травень В.Ф. Органическая химия. М.; Академкнига, 2004. Т.2. 582 с.
3. Органическая химия. Задания для подготовки к контрольным работам. РХТУ им. Д.И. Менделеева. М.; 2001. 72 с.
4. Буянов В.Н., Манакова И.В., Таршиц Д.Л. Органическая химия: задания для подготовки к контрольным работам: Учебное пособие / М.: РХТУ им. Д.И. Менделеева, 2009. - 299 с.

9.2. РЕКОМЕНДУЕМЫЕ ИСТОЧНИКИ НАУЧНО-ТЕХНИЧЕСКОЙ ИНФОРМАЦИИ

Научно-технические журналы:

- Журнал «Известия АН. Серия химическая» ISSN 0002-3353
- Журнал «Mendeleev Communications» ISSN 0959-9436
- Журнал «Журнал органической химии» ISSN 0514-7492

Ресурсы информационно–телекоммуникационной сети Интернет:
http:// www.elibrary.ru.ru
http:// www.sciencedirect.com.ru

9.3. СРЕДСТВА ОБЕСПЕЧЕНИЯ ОСВОЕНИЯ ДИСЦИПЛИНЫ

Для реализации данного курса подготовлены следующие средства обеспечения освоения дисциплины: банк заданий для текущего и итогового контроля освоения дисциплины

(общее число вопросов – 250); размещены на странице кафедры, на сайте университета https://old.muctr.ru/univsubs/infacol/fen/faculties/f3/metod.php

Для освоения дисциплины используются следующие нормативные и нормативно-методические документы :

- Федеральный закон Российской Федерации от 29.12.2012 № 273-ФЗ «Об образовании в Российской Федерации» [Электронный ресурс] – Режим доступа: http://pravo.gov.ru/proxy/ips/?docbody=&nd=102162745&intelsearch=273-%D4%C7 (дата обращения: 20.02.2020).
- Федеральные государственные образовательные стандарты высшего образования // Координационный совет учебно-методических объединений и научно-методических советов высшей школы. Портал Федеральных образовательных стандартов высшего образования [Электронный ресурс] – Режим доступа: http://fgosvo.ru/fgosvo/92/91/4 (дата обращения: 20.02.2020).
- Приказ Министерства образования и науки РФ от 23.08.2017 № 816 «Об утверждении Порядка применения организациями, осуществляющими образовательную деятельность, электронного обучения, дистанционных образовательных технологий при реализации образовательных программ» [Электронный ресурс]. Режим доступа: http://pravo.gov.ru/proxy/ips/?docbody=&nd=102447332&intelsearch=816+%EF%F0%E8%EA%E0%E7 (дата обращения: 20.02.2020).

При освоении дисциплины студенты должны использовать информационные и информационно-образовательные ресурсы следующих порталов и сайтов:

- Система федеральных образовательных порталов. Система открытого образования. Консалтинговый центр ИОС ОО РФ [Электронный ресурс] – Режим доступа: http://www.openedu.ru (дата обращения: 20.02.2020).
- Информационная система «Единое окно доступа к образовательным ресурсам». URL: http://window.edu.ru/ (дата обращения: 20.02.2020).
- ФЭПО: соответствие требованиям ФГОС [Электронный ресурс] – Режим доступа: http://fepo.i-exam.ru/ (дата обращения: 20.02.2020).

10. МЕТОДИЧЕСКИЕ УКАЗАНИЯ ДЛЯ ОБУЧАЮЩИХСЯ
10.1. ДЛЯ СТУДЕНТОВ, ОБУЧАЮЩИХСЯ БЕЗ ИСПОЛЬЗОВАНИЯ ДИСТАНЦИОННЫХ ОБРАЗОВАТЕЛЬНЫХ ТЕХНОЛОГИЙ

Методические рекомендации по организации учебной работы студентов направлены на повышение ритмичности и эффективности его аудиторной и самостоятельной работы по курсу.

Учебный курс «Органическая химия в технологии неорганических веществ» включает 3 модуля, каждый из которых имеет определенную логическую завершенность. При изучении материала каждого модуля рекомендуется регулярное повторение законспектированного лекционного материала, а также дополнение его сведениями из литературных источников, представленных в учебной программе. При работе с указанными источниками рекомендуется составлять краткий конспект с обязательным фиксированием библиографических данных источника. Изучение материала каждого из трех модулей заканчивается контролем его освоения в форме контрольной работы. Результаты выполнения контрольных работ оцениваются в соответствии с принятой в университете рейтинговой системой оценки знаний.

Максимальная оценка рейтинговых работ № 1 –4 баллов, № 2 – 16 баллов, № 3 и 4 составляет по 20 баллов каждая.

Совокупная оценка текущей работы студента в семестре складывается из оценок за выполнение контрольных работ. Максимальная оценка текущей работы в семестре составляет 60 баллов.

В соответствии с учебным планом изучение дисциплины завершается итоговым контролем в форме экзамена. Максимальная оценка экзамена составляет 40 баллов.

Общая оценка результатов освоения дисциплины складывается из числа баллов, набранных в семестре и на экзамене. Максимальная общая оценка всей дисциплины составляет 100 баллов.

10.2. ДЛЯ СТУДЕНТОВ, ОБУЧАЮЩИХСЯ С ИСПОЛЬЗОВАНИЕМ ДИСТАНЦИОННЫХ ОБРАЗОВАТЕЛЬНЫХ ТЕХНОЛОГИЙ

При использовании электронного обучения и дистанционных образовательных технологий занятия полностью или частично проводятся в режиме онлайн. Объем дисциплины и распределение нагрузки по видам работ соответствует п. 4.1. Распределение баллов соответствует п. 10.1 либо может быть изменено в соответствии с решением кафедры, в случае перехода на ЭО и ДОТ в процессе обучения. Решение кафедры об используемых технологиях и системе оценивания достижений обучающихся принимается с учетом мнения ведущего преподавателя и доводится до обучающихся.

11. МЕТОДИЧЕСКИЕ УКАЗАНИЯ ДЛЯ ПРЕПОДАВАТЕЛЙ

11.1. ДЛЯ ПРПОДАВАТЕЛЕЙ, РЕАЛИЗУЮЩИХ ОБРАЗОВАТЕЛЬНЫЕ ПРОГРАММЫ БЕЗ ИСПОЛЬЗОВАНИЯ ДИСТАНЦИОННЫХ ОБРАЗОВАТЕЛЬНЫХ ТЕХНОЛОГИЙ

При подготовке и проведении занятий преподаватель должен учитывать, что студенты имеют опыт изучения курса «Органическая химия», а следовательно, опыт восприятия и конспектирования изучаемого материала.

При преподавании дисциплины «Органическая химия в технологии неорганических веществ» используется два типа учебных занятий: лекции, семинарские занятия. На семинарских занятиях разбираются примеры и закрепляется лекционный материал. Необходимо обращать внимание студентов на обоснование круга рассматриваемых вопросов, формулировки главных положений и определений, практические выводы из теоретических положений. На занятиях должна прослеживаться связь рассматриваемых вопросов с ранее изученным материалом. При проведении занятий преподаватель может рекомендовать студентам дополнительную литературу по тематике занятия. Желательно стимулировать студентов к самостоятельной работе с литературными источниками, задавая вопросы и организуя их обсуждение в аудитории. Также необходимо указывать на взаимосвязь теоретического и практического материала, связывать теоретический материал с конкретными примерами синтезов, воспроизводимых во время лабораторного практикума. Отдельное внимание следует уделять синтезу органических соединений, обладающих антикоррозионной активностью.

Текущий контроль усвоения дисциплины рекомендуется осуществлять с помощью контрольных работ. Итоговый контроль осуществляется посредством сдачи письменного экзамена.

11.2. ДЛЯ ПРПОДАВАТЕЛЕЙ, РЕАЛИЗУЮЩИХ ОБРАЗОВАТЕЛЬНЫЕ ПРОГРАММЫ С ИСПОЛЬЗОВАНИЕМ ДИСТАНЦИОННЫХ ОБРАЗОВАТЕЛЬНЫХ ТЕХНОЛОГИЙ

При использовании электронного обучения и дистанционных образовательных технологий занятия полностью или частично проводятся в режиме онлайн. Объем дисциплины и распределение нагрузки по видам работ соответствует п. 4.1. Распределение баллов соответствует п. 10.1 либо может быть изменено в соответствии с решением кафедры, в случае перехода на ЭО и ДОТ в процессе обучения. Решение кафедры об используемых технологиях и системе оценивания достижений обучающихся принимается с учетом мнения ведущего преподавателя и доводится до обучающихся.

Реализация ЭО и ДОТ предполагает использование следующих видов и учебной деятельности: онлайн консультации, практические занятия, видео-лекции; лабораторные работы, проводимые полностью или частично с применением ЭО и ДОТ; текущий контроль в режиме тестирования и проверки домашних заданий; самостоятельная работа и т.д.

При реализации РПД в зависимости от конкретной ситуации ЭО и ДОТ могут быть применены в следующем виде:

- объем часов контактной работы обучающихся с преподавателем не сокращается) и электронные образовательные ресурсы (ЭОР) методически обеспечивают самостоятельную работу обучающихся в объеме, предусмотренном рабочей программой данной дисциплины. При этом в случае необходимости занятия проводятся в режиме онлайн;
- смешанные формы обучения, сочетающие в себе аудиторные занятия (при возможности перевода части контактных часов работы обучающихся с преподавателем в электронную информационно-образовательную среду без потери содержания учебной дисциплины) и ЭОР (часть учебного материала (например, лекции) может быть заменена ЭОР);
- учебные курсы, интегрированные в LMS Moodle, контактные часы по которым могут быть исключены, изучаются обучающимися самостоятельно при минимальном участии преподавателя (консультации в режиме форума или в режиме вебинара).

12. ПЕРЕЧЕНЬ ИНФОРМАЦИОННЫХ ТЕХНОЛОГИЙ, ИСПОЛЬЗУЕМЫХ В ОБРАЗОВАТЕЛЬНОМ ПРОЦЕССЕ

Информационную поддержку изучения дисциплины осуществляет Информационно-библиотечный центр (ИБЦ) РХТУ им. Д.И. Менделеева, который обеспечивает обучающихся основной учебной, учебно-методической и научной литературой, необходимой для организации образовательного процесса по дисциплине. Общий объем многоотраслевого фонда ИБЦ на 01.01.2019 составляет 1 708 372экз.

Фонд ИБЦ располагает учебной, учебно-методической и научно-технической литературой в форме печатных и электронных изданий, а также включает официальные, справочно-библиографические, специализированные отечественные и зарубежные периодические и информационные издания. ИБЦ обеспечивает доступ к профессиональным базам данных, информационным, справочным и поисковым системам.

Каждый обучающийся обеспечен свободным доступом из любой точки, в которой имеется доступ к сети Интернет и к электронно-библиотечной системе (ЭБС) Университета, которая содержит различные издания по основным изучаемым дисциплинам и сформирована по согласованию с правообладателями учебной и учебно-методической литературы.

Для более полного и оперативного справочно-библиографического и информационного обслуживания в ИБЦ реализована технология Электронной доставки документов.

№	Электронный ресурс	Реквизиты договора (номер, дата заключения, срок действия), ссылка на сайт ЭБС, сумма договора, количество ключей	Характеристика библиотечного фонда, доступ к которому предоставляется договором
1	ЭБС «Лань»	Принадлежность - сторонняя Реквизиты договора - ООО «Издательство «Лань», договор №29.01-З-2.0-827/2018 от 26.09.2018 г. Сумма договора – 357 000-00 С «26» сентября 2018г. по **«25» сентября 2019г.** Ссылка на сайт ЭБС – http://e.lanbook.com Количество ключей - доступ для всех пользователей РХТУ с любого компьютера.	Электронно-библиотечная система издательства "Лань" — ресурс, включающий в себя как электронные версии книг ведущих издательств учебной и научной литературы (в том числе университетских издательств), так и электронные версии периодических изданий по различным областям знаний. ЭБС «ЛАНЬ» предоставляет пользователям мобильное приложение для iOS и
	ЭБС «ЛАНЬ»	Принадлежность - сторонняя Реквизиты договора - ООО «Издательство «Лань», договор № 33.03-Р-2.0-1775/2-10 от 26.09.2019г. Сумма договора – 642 083-68 **С «26» сентября 2019г. по «25» сентября 2020г.** Ссылка на сайт ЭБС – http://e.lanbook.com	

		Количество ключей - доступ для всех пользователей РХТУ с любого компьютера.	Android, в которых интегрированы бесплатные сервисы для незрячих студентов и синтезатор речи. **Коллекции**: «Химия» - изд-ва НОТ, «Химия» - изд-ва Лаборатория знаний, «Химия» - изд-ва «ЛАНЬ», «Химия»- КНИТУ(Казанский национальный исследовательский технологический университет), «Химия» - изд-ва ФИЗМАТЛИТ, «Информатика» - изд-ва "Лань", Национальный Открытый Университет" ИНТУИТ", " Инженерно-технические науки" изд-ва "Лань". _____ _____ _____

			Коллекции: «Химия» - изд-ва НОТ, «Химия» - изд-ва Лаборатория знаний, «Химия» - изд-ва «ЛАНЬ», «Химия»- КНИТУ(Казанский национальный исследовательский технологический университет), «Химия» - изд-ва ФИЗМАТЛИТ, «Информатика» - изд-ва «ЛАНЬ», Национальный Открытый Университет« ИНТУИТ», Инженерно-технические науки" изд-ва «ЛАНЬ», «Теоретическая механика» изд-ва «ЛАНЬ», Экономика и менеджмент» изд-ва Дашков и К. А также отдельные издания в

			соответствии с Договором.
2.	Электронно - библиотечная система ИБЦ РХТУ им. Д.И.Менделеева (на базе АИБС «Ирбис»)	Принадлежность – собственная РХТУ. Ссылка на сайт ЭБС – http://lib.muctr.ru/ Доступ для пользователей РХТУ с любого компьютера.	Электронные версии учебных и научных изданий авторов РХТУ по всем ООП.
3	Информационно-справочная система «ТЕХЭКСПЕРТ» «Нормы, правила, стандарты России».	Принадлежность сторонняя. Реквизиты контракта – ООО «ИНФОРМПРОЕКТ», контракт № 111-142ЭА/2018 от 18.12.2018 г. Сумма договора – 547 511 руб. С «01» января.2019 г. по «31» декабря 2019 г. Ссылка на сайт ЭБС – http://reforma.kodeks.ru/reforma/ Количество ключей – 5 лицензий + локальный доступ с компьютеров ИБЦ.	Электронная библиотека нормативно-технических изданий. Содержит более 40000 национальных стандартов и др. НТД

4	Электронная библиотека диссертаций (ЭБД).	Принадлежность – сторонняя Реквизиты договора – РГБ, Договор № 29.01-Р-2.0-826/2018 от 03.10.2018 г. Сумма договора - 299130-00 С «15» октября 2018 г. по **«14» июля 2019 г.** Ссылка на сайт ЭБС – http://diss.rsl.ru/ Количество ключей – 10 лицензий + распечатка в ИБЦ.	В ЭБД доступны электронные версии диссертаций Российской Государственной библиотеки: с 1998 года – по специальностям: "Экономические науки", "Юридические науки", "Педагогические науки" и "Психологические науки"; с 2004 года - по всем специальностям, кроме медицины и фармации; с 2007 года - по всем специальностям, включая работы по медицине и фармации.
5	ЭБС «Научно-электронная библиотека eLibrary.ru».	Принадлежность – сторонняя Реквизиты договора – ООО «РУНЭБ», договор № 29.01-Р-2.0-1020/2018 от 07.12.2018 г. Сумма договора - 934 693-00 С «01» января 2019 г. по «31» декабря 2019 г. Ссылка на сайт – http://elibrary.ru Количество ключей – доступ для пользователей РХТУ по ip-адресам неограничен.	Электронные версии периодических и непериодических изданий по различным отраслям науки

6	БД ВИНИТИ РАН	Принадлежность сторонняя Договор № 5Д/2018 от 01.02.2018 г. Сумма договора - 24000-00 С «02» февраля 2018 г. **по «05» мая 2019 г.** Ссылка на сайт- http://www.viniti.ru/ Количество ключей – локальный доступ для пользователей РХТУ в ИБЦ РХТУ.	Крупнейшая в России баз данных по естественным, точным и техническим наукам. Включает материалы РЖ (Реферативного журнала) ВИНИТИ с 1981 г. Общий объем БД - более 28 млн. документов
7	Справочно - правовая система «Консультант+»,	Принадлежность сторонняя, Договор № 45-70ЭА/2018 от 09.07.2018 г. С «10» июля 2018 г. по «09» июля 2019 г. Ссылка на сайт- http://www.consultant.ru/ Количество ключей – 50 пользовательских лицензий по ip-адресам.	Справочно-правовая система по законодательству Российской Федерации.
8	Справочно - правовая система “Гарант»	Принадлежность сторонняя Договор №145-188ЭА/2018 г. от 28.01.2019 г. С «28» января 2019 г. по «27» января 2020 г. Ссылка на сайт – http://www.garant.ru/ Сумма договора - 512000-00 Количество ключей – 50 пользовательских лицензий по ip-адресам.	Гарант — справочно-правовая система по законодательству Российской Федерации.

9	Издательство Wiley	Принадлежность сторонняя. Национальная подписка (Минобрнауки+ ГПНТБ) Сублицензионный договор № Wiley/130 от 10.10.2019 г. С «01» января 2019 г. по «31» декабря 2019 г. Ссылка на сайт – http://onlinelibrary.wiley.com/ Количество ключей - доступ для пользователей РХТУ по ip-адресам неограничен.	Коллекция журналов по всем областям знаний, в том числе известные журналы по химии, материаловедению, взрывчатым веществам и др.
10	QUESTEL ORBIT	Принадлежность сторонняя. Национальная подписка (Минобрнауки+ ГПНТБ) Сублицензионный договор № Questel/130 от 05.09.2019 г. С «01» января 2019 г. по «31» декабря 2019 г. Ссылка на сайт – http://www.questel.orbit.com Количество ключей – доступ для пользователей РХТУ по ip-адресам неограничен.	ORBIT является глобальным оперативно обновляемым патентным порталом, позволяющим осуществлять поиск в перечне заявок на патенты, полученных, приблизительно, 80-патентными учреждениям и в различных странах мира и предоставленных грантов.
11	ProQuest Dissertation and Theses Global	Принадлежность сторонняя. Национальная подписка (Минобрнауки+ ГПНТБ) Сублицензионный договор № ProQuest/130 от 09.10.2019 г. С «01» января 2019 г. по «31» декабря 2019 г. Ссылка на сайт – http://www.proquest.com/products-services/pqdtglobal.html Количество ключей – доступ для пользователей РХТУ по ip-адресам неограничен.	База данных ProQuestDissertation&Theses Global (PQDT Global) авторитетная коллекция из более 3,5 млн. зарубежных диссертаций, более 1,7 млн. из которых

			представлены в полном тексте.
12	AmericanChemicalSociety	Принадлежность сторонняя. Национальная подписка (Минобрнауки+ ГПНТБ) Сублицензионный договор № ACS/130 от 25.10.2019 г. С «01» июля 2019 г. по «31» декабря 2019 г. Ссылка на сайт – http://www.acs.org/content/acs/en.html Количество ключей – доступ для пользователей РХТУ по ip-адресам неограничен.	Коллекция журналов по химии и химической технологии Core + издательства AmericanChemicalSociety
13	American Institute of Physics (AIP)	Принадлежность сторонняя. Национальная подписка (Минобрнауки+ ГПНТБ) Сублицензионный договор № AIP/130 от 24.10.2019 г. С «01» июля 2019 г. по «31» декабря 2019 г. Ссылка на сайт – http://scitation.aip.org/ Количество ключей – доступ для пользователей РХТУ по ip-адресам неограничен.	Коллекция журналов по техническим и естественным наукам издательства Американского института физики (AIP)
14	БазаданныxReaxysиReaxys Medicinal Chemistry Компании Elsevier	Принадлежность сторонняя. Национальная подписка (Минобрнауки+ ГПНТБ) Сублицензионный договор № Reaxys /130 от 10.10.2019 г. С «01» июля 2019 г. по «31» декабря 2019 г. Ссылка на сайт – https://www.reaxys.com/ Количество ключей – доступ для пользователей РХТУ по ip-адресам неограничен.	Структурно-химическая база данныйReaxys включает в себя структурную базу данных химических соединений и их экспериментальных свойств, реферативную базу журнальных и патентных публикаций, базу химических реакций с

			функцией построения плана синтеза. Модуль биологически активных соединений, биологических мишеней, фармакологических свойств химических соединений ReaxysMedicinalChemistry является крупнейшей в мире базой данных.
15	Scopus	Принадлежность сторонняя. Национальная подписка (Минобрнауки+ ГПНТБ) Сублицензионный договор № Scopus/130 от 09.10.2019 г. С «01» июля 2019 г. по «31» декабря 2019 г. Ссылка на сайт – http://www.scopus.com. Количество ключей – доступ для пользователей РХТУ по ip-адресам неограничен.	Мультидисциплинарная реферативная и наукометрическая база данных издательства **ELSEVIER**
16	Ресурсы международной компании ClarivateAnalytics	Принадлежность сторонняя. Национальная подписка (Минобрнауки+ ГПНТБ) Сублицензионный договор № WoS/130 от 05.09.2019 г. С «01» января 2019 г. по «31» декабря 2019 г. Ссылка на сайт – http://apps.webofknowledge.com/WOS_GeneralSearch_input.do?product=WOS&search_mode=GeneralSearch&SID=R1Ij2TUYmdd7bUatOlJ&preferencesSaved= Количество ключей – доступ для пользователей РХТУ по ip-адресам неограничен.	Открыт доступ к ресурсам: **WEB of SCIENCE** – реферативная и наукометрическая база данных. **MEDLINE** – реферативная база данных по медицине.

17	RoyalSocietyofChemistry (Королевское химическое общество	Принадлежность сторонняя. Национальная подписка (Минобрнауки+ ГПНТБ) Сублицензионный договор № RSC/130 от 08.10.2019 г. С «01» января 2019 г. по «31» декабря 2019 г. Ссылка на сайт – http://pubs.rsc.org/ Количество ключей - доступ для пользователей РХТУ по ip-адресам неограничен.	Коллекция включает 44 журнала. Тематика: органическая, аналитическая, физическая химия, биохимия, электрохимия, химические технологии.
18.	Электронные ресурсы издательства SpringerNature	Принадлежность – сторонняя Национальная подписка (Минобрнауки+РФФИ) Информационное письмо РФФИ № 809 от 24.06.2019 г. С «01» января 2019 г. по «31» декабря 2019 г. Ссылка на сайт http://link.springer.com/ Количество ключей - доступ для пользователей РХТУ по ip-адресам неограничен.	- Полнотекстовая коллекция электронных журналов Springer по различным отраслям знаний. - Полнотекстовые 85 журналов NaturePublishingGroup - Коллекция научных протоколов по различным отраслям знаний

			SpringerProtocols - Коллекция научных материалов в области физических наук и инжиниринга SpringerMaterials (TheLandolt-BornsteinDatabase) - Полный доступ к статическим и динамическим справочным изданиям по любой теме - Реферативная база данных по чистой и прикладной математике zbMATH - Nano Database

19.	Базаданны xSciFinderк омпании Chemical Abstracts Service	Принадлежность сторонняя. Национальная подписка (Минобрнауки+ ГПНТБ) Сублицензионный договор № CAS/130 от 23.10.2019 г. С «01» января 2019 г. по «31» декабря 2019 г. Ссылка на сайт – https://scifinder.cas.org Количество ключей – доступ для пользователей РХТУ по ip-адресам и персональной регистрации.	SciFinder — поисковый сервис, обеспечивающий многоаспектный поиск как библиографической информации, так и информации по химическим реакциям, структурным соединениям и патентам. Основная тематика обширного поискового массива — химия, а также ряд смежных дисциплин, таких как материаловедение, биохимия и биомедицина, фармакология, химическая технология, физика, геология, металлургия и другие.

20	Издательство Elsevier на платформе ScienceDirect	Принадлежность сторонняя. Национальная подписка (Минобрнауки+ РФФИ) Информационное письмо РФФИ № исх.- 1294 от 09 10 2019 г. С «01» января 2019 г. по «31» декабря 2019 г. Ссылка на сайт – https://www.sciencedirect.com Количество ключей – доступ для пользователей РХТУ по ip-адресам.	«FreedomCollection» — полнотекстовая коллекция электронных журналов издательства Elsevier по различным отраслям знаний, включающая не менее 2000 наименований электронных журналов. «FreedomCollectioneBook collection» — содержит более 5 000 книг по 24 различным предметным областям естественных, технических и медицинских наук. Доступ к архивам 2014-2018гг.

21	ЭБС «Лань»	Принадлежность - сторонняя Реквизиты договора - ООО «Издательство «Лань», договор №29.01-З-2.0-1299/2018 от 06.03.2019 г. **С «06» марта 2019г. по «25» сентября 2019г.** Ссылка на сайт ЭБС – http://e.lanbook.com Сумма договора – 73 247-39 Количество ключей - доступ для всех пользователей РХТУ с любого компьютера.	Коллекция книг по естественно-научным и техническим отраслям наукам.
22	ЭБС «ЮРАЙТ»	Принадлежность - сторонняя Реквизиты договора – ООО «Электронное издательство ЮРАЙТ», Договор № №29.01-З-2.0-1168/2018 от 11.01.2019 г. С «11» января 2019 г. по «»10» января 2020 г. Ссылка на сайт ЭБС - https://biblio-online.ru/ Сумма договора – 220 000-00 руб. Количество ключей - доступ для всех пользователей РХТУ с любого компьютера.	Электронная библиотека включает более 5000 наименований учебников и учебных пособий по всем отраслям знаний для всех уровней профессионального образования от ведущих научных школ с соблюдением требований новых ФГОСов.

13. МАТЕРИАЛЬНО-ТЕХНИЧЕСКОЕ ОБЕСПЕЧЕНИЕ ДИСЦИПЛИНЫ

В соответствии с учебным планом занятия по дисциплине «Органическая химия в технологии неорганических веществ» проводятся в форме лекций, практических занятий и самостоятельной работы обучающегося.

13.1. ОБОРУДОВАНИЕ, НЕОБХОДИМОЕ В ОБРАЗОВАТЕЛЬНОМ ПРОЦЕССЕ

Лекционная учебная аудитория, оборудованная доской с мелом или маркером и учебной мебелью; учебная аудитория для проведения практических (семинарских) занятий, оборудованная доской с мелом или маркером; библиотека, имеющая рабочие компьютерные места для студентов, оснащенные компьютерами с доступом к базам данных и выходом в Интернет.

13.2. УЧЕБНО-НАГЛЯДНЫЕ ПОСОБИЯ

Комплекты шариковых моделей для демонстрации пространственного строения органических веществ.

13.3. КОМПЬЮТЕРЫ, ИНОФРМАЦИОННО-ТЕЛЕКОММУНИКАЦИОННЫЕ СЕТИ, ПРОГРАММНЫЕ И АУДИОВИЗУАЛЬНЫЕ СРЕДСТВА

Персональные компьютеры с выходом в интернет, принтеры, сканеры, копировальные аппараты.

13.4. ПЕЧАТНЫЕ И ЭЛЕКТРОННЫЕ ОБРАЗОВАТЕЛЬНЫЕ И ИНФОРМАЦИОННЫЕ РЕСУРСЫ

Информационно-методические материалы: учебные пособия по дисциплине; раздаточный материал к разделам лекционного курса и к практическим занятиям по дисциплине.

13.5. ПЕРЕЧЕНЬ ЛИЦЕНЗИОННОГО ПРОГРАММНОГО ОБЕСПЕЧЕНИЯ

№ п/п	Наименование программного продукта	Реквизиты договора поставки	Количество лицензий	Срок окончания действия лицензии
1	Операционная система Microsoft Windows 10 Education (Russian)	Подписка Microsoft Imagine Premium, соглашение ICM-171312 от 03.04.2019 г., действительно до 03.04.2020 г., счет № 0012522675 от 30.03.2019 г.	Количество лицензий не ограничено согласно условиям подписки Microsoft Imagine Premium	03.04.2020 г.
2	Операционная система Microsoft Windows 8.1 Professional (Russian)	Подписка Microsoft Imagine Premium, соглашение ICM-171312	Количество лицензий не ограничено	03.04.2020 г.

		от 03.04.2019 г., действительно до 03.04.2020 г., счет № 0012522675 от 30.03.2019 г.	согласно условиям подписки Microsoft Imagine Premium	
3	Microsoft Visio Professional 2016 (Russian)	Подписка Microsoft Imagine Premium, соглашение ICM-171312 от 03.04.2019 г., действительно до 03.04.2020 г., счет № 0012522675 от 30.03.2019 г.	Количество лицензий не ограничено согласно условиям подписки Microsoft Imagine Premium	03.04.2020 г.
4	Microsoft Visio Professional 2019 (Russian)	Подписка Microsoft Imagine Premium, соглашение ICM-171312 от 03.04.2019 г., действительно до 03.04.2020 г., счет № 0012522675 от 30.03.2019 г.	Количество лицензий не ограничено согласно условиям подписки Microsoft Imagine Premium	03.04.2020 г.
5	Microsoft Access 2016 (Russian)	Подписка Microsoft Imagine Premium, соглашение ICM-171312 от 03.04.2019 г., действительно до 03.04.2020 г., счет № 0012522675 от 30.03.2019 г.	Количество лицензий не ограничено согласно условиям подписки Microsoft Imagine Premium	03.04.2020 г.
6	Microsoft Access 2019 (Russian)	Подписка Microsoft Imagine Premium, соглашение ICM-171312 от 03.04.2019 г., действительно до 03.04.2020 г., счет № 0012522675 от 30.03.2019 г.	Количество лицензий не ограничено согласно условиям подписки Microsoft Imagine Premium	03.04.2020 г.
7	Microsoft Office Standard 2007	Государственный контракт № 143-164ЭА/2010 от 14.12.10, Акт № Tr048787, накладная № Tr048787 от 20.12.10	10	бессрочная

		Microsoft Open License Номер лицензии 42931328		
8	Лицензия на программное обеспечение (неисключительные права на программу для ЭВМ) WinRAR	Государственный контракт № 143-164ЭА/2010 от 14.12.10, Акт № Tr048787, накладная № Tr048787 от 20.12.10	10	бессрочная
9	Лицензия на программное обеспечение (неисключительные права на программу для ЭВМ) ChemOffice ultra	Государственный контракт № 143-164ЭА/2010 от 14.12.10, Акт № Tr048787, накладная № Tr048787 от 20.12.10	1	бессрочная
10	Антивирус Kaspersky (Касперский)	сублицензионный договор №дс1054/2016 г., Акт № 1061 от 30.11.2016 г.	10	13.12.2018
11	ACDLabs12.0 Academic Edition	Бесплатная	Количество лицензий не ограничено	бессрочная

14. ТРЕБОВАНИЯ К ОЦЕНКЕ КАЧЕСТВА ОСВОЕНИЯ ПРОГРАММ

Формы и методы контроля и оценки результатов освоения модулей приводятся в таблице.

Формы и методы контроля и оценки результатов освоения модулей

Наименование модулей	Основные показатели оценки	Формы и методы контроля и оценки
Модуль 1. «Металлорганические соединения. Галогено-производные. Спирты, фенолы, простые эфиры»	*Знает* теоретические основы строения и свойств различных классов органических соединений; способы получения и химические свойства основных классов органических соединений; основные механизмы протекания органических реакций. *Умеет* применять теоретические знания для синтеза органических соединений различных классов; анализировать и предсказывать реакционные свойства органических соединений; составлять схемы синтеза органических соединений, заданного строения.	Оценка за контрольную работу № 1 и 2. Оценка за экзамен

	Владеет основами номенклатуры и классификации органических соединений; основными теоретическими представлениями в органической химии; навыками обоснования рациональных способов получения органических веществ.	
Модуль 2. «Альдегиды, кетоны. Карбоновые кислоты и их функциональные производные»	*Знает* теоретические основы строения и свойств различных классов органических соединений; способы получения и химические свойства основных классов органических соединений; основные механизмы протекания органических реакций. *Умеет* применять теоретические знания для синтеза органических соединений различных классов; анализировать и предсказывать реакционные свойства органических соединений; составлять схемы синтеза органических соединений, заданного строения. *Владеет* основами номенклатуры и классификации органических соединений; основными теоретическими представлениями в органической химии; навыками обоснования рациональных способов получения органических веществ.	Оценка контрольную работу № 3. Оценка за экзамен
Модуль 3. «Азотсодержащие соединения »	*Знает* теоретические основы строения и свойств различных классов органических соединений; способы получения и химические свойства основных классов органических соединений; основные механизмы протекания органических реакций. *Умеет* применять теоретические знания для синтеза органических соединений различных классов; анализировать и предсказывать реакционные свойства органических соединений; составлять схемы синтеза органических соединений, заданного строения. *Владеет* основами номенклатуры и классификации органических соединений; основными теоретическими представлениями в органической химии; навыками	Оценка контрольную работу № 4. Оценка за экзамен

	обоснования рациональных способов получения органических веществ.	

15. ОСОБЕННОСТИ ОРГАНИЗАЦИИ ОБРАЗОВАТЕЛЬНОГО ПРОЦЕССА ДЛЯ ИНВАЛИДОВ И ЛИЦ С ОГРАНИЧЕННЫМИ ВОЗМОЖНОСТЯМИ ЗДОРОВЬЯ

Обучение инвалидов и лиц с ограниченными возможностями здоровья осуществляется в соответствии с:

- Порядком организации и осуществления образовательной деятельности по образовательным программам – программам бакалавриата, программам специалитета, программам магистратуры (Приказ Минобрнауки РФ от 05.04.2017 № 301);
- Положением о порядке организации и осуществления образовательной деятельности по образовательным программам высшего образования – программам бакалавриата, программам специалитета, программам магистратуры в РХТУ им. Д.И. Менделеева, принятым решением Ученого совета РХТУ им. Д.И. Менделеева от 30.10.2019, протокол № 3, введенным в действие приказом ректора РХТУ им. Д.И. Менделеева от 14.11.2019 № 646А;
- Методическими рекомендациями по организации образовательного процесса для обучения инвалидов и лиц с ограниченными возможностями здоровья в образовательных организациях высшего образования, в том числе оснащенности образовательного процесса (утверждены заместителем Министра образования и науки РФ А.А. Климовым от 08.04.2014 № АК-44/05вн).

Дополнения и изменения к рабочей программе дисциплины

«Органическая химия в технологии неорганических веществ»

основной образовательной программы

18.03.01 «Химическая технология»

Номер изменения/ дополнения	Содержание дополнения/изменения	Основание внесения изменения/дополнения
1.		протокол заседания Ученого совета №____от «_____»_____20____г.
		протокол заседания Ученого совета №____от «_____»_____20____г.
		протокол заседания Ученого совета №____от «_____»_____20____г.
		протокол заседания Ученого совета №____от «_____»_____20____г.
		протокол заседания Ученого совета №____от «_____»_____20____г.

Министерство науки и высшего образования Российской Федерации
федеральное государственное бюджетное образовательное учреждение
высшего образования
«Российский химико-технологический университет имени Д.И. Менделеева»

«**УТВЕРЖДАЮ**»	«Утверждаю»
Проректор по учебной работе	ректор
_____ С.Н. Филатов	_____ А.Г. Мажуга
«30» июня 2020 г.	«___» _____ 2019 г.

РАБОЧАЯ ПРОГРАММА ДИСЦИПЛИНЫ
«Лабораторный практикум по процессам и аппаратам химической технологии»

18.03.01 «ХИМИЧЕСКАЯ ТЕХНОЛОГИЯ»

Квалификация **бакалавр**

Программа одобрена
Методической комиссией
РХТУ им. Д.И. Менделеева
«31» мая 2019 г.

Председатель _____Н.А. Макаров

Москва 2020 г.

Программа составлена:

- зав. кафедрой процессов и аппаратов химической технологии, доц. Л.В. Равичевым
- доцентом кафедры процессов и аппаратов химической технологии Т.А. Тарасовой
- доцентом кафедры процессов и аппаратов химической технологии О.В. Кабановым

Программа рассмотрена и одобрена на заседании кафедры процессов и аппаратов химической технологии
«22» июня 2020 г., протокол № 16

1. ЦЕЛЬ И ЗАДАЧИ ДИСЦИПЛИНЫ

Программа дисциплины составлена в соответствии с требованиями Федерального государственного образовательного стандарта высшего образования (ФГОС ВО) по направлению подготовки бакалавров **18.03.01 «Химическая технология»** в соответствии с рекомендациями методической комиссии и накопленным опытом преподавания дисциплины кафедрой процессов и аппаратов химической технологии РХТУ им. Д.И. Менделеева.

Дисциплина относится к вариативной части обязательных дисциплин учебного плана и рассчитана на изучение в 6 семестре обучения.

Цель дисциплины:

Закрепление знаний, полученных при изучении дисциплины «Процессы и аппараты химической технологии» в области основ гидравлических, теплообменных и массообменных процессов, что необходимо при подготовке бакалавров по данному направлению для научно-исследовательской и проектно-технологической деятельности.

Задачи изучения дисциплины:

- изучение основ гидромеханики, тепло- и массопередачи;
- изучение теории и практики базовых процессов с акцентом на основные закономерности и общие принципы анализа, моделирования, расчета и рационального использования этих процессов, их эффективное энергообеспечение и аппаратурное оформление;
- развитие понимания физической сущности и общности процессов химической технологии.
- овладение основными принципами организации процессов химической технологии на основе изучаемых в дисциплине «Процессы и аппараты химической технологии» основ гидромеханики, тепло- и массопередачи.

2. ТРЕБОВАНИЯ К РЕЗУЛЬТАТАМ ОСВОЕНИЯ ДИСЦИПЛИНЫ

Изучение дисциплины «Лабораторный практикум по процессам и аппаратам химической технологии» при подготовке бакалавров по направлению подготовки бакалавров **18.03.01 «Химическая технология»** направлено на приобретение следующих общепрофессиональных компетенций (ОПК) и профессиональных компетенций (ПК):

- способностью и готовностью использовать основные законы естественнонаучных дисциплин в профессиональной деятельности (ОПК–1);
- способностью налаживать, настраивать и осуществлять проверку оборудования и программных средств (ПК–6);
- способностью планировать и проводить физические и химические эксперименты, проводить обработку их результатов и оценивать погрешности, выдвигать гипотезы и устанавливать границы их применения, применять методы математического анализа и моделирования, теоретического и экспериментального исследования (ПК–16).

В результате освоения дисциплины обучающийся должен:

***знать*:**
- законы переноса импульса, теплоты и массы;
- основные уравнения прикладной гидравлики и закономерности перемещения жидкостей;
- основные закономерности процессов осаждения, фильтрования и течения через зернистые слои;
- физическую сущность процессов тепло- и массообмена; основные кинетические закономерности массопереноса для систем газ(пар)-жидкость;
- типовые процессы химической технологии, соответствующие аппараты и методы их расчета.

***уметь*:**
- определять характер движения жидкостей и газов;
- использовать основные кинетические закономерности тепло- и массопереноса при анализе тепловых и массообменных процессов;
- составлять материальные и тепловые балансы для систем газ(пар)-жидкость;
- рассчитывать параметры насосного, тепло- и массообменного оборудования;
- составлять технологические схемы и изображать на них основные аппараты;
- анализировать экспериментально полученные и теоретически рассчитанные показатели работы аппаратов.

***владеть*:**
- методологией расчета гидромеханических, тепловых и массообменных процессов.
- методами составления технологических схем.

3. ОБЪЕМ ДИСЦИПЛИНЫ И ВИДЫ УЧЕБНОЙ РАБОТЫ

Вид учебной работы	**Семестр**	
	6	
	ЗЕ	**Акад. ч.**
Общая трудоемкость дисциплины	**2**	**72**
Контактная работа – аудиторные занятия:	**0,88**	**32**
Лабораторные работы (ЛР)	0,88	32
Самостоятельная работа	**1,12**	**40**
Контактная самостоятельная работа	1,12	0,2
Самостоятельное изучение разделов дисциплины		39,8
Виды контроля:	**Зачет**	

Вид учебной работы	**Семестр**	
	6	
	ЗЕ	**Астр. ч.**
Общая трудоемкость дисциплины	**2**	**54**
Контактная работа – аудиторные занятия:	**0,88**	**24**
Лабораторные работы (ЛР)	0,88	24
Самостоятельная работа	**1,12**	**30**
Контактная самостоятельная работа	1,12	0,15
Самостоятельное изучение разделов дисциплины		29,85
Виды контроля:	**Зачет**	

4. СОДЕРЖАНИЕ ДИСЦИПЛИНЫ.
1. РАЗДЕЛЫ ДИСЦИПЛИНЫ И ВИДЫ ЗАНЯТИЙ

№ п/п	Раздел дисциплины	Часов академ.		
		Всего	Ауд. .занятия	Самостоятельная работа
1	**Раздел 1. Изучение основ гидродинамических процессов. Перемещение жидкостей** (2 работы по выбору преподавателя)	18	8	10
2	**Раздел 2. Изучение основ теплообменных процессов** (2 работы по выбору преподавателя)	18	8	10
3	**Раздел 3. Изучение основ массообменных процессов (разделение гомогенных систем)** (2 работы по выбору преподавателя)	18	8	10
4	**Раздел 4. Изучение основ разделения гетерогенных систем** (1 работа по выбору преподавателя)	18	8	10
Итого		72	32	40
Форма итогового контроля: зачет				

2. СОДЕРЖАНИЕ РАЗДЕЛОВ ДИСЦИПЛИНЫ

№ п/п	Раздел дисциплины
1	**Раздел 1. Изучение основ гидродинамических процессов. Перемещение жидкостей.**
1.1	Исследование режимов течения жидкостей.
1.2	Изучение профиля скоростей потока в трубопроводе.
1.3	Гидравлическое сопротивление в трубопроводах (металлическом и стеклянном) и элементах трубопроводной арматуры.
1.4	Определение гидравлического сопротивления прямого участка трубопровода.
1.5	Определение гидравлического сопротивления в элементах трубопроводной арматуры (диафрагма, дроссельный вентиль).
1.6	Определение гидродинамического сопротивления сухой ситчатой тарелки колонного аппарата.
1.7	Определение гидравлического сопротивления орошаемой ситчатой тарелки колонного аппарата.

1.8	Измерение гидравлического сопротивления трубного и межтрубного пространства теплообменного аппарата.
1.9	Калибровка расходомера весовым методом.
1.10	Изучение характеристик центробежных насосов.
2	**Раздел 2. Изучение основ теплообменных процессов.**
2.1	Определение коэффициента теплопередачи в двухтрубных теплообменниках.
2.2	Теплопередача в металлическом и стеклянном кожухотрубных теплообменниках.
2.3	Интенсивность теплопередачи в пластинчатом теплообменнике
2.4	Изучение процесса нестационарного теплообмена в аппарате с мешалкой и погружным змеевиком.
3	**Раздел 3. Изучение основ массообменных процессов (разделение гомогенных систем).**
3.1	Определение коэффициентов массоотдачи в газовой фазе при испарении жидкости в воздушный поток или при конденсации пара на пленке жидкости в насадочной колонне.
3.2	Определение коэффициентов массоотдачи в жидкой фазе при десорбции диоксида углерода из воды в пленочной колонне.
3.3	Изучение совместного тепло- и массообмена в насадочной колонне.
3.4	Изучение процесса простой перегонки бинарной смеси изопропанол-вода.
3.5	Изучение процесса простой перегонки бинарной смеси вода-этиленгликоль.
3.6	Изучение процесса периодической ректификации бинарной смеси этанол-вода.
3.7	Разделение растворов низкомолекулярных веществ обратным осмосом.
4	**Раздел 4. Изучение основ разделения гетерогенных систем.**
4.1	Определение скорости свободного осаждения твердых частиц и всплытия пузырей в жидкостях.
4.2	Изучение процесса фильтрования суспензии.
4.3	Гидродинамика неподвижного и псевдоожиженного зернистого слоя.

5. СООТВЕТСТВИЕ СОДЕРЖАНИЯ ТРЕБОВАНИЯМ К РЕЗУЛЬТАТАМ ОСВОЕНИЯ ДИСЦИПЛИНЫ

№	В результате освоения дисциплины студент должен:	Раздел 1	Раздел 2	Раздел 3	Раздел 4
	Знать:				
1	- законы переноса импульса, теплоты и массы;	+	+	+	+
2	- основные уравнения прикладной гидравлики и закономерности перемещения жидкостей;	+	+	+	+

3	- основные закономерности процессов осаждения, фильтрования и течения через зернистые слои;				+
4	- физическую сущность процессов тепло- и массообмена; основные кинетические закономерности массопереноса для систем газ(пар)-жидкость;			+	+
5	- типовые процессы химической технологии, соответствующие аппараты и методы их расчета.	+	+	+	+
	Уметь:				
1	- определять характер движения жидкостей и газов;	+	+	+	+
2	- использовать основные кинетические закономерности тепло- и массопереноса при анализе тепловых и массообменных процессов;		+	+	+
3	- составлять материальные и тепловые балансы для систем газ(пар)-жидкость;		+	+	
4	- рассчитывать параметры насосного, тепло- и массообменного оборудования;	+	+	+	+
5	- составлять технологические схемы и изображать на них основные аппараты;	+	+	+	+
6	- анализировать экспериментально полученные и теоретически рассчитанные показатели работы аппаратов.	+	+	+	+
	Владеть:				
1	- методологией расчета гидромеханических, тепловых и массообменных процессов.	+	+	+	+
2	- методами составления технологических схем.	+	+	+	+
	Общепрофессиональные компетенции:				
1	- способность и готовность использовать основные законы естественнонаучных дисциплин в профессиональной деятельности (ОПК–1);	+	+	+	+
	профессиональные компетенции (ПК):				
1	-способность налаживать, настраивать и осуществлять проверку оборудования и программных средств (ПК–6) в области производственно-технологической деятельности;	+	+	+	+
2	- способностью планировать и проводить физические и химические эксперименты, проводить обработку их результатов и оценивать погрешности, выдвигать гипотезы и устанавливать границы их применения, применять методы математического анализа и моделирования, теоретического и экспериментального исследования (ПК–16)	+	+	+	+

6. ПРАКТИЧЕСКИЕ И ЛАБОРАТОРНЫЕ ЗАНЯТИЯ

6.1. ПРАКТИЧЕСКИЕ ЗАНЯТИЯ

Практические занятия по дисциплине рабочей программой не предусмотрены.

6.2. ЛАБОРАТОРНЫЕ ЗАНЯТИЯ.

Лабораторные занятия подразделяются на разделы, соответствующие изучаемым разделам дисциплины «Процессы и аппараты химической технологии».

Лабораторный практикум по дисциплине «***Лабораторный практикум по процессам и аппаратам химической технологии***» выполняется в соответствии с Учебным планом в 6 семестре и занимает 32 акад. ч. Лабораторные работы охватывают 4 раздела дисциплины. Учебным планом предусмотрено выполнение 7 лабораторных работ из представленного ниже списка в течение 8 недель: на каждой неделе выполняется одна лабораторная работа, последняя неделя предусматривает защиту выполненных лабораторных работ. Выбор выполняемых студентами работ и маршрут выполнения определяется преподавателем.

Для выполнения лабораторного практикума предусматривается 4 академических часа в неделю, в течение которых студенты находятся непосредственно в лаборатории, изучают оборудование, установки и выполняют работу при непосредственном руководстве преподавателя. Итого контактной работы: 32 академических часа или 24 астрономических часа.

Выполнение соответствующих расчетов, построение схем, графиков предусмотрено в ходе 40 часов академических самостоятельной работы в семестре.

Максимальное количество баллов за выполнение лабораторного практикума составляет 100 баллов (1-6 лабораторные работы максимально по 14 баллов за каждую, 7 работа – 16 баллов). Количество работ и баллов за каждую работу может быть изменено в зависимости от их трудоемкости

Примеры лабораторных работ и разделы, которые они охватывают

№ п/п	№ раздела дисциплины	Наименование лабораторных работ	сы
1	1	Исследование режимов течения жидкостей.	4
2	1	Изучение профиля скоростей потока в трубопроводе.	4
3	1	Гидравлическое сопротивление в трубопроводах (металлическом и стеклянном) и элементах трубопроводной арматуры.	4
4	1	Определение гидравлического сопротивления прямого участка трубопровода.	4
5	1	Определение гидравлического сопротивления в элементах трубопроводной арматуры (диафрагма, дроссельный вентиль).	4
6	1	Определение гидродинамического сопротивления сухой ситчатой тарелки колонного аппарата.	4
7	1	Определение гидравлического сопротивления орошаемой ситчатой тарелки колонного аппарата.	4

8	1	Измерение гидравлического сопротивления трубного и межтрубного пространства теплообменного аппарата.	4
9	1	Калибровка расходомера весовым методом.	4
10	1	Изучение характеристик центробежных насосов.	4
11	2	Определение коэффициента теплопередачи в двухтрубных теплообменниках.	4
12	2	Теплопередача в металлическом и стеклянном кожухотрубных теплообменниках.	4
13	2	Интенсивность теплопередачи в пластинчатом теплообменнике	4
14	2	Изучение процесса нестационарного теплообмена в аппарате с мешалкой и погружным змеевиком.	4
15	3	Определение коэффициентов массоотдачи в газовой фазе при испарении жидкости в воздушный поток или при конденсации пара на пленке жидкости в насадочной колонне.	4
16	3	Определение коэффициентов массоотдачи в жидкой фазе при десорбции диоксида углерода из воды в пленочной колонне.	4
17	3	Изучение совместного тепло- и массообмена в насадочной колонне.	4
18	3	Изучение процесса простой перегонки бинарной смеси изопропанол-вода.	4
19	3	Изучение процесса простой перегонки бинарной смеси вода-этиленгликоль.	4
20	3	Изучение процесса периодической ректификации бинарной смеси этанол-вода.	4
22	3	Разделение растворов низкомолекулярных веществ обратным осмосом.	4
23	4	Определение скорости свободного осаждения твердых частиц и всплытия пузырей в жидкостях.	4
24	4	Изучение процесса фильтрования суспензии.	4
25	4	Гидродинамика неподвижного и псевдоожиженного зернистого слоя.	4

7. САМОСТОЯТЕЛЬНАЯ РАБОТА.

Учебным планом подготовки бакалавров по дисциплине **«Лабораторный практикум по процессам и аппаратам химической технологии»** направления **18.03.01 «Химическая технология»** предусмотрена самостоятельная работа в объёме 40 академических часов. Самостоятельная работа проводится после выполнения соответствующей лабораторной работы под руководством преподавателя согласно установленному преподавателем маршруту.

Направлена самостоятельная работа на углубление теоретических знаний, получаемых студентом в 5 и 6 семестрах, на формирование способности применять теоретические знания на практике. Самостоятельная работа подразумевает составление и описание схем лабораторных установок; описание методик выполнения работ; обработку экспериментальных данных, включающую осуществление расчетов, построение графиков по данным, полученным в ходе выполнения соответствующей лабораторной работы; сравнение результатов, полученных по данным эксперимента с расчетами по теоретическим или приведенным в литературе формулам.

8.1. Общее количество баллов по дисциплине «Лабораторный практикум по процессам и аппаратам химической технологии» складывается из баллов, набираемых студентом в результате выполнения и защиты семи лабораторных работ (максимально 100 баллов).

Для выставления баллов за выполнение каждой лабораторной работы используются вопросы текущего контроля к лабораторным работам.

8.2. Текущий контроль освоения дисциплины. Примеры контрольных вопросов к лабораторным работам.

Раздел 1. Изучение основ гидродинамических процессов. Перемещение жидкостей.

Вопросы к защите лабораторной работе «Исследование режимов течения жидкостей».

1. Какие режимы движения наблюдают при течении жидкости? Как изменяется характер движения жидкостных частиц при переходе от одного режима к другому?
2. Физический смысл критерия Рейнольдса. Чему равно нижнее и верхнее критические числа Рейнольдса для труб круглого сечения?
3. От каких факторов зависит переход от одного режима течения к другому?
4. Дайте определение динамической и кинематической вязкости и укажите их единицы измерения.
5. Объясните принцип работы ротаметра.
6. Опишите эпюру скоростей при ламинарном и турбулентном режимах течения.
7. Каково соотношение между средней и максимальной скоростями при ламинарном и турбулентном режимах течения жидкости?
8. На что влияет внезапное или постепенное расширение или сужение потока?
9. Укажите формулы, по которым рассчитывается критерий Рейнольдса для круглой трубы и для потоков произвольного поперечного сечения.
10. Приведите уравнение, описывающее профиль скорости при ламинарном режиме течения в круглой трубе.

Раздел 2. Изучение основ теплообменных процессов.

Вопросы к защите лабораторной работе «Теплопередача в двухтрубном теплообменнике».

1. Какие способы переноса теплоты вы знаете? Какими способами переносится теплота в различных средах?

2. Какие теплообменники, применяемые в химической промышленности, вы знаете?
3. Какие теплоносители, используемые для подогрева и охлаждения в химической промышленности, вы знаете? Области их применения. Какие у них достоинства и недостатки?
4. Как выбор взаимного направления движения теплоносителей влияет на теплообмен? В каком из теплообменников настоящей установки (подогревателе или «труба в трубе») взаимное направление теплоносителей не может влиять на процесс теплообмена?
5. Влияние загрязнений на процесс теплообмена. В каком случае наличие загрязнений существенно снижает коэффициент теплопередачи?
6. Каково влияние структуры потока на движущую силу теплообмена.
7. Влияние гидродинамики на процесс переноса теплоты. Как осуществляется турбулизация потока в теплообменных аппаратах?
8. Зачем нужна тепловая изоляция? Принцип выбора тепловой изоляции.
9. Для чего нужен гидрозатвор в данной лабораторной установке?
10. Дайте определения коэффициентам теплоотдачи и теплопередачи. Какова связь между ними?

Раздел 3. Изучение основ массообменных процессов (разделение гомогенных систем)

Вопросы к защите лабораторной работы «Изучение массоотдачи в жидкой фазе».

1. Основное уравнение массопредачи, коэффициент массопередачи его физический смысл и размерность.
2. Уравнение массоотдачи, коэффициент массоотдачи, его размерность и физический смысл.
3. Уравнение аддитивности фазовых сопротивлений. Проанализировать уравнение для случаев хорошо и плохо растворимых газов.
4. Принципы интенсификации процессов массообмена. Влияние скорости движения фаз на процесс абсорбции.
5. Основные критерии подобия диффузионных процессов и их физический смысл.
6. Достоинства и недостатки пленочных абсорбционных аппаратов.

Раздел 4. Изучение основ разделения гетерогенных систем

Вопросы к защите лабораторной работы «Определение скорости свободного осаждения твердых частиц и всплытия пузырей в жидкостях»

1. Каковы условия установления стационарного осаждения частицы?
2. Какое значение площади (S) используется в уравнении баланса сил?
3. Сформулируйте физический смысл чисел Re и Ar.
4. Какова граница медленного движения, принятая в данной работе?
5. Дайте определение эквивалентной сферы.
6. Что такое динамический коэффициент формы и параметр сферичности?
7. В чём отличие стеснённого и свободного осаждения?
8. Сформулируйте схему расчёта скорости осаждения сферической и несферической частицы.

8.3. Примеры контрольных вопросов текущего контроля освоения дисциплины

Раздел 1. Изучение основ гидродинамических процессов. Перемещение жидкостей.

1. Проведите уравнение постоянства расхода неразрывно текущей жидкости для канала (трубопровода) с переменным поперечным сечением.
2. Напишите основное уравнение гидростатики. Назовите практические приложения этого уравнения. Закон Паскаля.
3. Как определяется коэффициент гидравлического трения при ламинарном движении жидкости в трубе круглого поперечного сечения.
4. Напишите уравнение Бернулли для идеальной жидкости. Каков физический смысл слагаемых этого уравнения? Приведите примеры практического использования этого уравнения (измерение расхода).
5. Опишите особенности движения реальной жидкости. Приведите вид уравнения Бернулли для реальной жидкости. Каков его энергетический смысл?
6. Напор насоса, его энергетический смысл. Напишите формулу для расчета напора проектируемого к установке насоса. Напишите формулу для расчёта напора действующего насоса (через показания манометра и вакуумметра).
7. Как определяется высота всасывания насоса. От каких факторов зависит допустимая высота всасывания насосов? Ответ обоснуйте анализом формулы для расчета высоты всасывания.
8. Что такое гидравлический радиус и эквивалентный диаметр? Расчет эквивалентного диаметра в канале с некруглым поперечным сечением. Приведите примеры.
9. Охарактеризуйте ламинарное и турбулентное течения. Общие характеристики турбулентного течения. Изобразите, поясните и сопоставьте профили скоростей в трубопроводе при турбулентном и ламинарном режимах течения жидкости.
10. Расчет диаметра трубопровода, выбор расчетных скоростей потока и примерные численные их значения для капельных жидкостей, газов, паров.
11. Как определяются потери напора на трение при ламинарном и турбулентном движении?
12. Приведите и поясните графическую зависимость коэффициента гидравлического трения от критерия Рейнольдса и шероховатости стенки трубопровода при различных режимах течения жидкости.
13. Что такое «гидравлическая гладкость» при течении жидкостей по трубопроводам? Каковы условия, в которых она проявляется?
14. Приведите с необходимыми пояснениями расчетную формулу для определения потерь давления (напора) при течении жидкостей через трубопроводы и каналы. (С учетом трения и местных сопротивлений.) Принципы измерения скоростей и расходов жидкостей в трубопроводах, основанные на определении перепада давления.
15. Изобразите графически и сопоставьте зависимости между производительностью и напором центробежного насоса.
16. Характеристика центробежного насоса и характеристика сети. Покажите, как определяется напор и мощность насоса при работе его на данную сеть.
17. Полезная и потребляемая мощность насоса. Коэффициент полезного действия насоса и его составляющие, поясните физический смысл каждого из них. Приведите с необходимыми пояснениями формулу для расчета мощности двигателя насоса.
18. Как влияет температура перекачиваемой жидкости на предельную высоту всасывания насосов? Ответ обоснуйте анализом формулы для расчета высоты всасывания.

19. Изобразите схему устройства и опишите действие центробежного насоса, сопоставив его с насосами других типов.
20. Сопоставьте достоинства и недостатки центробежных и поршневых насосов, назвав основные области их применения.

Раздел 2 Изучение основ теплообменных процессов.

1. Напишите критерии теплового подобия (Критерии Фурье, Нуссельта, Пекле, Прандтля). Каков их физический смысл.
2. Напишите уравнение теплопроводности через однослойные и многослойные плоские стенки для стационарного процесса. Изобразите графически профили изменения температуры по толщине таких стенок, различающихся коэффициентами теплопроводности. Каковы размерность и физический смысл коэффициента теплопроводности?
3. Напишите уравнение аддитивности термических сопротивлений при теплопередаче с постоянными температурами теплоносителей для плоской стенки.
4. Связь коэффициента теплопередачи и коэффициентов теплоотдачи при теплопередаче с постоянными температурами теплоносителей для плоской стенки. Какова размерность и каков физический смысл этих коэффициентов?
5. Напишите уравнение для расчета движущей силы теплопередачи при переменных температурах теплоносителей вдоль поверхности теплообмена.
6. Механизмы переноса энергии в форме теплоты в жидкостях и газах.
7. Приведите порядок расчёта поверхности теплопередачи теплообменников. приведите соответствующие пояснения, входящих в формулы величин.
8. Сравнение прямотока с противотоком.
9. Уравнения тепловых балансов при изменении и без изменения фазового состояния систем.
10. Напишите уравнения теплопередачи и теплоотдачи. Что является движущими силами этих процессов? Каковы размерности и физический смысл коэффициентов теплоотдачи и теплопередачи?
11. Как осуществляется отвод конденсата при использовании водяного пара в качестве теплоносителя? Каково назначение и принципы действия конденсатоотводчиков?
12. Как и почему влияет гидродинамический режим течения жидкости в трубе на коэффициент теплоотдачи? Изобразите и поясните примерные профили изменения скорости и температуры в поперечном сечении трубы при ламинарном и при турбулентном режимах.
13. Влияние взаимного направления движения теплоносителей на среднюю движущую силу процесса. В каких случаях средняя движущая сила не зависит от взаимного направления потоков?
14. Теплоотдача при конденсации (описание процесса). Что такое пленочная и капельная конденсация? От каких параметров зависит коэффициент теплоотдачи при конденсации.
15. Изобразите схему устройства кожухотрубного теплообменника.
16. Изобразите многоходовой по межтрубному пространству кожухотрубный теплообменник.
17. Чем отличаются одноходовые теплообменники от многоходовых?
18. Изобразите схему устройства кожухотрубного и двухтрубного («труба в трубе») теплообменников. Сопоставьте достоинства и недостатки этих аппаратов и назовите области их применения.
19. Изобразите схему устройства и опишите принцип действия теплообменника "труба в трубе". Сопоставьте эти теплообменники с кожухотрубными.

20. Изобразите схему устройства и опишите принцип действия пластинчатого теплообменника для жидкостей. Сопоставьте достоинства и недостатки этого аппарата с кожухотрубным теплообменником.

Раздел 3. Изучение основ массообменных процессов (разделение гомогенных систем).

1. Какие вы знаете диффузионные критерии подобия. Определяемый и определяющие критерии. Физический смысл массообменных критериев подобия.
2. Напишите уравнение аддитивности диффузионных сопротивлений.
3. Напишите соотношение между коэффициентами массопередачи и массоотдачи. Из каких уравнений получают коэффициенты массоотдачи?
4. Напишите уравнение материального баланса при абсорбции.
5. Напишите уравнение рабочей линии для массообменных аппаратов (на примере абсорберов) при противоточном движении фаз идеальным вытеснением в условиях неизменности их расхода. Как определяется минимальный удельный расход абсорбента?
6. Напишите уравнения для расчета средней движущей силы массопередачи.
7. Расчет высоты и диаметра противоточных колонных аппаратов с непрерывным и со ступенчатым контактом фаз.
8. Методы расчета высоты противоточных колонных аппаратов с непрерывным контактом фаз. Понятие теоретической ступени разделения и числа единиц переноса.
9. Материальный баланс процесса простой перегонки. Расчет количества кубового остатка, количества и среднего состава дистиллята.
10. Как выглядит уравнение рабочей линии для укрепляющей части ректификационной колонны. Описать, как строят рабочие линии на диаграмме y–x, сформулировав необходимые допущения.
11. Зависимость между флегмовым числом, размерами колонны и расходом теплоты при ректификации.
12. Основное уравнение массопередачи. Уравнение массоотдачи. Коэффициенты массопередачи и массоотдачи. Их размерности и физический смысл.
13. Что такое теоретическая ступень разделения («теоретическая тарелка»)? Как это понятие применяется для оценки эффективности и расчета массообменных аппаратов со ступенчатым и непрерывным контактом фаз?
14. Гидродинамические режимы в насадочных аппаратах.
15. Влияние флегмового числа на размеры ректификационной колонны и расход греющего пара. Как зависит высота колонны от флегмового числа?
16. Сопоставить друг с другом тарельчатые и насадочные колонные аппараты. Каковы преимущественные области применения каждого из этих типов колонн?
17. Привести схему устройства и описать принцип действия насадочной колонны. Для чего используется насадка? Какие бывают насадки? Сравнить насадочные и тарельчатые колонные.
18. Изобразить с необходимыми обозначениями и пояснениями схемы установок для простой перегонки.
19. Изобразите с необходимыми обозначениями и пояснениями схему установки для непрерывной ректификации бинарных жидких смесей.
20. Что такое теоретическая тарелка?

Раздел 4. Изучение основ разделения гетерогенных систем.

1. Составить уравнения материального баланса при разделении суспензий и вывести из них выражения для расчета массового расхода осветленной жидкости и осадка.
2. Осаждение под действием силы тяжести. Какие силы действуют на частицу при ее осаждении?
3. Чем определяется скорость осаждения частиц сферической формы под действием силы тяжести?
4. Критерий Архимеда при осаждении, его физический смысл, использование в расчетах скорости осаждения.
5. Какой вид уравнения фильтрования при постоянном перепаде давления используется для экспериментального определения сопротивления осадка и фильтровальной перегородки?
6. Как определяется диаметр аппарата с псевдоожиженным слоем?
7. Действительная и фиктивная (приведенная) скорости потока в зернистом слое. Каково соотношение между ними?
8. Охарактеризовать состояние зернистого слоя в зависимости от скорости восходящего потока газа или жидкости. Сопроводить ответ графическими изображениями зависимостей потери давления и высоты слоя от скорости потока.
9. Назвать и сопоставить основные способы разделения суспензий. Указать их преимущественные области применения.
10. Охарактеризовать основные способы очистки газов от пыли. Указать их преимущественные области применения.

9. УЧЕБНО-МЕТОДИЧЕСКОЕ ОБЕСПЕЧЕНИЕ ДИСЦИПЛИНЫ.

9.1. Рекомендуемая литература.

Основная литература

1. Процессы и аппараты химической технологии. Лабораторный практикум. Ч.1.Гидромеханические и теплообменные процессы. уч.пособие / под ред.Е.А. Дмитриева, О.В. Кабанова. РХТУ имени Д.И.Менделеева, 2016 - 112 с.
2. Процессы и аппараты химической технологии. Лабораторный практикум. Ч.2.Разделение гомогенных и гетерогенных систем. уч.пособие / под ред.Е.А. Дмитриева, О.В. Кабанова. РХТУ имени Д.И.Менделеева, 2016 - 119 с.
3. Теплообменные аппараты химических производств: учеб. Пособие / Е.А. Дмитриев, Е.П. Моргунова, Р.Б. Комляшев. – М.: РХТУ им. Д.И. Менделеева, 2013. – 88 с.
4. Процессы и аппараты химической технологии. Трубопроводы в химических производствах: Е.А. Дмитриев, С.И. Ильина, И.К. Кузнецова, О.В. Кабанов. – М.: РХТУ им. Д.И. Менделеева, 2016. – 31 с.
5. Насосы химических производств: учебно-методическое пособие/ сост. Е.А. Дмитриев, Е.П. Моргунова, Р.Б. Комляшёв. – М.: РХТУ им. Д.И. Менделеева, 2013. – 48 с.
6. Аппаратура процессов разделения гомогенных и гетерогенных систем: учеб. пособие/ Е.А. Дмитриев, Р.Б. Комляшев, Е.П. Моргунова, А.М. Трушин, А.В. Вешняков, Л.С. Сальникова – М.: РХТУ им. Д.И. Менделеева, 2016. – 104 с.
7. Разинов А.И. Процессы и аппараты химической технологии: учебное пособие / А.И. Разинов, А.В. Клинов, Г.С. Дьяконов; Минобрнауки России, Казан. нац. исслед. технол. ун-т. – Казань: Изд-во КНИТУ, 2017. – 860 с.

Дополнительная литература:

1. Романков П.Г., Фролов В.Ф., Флисюк О.М. Методы расчета процессов и аппаратов химической технологии (примеры и задачи): Учебн. пособие для вузов. - СПб.: Химиздат, 2009. -544 с.
2. Комиссаров Ю.А. Основы конструирования и проектирования промышленных аппаратов : учеб. пособие для вузов / Ю.А. Комиссаров, Л.С. Гордеев, Д.П. Вент. – 2-е изд., испр. и доп. – М.: Издательство Юрайт, 2017. – 368 с. – (Серия: Университеты России).
3. Коган В.Б., Фридман В.М., Кафаров В.В., Равновесие между жидкостью и паром. Кн. 1-2, М.- Л.: Наука. 1966. - 640+786 с.Основные процессы и аппараты химической технологии: пособие по проектированию /ред. Ю. И. Дытнерский. - 4-е изд. М.: Альянс, 2008.- 493 с.
4. Касаткин, А. Г. Основные процессы и аппараты химической технологии. - М.: Альянс, 2005. - 750 с.
5. Павлов К.Ф., Романков П.Г., Носков А.А. Примеры и задачи по курсу процессов и аппаратов химической технологии: учеб. пособие для вузов.- М.: РусМедиаКонсалт.- 2004. - 576 с.
6. Рид, Р. Свойства газов и жидкостей: пер. с англ. / Р. Рид, Дж. Праусниц, Т. Шервуд. - 3-е изд., перераб. и доп. - Л : Химия.-1982. - 592 с.
7. Шервуд Т., Пигфорд Р., Уилки Ч. Массопередача. Пер. с англ. М.: «Химия»,1982. – 696 с.
8. Дытнерский Ю.И. Процессы и аппараты химической технологии: в 2 кн./ Ю.И.Дытнерский.3-е изд. - М.: Химия, 2002. – 768 с.
9. Бобылёв В.Н. Подбор и расчёт трубчатых теплообменников: Учеб.-метод. пособие /РХТУ им. Д.И. Менделеева, 2003. – 80 с.
10. Бобылёв В.Н. Свойства веществ. Справочное пособие / РХТУ им. Д.И.Менделеева; Сост. В.Н.Бобылев. М., 1996. 24 с.
11. Бобылёв В.Н Физические свойства наиболее известных химических веществ: Справочное пособие / РХТУ им. Д.И. Менделеева, 2003. – 24 с.
12. Лабораторные работы по курсу "Основные процессы и аппараты химической технологии" / Под редакцией Ю. Н. Ковалева и В. П. Брыкова. – М.: МХТИ им. Д. И. Менделеева, 1984. – 48 с.
13. Гильденблат И. А., Миносьянц С. В., Гервиц В. М. Лабораторный практикум по курсу "Основные процессы и аппараты химической технологии". учеб. пособие / под ред. И. А. Гильденблата. – М.: МХТИ им. Д. И. Менделеева, 1986. – 80 с.
14. Дополнение к лабораторному практикуму по курсу "Процессы и аппараты химической технологии": учеб. пособие. / под ред. В. М. Лекае и В. П. Брыкова. – М. : МХТИ им. Д. И. Менделеева, 1982. – 74 с.
15. Лабораторные работы по курсу процессов и аппаратов / под ред. И. А. Гильденблата и С. В. Миносьянца. – М. : МХТИ им. Д. И. Менделеева, 1985. – 48 с.
16. Мартюшин С.И., Карцев Е.В., Ковалев Ю.Н., Методические указания. К расчету ректификационных колонн для разделения бинарных смесей с применением ЭВМ. М., МХТИ им. Д.И. Менделеева. 1984. - 38с.
17. Процессы и аппараты химической технологии. Лабораторный практикум / под редакцией В. М. Лекае, В. Г. Труханова. – М. : МХТИ им. Д. И. Менделеева, 1970. – 288 с.
18. Рамм В.М. Абсорбция газов. М.: Химия, 1976.- 654 с.
19. Комисаров Ю.А. Химическая технология : научные основы процессов ректификации. В 2 ч. Часть 1 : учеб. пособие для академического бакалавриата / Ю.А. Комиссаров, Л.С. Гордеев, Д.П. Вент. – 2-е изд., перераб. и доп. – М. : Издательство Юрайт, 2018. – 270 с. – (Серия : Бакалавр. Академический курс).

20. Александров И.А., Ректификационные и абсорбционные аппараты. Изд.3-е. М.: Химия, 1978.
21. Перри Дж., Справочник инженера-химика: Пер. с англ. Т.1. Л.: Химия, 1969. - 940с.
22. Комисаров Ю.А. Химическая технология : научные основы процессов ректификации. В 2 ч. Часть 2 : учеб. пособие для академического бакалавриата / Ю.А. Комиссаров, Л.С. Гордеев, Д.П. Вент. – 2-е изд., перераб. и доп. – М. : Издательство Юрайт, 2018. – 416 с. – (Серия : Бакалавр. Академический курс).

9.2. Рекомендуемые источники научно-технической информации.

- Раздаточный иллюстративный материал к лабораторным работам.
- Презентации к лекциям.

Научно-технические журналы:

- Реферативный журнал «Теоретические основы химической технологии» ISSN 0040-3571
- Журнал «Химическая промышленность сегодня» ISSN 0023-110X
- Журнал «Химические технологии» ISSN 1684-5811

Ресурсы информационно–телекоммуникационной сети Интернет:

- http://www.chem-eng.ru

9.3. Средства обеспечения освоения дисциплины.

- Справочные материалы и программы на сайте кафедры процессов и аппаратов www.chem.-eng.ru

- Компьютерный класс с программным обеспечением для расчета гидродинамического, теплообменного и массообменного оборудования (в курсовых работах и курсовых проектах).

- Мультимедийные средства (основные типы гидродинамических, теплообменных и массообменных аппаратов химической технологии).

Для освоения дисциплины используются следующие нормативные и нормативно-методические документы:

- Федеральный закон Российской Федерации от 29.12.2012 № 273-ФЗ «Об образовании в Российской Федерации» [Электронный ресурс] – Режим доступа: http://pravo.gov.ru/proxy/ips/?docbody=&nd=102162745&intelsearch=273-%D4%C7 (дата обращения: 16.05.2019).
- Федеральные государственные образовательные стандарты высшего образования // Координационный совет учебно-методических объединений и научно-методических советов высшей школы. Портал Федеральных образовательных стандартов высшего образования [Электронный ресурс] – Режим доступа: http://fgosvo.ru/fgosvo/92/91/4 (дата обращения: 16.05.2019).
- Приказ Министерства образования и науки РФ от 23.08.2017 № 816 «Об утверждении Порядка применения организациями, осуществляющими образовательную деятельность, электронного обучения, дистанционных образовательных технологий при реализации образовательных программ»

[Электронный ресурс]. Режим доступа: http://pravo.gov.ru/proxy/ips/?docbody=&nd=102447332&intelsearch=816+%EF%F0%E8%EA%E0%E7 (дата обращения: 16.05.2019).

При освоении дисциплины студенты должны использовать информационные и информационно-образовательные ресурсы следующих порталов и сайтов:

- Система федеральных образовательных порталов. Система открытого образования. Консалтинговый центр ИОС ОО РФ [Электронный ресурс] – Режим доступа: http://www.openedu.ru (дата обращения: 16.05.2019).
- Информационная система «Единое окно доступа к образовательным ресурсам». URL: http://window.edu.ru/ (дата обращения: 16.05.2019).
- ФЭПО: соответствие требованиям ФГОС [Электронный ресурс] – Режим доступа: http://fepo.i-exam.ru/ (дата обращения: 16.05.2019).

10. МЕТОДИЧЕСКИЕ УКАЗАНИЯ ДЛЯ ОБУЧАЮЩИХСЯ

10.1. Для студентов, обучающихся по очной форме, без использования электронного образования и дистанционных образовательных технологий.

Методические рекомендации по организации учебной работы по дисциплине **«Лабораторный практикум по процессам и аппаратам химической технологии»** направлены на повышение эффективности его аудиторной и самостоятельной работы.

Совокупная оценка складывается из оценок за выполнение и защиту семи лабораторных работ (100 баллов). Максимальные баллы, выставляемые за каждую лабораторную работу приведены в п.6.2.

При защите лабораторной работы необходимо представить оформленный отчет о выполнении работы, который включает схему лабораторной установки и ее описание; расчеты с пояснением обработки экспериментальных данных; построенные графики по данным, полученным в ходе выполнения соответствующей лабораторной работы. Также необходимо привести сравнение результатов, полученных по данным эксперимента с расчетами по теоретическим или приведенным в литературе формулам. При защите студент должен описать методику выполнения работы, пояснить ход выполнения расчетов и ответить на вопросы преподавателя.

Если обучаемый в процессе выполнения лабораторного практикума набрал менее 50 баллов, зачет по данной дисциплине считается не сданным.

2. Для студентов, обучающихся по очной форме, с использованием электронного образования и дистанционных образовательных технологий.

При использовании электронного обучения (ЭО) и дистанционных образовательных технологий (ДОТ) занятия полностью или частично проводятся в режиме онлайн. Объем дисциплины и распределение нагрузки по видам работ соответствует п. 4.1. Распределение баллов соответствует п. 6.2 либо может быть изменено в соответствии с решением кафедры, в случае перехода на ЭО и ДОТ в процессе обучения. Решение кафедры об используемых технологиях и системе оценивания достижений обучающихся принимается с учетом мнения ведущего преподавателя и доводится до сведения обучающихся.

11. МЕТОДИЧЕСКИЕ УКАЗАНИЯ ДЛЯ ПРЕПОДАВАТЕЛЕЙ.

11.1. Для преподавателей, при реализации программы по очной форме, без использования электронного образования и дистанционных образовательных технологий.

Дисциплина **«Лабораторный практикум по процессам и аппаратам химической технологии»** изучается в 6 семестре бакалавриата и включает проведение цикла лабораторных работ по разделам «Гидродинамические и тепловые процессы», «Разделение гомогенных и гетерогенных систем» и самостоятельную подготовку по четырем разделам. Реализация обучения по данной дисциплине закрепляет знания, полученных при изучении дисциплины «Процессы и аппараты химической технологии» в области основ гидравлических, теплообменных и массообменных процессов, что необходимо при подготовке бакалавров по данному направлению для научно-исследовательской и проектно-технологической деятельности.

При подготовке и проведении занятий преподаватель должен ориентироваться на то, что студенты, обучающиеся в бакалавриате, имеют общую подготовку по общенаучным дисциплинам, в объеме, предусмотренном учебным планом бакалавриата. В связи с этим материал дисциплины должен опираться на полученные знания и быть ориентирован их расширение и углубление в соответствии с современными теоретическими представлениями и технологическими новациями.

Основной задачей преподавателя, ведущего занятия по дисциплине **«Лабораторный практикум по процессам и аппаратам химической технологии»**, является формирование у студентов компетенций в области инженерии химических производств. Преподаватель должен акцентировать внимание студентов на общих вопросах химической технологии. При выборе материала для занятий желательно обращаться к опыту ведущих зарубежных и отечественных научно-исследовательских центров, научно-производственных фирм и предприятий, использовать их научные, информационные и рекламные материалы и проводить их сравнительный анализ.

При защите лабораторной работы студент должен представить оформленный отчет о выполнении работы, который включает схему лабораторной установки и ее описание; расчеты с пояснением обработки экспериментальных данных; построенные графики по данным, полученным в ходе выполнения соответствующей лабораторной работы. Также необходимо привести сравнение результатов, полученных по данным эксперимента с расчетами по теоретическим или приведенным в литературе формулам. При защите студент должен описать методику выполнения работы, пояснить ход выполнения расчетов и ответить на вопросы преподавателя.

11.2. Для преподавателей, при реализации программы по очной форме, с использованием электронного образования и дистанционных образовательных технологий.

При использовании электронного обучения и дистанционных образовательных технологий занятия полностью или частично проводятся в режиме онлайн. Объем дисциплины и распределение нагрузки по видам работ соответствует п. 4.1. Распределение баллов соответствует п. 6.2 либо может быть изменено в соответствии с решением кафедры, в случае перехода на ЭО и ДОТ в процессе обучения. Решение кафедры об используемых технологиях и системе оценивания достижений обучающихся принимается с учетом мнения ведущего преподавателя и доводится до обучающихся.

Реализация ЭО и ДОТ предполагает использование следующих видов и учебной текущий контроль и защита лабораторных работ в режиме онлайн; самостоятельная работа.

При реализации РПД в зависимости от конкретной ситуации ЭО и ДОТ могут быть применены в следующем виде:

- объем часов контактной работы обучающихся с преподавателем не сокращается и электронные образовательные ресурсы (ЭОР) методически обеспечивают самостоятельную работу обучающихся в объеме, предусмотренном рабочей программой данной дисциплины. При этом в случае необходимости занятия проводятся в режиме онлайн;
- смешанные формы обучения, сочетающие в себе аудиторные занятия (при возможности сокращения контактных часов работы обучающихся с преподавателем без потери содержания учебной дисциплины) и ЭОР (часть учебного материала (например, изображение и схемы лабораторных установок, лекции и т.п.) может быть заменена ЭОР).

12. ПЕРЕЧЕНЬ ИНФОРМАЦИОННЫХ ТЕХНОЛОГИЙ, ИСПОЛЬЗУЕМЫХ В ОБРАЗОВАТЕЛЬНОМ ПРОЦЕССЕ

Информационную поддержку изучения дисциплины осуществляет Информационно-библиотечный центр (ИБЦ) РХТУ им. Д.И. Менделеева, который обеспечивает обучающихся основной учебной, учебно-методической и научной литературой, необходимой для организации образовательного процесса по дисциплине. Общий объем многоотраслевого фонда ИБЦ на 01.01.2020 составляет 1 715 452 экз.

Фонд ИБЦ располагает учебной, учебно-методической и научно-технической литературой в форме печатных и электронных изданий, а также включает официальные, справочно-библиографические, специализированные отечественные и зарубежные периодические и информационные издания. ИБЦ обеспечивает доступ к профессиональным базам данных, информационным, справочным и поисковым системам.

Каждый обучающийся обеспечен свободным доступом из любой точки, в которой имеется доступ к сети Интернет и к электронно-библиотечной системе (ЭБС) Университета, которая содержит различные издания по основным изучаемым дисциплинам и сформирована по согласованию с правообладателями учебной и учебно-методической литературы.

Для более полного и оперативного справочно-библиографического и информационного обслуживания в ИБЦ реализована технология Электронной доставки документов.

Электронные информационные ресурсы, используемые в процессе обучения

№ п/п	Электронный ресурс	Реквизиты договора (номер, дата заключения, срок действия), ссылка на сайт ЭБС, сумма договора, количество ключей	Характеристика библиотечного фонда, доступ к которому предоставляется договором

1.	ЭБС «Лань»	Принадлежность – сторонняя. ООО «Издательство «Лань», договор №33.03-Р-2.0-1775/2-10 от 26.09.2019 г. Сумма договора – 642 083-68 С 26 сентября 2019 г. по 25 сентября 2020 г. Ссылка на сайт ЭБС http://e.lanbook.com Количество ключей – доступ для всех пользователей РХТУ с любого компьютера	Ресурс включает в себя как электронные версии книг издательства «Лань» и других ведущих издательств учебной литературы, так и электронные версии периодических изданий по естественным и техническим наукам.
2.	Электронно-библиотечная система ИБЦ РХТУ им. Д.И. Менделеева (на базе АИБС «Ирбис»)	Принадлежность – собственная РХТУ им. Д.И. Менделеева Ссылка на сайт ЭБС http://lib.muctr.ru Доступ для пользователей РХТУ с любого компьютера	Электронные версии учебных и научных изданий авторов РХТУ.
3.	ЭБС «Научно-электронная библиотека eLibrary.ru»	Принадлежность – сторонняя. ООО Научная электронная библиотека, договор № 33.03-Р-3.1 2087/2019 Сумма договора – 1100017-00 С 01 января 2020 г. по 31 декабря 2020 г. Ссылка на сайт ЭБС http://elibrary.ru	Электронные издания, электронные версии периодических или непериодических изданий.

		Количество ключей – доступ для пользователей РХТУ по ip-адресам неограничен.	

Бесплатные архивные коллекции, приобретенные Минобрнауки для вузов.
Архив Издательства American Association for the Advancement of Science.Пакет «Science Classic» 1880-1996
Архив Издательства Annual Reviews. Пакет «Full Collection» 1932-2005
Архив издательства Института физики (Великобритания). Пакет «Historical Archive 1874-1999» с первого выпуска каждого журнала по 1999, 1874-1999
Архив издательства Nature Publishing Group. Пакет «Nature» с первого выпуска первого номера по 2010, 1869-2010
Архив издательства Oxford University Press. Пакет «Archive Complete» с первого выпуска каждого журнала по 1995, 1849-1995
Архив издательства Sage. Пакет «2010 SAGE Deep Backfile Package» с первого выпуска каждого журнала по 1998, 1890-1998
Архив издательства Taylor & Francis. Full Online Journal Archives. с первого выпуска каждого журнала по 1996, 1798-1997
Архив издательства Cambridge University Press. Пакет «Cambridge Journals Digital Archive (CJDA)» с первого выпуска каждого журнала по 2011, 1827-2011
Архив журналов Королевского химического общества(RSC). 1841-2007
Архив коллекции журналов Американского геофизического союза (AGU), предоставляемый издательством Wiley Subscription Services, Inc. 1896-1996

Бесплатные официальные открытые ресурсы Интернет:

1. Directory of Open Access Journals (DOAJ) http://doaj.org/
   Ресурс объединяет более 10000 научных журналов по различным отраслям знаний (около 2 миллионов статей) из134 стран мира.
2. Directory of Open Access Books (DOAB) https://www.doabooks.org/
   В базе размещено более 3000 книг по различным отраслям знаний, предоставленных 122 научными издательствами.
3. BioMed Central https://www.biomedcentral.com/
   База данных включает более 300 рецензируемых журналов по биомедицине, медицине и естественным наукам. Все статьи, размещенные в базе, находятся в свободном доступе.
4. Электронный ресурс arXiv https://arxiv.org/
   Крупнейшим бесплатный архив электронных научных публикаций по разделам физики, математики, информатики, механики, астрономии и биологии. Имеется подробный тематический каталог и возможность поиска статей по множеству критериев.

5. Коллекция журналов MDPI AG http://www.mdpi.com/
Многодисциплинарный цифровой издательский ресурс, является платформой для рецензируемых научных журналов открытого доступа, издающихся MDPI AG (Базель, Швейцария). Издательство выпускает более 120 разнообразных электронных журналов, находящихся в открытом доступе.
6. Издательство с открытым доступом InTech http://www.intechopen.com/
Первое и крупнейшее в мире издательство, публикующее книги в открытом доступе, около 2500 научных изданий. Основная тематическая направленность - физические и технические науки, технологии, медицинские науки, науки о жизни.
7. База данных химических соединений ChemSpider http://www.chemspider.com/
ChemSpider – это бесплатная химическая база данных, предоставляющая быстрый доступ к более чем 28 миллионам структур, свойств и соответственной информации. Ресурс принадлежит Королевскому химическому обществу Великобритании (Royal Society of Chemistry).
8. Коллекция журналов PLOS ONE http://journals.plos.org/plosone/
PLOS ONE – коллекция журналов, в которых публикуются отчеты о новых исследованиях в области естественных наук и медицины. Все журналы размещены в свободном доступе (Open Access), все статьи проходят строгое научное рецензирование.
9. US Patent and Trademark Office (USPTO) http://www.uspto.gov/
Ведомство по патентам и товарным знакам США — USPTO — предоставляет свободный доступ к американским патентам, опубликованным с 1976 г. по настоящее время.
10. Espacenet - European Patent Office (EPO) http://worldwide.espacenet.com/
Патенты (либо патентные заявки) более 50 национальных и нескольких международных патентных бюро, в том числе послные тексты патентов США, России, Франции, Японии и др.
11. Федеральный институт промышленной собственности (ФИПС) http://www1.fips.ru/wps/wcm/connect/content_ru/ru
http://www1.fips.ru/wps/wcm/connect/content_ru/ruИнформационные ресурсы ФИПС свободного доступа:
-Электронные бюллетени. Изобретения. Полезные модели.
-Открытые реестры российских изобретений и заявок на изобретения.
-Рефераты российских патентных документов за 1994–2016 гг.
-Полные тексты российских патентных документов из последнего официального бюллетеня.

13. МАТЕРИАЛЬНО-ТЕХНИЧЕСКОЕ ОБЕСПЕЧЕНИЕ.

В соответствии с учебным планом занятия по образовательной программе дисциплины **«Лабораторный практикум по процессам и аппаратам химической технологии»** по направлению 18.03.01 «Химическая технология» проводятся в форме лабораторных занятий и самостоятельной работы.

13.1. Оборудование, необходимое в образовательном процессе:

две лаборатории с лабораторными установками; библиотека, имеющая рабочие компьютерные места для студентов, оснащенные компьютерами с доступом к базам данных и выходом в Интернет.

В лабораторном практикуме используются лабораторные установки и комплексы для:

- изучения теплопередачи в двухтрубном теплообменнике;
- изучения теплопередачи в четырёхходовом кожухотрубном теплообменнике;
- изучения режимов течения жидкости;
- определения коэффициента массоотдачи в газовой фазе;
- изучения гидродинамики неподвижного и псевдожиженного зернистого слоя;
- изучения профиля скоростей в сечении трубопровода;
- разделения простой перегонкой бинарной смеси вода – этиленгликоль;
- разделения простой перегонкой бинарной смеси изопропанол – вода;
- изучения процесса периодической ректификации бинарной смеси жидкостей;
- изучения процесса массоотдачи в жидкой фазе;
- изучения гидродинамической структуры потока в аппарате с мешалкой;
- изучение процесса охлаждения жидкости при нестационарном теплообмене;
- изучение процесса теплопередачи в пластинчатом теплообменнике;
- изучение процесса теплопередачи в кожухотрубном стеклянном теплообменнике;
- определение коэффициентов массоотдачи в газовой фазе;
- изучения работы центробежного насоса;
- изучения процесса фильтрации суспензий;
- изучения гидродинамики сопротивления трубопровода;
- изучение процесса естественной конвенции;
- изучения процесса свободного осаждения твердых частиц и всплытия пузырей в жидкостях.

13.2. Учебно-наглядные пособия:

Плакаты со схемами установок, наглядные пособия по дисциплине.

13.3. Печатные и электронные образовательные и информационные ресурсы:

информационно-методические материалы: учебные пособия по дисциплине; раздаточный материал к разделам курса; раздаточный материал к лабораторным занятиям по дисциплине.

Для самостоятельной работы каждый обучающийся в течение всего периода обучения обеспечен индивидуальным неограниченным доступом к нескольким электронно-библиотечным системам (электронным библиотекам), содержащим все издания основной литературы, перечисленные в рабочей программе дисциплины, сформированным на основании прямых договорных отношений с правообладателями.

Для проведения занятий, при изучения дисциплины с применением электронного образования и дистанционных образовательных технологий, используются компьютеры со средствами звуковоспроизведения, проектором, экраном и выходом в Интернет. Занятия проводятся в онлайн режиме с применением ЭИОС, Skype, Zoom, социальных сетей (ВК и др.), мессенджеров (WhatsApp и др.), электронной почты.

13.4. Электронные образовательные ресурсы:

электронные презентации к разделам лекционного курса; учебно-методические разработки в электронном виде; кафедральные библиотеки печатных и электронных изданий.

13.5. Перечень лицензионного программного обеспечения:

№ пп	Наименование ПО	Кол-во	Назначение	Категория ПО	Срок действия лицензии	Подтверждающие документы
1	Microsoft Office Standart 2007	210	Офисный пакет	лицензионное	бессрочная	Государственный контракт №143-164ЭА/2010 от 14.12.10, Акт № Tr048787 от 20.12.10 Microsoft Office License Номер лицензии 42931328
2	Microsoft Office Standart 2010	10	Офисный пакет	лицензионное	бессрочная	Государственный контракт №143-164ЭА/2010 от 14.12.10, Акт № Tr048787 от 20.12.10 Microsoft Office License Номер лицензии 47837477
3	WinRAR	34	Архиватор	лицензионное	бессрочная	Государственный контракт №143-164ЭА/2010 от 14.12.10, Акт № Tr048787 накладная № Tr048787 от 20.12.10
4	Kaspersky	34	Антивирус	лицензионное	13.12.2018	Сублицензионный договор №дс 1054/2016 г., Акт № 1061 от 30.11.16
5	MultiSim EDUCATHION 2015	10	Офисный пакет	лицензионное	бессрочная	NATIONAL INSTRUMENTS Part Number:779878-3510 Serial Number: M79X58538

14. ТРЕБОВАНИЯ К ОЦЕНКЕ КАЧЕСТВА ОСВОЕНИЯ ДИСЦИПЛИНЫ

Наименование модулей	Основные показатели оценки	Формы и методы контроля и оценки
Раздел 1. Изучение основ гидродинамических процессов. Перемещение жидкостей.	**Умеет:** - определять характер движения жидкостей и газов; - рассчитывать параметры насосного оборудования; - составлять технологические схемы и изображать на них основные аппараты; - анализировать экспериментально полученные и теоретически рассчитанные показатели работы аппаратов. **Владеет:** - методологией расчета гидромеханических, тепловых и массообменных процессов. - методами составления технологических схем.	Оценка за первую лабораторную работу. Оценка за вторую лабораторную работу. .

	Знает: - законы переноса импульса, теплоты и массы; - основные уравнения прикладной гидравлики и закономерности перемещения жидкостей; - типовые процессы химической технологии, соответствующие аппараты и методы их расчета.	
Раздел 2. Изучение основ теплообменных процессов	**Умеет:** - определять характер движения жидкостей и газов; - использовать основные кинетические закономерности тепло- и массопереноса при анализе тепловых процессов; - составлять материальные и тепловые балансы для систем газ(пар)-жидкость; - рассчитывать параметры теплообменного оборудования; - составлять технологические схемы и изображать на них основные аппараты; - анализировать экспериментально полученные и теоретически рассчитанные показатели работы аппаратов. **Владеет:** - методологией расчета гидромеханических, тепловых и массообменных процессов. - методами составления технологических схем. **Знает:** - законы переноса импульса, теплоты и массы; - основные уравнения прикладной гидравлики и закономерности перемещения жидкостей; - типовые процессы химической технологии, соответствующие аппараты и методы их расчета.	Оценка за третью лабораторную работу. Оценка за четвертую лабораторную работу.
Раздел 3. Изучение основ массообменных процессов (разделение гомогенных систем)	**Умеет:** - определять характер движения жидкостей и газов; - использовать основные кинетические закономерности тепло- и	Оценка за пятую лабораторную работу.

	массопереноса при анализе тепловых процессов; - составлять материальные и тепловые балансы для систем газ(пар)-жидкость; - рассчитывать параметры массообменного оборудования; - составлять технологические схемы и изображать на них основные аппараты; - анализировать экспериментально полученные и теоретически рассчитанные показатели работы аппаратов. **Владеет:** - методологией расчета гидромеханических, тепловых и массообменных процессов. - методами составления технологических схем. **Знает:** - законы переноса импульса, теплоты и массы; - основные уравнения прикладной гидравлики и закономерности перемещения жидкостей; - физическую сущность процессов тепло- и массообмена; основные кинетические закономерности массопереноса для систем газ(пар)-жидкость; - типовые процессы химической технологии, соответствующие аппараты и методы их расчета.	Оценка за шестую лабораторную работу.
Раздел 4. Изучение основ разделения гетерогенных систем	**Умеет:** - определять характер движения жидкостей и газов; - использовать основные кинетические закономерности тепло- и массопереноса при анализе тепловых и массообменных процессов; - рассчитывать параметры насосного, тепло- и массообменного оборудования; - составлять технологические схемы и изображать на них основные аппараты;	Оценка за седьмую лабораторную работу.

	- анализировать экспериментально полученные и теоретически рассчитанные показатели работы аппаратов. **Владеет:** - методологией расчета гидромеханических, тепловых и массообменных процессов. -методами составления технологических схем. **Знает:** - законы переноса импульса, теплоты и массы; - основные уравнения прикладной гидравлики и закономерности перемещения жидкостей; - основные закономерности процессов осаждения, фильтрования и течения через зернистые слои; - физическую сущность процессов тепло- и массообмена; основные кинетические закономерности массопереноса для систем газ(пар)-жидкость; - типовые процессы химической технологии, соответствующие аппараты и методы их расчета.	

15. ОСОБЕННОСТИ ОРГАНИЗАЦИИ ОБРАЗОВАТЕЛЬНОГО ПРОЦЕССА ДЛЯ ИНВАЛИДОВ И ЛИЦ С ОГРАНИЧЕННЫМИ ВОЗМОЖНОСТЯМИ ЗДОРОВЬЯ

Обучение инвалидов и лиц с ограниченными возможностями здоровья осуществляется в соответствии с:

- Порядком организации и осуществления образовательной деятельности по образовательным программам – программам бакалавриата, программам специалитета, программам магистратуры (Приказ Минобрнауки РФ от 05.04.2017 № 301);

- Положением о Порядке организации и осуществления образовательной деятельности по образовательным программам – программам бакалавриата, программам специалитета, программам магистратуры в Российском химико-технологическом университете имени Д.И. Менделеева (утв. решением Ученого совета университета от 28.06.2017, протокол № 9);

- Методическими рекомендациями по организации образовательного процесса для обучения инвалидов и лиц с ограниченными возможностями здоровья в образовательных организациях высшего образования, в том числе оснащенности образовательного процесса (утверждены заместителем Министра образования и науки РФ А.А. Климовым от 08.04.2014 № АК-44/05вн).

Дополнения и изменения к рабочей программе дисциплины
«*Лабораторный практикум по процессам и аппаратам химической технологии*»
Основной образовательной программы
18.03.01 «ХИМИЧЕСКАЯ ТЕХНОЛОГИЯ»
Форма обучения: очная

Номер изменения/ дополнения	Содержание дополнения/изменения	Основание внесения изменения/дополнения
1.		протокол заседания Ученого совета № _____ от «__» _____20___г.
2.		протокол заседания Ученого совета № _____ от «__» _____20___г.

Министерство науки и высшего образования Российской Федерации
Федеральное государственное бюджетное образовательное учреждение высшего образования
«Российский химико-технологический университет имени Д.И. Менделеева»

_____

«УТВЕРЖДАЮ»
Проректор по учебной работе

_____ С.Н. Филатов
«_____» _____ 2020 г.

РАБОЧАЯ ПРОГРАММА ДИСЦИПЛИНЫ

«Дискретная математика в технологии неорганических веществ»

Направление подготовки 18.03.01 Химическая технология
Профиль «Технология неорганических веществ»
Квалификация «бакалавр»

РАССМОТРЕНО И ОДОБРЕНО
на заседании Методической комиссии
РХТУ им. Д.И. Менделеева
« 30 » июня 2020 г.

Председатель _____ Н.А. Макаров

Москва 2020 г.

Программа составлена заведующим кафедрой высшей математики, к.т.н. Е.Г.Рудаковской, доцентом кафедры высшей математики, к.т.н. А.Н.Шайкиным., доцентом кафедры высшей математики, к.т.н. В.В.Осипчик

Программа рассмотрена и одобрена на заседании кафедры высшей математики РХТУ им. Д.И. Менделеева «20» апреля 2020 г., протокол № 8

ОГЛАВЛЕНИЕ

1.	ЦЕЛЬ И ЗАДАЧИ ДИСЦИПЛИНЫ……...	4
2.	ТРЕБОВАНИЯ К РЕЗУЛЬТАТАМ ОСВОЕНИЯ ДИСЦИПЛИНЫ…….....	4
3.	ОБЪЕМ ДИСЦИПЛИНЫ И ВИДЫ УЧЕБНОЙ РАБОТЫ ……...…….…..	5
4.	СОДЕРЖАНИЕ ДИСЦИПЛИНЫ…….	5
	4.1. Разделы дисциплины и виды занятий для студентов очного отделения……...	5
	4.2. Краткое содержание дисциплины…….	7
5.	СООТВЕТСТВИЕ СОДЕРЖАНИЯ ТРЕБОВАНИЯМ К РЕЗУЛЬТАТАМ ОСВОЕНИЯ ДИСЦИПЛИНЫ……. ...	8
6.	ПРАКТИЧЕСКИЕ ЗАНЯТИЯ……...……	9
	6.1. Примерные темы практических занятий по дисциплине…….……..	9
7.	САМОСТОЯТЕЛЬНАЯ РАБОТА. …….…...	10

8.	ОЦЕНОЧНЫЕ СРЕДСТВА ДЛЯ КОНТРОЛЯ ОСВОЕНИЯ ДИСЦИПЛИНЫ…….	10
	8.1. Примеры контрольных вопросов для текущего контроля освоения дисциплины……..….	10
	8.2 Примеры контрольных работ…….....	10
	8.3. Вопросы для итогового контроля освоения дисциплины…….....	12
9.	УЧЕБНО-МЕТОДИЧЕСКОЕ ОБЕСПЕЧЕНИЕ ДИСЦИПЛИНЫ……..…	14
	9.1. Рекомендуемая литература…….…..	14
	9.2. Рекомендуемые источники научно-технической информации…….…	14
	9.3. Средства обеспечения освоения дисциплины……..…..	14
10.	МЕТОДИЧЕСКИЕ УКАЗАНИЯ ДЛЯ ОБУЧАЮЩИХСЯ……..	15
	10.1. Для студентов, обучающихся без использования дистанционных образовательных технологий……. ….	15
	10.2. Для студентов, обучающихся с использованием дистанционных образовательных технологий…… …..	16
11.	МЕТОДИЧЕСКИЕ УКАЗАНИЯ ДЛЯ ПРЕПОДАВАТЕЛЕЙ……...	16
	11.1. Для преподавателей, реализующих образовательные программы без использования дистанционных образовательных технологий……...……	16
	11.2. Для преподавателей, реализующих образовательные программы с использованием дистанционных образовательных технологий……	17
12.	ПЕРЕЧЕНЬ ИНФОРМАЦИОННЫХ ТЕХНОЛОГИЙ, ИСПОЛЬЗУЕМЫХ В ОБРАЗОВАТЕЛЬНОМ ПРОЦЕССЕ…… …	18
13.	МАТЕРИАЛЬНО-ТЕХНИЧЕСКОЕ ОБЕСПЕЧЕНИЕ ДИСЦИПЛИНЫ…….	20
	13.1. Оборудование, необходимое в образовательном процессе……..	20
	13.2. Учебно-наглядные пособия…….……	20
	13.3. Компьютеры, информационно-телекоммуникационные сети, аппаратно-программные и аудиовизуальные средства……..….	20
	13.4. Печатные и электронные образовательные и информационные ресурсы……..	20
	13.5. Перечень лицензионного программного обеспечения…….……	20
14.	ТРЕБОВАНИЯ К ОЦЕНКЕ КАЧЕСТВА ОСВОЕНИЯ ПРОГРАММЫ…….……....	21
15.	ОСОБЕННОСТИ ОРГАНИЗАЦИИ ОБРАЗОВАТЕЛЬНОГО ПРОЦЕССА ДЛЯ ИНВАЛИДОВ И ЛИЦ С ОГРАНИЧЕННЫМИ ВОЗМОЖНОСТЯМИ ЗДОРОВЬЯ……	23

1. ЦЕЛЬ И ЗАДАЧИ ДИСЦИПЛИНЫ

Программа составлена в соответствии с требованиями Федерального государственного образовательного стандарта (ФГОС ВО) для направления подготовки бакалавров **18.03.01 Химическая технология,** рекомендациями методической комиссии и накопленного опыта преподавания дисциплины кафедрой высшей математики РХТУ им. Д.И.Менделеева. Программа рассчитана на изучение курса в течение одного семестра.

Дисциплина «**Дискретная математика в технологии неорганических веществ**» относится к дисциплинам учебного плана Программа дисциплины предполагает, что обучающиеся имеют теоретическую и практическую подготовку, включающую основные понятия и методы, изучаемые в дисциплине «Математика».

Цель дисциплины - формирование у студентов системы основных понятий, используемых для построения важнейших математических моделей, и математических методов для описания различных химико-технологических процессов.

Задачи дисциплины - создание фундаментальной математической базы, а также развитию навыков математического мышления и использования их для решения практических задач.

Дисциплина **«Дискретная математика в технологии неорганических веществ»** преподается в 4 семестре. Контроль успеваемости студентов ведется по принятой в университете рейтинговой системе.

2. ТРЕБОВАНИЯ К РЕЗУЛЬТАТАМ ОСВОЕНИЯ ДИСЦИПЛИНЫ

Изучение дисциплины **«Дискретная математика в технологии неорганических веществ»** при подготовке бакалавров по направлению **18.03.01 Химическая технология,** профиль **«Технология неорганических веществ»** направлено на приобретения следующих компетенций:

2.1. Профессиональные:

- способностью планировать и проводить физические и химические эксперименты, проводить обработку их результатов и оценивать погрешности, выдвигать гипотезы и устанавливать границы их применения, применять методы математического анализа и моделирования, теоретического и экспериментального исследования (ПК-16).

В результате изучения дисциплины студент должен:

знать:

-основные понятия и методы дискретной математики, математических методов решения профессиональных задач.

уметь:

- применять математические методы при решении типовых профессиональных задач.

владеть:

-методами построения математической модели типовых профессиональных задач и содержательной интерпретации полученных результатов.

3. ОБЪЕМ ДИСЦИПЛИНЫ И ВИДЫ УЧЕБНОЙ РАБОТЫ

Вид учебной работы	Всего		Семестр 4	
	ЗЕ	Акад. ч.	**ЗЕ**	Акад. ч.
Общая трудоемкость дисциплины	**3**	**108**	**3**	**108**
Контактная работа – аудиторные занятия:	**0,89**	**32**	**0,89**	**36**
Лекции	-	-	-	-
Практические занятия (ПЗ)	0,89	32	0,89	32
Самостоятельная работа	**2,11**	**76**	**2,11**	**76**
Контактная самостоятельная работа	2,11	0,2	2,11	0,2
Самостоятельное изучение разделов дисциплины		75,8		75,8
Вид контроля - Зачет	+	+	+	+
Вид итогового контроля:			**Зачет**	

Вид учебной работы	Всего		Семестр 4	
	ЗЕ	Астр. ч.	**ЗЕ**	Астр. ч.
Общая трудоемкость дисциплины	**3**	**81**	**3**	**81**
Контактная работа – аудиторные занятия:	**0,89**	**24**	**0,89**	**24**
Лекции	-	-	-	-
Практические занятия (ПЗ)	0,89	24	0,89	24
Самостоятельная работа	**2,11**	**57**	**2,11**	**57**
Контактная самостоятельная работа	2,11	0,15	2,11	0,15
Самостоятельное изучение разделов дисциплины		56,85		56,85
Вид контроля - Зачет	+	+	+	+
Вид итогового контроля:			**Зачет**	

4. СОДЕРЖАНИЕ ДИСЦИПЛИНЫ

4.1. Разделы дисциплины и виды занятий

№ п/п	Раздел дисциплины	Часы			
		Всего	Лекции	Практи-	Самостоя-

				ческие занятия	тельная работа
	Раздел 1. Элементы теории множеств и алгебраические структуры.	**18**		**6**	**12**
1.1	Множества, отношения и функции.	6		2	4
1.2	Полугруппы. Моноиды. Группы.	6		2	4
1.3	Кольца. Поля.	6		2	4
	Раздел 2. Элементы теории графов.	**22**		**6**	**16**
2.1	Задание и характеристики графов. Виды графов.	6		2	4
2.2	Циклы и разрезы. Планарность и укладка графов. Раскраска графов.	6		2	4
2.3	Деревья.	10		2	8
	Раздел 3. Булевы функции.	**12**		**4**	**8**
3.1	Алгебра логики. Булевы функции. Способы задания. Основные законы булевой алгебры. Функционально полные системы элементарных булевых функций. Важнейшие замкнутые классы.	6		2	4
3.2	Минимизация булевых функций. Сокращенная, тупиковая и минимальная формы.	6		2	4
	Раздел 4. Исчисление высказываний.	**14**		**4**	**10**
4.1	Формальные аксиоматические системы. Полнота и непротиворечивость. Независимость аксиом. Разрешимость теории. Другие аксиоматизации.	6		2	4
4.2	Проверка выводимости с помощью истинностных таблиц. Методы логического вывода.	8		2	6
	Раздел 5. Исчисление предикатов и нечеткая логика.	**20**		**6**	**14**
5.1	Логика предикатов. Непротиворечивость и полнота. Вынесение кванторов и предваренная нормальная форма. Скулемовские стандартные формы.	6		2	4
5.2	Эрбрановский универсум и теорема Эрбрана. Подстановка и унификация. Метод резолюций и его полнота.	6		2	4
5.3	Нечеткие множества. Нечеткая логика.	8		2	6
	Раздел 6. Конечные автоматы, машины Тьюринга-Поста, сложность вычислений.	**22**		**6**	**16**
6.1	Элементы теории автоматов. Автоматы Мили и Мура. Эквивалентность и минимизация автоматов.	6		2	4
6.2	Машины Тьюринга-Поста. Формализация понятия алгоритма и формальные модели	6		2	4

	алгоритмов. Алгоритмически неразрешимые проблемы.				
6.3	Сложность алгоритмов. Меры сложности. Временная и емкостная сложность. Трудноразрешимые задачи. Классы P и NP. NP-полные задачи.	10		2	8
	Всего часов	**108**		**32**	**76**

4.2. Содержание разделов дисциплины

Раздел 1. Элементы теории множеств и алгебраические структуры.

Множества, отношения и функции. Задание множеств и осуществление операций над ними. Способы задания. Операции объединения, пересечения, разности, дополнения и декартова произведения. Аксиоматика теории множеств. Алгебра Кантора. Минимизация представлений множеств. Диаграммы Эйлера-Венна. Бинарные отношения. Способы задания бинарных отношений. Свойства бинарных отношений. Разбиения. Отношения эквивалентности и порядка. Представление n-арных отношений бинарными. Алгебра отношений. Функции. Инъекция, сюръекция и биекция. Алгебраические структуры. Полугруппы. Моноиды. Группы. Подгруппы. Циклические группы. Группы подстановок. Изоморфизм групп. Смежные классы по подгруппе. Нормальные делители. Фактор-группы. Кольца: определения, свойства, примеры. Поля.

Раздел 2. Элементы теории графов.

Графы. Задание и характеристики графов. Виды графов. Подграфы. Матрицы смежности и инцидентности. Степени вершин. Маршруты Цепи. Циклы. Расстояние между вершинами. Диаметр и радиус графа. Унарные и бинарные операции над графами. Дополнение графа. Удаление и добавление вершин. Удаление и добавление ребер. Отождествление вершин. Расщепление вершин. Объединение графов. Пересечение графов. Компоненты связности. Мосты. Вершинная и реберная связность. Связность ориентированных графов. Алгоритм вычисления связности. Внутренняя устойчивость. Вершинное число независимости. Реберное число независимости. Вершинное и реберное покрытие графа. Внешняя устойчивость. Вершинное и реберное число внешней устойчивости. Циклы и разрезы. Эйлеровы циклы. Гамильтоновы циклы. Планарность и укладка графов. Грани плоского графа. Раскраска графов. Хроматическое число. Гипотеза четырех красок. Деревья. Определения. Свойства. Теорема Кэли. Фундаментальная система циклов. Остов наименьшего веса. Упорядоченные деревья. Бинарные деревья. Деревья сортировки. Алгоритм поиска в дереве сортировки.

Раздел 3. Булевы функции.

Алгебра логики. Булевы функции. Способы задания. Булевы функции одной и двух переменных и их свойства. Формулы булевой алгебры. Основные законы булевой алгебры. Эквивалентность формул. Принцип двойственности. Совершенные дизъюнктивные и совершенные конъюнктивные нормальные формы. Системы элементарных булевых функций. Функционально полные системы элементарных булевых функций. Примеры функционально полных базисов. Важнейшие замкнутые классы. Теорема о функциональной полноте.

Минимизация булевых функций. Сокращенная, тупиковая и минимальная формы. Карты Карно. Метод сочетания индексов и метод Куайна. Минимизация конъюнктивных нормальных форм. Обзор приложений дискретной математики. Разработка эффективного математического, программного, информационного и технического обеспечения на основе методов дискретной математики.

Раздел 4. Исчисление высказываний.

Введение в математическую логику. Краткие сведения из истории математической логики. Роль математической логики при разработке и эксплуатации химико-технологических систем. Формальные аксиоматические системы. Символы, выражения, формулы, аксиомы. Правило вывода, непосредственное следствие, вывод, теорема. Логика высказываний. Логический вывод. Аксиомы. Правило modus ponens. Теорема дедукции и правило силлогизма. Полнота и непротиворечивость. Независимость аксиом. Разрешимость теории. Другие аксиоматизации. Проверка выводимости с помощью истинностных таблиц. Секвенции Генцена. Модель миров Крипке. Метод резолюций Робинсона. Метод клауз Вонга. Обратный метод Маслова (благоприятных наборов).

Раздел 5. Исчисление предикатов и нечеткая логика.

Логика предикатов. Автоматизация логического вывода. Переменные, функции, термы, предикаты, кванторы, формулы. Область действия квантора. Свободные и связанные переменные. Интерпретации, равносильность. Распознавание общезначимости. Проблема разрешимости. Аксиомы и правила вывода исчисления предикатов. Теорема дедукции. Непротиворечивость и полнота. Вынесение кванторов и предваренная нормальная форма. Скулемовские стандартные формы. Эрбрановский универсум и теорема Эрбрана. Подстановка и унификация. Метод резолюций и его полнота. Стратегии метода резолюций. Дизъюнкты Хорна. Принцип логического программирования. Нечеткие множества. Нечеткая логика. Появление и суть нечеткости. Формализация нечеткости. Функция принадлежности. Лингвистическая переменная. Операции над нечеткими множествами. Нечеткая арифметика. Методы дефаззификации. Нечеткие отношения. Стандартные нечеткие логические операции. Нечеткий вывод. Степени истинности и степени уверенности. Нечеткий аналог метода резолюций.

Раздел 6. Конечные автоматы, машины Тьюринга-Поста, сложность вычислений.

Элементы теории автоматов. Понятие автоматного преобразования информации и конечного автомата. Способы задания автоматов. Автоматы Мили и Мура. Программная и аппаратная реализация автоматов. Эквивалентность и минимизация автоматов. Машины Тьюринга-Поста. Формализация понятия алгоритма и формальные модели алгоритмов. Машина Тьюринга: определения, свойства, графы переходов. Машина Поста. Программы для машин. Проблема распознавания. Проблема остановки. Алгоритмически неразрешимые проблемы. Сложность алгоритмов. Меры сложности. Временная и емкостная сложность. Асимптотическая сложность, порядок сложности, сложность в среднем и в худшем случае. Трудноразрешимые задачи. Недетерминированная машина Тьюринга. Классы P и NP. NP-полные задачи. NP-полнота проблемы выполнимости формул логики высказываний. Обзор приложений математической логики. Направления использования аппарата математической логики в задачах практической информатики. Спецификация и верификация программно-

аппаратных проектов, логическое программирование, построение онтологий, языки общения интеллектуальных агентов.

5. СООТВЕТСТВИЕ СОДЕРЖАНИЯ ТРЕБОВАНИЯМ К РЕЗУЛЬТАТАМ ОСВОЕНИЯ ДИСЦИПЛИНЫ

В результате освоения дисциплины студент должен	**Разделы**					
	1	**2**	**3**	**4**	**5**	**6**
Знать:						
- основные понятия и методы дискретной математики, математических методов решения профессиональных задач.	+	+	+	+	+	+
Уметь:						
- применять математические методы при решении типовых профессиональных задач.	+	+	+	+	+	+
Владеть:						
- методами построения математической модели типовых профессиональных задач и содержательной интерпретации полученных результатов.	+	+	+	+	+	+
В результате освоения дисциплины студент должен приобрести следующие ***профессиональные компетенции:***						
- способностью планировать и проводить физические и химические эксперименты, проводить обработку их результатов и оценивать погрешности, выдвигать гипотезы и устанавливать границы их применения, применять методы математического анализа и моделирования, теоретического и экспериментального исследования (ПК-16).	+	+	+	+	+	+

6. ПРАКТИЧЕСКИЕ ЗАНЯТИЯ

6.1. Примерные темы практических занятий по дисциплине.

Предусмотрены практические занятия обучающегося в бакалавриате в объеме 32 акад. часа в 4 семестре

№ п/п	**№ раздела дисциплины**	**Темы практических (семинарских) занятий**	**Часы**
1.	1.1	Множества и отношения.	2
2.	1.2	Группы.	2
3.	1.3	Кольца, поля.	2
4.	2.1	Виды графов.	2
5.	2.2	Планарность и раскраска графов.	2
6.		**Контрольная работа № 1**	**2**

7.	3.1	Законы булевой логики.	2
8.	3.2	Минимизация булевых функций. Важные классы.	2
9.	4.1	Формальные аксиоматические теории.	2
10.	4.2	Логический вывод в исчислении высказываний.	2
11.		**Контрольная работа № 2**	2
12.	5.1	Преобразования формул и логический вывод в исчислении предикатов.	2
13.	5.2	Нечеткие множества. Нечеткая логика.	2
14.	6.1	Конечные автоматы.	2
15.	6.2	Машины Тьюринга.	2
16.		**Контрольная работа № 3**	**2**
ИТОГ	**32 часа**		

7. САМОСТОЯТЕЛЬНАЯ РАБОТА.

Рабочей программой дисциплины «**Дискретная математика в технологии неорганических веществ**» предусмотрена самостоятельная работа студента бакалавриата в объеме **76** часов в **4** семестре. Самостоятельная работа проводится с целью углубления знаний по дисциплине и предусматривает:

- ознакомление и проработку рекомендованной литературы, работу с электронно-библиотечными системами;
- участие в семинарах РХТУ им. И. Менделеева по тематике дисциплины;
- подготовку к выполнению контрольных работ по материалу лекционного курса;
- подготовку к ***зачету*** (4 семестр) по дисциплине.

Планирование времени на самостоятельную работу, необходимого на изучение дисциплины, студентам лучше всего осуществлять на весь период изучения, предусматривая при этом регулярное повторение пройденного материала. Материал, законспектированный на лекциях, необходимо регулярно дополнять сведениями из литературных источников, представленных в учебной программе. При работе с указанными источниками рекомендуется составлять краткий конспект материала, с обязательным фиксированием библиографических данных источника.

8. ОЦЕНОЧНЫЕ СРЕДСТВА ДЛЯ КОНТРОЛЯ ОСВОЕНИЯ ДИСЦИПЛИНЫ

8.1. Примерный перечень тем контрольных работ

Для текущего контроля предусмотрено 3 контрольные работы.

1. Множества. Отношения. Подстановки. Подгруппы. Образующие. Смежные классы. Элементы графа. Кратчайший путь. Максимальный поток. Эйлеровы циклы. Планарность. Раскраска.

2. Таблица истинности. СДНФ. СКНФ. Минимизация булевых функций. Полиномы Жегалкина. Важные классы булевых функций.
3. Семантические таблицы. Метод резолюций. Метод благоприятных наборов. Автоматы Мили и Мура. Эквивалентность автоматов. Минимизация автоматов.

8.2. Примеры контрольных работ

Разделы 1, 2. Примеры вариантов к контрольной работе № 1. Максимальная оценка - 40 баллов. Контрольная работа содержит 4 вопроса по 10 баллов за вопрос.

1. Является ли отношение xy на множестве {1,2,3,4,5,6,7,8}:
1) рефлексивным
2) антирефлексивным
3) нерефлексивным
4) симметричным
5) антисимметричным
6) несимметричным
7) транзинивным
8) нетранзитивным
9) эквивалентностью
10) строгим порядком
11) нестрогим порядком

2. 1) Является ли множество подстановок (12345), (21345), (12435), (21435) подгруппой группы S_5? 2) Выписать подгруппу группы S_5 с данными образующими элементами:

$$\begin{pmatrix}12345\\23145\end{pmatrix};\begin{pmatrix}12345\\42315\end{pmatrix}.$$

3. Найти левые и правые смежные классы S_4 по H={$\begin{pmatrix}1234\\1234\end{pmatrix};\begin{pmatrix}1234\\4231\end{pmatrix};\begin{pmatrix}1234\\1324\end{pmatrix};\begin{pmatrix}1234\\4321\end{pmatrix}$}. Является ли H нормальной подгруппой S_4?

4. 1) Найти степени вершин, написать матрицы смежности и инцидентности графа. 2) Найти хроматическое число графа и оптимальную раскраску. 3) Построить плоское изображение графа, если это возможно, или обосновать невозможность его построения:

G = (V, E) = (V= {1,2,3,4,5,6,7,8},

E = {(1,2),(1,3),(1,5),(1,6),(2,3),(2,4),(2,6),(3,4),(3,5),(3,7),(3,7),(3,8)}).

Разделы 3, 4. Примеры вариантов к контрольной работе № 2. Максимальная оценка - 30 баллов. Контрольная работа содержит 3 вопроса по 10 баллов за вопрос.

1. Заданы номера наборов четырех переменных 1,2,3,5,12,13,14,15, на которых функция принимает единичное значение (например, номеру 2 соответствует набор 0010 и конъюнкт

$\bar{x}_4\bar{x}_3x_2\bar{x}_1$). Необходимо для данной функции показать принадлежность (не принадлежность) к 0 (сохраняющих 0), 1 (сохраняющих 1), 2 (линейных), 3 (самодвойственных), 4 (монотонных) классам функций.

2. Минимизировать ДНФ:

$$X_1X_2\bar{X}_3\bar{X}_4 \vee X_1X_2\bar{X}_3X_4 \vee X_1\bar{X}_2\bar{X}_3\bar{X}_4 \vee X_1\bar{X}_2\bar{X}_3X_4 \vee$$
$$X_1X_2\bar{X}_3\bar{X}_4 \vee X_1X_2\bar{X}_3X_4 \vee X_1\bar{X}_2\bar{X}_3\bar{X}_4 \vee X_1\bar{X}_2\bar{X}_3X_4 \vee$$
$$\vee X_1X_2X_3\bar{X}_4 \vee \bar{X}_1X_2X_3X_4 \vee \bar{X}_1X_2X_3\bar{X}_4 \vee \bar{X}_1\bar{X}_2X_3X_4$$
$$\vee X_1X_2X_3\bar{X}_4 \vee \bar{X}_1X_2X_3X_4 \vee \bar{X}_1X_2X_3\bar{X}_4 \vee \bar{X}_1\bar{X}_2X_3X_4.$$

3. Доказать выводимость $(B \to A)\,\&\,(\bar{B} \to C)\,\&\,(\bar{A} \vee \bar{C}) \vdash A\,\&\,B \vee \bar{A}\,\&\,\bar{B}$ методом резолюций.

Разделы 5, 6. Примеры вариантов к контрольной работе № 3. Максимальная оценка - 30 баллов. Контрольная работа содержит 3 вопроса по 10 баллов за вопрос.

1. Показать методом благоприятных наборов противоречивость набора дизъюнктов:

$$\overline{K(X)} \vee L(X), K(X) \vee \overline{M(X)}, \overline{L(X)} \vee \overline{N(X)}, N(c), M(c)$$
$$\overline{K(X)} \vee L(X), K(X) \vee \overline{M(X)}, \overline{L(X)} \vee \overline{N(X)}, N(c), M(c).$$

2. Построить прямое произведение автоматов и, применив теорему Мура, выяснить, эквивалентны ли они

	a	b	a	b		a	b	a	b
k	n	m	1	0	p	r	q	1	0
l	m	n	0	1	q	q	s	0	1
m	l	n	0	1	r	p	q	1	0
n	k	l	1	0	s	p	q	1	0

3. Построить минимальный автомат, эквивалентный данному

	a	b	a	b
1	4	1	0	0
2	6	1	1	0
3	5	1	1	0
4	7	2	0	1
5	7	2	0	1
6	8	3	0	1
7	9	6	1	0
8	9	5	1	0
9	9	4	1	1

8.3. Вопросы для итогового контроля освоения дисциплины

(4 семестр – зачет)

1.

1. Задание множеств и осуществление операций над ними. Операции объединения, пересечения, разности, дополнения и декартова произведения.
2. Аксиоматика теории множеств. Алгебра Кантора.
3. Минимизация представлений множеств.
4. Диаграммы Эйлера-Венна.
5. Способы задания бинарных отношений.
6. Свойства бинарных отношений.
7. Разбиения.
8. Отношения эквивалентности и порядка.
9. Представление n-арных отношений бинарными.
10. Алгебра отношений.
11. Инъекция, сюръекция и биекция.
12. Полугруппы. Моноиды.
13. Определение группы. Подгруппы.
14. Циклические группы.
15. Группы подстановок.
16. Изоморфизм групп.
17. Смежные классы по подгруппе. Нормальные делители. Фактор-группы.
18. Кольца: определения, свойства, примеры.
19. Поля.
20. Задание и характеристики графов. Виды графов. Подграфы.
21. Матрицы смежности и инцидентности.
22. Степени вершин.
23. Маршруты и цепи.
24. Расстояние между вершинами. Диаметр и радиус графа.
25. Дополнение графа. Удаление и добавление вершин. Удаление и добавление ребер. Отождествление вершин. Расщепление вершин.
26. Объединение графов. Пересечение графов.
27. Компоненты связности. Мосты. Вершинная и реберная связность. Связность ориентированных графов. Алгоритм вычисления связности.
28. Внутренняя устойчивость. Вершинное число независимости. Реберное число независимости. Вершинное и реберное покрытие графа.
29. Внешняя устойчивость. Вершинное и реберное число внешней устойчивости.
30. Эйлеровы циклы.
31. Гамильтоновы циклы.
32. Планарность и укладка графов. Грани плоского графа.
33. Раскраска графов. Хроматическое число. Гипотеза четырех красок.
34. Деревья. Определения. Свойства. Теорема Кэли.
35. Фундаментальная система циклов. Остов наименьшего веса.
36. Упорядоченные деревья. Бинарные деревья.
37. Деревья сортировки. Алгоритм поиска в дереве сортировки.
38. Булевы функции. Способы задания.
39. Формулы булевой алгебры. Основные законы булевой алгебры.
40. Эквивалентность формул. Принцип двойственности.

41. Совершенные дизъюнктивные и совершенные конъюнктивные нормальные формы.
42. Системы элементарных булевых функций. Функционально полные системы элементарных булевых функций. Примеры функционально полных базисов.
43. Важнейшие замкнутые классы. Теорема о функциональной полноте.
44. Минимизация булевых функций. Сокращенная, тупиковая и минимальная формы.
45. Карты Карно.
46. Метод сочетания индексов и метод Куайна.
47. Формальные аксиоматические системы. Символы, выражения, формулы, аксиомы. Правило вывода, непосредственное следствие, вывод, теорема.
48. Аксиомы. Правило modus ponens. Теорема дедукции и правило силлогизма.
49. Полнота и непротиворечивость.
50. Независимость аксиом.
51. Разрешимость теории.
52. Проверка выводимости с помощью истинностных таблиц.
53. Секвенции Генцена. Модель миров Крипке.
54. Метод резолюций Робинсона.
55. Метод клауз Вонга.
56. Обратный метод Маслова (благоприятных наборов).
57. Логика предикатов. Переменные, функции, термы, предикаты, кванторы, формулы. Область действия квантора. Свободные и связанные переменные.
58. Интерпретации, равносильность.
59. Распознавание общезначимости.
60. Проблема разрешимости.
61. Аксиомы и правила вывода исчисления предикатов. Теорема дедукции.
62. Непротиворечивость и полнота.
63. Вынесение кванторов и предваренная нормальная форма. Скулемовские стандартные формы.
64. Эрбрановский универсум и теорема Эрбрана.
65. Подстановка и унификация.
66. Метод резолюций и его полнота. Стратегии метода резолюций.
67. Дизъюнкты Хорна.
68. Нечеткие множества.
69. Функция принадлежности.
70. Лингвистическая переменная.
71. Операции над нечеткими множествами.
72. Методы дефаззификации.
73. Нечеткие отношения.
74. Стандартные нечеткие логические операции.
75. Нечеткий вывод. Степени истинности и степени уверенности.
76. Нечеткий аналог метода резолюций.
77. Понятие автоматного преобразования информации и конечного автомата. Способы задания автоматов.
78. Автоматы Мили и Мура.
79. Эквивалентность и минимизация автоматов.
80. Машина Тьюринга: определения, свойства, графы переходов. Машина Поста. Программы для машин.
81. Проблема распознавания. Проблема остановки. Алгоритмически неразрешимые проблемы.

82. Сложность алгоритмов. Меры сложности. Временная и емкостная сложность. Асимптотическая сложность, порядок сложности, сложность в среднем и в худшем случае.
83. Трудноразрешимые задачи.
84. Недетерминированная машина Тьюринга.
85. Классы P и NP. NP-полные задачи.

9. УЧЕБНО-МЕТОДИЧЕСКОЕ ОБЕСПЕЧЕНИЕ ДИСЦИПЛИНЫ.

9.1. Рекомендуемая литература

А) Основная литература:

1. Дискретная математика: учебник для вузов / Белоусов А.И., Ткачев С.В. – М.: Изд. МГТУ им. Баумана Н.Э., 2015. – 743 с. ЭБС Издательство «Лань».
2. Сборник задач по дискретной математике / Кожухов С.Ф., Совертков П.И. – М.: Издательство «Лань». 2016. – 324 с. ЭБС Издательство «Лань»

Б) Дополнительная литература:

1. Теория графов: Методические указания / Бояринцева Т.И, Мастихина А.А. – М.: Изд. МГТУ им. Баумана Н.Э., 2014. – 37 с. ЭБС Издательство «Лань».
2. Дискретная математика: учебник для вузов / Гладков Л.А., Курейчик В.В., Курейчик В.М.. –М.: Изд. «Физматмет», 2014. – 496 с. ЭБС Издательство «Лань»

9.2. Рекомендуемые источники научно-технической информации.

- Раздаточный иллюстративный материал к лекциям.
- Презентации к лекциям.
- Методические рекомендации.
- Комплекс обучающих программ.

Ресурсы информационно-телекоммуникационной сети Интернет:

-- http://kvm.muctr.ru/ – сайт кафедры высшей математики.

9.3. Средства обеспечения освоения дисциплины

Для реализации рабочей программы подготовлены следующие средства обеспечения освоения дисциплины:

- компьютерные презентации интерактивных практических занятий – https://moodle.muctr.ru/, (общее число слайдов – 640);
- банк тестовых заданий для текущего контроля освоения дисциплины (50 вариантов на каждую контрольную точку, всего 3 контрольные работы, общее число вариантов – 150);

- банк тестовых заданий для текущего контроля освоения дисциплины (85 вопросов для текущего контроля).

Для освоения дисциплины используются следующие нормативные и нормативно-методические документы (обновить даты обращения):

- Федеральный закон Российской Федерации от 29.12.2012 № 273-ФЗ «Об образовании в Российской Федерации» [Электронный ресурс] – Режим доступа: http://pravo.gov.ru/proxy/ips/?docbody=&nd=102162745&intelsearch=273-%D4%C7 (дата обращения: 10.04.2020).
- Федеральные государственные образовательные стандарты высшего образования // Координационный совет учебно-методических объединений и научно-методических советов высшей школы. Портал Федеральных образовательных стандартов высшего образования [Электронный ресурс] – Режим доступа: http://fgosvo.ru/fgosvo/92/91/4 (дата обращения: 10.04.2020)
- Приказ Министерства образования и науки РФ от 23.08.2017 № 816 «Об утверждении Порядка применения организациями, осуществляющими образовательную деятельность, электронного обучения, дистанционных образовательных технологий при реализации образовательных программ» [Электронный ресурс]. Режим доступа: http://pravo.gov.ru/proxy/ips/?docbody=&nd=102447332&intelsearch=816+%EF%F0%E8%EA%E0%E7 (дата обращения: 10.04.2020).

При освоении дисциплины студенты должны использовать информационные и информационно-образовательные ресурсы следующих порталов и сайтов:

- Система федеральных образовательных порталов. Система открытого образования. Консалтинговый центр ИОС ОО РФ [Электронный ресурс] – Режим доступа: http://www.openedu.ru (дата обращения: 10.04.2020).
- Информационная система «Единое окно доступа к образовательным ресурсам». URL: http://window.edu.ru/ (дата обращения: 10.04.2020).
- ФЭПО: соответствие требованиям ФГОС [Электронный ресурс] – Режим доступа: http://fepo.i-exam.ru/ (дата обращения: 10.04.2020).

10. МЕТОДИЧЕСКИЕ УКАЗАНИЯ ДЛЯ ОБУЧАЮЩИХСЯ

10.1. Для студентов, обучающихся без использования дистанционных образовательных технологий

Методические рекомендации по организации учебной работы обучающегося в бакалавриате направлены на повышение ритмичности и эффективности его аудиторной и самостоятельной работы по дисциплине.

Дисциплина «**Дискретная математика в технологии неорганических веществ**» включает 6 разделов, каждый из которых имеет определенную логическую завершенность. При изучении материала каждого раздела рекомендуется регулярное повторение законспектированного лекционного материала, а также дополнение его сведениями из литературных источников, представленных в учебной программе. При работе с указанными источниками рекомендуется составлять краткий конспект с обязательным фиксированием библиографических данных источника. Изучение материала каждого раздела заканчивается контролем его освоения в форме контрольной работы. Результаты выполнения контрольных

работ оцениваются в соответствии с принятой в университете рейтинговой системой оценки знаний.

Рабочая программа дисциплины «**Дискретная математика в технологии неорганических веществ**» предусматривает проведение практических занятий в объеме **32** ч. Работы выполняются в часы, выделенные учебным планом в **4** семестре. Практические занятия охватывают 6 разделов. Целью выполнения практический занятий является закрепление полученных знаний по дисциплине, расширение эрудиции и кругозора студента бакалавриата.

Совокупная оценка текущей работы студента бакалавриата в семестре складывается из оценок за выполнение контрольных работ (**1** контрольная работа **- 40** баллов, **2** и **3** контрольные работы по **30** баллов). Максимальная оценка текущей работы в семестре составляет **100** баллов.

10.2. Для студентов, обучающихся с использованием дистанционных образовательных технологий

При использовании электронного обучения и дистанционных образовательных технологий занятия полностью или частично проводятся в режиме онлайн. Объем дисциплины и распределение нагрузки по видам работ соответствует п. 4.1. Распределение баллов соответствует п. 10.1 либо может быть изменено в соответствии с решением кафедры, в случае перехода на ЭО и ДОТ в процессе обучения. Решение кафедры об используемых технологиях и системе оценивания достижений обучающихся принимается с учетом мнения ведущего преподавателя и доводится до обучающихся.

11. МЕТОДИЧЕСКИЕ УКАЗАНИЯ ДЛЯ ПРЕПОДАВАТЕЛЕЙ

11.1. Для преподавателей, реализующих образовательные программы без использования дистанционных образовательных технологий

Дисциплина «**Дискретная математика в технологии неорганических веществ**» изучается в 4 семестре бакалавриата.

При подготовке и проведении занятий преподаватель должен ориентироваться на то, что студенты, обучающиеся в бакалавриате, имеют общую подготовку по дисциплинам «Математика», «ТВиМС», предусмотренном учебным планом бакалавриата, а также опыт восприятия и конспектирования изучаемого материала. В связи с этим материал курса должен опираться на полученные знания и быть ориентирован их расширение и углубление в соответствии с современными теоретическими представлениями и технологическими новациями. Обучение студентов организовано в виде традиционных лекций и практических занятий, так и научной дискуссии, которая помогает приобрести навыки и умения обосновывать круг рассматриваемых вопросов, формулировать главные положения, определения и практические выводы из теоретических положений. На занятиях должна прослеживаться взаимосвязь рассматриваемых вопросов с ранее изученным материалом.

Основной задачей преподавателя, ведущего занятия по дисциплине «**Дискретная математика в технологии неорганических веществ**», является формирование у студентов компетенций, предусмотренных данной учебной программой. Преподаватель должен акцентировать внимание студентов на использование знаний, полученных при изучении курса в дальнейшем практическом применении.

В **Разделе 1 «Элементы теории множеств и алгебраические структуры»** необходимо рассмотреть следующие вопросы: множества, отношения и функции, полугруппы, моноиды, группы, кольца, поля.

В **Разделе 2 «Элементы теории графов»** необходимо рассмотреть следующие вопросы: задание и характеристики графов, виды графов, циклы и разрезы, планарность и укладка графов, раскраска графов, деревья.

В **Разделе 3 «Булевы функции»** необходимо рассмотреть следующие вопросы: алгебра логики, булевы функции, способы задания, основные законы булевой алгебры, функционально полные системы элементарных булевых функций, важнейшие замкнутые классы, минимизация булевых функций, сокращенная, тупиковая и минимальная формы.

В **Разделе 4 «Исчисление высказываний»** необходимо рассмотреть следующие вопросы: формальные аксиоматические системы, полнота и непротиворечивость, независимость аксиом, разрешимость теории, другие аксиоматизации, проверка выводимости с помощью истинностных таблиц, методы логического вывода.

В **Разделе 5 «Исчисление предикатов и нечеткая логика»** необходимо рассмотреть следующие вопросы: логика предикатов, непротиворечивость и полнота, вынесение кванторов и предваренная нормальная форма, скулемовские стандартные формы, эрбрановский универсум и теорема Эрбрана, подстановка и унификация, метод резолюций и его полнота, нечеткие множества, нечеткая логика.

В **Разделе 6 «Конечные автоматы, машины Тьюринга-Поста, сложность вычислений»** необходимо рассмотреть следующие вопросы: элементы теории автоматов, автоматы Мили и Мура, эквивалентность и минимизация автоматов, машины Тьюринга-Поста, формализация понятия алгоритма и формальные модели алгоритмов, алгоритмически неразрешимые проблемы, сложность алгоритмов, меры сложности, временная и емкостная сложность, трудноразрешимые задачи, классы P и NP. NP-полные задачи.

Необходимой компонентой лекционных и практических занятий по курсу является широкое использование наглядных пособий и иллюстративного материала, в том числе с применением компьютерной техники.

При проведении занятий преподаватель может рекомендовать студентам проработку дополнительной литературы по тематике занятия, организуя ее обсуждение на практических занятиях, формирует у студентов навык к самостоятельной работе с разнообразными литературными источниками.

При проведении практических занятий преподавателю основное внимание следует уделять формированию у студентов умения активно использовать полученные знания по курсу «**Дискретная математика в технологии неорганических веществ**» в дальнейшей практической деятельности.

11.2. Для преподавателей, реализующих образовательные программы с использованием дистанционных образовательных технологий

При использовании электронного обучения и дистанционных образовательных технологий занятия полностью или частично проводятся в режиме онлайн. Объем дисциплины и распределение нагрузки по видам работ соответствует п. 4.1. Распределение баллов соответствует п. 10.1 либо может быть изменено в соответствии с решением кафедры, в случае перехода на ЭО и ДОТ в процессе обучения. Решение кафедры об используемых технологиях и системе оценивания достижений обучающихся принимается с учетом мнения ведущего преподавателя и доводится до обучающихся.

Реализация ЭО и ДОТ предполагает использование следующих видов учебной деятельности: онлайн консультации, практические занятия, видео-лекции; проводимые полностью или частично с применением ЭО и ДОТ; текущий контроль в режиме тестирования, проверка домашних заданий и самостоятельная работа.

При реализации РПД в зависимости от конкретной ситуации ЭО и ДОТ могут быть применены в следующем виде: онлайн-курсы РХТУ им. Д. И. Менделеева: https://moodle.muctr.ru, работа в мессенджере, работа по E-mail, Zoom-конференция: https://zoom.us/.):

- объем часов контактной работы обучающихся с преподавателем не сокращается) и электронные образовательные ресурсы (ЭОР) методически обеспечивают самостоятельную работу обучающихся в объеме, предусмотренном рабочей программой данной дисциплины. При этом в случае необходимости занятия проводятся в режиме онлайн;
- смешанные формы обучения, сочетающие в себе аудиторные занятия (при возможности перевода части контактных часов работы обучающихся с преподавателем в электронную информационно-образовательную среду без потери содержания учебной дисциплины) и ЭОР (часть учебного материала (например, лекции) может быть заменена ЭОР);
- учебные курсы, интегрированные в LMS Moodle, контактные часы по которым могут быть исключены, изучаются обучающимися самостоятельно при минимальном участии преподавателя (консультации в режиме форума или в режиме вебинара).

12. ПЕРЕЧЕНЬ ИНФОРМАЦИОННЫХ ТЕХНОЛОГИЙ, ИСПОЛЬЗУЕМЫХ В ОБРАЗОВАТЕЛЬНОМ ПРОЦЕССЕ

Информационную поддержку изучения дисциплины осуществляет Информационно-библиотечный центр (ИБЦ) РХТУ им. Д.И. Менделеева, который обеспечивает обучающихся основной учебной, учебно-методической и научной литературой, необходимой для организации образовательного процесса по дисциплине. Общий объем многоотраслевого фонда ИБЦ на 01.01.2020 г. 1 715 452 экз.

Фонд ИБЦ располагает учебной, учебно-методической и научно-технической литературой в форме печатных и электронных изданий, а также включает официальные, справочно-библиографические, специализированные отечественные и зарубежные периодические и информационные издания. ИБЦ обеспечивает доступ к профессиональным базам данных, информационным, справочным и поисковым системам.

Каждый обучающийся обеспечен свободным доступом из любой точки, в которой имеется доступ к сети Интернет и к электронно-библиотечной системе (ЭБС) Университета, которая содержит различные издания по основным изучаемым дисциплинам и сформирована по согласованию с правообладателями учебной и учебно-методической литературы.

Для более полного и оперативного справочно-библиографического и информационного обслуживания в ИБЦ реализована технология Электронной доставки документов.

№	Электронный ресурс	Реквизиты договора (номер, дата заключения, срок действия), ссылка на сайт ЭБС, сумма договора, количество ключей	Характеристика библиотечного фонда, к которому предоставляется доступ

1.	ЭБС «Лань»	Принадлежность - сторонняя Реквизиты договора - ООО «Издательство «Лань». Договор № 33.03-Р-3.1-2173/2020 Сумма договора – 747 661-28 Срок действия Договора с «26» сентября 2020г. по «25» сентября 2021г. Ссылка на сайт ЭБС – http://e.lanbook.com Количество ключей - доступ для зарегистрированных пользователей РХТУ с любого компьютера. Удаленный доступ после персональной регистрации на сайте ЭБС.	Коллекция книг по естественно-научным и техническим отраслям наукам.
2.	ЭБС «ЮРАЙТ»	Принадлежность - сторонняя Реквизиты договора – ООО «Электронное издательство ЮРАЙТ», Договор № №29.01-З-2.0-1168/2018 от 11.01.2019 г. С «11» января 2019 г. по «»10» января 2020 г. Ссылка на сайт ЭБС - https://biblio-online.ru/ Сумма договора – 220 000-00 р. Количество ключей - доступ для всех пользователей РХТУ с любого компьютера.	Электронная библиотека включает более 5000 наименований учебников и учебных пособий по всем отраслям знаний для всех уровней профессионального образования от ведущих научных школ с соблюдением требований новых ФГОСов.
3.	Электронно-библиотечная система ИБЦ РХТУ им. Д.И. Менделеева (на базе АИБС «Ирбис»)	РХТУ им. Д.И. Менделеева Ссылка на сайт ЭБС – http://lib.muctr.ru/ Доступ для пользователей РХТУ с любого компьютера.	Электронные версии учебных и научных изданий авторов РХТУ по всем ООП.
4.	ЭБС «Научно-электронная библиотека eLibrary.ru»	Принадлежность – сторонняя Реквизиты договора – ООО «РУНЭБ», договор № 29.01-Р-2.0-1020/2018 от 07.12.2018 г. Сумма договора - 934 693-00	Электронные версии периодических и непериодических изданий по различным отраслям науки

		С «01» января 2019 г. по «31» декабря 2019 г. Ссылка на сайт – http://elibrary.ru Количество ключей – доступ для пользователей РХТУ по ip-адресам неограничен.	
5.	Электронные ресурсы издательства SpringerNature	Принадлежность – сторонняя Национальная подписка (Минобрнауки+РФФИ) Информационное письмо РФФИ № 809 от 24.06.2019 г. С «01» января 2019 г. по «31» декабря 2019 г. Ссылка на сайт http://link.springer.com/ Количество ключей - доступ для пользователей РХТУ по ip-адресам неограничен.	- Полнотекстовая коллекция электронных журналов Springer по различным отраслям знаний. - Полнотекстовые 85 журналов Nature Publishing Group - Коллекция научных протоколов по различным отраслям знаний Springer Protocols - Коллекция научных материалов в области физических наук и инжиниринга Springer Materials (The Landolt-Bornstein Database) - Полный доступ к статическим и динамическим справочным изданиям по любой теме - Реферативная база данных по чистой и прикладной математике zbMATH - Nano Database
6.	Scopus	Принадлежность сторонняя. Национальная подписка (Минобрнауки+ ГПНТБ) Сублицензионный договор № Scopus/130 от 09.10.2019 г. С «01» июля 2019 г. по «31» декабря 2019 г. Ссылка на сайт – http://www.scopus.com. Количество ключей – доступ для пользователей РХТУ по ip-адресам неограничен.	Мультидисциплинарная реферативная и наукометрическая база данных издательства **ELSEVIER**

13. МАТЕРИАЛЬНО-ТЕХНИЧЕСКОЕ ОБЕСПЕЧЕНИЕ ДИСЦИПЛИНЫ.

В соответствии с учебным планом занятия по дисциплине «**Дискретная математика в технологии неорганических веществ**» проводятся в форме практических занятий и самостоятельной работы обучающегося.

13.1. Оборудование, необходимое в образовательном процессе:

Учебные аудитории для проведения лекционных и практических занятий, оборудованные традиционными учебными досками и учебной мебелью; библиотека, имеющая рабочие компьютерные места для студентов, оснащенные компьютерами с доступом к базам данных и выходом в Интернет.

13.2. Учебно-наглядные пособия:

Учебно-методические пособия, разработанные на кафедре высшей математики, выложены на сайте кафедры http://kvm.muctr.ru и на сайте библиотеки РХТУ имени Д.И.Менделеева https://lib.muctr.ru.

13.3. Компьютеры, информационно-телекоммуникационные сети, аппаратно-программные и аудиовизуальные средства:

Персональные компьютеры, принтеры, сканер и копировальный аппарат используются для подготовки раздаточных материалов.

13.4. Печатные и электронные образовательные и информационные ресурсы:

Информационно-методические материалы: учебные пособия по дисциплине; раздаточный материал к разделам лекционного курса; раздаточный материал к практическим занятиям по дисциплине, комплекты контрольных и экзаменационных билетов.

Учебно-методические разработки в электронном виде; справочные материалы в печатном и электронном виде.

13.5. Перечень лицензионного программного обеспечения:

№ п/п	Наименование программного продукта	Реквизиты договора поставки	Количество лицензий	Срок окончания действия лицензии
1	Офисный пакет Microsoft Office Standard 2007	Государственный контракт № 143-164ЭА/2010 от 14.12.10, Акт № Tr048787, накладная № Tr048787 от 20.12.10 Microsoft Open License Номер лицензии 42931328)	25	бессрочное
2	Антивирус Kaspersky	Контракт № 126-152 ЭА/2018 от 24.12.2018 по продлению электронной лицензии на Kaspersky Endpoint Security для нужд РХТУ им. Д.И. Менделеева	25	2 года

3	Операционная система Microsoft Windows 10 Education (Russian)	Подписка Microsoft Imagine Premium, соглашение ICM-167819 от 24.12.2018 г., счет № 9552428060 от 12.12.2018 г.	Количество лицензий не ограничено согласно условиям подписки Microsoft Imagine Premium	бессрочное

14. ТРЕБОВАНИЯ К ОЦЕНКЕ КАЧЕСТВА ОСВОЕНИЯ ПРОГРАММЫ

Формы и методы контроля и оценки результатов освоения разделов

Наименование разделов	Основные показатели оценки	Формы и методы контроля и оценки
аздел 1. Элементы теории множеств и алгебраические структуры	знает: - основные понятия и методы дискретной математики, математических методов решения профессиональных задач; умеет: - применять математические методы при решении типовых профессиональных задач, владеет: - методами построения математической модели типовых профессиональных задач и содержательной интерпретации полученных результатов.	Оценка за контрольную работу № 1
Раздел 2. Элементы теории графов	знает: - основные понятия и методы дискретной математики, математических методов решения профессиональных задач; умеет: - применять математические методы при решении типовых профессиональных задач, владеет: - методами построения математической модели типовых профессиональных задач и содержательной интерпретации полученных результатов.	Оценка за контрольную работу № 1
Раздел 3. Булевы функции	знает: - основные понятия и методы дискретной математики, математических методов решения профессиональных задач; умеет:	Оценка за контрольную работу № 2

	- применять математические методы при решении типовых профессиональных задач, владеет: - методами построения математической модели типовых профессиональных задач и содержательной интерпретации полученных результатов.	
Раздел 4. Исчисление высказываний	знает: - основные понятия и методы дискретной математики, математических методов решения профессиональных задач; умеет: - применять математические методы при решении типовых профессиональных задач, владеет: - методами построения математической модели типовых профессиональных задач и содержательной интерпретации полученных результатов.	Оценка за контрольную работу № 2
Раздел 5 Исчисление предикатов и нечеткая логика	знает: - основные понятия и методы дискретной математики, математических методов решения профессиональных задач; умеет: - применять математические методы при решении типовых профессиональных задач, владеет: - методами построения математической модели типовых профессиональных задач и содержательной интерпретации полученных результатов.	Оценка за контрольную работу № 3
Раздел 6 Конечные автоматы, машины Тьюринга-Поста, сложность вычислений	знает: - основные понятия и методы дискретной математики, математических методов решения профессиональных задач; умеет: - применять математические методы при решении типовых профессиональных задач, владеет: - методами построения математической модели типовых профессиональных задач и содержательной интерпретации полученных результатов.	Оценка за контрольную работу № 3

15. ОСОБЕННОСТИ ОРГАНИЗАЦИИ ОБРАЗОВАТЕЛЬНОГО ПРОЦЕССА ДЛЯ ИНВАЛИДОВ И ЛИЦ С ОГРАНИЧЕННЫМИ ВОЗМОЖНОСТЯМИ ЗДОРОВЬЯ

Обучение инвалидов и лиц с ограниченными возможностями здоровья осуществляется в соответствии с:

- Порядком организации и осуществления образовательной деятельности по образовательным программам – программам бакалавриата, программам специалитета, программам магистратуры (Приказ Минобрнауки РФ от 05.04.2017 № 301);
- Положением о порядке организации и осуществления образовательной деятельности по образовательным программам высшего образования – программ бакалавриата, программ специалитета, программ магистратуры в РХТУ им. Д.И. Менделеева, принятым решением Ученого совета РХТУ им. Д.И. Менделеева от 30.10.2019, протокол № 3, введенным в действие приказом ректора РХТУ им. Д.И. Менделеева от 14.11.2019 № 646А;
- Методическими рекомендациями по организации образовательного процесса для обучения инвалидов и лиц с ограниченными возможностями здоровья в образовательных организациях высшего образования, в том числе оснащенности образовательного процесса (утверждены заместителем Министра образования и науки РФ А.А. Климовым от 08.04.2014 № АК-44/05вн).

Дополнения и изменения к рабочей программе дисциплины
«_**Дискретная математика в технологии неорганических веществ** _»
основной образовательной программы

___ 18.03.01__ «___ **Химическая технология** ____»
профиль подготовки - «Технология неорганических веществ»
код и наименование направления подготовки (специальности)
«_____»
наименование ООП

Форма обучения: __очная___

Номер изменения/ дополнения	Содержание дополнения/изменения	Основание внесения изменения/дополнения
1		протокол заседания Ученого совета № _____ от «__» _____20___г.
		протокол заседания Ученого совета № _____ от «__» _____20___г.
		протокол заседания Ученого совета № _____ от «__» _____20___г.

		протокол заседания Ученого совета № _____ от «__» _____20___г.
		протокол заседания Ученого совета № _____ от «__» _____20___г.

Министерство науки и высшего образования Российской Федерации
Федеральное государственное бюджетное образовательное учреждение высшего образования
«Российский химико-технологический университет имени Д.И. Менделеева»

«УТВЕРЖДАЮ»

Проректор по учебной работе

_____ С.Н. Филатов

«_____» _____ 2020 г.

РАБОЧАЯ ПРОГРАММА ДИСЦИПЛИНЫ

«Техника экспериментальных исследований»

Направление подготовки 18.03.01 Химическая технология

Профиль подготовки – «Технология неорганических веществ»

Квалификация «бакалавр»

РАССМОТРЕНО И ОДОБРЕНО
на заседании Методической комиссии
РХТУ им. Д.И. Менделеева
«30» июня 2020 г. протокол № 25

Председатель _____ Н.А. Макаров

Москва 2020 г.

Программа составлена:
Доцентом кафедры Технологии неорганических веществ и электрохимических процессов Е.Ю. Либерман.

Программа рассмотрена и одобрена на заседании кафедры технологии неорганических веществ и электрохимических процессов РХТУ им. Д.И. Менделеева «10» июня 2020 г., протокол № 11.

СОДЕРЖАНИЕ

1. Цель и задачи дисциплины 4
2. Требования к результатам освоения дисциплины 4
3. Объем дисциплины и виды учебной работы 5
4. Содержание дисциплины 5
   4.1. Разделы дисциплины и виды занятий 6
   4.2. Содержание разделов дисциплины 6
5. Соответствие содержания требованиям к результатам освоения дисциплины 7
6. Практические и лабораторные занятия 8
   6.1. Практические занятия. Примерные темы практических занятий по дисциплине
   6.2. Лабораторные занятия
7. Самостоятельная работа 8
8. Оценочные средства для проведения промежуточной аттестации 9
   8.1. Вопросы для зачета 9
   8.2. Примеры заданий контрольной работы 10
   8.3. Структура и примеры заданий для контрольной работы 11
9. Учебно-методическое обеспечение дисциплины 12
   9.1. Рекомендуемая литература 12
   9.2. Рекомендуемые источники научно-технической информации 12
   9.3. Средства обеспечения освоения дисциплины 13
10. Методические указания для обучающихся 14
   10.1. Для студентов, обучающихся по очной форме, без использования электронного образования и дистанционных образовательных технологий 14
   10.2. Для студентов, обучающихся по очной форме, с использованием электронного образования и дистанционных образовательных технологий 15
11. Методические указания для преподавателей 16
   11.1. Для преподавателей, при реализации программы по очной форме, без использования электронного образования и дистанционных образовательных технологий 16
   11.2. Для преподавателей, при реализации программы по очной форме, с 16

использованием электронного образования и дистанционных образовательных технологий
12. Перечень информационных технологий, используемых в образовательном процессе 17
13. Материально-техническое обеспечение дисциплины 18
13.1. Оборудование, необходимое в образовательном процессе 18
13.2. Учебно-наглядные пособия 18
13.3. Компьютеры, информационно-телекоммуникационные сети, аппаратно-программные и аудиовизуальные средства 19
13.4. Печатные и электронные образовательные и информационные ресурсы 19
13.5. Перечень лицензионного оборудования 19
14. Требования к оценке качества освоения программы 20
15. Особенности организации образовательного процесса для инвалидов и лиц с ограниченными возможностями здоровья 21

1. ЦЕЛЬ И ЗАДАЧИ ДИСЦИПЛИНЫ

Программа составлена в соответствии с требованиями Федерального государственного образовательного стандарта высшего образования (ФГОС ВО) по направлению 18.03.01 – Химическая технология, профиль программы - Технология неорганических веществ, и рекомендациями методической секции Ученого совета РХТУ им. Д. И. Менделеева.

Программа относится к вариативной части дисциплин по выбору учебного плана (Б1.В.ДВ.03.01) и рассчитана на изучение в пятом семестре обучения. Программа предполагает, что обучающиеся имеют теоретическую и практическую подготовку в области физической и аналитической химии.

Цель дисциплины - приобретение обучающимися знаний основ методологии, принципов организации исследований в химической технологии неорганических веществ.

Задача дисциплины – изучение фазового равновесия и кинетики гетерогенных процессов, выявление факторов, влияющих на основные параметры процессов основного неорганического синтеза, и путей повышения эффективности технологического процесса.

Курс «Техника экспериментальных исследований» читается в шестом семестре. Контроль успеваемости студентов ведется по принятой в университете рейтинговой системе.

2. ТРЕБОВАНИЯ К РЕЗУЛЬТАТАМ ОСВОЕНИЯ ДИСЦИПЛИНЫ

Изучение курса «Техника экспериментальных исследований» при подготовке бакалавров по направлению 18.03.01 Химическая технология, профиль подготовки – «Технология неорганических веществ» направлено на приобретение следующих компетенций:

- способностью проводить анализ сырья, материалов и готовой продукции, осуществлять оценку результатов анализа (ПК-10);
- готовностью систематизировать и обобщать информацию по использованию и формированию ресурсов предприятия (ПК-16);
- готовностью использовать знание свойств химических элементов, соединений и материалов на их основе для решения задач профессиональной деятельности (ПК-18);
- готовностью изучать научно-техническую информацию, отечественный и зарубежный опыт по тематике исследования (ПК-20).

В результате изучения дисциплины студент бакалавриата должен:

Знать:

- методы исследования фазовых равновесий в гетерогенных системах, критерии установления равновесия;
- особенности исследования равновесий в системах «газ - жидкость», «жидкость – твердое тело», «газ – твердое тело»;
- методы изучения кинетики топохимических и гетерогенно-каталитических процессов

Уметь:

- применять теоретические знания по химии и технологии неорганических веществ при выполнении НИР и выпускной квалификационной работы;
- применять правила Гиббса для нахождения предельной размерности в исследовании равновесий;
- конструировать экспериментальную установку для исследования равновесия и кинетики гетерогенных процессов;
- проводить эксперименты по заданным методикам;
- анализировать результаты экспериментов

Владеть:

– планированием и проведением научных исследований в области технологии неорганических веществ;
– способами поиска и анализа информации;
– методами теоретического и экспериментального исследования технологических процессов производства неорганических веществ и материалов;
– методами математической обработки результатов эксперимента.
–

3. ОБЪЕМ ДИСЦИПЛИНЫ И ВИДЫ УЧЕБНОЙ РАБОТЫ

Виды учебной работы	В зач. ед.	В акад. часах	В астрон. часах
Общая трудоемкость дисциплины по учебному плану	**8**	**288**	**216**
Аудиторные занятия:	**2,7**	**96,2**	**72,15**
Лекции (Лек)	0,45	16	12
Лабораторные работы (Лаб.)	1,8	64	49
Практические занятия (ПЗ)	0,45	16	12
Самостоятельная работа (СР)	**5,29**	**191,8**	**143,85**
Контактная самостоятельная работа	**0,01**	**0,2**	**0,15**
Вид контроля: зачет с оценкой (ЗаО)	**-**	**ЗаО**	**ЗаО**

4. СОДЕРЖАНИЕ ДИСЦИПЛИНЫ

4.1. Разделы дисциплины и виды занятий

№ п/п	Раздел дисциплины	Часов				
		Всего	Лек	ПЗ	Лаб. рабо-ты	СР
8.	**Введение.** Специфика научного эксперимента	2	2	-	-	2
9.	**Раздел 1. Экспериментальные методы исследований в химической технологии неорганических веществ** Основные задачи экспериментальных исследований в химической технологии. Математическая обработка результатов эксперимента. Основные принципы изучения фазовых равновесий, вытекающие из концепции динамического равновесия. Использование правила фаз Гиббса для нахождения предельной размерности в исследованиях фазовых равновесий. Критерии установления практического равновесия. Основные	32	4	4	4	20

	методы изучения равновесия: статический, динамический.					
10.	**Раздел 2. Изучение фазового равновесия в гетерогенных системах.** Исследование равновесия в системе жидкость - твердое тело. Исследование равновесия в системе газ - жидкость. Исследование равновесия в системе газ - твердое тело. Основные типы систем, параметры и интервал их изменения.	142	6	6	40	90
11.	**Раздел 3. Изучение кинетики гетерогенных реакций.** Исследование кинетики каталитических реакций в системах газ - катализатор и жидкость - катализатор; общие принципы, лимитирующие стадии. Экспериментальные возможности исключения диффузионных составляющих. Многокомпонентные системы, принципы "исключения" компонентов при определении констант и коэффициентов. Проточный реактор идеального вытеснения и его модель применительно к обратной задаче. Интегральный и дифференциальный реакторы. Циркуляционные установки. Сравнительная характеристика проточных и циркуляционных реакторов.	112	6	6	20	80
	Всего часов	**288**	**16**	**16**	**64**	**190**

4.2. Содержание разделов дисциплины

Введение. Эксперимент в химической технологии. Научные исследования: фундаментальные, поисковые, прикладные и разработки.

Раздел 1. Экспериментальные методы исследований в химической технологии неорганических веществ. Основные задачи экспериментальных исследований в химической технологии. Математическая обработка результатов эксперимента. Планирование эксперимента. Основные принципы изучения фазовых равновесий, вытекающие из концепции динамического равновесия. Использование правила фаз Гиббса для нахождения предельной размерности в исследованиях фазовых равновесий. Критерии установления практического равновесия. Основные методы изучения равновесия: статический, динамический.

Раздел 2. Изучение фазового равновесия в гетерогенных системах. Исследование равновесия в системе жидкость - твердое тело. Исследование равновесия в системе газ - жидкость. Исследование равновесия в системе газ - твердое тело. Основные типы систем, параметры и интервал их изменения. Применение методов инструментальных физико-химических методов анализа, физических методов in situ.

Раздел 3. Изучение кинетики гетерогенных реакций. Исследование кинетики каталитических реакций в системах газ - катализатор и жидкость - катализатор; общие принципы, лимитирующие стадии. Экспериментальные возможности исключения диффузионных составляющих. Многокомпонентные системы, принципы "исключения" компонентов при определении констант и коэффициентов. Проточный реактор идеального

вытеснения и его модель применительно к обратной задаче. Интегральный и дифференциальный реакторы. Циркуляционные установки. Сравнительная характеристика проточных и циркуляционных реакторов.

5. СООТВЕТСТВИЕ СОДЕРЖАНИЯ ТРЕБОВАНИЯМ К РЕЗУЛЬТАТАМ ОСВОЕНИЯ ДИСЦИПЛИНЫ

В результате освоения дисциплины студент должен:	Модули		
	1	2	3
Знать:			
- методы исследования фазовых равновесий в гетерогенных системах, критерии установления равновесия;	+	+	+
- особенности исследования равновесий в системах «газ - жидкость», «жидкость – твердое тело», «газ – твердое тело»;	+	+	+
- методы изучения кинетики топохимических и гетерогенно-каталитических процессов	+	+	+
Уметь:			
- применять теоретические знания по химии и технологии неорганических веществ при выполнении НИР и выпускной квалификационной работы;	+	+	+
- применять правила Гиббса для нахождения предельной размерности в исследовании равновесий;	+	+	+
- конструировать экспериментальную установку для исследования равновесия и кинетики гетерогенных процессов;	+	+	+
- проводить эксперименты по заданным методикам;	+	+	+
- анализировать результаты экспериментов	+	+	+
Владеть:			
- планированием и проведением научных исследований в области технологии неорганических веществ;	+	+	+
- способами поиска и анализа информации;	+	+	+
- методами теоретического и экспериментального исследования технологических процессов производства неорганических веществ и материалов;	+	+	+
- методами математической обработки результатов эксперимента.	+	+	+
В результате освоения дисциплины студент должен приобрести следующие ***компетенции:***			
– способностью проводить анализ сырья, материалов и готовой продукции, осуществлять оценку результатов анализа (ПК-10);	+	+	+
– готовностью систематизировать и обобщать информацию по использованию и формированию ресурсов предприятия (ПК-16);			

– готовностью использовать знание свойств химических элементов, соединений и материалов на их основе для решения задач профессиональной деятельности (ПК-18); – готовностью изучать научно-техническую информацию, отечественный и зарубежный опыт по тематике исследования (ПК-20).	+	+	+

6. ПРАКТИЧЕСКИЕ ЗАНЯТИЯ

Учебным планом подготовки бакалавров по направлению 18.03.01 предусмотрено проведение практических занятий по дисциплине «Техника экспериментальных исследований» в объеме 16 часов. Практические занятия проводятся под руководством преподавателя и направлены на углубление теоретических знаний, полученных магистрантом на лекционных занятиях, формирование понимания связей между теоретическими положениями химической технологии и методологией решения практических задач по тематике лекций, приобретение навыков применения теоретических знаний в практической работе.

6.1. Примерный перечень практических занятий:

Занятие 1

Ошибки и погрешности эксперимента. Математическая обработка результатов эксперимента.

Занятие 2

Принципы исследования фазового равновесия в гетерогенных системах. Применение правила Гиббса для предельной размерности в исследовании фазового равновесия «жидкость-твердое тело». Схемы экспериментальных установок для определения растворимости изотермическим и политермическим методами. Кристаллизация. Применение методов РФА, СЭМ, ПЭМ и др.

Занятие 3

Фазовое равновесие в системе «газ-жидкость». Статический метод. Проточные методы исследования равновесия в системе «газ-жидкость».

Занятие 4

Сопоставление методов «равновесных давлений» и «равновесных составов». Выбор метода исследования фазового равновесия на основании диаграммы «газ-жидкость».

Занятие 5

Исследование равновесия в системе «газ-твердое тело». Статический метод. Вакуумный блок: блок создания вакуума, хранение, измерение. Схема экспериментальной установки для реализации статического метода изучения равновесия.

Занятие 6

Исследование равновесия в системе «газ-твердое тело». Проточный метод. Схема экспериментальной установки для реализации динамического метода изучения равновесия.

Занятие 7

Принципы исследования кинетики каталитических реакций. Схемы экспериментальных установок.

Занятие 8

Особенности изучения кинетики топохимических реакций. Схемы экспериментальных установок

Занятие 9

Контрольная работа

6.2. Лабораторные занятия

Лабораторный практикум по дисциплине «Техника экспериментальных исследований» выполняется в соответствии с Учебным планом в 6 семестре и занимает 64 часов. Лабораторные работы охватывают 3 модуля дисциплины. В практикум входит 7 работ, примерно на 9 часов каждая.

Практические занятия проводятся под руководством преподавателя и направлены на углубление теоретических знаний, полученных обучающимися на лекционных занятиях и приобретение навыков применения теоретических знаний в практической работе.

Максимальное количество баллов за выполнение лабораторного практикума составляет 70 баллов, т.е 10 баллов за каждую работу.

Работа № 1

Синтез нанодисперных оксидов металлов методом быстрого осаждения.

Работа № 2

Исследование пористой структуры материалов методом низкотемпературной адсорбции азота

Работа № 3

Термический анализ неорганических веществ.

Работа № 4

Определение каталитической активности церийсодержащих материалов в реакции окисления СО.

Работа № 5

Определение каталитической активности окисления азокрасителей статическим методом.

Работа № 6

Фотоколориметрический метод определения фосфора в минеральном сырье и удобрениях

Работа № 7

Извлечение РЗМ из фосфорной кислоты

7. САМОСТОЯТЕЛЬНАЯ РАБОТА

Учебной программой дисциплины «Техника экспериментальных исследований» предусмотрена самостоятельная работа обучающегося в объеме 144 часов. Самостоятельная работа проводится с целью углубления знаний по дисциплине и предусматривает:

- регулярную проработку пройденного на лекциях и практических занятиях учебного материала и подготовку к выполнению контрольных работ по модулям дисциплины;
- ознакомление и проработку рекомендованной литературы, и работу с электронно-библиотечными системами, включая переводы публикаций из научных журналов, цитируемых в базах Scopus, Web of Science, Chemical Abstracts, РИНЦ;
- подготовку к сдаче зачета.

Планирование времени на самостоятельную работу, необходимого на изучение дисциплины, студентам осуществлять на весь период изучения, предусматривая при этом регулярное повторение пройденного материала. Материал, законспектированный на лекциях, необходимо регулярно дополнять сведениями из литературных источников, представленных в учебной программе. При работе с указанными источниками рекомендуется составлять краткий конспект материала, с обязательным фиксированием библиографических данных источника.

8. ОЦЕНОЧНЫЕ СРЕДСТВА ДЛЯ ПРОВЕДЕНИЯ ПРОМЕЖУТОЧНОЙ АТТЕСТАЦИИ

8.1. Примерная тематика реферативно-аналитической работы.

Максимальная оценка за реферат составляет 15 баллов.

1. Научный эксперимент в химической технологии
2. Специфика научного эксперимента
3. Основные направления экспериментальных исследований в химической технологии
4. Математическая обработка результатов эксперимента
5. Методы моделирования в химической технологии
6. Сравнительный анализ методов математического и физического моделирования
7. Основные принципы исследования фазового равновесия в гетерогенных системах
8. Применение методов физико-химического анализа для исследования равновесия
9. Равновесие. Критерии установления равновесия.
10. Исследование фазового равновесия в системе «жидкость-твердое тело»
11. Исследование растворимости изотермическим методом
12. Исследование растворимости визуально-политермическим методом
13. Статический метод изучения равновесия в системе «газ-жидкость»
14. Динамический метод изучения равновесия в системе «газ-жидкость»
15. Измерение и контроль расхода газа в лабораторных установках
16. Исследование равновесия в системе «газ-твердое»
17. Исследование равновесия в системе «газ-твердое» статическим методом
18. Исследование равновесия в системе «газ-твердое» динамическим методом
19. Вакуум. Градация вакуума. Измерение вакуума.
20. Вакуумные установки
21. Оборудование для получения высокого вакуума
22. Исследование адсорбционных процессов
23. Особенности исследования адсорбционных процессов
24. Фильтрование. Техника фильтрования
25. Конструкционные материалы в лаборатории
26. Измельчение. Основное оборудование.
27. Перемешивание. Основное оборудование
28. Методы идентификации веществ при исследовании равновесия «жидкость - твердое»
29. Методы очистки газовых смесей в лаборатории
30. Методы осушки газовых смесей в лаборатории
31. Увлажнение газов в лаборатории
32. Исследование равновесия в системе «газ-твердое тело» динамическим методом
33. Конструкционные материалы для исследования равновесия в системе «газ-твердое тело»
34. Особенности исследования кинетики топохимических реакций
35. Определение каталитической активности
36. Сравнительный анализ методов исследования кинетики топохимических реакций
37. Сравнительный анализ методов определения каталитической активности
38. Особенности исследования равновесия в системах «газ-жидкость»
39. Особенности исследования равновесия в системах «газ-твердое»
40. Особенности исследования равновесия в системах «жидкость-твердое»
41. Сжатые газы. Техника эксплуатации.
42. Методы очистки веществ
43. Измерение температуры и ее регулирование
44. Нагревание и охлаждение.
45. Работа при повышенном давлении
46. Кристаллизация веществ из раствора и расплава
47. Методы физико-химического анализа для исследования равновесия в системе

«газ-твердое».
48. Методы физико-химического анализа для исследования равновесия в системе «газ-жидкость».
49. Дисперсность материала.
50. Электронная микроскопия.
51. Рентгенофазовый анализ

8.2. Примеры контрольных вопросов для текущего контроля дисциплины

Для текущего контроля дисциплины предусмотрена 1 контрольная работа. Максимальная оценка составляет 15 баллов.

1. Эксперимент. Специфика научного эксперимента в химической технологии.
2. Основные направления научных исследований в химической технологии
3. Математическая обработка результатов эксперимента
4. Методы моделирования в химической технологии
5. Основные принципы исследования фазового равновесия в гетерогенных системах. Применение правила Гиббса для исследования фазового равновесия
6. Равновесие. Критерии установления равновесия.
7. Исследование фазового равновесия в системе «жидкость-твердое тело»
8. Определение растворимости веществ изотермическим методом
9. Визуально-политермический метод определения растворимости
10. Сравнительный анализ методов определения растворимости
11. Исследование равновесия в системе «газ-жидкость»
12. Сравнительный анализ методов исследования равновесия в системе «газ-жидкость»
13. Статический метод изучения равновесия в системе «газ-жидкость»
14. Динамический метод изучения равновесия в системе «газ-жидкость»
15. Измерение и контроль расхода газа в лабораторных установках
16. Равновесие в системе «газ-твердое»
17. Вакуум. Градация вакуума. Измерение вакуума.
18. Вакуумные установки. Оборудование для получения высокого вакуума.
19. Исследование адсорбционных процессов
20. Фильтрование. Техника фильтрования
21. Конструкционные материалы в лаборатории
22. Измельчение. Лабораторное оборудование.
23. Перемешивание. Лабораторное оборудование.
24. Методы идентификации веществ при исследовании равновесия «жидкость - твердое»
25. Очистка газовых смесей в лаборатории
26. Осушка газовых смесей в лаборатории
27. Увлажнение газов в лаборатории
28. Особенности исследования кинетики топохимических реакций
29. Определение каталитической активности
30. Сжатые газы. Техника эксплуатации.
31. Измерение температуры и ее регулирование.
32. Условия образования осадков. Выход продукта.
33. Способы фильтрования осадков. «Старение» осадков.
34. Влияние параметров синтеза на свойства получаемых материалов.
35. Дисперсность материала
36. Рентгенофазовый анализ материала

37. Пористая структура материалов.
38. Основные методы исследования пористой структуры.
39. Определение удельной поверхности, пористости.
40. Влияние условий синтеза на пористую структуру тел.
41. Расчет основных характеристик: удельной поверхности и пористости на основании изотермы адсорбции-десорбции.
42. Основной принцип термического анализа.
43. Устройство дериватографа.
44. Особенности кинетики топохимических реакций
45. Расчет кинетических параметров процесса на основании уравнений неизотермической кинетики по уравнению Ньюкирка.
46. Расшифровка кривых ДТА и ДТГ.
47. Активность катализатора. Факторы, определяющие активность катализатора.
48. Сравнительный анализ методов определения активности.
49. Хроматографический метод анализа газовых смесей.
50. Принцип работы газового хроматографа.
51. Активность катализатора. Влияние условий синтеза катализатора на его каталитические свойства.
52. Особенности статического метода определения активности катализатора.

8.3. Структура и примеры заданий для контрольной работы

Билет № 1

1. Научный эксперимент. Цели и задачи.
2. Измерение и контроль температуры в лабораторных условиях.
3. Предложить схему экспериментальной установки для исследования равновесия реакции при температуре 500˚С:

$$CaCO_3 \rightarrow CaO + CO_2$$

Билет № 2

1. Научные исследования. Специфика проведения научных исследований.
2. Измерение и контроль давления в лабораторных установках.
3. Предложить схему для изучения растворимости в системе $CaCl_2$-H_2O

Билет № 3

1. Основные направления экспериментальных исследований в химической технологии.
2. Техника фильтрования.
3. Предложить схему экспериментальной установки для исследования равновесия реакции при температуре 400˚С и давлении P = 0,5 атм:
$YBa_2Cu_3O_7 \rightarrow YBa_2Cu_3O_{7-d} + 1/2\ {}_d O_2$

Билет № 4

1. Методы моделирования в химической технологии.
2. Лабораторные установки, работающие при повышенном давлении.
3. Предложить схему для исследования равновесия при атмосферном давлении в системе Na_2SO_3-H_2O.

Билет № 5

1. Основные принципы для исследования фазового равновесия в гетерогенных системах.

2. Очистка газовых смесей от примесей.
3. Предложить схему экспериментальной установки для исследования равновесия реакции при температуре 400˚С:
   $BaCO_3 \rightarrow BaO + CO_2$

9. УЧЕБНО-МЕТОДИЧЕСКОЕ ОБЕСПЕЧЕНИЕ ДИСЦИПЛИНЫ

9.1. Рекомендуемая литература

А.) Основная литература

1. Степин Б.Д. Техника лабораторного эксперимента в химии. М.:Химия, 1999. – 600 с.
2. Адсорбционные и каталитические процессы. Лабораторные работы/ Составители Т.В. Конькова, Е.Ю. Либерман, М.Б. Алехина, И.А. Почиталкина. – М.: РХТУ им. Д.И. Менделеева, 2005. – 72 с.
3. Конькова Т.В. Основы технологии катализаторов гетерогенных процессов/ Т.В. Конькова, Е.Ю. Либерман. – М.:РХТУ им. Д.И. Менделеева, 2018. -120 с.

Б)Дополнительная литература

1. Боресков Г.К. Гетерогенный катализ. – М.: Наука, 1986. – 304 с.
2. Шумяцкий Ю.И. Экспериментальные методы в химической технологии неорганических веществ. – М., МХТИ им. Д.И. Менделеева, 1986. – 64 с.
3. Крылов О.В. Гетерогенный катализ: Учебное пособие для вузов. -М.:ИКЦ «Академкнига», 2004. – 679 с.

9.2. Рекомендуемые источники научно-технической информации

– Раздаточный иллюстративный материал к лекциям;
– Презентации к лекциям
– Методические рекомендации к выполнению лабораторных работ.

Научно-технические журналы:

1. Журнал неорганической химии. ISSN 0044-457X
2. Перспективные материалы. ISSN 1028-978X
3. Теоретические основы химической технологии. ISSN 0040-3571
4. Theoretical Foundation of Chemical Engineering. ISSN 0040-5795
5. Журнал прикладной химии. ISSN 0044-4618
6. Химическая технология. ISSN 1684-5811
7. Доклады Академии наук. ISSN 0869-5652
8. Журнал физической химии. ISSN 0044-4537
9. Известия вузов. Химия и химическая технология. ISSN 0579-2991
10. Известия РАН. Серия химическая. ISSN 0002-3353

ИНТЕРНЕТ-РЕСУРСЫ

Ресурсы информационно-телекоммуникационной сети Интернет:

- www.centerprioritet.ru – СМЦ «Приоритет» - техническая документация исследований (ИКСИ) – заказ литературы, русскоязычные издания
- http://www.scirp.org/journal/Index.aspx - Scientific research. Open Access
- http://bookfi.org/g/ - BookFinder. Самая большая электронная библиотека рунета. Поиск книг и журналов
- http://www.rsl.ru - Российская Государственная Библиотека

- http://www.gpntb.ru - Государственная публичная научно-техническая библиотека России
- http://lib.msu.su - Научная библиотека Московского государственного университета
- http://window.edu.ru - Полнотекстовая библиотека учебных и учебно-методических материалов
- http://abc-chemistry.org/ru/ - ABC-Chemistry : Бесплатная научная химическая информация
- http://www.fips.ru/cdfi/fips2009.dll - Сайт ФИПС. Информация о патентах
- http://findebookee.com/ - поисковая система по книгам
- http://elibrary.ru - Научная электронная библиотека

9.3 Средства обеспечения освоения дисциплины

Для реализации учебной программы подготовлены следующие средства обеспечения освоения дисциплины:

– компьютерные презентации интерактивных лекций – 9, (общее число слайдов – 150);

– банк тестовых заданий для итогового контроля освоения дисциплины (общее число вопросов – 150).

Для освоения дисциплины используются следующие нормативные и нормативно-методические документы:

Для освоения дисциплины используются следующие нормативные и нормативно-методические документы:

- перечень индивидуальных заданий для выполнения в процессе прохождения учебной практики;
- методические указания для подготовки отчета по организационно-исследовательской практике.

Для освоения дисциплины используются следующие нормативные и нормативно-методические документы:

– Федеральный закон Российской Федерации от 29.12.2012 № 273-ФЗ «Об образовании в Российской Федерации» [Электронный ресурс] – Режим доступа: http://pravo.gov.ru/proxy/ips/?docbody=&nd=102162745&intelsearch=273-%D4%C7 (дата обращения: 05.02.2019).

– Федеральные государственные образовательные стандарты высшего образования // Координационный совет учебно-методических объединений и научно-методических советов высшей школы. Портал Федеральных образовательных стандартов высшего образования [Электронный ресурс] – Режим доступа: http://fgosvo.ru/fgosvo/93/91/5 (дата обращения: 05.02.2019).

– Приказ Министерства образования и науки РФ от 23.08.2017 № 816 «Об утверждении Порядка применения организациями, осуществляющими образовательную деятельность, электронного обучения, дистанционных образовательных технологий при реализации образовательных программ» [Электронный ресурс]. Режим доступа: http://pravo.gov.ru/proxy/ips/?docbody=&nd=102447332&intelsearch=816+%EF%F0%E8%EA%E0%E7 (дата обращения: 05.02.2019).

При освоении дисциплины студенты должны использовать информационные и информационно-образовательные ресурсы следующих порталов и сайтов:

– Система федеральных образовательных порталов. Система открытого образования. Консалтинговый центр ИОС ОО РФ [Электронный ресурс] – Режим доступа: http://www.openedu.ru (дата обращения: 05.02.2019).

– Информационно-коммуникационные технологии в образовании. Система федеральных образовательных порталов [Электронный ресурс] – Режим доступа: http://ict.edu.ru/ (дата обращения: 05.02.2019).
– Информационная система «Единое окно доступа к образовательным ресурсам». URL: http://window.edu.ru/ (дата обращения: 05.02.2019).
– ФЭПО: соответствие требованиям ФГОС [Электронный ресурс] – Режим доступа: http://fepo.i-exam.ru/ (дата обращения: 05.02.2019).

10. МЕТОДИЧЕСКИЕ УКАЗАНИЯ ДЛЯ ОБУЧАЮЩИХСЯ

10.1. Для студентов, обучающихся по очной форме, без использования электронного образования и дистанционных образовательных технологий

Методические рекомендации по организации учебной работы обучающегося в бакалавриате направлены на повышение ритмичности и эффективности его аудиторной и самостоятельной работы по курсу.

Учебный курс «Техника экспериментальных исследований» включает 3 модуля, каждый из которых имеет определенную логическую завершенность. При изучении материала каждого модуля рекомендуется регулярное повторение законспектированного лекционного материала, а также дополнение его сведениями из литературных источников, представленных в учебной программе. При работе с указанными источниками рекомендуется составлять краткий конспект с обязательным фиксированием библиографических данных источника. Изучение материала каждого модуля заканчивается контролем его освоения в форме контрольной работы. Результаты выполнения контрольных работ оцениваются в соответствии с принятой в университете рейтинговой системой оценки знаний.

Учебная программа дисциплины «Техника экспериментальных исследований» предусматривает проведение лабораторного практикума в объеме 108 ч. Работы выполняются в часы, выделенные учебным планом в 5 семестре. Лабораторный практикум выполняется, когда изучен материал большинства модулей, входящих в курс «Техника экспериментальных исследований». Лабораторные работы охватывают все 3 модуля. На выполнение каждой работы отводится примерно 2 занятия по 8 часов и определяется ее трудоемкостью.

Целью выполнения лабораторных работ является закрепление полученных знаний по дисциплине, расширение эрудиции и кругозора студента бакалавриата в области составов, свойств и технологии современных и перспективных неорганических материалов, развитие творческого потенциала и самостоятельного мышления студента. В задачи подготовки к выполнению лабораторных работ входит приобретение навыков работы с информационными ресурсами, получение опыта проведения работ, обработки, анализа полученных результатов я, формулирования выводов по выполненной работе, знакомство с правилами оформления лабораторных работ.

При подготовке к выполнению лабораторных работ студент должен руководствоваться следующими основными принципами:
– сочетание в работе, с одной стороны, изученных в курсе «Техники экспериментальных исследований» теоретических положений и сведений, с другой, – результатов новейших разработок в области специальных технологий неорганических материалов;
– творческий аналитический подход к полученным в лабораторной работе результатам, исключающий их простое перечисление и изложение.

Работа над подготовкой в лабораторной работе ориентирована в первую очередь на самостоятельную работу обучающегося с информационными ресурсами – Практикумом по химической технологии керамики, конспектом лекций и раздаточным материалом, научно-технической и справочной литературой, ГОСТами по определению эксплуатационных свойств керамических материалом, ресурсами Интернета, базами данных. Доступ к указанным ресурсам обеспечивается фондами научно-технической библиотеки вуза и городских научно-технических библиотек, электронными библиотеками и поисковыми системами Интернета, материалами тематических выставок и научно-технических конференций.

При оформлении лабораторных работ следует ориентироваться на требования, приведенные в ГОСТах и в Практикуме по химической технологии неорганических веществ.

Содержание и оформление лабораторных работ оценивается в соответствии с принятой в университете рейтинговой системой оценки знаний. Максимальная оценка за выполнение всех работ лабораторного практикума составляет 70 балла и входит в число баллов, отводимых на работу студента в семестре.

Совокупная оценка текущей работы студента бакалавриата в семестре складывается из оценок за выполнение контрольной работы (максимальная оценка 15 баллов), подготовку и защиту реферата (максимальная оценка 15 баллов) и лабораторного практикума (максимальная оценка 70 балла). Максимальная оценка текущей работы в каждом семестре составляет 100 баллов.

10.2. Для студентов, обучающихся по очной форме, с использованием электронного образования и дистанционных образовательных технологий

При использовании электронного обучения и дистанционных образовательных технологий занятия полностью или частично проводятся в режиме онлайн. Объем дисциплины и распределение нагрузки по видам работ соответствует п. 4.1. Распределение баллов соответствует п. 10.1 либо может быть изменено в соответствии с решением кафедры, в случае перехода на ЭО и ДОТ в процессе обучения. Решение кафедры об используемых технологиях и системе оценивания достижений обучающихся принимается с учетом мнения ведущего преподавателя и доводится до обучающихся.

11. МЕТОДИЧЕСКИЕ УКАЗАНИЯ ДЛЯ ПРЕПОДАВАТЕЛЕЙ

11.1. Для преподавателей, при реализации программы по очной форме, без использования электронного образования и дистанционных образовательных технологий

Дисциплина «Техника экспериментальных исследований» изучается в 5 семестре бакалавриата.

При подготовке и проведении занятий преподаватель должен ориентироваться на то, что студенты, обучающиеся в бакалавриате, имеют общую подготовку по общенаучным, общеинженерным дисциплинам и основным профессиональным дисциплинам профиля, в объеме, предусмотренном учебным планом бакалавриата, а также опыт восприятия и конспектирования изучаемого материала. В связи с этим материал курса должен опираться на полученные знания и быть ориентирован их расширение и углубление в соответствии с современными теоретическими представлениями и технологическими новациями. Обучение

студентов может быть организовано как в виде традиционных лекций и практических занятий, так и научной дискуссии, которая помогает приобрести навыки и умения обосновывать круг рассматриваемых вопросов, формулировать главные положения, определения и практические выводы из теоретических положений. На занятиях должна прослеживаться взаимосвязь рассматриваемых вопросов с ранее изученным материалом.

Основной задачей преподавателя, ведущего занятия по дисциплине «Техника экспериментальных исследований», является формирование у студентов компетенций в области специальных технологий керамики, понимания особенностей технологических процессов их получения, взаимосвязей состав-структура-свойство и технологических рычагов управления ими. Преподаватель должен акцентировать внимание студентов на общих вопросах специальных технологий керамики, их применении при получении керамических материалов с заданным комплексом свойств, влиянии технологических переделов на конечные характеристики керамических материалов; возможностях применения современных приемов и технологий при получении современных керамических материалов. При выборе материала для занятий желательно обращаться к опыту ведущих зарубежных и отечественных научно-исследовательских центров, научно-производственных фирм и предприятий, использовать их научные, информационные и рекламные материалы и проводить их сравнительный анализ.

Необходимой компонентой лекционных и практических занятий по курсу является широкое использование наглядных пособий и иллюстративного материала, в том числе с применением компьютерной техники. Наглядные пособия представляют собой образцы керамических и композиционных материалов разного назначения, а также каталоги фирм и предприятий с описанием основного вида и характеристик изделий из них. Иллюстративный материал включает презентации по разделам курса, выполненные с использованием различных программных продуктов (например, Power Point в составе Microsoft Office). Для демонстрации иллюстративного материала рекомендуется использование мультимедиа.

При проведении занятий преподаватель может рекомендовать студентам проработку дополнительной литературы по тематике занятия, организуя ее обсуждение на практических занятиях, формирует у студентов навык к самостоятельной работе с разнообразными литературными источниками.

При проведении лабораторного практикума преподавателю основное внимание следует уделять формированию у студентов умения активно использовать полученные знания по курсу «Техника экспериментальных исследований» при подготовке, проведении и защите лабораторных работ. Следует обращать внимание на необходимость точного выполнения требований к подготовке образцов, проведению экспериментов и обработке результатов для получения достоверных величин определяемых свойств. Студенты должны понимать, что свойства, которые они определяют в практикуме, связаны с условиями эксплуатации керамических изделий. При защите лабораторных работ спрашивать теоретические основы определения эксплуатационных свойств, а также примерный уровень таких свойств для различных керамических материалов.

11.2. Для преподавателей, при реализации программы по очной форме, с использованием электронного образования и дистанционных образовательных технологий

При использовании электронного обучения и дистанционных образовательных технологий занятия полностью или частично проводятся в режиме онлайн. Объем дисциплины и распределение нагрузки по видам работ соответствует п. 4.1. Распределение баллов соответствует п. 10.1 либо может быть изменено в соответствии с решением кафедры, в случае

перехода на ЭО и ДОТ в процессе обучения. Решение кафедры об используемых технологиях и системе оценивания достижений обучающихся принимается с учетом мнения ведущего преподавателя и доводится до обучающихся.

Реализация ЭО и ДОТ предполагает использование следующих видов и учебной деятельности: онлайн консультации, практические занятия, видео-лекции; лабораторные работы, проводимые полностью или частично с применением ЭО и ДОТ; текущий контроль в режиме тестирования и проверки домашних заданий; самостоятельная работа.

При реализации РПД в зависимости от конкретной ситуации ЭО и ДОТ могут быть применены в смешанной формы обучения, сочетающей в себе аудиторные занятия (при возможности перевода части контактных часов работы обучающихся с преподавателем в электронную информационно-образовательную среду без потери содержания учебной дисциплины) и ЭОР (часть учебного материала (например, лекции) может быть заменена ЭОР).

12. ПЕРЕЧЕНЬ ИНФОРМАЦИОННЫХ ТЕХНОЛОГИЙ, ИСПОЛЬЗУЕМЫХ В ОБРАЗОВАТЕЛЬНОМ ПРОЦЕССЕ

Информационную поддержку изучения дисциплины осуществляет Информационно-библиотечный центр (ИБЦ) РХТУ им. Д.И. Менделеева, который обеспечивает обучающихся основной учебной, учебно-методической и научной литературой, необходимой для организации образовательного процесса по дисциплине. Общий объем многоотраслевого фонда ИБЦ на 01.01.2020 г. составляет 1 708 372 экз.

Фонд ИБЦ располагает учебной, учебно-методической и научно-технической литературой в форме печатных и электронных изданий, а также включает официальные, справочно-библиографические, специализированные отечественные и зарубежные периодические и информационные издания. ИБЦ обеспечивает доступ к профессиональным базам данных, информационным, справочным и поисковым системам.

Каждый обучающийся обеспечен свободным доступом из любой точки, в которой имеется доступ к сети Интернет и к электронно-библиотечной системе (ЭБС) Университета, которая содержит различные издания по основным изучаемым дисциплинам и сформирована по согласованию с правообладателями учебной и учебно-методической литературы.

Для более полного и оперативного справочно-библиографического и информационного обслуживания в ИБЦ реализована технология Электронной доставки документов.

Электронные информационные ресурсы, используемые в процессе обучения

№ п/п	Электронный ресурс	Реквизиты договора (номер, дата заключения, срок действия), ссылка на сайт ЭБС, сумма договора, количество ключей	Характеристика библиотечного фонда, к которому предоставляется доступ
19.	Электронно-библиотечная система ИБЦ РХТУ им. Д.И. Менделеева (на базе АИБС «Ирбис»)	РХТУ им. Д.И. Менделеева Ссылка на сайт ЭБС – http://lib.muctr.ru/ Доступ для пользователей РХТУ с любого компьютера.	Электронные версии учебных и научных изданий авторов РХТУ

№ п/п	Электронный ресурс	Реквизиты договора (номер, дата заключения, срок действия), ссылка на сайт ЭБС, сумма договора, количество ключей	Характеристика библиотечного фонда, к которому предоставляется доступ
20.	Электронная версия Реферативного журнала «ХИМИЯ» на CD	Локальный доступ с компьютеров ИБЦ.	Реферативный журнал (РЖ) "Химия", публикует рефераты, аннотации, библиографические описания книг и статей из журналов и сборников, материалов научных конференций
21.	БД ВИНИТИ РАН	Ссылка на сайт - http://www2.viniti.ru/ Доступ к ресурсу локальный, обеспечивается сотрудниками ИБЦ.http://www2.viniti.ru/index.php?option=com_content&task=view&id=236&xmf=p&Itemid=101	База данных (БД) ВИНИТИ РАН - формируется по материалам периодических изданий, книг, фирменных изданий, материалов конференций, тезисов, патентов, нормативных документов, депонированных научных работ.
22.	ЭБС «Научно-электронная библиотека eLibrary.ru»	Ссылка на сайт – http://elibrary.ru Доступ для пользователей РХТУ по ip-адресам неограничен.	Электронные издания, электронные версии периодических или непериодических изданий
23.	Springer	Ссылка на сайт – http://link.springer.com/ Доступ для пользователей РХТУ по ip-адресам.	Электронные научные информационные ресурсы издательства Springer.
24.	Scopus	Ссылка на сайт – http://www.scopus.com Доступ для пользователей РХТУ по ip-адресам неограничен.	Мультидисциплинарная реферативная и наукометрическая база данных издательства ELSEVIER

13. МАТЕРИАЛЬНО-ТЕХНИЧЕСКОЕ ОБЕСПЕЧЕНИЕ ДИСЦИПЛИНЫ

В соответствии с учебным планом занятия по дисциплине «Техника экспериментальных исследований в технологии неорганических веществ» проводятся в форме лекций и самостоятельной работы обучающегося.

13.1. Оборудование, необходимое в образовательном процессе:

Учебная аудитория для проведения лекционных и практических занятий, оборудованная электронными средствами демонстрации (компьютер со средствами звуковоспроизведения, проектор, экран) и учебной мебелью.

Учебная лаборатория, оснащенная лабораторной мебелью, научным и технологическим оборудованием для проведения лабораторных работ.

Лаборатория, оснащенная необходимым оборудованием для синтеза и термической обработки материалов.

Библиотека, имеющая рабочие компьютерные места для студентов, оснащенные компьютерами с выходом в Интернет и доступом к базам данных.

13.2. Учебно-наглядные пособия:

Информационно-методические материалы: учебные пособия по дисциплине; раздаточный материал к разделам лекционного курса.

13.3. Компьютеры, информационно-телекоммуникационные сети, аппаратно-программные и аудиовизуальные средства:

Персональные компьютеры, укомплектованные проигрывателями CD и DVD, принтерами и программными средствами; проекторы и экраны; цифровые камеры; копировальные аппараты; локальная сеть с выходом в Интернет.

13.4. Печатные и электронные образовательные и информационные ресурсы:

Информационно-методические материалы: учебные пособия по дисциплине; раздаточный материал к разделам лекционного курса.

Электронные образовательные ресурсы: электронные презентации к разделам лекционного курса; учебно-методические разработки в электронном виде; справочные материалы в печатном и электронном виде.

13.5. Перечень лицензионного программного обеспечения:

№ п/п	Наименование программного продукта	Реквизиты договора поставки	Количество лицензий	Срок окончания действия лицензии
1	Операционная система Microsoft Windows 10 Education (Russian)	Подписка Microsoft Azure Dev Tools for Teaching, соглашение от 31.01.2019 ICM-169788, номер подписки IM91021, действительно до 31.01.2021, счет от 31.01.2019 № 9552830795	Подписка не подразумевает количества лицензий	31.01.2021
2	Microsoft Visio Professional 2019 (Russian)	Подписка Microsoft Azure Dev Tools for Teaching, соглашение от 31.01.2019 ICM-169788, номер подписки IM91021, действительно до 30.01.2021, счет от 31.01.2019 № 9552830795	Подписка не подразумевает количества лицензий	31.01.2021

3	Kaspersky Endpoint Security 10 для Windows	Контракт от 24.12.2018 № 126-152ЭА/2018	670	22.12.2020
4	Антиплагиат. ВУЗ	Контракт № 19-17ЭА/2020 от 12 мая 2020.	не ограничено, лимит проверок 6000.	19.05.2021
5	Операционная система Microsoft Windows 10 Professional 32 bit/64 bit Rus Only FQS-10150	Договор от 11.02.2019 № 26.02-Д-3.0-1293/2019	4	бессрочно

14. ТРЕБОВАНИЯ К ОЦЕНКЕ КАЧЕСТВА ОСВОЕНИЯ ПРОГРАММЫ

Наименование модулей	Основные показатели оценки	Формы и методы контроля и оценки
Раздел 1. Экспериментальные методы исследований в химической технологии неорганических веществ.	*Знает:* - методы исследования фазовых равновесий в гетерогенных системах, критерии установления равновесия; *Умеет:* - применять теоретические знания по химии и технологии неорганических веществ при выполнении НИР и выпускной квалификационной работы; - применять правила Гиббса для нахождения предельной размерности в исследовании равновесий; *Владеет:* - планированием и проведением научных исследований в области технологии неорганических веществ; - способами поиска и анализа информации; - методами теоретического и экспериментального исследования технологических процессов производства неорганических веществ и материалов; - методами математической обработки результатов эксперимента.	Оценка за контрольную работу

Раздел 2. Изучение фазового равновесия в гетерогенных системах.	*Знает:* - особенности исследования равновесий в системах «газ - жидкость», «жидкость – твердое тело», «газ – твердое тело». *Умеет:* - применять теоретические знания по химии и технологии неорганических веществ при выполнении НИР и выпускной квалификационной работы; - конструировать экспериментальную установку для исследования равновесия и кинетики гетерогенных процессов; - проводить эксперименты по заданным методикам; - анализировать результаты экспериментов *Владеет:* - планированием и проведением научных исследований в области технологии неорганических веществ; - способами поиска и анализа информации; - методами теоретического и экспериментального исследования технологических процессов производства неорганических веществ и материалов;	
Раздел 3. Изучение кинетики гетерогенных реакций	*Знает:* - применять теоретические знания по химии и технологии неорганических веществ при выполнении НИР и выпускной квалификационной работы; - конструировать экспериментальную установку для исследования равновесия и кинетики гетерогенных процессов; - проводить эксперименты по заданным методикам; - анализировать результаты экспериментов *Умеет:* -конструировать экспериментальную установку для исследования кинетики гетерогенных процессов; - проводить эксперименты по заданным методикам; - анализировать результаты экспериментов.	

	Владеет: - планированием и проведением научных исследований в области технологии неорганических веществ; - способами поиска и анализа информации; - методами теоретического и экспериментального исследования технологических процессов производства неорганических веществ и материалов; - методами математической обработки результатов эксперимента.	

15. ОСОБЕННОСТИ ОРГАНИЗАЦИИ ОБРАЗОВАТЕЛЬНОГО ПРОЦЕССА ДЛЯ ИНВАЛИДОВ И ЛИЦ С ОГРАНИЧЕННЫМИ ВОЗМОЖНОСТЯМИ ЗДОРОВЬЯ

Обучение инвалидов и лиц с ограниченными возможностями здоровья осуществляется в соответствии с:

- порядком организации и осуществления образовательной деятельности по образовательным программам – программам бакалавриата, программам специалитета, программам магистратуры (Приказ Минобрнауки РФ от 05.04.2017 № 301);

- положением о порядке организации и осуществления образовательной деятельности по образовательным программам высшего образования – программ бакалавриата, программ специалитета, программ магистратуры в РХТУ им. Д.И. Менделеева, принятым решением Ученого совета РХТУ им. Д.И. Менделеева от 30.10.2019, протокол № 3, введенным в действие приказом ректора РХТУ им. Д.И. Менделеева от 14.11.2019 № 646А;

- методическими рекомендациями по организации образовательного процесса для обучения инвалидов и лиц с ограниченными возможностями здоровья в образовательных организациях высшего образования, в том числе оснащенности образовательного процесса (утверждены заместителем Министра образования и науки РФ А.А. Климовым от 08.04.2014 № АК-44/05вн).

Дополнения и изменения к рабочей программе

«Введение в химическую технологию реактивов и особо чистых веществ»
основной образовательной программы

18.03.01 «Химическая технология»
Профиль – «Технология неорганических веществ»

«Основная образовательная программа высшего образования – программа бакалавриата»

Номер изменения/ дополнения	Содержание дополнения/изменения	Основание внесения изменения/дополнения
1.	Изменение в части обновления лицензионного программного обеспечения	протокол заседания Ученого совета № 1 от «31» августа 2019 г
2.	Изменения в части обновления договоров электронных ресурсов	протокол заседания Ученого совета № 2 от «30» сентября 2019 г.
3.	Изменения в части обновления лицензионного программного обеспечения	протокол заседания Ученого совета № 8 от «26» февраля 2020 г.
4.	Изменение в части электронного обучения и дистанционных образовательных технологий	Распоряжение № 1/2703 от « 27 » марта 2020 г.

Министерство науки и высшего образования Российской Федерации

Федеральное государственное бюджетное образовательное учреждение высшего образования

«Российский химико-технологический университет имени Д.И. Менделеева»

«УТВЕРЖДАЮ»

Проректор по учебной работе

_____ С.Н. Филатов

«_____» _____ 2020 г.

РАБОЧАЯ ПРОГРАММА ДИСЦИПЛИНЫ

«Основы проектирования и оборудование химических производств»

Направление подготовки бакалавров 18.03.01 – Химическая технология

Профиль «Технология неорганических веществ»

Квалификация бакалавр

РАССМОТРЕНО И ОДОБРЕНО

на заседании Методической комиссии

РХТУ им. Д.И. Менделеева

«30» июня 2020 г. протокол № 25

Председатель _____ Н.А. Макаров

Москва 2020 г.

Программа составлена:

Доцентом кафедры Технологии неорганических веществ и электрохимических процессов к.т.н. Почиталкиной Ириной Александровной

Программа рассмотрена и одобрена на заседании кафедры технологии неорганических веществ и электрохимических процессов РХТУ им. Д.И. Менделеева «10» июня 2020 г., протокол № 11.

СОДЕРЖАНИЕ

1.	Цель и задачи дисциплины	5
2.	Требования к результатам освоения дисциплины	5
3.	Объем дисциплины и виды учебной работы	6
4.	Содержание дисциплины	7
	4.1. Разделы дисциплины и виды занятий	7
	4.2. Содержание разделов дисциплины	7
5.	Соответствие содержания требованиям к результатам освоения дисциплины	9
6.	Практические занятия	11
	6.1. Примерные темы практических занятий по дисциплине	11
7.	Самостоятельная работа	12
8.	Оценочные средства для контроля освоения дисциплины	13
	8.1. Примеры контрольных вопросов для текущего контроля освоения дисциплины	13
	8.2. Вопросы для итогового контроля освоения дисциплины экзамен (7 семестр) и зачет с оценкой (8 семестр)	21

8.3. Структура и пример билета для экзамена 21

9. Учебно-методическое обеспечение дисциплины 21

9.1. Рекомендуемая литература 21

9.2. Рекомендуемые источники научно-технической информации 22

9.3. Средства обеспечения освоения дисциплины 22

10. Методические указания для обучающихся 23

10.1. Для студентов, обучающихся по очной форме, без использования электронного образования и дистанционных образовательных технологий 23

10.2. Для студентов, обучающихся по очной форме, с использованием электронного образования и дистанционных образовательных технологий 24

11. Методические указания для преподавателей 24

11.1. Для преподавателей, при реализации программы по очной форме, без использования электронного образования и дистанционных образовательных технологий 24

11.2. Для преподавателей, при реализации программы по очной форме, с использованием электронного образования и дистанционных образовательных технологий 26

12. Перечень информационных технологий, используемых в образовательном процессе 26

13. Материально-техническое обеспечение дисциплины 28

13.1. Оборудование, необходимое в образовательном процессе: 28

13.2. Учебно-наглядные пособия 28

13.3. Компьютеры, информационно-телекоммуникационные сети, аппаратно-программные и аудиовизуальные средства 28

13.4. Печатные и электронные образовательные и информационные ресурсы 28

14. Требования к оценке качества освоения программы 29

15. Особенности организации образовательного процесса для инвалидов и лиц с ограниченными возможностями здоровья 31

1. ЦЕЛЬ И ЗАДАЧИ ДИСЦИПЛИНЫ

Программа составлена в соответствии с требованиями Федерального государственного образовательного стандарта (ФГОС ВО) для направления подготовки 18.03.01 Химическая технология, рекомендациями методической секции Ученого совета и накопленного опыта преподавания дисциплины кафедрой технологии неорганических веществ и электрохимических процессов РХТУ им. Д.И. Менделеева.

Дисциплина «Основы проектирования и оборудование химических производств» относится к вариативной части обязательных дисциплин учебного плана (Б1.В. ДВ. 5.01) и рассчитана на изучение в 2 семестрах. Программа дисциплины предполагает, что обучающиеся имеют теоретическую и практическую подготовку в области технологии неорганических веществ.

Цель дисциплины: приобретение знаний, умений и практических навыков в инженерных основах и методах проектирования предприятий по производству неорганических веществ, принципиальных подходах к компоновке оборудования, расчету аппаратов для получения продуктов неорганической технологии с использованием справочной технической литературы.

Задачи дисциплины: изучение конструкции типового технологического оборудования и алгоритмов расчета его отдельных узлов и элементов, проведение поверочных механических расчетов с использованием справочной технической литературы в процессе проектирования, оценка прочности, надежности и долговечности элементов конструкций химического оборудования и установок.

2. ТРЕБОВАНИЯ К РЕЗУЛЬТАТАМ ОСВОЕНИЯ ДИСЦИПЛИНЫ

В результате освоения дисциплины «Основы проектирования и оборудование химических производств» студент должен

Овладеть следующими профессиональными (ПК) компетенциями:

– способностью принимать конкретные технические решения при разработке технологических процессов, выбирать технические средства и технологии с учетом экологических последствий их применения (ПК-4);

– готовностью к освоению и эксплуатации вновь вводимого оборудования (ПК-8);

– готовностью использовать знания основных физических теорий для решения возникающих физических задач, самостоятельного приобретения физических знаний, для понимания принципов работы приборов и устройств, в том числе выходящих за пределы компетентности конкретного направления (ПК-19).

Знать:

– основные тенденции развития химической технологии;

– основные принципы организации и стадии проектирования предприятий химической промышленности;
– исходные данные для проектирования промышленного химического производства;
– последовательность выполнения проектных расчетов, особенности выполнения материальных и тепловых расчетов типовых процессов неорганической химии;
– требования, предъявляемые к технологическому оборудованию;
– классификацию и особенности конструкции оборудования для проведения химико-технологических процессов;

Уметь:

– давать технико-экономическое обоснование проекта;
– выбирать стандартные элементы технологических аппаратов и проводить инженерные расчеты по данным источников технической литературы;
– выполнять материальные, технологические, тепловые расчеты при проектировании
– анализировать результаты расчетов;
– анализировать взаимосвязь технологических, конструктивных и механических особенностей аппарата;
– составлять спецификацию технологического оборудования;
– использовать пакеты прикладных программ для оформления графической части КП и ДП химико-технологических аппаратов и технологических схем;

Владеть:

– навыками поиска, пользования и анализа технической документации;
– навыками комплектования технологической схемы необходимым оборудованием;
– навыками оформления чертежей с помощью программных средств.

•

3. ОБЪЕМ ДИСЦИПЛИНЫ И ВИДЫ УЧЕБНОЙ РАБОТЫ

3. Объем учебной дисциплины

3.1. Очная форма

Виды учебной работы	В зачетных единицах	В академ. часах	В астр. часах
Общая трудоемкость дисциплины по учебному плану	**4**	**144**	**108**
Контактная работа:	**1,33**	**48**	**36**
Лекции (Лек)	**0,44**	**16**	**12**
Практические занятия (ПЗ)	**0,89**	**32**	**24**
Лаборатория	-	-	-
Самостоятельная работа (СР):	**1,67**	**60**	**45**

Самостоятельное изучение разделов дисциплины	**1,67**	**60**	**45**
Аттестационная контактная работа	**0,01**	**0,4**	**0,3**
Вид контроля: Экзамен	**1**	**35,6**	**26,7**

Виды учебной работы	**8 семестр**		
	В зачетных единицах	В академ. часах	В астрон. часах
Общая трудоемкость дисциплины по учебному плану	**2**	**72**	**54**
Контактная работа:	**1**	**36**	**27**
Лекции (Лек)	-	-	-
Лабораторные занятия (Лаб)	-	-	-
Практические занятия (ПЗ)	1	36	27
Самостоятельная работа (СР):	**1**	**35,8**	**26,84**
Аттестационная контактная работа	**0,006**	**0,4**	**0,3**
Вид контроля: ЗаО	**-**	**-**	**-**

3.2. Заочная форма

Виды учебной работы	**9 семестр**		
	В зачетных единицах	В академ. часах	В астрон. часах
Общая трудоемкость дисциплины по учебному плану	**4**	**144**	**108**
Аудиторные занятия:	**0,5**	**18**	**13,5**
Лекции (Лек)	0,25	9	6,75
Лабораторные занятия (Лаб)			
Практические занятия (ПЗ)	0,25	9	6,75
Самостоятельная работа (СР):	**3,25**	**117**	**87,75**

Контактная самостоятельная работа			
Вид итогового контроля: Экз	**0,25**	**9**	**6,75**

Виды учебной работы	**10 семестр**		
	В зачетных единицах	В академ. часах	В астрон. часах
Общая трудоемкость дисциплины по учебному плану	**2**	**72**	**54**
Аудиторные занятия:	**0,17**	**6,12**	**4,5**
Лекции (Лек)	-	-	-
Лабораторные занятия (Лаб)			
Практические занятия (ПЗ)	-	-	-
Самостоятельная работа (СР):	**1,83**	**65,88**	**49,4**
Контактная самостоятельная работа			
Вид итогового контроля: ЗаО	**-**	**-**	**-**

4. СОДЕРЖАНИЕ ДИСЦИПЛИНЫ

4.1 Разделы дисциплины и виды занятий для студентов очного отделения

			Академ. часов			
№ п/п	**Раздел дисциплины**	**Всего**	**Лек-ции**	**Прак. Зан.**	**КСР**	**Сам. работа**
1	**Раздел 1. Введение в проектирование. Основы проектирования химического оборудования.**	**24**	**6**	**6**	**-**	**12**
1.1	Химические предприятия, структура. Основные этапы и организация проектирования химических производств.	4	1	1	-	2

1.2	Технико-экономическое обоснование проекта. Исходные данные для проектирования промышленного химического производства.	4	1	1	-	2
1.3	Классификация сил и напряжений, причины возникновения и их последствия. Классификация деформаций.	8	2	2	-	4
1.4	Критерии выбора конструкционных материалов. Классификация технологического оборудования.	8	2	2	-	4
2	**Раздел 2. Расчет основных узлов и деталей химико-технологического оборудования.**	**120**	**30**	**30**	**-**	**60**
2.1	Мембранная теория в механических расчетах и основные допущения. Основы механического расчета отдельных элементов технологических аппаратов с использованием данных справочной технической литературы.	16	4	4	-	8
2.2	Классификация и расчет тонкостенных оболочек на прочность, жесткость и устойчивость конструкции. Эпюры сил и изгибающих моментов, возникающих в оболочке аппарата.	24	6	6	-	12
2.3	Фланцы, назначение, классификация, расчет и основные параметры для выбора стандартных элементов по справочной технической литературе.	16	4	4	-	8
2.4	Классификация, конструкция и механический расчет теплообменных аппаратов жесткой конструкции и с компенсацией температурных напряжений; колонных аппаратов, аппаратов высокого давления, реакционного оборудования.	64	16	16	-	32
3	**Раздел 3. Курсовой проект**	**36**	**-**	**-**	**18**	**18**
3.1	Принципиальная технологическая схема и ее комплектование основным и вспомогательным оборудованием.	12	-	-	6	6
3.2	Балансовые и механические расчеты типового технологического оборудования	12	-	-	6	6

3.3	Чертежи технологической схемы и основного технологического аппарата с применением пакета прикладных программ	12	-	-	6	6
	ИТОГО	**180**	**36**	**64**	**18**	**90**
	Экзамен	**36**				
	ИТОГО	**216**				

4.2. Содержание дисциплины

Раздел 1. Введение в проектирование. Основы проектирования химического оборудования.

1.1. Химическое предприятие, структура. Основные этапы и организация проектирования химических производств.

1.2. Технико-экономическое обоснование проекта. Исходные данные для проектирования промышленного химического производства.

1.3. Классификация сил и напряжений, причины возникновения и их последствия. Классификация деформаций.

1.4. Характеристики конструкционных материалов, критерии их выбора в соответствии с назначением технологического оборудования и условиями его эксплуатации.

Раздел 2. Расчет основных узлов и деталей химико-технологического оборудования

2.1. Классификация материалов, химико-технологических процессов и оборудования. Общие требования к оборудованию, предусмотренные основными нормативными документами. Правила конструирования технологического оборудования и технология его изготовления. Задачи технологического и механического расчетов.

2.2. Классификация и расчет тонкостенных оболочек на прочность, жесткость и устойчивость конструкции. Эпюры сил и изгибающих моментов, возникающих в оболочке аппарата.

2.3. Фланцы, назначение, классификация, расчет и основные параметры для выбора стандартных элементов по справочной технической литературе.

2.4. Классификация, конструкция и механический расчет теплообменных аппаратов жесткой конструкции и с компенсацией температурных напряжений; колонных аппаратов, аппаратов высокого давления, реакционного оборудования.

Раздел 3. Курсовой проект (КСР).

3.1. Выбор технологической схемы и ее комплектование основным и вспомогательным оборудованием.

3.2. Балансовые и механические расчеты типового технологического оборудования.

3.3.Чертежи технологической схемы и основного технологического аппарата с применением пакета прикладных программ

5. СООТВЕТСТВИЕ СОДЕРЖАНИЯ ТРЕБОВАНИЯМ К РЕЗУЛЬТАТАМ ОСВОЕНИЯ ДИСЦИПЛИНЫ

№	В результате освоения дисциплины студент должен:	Раздел 1	Раздел 2	Раздел 3
1.	**Знать:**			
1	основные принципы организации проектирования предприятий химической промышленности;	+	+	+
2	основные стадии проектирования;	+	+	+
3	последовательность разработки технологической схемы;	+	+	+
4	классификации технологического оборудования и требования, предъявляемые к нему;	+	+	+
5	основные элементы конструирования химических аппаратов (материалы, их свойства; защита от коррозии; теплоизоляция и др.);	+	+	+
6	особенности аппаратов, работающих с моно- и гетерофазными системами;	+	+	+
7	основные химические производства и общие закономерности химических процессов;	+	+	+
	Уметь:			
	• применять теоретические знания по технологии неорганических веществ при выполнении курсового проекта и выпускной квалификационной работы;	+	+	+
8	выбирать стандартные элементы технологических аппаратов;	+	+	+

	проводить поверочные расчеты по данным источников технической литературы и анализировать результаты расчетов;	+	+	+
	анализировать взаимосвязь конструктивно-технологических и механических особенностей аппарата;	+	+	+
9	• составлять спецификацию технологического оборудования;	+	+	+
	• комплектовать схемы необходимым технологическим оборудованием;	+	+	+
	выполнять и читать чертежи аппаратов и схем технологических процессов;	+	+	+
	• использовать пакеты прикладных программ для оформления графической части КП и выпускной квалификационной работы;	+	+	+
	• устанавливать требования к специальным технологическим процессам с целью снижения материало- и энергоемкости при создании эффективных малоотходных технологий;	+	+	+
	• проводить анализ научно-технической литературы.	+	+	+
	Владеть:			
8	навыками поиска, пользования и анализа технической документации;	+	+	+
9	навыками комплектования технологической схемы необходимым оборудованием;	+	+	+
10	- программными средствами для построения технологических аппаратов и схем.	+	+	+
	В результате освоения дисциплины студент должен приобрести следующие ***компетенции:***			

	– способностью принимать конкретные технические решения при разработке технологических процессов, выбирать технические средства и технологии с учетом экологических последствий их применения (ПК-4);	+	+	+
	– готовностью к освоению и эксплуатации вновь вводимого оборудования (ПК-8);	+	+	+
	– готовностью использовать знания основных физических теорий для решения возникающих физических задач, самостоятельного приобретения физических знаний, для понимания принципов работы приборов и устройств, в том числе выходящих за пределы компетентности конкретного направления (ПК-19).	+	+	+

6 ПРАКТИЧЕСКИЕ ЗАНЯТИЯ

6.1 Практические занятия

Примерные темы практических занятий по дисциплине.

Предусмотрены практические занятия обучающегося

в бакалавриате в объеме 36 акад. час в 7 сем. (раздел 1, 2)

и 18 час в 8 сем. (раздел 3).

№ п/п	№ раздела дисциплины	Темы практических занятий	Часы
1	Раздел 1	**Практическое занятие 1. (2 ч)** Химическое предприятие, структура. Основные этапы и организация проектирования химических производств. Технико-экономическое обоснование проекта. Исходные данные для проектирования промышленного химического производства. **Практическое занятие 2. (2 ч)** Силы и напряжения, классификации, причины возникновения и их последствия. Классификация деформаций. Критическое напряжение, деформация. **Практическое занятие 3. (2 ч)** Характеристики конструкционных материалов, критерии их выбора в соответствии с назначением технологического оборудования и условиями его эксплуатации.	6

2	Раздел 2	**Практическое занятие 4. (2 ч)** Классификация технологического оборудования. Общие требования к оборудованию, предусмотренные основными нормативными документами. **Практическое занятие 5. (2 ч)** Правила конструирования технологического оборудования и технология его изготовления. Задачи технологического и механического расчетов. **Практическое занятие 6. (2 ч)** Особенности конструкции и расчет тонкостенных оболочек на прочность, жесткость и устойчивость конструкции. **Практическое занятие 7. (2 ч)** Эпюры сил и изгибающих моментов, возникающих в тонкой оболочке аппарата. **Практическое занятие 8,9. (4 ч)** Особенности конструкции фланцев, их механический расчет и выбор по справочной технической литературе. **Практическое занятие 10,11. (4 ч)** Особенности конструкции и механический расчет теплообменных аппаратов жесткой конструкции. **Практическое занятие 12,13. (4 ч)** Особенности конструкции и механический расчет теплообменных аппаратов с компенсацией температурных напряжений. **Практическое занятие 14,15. (4 ч)** Особенности конструкции колонных аппаратов, механический расчет. **Практическое занятие 16,17. (4 ч)** Особенности конструкции и механический расчет аппаратов высокого давления. **Практическое занятие 18. (2 ч)** Особенности конструкции и механический расчет реакционного оборудования.	30
3	Раздел 3	**Практическое занятие 1. (2 ч)** Обоснование и выбор технологической схемы. **Практическое занятие 2. (2 ч)** Выбор материала, конструкции технологического аппарата и способа его изготовления. **Практическое занятие 3, 4. (4 ч)** Балансовые расчеты типового технологического оборудования. **Практическое занятие 5, 6. (4 ч)** Механические расчеты типового технологического оборудования **Практическое занятие 7. (2 ч)**	18

		Комплектование технологической схемы. **Практическое занятие 8. (2 ч)** Чертеж технологической схемы. **Практическое занятие 9. (2 ч)** Чертеж основного аппарата.	

7. САМОСТОЯТЕЛЬНАЯ РАБОТА

Рабочей программой дисциплины «Основы проектирования и оборудование химических производств» предусмотрена самостоятельная работа студента бакалавриата в объеме 72 ч в 7 семестре и 18 ч в 8 семестре плюс 36 ч (подготовка к экзамену). Самостоятельная работа проводится с целью углубления знаний по дисциплине и предусматривает:

– ознакомление и проработку рекомендованной литературы, работу с электронно-библиотечными системами, включая переводы публикаций из научных журналов, цитируемых в базах Scopus, Web of Science, Chemical Abstracts, РИНЦ;

– посещение отраслевых выставок и семинаров;

– участие в семинарах РХТУ им. И. Менделеева по тематике курса;

– подготовку к выполнению контрольных работ по материалу лекционного курса;

– подготовку к сдаче экзамена (7 семестр) и зачета (8 семестр) по курсовому проэкту.

Планирование времени на самостоятельную работу, необходимого на изучение дисциплины, студентам лучше всего осуществлять на весь период изучения, предусматривая при этом регулярное повторение пройденного материала. Материал, законспектированный на лекциях, необходимо регулярно дополнять сведениями из литературных источников, представленных в учебной программе. При работе с указанными источниками рекомендуется составлять краткий конспект материала, с обязательным фиксированием библиографических данных источника.

8. ПРИМЕРЫ ОЦЕНОЧНЫХ СРЕДСТВ ДЛЯ КОНТРОЛЯ ОСВОЕНИЯ ДИСЦИПЛИНЫ

8.1 Примеры контрольных вопросов для текущего контроля освоения дисциплины

Для текущего контроля предусмотрено 2 контрольные работы (по одной контрольной работе на каждый из двух разделов). Максимальная оценка за контрольные работы составляет: 15 баллов за первую и 45 баллов за 3. Максимальная оценка за семестр 60 баллов из расчета 100 баллов по рейтингу.

Максимальная оценка за экзамен составляет 40 баллов из расчета 100 баллов по рейтингу.

Работа над курсовым проектом (8 семестр) оценивается по рейтингу (из расчета 100 баллов) суммированием баллов текущего контроля (60 баллов): за первую - расчетную часть работы (из расчета 30 баллов) и вторую – графическую часть работы (из расчета 30 баллов).

Максимальная оценка на зачете составляет 40 баллов из расчета 100 баллов по рейтингу.

Раздел 1. Примеры вопросов к контрольной работе № 1. КР состоит из 2 вопросов.

Варианты вопроса № 1.1. Максимальная оценка 5 баллов.

1.Архитектурный проект
2.Проект промышленного предприятия
3.Химическое предприятие, структура.
4.Основные этапы и организация проектирования химических производств. 5.Перспективный план и технико-экономическое обоснование
6.Задание на проектирование, основные сведения
7.Технико-экономическое обоснование проекта.
8.Исходные данные для проектирования промышленного химического производства.
9. Выбор района размещения предприятия и площадки строительства
10. Основные принципы проектирования зданий и сооружений химической промышленности
11. Проектная документация по охране окружающей среды
12. Генеральный план химических предприятий
13. Типы промышленных зданий
14. Основные здания предприятий
15. Вспомогательные здания и помещения химических предприятий
16. Инженерные сооружения
17. Основные стадии проектирования технологического оборудования.
18. Конструкторская документация
19. Техническое задание
20. Техническое предложение

21. Эскизный проект

22.Технический проект

23.Опытный образец изделия

24.Изделие установочной серии

25. Изделие серийного производства

26. Изделие массового производства
27. Техническая характеристика исходного сырья, вспомогательных материалов, основных и конечных продуктов.

28. Целевое назначение и области применения основных продуктов
29. Исходные данные для проектирования оборудования типовых химико-технологических процессов.

30. Типовые схемы производства продуктов неорганической химии.

31.Аппарат разъемной конструкции.
32.Аппарат неразъемной конструкции.
33.Режимы работы аппарата.
34.Определение технологической схемы.
35.Определение конструкционных материалов.
36.Режимы движения жидкости.
37.Критерий оценки режима движения жидкости.
38.Материальный баланс, его назначение.
39.Тепловой баланс, его назначение.
40. Основное уравнение теплопередачи.
41. Основное уравнение массопередачи.
42. Основные габариты аппарата.
43. Определение силы, размерность.
44. Определение напряжения, размерность.
45.Производительность аппарата, размерность.
46. Классификация конструкционных материалов.
47. Назначение справочной технической литературы.
48. Типовое оборудование - определение.
49. Стандартный аппарат - определение.
50. Регламент цеха.

Варианты вопроса № 1.2. Максимальная оценка 10 баллов.

1.Основные виды нагрузок, действующие на технологический аппарат.

2.Классификация сил и напряжений

3.Классификация деформаций.

4.Оборудование, подведомственное Ростехнадзору, требования, предъявляемые к нему.

5. Отбортовка, назначение.

6. Модуль упругости, функцией каких параметров он является.

7. В чем заключается механический расчет технологического аппарата.

8. Классификация технологических аппаратов по фазовым группам.

9. Коэффициент стандартизации, факторы, влияющие на его величину.

10. В чем заключается конструктивный расчет аппарата.

11. Расположить напряжения в порядке увеличения их абсолютного значения.

12. Напряжение материалов, факторы, влияющие на его величину.

13. Материалы, используемые для районов крайнего севера и криогенной техники.

14. В чем заключается расчет на жесткость, к каким аппаратам применяется.

15. Распорные силы, причины возникновения, способы нивелирования.

16. Нормативные документы, определяющие требования к технологическому оборудованию.

17. Коэффициент стандартизации, факторы, влияющие на его величину.

18. В чем заключается механический расчет горизонтального футерованного резервуара.

19. Краевые силы, причины возникновения, способы нивелирования.

20. Кольцевые напряжения, условия их возникновения, обозначение, способы нивелирования.

21. Основные правила конструирования технологических аппаратов.

22. Задачи технологического, конструктивного и механического расчета,

23. Критические напряжения, последствия их возникновения.

24. Основные виды нагрузок, действующие на технологический аппарат.

25. Основные положения конструирования технологических аппаратов.

26. В чем заключается расчет на жесткость, к каким аппаратам применяется.

27. Классификация материалов химического машиностроения, области применения.

28. Легированные стали – область применения, достоинства, недостатки, марки.

29. Классификации технологического оборудования.

30. Фазовые системы и группы аппаратов для проведения технологических процессов.

31. Меридиональные напряжения, условия их возникновения, обозначение, способы нивелирования.

31.Критические напряжения, причины и последствия их возникновения.

32. Кольцевые напряжения, условия их возникновения, обозначение.

33. Комбинированные материалы, области применения в химическом машиностроении.

34. Легированные стали – область применения, достоинства, недостатки, марки.

35. Графит, области применения в химическом машиностроении.

36. Модуль упругости, физический смысл, функцией каких параметров он является.

37. Материалы, используемые для защиты от коррозии.

38. Необратимая деформация материала, причины и последствия ее возникновения.

39. Область применения фторопласта.

40. Краевые силы, условия возникновения, при которых их значения имеют минимальную и максимальную величину.

41. Паронит, области применения в химическом машиностроении.

42. Причины возникновения напряжений в оболочках аппарата, их последствия.

43. Меридиональные напряжения, условия их возникновения, обозначение.

44.Растягивающие напряжения, условия их возникновения.

45. Сжимающие напряжения, условия их возникновения.

46. Распорные силы, условия возникновения. Способы нивелирования нагрузки от распорных сил. Ответ проиллюстрировать.

47. Условия, при которых распорные силы имеют минимальную и максимальную величину.

48. Условия, при которых краевые силы имеют минимальную и максимальную величину.

49. Способы нивелирования меридиональных напряжений в оболочке аппарата.

50. Способы нивелирования кольцевых напряжений в оболочке аппарата.

Раздел 2. Контрольная работа (КР) № 2. Максимальная оценка 45 баллов. Контрольная содержит 3 вопроса, по 15 баллов за вопрос.

Варианты вопроса № 2.1. Максимальная оценка – 15 баллов.

1. Мембранная теория в механических расчетах, основные допущения.
2. Аппараты, к которым не применима мембранная теория.
3. Коэффициент стандартизации, факторы, влияющие на его величину.
4. В чем заключается механический расчет, пояснить на конкретном примере.
5. Классификация конструкционных материалов.
6. Классификация технологических аппаратов.
7. Классификации емкостного оборудования.
8. Классификация цилиндрических обечаек.
9. Расчет толщины стенки тонкой длинной обечайки.
10. Расчет толщины стенки тонкой короткой обечайки.
11. Горизонтальный емкостной аппарат на опорах. Эпюра напряжений, возникающих в корпусе и способы их нивелирования.
12. Ребра жесткости, назначение, варианты установки.
13. Способы нивелирования механической нагрузки длинных обечаек.
14. Способы нивелирования нагрузок, действующих на технологический аппарат.
15. Разновидности крышек и днищ, область применения.
16. Отбортовка, назначение.
17. В чем заключается расчет на жесткость, к каким аппаратам применяется.
18. Полное осевое усилие, физический смысл.
19. Фланцы, назначение, основные параметры, необходимые для его выбора.
20. Реакция прокладки. Физический смысл.
21. Условие устойчивости колонны, работающей под вакуумом.

22. Выбор исходных данных для расчетов узлов и деталей аппаратов на прочность.
23. Механический расчет корпуса аппарата, работающего под внутренним давлением, особенности деформации.
24. Механический расчет корпуса аппарата, работающего под вакуумом, особенности деформации.
25. Затворы и уплотнения аппаратов высокого давления.
26. Крепежные элементы аппаратов высокого давления.
27. Особенности расчета аппаратов высокого давления.
28. Принципы составления материальных расчетов.
29. В чем заключается механический расчет горизонтального футерованного резервуара.
30. Алгоритм расчёта днищ и крышек аппаратов.
31. Алгоритм расчёта днищ и крышек аппаратов.
32. Ребра жесткости, материалы для их изготовления.
33. В чем заключается механический расчет ребер жесткости.
34. Условия применимости расчетной формулы для определения толщины стенки тонкой длинной обечайки.
35. Условия применимости расчетной формулы для определения толщины стенки тонкой короткой обечайки.
36. Как отражается цикличность работы аппарата на его механических характеристиках.
37. Оболочка аппарата – определение.
38. Серединная поверхность – определение.
39. Алгоритм расчёта днищ и крышек аппаратов.
40. Название и обозначение сечения плоскостью, проходящей через ось вращения.
41. Название и обозначение сечения круговой конической поверхностью, образующие которой перпендикулярны серединной поверхности.
42. Причины возникновения температурных нагрузок в аппарате.
43. Определение тонкостенных сосудов.
44. Алгоритм расчёта днищ и крышек аппаратов.
45. График для определения коэффициента эллиптических днищ, его применение для механических расчетов.
46. График для определения коэффициента конических днищ, его применение для механических расчетов.
47. График для определения напряжений в приварных тарельчатых крышках.
48. Расчетная длина оболочки.
49. Коэффициент Пуассона, его использование в механических расчетах.
50. Эскиз тарельчатых крышек с фланцем. Область их применения.

Варианты вопроса № 2.2. Максимальная оценка – 15 баллов.

51. Фланцы, конструкция, классификация.
52. В чем заключается расчет на прочность, привести на конкретном примере.
53. Разновидности крышек и днищ, область применения.
54. Основное емкостное оборудование, классификация, назначение.
55. Вспомогательное емкостное оборудование, классификация, назначение.
56. Способы нивелирования нагрузок, действующих на технологический аппарат.
57. Алгоритм расчёта обечаек.
58. Условие прочности. Запас прочности. В чем заключается расчет аппаратов на прочность.
59. Крупногабаритные резервуары. Общие сведения и конструкционные особенности.
60. Способы нивелирования механической нагрузки длинных обечаек.

61. Алгоритм расчёта фланцевого соединения
62. В чем заключается проверка фланцевого соединения на прочность.
63. Эпюра распределения изгибающих моментов в горизонтальном резервуаре.
64. Связь силовой нагрузки, действующей на технологический аппарат и напряжения материала.
65. Сущность мембранной теории.
66. Эпюра распределения кольцевых напряжений в аппарате емкостного типа.
67. Узел уплотнения фланцевых соединений с упругой деформацией. Материалы, используемые для этих целей.
68. Болтовая нагрузка. Цель расчета. Пример.
69. Связь напряжения, возникающего в корпусе аппарата и толщины стенки. Какое напряжение берется для расчета.
70. Основы расчёта на прочность сосудов и аппаратов.
71. Изгибающий момент, причина возникновения, физический смысл.
72. Теплообменные аппараты, назначение, конструкция, материалы
73. Классификация т/о аппаратов.
74. Осевая нагрузка теплообменных аппаратов, способы ее нивелирования.
75. Закона Гука и его применение для расчета т/о аппаратов.
76. Привести и пояснить схему температурных деформаций трубок и корпуса т/о аппарата жесткой конструкции.
77. Перечислить способы их нивелирования.
78. Напряжение среза, место возникновения, способы нивелирования.
79. Алгоритм механического расчета т/о аппарата.
80. Трубная решетка т/о аппаратов, назначение, особенности конструкции.
61.Требования, предъявляемые к трубной решетке.

81. Т/о аппараты жесткой конструкции, условие их применения, причины возникновения температурных напряжений, способы их нивелирования.
82. Эскиз т/о аппарата, указать элементы и соединения, подлежащие обязательному механическому расчету, ответ пояснить.
83. Т/о аппарат с компенсацией температурных напряжений, на чем основано действие компенсатора.
84. Правила конструирования т/о аппаратов.
85. Алгоритм расчета теплообменных аппаратов.
86. На чем основано действие компенсатора температурных напряжений.
87. Напряжения, возникающие в теплообменном аппарате, чем обусловлены сжимающие и растягивающие усилия, возникающие в теплообменниках, способы нивелирования.
88. Гибкость линзового компенсатора, (физический смысл), на чем основано его действие.

Варианты вопроса № 2.3. Максимальная оценка – 15 баллов.

89. Аппараты высокого давления, назначение, способы их изготовления.
90. Герметичность аппаратов высокого давления, материалы, используемые для этих целей.
91. Классификация напряжений, возникающих в аппаратах высокого давления.
92. Обтюраторы, определение, назначение, разновидности.
93. В чем заключается расчет обтюратора.
94. Затворы самоуплотняющиеся, на чем основано их действие.
95. Шпилька, назначение, конструкция. Ответ проиллюстрировать.

96. Нивелирование напряжений, возникающих в шпильке.
97. Алгоритм механического расчета аппарата высокого давления.
98. Напряжения, возникающие в стенке аппарата высокого давления, и и изменение их величины по стенке.
99. Особенности механического расчета многослойных обечаек аппаратов высокого давления.
100. Герметичность аппаратов высокого давления, способы обеспечения, материалы, используемые для этих целей.
101. Крепежные элементы аппаратов высокого давления: назначение, конструкция. Ответ проиллюстрировать.
102. Реакционное оборудование, назначение, классификация.
103. Особенности конструкции реакционных аппаратов.
104. Элемент контактного аппарата с радиальным ходом газа. Принцип работы
105. Полочный контактный аппарат: назначение, конструкция, принцип работы. Эскиз.
106. Эскиз реакционного аппарата, назначение, принцип действия, конструкционные особенности.
107. Аппараты для контактно-каталитических процессов, влияние температурного режима на конструкцию аппарата.
108. Колонна синтеза аммиака: назначение, конструкция, принцип работы.
109. Полочный контактный аппарат окисления сернистого газа, принцип действия, устройство. Ответ проиллюстрировать.
110. Колонна синтеза аммиака, устройство, принцип работы. Эскиз.
111. Контактный аппарат производства HNO_3, принцип действия, устройство.
112. Регулирование температуры в реакционных аппаратах с неподвижным слоем катализатора. Пояснить на конкретном примере.
113. Эскиз КА с неподвижным слоем Kt – назначение, конструкция, эскиз.
114. Контактный аппарат производства азотной кислоты, конструкция.
115. Герметичность фланцевого соединения, материалы, используемые для этих целей.
116. Затворы с принудительным уплотнением, на чем основано их действие.
117. Эпюры напряжений, возникающие в стенке аппарата высокого давления. Привести эскиз.
118. Энергосбережение и способы его обеспечения в горячих аппаратах.
119. Принцип расположения катализатора в полочном контактном аппарате окисления сернистого газа, и его связь со степенью превращения.
120. Рекуперация тепла в контактных аппаратах.

Примеры заданий на контрольные работы по дисциплине «Основы проектирования и оборудование. Ниже представлены примеры вопросов на контрольных работах № 1и № 2.

Дисциплина «Основы проектирования и оборудование».

КР №1. Задание № 1

1. Что подразумевается под ТЭО проекта?
2. Меридиональные напряжения, условия их возникновения, обозначение, способы нивелирования.

Дисциплина «Основы проектирования и оборудование».

КР №2. Задание № 1

1.Мембранная теория в механических расчетах, основные допущения.

2. Закона Гука и его применение для расчета т/о аппаратов.

3.Полочный контактный аппарат: назначение, конструкция, принцип работы. Эскиз

Раздел 2 Примеры вопросов к контрольной работе № 2. Максимальная оценка – 15 баллов. Контрольная работа содержит 1 вопрос.

1.Основные виды нагрузок, действующие на технологический аппарат.

2.Классификация сил и напряжений, причины возникновения и их последствия.

3.Классификация деформаций.

4.Оборудование, подведомственное Ростехнадзору, требования, предъявляемые к нему.

5. Отбортовка, назначение.

6. Модуль упругости, функцией каких параметров он является.

7. В чем заключается механический расчет технологического аппарата.

8. Классификация технологических аппаратов по фазовым группам.

9. Коэффициент стандартизации, факторы, влияющие на его величину.

10. В чем заключается конструктивный расчет аппарата.

11. Расположить напряжения в порядке увеличения их абсолютного значения.

12. Напряжение материалов, факторы, влияющие на его величину.

13. Материалы, используемые для районов крайнего севера и криогенной техники.

14. В чем заключается расчет на жесткость, к каким аппаратам применяется.

15. Распорные силы, причины возникновения, способы нивелирования.

16. Нормативные документы, определяющие требования к технологическому оборудованию.

17. Коэффициент стандартизации, факторы, влияющие на его величину.

18. В чем заключается механический расчет горизонтального футерованного резервуара.

19. Краевые силы, причины возникновения, способы нивелирования.

20. Кольцевые напряжения, условия их возникновения, обозначение, способы нивелирования.

21. Основные правила конструирования технологических аппаратов.

22. Задачи технологического, конструктивного и механического расчета,

23. Критические напряжения, последствия их возникновения.

24. Основные виды нагрузок, действующие на технологический аппарат.

25. Основные положения конструирования технологических аппаратов.

26. В чем заключается расчет на жесткость, к каким аппаратам применяется.

27. Классификация материалов химического машиностроения, области применения.

28. Легированные стали – область применения, достоинства, недостатки, марки.

29. Классификации технологического оборудования.

30. Фазовые системы и группы аппаратов для проведения технологических процессов.

31. Меридиональные напряжения, условия их возникновения, обозначение, способы нивелирования.

31.Критические напряжения, причины и последствия их возникновения.

32. Кольцевые и меридиональные напряжения, условия их возникновения, обозначение.

33. Комбинированные материалы, области применения в химическом машиностроении.

34. Легированные стали – область применения, достоинства, недостатки, марки.

35. Графит, области применения в химическом машиностроении.

36. Модуль упругости, физический смысл, функцией каких параметров он является.

37. Материалы, используемые для защиты от коррозии.

38. Необратимая деформация материала, причины и последствия ее возникновения.

39. Область применения фторопласта.

40. Краевые и распорные силы, условия, при которых их значения имеют минимальную и максимальную величину.

41. Поронит, области применения в химическом машиностроении.

Раздел 3. Примеры вопросов на защите курсового проекта. Итоговый контроль – зачет.

1. Схема производства, ее преимущества в сравнении с аналогами.

2. Безопасность производства и экологическая безопасность.

3. Описание технологического аппарата в соответствии с классификацией.

4. Назначение основного аппарата, его конструкция.

5. Описание работы основного аппарата.

6. Достоинства и недостатки основного аппарата по сравнению с аналогами.

7. Герметичность аппарата.

8. Обоснование выбора конструкционного материала.

9. Технология изготовления аппарата.

10. Прочность аппарата в условиях эксплуатации и в условиях монтажа.

11. Спецификация.

12. Механический расчет крепежных элементов.

13. Напряжение среза, условия возникновения.

14. Силы, действующие на аппарат и напряжения, вызванные ими.

15. Указать места возникновения краевых напряжений и способы их нивелирования.

16. Напряжения меридиональные, способы их нивелирования.

17. Напряжения кольцевые, способы их нивелирования

18. Ребра жесткости, в чем заключается их механический расчет.

19. Указать места возникновения распорных напряжений в корпусе аппарата и способы их нивелирования.

20. Конструкция крепежных элементов и расчет их количества.

21. Конструкционные решения для обслуживания и ремонта аппарата.

22. Строповка, назначение. К каким аппаратам в схеме применяется.

23. Аппарат высокого давления. Сварной шов, требования, предъявляемые к нему. 24. Нормативные напряжения.

25. Условия возникновения необратимой деформации конструкционного материалы.

26. Параметры для выбора фланцев.

27. Указать в схеме аппараты, подведомственные Ростехнадзору.

28. Футеровка аппарата и ее обозначение на схеме.

29. Проверка на устойчивость тонкостенных аппаратов.

30. Компенсация температурных напряжений.

31. Унифицированное оборудование в схеме.

32. Сущность расчета болтовой нагрузки.

33. Полное осевое усилие и его связь с герметичностью аппарата.

8.2. Вопросы для итогового контроля освоения дисциплины

8.2.1 Вопросы для итогового контроля освоения дисциплины (7 семестр – экзамен) формируются из вопросов текущего контроля, представленных в модулях 1-3. Максимальное количество баллов за экзамен – 40 баллов, за зачет с оценкой – 40 баллов. Экзаменационный билет содержит 3 вопроса: 1 вопрос – 10 баллов, 2 и 3 вопросы - по 15 баллов каждый.

8.2.2 Вопросы для итогового контроля освоения дисциплины (8 семестр – зачет).

Максимальное количество баллов за расчетно-графическую часть проекта составляет 60 баллов (по 30 баллов за расчетную и графическую части). Максимальное количество баллов за зачет – 40 баллов.

8.3 Структура и пример билета для экзамена (8 семестр)

Пример билета для экзамена:

«Утверждаю» *Зав. кафедрой ТНВ и ЭП* *Колесников В.А.* _____ «__» _____ 20__	**Министерство образования и науки РФ** **Российский химико-технологический университет им. Д.И. Менделеева** **18.03.01 Химическая технология** **Профиль «Технология неорганических веществ»**
Основы проектирования и оборудование химических производств **Билет № 1**	

1. Исходные данные для проектирования оборудования типовых химико-технологических процессов. 2. Теплообменные аппараты жесткой конструкции, условие их применения, причины возникновения температурных напряжений, способы их нивелирования. Ответ проиллюстрировать. 3. Шпилька, назначение, конструкция. Ответ проиллюстрировать.

9. УЧЕБНО-МЕТОДИЧЕСКОЕ ОБЕСПЕЧЕНИЕ ДИСЦИПЛИНЫ

9.1 Рекомендуемая литература

А) Основная литература:

1. Основы проектирования химических производств: учебник для вузов / Под ред. А.И. Михайличенко. — М.: ИКЦ «Академкнига», 2006. - 158 с.
2. Почиталкина И.А., Петропавловский И.А., Филенко И.А. Основы проектирования и оборудование: учебное пособие. М.: РХТУ им. Д.И. Менделеева. 2016.- 56 с.

Б) Дополнительная литература:

1. Основные процессы и аппараты химической технологии. Пособие по проектированию. Под ред. Ю.И.Дытнерского. М.: Химия. 1991. - 493 с.

2. Генкин А.Э. Оборудование химических заводов. М.: Высшая школа. 1986. - 280 с.

3. Лащинский А.А., Толчинский А.Р. Основы конструирования и расчета химической аппаратуры. Справочник. Л.: Машиностроение. 1970.- 752 с.

4.Тетеревков А.И., Печковский В.В. Оборудование заводов неорганических веществ и основы проектирования. Минск: Вышейшая школа. 1981. - 335 с.

5.Хуснутдинов В.А., Сайфуллин Р.С., Хабибуллин И.Г. Оборудование производств неорганических веществ. Л.: Химия. 1987. - 247 с.

6.Гринберг Я.И. Проектирование химических производств. Л.: Химия. 1970. - 269 с.

7.Гуревич Д.А. Проектные исследования химических производств. М.: Химия. 1976. - 208 с.

8.Чернобыльский М.Н., Бондарь А.Г., Раевский В.А. Машины и аппараты химических производств. М.: Машиностроение. 1975. - 454 с.

9.2 Рекомендуемые источники научно-технической информации

– Раздаточный иллюстративный материал к лекциям.
– Презентации к лекциям.
– Методические рекомендации по выполнению курсового проекта по оборудованию.

Научно-технические журналы:

1.Теоретические основы химической технологии. ISSN 0040-3571

2. Theoretical Foundation of Chemical Engineering. ISSN 0040-5795

3. Журнал прикладной химии. ISSN 0044-4618

4. Химическая технология. ISSN 1684-5811

5. Химическая промышленность сегодня. ISSN 0023-11 OX

7. Доклады Академии наук. ISSN 0869-5652

8. Журнал физической химии. ISSN 0044-4537

9. Известия вузов. Химия и химическая технология. ISSN 0579-2991

10. Известия РАН. Серия химическая. ISSN 0002-3353

Ресурсы информационно-телекоммуникационной сети Интернет:

Интернет - ресурсы:

- www.14000.ru - Информационный сайт по системам экологического менеджмента, энерго- и ресурсоэффективным технологиям производства
- www.centerprioritet.ru – СМЦ «Приоритет» - техническая документация исследований (ИКСИ) – заказ литературы, русскоязычные издания
- http://bookfi.org/g/ - BookFinder. Самая большая электронная библиотека рунета. Поиск книг и журналов
- http://www.rsl.ru - Российская Государственная Библиотека
- http://www.gpntb.ru - Государственная публичная научно-техническая библиотека России
- http://lib.msu.su - Научная библиотека Московского государственного университета
- http://window.edu.ru - Полнотекстовая библиотека учебных и учебно-методических материалов
- http://www.fips.ru/cdfi/fips2009.dll - Сайт ФИПС. Информация о патентах
- http://findebookee.com/ - поисковая система по книгам
- http://elibrary.ru - Научная электронная библиотека

9.3 Средства обеспечения освоения дисциплины.

Для реализации учебной программы подготовлены следующие средства обеспечения освоения дисциплины:

— компьютерные презентации интерактивных лекций – 16, (общее число слайдов – 280);

— банк тестовых заданий для текущего контроля освоения дисциплины (общее число вопросов – 250);

— банк тестовых заданий для итогового контроля освоения дисциплины (общее число вопросов – 150).
– перечень индивидуальных заданий для выполнения в процессе прохождения учебной практики;

– методические указания для подготовки отчета по организационно-исследовательской практике.

Для освоения дисциплины используются следующие нормативные и нормативно-методические документы:

– Федеральный закон Российской Федерации от 29.12.2012 № 273-ФЗ «Об образовании в Российской Федерации» [Электронный ресурс] – Режим доступа: http://pravo.gov.ru/proxy/ips/?docbody=&nd=102162745&intelsearch=273-%D4%C7 (дата обращения: 05.02.2019).
– Федеральные государственные образовательные стандарты высшего образования // Координационный совет учебно-методических объединений и научно-методических советов высшей школы. Портал Федеральных образовательных стандартов высшего образования [Электронный ресурс] – Режим доступа: http://fgosvo.ru/fgosvo/93/91/5 (дата обращения: 05.02.2019).
– Приказ Министерства образования и науки РФ от 23.08.2017 № 816 «Об утверждении Порядка применения организациями, осуществляющими образовательную деятельность, электронного обучения, дистанционных образовательных технологий при реализации образовательных программ» [Электронный ресурс]. Режим доступа: http://pravo.gov.ru/proxy/ips/?docbody=&nd=102447332&intelsearch=816+%EF%F0%E8%EA%E0%E7 (дата обращения: 05.02.2019).

При освоении дисциплины студенты должны использовать информационные и информационно-образовательные ресурсы следующих порталов и сайтов:

– Система федеральных образовательных порталов. Система открытого образования. Консалтинговый центр ИОС ОО РФ [Электронный ресурс] – Режим доступа: http://www.openedu.ru (дата обращения: 05.02.2019).
– Информационно-коммуникационные технологии в образовании. Система федеральных образовательных порталов [Электронный ресурс] – Режим доступа: http://ict.edu.ru/ (дата обращения: 05.02.2019).
– Информационная система «Единое окно доступа к образовательным ресурсам». URL: http://window.edu.ru/ (дата обращения: 05.02.2019).
– ФЭПО: соответствие требованиям ФГОС [Электронный ресурс] – Режим доступа: http://fepo.i-exam.ru/ (дата обращения: 05.02.2019).

10. МЕТОДИЧЕСКИЕ УКАЗАНИЯ ДЛЯ ОБУЧАЮЩИХСЯ

10.1. Для студентов, обучающихся по очной форме, без использования электронного образования и дистанционных образовательных технологий

Методические рекомендации по организации учебной работы обучающегося в бакалавриате направлены на повышение эффективности его аудиторной и самостоятельной работы по курсу.

Учебный курс «Основы проектирования и оборудование» включает 4 раздела, каждый из которых имеет определенную логическую завершенность. При изучении материала каждого модуля рекомендуется регулярное повторение законспектированного лекционного материала, а также дополнение его сведениями из литературных источников, представленных в учебной программе. При работе с указанными источниками рекомендуется составлять краткий конспект с обязательным фиксированием библиографических данных источника. Изучение материала 1-3 разделов заканчивается контролем его освоения в форме контрольной работы. Результаты выполнения контрольных работ оцениваются в соответствии с принятой в университете рейтинговой системой оценки знаний.

Учебная программа дисциплины «Основы проектирования и оборудование химических производств» предусматривает выполнение курсового проекта

Совокупная оценка текущей работы студента бакалавриата в семестре складывается из оценок за выполнение контрольных работ (максимальная оценка 60 баллов).

В соответствии с учебным планом изучение материала 1 – 4 разделов происходит в 7 и 8 семестре и заканчивается контролем его освоения в форме двух контрольных работ (максимальная оценка 30 баллов за каждую контрольную работу) и зачета с оценкой (максимальная оценка – 40 баллов). Изучение раздела 4 в 8 семестре заканчивается контролем выполнения расчетной части и графической части работ (максимальная оценка по 30 баллов за каждую) завершается итоговым контролем в форме защиты курсового проекта (максимальная оценка 40 баллов).

10.2. Для студентов, обучающихся по очной форме, с использованием электронного образования и дистанционных образовательных технологий

При использовании электронного обучения и дистанционных образовательных технологий занятия полностью или частично проводятся в режиме онлайн. Объем дисциплины и распределение нагрузки по видам работ соответствует п. 4.1. Распределение баллов соответствует п. 10.1 либо может быть изменено в соответствии с решением кафедры, в случае перехода на ЭО и ДОТ в процессе обучения. Решение кафедры об используемых технологиях и системе оценивания достижений обучающихся принимается с учетом мнения ведущего преподавателя и доводится до обучающихся.

11. МЕТОДИЧЕСКИЕ УКАЗАНИЯ ДЛЯ ПРЕПОДАВАТЕЛЕЙ.

11.1. Для преподавателей, при реализации программы по очной форме, без использования электронного образования и дистанционных образовательных технологий

Дисциплина «Основы проектирования и оборудование» изучается в 7 и 8 семестрах бакалавриата. При подготовке и проведении занятий преподаватель должен ориентироваться на базовую подготовку по общенаучным, общеинженерным дисциплинам и основным профессиональным дисциплинам профиля, в объеме, предусмотренном учебным планом бакалавриата, а также опыт восприятия и конспектирования изучаемого материала. В связи с этим материал курса должен опираться на полученные знания и быть ориентирован их расширение и

углубление в соответствии с современными теоретическими представлениями и технологическими новациями.

Обучение студентов может быть организовано как в виде традиционных лекций и практических занятий, так и в виде научной дискуссии, целью которой является приобретение навыков и умения обосновывать круг рассматриваемых вопросов, формулировать главные положения, анализировать и делать практические выводы из теоретических положений. На занятиях должна прослеживаться взаимосвязь рассматриваемых вопросов с ранее изученным материалом.

Основной задачей преподавателя дисциплины «Основы проектирования и оборудование», является формирование у студентов компетенций в области химической технологии, понимания особенностей проектирования химических производств и технологического оборудования, взаимосвязи конструктивно-технологических и механических особенностей аппаратов. Преподаватель должен акцентировать внимание студентов на общих вопросах спецкурсов, их применении при анализе эффективности технологических процессов и используемого оборудования. При обзоре основных тенденций в области современного технологического оборудования необходимо учитывать опыт отечественных и зарубежных конструкторских разработок, использовать их научные, информационные и рекламные материалы и проводить их сравнительный анализ.

В разделе 1 «Введение в проектирование» необходимо рассмотреть структуру химического предприятия, основные этапы проектирования химических производств, а также организацию проектирования, привести технико-экономическое обоснование проекта. Уделить внимание исходным данным для проектирования промышленного химического производства.

В разделе 2 «Основы проектирования химического оборудования» преподаватель должен познакомить с терминологией, используемой в механических расчетах, сформировать у студентов представление о силе и напряжении, причинах их возникновения, познакомить с классификацией деформаций и последствиях, вызванных ими; познакомить с характеристиками конструкционных материалов, критериями их выбора в соответствии с назначением технологического оборудования и условиями его эксплуатации, а так же с задачами поверочных механических расчетов технологического оборудования.

Классификация технологического оборудования. Общие требования к оборудованию, предусмотренные основными нормативными документами. Правила конструирования технологического оборудования и технология его изготовления. Задачи технологического и механического расчетов. Особенности конструкции и расчет тонкостенных оболочек на прочность, жесткость и устойчивость конструкции. Эпюры сил и изгибающих моментов, возникающих в тонкой оболочке аппарата. Особенности конструкции фланцев, их механический расчет и выбор по справочной технической литературе. Особенности конструкции и механический расчет теплообменных аппаратов жесткой конструкции.

Особенности конструкции и механический расчет теплообменных аппаратов с компенсацией температурных напряжений. Особенности конструкции колонных аппаратов, механический расчет. Особенности конструкции и механический расчет аппаратов высокого давления. Особенности конструкции и механический расчет реакционного оборудования.

В разделе 3 «Расчет основных узлов и деталей химико-технологического оборудования» преподаватель должен сформировать у студентов представление о классификации технологического оборудования, и общих требованиях к нему, предусмотренных основными нормативными документами; правилах конструирования технологического оборудования и технологии его изготовления; задачах технологического и механического расчетов.
Рекомендуется уделить основное внимание особенностям конструкции аппаратов и различиях расчета коротких и длинных оболочек на прочность, жесткость и устойчивость конструкции. Практические занятия желательно посвятить выделению алгоритмов расчета различных видов оборудования.

Необходимой компонентой лекционных и практических занятий по курсу является широкое использование наглядных пособий и иллюстративного материала, в том числе с применением компьютерной техники. Иллюстративный материал включает презентации по разделам курса, выполненные с использованием различных программных продуктов (например, Power Point в составе Microsoft Office).

При проведении занятий преподаватель может рекомендовать студентам проработку дополнительной литературы по тематике занятия, организуя ее обсуждение на практических занятиях, формирует у студентов навык к самостоятельной работе с использованием технической литературы.

В разделе 4. «Курсовой проект» необходимо сформировать у студентов навыки самостоятельной работы при обосновании выбора технологической схемы, материала, конструкции технологического аппарата и способа его изготовления; выполнения

балансовых и механических расчетов типового технологического оборудования; комплектование технологической схемы и выполнения чертежей.

При защите курсового проекта необходимо оценивать знание теоретических основ химической технологии и практических навыков анализа технической документации, умения читать чертежи и находить необходимую информацию.

11.2. Для преподавателей, при реализации программы по очной форме, с использованием электронного образования и дистанционных образовательных технологий

При использовании электронного обучения и дистанционных образовательных технологий занятия полностью или частично проводятся в режиме онлайн. Объем дисциплины и распределение нагрузки по видам работ соответствует п. 4.1. Распределение баллов соответствует п. 10.1 либо может быть изменено в соответствии с решением кафедры, в случае перехода на ЭО и ДОТ в процессе обучения. Решение кафедры об используемых технологиях и системе оценивания достижений обучающихся принимается с учетом мнения ведущего преподавателя и доводится до обучающихся.

Реализация ЭО и ДОТ предполагает использование следующих видов и учебной деятельности: онлайн консультации, практические занятия, видео-лекции; лабораторные работы, проводимые полностью или частично с применением ЭО и ДОТ; текущий контроль в режиме тестирования и проверки домашних заданий; самостоятельная работа.

При реализации РПД в зависимости от конкретной ситуации ЭО и ДОТ могут быть применены в

смешанной формы обучения, сочетающей в себе аудиторные занятия (при возможности перевода части контактных часов работы обучающихся с преподавателем в электронную информационно-образовательную среду без потери содержания учебной дисциплины) и ЭОР (часть учебного материала (например, лекции) может быть заменена ЭОР).

12. ПЕРЕЧЕНЬ ИНФОРМАЦИОННЫХ ТЕХНОЛОГИЙ, ИСПОЛЬЗУЕМЫХ В ОБРАЗОВАТЕЛЬНОМ ПРОЦЕССЕ.

Информационную поддержку изучения дисциплины осуществляет Информационно-библиотечный центр (ИБЦ) РХТУ им. Д.И. Менделеева, который обеспечивает обучающихся основной учебной, учебно-методической и научной литературой, необходимой для организации образовательного процесса по дисциплине. Общий объем многоотраслевого фонда ИБЦ на 01.01.2018 составляет 1697941 экз.

Фонд ИБЦ располагает учебной, учебно-методической и научно-технической литературой в форме печатных и электронных изданий, а также включает официальные, справочно-библиографические, специализированные отечественные и зарубежные периодические и информационные издания. ИБЦ обеспечивает доступ к профессиональным базам данных, информационным, справочным и поисковым системам.

Каждый обучающийся обеспечен свободным доступом из любой точки, в которой имеется доступ к сети Интернет и к электронно-библиотечной системе (ЭБС) Университета, которая содержит различные издания по основным изучаемым дисциплинам и сформирована по согласованию с правообладателями учебной и учебно-методической литературы.

Для более полного и оперативного справочно-библиографического и информационного обслуживания в ИБЦ реализована технология Электронной доставки документов.

№	Электронный ресурс	Принадлежность ресурса, ссылка на сайт ЭБС, количество ключей	Характеристика библиотечного фонда, к которому предоставляется доступ
25.	Электронно-библиотечная система ИБЦ РХТУ им. Д.И. Менделеева (на базе АИБС «Ирбис»)	РХТУ им. Д.И. Менделеева Ссылка на сайт ЭБС – http://lib.muctr.ru/ Доступ для пользователей РХТУ с любого компьютера.	Электронные версии учебных и научных изданий авторов РХТУ

26.	Электронная версия Реферативного журнала «ХИМИЯ» на CD	Локальный доступ с компьютеров ИБЦ.	Реферативный журнал (РЖ) "Химия", публикует рефераты, аннотации, библиографические описания книг и статей из журналов и сборников, материалов научных конференций
27.	БД ВИНИТИ РАН	Ссылка на сайт - http://www2.viniti.ru/ Доступ к ресурсу локальный, обеспечивается сотрудниками ИБЦ.	База данных (БД) ВИНИТИ РАН - формируется по материалам периодических изданий, книг, фирменных изданий, материалов конференций, тезисов, патентов, нормативных документов, депонированных научных работ.
28.	ЭБС «Научно-электронная библиотека eLibrary.ru»	Ссылка на сайт – http://elibrary.ru Доступ для пользователей РХТУ по ip-адресам неограничен.	Электронные издания, электронные версии периодических или непериодических изданий
29.	Springer	Ссылка на сайт – http://link.springer.com/ Доступ для пользователей РХТУ по ip-адресам.	Электронные научные информационные ресурсы издательства Springer.
30.	Scopus	Ссылка на сайт – http://www.scopus.com Доступ для пользователей РХТУ по ip-адресам неограничен.	Мультидисциплинарная реферативная и наукометрическая база данных издательства ELSEVIER

13. МАТЕРИАЛЬНО-ТЕХНИЧЕСКОЕ ОБЕСПЕЧЕНИЕ ДИСЦИПЛИНЫ

В соответствии с учебным планом занятия по дисциплине «Основы проектирования и оборудование» проводятся в форме лекций и самостоятельной работы обучающегося.

13.1. Оборудование, необходимое в образовательном процессе:

Учебная аудитория для проведения лекционных и практических занятий, оборудованная электронными средствами демонстрации (компьютер со средствами звуковоспроизведения, проектор, экран) и учебной мебелью.

Библиотека, имеющая рабочие компьютерные места для студентов, оснащенные компьютерами с выходом в Интернет и доступом к базам данных.

13.2. Учебно-наглядные пособия:

Информационно-методические материалы: учебные пособия по дисциплине; раздаточный материал к разделам лекционного курса.

13.3. Компьютеры, информационно-телекоммуникационные сети, аппаратно-программные и аудиовизуальные средства:

Персональные компьютеры, укомплектованные проигрывателями CD и DVD, принтерами и программными средствами; проекторы и экраны; цифровые камеры; копировальные аппараты; локальная сеть с выходом в Интернет.

13.4. Печатные и электронные образовательные и информационные ресурсы:

Информационно-методические материалы: учебные пособия по дисциплине; раздаточный материал к разделам лекционного курса.

Электронные образовательные ресурсы: электронные презентации к разделам лекционного курса; учебно-методические разработки в электронном виде; справочные материалы в печатном и электронном виде; кафедральная библиотека электронных изданий.

13.5. Перечень лицензионного программного обеспечения.

№ п/п	Наименование программного продукта	Реквизиты договора поставки	Количество лицензий	Срок окончания действия лицензии
1	Операционная система Microsoft Windows 10 Education (Russian)	Подписка Microsoft Azure Dev Tools for Teaching, соглашение от 31.01.2019 ICM-169788, номер подписки IM91021, действительно до	Подписка не подразумевает количества лицензий	31.01.2021

		31.01.2021, счет от 31.01.2019 № 9552830795		
2	Microsoft Visio Professional 2019 (Russian)	Подписка Microsoft Azure Dev Tools for Teaching, соглашение от 31.01.2019 ICM-169788, номер подписки IM91021, действительно до 30.01.2021, счет от 31.01.2019 № 9552830795	Подписка не подразумевает количества лицензий	31.01.2021
3	Kaspersky Endpoint Security 10 для Windows	Контракт от 24.12.2018 № 126-152ЭА/2018	670	22.12.2020
4	Антиплагиат. ВУЗ	Контракт № 19-17ЭА/2020 от 12 мая 2020.	не ограничено, лимит проверок 6000.	19.05.2021
5	Операционная система Microsoft Windows 10 Professional 32 bit/64 bit Rus Only FQS-10150	Договор от 11.02.2019 № 26.02-Д-3.0-1293/2019	4	бессрочно

14. ТРЕБОВАНИЯ К ОЦЕНКЕ КАЧЕСТВА ОСВОЕНИЯ ПРОГРАММЫ

Наименование модулей	**Основные показатели оценки**	**Формы и методы контроля и оценки**
Раздел 1. Введение в проектирование. Основы проектирования химического оборудования.	*Знает*: - требования, предъявляемые к технологическому оборудованию; - классификации технологического оборудования; - основные механические характеристики материалов; - свойства конструкционных материалов; *Умеет*: - применять теоретические знания по технологии неорганических веществ при решении поставленных задач:	Оценка за контрольную работу №2 (7 семестр) Оценка за экзамен (7 семестр)

	- выбирать конструкционные материалы по справочной литературе в соответствии с назначением оборудования и условиями его эксплуатации; *Владеет*: - навыками поиска, пользования и анализа технической документации.	
Раздел 2. Расчет основных узлов и деталей химико-технологического оборудования.	*Знает*: - основные элементы конструирования химических аппаратов (материалы, их свойства; защита от коррозии; теплоизоляция и др.); - особенности аппаратов, работающих под вакуумом, атмосферным и избыточным давлением; - основные химические производства и общие закономерности химических процессов; *Умеет*: - выбирать стандартные элементы технологических аппаратов; - проводить поверочные расчеты по данным источников технической литературы и анализировать результаты расчетов; -анализировать взаимосвязь конструктивно-технологических и механических особенностей аппарата; - составлять спецификацию технологического оборудования; - комплектовать схемы необходимым технологическим оборудованием; *Владеет*: - навыками поиска, пользования и анализа технической документации; - навыками комплектования технологической схемы необходимым оборудованием;	Оценка за расчетную часть и графическую часть курсового проекта. (8 семестр) Оценка за защиту КП (8 семестр).

Раздел 3. Курсовой проект	*Знает*: - основные принципы организации проектирования предприятий химической промышленности; - основные стадии проектирования; - последовательность разработки технологической схемы; - требования, предъявляемые к технологическому оборудованию; - классификации технологического оборудования; - основные элементы конструирования химических аппаратов (материалы, их свойства; защита от коррозии; теплоизоляция и др.); - особенности аппаратов, работающих под атмосферным, избыточным давлением; - основные химические производства и общие закономерности химических процессов; *Умеет*: - применять теоретические знания по технологии неорганических веществ при выполнении курсового проекта и выпускной квалификационной работы: - выбирать стандартные элементы технологических аппаратов; - проводить поверочные расчеты по данным источников технической литературы и анализировать результаты расчетов; -анализировать взаимосвязь конструктивно-технологических и механических особенностей аппарата; - составлять спецификацию технологического оборудования; - комплектовать схемы необходимым технологическим оборудованием; - выполнять и читать чертежи аппаратов и схем технологических процессов;	Совокупная оценка текущего контроля (8 семестр) Оценка за защиту курсового проекта (8 семестр). Оценка за зачет (8 семестр)

	- использовать пакеты прикладных программ для оформления графической части курсового проекта и выпускной квалификационной работы; *Владеет*: - навыками поиска, пользования и анализа технической документации; - навыками комплектования технологической схемы необходимым оборудованием; - программными средствами для построения технологических аппаратов и схем.	

15. ОСОБЕННОСТИ ОРГАНИЗАЦИИ ОБРАЗОВАТЕЛЬНОГО ПРОЦЕССА ДЛЯ ИНВАЛИДОВ И ЛИЦ С ОГРАНИЧЕННЫМИ ВОЗМОЖНОСТЯМИ ЗДОРОВЬЯ

Обучение инвалидов и лиц с ограниченными возможностями здоровья осуществляется в соответствии с:

- порядком организации и осуществления образовательной деятельности по образовательным программам – программам бакалавриата, программам специалитета, программам магистратуры (Приказ Минобрнауки РФ от 05.04.2017 № 301);

– Положением о порядке организации и осуществления образовательной деятельности по образовательным программам высшего образования – программ бакалавриата, программ специалитета, программ магистратуры в РХТУ им. Д.И. Менделеева, принятым решением Ученого совета РХТУ им. Д.И. Менделеева от 30.10.2019, протокол № 3, введенным в действие приказом ректора РХТУ им. Д.И. Менделеева от 14.11.2019 № 646А;

- методическими рекомендациями по организации образовательного процесса для обучения инвалидов и лиц с ограниченными возможностями здоровья в образовательных организациях высшего образования, в том числе оснащенности образовательного процесса (утверждены заместителем Министра образования и науки РФ А.А. Климовым от 08.04.2014 № АК-44/05вн).

Дополнения и изменения к рабочей программе дисциплины

«Основы проектирования и оборудование»

основной образовательной программы

18.03.01 «Химическая технология»

Профиль – «Технология неорганических веществ»

«Основная образовательная программа высшего образования – программа бакалавриата»

Номер изменения/ дополнения	Содержание дополнения/изменения	Основание внесения изменения/дополнения
1.	Изменение в части обновления лицензионного программного обеспечения	протокол заседания Ученого совета № 1 от «31» августа 2019 г
2.	Изменения в части обновления договоров электронных ресурсов	протокол заседания Ученого совета № 2 от «30» сентября 2019 г.
3.	Изменения в части обновления лицензионного программого обеспечения	протокол заседания Ученого совета № 8 от «26» февраля 2020 г.
4.	Изменение в части электронного обучения и дистанционных образовательных технологий	Распоряжение № 1/2703 от « 27 » марта 2020 г.

Министерство науки и высшего образования Российской Федерации
Федеральное государственное бюджетное образовательное учреждение высшего образования
«Российский химико-технологический университет имени Д.И. Менделеева»

«УТВЕРЖДАЮ»

Проректор по учебной работе

_____ С.Н. Филатов

«_____» _____ 2020 г.

РАБОЧАЯ ПРОГРАММА ДИСЦИПЛИНЫ

«Адсорбция в технологии неорганических веществ»

Направление подготовки 18.03.01 Химическая технология

Профиль подготовки – «Технология неорганических веществ»

Квалификация «бакалавр»

РАССМОТРЕНО И ОДОБРЕНО
на заседании Методической комиссии
РХТУ им. Д.И. Менделеева
«30» июня 2020 г. протокол № 25

Председатель _____ Н.А. Макаров

Москва 2020 г.

Программа составлена профессором кафедры Технологии неорганических веществ и электрохимических процессов, д.х.н М.Б. Алехиной

Программа рассмотрена и одобрена на заседании кафедры технологии неорганических веществ и электрохимических процессов РХТУ им. Д.И. Менделеева «10» июня 2020 г., протокол № 11.

СОДЕРЖАНИЕ

1.	Цель и задачи дисциплины	4
2.	Требования к результатам освоения дисциплины	4
3.	Объем дисциплины и виды учебной работы	5
4.	Содержание дисциплины	6
	4.1. Разделы дисциплины и виды занятий	6
	4.2. Содержание разделов дисциплины	6
5.	Соответствие содержания требованиям к результатам освоения дисциплины	7
6.	Практические и лабораторные занятия	8
	6.1. Практические занятия. Примерные темы практических занятий по дисциплине	8
	6.2. Лабораторные занятия	8
7.	Самостоятельная работа	8
8.	Примеры оценочных средств для контроля освоения дисциплины	9
	8.1. Примерная тематика реферативно-аналитической работы (не предусмотрено)	9
	8.2. Примеры контрольных вопросов для текущего контроля освоения дисциплины	9
	8.3. Вопросы для итогового контроля освоения дисциплины (зачет с оценкой)	12
	8.4 Структура и примеры билетов для зачета с оценкой	15
9.	Учебно-методическое обеспечение дисциплины	19
	9.1. Рекомендуемая литература	19
	9.2. Рекомендуемые источники научно-технической информации	19
	9.3. Средства обеспечения освоения дисциплины	20
10.	Методические указания для обучающихся	21
	10.1. Для студентов, обучающихся по очной форме, без использования электронного образования и дистанционных образовательных технологий	21
	10.2. Для студентов, обучающихся по очной форме, с использованием электронного образования и дистанционных образовательных технологий	21
11.	Методические указания для преподавателей	22
	11.1. Для преподавателей, при реализации программы по очной форме, без использования электронного образования и дистанционных образовательных технологий	22
	11.2. Для преподавателей, при реализации программы по очной форме, с использованием электронного образования и дистанционных образовательных технологий	22

12. Перечень информационных технологий, используемых в образовательном процессе 23
13. Материально-техническое обеспечение дисциплины 32
13.1. Оборудование, необходимое в образовательном процессе: 33
13.2. Учебно-наглядные пособия 33
13.3. Компьютеры, информационно-телекоммуникационные сети, аппаратно-программные и аудиовизуальные средства 33
13.4. Печатные и электронные образовательные и информационные ресурсы 33
13.5. Перечень лицензионного программного обеспечения 33
14. Требования к оценке качества освоения программы 35
15. Особенности организации образовательного процесса для инвалидов и лиц с ограниченными возможностями здоровья 36

1. ЦЕЛЬ И ЗАДАЧИ ДИСЦИПЛИНЫ

Программа составлена в соответствии с требованиями Федерального государственного образовательного стандарта высшего образования (ФГОС ВО) по направлению подготовки кадров 18.03.01 – Химическая технология, рекомендациями методической комиссии Ученого совета и накопленного опыта преподавания дисциплины кафедрой технологии неорганических веществ и электрохимических процессов РХТУ им. Д.И. Менделеева. Программа рассчитана на изучение курса в течение одного семестра.

Дисциплина «Адсорбция в технологии неорганических веществ» относится к вариативной части учебного плана, к блоку дисциплин по выбору (Б1.В.ДВ.06.01) и рассчитана на изучение дисциплины в 7-ом семестре обучения. Программа предполагает, что обучающиеся имеют теоретическую и практическую подготовку по базовым дисциплинам рабочего учебного плана естественно-научного цикла, таких как «Общая и неорганическая химия», «Физическая химия», «Аналитическая химия и физико-химические методы анализа», «Коллоидная химия», «Процессы и аппараты химической технологии», «Общая химическая технология», «Теоретические основы технологии неорганических веществ» и других.

Цель дисциплины состоит в приобретении обучающимися знаний и формировании компетенций в области адсорбционных технологий по профилю технологии неорганических веществ.

Задачи дисциплины:

- формирование у студентов базовых знаний и основных понятий теории адсорбции;
- получение необходимых знаний о процессах, протекающих на границе раздела фаз и в пористой структуре адсорбентов;
- получение необходимых знаний о принципах использования адсорбционных явлений в современных технологиях и современных подходах к оценке эффективности технологии;
- формирование у обучающихся представления об особенностях технологии адсорбционных процессов, связанных с применяемыми способами регенерации адсорбентов;
- получение необходимых знаний о методах расчета адсорбционных установок на примерах типовых процессов;
- получение представлений о перспективах развития рынка адсорбентов и адсорбционных технологий.

2. ТРЕБОВАНИЯ К РЕЗУЛЬТАТАМ ОСВОЕНИЯ ДИСЦИПЛИНЫ

Изучение дисциплины при подготовке обучающихся по направлению 18.03.01 «Химическая технология», профиль подготовки – «Технология неорганических веществ» направлено на приобретение следующих профессиональных компетенций (ПК):

- способности и готовности осуществлять технологический процесс в соответствии с регламентом и использовать технические средства для измерения основных параметров технологического процесса, свойств сырья и продукции (ПК-1);
- готовности использовать знание свойств химических элементов, соединений и материалов на их основе для решения задач профессиональной деятельности (ПК-18);
- готовности изучать научно-техническую информацию, отечественный и зарубежный опыт по тематике исследования (ПК-20).

В результате изучения дисциплины «Адсорбция в технологии неорганических веществ» студент бакалавриата должен:

***Знать*:**

- основные понятия в теории адсорбции и свойства адсорбционных систем;

- типы промышленных адсорбентов;
- особенности массо- и теплопереноса при адсорбции и десорбции ;
- классификацию адсорбционных процессов по способам регенерации адсорбентов;
- основные принципы организации адсорбционных процессов на примерах получения неорганических продуктов;
- основные технологические и аппаратурные особенности процессов.

Уметь:

– находить взаимосвязь между природой системы адсорбтив-адсорбент и процессами, которые могут в ней протекать; правильно сформулировать задачу при постановке адсорбционных исследований и разработать путь ее решения;
– подобрать адсорбенты для конкретных процессов;
– составить и рассчитать материальный и тепловой балансы процесса, исходя из заданных условий;
– составить принципиальную схему и провести технологический расчет адсорбционной установки.
– проводить эксперименты по заданным методикам и анализировать результаты экспериментов.

Владеть:

– методами получения и обработки экспериментальных данных по адсорбционным системам;
– методами анализа результатов определения термодинамических характеристик адсорбционных систем;
– методами расчета и организации адсорбционных процессов;
– сведениями об особенностях адсорбционных технологий и оборудования.

3. ОБЪЕМ ДИСЦИПЛИНЫ И ВИДЫ УЧЕБНОЙ РАБОТЫ

Дисциплина «Адсорбция в технологии неорганических веществ» изучается в 7-ом семестре бакалавриата на базе знаний, полученных студентами при изучении дисциплин направления «Химическая технология». Трудоемкость в зачетных единицах: 3.

Контактная работа – 48,2 ч (32 ч лекций и 16 ч практических занятий). Самостоятельная работа студентов – 59,8 ч. Форма контроля – зачет с оценкой (ЗаО).

Объем учебной дисциплины

Виды учебной работы	В зачетных единицах	В академ. часах	В астр. часах
Общая трудоемкость дисциплины по учебному плану	**3**	**108**	**81**
Контактные часы:	**1,3**	**48,2**	**35,1**
Лекции (Лек)	0,9	32	24,3
Практические занятия	0,4	16	10,8
Самостоятельная работа (СР):	**1,7**	**59,8**	**45,9**
Самостоятельное изучение разделов дисциплины	1,7	59,8	45,9
Аттестационная контактная работа	-	0,4	0,3
Вид контроля: Зачет с оценкой	**-**	**ЗаО**	**ЗаО**

4. СОДЕРЖАНИЕ ДИСЦИПЛИНЫ

4.1. Разделы дисциплины и виды занятий

Раздел	Название раздела	Часов			
		Всего	Контактные часы	СР	Зачет с оценкой
1.	Физико-химические и инженерные основы адсорбционных процессов получения неорганических веществ, в том числе: - лекции -практические занятия -самостоятельное изучение	**36**	**16** 10 6	**19,9** 19,9	Зачет с оценкой
2	Технология адсорбционных процессов, в том числе: - лекции -практические занятия -самостоятельное изучение	**36**	**16** 12 4	**19** 19	
3	Основные типы адсорбционных процессов, в том числе: - лекции -практические занятия -самостоятельное изучение	**36**	**16** 10 6	**20,9** 20,9	
	Аттестационная контактная работа	**-**	**0,2**	**-**	
	Всего	108			

4.2. Содержание разделов дисциплины

Раздел. 1. Физико-химические и инженерные основы адсорбционных процессов получения неорганических веществ.

Введение. Основные понятия в теории адсорбции. Краткие сведения о промышленных адсорбентах. Адсорбционное равновесие. Кинетика адсорбции. Массообмен в адсорбционных процессах. Модели динамики адсорбции: фронтальная изотермическая равновесная и фронтальная изотермическая неравновесная модели адсорбции.

Раздел 2. Технология адсорбционных процессов.

Методы реактивации и регенерации адсорбентов. Классификация адсорбционных процессов по способам регенерации. Процессы с однократным использованием адсорбента. Процессы с реактивацией адсорбента. Применение активированных углей в процессе водоподготовки. Циклические процессы, принципы построения циклограмм, организация

процессов, подбор адсорбентов, примеры использования. Дезактивация адсорбентов, ее причины и возможности их устранения.

Раздел 3. Основные типы адсорбционных процессов.

Процессы осушки газов с термической регенерацией адсорбента. Принципиальная схема, технология процесса, адсорбенты-осушители, конструктивные особенности основного оборудования.

Короткоцикловые процессы с безнагревной регенерацией адсорбента. Осушка газов. Адсорбционное разделение воздуха. Основные технологические и аппаратурные особенности процессов.

5. СООТВЕТСТВИЕ СОДЕРЖАНИЯ ТРЕБОВАНИЯМ К РЕЗУЛЬТАТАМ ОСВОЕНИЯ ДИСЦИПЛИНЫ

В результате освоения дисциплины студент должен:	**Разделы**		
	1	**2**	**3**
Знать			
7. Основные понятия в теории адсорбции и свойства адсорбционных систем	+	+	
8. Типы промышленных адсорбентов	+	+	+
9. Особенности массо- и теплопереноса при адсорбции и десорбции	+	+	+
10. Классификацию адсорбционных процессов по способам регенерации адсорбентов		+	+
11. Основные принципы организации адсорбционных процессов для получения неорганических продуктов.		+	+
12. Основные технологические и аппаратурные особенности процессов.		+	+
Уметь			
5. Находить взаимосвязь между природой системы адсорбтив-адсорбент и процессами, которые могут в ней протекать; правильно сформулировать задачу при постановке адсорбционных исследований и разработать путь ее решения	+	+	+
6. Подобрать адсорбенты для конкретных процессов	+	+	+
7. Составить и рассчитать материальный и тепловой балансы процесса, исходя из заданных условий		+	+
8. Составить принципиальную схему и провести технологический расчет адсорбционной установки	-	+	+
9. Проводить эксперименты по заданным методикам. Анализировать результаты экспериментов.	+	+	+
Владеть			
7. Методами получения и обработки экспериментальных данных по адсорбционным системам	+	+	+
8. Методами анализа результатов определения термодинамических характеристик адсорбционных	+	+	+

систем			
9. Методами расчета и организации адсорбционных процессов	+	+	+
10. Сведениями об особенностях адсорбционных технологий и оборудования.		+	+
В результате освоения дисциплины студент должен приобрести следующие ***компетенции:***			
- способностью и готовностью осуществлять технологический процесс в соответствии с регламентом и использовать технические средства для измерения основных параметров технологического процесса, свойств сырья и продукции (ПК-1), - готовности использовать знание свойств химических элементов, соединений и материалов на их основе для решения задач профессиональной деятельности (ПК-18); - готовности изучать научно-техническую информацию, отечественный и зарубежный опыт по тематике исследования (ПК-20).	+	+	+

6. ПРАКТИЧЕСКИЕ И ЛАБОРАТОРНЫЕ ЗАНЯТИЯ

Учебным планом подготовки бакалавров по направлению 18.03.01 предусмотрено проведение практических занятий по дисциплине «Адсорбция в технологии неорганических веществ» в объеме 16 ч. Практические занятия проводятся под руководством преподавателя и направлены на углубление теоретических знаний, полученных студентами бакалавриата на лекционных занятиях, формирование понимания связей между теоретическими положениями химической технологии и методологией решения практических задач по тематике лекций, приобретение навыков применения теоретических знаний в практической работе.

Учебным планом подготовки бакалавров по направлению 18.03.01 не предусмотрено проведение лабораторных занятий.

6.1. Практические занятия. Примерные темы практических занятий по дисциплине

Раздел	Темы практических (семинарских) занятий
1	1. Расчет параметров пористой структуры адсорбентов и величины адсорбции по уравнениям ТОЗМ. 2. Расчет общего коэффициента массопередачи при адсорбции паров воды на цеолитах. 3. Определение продолжительности работы зернистого слоя в условиях применимости равновесной и неравновесной изотермических моделей динамики адсорбции. Применение уравнений ЖЗТ.
2	Расчет установки осушки метана на цеолитах с проведением термопродувочной регенерации слоя. Расчет материального баланса и тепловых балансов процесса на стадиях десорбции и охлаждения зернистого слоя.

3	Расчет установок короткоцикловой безнагревной адсорбции. Расчет и анализ материального баланса, продолжительности цикла, построение циклограмм, обсуждение схем процесса, особенностей кинетики и динамики.

6.2. Лабораторные занятия

Учебным планом подготовки бакалавров по направлению 18.03.01 не предусмотрено проведение лабораторных занятий.

7. САМОСТОЯТЕЛЬНАЯ РАБОТА

Учебной программой дисциплины «Адсорбция в технологии неорганических веществ» предусмотрена самостоятельная работа обучающихся в объеме 59,8 ч. Самостоятельная работа проводится с целью углубления знаний по дисциплине и предусматривает:

–регулярную проработку пройденного на лекциях и практических занятиях учебного материала и подготовку к выполнению контрольных работ по разделам 1-3 дисциплины.

– ознакомление и проработку рекомендованной литературы, работу с электронно-библиотечными системами, включая переводы публикаций из научных журналов, цитируемых в базах Scopus, Web of Science, Chemical Abstracts, РИНЦ;

– посещение отраслевых выставок и семинаров;

– участие в семинарах РХТУ им. И. Менделеева по тематике курса;

– подготовку к сдаче зачета с оценкой по курсу.

Планирование времени на самостоятельную работу, необходимого на изучение дисциплины, студентам лучше всего осуществлять на весь период изучения, предусматривая при этом регулярное повторение пройденного материала. Материал, законспектированный на лекциях, необходимо регулярно дополнять сведениями из литературных источников, представленных в учебной программе. При работе с указанными источниками рекомендуется составлять краткий конспект материала, с обязательным фиксированием библиографических данных источника.

8. ПРИМЕРЫ ОЦЕНОЧНЫХ СРЕДСТВ ДЛЯ КОНТРОЛЯ ОСВОЕНИЯ ДИСЦИПЛИНЫ

8.1. Примерная тематика реферативно-аналитической работы

Реферативно-аналитическая работа по дисциплине не предусмотрена.

8.2. Примеры контрольных вопросов для текущего контроля освоения дисциплины

Для текущего контроля предусмотрено 3 письменных контрольных работы. Максимальное количество баллов за 3 контрольные работы составляет 60 баллов.

Вопросы и задачи к контрольной работе по разделу 1

Контрольная работа содержит 1 вопрос и 1 задачу. Максимальная оценка 30 баллов

Вопросы

1. Силы, обуславливающие адсорбцию.
2. Назовите составляющие общей энергии взаимодействия при адсорбции
3. Распределение сил над плоской поверхностью и в порах адсорбента.
4. Виды пор в адсорбентах.
5. Механизмы адсорбции в микро-, мезо- и макропорах.

6. Молекулярно-ситовой эффект. Какие адсорбенты обладают этими свойствами? Приведите примеры.

7. Адсорбционное равновесие. Основные концепции, описывающие равновесие на поверхности и в микропорах адсорбентов

8. Изотермы, изобары и изостеры адсорбции. Связь теплоты адсорбции и изостеры адсорбции.

9. Методы измерения изотерм адсорбции.

10. Тип изотермы адсорбции паров воды на активированных углях. Опишите механизм взаимодействия.

11. Основные уравнения, описывающие равновесие при адсорбции.

12. Теория объемного заполнения микропор: основные положения, возможности и ограничения при использовании для расчета адсорбционного равновесия

13. Структура, химия поверхности и адсорбционные свойства активных углей

14. Структура, характер поверхности и адсорбционные свойства силикагелей

15. Структура, характер поверхности и адсорбционные свойства активного оксида алюминия

16. Структура цеолитов и их адсорбционные свойства. Молекулярно-ситовые свойства, ионообменные свойства. Первичные и вторичные поры.

17. Основные уравнения для внешнедиффузионной кинетики. Коэффициент внешней массоотдачи.

18. Виды переноса внутри гранул адсорбентов. Коэффициент внутренней массоотдачи по Глюкауфу.

19. Продольнодиффузионный массоперенос. Расчет эффективного коэффициента продольной массоотдачи по Тодесу-Биксону.

20. Уравнение аддитивности диффузионных сопротивлений.

21. Фронтальная динамика изотермической равновесной адсорбции (десорбции): уравнения Вильсона и Викке. Иллюстрируйте примерами для изотерм разного вида.

22. Изменения конфигурации адсорбционных фронтов при различных направлениях движения потока и различных начальных распределениях адсорбата в слое в случае реализации режима фронтальной динамики изотермической равновесной адсорбции.

23. Квазистационарный перенос адсорбционного фронта. Уравнение Шилова.

24. Фронтальная динамика изотермической неравновесной адсорбции: уравнения ЖЗТ.

25. Сравнительные характеристики равновесных и неравновесных моделей фронтальной изотермической адсорбции.

Задачи

1. Назовите составляющие общей энергии при адсорбции азота на цеолите NaX. Молекула азота обладает квадрупольным моментом.

2. Рассчитать величину адсорбции паров бензола на активном угле при его концентрации в потоке газа-носителя C_o = 2 г/м^3 при 30 ^{0}С. Плотность бензола составляет 0,87 г/см^3, а давление насыщенного пара p_s = 15,7 кПа. Предельный объем микропор в адсорбенте 0,42 см^3/г, E_o = 20,8 (для стандартного пара азота). Коэффициент аффинности бензола β = 3,05.

3. Коэффициент диффузии в гранулах адсорбента диаметром 0,5 мм составляет 0,02 см^2/с. Найдите кажущийся коэффициент внутренней массоотдачи по Глюкауфу.

4. Осушку водорода осуществляют, пропуская его через слой силикагеля со скоростью 5 м/мин. Равновесная емкость адсорбента по парам воды в условиях осушки составляет 20 г/100 г, концентрация воды в потоке 6 г/м^3. Рассчитайте скорость движения квазистационарного адсорбционного фронта и ПВ$_c$. Насыпная плотность силикагеля равна 0,6 г/ см^3.

5. Определить время защитного действия слоя адсорбента высотой 4 м при фиктивной скорости газового потока $w_ф$ = 0,1 м/с. Начальная концентрация примеси C_0 = 30,5 г/м^3, проскоковая концентрация $3 \cdot 10^{-6}$ кг/м^3. Равновесная емкость слоя адсорбента a_0 = 103 кг/м^3. Общий коэффициент массопереноса на единицу объема слоя

β_0 = 0,25 с$^{-1}$. Адсорбент работает в области насыщения на изотерме адсорбции.

Вопросы к контрольной работе по разделу 2

1. Классификация адсорбционных процессов по назначению.
2. Классификация адсорбционных процессов по способу контакта адсорбционного слоя и очищаемого потока.
3. Методы регенерации адсорбентов. Достоинства и недостатки каждого из методов.
4. Классификация адсорбционных процессов по методам регенерации адсорбентов.
5. Области и условия применения адсорбционных процессов с однократно используемым адсорбентом
6. Типы процессов с многократным использованием адсорбента.
7. Дайте определения регенерации и реактивации. Назовите разграничения между ними по значению $ПВ_c$.
8. Водоподготовка с использованием активированных углей. Конструкции адсорберов. Реактивация активных углей.
9. Термическая регенерация адсорбента. Достоинства и недостатки метода.
10. Снижение давления в системе, как метод регенерации адсорбента. Достоинства и недостатки метода.
11. Вытеснительная десорбция, как метод регенерации адсорбента. В каких случаях целесообразно использование этого метода регенерации адсорбента?
12. Изотермическая продувка в качестве метода регенерации. Достоинства и недостатки метода.
13. Приведите примеры процессов с реактивацией адсорбента.
14. Непрерывные и периодические процессы. Приведите примеры непрерывных и периодических адсорбционных процессов.
15. Типы циклических адсорбционных процессов. Понятие о циклограммах.
16. Циклограмма адсорбционного процесса осушки газов с нагревной регенерацией адсорбента.
17. Циклограмма адсорбционного процесса осушки газов с безнагревной регенерацией адсорбента.
18. Почему процессы адсорбционной очистки газов с противоточной регенерацией адсорбентов используют чаще, чем процессы с прямоточной регенерацией?
19. Основные стадии циклических процессов, проводимых с применением тепла для регенерации адсорбентов.
20. Варианты организации термопродувочной регенерации адсорбента.
21. Аппаратурное оформление адсорбционных процессов с регенерацией адсорбента прямым вводом тепла теплоносителем – газом
22. Области применения процессов с термопродувочной регенецией.
23. Дезактивация и старение адсорбентов. Причины дезактивации и возможности их устранения.
24. Углеродные адсорбенты: области применения в технологии неорганических веществ.
25. Применение силикагелей в технологии неорганических веществ.
26. Активный оксид алюминия и алюмогели. Достоинства и недостатки адсорбентов. Приведите примеры использования.

27. Природные и синтетические цеолиты, как адсорбенты в неорганической технологии. Приведите примеры использования.

Вопросы к контрольной работе по разделу 3

1. Абсолютное и относительное влагосодержание газов: определения и единицы измерения.
2. Адсорбенты, применяемые в процессах осушки газов.
3. Технологические свойства промышленных адсорбентов-осушителей.
4. Изменения концентрации газа и активности адсорбента в начальной стадии процесса осушки (процесс с термопродувочной регенерацией адсорбента). Имитация циклов процесса по изотерме адсорбции.
5. Степень осушки. От чего зависит степень осушки газа в процессе TSA?
6. Основные конструкции адсорберов для процессов осушки газов
7. Циклограмма и схема двухадсорберной установки осушки газов с термопродувочной регенерацией.
8. Циклограмма и варианты схем трехадсорберной установки осушки газов с термопродувочной регенерацией. Достоинства и недостатки каждого варианта схемы.
9. Область применения процессов с термопродувочной регенерацией адсорбента.
10. Конструкция адсорберов в процессах с термопродувочной регенерацией адсорбента.
11. Блок подготовки газа к осушке: назначение блока, организация, основное оборудование.
12. Назначение схем с закрытым циклом регенерации.
13. Принципиальная схема двухадсорберного процесса осушки воздуха с нагревной регенерацией адсорбента.
14. Степень осушки. От чего зависит степень осушки газа в процессе TSA?
15. Расчет установки осушки природного газа. Структура тепловых балансов.
16. Старение и дезактивация адсорбентов в процессах осушки с нагревной регенерацией.
17. Старение адсорбента и выбор характеристик адсорбционного цикла.
18. Условия осуществимости процессов с безнагревной регенерацией адсорбента.
19. Циклограмма адсорбционного процесса осушки воздуха с безнагревной регенерацией адсорбента.
20. Циклограмма и схема безнагревной установки осушки воздуха по Скарстрому.
21. Распределения концентраций адсорбата в безнагревном процессе осушки газа по Скарстрому.
22. Адсорбционное разделение воздуха. Применяемые адсорбенты.
23. Получение кислорода: циклограмма и схема.
24. Получение азота путем разделения воздуха адсорбционным методом.
25. Основные технологические и аппаратурные особенности процессов адсорбционного разделения воздуха.

По каждой контрольной работе максимальная оценка 20 баллов, т.е. в сумме 60 баллов.

Итого максимальная оценка за контрольные работы в семестре составляет 60 баллов.

8.3. Вопросы для итогового контроля освоения дисциплины (зачет с оценкой)

Билеты к зачету формируются на основе вопросов к контрольным работам по модулям 1-3:

1. Силы, обуславливающие адсорбцию.

2. Назовите составляющие общей энергии взаимодействия при адсорбции
3. Распределение сил над плоской поверхностью и в порах адсорбента.
4. Виды пор в адсорбентах.
5. Механизмы адсорбции в микро-, мезо- и макропорах.
6. Молекулярно-ситовой эффект. Какие адсорбенты обладают этими свойствами? Приведите примеры.
7. Адсорбционное равновесие. Основные концепции, описывающие равновесие на поверхности и в микропорах адсорбентов
8. Изотермы, изобары и изостеры адсорбции. Связь теплоты адсорбции и изостеры адсорбции.
9. Методы измерения изотерм адсорбции.
10. Тип изотермы адсорбции паров воды на активированных углях. Опишите механизм взаимодействия.
11. Основные уравнения, описывающие равновесие при адсорбции.
12. Структура, химия поверхности и адсорбционные свойства активных углей
13. Структура, характер поверхности и адсорбционные свойства силикагелей
14. Структура, характер поверхности и адсорбционные свойства активного оксида алюминия
15. Структура цеолитов и их адсорбционные свойства. Молекулярно-ситовые свойства, ионообменные свойства. Первичные и вторичные поры.
16. Основные уравнения для внешнедиффузионной кинетики. Коэффициент внешней массоотдачи.
17. Виды переноса внутри гранул адсорбентов. Коэффициент внутренней массоотдачи по Глюкауфу.
18. Продольнодиффузионный массоперенос. Расчет эффективного коэффициента продольной массоотдачи по Тодесу-Биксону.
19. Уравнение аддитивности диффузионных сопротивлений.
20. Фронтальная динамика изотермической равновесной адсорбции (десорбции): уравнения Вильсона и Викке. Иллюстрируйте примерами для изотерм разного вида.
21. Изменения конфигурации адсорбционных фронтов при различных направлениях движения потока и различных начальных распределениях адсорбата в слое в случае реализации режима фронтальной динамики изотермической равновесной адсорбции.
22. Квазистационарный перенос адсорбционного фронта. Уравнение Шилова.
23. Фронтальная динамика изотермической неравновесной адсорбции: уравнения ЖЗТ.
24. Сравнительные характеристики равновесных и неравновесных моделей фронтальной изотермической адсорбции.
25. Классификация адсорбционных процессов по назначению.
26. Классификация адсорбционных процессов по способу контакта адсорбционного слоя и очищаемого потока.
27. Методы регенерации адсорбентов. Достоинства и недостатки каждого из методов.
28. Классификация адсорбционных процессов по методам регенерации адсорбентов.
29. Области и условия применения адсорбционных процессов с однократно используемым адсорбентом
30. Типы процессов с многократным использованием адсорбента.
31. Дайте определения регенерации и реактивации. Назовите разграничения между ними по значению $ПВ_c$.
32. Водоподготовка с использованием активированных углей. Конструкции адсорберов. Реактивация активных углей.

33. Термическая регенерация адсорбента. Достоинства и недостатки метода.
34. Снижение давления в системе, как метод регенерации адсорбента. Достоинства и недостатки метода.
35. Вытеснительная десорбция, как метод регенерации адсорбента. В каких случаях целесообразно использование этого метода регенерации адсорбента?
36. Изотермическая продувка в качестве метода регенерации. Достоинства и недостатки метода.
37. Приведите примеры процессов с реактивацией адсорбента.
38. Непрерывные и периодические процессы. Приведите примеры непрерывных и периодических адсорбционных процессов.
39. Типы циклических адсорбционных процессов. Понятие о циклограммах.
40. Циклограмма адсорбционного процесса осушки газов с нагревной регенерацией адсорбента.
41. Циклограмма адсорбционного процесса осушки газов с безнагревной регенерацией адсорбента.
42. Почему процессы адсорбционной очистки газов с противоточной регенерацией адсорбентов используют чаще, чем процессы с прямоточной регенерацией?
43. Основные стадии циклических процессов, проводимых с применением тепла для регенерации адсорбентов.
44. Варианты организации термопродувочной регенерации адсорбента.
45. Аппаратурное оформление адсорбционных процессов с регенерацией адсорбента прямым вводом тепла теплоносителем – газом
46. Области применения процессов с термопродувочной регенецией.
47. Дезактивация и старение адсорбентов. Причины дезактивации и возможности их устранения.
48. Углеродные адсорбенты: области применения в технологии неорганических веществ.
49. Применение силикагелей в технологии неорганических веществ.
50. Активный оксид алюминия и алюмогели. Достоинства и недостатки адсорбентов. Приведите примеры использования.
51. Природные и синтетические цеолиты, как адсорбенты в неорганической технологии. Приведите примеры использования.
52. Абсолютное и относительное влагосодержание газов: определения и единицы измерения.
53. Адсорбенты, применяемые в процессах осушки газов.
54. Технологические свойства промышленных адсорбентов-осушителей.
55. Изменения концентрации газа и активности адсорбента в начальной стадии процесса осушки (процесс с термопродувочной регенерацией адсорбента). Имитация циклов процесса по изотерме адсорбции.
56. Степень осушки. От чего зависит степень осушки газа в процессе TSA?
57. Основные конструкции адсорберов для процессов осушки газов
58. Циклограмма и схема двухадсорберной установки осушки газов с термопродувочной регенерацией.
59. Циклограмма и варианты схем трехадсорберной установки осушки газов с термопродувочной регенерацией. Достоинства и недостатки каждого варианта схемы.
60. Область применения процессов с термопродувочной регенерацией адсорбента.
61. Конструкция адсорберов в процессах с термопродувочной регенерацией адсорбента.
62. Блок подготовки газа к осушке: назначение блока, организация, основное оборудование.

63. Назначение схем с закрытым циклом регенерации.
64. Принципиальная схема двухадсорберного процесса осушки воздуха с нагревной регенерацией адсорбента.
65. Степень осушки. От чего зависит степень осушки газа в процессе TSA?
66. Расчет установки осушки природного газа. Структура тепловых балансов.
67. Старение и дезактивация адсорбентов в процессах осушки с нагревной регенерацией.
68. Старение адсорбента и выбор характеристик адсорбционного цикла.
69. Условия осуществимости процессов с безнагревной регенерацией адсорбента.
70. Циклограмма адсорбционного процесса осушки воздуха с безнагревной регенерацией адсорбента.
71. Циклограмма и схема безнагревной установки осушки воздуха по Скарстрому.
72. Распределения концентраций адсорбата в безнагревном процессе осушки газа по Скарстрому.
73. Адсорбционное разделение воздуха. Применяемые адсорбенты.
74. Получение кислорода: циклограмма и схема.
75. Получение азота путем разделения воздуха адсорбционным методом.
76. Основные технологические и аппаратурные особенности процессов адсорбционного разделения воздуха.

8.4. Структура и примеры билетов к зачету с оценкой

Экзаменационный билет состоит из 3-х теоретических вопросов по трем разделам дисциплины. Всего на зачете можно получить до 40 баллов.

Пример билета для **зачета с оценкой**:

«Утверждаю» *кафедрой ТНВ и ЭП* *Колесников В.А.* _____ __» _____ 20__	**Министерство науки и высшего образования РФ**
	Российский химико-технологический университет имени Д.И. Менделеева
	Кафедра технологии неорганических веществ и электрохимических процессов
	18.03.01 Химическая технология **Профиль - Технология неорганических веществ**
	Адсорбция в технологии неорганических веществ

Билет № 1

1. Силы, обуславливающие адсорбцию.
2. Области и условия применения адсорбционных процессов с однократно используемым адсорбентом.
3. Циклограмма и схема 3-х адсорберной установки разделения воздуха с вакуумной регенерацией. Укажите применяемый адсорбент.

БИЛЕТ № 2

1. Адсорбционное равновесие. Основные концепции, описывающие равновесие на поверхности и в микропорах адсорбентов
2. Классификация адсорбционных процессов по способу контакта адсорбционного слоя и очищаемого потока.
3. Условия осуществимости процессов с безнагревной регенерацией адсорбента.

БИЛЕТ № 3

1. Изотермы, изобары и изостеры адсорбции. Связь теплоты адсорбции и изостеры адсорбции.
2. Дайте определения регенерации и реактивации. Назовите разграничения между ними по значению $ПВ_c$, нормальной температуре кипения адсорбата и температуре регенерирующего потока.
3. Адсорбционное разделение воздуха. Применяемые адсорбенты.

БИЛЕТ № 4

1. Распределение энергетического потенциала над плоской поверхностью и в порах адсорбента.
2. Термическая регенерация адсорбента. Достоинства и недостатки метода.
3. Конструкция адсорберов в процессах с термопродувочной регенерацией адсорбента.

БИЛЕТ № 5

1. Виды пор в адсорбентах. Механизмы адсорбции в микро-, мезо- и макропорах.
2. Назовите составляющие общей энергии взаимодействия при адсорбции
3. Типы циклических адсорбционных процессов с регенерацией адсорбента в результате применения тепла. Назначение процесса каждого типа.

БИЛЕТ № 6

1. Структура и характер поверхности в силикагелях
2. Изменения конфигурации адсорбционных фронтов при различных направлениях движения потока и различных начальных распределениях адсорбата в слое в случае реализации режима фронтальной динамики изотермической равновесной адсорбции.
3. Получение кислорода методом адсорбционного разделения воздуха

БИЛЕТ № 7

1. Углеродные адсорбенты: области применения в технологии неорганических веществ.
2. Виды переноса внутри гранул адсорбентов. Коэффициент внутренней массоотдачи по Глюкауфу.
3. Расчет установки осушки природного газа. Структура тепловых балансов.

БИЛЕТ № 8

1. Изотермы, изобары и изостеры адсорбции. Связь теплоты адсорбции и изостеры адсорбции.
2. Циклограмма адсорбционного процесса осушки газов с безнагревной регенерацией адсорбента.
3. Трехадсорберная схема осушки природного газа с закрытым циклом регенерации.

БИЛЕТ № 9

1. Адсорбционное равновесие. Основные концепции, описывающие равновесие на поверхности и в микропорах адсорбентов.
2. Изотермическая продувка в качестве метода регенерации. Достоинства и недостатки метода.
3. Процесс водоподготовки с реактивацией адсорбента

БИЛЕТ № 10

1. Основные уравнения для внешнедиффузионной кинетики. Коэффициент внешней массоотдачи.
2. Методы регенерации адсорбентов. Достоинства и недостатки каждого из методов.
3. Конструкции адсорберов, применяемых в процессах осушки газов.

БИЛЕТ № 11

1. Виды переноса внутри гранул адсорбентов. Коэффициент внутренней массоотдачи по Глюкауфу.
2. Термопродувочный процесс осушки газов: адсорбенты-осушители, организация процесса.
3. Трехадсорберная схема осушки газа с нагревной регенерацией адсорбента.

БИЛЕТ № 12

1. Продольнодиффузионный массоперенос. Расчет эффективного коэффициента продольной массоотдачи по Тодесу-Биксону.
2. Снижение давления в системе, как метод регенерации адсорбента. Достоинства и недостатки метода.
3. Схема адсорбционного разделения воздуха методом PSA с получением кислорода. Прокомментируйте работу установки.

БИЛЕТ № 13

1. Уравнение аддитивности диффузионных сопротивлений.
2. Влияние температуры и давления при адсорбции на значения ПВс.
3. Циклограмма и схема безнагревной установки осушки воздуха по Скарстрому.

БИЛЕТ № 14

1. Методы измерения изотерм адсорбции.
2. Назначение схем с закрытым циклом регенерации.

3. Принципиальная схема двухадсорберного процесса осушки воздуха с нагревной регенерацией адсорбента.

БИЛЕТ № 15

1. Фронтальная динамика изотермической адсорбции (десорбции): уравнения Вильсона и Викке. Иллюстрируйте примерами для изотерм разного вида.
2. Адсорбенты, применяемые в процессах адсорбционного разделения воздуха
3. Принципиальная схема двухадсорберного процесса осушки воздуха с нагревной регенерацией адсорбента.

БИЛЕТ № 16

1. Квазистационарный перенос адсорбционного фронта. Уравнение Шилова.
2. Изменения концентрации газа и активности адсорбента в начальной стадии процесса осушки (процесс TSA). Имитация циклов процесса по изотерме адсорбции.
3. Циклограмма и схема адсорбционного процесса осушки воздуха с безнагревной регенерацией адсорбента.

БИЛЕТ № 17

1. Структура, характер поверхности и адсорбционные свойства силикагелей
2. Конструкция адсорберов в установках типа PSA
3. Циклограмма и схема установки осушки воздуха методом PSA. Сравнение циклограмм адсорбционных процессов с термической и безнагревной регенерацией адсорбента.

БИЛЕТ № 18

1. Модель фронтальной изотермической неравновесной адсорбции. Уравнения ЖЗТ.
2. Кинетическая область протекания процесса по Скарстрому и основное уравнение для расчета параметров процесса.
3. Циклограмма и схема установки осушки природного газа с нагревной регенерацией.

БИЛЕТ № 19

1. Распределение энергетического потенциала над плоской поверхностью и в порах адсорбента.
2. Типы процессов с многократным использованием адсорбента
3. Циклограмма и схема безнагревной установки осушки воздуха по Скарстрому.

БИЛЕТ № 20

1. Молекулярно-ситовой эффект. Какие адсорбенты обладают этими свойствами? Приведите примеры.
2. Структура тепловых балансов и расход потоков на нагрев и охлаждение адсорбента в процессах TSA.
3. Схемы осушки газа с закрытым циклом регенерации. Основные критерии в выборе схемы.

БИЛЕТ № 21

1. Соотношение между длительностью стадий в процессе TSA, расчет числа адсорберов.
2. Условия осуществления безнагревного процесса осушки газа по Скарстрому.
3. На примере циклограммы и схемы изложите основной принцип работы установок с нагревной регенерацией адсорбента.

БИЛЕТ № 22

1. Структура цеолитов и их адсорбционные свойства. Молекулярно-ситовые свойства, ионообменные свойства. Первичные и вторичные поры.
2. Классификация адсорбционных процессов по методам регенерации адсорбентов.
3. Процессы с реактивацией адсорбента. Приведите пример процесса.

БИЛЕТ № 23

1. Фронтальная динамика изотермической равновесной адсорбции (десорбции): уравнения Вильсона и Викке. Иллюстрируйте примерами для изотерм разного вида.
2. Типы циклических адсорбционных процессов. Понятие о циклограммах.
3. Адсорбционное разделение воздуха. Применяемые адсорбенты.

БИЛЕТ № 24

1. Квазистационарный перенос адсорбционного фронта. Уравнение Шилова.
2. Область применения процессов с термопродувочной регенерацией адсорбента.
3. Блок подготовки газа к осушке: назначение блока, организация, основное оборудование.

БИЛЕТ № 25

1. Основные уравнения, описывающие равновесие при адсорбции.
2. Технологические свойства промышленных адсорбентов-осушителей.
3. Получение кислорода адсорбционным методом: циклограмма и схема.

9. УЧЕБНО-МЕТОДИЧЕСКОЕ ОБЕСПЕЧЕНИЕ ДИСЦИПЛИНЫ

9.1. Рекомендуемая литература

Основная

1. Шумяцкий Ю.И. Промышленные адсорбционные процессы. М.: КолосС, 2009. 183 с.
2. Алехина М.Б. Промышленные адсорбенты: учебное пособие. М.: РХТУ им. Д.И. Менделеева, 2013. 112 с.
3. Алёхина М.Б., Конькова Т.В., Либерман Е.Ю., Кошкин А.Г. Экспериментальные методы исследования адсорбции. Лабораторные работы: учеб. пособие / М. : РХТУ им. Д. И. Менделеева, 2012. − 88 с.

4. Адсорбционные воздухоразделительные установки для получения газообразного и жидкого азота: учеб. пособие / Ю.В. Никифоров, А.А. Казакова, М. Б. Алёхина - М. : МГТУ им. Н. Э. Баумана, 2015. − 88 с.
5. Никифоров Ю.В., Казакова А.А., Алехина М.Б. Диффузия и адсорбция газов и паров в инженерных задачах. М.: Изд-во МГТУ им. Н.Э. Баумана, 2017. 166 с.
6. Никифоров Ю.В., Казакова А.А., Алехина М.Б. Процессы диффузии и адсорбции в инженерных задачах. Примеры расчета: учебное пособие. М.: Изд-во МГТУ им. Н.Э. Баумана, 2017. 108 с.

Дополнительная

1. Кельцев Н.В. Основы адсорбционной техники. М.: Химия, 1984. 592 с.
2. Фенелонов В. Б. Введение в физическую химию формирования супрамолекулярной структуры адсорбентов и катализаторов. Новосибирск : Изд-во СО РАН, 2002. 414 с.
3. Аэров М.Э., Тодес О.М.,. Наринский Д.А. Аппараты со стационарным зернистым слоем. Л.: Химия. 1979. - 176 с.

9.2.Рекомендуемые источники научно-технической информации

Для реализации учебной программы имеются следующие средства обеспечения освоения дисциплины:

1) компьютерные презентации интерактивных лекций – по 3-м разделам;
2) Раздаточный иллюстративный материал к лекциям.

Научно-технические журналы:

- Журнал физической химии ISSN: 0044-4537
- Журнал «Химическая промышленность сегодня» ISSN 0023-110X
- Журнал «Adsorption» ISSN: 0929-5607
- Журнал «Теоретические основы химической технологии» ISSN: 0040-3571
- Журнал «Химическая технология» ISSN: 1684-5811
- Журнал «Кинетика и катализ» ISSN: 0453-8811
- Журнал «Физикохимия поверхности и защита материалов» ISSN 0044-1856
- Журнал прикладной химии ISSN 0044-4618
- Журнал «Сорбционные и хроматографические процессы» ISSN: 1680-0613
- Journal of materials science ISSN: 0022-2461
- Journal of Colloid and Interface Science ISSN: 0021-9797
- Журнал «Microporous and Mesoporous Materials» ISSN: 1387-1811

Ресурсы информационно–телекоммуникационной сети Интернет:
Заказ литературы, русскоязычные издания

- http://www.galvanicrus.ru
- http://www.galvanicworld.com
- http://www.scirp.org/journal/Index.aspx - Scientific research. Open Access
- http://bookfi.org/g/ - BookFinder. Самая большая электронная библиотека рунета. Поиск книг и журналов
- http://www.rsl.ru - Российская Государственная Библиотека
- http://www.gpntb.ru - Государственная публичная научно-техническая библиотека России

− http://lib.msu.su - Научная библиотека Московского государственного университета
− http://window.edu.ru - Полнотекстовая библиотека учебных и учебно-методических материалов
− http://abc-chemistry.org/ru/ - ABC-Chemistry : Бесплатная научная химическая информация
− http://www.fips.ru/cdfi/fips2009.dll - Сайт ФИПС. Информация о патентах
−http://findebookee.com/ - поисковая система по книгам
− http://elibrary.ru - Научная электронная библиотека.

9.3. Средства обеспечения освоения дисциплины

Для реализации учебной программы подготовлены следующие средства обеспечения освоения дисциплины:

− компьютерные презентации интерактивных лекций;
− банк тестовых заданий для текущего контроля освоения дисциплины;
− банк тестовых заданий для итогового контроля освоения дисциплины.

Для освоения дисциплины используются следующие нормативные и нормативно-методические документы:

- перечень индивидуальных заданий для выполнения в процессе прохождения учебной практики;
- методические указания для подготовки отчета по научно-исследовательской работе.

Для освоения дисциплины используются следующие нормативные и нормативно-методические документы:

− Федеральный закон Российской Федерации от 29.12.2012 № 273-ФЗ «Об образовании в Российской Федерации» [Электронный ресурс] – Режим доступа: http://pravo.gov.ru/proxy/ips/?docbody=&nd=102162745&intelsearch=273-%D4%C7 (дата обращения: 05.02.2019).

− Федеральные государственные образовательные стандарты высшего образования // Координационный совет учебно-методических объединений и научно-методических советов высшей школы. Портал Федеральных образовательных стандартов высшего образования [Электронный ресурс] – Режим доступа: http://fgosvo.ru/fgosvo/93/91/5 (дата обращения: 05.02.2019).

− Приказ Министерства образования и науки РФ от 23.08.2017 № 816 «Об утверждении Порядка применения организациями, осуществляющими образовательную деятельность, электронного обучения, дистанционных образовательных технологий при реализации образовательных программ» [Электронный ресурс]. Режим доступа: http://pravo.gov.ru/proxy/ips/?docbody=&nd=102447332&intelsearch=816+%EF%F0%E8%EA%E0%E7 (дата обращения: 05.02.2019).

При освоении дисциплины студенты должны использовать информационные и информационно-образовательные ресурсы следующих порталов и сайтов:

– Система федеральных образовательных порталов. Система открытого образования. Консалтинговый центр ИОС ОО РФ [Электронный ресурс] – Режим доступа: http://www.openedu.ru (дата обращения: 05.02.2019).

– Информационно-коммуникационные технологии в образовании. Система федеральных образовательных порталов [Электронный ресурс] – Режим доступа: http://ict.edu.ru/ (дата обращения: 05.02.2019).

– Информационная система «Единое окно доступа к образовательным ресурсам». URL: http://window.edu.ru/ (дата обращения: 05.02.2019).

ФЭПО: соответствие требованиям ФГОС [Электронный ресурс] – Режим доступа: http://fepo.i-exam.ru/ (дата обращения: 05.02.2019).

10. МЕТОДИЧЕСКИЕ УКАЗАНИЯ ДЛЯ ОБУЧАЮЩИХСЯ

10.1. Для студентов, обучающихся по очной форме, без использования электронного образования и дистанционных образовательных технологий

Методические рекомендации по организации учебной работы обучающихся в бакалавриате направлены на повышение ритмичности и эффективности его аудиторной и самостоятельной работы по курсу.

Учебный курс «Адсорбция в технологии неорганических веществ» включает 3 раздела, каждый из которых имеет определенную логическую завершенность. При изучении материала каждого раздела рекомендуется регулярное повторение законспектированного лекционного материала, а также дополнение его сведениями из литературных источников, представленных в учебной программе. При работе с указанными источниками рекомендуется составлять краткий конспект с обязательным фиксированием библиографических данных источника.

Учебная программа дисциплины «Адсорбция в технологии неорганических веществ» предусматривает самостоятельную работу обучающихся. В задачи самостоятельного рассмотрения материала по курсу входит приобретение навыков работы с информационными ресурсами, получение опыта изложения, обработки, анализа результатов исследования, формулирования выводов по работе, знакомство с правилами оформления научных статей и рефератов.

Самостоятельная работа обучающихся с информационными ресурсами предполагает работу с учебной, научно-технической, справочной и патентной литературой, ресурсами Интернета, базами данных, рекламной продукцией фирм-производителей. Доступ к указанным ресурсам обеспечивается фондами научно-технической библиотеки вуза и городских научно-технических библиотек, электронными библиотеками и поисковыми системами Интернета, материалами тематических выставок и научно-технических конференций.

В соответствии с учебным планом изучение дисциплины завершается итоговым контролем в форме зачета с оценкой по освоению 1-3 разделов дисциплины. Максимальная оценка на зачете составляет 40 баллов.

Общая оценка результатов освоения дисциплины складывается из числа баллов, набранных в семестре (по результатам оценок за три письменных контрольных работы) и на зачете. Максимальная общая оценка всей дисциплины составляет 100 баллов.

10.2. Для студентов, обучающихся по очной форме, с использованием электронного образования и дистанционных образовательных технологий

При использовании электронного обучения и дистанционных образовательных технологий занятия полностью или частично проводятся в режиме онлайн. Объем дисциплины и распределение нагрузки по видам работ соответствует п. 4.1. Распределение баллов соответствует п. 10.1 либо может быть изменено в соответствии с решением кафедры, в случае перехода на ЭО и ДОТ в процессе обучения. Решение кафедры об используемых технологиях и системе оценивания достижений обучающихся принимается с учетом мнения ведущего преподавателя и доводится до обучающихся

11. МЕТОДИЧЕСКИЕ УКАЗАНИЯ ДЛЯ ПРЕПОДАВАТЕЛЕЙ

11.1. Для преподавателей, при реализации программы по очной форме, без использования электронного образования и дистанционных образовательных технологий

При изучении дисциплины «Адсорбция в технологии неорганических веществ» используются следующие образовательные технологии: лекции, практические занятия, самостоятельная образовательная деятельность, проведение зачета с оценкой

При подготовке и проведении занятий преподаватель должен ориентироваться на то, что студенты, обучающиеся в бакалавриате, имеют общую подготовку по общенаучным, общеинженерным дисциплинам и основным профессиональным дисциплинам профиля, в объеме, предусмотренном учебным планом бакалавриата, а также опыт восприятия и конспектирования изучаемого материала. В связи с этим материал курса должен опираться на полученные знания и быть ориентирован на их расширение и углубление в соответствии с современными теоретическими представлениями и технологическими новациями. Обучение студентов может быть организовано как в виде традиционных лекций и практических занятий, так и научной дискуссии, которая помогает приобрести навыки и умения обосновывать круг рассматриваемых вопросов, формулировать главные положения, определения и практические выводы из теоретических положений. На занятиях должна прослеживаться взаимосвязь рассматриваемых вопросов с ранее изученным материалом.

Основной задачей преподавателя, ведущего занятия по дисциплине «Адсорбция в технологии неорганических веществ», является формирование у студентов компетенций в области адсорбционных технологий. Преподаватель должен акцентировать внимание студентов на общих вопросах и положениях теоретической адсорбции, а также дать необходимый минимум знаний об организации адсорбционных процессов и применяемом оборудовании.

При выборе материала для занятий желательно обращаться к опыту ведущих зарубежных и отечественных научно-исследовательских центров, научно-производственных фирм и предприятий, использовать их научные, информационные и рекламные материалы и проводить их сравнительный анализ.

Необходимой компонентой лекционных и практических занятий по курсу является широкое использование иллюстративного материала, в том числе с применением компьютерной техники. Иллюстративный материал включает презентации по разделам курса, выполненные с использованием различных программных продуктов (например, Power Point в составе Microsoft Office). Для демонстрации иллюстративного материала рекомендуется использование мультимедиа.

При проведении занятий преподаватель может рекомендовать студентам проработку дополнительной литературы по тематике занятия, организуя ее обсуждение на практических занятиях. Преподаватель формирует у студентов навык к самостоятельной работе с разнообразными литературными источниками.

11.2. Для преподавателей, при реализации программы по очной форме, с использованием электронного образования и дистанционных образовательных технологий

При использовании электронного обучения и дистанционных образовательных технологий занятия полностью или частично проводятся в режиме онлайн. Объем дисциплины и распределение нагрузки по видам работ соответствует п. 4.1. Распределение баллов

соответствует п. 10.1 либо может быть изменено в соответствии с решением кафедры, в случае перехода на ЭО и ДОТ в процессе обучения. Решение кафедры об используемых технологиях и системе оценивания достижений обучающихся принимается с учетом мнения ведущего преподавателя и доводится до обучающихся.

Реализация ЭО и ДОТ предполагает использование следующих видов и учебной деятельности: онлайн консультации, практические занятия, видео-лекции; лабораторные работы, проводимые полностью или частично с применением ЭО и ДОТ; текущий контроль в режиме тестирования и проверки домашних заданий; самостоятельная работа.

При реализации РПД в зависимости от конкретной ситуации ЭО и ДОТ могут быть применены в смешанной формы обучения, сочетающей в себе аудиторные занятия (при возможности перевода части контактных часов работы обучающихся с преподавателем в электронную информационно-образовательную среду без потери содержания учебной дисциплины) и ЭОР (часть учебного материала (например, лекции) может быть заменена ЭОР).

12. ПЕРЕЧЕНЬ ИНФОРМАЦИОННЫХ ТЕХНОЛОГИЙ, ИСПОЛЬЗУЕМЫХ В ОБРАЗОВАТЕЛЬНОМ ПРОЦЕССЕ

Информационную поддержку изучения дисциплины осуществляет Информационно-библиотечный центр (ИБЦ) РХТУ им. Д.И. Менделеева, который обеспечивает обучающихся основной учебной, учебно-методической и научной литературой, необходимой для организации образовательного процесса по дисциплине. Общий объем многоотраслевого фонда ИБЦ на 01.01.2019 г. составляет 1 708 372 экз.

Фонд ИБЦ располагает учебной, учебно-методической и научно-технической литературой в форме печатных и электронных изданий, а также включает официальные, справочно-библиографические, специализированные отечественные и зарубежные периодические и информационные издания. ИБЦ обеспечивает доступ к профессиональным базам данных, информационным, справочным и поисковым системам.

Каждый обучающийся обеспечен свободным доступом из любой точки, в которой имеется доступ к сети Интернет и к электронно-библиотечной системе (ЭБС) Университета, которая содержит различные издания по основным изучаемым дисциплинам и сформирована по согласованию с правообладателями учебной и учебно-методической литературы.

Для более полного и оперативного справочно-библиографического и информационного обслуживания в ИБЦ реализована технология Электронной доставки документов.

Электронные информационные ресурсы, используемые в процессе обучения

№	Электронный ресурс	Реквизиты договора (номер, дата заключения, срок действия), ссылка на сайт ЭБС, сумма договора, количество ключей	Характеристика библиотечного фонда, доступ к которому предоставляется договором
1	ЭБС «Лань»	Принадлежность - сторонняя Реквизиты договора - ООО «Издательство «Лань», договор №29.01-З-2.0-827/2018 от 26.09.2018 г.	Электронно-библиотечная система издательства "Лань" — ресурс, включающий в себя как электронные версии книг ведущих издательств учебной и научной литературы (в том

		Сумма договора – 357 000-00 С «26» сентября 2018г. по **«25» сентября 2019г.** Ссылка на сайт ЭБС – http://e.lanbook.com Количество ключей - доступ для всех пользователей РХТУ с любого компьютера.	числе университетских издательств), так и электронные версии периодических изданий по различным областям знаний. ЭБС «ЛАНЬ» предоставляет пользователям мобильное приложение для iOS и Android, в которых интегрированы бесплатные сервисы для незрячих студентов и синтезатор речи. **Коллекции**: «Химия» - изд-ва НОТ, «Химия» - изд-ва Лаборатория знаний, «Химия» - изд-ва «ЛАНЬ», «Химия»-КНИТУ(Казанский национальный исследовательский технологический университет), «Химия» - изд-ва ФИЗМАТЛИТ, «Информатика» - изд-ва "Лань", Национальный Открытый Университет"ИНТУИТ", "Инженерно-технические науки" изд-ва "Лань".
	ЭБС «ЛАНЬ»	Принадлежность - сторонняя Реквизиты договора - ООО «Издательство «Лань», договор № 33.03-Р-2.0-1775/2-10 от 26.09.2019г. Сумма договора – 642 083-68 **С «26» сентября 2019г. по «25» сентября 2020г.** Ссылка на сайт ЭБС – http://e.lanbook.com Количество ключей - доступ для всех пользователей РХТУ с любого компьютера.	Коллекции: «Химия» - изд-ва НОТ, «Химия» - изд-ва Лаборатория знаний, «Химия» - изд-ва «ЛАНЬ», «Химия»-КНИТУ(Казанский национальный исследовательский технологический университет), «Химия» - изд-ва ФИЗМАТЛИТ, «Информатика» - изд-ва «ЛАНЬ», Национальный Открытый Университет«ИНТУИТ», Инженерно-технические науки" изд-ва «ЛАНЬ», «Теоретическая механика» изд-ва «ЛАНЬ», Экономика и менеджмент» изд-ва Дашков и К. А также отдельные издания в соответствии с Договором.
2.	Электронно - библиотечная система ИБЦ РХТУ им. Д.И.Менделеева (на базе АИБС «Ирбис»)	Принадлежность – собственная РХТУ. Ссылка на сайт ЭБС – http://lib.muctr.ru/ Доступ для пользователей РХТУ с любого компьютера.	Электронные версии учебных и научных изданий авторов РХТУ по всем ООП.

3	Информационно-справочная система «ТЕХЭКСПЕРТ» «Нормы, правила, стандарты России».	Принадлежность сторонняя. Реквизиты контракта – ООО «ИНФОРМПРОЕКТ», контракт № 111-142ЭА/2018 от 18.12.2018 г. Сумма договора – 547 511 руб. С «01» января.2019 г. по «31» декабря 2019 г. Ссылка на сайт ЭБС – http://reforma.kodeks.ru/reforma/ Количество ключей – 5 лицензий + локальный доступ с компьютеров ИБЦ.	Электронная библиотека нормативно-технических изданий. Содержит более 40000 национальных стандартов и др. НТД
4	Электронная библиотека диссертаций (ЭБД).	Принадлежность – сторонняя Реквизиты договора – РГБ, Договор № 29.01-Р-2.0-826/2018 от 03.10.2018 г. Сумма договора - 299130-00 С «15» октября 2018 г. по **«14» июля 2019 г.** Ссылка на сайт ЭБС – http://diss.rsl.ru/ Количество ключей – 10 лицензий + распечатка в ИБЦ.	В ЭБД доступны электронные версии диссертаций Российской Государственной библиотеки: с 1998 года – по специальностям: "Экономические науки", "Юридические науки", "Педагогические науки" и "Психологические науки"; с 2004 года - по всем специальностям, кроме медицины и фармации; с 2007 года - по всем специальностям, включая работы по медицине и фармации.
5	ЭБС «Научно-электронная библиотека eLibrary.ru».	Принадлежность – сторонняя Реквизиты договора – ООО «РУНЭБ», договор № 29.01-Р-2.0-1020/2018 от 07.12.2018 г. Сумма договора - 934 693-00 С «01» января 2019 г.	Электронные версии периодических и непериодических изданий по различным отраслям науки

		по «31» декабря 2019 г. Ссылка на сайт – http://elibrary.ru Количество ключей – доступ для пользователей РХТУ по ip-адресам неограничен.	
6	БД ВИНИТИ РАН	Принадлежность сторонняя Договор № 5Д/2018 от 01.02.2018 г. Сумма договора - 24000-00 С «02» февраля 2018 г. **по «05» мая 2019 г.** Ссылка на сайт- http://www.viniti.ru/ Количество ключей – локальный доступ для пользователей РХТУ в ИБЦ РХТУ.	Крупнейшая в России баз данных по естественным, точным и техническим наукам. Включает материалы РЖ (Реферативного журнала) ВИНИТИ с 1981 г. Общий объем БД - более 28 млн. документов
7	Справочно-правовая система «Консультант+»,	Принадлежность сторонняя, Договор № 45-70ЭА/2018 от 09.07.2018 г. С «10» июля 2018 г. по «09» июля 2019 г. Ссылка на сайт- http://www.consultant.ru/ Количество ключей – 50 пользовательских лицензий по ip-адресам.	Справочно-правовая система по законодательству Российской Федерации.
8	Справочно-правовая система “Гарант»	Принадлежность сторонняя Договор №145-188ЭА/2018 г. от 28.01.2019 г. С «28» января 2019 г. по «27» января 2020 г. Ссылка на сайт – http://www.garant.ru/	Гарант — справочно-правовая система по законодательству Российской Федерации.

		Сумма договора - 512000-00 Количество ключей – 50 пользовательских лицензий по ip-адресам.	
9	Издательство Wiley	Принадлежность сторонняя. Национальная подписка (Минобрнауки+ ГПНТБ) Сублицензионный договор № Wiley/130 от 10.10.2019 г. С «01» января 2019 г. по «31» декабря 2019 г. Ссылка на сайт – http://onlinelibrary.wiley.com/ Количество ключей - доступ для пользователей РХТУ по ip-адресам неограничен.	Коллекция журналов по всем областям знаний, в том числе известные журналы по химии, материаловедению, взрывчатым веществам и др.
10	QUESTEL ORBIT	Принадлежность сторонняя. Национальная подписка (Минобрнауки+ ГПНТБ) Сублицензионный договор № Questel/130 от 05.09.2019 г. С «01» января 2019 г. по «31» декабря 2019 г. Ссылка на сайт – http://www.questel.orbit.com Количество ключей – доступ для пользователей РХТУ по ip-адресам неограничен.	ORBIT является глобальным оперативно обновляемым патентным порталом, позволяющим осуществлять поиск в перечне заявок на патенты, полученных, приблизительно, 80-патентными учреждениями в различных странах мира и предоставленных грантов.
11	ProQuest Dissertation and Theses Global	Принадлежность сторонняя. Национальная подписка (Минобрнауки+ ГПНТБ) Сублицензионный договор № ProQuest/130 от 09.10.2019 г. С «01» января 2019 г. по «31» декабря 2019 г. Ссылка на сайт – http://www.proquest.com/products-services/pqdtglobal.html Количество ключей – дост	База данных ProQuest Dissertation & Theses Global (PQDT Global) авторитетная коллекция из более 3,5 млн. зарубежных диссертаций, более 1,7 млн. из которых представлены в полном тексте.

		уп для пользователей РХТУ по ip-адресам неограничен.	
12	American Chemical Society	Принадлежность сторонняя. Национальная подписка (Минобрнауки+ ГПНТБ) Сублицензионный договор № ACS/130 от 25.10.2019 г. С «01» июля 2019 г. по «31» декабря 2019 г. Ссылка на сайт – http://www.acs.org/content/acs/en.html Количество ключей – доступ для пользователей РХТУ по ip-адресам неограничен.	Коллекция журналов по химии и химической технологии Core + издательства American Chemical Society
13	American Institute of Physics (AIP)	Принадлежность сторонняя. Национальная подписка (Минобрнауки+ ГПНТБ) Сублицензионный договор № AIP/130 от 24.10.2019 г. С «01» июля 2019 г. по «31» декабря 2019 г. Ссылка на сайт – http://scitation.aip.org/ Количество ключей – доступ для пользователей РХТУ по ip-адресам неограничен.	Коллекция журналов по техническим и естественным наукам издательства Американского института физики (AIP)
14	База данных Reaxys и Reaxys Medicinal Chemistry Компании Elsevier	Принадлежность сторонняя. Национальная подписка (Минобрнауки+ ГПНТБ) Сублицензионный договор № Reaxys /130 от 10.10.2019 г. С «01» июля 2019 г. по «31» декабря 2019 г. Ссылка на сайт – https://www.reaxys.com/	Структурно-химическая база данный Reaxys включает в себя структурную базу данных химических соединений и их экспериментальных свойств, реферативную базу журнальных и патентных публикаций, базу химических реакций с функцией построения плана синтеза. Модуль биологически активных соединений, биологических мишеней, фармакологических свойств химических соединений Reaxys Medicinal Chemistry является крупнейшей в мире базой данных.

		Количество ключей – доступ для пользователей РХТУ по ip-адресам неограничен.	
15	Scopus	Принадлежность сторонняя. Национальная подписка (Минобрнауки+ ГПНТБ) Сублицензионный договор № Scopus/130 от 09.10.2019 г. С «01» июля 2019 г. по «31» декабря 2019 г. Ссылка на сайт – http://www.scopus.com. Количество ключей – доступ для пользователей РХТУ по ip-адресам неограничен.	Мультидисциплинарная реферативная и наукометрическая база данных издательства **ELSEVIER**
16	Ресурсы международной компании Clarivate Analytics	Принадлежность сторонняя. Национальная подписка (Минобрнауки+ ГПНТБ) Сублицензионный договор № WoS/130 от 05.09.2019 г. С «01» января 2019 г. по «31» декабря 2019 г. Ссылка на сайт – http://apps.webofknowledge.com/WOS_GeneralSearch_input.do?product=WOS&search_mode=GeneralSearch&SID=R1Ij2TUYmdd7bUatOlJ&preferencesSaved= Количество ключей – доступ для пользователей РХТУ по ip-адресам неограничен.	Открыт доступ к ресурсам: **WEB of SCIENCE** – реферативная и наукометрическая база данных. **MEDLINE** – реферативная база данных по медицине.

17	Royal Society of Chemistry (Королевское химическое общество	Принадлежность сторонняя. Национальная подписка (Минобрнауки+ ГПНТБ) Сублицензионный договор № RSC/130 от 08.10.2019 г. С «01» января 2019 г. по «31» декабря 2019 г. Ссылка на сайт – http://pubs.rsc.org/ Количество ключей - доступ для пользователей РХТУ по ip-адресам неограничен.	Коллекция включает 44 журнала. Тематика: органическая, аналитическая, физическая химия, биохимия, электрохимия, химические технологии.
18.	Электронные ресурсы издательства SpringerNature	Принадлежность – сторонняя Национальная подписка (Минобрнауки+РФФИ) Информационное письмо РФФИ № 809 от 24.06.2019 г. С «01» января 2019 г. по «31» декабря 2019 г. Ссылка на сайт http://link.springer.com/ Количество ключей - доступ для пользователей РХТУ по ip-адресам неограничен.	- Полнотекстовая коллекция электронных журналов Springer по различным отраслям знаний. - Полнотекстовые 85 журналов Nature Publishing Group - Коллекция научных протоколов по различным отраслям знаний Springer Protocols - Коллекция научных материалов в области физических наук и инжиниринга Springer Materials (The Landolt-Bornstein Database) - Полный доступ к статическим и динамическим справочным изданиям по любой теме - Реферативная база данных по чистой и прикладной математике zbMATH - Nano Database
19.	База данных SciFinder компании Chemical Abstracts Service	Принадлежность сторонняя. Национальная подписка (Минобрнауки+ ГПНТБ) Сублицензионный договор № CAS/130 от 23.10.2019 г. С «01» января 2019 г. по «31» декабря 2019 г. Ссылка на сайт – https://scifinder.cas.org Количество ключей – доступ для пользователей РХТУ по ip-	SciFinder — поисковый сервис, обеспечивающий многоаспектный поиск как библиографической информации, так и информации по химическим реакциям, структурным соединениям и патентам. Основная тематика обширного поискового массива — химия, а также ряд смежных дисциплин, таких как материаловедение, биохимия и биомедицина, фармакология, химическая технология, физика, геология, металлургия и другие.

		адресам и персональной регистрации.	
20	Издательство Elsevier на платформе ScienceDirect	Принадлежность сторонняя. Национальная подписка (Минобрнауки+ РФФИ) Информационное письмо РФФИ № исх.- 1294 от 09 10 2019 г. С «01» января 2019 г. по «31» декабря 2019 г. Ссылка на сайт – https://www.sciencedirect.com Количество ключей – доступ для пользователей РХТУ по ip-адресам.	«Freedom Collection» — полнотекстовая коллекция электронных журналов издательства Elsevier по различным отраслям знаний, включающая не менее 2000 наименований электронных журналов. «Freedom Collection eBook collection» — содержит более 5 000 книг по 24 различным предметным областям естественных, технических и медицинских наук. Доступ к архивам 2014-2018гг.
21	ЭБС «Лань»	Принадлежность - сторонняя Реквизиты договора - ООО «Издательство «Лань», договор №29.01-3-2.0-1299/2018 от 06.03.2019 г. **С «06» марта 2019г.** **по «25» сентября 2019г.** Ссылка на сайт ЭБС – http://e.lanbook.com Сумма договора – 73 247-39 Количество ключей - доступ для всех пользователей РХТУ с любого компьютера.	Коллекция книг по естественно-научным и техническим отраслям наукам.

22	ЭБС «ЮРАЙТ»	Принадлежность - сторонняя Реквизиты договора – ООО «Электронное издательство ЮРАЙТ», Договор № №29.01-3-2.0-1168/2018 от 11.01.2019 г. С «11» января 2019 г. по «»10» января 2020 г. Ссылка на сайт ЭБС - https://biblio-online.ru/ Сумма договора – 220 000-00 руб. Количество ключей - доступ для всех пользователей РХТУ с любого компьютера.	Электронная библиотека включает более 5000 наименований учебников и учебных пособий по всем отраслям знаний для всех уровней профессионального образования от ведущих научных школ с соблюдением требований новых ФГОСов.

Бесплатные архивные коллекции, приобретенные Минобрнауки для вузов.

Архив Издательства American Association for the Advancement of Science.Пакет «Science Classic» 1880-1996

Архив Издательства Annual Reviews. Пакет «Full Collection» 1932-2005

Архив издательства Института физики (Великобритания). Пакет «Historical Archive 1874-1999» с первого выпуска каждого журнала по 1999, 1874-1999

Архив издательства Nature Publishing Group. Пакет «Nature» с первого выпуска первого номера по 2010, 1869-2010

Архив издательства Oxford University Press. Пакет «Archive Complete» с первого выпуска каждого журнала по 1995, 1849-1995

Архив издательства Sage. Пакет «2010 SAGE Deep Backfile Package» с первого выпуска каждого журнала по 1998, 1890-1998

Архив издательства Taylor & Francis. Full Online Journal Archives. с первого выпуска каждого журнала по 1996, 1798-1997

Архив издательства Cambridge University Press. Пакет «Cambridge Journals Digital Archive (CJDA)» с первого выпуска каждого журнала по 2011, 1827-2011

Архив журналов Королевского химического общества(RSC). 1841-2007

Архив коллекции журналов Американского геофизического союза (AGU), предоставляемый издательством Wiley Subscription Services, Inc. 1896-1996

Бесплатные официальные открытые ресурсы Интернет:

1. Directory of Open Access Journals (DOAJ) http://doaj.org/

Ресурс объединяет более 10000 научных журналов по различным отраслям знаний (около 2 миллионов статей) из134 стран мира.

2. Directory of Open Access Books (DOAB) https://www.doabooks.org/

В базе размещено более 3000 книг по различным отраслям знаний, предоставленных 122 научными издательствами.

3. BioMed Central https://www.biomedcentral.com/

База данных включает более 300 рецензируемых журналов по биомедицине, медицине и естественным наукам. Все статьи, размещенные в базе, находятся в свободном доступе.

4. Электронный ресурс arXiv https://arxiv.org/

Крупнейшим бесплатный архив электронных научных публикаций по разделам физики, математики, информатики, механики, астрономии и биологии. Имеется подробный тематический каталог и возможность поиска статей по множеству критериев.

5. Коллекция журналов MDPI AG http://www.mdpi.com/

Многодисциплинарный цифровой издательский ресурс, является платформой для рецензируемых научных журналов открытого доступа, издающихся MDPI AG (Базель, Швейцария). Издательство выпускает более 120 разнообразных электронных журналов, находящихся в открытом доступе.

6. Издательство с открытым доступом InTech http://www.intechopen.com/

Первое и крупнейшее в мире издательство, публикующее книги в открытом доступе, около 2500 научных изданий. Основная тематическая направленность - физические и технические науки, технологии, медицинские науки, науки о жизни.

7. База данных химических соединений ChemSpider http://www.chemspider.com/

ChemSpider – это бесплатная химическая база данных, предоставляющая быстрый доступ к более чем 28 миллионам структур, свойств и соответственной информации. Ресурс принадлежит Королевскому химическому обществу Великобритании (Royal Society of Chemistry).

8. Коллекция журналов PLOS ONE http://journals.plos.org/plosone/

PLOS ONE – коллекция журналов, в которых публикуются отчеты о новых исследованиях в области естественных наук и медицины. Все журналы размещены в свободном доступе (Open Access), все статьи проходят строгое научное рецензирование.

9. US Patent and Trademark Office (USPTO) http://www.uspto.gov/

Ведомство по патентам и товарным знакам США — USPTO — предоставляет свободный доступ к американским патентам, опубликованным с 1976 г. по настоящее время.

10. Espacenet - European Patent Office (EPO) http://worldwide.espacenet.com/

Патенты (либо патентные заявки) более 50 национальных и нескольких международных патентных бюро, в том числе послные тексты патентов США, России, Франции, Японии и др.

11. Федеральный институт промышленной собственности (ФИПС) http://www1.fips.ru/wps/wcm/connect/content_ru/ru

Информационные ресурсы ФИПС свободного доступа:

-Электронные бюллетени. Изобретения. Полезные модели.
-Открытые реестры российских изобретений и заявок на изобретения.
-Рефераты российских патентных документов за 1994–2016 гг.
-Полные тексты российских патентных документов из последнего официального бюллетеня.

13. МАТЕРИАЛЬНО-ТЕХНИЧЕСКОЕ ОБЕСПЕЧЕНИЕ ДИСЦИПЛИНЫ

В соответствии с учебным планом занятия по дисциплине «Адсорбция в технологии неорганических веществ» проводятся в форме лекций, практических (семинарских) занятий и самостоятельной работы студента.

13.1. Оборудование, необходимое в образовательном процессе

Лекционная учебная аудитория, оборудованная электронными средствами демонстрации (компьютер со средствами звуковоспроизведения, проектор, экран) и учебной мебелью; учебная лаборатория для проведения лабораторных занятий.

13.2. Учебно-наглядные пособия

Информационно-методические материалы: учебные пособия по дисциплине; раздаточный материал к разделам лекционного курса, презентации лекционного материала, электронные диски с учебными фильмами.

13.3. Компьютеры, информационно-телекоммуникационные сети, аппаратно-программные и аудиовизуальные средства

Персональные компьютеры, укомплектованные проигрывателями CD и DVD, принтерами и программными средствами; проекторы и экраны; цифровые камеры; копировальные аппараты; локальная сеть с выходом в Интернет.

13.4.Печатные и электронные образовательные и информационные ресурсы

Информационно-методические материалы: учебные пособия по дисциплине, методические рекомендации к практическим занятиям; раздаточный материал к лекционным курсам; электронные учебные издания, научно-популярные электронные издания.

Электронные образовательные ресурсы: электронные презентации к разделам лекционных курсов; учебно-методические разработки кафедры в электронном виде; буклеты и каталоги оборудования, справочники по сырьевым материалам, технологические справочники; справочные материалы в печатном и электронном виде; электронная картотека по рентгенофазовому анализу.

13.5. Перечень лицензионного программного обеспечения:

№ п/п	Наименование программного продукта	Реквизиты договора поставки	Количество лицензий	Срок окончания действия лицензии
1	Операционная система Microsoft Windows 10 Education (Russian)	Подписка Microsoft Azure Dev Tools for Teaching, соглашение от 31.01.2019 ICM-169788, номер подписки IM91021, действительно до 31.01.2021, счет от 31.01.2019 № 9552830795	Подписка не подразумевает количества лицензий	31.01.2021
2	Microsoft Visio Professional 2019 (Russian)	Подписка Microsoft Azure Dev Tools for Teaching, соглашение от 31.01.2019 ICM-169788, номер подписки IM91021, действительно до	Подписка не подразумевает количества лицензий	31.01.2021

		30.01.2021, счет от 31.01.2019 № 9552830795		
3	Kaspersky Endpoint Security 10 для Windows	Контракт от 24.12.2018 № 126-152ЭА/2018	670	22.12.2020
4	Антиплагиат. ВУЗ	Контракт № 19-17ЭА/2020 от 12 мая 2020.	не ограничено, лимит проверок 6000.	19.05.2021
5	Операционная система Microsoft Windows 10 Professional 32 bit/64 bit Rus Only FQS-10150	Договор от 11.02.2019 № 26.02-Д-3.0-1293/2019	4	бессрочно

14. ТРЕБОВАНИЯ К ОЦЕНКЕ КАЧЕСТВА ОСВОЕНИЯ ПРОГРАММЫ

Наименование разделов	Основные показатели оценки	Формы и методы контроля и оценки
Раздел 1. Физико-химические и инженерные основы адсорбционных процессов получения неорганических веществ	**Знает:** 1. Основные понятия в теории адсорбции и свойства адсорбционных систем; 2. Типы промышленных адсорбентов; 3. Особенности массо- и теплопереноса при адсорбции и десорбции; **Умеет:** 1. Находить взаимосвязь между природой системы адсорбтив-адсорбент и процессами, которые могут в ней протекать; правильно сформулировать задачу при постановке адсорбционных исследований и разработать путь ее решения; 2. подобрать адсорбенты для конкретных процессов; **Владеет:** 1. Методами получения и обработки экспериментальных данных по адсорбционным системам: 2. Методами анализа результатов определения термодинамических характеристик адсорбционных систем	3. Оценка за контрольную работу. 4. Оценка на зачете

Раздел 2. Технология адсорбционных процессов	**Знает:** 1. Классификацию адсорбционных процессов по способам регенерации адсорбентов; 2. Основные принципы организации адсорбционных процессов для получения неорганических продуктов; 3. Основные технологические и аппаратурные особенности процессов **Умеет:** 1. Составить и рассчитать материальный и тепловой балансы процесса, исходя из заданных условий 2. Составить принципиальную схему и провести технологический расчет адсорбционной установки **Владеет:** 1. Методами получения и обработки экспериментальных данных по адсорбционным системам 2. Методами анализа результатов определения термодинамических характеристик адсорбционных систем	3. Оценка за контрольную работу 4. Оценка на зачете
Раздел 3. Основные типы адсорбционных процессов	**Знает:** 1. Основные технологические и аппаратурные особенности адсорбционных процессов; 2. Основные приемы и технологии для достижения максимальной эффективности процессов; **Умеет:** 1. Составить принципиальную схему и провести технологический расчет адсорбционной установки;	3. Оценка за контрольную работу 4. Оценка на зачете

	2. Проводить эксперименты по заданным методикам. Анализировать результаты экспериментов. **Владеет:** 1. Методами получения и обработки экспериментальных данных по адсорбционным системам; 2. Методами анализа результатов определения термодинамических характеристик адсорбционных систем; 3. Методами расчета и организации адсорбционных процессов; 4. Сведениями об особенностях адсорбционных технологий и оборудования.	

15. ОСОБЕННОСТИ ОРГАНИЗАЦИИ ОБРАЗОВАТЕЛЬНОГО ПРОЦЕССА ДЛЯ ИНВАЛИДОВ И ЛИЦ С ОГРАНИЧЕННЫМИ ВОЗМОЖНОСТЯМИ ЗДОРОВЬЯ

Обучение инвалидов и лиц с ограниченными возможностями здоровья осуществляется в соответствии с:

- порядком организации и осуществления образовательной деятельности по образовательным программам – программам бакалавриата, программам специалитета, программам магистратуры (Приказ Минобрнауки РФ от 05.04.2017 № 301);

− Положением о порядке организации и осуществления образовательной деятельности по образовательным программам высшего образования – программ бакалавриата, программ специалитета, программ магистратуры в РХТУ им. Д.И. Менделеева, принятым решением Ученого совета РХТУ им. Д.И. Менделеева от 30.10.2019, протокол № 3, введенным в действие приказом ректора РХТУ им. Д.И. Менделеева от 14.11.2019 № 646А;
- методическими рекомендациями по организации образовательного процесса для обучения инвалидов и лиц с ограниченными возможностями здоровья в образовательных организациях высшего образования, в том числе оснащенности образовательного процесса (утверждены заместителем Министра образования и науки РФ А.А. Климовым от 08.04.2014 № АК-44/05вн).

Дополнения и изменения к рабочей программе

«Адсорбция в технологии неорганических веществ»
основной образовательной программы

18.03.01 «Химическая технология»
Профиль – «Технология неорганических веществ»

«Основная образовательная программа высшего образования – программа бакалавриата»

Номер изменения/ дополнения	Содержание дополнения/изменения	Основание внесения изменения/дополнения
1.	Изменение в части обновления лицензионного программного обеспечения	протокол заседания Ученого совета № 1 от «31» августа 2019 г
2.	Изменения в части обновления договоров электронных ресурсов	протокол заседания Ученого совета № 2 от «30» сентября 2019 г.
3.	Изменения в части обновления лицензионного программого обеспечения	протокол заседания Ученого совета № 8 от «26» февраля 2020 г.
4.	Изменение в части электронного обучения и дистанционных образовательных технологий	Распоряжение № 1/2703 от « 27 » марта 2020 г.

Министерство науки и высшего образования Российской Федерации
Федеральное государственное бюджетное образовательное учреждение высшего образования
«Российский химико-технологический университет имени Д.И. Менделеева»

«УТВЕРЖДАЮ»

Проректор по учебной работе

_____ С.Н. Филатов

«_____» _____ 2020 г.

РАБОЧАЯ ПРОГРАММА ДИСЦИПЛИНЫ

«Введение в химическую технологию реактивов и особо чистых веществ»

Направление подготовки 18.03.01 Химическая технология

Профиль подготовки – «Технология неорганических веществ»

Квалификация «бакалавр»

РАССМОТРЕНО И ОДОБРЕНО
на заседании Методической комиссии
РХТУ им. Д.И. Менделеева
«30» июня 2020 г. протокол № 25

Председатель _____ Н.А. Макаров

Москва 2019 г

Программа составлена:
Профессором кафедры Технологии неорганических веществ и электрохимических процессов, д.т.н Коньковой Т.В.

Программа рассмотрена и одобрена на заседании кафедры технологии неорганических веществ и электрохимических процессов РХТУ им. Д.И. Менделеева «10» июня 2020 г., протокол № 11.

СОДЕРЖАНИЕ

1.	Цель и задачи дисциплины	4
2.	Требования к результатам освоения дисциплины	4
3.	Объем дисциплины и виды учебной работы	5
4.	Содержание дисциплины	6
	4.1. Разделы дисциплины и виды занятий	6
	4.2. Содержание разделов дисциплины	6
5.	Соответствие содержания требованиям к результатам освоения дисциплины	7
6.	Практические и лабораторные занятия	8
	6.1. Практические занятия. Примерные темы практических занятий по дисциплине	8
	6.2. Лабораторные занятия	8
7.	Самостоятельная работа	8
8.	Примеры оценочных средств для контроля освоения дисциплины	9
	8.1. Примерная тематика реферативно-аналитической работы (не предусмотрено)	9
	8.2. Примеры контрольных вопросов для текущего контроля освоения дисциплины	9
	8.3. Вопросы для итогового контроля освоения дисциплины (зачет с оценкой)	12
	8.4 Структура и примеры билетов для зачета с оценкой	15
9.	Учебно-методическое обеспечение дисциплины	19
	9.1. Рекомендуемая литература	19
	9.2. Рекомендуемые источники научно-технической информации	19
	9.3. Средства обеспечения освоения дисциплины	20
10.	Методические указания для обучающихся	21
11.	Методические указания для преподавателей	21
12.	Перечень информационных технологий, используемых в образовательном процессе	22

13. Материально-техническое обеспечение дисциплины 31
13.1. Оборудование, необходимое в образовательном процессе: 32
13.2. Учебно-наглядные пособия 32
13.3. Компьютеры, информационно-телекоммуникационные сети, аппаратно-программные и аудиовизуальные средства 32
13.4. Печатные и электронные образовательные и информационные ресурсы 32
13.5. Перечень лицензионного программного обеспечения 32
14. Требования к оценке качества освоения программы 33
15. Особенности организации образовательного процесса для инвалидов и лиц с ограниченными возможностями здоровья 34

1. ЦЕЛЬ И ЗАДАЧИ ДИСЦИПЛИНЫ

Программа составлена в соответствии с требованиями Федерального государственного образовательного стандарта высшего образования (ФГОС ВО) по направлению подготовки кадров 18.03.01 – Химическая технология, рекомендациями методической комиссии Ученого совета и накопленного опыта преподавания дисциплины кафедрой технологии неорганических веществ и электрохимических процессов РХТУ им. Д.И. Менделеева. Программа рассчитана на изучение курса в течение одного семестра.

Дисциплина «Введение в химическую технологию реактивов и особо чистых веществ» относится к вариативной части учебного плана, к блоку дисциплин по выбору (Б1.В.ДВ.06.02) и рассчитана на изучение дисциплины в 7-ом семестре обучения. Программа предполагает, что обучающиеся имеют теоретическую и практическую подготовку по базовым дисциплинам рабочего учебного плана естественно-научного цикла, таких как «Общая и неорганическая химия», «Физическая химия», «Аналитическая химия и физико-химические методы анализа», «Коллоидная химия», «Процессы и аппараты химической технологии», «Общая химическая технология», «Теоретические основы технологии неорганических веществ» и других.

Цель дисциплины состоит в приобретении обучающимися знаний и формировании компетенций в области адсорбционных технологий по профилю технологии неорганических веществ.

Задачи дисциплины:

- формирование у студентов базовых знаний и основных понятий;
- получение необходимых знаний о процессах, протекающих при очистке веществ;
- формирование у обучающихся представления об особенностях технологии особо чистых веществ и реактивов;

2. ТРЕБОВАНИЯ К РЕЗУЛЬТАТАМ ОСВОЕНИЯ ДИСЦИПЛИНЫ

Изучение дисциплины при подготовке обучающихся по направлению 18.03.01 «Химическая технология», профиль подготовки – «Технология неорганических веществ» направлено на приобретение следующих профессиональных компетенций (ПК):

- способности и готовности осуществлять технологический процесс в соответствии с регламентом и использовать технические средства для измерения основных параметров технологического процесса, свойств сырья и продукции (ПК-1);
- готовности использовать знание свойств химических элементов, соединений и материалов на их основе для решения задач профессиональной деятельности (ПК-18);
- готовности изучать научно-техническую информацию, отечественный и зарубежный опыт по тематике исследования (ПК-20).

В результате изучения дисциплины «Введение в химическую технологию реактивов и особо чистых веществ» студент бакалавриата должен:

***Знать*:**

- классификацию реактивов и особо чистых веществ и требования к ним;
- теоретические и практические основы их получения;
- методы очистки веществ;
- особенности производства и контроля неорганических реактивов и особо чистых веществ;

Уметь:

- использовать методы исследования и определения параметров и показателей процессов получения реактивов и особо чистых веществ;

- выбирать конструкционные материалы для процессов получения реактивов и особо чистых веществ;

Владеть:

- методами теоретического и экспериментального исследования технологических процессов получения реактивов и особо чистых веществ;
- навыками построения и технико-экономической оптимизации технологической схемы;
- методами определения качества реактивов и особо чистых веществ.

4. ОБЪЕМ ДИСЦИПЛИНЫ И ВИДЫ УЧЕБНОЙ РАБОТЫ

Дисциплина «Введение в химическую технологию реактивов и особо чистых веществ» изучается в 7-ом семестре бакалавриата на базе знаний, полученных студентами при изучении дисциплин направления «Химическая технология». Трудоемкость в зачетных единицах: 3.

Контактная работа – 48,2 ч (32 ч лекций и 16 ч практических занятий). Самостоятельная работа студентов – 59,8 ч. Форма контроля – зачет с оценкой (ЗаО).

Объем учебной дисциплины

Виды учебной работы	В зачетных единицах	В академ. часах	В астр. часах
Общая трудоемкость дисциплины по учебному плану	**3**	**108**	**81**
Контактные работа: аудиторная нагрузка	**1,3**	**48,2**	**35,1**
Лекции (Лек)	0,9	32	24,3
Практические занятия	0,4	16	10,8
Самостоятельная работа (СР):	**1,7**	**59,8**	**45,9**
Самостоятельное изучение разделов дисциплины	1,7	59,8	45,9
Аттестационная контактная работа	-	0,4	0,3
Вид контроля:	**Зачет с оценкой**		

4. СОДЕРЖАНИЕ ДИСЦИПЛИНЫ

4.3. Разделы дисциплины и виды занятий

Раздел	Название раздела	Часов			
		Всего	Контактные часы	СР	Зачет с оценкой
1.	Особенности реактивов и особо чистых веществ, их производства и контроля	**36**	**16**	**19,9**	Зачет с оценкой

2	Общие сведения и теоретические основы очистки неорганических веществ	**36**	**16**	**19**	
3	Практические особенности получения реактивов и особо чистых веществ	**36**	**16**	**20,9**	
	Аттестационная контактная работа	**-**	**0,2**	**-**	
	Всего	108			

4.4. Содержание разделов дисциплины

Раздел. 1. 1. Особенности реактивов и особо чистых веществ, их производства и контроля.

Особенности реактивов и особо чистых веществ. Влияние их качества на химические, физико-химические и физические свойства веществ. Составление материальных балансов производств реактивов и особо чистых веществ. Возможности рецикла потоков. Источники загрязнения из окружающей среды и материалов аппаратуры. Особенности проектирования, эксплуатации и оптимизации производств реактивов и особо чистых веществ. Контроль качества продуктов. Отбор проб и их подготовка к анализу. Методы определения содержания примесей. Определение специфических свойств реактивов и особо чистых веществ. Хранение и транспортирование продуктов. Экологические проблемы производства. Пути снижения количества отходов, выбросов и сточных вод.

Раздел 2. Общие сведения и теоретические основы очистки неорганических веществ.

Виды примесей. Нормирование примесей. Понятие "микропримесь". Понятия «химическая» и «физическая» примеси. Виды размерностей их концентраций. Термодинамические основы очистки веществ. Классификация веществ по степени их чистоты как растворов с различной степенью разбавления. Коэффициент разделения (распределения) примесей. Зависимость коэффициента распределения от термодинамических функций. Методы разделения и очистки веществ и явления, положенные в их основу. Классификация методов очистки веществ. Сравнительная оценка возможностей методов. Химические методы очистки веществ. Основные варианты: очистка через газовую фазу; очистка через жидкую фазу. Физико-химические методы очистки веществ. Классификация методов.

Раздел 3. Практические особенности получения реактивов и особо чистых веществ

Составление материальных балансов производств реактивов и особо чистых веществ. Возможности рецикла потоков. Источники загрязнения из окружающей среды и материалов аппаратуры. Источники примесей в чистом веществе. Влияние внешних загрязнений на степень очистки. Попадание примесей из атмосферы и их состояние. Газообразные примеси. Аэрозольные примеси. Виды аэрозолей. Их классификация. Аэрозоли с жидкой дисперсной фазой. Аэрозоли с твердой дисперсной фазой. Меры по предотвращению попадания примесей атмосферы в получаемые реактивы и особо чистые вещества. Загрязнение материалом

аппаратуры. Особенности выбора конструкционных материалов для изготовления оборудования в производстве реактивов и особо чистых веществ. Особенности использования литературных данных по скорости коррозии материалов в различных средах. Необходимость учёта биокоррозии. Коррозионная стойкость материалов, используемых в производстве реактивов и особо чистых веществ. Методы её определения. Материалы для изготовления аппаратуры производства реактивов и ОСЧ веществ. Неорганические конструкционные материалы. Металлы и сплавы. Стали. Благородные металлы. Другие неорганические материалы. Керамика. Технические эмали. Стекло неорганическое: силикатное и кварцевое (прозрачное и непрозрачное). Ситаллы. Органические конструкционные материалы. Полимерные материалы. Политетрафторэтилен (фторопласт-4), полипропилен, поливинилхлорид (винипласт), поливинилиденхлорид, полиэтилен, полиизобутелен, полиметилметакрилат (органическое стекло). Стеклопластики, Углеграфитовые материалы. Получение и очистка графита. Получение и применение стеклоуглерода и пирографита. Ректификационные (дистилляционные) методы очистки и разделения веществ.

5. СООТВЕТСТВИЕ СОДЕРЖАНИЯ ТРЕБОВАНИЯМ К РЕЗУЛЬТАТАМ ОСВОЕНИЯ ДИСЦИПЛИНЫ

В результате освоения дисциплины студент должен:	**Разделы**		
	1	**2**	**3**
Знать			
- классификацию реактивов и особо чистых веществ и требования к ним; - теоретические и практические основы их получения; - методы очистки веществ; - особенности производства и контроля неорганических реактивов и особо чистых веществ;	+	+	+
Уметь			
- использовать методы исследования и определения параметров и показателей процессов получения реактивов и особо чистых веществ; - выбирать конструкционные материалы для процессов получения реактивов и особо чистых веществ;	+	+	+
Владеть			
- методами теоретического и экспериментального исследования технологических процессов получения реактивов и особо чистых веществ; - навыками построения и технико-экономической оптимизации технологической схемы; - методами определения качества реактивов и особо чистых веществ.	+	+	+

В результате освоения дисциплины студент должен приобрести следующие ***компетенции:***			
- способностью и готовностью осуществлять технологический процесс в соответствии с регламентом и использовать технические средства для измерения основных параметров технологического процесса, свойств сырья и продукции (ПК-1), - готовности использовать знание свойств химических элементов, соединений и материалов на их основе для решения задач профессиональной деятельности (ПК-18); - готовности изучать научно-техническую информацию, отечественный и зарубежный опыт по тематике исследования (ПК-20).	+	+	+

6. ПРАКТИЧЕСКИЕ И ЛАБОРАТОРНЫЕ ЗАНЯТИЯ

Учебным планом подготовки бакалавров по направлению 18.03.01 предусмотрено проведение практических занятий по дисциплине «Введение в химическую технологию реактивов и особо чистых веществ» в объеме 16 ч. Практические занятия проводятся под руководством преподавателя и направлены на углубление теоретических знаний, полученных студентами бакалавриата на лекционных занятиях, формирование понимания связей между теоретическими положениями химической технологии и методологией решения практических задач по тематике лекций, приобретение навыков применения теоретических знаний в практической работе.

Учебным планом подготовки бакалавров по направлению 18.03.01 не предусмотрено проведение лабораторных занятий.

6.1. Практические занятия. Примерные темы практических занятий по дисциплине

Раздел	Темы практических (семинарских) занятий
1	Определение коэффициента разделения примесей методами равновесной перегонки и с помощью ректификационной колонны.
2	Очистка веществ осаждением примесей. Оценка влияния ионной силы раствора на растворимость осадка.
3	Предложить принципиальную технологическую схему процесса, выбрать условия проведения основных стадий и оценить показатели разделения для них и процесса в целом.

6.2. Лабораторные занятия

Учебным планом подготовки бакалавров по направлению 18.03.01 не предусмотрено проведение лабораторных занятий.

7. САМОСТОЯТЕЛЬНАЯ РАБОТА

Учебной программой дисциплины «Введение в химическую технологию реактивов и особо чистых веществ» предусмотрена самостоятельная работа обучающихся в объеме 59,8 ч. Самостоятельная работа проводится с целью углубления знаний по дисциплине и предусматривает:

–регулярную проработку пройденного на лекциях и практических занятиях учебного материала и подготовку к выполнению контрольных работ по разделам 1-3 дисциплины.

– ознакомление и проработку рекомендованной литературы, работу с электронно-библиотечными системами, включая переводы публикаций из научных журналов, цитируемых в базах Scopus, Web of Science, Chemical Abstracts, РИНЦ;

– посещение отраслевых выставок и семинаров;

– участие в семинарах РХТУ им. И. Менделеева по тематике курса;

– подготовку к сдаче зачета с оценкой по курсу.

Планирование времени на самостоятельную работу, необходимого на изучение дисциплины, студентам лучше всего осуществлять на весь период изучения, предусматривая при этом регулярное повторение пройденного материала. Материал, законспектированный на лекциях, необходимо регулярно дополнять сведениями из литературных источников, представленных в учебной программе. При работе с указанными источниками рекомендуется составлять краткий конспект материала, с обязательным фиксированием библиографических данных источника.

8. ПРИМЕРЫ ОЦЕНОЧНЫХ СРЕДСТВ ДЛЯ КОНТРОЛЯ ОСВОЕНИЯ ДИСЦИПЛИНЫ

Для текущего контроля предусмотрено 2 контрольные работы. Максимальное количество баллов за 2 контрольные работы составляет 60 баллов.

8.1. Примерная тематика реферативно-аналитической работы.

Тематика реферативно-аналитической работы посвящена более глубокому знакомству бакалавров с конструкционными материалами, используемыми в производстве реактивов и особо чистых веществ, а также способам уменьшения загрязнения данной продукции примесями из окружающей среды.

8.2. Примеры контрольных вопросов и задач для текущего контроля освоения дисциплины

1. Оценить возможность выпадения осадка сульфата кальция в растворе сульфата натрия (концентрация 1% масс., плотность для расчетов – 1000 кг/м^3), содержащем 0,002% масс. ионов кальция. Коэффициенты активности ионов: 1) принять равными 1; 2) рассчитать с учётом ионной силы (2 балла).
2. Оценить теоретическую возможность разделения титана и сурьмы хлоридным методом. Предложить принципиальную технологическую схему процесса, выбрать условия проведения основных стадий и оценить показатели разделения для них и процесса в целом. Составить матбалансы отдельных стадий и общий (7 баллов).
3. Привести из аналитической химии 2 примера различных химических методов очистки (разделения) с приложением конкретных аналитических методик, в которых дать пояснения особенностям осуществления используемых химических методов (2 балла).
4. Привести примеры отечественных и зарубежных фильтровальных материалов, используемых для отделения мелкокристаллических осадков, с указанием их характеристик (1,5 балла).

8.3. Вопросы для итогового контроля освоения дисциплины

1. Особенности реактивов и особо чистых веществ. Влияние их качества на химические, физико-химические и физические свойства веществ.

2. История, современное состояние и перспективы развития производства реактивов и особо чистых веществ в Российской Федерации, странах СНГ и за рубежом.

3. Понятия: препараты, химические реактивы, элементы и вещества особой чистоты, лимитирующие (лимитируемые) примеси, высокочистые вещества.

4. Движущие силы в повышении чистоты вещества. 5. Номенклатура и области потребления реактивов и особо чистых веществ.

6. Задачи подотрасли реактивов и особо чистых веществ в ускорении научно-технического прогресса.

7. Выставка-коллекция веществ особой чистоты.

8. Характеристика ведущих отечественных и зарубежных фирм-производителей реактивов и особо чистых веществ. Каталоги и рекламные материалы их продукции.

9. Сравнение реактивов и веществ особой чистоты, выпускаемых отечественными и зарубежными фирмами, по критерию «цена-качество».

10. Составление материальных балансов производств реактивов и особо чистых веществ. Возможности рецикла потоков.

11. Источники загрязнения реактивов и особо чистых веществ из окружающей среды и материалов аппаратуры.

12. Особенности проектирования, эксплуатации и оптимизации производств реактивов и особо чистых веществ. Гибкие автоматизированные системы (ГАПС).

13. Контроль качества реактивов. Отбор проб и их подготовка к анализу. Методы определения содержания примесей.

14. Определение специфических свойств реактивов и особо чистых веществ. Хранение и транспортирование продуктов.

15. Экологические проблемы производства. Пути снижения количества отходов, выбросов и сточных вод.

16. Экономические особенности производства реактивов и особо чистых веществ. Сырьевая, энергетическая и другие составляющие себестоимости продукции. Пути их уменьшения.

17. Общие сведения и основные понятия о чистоте вещества. Понятие об абсолютно чистом веществе.

18. Закон постоянства состава в приложении к различным типам веществ. Стехиометрические соединения (дальтониды). Нестехиометрические соединения (бертоллиды). Требование об электронейтральности вещества.

19. Виды примесей. Нормирование примесей. Понятие "микропримесь". Понятия «химическая» и «физическая» примеси. Виды размерностей их концентраций.

20. Термодинамические основы очистки веществ. Классификация веществ по степени их чистоты как растворов с различной степенью разбавления.

21. Коэффициент разделения (распределения) примесей. Зависимость коэффициента распределения от термодинамических функций.

22. Методы разделения и очистки веществ и явления, положенные в их основу. Классификация методов очистки веществ. Сравнительная оценка возможностей методов.

23. Методы очистки, осуществляемые с использованием гомогенных систем.

24. Методы очистки с применением гетерогенных систем.

25. Химические методы очистки веществ. Основные варианты: очистка через газовую фазу; очистка через жидкую фазу.

26. Примеры термодинамической оценки эффективности химических методов очистки веществ через газовую фазу. Оценка вклада энтальпийной и энтропийной составляющей в значение коэффициента разделения.

27. Варианты химических методов очистки веществ через жидкую фазу. Примеры из аналитической химии. Фильтровальные материалы. Их характеристика.

28. Физико-химические методы очистки веществ. Классификация методов.

29. Составление материальных балансов производств реактивов и особо чистых веществ. Возможности рецикла потоков. Источники загрязнения из окружающей среды и материалов аппаратуры.

30. Источники примесей в чистом веществе. Влияние внешних загрязнений на степень очистки. Попадание примесей из атмосферы и их состояние. Газообразные примеси.

31. Аэрозольные примеси. Виды аэрозолей. Их классификация. Аэрозоли с жидкой дисперсной фазой. Аэрозоли с твердой дисперсной фазой.

32. Меры по предотвращению попадания примесей атмосферы в получаемые реактивы и особо чистые вещества.

33. Загрязнение материалом аппаратуры. Особенности выбора конструкционных материалов для изготовления оборудования в производстве реактивов и особо чистых веществ. Особенности использования литературных данных по скорости коррозии материалов в различных средах. Необходимость учёта биокоррозии.

34. Коррозионная стойкость материалов, используемых в производстве реактивов и особо чистых веществ. Методы её определения. Особенности, расширяющие возможности подбора конструкционных материалов для процессов производства реактивов и ОСЧ веществ.

35. Материалы для изготовления аппаратуры производства реактивов и ОСЧ веществ.

36. Неорганические конструкционные материалы для изготовления аппаратуры производства реактивов и ОСЧ веществ.

37. Металлы и сплавы как конструкционные материалы для изготовления аппаратуры производства реактивов и ОСЧ веществ.. Стали. Углеродистые стали. Легированные (нержавеющие) стали. Благородные металлы. Тантал, другие металлы.

38. Неметаллические неорганические конструкционные материалы для изготовления аппаратуры производства реактивов и ОСЧ веществ. Керамика. Технические эмали. Стекло неорганическое: силикатное и кварцевое (прозрачное и непрозрачное). Ситаллы.

39. Органические конструкционные материалы для изготовления аппаратуры производства реактивов и ОСЧ веществ.

40. Полимерные материалы для изготовления аппаратуры производства реактивов и ОСЧ веществ. Их преимущества и недостатки.

41. Политетрафторэтилен (фторопласт-4), полипропилен, поливинилхлорид (винипласт), поливинилиденхлорид, полиэтилен, полиизобутелен, полиметилметакрилат (органическое стекло). Стеклопластики,

42. Углеграфитовые материалы. Получение и очистка графита. Применение ОСЧ графита.

43. Получение и применение стеклоуглерода и пирографита.

44. Новые конструкционные материалы для производства реактивов и ОСЧ веществ.

8.4. <u>Структура</u> и примеры билетов к зачету с оценкой

Экзаменационный билет состоит из 2-х теоретических вопросов по трем разделам дисциплины. Всего на зачете можно получить до 40 баллов.

Пример билета для **зачета с оценкой**:

«Утверждаю» *кафедрой ТНВ и ЭП* *Колесников В.А.* _____ __» _____ 20__	**Министерство науки и высшего образования РФ**
	Российский химико-технологический университет имени Д.И. Менделеева
	Кафедра технологии неорганических веществ и электрохимических процессов
	18.03.01 Химическая технология **Профиль - Технология неорганических веществ**
	Введение в химическую технологию реактивов и особо чистых веществ

Билет № 1

4. Неорганические конструкционные материалы для изготовления аппаратуры производства реактивов и ОСЧ веществ.
5. Понятия: препараты, химические реактивы, элементы и вещества особой чистоты, лимитирующие (лимитируемые) примеси, высокочистые вещества.

9. УЧЕБНО-МЕТОДИЧЕСКОЕ ОБЕСПЕЧЕНИЕ ДИСЦИПЛИНЫ

9.1. Рекомендуемая литература

Основная литература

1. Девятых Г.Г., Еллиев Ю. Е. Введение в теорию глубокой очистки веществ. М.: Наука, 1981, - 320 с.
2. Степин Б.Д., Горштейн И.Г., Блюм Г.З. и др. Методы получения особо чистых неорганических веществ. Л.: Химия, 1969. - 480 с.
3. Вассерман И.М. Химическое осаждение из растворов. Л.: Химия, 1980- 207 с.
4. Руководство по неорганическому синтезу: Учеб. пособие для вузов/ И.Г.Горичев, Б.Е.Зайцев, Н.А.Киприянов и др. – 3-е изд., перераб. и доп. – М.: Химия, 1997.-320 с.
6. Варежкин А.В. Физико-химические основы получения высокочистых веществ: учеб. пособие - М., РХТУ им. Д. И.Менделеева, 2011. – 160 с.

Дополнительная литература

1. Гельперин Н. И., Носов Г. А. Основы техники фракционной кристаллизации. М.: Химия, 1986, 304 с.
5. Методы анализа чистых химических реактивов. (М. С. Чупахин, А. И. Сухановская, В. З. Красильщик и др.). М.: Химия, 1984, 280 с.
7. Химические реактивы и высокочистые химические вещества. Каталог/О.А. Гольдина, Ю.С. Кузнецова, Т.Г. Иванова и др.- 3-е издание перераб. и доп. //М. Химия – 1990. 688с.

12. Десятов А.В., Баранов А.Е., Баранов Е.А., Какуркин Н.П. и др. Под ред. акад. А.С. Коротеева. Опыт использования мембранных технологий для очистки и опреснения воды. М.: Химия, 2008, 240 с.
13. Девятых Г.Г., Карпов Ю.А., Осипова Л.И. Выставка-коллекция веществ особой чистоты. М.: Наука, 2003, - 236 с.

11.2. Рекомендуемые источники научно-технической информации

Для реализации учебной программы имеются следующие средства обеспечения освоения дисциплины:

3) компьютерные презентации интерактивных лекций – по 3-м разделам;
4) Раздаточный иллюстративный материал к лекциям.

Научно-технические журналы:

- Журнал физической химии ISSN: 0044-4537
- Журнал «Химическая промышленность сегодня» ISSN 0023-110X
- Журнал «Adsorption» ISSN: 0929-5607
- Журнал «Теоретические основы химической технологии» ISSN: 0040-3571
- Журнал «Химическая технология» ISSN: 1684-5811
- Журнал «Кинетика и катализ» ISSN: 0453-8811
- Журнал «Физикохимия поверхности и защита материалов» ISSN 0044-1856
- Журнал прикладной химии ISSN 0044-4618
- Журнал «Сорбционные и хроматографические процессы» ISSN: 1680-0613
- Journal of materials science ISSN: 0022-2461
- Journal of Colloid and Interface Science ISSN: 0021-9797
- Журнал «Microporous and Mesoporous Materials» ISSN: 1387-1811

Ресурсы информационно–телекоммуникационной сети Интернет:
Заказ литературы, русскоязычные издания

- http://www.galvanicrus.ru
- http://www.galvanicworld.com
- http://www.scirp.org/journal/Index.aspx - Scientific research. Open Access
- http://bookfi.org/g/ - BookFinder. Самая большая электронная библиотека рунета. Поиск книг и журналов
- http://www.rsl.ru - Российская Государственная Библиотека
- http://www.gpntb.ru - Государственная публичная научно-техническая библиотека России
- http://lib.msu.su - Научная библиотека Московского государственного университета
- http://window.edu.ru - Полнотекстовая библиотека учебных и учебно-методических материалов
- http://abc-chemistry.org/ru/ - ABC-Chemistry : Бесплатная научная химическая информация
- http://www.fips.ru/cdfi/fips2009.dll - Сайт ФИПС. Информация о патентах
- http://findebookee.com/ - поисковая система по книгам
- http://elibrary.ru - Научная электронная библиотека.

9.3. Средства обеспечения освоения дисциплины

Для реализации учебной программы подготовлены следующие средства обеспечения освоения дисциплины:

– компьютерные презентации интерактивных лекций;
– банк тестовых заданий для текущего контроля освоения дисциплины;
– банк тестовых заданий для итогового контроля освоения дисциплины.

Для освоения дисциплины используются следующие нормативные и нормативно-методические документы:

- перечень индивидуальных заданий для выполнения в процессе прохождения учебной практики;
- методические указания для подготовки отчета по научно-исследовательской работе.

Для освоения дисциплины используются следующие нормативные и нормативно-методические документы:

– Федеральный закон Российской Федерации от 29.12.2012 № 273-ФЗ «Об образовании в Российской Федерации» [Электронный ресурс] – Режим доступа: http://pravo.gov.ru/proxy/ips/?docbody=&nd=102162745&intelsearch=273-%D4%C7 (дата обращения: 05.02.2019).

– Федеральные государственные образовательные стандарты высшего образования // Координационный совет учебно-методических объединений и научно-методических советов высшей школы. Портал Федеральных образовательных стандартов высшего образования [Электронный ресурс] – Режим доступа: http://fgosvo.ru/fgosvo/93/91/5 (дата обращения: 05.02.2019).

– Приказ Министерства образования и науки РФ от 23.08.2017 № 816 «Об утверждении Порядка применения организациями, осуществляющими образовательную деятельность, электронного обучения, дистанционных образовательных технологий при реализации образовательных программ» [Электронный ресурс]. Режим доступа: http://pravo.gov.ru/proxy/ips/?docbody=&nd=102447332&intelsearch=816+%EF%F0%E8%EA%E0%E7 (дата обращения: 05.02.2019).

При освоении дисциплины студенты должны использовать информационные и информационно-образовательные ресурсы следующих порталов и сайтов:

– Система федеральных образовательных порталов. Система открытого образования. Консалтинговый центр ИОС ОО РФ [Электронный ресурс] – Режим доступа: http://www.openedu.ru (дата обращения: 05.02.2019).

– Информационно-коммуникационные технологии в образовании. Система федеральных образовательных порталов [Электронный ресурс] – Режим доступа: http://ict.edu.ru/ (дата обращения: 05.02.2019).

– Информационная система «Единое окно доступа к образовательным ресурсам». URL: http://window.edu.ru/ (дата обращения: 05.02.2019).

ФЭПО: соответствие требованиям ФГОС [Электронный ресурс] – Режим доступа: http://fepo.i-exam.ru/ (дата обращения: 05.02.2019).

10. МЕТОДИЧЕСКИЕ УКАЗАНИЯ ДЛЯ ОБУЧАЮЩИХСЯ

10.1. Для студентов, обучающихся по очной форме, без использования электронного образования и дистанционных образовательных технологий

Методические рекомендации по организации учебной работы обучающихся в бакалавриате направлены на повышение ритмичности и эффективности его аудиторной и самостоятельной работы по курсу.

Учебный курс «Введение в химическую технологию реактивов и особо чистых веществ» включает 3 раздела, каждый из которых имеет определенную логическую завершенность. При изучении материала каждого раздела рекомендуется регулярное повторение законспектированного лекционного материала, а также дополнение его сведениями из литературных источников, представленных в учебной программе. При работе с указанными источниками рекомендуется составлять краткий конспект с обязательным фиксированием библиографических данных источника.

Учебная программа дисциплины «Введение в химическую технологию реактивов и особо чистых веществ» предусматривает самостоятельную работу обучающихся. В задачи самостоятельного рассмотрения материала по курсу входит приобретение навыков работы с информационными ресурсами, получение опыта изложения, обработки, анализа результатов исследования, формулирования выводов по работе, знакомство с правилами оформления научных статей и рефератов.

Самостоятельная работа обучающихся с информационными ресурсами предполагает работу с учебной, научно-технической, справочной и патентной литературой, ресурсами Интернета, базами данных, рекламной продукцией фирм-производителей. Доступ к указанным ресурсам обеспечивается фондами научно-технической библиотеки вуза и городских научно-технических библиотек, электронными библиотеками и поисковыми системами Интернета, материалами тематических выставок и научно-технических конференций.

В соответствии с учебным планом изучение дисциплины завершается итоговым контролем в форме зачета с оценкой по освоению 1-3 разделов дисциплины. Максимальная оценка на зачете составляет 40 баллов.

Общая оценка результатов освоения дисциплины складывается из числа баллов, набранных в семестре (по результатам оценок за три письменных контрольных работы) и на зачете. Максимальная общая оценка всей дисциплины составляет 100 баллов.

10.2. Для студентов, обучающихся по очной форме, с использованием электронного образования и дистанционных образовательных технологий

При использовании электронного обучения и дистанционных образовательных технологий занятия полностью или частично проводятся в режиме онлайн. Объем дисциплины и распределение нагрузки по видам работ соответствует п. 4.1. Распределение баллов соответствует п. 10.1 либо может быть изменено в соответствии с решением кафедры, в случае перехода на ЭО и ДОТ в процессе обучения. Решение кафедры об используемых технологиях и системе оценивания достижений обучающихся принимается с учетом мнения ведущего преподавателя и доводится до обучающихся.

11. МЕТОДИЧЕСКИЕ УКАЗАНИЯ ДЛЯ ПРЕПОДАВАТЕЛЕЙ

11.1. Для преподавателей, при реализации программы по очной форме, без использования электронного образования и дистанционных образовательных технологий

При изучении дисциплины «Введение в химическую технологию реактивов и особо чистых веществ» используются следующие образовательные технологии: лекции,

практические занятия, самостоятельная образовательная деятельность, проведение зачета с оценкой

При подготовке и проведении занятий преподаватель должен ориентироваться на то, что студенты, обучающиеся в бакалавриате, имеют общую подготовку по общенаучным, общеинженерным дисциплинам и основным профессиональным дисциплинам профиля, в объеме, предусмотренном учебным планом бакалавриата, а также опыт восприятия и конспектирования изучаемого материала. В связи с этим материал курса должен опираться на полученные знания и быть ориентирован на их расширение и углубление в соответствии с современными теоретическими представлениями и технологическими новациями. Обучение студентов может быть организовано как в виде традиционных лекций и практических занятий, так и научной дискуссии, которая помогает приобрести навыки и умения обосновывать круг рассматриваемых вопросов, формулировать главные положения, определения и практические выводы из теоретических положений. На занятиях должна прослеживаться взаимосвязь рассматриваемых вопросов с ранее изученным материалом.

Основной задачей преподавателя, ведущего занятия по дисциплине «Адсорбция в технологии неорганических веществ», является формирование у студентов компетенций в области адсорбционных технологий. Преподаватель должен акцентировать внимание студентов на общих вопросах и положениях теоретической адсорбции, а также дать необходимый минимум знаний об организации адсорбционных процессов и применяемом оборудовании.

При выборе материала для занятий желательно обращаться к опыту ведущих зарубежных и отечественных научно-исследовательских центров, научно-производственных фирм и предприятий, использовать их научные, информационные и рекламные материалы и проводить их сравнительный анализ.

Необходимой компонентой лекционных и практических занятий по курсу является широкое использование иллюстративного материала, в том числе с применением компьютерной техники. Иллюстративный материал включает презентации по разделам курса, выполненные с использованием различных программных продуктов (например, Power Point в составе Microsoft Office). Для демонстрации иллюстративного материала рекомендуется использование мультимедиа.

При проведении занятий преподаватель может рекомендовать студентам проработку дополнительной литературы по тематике занятия, организуя ее обсуждение на практических занятиях. Преподаватель формирует у студентов навык к самостоятельной работе с разнообразными литературными источниками.

11.2. Для преподавателей, при реализации программы по очной форме, с использованием электронного образования и дистанционных образовательных технологий

При использовании электронного обучения и дистанционных образовательных технологий занятия полностью или частично проводятся в режиме онлайн. Объем дисциплины и распределение нагрузки по видам работ соответствует п. 4.1. Распределение баллов соответствует п. 10.1 либо может быть изменено в соответствии с решением кафедры, в случае перехода на ЭО и ДОТ в процессе обучения. Решение кафедры об используемых технологиях и системе оценивания достижений обучающихся принимается с учетом мнения ведущего преподавателя и доводится до обучающихся.

Реализация ЭО и ДОТ предполагает использование следующих видов и учебной деятельности: онлайн консультации, практические занятия, видео-лекции; лабораторные

работы, проводимые полностью или частично с применением ЭО и ДОТ; текущий контроль в режиме тестирования и проверки домашних заданий; самостоятельная работа.

При реализации РПД в зависимости от конкретной ситуации ЭО и ДОТ могут быть применены в смешанной формы обучения, сочетающей в себе аудиторные занятия (при возможности перевода части контактных часов работы обучающихся с преподавателем в электронную информационно-образовательную среду без потери содержания учебной дисциплины) и ЭОР (часть учебного материала (например, лекции) может быть заменена ЭОР).

13. ПЕРЕЧЕНЬ ИНФОРМАЦИОННЫХ ТЕХНОЛОГИЙ, ИСПОЛЬЗУЕМЫХ В ОБРАЗОВАТЕЛЬНОМ ПРОЦЕССЕ

Информационную поддержку изучения дисциплины осуществляет Информационно-библиотечный центр (ИБЦ) РХТУ им. Д.И. Менделеева, который обеспечивает обучающихся основной учебной, учебно-методической и научной литературой, необходимой для организации образовательного процесса по дисциплине. Общий объем многоотраслевого фонда ИБЦ на 01.01.2019 г. составляет 1 708 372 экз.

Фонд ИБЦ располагает учебной, учебно-методической и научно-технической литературой в форме печатных и электронных изданий, а также включает официальные, справочно-библиографические, специализированные отечественные и зарубежные периодические и информационные издания. ИБЦ обеспечивает доступ к профессиональным базам данных, информационным, справочным и поисковым системам.

Каждый обучающийся обеспечен свободным доступом из любой точки, в которой имеется доступ к сети Интернет и к электронно-библиотечной системе (ЭБС) Университета, которая содержит различные издания по основным изучаемым дисциплинам и сформирована по согласованию с правообладателями учебной и учебно-методической литературы.

Для более полного и оперативного справочно-библиографического и информационного обслуживания в ИБЦ реализована технология Электронной доставки документов.

Электронные информационные ресурсы, используемые в процессе обучения

№	Электронный ресурс	Реквизиты договора (номер, дата заключения, срок действия), ссылка на сайт ЭБС, сумма договора, количество ключей	Характеристика библиотечного фонда, доступ к которому предоставляется договором
1	ЭБС «Лань»	Принадлежность - сторонняя Реквизиты договора - ООО «Издательство «Лань», договор №29.01-З-2.0-827/2018 от 26.09.2018 г. Сумма договора – 357 000-00 С «26» сентября 2018г. по **«25» сентября 2019г.** Ссылка на сайт ЭБС – http://e.lanbook.com	Электронно-библиотечная система издательства "Лань" — ресурс, включающий в себя как электронные версии книг ведущих издательств учебной и научной литературы (в том числе университетских издательств), так и электронные версии периодических изданий по различным областям знаний. ЭБС «ЛАНЬ» предоставляет пользователям мобильное приложение для iOS и Android, в которых интегрированы

		Количество ключей - доступ для всех пользователей РХТУ с любого компьютера.	бесплатные сервисы для незрячих студентов и синтезатор речи. **Коллекции**: «Химия» - изд-ва НОТ, «Химия» - изд-ва Лаборатория знаний, «Химия» - изд-ва «ЛАНЬ», «Химия»-КНИТУ(Казанский национальный исследовательский технологический университет), «Химия» - изд-ва ФИЗМАТЛИТ, «Информатика» - изд-ва "Лань", Национальный Открытый Университет"ИНТУИТ", "Инженерно-технические науки" изд-ва "Лань".
	ЭБС «ЛАНЬ»	Принадлежность - сторонняя Реквизиты договора - ООО «Издательство «Лань», договор № 33.03-Р-2.0-1775/2-10 от 26.09.2019г. Сумма договора – 642 083-68 **С «26» сентября 2019г. по «25» сентября 2020г.** Ссылка на сайт ЭБС – http://e.lanbook.com Количество ключей - доступ для всех пользователей РХТУ с любого компьютера.	Коллекции: «Химия» - изд-ва НОТ, «Химия» - изд-ва Лаборатория знаний, «Химия» - изд-ва «ЛАНЬ», «Химия»-КНИТУ(Казанский национальный исследовательский технологический университет), «Химия» - изд-ва ФИЗМАТЛИТ, «Информатика» - изд-ва «ЛАНЬ», Национальный Открытый Университет«ИНТУИТ», Инженерно-технические науки" изд-ва «ЛАНЬ», «Теоретическая механика» изд-ва «ЛАНЬ», Экономика и менеджмент» изд-ва Дашков и К. А также отдельные издания в соответствии с Договором.
2.	Электронно - библиотечная система ИБЦ РХТУ им. Д.И.Менделеева (на базе АИБС «Ирбис»)	Принадлежность – собственная РХТУ. Ссылка на сайт ЭБС – http://lib.muctr.ru/ Доступ для пользователей РХТУ с любого компьютера.	Электронные версии учебных и научных изданий авторов РХТУ по всем ООП.
3	Информационно-справочная система «ТЕХЭКСПЕРТ» «Нормы, правила, стандарты России».	Принадлежность сторонняя. Реквизиты контракта – ООО «ИНФОРМПРОЕКТ», контракт № 111-142ЭА/2018 от 18.12.2018 г. Сумма договора – 547 511 руб.	Электронная библиотека нормативно-технических изданий. Содержит более 40000 национальных стандартов и др. НТД

		С «01» января.2019 г. по «31» декабря 2019 г. Ссылка на сайт ЭБС – http://reforma.kodeks.ru/reforma/ Количество ключей – 5 лицензий + локальный доступ с компьютеров ИБЦ.	
4	Электронная библиотека диссертаций (ЭБД).	Принадлежность – сторонняя Реквизиты договора – РГБ, Договор № 29.01-Р-2.0-826/2018 от 03.10.2018 г. Сумма договора - 299130-00 С «15» октября 2018 г. по **«14» июля 2019 г.** Ссылка на сайт ЭБС – http://diss.rsl.ru/ Количество ключей – 10 лицензий + распечатка в ИБЦ.	В ЭБД доступны электронные версии диссертаций Российской Государственной библиотеки: с 1998 года – по специальностям: "Экономические науки", "Юридические науки", "Педагогические науки" и "Психологические науки"; с 2004 года - по всем специальностям, кроме медицины и фармации; с 2007 года - по всем специальностям, включая работы по медицине и фармации.
5	ЭБС «Научно-электронная библиотека eLibrary.ru».	Принадлежность – сторонняя Реквизиты договора – ООО «РУНЭБ», договор № 29.01-Р-2.0-1020/2018 от 07.12.2018 г. Сумма договора - 934 693-00 С «01» января 2019 г. по «31» декабря 2019 г. Ссылка на сайт – http://elibrary.ru Количество ключей – доступ для пользователей РХТУ по ip-адресам неограничен.	Электронные версии периодических и непериодических изданий по различным отраслям науки

6	БД ВИНИТИ РАН	Принадлежность сторонняя Договор № 5Д/2018 от 01.02.2018 г. Сумма договора - 24000-00 С «02» февраля 2018 г. **по «05» мая 2019 г.** Ссылка на сайт- http://www.viniti.ru/ Количество ключей – локальный доступ для пользователей РХТУ в ИБЦ РХТУ.	Крупнейшая в России баз данных по естественным, точным и техническим наукам. Включает материалы РЖ (Реферативного журнала) ВИНИТИ с 1981 г. Общий объем БД - более 28 млн. документов
7	Справочно-правовая система «Консультант+»,	Принадлежность сторонняя, Договор № 45-70ЭА/2018 от 09.07.2018 г. С «10» июля 2018 г. по «09» июля 2019 г. Ссылка на сайт- http://www.consultant.ru/ Количество ключей – 50 пользовательских лицензий по ip-адресам.	Справочно-правовая система по законодательству Российской Федерации.
8	Справочно-правовая система “Гарант»	Принадлежность сторонняя Договор №145-188ЭА/2018 г. от 28.01.2019 г. С «28» января 2019 г. по «27» января 2020 г. Ссылка на сайт – http://www.garant.ru/ Сумма договора - 512000-00 Количество ключей – 50 пользовательских лицензий по ip-адресам.	Гарант — справочно-правовая система по законодательству Российской Федерации.
9	Издательство Wiley	Принадлежность сторонняя. Национальная подписка (Минобрнауки+ ГПНТБ) Сублицензионный договор	Коллекция журналов по всем областям знаний, в том числе известные журналы по химии, материаловедению, взрывчатым веществам и др.

		№ Wiley/130 от 10.10.2019 г. С «01» января 2019 г. по «31» декабря 2019 г. Ссылка на сайт – http://onlinelibrary.wiley.com/ Количество ключей - доступ для пользователей РХТУ по ip-адресам неограничен.	
10	QUESTEL ORBIT	Принадлежность сторонняя. Национальная подписка (Минобрнауки+ ГПНТБ) Сублицензионный договор № Questel/130 от 05.09.2019 г. С «01» января 2019 г. по «31» декабря 2019 г. Ссылка на сайт – http://www.questel.orbit.com Количество ключей – доступ для пользователей РХТУ по ip-адресам неограничен.	ORBIT является глобальным оперативно обновляемым патентным порталом, позволяющим осуществлять поиск в перечне заявок на патенты, полученных, приблизительно, 80-патентными учреждениями в различных странах мира и предоставленных грантов.
11	ProQuest Dissertation and Theses Global	Принадлежность сторонняя. Национальная подписка (Минобрнауки+ ГПНТБ) Сублицензионный договор № ProQuest/130 от 09.10.2019 г. С «01» января 2019 г. по «31» декабря 2019 г. Ссылка на сайт – http://www.proquest.com/products-services/pqdtglobal.html Количество ключей – дост уп для пользователей РХТУ по ip-адресам неограничен.	База данных ProQuest Dissertation & Theses Global (PQDT Global) авторитетная коллекция из более 3,5 млн. зарубежных диссертаций, более 1,7 млн. из которых представлены в полном тексте.
12	American Chemical Society	Принадлежность сторонняя. Национальная подписка (Минобрнауки+ ГПНТБ) Сублицензионный договор № ACS/130 от 25.10.2019 г.	Коллекция журналов по химии и химической технологии Core + издательства American Chemical Society

		С «01» июля 2019 г. по «31» декабря 2019 г. Ссылка на сайт – http://www.acs.org/content/acs/en.html Количество ключей – доступ для пользователей РХТУ по ip-адресам неограничен.	
13	American Institute of Physics (AIP)	Принадлежность сторонняя. Национальная подписка (Минобрнауки+ ГПНТБ) Сублицензионный договор № AIP/130 от 24.10.2019 г. С «01» июля 2019 г. по «31» декабря 2019 г. Ссылка на сайт – http://scitation.aip.org/ Количество ключей – доступ для пользователей РХТУ по ip-адресам неограничен.	Коллекция журналов по техническим и естественным наукам издательства Американского института физики (AIP)
14	База данных Reaxys и Reaxys Medicinal Chemistry Компании Elsevier	Принадлежность сторонняя. Национальная подписка (Минобрнауки+ ГПНТБ) Сублицензионный договор № Reaxys /130 от 10.10.2019 г. С «01» июля 2019 г. по «31» декабря 2019 г. Ссылка на сайт – https://www.reaxys.com/ Количество ключей – доступ для пользователей РХТУ по ip-адресам неограничен.	Структурно-химическая база данный Reaxys включает в себя структурную базу данных химических соединений и их экспериментальных свойств, реферативную базу журнальных и патентных публикаций, базу химических реакций с функцией построения плана синтеза. Модуль биологически активных соединений, биологических мишеней, фармакологических свойств химических соединений Reaxys Medicinal Chemistry является крупнейшей в мире базой данных.
15	Scopus	Принадлежность сторонняя. Национальная подписка (Минобрнауки+ ГПНТБ) Сублицензионный договор № Scopus/130 от 09.10.2019 г.	Мультидисциплинарная реферативная и наукометрическая база данных издательства **ELSEVIER**

		С «01» июля 2019 г. по «31» декабря 2019 г. Ссылка на сайт – http://www.scopus.com. Количество ключей – доступ для пользователей РХТУ по ip-адресам неограничен.	
16	Ресурсы международной компании Clarivate Analytics	Принадлежность сторонняя. Национальная подписка (Минобрнауки+ ГПНТБ) Сублицензионный договор № WoS/130 от 05.09.2019 г. С «01» января 2019 г. по «31» декабря 2019 г. Ссылка на сайт – http://apps.webofknowledge.com/WOS_GeneralSearch_input.do?product=WOS&search_mode=GeneralSearch&SID=R1Ij2TUYmdd7bUatOlJ&preferencesSaved= Количество ключей – доступ для пользователей РХТУ по ip-адресам неограничен.	Открыт доступ к ресурсам: **WEB of SCIENCE** – реферативная и наукометрическая база данных. **MEDLINE** – реферативная база данных по медицине.
17	Royal Society of Chemistry (Королевское химическое общество	Принадлежность сторонняя. Национальная подписка (Минобрнауки+ ГПНТБ) Сублицензионный договор № RSC/130 от 08.10.2019 г. С «01» января 2019 г. по «31» декабря 2019 г. Ссылка на сайт – http://pubs.rsc.org/ Количество ключей - доступ для пользователей РХТУ по ip-адресам неограничен.	Коллекция включает 44 журнала. Тематика: органическая, аналитическая, физическая химия, биохимия, электрохимия, химические технологии.

18.	Электронные ресурсы издательства SpringerNature	Принадлежность – сторонняя Национальная подписка (Минобрнауки+РФФИ) Информационное письмо РФФИ № 809 от 24.06.2019 г. С «01» января 2019 г. по «31» декабря 2019 г. Ссылка на сайт http://link.springer.com/ Количество ключей - доступ для пользователей РХТУ по ip-адресам неограничен.	- Полнотекстовая коллекция электронных журналов Springer по различным отраслям знаний. - Полнотекстовые 85 журналов Nature Publishing Group - Коллекция научных протоколов по различным отраслям знаний Springer Protocols - Коллекция научных материалов в области физических наук и инжиниринга Springer Materials (The Landolt-Bornstein Database) - Полный доступ к статическим и динамическим справочным изданиям по любой теме - Реферативная база данных по чистой и прикладной математике zbMATH - Nano Database
19.	База данных SciFinder компании Chemical Abstracts Service	Принадлежность сторонняя. Национальная подписка (Минобрнауки+ ГПНТБ) Сублицензионный договор № CAS/130 от 23.10.2019 г. С «01» января 2019 г. по «31» декабря 2019 г. Ссылка на сайт – https://scifinder.cas.org Количество ключей – доступ для пользователей РХТУ по ip-адресам и персональной регистрации.	SciFinder — поисковый сервис, обеспечивающий многоаспектный поиск как библиографической информации, так и информации по химическим реакциям, структурным соединениям и патентам. Основная тематика обширного поискового массива — химия, а также ряд смежных дисциплин, таких как материаловедение, биохимия и биомедицина, фармакология, химическая технология, физика, геология, металлургия и другие.

20	Издательство Elsevier на платформе ScienceDirect	Принадлежность сторонняя. Национальная подписка (Минобрнауки+ РФФИ) Информационное письмо РФФИ № исх.- 1294 от 09 10 2019 г. С «01» января 2019 г. по «31» декабря 2019 г. Ссылка на сайт – https://www.sciencedirect.com Количество ключей – доступ для пользователей РХТУ по ip-адресам.	«Freedom Collection» — полнотекстовая коллекция электронных журналов издательства Elsevier по различным отраслям знаний, включающая не менее 2000 наименований электронных журналов. «Freedom Collection eBook collection» — содержит более 5 000 книг по 24 различным предметным областям естественных, технических и медицинских наук. Доступ к архивам 2014-2018гг.
21	ЭБС «Лань»	Принадлежность - сторонняя Реквизиты договора - ООО «Издательство «Лань», договор №29.01-3-2.0-1299/2018 от 06.03.2019 г. **С «06» марта 2019г. по «25» сентября 2019г.** Ссылка на сайт ЭБС – http://e.lanbook.com Сумма договора – 73 247-39 Количество ключей - доступ для всех пользователей РХТУ с любого компьютера.	Коллекция книг по естественно-научным и техническим отраслям наукам.
22	ЭБС «ЮРАЙТ»	Принадлежность - сторонняя Реквизиты договора – ООО «Электронное издательство ЮРАЙТ», Договор № №29.01-3-2.0-1168/2018 от 11.01.2019 г. С «11» января 2019 г. по «»10» января 2020 г. Ссылка на сайт ЭБС - https://biblio-online.ru/ Сумма договора – 220 000-00 руб. Количество ключей - доступ для всех пользователей РХТУ с любого компьютера.	Электронная библиотека включает более 5000 наименований учебников и учебных пособий по всем отраслям знаний для всех уровней профессионального образования от ведущих научных школ с соблюдением требований новых ФГОСов.

Бесплатные архивные коллекции, приобретенные Минобрнауки для вузов.

Архив Издательства American Association for the Advancement of Science.Пакет «Science Classic» 1880-1996

Архив Издательства Annual Reviews. Пакет «Full Collection» 1932-2005
Архив издательства Института физики (Великобритания). Пакет «Historical Archive 1874-1999» с первого выпуска каждого журнала по 1999, 1874-1999
Архив издательства Nature Publishing Group. Пакет «Nature» с первого выпуска первого номера по 2010, 1869-2010
Архив издательства Oxford University Press. Пакет «Archive Complete» с первого выпуска каждого журнала по 1995, 1849-1995
Архив издательства Sage. Пакет «2010 SAGE Deep Backfile Package» с первого выпуска каждого журнала по 1998, 1890-1998
Архив издательства Taylor & Francis. Full Online Journal Archives. с первого выпуска каждого журнала по 1996, 1798-1997
Архив издательства Cambridge University Press. Пакет «Cambridge Journals Digital Archive (CJDA)» с первого выпуска каждого журнала по 2011, 1827-2011
Архив журналов Королевского химического общества(RSC). 1841-2007
Архив коллекции журналов Американского геофизического союза (AGU), предоставляемый издательством Wiley Subscription Services, Inc. 1896-1996

Бесплатные официальные открытые ресурсы Интернет:

12. Directory of Open Access Journals (DOAJ) http://doaj.org/
Ресурс объединяет более 10000 научных журналов по различным отраслям знаний (около 2 миллионов статей) из134 стран мира.

13. Directory of Open Access Books (DOAB) https://www.doabooks.org/
В базе размещено более 3000 книг по различным отраслям знаний, предоставленных 122 научными издательствами.

14. BioMed Central https://www.biomedcentral.com/
База данных включает более 300 рецензируемых журналов по биомедицине, медицине и естественным наукам. Все статьи, размещенные в базе, находятся в свободном доступе.

15. Электронный ресурс arXiv https://arxiv.org/
Крупнейшим бесплатный архив электронных научных публикаций по разделам физики, математики, информатики, механики, астрономии и биологии. Имеется подробный тематический каталог и возможность поиска статей по множеству критериев.

16. Коллекция журналов MDPI AG http://www.mdpi.com/
Многодисциплинарный цифровой издательский ресурс, является платформой для рецензируемых научных журналов открытого доступа, издающихся MDPI AG (Базель, Швейцария). Издательство выпускает более 120 разнообразных электронных журналов, находящихся в открытом доступе.

17. Издательство с открытым доступом InTech http://www.intechopen.com/
Первое и крупнейшее в мире издательство, публикующее книги в открытом доступе, около 2500 научных изданий. Основная тематическая направленность - физические и технические науки, технологии, медицинские науки, науки о жизни.

18. База данных химических соединений ChemSpider http://www.chemspider.com/
ChemSpider – это бесплатная химическая база данных, предоставляющая быстрый доступ к более чем 28 миллионам структур, свойств и соответственной информации. Ресурс принадлежит Королевскому химическому обществу Великобритании (Royal Society of Chemistry).

19. Коллекция журналов PLOS ONE http://journals.plos.org/plosone/

PLOS ONE – коллекция журналов, в которых публикуются отчеты о новых исследованиях в области естественных наук и медицины. Все журналы размещены в свободном доступе (Open Access), все статьи проходят строгое научное рецензирование.

20. US Patent and Trademark Office (USPTO) http://www.uspto.gov/

Ведомство по патентам и товарным знакам США — USPTO — предоставляет свободный доступ к американским патентам, опубликованным с 1976 г. по настоящее время.

21. Espacenet - European Patent Office (EPO) http://worldwide.espacenet.com/

Патенты (либо патентные заявки) более 50 национальных и нескольких международных патентных бюро, в том числе послные тексты патентов США, России, Франции, Японии и др.

22. Федеральный институт промышленной собственности (ФИПС) http://www1.fips.ru/wps/wcm/connect/content_ru/ru

Информационные ресурсы ФИПС свободного доступа:

-Электронные бюллетени. Изобретения. Полезные модели.

-Открытые реестры российских изобретений и заявок на изобретения.

-Рефераты российских патентных документов за 1994–2016 гг.

-Полные тексты российских патентных документов из последнего официального бюллетеня.

13. МАТЕРИАЛЬНО-ТЕХНИЧЕСКОЕ ОБЕСПЕЧЕНИЕ ДИСЦИПЛИНЫ

В соответствии с учебным планом занятия по дисциплине «Адсорбция в технологии неорганических веществ» проводятся в форме лекций, практических (семинарских) занятий и самостоятельной работы студента.

13.3. Оборудование, необходимое в образовательном процессе

Лекционная учебная аудитория, оборудованная электронными средствами демонстрации (компьютер со средствами звуковоспроизведения, проектор, экран) и учебной мебелью; учебная лаборатория для проведения лабораторных занятий.

13.4. Учебно-наглядные пособия

Информационно-методические материалы: учебные пособия по дисциплине; раздаточный материал к разделам лекционного курса, презентации лекционного материала, электронные диски с учебными фильмами.

13.3. Компьютеры, информационно-телекоммуникационные сети, аппаратно-программные и аудиовизуальные средства

Персональные компьютеры, укомплектованные проигрывателями CD и DVD, принтерами и программными средствами; проекторы и экраны; цифровые камеры; копировальные аппараты; локальная сеть с выходом в Интернет.

13.5.Печатные и электронные образовательные и информационные ресурсы

Информационно-методические материалы: учебные пособия по дисциплине, методические рекомендации к практическим занятиям; раздаточный материал к лекционным курсам; электронные учебные издания, научно-популярные электронные издания.

Электронные образовательные ресурсы: электронные презентации к разделам лекционных курсов; учебно-методические разработки кафедры в электронном виде; буклеты и каталоги оборудования, справочники по сырьевым материалам, технологические справочники; справочные материалы в печатном и электронном виде; электронная картотека по рентгенофазовому анализу.

13.5. Перечень лицензионного программного обеспечения:

№ п/п	Наименование программного продукта	Реквизиты договора поставки	Количество лицензий	Срок окончания действия лицензии
1	Операционная система Microsoft Windows 10 Education (Russian)	Подписка Microsoft Azure Dev Tools for Teaching, соглашение от 31.01.2019 ICM-169788, номер подписки IM91021, действительно до 31.01.2021, счет от 31.01.2019 № 9552830795	Подписка не подразумевает количества лицензий	31.01.2021
2	Microsoft Visio Professional 2019 (Russian)	Подписка Microsoft Azure Dev Tools for Teaching, соглашение от 31.01.2019 ICM-169788, номер подписки IM91021, действительно до 30.01.2021, счет от 31.01.2019 № 9552830795	Подписка не подразумевает количества лицензий	31.01.2021
3	Kaspersky Endpoint Security 10 для Windows	Контракт от 24.12.2018 № 126-152ЭА/2018	670	22.12.2020
4	Антиплагиат. ВУЗ	Контракт № 19-17ЭА/2020 от 12 мая 2020.	не ограничено, лимит проверок 6000.	19.05.2021
5	Операционная система Microsoft Windows 10 Professional 32 bit/64 bit Rus Only FQS-10150	Договор от 11.02.2019 № 26.02-Д-3.0-1293/2019	4	бессрочно

14. ТРЕБОВАНИЯ К ОЦЕНКЕ КАЧЕСТВА ОСВОЕНИЯ ПРОГРАММЫ

Наименование разделов	Основные показатели оценки	Формы и методы контроля и оценки
Раздел 1. Особенности реактивов и особо чистых веществ, их производства и контроля	**Знает:** - классификацию реактивов и особо чистых веществ и требования к ним; - теоретические и практические основы их получения; - методы очистки веществ; - особенности производства и контроля неорганических реактивов и особо чистых веществ; **Умеет:** - использовать методы исследования и определения параметров и показателей процессов получения реактивов и особо чистых веществ; - выбирать конструкционные материалы для процессов получения реактивов и особо чистых веществ; **Владеет:** - методами теоретического и экспериментального исследования технологических процессов получения реактивов и особо чистых веществ; - навыками построения и технико-экономической оптимизации технологической схемы; - методами определения качества реактивов и особо чистых веществ.	5. Оценка за контрольную работу. 6. Оценка на зачете
Раздел 2. Общие сведения и теоретические основы очистки неорганических веществ	**Знает:** - классификацию реактивов и особо чистых веществ и требования к ним; - теоретические и практические основы их получения; - методы очистки веществ; - особенности производства и контроля неорганических реактивов и особо чистых веществ; **Умеет:** - использовать методы исследования и определения параметров и показателей процессов получения реактивов и особо чистых веществ;	5. Оценка за контрольную работу 6. Оценка на зачете

	- выбирать конструкционные материалы для процессов получения реактивов и особо чистых веществ; **Владеет:** - методами теоретического и экспериментального исследования технологических процессов получения реактивов и особо чистых веществ; - навыками построения и технико-экономической оптимизации технологической схемы; - методами определения качества реактивов и особо чистых веществ.	
Раздел 3. Практические особенности получения реактивов и особо чистых веществ	**Знает:** - классификацию реактивов и особо чистых веществ и требования к ним; - теоретические и практические основы их получения; - методы очистки веществ; - особенности производства и контроля неорганических реактивов и особо чистых веществ; **Умеет:** - использовать методы исследования и определения параметров и показателей процессов получения реактивов и особо чистых веществ; - выбирать конструкционные материалы для процессов получения реактивов и особо чистых веществ; **Владеет:** - методами теоретического и экспериментального исследования технологических процессов получения реактивов и особо чистых веществ; - навыками построения и технико-экономической оптимизации технологической схемы; - методами определения качества реактивов и особо чистых веществ.	5. Оценка за реферат 6. Оценка на зачете

15. ОСОБЕННОСТИ ОРГАНИЗАЦИИ ОБРАЗОВАТЕЛЬНОГО ПРОЦЕССА ДЛЯ

ИНВАЛИДОВ И ЛИЦ С ОГРАНИЧЕННЫМИ ВОЗМОЖНОСТЯМИ ЗДОРОВЬЯ

Обучение инвалидов и лиц с ограниченными возможностями здоровья осуществляется в соответствии с:

- порядком организации и осуществления образовательной деятельности по образовательным программам – программам бакалавриата, программам специалитета, программам магистратуры (Приказ Минобрнауки РФ от 05.04.2017 № 301);

- положением о порядке организации и осуществления образовательной деятельности по образовательным программам высшего образования – программ бакалавриата, программ специалитета, программ магистратуры в РХТУ им. Д.И. Менделеева, принятым решением Ученого совета РХТУ им. Д.И. Менделеева от 30.10.2019, протокол № 3, введенным в действие приказом ректора РХТУ им. Д.И. Менделеева от 14.11.2019 № 646А;

- методическими рекомендациями по организации образовательного процесса для обучения инвалидов и лиц с ограниченными возможностями здоровья в образовательных организациях высшего образования, в том числе оснащенности образовательного процесса (утверждены заместителем Министра образования и науки РФ А.А. Климовым от 08.04.2014 № АК-44/05вн).

Дополнения и изменения к рабочей программе

«Введение в химическую технологию реактивов и особо чистых веществ»
основной образовательной программы

18.03.01 «Химическая технология»
Профиль – «Технология неорганических веществ»

«Основная образовательная программа высшего образования – программа бакалавриата»

Номер изменения/ дополнения	Содержание дополнения/изменения	Основание внесения изменения/дополнения
1.	Изменение в части обновления лицензионного программного обеспечения	протокол заседания Ученого совета № 1 от «31» августа 2019 г
2.	Изменения в части обновления договоров электронных ресурсов	протокол заседания Ученого совета № 2 от «30» сентября 2019 г.
3.	Изменения в части обновления лицензионного программного обеспечения	протокол заседания Ученого совета № 8 от «26» февраля 2020 г.
4.	Изменение в части электронного обучения и дистанционных образовательных технологий	Распоряжение № 1/2703 от « 27 » марта 2020 г.

Министерство науки и высшего образования Российской Федерации

Федеральное государственное бюджетное образовательное учреждение высшего образования

«Российский химико-технологический университет имени Д.И. Менделеева»

«УТВЕРЖДАЮ»

Проректор по учебной работе

_____ С.Н. Филатов

«_____» _____ 2020 г.

РАБОЧАЯ ПРОГРАММА ДИСЦИПЛИНЫ

«Практикум по химической технологии»

Направление подготовки 18.03.01 Химическая технология

Профиль подготовки – «Технология неорганических веществ»

Квалификация «бакалавр»

РАССМОТРЕНО И ОДОБРЕНО

на заседании Методической комиссии

РХТУ им. Д.И. Менделеева

«30» июня 2020 г. протокол № 25

Председатель _____ Н.А. Макаров

Москва 2020 г.

Программа составлена профессором кафедры технологии неорганических веществ и электрохимических процессов, д.т.н. Коньковой Т.В.

Программа рассмотрена и одобрена на заседании кафедры технологии неорганических веществ и электрохимических процессов РХТУ им. Д.И. Менделеева «10» июня 2020 г., протокол № 11.

Содержание

		С.
1.	Цель и задачи дисциплины…….….	4
2.	Требования к результатам освоения дисциплины…….....	4
3.	Объем дисциплины и виды учебной работы.....	5
4.	Содержание дисциплины…….….....	5
4.1.	Разделы дисциплины и виды занятий для студентов очного отделения ……..	5
4.2.	Содержание разделов дисциплины …….……..	5
5.	Соответствие содержания требованиям к результатам освоения дисциплины…….....	6
6.	Практические и лабораторные занятия……..……..	6
6.1	Практические занятия……..……..	6
6.2	Лабораторные занятия…….……	6
7.	Самостоятельная работа…….……....	7
8.	Оценочные средства для проведения промежуточной аттестации…….	7
9.	Учебно-методическое обеспечение дисциплины…….....	7
9.1	Рекомендуемая литература…….	7
9.2	Рекомендуемые источники научно-технической информации...	8
9.3	Средства обеспечения освоения дисциплины……...	8
10.	Методические указания для обучающихся. ……	9
10.1	Для студентов, обучающихся по очной форме, без использования электронного образования и дистанционных образовательных технологий..…… ……	9
10.2	Для студентов, обучающихся по очной форме, с использованием электронного образования и дистанционных образовательных технологий..…… ……	10
11.	Методические указания для преподавателей……	10

11.1	Для преподавателей, при реализации программы по очной форме, без использования электронного образования и дистанционных образовательных технологий……	10
11.2	Для преподавателей, при реализации программы по очной форме, с использованием электронного образования и дистанционных образовательных технологий……	10
12.	Перечень информационных технологий, используемых в образовательном процессе…….……	11
13.	Материально-техническое обеспечение дисциплины……..	12
14.	Требования к оценке качества освоения программы……....	14
15.	Особенности организации образовательного процесса для инвалидов и лиц с ограниченными возможностями здоровья	16

1 ЦЕЛЬ И ЗАДАЧИ ДИСЦИПЛИНЫ

Программа составлена в соответствии с требованиями Федерального государственного образовательного стандарта высшего образования (ФГОС ВО) по направлению подготовки кадров высшей квалификации 18.03.01 – «Химическая технология», рекомендациями методической комиссии Ученого совета и накопленного опыта преподавания дисциплины кафедрой технологии неорганических веществ и электрохимических процессов доцентом РХТУ им. Д.И. Менделеева. Программа рассчитана на изучение дисциплина в течение одного семестра.

Программа «Практикум по химической технологии» относится к вариативной части дисциплин по выбору (Б1.В.ДВ.07.01) рабочего учебного плана подготовки бакалавров и рассчитана на изучение дисциплины в 8 семестре обучения.

Программа дисциплины предполагает, что обучающиеся имеют теоретическую и практическую подготовку в области материаловедения и теоретической электрохимии.

Цель дисциплины − приобретение обучающимися углубленных знаний и компетенций, получение и закрепление профессиональных умений и навыков в области проведения научно-исследовательских работ с использованием современных технологий путем самостоятельного творческого выполнения задач, поставленных программой научных исследований.

Задача дисциплины – дать основные знания по практически всем известным методам исследования электрохимических производств, как традиционным, хорошо известным, так и современным методикам исследования с применением оборудования нового поколения.

2 ТРЕБОВАНИЯ К РЕЗУЛЬТАТАМ ОСВОЕНИЯ ДИСЦИПЛИНЫ

Изучение дисциплины при подготовке кадров высшей квалификации по направлению 18.03.01 – «Химическая технология»; профиль – Технология неорганических веществ способствует формированию следующих профессиональных (ПК) компетенций:

– способностью проводить анализ сырья, материалов и готовой продукции, осуществлять оценку результатов анализа (ПК-10);

– способностью планировать и проводить физические и химические эксперименты, проводить обработку их результатов и оценивать погрешности, выдвигать гипотезы и устанавливать границы их применения, применять методы математического анализа и моделирования, теоретического и экспериментального исследования (ПК-16).

– готовностью изучать научно-техническую информацию, отечественный и зарубежный опыт по тематике исследования (ПК-20).

В результате изучения дисциплины студент бакалавриата должен:

знать:

– порядок планирования, проведения и обеспечения экспериментов;

– методы математического анализа и моделирования экспериментального исследования;

– научно-техническую информацию, отечественный и зарубежный опыт по тематике исследования;

уметь:

– использовать современные информационные технологии, в том числе сетевые компьютерные технологии и базы данных при планировании и проведении электрохимических экспериментов;

– проводить обработку результатов экспериментов и оценивать погрешности, выдвигать гипотезы и устанавливать границы их применения;

– осуществлять поиск, обработку и анализ научно-технической информации по профилю научных исследований, в том числе с применением Internet-технологий.

владеть:

– идеологией методов исследования и анализа, системой выбора методов исследования, оценкой возможностей каждого метода.

3 ОБЪЕМ ДИСЦИПЛИНЫ И ВИДЫ УЧЕБНОЙ РАБОТЫ

Виды учебной работы	Объем		
	В зачетных единицах	В академ. часах	В астрон. часах
Общая трудоемкость дисциплины по учебному плану	**5**	**180**	**135**
Аудиторные занятия:	**2,66**	**96**	**72**
Лекции (Лек)	-	-	-
Практические занятия (ПЗ)	0,44	16	12
Лабораторные занятия (Лаб)	2,22	80	60
Самостоятельная работа (СР):	**0,99**	**83,85**	**62,25**
Контактная аттестационная работа	**0,01**	**0,4**	**0,3**
Вид итогового контроля: зачет с оценкой		**ЗаО**	

4 СОДЕРЖАНИЕ ДИСЦИПЛИНЫ

4.1 Разделы дисциплины и виды занятий для студентов очного отделения

№ п/п	Раздел дисциплины	Академ. часов			
		Всего	Практ.	Лаб	СР

1.	**Раздел 1. Исследования в области химической технологии**	60	5	26	30
2	**Раздел 2. Исследования в области очистки сточных вод и газовых выбросов**	60	5	26	30
3.	**Раздел 3. Исследования в области технологии функциональных материалов**	60	6	28	23
6.	**Всего часов**	**180**	**16**	**80**	**83**

4.2 Содержание разделов дисциплины

Раздел 1. Исследования в области химической технологии

Разработка составов растворов и технологических параметров процессов химической технологии. Анализ минерального сырья, проведение переработки минерального сырья Исследование электрофлотационного процесса твердой фазы из водных растворов. Анализ современных технологий очистки сточных вод производства печатных плат. Исследование влияния заряда и размера частиц на процессы флотации и фильтрации.

Раздел 2. Исследования в области очистки сточных вод и газовых выбросов Состав сточных вод и газовых выбросов, физико-химический анализ, современные технологий очистки выбросов. Методы ХПК, атомно-абсорбционной спектрометрии, масс-спектрометрии с индукционно-связанной плазмой, спектрофотометрии для качественного и количественного контроля при регенерации и утилизации техногенных отходов.

Раздел 3. Исследования в области технологии функциональных материалов

Синтез катализаторов и адсорбентов и их анализ. Модифицирование природных материалов.

5 СООТВЕТСТВИЕ СОДЕРЖАНИЯ ДИСЦИПЛИНЫ

КОМПЕТЕНЦИЯМ БАКАЛАВРА

В результате освоения дисциплины студент должен:	Разделы		
	1	2	3
Знать:			
– порядок планирования, проведения и обеспечения экспериментов;	+	+	+
- методы математического анализа и моделирования экспериментального исследования;	+	+	+
- научно-техническую информацию, отечественный и зарубежный опыт по тематике исследования.	+	+	+

Уметь:			
- использовать современные информационные технологии, в том числе сетевые компьютерные технологии и базы данных при планировании и проведении электрохимических экспериментов;	+	+	+
- проводить обработку результатов экспериментов и оценивать погрешности, выдвигать гипотезы и устанавливать границы их применения;	+	+	+
- осуществлять поиск, обработку и анализ научно-технической информации по профилю научных исследований, в том числе с применением Internet-технологий.	+	+	+
Владеть:			
- идеологией электрохимических методов исследования и анализа, системой выбора методов исследования, оценкой возможностей каждого метода.	+	+	+
В результате освоения дисциплины студент должен приобрести следующие ***компетенции:***			
- способность проводить анализ сырья, материалов и готовой продукции, осуществлять оценку результатов анализа (ПК-10);	+	+	+
- способность планировать и проводить физические и химические эксперименты, проводить обработку их результатов и оценивать погрешности, выдвигать гипотезы и устанавливать границы их применения, применять методы математического анализа и моделирования, теоретического и экспериментального исследования (ПК-16).	+	+	+

6 ПРАКТИЧЕСКИЕ И ЛАБОРАТОРНЫЕ ЗАНЯТИЯ

6.1. Практические занятия

Учебным планом практические занятия составляют 16 часов.

6.2. Лабораторные занятия

Лабораторный практикум по дисциплине «Основы научных исследований» выполняется в соответствии с Учебным планом в 8 семестре и занимает 80 акад. ч. Лабораторные работы охватывают 3 раздела дисциплины. В практикум входит 10 работ, выполняемые в 8 семестре, примерно по 8 ч на каждую работу. Выполнение лабораторного практикума способствует закреплению материала, изучаемого в дисциплине «Основы научных исследований», а также дает знания об основных методиках исследований в области коррозии и защиты металлов от коррозии.

Максимальное количество баллов за выполнение лабораторного практикума составляет 100 баллов (максимально по 10 баллов за каждую работу).

Примеры лабораторных работ и разделы, которые они охватывают

№ п/п	№ раздела дисциплины	Наименование лабораторных работ	**Часы**
1.	1	Анализ минерального сырья, проведение переработки минерального сырья	26
2.	2	Анализ сточных вод на содержание различных компонентов	26
3.	3	Анализ свойств функциональных материалов	28

7 САМОСТОЯТЕЛЬНАЯ РАБОТА

Учебной программой дисциплины «Основы научных исследований» предусмотрена самостоятельная работа студента в объеме 83 часов. Самостоятельная работа проводится с целью углубления знаний по дисциплине и предусматривает:

- регулярную проработку пройденного на лекциях учебного материала;

- ознакомление и проработку рекомендованной литературы, и работу с электронно-библиотечными системами, включая переводы публикаций из научных журналов, цитируемых в базах Scopus, Web of Science, Chemical Abstracts, РИНЦ;

- подготовку отчета по результатам лабораторных исследований в соответствии с тематикой дисциплины;

- посещение отраслевых выставок, семинаров, конференций различного уровня;

- участие в семинарах РХТУ им. И. Менделеева по тематике дисциплины;

- подготовку к сдаче дифференцируемого зачета по дисциплине.

Планирование времени на самостоятельную работу, необходимого на изучение дисциплины, студентам лучше всего осуществлять на весь период изучения, предусматривая при этом регулярное повторение пройденного материала. Материал, законспектированный на лекциях, необходимо регулярно дополнять сведениями из литературных источников, представленных в учебной программе. При работе с указанными источниками рекомендуется составлять краткий конспект материала, с обязательным фиксированием библиографических данных источника.

8 ОЦЕНОЧНЫЕ СРЕДСТВА ДЛЯ КОНТРОЛЯ ОСВОЕНИЯ ДИСЦИПЛИНЫ

Оценочные средства не предусмотрены. Набор баллов осуществляется при защите результатов лабораторных работ.

9 УЧЕБНО-МЕТОДИЧЕСКОЕ ОБЕСПЕЧЕНИЕ ДИСЦИПЛИНЫ

9.1 Рекомендуемая литература

А. Основная литература

1. Методы очистки сточных вод гальванических производств: в 2 ч.: учеб. пособие/ А.В. Колесников, В.И. Ильин, В.А. Колесников. – М.: РХТУ им. Д.И. Менделеева, 2018.

Ч.1. Базовые технологии обезвреживания жидких отходов гальванохимической обработки поверхности. – 164 с.

2. Методы очистки сточных вод гальванических производств: в 2 ч.: учеб. пособие/ А.В. Колесников, П.Н. Кисиленко, В.А. Колесников. – М.: РХТУ им. Д.И. Менделеева, 2018.

Ч.2. Оборудование и технология переработки на промышленных объектах гальванического производства. – 204 с.

3. Родзевич А. П., Газенаур Е. Г. Методы анализа и контроля веществ. Томск: Изд-во Томского политехнического университета, 2013. 312 с.

4. Физические методы исследования неорганических веществ. / Т. Г. Баличева и др. ; под ред. А. Б. Никольского. М.: Издательский центр «Академия», 2006. 448 с.

Б. Дополнительная литература

1. Кузнецов М.В. Современные методы исследования поверхности твёрдых тел: фотоэлектронная спектроскопия и дифракция, СТМ-микроскопия. Екатеринбург: Институт химии твёрдого тела УрО РАН, 2010. - 43 с.

2. Скопинцев В.Д. Оксидирование алюминия и его сплавов. – М. : РХТУ им. Д.И. Менделеева, 2015. – 120 с.

3. Теоретические и экспериментальные аспекты электрохимических детоксикационных технологий./ М.М. Гольдин, А.К. Евсеев, В.А. Колесников, В.А. Маткевич, Л.И. Сумский. – М.: ДеЛи плюс, 2016. – 126 с.

9.2. Рекомендуемые источники научно-технической информации

1. Методические рекомендации по выполнению лабораторных работ.

Журналы

1. Гальванотехника и обработка поверхности. ISSN 0869-5326

2. Журнал прикладной химии. ISSN 0044-4618

3. Applied Surface Science. ISSN 0169-4332

4. Физикохимия поверхности и защита материалов (с 2008 г.). ISSN 0044-1856

5. Стандарты и качество. ISSN 0038-9692

6. Приборы и системы. Управление, контроль, диагностика. ISSN 2073-0004

7. Surface and Coatings Technology. ISSN 0257-8972

8. Приборы. ISSN 2071-7865

9. Journal of Applied Physics. ISSN 0021-8979;

10. Электроника: наука, технология, бизнес. ISSN1063-7397;

11. Приборы и техника эксперимента. ISSN 0032-8162;

12. Physical Review Letters. ISSN 0031-9007;

13. Journal of Electron Spectroscopy and Related Phenomena. ISSN 0368-2048.

14. Журнал прикладной спектроскопии. ISSN 0514-7506

Интернет-ресурсы

http://bookfi.org/g/ - BookFinder. Самая большая электронная библиотека рунета. Поиск книг и журналов

http://www.rsl.ru - Российская Государственная Библиотека

http://www.gpntb.ru - Государственная публичная научно-техническая библиотека России

http://lib.msu.su - Научная библиотека Московского государственного университета

http://window.edu.ru - Полнотекстовая библиотека учебных и учебно-методических материалов

http://www.fips.ru/cdfi/fips2009.dll - Сайт ФИПС. Информация о патентах

http://findebookee.com/ - поисковая система по книгам

http://elibrary.ru - Научная электронная библиотека

9.3. Средства обеспечения освоения дисциплины

Для освоения дисциплины используются следующие нормативные и нормативно-методические документы:

– Федеральный закон Российской Федерации от 29.12.2012 № 273-ФЗ «Об образовании в Российской Федерации» [Электронный ресурс] – Режим доступа: http://pravo.gov.ru/proxy/ips/?docbody=&nd=102162745&intelsearch=273-%D4%C7 (дата обращения: 05.02.2019).
– Федеральные государственные образовательные стандарты высшего образования // Координационный совет учебно-методических объединений и научно-методических советов высшей школы. Портал Федеральных образовательных стандартов высшего образования [Электронный ресурс] – Режим доступа: http://fgosvo.ru/fgosvo/93/91/5 (дата обращения: 05.02.2019).
– Приказ Министерства образования и науки РФ от 23.08.2017 № 816 «Об утверждении Порядка применения организациями, осуществляющими образовательную деятельность, электронного обучения, дистанционных образовательных технологий при реализации образовательных программ» [Электронный ресурс]. Режим доступа: http://pravo.gov.ru/proxy/ips/?docbody=&nd=102447332&intelsearch=816+%EF%F0%E8%EA%E0%E7 (дата обращения: 05.02.2019).

При освоении дисциплины студенты должны использовать информационные и информационно-образовательные ресурсы следующих порталов и сайтов:

– Система федеральных образовательных порталов. Система открытого образования. Консалтинговый центр ИОС ОО РФ [Электронный ресурс] – Режим доступа: http://www.openedu.ru (дата обращения: 05.02.2019).
– Информационно-коммуникационные технологии в образовании. Система федеральных образовательных порталов [Электронный ресурс] – Режим доступа: http://ict.edu.ru/ (дата обращения: 05.02.2019).
– Информационная система «Единое окно доступа к образовательным ресурсам». URL: http://window.edu.ru/ (дата обращения: 05.02.2019).
– ФЭПО: соответствие требованиям ФГОС [Электронный ресурс] – Режим доступа: http://fepo.i-exam.ru/ (дата обращения: 05.02.2019).

10. МЕТОДИЧЕСКИЕ УКАЗАНИЯ ДЛЯ ОБУЧАЮЩИХСЯ

10.1. Для студентов, обучающихся по очной форме, без использования электронного образования и дистанционных образовательных технологий

Методические рекомендации по организации учебной работы студента направлены на повышение ритмичности и эффективности его лабораторной и самостоятельной работы по дисциплине.

Дисциплина «Основы научных исследований» включает 3 раздела, каждый из которых имеет определенную логическую завершенность. При изучении материала каждого раздела рекомендуется регулярное ознакомление со сведениями из литературных источников, представленных в учебной программе, а также найденных самостоятельно. При работе с указанными источниками рекомендуется составлять краткий конспект с обязательным фиксированием библиографических данных источника.

Методические указания по выполнению лабораторных работ

Результаты лабораторной работы оформляются в виде протокола испытаний.

Протокол испытаний является документом, содержащим точную, четкую, недвусмысленную и объективную информацию о результатах испытаний и необходимую информацию для толкования их результатов.

В протокол испытаний вносятся технические характеристики объекта исследования, все этапы проверки, а потом по каждому из них подводятся итоги. Заключительная часть протокола включает в себя обобщающее резюме.

Результаты испытаний могут быть как положительными, так и отрицательными – в обоих случаях это должно быть вписано в протокол

В общем случае Протокол испытаний должен включать следующие разделы и положения:

- наименование кафедры и факультета, место проведения испытаний, № аттестата аккредитации (для аккредитованной лаборатории);

- наименование университета;

- характеристика объекта испытаний;

- сведения о нормативно-технических документах;

- характеристика методов испытаний;

- идентификация образцов;

- условия проведения испытаний;

- результаты испытаний;

- обобщающее резюме;

- утверждающую подпись;

В дополнение к вышеизложенному, протоколы испытаний должны, если это необходимо для толкования результатов испытаний, включать в себя:

- отклонения, дополнения или исключения, относящиеся к методике испытаний, а также информацию о специальных условиях испытаний, таких как условия окружающей среды;
- при необходимости указание на соответствие/несоответствие требованиям и/или техническим условиям;

при необходимости расчеты, фотографии, графики и таблицы.

10.2. Для студентов, обучающихся по очной форме, с использованием электронного образования и дистанционных образовательных технологий

При использовании электронного обучения и дистанционных образовательных технологий занятия полностью или частично проводятся в режиме онлайн. Объем дисциплины и распределение

нагрузки по видам работ соответствует п. 4.1. Распределение баллов соответствует п. 10.1 либо может быть изменено в соответствии с решением кафедры, в случае перехода на ЭО и ДОТ в процессе обучения. Решение кафедры об используемых технологиях и системе оценивания достижений обучающихся принимается с учетом мнения ведущего преподавателя и доводится до обучающихся.

11 МЕТОДИЧЕСКИЕ УКАЗАНИЯ ДЛЯ ПРЕПОДАВАТЕЛЕЙ

11.1. Для преподавателей, при реализации программы по очной форме, без использования электронного образования и дистанционных образовательных технологий

При выполнении лабораторных работ преподавателю рекомендуется требовать письменного оформления результатов работы в виде составления протоколов испытаний.

При подготовке к проведению лабораторных занятий преподаватель должен организовать подготовку лабораторного оборудования в зависимости от проводимых работ. Соблюдение принципа наглядности является обязательным условием формирования и закрепления знаний, полученных на консультационных занятиях.

11.2. Для преподавателей, при реализации программы по очной форме, с использованием электронного образования и дистанционных образовательных технологий

При использовании электронного обучения и дистанционных образовательных технологий занятия полностью или частично проводятся в режиме онлайн. Объем дисциплины и распределение нагрузки по видам работ соответствует п. 4.1. Распределение баллов соответствует п. 10.1 либо может быть изменено в соответствии с решением кафедры, в случае перехода на ЭО и ДОТ в процессе обучения. Решение кафедры об используемых технологиях и системе оценивания достижений обучающихся принимается с учетом мнения ведущего преподавателя и доводится до обучающихся.

Реализация ЭО и ДОТ предполагает использование следующих видов и учебной деятельности: онлайн консультации, практические занятия, видео-лекции; лабораторные работы, проводимые полностью или частично с применением ЭО и ДОТ; текущий контроль в режиме тестирования и проверки домашних заданий; самостоятельная работа.

При реализации РПД в зависимости от конкретной ситуации ЭО и ДОТ могут быть применены в смешанной формы обучения, сочетающей в себе аудиторные занятия (при возможности перевода части контактных часов работы обучающихся с преподавателем в электронную информационно-образовательную среду без потери содержания учебной дисциплины) и ЭОР (часть учебного материала (например, лекции) может быть заменена ЭОР).

12. ПЕРЕЧЕНЬ ИНФОРМАЦИОННЫХ ТЕХНОЛОГИЙ, ИСПОЛЬЗУЕМЫХ В ОБРАЗОВАТЕЛЬНОМ ПРОЦЕССЕ

Информационную поддержку изучения дисциплины осуществляет Информационно-библиотечный центр (ИБЦ) РХТУ им. Д.И. Менделеева, который обеспечивает обучающихся основной учебной, учебно-методической и научной литературой, необходимой для организации образовательного процесса по дисциплине. Общий объем многоотраслевого фонда ИБЦ на 01.01.2020 г. составляет 1 708 372 экз.

Фонд ИБЦ располагает учебной, учебно-методической и научно-технической литературой в форме печатных и электронных изданий, а также включает официальные, справочно-библиографические, специализированные отечественные и зарубежные периодические и информационные издания. ИБЦ обеспечивает доступ к профессиональным базам данных, информационным, справочным и поисковым системам.

Каждый обучающийся обеспечен свободным доступом из любой точки, в которой имеется доступ к сети Интернет и к электронно-библиотечной системе (ЭБС) Университета, которая содержит различные издания по основным изучаемым дисциплинам и сформирована по согласованию с правообладателями учебной и учебно-методической литературы.

Для более полного и оперативного справочно-библиографического и информационного обслуживания в ИБЦ реализована технология Электронной доставки документов.

Электронные информационные ресурсы, используемые в процессе обучения

№ п/п	Электронный ресурс	Реквизиты договора (номер, дата заключения, срок действия), ссылка на сайт ЭБС, сумма договора, количество ключей	Характеристика библиотечного фонда, к которому предоставляется доступ
31.	Электронно-библиотечная система ИБЦ РХТУ им. Д.И. Менделеева (на базе АИБС «Ирбис»)	РХТУ им. Д.И. Менделеева Ссылка на сайт ЭБС – http://lib.muctr.ru/ Доступ для пользователей РХТУ с любого компьютера.	Электронные версии учебных и научных изданий авторов РХТУ
32.	Электронная версия Реферативного журнала «ХИМИЯ» на CD	Локальный доступ с компьютеров ИБЦ.	Реферативный журнал (РЖ) "Химия", публикует рефераты, аннотации, библиографические описания книг и статей из журналов и сборников, материалов научных конференций

№ п/п	Электронный ресурс	Реквизиты договора (номер, дата заключения, срок действия), ссылка на сайт ЭБС, сумма договора, количество ключей	Характеристика библиотечного фонда, к которому предоставляется доступ
33.	БД ВИНИТИ РАН	Ссылка на сайт - http://www2.viniti.ru/ Доступ к ресурсу локальный, обеспечивается сотрудниками ИБЦ.http://www2.viniti.ru/index.php?option=com_content&task=view&id=236&xmf=p&Itemid=101	База данных (БД) ВИНИТИ РАН - формируется по материалам периодических изданий, книг, фирменных изданий, материалов конференций, тезисов, патентов, нормативных документов, депонированных научных работ.
34.	ЭБС «Научно-электронная библиотека eLibrary.ru»	Ссылка на сайт – http://elibrary.ru Доступ для пользователей РХТУ по ip-адресам неограничен.	Электронные издания, электронные версии периодических или непериодических изданий
35.	Springer	Ссылка на сайт – http://link.springer.com/ Доступ для пользователей РХТУ по ip-адресам.	Электронные научные информационные ресурсы издательства Springer.
36.	Scopus	Ссылка на сайт – http://www.scopus.com Доступ для пользователей РХТУ по ip-адресам неограничен.	Мультидисциплинарная реферативная и наукометрическая база данных издательства ELSEVIER

13. МАТЕРИАЛЬНО-ТЕХНИЧЕСКОЕ ОБЕСПЕЧЕНИЕ ДИСЦИПЛИНЫ

В соответствии с учебным планом занятия по дисциплине «Практикум по электрохимическим процессам» проводятся в форме лабораторных занятий и самостоятельной работы студента, как в лабораториях университета, так и других научно-исследовательских организациях в соответствии с договорами на проведение НИР.

13.1 Оборудование, необходимое в образовательном процессе:

Учебная лаборатория для проведения лабораторных занятий.

Потенциостат IPC-ProMF, водяные бани ЛБ-12, термостат LOIP LB 200, магнитные мешалки MSH-300, механическая мешалка RZR-2021, магнитная мешалка MR HEI-STANDART, портативные pH-метры pH-410, шлифовально-полировальный станок МР-2, станок для запрессовки XQ-2B, микротвердомер ПМТ-3М, металлографический микроскоп METAM PB-21/22, сушильный шкаф ШС-80-01 СПУ (до 350 °С),

гальваническая установка PGG 10/3-B-1,5, профилометр Mitutoyo Surftest SJ-310, лабораторная кабина для порошкового окрашивания с пистолетом-распылителем СТАРТ-50, ротационный абразиометр Taber Elcometer 5135, блескомер Elcometer 480, толщиномер Elcometer 456, аналитические весы CE224-C, аналитические весы OHAUS DV 215CD, технические весы Ek 600i, адгезиметр цифровой PosiTest ATM 20мм, универсальная испытательная двухколонная машина Shimadzu AGS-X, ионометр АНИОН 4102, потенциостаты IPC, дистилляторы ДЭ-4-02-«ЭМО», муфельная печь SNOL 7,2/1100, источники питания АКИП-1122, Конфокальный лазерный сканирующий микроскоп OLYMPUS LEXT OLS4100, Энергодисперсионный рентгенофлуоресцентный спектрометр EDX-7000 и другое.

13.2 Учебно-наглядные пособия:

Комплект презентаций к консультационным занятиям; наборы образцов различных материалов и покрытий.

13.3 Компьютеры, информационно-телекоммуникационные сети, аппаратно-программные и аудиовизуальные средства:

Персональные компьютеры, укомплектованные проигрывателями CD и DVD, принтерами и программными средствами, проекторы, экраны; аудитории со стационарными комплексами отображения информации с любого электронного носителя; WEB-камеры; цифровой фотоаппарат; копировальные аппараты; локальная сеть с выходом в Интернет.

13.4 Печатные и электронные образовательные и информационные ресурсы:

Информационно-методические материалы: учебные пособия по дисциплинам вариативной части программы; методические рекомендации к практическим занятиям; раздаточный материал к лекционным курсам; электронные учебные издания по дисциплинам вариативной части, научно-популярные электронные издания.

Электронные образовательные ресурсы: кафедральные библиотеки электронных изданий по дисциплинам вариативной части; электронные презентации к разделам лекционных курсов; учебно-методические разработки кафедры в электронном виде; буклеты и каталоги оборудования, справочники по сырьевым материалам, справочники по наилучшим доступным технологиям электрохимических производств; справочные материалы в печатном и электронном виде; электронная картотека по рентгенофазовому анализу.

13.5 Перечень лицензионного программного обеспечения:

№ п/п	Наименование программного продукта	Реквизиты договора поставки	Количество лицензий	Срок окончания действия лицензии

1	Операционная система Microsoft Windows 10 Education (Russian)	Подписка Microsoft Azure Dev Tools for Teaching, соглашение от 31.01.2019 ICM-169788, номер подписки IM91021, действительно до 31.01.2021, счет от 31.01.2019 № 9552830795	Подписка не подразумевает количества лицензий	31.01.2021
2	Microsoft Visio Professional 2019 (Russian)	Подписка Microsoft Azure Dev Tools for Teaching, соглашение от 31.01.2019 ICM-169788, номер подписки IM91021, действительно до 30.01.2021, счет от 31.01.2019 № 9552830795	Подписка не подразумевает количества лицензий	31.01.2021
3	Kaspersky Endpoint Security 10 для Windows	Контракт от 24.12.2018 № 126-152ЭА/2018	670	22.12.2020
4	Антиплагиат. ВУЗ	Контракт № 19-17ЭА/2020 от 12 мая 2020.	не ограничено, лимит проверок 6000.	19.05.2021
5	Операционная система Microsoft Windows 10 Professional 32 bit/64 bit Rus Only FQS-10150	Договор от 11.02.2019 № 26.02-Д-3.0-1293/2019	4	бессрочно

14. ТРЕБОВАНИЯ К ОЦЕНКЕ КАЧЕСТВА ОСВОЕНИЯ ПРОГРАММЫ

Наименование разделов	**Основные показатели оценки**	**Формы и методы контроля и оценки**
Раздел 1. Исследования в области химической технологии	*Знает:* - порядок планирования, проведения и обеспечения экспериментов; - методы математического анализа и моделирования экспериментального исследования;	Оценка за лабораторные работы

	- научно-техническую информацию, отечественный и зарубежный опыт по тематике исследования; *Умеет:* - использовать современные информационные технологии, в том числе сетевые компьютерные технологии и базы данных при планировании и проведении экспериментов; - проводить обработку результатов экспериментов и оценивать погрешности, выдвигать гипотезы и устанавливать границы их применения; - осуществлять поиск, обработку и анализ научно-технической информации по профилю научных исследований, в том числе с применением Internet-технологий. *Владеет*: – идеологией методов исследования и анализа, системой выбора методов исследования, оценкой возможностей каждого метода.	
Раздел 2. Исследования в области очистки сточных вод и газовых выбросов	*Знает:* - порядок планирования, проведения и обеспечения экспериментов; - методы математического анализа и моделирования экспериментального исследования; - научно-техническую информацию, отечественный и зарубежный опыт по тематике исследования; *Умеет:* - использовать современные информационные технологии, в том числе сетевые компьютерные технологии и базы данных при планировании и проведении электрохимических экспериментов; - проводить обработку результатов экспериментов и оценивать погрешности,	Оценка за лабораторные работы

	выдвигать гипотезы и устанавливать границы их применения; - осуществлять поиск, обработку и анализ научно-технической информации по профилю научных исследований, в том числе с применением Internet-технологий. *Владеет*: – идеологией методов исследования и анализа, системой выбора методов исследования, оценкой возможностей каждого метода.	
Раздел 3. Исследования в области технологии функциональных материалов	*Знает:* - порядок планирования, проведения и обеспечения экспериментов; - методы математического анализа и моделирования экспериментального исследования; - научно-техническую информацию, отечественный и зарубежный опыт по тематике исследования; *Умеет:* - использовать современные информационные технологии, в том числе сетевые компьютерные технологии и базы данных при планировании и проведении экспериментов; - проводить обработку результатов экспериментов и оценивать погрешности, выдвигать гипотезы и устанавливать границы их применения; - осуществлять поиск, обработку и анализ научно-технической информации по профилю научных исследований, в том числе с применением Internet-технологий. *Владеет*: – идеологией методов исследования и анализа, системой выбора методов	Оценка за лабораторные работы

	исследования, оценкой возможностей каждого метода.	

15. ОСОБЕННОСТИ ОРГАНИЗАЦИИ ОБРАЗОВАТЕЛЬНОГО ПРОЦЕССА ДЛЯ ИНВАЛИДОВ И ЛИЦ С ОГРАНИЧЕННЫМИ ВОЗМОЖНОСТЯМИ ЗДОРОВЬЯ

Обучение инвалидов и лиц с ограниченными возможностями здоровья осуществляется в соответствии с:

- порядком организации и осуществления образовательной деятельности по образовательным программам – программам бакалавриата, программам специалитета, программам магистратуры (Приказ Минобрнауки РФ от 05.04.2017 № 301);

- Положением о порядке организации и осуществления образовательной деятельности по образовательным программам высшего образования – программ бакалавриата, программ специалитета, программ магистратуры в РХТУ им. Д.И. Менделеева, принятым решением Ученого совета РХТУ им. Д.И. Менделеева от 30.10.2019, протокол № 3, введенным в действие приказом ректора РХТУ им. Д.И. Менделеева от 14.11.2019 № 646А;
- методическими рекомендациями по организации образовательного процесса для обучения инвалидов и лиц с ограниченными возможностями здоровья в образовательных организациях высшего образования, в том числе оснащенности образовательного процесса (утверждены заместителем Министра образования и науки РФ А.А. Климовым от 08.04.2014 № АК-44/05вн).

Дополнения и изменения к рабочей программе

«Основы научных исследований»

основной образовательной программы

18.03.01 «Химическая технология»

Профиль – «Технология неорганических вешеств»

«Основная образовательная программа высшего образования – программа бакалавриата»

Номер изменения/ дополнения	Содержание дополнения/изменения	Основание внесения изменения/дополнения
1.	Изменение в части обновления лицензионного программного обеспечения	протокол заседания Ученого совета № 1 от «31» августа 2019 г
2.	Изменения в части обновления договоров электронных ресурсов	протокол заседания Ученого совета № 2 от «30» сентября 2019 г.
3.	Изменения в части обновления лицензионного программого обеспечения	протокол заседания Ученого совета № 8 от «26» февраля 2020 г.
4.	Изменение в части электронного обучения и дистанционных образовательных технологий	Распоряжение № 1/2703 от «27» марта 2020 г.

Министерство науки и высшего образования Российской Федерации

Федеральное государственное бюджетное образовательное учреждение высшего образования

«Российский химико-технологический университет имени Д.И. Менделеева»

«УТВЕРЖДАЮ»

Проректор по учебной работе

_____ С.Н. Филатов

«_____» _____ 2020 г.

РАБОЧАЯ ПРОГРАММА ДИСЦИПЛИНЫ

«Основы научных исследований»

Направление подготовки 18.03.01 Химическая технология

Профиль подготовки – «Технология неорганических веществ»

Квалификация «бакалавр»

РАССМОТРЕНО И ОДОБРЕНО

на заседании Методической комиссии

РХТУ им. Д.И. Менделеева

«30» июня 2020 г. протокол № 25

Председатель _____ Н.А. Макаров

Москва 2020 г.

Программа составлена профессором кафедры технологии неорганических веществ и электрохимических процессов, д.т.н. Коньковой Т.В.

Программа рассмотрена и одобрена на заседании кафедры технологии неорганических веществ и электрохимических процессов РХТУ им. Д.И. Менделеева «10» июня 2020 г., протокол № 11.

Содержание

		С.
1.	Цель и задачи дисциплины…….….	4
2.	Требования к результатам освоения дисциплины…….....	4
3.	Объем дисциплины и виды учебной работы.....	5
4.	Содержание дисциплины…….….....	5
4.1.	Разделы дисциплины и виды занятий для студентов очного отделения …….	5
4.2.	Содержание разделов дисциплины …….……..	5
5.	Соответствие содержания требованиям к результатам освоения дисциплины…….….....	5
6.	Практические и лабораторные занятия…….……..	6
6.1	Практические занятия…….……..	6
6.2	Лабораторные занятия…….……	7
7.	Самостоятельная работа…….……....	7
8.	Оценочные средства для проведения промежуточной аттестации…….	7
9.	Учебно-методическое обеспечение дисциплины…….....	7
9.1	Рекомендуемая литература…….	7
9.2	Рекомендуемые источники научно-технической информации...	8
9.3	Средства обеспечения освоения дисциплины……...	9
10.	Методические указания для обучающихся..……	9
10.1	Для студентов, обучающихся по очной форме, без использования электронного образования и дистанционных образовательных технологий..…… ……	
10.2	Для студентов, обучающихся по очной форме, с использованием электронного образования и дистанционных образовательных технологий..…… ……	9
		10
11.	Методические указания для преподавателей……	10
11.1	Для преподавателей, при реализации программы по очной форме, без использования электронного образования и дистанционных образовательных технологий……	

Для преподавателей, при реализации программы по очной форме, с использованием электронного образования и дистанционных образовательных технологий…… 11

11.2

11

12. Перечень информационных технологий, используемых в образовательном процессе……..…… 12

13. Материально-техническое обеспечение дисциплины…….. 13

14. Требования к оценке качества освоения программы…….... 15

15. Особенности организации образовательного процесса для инвалидов и лиц с ограниченными возможностями здоровья 16

1. ЦЕЛЬ И ЗАДАЧИ ДИСЦИПЛИНЫ

Программа составлена в соответствии с требованиями Федерального государственного образовательного стандарта высшего образования (ФГОС ВО) по направлению подготовки кадров высшей квалификации 18.03.01 – «Химическая технология», рекомендациями методической комиссии Ученого совета и накопленного опыта преподавания дисциплины кафедрой технологии неорганических веществ и электрохимических процессов доцентом РХТУ им. Д.И. Менделеева. Программа рассчитана на изучение дисциплина в течение одного семестра.

Программа «Основы научных исследований» относится к вариативной части дисциплин по выбору (Б1.В.ДВ.07.02) рабочего учебного плана подготовки бакалавров и рассчитана на изучение дисциплины в 8 семестре обучения.

Программа дисциплины предполагает, что обучающиеся имеют теоретическую и практическую подготовку в области материаловедения и теоретической электрохимии.

Цель дисциплины − приобретение обучающимися углубленных знаний и компетенций, получение и закрепление профессиональных умений и навыков в области проведения научно-исследовательских работ с использованием современных технологий путем самостоятельного творческого выполнения задач, поставленных программой научных исследований.

Задача дисциплины – дать основные знания по практически всем известным методам исследования электрохимических производств, как традиционным, хорошо известным, так и современным методикам исследования с применением оборудования нового поколения.

2. ТРЕБОВАНИЯ К РЕЗУЛЬТАТАМ ОСВОЕНИЯ ДИСЦИПЛИНЫ

Изучение дисциплины при подготовке кадров высшей квалификации по направлению 18.03.01 – «Химическая технология»; профиль – Технология неорганических веществ способствует формированию следующих профессиональных (ПК) компетенций:

– способностью проводить анализ сырья, материалов и готовой продукции, осуществлять оценку результатов анализа (ПК-10);

– способностью планировать и проводить физические и химические эксперименты, проводить обработку их результатов и оценивать погрешности, выдвигать гипотезы и устанавливать границы их применения, применять методы математического анализа и моделирования, теоретического и экспериментального исследования (ПК-16).

– готовностью изучать научно-техническую информацию, отечественный и зарубежный опыт по тематике исследования (ПК-20).

В результате изучения дисциплины студент бакалавриата должен:

знать:

– порядок планирования, проведения и обеспечения экспериментов;

– методы математического анализа и моделирования экспериментального исследования;

– научно-техническую информацию, отечественный и зарубежный опыт по тематике исследования;

уметь:

– использовать современные информационные технологии, в том числе сетевые компьютерные технологии и базы данных при планировании и проведении электрохимических экспериментов;

– проводить обработку результатов экспериментов и оценивать погрешности, выдвигать гипотезы и устанавливать границы их применения;

– осуществлять поиск, обработку и анализ научно-технической информации по профилю научных исследований, в том числе с применением Internet-технологий.

владеть:

– идеологией методов исследования и анализа, системой выбора методов исследования, оценкой возможностей каждого метода.

3. ОБЪЕМ ДИСЦИПЛИНЫ И ВИДЫ УЧЕБНОЙ РАБОТЫ

Виды учебной работы	Объем		
	В зачетных единицах	В академ. часах	В астрон. часах
Общая трудоемкость дисциплины по учебному плану	**5**	**180**	**135**
Аудиторные занятия:	**2,66**	**96**	**72**
Лекции (Лек)	-	-	-
Практические занятия (ПЗ)	0,44	16	12
Лабораторные занятия (Лаб)	2,22	80	60
Самостоятельная работа (СР):	**0,99**	**83,85**	**62,25**
Контактная аттестационная работа	**0,01**	**0,2**	**0,15**
Вид итогового контроля: зачет с оценкой		**ЗаО**	

4. СОДЕРЖАНИЕ ДИСЦИПЛИНЫ

4.1 Разделы дисциплины и виды занятий для студентов очного отделения

№ п/п	Раздел дисциплины	Академ. часов			
		Всего	Практ.	Лаб	СР

1.	**Раздел 1. Исследования в области химической технологии**	60	5	26	30
2	**Раздел 2. Исследования в области очистки сточных вод и газовых выбросов**	60	5	26	30
3.	**Раздел 3. Исследования в области технологии функциональных материалов**	60	6	28	23
6.	**Всего часов**	**180**	**16**	**80**	**83**

4.2 Содержание разделов дисциплины

Раздел 1. Исследования в области химической технологии

Разработка составов растворов и технологических параметров процессов химической технологии

Раздел 2. Исследования в области очистки сточных вод и газовых выбросов Состав сточных вод и газовых выбросов, физико-химический анализ, современные технологий очистки выбросов. Методы ХПК, атомно-абсорбционной спектрометрии, масс-спектрометрии с индукционно-связанной плазмой, спектрофотометрии для качественного и количественного контроля при регенерации и утилизации техногенных отходов.

Раздел 3. Исследования в области технологии функциональных материалов

Синтез катализаторов и адсорбентов и их анализ.

5. СООТВЕТСТВИЕ СОДЕРЖАНИЯ ДИСЦИПЛИНЫ

КОМПЕТЕНЦИЯМ БАКАЛАВРА

В результате освоения дисциплины студент должен:	Разделы		
	1	2	3
Знать:			
– порядок планирования, проведения и обеспечения экспериментов;	+	+	+
- методы математического анализа и моделирования экспериментального исследования;	+	+	+
- научно-техническую информацию, отечественный и зарубежный опыт по тематике исследования.	+	+	+
Уметь:			

- использовать современные информационные технологии, в том числе сетевые компьютерные технологии и базы данных при планировании и проведении электрохимических экспериментов;	+	+	+
- проводить обработку результатов экспериментов и оценивать погрешности, выдвигать гипотезы и устанавливать границы их применения;	+	+	+
- осуществлять поиск, обработку и анализ научно-технической информации по профилю научных исследований, в том числе с применением Internet-технологий.	+	+	+
Владеть:			
- идеологией электрохимических методов исследования и анализа, системой выбора методов исследования, оценкой возможностей каждого метода.	+	+	+
В результате освоения дисциплины студент должен приобрести следующие ***компетенции:***			
- способность проводить анализ сырья, материалов и готовой продукции, осуществлять оценку результатов анализа (ПК-10);	+	+	+
- способность планировать и проводить физические и химические эксперименты, проводить обработку их результатов и оценивать погрешности, выдвигать гипотезы и устанавливать границы их применения, применять методы математического анализа и моделирования, теоретического и экспериментального исследования (ПК-16).	+	+	+

6. ПРАКТИЧЕСКИЕ И ЛАБОРАТОРНЫЕ ЗАНЯТИЯ

6.1. Практические занятия

Учебным планом практические занятия составляют 16 часов.

6.2. Лабораторные занятия

Научные исследования по дисциплине «Основы научных исследований» выполняется в соответствии с Учебным планом в 8 семестре и занимает 96 акад. ч. Лабораторные исследования охватывают 3 раздела дисциплины. Научные исследования, способствует закреплению материала, изучаемого в дисциплине «Основы научных исследований», а также дает знания об основных методиках исследований в области технологии неорганических веществ.

Максимальное количество баллов за выполнение курса составляет 100.

Примеры тем исследований и разделы, которые они охватывают

№ п/п	№ раздела дисциплины	Наименование тем исследований	**Часы**
1.	1	Анализ минерального сырья, проведение переработки минерального сырья	26
2.	2	Анализ сточных вод на содержание различных компонентов	26
3.	3	Анализ свойств функциональных материалов	28

7. САМОСТОЯТЕЛЬНАЯ РАБОТА

Учебной программой дисциплины «Основы научных исследований» предусмотрена самостоятельная работа студента в объеме 83 часов. Самостоятельная работа проводится с целью углубления знаний по дисциплине и предусматривает:

- регулярную проработку пройденного на лекциях учебного материала;

- ознакомление и проработку рекомендованной литературы, и работу с электронно-библиотечными системами, включая переводы публикаций из научных журналов, цитируемых в базах Scopus, Web of Science, Chemical Abstracts, РИНЦ;

- подготовку отчета по результатам лабораторных исследований в соответствии с тематикой дисциплины;

- посещение отраслевых выставок, семинаров, конференций различного уровня;

- участие в семинарах РХТУ им. И. Менделеева по тематике дисциплины;

- подготовку к сдаче дифференцируемого зачета по дисциплине.

Планирование времени на самостоятельную работу, необходимого на изучение дисциплины, студентам лучше всего осуществлять на весь период изучения, предусматривая при этом регулярное повторение пройденного материала. Материал, законспектированный на лекциях, необходимо регулярно дополнять сведениями из литературных источников, представленных в учебной программе. При работе с указанными источниками рекомендуется составлять краткий конспект материала, с обязательным фиксированием библиографических данных источника.

8. ОЦЕНОЧНЫЕ СРЕДСТВА ДЛЯ КОНТРОЛЯ ОСВОЕНИЯ ДИСЦИПЛИНЫ

Оценочные средства не предусмотрены. Набор баллов осуществляется по результатам предоставления отчета и его защиты.

9. УЧЕБНО-МЕТОДИЧЕСКОЕ ОБЕСПЕЧЕНИЕ ДИСЦИПЛИНЫ

9.1 Рекомендуемая литература

А. Основная литература

1. Абрашов А.А., Григорян Н.С., Ваграмян Т.А., Смирнов К.Н. Методы контроля и испытания электрохимических и конверсионных покрытий: учеб. пособие. − М.: РХТУ им. Д.И. Менделеева. 2016. 212 с.

3. ГОСТ 9.302-88. Покрытия металлические и неметаллические неорганические. Методы контроля.

3. Цупак Т.Е., Капустин Ю.И., Новиков В.Т. Теоретические основы электрохимической коррозии металлов и методы защиты: учеб. пособие. – М.: РХТУ им. Д.И. Менделеева, 2013. – 148 с.

4. Теоретическая электрохимия. Лабораторный практикум: учеб. пособие/ В.Т. Новиков, Н.Г. Саитова, Н.С. Григорян, Н.А. Поляков, В.В. Кузнецов, Е.Г. Винокуров; под ред В.Т. Новикова. – М. : РХТУ им. Д.И. Менделеева, 2018. – 120с.

5. Методы очистки сточных вод гальванических производств: в 2 ч.: учеб. пособие/ А.В. Колесников, В.И. Ильин, В.А. Колесников. – М.: РХТУ им. Д.И. Менделеева, 2018.

Ч.1. Базовые технологии обезвреживания жидких отходов гальванохимической обработки поверхности. – 164 с.

6. Методы очистки сточных вод гальванических производств: в 2 ч.: учеб. пособие/ А.В. Колесников, П.Н. Кисиленко, В.А. Колесников. – М.: РХТУ им. Д.И. Менделеева, 2018.

Ч.2. Оборудование и технология переработки на промышленных объектах гальванического производства. – 204 с.

Б. Дополнительная литература

1. Кузнецов М.В. Современные методы исследования поверхности твёрдых тел: фотоэлектронная спектроскопия и дифракция, СТМ-микроскопия. Екатеринбург: Институт химии твёрдого тела УрО РАН, 2010. - 43 с.

2. Фомин Г. С. Коррозия и защита от коррозии. Энциклопедия международных стандартов. М.: Протектор, 2013. 720 с.

3. Гамбург Ю. Д., Зангари Дж. Теория и практика электроосаждения металлов; пер. с англ. М.: БИНОМ. Лаборатория знаний, 2016. 438 с.

4. Табенкин А. Н., Тарасов С. Б., Степанов С. Н. Шероховатость, волнистость, профиль. СПб.: Изд-во Политехн. ун-та, 2007. 136 с.

5. Солодкова Л.Н., Кудрявцев В.Н. Электролитическое хромирование. – 2-е изд. – М.: РХТУ им. Д.И. Менделеева, 2013. – 192 с.

6. Мамаев В.И., Кудрявцев В.Н. Никелирование: учеб. пособие /Под ред. В.Н. Кудрявцева. – М. : РХТУ им. Д.И. Менделеева, 2014. – 192 с.

7. Стандартизованные методы коррозионных испытаний. / Р. А. Кайдриков, С. С. Виноградова, Л. Р. Назмиева, И. О.Егорова. Казань: Из-во КГТУ, 2011. 151 с.

8. Родзевич А. П., Газенаур Е. Г. Методы анализа и контроля веществ. Томск: Изд-во Томского политехнического университета, 2013. 312 с.

9. Физические методы исследования неорганических веществ. / Т. Г. Баличева и др. ; под ред. А. Б. Никольского. М.: Издательский центр «Академия», 2006. 448 с.

10. Скопинцев В.Д. Оксидирование алюминия и его сплавов. – М. : РХТУ им. Д.И. Менделеева, 2015. – 120 с.

11. Теоретические и экспериментальные аспекты электрохимических детоксикационных технологий./ М.М. Гольдин, А.К. Евсеев, В.А. Колесников, В.А. Маткевич, Л.И. Сумский. – М.: ДеЛи плюс, 2016. – 126 с.

12. Органическая электрохимия: В двух книгах.: Кн. 1 / Под ред М. Байзера и Х. Лунда. – Пер. с англ./ Под ред. В.А. Петросяна и Л.Г. Феоктистова. – М. : Химия, 1988. – 469 с.

13. Органическая электрохимия: В двух книгах.: Кн. 2 / Под ред М. Байзера и Х. Лунда. – Пер. с англ./ Под ред. В.А. Петросяна и Л.Г. Феоктистова. – М. : Химия, 1988. – 470–1024 с.

9.2. Рекомендуемые источники научно-технической информации

1. Методические рекомендации по выполнению лабораторных работ.

Журналы

1. Гальванотехника и обработка поверхности. ISSN 0869-5326

2. Журнал прикладной химии. ISSN 0044-4618

3. Applied Surface Science. ISSN 0169-4332

4. Физикохимия поверхности и защита материалов (с 2008 г.). ISSN 0044-1856

5. Стандарты и качество. ISSN 0038-9692

6. Приборы и системы. Управление, контроль, диагностика. ISSN 2073-0004

7. Surface and Coatings Technology. ISSN 0257-8972

8. Приборы. ISSN 2071-7865

9. Journal of Applied Physics. ISSN 0021-8979;

10. Электроника: наука, технология, бизнес. ISSN1063-7397;

11. Приборы и техника эксперимента. ISSN 0032-8162;

12. Physical Review Letters. ISSN 0031-9007;

13. Journal of Electron Spectroscopy and Related Phenomena. ISSN 0368-2048.

14. Журнал прикладной спектроскопии. ISSN 0514-7506

Интернет-ресурсы

http://bookfi.org/g/ - BookFinder. Самая большая электронная библиотека рунета. Поиск книг и журналов

http://www.rsl.ru - Российская Государственная Библиотека

http://www.gpntb.ru - Государственная публичная научно-техническая библиотека России

http://lib.msu.su - Научная библиотека Московского государственного университета

http://window.edu.ru - Полнотекстовая библиотека учебных и учебно-методических материалов

http://www.fips.ru/cdfi/fips2009.dll - Сайт ФИПС. Информация о патентах

http://findebookee.com/ - поисковая система по книгам

http://elibrary.ru - Научная электронная библиотека

9.3. Средства обеспечения освоения дисциплины

Для освоения дисциплины используются следующие нормативные и нормативно-методические документы:

– Федеральный закон Российской Федерации от 29.12.2012 № 273-ФЗ «Об образовании в Российской Федерации» [Электронный ресурс] – Режим доступа: http://pravo.gov.ru/proxy/ips/?docbody=&nd=102162745&intelsearch=273-%D4%C7 (дата обращения: 05.02.2019).
– Федеральные государственные образовательные стандарты высшего образования // Координационный совет учебно-методических объединений и научно-методических советов высшей школы. Портал Федеральных образовательных стандартов высшего образования [Электронный ресурс] – Режим доступа: http://fgosvo.ru/fgosvo/93/91/5 (дата обращения: 05.02.2019).
– Приказ Министерства образования и науки РФ от 23.08.2017 № 816 «Об утверждении Порядка применения организациями, осуществляющими образовательную деятельность, электронного обучения, дистанционных образовательных технологий при реализации образовательных программ» [Электронный ресурс]. Режим доступа: http://pravo.gov.ru/proxy/ips/?docbody=&nd=102447332&intelsearch=816+%EF%F0%E8%EA%E0%E7 (дата обращения: 05.02.2019).

При освоении дисциплины студенты должны использовать информационные и информационно-образовательные ресурсы следующих порталов и сайтов:

– Система федеральных образовательных порталов. Система открытого образования. Консалтинговый центр ИОС ОО РФ [Электронный ресурс] – Режим доступа: http://www.openedu.ru (дата обращения: 05.02.2019).
– Информационно-коммуникационные технологии в образовании. Система федеральных образовательных порталов [Электронный ресурс] – Режим доступа: http://ict.edu.ru/ (дата обращения: 05.02.2019).
– Информационная система «Единое окно доступа к образовательным ресурсам». URL: http://window.edu.ru/ (дата обращения: 05.02.2019).
– ФЭПО: соответствие требованиям ФГОС [Электронный ресурс] – Режим доступа: http://fepo.i-exam.ru/ (дата обращения: 05.02.2019).

10. МЕТОДИЧЕСКИЕ УКАЗАНИЯ ДЛЯ ОБУЧАЮЩИХСЯ

10.1. Для студентов, обучающихся по очной форме, без использования электронного образования и дистанционных образовательных технологий

Методические рекомендации по организации учебной работы студента направлены на повышение ритмичности и эффективности его лабораторной и самостоятельной работы по дисциплине.

Дисциплина «Основы научных исследований» включает 3 раздела, каждый из которых имеет определенную логическую завершенность. При изучении материала каждого раздела рекомендуется регулярное ознакомление со сведениями из литературных источников, представленных в учебной программе, а также найденных самостоятельно. При работе с указанными источниками рекомендуется составлять краткий конспект с обязательным фиксированием библиографических данных источника.

Методические указания по выполнению лабораторных работ

Результаты лабораторной работы оформляются в виде протокола испытаний.

Протокол испытаний является документом, содержащим точную, четкую, недвусмысленную и объективную информацию о результатах испытаний и необходимую информацию для толкования их результатов.

В протокол испытаний вносятся технические характеристики объекта исследования, все этапы проверки, а потом по каждому из них подводятся итоги. Заключительная часть протокола включает в себя обобщающее резюме.

Результаты испытаний могут быть как положительными, так и отрицательными – в обоих случаях это должно быть вписано в протокол

В общем случае Протокол испытаний должен включать следующие разделы и положения:

- наименование кафедры и факультета, место проведения испытаний, № аттестата аккредитации (для аккредитованной лаборатории);

- наименование университета;

- характеристика объекта испытаний;

- сведения о нормативно-технических документах;

- характеристика методов испытаний;

- идентификация образцов;

- условия проведения испытаний;

- результаты испытаний;

- обобщающее резюме;

- утверждающую подпись;

В дополнение к вышеизложенному, протоколы испытаний должны, если это необходимо для толкования результатов испытаний, включать в себя:

- отклонения, дополнения или исключения, относящиеся к методике испытаний, а также информацию о специальных условиях испытаний, таких как условия окружающей среды;
- при необходимости указание на соответствие/несоответствие требованиям и/или техническим условиям;

при необходимости расчеты, фотографии, графики и таблицы.

10.2. Для студентов, обучающихся по очной форме, с использованием электронного образования и дистанционных образовательных технологий

При использовании электронного обучения и дистанционных образовательных технологий занятия полностью или частично проводятся в режиме онлайн. Объем дисциплины и распределение нагрузки по видам работ соответствует п. 4.1. Распределение баллов соответствует п. 10.1 либо может быть изменено в соответствии с решением кафедры, в случае перехода на ЭО и ДОТ в процессе обучения. Решение кафедры об используемых технологиях и системе оценивания достижений обучающихся принимается с учетом мнения ведущего преподавателя и доводится до обучающихся.

11 МЕТОДИЧЕСКИЕ УКАЗАНИЯ ДЛЯ ПРЕПОДАВАТЕЛЕЙ

11.1. Для преподавателей, при реализации программы по очной форме, без использования электронного образования и дистанционных образовательных технологий

При выполнении лабораторных работ преподавателю рекомендуется требовать письменного оформления результатов работы в виде составления протоколов испытаний.

При подготовке к проведению лабораторных занятий преподаватель должен организовать подготовку лабораторного оборудования в зависимости от проводимых работ. Соблюдение принципа

наглядности является обязательным условием формирования и закрепления знаний, полученных на консультационных занятиях.

11.2. Для преподавателей, при реализации программы по очной форме, с использованием электронного образования и дистанционных образовательных технологий

При использовании электронного обучения и дистанционных образовательных технологий занятия полностью или частично проводятся в режиме онлайн. Объем дисциплины и распределение нагрузки по видам работ соответствует п. 4.1. Распределение баллов соответствует п. 10.1 либо может быть изменено в соответствии с решением кафедры, в случае перехода на ЭО и ДОТ в процессе обучения. Решение кафедры об используемых технологиях и системе оценивания достижений обучающихся принимается с учетом мнения ведущего преподавателя и доводится до обучающихся.

Реализация ЭО и ДОТ предполагает использование следующих видов и учебной деятельности: онлайн консультации, практические занятия, видео-лекции; лабораторные работы, проводимые полностью или частично с применением ЭО и ДОТ; текущий контроль в режиме тестирования и проверки домашних заданий; самостоятельная работа.

При реализации РПД в зависимости от конкретной ситуации ЭО и ДОТ могут быть применены в смешанной формы обучения, сочетающей в себе аудиторные занятия (при возможности перевода части контактных часов работы обучающихся с преподавателем в электронную информационно-образовательную среду без потери содержания учебной дисциплины) и ЭОР (часть учебного материала (например, лекции) может быть заменена ЭОР).

12. ПЕРЕЧЕНЬ ИНФОРМАЦИОННЫХ ТЕХНОЛОГИЙ, ИСПОЛЬЗУЕМЫХ В ОБРАЗОВАТЕЛЬНОМ ПРОЦЕССЕ

Информационную поддержку изучения дисциплины осуществляет Информационно-библиотечный центр (ИБЦ) РХТУ им. Д.И. Менделеева, который обеспечивает обучающихся основной учебной, учебно-методической и научной литературой, необходимой для организации образовательного процесса по дисциплине. Общий объем многоотраслевого фонда ИБЦ на 01.01.2020 г. составляет 1 708 372 экз.

Фонд ИБЦ располагает учебной, учебно-методической и научно-технической литературой в форме печатных и электронных изданий, а также включает официальные, справочно-библиографические, специализированные отечественные и зарубежные периодические и информационные издания. ИБЦ обеспечивает доступ к профессиональным базам данных, информационным, справочным и поисковым системам.

Каждый обучающийся обеспечен свободным доступом из любой точки, в которой имеется доступ к сети Интернет и к электронно-библиотечной системе (ЭБС) Университета, которая содержит различные издания по основным изучаемым дисциплинам и сформирована по согласованию с правообладателями учебной и учебно-методической литературы.

Для более полного и оперативного справочно-библиографического и информационного обслуживания в ИБЦ реализована технология Электронной доставки документов.

Электронные информационные ресурсы, используемые в процессе обучения

№ п/п	Электронный ресурс	Реквизиты договора (номер, дата заключения, срок действия), ссылка на сайт ЭБС, сумма договора, количество ключей	Характеристика библиотечного фонда, к которому предоставляется доступ
37.	Электронно-библиотечная система ИБЦ РХТУ им. Д.И. Менделеева (на базе АИБС «Ирбис»)	РХТУ им. Д.И. Менделеева Ссылка на сайт ЭБС – http://lib.muctr.ru/ Доступ для пользователей РХТУ с любого компьютера.	Электронные версии учебных и научных изданий авторов РХТУ
38.	Электронная версия Реферативного журнала «ХИМИЯ» на CD	Локальный доступ с компьютеров ИБЦ.	Реферативный журнал (РЖ) "Химия", публикует рефераты, аннотации, библиографические описания книг и статей из журналов и сборников, материалов научных конференций
39.	БД ВИНИТИ РАН	Ссылка на сайт - http://www2.viniti.ru/ Доступ к ресурсу локальный, обеспечивается сотрудниками ИБЦ.http://www2.viniti.ru/index.php?option=com_content&task=view&id=236&xmf=p&Itemid=101	База данных (БД) ВИНИТИ РАН - формируется по материалам периодических изданий, книг, фирменных изданий, материалов конференций, тезисов, патентов, нормативных документов, депонированных научных работ.
40.	ЭБС «Научно-электронная библиотека eLibrary.ru»	Ссылка на сайт – http://elibrary.ru Доступ для пользователей РХТУ по ip-адресам неограничен.	Электронные издания, электронные версии периодических или непериодических изданий
41.	Springer	Ссылка на сайт – http://link.springer.com/ Доступ для пользователей РХТУ по ip-адресам.	Электронные научные информационные ресурсы издательства Springer.

№ п/п	Электронный ресурс	Реквизиты договора (номер, дата заключения, срок действия), ссылка на сайт ЭБС, сумма договора, количество ключей	Характеристика библиотечного фонда, к которому предоставляется доступ
42.	Scopus	Ссылка на сайт – http://www.scopus.com Доступ для пользователей РХТУ по ip-адресам неограничен.	Мультидисциплинарная реферативная и наукометрическая база данных издательства ELSEVIER

13. МАТЕРИАЛЬНО-ТЕХНИЧЕСКОЕ ОБЕСПЕЧЕНИЕ ДИСЦИПЛИНЫ

В соответствии с учебным планом занятия по дисциплине «Практикум по электрохимическим процессам» проводятся в форме лабораторных занятий и самостоятельной работы студента, как в лабораториях университета, так и других научно-исследовательских организациях в соответствии с договорами на проведение НИР.

13.1 Оборудование, необходимое в образовательном процессе:

Учебная лаборатория для проведения лабораторных занятий.

Потенциостат IPC-ProMF, водяные бани ЛБ-12, термостат LOIP LB 200, магнитные мешалки MSH-300, механическая мешалка RZR-2021, магнитная мешалка MR HEI-STANDART, портативные pH-метры pH-410, шлифовально-полировальный станок МР-2, станок для запрессовки XQ-2B, микротвердомер ПМТ-3М, металлографический микроскоп METAM PB-21/22, сушильный шкаф ШС-80-01 СПУ (до 350 °С), гальваническая установка PGG 10/3-B-1,5, профилометр Mitutoyo Surftest SJ-310, лабораторная кабина для порошкового окрашивания с пистолетом-распылителем СТАРТ-50, ротационный абразиометр Taber Elcometer 5135, блескомер Elcometer 480, толщиномер Elcometer 456, аналитические весы CE224-C, аналитические весы OHAUS DV 215CD, технические весы Ek 600i, адгезиметр цифровой PosiTest ATM 20мм, универсальная испытательная двухколонная машина Shimadzu AGS-X, ионометр АНИОН 4102, потенциостаты IPC, дистилляторы ДЭ-4-02-«ЭМО», муфельная печь SNOL 7,2/1100, источники питания АКИП-1122, Конфокальный лазерный сканирующий микроскоп OLYMPUS LEXT OLS4100, Энергодисперсионный рентгенофлуоресцентный спектрометр EDX-7000 и другое.

13.2 Учебно-наглядные пособия:

Комплект презентаций к консультационным занятиям; наборы образцов различных материалов и покрытий.

13.3 Компьютеры, информационно-телекоммуникационные сети, аппаратно-программные и аудиовизуальные средства:

Персональные компьютеры, укомплектованные проигрывателями CD и DVD, принтерами и программными средствами, проекторы, экраны; аудитории со стационарными комплексами отображения информации с любого электронного носителя; WEB-камеры; цифровой фотоаппарат; копировальные аппараты; локальная сеть с выходом в Интернет.

13.4 Печатные и электронные образовательные и информационные ресурсы:

Информационно-методические материалы: учебные пособия по дисциплинам вариативной части программы; методические рекомендации к практическим занятиям; раздаточный материал к лекционным курсам; электронные учебные издания по дисциплинам вариативной части, научно-популярные электронные издания.

Электронные образовательные ресурсы: кафедральные библиотеки электронных изданий по дисциплинам вариативной части; электронные презентации к разделам лекционных курсов; учебно-методические разработки кафедры в электронном виде; буклеты и каталоги оборудования, справочники по сырьевым материалам, справочники по наилучшим доступным технологиям электрохимических производств; справочные материалы в печатном и электронном виде; электронная картотека по рентгенофазовому анализу.

13.5 Перечень лицензионного программного обеспечения:

№ п/п	Наименование программного продукта	Реквизиты договора поставки	Количество лицензий	Срок окончания действия лицензии
1	Операционная система Microsoft Windows 10 Education (Russian)	Подписка Microsoft Azure Dev Tools for Teaching, соглашение от 31.01.2019 ICM-169788, номер подписки IM91021, действительно до 31.01.2021, счет от 31.01.2019 № 9552830795	Подписка не подразумевает количества лицензий	31.01.2021
2	Microsoft Visio Professional 2019 (Russian)	Подписка Microsoft Azure Dev Tools for Teaching, соглашение от 31.01.2019 ICM-169788, номер подписки IM91021, действительно до 30.01.2021, счет от 31.01.2019 № 9552830795	Подписка не подразумевает количества лицензий	31.01.2021
3	Kaspersky Endpoint Security 10 для Windows	Контракт от 24.12.2018 № 126-152ЭА/2018	670	22.12.2020

4	Антиплагиат. ВУЗ	Контракт № 19-17ЭА/2020 от 12 мая 2020.	не ограничено, лимит проверок 6000.	19.05.2021
5	Операционная система Microsoft Windows 10 Professional 32 bit/64 bit Rus Only FQS-10150	Договор от 11.02.2019 № 26.02-Д-3.0-1293/2019	4	бессрочно

14. ТРЕБОВАНИЯ К ОЦЕНКЕ КАЧЕСТВА ОСВОЕНИЯ ПРОГРАММЫ

Наименование разделов	**Основные показатели оценки**	**Формы и методы контроля и оценки**
Раздел 1. Исследования в области химической технологии	*Знает:* - порядок планирования, проведения и обеспечения экспериментов; - методы математического анализа и моделирования экспериментального исследования; - научно-техническую информацию, отечественный и зарубежный опыт по тематике исследования; *Умеет:* - использовать современные информационные технологии, в том числе сетевые компьютерные технологии и базы данных при планировании и проведении экспериментов; - проводить обработку результатов экспериментов и оценивать погрешности, выдвигать гипотезы и устанавливать границы их применения; - осуществлять поиск, обработку и анализ научно-технической информации по профилю научных исследований, в том числе с применением Internet-технологий. *Владеет*:	Оценка за лабораторные работы

	– идеологией методов исследования и анализа, системой выбора методов исследования, оценкой возможностей каждого метода.	
Раздел 2. Исследования в области очистки сточных вод и газовых выбросов	*Знает:* - порядок планирования, проведения и обеспечения экспериментов; - методы математического анализа и моделирования экспериментального исследования; - научно-техническую информацию, отечественный и зарубежный опыт по тематике исследования; *Умеет:* - использовать современные информационные технологии, в том числе сетевые компьютерные технологии и базы данных при планировании и проведении электрохимических экспериментов; - проводить обработку результатов экспериментов и оценивать погрешности, выдвигать гипотезы и устанавливать границы их применения; - осуществлять поиск, обработку и анализ научно-технической информации по профилю научных исследований, в том числе с применением Internet-технологий. *Владеет*: – идеологией методов исследования и анализа, системой выбора методов исследования, оценкой возможностей каждого метода.	Оценка за лабораторные работы
Раздел 3. Исследования в области технологии функциональных материалов	*Знает:* - порядок планирования, проведения и обеспечения экспериментов; - методы математического анализа и моделирования экспериментального исследования;	Оценка за лабораторные работы

	- научно-техническую информацию, отечественный и зарубежный опыт по тематике исследования; *Умеет:* - использовать современные информационные технологии, в том числе сетевые компьютерные технологии и базы данных при планировании и проведении экспериментов; - проводить обработку результатов экспериментов и оценивать погрешности, выдвигать гипотезы и устанавливать границы их применения; - осуществлять поиск, обработку и анализ научно-технической информации по профилю научных исследований, в том числе с применением Internet-технологий. *Владеет*: – идеологией методов исследования и анализа, системой выбора методов исследования, оценкой возможностей каждого метода.	

15. ОСОБЕННОСТИ ОРГАНИЗАЦИИ ОБРАЗОВАТЕЛЬНОГО ПРОЦЕССА ДЛЯ ИНВАЛИДОВ И ЛИЦ С ОГРАНИЧЕННЫМИ ВОЗМОЖНОСТЯМИ ЗДОРОВЬЯ

Обучение инвалидов и лиц с ограниченными возможностями здоровья осуществляется в соответствии с:

- порядком организации и осуществления образовательной деятельности по образовательным программам – программам бакалавриата, программам специалитета, программам магистратуры (Приказ Минобрнауки РФ от 05.04.2017 № 301);

- положением о порядке организации и осуществления образовательной деятельности по образовательным программам высшего образования – программ бакалавриата, программ специалитета, программ магистратуры в РХТУ им. Д.И. Менделеева, принятым решением Ученого совета РХТУ им. Д.И. Менделеева от 30.10.2019, протокол № 3, введенным в действие приказом ректора РХТУ им. Д.И. Менделеева от 14.11.2019 № 646А;

- методическими рекомендациями по организации образовательного процесса для обучения инвалидов и лиц с ограниченными возможностями здоровья в образовательных организациях

высшего образования, в том числе оснащенности образовательного процесса (утверждены заместителем Министра образования и науки РФ А.А. Климовым от 08.04.2014 № АК-44/05вн).

Дополнения и изменения к рабочей программе

«Основы научных исследований»

основной образовательной программы

18.03.01 «Химическая технология»

Профиль – «Технология неорганических вешеств»

«Основная образовательная программа высшего образования – программа бакалавриата»

Номер изменения/ дополнения	Содержание дополнения/изменения	Основание внесения изменения/дополнения
1.	Изменение в части обновления лицензионного программного обеспечения	протокол заседания Ученого совета № 1 от «31» августа 2019 г
2.	Изменения в части обновления договоров электронных ресурсов	протокол заседания Ученого совета № 2 от «30» сентября 2019 г.
3.	Изменения в части обновления лицензионного программного обеспечения	протокол заседания Ученого совета № 8 от «26» февраля 2020 г.
4.	Изменение в части электронного обучения и дистанционных образовательных технологий	Распоряжение № 1/2703 от «27» марта 2020 г.

Министерство науки и высшего образования Российской Федерации
Федеральное государственное бюджетное образовательное учреждение высшего образования
«Российский химико-технологический университет имени Д.И. Менделеева»

«УТВЕРЖДАЮ»

Проректор по учебной работе

_____ С.Н. Филатов

«_____» _____ 2020 г.

РАБОЧАЯ ПРОГРАММА

«ПРОИЗВОДСТВЕННАЯ ПРАКТИКА: НАУЧНО-ИССЛЕДОВАТЕЛЬСКАЯ РАБОТА»
(*Б2.В.02(Н)*)

Направление подготовки 18.03.01 Химическая технология

Профиль подготовки – «Технология электрохимических производств»
«Технология неорганических веществ»

Квалификация «бакалавр»

РАССМОТРЕНО И ОДОБРЕНО
на заседании Методической комиссии
РХТУ им. Д.И. Менделеева
« 30 » июня 2020 г. протокол № 25

Председатель _____ Н.А. Макаров

Москва 2020 г.

Программа составлена:

Профессором кафедры технологии неорганических веществ и электрохимических процессов, к.х.н., доцент В. Т. Новиковым

Профессором кафедры технологии неорганических веществ и электрохимических процессов, д.т.н. Т.В. Коньковой

Программа рассмотрена и одобрена на заседании кафедры технологии неорганических веществ и электрохимических процессов РХТУ им. Д.И. Менделеева «10» июня 2020 г., протокол № 11.

СОДЕРЖАНИЕ

1.	Цель и задачи практики	4
2.	Требования к результатам освоения практики	4
3.	Объем дисциплины и виды учебной работы	5
4.	Содержание практики	6
	4.1. Разделы практики	6
	4.2. Содержание разделов практики	6
5.	Соответствие содержания практики требованиям к ее прохождению	6
6.	Практические и лабораторные занятия	8
	6.1. Практические занятия	8
	6.2. Лабораторные занятия	8
7.	Самостоятельная работа	8
8.	Примеры оценочных средств для контроля прохождения практики	9
	8.1. Примеры вопросов для текущего контроля прохождения практики	9
	8.2. Итоговый контроль прохождения практики (*зачет с оценкой*)	10
9.	Учебно-методическое обеспечение практики	10
	9.1. Рекомендуемая литература	10
	9.2. Рекомендуемые источники научно-технической информации	10
	9.3. Средства обеспечения рпактики	11
10.	Методические указания для обучающихся	12
	10.1. Для студентов, обучающихся по очной форме, без использования электронного образования и дистанционных образовательных технологий	12
	10.2. Для студентов, обучающихся по очной форме, с использованием электронного образования и дистанционных образовательных технологий	12
11.	Методические указания преподавателям	13
	11.1. Для преподавателей, при реализации программы по очной форме, без использования электронного образования и дистанционных образовательных технологий	13
	11.2. Для преподавателей, при реализации программы по очной форме, с использованием электронного образования и дистанционных образовательных технологий	13
12.	Перечень информационных технологий, используемых в образовательном процессе	13
13.	Материально-техническое обеспечение практики	15
	13.1. Оборудование, необходимое в образовательном процессе	15
	13.2. Учебно-наглядные пособия	16
	13.3. Компьютеры, информационно-телекоммуникационные сети, аппаратно-программные и аудиовизуальные средства	16
	13.4. Печатные и электронные образовательные и информационные ресурсы	16
	13.5. Перечень лицензионного программного обеспечения	16
14.	Требования к оценке качества прохождения практики	17
15.	Особенности организации образовательного процесса для инвалидов и лиц с ограниченными возможностями здоровья	19

1. ЦЕЛИ И ЗАДАЧИ ПРАКТИКИ

Программа составлена в соответствии с требованиями Федерального государственного образовательного стандарта высшего образования (ФГОС ВО) для направления подготовки бакалавров 18.03.01 Химическая технология по профилям *«Технология электрохимических производств», «Технология неорганических веществ»* рекомендациями методической комиссии РХТУ им. Д. И. Менделеева и накопленным опытом преподавания дисциплин кафедрой технологии неорганических веществ и электрохимических процессов РХТУ им. Д. И. Менделеева.

Программа «Производственная практика: научно-исследовательская работа» (Б2.В.02(Н)) относится к блоку практик вариативной части учебного плана и рассчитана на рассредоточенное прохождение в 7 семестре (4 курс) обучения. Программа предполагает, что обучающиеся имеют теоретическую и практическую подготовку в области неорганического материаловедения, в том числе в области традиционных и новых конкурентоспособных материалов, и технологии электрохимических производств.

Цель практики - формирование профессиональных компетенций и приобретение навыков в области электрохимических процессов посредством планирования и осуществления экспериментальной научно-исследовательской деятельности.

Основной задачей практики является приобретение навыков планирования и выполнения научно-исследовательской работы; обработки, интерпретации и представления научных результатов; подготовка к выполнению выпускной квалификационной работы.

2. ТРЕБОВАНИЯ К РЕЗУЛЬТАТАМ ОСВОЕНИЯ ПРАКТИКИ

Прохождение практики при подготовке по направлению 18.03.01 – Химическая технология, профилям «Технология электрохимических производств», «Технология неорганических веществ» способствует формированию следующих профессиональных компетенций:

- способностью и готовностью осуществлять технологический процесс в соответствии с регламентом и использовать технические средства для измерения основных параметров технологического процесса, свойств сырья и продукции (ПК-1);
- готовностью применять аналитические и численные методы решения поставленных задач, использовать современные информационные технологии, проводить обработку информации с использованием прикладных программных средств сферы профессиональной деятельности, использовать сетевые компьютерные технологии и базы данных в своей профессиональной области, пакеты прикладных программ для расчета технологических параметров оборудования (ПК-2);
- готовностью использовать нормативные документы по качеству, стандартизации и сертификации продуктов и изделий, элементы экономического анализа в практической деятельности (ПК-3);
- способностью принимать конкретные технические решения при разработке технологических процессов, выбирать технические средства и технологии с учетом экологических последствий их применения (ПК-4);
- способностью использовать правила техники безопасности, производственной санитарии, пожарной безопасности и норм охраны труда, измерять и оценивать параметры производственного климата, уровня запыленности и загазованности, шума и вибрации, освещенности рабочих мест (ПК-5);
- способностью налаживать, настраивать и осуществлять проверку оборудования и программных средств (ПК-6);

- способностью проверять техническое состояние, организовывать профилактические осмотры и текущий ремонт оборудования, готовить оборудование к ремонту и принимать оборудование из ремонта (ПК-7);

- способностью анализировать техническую документацию, подбирать оборудование, готовить заявки на приобретение и ремонт оборудования (ПК-9);

- способностью планировать и проводить физические и химические эксперименты, проводить обработку их результатов и оценивать погрешности, выдвигать гипотезы и устанавливать границы их применения, применять методы математического анализа и моделирования, теоретического и экспериментального исследования (ПК-16);

- готовностью проводить стандартные и сертификационные испытания материалов, изделий и технологических процессов (ПК-17);

- готовностью использовать знание свойств химических элементов, соединений и материалов на их основе для решения задач профессиональной деятельности (ПК-18);

- готовностью использовать знания основных физических теорий для решения возникающих физических задач, самостоятельного приобретения физических знаний, для понимания принципов работы приборов и устройств, в том числе выходящих за пределы компетентности конкретного направления (ПК-19);

- готовность изучать научно-техническую информацию, отечественный и зарубежный опыт по тематике исследования (ПК-20).

В результате изучения практики обучающийся должен:

Знать:

–порядок организации, планирования и проведения научно-исследовательских работ с использованием последних научно-технических достижений в данной области;

–теоретические основы электрохимических процессов;

–свойства химических элементов, соединений и электродных материалов на их основе для решения научно-исследовательских задач;

Уметь:

–осуществлять поиск, обработку и анализ научно-технической информации по профилю выполняемой работы, в том числе с применением современных технологий;

–работать на современных приборах для электрохимических исследований, организовывать проведение экспериментов и испытаний, проводить их обработку и анализировать результаты;

–применять теоретические знания, полученные при изучении естественно-научных дисциплин для анализа экспериментальных данных;

Владеть:

–основными навыками организации научно-исследовательских и технологических экспериментов;

–методами поиска и изучения научно-технической информации по тематике исследования.

3. ОБЪЕМ ПРАКТИКИ И ВИДЫ УЧЕБНОЙ РАБОТЫ

Практика проходится в 7 семестре на базе знаний, полученных студентами при изучении дисциплин направления 18.03.01 – Химическая технология. Контроль освоения студентами материала практики осуществляется путем проведения зачета с оценкой.

Виды учебной работы	В зачетных единицах	В академ. часах	В астроном. часах
Общая трудоемкость практики по учебному плану	**3,0**	**108**	**81**
Самостоятельная работа (СР)	3	108	81
Самостоятельное получение и освоение знаний, умений и навыков в соответствии с программой	3	108	81
Вид итогового контроля:	**Зачет с оценкой**		

4. СОДЕРЖАНИЕ ПРАКТИКИ

4.1. Разделы практики

Раздел	Раздел дисциплины	Самостоятельная работа, часов
1	**Выполнение и представление результатов научных исследований.**	**108**
1.1	Выполнение научных исследований.	99
1.2	Подготовка научного доклада и презентации.	9
	Всего часов	**108**

4.2. Содержание разделов практики

Раздел 1. Выполнение и представление результатов научных исследований.

1.1 Выполнение научных исследований.

Участие в составлении и обсуждении программы исследования. Структура и содержание основных разделов отчета о научно-исследовательской работе.

Участие в формулировании целей и задач исследования; составление аналитического обзора по теме исследования; выбор эффективных методов и методик достижения желаемых результатов исследования.

Проведение соответствующих экспериментов для получения практических результатов; анализ, интерпретация и обобщение результатов исследования; формулировка выводов; написание отчета.

1.2 Подготовка научного доклада и презентации.

5. СООТВЕТСТВИЕ СОДЕРЖАНИЯ ТРЕБОВАНИЯМ К РЕЗУЛЬТАТАМ ОСВОЕНИЯ ПРАКТИКИ

Компетенции	Разделы		
	1	2	3
***Знать*:**			
– порядок организации, планирования и проведения научно-исследовательских работ с использованием последних научно-технических достижений в данной области;	+	+	
– теоретические основы синтеза металлических и органических материалов и применять эти знания на практике;	+	+	+

– свойства химических элементов, соединений и электродных материалов на их основе для решения научно-исследовательских задач;	+	+	
Уметь:			
– применять теоретические знания, полученные при изучении естественно-научных дисциплин для анализа экспериментальных данных;	+	+	
– осуществлять поиск, обработку и анализ научно-технической информации по профилю выполняемой работы, в том числе с применением современных технологий;		+	+
– работать на современных приборах, организовывать проведение экспериментов и испытаний, проводить их обработку и анализировать результаты;		+	+
Владеть:			
основными навыками организации научно-исследовательских и технологических экспериментов;	+	+	+
– методами поиска и изучения научно-технической информации по тематике исследования	+	+	+
Профессиональные компетенции:			
- способностью и готовностью осуществлять технологический процесс в соответствии с регламентом и использовать технические средства для измерения основных параметров технологического процесса, свойств сырья и продукции (ПК-1);	+	+	+
- готовностью применять аналитические и численные методы решения поставленных задач, использовать современные информационные технологии, проводить обработку информации с использованием прикладных программных средств сферы профессиональной деятельности, использовать сетевые компьютерные технологии и базы данных в своей профессиональной области, пакеты прикладных программ для расчета технологических параметров оборудования (ПК-2);	+	+	+
- готовностью использовать нормативные документы по качеству, стандартизации и сертификации продуктов и изделий, элементы экономического анализа в практической деятельности (ПК-3);	+	+	+
- способностью принимать конкретные технические решения при разработке технологических процессов, выбирать технические средства и технологии с учетом экологических последствий их применения (ПК-4);	+	+	+
- способностью использовать правила техники безопасности, производственной санитарии, пожарной безопасности и норм охраны труда, измерять и оценивать параметры производственного климата, уровня запыленности и загазованности, шума и вибрации, освещенности рабочих мест (ПК-5);	+	+	+
- способностью налаживать, настраивать и осуществлять проверку оборудования и программных средств (ПК-6);	+	+	+

- способностью проверять техническое состояние, организовывать профилактические осмотры и текущий ремонт оборудования, готовить оборудование к ремонту и принимать оборудование из ремонта (ПК-7);	+	+	+
- способностью анализировать техническую документацию, подбирать оборудование, готовить заявки на приобретение и ремонт оборудования (ПК-9);	+	+	+
- способностью планировать и проводить физические и химические эксперименты, проводить обработку их результатов и оценивать погрешности, выдвигать гипотезы и устанавливать границы их применения, применять методы математического анализа и моделирования, теоретического и экспериментального исследования (ПК-16);	+	+	+
- готовностью проводить стандартные и сертификационные испытания материалов, изделий и технологических процессов (ПК-17);	+	+	+
- готовностью использовать знание свойств химических элементов, соединений и материалов на их основе для решения задач профессиональной деятельности (ПК-18);	+	+	+
- готовностью использовать знания основных физических теорий для решения возникающих физических задач, самостоятельного приобретения физических знаний, для понимания принципов работы приборов и устройств, в том числе выходящих за пределы компетентности конкретного направления (ПК-19);	+	+	+
- готовность изучать научно-техническую информацию, отечественный и зарубежный опыт по тематике исследования (ПК-20).	+	+	+

6. ПРАКТИЧЕСКИЕ И ЛАБОРАТОРНЫЕ ЗАНЯТИЯ

6.1. Практические занятия

Практические занятия состоят в выполнении обучающимся практике по индивидуальной тематике.

Результаты практики оформляются обучающимся в виде отчета, презентации и представляются в форме устного доклада.

6.2. Лабораторные занятия

Лабораторные занятия не предусмотрены.

7. САМОСТОЯТЕЛЬНАЯ РАБОТА

Практика проводится в форме рассредоточенной самостоятельной работы обучающегося в объеме 108 часов. Регламент практики определяется и устанавливается в соответствии с учебным планом и темой диплома бакалавра обучающегося.

Основу содержания самостоятельной работы обучающегося при прохождении практики составляет освоение методов, приемов, технологий разработки планов и программ проведения научных исследований и учебной работы, приобретение практических навыков организации научно-исследовательской и образовательной деятельности с учётом интересов и возможностей кафедры или организации, где она проводится. Программа практики включает также выполнение индивидуального задания, которое разрабатывается руководителем

практики или руководителем диссертационной работы обучающегося с учетом специфики научно-исследовательской работы кафедры.

При прохождении практики обучающийся должен использовать совокупность форм и методов самостоятельной работы:

- посещение научных семинаров кафедры (проблемной лаборатории, научной группы);
- посещение занятий ведущих профессоров и доцентов кафедр;
- изучение методик анализа и систематизации научно-технической информации, разработки планов и программ проведения научных исследований;
- знакомство с опытно-экспериментальной базой кафедры (проблемной лаборатории, научной группы);
- самостоятельное изучение рекомендуемой литературы.

Практическое освоение приемов организации научно-исследовательской деятельности в вузе предусматривает личное участие обучающегося в проведении научных исследований и разработок кафедры, включая:

- участие в выполнении научно-исследовательских работ кафедры (проблемной лаборатории, научной группы);
- участие в подготовке отчетных материалов по научно-исследовательским работам кафедры (проблемной лаборатории, научной группы).

8. ПРИМЕРЫ ОЦЕНОЧНЫХ СРЕДСТВ ДЛЯ КОНТРОЛЯ ПРОХОЖДЕНИЯ ПРАКТИКИ

Комплект оценочных средств по практике предназначен для аттестации обучающихся на соответствие их персональных достижений поэтапным требованиям образовательной программы, в том числе рабочей программы практики. А также для оценивания результатов обучения: знаний, умений, владений и уровня приобретенных компетенций.

Комплект оценочных средств по практике включает:

- оценочные средства для проведения текущего контроля успеваемости в форме устного опроса, позволяющего оценивать и диагностировать знание фактического материала, умение правильно использовать специальные термины и понятия, планировать и выполнять научное исследование;

- оценочные средства для проведения итогового контроля в форме зачета с оценкой.

8.1. Примеры вопросов для текущего контроля прохождения практики (зачет с оценкой)

Контрольные работы проводится в форме устного опроса по теме научно-исследовательской работы. Максимальная оценка за каждую работу – 20 баллов.

Контрольная работа №1

Максимальная оценка – 20 баллов

- Представление программы научного исследования.
- Основные достижения науки и производства по теме исследования.
- Актуальность выполняемой работы.
- Обоснование выбора и характеристика применяемых методов исследования.
- Предполагаемые научные и практические результаты выполняемого исследования.

Контрольная работа №2

Максимальная оценка – 20 баллов

- Контроль выполнения программы научно-исследовательской работы.
- Анализ аналитического обзора по теме исследования.
- Необходимость корректировки темы и методов выполняемого исследования.
- Анализ полученных научных результатов.
- Графическое представление результатов эксперимента.

Контрольная работа №3

Максимальная оценка – 20 баллов

- Соответствие содержания отчета программе исследования.
- Качество оформления отчета.
- Содержание презентации научно-исследовательской работы.

Полный перечень оценочных средств приведен в виде отдельного документа, являющегося неотъемлемой частью основной образовательной программы.

8.2. Итоговый контроль прохождения практики

Итоговый контроль прохождения практики включает представление отчета по научно-исследовательской работе, устный доклад, презентацию результатов научного исследования и ответы на вопросы по теме работы.

Максимальная оценка на зачете – 40 баллов.

9. УЧЕБНО-МЕТОДИЧЕСКОЕ ОБЕСПЕЧЕНИЕ ПРАКТИКИ

9.1. Рекомендуемая литература

А. Основная литература

1. Резник С. Д., Игошина И. А. Студент вуза: технологии и организации обучения. М.: «ИНФРА-М», 2009. 475 с.
2. Кожухар В. М. Основы научных исследований: Учебное пособие. М.: Дашков и К, 2013. 216 с.
3. Рыжков И. Б. Основы научных исследований и изобретательства: Учебное пособие. СПб.: Лань, 2013. 224 с.

Б. Дополнительная литература

4. Пятницкая-Позднякова И. С. Основы научных исследований в высшей школе. Учебное пособие. М.: Высшая шк., 2003. 116 с.
5. Булатова О. С. Искусство современного урока. М.: «Academia», 2007. 256 с.
6. Полат Е. С., Бухаркина М. Ю. Современные педагогические и информационные технологии в системе образования. М.: Academia, 2007. 368 с.

9.2. Рекомендуемые источники научно-технической информации

Научно-технические журналы:

1. Реферативный журнал «Химия» (РЖХ), ISSN 0235-2206
2. Политематические базы данных CAPLUS, COMPENDEX (США); INSPEC (Великобритания); PASCAL (Франция).
3. Базы цитирования РИНЦ, Web of Science, Scopus
4. Ж. Педагогический журнал. ISSN 2223-5434

5. Ж. Вестник образования России.
6. Ж. Новое образование. Практический научно-методический журнал.
7. Ж. Перспективы науки и образования. ISSN: 2307-2334

Ресурсы информационно-телекоммуникационной сети Интернет:
- http://www.sciencedirect.com
- http://link.springer.com
- http://www1.fips.ru
- http://www.rupto.ru
- http://www.uspto.gov
- http://ep.espacenet.com
- http://rspu.edu.ru

9.3. Средства обеспечения практики

Для освоения практики подготовлены следующие средства обеспечения прохождения практики:

– перечень тем научно-исследовательских работ (общее число тем – 60);

– банк тестовых заданий для текущего контроля прохождения практики (общее число вопросов – 13);

Для прохождения практики используются следующие нормативные и нормативно-методические документы:

− Федеральный закон Российской Федерации от 29.12.2012 № 273-ФЗ «Об образовании в Российской Федерации» [Электронный ресурс] – Режим доступа: http://pravo.gov.ru/proxy/ips/?docbody=&nd=102162745&intelsearch=273-%D4%C7 (дата обращения: 05.02.2019).

− Федеральные государственные образовательные стандарты высшего образования // Координационный совет учебно-методических объединений и научно-методических советов высшей школы. Портал Федеральных образовательных стандартов высшего образования [Электронный ресурс] – Режим доступа: http://fgosvo.ru/fgosvo/93/91/5 (дата обращения: 05.02.2019).

− Приказ Министерства образования и науки РФ от 23.08.2017 № 816 «Об утверждении Порядка применения организациями, осуществляющими образовательную деятельность, электронного обучения, дистанционных образовательных технологий при реализации образовательных программ» [Электронный ресурс]. Режим доступа: http://pravo.gov.ru/proxy/ips/?docbody=&nd=102447332&intelsearch=816+%EF%F0%E8%EA%E0%E7 (дата обращения: 05.02.2019).

При освоении дисциплины студенты должны использовать информационные и информационно-образовательные ресурсы следующих порталов и сайтов:

– Система федеральных образовательных порталов. Система открытого образования. Консалтинговый центр ИОС ОО РФ [Электронный ресурс] – Режим доступа: http://www.openedu.ru (дата обращения: 05.02.2019).

– Информационно-коммуникационные технологии в образовании. Система федеральных образовательных порталов [Электронный ресурс] – Режим доступа: http://ict.edu.ru/ (дата обращения: 05.02.2019).

– Информационная система «Единое окно доступа к образовательным ресурсам». URL: http://window.edu.ru/ (дата обращения: 05.02.2019).

– ФЭПО: соответствие требованиям ФГОС [Электронный ресурс] – Режим доступа: http://fepo.i-exam.ru/ (дата обращения: 05.02.2019).

10. МЕТОДИЧЕСКИЕ УКАЗАНИЯ ДЛЯ ОБУЧАЮЩИХСЯ

10.1. Для студентов, обучающихся по очной форме, без использования электронного образования и дистанционных образовательных технологий

Методические рекомендации по организации учебной работы обучающегося направлены на повышение ритмичности и эффективности его практической работы по курсу.

«Производственная практика: Научно-исследовательская работа» включает 1 раздел, состоящий из двух подразделов, каждый из которых имеет определенную логическую завершенность.

Практика начинается с выбора темы и составления программы исследования. Структуру и краткое содержание основных разделов работы планирует руководитель практики. Контроль за выполнением плана работы осуществляется руководителем на контрольных точках.

Обучающийся на основании изучения научно-технической литературы формулирует цель и задачи исследования. При составлении аналитического обзора по теме исследования следует пользоваться информацией, в том числе и из периодических источников.

Выбор эффективных методов и методик достижения желаемых результатов исследования обучающийся выбирает самостоятельно и обсуждает с руководителем практики.

Проведение соответствующих экспериментов для получения практических результатов; анализ, интерпретация и обобщение результатов исследования; формулировка выводов обучающийся проводит самостоятельно.

Подготовка научного доклада и презентации.

Изучение материала подразделов 1 и 2 заканчивается контролем его освоения в форме контрольной работы. Результаты выполнения контрольных работ оцениваются в соответствии с принятой в университете рейтинговой системой оценки знаний. Максимальная оценка контрольной работы составляет по 20 баллов.

Учебная программа практики «Научно-исследовательская работа» предусматривает подготовку и написание отчета по самостоятельно выполненной научной работе по выбранной теме. В отчет включаются сведения для составления аналитического обзора по теме практики, а также полученные в ходе научно-исследовательской работы систематизированные экспериментальные данные.

Целью выполнения научного исследования и подготовки отчета и презентации является закрепление полученных знаний по дисциплине, расширение эрудиции и кругозора в области электрохимических процесов, развитие творческого потенциала и самостоятельного мышления. При подготовке отчета обучающийся приобретает навыки работы с информационными ресурсами, опыт выполнения научных экспериментов с привлечением различных методов исследования, изложения, анализа и обобщения результатов исследования, формулирования выводов по работе, знакомство с правилами оформления научных отчетов.

При оформлении отчета о научном исследовании следует ориентироваться на требования ГОСТ 7.32 «Отчет о научно-исследовательской работе. Структура и правила оформления».

Совокупная оценка текущей работы обучающегося в семестре складывается из оценок за выполнение контрольных работ (собеседований). Максимальная оценка текущей работы в семестре составляет 60 баллов.

В соответствии с учебным планом изучение дисциплины завершается промежуточным контролем в форме зачета с оценкой. Максимальная оценка на зачете составляет 40 баллов. На зачет обучающийся представляет подготовленный отчет о пратике в форме пояснительной записки, презентацию и устный доклад, затем отвечает на вопросы по теме представленной пратики.

Доклад, презентация, ответы на вопросы оцениваются в соответствии с принятой в университете рейтинговой системой оценки знаний. Максимальная оценка отчета по практике (реферата) составляет 40 баллов.

Общая оценка результатов прохождения практики складывается из числа баллов, набранных в семестре и полученных на зачете. Максимальная общая оценка по дисциплине составляет 100 баллов.

10.2. Для студентов, обучающихся по очной форме, с использованием электронного образования и дистанционных образовательных технологий

При использовании электронного обучения и дистанционных образовательных технологий занятия полностью или частично проводятся в режиме онлайн. Объем **практики** и распределение нагрузки по видам работ соответствует п. 4.1. Распределение баллов соответствует п. 10.1 либо может быть изменено в соответствии с решением кафедры, в случае перехода на ЭО и ДОТ в процессе обучения. Решение кафедры об используемых технологиях и системе оценивания достижений обучающихся принимается с учетом мнения ведущего(их) преподавателя(ей)/руководителя(ей) практики и доводится до обучающихся.

11. МЕТОДИЧЕСКИЕ РЕКОМЕНДАЦИИ ПРЕПОДАВАТЕЛЯМ

11.1. Для преподавателей, при реализации программы по очной форме, без использования электронного образования и дистанционных образовательных технологий

Основной задачей преподавателей, руководящих практикой, является выработка у обучающихся навыков выполнения научно-исследовательской работы и обобщения и обработки полученных результатов.

Научный руководитель практики:

- совместно с обучающимся составляет программу научно-исследовательской работы и устанавливает календарные сроки се проведения;
- согласовывает график проведения научно-исследовательской работы и осуществляет систематический контроль за ходом ее выполнения;
- рекомендует обучающимся ознакомление с публикациями в периодических журналах и Интернет-ресурсах;
- оказывает помощь по вопросам, связанным с прохождением научно-исследовательской работы и оформлением отчета;
- участвует в работе комиссии по защите отчетов студентов по пратике.

Выдавая задание с указанием темы научного исследования, направленного на решение конкретных научных задач, преподавателю необходимо уделить внимание следующим вопросам:

- постановке цели и определению задач исследования;
- выбору методов исследования для решения конкретных научных задач.

Необходимо обратить внимание на составление программы исследования и содержание основных разделов отчета о выполнении научно-исследовательской работы. Помочь обучающимся сформулировать цель и задачи исследования.

Следует уделить особое внимание анализу, интерпретации и обобщению результатов исследования; формулированию выводов по работе.

11.2. Для преподавателей, при реализации программы по очной форме, с использованием электронного образования и дистанционных образовательных технологий

При использовании электронного обучения и дистанционных образовательных технологий занятия полностью или частично проводятся в режиме онлайн. Объем **практики** и распределение нагрузки по видам работ соответствует п. 4.1. Распределение баллов соответствует п. 10.1 либо может быть изменено в соответствии с решением кафедры, в случае перехода на ЭО и ДОТ в процессе обучения. Решение кафедры об используемых технологиях и системе оценивания достижений обучающихся принимается с учетом мнения ведущего преподавателя и доводится до обучающихся.

Реализация ЭО и ДОТ предполагает использование следующих видов и учебной деятельности: онлайн консультации, практические занятия, видео-лекции; лабораторные работы, проводимые полностью или частично с применением ЭО и ДОТ; текущий контроль в режиме тестирования и проверки домашних заданий; онлайн консультации по курсовому проектированию; самостоятельная работа и т.д. – ***в зависимости от РПП.***

При реализации **РПП** в зависимости от конкретной ситуации ЭО и ДОТ могут быть применены в следующем виде **(*выбрать в зависимости от РПП*)**:

- объем часов контактной работы обучающихся с преподавателем не сокращается) и электронные образовательные ресурсы (ЭОР) методически обеспечивают самостоятельную работу обучающихся в объеме, предусмотренном рабочей программой данной **практики**. При этом в случае необходимости занятия проводятся в режиме онлайн;
- смешанные формы обучения, сочетающие в себе аудиторные занятия (при возможности перевода части контактных часов работы обучающихся с преподавателем в электронную информационно-образовательную среду без потери содержания **практики**) и ЭОР (часть учебного материала (например, лекции) может быть заменена ЭОР);
- учебные курсы, интегрированные в LMS Moodle, контактные часы по которым могут быть исключены, изучаются обучающимися самостоятельно при минимальном участии преподавателя (консультации в режиме форума или в режиме вебинара).

12. ПЕРЕЧЕНЬ ИНФОРМАЦИОННЫХ ТЕХНОЛОГИЙ, ИСПОЛЬЗУЕМЫХ В ОБРАЗОВАТЕЛЬНОМ ПРОЦЕССЕ

Информационную поддержку при прохождении обучающимися практики осуществляет Информационно-библиотечный центр (ИБЦ) РХТУ им. Д.И. Менделеева, который обеспечивает обучающихся основной учебной, учебно-методической и научной литературой, необходимой для организации образовательного процесса по всем дисциплинам, практикам и ГИА. Общий объем многоотраслевого фонда ИБЦ на 01.01.2020 г. составляет 1 708 372 экз.

Фонд ИБЦ располагает учебной, учебно-методической и научно-технической литературой в форме печатных и электронных изданий, а также включает официальные, справочно-библиографические, специализированные отечественные и зарубежные периодические и информационные издания. ИБЦ обеспечивает доступ к профессиональным базам данных, информационным, справочным и поисковым системам.

Каждый обучающийся обеспечен свободным доступом из любой точки, в которой имеется доступ к сети Интернет и к электронно-библиотечной системе (ЭБС) Университета, которая содержит различные издания по основным изучаемым дисциплинам и сформирована по согласованию с правообладателями учебной и учебно-методической литературы.

Для более полного и оперативного справочно-библиографического и информационного обслуживания в ИБЦ реализована технология Электронной доставки документов.

Электронные информационные ресурсы, используемые в процессе обучения

№ п/п	Электронный ресурс	Реквизиты договора (номер, дата заключения, срок действия), ссылка на сайт ЭБС, сумма договора, количество ключей	Характеристика библиотечного фонда, к которому предоставляется доступ
43	Электронно-библиотечная система ИБЦ РХТУ им. Д.И. Менделеева (на базе АИБС «Ирбис»)	РХТУ им. Д.И. Менделеева Ссылка на сайт ЭБС – http://lib.muctr.ru/ Доступ для пользователей РХТУ с любого компьютера.	Электронные версии учебных и научных изданий авторов РХТУ
44	Электронная версия Реферативного журнала «ХИМИЯ» на CD	Локальный доступ с компьютеров ИБЦ.	Реферативный журнал (РЖ) "Химия", публикует рефераты, аннотации, библиографические описания книг и статей из журналов и сборников, материалов научных конференций
45	БД ВИНИТИ РАН	Ссылка на сайт - http://www2.viniti.ru/ Доступ к ресурсу локальный, обеспечивается сотрудниками ИБЦ.http://www2.viniti.ru/index.php?option=com_content&task=view&id=236&xmf=p&Itemid=101	База данных (БД) ВИНИТИ РАН - формируется по материалам периодических изданий, книг, фирменных изданий, материалов конференций, тезисов, патентов, нормативных документов, депонированных научных работ.
46	ЭБС «Научно-электронная библиотека eLibrary.ru»	Ссылка на сайт – http://elibrary.ru Доступ для пользователей РХТУ по ip-адресам неограничен.	Электронные издания, электронные версии периодических или непериодических изданий

№ п/п	Электронный ресурс	Реквизиты договора (номер, дата заключения, срок действия), ссылка на сайт ЭБС, сумма договора, количество ключей	Характеристика библиотечного фонда, к которому предоставляется доступ
47	Springer	Ссылка на сайт – http://link.springer.com/ Доступ для пользователей РХТУ по ip-адресам.	Электронные научные информационные ресурсы издательства Springer.
48	Scopus	Ссылка на сайт – http://www.scopus.com Доступ для пользователей РХТУ по ip-адресам неограничен.	Мультидисциплинарная реферативная и наукометрическая база данных издательства ELSEVIER

13. МАТЕРИАЛЬНО-ТЕХНИЧЕСКОЕ ОБЕСПЕЧЕНИЕ ПРАКТИКИ

В соответствии с учебным планом практика проводится в форме самостоятельной работы обучающегося, как правило, на кафедре, осуществляющей подготовку обучающегося к защите выпускной квалификационной работы, и включает теоретическое и практическое освоение программы практики с использованием материально-технической базы кафедры.

13.1. Оборудование, необходимое в образовательном процессе:

Лекционные учебные аудитории (оборудованные видеопроекционным оборудованием для презентаций, средствами звуковоспроизведения, экраном, и имеющие выход в Интернет), помещения для проведения семинарских и практических занятий (оборудованные учебной мебелью), библиотеку (имеющую рабочие компьютерные места для бакалавров, оснащенные компьютерами с доступом к базам данных и выходом в Интернет), лаборатории, оснащенные современным оборудованием для выполнения научно-исследовательской работы, компьютерные классы. При использовании электронных изданий каждый обучающийся обеспечен во время самостоятельной подготовки рабочим местом в компьютерном классе с выходом в Интернет в соответствии с трудоемкостью изучаемых дисциплин.

Потенциостат IPC-ProMF, вращающийся дисковый электрод ВЭД-06, водяные бани ЛБ-12, термостат LOIP LB 200, магнитные мешалки MSH-300, механическая мешалка RZR-2021, магнитная мешалка MR HEI-STANDART, спектрофотометр СФ-2000, портативные pH-метры pH-410, ионометр АНИОН 4111, микротвердомер ПМТ-3М, металлографический микроскоп METAM PB-21/22, сушильный шкаф ШС-80-01 СПУ (до 350 °С), муфельная печь SNOL 7,2/900, гальваническая установка PGG 10/3-B-1,5, профилометр Mitutoyo Surftest SJ-310, титратор потенциометрический АТП-02, толщиномер Elcometer 456, аналитические весы CE224-C, аналитические весы GR-200, аналитические весы OHAUS DV 215CD, технические весы Ek 600i, адгезиметр цифровой PosiTest ATM 20мм, универсальная испытательная двухколонная машина Shimadzu AGS-Xб, ионометр АНИОН 4102, дистилляторы ДЭ-4-02-«ЭМО», муфельная печь SNOL 7,2/1100, источники питания АКИП-1122.

Стандартизованная установка высокого давления по исследованию активности каталитических систем; Установка Nova 1200e Quantachrome ; Дериватограф SDT – Q600; Микроскоп металлографический METAM PB-21 для изучения микроструктуры материалов; Две хроматографические установки, основа установок « Газохром» ; Прибор «Штамп постоянного сечения); Испытатель образцов– прибор ИПГ; Однолучевой быстродействующий компактный спектрофотометр СФ-2000; Установка по исследованию гетерогенной деструкции

озона в коронном разряде; Катетометр КМ-8; Титратор потенциометрический АТП-02.; Высокоточные аналитические весы OHAUS DV 215CD разрешением от 0,01мг; Иономер ИТАН с комплектом ион селективных; Комплекс для проведения электрохимических исследований: Электропечь СНЗК камерная с возможностью обжига в защитной атмосфере; Энергодисперсионный рентгенофлуоресцентный спектрометр EDX-7000 (Shimadzu); Универсальная испытательная двухколонная машина для испытаний на растяжение, сужение, изгиб, трение, адгезию печатных плат, изгиб печатных плат; Конфокальный лазерный сканирующий микроскоп; Гониометр ЛК-1 для определения краевого угла смачивания; Муфельная печь SNOL 7,2/1100; Центрифуга лабораторная ПЭ-6926; Адгезиметр цифровой PosiTest ATM.

13.2. Учебно-наглядные пособия

Комплекты плакатов к лекционным курсам; наборы образцов металлических и неметаллических материалов и демонстрационных изделий из них; набор образцов типичного брака изделий; плакаты типовых постеров пратики, наборы продукции промышленных предприятий; наглядно-дидактический материал по материаловедению и Технологии электрохимических производств.

13.3. Компьютеры, информационно-телекоммуникационные сети, аппаратно-программные и аудиовизуальные средства

Персональные компьютеры, укомплектованные проигрывателями CD и DVD, принтерами и программными средствами; проекторы; экраны; аудитории со стационарными комплексами отображения информации с любого электронного носителя; WEB-камеры; цифровая камера к оптическому микроскопу; цифровой фотоаппарат; копировальные аппараты; локальная сеть с выходом в Интернет.

13.4. Печатные и электронные образовательные и информационные ресурсы

Информационно-методические материалы: учебные пособия по дисциплинам вариативной части программы; методические рекомендации к практическим занятиям; каталоги типов и видов продукции из неметаллических материалов; каталоги продукции промышленных предприятий; раздаточный материал к лекционным курсам; учебные фильмы по процессам технологии и способам производства отдельных видов изделий; электронные учебные издания по дисциплинам вариативной части, научно-популярные электронные издания.

Электронные образовательные ресурсы: кафедральные библиотеки электронных изданий по дисциплинам вариативной части; электронные презентации к разделам лекционных курсов; учебно-методические разработки кафедры в электронном виде; учебные фильмы к разделам дисциплин; электронные каталоги продукции; информационно-методические материалы в печатном и электронном виде по производству изделий из неметаллических материалов; сборники технологических схем, буклеты и каталоги оборудования, справочники по сырьевым материалам, справочники по наилучшим доступным по теме обработки поверхности металлов и пластмасс с использованием электролитических и химических процессов.

13.5. Перечень лицензионного программного обеспечения:

№ п/п	Наименование программного продукта	Реквизиты договора поставки	Количество лицензий	Срок окончания

				действия лицензии
1	Операционная система Microsoft Windows 10 Education (Russian)	Подписка Microsoft Imagine Premium, соглашение от 31.01.2019 ICM-169788, действительно до 31.01.2020, счет от 31.01.2019 № 9552830795	Подписка не подразумевает количества лицензий	31.01.2020
2	Microsoft Visio Professional 2019 (Russian)	Подписка Microsoft Imagine Premium, соглашение от 31.01.2019 ICM-169788, действительно до 31.01.2020, счет от 31.01.2019 № 9552830795	Подписка не подразумевает количества лицензий	31.01.2020
3	Kaspersky Endpoint Security 10 для Windows	Контракт от 24.12.2018 № 126-152ЭА/2018	15	22.12.2020

14. ТРЕБОВАНИЯ К ОЦЕНКЕ КАЧЕСТВА ПРОХОЖДЕНИЯ ПРАКТИКИ

Наименование разделов	Основные показатели оценки	Формы и методы контроля и оценки
Раздел 1. Выполнение и представление результатов научных исследований. 1.1 Выполнение научных исследований.	*Знает:* порядок организации, планирования и проведения научно-исследовательских работ с использованием последних научно-технических достижений в данной области; теоретические основы электрохимических процессов; свойства химических элементов, соединений и электродных материалов на их основе для решения научно-исследовательских задач; *Умеет*: осуществлять поиск, обработку и анализ научно-технической информации по профилю выполняемой работы, в том числе с применением современных технологий;	Оценка за контрольные работы №1, 2. Оценка на зачете.

	работать на современных приборах для электрохимических исследований, организовывать проведение экспериментов и испытаний, проводить их обработку и анализировать результаты; применять теоретические знания, полученные при изучении естественно-научных дисциплин для анализа экспериментальных данных; *Владееть:* основными навыками организации научно-исследовательских и технологических экспериментов; методами поиска и изучения научно-технической информации по тематике исследования.	
Раздел 1. Выполнение и представление результатов научных исследований. 1.2 Подготовка научного доклада и презентации.	*Знает:* порядок организации, планирования и проведения научно-исследовательских работ с использованием последних научно-технических достижений в данной области; теоретические основы электрохимических процессов; свойства химических элементов, соединений и электродных материалов на их основе для решения научно-исследовательских задач; *Умеет*: осуществлять поиск, обработку и анализ научно-технической информации по профилю выполняемой работы, в том числе с применением современных технологий; работать на современных приборах для электрохимических исследований, организовывать проведение экспериментов и испытаний, проводить их обработку и анализировать результаты; применять теоретические знания, полученные при изучении естественно-научных дисциплин для анализа экспериментальных данных; *Владееть:*	Оценка за контрольную работу №3. Оценка на зачете.

	основными навыками организации научно-исследовательских и технологических экспериментов; методами поиска и изучения научно-технической информации по тематике исследования.	

15. ОСОБЕННОСТИ ОРГАНИЗАЦИИ ОБРАЗОВАТЕЛЬНОГО ПРОЦЕССА ДЛЯ ИНВАЛИДОВ И ЛИЦ С ОГРАНИЧЕННЫМИ ВОЗМОЖНОСТЯМИ ЗДОРОВЬЯ

Обучение инвалидов и лиц с ограниченными возможностями здоровья осуществляется в соответствии с:

– Порядком организации и осуществления образовательной деятельности по образовательным программам – программам бакалавриата, программам специалитета, программам магистратуры (Приказ Минобрнауки РФ от 05.04.2017 № 301);

– Положением о порядке организации и осуществления образовательной деятельности по образовательным программам высшего образования – программ бакалавриата, программ специалитета, программ магистратуры в РХТУ им. Д.И. Менделеева, принятым решением Ученого совета РХТУ им. Д.И. Менделеева от 30.10.2019, протокол № 3, введенным в действие приказом ректора РХТУ им. Д.И. Менделеева от 14.11.2019 № 646А;

– Положение о порядке организации практики (включающей, при необходимости, порядок проведения практики с применением электронного обучения и дистанционных образовательных технологий, порядок проведения практики для инвалидов и лиц с ограниченными возможностями здоровья с учетом особенностей их психофизического развития, индивидуальных возможностей и состояния здоровья) в РХТУ им. Д.И. Менделеева, принятое решением Ученого совета РХТУ им. Д.И. Менделеева от 30.10.2019, протокол № 3, введено в действие приказом ректора РХТУ им. Д.И. Менделеева от 14.11.2019 № 646А;

– Методическими рекомендациями по организации образовательного процесса для обучения инвалидов и лиц с ограниченными возможностями здоровья в образовательных организациях высшего образования, в том числе оснащенности образовательного процесса (утверждены заместителем Министра образования и науки РФ А.А. Климовым от 08.04.2014 № АК-44/05вн).

Дополнения и изменения к рабочей программе практики
«Производственная практика: научно-исследовательская работа»
основной образовательной программы

18.03.01 «Химическая технология»
Профили: «Технология электрохимических производств», «Технология неорганических веществ»

«Основная образовательная программа высшего образования – программа бакалавриата»

Номер изменения/ дополнения	Содержание дополнения/изменения	Основание внесения изменения/дополнения
1.	Изменение в части обновления лицензионного программного обеспечения	протокол заседания Ученого совета № 1 от «31» августа 2019 г
2.	Изменения в части обновления договоров электронных ресурсов	протокол заседания Ученого совета № 2 от «30» сентября 2019 г.
3.	Изменения в части обновления лицензионного программного обеспечения	протокол заседания Ученого совета № 8 от «26» февраля 2020 г.
4.	Изменение в части электронного обучения и дистанционных образовательных технологий	Распоряжение № 1/2703 от « 27 » марта 2020 г.

Министерство науки и высшего образования Российской Федерации
Федеральное государственное бюджетное образовательное учреждение высшего образования
«Российский химико-технологический университет имени Д.И. Менделеева»

УТВЕРЖДАЮ»

Проректор по учебной работе

_____ С.Н. Филатов

«_____» _____ 2020 г.

РАБОЧАЯ ПРОГРАММА

«Производственная практика: практика по получению профессиональных умений и опыта профессиональной деятельности»
(*Б2.В.03(П)*)

Направление подготовки 18.03.01 Химическая технология

Профиль подготовки – «Технология неорганических веществ»

Квалификация «бакалавр»

РАССМОТРЕНО И ОДОБРЕНО
на заседании Методической комиссии
РХТУ им. Д.И. Менделеева
«___»_____ 2020 г.

Председатель _____ Н.А. Макаров

Москва 2020 г

Программа составлена:
Доктором технических наук, доцентом кафедры технологии неорганических веществ и электрохимических процессов Т.В. Коньковой

Программа рассмотрена и одобрена на заседании кафедры технологии неорганических веществ и электрохимических процессов РХТУ им. Д.И. Менделеева «10» июня 2020 г., протокол № 11

СОДЕРЖАНИЕ

1.	Цель и задачи практики	5
2.	Требования к результатам освоения практики	5
3.	Объем практики и виды учебной работы	6
4.	Содержание практики	6
4.1.	Разделы практики	6
4.2.	Содержание разделов практики	6
5.	Соответствие содержания практики требованиям к результатам ее освоения	7
6.	Практические занятия	8
7.	Самостоятельная работа	8
8.	Оценочные средства для контроля освоения практики	8
8.1.	Требования к отчету о прохождении производственной практики	9
8.2.	Примерная тематика индивидуальных заданий	9
8.3.	Вопросы для итогового контроля освоения практики	10
8.4.	Структура и пример билетов для *зачета с оценкой*	11
9.	Учебно-методическое обеспечение практики	11
9.1.	Рекомендуемая литература	11
9.2.	Рекомендуемые источники научно-технической информации	11
9.3.	Средства обеспечения освоения практики	12
10.	Методические рекомендации для обучающихся	13
10.1	Для студентов, обучающихся по очной форме, без использования электронного образования и дистанционных образовательных технологий	
10.2	Для студентов, обучающихся по очной форме, с использованием электронного образования и дистанционных образовательных технологий	
11.	Методические рекомендации для преподавателей	14
11.1	Для преподавателей, при реализации программы по очной форме, без использования электронного образования и дистанционных образовательных технологий	
11.2	Для преподавателей, при реализации программы по очной форме, с использованием электронного образования и дистанционных образовательных технологий	
12.	Перечень информационных технологий, используемых в образовательном процессе	14
13.	Материально-техническое обеспечение практики	18
13.1.	Оборудование, необходимое в образовательном процессе	18
13.2	Учебно-наглядные пособия	19
13.3.	Компьютеры, информационно-телекоммуникационные сети, аппаратно-программные и аудиовизуальные средства	19
13.4.	Печатные и электронные образовательные и информационные ресурсы	20
13.5.	Перечень лицензионного программного обеспечения	20
14.	Требования к оценке качества освоения практики	20
15	Особенности организации образовательного процесса для инвалидов и лиц с ограниченными возможностями	21

1. ЦЕЛЬ И ЗАДАЧИ ПРАКТИКИ

Программа составлена в соответствии с требованиями Федерального государственного образовательного стандарта высшего образования (ФГОС ВО) по направлению подготовки *18.03.01 Химическая технология*, профиль «*Технология неорганических веществ*», рекомендациями методической секции Ученого совета РХТУ им. Д. И. Менделеева и накопленным опытом проведения практик кафедрой *Технологии неорганических веществ и электрохимических процессов* РХТУ им. Д.И. Менделеева.

Программа относится к блоку (*Б2.В.03*) Учебного плана – Производственная практика и рассчитана на прохождение обучающимися производственной практики в 6 семестре обучения. Программа предполагает, что обучающиеся имеют теоретическую и практическую подготовку в области технологии неорганического веществ, в том числе в области традиционных и новых технологий неорганических веществ.

Цель производственной практики – получение профессиональных умений и опыта профессиональной деятельности путем самостоятельного творческого выполнения задач, поставленных программой практики.

Основной задачей производственной практики является формирование у обучающихся целостного представления об организации научно-исследовательской деятельности и системе управления научными исследованиями; приобретение опыта организации самостоятельной и коллективной научно-исследовательской работы; освоение методов, приемов, технологий анализа и систематизации научно-технической информации, разработки планов и программ проведения научных исследований; развитие у обучающихся личностно-профессиональных качеств ученого-исследователя.

2. ТРЕБОВАНИЯ К РЕЗУЛЬТАТАМ ОСВОЕНИЯ ПРАКТИКИ

Прохождение производственной практики при подготовке бакалавров по направлению *18.03.01 Химическая технология*, профиля «*Технология неорганических веществ*», способствует формированию следующих *профессиональных* компетенций (ПК):

– способность и готовность осуществлять технологический процесс в соответствии с регламентом и использовать технические средства для измерения основных параметров технологического процесса, свойств сырья и продукции (ПК-1);

– готовность применять аналитические и численные методы решения поставленных задач, использовать современные информационные технологии, проводить обработку информации с использованием прикладных программных средств сферы профессиональной деятельности (ПК-2);

– готовность использовать нормативные документы по качеству, стандартизации и сертификации продуктов и изделий, элементы экономического анализа в практической деятельности (ПК-3);

– способность принимать конкретные технические решения при разработке технологических процессов; выбирать технические средства и технологии с учетом экологических последствий их применения (ПК-4);

– способность использовать правила техники безопасности, производственной санитарии, пожарной безопасности и нормы охраны труда; измерять и оценивать параметры производственного микроклимата, уровня запыленности и загазованности, шума, и вибрации (ПК-5);

– способность налаживать, настраивать и осуществлять проверку оборудования и программных средств (ПК-6);

– способность проверять техническое состояние, организовывать профилактические осмотры и текущий ремонт оборудования, готовить оборудование к ремонту и принимать оборудование из ремонта (ПК-7);

– готовность к освоению и эксплуатации вновь вводимого оборудования (ПК-8);

– способность анализировать техническую документацию, подбирать оборудование, готовить заявки на приобретение и ремонт оборудования (ПК-9);

– способность проводить анализ сырья, материалов и готовой продукции, осуществлять оценку результатов анализа (ПК-10);

– способность выявлять и устранять отклонения от режимов работы технологического оборудования и параметров технологического процесса (ПК-11);

– способность планировать и проводить физические и химические эксперименты, проводить обработку их результатов и оценивать погрешности, выдвигать гипотезы и устанавливать границы их применения, применять методы математического анализа и моделирования (ПК-16)

– готовность проводить стандартные и сертификационные испытания материалов, изделий и технологических процессов (ПК-17);

– готовность использовать знание свойств химических элементов, соединений и материалов на их основе для решения задач профессиональной деятельности (ПК-18);

– готовность использовать знания основных физических теорий для решения возникающих физических задач, самостоятельного приобретения физических знаний, для понимания принципов работы приборов и устройств, в том числе выходящих за пределы компетентности (ПК-19);

– готовность изучать научно-техническую информацию, отечественный и зарубежный опыт по тематике исследования (ПК-20)

В результате изучения практики обучающийся должен:

знать:

– подходы к организации самостоятельной и коллективной научно-исследовательской работы;

– принципы организации проведения экспериментов и испытаний;

– принципы и способы защиты объектов интеллектуальной собственности и коммерциализации прав на объекты интеллектуальной собственности.

уметь:

– выполнять поиск, обработку, анализ и систематизацию научно-технической информации, осуществлять выбор методик и средств решения задач, поставленных программой практики;

– -выполнять обработку и анализ результатов экспериментов и испытаний;

– -анализировать возникающие в научно-исследовательской деятельности затруднения и способствовать их разрешению.

владеть:

– приемами разработки планов и программ проведения научных исследований, технических разработок, заданий для исполнителей

3. ОБЪЕМ ПРАКТИКИ И ВИДЫ УЧЕБНОЙ РАБОТЫ

Производственная практика проводится в 6 семестре. Контроль освоения студентами материала курса осуществляется путем проведения зачета с оценкой.

6 семестр

Виды учебной работы	В зачетных единицах	В академ. часах	В астроном. часах
Общая трудоемкость практики по учебному плану	**3,0**	**108**	**81**
Самостоятельная работа (СР)	**2,99**	**107,8**	**80,85**
Посещение предприятий	1,0	36	27
Работа на предприятии по индивидуальному заданию	1,5	54	40,5
Подготовка и сдача отчета по практике	0,49	17,8	13,35
Контактная самостоятельная работа	**0,01**	**0,4**	**0,3**
Вид итогового контроля:	**зачет с оценкой**		

4. СОДЕРЖАНИЕ ПРАКТИКИ

4.1. Разделы практики

Разделы	Раздел дисциплины	Самостоятельная работа, часов
1	1. Введение – цели и задачи производственной практики	2
2	2. Знакомство с организацией научно-исследовательской деятельности организации, системой управления научными исследованиями	90
3	3. Выполнение индивидуального задания. Сбор, обработка и систематизация информационного материала. Оформление отчета	16
	Всего часов	**108**

4.2. Содержание разделов практики

Производственная практика включает этапы ознакомления с принципами организации научных исследований (модули 1, 2) и этап практического освоения деятельности ученого-исследователя (модуль 3).

Модуль 1. Введение – цели и задачи производственной практики. Организационно-методические мероприятия. Технологические инструктажи.

Модуль 2. Знакомство с организацией научно-исследовательской деятельности, системой управления научными исследованиями. Принципы, технологии, формы и методы организации научно-исследовательской деятельности на примере организации научной работы кафедры (проблемной лаборатории, научной группы). Планирование научной деятельности организации.

Модуль 3. Выполнение индивидуального задания. Сбор, обработка и систематизация информационного материала. Оформление отчета. Личное участие обучающегося в выполнении научно-исследовательских работ кафедры.

5. СООТВЕТСТВИЕ СОДЕРЖАНИЯ ПРАКТИКИ ТРЕБОВАНИЯМ К РЕЗУЛЬТАТАМ ЕЕ ОСВОЕНИЯ

Компетенции	Разделы

	1	2	3
В результате освоения практики студент должен:			
***Знать*:**			
– подходы к организации самостоятельной и коллективной научно-исследовательской работы	+	+	
– принципы организации проведения экспериментов и испытаний	+	+	+
– принципы и способы защиты объектов интеллектуальной собственности и коммерциализации прав на объекты интеллектуальной собственности	+	+	
Уметь:			
– выполнять поиск, обработку, анализ и систематизацию научно-технической информации, осуществлять выбор методик и средств решения задач, поставленных программой практики		+	+
– выполнять обработку и анализ результатов экспериментов и испытаний			+
– анализировать возникающие в научно-исследовательской деятельности затруднения и способствовать их разрешению	+	+	+
Владеть:			
– приемами разработки планов и программ проведения научных исследований, технических разработок, заданий для исполнителей			
В результате освоения практики студент должен приобрести следующие ***профессиональные компетенции (ПК):***			
– способность и готовность осуществлять технологический процесс в соответствии с регламентом и использовать технические средства для измерения основных параметров технологического процесса, свойств сырья и продукции (ПК-1);		+	+
– готовность применять аналитические и численные методы решения поставленных задач, использовать современные информационные технологии, проводить обработку информации с использованием прикладных программных средств сферы профессиональной деятельности (ПК-2);	+	+	+
– готовность использовать нормативные документы по качеству, стандартизации и сертификации продуктов и изделий, элементы экономического анализа в практической деятельности (ПК-3);	+	+	+
– способность принимать конкретные технические решения при разработке технологических процессов; выбирать технические средства и технологии с учетом экологических последствий их применения (ПК-4);	+	+	+
– способность использовать правила техники безопасности, производственной санитарии, пожарной безопасности и нормы охраны труда; измерять и оценивать параметры производственного микроклимата, уровня запыленности и загазованности, шума, и вибрации (ПК-5);	+	+	+
– способность налаживать, настраивать и осуществлять проверку оборудования и программных средств (ПК-6);	+	+	+
– способность проверять техническое состояние, организовывать профилактические осмотры и текущий ремонт оборудования, готовить оборудование к ремонту и принимать оборудование из ремонта (ПК-7);	+	+	+

– готовность к освоению и эксплуатации вновь вводимого оборудования (ПК-8);	+	+	+
– способность анализировать техническую документацию, подбирать оборудование, готовить заявки на приобретение и ремонт оборудования (ПК-9);	+	+	+
– способность проводить анализ сырья, материалов и готовой продукции, осуществлять оценку результатов анализа (ПК-10);	+	+	+
– способность выявлять и устранять отклонения от режимов работы технологического оборудования и параметров технологического процесса (ПК-11);	+	+	+
– способность планировать и проводить физические и химические эксперименты, проводить обработку их результатов и оценивать погрешности, выдвигать гипотезы и устанавливать границы их применения, применять методы математического анализа и моделирования (ПК-16)	+		+
– готовность проводить стандартные и сертификационные испытания материалов, изделий и технологических процессов (ПК-17);	+	+	+
– готовность использовать знание свойств химических элементов, соединений и материалов на их основе для решения задач профессиональной деятельности (ПК-18);	+	+	+
– готовность использовать знания основных физических теорий для решения возникающих физических задач, самостоятельного приобретения физических знаний, для понимания принципов работы приборов и устройств, в том числе выходящих за пределы компетентности (ПК-19);	+	+	+
– готовность изучать научно-техническую информацию, отечественный и зарубежный опыт по тематике исследования (ПК-20)	+	+	+

6. ПРАКТИЧЕСКИЕ ЗАНЯТИЯ

Учебным планом подготовки бакалавров по направлению *18.03.01 Химическая технология* проведение практических занятий по практике «Производственная практика» не предусмотрено.

7. САМОСТОЯТЕЛЬНАЯ РАБОТА

Производственная практика проводится в форме самостоятельной работы обучающегося на предприятии (например, по производству синтетического аммиака) под руководством руководителя практики от Предприятия в объеме 108 академических часов.

К прохождению производственной практики на территории предприятия допускаются студенты, прошедшие инструктаж по технике безопасности, внутреннему распорядку предприятия и прослушавшие лекции о структуре завода и организации производственного процесса. Регламент практики определяется и устанавливается в соответствии с учебным планом.

8. ОЦЕНОЧНЫЕ СРЕДСТВА ДЛЯ КОНТРОЛЯ ОСВОЕНИЯ ДИСЦИПЛИНЫ

Итоговая оценка по практике (зачет с оценкой, максимальная оценка – 100 баллов) выставляется студенту по итогам написания отчета о прохождении технологической практики (максимальная оценка за отчет о прохождении производственной практики – 40 баллов), отчета о выполнении индивидуального задания (максимальная оценка за отчет о

выполнении индивидуального задания – 20 баллов) и итогового опроса студента (максимальная оценка за итоговый опрос – 40 баллов).

8.1. Требования к отчету о прохождении производственной практики

Отчет о прохождении производственной практики выполняется студентом во время прохождения практики в соответствии с календарным учебным графиком рабочего учебного плана подготовки бакалавров по направлению подготовки *18.03.01 Химическая технология*, профиль «*Технология неорганических веществ»*

Отчет о прохождении производственной практики должен содержать следующие основные разделы:

- титульный лист с наименованием вида практики и названия предприятия – места прохождения практики;
- содержание отчета;
- цели и задачи производственной практики;
- краткая историческая справка о предприятии – места прохождения практики;
- ассортимент и объемы продукции, производимой предприятием, с указанием нормативных документов и сертификатов на выпускаемую продукцию;
- структура предприятия, основные производственные цеха и отделы;
- технологическая схема процесса производства основного продукта с указанием основного оборудования, применяемого для осуществления того или иного технологического процесса, при возможности – с указанием параметров работы основного технологического оборудования:

Для предприятий по производству:

- результаты выполнения практических задач, решаемых обучающимся в процессе прохождения практики;
- результаты выполнения индивидуального задания;
- предложения по совершенствованию организации учебной, методической и воспитательной работы;
- список использованных литературных источников.

Отчет о прохождении производственной практики выполняется с помощью персонального компьютера на листах формата А4, поля – стандартные, шрифт – Times New Roman, 12, через 1,5 интервала. Желательно иллюстрировать текстовый материал рисунками и фотографиями, выполненными во время прохождения практики или полученными из сети Интернет.

Объем отчета не должен превышать 50 стр.

8.2. Примерная тематика индивидуальных заданий

Индивидуальное задание выполняется обучающимся самостоятельно на основе сбора дополнительной информации во время прохождения производственной практики, а также информации, полученной из других источников, например, сети Интернет.

Индивидуальное задание направлено на углубленное изучение обучающимся тех или иных вопросов, связанных с технологическими процессами, оборудованием для их осуществления, технологическими параметрами процесса производства, контролем качества производимой продукции.

Отчет о выполнении индивидуального задания должен выполняться в соответствии с требованиями, предъявляемыми к отчету о прохождении производственной практики. Отчет о выполнении индивидуального задания должен включать текст, необходимые рисунки, формулы, схемы и фотографии.

Примерная тематика индивидуальных заданий представлена ниже.

Сбор научно-технической информации для выполнения патентного исследования по ГОСТ 15.011-96 по тематике диплома бакалавра с привлечением отечественных источников.

2. Сбор научно-технической информации для выполнения патентного исследования по ГОСТ 15.011-96 по тематике диплома бакалавра с привлечением зарубежных источников.

3. Сбор, систематизация и анализ научной литературы по тематике диплома бакалавра с использованием отечественных библиотечных систем и баз данных.

4. Сбор, систематизация и анализ научной литературы по тематике диплома бакалавра с использованием международных баз цитирования.

5. Составление Реферата к отчету о выполнении этапа календарного плана научно-исследовательской работы по ГОСТ 7.32-2001.

6. Составление Введения к отчету о выполнении этапа календарного плана научно-исследовательской работы по ГОСТ 7.32-2001.

7. Составление Заключения к отчету о выполнении этапа календарного плана научно-исследовательской работы по ГОСТ 7.32-2001.

8. Сбор, систематизация и оформление материалов научного исследования в форме отчета о выполнении этапа календарного плана научно-исследовательской работы по ГОСТ 7.32-2001.

9. Разработка доклада по материалам научного исследования и иллюстративного материала в форме постера.

10. Разработка доклада по материалам научного исследования и иллюстративного материала в форме презентации.

8.3. Вопросы для итогового контроля освоения практики

1. Общие принципы и специфика организации научно-исследовательской деятельности в высшем учебном заведении.
2. Общие принципы и специфика организации научно-исследовательской деятельности в научной организации.
3. Виды и структура научно-исследовательской деятельности в высшем учебном заведении.
4. Принципы планирования научно-исследовательской деятельности в высшем учебном заведении.
5. Принципы финансирования научных исследований в высшем учебном заведении.
6. Методологические подходы к организации и проведению научно-исследовательских работ.
7. Приемы защиты объектов интеллектуальной собственности и коммерциализации прав на объекты интеллектуальной собственности.
8. Общие принципы организации проведения экспериментов и испытаний.
9. Формы и приемы управления научно-исследовательским коллективом.
10. Принципы разработки заданий для исполнителей научных исследований.
11. Возможные проблемы при осуществлении научно-исследовательской деятельности и способы их решения.
12. Требования к оформлению результатов научно-исследовательских работ.

8.4. Структура и пример билетов для зачета с оценкой

Зачет с оценкой по практике «Производственная практика» включает 5 контрольных вопроса, каждый из которых оценивается максимально в 20 баллов.

Пример билета к зачету с оценкой:

«Утверждаю»	***Министерство образования и науки РФ***
	Российский химико-технологический

Зав. кафедрой _____ В.А. Колесников «__» _____ 20__г.	**университет имени Д.И. Менделеева** **Кафедра технологии неорганических веществ и электрохимических процессов**
Билет № 1 1. Основные направления деятельности предприятия, на котором проходила практика. 2. Какие технологические операции проводятся на предприятии?	

9. УЧЕБНО-МЕТОДИЧЕСКОЕ ОБЕСПЕЧЕНИЕ ПРАКТИКИ

9.1. Рекомендуемая литература

А. Основная литература

7. Тихонов В. А., Ворона В. А., Митрякова Л. В. Теоретические основы научных исследований: Учебное пособие для вузов. М.: Горячая линия – Телеком, 2016. 320 с.
8. Герасимов Б. И., Дробышева В. В., Злобина Н. В. и др. Основы научных исследований. М.: Форум, НИЦ ИНФРА-М, 2013. 272 с.
9. Рыжков И. Б. Основы научных исследований и изобретательства: Учебное пособие. СПб.: Лань, 2013. 224 с.
10. Охрана интеллектуальной собственности: учебное пособие / Е. А. Василенко, Т. В. Мещерякова, Д. А. Бобров, В. А. Желтов – М.: РХТУ им. Д. И. Менделеева, 2007. 104 с.

Б. Дополнительная литература

1. Пятницкая-Позднякова И. С. Основы научных исследований в высшей школе. Учебное пособие. М.: Высшая шк., 2003. 116 с.
2. Поиск патентной информации / Сост.: Т. В. Мещерякова, Е.А. Василенко, М.А. Сиротина, Д.А. Бобров, А.Л. Владимиров – М.: РХТУ им. Д. И. Менделеева, 2002. 48 с.

9.2. Рекомендуемые источники научно-технической информации

Научно-технические журналы:

- Журнал «Химия» (РЖХ), серия М «Силикатные материалы», ISSN 0235-2206
- Журнал «Педагогический журнал» ISSN 2223-5434
- Журнал «Вестник образования России» ISSN 2312-8089
- Журнал «Новое образование. Практический научно-методический журнал» ISSN 2223-6864
- Журнал «Перспективы науки и образования» ISSN: 2307-2334

Ресурсы информационно–телекоммуникационной сети Интернет:

- http://www1.fips.ru
- http://www.rupto.ru
- http://www.uspto.gov
- http://www.sciencedirect.com
- http://link.springer.com
- rspu.edu.ru

9.3 Средства обеспечения освоения дисциплины

Для освоения практики используются следующие нормативные и нормативно-методические документы:

– Федеральный закон Российской Федерации от 29.12.2012 № 273-ФЗ «Об образовании в Российской Федерации» [Электронный ресурс] – Режим доступа: http://pravo.gov.ru/proxy/ips/?docbody=&nd=102162745&intelsearch=273-%D4%C7 (дата обращения: 05.11.2015).

– Федеральные государственные образовательные стандарты высшего образования // Координационный совет учебно-методических объединений и научно-методических советов высшей школы. Портал Федеральных образовательных стандартов высшего образования [Электронный ресурс] – Режим доступа: http://fgosvo.ru/fgosvo/92/91/4 (дата обращения: 05.11.2015).

– Положение о порядке организации практики (включающей, при необходимости, порядок проведения практики с применением электронного обучения и дистанционных образовательных технологий, порядок проведения практики для инвалидов и лиц с ограниченными возможностями здоровья с учетом особенностей их психофизического развития, индивидуальных возможностей и состояния здоровья) в РХТУ им Д.И. Менделеева, принятое решением Ученого совета РХТУ им. Д.И. Менделеева от 30.10.2019, протокол № 3, введено в действие приказом ректора РХТУ им. Д.И. Менделеева от 14.11.2019 № 646А [Электронный ресурс]. Режим доступа: https://muctr.ru/upload/university/departments/uu/local_doc/POLOGENIE_o_PRAKTIKE_1.pdf (дата обращения: 05.11.2015).

10. МЕТОДИЧЕСКИЕ РЕКОМЕНДАЦИИ ДЛЯ ОБУЧАЮЩИХСЯ

10.1. Для студентов, обучающихся по очной форме, без использования электронного образования и дистанционных образовательных технологий

Производственная практика проводится в 6 семестре в течение 2 недель в форме самостоятельной работы обучающегося на предприятии под руководством руководителя практики от предприятия.

К прохождению производственной практики на территории предприятия допускаются студенты, прошедшие инструктаж по технике безопасности, внутреннему распорядку предприятия и прослушавшие лекции о структуре завода и организации производственного процесса. Регламент практики определяется и устанавливается в соответствии с учебным планом.

Итоговая оценка по практике зачет с оценкой, максимальная оценка – 100 баллов) выставляется студенту по итогам написания отчета о прохождении производственной практики (максимальная оценка за отчет о прохождении производственной практики – 40 баллов), отчета о выполнении индивидуального задания (максимальная оценка за отчет о выполнении индивидуального задания – 20 баллов) и итогового опроса студента (максимальная оценка за итоговый опрос – 40 баллов).

Требования к отчету о прохождении производственной практики представлены в разделе 8.1. настоящей программы.

Примерные темы индивидуальных заданий и требования к отчету об их выполнении представлены в разделе 8.2. программы.

Вопросы для итогового опроса студентов представлены в разделе 8.3. программы.

Во время прохождения производственной практики обучающиеся должны строго соблюдать все правила и нормы поведения, установленные на предприятии.

Для получения информации, необходимой для подготовки отчета о прохождении практики и выполнения индивидуального задания, обучающиеся должны обращаться к руководителю практики от предприятия и широко использовать возможности сети Интернет.

10.2. Для студентов, обучающихся по очной форме, с использованием электронного образования и дистанционных образовательных технологий

При использовании электронного обучения и дистанционных образовательных технологий занятия полностью или частично проводятся в режиме онлайн. Объем **практики** и распределение нагрузки по видам работ соответствует п. 4.1. Распределение баллов соответствует п. 10.1 либо может быть изменено в соответствии с решением кафедры, в случае перехода на ЭО и ДОТ в процессе обучения. Решение кафедры об используемых технологиях и системе оценивания достижений обучающихся принимается с учетом мнения ведущего(их) преподавателя(ей)/руководителя(ей) практики и доводится до обучающихся.

11. МЕТОДИЧЕСКИЕ РЕКОМЕНДАЦИИ ДЛЯ ПРЕПОДАВАТЕЛЕЙ

11.1. Для преподавателей, при реализации программы по очной форме, без использования электронного образования и дистанционных образовательных технологий

Основной задачей преподавателей, ведущих занятия по практике «Производственная практика», является выработка у обучающегося понимания необходимости знания предмета для их дальнейшей работы исследователями в области традиционных и новых конкурентоспособных технологий неорганических веществ в образовательных организациях высшего образования, институтах Российской академии наук, подразделениях Государственных корпораций «Ростех», «Роснано», «Роскосмос», системе отраслевых исследовательских институтов.

При этом обучающийся должен понимать, что результатом освоения практики «Производственная практика» может быть решение одной или нескольких из следующих научно-образовательных задач:

- Обоснование проведения научных исследований, способствующих повышению конкурентоспособности российской науки, участие в проведении таких исследований;
- Использование результатов проведенного (проводимого) научного исследования при подготовке бакалавров в форме практических занятий, семинарских занятий, лабораторных работ;
- Обоснование методов и приемов организации научно-исследовательской работы обучающихся на конкретной кафедре, способствующих подготовке выпускников к проведению научных исследований.

Перед выездом на практику руководители практики от Университета проводят собрания в группах, на которых разъясняют цели, задачи и порядок прохождения практики, выдают студентам программы практики, индивидуальные задания, знакомят с требованиями к отчетам о прохождении практики и порядком сдачи зачета.

Руководитель практики от Университета обязан за 1-3 дня до начала практики студентов прибыть на предприятие и решить организационные вопросы. Совместно с руководителем практики от Предприятия распределить студентов по рабочим местам и согласовать календарный план прохождения практики; подготовить индивидуальные задания для студентов; решить, если это необходимо, вопрос обеспечения студентов жильем на время практики.

По прибытии на предприятие перед началом работы студенты проходят инструктаж по охране труда, противопожарной безопасности и знакомятся с правилами внутреннего распорядка на предприятии.

Работа практикантов должна контролироваться руководителями практики от предприятия и университета в установленном порядке.

11.2. Для преподавателей, при реализации программы по очной форме, с использованием электронного образования и дистанционных образовательных технологий

При использовании электронного обучения и дистанционных образовательных технологий занятия полностью или частично проводятся в режиме онлайн. Объем **практики** и распределение нагрузки по видам работ соответствует п. 4.1. Распределение баллов соответствует п. 10.1 либо может быть изменено в соответствии с решением кафедры, в случае перехода на ЭО и ДОТ в процессе обучения. Решение кафедры об используемых технологиях и системе оценивания достижений обучающихся принимается с учетом мнения ведущего преподавателя и доводится до обучающихся.

Реализация ЭО и ДОТ предполагает использование следующих видов и учебной деятельности: онлайн консультации, практические занятия, видео-лекции; лабораторные работы, проводимые полностью или частично с применением ЭО и ДОТ; текущий контроль в режиме тестирования и проверки домашних заданий; онлайн консультации по курсовому проектированию; самостоятельная работа и т.д. – ***в зависимости от РПП.***

При реализации **РПП** в зависимости от конкретной ситуации ЭО и ДОТ могут быть применены в следующем виде **(*выбрать в зависимости от РПП*)**:

- объем часов контактной работы обучающихся с преподавателем не сокращается) и электронные образовательные ресурсы (ЭОР) методически обеспечивают самостоятельную работу обучающихся в объеме, предусмотренном рабочей программой данной **практики**. При этом в случае необходимости занятия проводятся в режиме онлайн;
- смешанные формы обучения, сочетающие в себе аудиторные занятия (при возможности перевода части контактных часов работы обучающихся с преподавателем в электронную информационно-образовательную среду без потери содержания **практики**) и ЭОР (часть учебного материала (например, лекции) может быть заменена ЭОР);
- учебные курсы, интегрированные в LMS Moodle, контактные часы по которым могут быть исключены, изучаются обучающимися самостоятельно при минимальном участии преподавателя (консультации в режиме форума или в режиме вебинара).

12. ПЕРЕЧЕНЬ ИНФОРМАЦИОННЫХ ТЕХНОЛОГИЙ, ИСПОЛЬЗУЕМЫХ В ОБРАЗОВАТЕЛЬНОМ ПРОЦЕССЕ

Информационную поддержку при прохождении обучающимися производственной практики обеспечивает информационно-библиотечный центр (ИБЦ) РХТУ им. Д.И. Менделеева.

ИБЦ университета обеспечивает обучающихся основной учебной, учебно-методической и научной литературой, необходимой для организации и ведения образовательного процесса по всем дисциплинам, практикам и ГИА основной образовательной программы по направлению *18.03.01 – Химическая технология*, профиль «*Технология неорганических веществ*».

ИБЦ обеспечивает самостоятельную работу обучающихся в читальных залах, предоставляя широкий выбор литературы по актуальным направлениям, а также обеспечивает доступ к профессиональным базам данных, информационным, справочным и поисковым системам.

Для более полного и оперативного справочно-библиографического и информационного обслуживания ИБЦ использует технологию электронной доставки документов. Общий объем фонда ИБЦ 1 683 362 экз.

Электронные информационные ресурсы, используемые в процессе обучения

№ п/п	Электронный ресурс	Реквизиты договора (номер, дата заключения, срок действия), ссылка на сайт ЭБС, сумма договора, количество ключей	Характеристика библиотечного фонда, к которому предоставляется доступ
49	Электронная версия Реферативного журнала «ХИМИЯ» на CD	Локальный доступ с компьютеров ИБЦ.	Реферативный журнал (РЖ) "Химия", публикует рефераты, аннотации, библиографические описания книг и статей из журналов и сборников, материалов научных конференций
50	БД ВИНИТИ РАН	Ссылка на сайт - http://www2.viniti.ru/ Доступ к ресурсу локальный, обеспечивается сотрудниками ИБЦ.http://www2.viniti.ru/index.php?option=com_content&task=view&id=236&xmf=p&Itemid=101	База данных (БД) ВИНИТИ РАН - формируется по материалам периодических изданий, книг, фирменных изданий, материалов конференций, тезисов, патентов, нормативных документов, депонированных научных работ.
51	ЭБС «Научно-электронная библиотека eLibrary.ru»	Ссылка на сайт – http://elibrary.ru Доступ для пользователей РХТУ по ip-адресам неограничен.	Электронные издания, электронные версии периодических или непериодических изданий
52	Springer	Ссылка на сайт – http://link.springer.com/ Доступ для пользователей РХТУ по ip-адресам.	Электронные научные информационные ресурсы издательства Springer.

53	Scopus	Ссылка на сайт – http://www.scopus.com Доступ для пользователей РХТУ по ip-адресам неограничен.	Мультидисциплинарная реферативная и наукометрическая база данных издательства ELSEVIER
54	Электронно-библиотечная система ИБЦ РХТУ им. Д.И. Менделеева (на базе АИБС «Ирбис»)	РХТУ им. Д.И. Менделеева Ссылка на сайт ЭБС – http://lib.muctr.ru/ Доступ для пользователей РХТУ с любого компьютера.	Электронные версии учебных и научных изданий авторов РХТУ

13. МАТЕРИАЛЬНО-ТЕХНИЧЕСКОЕ ОБЕСПЕЧЕНИЕ ПРАКТИКИ

В соответствии с учебным планом занятия по практике «Производственная практика» проводятся в форме самостоятельной работы студента.

13.1. Оборудование, необходимое в образовательном процессе:

Лекционные учебные аудитории (оборудованные видеопроекционным оборудованием для презентаций, средствами звуковоспроизведения, экраном, и имеющие выход в Интернет), помещения для проведения семинарских и практических занятий (оборудованные учебной мебелью), библиотеку (имеющую рабочие компьютерные места для бакалавров, оснащенные компьютерами с доступом к базам данных и выходом в Интернет), лаборатории, оснащенные современным оборудованием для выполнения научно-исследовательской работы, компьютерные классы. При использовании электронных изданий каждый обучающийся обеспечен во время самостоятельной подготовки рабочим местом в компьютерном классе с выходом в Интернет в соответствии с трудоемкостью изучаемых дисциплин.

Стандартизованная установка высокого давления по исследованию активности каталитических систем при давлении от 50 до 300 атм., объемных скоростях от 15000 до 45000 $ч^{-1}$ и в диапазоне температур от 200 до 700° С; Установка Nova 1200e Quantachrome для исследования адсорбционно-десорбционных свойств твердых тел, определению значений удельной поверхности, общего объема и среднего радиуса пор и распределению пор по размерам, используются методы Баррета-Джойнера (BIH метод) и Доллимора -Хила (DH метод); Дериватограф SDT – Q600; Микроскоп металлографический МЕТАМ РВ-21 для изучения микроструктуры материалов; Две хроматографические установки , позволяющие сочетать с термопрограммированным нагревом дифференциальный термический и термогравиметрический анализы, основа установок « Газохром» с детекторами по теплопроводности и пламенно-ионизационным детектором, погрешность до 5%, позволяют анализировать и определять концентрации кислорода, монооксида углерода, азота, водорода, диоксида углерода, метана ; Прибор для определения формовочных свойств по методу «Штамп постоянного сечения» путем деформации при сжатии и сдвиге (по ГОСТ 25961); Испытатель образцов на механическую прочность – прибор ИПГ (испытатель прочности гранул); Однолучевой быстродействующий компактный спектрофотометр СФ-2000 для мгновенной, высокостабильной, качественной регистрации спектров от УФ до ИК области спектра; Установка по исследованию гетерогенной деструкции озона при финишной очистке газов после нейтрализации выбросных газов автомобильных туннелей, очистки сточных вод и водоподготовки, озонатор работает в коронном разряде, содержание озона до 10 мг на кубический метр; Катетометр и на его основе установка по изучению топохимических реакций в инертной и азото-водородной среде в интервале температур от 20 до 600^{0}С, объемной скорости от 5000

до 30000ч$^{-1}$, позволяет изучать процессы восстановления различных каталитических систем, разложения твердых материалов и процессы стабилизации пирофорных веществ ; Титратор потенциометрический АТП-02 для автоматического изменения скорости подачи по мере приближения к точке эквивалентности или заданной точке и т.д.; Высокоточные аналитические весы OHAUS DV 215CD разрешением от 0,01мг; Иономер ИТАН с комплектом ион селективных электродов для определения концентрации катионов металлов и анионов солевого компонента в широком диапазоне концентраций в водных растворах; Комплекс для проведения электрохимических исследований: Потенциостат-гальваностат Р-20Х; - Электрохимическая ячейка Э-1С классическая жидкостная трехэлектродная; Лабораторный электрофлотационный модуль для проведения экспериментов по очистке сточных вод от цветных металлов с источником питания Б5-80/1 «Элатек»; Лабораторный электрофлотационный модуль для проведения экспериментов по извлечению редкоземельных металлов из водных сред с источником тока «Актаком» APS - 3610, 0-60V, 0-10A; Лабораторный электрофлотационный модуль для проведения экспериментов по очистке сточных вод от ПАВ, нефтепродуктов, органических смывок с источником питания Б5-71/1; Анализатор вязкости SV-10; Электропечь СНЗК камерная с возможностью обжига в защитной атмосфере; Энергодисперсионный рентгенофлуоресцентный спектрометр EDX-7000 (Shimadzu); Универсальная испытательная двухколонная машина для испытаний на растяжение, сужение, изгиб, трение, адгезию печатных плат, изгиб печатных плат; Конфокальный лазерный сканирующий микроскоп; Гониометр ЛК-1 для определения краевого угла смачивания; Муфельная печь SNOL 7,2/1100; Центрифуга лабораторная ПЭ-6926; Адгезиметр цифровой PosiTest ATM.

13.2. Учебно-наглядные пособия:

Информационно-методические материалы: учебные пособия по дисциплине.

13.3. Компьютеры, информационно-телекоммуникационные сети, аппаратно-программные и аудиовизуальные средства:

Персональные компьютеры, укомплектованные проигрывателями CD и DVD, принтерами и программными средствами; проекторы; экраны; аудитории со стационарными комплексами отображения информации с любого электронного носителя; WEB-камеры; цифровая камера к оптическому микроскопу; цифровой фотоаппарат; копировальные аппараты; локальная сеть с выходом в Интернет.

13.4. Печатные и электронные образовательные и информационные ресурсы:

Информационно-методические материалы: учебные пособия по дисциплинам вариативной части программы; методические рекомендации к практическим занятиям; каталоги типов и видов продукции из высокотемпературных неметаллических материалов; каталоги продукции промышленных предприятий; раздаточный материал к лекционным курсам; учебные фильмы по процессам технологии и способам производства отдельных видов изделий; электронные учебные издания по дисциплинам вариативной части, научно-популярные электронные издания.

Электронные образовательные ресурсы: кафедральные библиотеки электронных изданий по дисциплинам вариативной части; электронные презентации к разделам лекционных курсов; учебно-методические разработки кафедры в электронном виде; учебные фильмы к разделам дисциплин; электронные каталоги продукции; информационно-методические материалы в печатном и электронном виде по производству неорганических материалов; сборники технологических схем, буклеты и каталоги оборудования, справочники по технологии неорганических веществ, справочники по процессам и аппаратам химической технологии, справочная литература основного и вспомогательного оборудования по технологии неорганических веществ.

13.5. Перечень лицензионного программного обеспечения
13.5. Перечень лицензионного программного обеспечения

№ п/п	Наименование программного продукта	Реквизиты договора поставки	Количество лицензий	Срок окончания действия лицензии
1	Операционная система Microsoft Windows 10 Education (Russian)	Подписка Microsoft Imagine Premium, соглашение от 31.01.2019 ICM-169788, действительно до 31.01.2020, счет от 31.01.2019 № 9552830795	Подписка не подразумевает количества лицензий	31.01.2020
2	Microsoft Visio Professional 2019 (Russian)	Подписка Microsoft Imagine Premium, соглашение от 31.01.2019 ICM-169788, действительно до 31.01.2020, счет от 31.01.2019 № 9552830795	Подписка не подразумевает количества лицензий	31.01.2020
3	Kaspersky Endpoint Security 10 для Windows	Контракт от 24.12.2018 № 126-152ЭА/2018	15	22.12.2020

14. ТРЕБОВАНИЯ К ОЦЕНКЕ КАЧЕСТВА ОСВОЕНИЯ ПРАКТИКИ

Наименование разделов	**Основные показатели оценки**	**Формы и методы контроля и оценки**
1. Введение – цель и задачи производственной практики	*Знает:* – подходы к организации самостоятельной и коллективной научно-исследовательской работы; – принципы организации проведения экспериментов и испытаний; – принципы и способы защиты объектов интеллектуальной собственности и коммерциализации прав на объекты интеллектуальной собственности.	Оценка за выполнение индивидуального задания Оценка за отчет по практике и зачет

	Умеет: - выполнять поиск, обработку, анализ и систематизацию научно-технической информации, осуществлять выбор методик и средств решения задач, поставленных программой практики; *Владеет:* – приемами разработки планов и программ проведения научных исследований, технических разработок, заданий для исполнителей.	
2. Знакомство с организацией научно-исследовательской деятельности, системой управления научными исследованиями	*Знает:* – подходы к организации самостоятельной и коллективной научно-исследовательской работы; – принципы организации проведения экспериментов и испытаний; – принципы и способы защиты объектов интеллектуальной собственности и коммерциализации прав на объекты интеллектуальной собственности. *Умеет:* - выполнять поиск, обработку, анализ и систематизацию научно-технической информации, осуществлять выбор методик и средств решения задач, поставленных программой практики; *Владеет:* – приемами разработки планов и программ проведения научных исследований, технических разработок, заданий для исполнителей.	Оценка за выполнение индивидуального задания Оценка за отчет по практике и зачет
3. Выполнение индивидуального задания. Сбор, обработка и систематизация информационного материала. Оформление отчета	*Знает:* – подходы к организации самостоятельной и коллективной научно-исследовательской работы; – принципы организации проведения экспериментов и испытаний;	Оценка за выполнение индивидуального задания Оценка за отчет по практике и зачет

	– принципы и способы защиты объектов интеллектуальной собственности и коммерциализации прав на объекты интеллектуальной собственности. *Умеет:* - выполнять поиск, обработку, анализ и систематизацию научно-технической информации, осуществлять выбор методик и средств решения задач, поставленных программой практики; *Владеет:* – приемами разработки планов и программ проведения научных исследований, технических разработок, заданий для исполнителей.	

15. ОСОБЕННОСТИ ОРГАНИЗАЦИИ ОБРАЗОВАТЕЛЬНОГО ПРОЦЕССА ДЛЯ ИНВАЛИДОВ И ЛИЦ С ОГРАНИЧЕННЫМИ ВОЗМОЖНОСТЯМИ ЗДОРОВЬЯ.

Обучение инвалидов и лиц с ограниченными возможностями здоровья осуществляется в соответствии с:

– Порядком организации и осуществления образовательной деятельности по образовательным программам – программам бакалавриата, программам специалитета, программам магистратуры (Приказ Минобрнауки РФ от 05.04.2017 № 301);

– Положением о порядке организации и осуществления образовательной деятельности по образовательным программам высшего образования – программ бакалавриата, программ специалитета, программ магистратуры в РХТУ им. Д.И. Менделеева, принятым решением Ученого совета РХТУ им. Д.И. Менделеева от 30.10.2019, протокол № 3, введенным в действие приказом ректора РХТУ им. Д.И. Менделеева от 14.11.2019 № 646А;

– Положение о порядке организации практики (включающей, при необходимости, порядок проведения практики с применением электронного обучения и дистанционных образовательных технологий, порядок проведения практики для инвалидов и лиц с ограниченными возможностями здоровья с учетом особенностей их психофизического развития, индивидуальных возможностей и состояния здоровья) в РХТУ им. Д.И. Менделеева, принятое решением Ученого совета РХТУ им. Д.И. Менделеева от 30.10.2019, протокол № 3, введено в действие приказом ректора РХТУ им. Д.И. Менделеева от 14.11.2019 № 646А;

– Методическими рекомендациями по организации образовательного процесса для обучения инвалидов и лиц с ограниченными возможностями здоровья в образовательных организациях высшего образования, в том числе оснащенности образовательного процесса (утверждены заместителем Министра образования и науки РФ А.А. Климовым от 08.04.2014 № АК-44/05вн).

Дополнения и изменения к рабочей программе практики
«Введение в химическую технологию реактивов и особо чистых веществ»
основной образовательной программы

18.03.01 «Химическая технология»
Профиль – «Технология неорганических веществ»

«Основная образовательная программа высшего образования – программа бакалавриата»

Номер изменения/ дополнения	Содержание дополнения/изменения	Основание внесения изменения/дополнения
1.	Изменение в части обновления лицензионного программного обеспечения	протокол заседания Ученого совета № 1 от «31» августа 2019 г
2.	Изменения в части обновления договоров электронных ресурсов	протокол заседания Ученого совета № 2 от «30» сентября 2019 г.
3.	Изменения в части обновления лицензионного программого обеспечения	протокол заседания Ученого совета № 8 от «26» февраля 2020 г.
4.	Изменение в части электронного обучения и дистанционных образовательных технологий	Распоряжение № 1/2703 от « 27 » марта 2020 г.

Министерство науки и высшего образования Российской Федерации

Федеральное государственное бюджетное образовательное учреждение высшего образования

«Российский химико-технологический университет имени Д.И. Менделеева»

«УТВЕРЖДАЮ»

Проректор по учебной работе

_____ С.Н. Филатов

«_____» _____ 2020 г.

РАБОЧАЯ ПРОГРАММА

«Преддипломная практика»

(*Б2.В.04(Пд)*)

Направление подготовки 18.03.01 Химическая технология

Профиль подготовки – «Технология электрохимических производств»

«Технология неорганических веществ»

Квалификация «бакалавр»

РАССМОТРЕНО И ОДОБРЕНО

на заседании Методической комиссии

РХТУ им. Д.И. Менделеева

« 30 » июня 2020 г. протокол № 25

Председатель _____ Н.А. Макаров

Москва 2020 г.

Программа составлена:

Профессором кафедры технологии неорганических веществ и электрохимических процессов, к.х,н., доц. В. Т. Новиковым

Профессором кафедры технологии неорганических веществ и электрохимических процессов, д.т.н., доц. Т. В. Коньковой

Программа рассмотрена и одобрена на заседании кафедры технологии неорганических веществ и электрохимических процессов РХТУ им. Д.И. Менделеева «10» июня 2020 г., протокол № 11

СОДЕРЖАНИЕ

		Стр
1.	Цель и задачи практики	4
2.	Требования к результатам прохождения практики	4
3.	Объем практики и виды учебной работы	6
4.	Содержание практики	6
	4.1. Разделы практики	6
	4.2. Содержание разделов практики	6
5.	Соответствие содержания практики требованиям к результатам ее прохождения	7
6.	Практические занятия	8
	6.1. Практические занятия	8
	6.2. Лабораторные занятия	8
7.	Самостоятельная работа	9
8.	Примеры оценочных средств для контроля прохождения практики	9
	8.1. Требования к отчету о прохождении преддипломной практики	9
	8.2. Примерная тематика индивидуального задания	10
	8.3. Вопросы для итогового контроля прохождения преддипломной практики (зачет с оценкой)	11
	8.4. Структура и пример билетов для зачета с оценкой	12
9.	Учебно-методическое обеспечение практики	12
	9.1. Рекомендуемая литература	12
	9.2. Рекомендуемые источники научно-технической информации	13
	9.3. Средства обеспечения прохождения практики	13
10.	Методические рекомендации для обучающихся	14
	10.1. Для студентов, обучающихся по очной форме, без использования электронного образования и дистанционных образовательных технологий	14
	10.2. Для студентов, обучающихся по очной форме, с использованием электронного образования и дистанционных образовательных технологий	15

11.	Методические рекомендации для преподавателей	15
	11.1. Для преподавателей, при реализации программы по очной форме, без использования электронного образования и дистанционных образовательных технологий	15
	11.2. Для преподавателей, при реализации программы по очной форме, с использованием электронного образования и дистанционных образовательных технологий	16
12.	Перечень информационных технологий, используемых в образовательном процессе	16
13.	Материально-техническое обеспечение дисциплины	17
	13.1. Оборудование, необходимое в образовательном процессе:	17
	13.2. Учебно-наглядные пособия	18
	13.3. Компьютеры, информационно-телекоммуникационные сети, аппаратно-программные и аудиовизуальные средства	18
	13.4. Печатные и электронные образовательные и информационные ресурсы	18
	13.5. Перечень лицензионного программного обеспечения	19
14.	Требования к оценке качества освоения практики	19
15.	Особенности организации образовательного процесса для инвалидов и лиц с ограниченными возможностями здоровья	21

1. ЦЕЛЬ И ЗАДАЧИ ПРАКТИКИ

Программа составлена в соответствии с требованиями Федерального государственного образовательного стандарта высшего образования (ФГОС ВО) по направлению подготовки *18.03.01 Химическая технология*, профили «Технология электрохимических производств», «Технология неорганических веществ» рекомендациями методической комиссии РХТУ им. Д.И. Менделеева и накопленным опытом проведения практик кафедрой *Технологии неорганических веществ и электрохимических процессов* РХТУ им. Д. И. Менделеева.

Программа относится к блоку (*Б2.В.04(Пд)*) Учебного плана – Преддипломная практика и рассчитана на прохождение обучающимися преддипломной практики в 8 семестре (4 курс) обучения. Программа предполагает, что обучающиеся освоили все дисциплины, предусмотренные учебным планом, и имеют теоретическую и практическую подготовку в области традиционных и новых конкурентоспособных технологий электрохимических производств/неорганических веществ.

Цель преддипломной практики – закрепление теоретических знаний и практических навыков, полученных в процессе обучения по программе бакалавриата; приобретение практического опыта работы с источниками научно-технической информации, опыта постановки и выполнения научно-исследовательских и проектных задач; овладение методологией и методами обработки результатов исследования; сбор, подготовка и анализ материалов по тематике выпускной квалификационной работы.

Основной задачей преддипломной практики является формирование у обучающихся целостного представления об организации научно-исследовательской деятельности и системе управления научными исследованиями; о структуре организации и основных функциях исследовательских и управленческих подразделений; освоение нормативной документации и средств программного обеспечения исследовательского подразделения; приобретение опыта организации самостоятельной и коллективной научно-исследовательской работы; обобщение и систематизация данных для выполнения выпускной квалификационной работы; развитие у обучающихся личностно-профессиональных качеств исследователя.

2. ТРЕБОВАНИЯ К РЕЗУЛЬТАТАМ ПРОХОЖДЕНИЯ ПРАКТИКИ

Прохождение преддипломной практики при подготовке бакалавров по направлению *18.03.01 Химическая технология*, профиля «*Технология электрохимических производств*», *«Технология неорганических веществ»* способствует формированию следующих профессиональных (ПК) компетенций:

–способностью работать в коллективе, толерантно воспринимать социальные, этнические, конфессиональные и культурные различия (ОК-6);

–способность и готовность осуществлять технологический процесс в соответствии с регламентом и использовать технические средства для измерения основных параметров технологического процесса, свойств сырья и продукции (ПК-1);

–готовность применять аналитические и численные методы решения поставленных задач, использовать современные информационные технологии, проводить обработку

информации с использованием прикладных программных средств сферы профессиональной деятельности (ПК-2);

– готовность использовать нормативные документы по качеству, стандартизации и сертификации продуктов и изделий, элементы экономического анализа в практической деятельности (ПК-3);

–способность принимать конкретные технические решения при разработке технологических процессов; выбирать технические средства и технологии с учетом экологических последствий их применения (ПК-4);

–способность использовать правила техники безопасности, производственной санитарии, пожарной безопасности и нормы охраны труда; измерять и оценивать параметры производственного микроклимата, уровня запыленности и загазованности, шума, и вибрации (ПК-5);

–способность налаживать, настраивать и осуществлять проверку оборудования и программных средств (ПК-6);

–способность проверять техническое состояние, организовывать профилактические осмотры и текущий ремонт оборудования, готовить оборудование к ремонту и принимать оборудование из ремонта (ПК-7);

–готовность к освоению и эксплуатации вновь вводимого оборудования (ПК-8);

–способность анализировать техническую документацию, подбирать оборудование, готовить заявки на приобретение и ремонт оборудования (ПК-9);

–способность проводить анализ сырья, материалов и готовой продукции, осуществлять оценку результатов анализа (ПК-10);

–способность выявлять и устранять отклонения от режимов работы технологического оборудования и параметров технологического процесса (ПК-11);

–способность планировать и проводить физические и химические эксперименты, проводить обработку их результатов и оценивать погрешности, выдвигать гипотезы и устанавливать границы их применения, применять методы математического анализа и моделирования (ПК-16)

–готовность проводить стандартные и сертификационные испытания материалов, изделий и технологических процессов (ПК-17);

–готовность использовать знание свойств химических элементов, соединений и материалов на их основе для решения задач профессиональной деятельности (ПК-18);

–готовность использовать знания основных физических теорий для решения возникающих физических задач, самостоятельного приобретения физических знаний, для понимания принципов работы приборов и устройств, в том числе выходящих за пределы компетентности (ПК-19);

–готовность изучать научно-техническую информацию, отечественный и зарубежный опыт по тематике исследования (ПК-20)

В результате прохождения практики студент должен:

Знать:

–основы организации и методологию научных исследований;

–современные научные концепции технологии;

–структуру и методы управления современным производством.

Уметь:

– работать с текстами научных статей отечественных и зарубежных научных журналов, пользоваться научно-справочным аппаратом, оформлять результаты научных исследований;

– использовать полученные теоретические знания для постановки задач исследования.

Владеть:

–навыками самостоятельной научно-исследовательской деятельности, работы с источниками научной информации, реферирования научных публикаций.

3. ОБЪЕМ ДИСЦИПЛИНЫ И ВИДЫ УЧЕБНОЙ ПРАКТИКИ

Практика проводится в 8 семестре. Итоговый контроль прохождения преддипломной практики осуществляется путем проведения зачета с оценкой.

Виды учебной работы	В зачетных единицах	В академ. часах	В астрон часах
Общая трудоемкость практики по учебному плану	**9**	**324**	**243**
Самостоятельная работа (СР)	8,99	323,8	242,85
Контактная самостоятельная работа	**0,01**	**0,2**	**0,15**
Вид контроля: зачет с оценкой	**Зачет с оценкой**		

4. СОДЕРЖАНИЕ ПРАКТИКИ

4.1. Разделы практики

Раздел	Раздел дисциплины	Объем раздела дисциплины
1	Введение – цели и задачи преддипломной практики	6
2	Организация и осуществление научно-исследовательской и производственной деятельности	270
3	Выполнение индивидуального задания. Обобщение и систематизация данных для выполнения выпускной квалификационной работы. Оформление отчета	48
	Всего часов	**324**

4.2. Содержание разделов практики

Преддипломная практика включает этапы ознакомления с принципами организации научных исследований и учебной работы (разделы 1, 2) и этап практического освоения деятельности академического бакалавра (раздел 3).

Раздел 1. Введение – цели и задачи преддипломной практики.

Цели и задачи преддипломной практики. Организационно-методические мероприятия.

Раздел 2. Организация и осуществление научно-исследовательской и производственной деятельности.

Принципы, технологии, формы и методы организации научно-исследовательской деятельности на примере организации научной работы кафедры (проблемной лаборатории, научной группы). Принципы, технологии, формы и методы обучения студентов на примере организации учебной работы кафедры.

Раздел 3. Выполнение индивидуального задания. Обобщение и систематизация данных для выполнения выпускной квалификационной работы. Оформление отчета

Сбор, обработка и систематизация информационного материала. Оформление отчета. Личное участие обучающегося в выполнении научно-исследовательской работы кафедры.

5. СООТВЕТСТВИЕ СОДЕРЖАНИЯ ПРАКТИКИ ТРЕБОВАНИЯМ К РЕЗУЛЬТАТАМ ЕЕ ПРОХОЖДЕНИЯ

Компетенции	Раздел		
	1	2	3
В результате прохождения практики студент должен:			
***Знать*:**			
–основы организации и методологию научных исследований	+	+	
–современные научные концепции технологии электрохимических процессов	+	+	
–структуру и методы управления современным производством	+	+	+
Уметь:			
–работать с текстами научных статей отечественных и зарубежных научных журналов, пользоваться научно-справочным аппаратом, оформлять результаты научных исследований	+	+	
–использовать полученные теоретические знания для корректной постановки задач исследования в области электрохимических процессов		+	+
Владеть:			
– навыками самостоятельной научно-исследовательской деятельности, работы с источниками научной информации, реферирования научных публикаций;	+	+	+
В результате прохождения практики студент должен приобрести следующие ***общекультурные (ОК) и профессиональные компетенции (ПК):***			

– способностью работать в коллективе, толерантно воспринимать социальные, этнические, конфессиональные и культурные различия (ОК-6);	+	+	+
– способность и готовность осуществлять технологический процесс в соответствии с регламентом и использовать технические средства для измерения основных параметров технологического процесса, свойств сырья и продукции (ПК-1);	+	+	+
– готовность применять аналитические и численные методы решения поставленных задач, использовать современные информационные технологии, проводить обработку информации с использованием прикладных программных средств сферы профессиональной деятельности (ПК-2);		+	+
– готовность использовать нормативные документы по качеству, стандартизации и сертификации продуктов и изделий, элементы экономического анализа в практической деятельности (ПК-3);		+	+
– способность принимать конкретные технические решения при разработке технологических процессов; выбирать технические средства и технологии с учетом экологических последствий их применения (ПК-4);	+	+	
– способность использовать правила техники безопасности, производственной санитарии, пожарной безопасности и нормы охраны труда; измерять и оценивать параметры производственного микроклимата, уровня запыленности и загазованности, шума, и вибрации (ПК-5);	+	+	+
– способность налаживать, настраивать и осуществлять проверку оборудования и программных средств (ПК-6);		+	+
– способность проверять техническое состояние, организовывать профилактические осмотры и текущий ремонт оборудования, готовить оборудование к ремонту и принимать оборудование из ремонта (ПК-7);	+	+	+
– готовность к освоению и эксплуатации вновь вводимого оборудования (ПК-8);	+	+	+
– способность анализировать техническую документацию, подбирать оборудование, готовить заявки на приобретение и ремонт оборудования (ПК-9);	+	+	+
– способность проводить анализ сырья, материалов и готовой продукции, осуществлять оценку результатов анализа (ПК-10);	+	+	+
– способность выявлять и устранять отклонения от режимов работы технологического оборудования и параметров технологического процесса (ПК-11);	+	+	
– способность планировать и проводить физические и химические эксперименты, проводить обработку их результатов и оценивать погрешности, выдвигать гипотезы и устанавливать границы их применения, применять методы математического анализа и моделирования (ПК-16)			
– готовность проводить стандартные и сертификационные испытания материалов, изделий и технологических процессов (ПК-17);	+	+	
– готовность использовать знание свойств химических элементов, соединений и материалов на их основе для решения задач профессиональной деятельности (ПК-18);	+	+	+
– готовность использовать знания основных физических теорий для решения возникающих физических задач, самостоятельного	+	+	

приобретения физических знаний, для понимания принципов работы приборов и устройств, в том числе выходящих за пределы компетентности (ПК-19);			
– готовность изучать научно-техническую информацию, отечественный и зарубежный опыт по тематике исследования (ПК-20)	+	+	

6. ПРАКТИЧЕСКИЕ ЗАНЯТИЯ

6.1. Практические занятия

Учебным планом подготовки бакалавров по направлению 18.03.01 – Химическая технология проведение практических занятий по практике «Преддипломная практика» не предусмотрено.

6.2. Лабораторные занятия

Учебным планом подготовки бакалавров по направлению 18.03.01 – Химическая технология проведение лабораторных занятий по практике «Преддипломная практика» не предусмотрено.

7. САМОСТОЯТЕЛЬНАЯ РАБОТА

Преддипломная практика проводится в форме самостоятельной работы обучающегося в объеме 324 академических часа (243 астроном. часа). Регламент практики определяется и устанавливается в соответствии с учебным планом и темой государственной итоговой аттестации обучающегося.

Основу содержания самостоятельной работы обучающегося при прохождении преддипломной практики в случае выполнения выпускной квалификационной работы в виде НИР составляет освоение методов, приемов, технологий анализа и систематизации научно-технической информации, разработка планов и программ проведения научных исследований и выполнение исследований по теме выпускной квалификационной работы с учётом интересов и возможностей кафедры или организации, где она проводится.

При прохождении преддипломной практики обучающийся должен использовать совокупность форм и методов самостоятельной работы:

– посещение семинаров кафедры (проблемной лаборатории, научной группы);
– изучение методик анализа и систематизации научно-технической информации, разработки планов и программ проведения научных исследований;
– посещение предприятий по производству лакокрасочных материалов, выставок;
– самостоятельное изучение рекомендуемой литературы.

Практическое освоение приемов организации научно-исследовательской деятельности в вузе предусматривает личное участие обучающегося в проведении научных исследований и разработок кафедры, включая:

– включенное участие в выполнении научно-исследовательских, опытно-конструкторских и технологических работ кафедры (проблемной лаборатории, научной группы);
– участие в подготовке и анализе отчетных материалов по научно-исследовательским, опытно-конструкторским и технологическим работам кафедры (проблемной лаборатории, научной группы).

8. ПРИМЕРЫ ОЦЕНОЧНЫХ СРЕДСТВ ДЛЯ КОНТРОЛЯ ПРОХОЖДЕНИЯ ПРАКТИКИ

Итоговая оценка по преддипломной практике (зачет с оценкой, максимальная оценка – 100 баллов) выставляется студенту по итогам написания отчета о прохождении преддипломной практики (максимальная оценка за отчет о прохождении преддипломной практики – 60 баллов) и итогового опроса студента (максимальная оценка за итоговый опрос – 40 баллов).

8.1. Требования к отчету о прохождении преддипломной практики

Отчет о прохождении преддипломной практики выполняется студентом во время прохождения практики в соответствии с календарным учебным графиком рабочего учебного плана подготовки бакалавров по направлению подготовки *18.03.01 Химическая технология*, профили «*Технология электрохимических производств*», *«Технология неорганических веществ».*

Отчет о прохождении преддипломной практики должен содержать следующие основные разделы:

– титульный лист с наименованием вида практики и названия научно-исследовательской организации или производственного предприятия – места прохождения практики;
– содержание (наименование всех текстовых разделов отчета);
– результаты выполнения обучающимся программы выпускной квалификационной работы в процессе прохождения практики:
– *при выполнении выпускной квалификационной работы в виде НИР:*
– цели и задачи научной работы;
– анализ информации, полученной из различных информационных источников, по теме итоговой квалификационной работы;
– сведения о материалах, использованных при выполнении экспериментальной работы во время прохождения практики;
– описание методов исследования и научно-исследовательского оборудования, использованных при выполнении экспериментальной работы во время прохождения практики;

– полученные экспериментальные результаты и их обсуждение;

– основные выводы по результатам экспериментальной работы, выполненной во время прохождения практики;

– *при выполнении выпускной квалификационной работы в виде РГР:*

– обоснование точки строительства, мощности, ассортимента выпускаемой продукции и основной концепции предприятия или линии по производству лакокрасочных материалов;

– технологической схемы и описание работы технологической линии или предприятия по производству лакокрасочных материалов;

– основные технологические расчеты технологической линии или предприятия по производству лакокрасочных материалов;

– входной, производственный контроль и методы контроля качества готовой продукции;

– графический материал (чертежи), предусмотренные планом выпускной квалификационной работы

– Список использованных литературных источников.

Отчет о прохождении преддипломной практики выполняется с помощью персонального компьютера на листах формата А4, поля – стандартные, шрифт – Times New Roman, 12, через 1,5 интервала. Таблицы и рисунки выполняются в соответствии с ГОСТ 7.32-2001. Текстовый материал необходимо иллюстрировать рисунками и фотографиями, выполненными во время прохождения практики или полученными из сети Интернет.

Страницы отчета нумеруют арабскими цифрами со сквозной нумерацией по всему тексту; титульный лист включают в общую нумерацию страниц отчета, но номер страницы на титульном листе не проставляют;

Ссылки на использованные источники располагают в тексте в порядке их появления и нумеруют арабскими цифрами без точки в квадратных скобках, например, [1]; [3-5]. Библиографические ссылки оформляют в соответствии с ГОСТ Р 7.0.5-2008.

8.2. Примерная тематика индивидуального задания

Максимальная оценка индивидуального задания – 60 баллов.

1. Сбор, систематизация и анализ материалов по тематике диплома с использованием отечественных и международных библиотечных систем и баз цитирования.
2. Сбор и систематизация материалов научного исследования для получения грантовой поддержки научно-исследовательской работы.
3. Разработка календарного плана выполнения научно-исследовательских работ.
4. Разработка технического задания на выполнение научно-исследовательских работ.
5. Сбор и систематизация материалов к составлению отчета о выполнении этапа календарного плана научно-исследовательских работ.
6. Разработка календарного плана выполнения опытно-конструкторских и технологических работ.
7. Разработка технического задания на выполнение опытно-конструкторских и технологических работ.

8. Сбор и систематизация материалов к составлению отчета о выполнении этапа календарного плана опытно-конструкторских и технологических работ.
9. Составление Реферата к отчету о выполнении этапа календарного плана научно-исследовательской работы по ГОСТ 7.32-2001.
10. Составление Введения к отчету о выполнении этапа календарного плана научно-исследовательской работы по ГОСТ 7.32-2001.
11. Составление Заключения к отчету о выполнении этапа календарного плана научно-исследовательской работы по ГОСТ 7.32-2001.
12. Сбор, систематизация и оформление материалов научного исследования в форме отчета о выполнении этапа календарного плана научно-исследовательской работы по ГОСТ 7.32-2001.
13. Разработка доклада по материалам научного исследования с подготовкой конспекта и иллюстративного материала в форме постера.
14. Разработка доклада по материалам научного исследования с подготовкой конспекта и иллюстративного материала в форме презентации.

8.3. Вопросы для итогового контроля прохождения преддипломной практики (зачет с оценкой)

Максимальная оценка – 40 баллов.

1. Цели, задачи, формы научной деятельности организации.
2. Общие принципы и особенности организации научно-исследовательской деятельности в высшем учебном заведении.
3. Принципы планирования научно-исследовательской деятельности в высшем учебном заведении.
4. Особенности управления проектной деятельностью в высшем учебном заведении.
5. Финансирование научных исследований и разработок в высшем учебном заведении.
6. Системный подход в планировании и организации научно-исследовательских и проектных работ.
7. Методологические подходы к организации и проведению научно-исследовательских работ в высшем учебном заведении.
8. Методологические подходы к организации и проведению опытно-конструкторских и технологических работ в высшем учебном заведении.
9. Общие принципы организации проведения экспериментов и испытаний.
10. Формы и приемы управления научно-исследовательским коллективом.
11. Методы расчета при разработке заданий для отдельных исполнителей научно-исследовательских работ.
12. Принципы разработки заданий для исполнителей научных исследований.
13. Должностные функции руководящего персонала научно-исследовательских, опытно-конструкторских и технологических работ (руководителя научной группы, проекта, программы).
14. Возможные проблемы при осуществлении научно-исследовательской деятельности в высшем учебном заведении и способы их решения.

8.4. Структура и пример билетов для зачета с оценкой

Зачет с оценкой по практике «Преддипломная практика» включает 4 контрольных вопроса, каждый из которых оценивается максимально в 10 баллов.

Пример билета к зачету с оценкой:

<table>
<tr><td rowspan="4">«Утверждаю»

Зав. кафедрой, д.т.н., проф

_____ В.А. Колесников

«__» _____ 20__г.</td><td>Министерство образования и науки РФ</td></tr>
<tr><td>Российский химико-технологический

университет имени Д.И. Менделеева</td></tr>
<tr><td>Кафедра неорганических веществ и электрохимических процессов</td></tr>
<tr><td>18.03.01 – Химическая технология

Профиль «Технология неорганических веществ»

Преддипломная практика</td></tr>
<tr><td colspan="2">Билет № 1

1. К какой области науки относится ваше научное исследование?

2. Цель и задания вашего научного исследования?

3. Основные приборы и методы, применяемые в вашем научном исследовании?

4. Основная литература, используемая при выполнении вашего научного исследования?</td></tr>
</table>

9. УЧЕБНО-МЕТОДИЧЕСКОЕ ОБЕСПЕЧЕНИЕ ПРАКТИКИ

9.1. Рекомендуемая литература

А. Основная литература

1. Резник С. Д., Игошина И. А. Студент вуза: технологии и организации обучения. М.: «ИНФРА-М», 2009. 475 с.
2. Кожухар В. М. Основы научных исследований: Учебное пособие. М.: Дашков и К, 2013. 216 с.
3. Рыжков И. Б. Основы научных исследований и изобретательства: Учебное пособие. СПб.: Лань, 2013. 224 с.

Б. Дополнительная литература

1. Пятницкая-Позднякова И. С. Основы научных исследований в высшей школе. Учебное пособие. М.: Высшая шк., 2003. 116 с.
2. Булатова О. С. Искусство современного урока. М.: «Academia», 2007. 256 с.
3. Полат Е. С., Бухаркина М. Ю. Современные педагогические и информационные технологии в системе образования. М.: Academia, 2007. 368 с.

9.2. Рекомендуемые источники научно-технической информации

Научно-технические журналы:

- Журнал «Химия» (РЖХ), ISSN 0235-2206
- Журнал «Педагогический журнал» ISSN 2223-5434
- Журнал «Вестник образования России» ISSN 2312-8089
- Журнал «Новое образование. Практический научно-методический журнал» ISSN 2223-6864
- Журнал «Перспективы науки и образования» ISSN: 2307-2334

Ресурсы информационно–телекоммуникационной сети Интернет:

- http://www1.fips.ru
- http://www.rupto.ru
- http://www.uspto.gov
- http://www.sciencedirect.com
- http://link.springer.com
- http://rspu.edu.ru

9.3. Средства обеспечения прохождения практики

Для освоения практики используются следующие нормативные и нормативно-методические документы:

– Федеральный закон Российской Федерации от 29.12.2012 № 273-ФЗ «Об образовании в Российской Федерации» [Электронный ресурс] – Режим доступа: http://pravo.gov.ru/proxy/ips/?docbody=&nd=102162745&intelsearch=273-%D4%C7 (дата обращения: 05.02.2019).

– Федеральные государственные образовательные стандарты высшего образования // Координационный совет учебно-методических объединений и научно-методических советов высшей школы. Портал Федеральных образовательных стандартов высшего образования [Электронный ресурс] – Режим доступа: http://fgosvo.ru/fgosvo/92/91/4 (дата обращения: 05.02.2019).

– Положение о порядке организации практики (включающей, при необходимости, порядок проведения практики с применением электронного обучения и дистанционных образовательных технологий, порядок проведения практики для инвалидов и лиц с ограниченными возможностями здоровья с учетом особенностей их психофизического развития, индивидуальных возможностей и состояния здоровья) в РХТУ им. Д.И. Менделеева, принятое решением Ученого совета РХТУ им. Д.И. Менделеева от 30.10.2019, протокол № 3, введено в действие приказом ректора РХТУ им. Д.И. Менделеева от 14.11.2019 № 646А [Электронный ресурс]. Режим доступа: https://muctr.ru/upload/university/departments/uu/local_doc/POLOGENIE_o_PRAKTIKE_1.pdf (дата обращения: 05.02.2019).

Для освоения практики студенты могут использовать информационные и информационно-образовательные ресурсы следующих порталов и сайтов:

– Информационная система «Единое окно доступа к образовательным ресурсам». URL: http://window.edu.ru/ (дата обращения: 05.02.2019).

10. МЕТОДИЧЕСКИЕ РЕКОМЕНДАЦИИ ОБУЧАЮЩИМСЯ

10.1. Для студентов, обучающихся по очной форме, без использования электронного образования и дистанционных образовательных технологий

Преддипломная практика проводится в 8 семестре в течение 6 недель в форме самостоятельной работы обучающегося.

Преддипломная практика в соответствии с темой ВКР осуществляется в следующих формах:

– стационарная (лаборатории выпускающей кафедры РХТУ им. Д. И. Менделеева);

– выездная (академические и отраслевые научно-исследовательские институты, образовательные организации, промышленные предприятия РФ).

Рабочая программа преддипломной практики предусматривает выполнение индивидуального задания, подготовку и написание отчета по практике. При выполнении индивидуального задания обучающийся должен сочетать практическую работу по тематике задания с теоретической проработкой вопроса с использованием рекомендованных информационных ресурсов. При работе с литературными источниками рекомендуется составлять краткий конспект с обязательным фиксированием библиографических данных источника. Результаты выполнения индивидуального задания оцениваются по завершении работы комиссией, включающей 2 – 3 преподавателя кафедры при участии руководителя практики. Максимальная оценка за выполнение задания составляет 60 баллов.

Преддипломная практика заканчивается написанием отчета, в содержание которого входят следующие структурные элементы:

– титульный лист;
– индивидуальный план (задание) преддипломной практики;
– содержание (наименование всех текстовых разделов отчета);
– цель, место, дата начала и продолжительность практики;
– результаты выполнения практических задач, решаемых обучающимся в процессе прохождения практики;
– результаты выполнения индивидуального задания;
– предложения по совершенствованию организации научно-исследовательской деятельности;
– список использованных литературных источников.

Разработанные в рамках прохождения преддипломной практики методические документы оформляются в виде приложения к отчету.

Основные требования, предъявляемые к оформлению отчета:

- рекомендуемый объём отчёта – 15 – 20 страниц машинописного текста на бумаге формата А4;
- шрифт Times New Roman, 14 пт, интервал 1,5, цвет шрифта – черный;
- размеры полей: левое, верхнее и нижнее – по 20 мм, правое – 10 мм;
- страницы нумеруют арабскими цифрами со сквозной нумерацией по всему тексту; титульный лист включают в общую нумерацию страниц отчета, но номер страницы на титульном листе не проставляют;
- ссылки на использованные источники располагают в тексте в порядке их появления и нумеруют арабскими цифрами без точки в квадратных скобках, например, [1]; [3-5]. Библиографические ссылки оформляют в соответствии с ГОСТ Р 7.0.5-2008.

Итоговый контроль осуществляется в конце прохождения преддипломной практики в форме зачета с оценкой. Максимальная оценка результатов практики на зачете составляет 40 баллов.

Общая оценка за преддипломную практику обучающегося складывается из числа баллов, полученных за выполнение индивидуального задания, и числа баллов на зачете. Максимальная общая оценка практики составляет 100 баллов.

10.2. Для студентов, обучающихся по очной форме, с использованием электронного образования и дистанционных образовательных технологий

При использовании электронного обучения и дистанционных образовательных технологий занятия полностью или частично проводятся в режиме онлайн. Объем **практики** и распределение нагрузки по видам работ соответствует п. 4.1. Распределение баллов соответствует п. 10.1 либо может быть изменено в соответствии с решением кафедры, в случае перехода на ЭО и ДОТ в процессе обучения. Решение кафедры об используемых технологиях и системе оценивания достижений обучающихся принимается с учетом мнения ведущего(их) преподавателя(ей)/руководителя(ей) практики и доводится до обучающихся.

11. МЕТОДИЧЕСКИЕ РЕКОМЕНДАЦИИ ДЛЯ ПРЕПОДАВАТЕЛЕЙ

11.1. Для преподавателей, при реализации программы по очной форме, без использования электронного образования и дистанционных образовательных технологий

Основной задачей преподавателей, ведущих занятия по дисциплине «Преддипломная практика», является выработка у обучающегося понимания необходимости знания предмета для их дальнейшей работы исследователями или преподавания в области традиционных и новых конкурентоспособных материалов, материаловедения и Технологий электрохимических производств в образовательных организациях высшего образования,

институтах Российской академии наук, подразделениях Государственных корпораций «Ростех», «Роснано», «Росатом», системе отраслевых исследовательских институтов.

При этом обучающийся должен понимать, что результатом прохождения программы «Преддипломная практика» может быть решение одной или нескольких из следующих научно-образовательных задач:

- Анализ результатов научных исследований, способствующих повышению конкурентоспособности российской науки, участие в проведении таких исследований;
- Применение образовательных технологий, способствующих повышению качества образования, в рамках занятий семинарского типа с обучающимися по образовательным программам высшего образования – программам бакалавриата;
- Использование результатов проведенного (проводимого) научного исследования при подготовке бакалавров в форме практических занятий, лабораторных работ;
- Обоснование методов и приемов организации научно-исследовательской и учебной работы обучающихся на конкретной кафедре, способствующих подготовке выпускников к проведению научных исследований.

С целью более эффективного усвоения обучающимися материала данной дисциплины рекомендуется использовать:

- Федеральные законы и подзаконные акты;
- аналитические обзоры Министерства образования и науки РФ;
- Федеральные государственные образовательные стандарты;
- учебно-методические материалы образовательной организации;
- национальные стандарты и технические регламенты;
- аналитические материалы в конкретной предметной области;
- мультимедийные презентации, графики и таблицы, иллюстрирующие изучаемый материал;
- видеофильмы.

Для более глубокого изучения предмета преподаватель предоставляет обучающимся информацию о возможности использования Интернет-ресурсов по разделам дисциплины.

11.2. Для преподавателей, при реализации программы по очной форме, с использованием электронного образования и дистанционных образовательных технологий

При использовании электронного обучения и дистанционных образовательных технологий занятия полностью или частично проводятся в режиме онлайн. Объем **практики** и распределение нагрузки по видам работ соответствует п. 4.1. Распределение баллов соответствует п. 10.1 либо может быть изменено в соответствии с решением кафедры, в случае перехода на ЭО и ДОТ в процессе обучения. Решение кафедры об используемых технологиях и системе оценивания достижений обучающихся принимается с учетом мнения ведущего преподавателя и доводится до обучающихся.

Реализация ЭО и ДОТ предполагает использование следующих видов и учебной деятельности: онлайн консультации, практические занятия, видео-лекции; лабораторные работы, проводимые полностью или частично с применением ЭО и ДОТ; текущий контроль

в режиме тестирования и проверки домашних заданий; онлайн консультации по курсовому проектированию; самостоятельная работа и т.д. – ***в зависимости от РПП.***

При реализации **РПП** в зависимости от конкретной ситуации ЭО и ДОТ могут быть применены в следующем виде **(*выбрать в зависимости от РПП*)**:

- объем часов контактной работы обучающихся с преподавателем не сокращается) и электронные образовательные ресурсы (ЭОР) методически обеспечивают самостоятельную работу обучающихся в объеме, предусмотренном рабочей программой данной **практики**. При этом в случае необходимости занятия проводятся в режиме онлайн;

- смешанные формы обучения, сочетающие в себе аудиторные занятия (при возможности перевода части контактных часов работы обучающихся с преподавателем в электронную информационно-образовательную среду без потери содержания **практики**) и ЭОР (часть учебного материала (например, лекции) может быть заменена ЭОР);

- учебные курсы, интегрированные в LMS Moodle, контактные часы по которым могут быть исключены, изучаются обучающимися самостоятельно при минимальном участии преподавателя (консультации в режиме форума или в режиме вебинара).

12. ПЕРЕЧЕНЬ ИНФОРМАЦИОННЫХ ТЕХНОЛОГИЙ, ИСПОЛЬЗУЕМЫХ В ОБРАЗОВАТЕЛЬНОМ ПРОЦЕССЕ

Информационную поддержку изучения практики осуществляет Информационно-библиотечный центр (ИБЦ) РХТУ им. Д.И. Менделеева, который обеспечивает обучающихся основной учебной, учебно-методической и научной литературой, необходимой для организации образовательного процесса по всем дисциплинам, практикам и ГИА. Общий объем многоотраслевого фонда ИБЦ на 01.01.2020 г. составляет 1 708 372 экз.

Фонд ИБЦ располагает учебной, учебно-методической и научно-технической литературой в форме печатных и электронных изданий, а также включает официальные, справочно-библиографические, специализированные отечественные и зарубежные периодические и информационные издания. ИБЦ обеспечивает доступ к профессиональным базам данных, информационным, справочным и поисковым системам.

Каждый обучающийся обеспечен свободным доступом из любой точки, в которой имеется доступ к сети Интернет и к электронно-библиотечной системе (ЭБС) Университета, которая содержит различные издания по основным изучаемым дисциплинам и сформирована по согласованию с правообладателями учебной и учебно-методической литературы.

Для более полного и оперативного справочно-библиографического и информационного обслуживания в ИБЦ реализована технология Электронной доставки документов.

Электронные информационные ресурсы, используемые в процессе обучения

№ п/п	Электронный ресурс	Реквизиты договора (номер, дата заключения, срок действия), ссылка на сайт ЭБС, сумма договора, количество ключей	Характеристика библиотечного фонда, к которому предоставляется доступ
1.	Электронно-библиотечная система ИБЦ РХТУ им. Д.И. Менделеева (на базе АИБС «Ирбис»)	РХТУ им. Д.И. Менделеева Ссылка на сайт ЭБС – http://lib.muctr.ru/ Доступ для пользователей РХТУ с любого компьютера.	Электронные версии учебных и научных изданий авторов РХТУ

№ п/п	Электронный ресурс	Реквизиты договора (номер, дата заключения, срок действия), ссылка на сайт ЭБС, сумма договора, количество ключей	Характеристика библиотечного фонда, к которому предоставляется доступ
2.	Электронная версия Реферативного журнала «ХИМИЯ» на CD	Локальный доступ с компьютеров ИБЦ.	Реферативный журнал (РЖ) "Химия", публикует рефераты, аннотации, библиографические описания книг и статей из журналов и сборников, материалов научных конференций
3.	БД ВИНИТИ РАН	Ссылка на сайт - http://www2.viniti.ru/ Доступ к ресурсу локальный, обеспечивается сотрудниками ИБЦ.http://www2.viniti.ru/index.php?option=com_content&task=view&id=236&xmf=p&Itemid=101	База данных (БД) ВИНИТИ РАН - формируется по материалам периодических изданий, книг, фирменных изданий, материалов конференций, тезисов, патентов, нормативных документов, депонированных научных работ.
4.	ЭБС «Научно-электронная библиотека eLibrary.ru»	Ссылка на сайт – http://elibrary.ru Доступ для пользователей РХТУ по ip-адресам неограничен.	Электронные издания, электронные версии периодических или непериодических изданий
5.	Springer	Ссылка на сайт – http://link.springer.com/ Доступ для пользователей РХТУ по ip-адресам.	Электронные научные информационные ресурсы издательства Springer.
6.	Scopus	Ссылка на сайт – http://www.scopus.com Доступ для пользователей РХТУ по ip-адресам неограничен.	Мультидисциплинарная реферативная и наукометрическая база данных издательства ELSEVIER

13. МАТЕРИАЛЬНО-ТЕХНИЧЕСКОЕ ОБЕСПЕЧЕНИЕ ПРАКТИКИ

В соответствии с учебным планом занятия по практике «Преддипломная практика» проводятся в форме самостоятельной работы студента.

13.1. Оборудование, необходимое в образовательном процессе:

Лекционные учебные аудитории (оборудованные видеопроекционным оборудованием для презентаций, средствами звуковоспроизведения, экраном, и имеющие выход в Интернет), помещения для проведения семинарских и практических занятий (оборудованные учебной мебелью), библиотеку (имеющую рабочие компьютерные места для бакалавров, оснащенные компьютерами с доступом к базам данных и выходом в Интернет), лаборатории, оснащенные современным оборудованием для выполнения научно-исследовательской работы, компьютерные классы. При использовании электронных изданий каждый обучающийся обеспечен во время самостоятельной подготовки рабочим местом в компьютерном классе с выходом в Интернет в соответствии с трудоемкостью изучаемых дисциплин.

Потенциостат IPC-ProMF, вращающийся дисковый электрод ВЭД-06, водяные бани ЛБ-12, термостат LOIP LB 200, магнитные мешалки MSH-300, механическая мешалка RZR-2021, магнитная мешалка MR HEI-STANDART, спектрофотометр СФ-2000, портативные pH-метры pH-410, ионометр АНИОН 4111, омметр ВИТОК, дефектоскоп акустический ИЧСК-1.0, шлифовально-полировальный станок МР-2, станок для запрессовки XQ-2B, микротвердомер ПМТ-3М, металлографический микроскоп МЕТАМ РВ-21/22, сушильный шкаф ШС-80-01 СПУ (до 350 °С), муфельная печь SNOL 7,2/900, гальваническая установка PGG 10/3-B-1,5, профилометр Mitutoyo Surftest SJ-310, коррозиметр высокого разрешения MS1500E Handheld ER Corrosion Data Logger, лабораторная кабина для порошкового окрашивания с пистолетом-распылителем СТАРТ-50, ротационный абразиометр Taber Elcometer 5135, блескомер Elcometer 480, титратор потенциометрический АТП-02, толщиномер Elcometer 456, аналитические весы CE224-C, аналитические весы GR-200, аналитические весы OHAUS DV 215CD, технические весы Ek 600i, адгезиметр цифровой PosiTest ATM 20мм, универсальная испытательная двухколонная машина Shimadzu AGS-Хб, ионометр АНИОН 4102, потенциостаты IPC, дистилляторы ДЭ-4-02-«ЭМО», муфельная печь SNOL 7,2/1100, источники питания АКИП-1122.

Стандартизованная установка высокого давления по исследованию активности каталитических систем; Установка Nova 1200e Quantachrome ; Дериватограф SDT – Q600; Микроскоп металлографический МЕТАМ РВ-21 для изучения микроструктуры материалов; Две хроматографические установки, основа установок « Газохром» ; Прибор «Штамп постоянного сечения); Испытатель образцов– прибор ИПГ; Однолучевой быстродействующий компактный спектрофотометр СФ-2000; Установка по исследованию гетерогенной деструкции озона в коронном разряде; Катетометр КМ-8; Титратор потенциометрический АТП-02.; Высокоточные аналитические весы OHAUS DV 215CD разрешением от 0,01мг; Иономер ИТАН с комплектом ион селективных; Комплекс для проведения электрохимических исследований: Электропечь СНЗК камерная с возможностью обжига в защитной атмосфере; Энергодисперсионный рентгенофлуоресцентный спектрометр EDX-7000 (Shimadzu); Универсальная

испытательная двухколонная машина для испытаний на растяжение, сужение, изгиб, трение, адгезию печатных плат, изгиб печатных плат; Конфокальный лазерный сканирующий микроскоп; Гониометр ЛК-1 для определения краевого угла смачивания; Муфельная печь SNOL 7,2/1100; Центрифуга лабораторная ПЭ-6926; Адгезиметр цифровой PosiTest ATM.

13.2. Учебно-наглядные пособия:

Информационно-методические материалы: учебные пособия по дисциплине.

13.3. Компьютеры, информационно-телекоммуникационные сети, аппаратно-программные и аудиовизуальные средства:

Персональные компьютеры, укомплектованные проигрывателями CD и DVD, принтерами и программными средствами; проекторы; экраны; аудитории со стационарными комплексами отображения информации с любого электронного носителя; WEB-камеры; цифровая камера к оптическому микроскопу; цифровой фотоаппарат; копировальные аппараты; локальная сеть с выходом в Интернет.

13.4. Печатные и электронные образовательные и информационные ресурсы:

Информационно-методические материалы: учебные пособия по дисциплинам вариативной части программы; методические рекомендации к практическим занятиям; каталоги типов и видов продукции из неметаллических материалов; каталоги продукции промышленных предприятий; раздаточный материал к лекционным курсам; учебные фильмы по процессам технологии и способам производства отдельных видов изделий; электронные учебные издания по дисциплинам вариативной части, научно-популярные электронные издания.

Электронные образовательные ресурсы: кафедральные библиотеки электронных изданий по дисциплинам вариативной части; электронные презентации к разделам лекционных курсов; учебно-методические разработки кафедры в электронном виде; учебные фильмы к разделам дисциплин; электронные каталоги продукции; информационно-методические материалы в печатном и электронном виде по производству изделий из неметаллических материалов; сборники технологических схем, буклеты и каталоги оборудования, справочники по сырьевым материалам, справочники по наилучшим доступным по теме обработки поверхности металлов и пластмасс с использованием электролитических и химических процессов, обработки поверхностей, предметов или продукции органическими растворителями, производству полимеров, в том числе биоразлагаемых.

13.5. Перечень лицензионного программного обеспечения

№ п/п	Наименование программного продукта	Реквизиты договора поставки	Количество лицензий	Срок окончания действия лицензии
1	Операционная система Microsoft Windows 10 Education (Russian)	Подписка Microsoft Imagine Premium, соглашение от 31.01.2019 ICM-169788, действительно до 31.01.2020, счет от 31.01.2019 № 9552830795	Подписка не подразумевает количества лицензий	31.01.2020
2	Microsoft Visio Professional 2019 (Russian)	Подписка Microsoft Imagine Premium, соглашение от 31.01.2019 ICM-169788, действительно до 31.01.2020, счет от 31.01.2019 № 9552830795	Подписка не подразумевает количества лицензий	31.01.2020
3	Kaspersky Endpoint Security 10 для Windows	Контракт от 24.12.2018 № 126-152ЭА/2018	15	22.12.2020

14. ТРЕБОВАНИЯ К ОЦЕНКЕ КАЧЕСТВА ОСВОЕНИЯ ПРАКТИКИ

Наименование разделов	**Основные показатели оценки**	**Формы и методы контроля и оценки**
Раздел 1. Введение – цель и задачи преддипломной практики	*Знает:* –основы организации и методологию научных исследований; –современные научные концепции технологии; –структуру и методы управления современным производством. *Умеет:*	Оценка за выполнение отчета Оценка за итоговый опрос (зачет)

	– работать с текстами научных статей отечественных и зарубежных научных журналов, пользоваться научно-справочным аппаратом, оформлять результаты научных исследований; – использовать полученные теоретические знания для постановки задач исследования. *Владеет:* –навыками самостоятельной научно-исследовательской деятельности, работы с источниками научной информации, реферирования научных публикаций.	
Раздел 2. Организация и осуществление научно-исследовательской и производственной деятельности	*Знает:* –основы организации и методологию научных исследований; –современные научные концепции технологии; –структуру и методы управления современным производством. *Умеет:* – работать с текстами научных статей отечественных и зарубежных научных журналов, пользоваться научно-справочным аппаратом, оформлять результаты научных исследований; – использовать полученные теоретические знания для постановки задач исследования. *Владеет:* – навыками самостоятельной научно-исследовательской деятельности, работы с источниками научной информации, реферирования научных публикаций.	Оценка за выполнение отчета Оценка за итоговый опрос (зачет)
Раздел 3. Выполнение индивидуального задания. Обобщение и систематизация данных для выполнения выпускной квалификационной работы. Оформление отчета	*Знает:* –основы организации и методологию научных исследований; –современные научные концепции технологии; –структуру и методы управления современным производством. *Умеет:* – работать с текстами научных статей отечественных и зарубежных научных журналов,	Оценка за выполнение отчета Оценка за итоговый опрос (зачет)

	пользоваться научно-справочным аппаратом, оформлять результаты научных исследований; – использовать полученные теоретические знания для постановки задач исследования. *Владеет:* – навыками самостоятельной научно-исследовательской деятельности, работы с источниками научной информации, реферирования научных публикаций.	

15. ОСОБЕННОСТИ ОРГАНИЗАЦИИ ОБРАЗОВАТЕЛЬНОГО ПРОЦЕССА ДЛЯ ИНВАЛИДОВ И ЛИЦ С ОГРАНИЧЕННЫМИ ВОЗМОЖНОСТЯМИ ЗДОРОВЬЯ

Обучение инвалидов и лиц с ограниченными возможностями здоровья осуществляется в соответствии с:

– Порядком организации и осуществления образовательной деятельности по образовательным программам – программам бакалавриата, программам специалитета, программам магистратуры (Приказ Минобрнауки РФ от 05.04.2017 № 301);

– Положением о порядке организации и осуществления образовательной деятельности по образовательным программам высшего образования – программ бакалавриата, программ специалитета, программ магистратуры в РХТУ им. Д.И. Менделеева, принятым решением Ученого совета РХТУ им. Д.И. Менделеева от 30.10.2019, протокол № 3, введенным в действие приказом ректора РХТУ им. Д.И. Менделеева от 14.11.2019 № 646А;

– Положение о порядке организации практики (включающей, при необходимости, порядок проведения практики с применением электронного обучения и дистанционных образовательных технологий, порядок проведения практики для инвалидов и лиц с ограниченными возможностями здоровья с учетом особенностей их психофизического развития, индивидуальных возможностей и состояния здоровья) в РХТУ им. Д.И. Менделеева, принятое решением Ученого совета РХТУ им. Д.И. Менделеева от 30.10.2019, протокол № 3, введено в действие приказом ректора РХТУ им. Д.И. Менделеева от 14.11.2019 № 646А;

– Методическими рекомендациями по организации образовательного процесса для обучения инвалидов и лиц с ограниченными возможностями здоровья в образовательных организациях высшего образования, в том числе оснащенности образовательного процесса (утверждены заместителем Министра образования и науки РФ А.А. Климовым от 08.04.2014 № АК-44/05вн).

Дополнения и изменения к рабочей программе практики

«Преддипломная практика»

основной образовательной программы

18.03.01 «Химическая технология»

Профили: «Технология электрохимических производств», «Технология неорганических веществ»

«Основная образовательная программа высшего образования – программа бакалавриата»

Номер изменения/ дополнения	Содержание дополнения/изменения	Основание внесения изменения/дополнения
1.	Изменение в части обновления лицензионного программного обеспечения	протокол заседания Ученого совета № 1 от «31» августа 2019 г
2.	Изменения в части обновления договоров электронных ресурсов	протокол заседания Ученого совета № 2 от «30» сентября 2019 г.
3.	Изменения в части обновления лицензионного программного обеспечения	протокол заседания Ученого совета № 8 от «26» февраля 2020 г.
4.	Изменение в части электронного обучения и дистанционных образовательных технологий	Распоряжение № 1/2703 от «27» марта 2020 г.

Министерство науки и высшего образования Российской Федерации

Федеральное государственное бюджетное образовательное учреждение высшего образования

«Российский химико-технологический университет имени Д.И. Менделеева»

«УТВЕРЖДАЮ»

Проректор по учебной работе

_____ С.Н. Филатов

«_____» _____ 2020 г.

РАБОЧАЯ ПРОГРАММА

ГОСУДАРСТВЕННОЙ ИТОГОВОЙ АТТЕСТАЦИИ

Направление подготовки 18.03.01 Химическая технология

Профиль подготовки – «Технология электрохимических производств»

«Технология неорганических веществ»

Квалификация «бакалавр»

РАССМОТРЕНО И ОДОБРЕНО

на заседании Методической комиссии

РХТУ им. Д.И. Менделеева

«30» июня 2020 г. протокол № 25

Председатель _____ Н.А. Макаров

Москва 2020 г.

Программа составлена:

Профессором кафедры технологии неорганических веществ и электрохимических процессов, к.х.н., доц. В. Т. Новиковым

Профессором кафедры технологии неорганических веществ и электрохимических процессов, д.т.н., доц. Т. В. Коньковой

Программа рассмотрена и одобрена на заседании кафедры технологии неорганических веществ и электрохимических процессов РХТУ им. Д.И. Менделеева «10» июня 2020 г., протокол № 11.

СОДЕРЖАНИЕ

1.	Цель и задачи государственной итоговой аттестации	4
2.	Требования к результатам освоения государственной итоговой аттестации	4
3.	Объем государственной итоговой аттестации и виды учебной работы	7
4.	Содержание государственной итоговой аттестации	7
5.	Соответствие содержания требованиям к результатам выпускной квалификационной работы	8
6.	Примеры оценочных средств для контроля освоения выпускной квалификационной работы	10
	6.1. Текущий контроль выполнения ГИА	10
	6.2. Итоговый контроль освоения ГИА	11
7.	Учебно-методическое обеспечение государственной итоговой аттестации	12
	7.1. Рекомендуемые источники научно-технической информации	12
	7.2. Средства обеспечения прохождения практики	13
8.	Методические указания для обучающихся	14
9.	Методические указания для преподавателей	14
10.	Перечень информационных технологий, используемых в образовательном процессе	15
	10.1. Для студентов, обучающихся по очной форме, без использования электронного образования и дистанционных образовательных технологий	15
	10.2. Для студентов, обучающихся по очной форме, с использованием электронного образования и дистанционных образовательных технологий	15
11.	Материально-техническое обеспечение дисциплины	16
	11.1. Для преподавателей, при реализации программы по очной форме, без использования электронного образования и дистанционных образовательных технологий	16

1. Оборудование, необходимое для проведения государственной итоговой аттестации 17

2. Компьютеры, информационно-телекоммуникационные сети, аппаратно-программные и аудиовизуальные средства 17

3. Печатные и электронные образовательные и информационные ресурсы 17

4. Перечень лицензионного программного обеспечения 17

11.2. Для преподавателей, при реализации программы по очной форме, с использованием электронного образования и дистанционных образовательных технологий 18

12. Требования к оценке качества прохождения ГИА 19

13. Особенности организации образовательного процесса для инвалидов и лиц с ограниченными возможностями здоровья 20

1. ЦЕЛЬ И ЗАДАЧИ ГОСУДАРСТВЕННОЙ ИТОГОВОЙ АТТЕСТАЦИИ

В соответствии с Федеральным законом от 29.12.2012 № 273-ФЗ «Об образовании в Российской Федерации», государственная итоговая аттестация выпускников, завершающих обучение по программам высшего образования, в том числе по программам бакалавриата, является заключительным и обязательным этапом оценки содержания и качества освоения студентами основной образовательной программы по направлению *18.03.01 Химическая технология,* профили *«Технология электрохимических производств», «Технология неорганических веществ»*.

Государственная итоговая аттестация проводится в целях определения соответствия результатов освоения обучающимися образовательной программы соответствующим требованиям федерального государственного образовательного стандарта высшего образования по направлению подготовки *18.03.01 Химическая технология,* профилей *«Технология электрохимических производств»*, *«Технология неорганических веществ»*.

Программа составлена в соответствии с требованиями Федерального государственного образовательного стандарта (ФГОС ВО) для направления подготовки бакалавров *18.03.01 Химическая технология* по профилям *«Технология электрохимических производств»*, *«Технология неорганических веществ»* рекомендациями методической комиссией РХТУ им. Д.И. Менделеева.

Государственная итоговая аттестация относится к базовой части образовательной программы и завершается присвоением квалификации «Бакалавр». Успешное прохождение государственной итоговой аттестации является основанием для выдачи обучающемуся документа о высшем образовании и о квалификации образца, установленного Министерством науки и высшего образования Российской Федерации.

Государственная итоговая аттестация обучающихся по программе бакалавриата проводится в форме защиты выпускной квалификационной работы (ВКР).

Защита ВКР предполагает, что обучающиеся имеют теоретическую и практическую подготовку в области традиционных и новых конкурентоспособных процессов в технологии электрохимических производств.

Целью государственной итоговой аттестации является объективная оценка уровня сформированности *общекультурных, общепрофессиональных и профессиональных* компетенций выпускника университета, его готовности к выполнению профессиональных задач.

Задачи государственной итоговой аттестации – установление соответствия содержания, уровня и качества подготовки выпускника требованиям ФГОС ВО; мотивация выпускников на дальнейшее повышение уровня компетентности в избранной сфере профессиональной деятельности на основе углубления и расширения полученных знаний и навыков путем продолжения познавательной деятельности в сфере практического применения знаний и компетенций.

2. ТРЕБОВАНИЯ К РЕЗУЛЬТАТАМ ОСВОЕНИЯ ГОСУДАРСТВЕННОЙ ИТОГОВОЙ АТТЕСТАЦИИ

К государственной итоговой аттестации (ГИА) допускается обучающийся, не имеющий академической задолженности и в полном объеме выполнивший учебный план по образовательной программе *18.03.01 Химическая технология*, профили «*Технология электрохимических производств*», *«Технология неорганических веществ»*.

Выпускник, освоивший программу бакалавриата, должен обладать следующими ***общекультурными (ОК), общепрофессиональными (ОПК) и профессиональными (ПК)*** **компетенциями:**

– способность использовать основы философских знаний для формирования мировоззренческой позиции (ОК-1)

– способность анализировать основные этапы и закономерности исторического развития общества для формирования гражданской позиции (ОК-2)

– способность использовать основы экономических знаний в различных сферах жизнедеятельности (ОК-3)

– способность использовать основы правовых знаний в различных сферах деятельности (ОК-4)

– способность к коммуникации в устной и письменной формах на русском и иностранном языках для решения задач межличностного и межкультурного взаимодействия (ОК-5)

– способность работать в коллективе, толерантно воспринимать социальные, этнические, конфессиональные и культурные различия (ОК-6)

– способность к самоорганизации и самообразованию (ОК-7)

– способность использовать методы и инструменты физической культуры для обеспечения полноценной социальной и профессиональной деятельности (ОК-8)

– способность использовать приемы оказания первой помощи, методы защиты в условиях чрезвычайных ситуаций (ОК-9)

– способность и готовность использовать основные законы естественнонаучных дисциплин в профессиональной деятельности (ОПК-1)

– готовность использовать знания о современной физической картине мира, пространственно-временных закономерностях, строении вещества для понимания окружающего мира и явлений природы (ОПК-2)

– готовность использовать знания о строении вещества, природе химической связи в различных классах химических соединений для понимания свойств материалов и механизма химических процессов, протекающих в окружающем мире (ОПК-3)

– владение пониманием сущности и значения информации в развитии современного информационного общества, осознания опасности и угрозы, возникающих в этом процессе, способность соблюдать основные требования информационной безопасности, в том числе защиты государства (ОПК-4)

– владеть основными методами, способами и средствами получения, хранения, переработки информации, навыками работы с компьютером как средством управления информацией (ОПК-5)

– владеть основными методами защиты производственного персонала и населения от возможных последствий аварий, катастроф, стихийных бедствий (ОПК-6)

– способность и готовность осуществлять технологический процесс в соответствии

с регламентом и использовать технические средства для измерения основных параметров технологического процесса, свойств сырья и продукции (ПК-1);

–готовность применять аналитические и численные методы решения поставленных задач, использовать современные информационные технологии, проводить обработку информации с использованием прикладных программных средств сферы профессиональной деятельности (ПК-2);

– готовность использовать нормативные документы по качеству, стандартизации и сертификации продуктов и изделий, элементы экономического анализа в практической деятельности (ПК-3);

–способность принимать конкретные технические решения при разработке технологических процессов; выбирать технические средства и технологии с учетом экологических последствий их применения (ПК-4);

–способность использовать правила техники безопасности, производственной санитарии, пожарной безопасности и нормы охраны труда; измерять и оценивать параметры производственного микроклимата, уровня запыленности и загазованности, шума, и вибрации (ПК-5);

–способность налаживать, настраивать и осуществлять проверку оборудования и программных средств (ПК-6);

–способность проверять техническое состояние, организовывать профилактические осмотры и текущий ремонт оборудования, готовить оборудование к ремонту и принимать оборудование из ремонта (ПК-7);

–готовность к освоению и эксплуатации вновь вводимого оборудования (ПК-8);

–способность анализировать техническую документацию, подбирать оборудование, готовить заявки на приобретение и ремонт оборудования (ПК-9);

–способность проводить анализ сырья, материалов и готовой продукции, осуществлять оценку результатов анализа (ПК-10);

–способность выявлять и устранять отклонения от режимов работы технологического оборудования и параметров технологического процесса (ПК-11);

– способность планировать и проводить физические и химические эксперименты, проводить обработку их результатов и оценивать погрешности, выдвигать гипотезы и устанавливать границы их применения, применять методы математического анализа и моделирования (ПК-16)

– готовность проводить стандартные и сертификационные испытания материалов, изделий и технологических процессов (ПК-17);

– готовность использовать знание свойств химических элементов, соединений и материалов на их основе для решения задач профессиональной деятельности (ПК-18);

– готовность использовать знания основных физических теорий для решения возникающих физических задач, самостоятельного приобретения физических знаний, для понимания принципов работы приборов и устройств, в том числе выходящих за пределы компетентности (ПК-19);

– готовность изучать научно-техническую информацию, отечественный и зарубежный опыт по тематике исследования (ПК-20)

В результате прохождения государственной итоговой аттестации (выполнения выпускной квалификационной работы) студент должен:

знать:

порядок организации, планирования и проведения научно-исследовательских работ с использованием последних научно-технических достижений в данной области;

основы и закономерности электрохимических процессов осаждения металлов и оксидирования поверхности;

физико-химические основы электросинтеза органических и неорганических веществ, применять эти знания на практике;

основные требования к представлению результатов проведенного исследования в виде научного отчета, статьи или доклада;

уметь:

–самостоятельно выявлять перспективные направления научных исследований, обосновывать актуальность, теоретическую и практическую значимость проблемы, проводить экспериментальные исследования, анализировать и интерпретировать полученные результаты;

–осуществлять поиск, обработку и анализ научно-технической информации по теме выполняемой работы, в том числе с применением современных технологий;

–работать на современных приборах, организовывать проведение экспериментов и испытаний, проводить их обработку и анализировать результаты;

владеть:

–методологией и методикой проведения научных исследований; навыками самостоятельной научной и исследовательской работы;

–навыками работы в коллективе, планировать и организовывать коллективные научные исследования; овладевать современными методами исследования и анализа поставленных проблем;

–способностью решать поставленные задачи, используя умения и навыки в организации научно-исследовательских и технологических работ.

3. ОБЪЕМ ГОСУДАРСТВЕННОЙ ИТОГОВОЙ АТТЕСТАЦИИ И ВИДЫ УЧЕБНОЙ РАБОТЫ

Государственная итоговая аттестация в форме защиты ВКР проходит в 8 семестре на базе знаний, полученных студентами при изучении дисциплин направления *18.03.01 Химическая технология* и рассчитана на сосредоточенное прохождение в 8 семестре (4 курс) обучения в объеме 216 ч (6 ЗЕТ).

Виды учебной работы	В зачетных единицах	В академ. часах	В астрон. Часах
Общая трудоемкость дисциплины по учебному плану	**6,0**	**216**	**162**
Самостоятельная работа (СР):	**6,0**	**216**	**162**
Выполнение, написание и оформление ВКР	6,0	216	162

Вид контроля:	защита ВКР

4. СОДЕРЖАНИЕ ГОСУДАРСТВЕННОЙ ИТОГОВОЙ АТТЕСТАЦИИ

Государственная итоговая аттестация бакалавров – защита выпускной квалификационной работы проводится государственной экзаменационной комиссией (ГЭК).

Контроль знаний обучающихся, полученных при освоении ООП, осуществляется путем проведения защиты ВКР и присвоения квалификации «бакалавр».

Защита ВКР является обязательной процедурой итоговой государственной аттестации студентов высших учебных заведений, завершающих обучение по направлению подготовки бакалавриата. Она проводится публично на открытом заседании ГЭК согласно утвержденному деканатом графику, на котором могут присутствовать все желающие.

Материалы, представляемые к защите:

– выпускная квалификационная работа (пояснительная записка);
– задание на выполнение ВКР;
– отзыв руководителя ВКР;
– рецензия на ВКР;
– презентация (раздаточный материал), подписанная руководителем;
– доклад.

В задачи ГЭК входят выявление подготовленности студента к профессиональной деятельности и принятие решения о возможности выдачи ему диплома.

Решение о присуждении выпускнику квалификации бакалавра принимается на заседании ГЭК простым большинством при открытом голосовании членов комиссии на основании результатов итоговых испытаний. Результаты определяются оценками «отлично», «хорошо», «удовлетворительно», «неудовлетворительно».

Обучающийся имеет право подать в апелляционную комиссию апелляцию о нарушении, по его мнению, установленной процедуры защиты выпускной квалификационной работы. Апелляция о несогласии с результатами защиты выпускной квалификационной работы не принимается.

5. СООТВЕТСТВИЕ СОДЕРЖАНИЯ ТРЕБОВАНИЯМ К РЕЗУЛЬТАТАМ ВЫПУСКНОЙ КВАЛИФИКАЦИОННОЙ РАБОТЫ

В результате освоения дисциплины студент должен:	Защита ВКР
В результате освоения дисциплины студент должен:	
***Знать*:**	
– порядок организации, планирования и проведения научно-исследовательских работ с использованием последних научно-технических достижений в данной области;	+
– физико-химические основы синтеза металлических и неметаллических материалов и применять эти знания на практике;	+

– основы и закономерности электрохимических процессов осаждения металлов и оксидирования поверхности;	+
– основные требования к представлению результатов проведенного исследования в виде научного отчета, статьи или доклада;	+
Уметь:	
– самостоятельно выявлять перспективные направления научных исследований, обосновывать актуальность, теоретическую и практическую значимость проблемы, проводить экспериментальные исследования, анализировать и интерпретировать полученные результаты;	+
– осуществлять поиск, обработку и анализ научно-технической информации по профилю выполняемой работы, в том числе с применением современных технологий;	+
– работать на современных приборах, организовывать проведение экспериментов и испытаний, проводить их обработку и анализировать результаты;	+
Владеть: (перечень из п.2)	
– методологией и методикой проведения научных исследований; навыками самостоятельной научной и исследовательской работы;	+
– навыками работы в коллективе, планировать и организовывать коллективные научные исследования, овладевать современными методами исследования и анализа поставленных проблем;	+
– способностью решать поставленные задачи, используя умения и навыки в организации научно-исследовательских и технологических работ;	+
В результате освоения дисциплины студент должен приобрести следующие ***компетенции:***	
– способность использовать основы философских знаний для формирования мировоззренческой позиции (ОК-1)	+
– способность анализировать основные этапы и закономерности исторического развития общества для формирования гражданской позиции (ОК-2)	+
– способность использовать основы экономических знаний в различных сферах жизнедеятельности (ОК-3)	+
– способность использовать основы правовых знаний в различных сферах деятельности (ОК-4)	+
– способность к коммуникации в устной и письменной формах на русском и иностранном языках для решения задач межличностного и межкультурного взаимодействия (ОК-5)	+
– способность работать в коллективе, толерантно воспринимать социальные, этнические, конфессиональные и культурные различия (ОК-6)	+
– способность к самоорганизации и самообразованию (ОК-7)	+
– способность использовать методы и инструменты физической культуры для обеспечения полноценной социальной и профессиональной деятельности (ОК-8)	+

– способность использовать приемы оказания первой помощи, методы защиты в условиях чрезвычайных ситуаций (ОК-9)	+
– способность и готовность использовать основные законы естественнонаучных дисциплин в профессиональной деятельности (ОПК-1)	+
– готовность использовать знания о современной физической картине мира, пространственно-временных закономерностях, строении вещества для понимания окружающего мира и явлений природы (ОПК-2)	+
– готовность использовать знания о строении вещества, природе химической связи в различных классах химических соединений для понимания свойств материалов и механизма химических процессов, протекающих в окружающем мире (ОПК-3)	+
– владение пониманием сущности и значения информации в развитии современного информационного общества, осознания опасности и угрозы, возникающих в этом процессе, способность соблюдать основные требования информационной безопасности, в том числе защиты государства (ОПК-4)	+
– владеть основными методами, способами и средствами получения, хранения, переработки информации, навыками работы с компьютером как средством управления информацией (ОПК-5)	+
– владеть основными методами защиты производственного персонала и населения от возможных последствий аварий, катастроф, стихийных бедствий (ОПК-6)	+
– способность и готовность осуществлять технологический процесс в соответствии с регламентом и использовать технические средства для измерения основных параметров технологического процесса, свойств сырья и продукции (ПК-1);	+
– готовность применять аналитические и численные методы решения поставленных задач, использовать современные информационные технологии, проводить обработку информации с использованием прикладных программных средств сферы профессиональной деятельности (ПК-2);	+
– готовность использовать нормативные документы по качеству, стандартизации и сертификации продуктов и изделий, элементы экономического анализа в практической деятельности (ПК-3);	+
– способность принимать конкретные технические решения при разработке технологических процессов; выбирать технические средства и технологии с учетом экологических последствий их применения (ПК-4);	+
– способность использовать правила техники безопасности, производственной санитарии, пожарной безопасности и нормы охраны труда; измерять и оценивать параметры производственного микроклимата, уровня запыленности и загазованности, шума, и вибрации (ПК-5);	+
– способность налаживать, настраивать и осуществлять проверку оборудования и программных средств (ПК-6);	+
– способность проверять техническое состояние, организовывать профилактические осмотры и текущий ремонт оборудования, готовить оборудование к ремонту и принимать оборудование из ремонта (ПК-7);	+

– готовность к освоению и эксплуатации вновь вводимого оборудования (ПК-8);	+
– способность анализировать техническую документацию, подбирать оборудование, готовить заявки на приобретение и ремонт оборудования (ПК-9);	+
– способность проводить анализ сырья, материалов и готовой продукции, осуществлять оценку результатов анализа (ПК-10);	+
– способность выявлять и устранять отклонения от режимов работы технологического оборудования и параметров технологического процесса (ПК-11);	+
– способность планировать и проводить физические и химические эксперименты, проводить обработку их результатов и оценивать погрешности, выдвигать гипотезы и устанавливать границы их применения, применять методы математического анализа и моделирования (ПК-16)	+
– готовность проводить стандартные и сертификационные испытания материалов, изделий и технологических процессов (ПК-17);	+
– готовность использовать знание свойств химических элементов, соединений и материалов на их основе для решения задач профессиональной деятельности (ПК-18);	+
– готовность использовать знания основных физических теорий для решения возникающих физических задач, самостоятельного приобретения физических знаний, для понимания принципов работы приборов и устройств, в том числе выходящих за пределы компетентности (ПК-19);	+
– готовность изучать научно-техническую информацию, отечественный и зарубежный опыт по тематике исследования (ПК-20)	+

6. ПРИМЕРЫ ОЦЕНОЧНЫХ СРЕДСТВ ДЛЯ КОНТРОЛЯ ОСВОЕНИЯ ВЫПУСКНОЙ КВАЛИФИКАЦИОННОЙ РАБОТЫ

Тема выпускной квалификационной работы обучающегося определяется его научным руководителем (консультантом).

6.1. Текущий контроль выполнения выпускной квалификационной работы

Текущий контроль выполнения ВКР осуществляется в три этапа и проводится в форме собеседования преподавателя и студента.

На 1-ой контрольной точке преподаватель оценивает выполнение план-графика работы, понимание студентом цели и задач исследования, содержание аналитического обзора научно-технической литературы по теме ВКР.

На 2-ой контрольной точке студент представляет аналитический обзор, результаты экспериментальной научной работы (или технологические расчеты), в случае отставания от графика выполнения работы преподаватель указывает на возможности их ликвидации.

На 3-ей контрольной точке студент представляет практически законченную и оформленную работу и проект презентации. Назначается внешний рецензент, составляется график защит ВКР и работа (или ее часть) передаются на проверку на объём заимствования (антиплагиат).

6.2 Итоговый контроль освоения ГИА

Итоговым контролем освоения ВКР является оценка сформированности компетенций выпускника, проводимая на ее защите. Компетенции, сформированность которых невозможно оценить на основе результатов доклада и подготовленных выпускником материалов, оценивается членами ГЭК онлайн в электронной информационно-образовательной среде Университета. Логины и пароли доступа в электронную информационно-образовательную среду университета членам ГЭК выдаются непосредственно на период работы ГЭК.

Особенности защиты ВКР обучающимся, не явившимся на заседание ГЭК, регламентируется Положением о порядке проведения государственной итоговой аттестации по образовательным программам высшего образования – программам бакалавриата, программам специалитета, программам магистратуры в РХТУ им. Д.И. Менделеева, утвержденным решением Ученого совета университета от 28.06.2016, протокол № 9.

Критерии для оценки ВКР

Оценка ***«отлично»*** выставляется за ВКР при следующих условиях:

– постановка проблемы во введении соответствует современному состоянию и перспективам развития научных исследований по направленности (профилям) ООП ВО, носит комплексный характер и включает в себя обоснование актуальности, научной и практической значимости темы, формулировку цели и задач исследования, его объекта и предмета, обзор использованных источников и литературы;

– содержание и структура исследования соответствуют поставленным цели и задачам;

– изложение материала носит проблемно-аналитический характер, отличается логичностью и смысловой завершенностью;

– промежуточные и итоговые выводы работы соответствуют ее основным положениям и поставленным задачам исследования;

– соблюдены требования к стилю и оформлению научных работ;

– публичная защита ВКР показала уверенное владение материалом, умение четко, аргументировано и корректно отвечать на поставленные вопросы, отстаивать собственную точку зрения;

– все текстовые заимствования оформлены достоверными ссылками, объем и характер текстовых заимствований соответствуют специфике исследовательских задач.

Оценка ***«хорошо»*** выставляется за ВКР при следующих условиях:

– введение включает все необходимые компоненты постановки проблемы, в том числе формулировку цели и задач исследования, его объекта и предмета, обзор использованных источников и литературы. Обоснование актуальности, научной и практической значимости темы не вполне соответствует современному состоянию и перспективам развития научных исследований по направленности (профилям) ОП ВО;

– содержание и структура работы в целом соответствуют поставленным цели и задачам;

– изложение материала не всегда носит проблемно-аналитический характер;

– промежуточные и итоговые выводы работы в целом соответствуют ее основным положениям и поставленным задачам исследования;

– соблюдены основные требования к оформлению научных работ;

– публичная защита выпускной квалификационной работы показала достаточно уверенное владение материалом, однако недостаточное умение четко, аргументировано и корректно отвечать на поставленные вопросы и отстаивать собственную точку зрения;

– текстовые заимствования, как правило, оформлены достоверными ссылками, объем текстовых заимствований в целом соответствует специфике исследовательских задач.

Оценка ***«удовлетворительно»*** выставляется за ВКР при следующих условиях:

– введение включает основные компоненты постановки проблемы, однако в формулировках цели и задач исследования, его объекта и предмета допущены погрешности, обзор использованных источников и литературы носит формальный характер, обоснование актуальности, научной и практической значимости темы не соответствует современному состоянию и перспективам развития научных исследований по направленности (профилям) ОП ВО;

– содержание и структура работы не полностью соответствуют поставленным задачам исследования;

– изложение материала носит описательный характер, список цитируемых источников не позволяет качественно решить все поставленные в работе задачи;

– выводы работы не полностью соответствуют ее основным положениям и поставленным задачам исследования;

– нарушен ряд основных требований к оформлению научных работ;

– в ходе публичной защиты проявилось неуверенное владение материалом, неумение отстаивать собственную позицию и отвечать на вопросы;

– значительная часть текстовых заимствований не сопровождается достоверными ссылками, объем и характер текстовых заимствований лишь отчасти соответствуют специфике исследовательских задач.

Оценка «***неудовлетворительно***» выставляется за ВКР при следующих условиях:

– введение работы не имеет логичной структуры и не выполняет функцию постановки проблемы исследования;

– содержание и структура работы в основном не соответствуют теме, цели и задачам исследования;

– работа носит реферативный характер, список цитируемых источников является недостаточным для решения поставленных задач;

– выводы работы не соответствуют ее основным положениям и поставленным задачам исследования;

– не соблюдены требования к оформлению научных работ;

– в ходе публичной защиты выпускной квалификационной работы проявилось неуверенное владение материалом, неумение формулировать собственную позицию;

– большая часть текстовых заимствований не сопровождается достоверными ссылками, текстовые заимствования составляют больший объем работы и преимущественно являются результатом использования нескольких научных и учебных изданий.

7. УЧЕБНО-МЕТОДИЧЕСКОЕ ОБЕСПЕЧЕНИЕ ГОСУДАРСТВЕННОЙ ИТОГОВОЙ АТТЕСТАЦИИ

7.1. Рекомендуемые источники научно-технической информации

Научно-технические журналы:

- Журнал «Химия» (РЖХ), ISSN 0235-2206
- Журнал «Педагогический журнал» ISSN 2223-5434
- Журнал «Вестник образования России» ISSN 2312-8089
- Журнал «Новое образование. Практический научно-методический журнал» ISSN 2223-6864
- Журнал «Перспективы науки и образования» ISSN: 2307-2334

Ресурсы информационно–телекоммуникационной сети Интернет:

- http://www1.fips.ru
- http://www.rupto.ru
- http://www.uspto.gov
- http://www.sciencedirect.com
- http://link.springer.com
- rspu.edu.ru

7.2. Средства обеспечения освоения дисциплины

Для проведения государственной итоговой аттестации используются следующие нормативные и нормативно-методические документы:

− Федеральный закон Российской Федерации от 29.12.2012 № 273-ФЗ «Об образовании в Российской Федерации» [Электронный ресурс] – Режим доступа: http://pravo.gov.ru/proxy/ips/?docbody=&nd=102162745&intelsearch=273-%D4%C7 (дата обращения: 05.02.2019).

− Федеральные государственные образовательные стандарты высшего образования // Координационный совет учебно-методических объединений и научно-методических советов высшей школы. Портал Федеральных образовательных стандартов высшего образования [Электронный ресурс] – Режим доступа: http://fgosvo.ru/fgosvo/93/91/5 (дата обращения: 05.02.2019).

−Приказ Министерства образования и науки РФ от 29.06.2015 № 636 «Об утверждении Порядка проведения государственной итоговой аттестации по образовательным программам высшего образования - программам бакалавриата, программам специалитета и программам магистратуры».

– Приказ Министерства образования и науки РФ от 23.08.2017 № 816 «Об утверждении Порядка применения организациями, осуществляющими образовательную деятельность, электронного обучения, дистанционных образовательных технологий при реализации образовательных программ» [Электронный ресурс]. Режим доступа: http://pravo.gov.ru/proxy/ips/?docbody=&nd=102447332&intelsearch=816+%EF%F0%E8%EA%E0%E7 (дата обращения: 05.02.2019).
- Положение о порядке проведения государственной итоговой аттестации» по образовательным программам высшего образования – программам бакалавриата, программам специалитета, программам магистратуры в РХТУ им. Д.И. Менделеева (утв. решением ученого совета ФГБОУ ВО РТХУ от 28.06.2017, протокол №9). [Электронный ресурс] Режим доступа: https://muctr.ru/upload/staff/admin-dep/uu/local_doc/pologenie_gia_3.pdf (дата обращения: 05.02.2019).

- Положение о выпускной квалификационной работе для обучающихся по образовательным программам высшего образования – программам бакалавриата, программам специалитета, программам магистратуры в РХТУ им. Д.И. Менделеева (утв. решением ученого совета ФГБОУ ВО РТХУ от 28.06.2017, протокол №9). [Электронный ресурс] Режим доступа: https://muctr.ru/upload/staff/admin-dep/uu/local_doc/pologenie_VKR.pdf (дата обращения: 05.02.2019).

Для подготовки и защиты ВКР студенты должны использовать информационные и информационно-образовательные ресурсы следующих порталов и сайтов:

– Система федеральных образовательных порталов. Система открытого образования. Консалтинговый центр ИОС ОО РФ [Электронный ресурс] – Режим доступа: http://www.openedu.ru (дата обращения: 05.02.2019).
– Информационно-коммуникационные технологии в образовании. Система федеральных образовательных порталов [Электронный ресурс] – Режим доступа: http://ict.edu.ru/ (дата обращения: 05.02.2019).
– Информационная система «Единое окно доступа к образовательным ресурсам». URL: http://window.edu.ru/ (дата обращения: 05.02.2019).
– ФЭПО: соответствие требованиям ФГОС [Электронный ресурс] – Режим доступа: http://fepo.i-exam.ru/ (дата обращения: 05.02.2019).

8. МЕТОДИЧЕСКИЕ УКАЗАНИЯ ДЛЯ ОБУЧАЮЩИХСЯ

Государственная итоговая аттестация проводится в 8 семестре в форме самостоятельной работы обучающегося.

Как правило, государственная итоговая аттестация проводится на кафедре, на которой обучается студент, под консультативно-методическим руководством научного руководителя обучающегося или на предприятии, профиль которого соответствует тематике выпускной квалификационной работы. При составлении календарного плана

дисциплины рекомендуется предусматривать ритмичность и регулярность выполнения отдельных ее частей (разделов).

За время прохождения государственной итоговой аттестации обучающийся обязан собрать необходимый материал и выполнить основную часть выпускной квалификационной работы.

Программа государственной итоговой аттестации изменяется в зависимости от того, выполняется ли выпускная квалификационная работа в форме научно-исследовательской либо расчетно-графической работы

Итоговая оценка по дисциплине (зачет с оценкой, максимальная оценка – 100 баллов) выставляется обучающемуся по итогам написания отчета о прохождении государственной итоговой аттестации (максимальная оценка за отчет о прохождении государственной итоговой аттестации – 60 баллов) и итогового опроса студента (максимальная оценка за итоговый опрос – 40 баллов).

Результаты выполнения требований к государственной итоговой аттестации оцениваются по завершении работы комиссией, включающей 2-3 преподавателя кафедры при участии руководителя дисциплины.

9. МЕТОДИЧЕСКИЕ УКАЗАНИЯ ДЛЯ ПРЕПОДАВАТЕЛЕЙ

Основной задачей преподавателей, ведущих занятия по дисциплине «Государственная итоговая аттестация», является выработка у обучающегося понимания необходимости знания предмета для их дальнейшей работы исследователями или преподавания в области традиционных и новых технологиях электрохимических производств/неорганических веществ в образовательных организациях высшего образования, институтах Российской академии наук, подразделениях Государственных корпораций «Ростех», «Роснано», «Росатом», системе отраслевых исследовательских институтов.

При этом обучающийся должен понимать, что результатом освоения дисциплины «Государственная итоговая аттестация» может быть решение одной или нескольких из следующих научно-образовательных задач:

–анализ результатов научных исследований, способствующих повышению конкурентоспособности российской науки, участие в проведении таких исследований;

–применение образовательных технологий, способствующих повышению качества образования, в рамках занятий семинарского типа с обучающимися по образовательным программам высшего образования – программам бакалавриата;

–использование результатов проведенного (проводимого) научного исследования при подготовке бакалавров в форме практических занятий, лабораторных работ;

–обоснование методов и приемов организации научно-исследовательской и учебной работы обучающихся на конкретной кафедре, способствующих подготовке выпускников к проведению научных исследований.

С целью более эффективного усвоения обучающимися материала данной дисциплины рекомендуется использовать:

- Федеральные законы и подзаконные акты;
- аналитические обзоры Министерства образования и науки РФ;
- Федеральные государственные образовательные стандарты;
- учебно-методические материалы образовательной организации;
- национальные стандарты и технические регламенты;
- аналитические материалы в конкретной предметной области;
- мультимедийные презентации, графики и таблицы, иллюстрирующие изучаемый материал;
- видеофильмы.

Для более глубокого изучения предмета преподаватель предоставляет обучающимся информацию о возможности использования Интернет-ресурсов по разделам дисциплины.

10. ПЕРЕЧЕНЬ ИНФОРМАЦИОННЫХ ТЕХНОЛОГИЙ, ИСПОЛЬЗУЕМЫХ В ОБРАЗОВАТЕЛЬНОМ ПРОЦЕССЕ

10.1. Для студентов, обучающихся по очной форме, без использования электронного образования и дистанционных образовательных технологий

Информационную поддержку изучения дисциплины осуществляет Информационно-библиотечный центр (ИБЦ) РХТУ им. Д.И. Менделеева, который обеспечивает обучающихся основной учебной, учебно-методической и научной литературой, необходимой для организации образовательного процесса по дисциплине. Общий объем многоотраслевого фонда ИБЦ на 01.01.2019 г. составляет 1 708 372 экз.

Фонд ИБЦ располагает учебной, учебно-методической и научно-технической литературой в форме печатных и электронных изданий, а также включает официальные, справочно-библиографические, специализированные отечественные и зарубежные периодические и информационные издания. ИБЦ обеспечивает доступ к профессиональным базам данных, информационным, справочным и поисковым системам.

Каждый обучающийся обеспечен свободным доступом из любой точки, в которой имеется доступ к сети Интернет и к электронно-библиотечной системе (ЭБС) Университета, которая содержит различные издания по основным изучаемым дисциплинам и сформирована по согласованию с правообладателями учебной и учебно-методической литературы.

Для более полного и оперативного справочно-библиографического и информационного обслуживания в ИБЦ реализована технология Электронной доставки документов.

Электронные информационные ресурсы, используемые в процессе обучения

№ п/п	Электронный ресурс	Реквизиты договора (номер, дата заключения, срок действия), ссылка на сайт ЭБС, сумма договора, количество ключей	Характеристика библиотечного фонда, к которому предоставляется доступ
7.	Электронно-библиотечная система ИБЦ РХТУ им. Д.И. Менделеева (на базе АИБС «Ирбис»)	РХТУ им. Д.И. Менделеева Ссылка на сайт ЭБС – http://lib.muctr.ru/ Доступ для пользователей РХТУ с любого компьютера.	Электронные версии учебных и научных изданий авторов РХТУ
8.	Электронная версия Реферативного журнала «ХИМИЯ» на CD	Локальный доступ с компьютеров ИБЦ.	Реферативный журнал (РЖ) "Химия", публикует рефераты, аннотации, библиографические описания книг и статей из журналов и сборников, материалов научных конференций
9.	БД ВИНИТИ РАН	Ссылка на сайт - http://www2.viniti.ru/ Доступ к ресурсу локальный, обеспечивается сотрудниками ИБЦ.http://www2.viniti.ru/index.php?option=com_content&task=view&id=236&xmf=p&Itemid=101	База данных (БД) ВИНИТИ РАН - формируется по материалам периодических изданий, книг, фирменных изданий, материалов конференций, тезисов, патентов, нормативных документов, депонированных научных работ.
10.	ЭБС «Научно-электронная библиотека eLibrary.ru»	Ссылка на сайт – http://elibrary.ru Доступ для пользователей РХТУ по ip-адресам неограничен.	Электронные издания, электронные версии периодических или непериодических изданий
11.	Springer	Ссылка на сайт – http://link.springer.com/ Доступ для пользователей РХТУ по ip-адресам.	Электронные научные информационные ресурсы издательства Springer.

№ п/п	Электронный ресурс	Реквизиты договора (номер, дата заключения, срок действия), ссылка на сайт ЭБС, сумма договора, количество ключей	Характеристика библиотечного фонда, к которому предоставляется доступ
12.	Scopus	Ссылка на сайт – http://www.scopus.com Доступ для пользователей РХТУ по ip-адресам неограничен.	Мультидисциплинарная реферативная и наукометрическая база данных издательства ELSEVIER

10.2. Для студентов, обучающихся по очной форме, с использованием электронного образования и дистанционных образовательных технологий

При использовании электронного обучения и дистанционных образовательных технологий занятия полностью или частично проводятся в режиме онлайн. Объем дисциплины и распределение нагрузки по видам работ соответствует п. 4.1. Распределение баллов соответствует п. 10.1 либо может быть изменено в соответствии с решением кафедры, в случае перехода на ЭО и ДОТ в процессе обучения. Решение кафедры об используемых технологиях и системе оценивания достижений обучающихся принимается с учетом мнения ведущего преподавателя и доводится до обучающихся.

11. МАТЕРИАЛЬНО-ТЕХНИЧЕСКОЕ ОБЕСПЕЧЕНИЕ ГОСУДАРСТВЕННОЙ ИТОГОВОЙ АТТЕСТАЦИИ

11.1. Для преподавателей, при реализации программы по очной форме, без использования электронного образования и дистанционных образовательных технологий

В соответствии с учебным планом «Государственная итоговая аттестация» проводятся в форме самостоятельной работы студента.

1. Оборудование, необходимое в образовательном процессе

Лекционные учебные аудитории (оборудованные видеопроекционным оборудованием для презентаций, средствами звуковоспроизведения, экраном, и имеющие выход в Интернет), помещения для проведения семинарских и практических занятий (оборудованные учебной мебелью), библиотеку (имеющую рабочие компьютерные места для бакалавров, оснащенные компьютерами с доступом к базам данных и выходом в Интернет), лаборатории, оснащенные современным оборудованием для выполнения научно-исследовательской работы, компьютерные классы. При использовании электронных изданий каждый обучающийся обеспечен во время самостоятельной подготовки рабочим местом в компьютерном классе с выходом в Интернет в соответствии с трудоемкостью изучаемых дисциплин.

2. Компьютеры, информационно-телекоммуникационные сети, аппаратно-программные и аудиовизуальные средства:

Персональные компьютеры, укомплектованные проигрывателями CD и DVD, принтерами и программными средствами; проекторы; экраны; аудитории со стационарными комплексами отображения информации с любого электронного носителя; WEB-камеры; цифровая камера к оптическому микроскопу; цифровой фотоаппарат; копировальные аппараты; локальная сеть с выходом в Интернет.

3. Печатные и электронные образовательные и информационные ресурсы:

Информационно-методические материалы: учебные пособия по дисциплинам вариативной части программы; методические рекомендации к практическим занятиям; каталоги типов и видов продукции из неметаллических материалов; каталоги продукции промышленных предприятий; раздаточный материал к лекционным курсам; учебные фильмы по процессам технологии и способам производства отдельных видов изделий; электронные учебные издания по дисциплинам вариативной части, научно-популярные электронные издания.

Электронные образовательные ресурсы: кафедральные библиотеки электронных изданий по дисциплинам вариативной части; электронные презентации к разделам лекционных курсов; учебно-методические разработки кафедры в электронном виде; учебные фильмы к разделам дисциплин; электронные каталоги продукции; информационно-методические материалы в печатном и электронном виде по производству изделий из неметаллических материалов; сборники технологических схем, буклеты и каталоги оборудования, справочники по сырьевым материалам, справочники по наилучшим доступным по теме обработки поверхности металлов и пластмасс с использованием электролитических и химических процессов.

4. Перечень лицензионного программного обеспечения

№ п/п	Наименование программного продукта	Реквизиты договора поставки	Количество лицензий	Срок окончания действия лицензии
1	Операционная система Microsoft Windows 10 Education (Russian)	Подписка Microsoft Imagine Premium, соглашение от 31.01.2019 ICM-169788, действительно до 31.01.2020, счет от	Подписка не подразумевает количества лицензий	31.01.2020

		31.01.2019 № 9552830795		
2	Microsoft Visio Professional 2019 (Russian)	Подписка Microsoft Imagine Premium, соглашение от 31.01.2019 ICM-169788, действительно до 31.01.2020, счет от 31.01.2019 № 9552830795	Подписка не подразумевает количества лицензий	31.01.2020
3	Kaspersky Endpoint Security 10 для Windows	Контракт от 24.12.2018 № 126-152ЭА/2018	15	22.12.2020
4	Антиплагиат. ВУЗ	Контракт № 24-20ЭА/2018 от 15.05.2018, акт б/н от 15.05.2018	1	15.05.2020

11.2. Для преподавателей, при реализации программы по очной форме, с использованием электронного образования и дистанционных образовательных технологий

При использовании электронного обучения и дистанционных образовательных технологий занятия полностью или частично проводятся в режиме онлайн. Объем дисциплины и распределение нагрузки по видам работ соответствует п. 4.1. Распределение баллов соответствует п. 10.1 либо может быть изменено в соответствии с решением кафедры, в случае перехода на ЭО и ДОТ в процессе обучения. Решение кафедры об используемых технологиях и системе оценивания достижений обучающихся принимается с учетом мнения ведущего преподавателя и доводится до обучающихся.

Реализация ЭО и ДОТ предполагает использование следующих видов и учебной деятельности: онлайн консультации, практические занятия, видео-лекции; лабораторные работы, проводимые полностью или частично с применением ЭО и ДОТ; текущий контроль в режиме тестирования и проверки домашних заданий; самостоятельная работа.

При реализации РПД в зависимости от конкретной ситуации ЭО и ДОТ могут быть применены в смешанной формы обучения, сочетающей в себе аудиторные занятия (при возможности перевода части контактных часов работы обучающихся с преподавателем в электронную информационно-образовательную среду без потери содержания учебной дисциплины) и ЭОР (часть учебного материала (например, лекции) может быть заменена

ЭОР).

12. ТРЕБОВАНИЯ К ОЦЕНКЕ КАЧЕСТВА ОСВОЕНИЯ ПРОГРАММ

Наименование разделов	Основные показатели оценки	Формы и методы контроля и оценки
Государственная итоговая аттестация. Защита выпускной квалификационной работы, включая подготовку к процедуре защиты и процедуру защиты.	**знает:** порядок организации, планирования и проведения научно-исследовательских работ с использованием последних научно-технических достижений в данной области; основы и закономерности электрохимических процессов осаждения металлов и оксидирования поверхности; физико-химические основы электросинтеза органических и неорганических веществ, применять эти знания на практике; основные требования к представлению результатов проведенного исследования в виде научного отчета, статьи или доклада; **умеет:** – самостоятельно выявлять перспективные направления научных исследований, обосновывать актуальность, теоретическую и практическую значимость проблемы, проводить экспериментальные исследования, анализировать и интерпретировать полученные результаты; – осуществлять поиск, обработку и анализ научно-технической информации по теме выполняемой работы, в том числе с применением современных технологий; – работать на современных приборах, организовывать проведение экспериментов и испытаний, проводить их обработку и анализировать результаты; **владеет:** – методологией и методикой проведения научных исследований; навыками самостоятельной научной и исследовательской работы;	Оценка на ГИА.

	– навыками работы в коллективе, планировать и организовывать коллективные научные исследования; овладевать современными методами исследования и анализа поставленных проблем; – способностью решать поставленные задачи, используя умения и навыки в организации научно-исследовательских и технологических работ.	

13. ОСОБЕННОСТИ ОРГАНИЗАЦИИ ОБРАЗОВАТЕЛЬНОГО ПРОЦЕССА ДЛЯ ИНВАЛИДОВ И ЛИЦ С ОГРАНИЧЕННЫМИ ВОЗМОЖНОСТЯМИ ЗДОРОВЬЯ

Обучение инвалидов и лиц с ограниченными возможностями здоровья осуществляется в соответствии с:

- порядком организации и осуществления образовательной деятельности по образовательным программам – программам бакалавриата, программам специалитета, программам магистратуры (Приказ Минобрнауки РФ от 05.04.2017 № 301);

– Положением о порядке организации и осуществления образовательной деятельности по образовательным программам высшего образования – программ бакалавриата, программ специалитета, программ магистратуры в РХТУ им. Д.И. Менделеева, принятым решением Ученого совета РХТУ им. Д.И. Менделеева от 30.10.2019, протокол № 3, введенным в действие приказом ректора РХТУ им. Д.И. Менделеева от 14.11.2019 № 646А;

- методическими рекомендациями по организации образовательного процесса для обучения инвалидов и лиц с ограниченными возможностями здоровья в образовательных организациях высшего образования, в том числе оснащенности образовательного процесса (утверждены заместителем Министра образования и науки РФ А.А. Климовым от 08.04.2014 № АК-44/05вн).

Министерство науки и высшего образования Российской Федерации

Федеральное государственное бюджетное образовательное учреждение

высшего образования
«Российский химико-технологический университет
имени Д.И. Менделеева»

«УТВЕРЖДАЮ»
Проректор по учебной работе

_____ С.Н. Филатов
«_____» _____ 2020 г.

РАБОЧАЯ ПРОГРАММА ДИСЦИПЛИНЫ

«Перевод научно-технической литературы»
(ФТД.В.01)
Направление подготовки 18.03.01. Химическая технология
Квалификация «бакалавр»

РАССМОТРЕНО И ОДОБРЕНО
на заседании Методической комиссии
РХТУ им. Д.И. Менделеева
«30» июня 2020 г.
Протокол №25

Председатель _____ Н.А. Макаров

Москва 2020 г.

Программа составлена доц. кафедры иностранных языков Кузнецовым И.А., ст. преп. кафедры иностранных языков Катрановым С.Н.

Программа рассмотрена и одобрена на заседании кафедры иностранных языков «15» июня 2020 г. протокол № 12.

СОДЕРЖАНИЕ

1.	Цели и задачи дисциплины	4
2.	Требования к результатам освоения дисциплины	5
3.	Объем дисциплины и виды учебной работы	6
4.	Содержание дисциплины	7
4.1.	Разделы дисциплины и виды занятий	7
4.2.	Содержание разделов дисциплины	9
5.	Соответствие содержания требованиям к результатам освоения дисциплины	11
6.	Практические и лабораторные занятия	12
6.1.	Практические занятия. Примерные темы практических занятий по дисциплине	12

6.2. Лабораторные занятия 13
7. Самостоятельная работа 13
8. Примеры оценочных средств для контроля освоения дисциплины 14
8.1. Примерная тематика реферативно-аналитической работы 14
8.2. Примеры контрольных вопросов для текущего контроля освоения дисциплины 15
8.3. Вопросы для итогового контроля освоения дисциплины (*3 семестр - зачет, 4 семестр – зачет с оценкой)* 24
8.4. Структура и примеры билетов для *зачет с оценкой* 24
9. Учебно-методическое обеспечение дисциплины 25
9.1. Рекомендуемая литература 25
9.2. Рекомендуемые источники научно-технической информации 26
9.3 Средства обеспечения освоения дисциплины 27
10. Методические указания для обучающихся 29
11. Методические указания для преподавателей 33
12. Перечень информационных технологий, используемых в образовательном процессе 43
13. Материально-техническое обеспечение дисциплины 45
13.1. Оборудование, необходимое в образовательном процессе 45
13.2. Учебно-наглядные пособия 46
13.3. Компьютеры, информационно-телекоммуникационные сети, аппаратно - программные и аудиовизуальные средства 46
13.4. Печатные и электронные образовательные и информационные ресурсы 46
13.5. Перечень лицензионного программного обеспечения 47
14. Требования к оценке качества освоения программы 51
15. Особенности организации образовательного процесса для инвалидов и лиц с ограниченными возможностями здоровья 53

1. ЦЕЛИ И ЗАДАЧИ ДИСЦИПЛИНЫ

Программа составлена в соответствии с требованиями Федерального государственного образовательного стандарта (ФГОС ВО) для направления подготовки ***18.03.01. Химическая технология***, рекомендациями методической комиссии и накопленного опыта преподавания дисциплины кафедрой ***иностранных языков*** РХТУ им. Д.И. Менделеева. Программа рассчитана на изучение дисциплины в течение 2-х семестров.

Дисциплина «***Перевод научно-технической литературы***» относится к вариативной части факультативных дисциплин учебного плана (**ФТД.В.01**). Программа дисциплины предполагает, что обучающиеся имеют теоретическую и практическую подготовку в области иностранного языка и навыки, приобретенные в ходе изучения дисциплины «иностранный язык».

Цель дисциплины — приобретение обучающимися общей, коммуникативной и профессиональной компетенций, уровень которых на отдельных этапах языковой подготовки позволяет выполнять различные виды профессионально ориентированного перевода в производственной и научной деятельности.

З**адача дисциплины** – подготовка к выполнению профессионально-ориентированному перевода с иностранного языка научно-технической литературы по специальности путем создания у студентов пассивного и активного запаса лексики, в том числе общенаучной и специальной терминологии, необходимой для перевода типовых текстов по специальности; отработка грамматических тем, типичных для стиля научно-технической литературы; формирование базовых навыков перевода, на основе рекомендованных в программе учебников и учебных пособий по иностранным языкам для химических вузов.

Дисциплина «***Перевод научно-технической литературы***» преподается в 3-м и 4-м семестрах. Контроль успеваемости студентов ведется по принятой в университете рейтинговой системе.

2. ТРЕБОВАНИЯ К РЕЗУЛЬТАТАМ ОСВОЕНИЯ ДИСЦИПЛИНЫ

Изучение дисциплины «***Перевод научно-технической литературы***» при подготовке бакалавров по направлению подготовки ***18.03.01. Химическая технология*** направлено на приобретение следующих общекультурных и профессиональных компетенций:

- способность к коммуникации в устной и письменной формах на русском и иностранном языках для решения задач межличностного и межкультурного взаимодействия (ОК-5).

В результате изучения дисциплины студент бакалавриата должен:

Знать:

– основные способы достижения эквивалентности в переводе;

– основные приемы перевода; языковую норму и основные функции языка как системы;

– достаточное для выполнения перевода количество лексических единиц, фразеологизмов, в *том числе социальных терминов и лингвострановедческих реалий;*

уметь:

– применять основные приемы перевода;

– осуществлять письменный перевод с соблюдением норм лексической эквивалентности, соблюдением грамматических, синтаксических и стилистических норм;

– оформлять текст перевода в компьютерном текстовом редакторе;

– осуществлять перевод с соблюдением норм лексической эквивалентности, соблюдением грамматических, синтаксических и стилистических норм текста перевода и темпоральных характеристик исходного текста;

владеть:

– методикой предпереводческого анализа текста, способствующей точному восприятию исходного высказывания;

– методикой подготовки к выполнению перевода, включая поиск информации в справочной, специальной литературе и компьютерных сетях;

– основами системы сокращенной переводческой записи при выполнении перевода;

– основной иноязычной терминологией специальности;

– основами реферирования и аннотирования литературы по специальности.

3. ОБЪЕМ ДИСЦИПЛИНЫ И ВИДЫ УЧЕБНОЙ РАБОТЫ

Вид учебной работы	Всего		Семестр			
			3 семестр		4 семестр	
	ЗЕ	Акад. ч.	**ЗЕ**	Акад.ч.	**ЗЕ**	Акад.ч.
Общая трудоемкость дисциплины	**4**	**144**	**2**	**72**	**2**	**72**
Контактная работа – аудиторные занятия:	**1.8**	**64,4**	**0.9**	**32.2**	**0.9**	**32.2**
Лекции	-	-	-	-	-	-
Практические занятия (ПЗ)	1.8	64	0.9	32	0.9	32
Лабораторные работы (ЛР)	-	-	-	-	-	-
Самостоятельная работа	**2.2**	**79.6**	**1.1**	**39.8**	**1.1**	**39.8**
Контактная самостоятельная работа	*2.2*	*0,4*	*1.1*	*0,2*	*1.1*	*0,2*
Самостоятельное изучение разделов дисциплины		*79,6*		*39,8*		*39,8*
Виды контроля:						
Вид контроля (зач / зач с оц.)	+	+	+	+	+	+
Экзамен	**-**	**-**	-		**-**	**-**
Контактная работа – промежуточная аттестация						
Подготовка к экзамену						
Вид итогового контроля:			**Зачет**		**Зачет с оценкой**	

Вид учебной работы	Всего		Семестр			
			3 семестр		4 семестр	
	ЗЕ	Астр.ч.	**ЗЕ**	Астр.ч.	**ЗЕ**	Астр.ч.
Общая трудоемкость дисциплины	**4**	**108**	**2**	**54**	**2**	**54**
Контактная работа – аудиторные занятия:	**1.8**	**48.3**	**0.9**	**24.15**	**0.9**	**24.15**
Лекции	-	-	-	-	-	-
Практические занятия (ПЗ)	1.8	48	0.9	24	0.9	24
Лабораторные работы (ЛР)	-	-	-	-	-	-
Самостоятельная работа	**2.2**	**59.7**	**1.1**	**29.85**	**1.1**	**29.85**
Контактная самостоятельная работа	*2.2*	*0,3*	1.1	*0,15*	1.1	*0,15*
Самостоятельное изучение разделов дисциплины		*59,7*		*29,85*		*29,85*
Виды контроля:						
Вид контроля (зач / зач с оц.)	+	+	+	+		
Экзамен	**-**	**-**				
Контактная работа – промежуточная аттестация						
Подготовка к экзамену						
Вид итогового контроля:			**Зачет**		**Зачет с оценкой**	

4. СОДЕРЖАНИЕ ДИСЦИПЛИНЫ

4.1. Разделы дисциплины и виды занятий для студентов очного отделения

№ п/п	**Раздел дисциплины**	**Всего**	**Прак. зан.**	**Лаб. рабо-ты**	**Сам. рабо-та**
1.	**Раздел 1. Основные лексические и стилистические закономерности перевода научно-технической литературы**	**36**	**16**	**-**	**20**
1.1	Лексические закономерности научно-технического перевода. Смысловой анализ	8	4	-	4

	научно-технического текста и его сегментация. Стилистические особенности научно-технических текстов. Преодоление трудностей, связанных с расхождением синтаксических структур иностранного и русского технических текстов.				
1.2	Сравнение порядка слов в английском и русском предложениях. Перевод слов, установление значения слова. Перевод свободных и фразеологических словосочетаний. Перевод заголовков текстов и статей.	10	4	-	6
1.3	Сокращения. Особенности их перевода. Развитие навыков перевода на примере текстов по теме « Химическая лаборатория» «Измерения в химии».	*8*	*4*	-	*4*
1.4	Лексические трансформации при переводе текстов по тематике химии и химической технологии.	10	4	-	6
2.	**Раздел 2.Основные грамматические особенности перевода**	**36**	**16**	**-**	**20**
2.1	Особенности перевода предложений во временах Indefinite, Continuous., Perfect, Perfect Continuous на примере перевода текстов по тематике химической технологии Перевод придаточных предложений.	8	4	-	4
2.2	Методы и приемы перевода страдательного залога на примере перевода текстов по теме "Технологии будущего".	10	4	-	6
2.3	Типы условных предложений, правила и особенности их перевода. Практика перевода условных предложений на примерах текстов по различным разделам химии и химической технологии.	*8*	*4*	-	*4*
2.4	Модальные глаголы и особенности их перевода на примере перевода текстов «Зеленая химия». «Проблемы экологии»	10	4	-	6
3.	**Раздел 3. Особенности перевода предложений с неличными формами глагола.**	**36**	**16**	**-**	**20**
3.1	Инфинитив (неопределенная форма глагола). Роль инфинитива в предложении и варианты перевода на русский язык.	12	6	-	6

	Причастия и герундий. Варианты перевода на русский язык.				
3.2	Инфинитивные обороты. Оборот дополнение с инфинитивом. Оборот подлежащее с инфинитивом. Различные варианты перевода.	12	6	-	6
3.3	Перевод причастных оборотов. Абсолютный причастный оборот и варианты перевода. Развитие навыков перевода в сфере химии и химической технологии.	12	4	-	8
4.	**Раздел 4. Особенности реферативного перевода**	**36**	**16**	**-**	**20**
4.1	Алгоритм предпереводческой работы с научно-техническим текстом по химико-технологической тематике.	12	6		6
4.2	Алгоритм составления реферата по химико-технологической тематике (аннотации).	12	6		6
4.3.	Алгоритм работы по реферативному переводу по химико-технологической тематике.	12	4		8
	ИТОГО	**144**	**64**		**80**

4.2 Содержание разделов дисциплины

Раздел 1. Основные лексические и стилистические закономерности перевода научно-технической литературы

1.1 Лексические закономерности научно-технического перевода. Смысловой анализ научно-технического текста и его сегментация. Стилистические особенности научно-технических текстов. Преодоление трудностей, связанных с расхождением синтаксических структур иностранного и русского технических текстов.

1.2 Сравнение порядка слов в английском и русском предложениях. Перевод слов, установление значения слова. Перевод свободных и фразеологических словосочетаний. Перевод заголовков текстов и статей

1.3 Сокращения. Особенности их перевода. Развитие навыков перевода на примере текстов по теме « Химическая лаборатория» «Измерения в химии».

1.4. Лексические трансформации при переводе текстов по тематике химии и химической технологии.

Раздел 2. Основные грамматические особенности перевода.

2.1. Особенности перевода предложений во временах Indefinite, Continuous., Perfect, Perfect Continuous на примере перевода текстов по тематике химической технологии Перевод придаточных предложений.

2.2. Методы и приемы перевода страдательного залога на примере перевода текстов по теме "Технологии будущего".

2.3. Типы условных предложений, правила и особенности их перевода. Практика перевода условных предложений на примерах текстов по различным разделам химии и химической технологии.

2.4. Модальные глаголы и особенности их перевода на примере перевода текстов «Зеленая химия». «Проблемы экологии»

Раздел 3. Особенности перевода предложений с неличными формами глагола.

3.1 Инфинитив (неопределенная форма глагола). Роль инфинитива в предложении и варианты перевода на русский язык. Причастия и герундий. Варианты перевода на русский язык.

3.2 Инфинитивные обороты. Оборот дополнение с инфинитивом. Оборот подлежащее с инфинитивом. Различные варианты перевода.

3.3 Перевод причастных оборотов. Абсолютный причастный оборот и варианты перевода. Развитие навыков перевода в сфере химии и химической технологии.

Раздел 4. Особенности реферативного перевода

4.1. Алгоритм предпереводческой работы с научно-техническим текстом по химико-технологической тематике.

4.2. Алгоритм составления реферата по химико-технологической тематике (аннотации)

4.3. Алгоритм работы по реферативному переводу по химико-технологической тематике.

5. СООТВЕТСТВИЕ СОДЕРЖАНИЯ ТРЕБОВАНИЯМ К РЕЗУЛЬТАТАМ ОСВОЕНИЯ ДИСЦИПЛИНЫ

№	В результате освоения дисциплины студент должен:	Раздел 1	Раздел 2	Раздел 3	Раздел 4
	Знать:				
1	- основные способы достижения эквивалентности в переводе;	+	+	+	+
2	- основные приемы перевода; языковую норму и основные функции языка как системы;			+	+
3	- достаточное для выполнения перевода количество лексических единиц, фразеологизмов, в *том числе социальных терминов и лингвострановедческих реалий*;	+		+	+
	Уметь:				

4	- применять основные приемы перевода;	+	+		+
5	- осуществлять письменный перевод с соблюдением норм лексической эквивалентности, соблюдением грамматических, синтаксических и стилистических норм;		+	+	+
6	- оформлять текст перевода в компьютерном текстовом редакторе;				+
7	- осуществлять перевод с соблюдением норм лексической эквивалентности, соблюдением грамматических, синтаксических и стилистических норм текста перевода и темпоральных характеристик исходного текста.			+	+
	Владеть:				
8	- методикой предпереводческого анализа текста, способствующей точному восприятию исходного высказывания;	+	+		+
9	- методикой подготовки к выполнению перевода, включая поиск информации в справочной, специальной литературе и компьютерных сетях;			+	+
10	– основами системы сокращенной переводческой записи при выполнении перевода;	+			+
11	– основной иноязычной терминологией специальности;		+	+	
12	– основами реферирования и аннотирования литературы по специальности.				+
	Какие компетенции:				
13	- способность к коммуникации в устной и письменной формах на русском и иностранном языках для решения задач межличностного и межкультурного взаимодействия (ОК-5);			+	+
14	- готовность изучать научно-техническую информацию, отечественный и зарубежный опыт по тематике исследования (ПК-20).		+	+	+

6. ПРАКТИЧЕСКИЕ И ЛАБОРАТОРНЫЕ ЗАНЯТИЯ

6.1. Практические занятия

№ п/п	Номер раздела	Темы практических занятий	Часы
1.	Раздел 1	Лексические закономерности научно-технического перевода. Смысловой анализ научно-технического текста и его сегментация. Стилистические особенности научно-технических текстов. Преодоление трудностей, связанных с расхождением синтаксических структур иностранного и русского технических текстов.	4
2.	Раздел 1	Сравнение порядка слов в английском и русском предложениях. Перевод слов, установление значения слова. Перевод свободных и фразеологических словосочетаний. Перевод заголовков текстов и статей.	4
3.	Раздел 1	Сокращения. Особенности их перевода. Развитие навыков перевода на примере текстов по теме « Химическая лаборатория», «Измерения в химии».	4
4.	Раздел 1	Лексические трансформации при переводе текстов по тематике химии и химической технологии.	4
5.	Раздел 2	Особенности перевода предложений во временах Indefinite, Continuous., Perfect, Perfect Continuous на примере перевода текстов по тематике химической технологии. Перевод придаточных предложений.	4
6.	Раздел 2	Методы и приемы перевода страдательного залога на примере перевода текстов по теме "Технологии будущего".	4
7.	Раздел 2	Типы условных предложений, правила и особенности их перевода. Практика перевода условных предложений на примерах текстов по различным разделам химии и химической технологии.	4
8.	Раздел 2	Модальные глаголы и особенности их перевода на примере перевода текстов «Зеленая химия», «Проблемы экологии».	4

9.	Раздел 3	Инфинитив (неопределенная форма глагола). Роль инфинитива в предложении и варианты перевода на русский язык. Причастия и герундий. Варианты перевода на русский язык.	6
10.	Раздел 3	Инфинитивные обороты. Оборот дополнение с инфинитивом. Оборот подлежащее с инфинитивом. Различные варианты перевода.	6
11.	Раздел 3	Перевод причастных оборотов. Абсолютный причастный оборот и варианты перевода. Развитие навыков перевода в сфере химии и химической технологии.	4
12.	Раздел 4	Алгоритм предпереводческой работы с научно-техническим текстом по химико-технологической тематике.	6
13.	Раздел 4	Алгоритм составления реферата по химико-технологической тематике (аннотации).	6
14.	Раздел 4	Алгоритм работы по реферативному переводу по химико-технологической тематике.	4
ИТОГО			**64** акад.ч.

6.2 Лабораторные занятия учебным планом не предусмотрены.

7. САМОСТОЯТЕЛЬНАЯ РАБОТА

Рабочей программой дисциплины «***Перевод научно-технической литературы***» предусмотрена самостоятельная работа студента бакалавриата в объеме 40 ч в 3 семестре и 40 ч в 4 семестре. Самостоятельная работа проводится с целью углубления знаний по дисциплине и предусматривает:

- ознакомление и проработку рекомендованной литературы, работу с электронно-библиотечными системами, включая переводы публикаций из научных журналов, цитируемых в базах Scopus, Web of Science, Chemical Abstracts, РИНЦ;

– выполнение упражнений и тестовых заданий по тематике дисциплины;

– самостоятельную проработку теоретического материала по темам занятий;

– подготовку к выполнению контрольных работ по материалу практического курса;

– подготовку к сдаче зачетов по дисциплине.

Планирование времени на самостоятельную работу, необходимого на изучение дисциплины, студентам лучше всего осуществлять на весь период изучения, предусматривая при этом регулярное повторение пройденного

материала. Материал, проработанный на практических занятиях в аудитории, необходимо регулярно дополнять сведениями из литературных источников, представленных в рабочей программе. При работе с указанными источниками рекомендуется составлять краткий конспект материала, с обязательным фиксированием библиографических данных источника.

8. ПРИМЕРЫ ОЦЕНОЧНЫХ СРЕДСТВ ДЛЯ КОНТРОЛЯ ОСВОЕНИЯ ДИСЦИПЛИНЫ

8.1. Примерная тематика реферативно-аналитической работы.

Перечень примерных тем текстов для составления рефератов (реферативных аннотаций):

8.1.1. Современные инженерные технологии.

8.1.2. Технология тугоплавких и силикатных материалов.

8.1.3. Технология тонкого органического синтеза.

8.1.4. Технология неорганических веществ.

8.1.5. Технология электрохимических производств.

8.1.6. Технология материалов и приборов электронной техники и наноэлектроники.

8.1.7. Технология и переработка полимеров.

8.1.8. Технология защиты от коррозии.

8.1.9. Технология основного органического и нефтехимического синтеза.

8.1.10. Технология природных энергоносителей и углеродных материалов и т.д.

8.2. Примеры контрольных вопросов для текущего контроля освоения дисциплины.

Для текущего контроля предусмотрено 4 контрольных работы (по одной контрольной работе по каждому разделу). Максимальная оценка за контрольные работы 1, 2 составляет по 20 и 40 баллов соответственно, и за контрольные работы 3 и 4 составляет по 20 и 40 баллов соответственно.

Раздел 1. Примеры вопросов к контрольной работе № 1. Максимальная оценка – 20 баллов. Контрольная работа содержит 2 вопроса, по 10 баллов за вопрос.

Вопрос 1.1.

1. Переведите отрывок текста письменно, пользуясь словарем:

The analytical review of the information sources has been carried out, it including analysis of up-to-date normative documents, scientific and technical literature, and learner's guides on the science and technology problem examined within the bounds of the research work (WR). The comparative analysis is performed for both domestic and foreign methods of cleaning the biological environment from exotoxins. 218 Russian and foreign original sources have been analyzed. The analysis shows that a great number of publications are related to modifying sorbate surface properties, using electrochemical methods being limited.

Preliminary studies have proved the great significance of applying electrochemical methods. The 10 years patent research has been carried out, the subject matter of it being carbon materials used in medicine for the detoxification therapy.

Research area optimization has proved to be related to polypyrrole (PP) covering activated carbon (AC) that might make it possible to change the AC properties. The assumption involved is proved by the results of studying the oxygenated hemoglobin sorption on SKT-6A modified by PP activated carbon composites.

2. Переведите текст письменно без словаря:

PLANT FACILITIES

The actual production or process part of a plant may be indoors, outdoors, a combination of the two. The actual production section of a facility usually has the appearance of a rather industrial environment. Hard hats and shoes are commonly worn. Floors and stairs are often made of metal grating, and there is practically no decoration. There may also be pollution control or waste treatment facilities or equipment. Sometimes existing plants be expanded or modified based on changing economics, feedstock, or duct needs. As in other production facilities, there may be shipping and giving, and storage facilities. In addition, there are usually certain other facilities, typically indoors, to support production at the site. Although some simple sample analysis may be able to be done by operations technicians in the plant area, a chemical plant typically has a laboratory where chemists analyze samples, taken from the plant. Such analysis can include chemical analysis or determination of physical properties. Sample analysis can include routine quality control on feedstock rung into the plant, intermediate and final products to ensure quality specifications are met. Non-routine samples may be taken and analyzed for investigating plant process problems also.

Вопрос 1.2.

1. Переведите текст устно без словаря:

Techniques have been developed for determining the open circuit potential (OCP). The measurements were carried out in the 0.15 m NaCl solution, the AC being present. The OCP value was recorded with the VC150 (Voltcraft) multimeter. The procedure for determining the biocompatibility is developed. The biocompatibility of the modified AC was determined on basis of the traumatic effect for erythrocytes, i.e. the hemolysis. The heart of the procedure consisted of determining the free hemoglobin concentration in the sample both before and after the contact with the AC sample modified by spectrophotometric method. The free hemoglobin concentration in g/l is calculated by the formula (1):

$$CHb = 0.836 \cdot (2 \cdot A415 - A380 - A450), \qquad (1)$$

Where A415, A380, A450 are relative density of analyzed solutions respectively at 415, 380 and 450 nm.

The procedure is developed for investigating laboratory samples of modified carbon materials and nanocomposites.

The procedure is developed for determining adsorption activity against endotoxins. The adsorption activity against endotoxins was determined in relation to bilirubin.

2. Вставьте пропущенное слово и переведите предложение:

Technology rose to prominence in the 20th century in connection with the Second ... Revolution.

3. Замените в следующих предложениях страдательный залог на действительный залог и переведите предложения:

=> The exact relations between science and technology have been debated by scientists, historians, and policymakers since the late 20th century.

=> The term -was often connected to technical education.

=> The three fields are often considered as one for the purposes of research and reference.

Раздел 2. Примеры вопросов к контрольной работе № 2. Максимальная оценка 40 баллов. Контрольная работа содержит 2 вопроса, по 20 баллов за вопрос.

Вопрос 2.1. Переведите тексты, пользуясь словарем

1. The determination and optimization of pyrrole electropolymerization are performed for carbon materials synthesized in potentiostatic and galvanostatic modes of operation in water chloride solutions, iodide ones and nonaqueous acetonitrile solutions. Parameters of the prepared electroconductive polymer depend on the electrosynthesis mode and the solution properties. The quantity of electricity needed for the electropolymerization as well as the surface part occupied by PP are calculated and represented in Table 1. The surface part occupied by PP was calculated by the formula 2:

$$W=(Q\cdot N_A\cdot S_M)/(S_AУ\cdot n\cdot F) \qquad (2)$$

The Table 1 shows that more of the surface area was covered by the polymer in modifying AG-3 AC in comparison with BAC AC modification. The PP AC electropolymerization was carried out in chloride and iodide solutions according to the technique involved. The Table 1 data prove that the PP surface area slightly depends on the AC nature. The summary data about pyrrole electropolymerization mode influence on the AC parameters are tabulated in the Table.

2. Cleaning in buffer solution makes it possible to shift the pH value, the one pH unit shift changing the AC OCP value by 60 mV theoretically at least. On this basis such ACs as AG-3/PP (Cl-), BAC/PP (I-), AG-3/PP (I-), AG-3/PP (Cl-)* were chosen for the further investigation.

The study of adsorption efficiency for natural endotoxins as the function of the sorbate nature and modification conditions was carried out by the example of bilirubin. The AC samples were cleaned by the buffer solution before carrying out the investigations in order to make the pH value get closest to the physiological one. The high bilirubin content patient’s blood was used as the research subject matter, the bilirubin content being 220 μmol /l. The bilirubin adsorption data are tabulated in Table 5. The represented data show that the modified AG-3/PP (Cl-) AC appeared to be the most effective, it adsorbing about 55% of bilirubin. The iodide modification did not result in increasing the adsorption efficiency significantly, it totally increasing by 3-5%. It should be mentioned particularly that the AC modification in the nonaqueous solution resulted in decreasing the efficiency by 4%.

3. The modified AG-3/PP (Cl-)* showed the lowest activity against amitriptyline 0.35 mg/g, it being twice lower than for the AG-3/PP (Cl-) case. All modified ACs showed relatively low results against triftazine. AG-3/PP (Cl-) sorbed 0.007 mg/g showing the highest efficiency. ACs modified in iodide solution sorbed 0.002 mg/g being least effective. All modified ACs showed proper results against chlorprothixene in investigating adsorption efficiency. Modified AG-3/PP (Cl-) and AG-3/ PP (I-) ACs showed the best adsorption results, they sorbing respective 1.12 mg/g and 0.94 mg/g of chlorprothixene. Modified BAC/ PP (I-) and AG-3/PP (Cl-)* ACs sorbed 30% less.

So according to adsorption activity analysis data we can point out modified AG-3/PP (Cl-) and AG-3/ PP (I-) ACs being characterized by the best adsorption efficiency in sorbing toxins from model solutions. On this basis the modified ACs involved were selected for further investigations of sorptive properties in terms of in vitro experiments.

Вопрос 2.2.

1. Переведите предложения на русский язык без словаря

1) The data obtained resulted in the creation of new materials with the highest strength and hardness.
2) You will have to pass water through porous paper for its purification.
3) The glassware is to be washed when the experiment is over.
4) An atom has already been spoken of as the smallest unit of an element.
5) Strong resistivity of ceramics accounts for many of its uses.
6) There are many reactions which proceed (протекают) readily provided water is present.
7) The elements discovered possessed properties similar to those of barium but in present.
8) Since the content of aromatic amino acids is constant between proteins this method can't be employed.
9) It should be remembered that the accuracy of the results depends on many factors.
10) All the processes referred to above are to be checked carefully.

2. Переведите устно отрывок текста

In triftazine case the Table 7 shows the lowering of adsorption activity by about 30 % in comparison with water solutions in using modified ACs, the AC modified by polypyrrole with chloride ion as a dopant happening to be more effective in comparison with the AC modified by polypyrrole with iodide ion as a dopant just like in model solution case. In studying the adsorption activity against chlorprothixene the lowering of adsorption activity against chlorprothixene was found to be about 15%. As a result of it both AG-3/PP (Cl-) AC and AG-3/ PP (I-) AC sorbates gave respective 0.94 mg/g and 0.80 mg/g. So, according to analysis of the data on AC adsorption activity against toxins in experiments in vitro we can see the adsorption activity lowering for modified ACs in comparison with the sorption from model water solutions. The adsorption activity lowering percentage is from 15 % to 30 %, it being quite acceptable value.

The study of metal oxide and nanocarbon materials, electrodes has been carried out in order to control the medium oxidation-reduction potential.

Раздел 3. Примеры вопросов к контрольной работе № 3. Максимальная оценка 20 баллов. Контрольная работа содержит 2 вопроса, по 10 баллов за вопрос.

Вопрос 3.1.

1. Переведите с листа, обращая внимание на употребление форм инфинитива и инфинитивные комплексы.

Today medicine researchers pay attention to measuring the oxidation-reduction potential because in the human body functioning quite well there is a balance between oxidants, oxidizing agents, free radicals formed in the body as a result of a number of physical and chemical processes and reductants, antioxidant activity system components. Any imbalance of the kind in various etiology diseases can result in oxidation stresses and immunosuppression or can cause radical process slowing-down, i.e. abnormalities in cleaning the internal body environment from the decay products.

The repeatability of OCP measurements on metal oxide electrodes was studied for the model electrochemical system being 1.4 % salt cake water solution similar to the isotonic physiological solution, 0.9 % sodium chlorides. The OCP value was recorded by potentiostat IPC-Pro L.

Electrochemical treatment in the cycling potential unrolling mode was used just like in platinum electrode case, 1.4 % salt cake solution being used instead of the reducer solution.

Вопрос 3.2.

Переведите устно с английского языка отрывок из научного текста:

Electrochemical treatment in the cycling potential unrolling mode was used just like in platinum electrode case, 1.4 % salt cake solution being used instead of the reducer solution. The procedure of the ORTA electrode pretreatment and OCP measurements involved the following steps:

a) Electrochemical treatment in the cycling potential unrolling mode during 50 cycles within the range of potentials of 0.2-0.8 V;

b) Electrochemical treatment in the cycling potential unrolling mode during 10 cycles within the range of potentials of 0.25-0.35 V;

c) Measuring the ORTA electrode OCP in the 1.4 % salt cake solution for 10 minutes.

Results of studying the repeatability in measuring ORTA electrode OCP after preprocessing showed that the mean value of OCP was 374 ± 6.0 mV, that being quite good parameter but worse than 374 ± 3 mV of the platinum electrode.

The use of disposable metal oxide electrodes instead of platinum ones has proved to be promising because the platinum electrodes are used many times and they need to be sterilized for reusing.

Раздел 4. Примеры вопросов к контрольной работе № 4. Максимальная оценка 40 баллов. Контрольная работа содержит 2 вопроса, по 20 баллов за вопрос.

Вопрос 4.1.

1. Переведите с листа, обращая внимание на употребление форм инфинитива и инфинитивные комплексы.

PLANT FACILITIES

The actual production or process part of a plant may be indoors, outdoors, a combination of the two. The actual production section of a facility usually has the appearance of a rather industrial environment. Hard hats and shoes are commonly worn. Floors and stairs are often made of metal grating, and there is practically no decoration. There may also be pollution control or waste treatment facilities or equipment. Sometimes existing plants be expanded or modified based on changing economics, feedstock, or duct needs. As in other production facilities, there may be shipping and giving, and storage facilities. In addition, there are usually certain other facilities, typically indoors, to support production at the site. Although some simple sample analysis may be able to be done by operations technicians in the plant area, a chemical plant typically has a laboratory where chemists analyze samples, taken from the plant. Such analysis can include chemical analysis or determination of physical properties. Sample analysis can include routine quality control on feedstock rung into the plant, intermediate and final products to ensure quality specifications are met. Non-routine samples may be taken and analyzed for investigating plant process problems also. A larger chemical company often a research laboratory for developing and testing products and processes where there may be pilot plants, but such a laboratory may be located at a site separate from the production plants. A plant may also have a workshop or maintenance facility for repairs or keeping maintenance equipment. There is also typically some office space for engineers, management or administration, and perhaps for receiving visitors. The decorum there is commonly more typical of an office environment. …

2. Раскройте скобку, поставьте глагол-сказуемое во все времена действительного и страдательного залога а затем переведите полученные предложения.

He (to make) a scientific report.

3. Раскройте скобку и поставьте глагол-сказуемое в нужной форме с учетом правила согласования времен и переведите:

=> I knew that he (to make) his scientific report soon.

=> He said that he (to make) his scientific report when I rang him up.

=> He said that he (to make) his scientific report the day before.

Вопрос 4.2.

Переведите статьи:

1. The subject matter of the article is the problem of training system for foreign specialists in the USSR and in Russia. The object of the article is the analysis of examining the system involved within the bounds of the world integration process development. The analysis of obstacles in the way of the effective development of vocational training system for foreign students in Russia is given much attention in the article. The authors have come to the conclusion that the training system for foreign specialists in the USSR ensured the wide influence of the soviet ideological, cultural and political values on the socioeconomic development of foreign states. The authors emphasize basic tendencies for the development of personnel training

system for foreign countries in the most fruitful period of 60-80-s, the practical steps for developing the tendencies involved having been seen by the authors as well. Among them there are such items as creating the net of specialized colleges, widening personnel training of secondary level in the secondary special education colleges and specialized secondary schools, intensive educational activity of preparation departments abroad.

2. Rare Earths All Around Us

Rare earths are widely used in making electronic devices, like your computers and laptops, mobile phones, digital cameras and portable music players.

Let's look inside a digital camera. The lens is made from a special glass that has lanthanum or lutetium in it, so that the images have no distortion. The electronic circuit board has many tiny magnets in it, made from neodymium, samarium and many other rare earths. Europium and terbium are what help make the display look so colourful. All of these elements, in just one device!

Combinations of rare earth oxides are also used to make high temperature superconductors, which are used in MRI and maglev trains. And new uses are being discovered every day.

3. Rare Earth Diplomacy

Few of us can imagine going out today without our mobiles and music players. We can't imagine a house without an LCD TV or an office without laptops. In the future, we'll have even more electronic gadgets. That means we need more supplies of rare earths.

However, concentrated ores of these minerals are quite rare. They are often found with thorium, a radioactive element. Because of this, mining and refining these elements is both expensive and dangerous.

Today, 97% of all rare earths are mined in China, from the Gobi desert. This makes countries which have many electronics industries - like Japan, India, Taiwan and South Korea - dependent on imports from China. In recent times, as China develops its own electronics industry, the availability of these minerals to other countries has been reduced.

Today a worldwide search is on for sources of rare earths outside China. India, Brazil, Canada and Australia have reserves, from which thousands of tons can be mined.

8.3. Вопросы для итогового контроля освоения дисциплины (*зачет с оценкой*).

Максимальное количество баллов за ***зачет с оценкой*** – 40 баллов,

8.3.1. Примеры контрольных вопросов для итогового контроля освоения дисциплины (3 семестр – *зачет*).

1. Письменный перевод отрывка научно-технического текста с английского языка на русский без словаря
2. Устный перевод отрывка текста
3. Письменный перевод научно-технического текста со словарем

8.3.2. Примеры контрольных вопросов для итогового контроля освоения дисциплины (4 семестр – *зачет с оценкой*).

Максимальное количество баллов за ***зачет с оценкой*** – 40 баллов, за контрольные работы по разделам дисциплины – 60 баллов.

1. Письменный перевод отрывка научно-технического текста с английского языка на русский без словаря

2.Устный перевод научно-технического текста (с листа)

3. Письменный перевод научно-технического текста со словарем.

Полный перечень оценочных средств приведен в виде отдельного документа, являющегося неотъемлемой частью основной образовательной программы.

8.4. Структура и примеры билетов для *зачета с оценкой*.

Зачет с оценкой по дисциплине «***Перевод научно-технической литературы***» проводится в 4 семестре и включает контрольные вопросы по разделам 3 и 4 рабочей программы дисциплины. Билет для ***зачета с оценкой*** состоит из 3 вопросов, относящихся к указанным разделам. Ответы на вопросы ***зачета с оценкой*** оцениваются из максимальной оценки 40 баллов следующим образом: максимальное количество баллов за первый вопрос – 15 баллов, второй – 15 баллов, третий вопросы – 10 баллов (+ количество баллов набранных в семестре по результатам контрольных работ (из максимальной оценки – 60 баллов)).

Пример билета для ***зачета с оценкой***:

<table>
<tr><td colspan="2">«Утверждаю»</td><td>Министерство науки и высшего образования Российской Федерации</td></tr>
<tr><td colspan="2">(Заведующая кафедрой)</td><td rowspan="2">Российский химико-технологический университет имени Д.И. Менделеева</td></tr>
<tr><td>_____</td><td>Кузнецова Т.И.</td></tr>
<tr><td>(Подпись)</td><td>(Ф.И.О)</td><td>Кафедра иностранных языков</td></tr>
<tr><td colspan="2">«__» _____ 20__г.</td><td>Дисциплина «Перевод научно-технической литературы»
18.03.01. Химическая технология</td></tr>
<tr><td colspan="3">1. Вопрос. Письменный перевод научно-технического текста со словарем.
2. Вопрос. Устный перевод отрывка текста (с листа)
3. Вопрос. Письменный перевод отрывка текста с английского языка на русский (реферативный перевод).</td></tr>
</table>

9. УЧЕБНО-МЕТОДИЧЕСКОЕ ОБЕСПЕЧЕНИЕ ДИСЦИПЛИНЫ

9.1. Рекомендуемая литература.

А) Основная литература:

1. Кузнецова Т.И. Воловикова Е.В. Кузнецов И.А. Английский язык для химиков – технологов. Учебное пособие. М. РХТУ, 2017 г.

2. Кузнецова Т.И., С.Н. Катранов, Кузнецов И.А., Коваленко Н.Г. Английский язык. Учебное пособие по практике устной речи. РХТУ, Москва, 2015 г.

3. Кузнецова Т.И., Катранов С.Н. Сборник упражнений по основным разделам грамматики английского языка. РИЦ МГГУ им. М.А. Шолохова, М., 2018 г.

4. Кузнецова Т.И. Английский язык. Методические указания к практическим занятиям по теме: Структура предложения. РИЦ МГГУ им. М.А. Шолохова, М., 2012 г.

5. Кузнецов И.А., Кузнецова Т.И., Дистанционный образовательный электронный курс «Английский язык для профессиональной коммуникации» размещеный в ЭСУО Moodle [Электронный ресурс]: учебное пособие / И.А. Кузнецов Т.И. Кузнецова — Электрон. дан. — Москва:РХТУ, 2018.

6. Беляева, И.В. Иностранный язык в сфере профессиональной коммуникации: комплексные учебные задания [Электронный ресурс]: учебное пособие / И.В. Беляева, Е.Ю. Нестеренко, Т.И. Сорогина. — Электрон. дан. — Москва: ФЛИНТА, 2017. — 132 с. — Режим доступа: https://e.lanbook.com/book/92749.

Б) Дополнительная литература:

1. Кузнецова Т.И. Методические указания по курсу «Английский язык». Грамматические тесты. М.:РХТУ, 2016 г.

2. М.Г. Рубцова. Чтение и перевод научной и технической литературы:

лексико-грамматический справочник. Учебник. 2-е изд. испр. и доп. М.: Астрель: АСТ, 2017 г.

3. Серебренникова Э.И., Круглякова И.Е. Учебник английского языка для химико-технологических вузов. Москва. Альянс 2009 г.

9.2. Рекомендуемые источники научно-технической информации

При освоении дисциплины студенты должны использовать информационные и информационно-образовательные ресурсы следующих порталов и сайтов:

1. Система федеральных образовательных порталов. Система открытого образования. Консалтинговый центр ИОС ОО РФ [Электронный ресурс] – Режим доступа: http://www.openet.ru (дата обращения: 11.12.2018).

2. Информационная система «Единое окно доступа к образовательным ресурсам». URL: http://window.edu.ru/ (дата обращения: 11.12.2018).

3. ФЭПО: соответствие требованиям ФГОС [Электронный ресурс] – Режим доступа: http:// fepo.i-exam.ru // (дата обращения: 11.12.2018).

4. https://muctr.ru - Российский химико-технологический университет имени Д.И. Менделеева, D.Mendeleev University of Chemical Technology of Russia. Учебные планы и программы

5. http://www.translators-union.ru – портал Союз переводчиков России (СПР)

6. http://www.russian-translators.ru - Национальная лига переводчиков

7. http://www.internationalwriters.com - The Translator's Tool Box

9.3. Средства обеспечения освоения дисциплины

Для реализации рабочей программы подготовлены следующие средства обеспечения освоения дисциплины «Иностранный язык»

- компьютерные презентации интерактивных практических занятий;
- банк тестовых заданий для текущего контроля освоения дисциплины (общее число вопросов -300);
-банк тестовых заданий для итогового контроля освоения дисциплины (общее число вопросов 300).
- онлайн-курс в LMS Moodle "Английский язык для профессиональной коммуникации" (https://moodle.muctr.ru/course/view.php?id=192)
- zoom видеоконференцсвязь с обменом сообщениями и передачей контента в режиме реального времени;
- Skype видеоконференцсвязь;
- обмен информацией по e-mail;
- интерактивная работа в системе мгновенного обмена текстовыми сообщениями для мобильных и иных платформ с поддержкой голосовой и видеосвязи WhatsApp;
- Аудиозаписи текстов, предусмотренных в программе для чтения и перевода в процессе обучения;
- компьютерный класс, оргтехника, теле- и аудиоаппаратура (всё – в стандартной комплектации для практических занятий и самостоятельной работы);
- доступ к сети Интернет.

Аудиозаписи текстов, предусмотренных в программе для чтения и перевода в процессе обучения; компьютерный класс, оргтехника, теле- и аудиоаппаратура (всё – в стандартной комплектации для практических занятий и самостоятельной работы); доступ к сети Интернет.

Аудиторная и самостоятельная работа студентов обеспечена учебно-методической документацией и материалами по всем разделам дисциплины. Каждый обучающийся обеспечен доступом к электронно-библиотечной системе, содержащей издания по основным разделам изучаемой дисциплины, основным практическим и контрольным заданиям для промежуточного и итогового контроля.

Для освоения дисциплины используются следующие нормативные и нормативно-методические документы:

– Федеральный закон Российской Федерации от 29.12.2012 № 273-ФЗ «Об образовании в Российской Федерации» [Электронный ресурс] – Режим доступа: http://pravo.gov.ru/proxy/ips/?docbody=&nd=102162745&intelsearch=273-%D4%C7 (дата обращения: 11.05.2019).

– Федеральные государственные образовательные стандарты высшего образования // Координационный совет учебно-методических объединений и научно-методических советов высшей школы. Портал Федеральных образовательных стандартов высшего образования [Электронный ресурс] – Режим доступа: http://fgosvo.ru/fgosvo/92/91/4 (дата обращения: 11.05.2019).

– Приказ Министерства образования и науки РФ от 23.08.2017 № 816 «Об утверждении Порядка применения организациями, осуществляющими образовательную деятельность, электронного обучения, дистанционных образовательных технологий при реализации образовательных программ» [Электронный ресурс]. Режим доступа: http://pravo.gov.ru/proxy/ips/?docbody=&nd=102447332&intelsearch=816+%EF%F0%E8%EA%E0%E7 (дата обращения: 11.05.2019).

При освоении дисциплины студенты должны использовать информационные и информационно-образовательные ресурсы следующих порталов и сайтов:

Система федеральных образовательных порталов. Система открытого образования. Консалтинговый центр ИОС ОО РФ [Электронный ресурс] – Режим доступа: http://www.openet.ru (дата обращения: 11.05.2019).

Информационная система «Единое окно доступа к образовательным ресурсам». URL: http://window.edu.ru/ (дата обращения: 11.05.2019).

10. МЕТОДИЧЕСКИЕ УКАЗАНИЯ ДЛЯ ОБУЧАЮЩИХСЯ

10.1. Методические указания для студентов, обучающихся по очной форме, без использования электронного образования и дистанционных образовательных технологий.

Методические рекомендации по организации учебной работы обучающегося в бакалавриате направлены на повышение ритмичности и эффективности его аудиторной и самостоятельной работы по дисциплине.

Рабочая программа дисциплины «***Профессионально-ориентированный перевод***» включает 4 раздела, каждый из которых имеет определенную логическую завершенность. Изучение материала каждого раздела заканчивается контролем его освоения в форме контрольной работы. Результаты выполнения контрольных работ оцениваются в соответствии с принятой в университете рейтинговой системой оценки знаний.

Подготовка к практическим занятиям включает:

- изучение деловой и специальной лексики и терминологии соответствующего занятия;

- подготовку исходных текстов по теме;

Подготовка к самостоятельной практической работе включает:

- изучение теоретического материала занятия по краткому лексико-грамматическому справочнику, соответствующего приложения в учебном пособии.

- выполнение лексических и грамматических упражнений на практических занятиях.

При подготовке к практическим занятиям рекомендуется: просмотреть план изучения темы, методические рекомендации, где определяется примерная структура изучения темы. После этого следует обратиться к литературе для подготовки более полных ответов на вопросы, изучение

которой позволит лучше освоить тему. Целесообразно начать подготовку с изучения учебников и учебных пособий, а затем обратиться к дополнительной литературе, желательно обратиться к первоисточникам, что позволит получить свое представление по изучаемым проблемам. В ходе чтения целесообразно делать необходимые для себя записи, которые перед семинаром, практической работой, зачетом, экзаменом помогут вспомнить изученный материал. При подготовке к занятиям в своих записях рекомендуем указывать источник информации и страницы, чтобы в случае необходимости быстрее его найти.

Следует учитывать, что умение работать с литературой является базовым умением при осуществлении любой профессиональной (практической и научной) деятельности, а самостоятельная работа по повышению квалификации или уровня владения иностранным языком чаще всего связана с чтением.

Все виды чтения предполагают чтение «про себя» («тихое» чтение). Тем не менее, в учебном процессе рекомендуется использовать не только чтение про себя, но и чтение вслух. Чтение вслух, являясь одним из средств изучения иностранного языка, «работает» на устную речь, так как его объединяет с говорением общность функции, которую они выполняют: чтение вслух и говорение передают информацию слушающему.

Таким образом, чтение вслух является эффективным упражнением для развития продуктивной устной речи т.к. находится в прямой зависимости от понимания прочитанного.

Рекомендации по проведению этого вида работы.

Отрывок для чтения рекомендуется сначала прочитать про себя, после чего необходимо проверить понимание прочитанного.

Приведем некоторые упражнения, которые целесообразно выполнять при работе над чтением вслух.

Упражнение – «прочти и скажи», «прочти и оторви глаза от текста»:

Студенту предлагается прочитать небольшой отрывок текста. Он «пробегает» глазами часть предложения, отрывает глаза от текста и произносит то, что прочитал. Затем подглядывает в текст и читает отрезок текста дальше. После чего опять поднимает глаза и проговаривает его.

Упражнение для развития темпа речи

Для этой цели рекомендуется также чтение вслух, но в ограниченное время. Темп говорения носителя языка составляет 150-180 слов в минуту (на английском языке 180 слов). Выбирается отрывок текста в объеме 120-150 слов, который предлагается прочитать за одну минуту.

Перечисленные формы занятий следует дополнять внеаудиторной работой разных видов, характер которой определяется интересами обучающегося.

Совокупная оценка текущей работы студента бакалавриата в 3-м семестре складывается из оценок за выполнение контрольных работ (максимальная оценка 100 баллов).

Курс перевода для химиков-технологов носит профессионально-направленный и коммуникативно-ориентированный характер.

Цель занятий и рейтингов в течение семестра: приобретение студентами профессионально-ориентированной коммуникативной компетенции, уровень которой позволит использовать иностранный язык практически, как в профессиональной деятельности, так и для дальнейшего самообразования Акцент сделан на развитие навыков чтения и перевода научно-технической литературы в сфере химии и химической технологии с английского языка на русский на основе изучения особенностей ее лексики и грамматических конструкций.

Основные навыки и умения к концу семестра.

Чтение и перевод:

- студент должен уметь прочитать учебный текст со словарем и перевести его с полным пониманием и выделить смысловую информацию (800 печатных знаков за 45 минут);

- просмотреть незнакомый текст за 4-5 минут, понять его содержание, найти необходимую информацию (600 печатных знаков за 4-5 минут) и затем уметь ответить на вопросы по содержанию текста.

Говорение и аудирование:

- студент должен уметь понять обращенную к нему речь на любую проработанную в семестре тему и ответить на вопросы

Объем языкового материала:

- активный запас лексики 700-800 слов и словосочетаний;

- пассивный запас- не менее 1300-1500 слов и словосочетаний.

Контроль успеваемости осуществляется в течение семестра (2 контрольных модуля). Форма контроля в конце третьего семестра (зачет) - в соответствии с рабочим учебным планом.

10.2. Методические указания для студентов, обучающихся по очной форме, с использованием электронного образования и дистанционных образовательных технологий

При использовании электронного обучения и дистанционных образовательных технологий занятия полностью или частично проводятся в режиме онлайн. Объем дисциплины и распределение нагрузки по видам работ соответствует п. 4.1. Распределение баллов соответствует п. 10.1 либо может быть изменено в соответствии с решением кафедры, в случае перехода на ЭО и ДОТ в процессе обучения. Решение кафедры об используемых технологиях и системе оценивания достижений обучающихся принимается с учетом мнения ведущего преподавателя и доводится до обучающихся.

11. МЕТОДИЧЕСКИЕ УКАЗАНИЯ ДЛЯ ПРЕПОДАВАТЕЛЕЙ

11.1. Методические указания для преподавателей, при реализации программы по очной форме, без использования электронного образования и дистанционных образовательных технологий.

Дисциплина «***Профессионально-ориентированный перевод***» изучается в 3 семестре бакалавриата.

При подготовке и проведении занятий преподаватель должен ориентироваться на то, что студенты, обучающиеся в бакалавриате, имеют общую подготовку по иностранному языку в объеме средней школы.

Основной задачей преподавателя, ведущего занятия по дисциплине «***Профессионально-ориентированный перевод***», является формирование у студентов компетенций в области иностранного языка. Преподаватель должен акцентировать внимание студентов на общих вопросах использования изучаемого иностранного языка при освоении других дисциплин.

ОБУЧЕНИЕ ВИДАМ РЕЧЕВОЙ ДЕЯТЕЛЬНОСТИ

Обучение чтению

При обучении деятельности как виду речевой деятельности следует руководствоваться следующими положениями:

1. Все тексты надо рассматривать как материал для практики в деятельности.
2. Чтение должно быть направлено на понимание содержания (а не на выделение отдельных языковых явлений). Степень полноты и точности понимания должна соответствовать развиваемому виду чтения.
3. Обучение чтению должно строиться как познавательный процесс.
4. Читать текст следует целиком и за один раз.
5. До начала работы над текстом (чтением) студент должен получить инструкцию-задание, адекватное виду чтения.
6. Нецелесообразно заранее знакомить учащихся о содержанием текста, т.к. целью чтения является его понимание.
7. Первое чтение текста должны осуществлять сами учащиеся про себя (а не преподаватель).
8. Формы проверки понимания содержания текста должны быть адекватны развиваемому виду чтения.
9. При повторном чтении текста должна быть дана другая установка (т.е. изменено задание).
10. Применение текста для других целей (например, для развития устной речи) возможно лишь только после того, как текст был использован для обучения чтению.

Обучение различным видам чтения

1. *Ознакомительное чтение.* Задания и формы проверки сформулированы ниже.

1. Прочтите текст. Скажите, какие утверждения верны, какие - неверны. Исправьте несоответствующие тексту утверждения.
2. Дайте ответы на вопросы.

Кроме указанных установок можно использовать как форму проверки понимания:

1. Пересказ (на первом этапе на русском языке),

2. Составление плана (возможно также на русском языке), а также:
3. Задания, направленные на поиски в тексте различной информации.

При этом следует иметь в виду, что выполнение каждого из заданий требует повторного чтения (или просмотра текста).

2. *Изучающее чтение.* Основной формой проверки понимания является перевод на русский язык. Перевод предпочтительнее выполнять в письменной форме. При анализе перевода необходимо обращать внимание на правильность перевода предложений, а также текста как целого, с точки зрения норм русского языка, учить студентов вариантам перевода (там, где это возможно); выбирать лучший вариант. Следует также обращать внимание на разницу в структуре предложений в русском и иностранном языках (наличие отд. приставки, оформление сказуемого, твердый порядок слов и т.д) .

3. *Просмотровое чтение.* При этом виде чтения понимание проверяется при помощи следующих заданий:

- Определите, о чем говорится в данном тексте,
- Найдите в тексте абзац (место), раздел, где говорится о ...
- Прочтите текст и озаглавьте его и т.д.

Для развития техники чтения вслух используются следующие упражнения:

1. Прослушивание текста (части его), читаемого преподавателем или диктором.
2. Чтение текста вместе с преподавателем или диктором (хором).
3. Чтение за преподавателем или диктором в паузу для чтения, слушание текста.
4. Чтение текста с нарастанием темпа чтения.

Обучение говорению

При обучении говорению следует руководствоваться следующими принципами:

1. Обучение диалогической и монологической речи должно происходить взаимосвязано. Эта взаимосвязанность проявляется в том, что обучение осуществляется на лексическом и грамматическом материале, употребительном как в монологической и диалогической речи.

2. Специфика диалогической и монологической речи, однако, обуславливает дифференцированный подход к формированию навыка диалогической и монологической речи.

3. В процессе обучения устной речи в качестве стимулов монологической и диалогической речи могут выступать:

1. ситуации вербального характера, т.е. словесные указания,
2. ситуации вербально-изобразительного характера. Такие ситуации предполагают использование рисунков, схем, таблиц и т.д. с содержательными опорами в виде реплик, подписей под рисунками или с формальными опорами в виде ключевых слов, словосочетаний, клише и т.д.

3. изобразительные ситуации. Они предполагают использование рисунков, карт, схем, таблиц, формул и т.д. без наличия содержательных и формальных опор. Задание выполняется на основе словесно сформулированной задачи
4. проблемные ситуации,

4. В качестве материала, на котором происходит формирование навыков устной речи, следует использовать:

- тексты УМК,
- дополнительные тексты после проведения работы по обучению чтению,
- раздаточный материал.

Обучение диалогической речи

Основными задачами при обучении диалогической речи являются:

- научить речи утверждения, согласия, просьбы, приглашения, несогласия отказа, вопроса.

В процессе обучения диалогической речи следует особое внимание уделять автоматизации таких умений, как:

- умение выбирать лексический, грамматический и структурный материал адекватно коммуникативной задаче,
- умение интонационно правильно оформлять вопросительные, повествовательные и побудительные предложения,
- умение строить вопросительные предложения с использованием вопросительных слов и без вопросительных слов,
- умение использовать как полные, так и неполные предложения для ответов,
- умение использовать штампы и клише.

Упражнения для обучения подготовленной диалогической речи

1. Ответьте на вопросы (краткие, полные, развернутые).
2. Постановка вопросов.
3. Диалогизация монологического текста.
4. Составление диалога на заданную тему.

Беседа по заданной ситуации, тематически связанной с пройденным текстом)

Обучение диалогической речи на основе клише имеет такую последовательность:

1. Прослушивание образца,
2. Прослушивание и повторение образца,
3. Заучивание и воспроизведение,
4. Построение мини-диалогов по 3 образцу,
5. Использование образца в диалоге по заданной ситуации.

Упражнения, направленные на развитие диалогической речи, выполняются, как правило, "в паре" с последующим контролем.

Обучение монологической речи

Главными задачами в области обучения монологической речи являются:

- научить выражать законченную мысль, имеющую коммуникативную направленность,
- научить логичному развертыванию мысли,
- научить высказываться с достаточной скоростью.

Обучение монологической речи осуществляется прежде всего как обучение подготовленному и в меньшей мере неподготовленному высказыванию по теме или в связи с заданной ситуацией. В ряде случаев используется лексическая опора.

Упражнения для обучения подготовленной монологической речи.

1. Пересказ,
2. Краткая передача информации,
3. Выделение и озаглавливание смысловых частей,
4. Составление ситуаций и сообщений:
   1. по плану,
   2. на заданную тему, изложенную кратко на русском языке,
5. Высказывания на основе картинки, схемы и т.д.

ОБУЧЕНИЕ ЛЕКСИКЕ

Работа над лексическим материалом является исключительно важным и трудоемким процессом, и от того, как он проходит, в значительной мере, зависит эффективность обучения видам речевой деятельности.

Как известно, основными этапами работы над лексикой являются:

1. Ознакомление с новым материалом.
2. Первичные закрепления.
3. Развитие умений и навыков использования лексики в различных видах речевой деятельности.

Ознакомление включает работу: над формой слова: произношение, написание, грамматические и структурные особенности; над раскрытием значения слова и над - употреблением слова в устной (письменной) речи.

Ознакомление с новым лексическим материалом представляет очень важный этап работы, однако он требует очень много времени и без самостоятельной работой учащихся над заучиванием новой лексики очень часто становится малоэффективным. Поэтому первостепенное значение приобретает самостоятельная работа учащихся над лексическим материалом; задача преподавателя состоит в том, чтобы научить учащихся правильно и эффективно самостоятельно работать над новой лексикой (вписывать слова в исходной форме, правильно пользоваться словарем, использовать более рациональные способы заучивания). Однако это не означает, что ознакомление с новой лексикой целиком и полностью перекладывается на плечи учащихся, в ряде случаев сам преподаватель должен на занятии провести ознакомление с новой лексикой, выбрав для этого наиболее трудные лексические явления и используя приемы, стимулирующие умственную деятельность учащихся (определение значения слова на основе контекстуальной догадки или знания фактов, т.д.).

Первичное закрепление лексического материала происходит на подготовительных упражнениях, которые выполняются как устно, так и письменно. К таким упражнениям относятся:

1. Найдите в тексте (или определите на слух) слова, относящиеся к одной теме (одной части речи),
2. Сгруппируйте слова по указанному признаку,
3. Найдите в тексте синонимы, антонимы к указанным словам,
4. Определите значение незнакомых производных сложных слов по известным компонентам,
5. Прослушайте предложения и догадайтесь о значении интернациональных слов,
6. Назовите слова, которые могут сочетаться с данными глаголами (существительными, прилагательными),

Эффективным видом упражнений являются "словесные диктанты”.

Такие "словесные диктанты” могут иметь как обучающий, так и контролирующий характер. Они могут проводиться как перевод с иностранного языка на русский, так и с русского на иностранный. Материалом для "словесных диктантов" могут служить отдельные слова, словосочетания, а также группы слов, фрагменты предложений; и короткие предложения, например: слово в исходной форме; глагол в личной форме; существительное в косвенном падеже и множественном числе; сочетание существительного с местоимением и прилагательным; сочетание глагола с другими частями речи; короткие предложения.

Завершающий этап работы над лексикой составляет этап выполнения лексических упражнений, целью которых является формирование навыка использования лексики в различных видах речевой деятельности. Упражнения этого вида тесно связаны с обучением чтению, говорению, аудированию и письму.

Поскольку основная часть лексических единиц тематически объединена, то наиболее целесообразным методом ознакомления с новой лексикой является раскрытие значения с помощью связанного текста.

ОБУЧЕНИЕ ГРАММАТИКЕ

Задача обучения грамматической стороне речи заключается в формировании у учащихся грамматических навыков во всех видах речевой деятельности в рамках тематики.

Общей стратегией обучения является функциональность, т.е. организация рабочего материала, когда грамматические явления органически сочетаются с лексическими в коммуникативных единицах. Исходной речевой единицей обучения грамматической стороне речи является предложение – образец.

При работе над грамматической стороной речи следует иметь в виду следующие моменты: новые грамматические явления демонстрируются на предложениях (образцах), в которых все другие явления (лексика, структура предложения) усвоены учащимися; грамматическое явление изучается в сопоставлении и сравнении с другими аналогичными явлениями, например,

система временных форм рассматривается именно как система, а не отдельные временные формы.

При выборе материала для занятий желательно обращаться к опыту ведущих зарубежных и отечественных научно-исследовательских центров, научно-производственных фирм и предприятий, использовать их научные, информационные и рекламные материалы и проводить их сравнительный анализ.

Так как основной целью изучения иностранного языка студентами всех специальностей является достижение практического владения языком, позволяющего использовать его в научной работе, обучение различным видам речевой коммуникации должно осуществляться в их совокупности и взаимной связи с учетом специфики каждого из них. Совершенствование умений чтения на иностранном языке предполагает овладение видами чтения с различной степенью полноты и точности понимания: просмотровым, ознакомительным и изучающим. В качестве форм контроля понимания прочитанного и воспроизведения информативного содержания текста-источника используются в зависимости от вида чтения: ответы на вопросы, подробный или обобщенный пересказ прочитанного, передача его содержания в виде перевода, реферата или аннотации. Следует уделять внимание тренировке в скорости чтения: свободному беглому чтению вслух и быстрому (ускоренному) чтению про себя, а также тренировке в чтении с использованием словаря. Все виды чтения должны служить единой конечной цели – научиться свободно читать иностранный текст по специальности.

Умения аудирования и говорения должны развиваться во взаимодействии с умением чтения.

Основное внимание следует уделять коммуникативной адекватности высказываний монологической и диалогической речи (в виде пояснений, определений, аргументации, выводов, оценки явлений, возражений, сравнений, противопоставлений, вопросов, просьб и т.д.).

Овладение всеми формами устного и письменного общения ведется комплексно, в тесном единстве с овладением определенным фонетическим, лексическим и грамматическим материалом.

Языковой материал должен рассматриваться не только в виде частных явлений, но и в системе, в форме обобщения и обзора групп родственных явлений и сопоставления их.

При работе над лексикой необходимо учитывать специфику лексических средств текстов по специальности магистра (соискателя), многозначность служебных и общенаучных слов, механизмы словообразования (в том числе терминов и интернациональных слов), явления синонимии и омонимии.

При углублении и систематизации знаний грамматического материала, необходимого для чтения и перевода научной литературы по специальности, основное внимание следует уделять средствам выражения и распознавания главных членов предложения, определению границ членов предложения (синтаксическое членение предложения); сложным синтаксическим

конструкциям, типичным для стиля научной речи: оборотам на основе неличных глагольных форм, пассивным конструкциям, многоэлементным определениям (атрибутным комплексам), усеченным грамматическим конструкциям (бессоюзным придаточным, эллиптическим предложениям и т.п.); эмфатическим и инверсионным структурам; средствам выражения смыслового (логического) центра предложения и модальности. Первостепенное значение имеет овладение особенностями и приемами перевода указанных явлений.

При развитии навыков устной речи особое внимание уделяется порядку слов как в аспекте коммуникативных типов предложений, так и внутри повествовательного предложения; употреблению строевых грамматических элементов (местоимений, вспомогательных глаголов, наречий, предлогов, союзов); глагольным формам, типичным для устной речи; степеням сравнения прилагательных и наречий; средствам выражения модальности.

При проведении занятий преподаватель может рекомендовать студентам проработку дополнительной литературы по тематике занятия, организуя ее обсуждение на практических занятиях, формирует у студентов навык к самостоятельной работе с разнообразными литературными источниками.

11.2. Методические указания для преподавателей, при реализации программы по очной форме, с использованием электронного образования и дистанционных образовательных технологий.

При использовании электронного обучения и дистанционных образовательных технологий занятия полностью или частично проводятся в режиме онлайн. Объем дисциплины и распределение нагрузки по видам работ соответствует п. 4.1. Распределение баллов соответствует п. 10.1 либо может быть изменено в соответствии с решением кафедры, в случае перехода на ЭО и ДОТ в процессе обучения. Решение кафедры об используемых технологиях и системе оценивания достижений обучающихся принимается с учетом мнения ведущего преподавателя и доводится до обучающихся.

Реализация ЭО и ДОТ предполагает использование следующих видов и учебной деятельности: онлайн консультации, практические занятия, видео-лекции, проводимые полностью или частично с применением ЭО и ДОТ, текущий контроль в режиме тестирования и проверки домашних заданий, онлайн консультации по курсовому проектированию; самостоятельная работа и т.д.

При реализации РПД в зависимости от конкретной ситуации ЭО и ДОТ могут быть применены в следующем виде:

- объем часов контактной работы обучающихся с преподавателем не сокращается) и электронные образовательные ресурсы (ЭОР) методически обеспечивают самостоятельную работу обучающихся в объеме, предусмотренном рабочей программой данной дисциплины. При этом в случае необходимости занятия проводятся в режиме онлайн;
- смешанные формы обучения, сочетающие в себе аудиторные занятия (при возможности перевода части контактных часов работы

обучающихся с преподавателем в электронную информационно-образовательную среду без потери содержания учебной дисциплины) и ЭОР (часть учебного материала (например, лекции) может быть заменена ЭОР);

- учебные курсы, интегрированные в LMS Moodle, контактные часы по которым могут быть исключены, изучаются обучающимися самостоятельно при минимальном участии преподавателя (консультации в режиме форума или в режиме вебинара).

12. ПЕРЕЧЕНЬ ИНФОРМАЦИОННЫХ ТЕХНОЛОГИЙ, ИСПОЛЬЗУЕМЫХ В ОБРАЗОВАТЕЛЬНОМ ПРОЦЕССЕ

Информационную поддержку изучения дисциплины осуществляет Информационно-библиотечный центр (ИБЦ) РХТУ им. Д.И. Менделеева, который обеспечивает обучающихся основной учебной, учебно-методической и научной литературой, необходимой для организации образовательного процесса по дисциплине.

Фонд ИБЦ располагает учебной, учебно-методической и научно-технической литературой в форме печатных и электронных изданий, а также включает официальные, справочно-библиографические, специализированные отечественные и зарубежные периодические и информационные издания. ИБЦ обеспечивает доступ к профессиональным базам данных, информационным, справочным и поисковым системам.

Каждый обучающийся обеспечен свободным доступом из любой точки, в которой имеется доступ к сети Интернет и к электронно-библиотечной системе (ЭБС) Университета, которая содержит различные издания по основным изучаемым дисциплинам и сформирована по согласованию с правообладателями учебной и учебно-методической литературы.

Для более полного и оперативного справочно-библиографического и информационного обслуживания в ИБЦ реализована технология Электронной доставки документов.

Электронные информационные ресурсы доступные пользователям РХТУ им. Д.И. Менделеева в 2019году. (на 01.01.2019 г.)

№	Электронный ресурс	Реквизиты договора (номер, дата заключения, срок действия), ссылка на сайт ЭБС, сумма договора, количество ключей	Характеристика библиотечного фонда, доступ к которому предоставляется

			договором
1	ЭБС «Лань»	Принадлежность - сторонняя Реквизиты договора - ООО «Издательство «Лань», договор №29.01-З-2.0-827/2018 от 26.09.2018 г. Сумма договора – 357 000-00 С «26» сентября 2018г. по **«25» сентября 2019г.** Ссылка на сайт ЭБС – http://e.lanbook.com Количество ключей - доступ для всех пользователей РХТУ с любого компьютера.	Электронно-библиотечная система издательства "Лань" — ресурс, включающий в себя как электронные версии книг ведущих издательств учебной и научной литературы (в том числе университетских издательств), так и электронные версии периодических изданий по различным областям знаний. ЭБС «ЛАНЬ» предоставляет пользователям мобильное приложение для iOS и Android, в которых интегрирова
	ЭБС «ЛАНЬ»	Принадлежность - сторонняя Реквизиты договора - ООО «Издательство «Лань», договор № 33.03-Р-2.0-1775/2-10 от 26.09.2019г. Сумма договора – 642 083-68 **С «26» сентября 2019г. по «25» сентября 2020г.** Ссылка на сайт ЭБС – http://e.lanbook.com Количество ключей - доступ для всех пользователей РХТУ с любого компьютера.	

			ны бесплатные сервисы для незрячих студентов и синтезатор речи. **Коллекции**: «Химия» - изд-ва НОТ, «Химия» - изд-ва Лаборатория знаний, «Химия» - изд-ва «ЛАНЬ», « Химия»- КНИТУ(Казанский национальный исследовательский технологический университет), «Химия» - изд-ва ФИЗМАТЛИТ, «Информатика» - изд-ва "Лань", Национальный Открытый Университет"ИНТУИТ", "Инженерно-технические науки" изд-ва "Лань".

			_____ _____ _____ Коллекции: «Химия» - изд-ва НОТ, «Химия» - изд-ва Лаборатория знаний, «Химия» - изд-ва «ЛАНЬ», «Химия»-КНИТУ(Казанский национальный исследовательский технологический университет), «Химия» - изд-ва ФИЗМАТЛИТ, «Информатика» - изд-ва «ЛАНЬ», Национальный Открытый Университет«ИНТУИТ», Инженерно-технические науки" изд-ва «ЛАНЬ», «Теоретическая механика» изд-ва

			«ЛАНЬ», Экономика и менеджмент» изд-ва Дашков и К. А также отдельные издания в соответствии с Договором.
2.	Электронно-библиотечная система ИБЦ РХТУ им. Д.И. Менделеева (на базе АИБС «Ирбис»)	Принадлежность – собственная РХТУ. Ссылка на сайт ЭБС – http://lib.muctr.ru/ Доступ для пользователей РХТУ с любого компьютера.	Электронные версии учебных и научных изданий авторов РХТУ по всем ООП.
3	Информационно-справочная система «ТЕХЭКСПЕР	Принадлежность сторонняя. Реквизиты контракта – ООО «ИНФОРМПРОЕКТ», контракт № 111-142ЭА/2018 от 18.12.2018 г. Сумма договора – 547 511 руб. С «01» января.2019 г. по «31» декабря 2019 г.	Электронная библиотека нормативно-технических изданий. Содержит более 40000 национальн

	Т» «Нормы, правила, стандарты России».	Ссылка на сайт ЭБС – http://reforma.kodeks.ru/reforma/ Количество ключей – 5 лицензий + локальный доступ с компьютеров ИБЦ.	ых стандартов и др. НТД
4	Электронная библиотека диссертаций (ЭБД).	Принадлежность – сторонняя Реквизиты договора – РГБ, Договор № 29.01-Р-2.0-826/2018 от 03.10.2018 г. Сумма договора - 299130-00 С «15» октября 2018 г. по **«14» июля 2019 г.** Ссылка на сайт ЭБС – http://diss.rsl.ru/ Количество ключей – 10 лицензий + распечатка в ИБЦ.	В ЭБД доступны электронные версии диссертаций Российской Государственной библиотеки: с 1998 года – по специальностям: "Экономические науки", "Юридические науки", "Педагогические науки" и "Психологические науки"; с 2004 года - по всем специальностям, кроме медицины и фармации; с 2007 года - по всем специальностям, включая работы по

			медицине и фармации.
5	ЭБС «Научно-электронная библиотека eLibrary.ru».	Принадлежность – сторонняя Реквизиты договора – ООО «РУНЭБ», договор № 29.01-Р-2.0-1020/2018 от 07.12.2018 г. Сумма договора - 934 693-00 С «01» января 2019 г. по «31» декабря 2019 г. Ссылка на сайт – http://elibrary.ru Количество ключей – доступ для пользователей РХТУ по ip-адресам неограничен.	Электронные версии периодических и непериодических изданий по различным отраслям науки
6	БД ВИНИТИ РАН	Принадлежность сторонняя Договор № 5Д/2018 от 01.02.2018 г. Сумма договора - 24000-00 С «02» февраля 2018 г. **по «05» мая 2019 г.** Ссылка на сайт- http://www.viniti.ru/ Количество ключей – локальный доступ для пользователей РХТУ в ИБЦ РХТУ.	Крупнейшая в России баз данных по естественным, точным и техническим наукам. Включает материалы РЖ (Реферативного журнала) ВИНИТИ с 1981 г.

			Общий объем БД - более 28 млн. документов
7	Справочно-правовая система «Консультант+»,	Принадлежность сторонняя, Договор № 45-70ЭА/2018 от 09.07.2018 г. С «10» июля 2018 г. по «09» июля 2019 г. Ссылка на сайт- http://www.consultant.ru/ Количество ключей – 50 пользовательских лицензий по ip-адресам.	Справочно-правовая система по законодательству Российской Федерации.
8	Справочно-правовая система “Гарант»	Принадлежность сторонняя Договор №145-188ЭА/2018 г. от 28.01.2019 г. С «28» января 2019 г. по «27» января 2020 г. Ссылка на сайт – http://www.garant.ru/ Сумма договора - 512000-00 Количество ключей – 50 пользовательских лицензий по ip-адресам.	Гарант — справочно-правовая система по законодательству Российской Федерации.
9	Издательс	Принадлежность сторонняя. Национальная подписка	Коллекция журналов

	тво Wiley	(Минобрнауки+ ГПНТБ) Сублицензионный договор № Wiley/130 от 10.10.2019 г. С «01» января 2019 г. по «31» декабря 2019 г. Ссылка на сайт – http://onlinelibrary.wiley.com/ Количество ключей - доступ для пользователей РХТУ по ip-адресам неограничен.	по всем областям знаний, в том числе известные журналы по химии, материаловедению, взрывчатым веществам и др.
10	QUESTEL ORBIT	Принадлежность сторонняя. Национальная подписка (Минобрнауки+ ГПНТБ) Сублицензионный договор № Questel/130 от 05.09.2019 г. С «01» января 2019 г. по «31» декабря 2019 г. Ссылка на сайт – http://www.questel.orbit.com Количество ключей – доступ для пользователей РХТУ по ip-адресам неограничен.	ORBIT является глобальным оперативно обновляемым патентным порталом, позволяющим осуществлять поиск в перечне заявок на патенты, полученных, приблизительно, 80-патентными учреждениями в различных странах мира и предоставленных грантов.
11	ProQuest Dissertatio	Принадлежность сторонняя. Национальная подписка (Минобрнауки+ ГПНТБ) Сублицензионный договор № ProQuest/130 от 09.10.2019 г.	База данных ProQuest Dissertation & Theses

	n and Theses Global	С «01» января 2019 г. по «31» декабря 2019 г. Ссылка на сайт – http://www.proquest.com/products-services/pqdtglobal.html Количество ключей – доступ для пользователей РХТУ по ip-адресам неограничен.	Global (PQDT Global) авторитетная коллекция из более 3,5 млн. зарубежных диссертаций, более 1,7 млн. из которых представлены в полном тексте.
12	American Chemical Society	Принадлежность сторонняя. Национальная подписка (Минобрнауки+ ГПНТБ) Сублицензионный договор № ACS/130 от 25.10.2019 г. С «01» июля 2019 г. по «31» декабря 2019 г. Ссылка на сайт – http://www.acs.org/content/acs/en.html Количество ключей – доступ для пользователей РХТУ по ip-адресам неограничен.	Коллекция журналов по химии и химической технологии Core + издательства American Chemical Society
13	American Institute of Physics (AIP)	Принадлежность сторонняя. Национальная подписка (Минобрнауки+ ГПНТБ) Сублицензионный договор № AIP/130 от 24.10.2019 г. С «01» июля 2019 г. по «31» декабря 2019 г. Ссылка на сайт – http://scitation.aip.org/ Количество ключей – доступ для пользователей РХТУ по ip-адресам неограничен.	Коллекция журналов по техническим и естественным наукам издательства Американского института физики (AIP)
14	База дан	Принадлежность сторонняя.	Структурно-химическая

	ных Reaxys и Reaxys Medicinal Chemistry Компании Elsevier	Национальная подписка (Минобрнауки+ ГПНТБ) Сублицензионный договор № Reaxys /130 от 10.10.2019 г. С «01» июля 2019 г. по «31» декабря 2019 г. Ссылка на сайт – https://www.reaxys.com/ Количество ключей – доступ для пользователей РХТУ по ip-адресам неограничен.	база данный Reaxys включает в себя структурную базу данных химических соединений и их экспериментальных свойств, реферативную базу журнальных и патентных публикаций, базу химических реакций с функцией построения плана синтеза. Модуль биологических активных соединений, биологических мишеней, фармакологических свойств химических соединений Reaxys Medicinal Chemistry является крупнейшей в мире базой данных.

15	Scopus	Принадлежность сторонняя. Национальная подписка (Минобрнауки+ ГПНТБ) Сублицензионный договор № Scopus/130 от 09.10.2019 г. С «01» июля 2019 г. по «31» декабря 2019 г. Ссылка на сайт – http://www.scopus.com. Количество ключей – доступ для пользователей РХТУ по ip-адресам неограничен.	Мультидисциплинарная реферативная и наукометрическая база данных издательства **ELSEVIER**
16	Ресурсы международной компании Clarivate Analytics	Принадлежность сторонняя. Национальная подписка (Минобрнауки+ ГПНТБ) Сублицензионный договор № WoS/130 от 05.09.2019 г. С «01» января 2019 г. по «31» декабря 2019 г. Ссылка на сайт – http://apps.webofknowledge.com/WOS_GeneralSearch_input.do?product=WOS&search_mode=GeneralSearch&SID=R1Ij2TUYmdd7bUatOlJ&preferencesSaved= Количество ключей – доступ для пользователей РХТУ по ip-адресам неограничен.	Открыт доступ к ресурсам: **WEB of SCIENCE** – реферативная и наукометрическая база данных. **MEDLINE** – реферативная база данных по медицине.
17	Royal Society of Chemistry (Королевское химическое	Принадлежность сторонняя. Национальная подписка (Минобрнауки+ ГПНТБ) Сублицензионный договор № RSC/130 от 08.10.2019 г. С «01» января 2019 г. по «31» декабря 2019 г. Ссылка на сайт – http://pubs.rsc.org/ Количество ключей - доступ для пользователей РХТУ по ip-адресам неограничен.	Коллекция включает 44 журнала. Тематика: органическая, аналитическая, физическая химия, биохимия, электрохимия,

	обще ство		химические технологии.
1 8 .	Э лектр онны е ресур сы издат ельст ва Sprin gerNa ture	Принадлежность – сторонняя Национальная подписка (Минобрнауки+РФФИ) Информационное письмо РФФИ № 809 от 24.06.2019 г. С «01» января 2019 г. по «31» декабря 2019 г. Ссылка на сайт http://link.springer.com/ Количество ключей - доступ для пользователей РХТУ по ip-адресам неограничен.	- Полнотекстовая коллекция электронных журналов Springer по различным отраслям знаний. - Полнотекстовые 85 журналов Nature Publishing Group - Коллекция научных протоколов по различным отраслям знаний Springer Protocols - Коллекция научных материалов

			в области физических наук и инжиниринга Springer Materials (The Landolt-Bornstein Database) - Полный доступ к статическим и динамическим справочным изданиям по любой теме - Реферативная база данных по чистой и прикладной математике zbMATH - Nano Database
19.	База данных SciFinder компании Chemical Abstracts Service	Принадлежность сторонняя. Национальная подписка (Минобрнауки+ ГПНТБ) Сублицензионный договор № CAS/130 от 23.10.2019 г. С «01» января 2019 г. по «31» декабря 2019 г. Ссылка на сайт – https://scifinder.cas.org Количество ключей – доступ для пользователей РХТУ по ip-адресам и персональной регистрации.	SciFinder — поисковый сервис, обеспечивающий многоаспектный поиск как библиографической информации, так и информации по химическим

			реакциям, структурным соединениям и патентам. Основная тематика обширного поискового массива — химия, а также ряд смежных дисциплин, таких как материаловедение, биохимия и биомедицина, фармакология, химическая технология, физика, геология, металлургия и другие.
20	Издательство Elsevier на платформе ScienceDirect	Принадлежность сторонняя. Национальная подписка (Минобрнауки+ РФФИ) Информационное письмо РФФИ № исх.- 1294 от 09 10 2019 г. С «01» января 2019 г. по «31» декабря 2019 г. Ссылка на сайт – https://www.sciencedirect.com Количество ключей – доступ для пользователей РХТУ по ip-адресам.	«Freedom Collection» — полнотекстовая коллекция электронных журналов издательства Elsevier по различным отраслям знаний, включающая не менее 2000

			наименований электронных журналов. «Freedom Collection eBook collection» — содержит более 5 000 книг по 24 различным предметным областям естественных, технических и медицинских наук. Доступ к архивам 2014-2018гг.
21	ЭБС «Лань»	Принадлежность - сторонняя Реквизиты договора - ООО «Издательство «Лань», договор №29.01-З-2.0-1299/2018 от 06.03.2019 г. **С «06» марта 2019г. по «25» сентября 2019г.** Ссылка на сайт ЭБС – http://e.lanbook.com Сумма договора – 73 247-39 Количество ключей - доступ для всех пользователей РХТУ с любого компьютера.	Коллекция книг по естественно-научным и техническим отраслям наукам.

22	ЭБС «ЮРАЙТ»	Принадлежность - сторонняя Реквизиты договора – ООО «Электронное издательство ЮРАЙТ», Договор № №29.01-3-2.0-1168/2018 от 11.01.2019 г. С «11» января 2019 г. по «»10» января 2020 г. Ссылка на сайт ЭБС - https://biblio-online.ru/ Сумма договора – 220 000-00 руб. Количество ключей - доступ для всех пользователей РХТУ с любого компьютера.	Электронная библиотека включает более 5000 наименований учебников и учебных пособий по всем отраслям знаний для всех уровней профессионального образования от ведущих научных школ с соблюдением требований новых ФГОСов.

13. МАТЕРИАЛЬНО-ТЕХНИЧЕСКОЕ ОБЕСПЕЧЕНИЕ ДИСЦИПЛИНЫ

Практические занятия проводятся в аудиториях, оборудованных аудио и видеотехникой и персональными компьютерами.

13.1. Оборудование, необходимое в образовательном процессе:

Лекционная учебная аудитория, оборудованная электронными средствами демонстрации (компьютер со средствами звуковоспроизведения, проектор, экран) и учебной мебелью; библиотека, имеющая рабочие компьютерные места для студентов, оснащенные компьютерами с доступом к базам данных и выходом в Интернет. Компьютерный класс, оргтехника, теле-, аудио - и видеоаппаратура; мультимедийный проектор, широкоформатный экран.

13.2 Учебно-наглядные пособия:

Комплекты плакатов к разделам занятий.

13.3 Компьютеры, информационно-телекоммуникационные сети, аппаратно-программные и аудиовизуальные средства:

Персональные компьютеры, укомплектованные проигрывателями CD и DVD, принтерами и программными средствами; проекторы и экраны; цифровые камеры; копировальные аппараты; локальная сеть с выходом в Интернет.

13.4 Печатные и электронные образовательные и информационные ресурсы:

- Информационно-методические материалы: учебные пособия по дисциплине; раздаточный материал к разделам занятий;

- электронные презентации к разделам занятий; учебно-методические разработки в электронном виде; справочные материалы в печатном и электронном виде; кафедральная библиотека электронных изданий и диссертационных работ, выполненных аспирантами и сотрудниками кафедры.

А также всевозможные одноязычные и двуязычные книжные и электронные словари, справочники, программы поиска информации:

- ABBYY Lingvo 12 «Многоязычная версия» – электронные словари.
- Многоязычный электронный словарь «МультиЛекс Делюкс 6»
- Компьютерная программа Sound Forge (аудио редактор) для воспроизведения, составления и редактирования аудио текстов
- PROMT Expert 8.0 – система для профессионального перевода документов.
- Средства звукозаписи (предпочтительно – цифровой диктофон или планшетный компьютер) помогают студенту осуществлять самоконтроль в процессе обучения устной речи.
- онлайн-курс в LMS Moodle "Английский язык для профессиональной коммуникации" (https://moodle.muctr.ru/course/view.php?id=192).

Бесплатные архивные коллекции, приобретенные Минобрнауки для вузов.

Архив Издательства American Association for the Advancement of Science.Пакет «Science Classic» 1880-1996.

Архив Издательства Annual Reviews. Пакет «Full Collection» 1932-2005.

Архив издательства Института физики (Великобритания). Пакет «Historical Archive 1874-1999» с первого выпуска каждого журнала по 1999, 1874-1999.

Архив издательства Nature Publishing Group. Пакет «Nature» с первого выпуска первого номера по 2010, 1869-2010.

Архив издательства Oxford University Press. Пакет «Archive Complete» с первого выпуска каждого журнала по 1995, 1849-1995.

Архив издательства Sage. Пакет «2010 SAGE Deep Backfile Package» с первого выпуска каждого журнала по 1998, 1890-1998.

Архив издательства Taylor & Francis. Full Online Journal Archives. с первого выпуска каждого журнала по 1996, 1798-1997.

Архив издательства Cambridge University Press. Пакет «Cambridge Journals Digital Archive (CJDA)» с первого выпуска каждого журнала по 2011, 1827-2011.

Архив журналов Королевского химического общества(RSC). 1841-2007.

Архив коллекции журналов Американского геофизического союза (AGU), предоставляемый издательством Wiley Subscription Services, Inc. 1896-1996.

13.5. Перечень лицензионного программного обеспечения:

№ п/п	Наименование программного обеспечения	Кол-во	Назначение	Категория ПО	Срок действия лицензии	Подтверждающие документы
1.	Microsoft Office Professional Plus 2013	1	Офисный пакет	лицензионное	бессрочная	Microsoft Open License Номер лицензии 47837477
2.	Microsoft Office Professional Plus 2010	2	Офисный пакет	лицензионное	бессрочная	Государственный контракт № 143-164ЭА/2010 от 14.12.10, Акт № Tr048787, накладная № Tr048787 от 20.12.10 Microsoft Open License Номер лицензии 47837477
3.	Microsoft Office Professional Plus 2007	2	Офисный пакет	лицензионное	бессрочная	Государственный контракт № 143-164ЭА/2010 от 14.12.10, Акт № Tr048787, накладная № Tr048787 от 20.12.10 Microsoft Open License Номер лицензии 42931328

4.	Micosoft Office Standard 2013	5	Офисный пакет	лицензионное	бессрочная	Контракт № 62-64ЭА/2013 Microsoft Open License Номер лицензии 47837477
5.	Micosoft Office Standard 2010	10	Офисный пакет	лицензионное	бессрочная	Государственный контракт № 143-164ЭА/2010 от 14.12.10, Акт № Tr048787, накладная № Tr048787 от 20.12.10 Microsoft Open License Номер лицензии 47837477
6.	Microsoft Office Standard 2007	2	Офисный пакет	лицензионное	бессрочная	Государственный контракт № 143-164ЭА/2010 от 14.12.10, Акт № Tr048787, накладная № Tr048787 от 20.12.10 Microsoft Open License Номер лицензии 42931328
7.	Micosoft Visio Professional 2010	2	Офисный пакет	лицензионное	бессрочная	Государственный контракт № 143-164ЭА/2010 от 14.12.10, Акт № Tr048787, накладная №

						Tr048787 от 20.12.10 Microsoft Open License Государственный контракт № 143-164ЭА/2010 от 14.12.10, Акт № Tr048787, накладная № Tr048787 от 20.12.10омер лицензии 47837477
8.	Microsoft Visio Standard 2010	3	Офисный пакет	лицензионное	бессрочная	Государственный контракт № 143-164ЭА/2010 от 14.12.10, Акт № Tr048787, накладная № Tr048787 от 20.12.10 Microsoft Open License Номер лицензии 47837477
9.	Microsoft Windows 7 Pro	2	ОС	лицензионное	бессрочная	Microsoft Open License Номер лицензии 47837475
10.	Microsoft Windows 8.1 Professional Get Genuine	3	ОС	лицензионное	бессрочная	Контракт № 62-64ЭА/2013, Акт Microsoft Open License Номер лицензии 62795478

11	Лицензия на программное обеспечение (неисключительные права на программу для ЭВМ) ABBYY FineReader 10 Professional Edition	5	Офисный пакет	лицензионное	бессрочная	Государственный контракт № 143-164ЭА/2010от 14.12.10, Акт № Tr048787, накладная № Tr048787 от 20.12.10
12	Лицензия на программное обеспечение (неисключительные права на программу для ЭВМ) ABBYY Lingvo (многоязычная)	5	Переводчик	лицензионное	бессрочная	Государственный контракт № 143-164ЭА/2010от 14.12.10, Акт № Tr048787, накладная № Tr048787 от 20.12.10
13	Лицензия на программное обеспечение (неисключительные права на программу для ЭВМ) Promt standard Гигант	5	Переводчик	лицензионное	бессрочная	Государственный контракт № 143-164ЭА/2010от 14.12.10, Акт № Tr048787, накладная № Tr048787 от 20.12.10
14	Антивирус Kaspersky (Касперский)	4	Антивирус	лицензионное	13.12.2018	сублицензионный договор №дс1054/2016 г., Акт № 1061 от 30.11.2016 г.
15	Антиплагиат. ВУЗ	1	Для проверки заимствований	лицензионное	14.06.2020	Контракт № 40-45Э/2019 от 14.06.2019, лимит 6000 проверок, действует до 14.06.2020.

14. ТРЕБОВАНИЯ К ОЦЕНКЕ КАЧЕСТВА ОСВОЕНИЯ ПРОГРАММЫ

Наименова -ние разделов	Основные показатели оценки	Формы и методы контроля и оценки
Раздел 1. Основные лексические и стилистичес-кие закономер-ности перевода научно-технической литературы	*Знает*: - основные способы достижения эквивалентности в переводе; - достаточное для выполнения перевода количество лексических единиц, фразеологизмов, в *том числе социальных терминов и лингвострановедческих реалий*; *Умеет*: - применять основные приемы перевода; *Владеет*: - методикой предпереводческого анализа текста, способствующей точному восприятию исходного высказывания; – основами системы сокращенной переводческой записи при выполнении перевода;	Оценка за контрольную работу № 1 (3 семестр) – 20

Раздел 2. Основные грамматичес-кие особенности перевода	*Знает*: - основные способы достижения эквивалентности в переводе; *Умеет*: - применять основные приемы перевода; - осуществлять письменный перевод с соблюдением норм лексической эквивалентности, соблюдением грамматических, синтаксических и стилистических норм; *Владеет*: - методикой предпереводческого анализа текста, способствующей точному восприятию исходного высказывания; – основной иноязычной терминологией специальности; *Компетенции:* - готовность изучать научно-техническую информацию, отечественный и зарубежный опыт по тематике исследования (ПК-20).	Оценка за контрольную работу №2 (3 семестр) -40 Оценка за ***зачет*** (4 семестр)- 40
Раздел 3. Особенности перевода предложений с неличными формами глагола.	*Знает*: - основные способы достижения эквивалентности в переводе; - основные приемы перевода;языковую норму и основные функции языка как системы; - достаточное для выполнения перевода количество лексических единиц, фразеологизмов, в *том числе социальных терминов и лингвострановедческих реалий*; *Умеет*: - осуществлять письменный перевод с соблюдением норм лексической эквивалентности, соблюдением грамматических, синтаксических и стилистических норм; - осуществлять перевод с соблюдением норм лексической эквивалентности, соблюдением грамматических, синтаксических и стилистических	Оценка за контрольную работу №3 (4 семестр) - 20

	норм текста перевода и темпоральных характеристик исходного текста. *Владеет*: - методикой подготовки к выполнению перевода, включая поиск информации в справочной, специальной литературе и компьютерных сетях; – основной иноязычной терминологией специальности; *Компетенции:* - способность к коммуникации в устной и письменной формах на русском и иностранном языках для решения задач межличностного и межкультурного взаимодействия (ОК-5); - готовность изучать научно-техническую информацию, отечественный и зарубежный опыт по тематике исследования (ПК-20).	
Раздел 4. Особенности реферативного перевода	*Знает*: - основные способы достижения эквивалентности в переводе; - основные приемы перевода; языковую норму и основные функции языка как системы; - достаточное для выполнения перевода количество лексических единиц, фразеологизмов, в *том числе социальных терминов и лингвострановедческих реалий*; *Умеет*: - применять основные приемы перевода; - осуществлять письменный перевод с соблюдением норм лексической эквивалентности, соблюдением грамматических, синтаксических и стилистических норм; - оформлять текст перевода в компьютерном текстовом редакторе; - осуществлять перевод с соблюдением норм лексической эквивалентности, соблюдением грамматических,	Оценка за контрольную работу №4 (4 семестр)-40 Оценка за ***зачет с оценкой*** (4 семестр)-40

	синтаксических и стилистических норм текста перевода и темпоральных характеристик исходного текста. *Владеет*: - методикой предпереводческого анализа текста, способствующей точному восприятию исходного высказывания; - методикой подготовки к выполнению перевода, включая поиск информации в справочной, специальной литературе и компьютерных сетях; – основами системы сокращенной переводческой записи при выполнении перевода; – основами реферирования и аннотирования литературы по специальности. *Компетенции:* - способность к коммуникации в устной и письменной формах на русском и иностранном языках для решения задач межличностного и межкультурного взаимодействия (ОК-5); - готовность изучать научно-техническую информацию, отечественный и зарубежный опыт по тематике исследования (ПК-20).	

15. ОСОБЕННОСТИ ОРГАНИЗАЦИИ ОБРАЗОВАТЕЛЬНОГО ПРОЦЕССА ДЛЯ ИНВАЛИДОВ И ЛИЦ С ОГРАНИЧЕННЫМИ ВОЗМОЖНОСТЯМИ ЗДОРОВЬЯ

Обучение инвалидов и лиц с ограниченными возможностями здоровья осуществляется в соответствии с:

- Порядком организации и осуществления образовательной деятельности по образовательным программам – программам бакалавриата, программам специалитета, программам магистратуры (Приказ Минобрнауки РФ от 05.04.2017 № 301);
- Положением о Порядке организации и осуществления образовательной деятельности по образовательным программам – программам бакалавриата, программам специалитета, программам магистратуры в Российском химико-технологическом университете

имени Д.И. Менделеева (утв. решением Ученого совета университета от 28.06.2017, протокол № 9);

Методическими рекомендациями по организации образовательного процесса для обучения инвалидов и лиц с ограниченными возможностями здоровья в образовательных организациях высшего образования, в том числе оснащенности образовательного процесса (утверждены заместителем Министра образования и науки РФ А.А. Климовым от 08.04.2014 № АК-44/05вн.

Дополнения и изменения к рабочей программе

«Государственная итоговая аттестация»

основной образовательной программы

18.03.01 «Химическая технология»

Профили: «Технология электрохимических производств», «Технология неорганических веществ»

«Основная образовательная программа высшего образования – программа бакалавриата»

Номер изменения/ дополнения	Содержание дополнения/изменения	Основание внесения изменения/дополнения
1.	Изменение в части обновления лицензионного программного обеспечения	протокол заседания Ученого совета № 1 от «31» августа 2019 г
2.	Изменения в части обновления договоров электронных ресурсов	протокол заседания Ученого совета № 2 от «30» сентября 2019 г.
3.	Изменения в части обновления лицензионного программого обеспечения	протокол заседания Ученого совета № 8 от «26» февраля 2020 г.
4.	Изменение в части электронного обучения и дистанционных образовательных технологий	Распоряжение № 1/2703 от «27» марта 2020 г.

ДОКУМЕНТ ПОДПИСАН
НЕКВАЛИФИЦИРОВАННОЙ
ЭЛЕКТРОННОЙ ПОДПИСЬЮ
Владелец: Филатов Сергей Николаевич
И.о. проректора:Служба проректора по учебной работе
Действителен: с 26.03.2021 до 26.03.2022