Министерство науки и высшего образования Российской федерации
Федеральное государственное бюджетное образовательное учреждение высшего образования
«Российский химико-технологический университет имени Д.И. Менделеева»

«УТВЕРЖДАЮ»

Проректор по учебной работе

_____ С.Н. Филатов

«_____» _____ 2020 г.

РАБОЧАЯ ПРОГРАММА ДИСЦИПЛИНЫ

«История»

Направление подготовки 18.03.01 Химическая технология

Квалификация «бакалавр»

РАССМОТРЕНО И ОДОБРЕНО
на заседании Методической комиссии
РХТУ им. Д.И. Менделеева
«30» июня 2020 г.
Протокол №25

Председатель _____ Н.А. Макаров

Москва 2020 г.

Программа составлена зав. кафедрой истории и политологии, доктором исторических наук, доцентом Селивёрстовой Н. М.

Программа рассмотрена и одобрена на заседании кафедры истории и политологии РХТУ им. Д. И. Менделеева «28» мая 2020 г., протокол №10

СОДЕРЖАНИЕ

1.	Цель и задачи дисциплины	4
2.	Требования к результатам освоения дисциплины	4
3.	Объем дисциплины и виды учебной работы	5
4.	Содержание дисциплины	6
4.1.	Разделы дисциплины и виды занятий	6
4.2.	Содержание разделов дисциплины	7
5.	Соответствие содержания требованиям к результатам освоения дисциплины	12
6.	Практические и лабораторные занятия	12
6.1.	Практические занятия. Примерные темы практических занятий по дисциплине	12
7.	Самостоятельная работа	13
8.	Примеры оценочных средств для контроля освоения дисциплины	13
8.1.	Примерная тематика реферативно-аналитической работы	13
8.2.	Примеры контрольных вопросов для текущего контроля освоения дисциплины	15
8.3.	Вопросы для итогового контроля освоения дисциплины (экзамен)	20
8.4.	Структура и примеры билетов для экзамена	21
9.	Учебно-методическое обеспечение дисциплины	22
9.1.	Рекомендуемая литература	22
9.2.	Рекомендуемые источники научно-технической информации	23
9.3.	Средства обеспечения освоения дисциплины	24
10.	Методические указания для обучающихся	24
10.1.	Для студентов, обучающихся без использования дистанционных образовательных технологий	24
10.2.	Для студентов, обучающихся с использованием дистанционных образовательных технологий	26
11.	Методические указания для преподавателей	26
11.1.	Для преподавателей, реализующих образовательные программы без использования дистанционных образовательных технологий	26
11.2.	Для преподавателей, реализующих образовательные программы с использованием дистанционных образовательных технологий	28
12.	Перечень информационных технологий, используемых в образовательном процессе	28
13.	Материально-техническое обеспечение дисциплины	32
13.1.	Оборудование, необходимое в образовательном процессе:	32
13.2.	Учебно-наглядные пособия	32
13.3.	Компьютеры, информационно-телекоммуникационные сети, аппаратно-программные и аудиовизуальные средства	32
13.4.	Печатные и электронные образовательные и информационные ресурсы	32
13.5.	Перечень лицензионного программного обеспечения	32
14.	Требования к оценке качества освоения программы	34
15.	Особенности организации образовательного процесса для инвалидов и лиц с ограниченными возможностями здоровья	35

1. ЦЕЛЬ И ЗАДАЧИ ДИСЦИПЛИНЫ

Программа составлена в соответствии с требованиями Федерального государственного образовательного стандарта (ФГОС ВО) для направления подготовки ***18.03.01 – «Химическая технология»,*** рекомендациями методической комиссии и накопленного опыта преподавания дисциплины кафедрой ***истории и политологии*** РХТУ им. Д.И. Менделеева. Программа рассчитана на изучение дисциплины в течение одного семестра.

Дисциплина «***История***» относится к базовой части 1 блока дисциплин учебного плана (Б.1.Б.03.). Программа дисциплины предполагает, что обучающиеся имеют теоретическую и практическую подготовку в области истории.

Цель дисциплины – формирование у студентов целостного представления об историческом прошлом России, ее месте во всемирно-историческом процессе.

З**адачи дисциплины** заключаются в приобретении следующих знаний, развитии умений и навыков личности:

• понимание гражданственности и патриотизма как преданности своему Отечеству, стремления своими действиями служить его интересам, в т.ч. и защите национальных интересов России;

• знание движущих сил и закономерностей исторического процесса; места человека в историческом процессе, политической организации общества;

• введение студентов в круг исторических проблем, связанных с областью будущей профессиональной деятельности;

• навыки исторической аналитики: способность на основе исторического анализа и проблемного подхода преобразовывать информацию в знание, осмысливать процессы, события и явления в России и мировом сообществе в их динамике и взаимосвязи, руководствуясь принципами научной объективности и историзма.

Дисциплина «***История***» преподается в 1 или 2 семестре. Контроль успеваемости студентов ведется по принятой в университете рейтинговой системе.

2. ТРЕБОВАНИЯ К РЕЗУЛЬТАТАМ ОСВОЕНИЯ ДИСЦИПЛИНЫ

Изучение дисциплины ***«История»*** при подготовке бакалавров по направлению подготовки ***18.03.01 – «Химическая технология»,*** профили подготовки «Химическая технология тугоплавких неметаллических и силикатных материалов», «Технологиятонкого органического синтеза», «Технология неорганических веществ», «Технология электрохимических производств», «Химическая технология материалов и приборов электронной техники и наноэлектроники», «Технология и переработка полимеров»,

«Технология защиты от коррозии», «Химическая технология биоматериалов», «Технология синтетических биологически активных веществ, химико - фармацевтических препаратов и косметических средств», «Химическая технология природных энергоносителей и углеродных материалов», «Технология основного органического и нефтехимического синтеза» направлено на приобретение следующих общекультурных компетенций:

- способность анализировать основные этапы и закономерности исторического развития общества для формирования гражданской позиции (ОК-2).

В результате изучения дисциплины студент бакалавриата должен:

Знать:

- основные этапы и ключевые события истории России и мира; особенности развития российского государства, выдающихся деятелей отечественной и всеобщей истории.

Уметь:

- соотносить общие исторические процессы и отдельные факты; выявлять существенные черты исторических процессов, явлений и событий; анализировать социально-значимые проблемы;

- формулировать и аргументировано отстаивать собственную позицию по различным проблемам истории.

Владеть:

- представлениями об истории как науке, ее месте в системе гуманитарного знания;
- представлениями об основных этапах в истории человечества и их хронологии;
- категориально-понятийным аппаратом изучаемой дисциплины;
- навыками анализа исторических источников.

3. ОБЪЕМ ДИСЦИПЛИНЫ И ВИДЫ УЧЕБНОЙ РАБОТЫ

Виды учебной работы	**Всего**		**2 семестр**	
	ЗЕ	**Акад. ч.**	**ЗЕ**	**Акад. ч.**
Общая трудоемкость дисциплины	**4**	**144**	**4**	**144**
Контактная работа - аудиторные занятия:	**1,3**	**48**	**1,3**	**48**
Лекции (Лек)	0,9	32	0,9	32
Практические занятия (ПЗ)	0,4	16	0,4	16
Самостоятельная работа (СР)	**1,7**	**60**	**1,7**	**60**
Контактная самостоятельная работа	1,7	-	1,7	-
Самостоятельное изучение разделов дисциплины		60		60
Вид контроля:				
Экзамен	**1**	**36**	**1**	**36**
Контактная работа – промежуточная аттестация	1	0,4	1	0,4
Подготовка к экзамену		35,6		35,6
Вид итогового контроля	**Экзамен**		**Экзамен**	

Виды учебной работы	**Всего**		**2 семестр**	
	ЗЕ	**Астр. ч.**	**ЗЕ**	**Астр. ч.**
Общая трудоемкость дисциплины	**4**	**108**	**4**	**108**
Контактная работа - аудиторные занятия:	**1,3**	**36**	**1,3**	**36**
Лекции (Лек)	0,9	24	0,9	24
Практические занятия (ПЗ)	0,4	12	0,4	12
Самостоятельная работа (СР)	**1,7**	**45**	**1,7**	**45**
Контактная самостоятельная работа	1,7	-	1,7	-
Самостоятельное изучение разделов дисциплины		45		45
Вид контроля:				
Экзамен	**1**	**27**	**1**	**27**

Контактная работа – промежуточная аттестация	1	0,3	1	0,3
Подготовка к экзамену		26,7		26,7
Вид итогового контроля	**Экзамен**		**Экзамен**	

4. СОДЕРЖАНИЕ ДИСЦИПЛИНЫ

4.1. Разделы дисциплины и виды занятий

№ п/п	Раздел дисциплины	Академ. часов				
		Всего	**Лекции**	**Прак. занятия**	**Сам. работа**	**Экз.**
1.	Раздел 1. История как наука. Особенности становления государственности в России.	40	10	6	24	
1.1	История в системе социально-гуманитарных наук. Основы методологии исторической науки. Начало государственности. Киевская Русь.	17	3	2	12	
1.2	Русские земли в XII – начале XVI вв. Образование Российского государства.	11	3	2	6	
1.3	Россия в середине XVI-XVII вв.	12	4	2	6	
	Раздел 2. Российская империя в XVIII- начале XX в.	36	12	6	18	
2.1	Российское государство в XVIII в. – веке модернизации и просвещения.	12	4	2	6	
2.2	Россия в XIX столетии.	12	4	2	6	
2.3	Россия в начале XX века (1900-1917гг.).	12	4	2	6	
	Раздел 3. От советского государства к современной России.	32	10	4	18	
3.1	Формирование и сущность советского строя (1917-1991гг.).	22	8	2	12	
3.2	Становление новой российской государственности (с 1991- по наст. время).	10	2	2	6	
	Всего часов	108	32	16	60	

	Экзамен:					36
	Итого	144	32	16	60	36

4.2 Содержание разделов дисциплины

Раздел 1. История как наука. Особенности становления государственности в России.

1.1. История в системе социально-гуманитарных наук. Основы методологии исторической науки. Начало государственности. Киевская Русь.

Место истории в системе наук. Предмет исторической науки. Роль теории в познании прошлого. Сущность, формы, функции исторического знания. Источники по отечественной истории, их классификация. История России – неотъемлемая часть всемирной истории; общее и особенное в историческом развитии.

Славянское общество в эпоху расселения. Этнокультурные и социально-политические процессы становления российской государственности. Основные социально-экономические процессы и специфика формирования феодальных отношений на Руси. Особенности социально-политического развития Киевской Руси. Принятие христианства. Формирование правовой системы.

1.2. Русские земли в XII – начале XVI вв. Образование Российского государства

Причины обособления земель и княжеств. Социально-политическая структура русских земель периода политической раздробленности. Формирование различных социокультурных моделей развития древнерусского общества и государства.

Монголо-татарское нашествие на Русь. Экспансия в Западную и Северо-Западную Русь. Великое княжество Литовское и Русское государство. Социально-политические изменения в русских землях в период монголо-татарского господства. Специфика формирования единого Российского государства. Развитие феодального землевладения. Соперничество княжеств Северо-Восточной Руси. Причины возвышения Московского княжества. Первые московские князья. Дмитрий Донской. Куликовская битва, её историческое значение. Роль церкви в объединительном процессе. Сергий Радонежский.

Особенности политического устройства Российского государства. Иван III. Возникновение сословной системы организации общества. Местничество. Предпосылки складывания самодержавных черт государственной власти. Василий III. Историческое значение образования единого Российского государства.

1.3. Россия в середине XVI – XVII вв.

Иван Грозный: поиск альтернативных путей социально-политического развития Руси. Складывание сословно-представительной монархии и её особенности по сравнению со странами Западной Европы. Земский Собор. Избранная Рада. Реформы 50-х годов XVI века и их значение. Судебник 1550г. Стоглавый Собор 1551г. Присоединение к России Поволжья, Приуралья и Западной Сибири. Ливонская война: цели и причины неудач. Опричнина: причины, сущность, последствия. Хозяйственное разорение 70-80гг. XVI в. Этапы закрепощения крестьянства. Формирование официальной идеологии самодержавия.

«Смутное время»: ослабление государственных начал, попытка возрождения традиционных («домонгольских») норм отношений между властью и обществом. Правление Бориса Годунова. Лжедмитрий I. Боярский царь Василий Шуйский. Восстание И. Болотникова. Лжедмитрий II. Феномен самозванства. Польско-шведская интервенция. Семибоярщина, оккупация Москвы. Роль народного ополчения в освобождении Москвы и изгнании чужеземцев. К. Минин и Д. Пожарский. Земский собор 1613г. Воцарение династии Романовых.

Территория и население страны в XVII в. Влияние последствий «Смутного времени» на экономическое развитие России. Развитие форм феодального землевладения и хозяйства. Соборное Уложение 1649г.: юридическое оформление крепостного права и сословных функций. Рост общественного разделения труда и его специализация. Первые мануфактуры и их характер. Начало формирования всероссийского рынка. Ярмарки. Развитие внутренней и внешней торговли. Укрепление купечества. Новоторговый устав. Централизация власти, начало перехода к абсолютизму. Прекращение деятельности Земских соборов. Изменение роли Боярской Думы. Церковь и государство. Церковный раскол. «Бунташный век». Причины массовых народных выступлений в XVII в. Городские бунты. Восстание под предводительством С. Разина: причины, особенности, значение и последствия. Российская мысль и культура в преддверии Нового времени.

Раздел 2. Российская империя в XVIII- начале XX в.

2.1. Российское государство в XVIII веке – веке модернизации и просвещения

XVIII век в европейской и мировой истории. Россия и Европа: новые взаимосвязи и различия. Петр I: борьба за преобразование традиционного общества в России. Основные направления «европеизации» страны. Эволюция социальной структуры общества. Внешняя политика Петра I, её связь с преобразованиями внутри страны. Реформы Петра I как первая попытка модернизации страны, её особенности. Развитие промышленности. Усиление роли государства в наращивании производительных сил страны. Концепциямеркантилизма и её реализация в России. Создание регулярной армии и флота.Административная реформа. Церковная реформа. Табель о рангах. Борьба с консервативной оппозицией. Оформление абсолютизма, основные черты и историческое значение. Провозглашение России империей. Упрочение международного авторитета страны.

Дворцовые перевороты, их причины, социально-политическая сущность и последствия. Фаворитизм. Расширение привилегий дворянства. Дальнейшая бюрократизация госаппарата. Внешняя политика во второй четверти – середине XVIII века.

Екатерина II: истоки и сущность дуализма внутренней политики. «Просвещенный абсолютизм». Секуляризация церковных земель. Уложенная комиссия. Крестьянский вопрос. Народное восстание под предводительством Е. Пугачева (предпосылки, характер, особенности, место в истории). Укрепление государственного аппарата. Губернская реформа. Сословная политика Екатерины II. Новый юридический статус дворянства. Внешняя политика России во второй половине XVIII века. Дальнейшее расширение границ Российской империи.

Царствование Павла I. Попытка ограничения дворянской власти самодержавными средствами. Ужесточение политического режима.

Русская культура XVIII века: от петровских инициатив к «веку просвещения».

2.2. Россия в XIX столетии

Промышленный переворот в Европе и России: общее и особенное. Важнейшие условия перехода России к индустриальному обществу – решение крестьянского вопроса и ограничение самодержавия.

Крестьянский вопрос: этапы решения. Первые подступы к отмене крепостного права в начале XIX в. Указ 1803г. о «свободных хлебопашцах», указ 1842г. об «обязанных крестьянах». Реформа П. Д. Киселева. Решение крестьянского вопроса в период правления Александра II. Предпосылки и причины отмены крепостного права в России. «Манифест» 19 февраля 1861г. и «Положения»: их содержание, значение, воздействие на развитие пореформенной России.

Попытки реформирования системы государственного управления. Проекты либеральных реформ М. М. Сперанского и Н. Н. Новосильцева при Александре I. Изменение политического курса в начале 20-х гг. XIX в. Внутренняя политика Николая I.

Укрепление самодержавной власти. Дальнейшая централизация, бюрократизация государственного строя России. Усиление репрессивных мер.

Реформы 60-70-х гг. в области местного управления, суда, армии, печати и др. Историческое значение преобразований 60-70-х гг. «Контрреформы» Александра III.

Общественное движение в России XIX века. Формирование трех течений: консервативно-охранительного, либерального и радикального. Консервативно-охранительное направление. Н. М. Карамзин. С. П. Шевырев. М. П. Погодин. М. Н.Катков. К. П. Победоносцев. Д. И. Иловайский. С. С. Уваров. Теория «официальнойнародности».

Либеральное направление. Идейное наследие П. Я. Чаадаева. Западники и славянофилы. К. Д. Кавелин. Б. И. Чичерин. А. И. Кошелев. К. С. Аксаков. Становление идеологии русского либерализма. Либеральная бюрократия и её роль в реформах 60-70-х гг. XIX в. Земское движение. Особенности российского либерализма.

Радикальное направление. Начало освободительного движения. Декабристы. Формирование идеологии декабризма. Эволюция движения: «Союз спасения», «Союз благоденствия», Северное и Южное общество. Основные программные документы. Восстания в Петербурге и на юге. Причины поражения и значение выступления декабристов. Попытки продолжить традицию декабристов. Кружки 20-30-х годов XIX в. Предпосылки и источники социализма в России. «Русский социализм» А. И. Герцена и Н. Г. Чернышевского. Петрашевцы. С. Г. Нечаев и «нечаевщина». Народничество. М. А. Бакунин. П. Л. Лавров. П. Н. Ткачев. Политические доктрины и революционная деятельность народнических организаций в 70-х – начале 80-х гг. XIX в. Либеральные народники 80-90-х годов. Становление рабочего движения. Оформление марксистского течения. Г. В. Плеханов. В. И. Ульянов (Ленин).

Внешняя политика России в XIX в. Причины Отечественной войны 1812г. Значение победы России в войне против Наполеона и освободительного похода в Европу.Российское самодержавие и «Священный Союз». Восточный вопрос и его решение в XIX веке. Россия и народы Северного Кавказа. Крымская война, её причины и последствия. Политика России на Дальнем Востоке. Продажа Аляски. Присоединение Средней Азии к России.

Русская культура в XIX в. Общие достижения и противоречия.

2.3. Россия в начале XX века (1900 – 1917гг.)

Территория и население России в начале XX века. Социальная структура.

Особенности социально-экономического развития России в начале XX века. Объективная потребность индустриальной модернизации России. Усиление государственного регулирования экономики. Реформы С. Ю. Витте. Русская деревня в начале XX века.

Соотношение политических сил в России в начале XX века. Нарастание кризиса самодержавия. Первая российская революция: причины, характер, особенности,движущие силы, этапы, значение. Манифест 17 октября 1905 г. Образование политических партий, их генезис, классификация, программа, тактика. Государственная дума начала XX века – первый опыт российского парламентаризма. Третьеиюньская политическая система (1907-1914): власть и общество. Столыпинская аграрная реформа: экономическая, социальная и политическая сущность, итоги, последствия.

Первая мировая война и участие в ней России. Влияние войны на социально-экономическое и политическое развитие России. Кризис власти в годы войны и его истоки. Влияние войны на приближение общенационального кризиса. Россия накануне революции.

Победа Февральской революции и коренные изменения в политической жизни страны. Временное правительство и Петроградский Совет. Политические партии в условиях двоевластия. Альтернативы развития России после Февраля. Социально-

экономическая политика новой власти. Кризисы власти. Корниловское выступление и его разгром.

Раздел 3. От советского государства к современной России.
3.1. Формирование и сущность советского строя (1917-1991гг.)

Большевистская стратегия: причины победы. Подготовка и победа Октябрьского вооруженного восстания в Петрограде. II Всероссийский съезд Советов и его решения. Экономическая и социальная политика большевиков. Начало формирования однопартийной политической системы. Роспуск Учредительного собрания. Конституция 1918г. Брестский мир.

Гражданская война: причины, этапы, расстановка сил, результаты и последствия. Интервенция: причины, формы, масштаб. Идеология, политика, практика «военного коммунизма».

Положение страны после окончания гражданской войны. Социально-экономический и политический кризисы в стране на рубеже 1920-1921гг. Переход к новой экономической политике. Сущность, цели, реализация, противоречия, судьба и значение НЭПа. Утверждение однопартийной политической системы.

Национально-государственное строительство в 20-е гг. Дискуссии об образовании СССР. I съезд Советов СССР, его решения и место в истории. Конституция СССР 1924г.

Политическая борьба в партии и государстве. Последние работы В. И. Ленина о внутренней и внешней политике Советского государства. Возвышение И. В. Сталина. Борьба с оппозицией по вопросам развития страны. Свертывание НЭПа, курс на строительство социализма в одной стране.

СССР в годы первых пятилеток (конец 20-х гг. – 30-е гг.). Форсированное социалистическое строительство в СССР. Индустриализация: предпосылки, источники накопления, метод, темпы, результаты. Политика сплошной коллективизации сельского хозяйства, её причины, экономические и социальные последствия. Цена «большого скачка».

Формирование режима личной власти Сталина и командно-административной системы управления государством. Сращивание партийных и государственных структур. Номенклатура. Роль и место Советов, профсоюзов, судебных органов и прокуратуры в создаваемой тоталитарной политической системе. Карательные органы. Массовые репрессии.

Проблема массовой поддержки советского режима в СССР. Унификация общественной жизни, «культурная революция». Борьба с инакомыслием. Сопротивление сталинизму и причины его поражения. Отношение государства к религии.

Внешняя политика СССР в 20-30-е гг. Первые шаги советской дипломатии. Генуэзская конференция. Международное признание СССР. Обострение политической обстановки в Европе накануне второй мировой войны. Первые военные конфликты. Мюнхенское соглашение и его влияние на международное положение. Неудачи переговоров между СССР, Англией, Францией о предотвращении войны. Советско-германский пакт о ненападении: причины, последствия. Современные споры о международном кризисе 1939 – 1941 гг.

СССР во второй мировой и Великой Отечественной войне. Решающий вклад Советского Союза в разгром фашизма. Причины и цена победы. Участие СССР в войне против Японии. Итоги и уроки второй мировой войны.

Изменение соотношения сил в мире после второй мировой войны. Начало «холодной войны». СССР и США. СССР и страны Восточной Европы. Создание «социалистического лагеря».

Трудности послевоенного развития СССР; восстановление народного хозяйства и ликвидация атомной монополии США. Ужесточение политического режима и идеологического контроля. Новый виток массовых репрессий.

Первое послесталинское десятилетие. Реформаторские поиски в советском руководстве. Попытки обновления «государственного социализма». Экономические реформы, попытки перевода экономики СССР на интенсивный путь развития в условиях НТР. XX съезд КПСС и осуждение культа личности Сталина. Реабилитация жертв репрессий и депортаций. Номенклатурная «либерализация». «Оттепель» в духовной сфере. Причины замедления темпов экономического и социального развития в начале 60-хгодов. XXII съезд КПСС и концепция «перехода от социализма к коммунизму».

Внешняя политика в годы «оттепели»: начало перехода от конфронтации к разрядке международной напряженности. Карибский кризис (1962 г.): победа политического реализма.

Смена власти и политического курса в 1964 г., экономические реформы середины 60-х годов, причины их незавершенности. Власть и общество в 1964 – 1984 гг. Кризис господствующей идеологии. Причины политики ограничений и запретов в культурной жизни СССР. Диссидентское движение: предпосылки, сущность, основные этапы развития. Нарастание кризисных явлений в советском обществе в 70-е – середине 80-х годов.

Внешняя политика СССР в конце 60-х начале 80-х гг.: от разрядки к обострению международной обстановки. Разработка Программы мира и её реализация. Ввод советских войск в Афганистан и его последствия.

Курс на радикальное обновление советского общества. «Перестройка»: сущность, цели, задачи, основные этапы, результаты. Новые структуры государственной власти, первые съезды народных депутатов СССР, новые общественные движения иполитические партии, президентская форма правления. «Новое политическое мышление» и изменение геополитического положения СССР. ГКЧП и крах социалистического реформаторства в СССР. Распад СССР, прекращение существования КПСС. Образование СНГ.

***3.2.* Становление новой российской государственности (с 1991- по настоящее время)**.

Внутренняя политика России. Либеральная концепция российских реформ: переход к рынку, формирование гражданского общества и правового государства.
«Шоковая терапия» экономических реформ в начале 90-х годов. Конституционный кризис в России 1993 г. и демонтаж системы власти Советов. Конституция Российской Федерации 1993 г. Политические партии и общественные движения России на современном этапе. Межнациональные отношения. Чеченская война. Наука, культура,образование в рыночных условиях. Социальная цена и первые результаты реформ. Политические партии и общественные движения России на современном этапе.

Россия в начале XXI века. Современные проблемы человечества и роль России в их решении. Региональные и глобальные интересы России. Социально-экономическое положение РФ в период 2001-2019 года. Мировой финансовый и экономический кризис и Россия. Внешняя политика Российской Федерации в 1991 – 2019 гг. Принципы внешней политики. Россия и страны дальнего зарубежья. Отношения со странами СНГ. Россия в системе мировой экономики и международных связей.

5. СООТВЕТСТВИЕ СОДЕРЖАНИЯ ТРЕБОВАНИЯМ К РЕЗУЛЬТАТАМ ОСВОЕНИЯ ДИСЦИПЛИНЫ

№	В результате освоения дисциплины студент должен:	Раздел 1	Раздел 2	Раздел 3
	Знать:			
1	– основные этапы и ключевые события истории России и мира;	+	+	+
2	– особенности развития российского государства;	+	+	+
3	– выдающихся деятелей отечественной и всеобщей истории.	+	+	+
	Уметь:			
6	– соотносить общие исторические процессы и отдельные факты; выявлять существенные черты исторических процессов, явлений и событий; анализировать социально-значимые проблемы;	+	+	+
7	– формулировать и аргументировано отстаивать собственную позицию по различным проблемам истории.	+	+	+
	Владеть:			
8	– представлениями об истории как науке, ее месте в системе гуманитарного знания;	+		
9	– представлениями об основных этапах в истории человечества и их хронологии;	+	+	+
10	– категориально-понятийным аппаратом изучаемой дисциплины;	+	+	+
11	– навыками анализа исторических источников.	+	+	+
В результате освоения дисциплины студент должен приобрести следующие ***общекультурные компетенции:***				
12	– способность анализировать основные этапы и закономерности исторического развития общества для формирования гражданской позиции (ОК-2).	+	+	+

6. ПРАКТИЧЕСКИЕ И ЛАБОРАТОРНЫЕ ЗАНЯТИЯ

6.1. Практические занятия

Примерные темы практических занятий по дисциплине.

Предусмотрены практические занятия обучающегося в бакалавриате в объеме 16 акад. ч.

№ п/п	№ раздела дисциплины	Темы семинарских занятий	Часы
1	1.1.	О российской истории и историческом познании Проблемы образования древнерусского государства (историографический и источниковедческий анализ).	2 акад. часа
2	1.2.	Специфика становления российской государственности.	2 акад. часа

3	1.3.	Формирование самодержавия в России: альтернативы исторического развития (Интерактивное занятие в форме дискуссии)	2 акад. часа
4	2.1.	Реформы XVIII столетия.	2 акад. часа
5	2.2.	Проблемы взаимоотношения общества и государства в XIX веке.	2 акад. часа
6	2.3.	Русские революции, их причины и следствия. (Интерактивное занятие в форме круглого стола)	2 акад. часа
7	3.1.	Альтернативы развития советского общества и государства в 20-х гг. (Интерактивное занятие в форме дискуссии)	2 акад. часа.
8	3.2.	От СССР к современному российскому государству.	2 акад. часа

7. САМОСТОЯТЕЛЬНАЯ РАБОТА

Рабочей программой дисциплины «***История***» предусмотрена самостоятельная работа студента бакалавриата в объеме 60 ч. в 1 или 2 семестре плюс на подготовку к экзамену 35,6 часа. Самостоятельная работа проводится с целью углубления знаний по дисциплине и предусматривает:

- подготовку к выполнению контрольных работ по материалу лекционного курса;
- подготовку учебного материала к практическим занятиям;
- изучение рекомендованной литературы и работу с электронно-библиотечными системами.
- подготовку к сдаче ***экзамена*** в 1 или 2 семестре по дисциплине.

Планирование времени на самостоятельную работу, необходимого на изучение дисциплины, студентам лучше всего осуществлять на весь период изучения, предусматривая при этом регулярное повторение пройденного материала. Материал, законспектированный на лекциях, необходимо регулярно дополнять сведениями из литературных источников, представленных в рабочей программе. При работе с указанными источниками рекомендуется составлять краткий конспект материала, с обязательным фиксированием библиографических данных источника.

8. ПРИМЕРЫ ОЦЕНОЧНЫХ СРЕДСТВ ДЛЯ КОНТРОЛЯ ОСВОЕНИЯ ДИСЦИПЛИНЫ

8.1. Примерная тематика реферативно-аналитической работы. Максимальная оценка реферата – 20 баллов.

1. Образование Древнерусского государства.
2. Древнерусское государство в оценках современных историков.
3. Особенности социально-политического устройства Киевской Руси.
4. «Русская правда» – старейший законодательный памятник Древней Руси.
5. Дипломатия Киевской Руси и династические связи с европейскими государствами.
6. История принятия христианства на Руси.
7. Политические портреты древнерусских князей (Олег, Игорь, Ольга, Святослав, Владимир I, Ярослав Мудрый и др.).
8. Быт и нравы Древней Руси.
9. Возникновение самостоятельных русских княжеств в XII-XIII вв.

10. Феодальная раздробленность на Руси и выбор путей развития.
11. Русь в XIII веке между Востоком и Западом.
12. Московская Русь и Золотая Орда в XIV-XV вв.: проблемы взаимовлияния.
13. Победы Александра Невского и их значение в истории Руси.
14. Политическое значение Куликовской битвы.
15. Особенности возникновения и развития Московского государства.
16. Политические портреты московских князей: Даниил Александрович, Иван Калита, Дмитрий Донской, Иван III, Василий III.
17. Эпоха Ивана Грозного.
18. Политический портрет Ивана Грозного.
19. Политический портрет Бориса Годунова.
20. "Смутное время" в России. Кризис власти и возможные альтернативы развития.
21. Самозванство в начале XVII в.
22. Царь Алексей Михайлович и его время.
23. Церковная реформа Никона и ее последствия.
24. Эволюция Российского государства в XVII в.
25. Крепостное право в России и его роль в историческом развитии страны.
26. Северная война 1700-1721 гг.: причины, ход, итоги.
27. Петр I как историческая личность.
28. Сподвижники Петра I.
29. Культура, быт, просвещение в первой четверти XVIII в.
30. Дворцовые перевороты XVIII в.
31. Роль гвардии в период дворцовых переворотов.
32. Политический портрет Екатерины II.
33. "Золотой век Екатерины" (Сословная политика Екатерины II).
34. Модель “просвещенного абсолютизма” в России и Европе.
35. Внешняя политика России во второй половине XVIII в.
36. А. В. Суворов – полководец и личность.
37. Политический портрет Павла I.
38. Александр I. Политический портрет.
39. М. М. Сперанский – судьба реформатора в России.
40. Декабрист в повседневной жизни. (Очерк социальной психологии декабризма).
41. Гроза двенадцатого года.
42. Политический портрет Николая I.
43. Люди и идеи 30-40-х годов XIX в.
44. Подготовка крестьянской реформы: борьба старого и нового.
45. Революционеры и власть в пореформенной России.
46. Народничество, его история и судьба в России.
47. Образование политических партий России в начале XX века.
48. Политический портрет С.Ю. Витте.
49. Николай II и его окружение.
50. Революция 1905-1907 гг.
51. Политические партии России в революции 1905-1907 гг. (по выбору).
52. Столыпинские реформы и их результаты.
53. Начало российского парламентаризма.
54. Самодержавие и Государственная дума (I, II, III, IV).
55. Первая мировая война: причины и следствия.
56. Первая мировая война и революционное движение.
57. Февральская буржуазно-демократическая революция в России и ее значение.
58. Политические партии России в Февральской революции.
59. Проблемы цивилизационного выбора после падения самодержавия.
60. Коалиционные правительства в 1917 г. - правительства национального единства: причины их возникновения и распада.

61. Мятеж генерала Л. Корнилова и его последствия.
62. Исторические альтернативы России осенью 1917 г.
63. Октябрьская революция: замысел и реальность.
64. Учредительное собрание в России и крах парламентской альтернативы.
65. Гражданская война и иностранная интервенция: причины и основные этапы.
66. Красный и белый террор.
67. Итоги гражданской войны и ее влияние на дальнейшее развитие страны.
68. Политика "военного коммунизма", ее сущность и последствия.
69. Идейная и политическая борьба в 20-е годы XX века по вопросам развития страны.
70. НЭП как альтернатива «военному коммунизму».
71. НЭП: сущность, противоречия, крах.
72. Формирование СССР и межнациональной государственности в 20-е годы.
73. Внутренняя политика СССР в 30-е годы.
74. Международное положение СССР в 20-30 годы.
75. Современные споры о международном кризисе 1939-1941 гг.
76. Внешняя политика СССР в 30-е годы.
77. Политический портрет И. В. Сталина.
78. СССР в годы Великой Отечественной войны.
79. Великий полководец Г.К. Жуков.
80. Роль Советского Союза в разгроме фашизма.
81. Итоги и уроки второй мировой войны.
82. "Холодная война" :причины и последствия.
83. Успехи и трудности развития советской химической науки в послевоенный период.
84. Политический портрет Н. С. Хрущева.
85. Место хрущевской «оттепели» в последующей истории страны.
86. «Оттепель» в духовной сфере.
87. Власть и общество в 1964 - 1984 гг.
88. Диссидентское движение и его роль в истории страны.
89. Экономика и политика в условиях нарастания в стране кризисной ситуации (70-е – начало 80-х гг. XX в.).
90. Роль личности в истории: от Н. С. Хрущева до М. С. Горбачева.
91. Перестройка и ее результаты.
92. Распад СССР.
93. Политический портрет Б. Н. Ельцина.
94. Политические партии и общественные движения на современном этапе.
95. Государственная Дума 90-х годов XX в. – новый опыт российского парламентаризма.
96. Конституция Российской Федерации 1993г. и её значение.
97. Псевдоистория на постсоветском пространстве: пример критики.
98. Культура в современной России.

8.2. Примеры контрольных вопросов для текущего контроля освоения дисциплины

Для текущего контроля предусмотрено 3 контрольных работы (по одной контрольной работе по каждому разделу). Контрольные работы (тестовые задания) по курсу проводятся по результатам изучения 1 и 2 разделов. По итогам изучения 3 раздела проводится итоговая самостоятельная письменная работа. Максимальная оценка за 1 и 2 контрольную работу – 10 баллов по одному баллу за каждый правильный вопрос, за 3 итоговую работу – 20 баллов, по два балла за вопрос.

Раздел 1. Примеры вопросов к контрольной работе № 1. Максимальная оценка – 10 баллов. Контрольная работа содержит 10 вопросов, по 1 баллу за вопрос.

Вопрос 1.1.
Место, куда доставлялась дань с подвластных территорий, называлось:
а) торг.
б) посад;
в) погост;
г) городище.

Вопрос 1.2.
Расположите события в хронологической последовательности:
а) принятие христианства;
б) победа над Хазарским каганатом;
в) объединение Новгорода и Киева;
г) начало кодификации русского права.

Вопрос 1.3.
Способ передачи великокняжеского престола в Киевской Руси:
а) от отца к старшему сыну;
б) по старшинству от брата к брату;
в) от отца к младшему сыну;
г) по решению веча.

Вопрос 1.4.
Территориально-политическая раздробленность на Руси окончательно оформилась после:
а) 988 г.;
б) 1054 г.;
в) 1132 г.;
г)1097 г.;
д) 1243 г.

Вопрос 1.5.
Установите соответствие между именами правителей и событиями, связанными с их княжением:
Имена:
а) Дмитрий Донской;
б) Юрий Всеволодович;
в) Иван III;
г) Александр Невский;
д) Юрий Долгорукий.

События:
1) битва на Чудском озере;
2) Любеческий съезд князей;
3) стояние на реке Угре;
4) Куликовская битва;
5) основание Москвы;
6) битва на реке Сить.

Вопрос 1.6.
Московское княжество возникло:
а) в 1147 г.;
б) во второй половине XII в.;
в) в 1276 г.;
г) в 1303 г.

Вопрос 1.7.
Установите соответствие между терминами и их определениями:
Термины:
а) местничество;
б) поместье;
в) баскаки;
г) удел.

Определения:
1) территория, выделенная во владение одному из младших членов княжеского рода;
2) порядок назначения на государственные должности в соответствии со степенью знатности рода;
3) форма феодальной земельной собственности, родовое имение, передававшееся от отца к сыну,
4) представители монгольского хана на завоеванных территориях;
5) условная форма феодального землевладения, предоставляемая за службу, первоначально без права наследования.

Вопрос 1.8.
Органы центрального государственного управления в XVI веке:
а) приказы;
б) коллегии;
в) министерства;
г) наместничества.

Вопрос 1.9.
Прочтите отрывок из сочинения историка Н. М. Карамзина и укажите, о каком правителе идёт речь.

«В заключение скажем, что добрая слава Иоаннова пережила его худую славу в народной памяти: стенания умолкли, жертвы истлели, и старые предания затмились новейшими; но имя [его] блистало на судебнике и напоминало приобретение трёх царств монгольских: доказательства дел ужасных лежали в книгохранилищах, а народ в течение веков видел Казань, Астрахань, Сибирь как живые монументы царя-завоевателя...»

а) Иван Калита;
б) Иван III;
в) Иван IV;
г) Иван Антонович.

Вопрос 1.10.
К событиям Смутного времени относятся:
а) восстание И. Болотникова;
б) медный бунт;
в) Семибоярщина;
г) восстание С. Разина;
д) освобождение Москвы вторым ополчением.

Раздел 2. Примеры вопросов к контрольной работе № 2. Максимальная оценка – 10 баллов. Контрольная работа содержит 10 вопросов, по 1 баллу за вопрос.

Вопрос 2.1.

Россия стала империей:
а) при Иване III в 1480 г.;
б) при Петре I в 1721г.;
в) при Екатерине II в 1762 г.;
г) при Николае I в 1825 г.

Вопрос 2.2.
В российской истории термины «верховники», «кондиции» относятся к периоду
а) петровских преобразований;
б) «просвещенного абсолютизма»;
в) политической раздробленности;
г) «дворцовых переворотов».

Вопрос 2.3.
Манифест о даровании вольности и свободы российскому дворянству был издан:
а) Петром I;
б) Елизаветой Петровной;
в) Петром III;
г) Екатериной II.

Вопрос 2.4.
Понятием «дворянские революционеры» характеризуется движение:
а) славянофилов;
б) декабристов;
в) земцев-конституционалистов;
г) народников.

Вопрос 2.5.
Укажите, какие реформы, преобразования были проведены в царствование Николая I:
а) создание III Отделения императорской канцелярии;
б) создание министерств и Государственного Совета;
в) Столыпинская аграрная реформа;
г) реформа государственной деревни П. Д. Киселева.

Вопрос 2.6.
Отмена крепостного права в России произошла:
а) в 1803 г.;
б) в 1825г. ;
в) в 1848 г.;
г) в 1861 г.;
д) в 1905 г.

Вопрос 2.7.
Расположите в хронологической последовательности исторические события.
а) Крымская война;
б) отмена местничества;
в) присоединение Новгорода к Москве;
г) Ливонская война;
д) Куликовская битва.

Вопрос 2.8.
Что было одной из причин Первой российской революции 1905-1907 гг.?
а) тяжёлые условия труда и бесправие промышленных рабочих;

б) поражение в Первой мировой войне;
в) проведение правительством национализации предприятий и банков;
г) нарастающий конфликт между царём и Государственной Думой.

Вопрос 2.9.
Последствие аграрной реформы П. А. Столыпина:
а) передача крестьянам бесплатно части государственной земли;
б) выход из общины двух миллионов крестьянских хозяйств;
в) сокращение посевных площадей в крестьянских хозяйствах;
г) сокращение хлебного экспорта из России.

Вопрос 2.10.
Как называется система управления, сложившаяся в ходе Февральской революции 1917 г., когда важнейшие государственные вопросы решались соперничавшими органами власти – Советами рабочих, крестьянских и солдатских депутатов и Временным правительством:
а) сословное представительство;
б) коалиционное правительство;
в) двоевластие;
г) конституционная монархия.

Раздел 3. Примеры вопросов к контрольной работе № 3. Максимальная оценка – 20 баллов. Контрольная работа содержит 10 вопросов, по 2 балла за вопрос.

Вопрос 3.1.
Какие проблемы, стоящие перед обществом, так и не смогло решить Временное правительство, созданное после Февральской революции 1917г.?

Вопрос 3.2.
1. С сентября по октябрь 1917 г. происходила большевизация советов. Что представлял собой процесс большевизации советов?
2. Почему меньшевики и эсеры потерпели поражение от большевиков в борьбе за лидерство в советах?

Вопрос 3.3.
1. Когда состоялся II съезд Советов?
2. Какие законодательные акты были приняты на II съезде Советов?
3. Какие новые властные органы были созданы на II съезде Советов?

Вопрос 3.4.
1. 5 января 1918 г. было созвано Учредительное собрание. Какие партии были представлены в Учредительном собрании, каким было распределение депутатских мандатов?
2. Почему было распущено Учредительное собрание?
3. Были ли возможны иные варианты развития событий?

Вопрос 3.5.
1. Каковы были причины Гражданской войны?
2. Что такое интервенция?
3. Какую роль сыграли страны Антанты в данном событии?
4. Каковы основные итоги Гражданской войны?

Вопрос 3.6.
1. В чем заключается сущность политики «военного коммунизма»?
2. Каковы были функции комбедов и продовольственных отрядов?
3. Как восприняло данную политику население страны?
4. Каковы результаты и последствия периода «военного коммунизма»?

Вопрос 3.7.

1. Какие экономические, социальные и политические цели преследовало введение нэпа?
2. В чём состояли причины перехода к новой экономической политике?
3. Охарактеризуйте основные мероприятия НЭПа. Как понимали НЭП большевики и их политические оппоненты?

Вопрос 3.8.

1. Существовала ли взаимосвязь между форсированной индустриализацией и сплошной коллективизацией сельского хозяйства?
2. Каковы особенности и результаты форсированной индустриализации в СССР в 30-е гг.?
3. Каковы были главные причины коллективизации сельского хозяйства в СССР и каковы её результаты?
4. Какой смысл вкладывался в понятие «культурная революция» и каковы её конкретные результаты?

Вопрос 3.9.

1. В 1930-е гг. в СССР завершается формирование политической системы, часто называемой тоталитаризмом. Перечислите основные черты тоталитарного режима. В чем Вы видите объективные причины утверждения в СССР тоталитарного режима?
2. Какие субъективные факторы способствовали этому?
3. В 1936 г. в СССР была принята новая Конституция («победившего социализма»). Почему в середине 1930-х гг. возникла необходимость в создании новогоОсновного закона?

Вопрос 3.10.

1. Назовите основные этапы Великой Отечественной войны.
2. В чем причины и историческое значение победы советского народа в Великой Отечественной войне?

8.3. Вопросы для итогового контроля освоения дисциплины (1 семестр – *экзамен*).

Максимальное количество баллов за ***экзамен*** – 40 баллов. Экзаменационный билет содержит 2 вопроса. 1 вопрос – 20 баллов, вопрос 2 – 20 баллов.

1. История как наука. Предмет, задачи, методы и источники изучения истории, историография.
2. Восточные славяне в древности. Государство Киевская Русь в IX начале XII вв.: возникновение, особенности экономического и социально-политического развития. Принятие христианства на Руси.
3. Русь в период политической раздробленности. Особенности развития Новгородской земли.
4. Борьба русских земель и княжеств с иноземными захватчиками в XIII в. Русь и Золотая Орда: проблема взаимовлияния в отечественной историографии.
5. Предпосылки складывания единого российского государства. ВозвышениеМосквы. Деятельность первых московских князей.
6. Специфика становления централизованного российского государства. Политика Ивана III и Василия III.
7. Внутренняя и внешняя политика Ивана IV.
8. Россия на рубеже XVI-XVП вв. "Смутное время": причины, сущность, последствия.
9. Первые Романовы: внутренняя и внешняя политика.
10. Формирование системы крепостного права в России, её юридическое оформление в середине XVII в.
11. Внутренняя и внешняя политика Петра I.
12. Россия в эпоху дворцовых переворотов (XVIII в.).
13. "Просвещённый абсолютизм" Екатерины П. Внешняя политика.

14. Россия в первой четверти XIX в. Движение декабристов.
15. Внутренняя и внешняя политика Николая I. Крымская война.
16. Идейные течения и общественно-политические движения в 30-50-е гг. XIX в.
17. Реформы 60-70 гг. XIX в. и их значение.
18. Общественно-политические движения в пореформенной России.
19. Социально-экономическое развитие России на рубеже XIX - XX вв.
20. Формирование политических партий в России в конце XIX - начале XX вв.. их характеристика.
21. Россия в период революции 1905-1907 гг. Первый опыт парламентаризма в России (1 и II Государственные Думы).
22. Россия в период с 1907-1914 гг. Третьеиюньская монархия. Реформы П. А. Столыпина.
23. Россия в годы первой мировой войны.
24. Февральская революция 1917 г.: причины, сущность, последствия.
25. Россия от февраля к октябрю 1917г. Выбор путей общественного развития. Октябрьская революция. II Всероссийский съезд Советов.
26. Гражданская война и интервенция в России: причины, этапы, результаты и последствия. Политика "военного коммунизма".
27. НЭП, его сущность и значение.
28. Образование СССР.
29. СССР в конце 1920-х - 1930-е гг.: переход к политике форсированного строительства социализма (индустриализация, коллективизация, культурная революция).
30. Внешняя политика СССР в предвоенные годы.
31. СССР во Второй мировой и Великой Отечественной войне. Решающий вклад Советского Союза в разгром фашизма.
32. СССР в послевоенные годы. Внутренняя и внешняя политика (1945-1953).
33. Период хрущевской "оттепели" (1953-1964 гг.).
34. Внутренняя и внешняя политика СССР в 1964-1984 гг. Нарастание кризисных явлений.
35. "Перестройка" в СССР: цели, основные этапы и результат.
36. Внутренняя и внешняя политика России в 90-е гг. XX в. - начале XXI в.

Полный перечень оценочных средств приведен в виде отдельного документа, являющегося неотъемлемой частью основной образовательной программы.

8.4. Структура и примеры билетов для *экзамена* (1 семестр).

Экзамен по дисциплине «***История***» проводится в 1 семестре и включает контрольные вопросы по всем разделам рабочей программы дисциплины. Билет для ***экзамена*** состоит из 2 вопросов. Ответы на вопросы ***экзамена*** оцениваются из максимальной оценки 40 баллов следующим образом: максимальное количество баллов за первый вопрос – 20 баллов, второй – 20 баллов.

Пример билета для ***экзамена***:

«Утверждаю» Зав. кафедрой истории и политологии _____ Н. М. Селивёрстова	***Министерство науки и высшего образования РФ***
	Российский химико-технологический университет имени Д.И. Менделеева
	Кафедра истории и политологии

(Подпись) (И. О. Фамилия) «__»_____20__г.	**Код и наименование направления подготовки** **18.03.01 – «Химическая технология»;** **Все профили подготовки**
Билет № 7 1. Внутренняя и внешняя политика Ивана IV. 2. Россия в годы первой мировой войны.	

9. УЧЕБНО-МЕТОДИЧЕСКОЕ ОБЕСПЕЧЕНИЕ ДИСЦИПЛИНЫ

9.1.Рекомендуемая литература

А. Основная литература

1. Орлов А.С., Георгиев В.А, Георгиева Н.Г. История России. (с ил.). Уч., 2-е изд. М.: Проспект, 2020. 680 с.
2. История России: учебно-методическое пособие для самостоятельной работы студентов/ Н. А. Захарова, Л. Б. Брежнева, М. А. Голланд, Т. А. Левченкова, Н. М. Селиверстова, О. В. Шемякина ; под ред. Н. А. Захаровой. М. : РХТУ им. Д. И. Менделеева, 2014. 99 с.

Б. Дополнительная литература

1. Блок М. Апология истории или ремесло историка. М.: Наука, 1986. 256 с.
2. Голиков А. Т., Круглова Т. А. Источниковедение отечественной истории. Учебн., 4-е изд. М.: Академия, 2010. 464 с.
3. Жукова Л.А., Кацва Л.А. История России в датах: Справочник. М.: Проспект, 2011. 320 с.
4. Земцов Б. Н., Шубин А. В., Данилевский И. Н. История России : учеб. пособие для втузов. СПб.: Питер, 2013. 414 с.
5. История. Рабочая тетрадь: учебно-методическое пособие/ сост. Н. А. Захарова, Л. Б. Брежнева, Т. А. Левченкова, Н. М. Селивёрстова, О. В. Шемякина; под ред. Н. А. Захаровой. М.: РХТУ им. Д. И. Менделеева, 2019. 132 с.
6. История Отечества с древнейших времен до начала XXI века: Учеб. пособие / Под ред. М. В. Зотовой. М.: ООО «Издательство Астрель», 2004. 526 с.
7. Зуев М. Н. История России: учебное пособие для бакалавров: (для неисторических специальностей). М.: Юрайт, 2012. 655 с.
8. Орлов А.С., Георгиев В.А., Георгиева Н.Г., Сивохина Т.А. Хрестоматия по истории России с древнейших времен до наших дней. Учебное пособие. М.: Проспект, 2020. 592 с.
9. Отечественная история: Учебное пособие/Акылакунова А. К., Брежнева Л. Б., Захарова Н. А., Панкратьева И. А., Селиверстова Н. М. М.: РХТУ им. Д. И. Менделеева, 2007. 340 с.
10. Семеникова Л. И. Россия в мировом сообществе цивилизаций. Россия в мировом сообществе цивилизаций: учебное пособие по дисциплине «Отечественная история» для студентов вузов неисторических специальностей. М.: Книжный дом «Университет», 2008. 782 с.
11. Тесты по отечественной истории: учебно-методическое пособие/сост. А. К. Акылакунова, Л. Б. Брежнева, М. А. Голланд, Е. А. Прокофьева, И. А. Панкратьева, Н. М. Селиверстова; под ред. Н. М. Селиверстовой. М.: РХТУ им. Д. И. Менделеева, 2009. 44 с.

9.2. Рекомендуемые источники научной информации

– Презентации к лекциям.

Российская научная электронная библиотека (http://www.elibrary.ru)

Электронные версии журналов российских и зарубежных научных издательств. Доступ по IP-адресам РХТУ.

Научные журналы:

– Журнал «Вопросы истории» ISSN 0042-8779
– Журнал «Российская история» ISSN 0869-5687
– Электронный научно-образовательный журнал «История» ISSN 2079-8784 : http://history.jes.su/about.html

Ресурсы информационно–телекоммуникационной сети Интернет:

– http://www.archeologia.ru/

Портал электронных информационных ресурсов по археологии и истории Евразии с древности до нового времени. Основу Портала составляет открытая электронная библиотека по археологии, истории и смежным дисциплинам, включающая в себя научные и научно-популярные издания, учебники, статьи, публикации исторических источников и материалов раскопок, отчёты.

– http://annales.info/sbo/contens/vi.htm

Архив журнала «Вопросы истории»

– http://www.hist.msu.ru/ER/index.html

Библиотека электронных ресурсов исторического факультета Московского Государственного Университета им. М. В. Ломоносова. Представлена полнотекстовая коллекция исторических первоисточников разных периодов отечественной и мировой истории.

– http://www.hrono.info/

ХРОНОС — всемирная история в Интернете (ХРОНОС) — Хронологические таблицы с древнейших времен до настоящего времени. Библиотека: исторические источники, книги, статьи. Биографический и предметный указатели. Генеалогические таблицы. Страны и государства. Перечень исторических организаций. Религии мира. Методика преподавания истории. Всемирная история в интернете. Множество материалов по истории России: «Русское время», Русь начальная по векам, всемирная история множество биографических материалов по историческим личностям, тематические таблицы: афинские архонты, римские консулы, военно-политическая хронология франков, история папства, крестовые походы (1096—1270 гг.), кровавая смута 1605—1618 годов, великая французская революция, русская культура в XVIII—XIX веке, революция в России 1905—1907, первая мировая война, революция 1917 г. в России, хроника распада России в 1917 году, гражданская война 1918—1920 в России, вторая мировая война, СССР при Хрущёве, карибский кризис, перестройка, войны и военные конфликты XX века и многое другое.

– http://historic.ru/

Всемирная история — Новости. Энциклопедия. Библиотека по истории. Карты электронной библиотеки. Исследования. Поиск по сайту. Ссылки.

– http://historic.ru/about/author.shtml

Проект «Всемирная история» создан в образовательных целях. Включает накопленный за советский период материал в виде книг, изданных в СССР, царской России и дополнен текущими исследованиями по всемирной истории и новостными статьями.

– http://old-rus.narod.ru/

Древнерусские карты. Хронограф. Великие князья и цари. Русские патриархи и митрополиты. Служилые чины и звания. Власть в древней Руси. Статьи и исследования.

– http://www.praviteli.org/

Целью создания данного электронного ресурса является изложение истории России и Советского Союза в контексте архонтологии — исторической дисциплины, изучающей историю должностей в государственных, международных, политических, религиозных и других общественных структурах. В число политических деятелей, чьи краткие биографии представлены в «Правителях России и Советского Союза» включены в основном те, кто занимал государственные посты, эквивалентные современным понятиям «глава государства» и «глава правительства». Также представлена информация о

структуре высшего руководства Коммунистической партии Советского Союза и ее предшественников.

9.3. Средства обеспечения освоения дисциплины

Для реализации рабочей программы подготовлены следующие средства обеспечения освоения дисциплины:

- компьютерные презентации лекций (общее число слайдов – 280);
- банк тестовых заданий для текущего контроля освоения дисциплины (общее число вопросов – 250);
- банк тестовых заданий для итогового контроля освоения дисциплины (общее число вопросов – 100).

Для освоения дисциплины используются следующие нормативные и нормативно-методические документы:

- Федеральный закон Российской Федерации от 29.12.2012 № 273-ФЗ «Об образовании в Российской Федерации» [Электронный ресурс] – Режим доступа: http://pravo.gov.ru/proxy/ips/?docbody=&nd=102162745&intelsearch=273-%D4%C7 (дата обращения: 15.05.2020).
- Федеральные государственные образовательные стандарты высшего образования // Координационный совет учебно-методических объединений и научно-методических советов высшей школы. Портал Федеральных образовательных стандартов высшего образования [Электронный ресурс] – Режим доступа: http://fgosvo.ru/fgosvo/92/91/4 (дата обращения: 04.05.2020).
- Приказ Министерства образования и науки РФ от 23.08.2017 № 816 «Об утверждении Порядка применения организациями, осуществляющими образовательную деятельность, электронного обучения, дистанционных образовательных технологий при реализации образовательных программ» [Электронный ресурс]. Режим доступа: http://pravo.gov.ru/proxy/ips/?docbody=&nd=102447332&intelsearch=816+%EF%F0%E8%EA%E0%E7 (дата обращения: 04.05.2020).

При освоении дисциплины студенты должны использовать информационные и информационно-образовательные ресурсы следующих порталов и сайтов:

– Система федеральных образовательных порталов. Система открытого образования. Консалтинговый центр ИОС ОО РФ [Электронный ресурс] – Режим доступа: http://www.openedu.ru (дата обращения: 04.05.2020).

– Информационная система «Единое окно доступа к образовательным ресурсам». URL: http://window.edu.ru/ (дата обращения: 15.05.2020).

– ФЭПО: соответствие требованиям ФГОС [Электронный ресурс] – Режим доступа: http://fepo.i-exam.ru/ (дата обращения: 04.05.2020).

10. МЕТОДИЧЕСКИЕ УКАЗАНИЯ ДЛЯ ОБУЧАЮЩИХСЯ

10.1. Для студентов, обучающихся без использования дистанционных образовательных технологий

Методические рекомендации по организации учебной работы обучающегося в бакалавриате направлены на повышение ритмичности и эффективности его аудиторной и самостоятельной работы по дисциплине.

Дисциплина «***История***» включает три раздела, каждый из которых имеет определенную логическую завершенность. При изучении материала каждого раздела рекомендуется регулярное повторение законспектированного лекционного материала, материалов практических занятий, а также дополнение его сведениями из литературных источников, представленных в учебной программе. Изучение материала каждого раздела заканчивается контролем его освоения в форме контрольной работы. Результаты выполнения контрольных работ оцениваются в соответствии с принятой в университете рейтинговой системой оценки знаний.

Совокупная оценка текущей работы студента бакалавриата в семестре складывается из оценок за выполнение контрольных работ (максимальная оценка за 1 и 2 контрольную работу - 10 баллов, за 3 контрольную работу – 20 баллов) и оценки за реферат (20 баллов). Максимальная оценка текущей работы в каждом семестре составляет 60 баллов.

В соответствии с учебным планом изучение дисциплины происходит в 1 семестре и заканчивается итоговым контролем его освоения в форме ***экзамена*** (максимальная оценка – 40 баллов).

Общая оценка результатов освоения дисциплины складывается из числа баллов, набранных в семестре и на экзамене. Максимальная общая оценка всей дисциплины составляет 100 баллов.

Практические занятия направлены на расширение знаний теоретических основ истории и закрепление знаний, полученных студентом на лекционных занятиях путем решения ряда практических задач.

Рекомендации по подготовке к практическим занятиям.

В основу этого вида учебных занятий положен принцип диалога между преподавателем и группой студентов. Как правило, практическое занятие посвящается обсуждению какой-либо темы курса по заранее известным вопросам и заданиям. Коллективная работа способствует выработке и закреплению крайне важных для будущих специалистов навыков. Среди этих навыков отметим умение высказываться и держаться на публике, способность сформулировать свои мысли так, чтобы они стали понятными слушателям, выработка способности анализировать проблему.

Подготовку к практическому занятию следует начинать с изучения его плана. Затем необходимо изучить материал учебника и учебных пособий, внимательно перечитать конспект лекций по соответствующим вопросам. Серьезная подготовка включает знакомство со специальной литературой, рекомендованной в списке поизучаемой теме. В процессе работы над пунктами задания студент обязан предусмотреть план своего устного сообщения на занятии. Это может быть либо краткое высказывание (реплика, дополнение, уточнение), либо развернутое сообщение, либо целостный доклад (или содоклад) по одному из вопросов семинара.

Обсуждение вопросов, предусмотренных планом практического занятия, может происходить по-разному: в форме вопросов преподавателя и ответов студентов, в форме заслушивания и обсуждения докладов, в форме дискуссии, «круглого стола» или деловой игры. Но в любом случае успех практического занятия, его результативность во многом зависит от степени готовности к нему студенческой аудитории.

Методические рекомендации по написанию рефератов.

Реферат – это письменная работа, посвященная раскрытию конкретной темы курса «История», изложению основных точек зрения по данной проблеме.

Работа над рефератом начинается с выбора темы по перечням, определенным кафедрой. Составляется план реферата. Затем подбираются источники и литература по спискам, предлагаемым в данном методическом пособии, а также по систематическим, предметным и алфавитным каталогам библиотек. Закончив просмотр и чтение отобранной литературы, первичную обработку и систематизацию содержащегося в ней материала, необходимо еще раз продумать и уточнить план реферата. Затем следует приступить к написанию текста.

Реферат обязательно должен включать следующие составляющие части и элементы:

– титульный лист;
– оглавление, в котором перечисляются названия разделов и глав реферата;
– введение, в котором дается обоснование значимости темы, очерчивается круг проблем, определяются цели и задачи работы;
– основная часть реферата, разбиваемая на разделы, главы, параграфы (и т. д. в зависимости от темы и предпочтений автора);
– заключение, обобщающее выводы основной части и подводящее итоги всего исследования;
– список источников и литературы, использованных для подготовки текста.

Текст должен свидетельствовать о знании опубликованной литературы по выбранной теме и отражать точку зрения автора на разбираемые проблемы. В реферат обязательно включаются определения понятий, которыми оперирует автор (по авторитетным словарям и справочникам). Желательно делать сноски на используемую литературу. Страницы реферата нумеруются.

Рефераты, представляющие собой выписки из учебников, скопированные из Интернета или электронных баз данных, не могут быть оценены положительно. Приветствуются работы, содержащие элементы творческого подхода, например, развернутый анализ исторических проблем на основе прочитанной литературы, попытки проведения самостоятельного исследования источников, аргументированное отстаивание автором своей оригинальной точки зрения.

10.2. Для студентов, обучающихся с использованием дистанционных образовательных технологий

При использовании электронного обучения и дистанционных образовательных технологий занятия полностью или частично проводятся в режиме онлайн. Объем дисциплины и распределение нагрузки по видам работ соответствует п. 4.1. Распределение баллов соответствует п. 10.1 либо может быть изменено в соответствии с решением кафедры, в случае перехода на ЭО и ДОТ в процессе обучения. Решение кафедры об используемых технологиях и системе оценивания достижений обучающихся принимается с учетом мнения ведущего преподавателя и доводится до обучающихся.

11. МЕТОДИЧЕСКИЕ УКАЗАНИЯ ДЛЯ ПРЕПОДАВАТЕЛЕЙ

11.1. Для преподавателей, реализующих образовательные программы без использования дистанционных образовательных технологий

Дисциплина «***История***» изучается в 1 или 2 семестре бакалавриата.

При подготовке и проведении занятий преподаватель должен опираться на знания по истории, полученные студентами в средней школе. Обучение студентов может быть организовано как в виде традиционных лекций и практических занятий, так и научной дискуссии, которая помогает приобрести навыки и умения обосновывать круг рассматриваемых вопросов, формулировать главные положения, определения и практические выводы из теоретических положений.

В современном образовательном процессе особую роль играют активные и интерактивные методы обучения.

Интерактивные методы обучения в наибольшей степени соответствуют личностно ориентированному, компетентностному подходу. В данном случае и студент, и педагог являются субъектами учебного процесса. Педагог чаще выступает лишь в роли организатора процесса обучения, лидера группы, создателя условий для инициативы студентов. Интерактивное обучение основано на прямом взаимодействии учащихся со своим опытом и опытом своих друзей, так как большинство интерактивных упражнений

обращается к опыту самого студента, причем, не только учебному. Новое знание, умение формируется на основе такого опыта.

К интерактивным методам относятся «круглые столы», дебаты или дискуссии, проведение предметных олимпиад. Предметная олимпиада по курсу истории предусмотрена во внеучебное время, в конце первого семестра.

Смысл дискуссии как метод интерактивного обучения состоит в обмене взглядами по конкретной проблеме. Это активный метод, позволяющий научиться отстаивать свое мнение и слушать других. Спор, дискуссия рождает мысль, активизирует мышление, а в учебной дискуссии к тому же обеспечивает сознательное усвоение учебного материала как продукта мыслительной его проработки.

Дискуссия на практическом занятии требует продуманности и основательной предварительной подготовки обучаемых. Нужны не только хорошие знания (без них дискуссия беспредметна), но также наличие у студентов умения выражать свои мысли, четко формулировать вопросы, приводить аргументы и т. д. Учебные дискуссииобогащают представления студентов по теме, упорядочивают и закрепляют знания.

Одно из главных значений дискуссии — не столько всестороннее и глубокое решение проблемы, но побуждение участников задуматься над ней, а также осуществить пересмотр своих убеждений и представлений, уточнить и определить свою позицию, научиться аргументированно отстаивать собственную точку зрения и, в то же время, осознавать право других иметь свой взгляд на обсуждаемую проблему.

Открывая работу круглого стола или дискуссии, преподаватель определяет регламент работы: 10 минут на выступление докладчика, так как должно быть заслушано 5 сообщений. В прениях – не более 5 минут. В заключение дискуссии проводится обобщение итогов работы.

Метод круглого стола был заимствован из области политики и науки. В обучении метод круглого стола используется для повышения эффективности усвоения теоретических проблем путем рассмотрения их в разных научных аспектах. Принцип «круглого стола» предполагает расположение участников лицом друг к другу, что приводит к возрастанию активности, увеличению числа высказываний, возможности личного включения каждого студента в обсуждение, повышает мотивацию студентов. Преподаватель располагается в общем кругу, как равноправный член группы, что создаёт менее формальную обстановку по сравнению с общепринятой.

Преподаватель при организации процесса проведения «круглого стола» должен обладать высоким профессионализмом, умением вести диалог, анализировать и корректировать ход дискуссии.

Для эффективной организации «круглого стола» необходимо соблюдение реализации всех основных этапов проведения данного мероприятия:

- подготовительный этап предполагающий: выбор проблемы, подбор участников дискуссии, подготовка сценария;
- дискуссионный этап состоит в выступлении модератора, проведения «информационной атаки», выступление участников дискуссии;
- завершающий этап включает: подведение заключительный итогов, выработка решений и рекомендаций.

Интерактивные методы, используемые в процессе обучения истории, не только позволяют интенсифицировать процесс усвоения знаний, но и повышают мотивацию студентов.

Необходимо обращать внимание студентов на обоснование круга рассматриваемых вопросов, формулировки главных положений и определений, практические выводы из теоретических положений. На занятиях должна прослеживаться связь рассматриваемых вопросов с ранее изученным материалом.

При проведении занятий преподаватель может рекомендовать студентам дополнительную литературу по тематике занятия.

11.2. Для преподавателей, реализующих образовательные программы с использованием дистанционных образовательных технологий

При использовании электронного обучения и дистанционных образовательных технологий занятия полностью или частично проводятся в режиме онлайн. Объем дисциплины и распределение нагрузки по видам работ соответствует п. 4.1. Распределение баллов соответствует п. 10.1 либо может быть изменено в соответствии с решением кафедры, в случае перехода на ЭО и ДОТ в процессе обучения. Решение кафедры об используемых технологиях и системе оценивания достижений обучающихся принимается с учетом мнения ведущего преподавателя и доводится до обучающихся.

Реализация ЭО и ДОТ предполагает использование следующих видов и учебной деятельности: онлайн консультации, практические занятия, видео-лекции; проводимые полностью или частично с применением ЭО и ДОТ; текущий контроль в режиме тестирования и проверки домашних заданий; самостоятельная работа и т.д.

При реализации РПД в зависимости от конкретной ситуации ЭО и ДОТ могут быть применены в следующем виде:

- объем часов контактной работы обучающихся с преподавателем не сокращается) и электронные образовательные ресурсы (ЭОР) методически обеспечивают самостоятельную работу обучающихся в объеме, предусмотренном рабочей программой данной дисциплины. При этом в случае необходимости занятия проводятся в режиме онлайн.

12. ПЕРЕЧЕНЬ ИНФОРМАЦИОННЫХ ТЕХНОЛОГИЙ, ИСПОЛЬЗУЕМЫХ В ОБРАЗОВАТЕЛЬНОМ ПРОЦЕССЕ

Информационную поддержку изучения дисциплины осуществляет Информационно-библиотечный центр (ИБЦ) РХТУ им. Д.И. Менделеева, который обеспечивает обучающихся основной учебной, учебно-методической и научной литературой, необходимой для организации образовательного процесса по дисциплине. Общий объем многоотраслевого фонда ИБЦ на 01.01.2020 г. составляет 1 715 452 экз.

Фонд ИБЦ располагает учебной, учебно-методической и научно-технической литературой в форме печатных и электронных изданий, а также включает официальные, справочно-библиографические, специализированные отечественные и зарубежные периодические и информационные издания. ИБЦ обеспечивает доступ к профессиональным базам данных, информационным, справочным и поисковым системам.

Каждый обучающийся обеспечен свободным доступом из любой точки, в которой имеется доступ к сети Интернет и к электронно-библиотечной системе (ЭБС) Университета, которая содержит различные издания по основным изучаемым дисциплинам и сформирована по согласованию с правообладателями учебной и учебно-методической литературы.

Для более полного и оперативного справочно-библиографического и информационного обслуживания в ИБЦ реализована технология Электронной доставки документов.

Электронные информационные ресурсы, используемые в процессе обучения

№ п/п	Электронный ресурс	Реквизиты договора (номер, дата заключения, срок действия), ссылка на сайт ЭБС, сумма договора, количество ключей	Характеристика библиотечного фонда, доступ к которому предоставляется договором

	ЭБС «Лань»	Принадлежность - сторонняя Реквизиты договора - ООО «Издательство «Лань», договор № 33.03-Р-2.0-1775/2-10 от 26.09.2019г. Сумма договора – 642 083-68 Срок действия с «26» сентября 2019г. по «25» сентября 2020г. Ссылка на сайт ЭБС –http://e.lanbook.com Количество ключей - доступ для зарегистрированных пользователей РХТУ с любого компьютера. Дополнительный Договор № 33.03-Р-3.1-2217/2020 от 02.03.2020 г. Сумма договора- 30 994-52 Срок действия с «02» марта 2020 г. по «25» сентября 2020 г. Ссылка на сайт ЭБС – http://e.lanbook.com Количество ключей - доступ для зарегистрированных пользователей РХТУ с любого компьютера.	Электронно-библиотечная система издательства "Лань" — ресурс, включающий в себя как электронные версии книг ведущих издательств учебной и научной литературы (в том числе университетских издательств), так и электронные версии периодических изданий по различным областям знаний. ЭБС «ЛАНЬ» предоставляет пользователям мобильное приложение для iOS и Android, в которых интегрированы бесплатные сервисы для незрячих студентов и синтезатор речи.
	Электронно - библиотечная система ИБЦ РХТУ им. Д.И.Менделеева (на базе АИБС «Ирбис»)	Принадлежность – собственная РХТУ. Ссылка на сайт ЭБС – http://lib.muctr.ru/ Доступ для пользователей РХТУ с любого компьютера.	Электронные версии учебных и научных изданий авторов РХТУ по всем ООП.

	Электронная библиотека диссертаций (ЭБД РГБ).	Принадлежность – сторонняя Реквизиты договора – ФГБУ РГБ, Договор № 33.03-Р-3.1-2173/2020 Сумма договора - 398 840-00 С «16» марта 2020 г. по «15 » марта 2021 г. Ссылка на сайт ЭБС – http://diss.rsl.ru/ Количество ключей – 10 лицензий + распечатка в ИБЦ.	В ЭБД доступны электронные версии диссертаций Российской Государственной библиотеки: с 1998 года – по специальностям: "Экономические науки", "Юридические науки", "Педагогические науки" и "Психологические науки"; с 2004 года - по всем специальностям, кроме медицины и фармации; с 2007 года - по всем специальностям, включая работы по медицине и фармации.
4	Научно-электронная библиотека «eLibrary.ru».	Принадлежность – сторонняя Реквизиты договора – ООО Научная электронная библиотека, договор № 33.03-Р-3.1 2087/2019 Сумма договора – 1100017-00 С «01» января 2020 г. по «31» декабря 2020 г. Ссылка на сайт – http://elibrary.ru Количество ключей – доступ для пользователей РХТУ по ip-адресам неограничен.	Научная электронная библиотека eLIBRARY.RU - это крупнейший российский информационно-аналитический портал в области науки, технологии, медицины и образования, содержащий рефераты и полные тексты более 29 млн научных статей и публикаций, в том числе электронные версии более 5600 российских научно-технических журналов

5.	Справочно-правовая система «Консультант+»	Принадлежность сторонняя- Договор № 174-247ЭА/2019 от 26.12.2019 г. Сумма договора - 927 029-80 С «01» января 2020 г. по «31» декабря 2020 г. Ссылка на сайт- http://www.consultant.ru/ Количество ключей – 50 пользовательских лицензий по ip-адресам.	Справочно-правовая система по законодательству Российской Федерации.
6.	Справочно-правовая система “Гарант»	Принадлежность сторонняя Договор №166-235ЭА/2019 от 23.12.2019 г. Сумма договора - 603 949-84 С «01» января 2020 г. по «31» декабря 2020 г. Ссылка на сайт – http://www.garant.ru/ Количество ключей – 50 пользовательских лицензий по ip-адресам.	Гарант — справочно-правовая система по законодательству Российской Федерации.
7.	Электронно-библиотечная система издательства "ЮРАЙТ"	Принадлежность сторонняя- «Электронное издательство ЮРАЙТ» Договор № 33.03-Р-3.1-220/2020 от 16.03.2020 г. Сумма договора - 324 000-00 С «16» марта 2020 г. по «15» марта 2021 г. Ссылка на сайт – https://biblio-online.ru/ Количество ключей - доступ для зарегистрированных пользователей РХТУ с любого компьютера.	Электронная библиотека включает более 5000 наименований учебников и учебных пособий по всем отраслям знаний для всех уровней профессионального образования от ведущих научных школ с соблюдением требований новых ФГОСов.
8.	Информационно-аналитическая система Science Index	Принадлежность сторонняя- ООО «Научная электронная библиотека» Договор № SIO-364/19 33.03-Р-3.1-2103/2019 от «17»февраля 2020 г. Сумма договора-90 000-00 Срок действия с «17» февраля 2020 г. по «16» февраля 2021 г. Ссылка на сайт – http://elibrary.ru Количество ключей – локальный доступ для сотрудников ИБЦ	Дистанционная поддержка публикационной активности преподавателей университета

Бесплатные архивные коллекции, приобретенные Минобрнауки для вузов.

Архив издательства Cambridge University Press. Пакет «Cambridge Journals Digital Archive (CJDA)» с первого выпуска каждого журнала по 2011, 1827-2011.

Архив издательства Taylor & Francis. Full Online Journal Archives. с первого выпуска каждого журнала по 1996, 1798-1997.

Архив Издательства Annual Reviews. Пакет «Full Collection» 1932-2005.

Бесплатные официальные открытые ресурсы Интернет:

12. Directory of Open Access Journals (DOAJ) http://doaj.org/

Ресурс объединяет более 10000 научных журналов по различным отраслям знаний (около 2 миллионов статей) из134 стран мира.

13. Directory of Open Access Books (DOAB) https://www.doabooks.org/

В базе размещено более 3000 книг по различным отраслям знаний, предоставленных 122 научными издательствами.

13. МАТЕРИАЛЬНО-ТЕХНИЧЕСКОЕ ОБЕСПЕЧЕНИЕ ДИСЦИПЛИНЫ

В соответствии с учебным планом занятия по дисциплине «***История***» проводятся в форме лекций, практических занятий и самостоятельной работы обучающегося.

13.1. Оборудование, необходимое в образовательном процессе:

Аудитория, обеспеченная компьютером и мультимедийным проектором (обеспечение презентаций лекций и самостоятельных разработок студентов).

13.2. Учебно-наглядные пособия:

Карты по истории.

13.3. Компьютеры, информационно-телекоммуникационные сети, аппаратно-программные и аудиовизуальные средства:

Библиотека, имеющая рабочие компьютерные места для студентов, оснащенные компьютерами с доступом к базам данных и выходом в Интернет.

13.4. Печатные и электронные образовательные и информационные ресурсы:

Информационно-методические материалы: учебные и учебно-методические пособия по дисциплине.

Электронные образовательные ресурсы, электронные презентации к разделам лекционных курсов.

13.5. Перечень лицензионного программного обеспечения:

№ п/п	Наименование программного продукта	Реквизиты договора поставки	Количество лицензий	Срок окончания действия лицензии
1	Microsoft Office Standard 2007	Государственный контракт № 143-164ЭА/2010 от 14.12.10, Акт № Tr048787, накладная № Tr048787 от 20.12.10 Microsoft Open License Номер лицензии	210	бессрочная

		42931328		
2	Неисключительная лицензия на использование Desktop Education ALNG LicSAPk OLVS E 1Y AcademicEdition Enterprise В составе: 1) В составе Microsoft Office Professional Plus 2019: • Word • Excel • Power Point • Outlook • OneNote • Access • Publisher • InfoPath 2) Microsoft Core CAL 3) Microsoft Windows Upgrade	Контракт № 28-35ЭА/2020 от 26.05.2020 3) Лицензию на обновление операционной системы для рабочих станций Windows 10.	657 комплектов. Соглашение Microsoft OVS-ES № V6775907 Каждый комплект включает: 1) Лицензию на комплекс для создания презентаций, электронных текстов и таблиц, обработки баз данных Microsoft Office. 2) Лицензию для подключения пользователей к серверным системам Microsoft: • Exchange Server Standard, • Exchange Server Enterprise, • SharePoint Server, • Skype для бизнеса Server, • Windows MultiPoint Server Premium, • Windows Server Standard, • Windows Server Data Center. 3) Лицензию на обновление операционной системы для рабочих станций Windows 10.	12 месяцев (ежегодное продление подписки с правом перехода на обновлённую версию продукта)

14. ТРЕБОВАНИЯ К ОЦЕНКЕ КАЧЕСТВА ОСВОЕНИЯ ПРОГРАММЫ

Наименование разделов	Основные показатели оценки	Формы и методы контроля и оценки
Раздел 1. Особенности становления государственности в России.	*Знает*: основные направления, проблемы и методы исторической науки; основные этапы и ключевые события истории России и мира; особенности развития российского государства, выдающихся деятелей отечественной и всеобщей истории; *умеет:* соотносить общие исторические процессы и отдельные факты; выявлять существенные черты исторических процессов, явлений и событий; анализировать социально-значимые проблемы; формулировать и аргументировано отстаивать собственную позицию по различным проблемам истории; – *владеет:* представлениями об истории как науке, ее месте в системе гуманитарного знания; представлениями об основных этапах в истории человечества и их хронологии; категориально-понятийным аппаратом изучаемой дисциплины; навыками анализа исторических источников.	Оценка за контрольную работу №1. Оценка за реферат. Оценка за экзамен.
Раздел 2. Российская империя в XVIII-начале XX в.	*Знает:* основные направления, проблемы исторической науки; основные этапы и ключевые события истории России и мира; особенности развития российского государства, выдающихся деятелей отечественной и всеобщей истории; *умеет:* соотносить общие исторические процессы и отдельные факты; выявлять существенные черты исторических процессов, явлений и событий; анализировать социально-значимые проблемы; формулировать и аргументировано отстаивать собственную позицию по различным проблемам истории; – *владеет:* представлениями об основных этапах в истории человечества и их хронологии;	Оценка за контрольную работу №2 Оценка за реферат Оценка за экзамен

	категориально-понятийным аппаратом изучаемой дисциплины; навыками анализа исторических источников.	
Раздел 3. От советского государства к современной России.	*Знает:* основные направления, проблемы исторической науки; основные этапы и ключевые события истории России и мира; особенности развития российского государства, выдающихся деятелей отечественной и всеобщей истории; *умеет:* соотносить общие исторические процессы и отдельные факты; выявлять существенные черты исторических процессов, явлений и событий; анализировать социально-значимые проблемы; формулировать и аргументировано отстаивать собственную позицию по различным проблемам истории; − *владеет:* представлениями об основных этапах в истории человечества и их хронологии; категориально-понятийным аппаратом изучаемой дисциплины; навыками анализа исторических источников.	Оценка за контрольную работу №3 Оценка за реферат Оценка за экзамен

15. ОСОБЕННОСТИ ОРГАНИЗАЦИИ ОБРАЗОВАТЕЛЬНОГО ПРОЦЕССА ДЛЯ ИНВАЛИДОВ И ЛИЦ С ОГРАНИЧЕННЫМИ ВОЗМОЖНОСТЯМИ ЗДОРОВЬЯ

Обучение инвалидов и лиц с ограниченными возможностями здоровья осуществляется в соответствии с:

− Порядком организации и осуществления образовательной деятельности по образовательным программам – программам бакалавриата, программам специалитета, программам магистратуры (Приказ Минобрнауки РФ от05.04.2017 № 301);

− Положением о порядке организации и осуществления образовательной деятельности по образовательным программам высшего образования – программам бакалавриата, программам специалитета, программам магистратуры в РХТУ им. Д.И. Менделеева, принятым решением Ученого совета РХТУ им. Д.И. Менделеева от 30.10.2019, протокол № 3, введенным в действие приказом ректора РХТУ им. Д.И. Менделеева от 14.11.2019 № 646А;

− Методическими рекомендациями по организации образовательного процесса для обучения инвалидов и лиц с ограниченными возможностями здоровья в образовательных организациях высшего образования, в том числе оснащенности образовательного процесса (утверждены заместителем Министра образования и науки РФ А.А. Климовым от 08.04.2014 № АК-44/05вн).

Дополнения и изменения к рабочей программе дисциплины
«История»
для 18.03.01 «Химическая технология»
код и наименование направления подготовки (специальности)

Форма обучения: очная

Номер изменения/ дополнения	Содержание дополнения/изменения	Основание внесения изменения/дополнения
1.		протокол заседания Ученого совета №_____от «___»_____20___г.
		протокол заседания Ученого совета №_____от «___»_____20___г.
		протокол заседания Ученого совета №_____от «___»_____20___г.
		протокол заседания Ученого совета №_____от «___»_____20___г.
		протокол заседания Ученого совета №_____от «___»_____20___г.

Аннотация рабочей программы дисциплины
«Физическая культура и спорт» (Б1.Б.04)

1. Цель дисциплины состоит в формировании мировоззрения и культуры личности, гражданской позиции, нравственных качеств, чувства ответственности, самостоятельности в принятии решений, способности использовать разнообразные формы физической культуры, спорта и туризма для сохранения и укрепления своего здоровья и здоровья своих близких в повседневной жизни и профессиональной деятельности.

2. В результате изучения дисциплины обучающийся по программе бакалавриата должен:

Обладать следующими общекультурными (ОК) компетенциями:

– способностью к самоорганизации и самообразованию (ОК–7);
– способностью использовать методы и инструменты физической культуры для обеспечения полноценной социальной и профессиональной деятельности (ОК–8).

Знать:

– научно-практические основы физической культуры и здорового образа жизни;
– социально-биологические основы физической культуры и спорта;
– влияние оздоровительных систем физического воспитания на укрепление здоровья, профилактику профессиональных заболеваний и вредных привычек;

– способы контроля и оценки физического развития и физической подготовленности;
– правила и способы планирования индивидуальных занятий различной целевой направленности;
– историю физической культуры и спорта, иметь представление о значимых спортивных событиях не только своей страны, но и мирового уровня; важнейшие достижения в области спорта;
– спортивные традиции РХТУ им. Д.И. Менделеева, помнить о подвигах спортсменов в годы Великой отечественной войны 1941-1945 гг.

Уметь:

– самостоятельно заниматься физической культурой и спортом;
– осуществлять самоконтроль за состоянием своего организма и соблюдать правила гигиены и техники безопасности;
– осуществлять творческое сотрудничество в коллективных формах занятий физической культурой.

Владеть:

– средствами и методами укрепления индивидуального здоровья, физического самосовершенствования;
– должным уровнем физической подготовленности, необходимым для качественного усвоения профессиональных умений и навыков в процессе обучения в вузе, для обеспечения полноценной социальной и профессиональной деятельности после окончания учебного заведения.

3. Краткое содержание дисциплины

Дисциплина «Физическая культура и спорт» реализуется в объеме 72 акад. часов или 54 астр. ч. (2 зачетные единицы) при очной форме обучения.

Программа рассчитана на изучение дисциплины в течение двух семестров (первого и четвертого).

Разделы дисциплины и виды занятий

№ п/п	Раздел дисциплины	Академ. часов				
		Всего	Лек	МПЗ	ППФП	КР
1.	*Раздел 1. Предмет «Физическая культура и спорт». История ФКиС*	*18*	*2*	*6*	*9*	*1*
1.1	Предмет физическая культура и спорт	9	1	3	4,5	0,5
1.2	История спорта	9	1	3	4,5	0,5
2.	*Раздел 2. Основы здорового образа жизни (ЗОЖ)*	*18*	*2*	*6*	*9*	*1*
2.1	Врачебный контроль и самоконтроль на занятиях	9	1	3	4,5	0,5

	физической культурой и спортом					
2.2	Гигиеническое обеспечение занятий оздоровительной физической культурой	9	1	3	4,5	0,5
3.	*Раздел 3. Биологические основы физической культуры и спорта*	*18*	*2*	*6*	*9*	*1*
3.1	Биологические основы физической культуры и спорта	9	1	3	4,5	0,5
3.2	Образ жизни и его отражение в профессиональной деятельности	9	1	3	4,5	0,5
4	*Раздел 4. Профессионально-прикладная физическая культура и спорт*	*18*	*2*	*6*	*9*	*1*
4.1	Общая физическая и спортивная подготовка студентов в образовательном процессе	9	1	3	4,5	0,5
4.2	Физическая культура и спорт в профессиональной деятельности бакалавра	9	1	3	4,5	0,5
	ИТОГО	**72**	**8**	**24**	**36**	**4**

Каждый Раздел программы состоит из подразделов и имеет структуру:

- лекции (или теоретический Раздел);
- практический Раздел (состоит из: методико-практических занятий (МПЗ) и учебно-тренировочных занятий (профессионально-прикладная физическая подготовка, ППФП);
- контрольный Раздел (КР).

Теоретический подраздел формирует систему научно-практических и специальных знаний, необходимых для понимания природных и социальных процессов функционирования физической культуры общества и личности, умения их адаптивного творческого использования для личностного и профессионального развития; самосовершенствования, организации здорового образа жизни при выполнении учебной, профессиональной и социокультурной деятельности.

Методико-практические занятия предусматривают освоение основных методов и способов формирования учебных, профессиональных и жизненных умений и навыков средствами физической культуры и спорта.

На методико-практических занятиях уделяется внимание:

- основным проблемам спортивной тренировки;
- влиянию физических упражнений на формирование профессиональных качеств будущего специалиста и личности занимающегося;

– воздействию средств физического воспитания на основные физиологические системы и звенья опорно-двигательного аппарата занимающегося;
– вопросам проведения соревнований (правила соревнований, система розыгрышей, определение победителей, оборудование и инвентарь).

Профессионально-прикладная подготовка проводится с учетом будущей профессиональной деятельности студента.

Учебно-тренировочные занятия базируются на широком использовании теоретических знаний и методических умений, на применении разнообразных средств физической культуры, спортивной и профессионально-прикладной физической подготовки студентов.

Контрольный подраздел. Критерием успешности освоения учебного материала является оценка преподавателя, учитывающая ***регулярность посещения обязательных учебных занятий***, знаний теоретического раздела программы и выполнение установленных на данный семестр контрольных тестов общей физической и теоретической подготовки для отдельных групп различной спортивной направленности. КР входит в практические занятия.

4. Объем учебной дисциплины

Виды учебной работы	Всего		Семестры			
			1		4	
	ЗЕ	Акад. ч	**ЗЕ**	Акад. ч	**ЗЕ**	Акад. ч
Общая трудоемкость дисциплины по учебному плану	**2**	**72**	**1**	**36**	**1**	**36**
Контактная работа – аудиторные занятия:	**2**	**72**	**1**	**36**	**1**	**36**
Лекции (Лек)	0,22	8	0,11	4	0,11	4
Практические занятия (ПЗ)	1,78	64	0,89	32	0,89	32
Вид контроля:			**Зачет**		**Зачет**	

Виды учебной работы	Всего		Семестры			
			1		4	
	ЗЕ	Астр. ч	**ЗЕ**	Астр. ч	**ЗЕ**	Астр. ч
Общая трудоемкость дисциплины по учебному плану	**2**	**54**	**1**	**27**	**1**	**27**
Контактная работа – аудиторные занятия:	**2**	**54**	**1**	**27**	**1**	**27**
Лекции (Лек)	0,22	6	0,11	3	0,11	3
Практические занятия (ПЗ)	1,78	48	0,89	24	0,89	24

Вид контроля:		**Зачет**	**Зачет**

Министерство науки и высшего образования Российской федерации
Федеральное государственное бюджетное образовательное учреждение высшего образования
«Российский химико-технологический университет имени Д.И. Менделеева»

«УТВЕРЖДАЮ»

Проректор по учебной работе

_____ С.Н. Филатов

«_____» _____ 2020 г.

РАБОЧАЯ ПРОГРАММА ДИСЦИПЛИНЫ

«История»

Направление подготовки 18.03.01 Химическая технология

Квалификация «бакалавр»

РАССМОТРЕНО И ОДОБРЕНО
на заседании Методической комиссии
РХТУ им. Д.И. Менделеева
«30» июня 2020 г.
Протокол №25

Председатель _____ Н.А. Макаров

Москва 2020 г.

Программа составлена зав. кафедрой истории и политологии, доктором исторических наук, доцентом Селивёрстовой Н.

Программа рассмотрена и одобрена на заседании кафедры истории и политологии РХТУ им.Д. И. Менделеева «28» мая 2020 г., протокол №10

СОДЕРЖАНИЕ

1.	Цель и задачи дисциплины	4
2.	Требования к результатам освоения дисциплины	4
3.	Объем дисциплины и виды учебной работы	5
4.	Содержание дисциплины	6
4.1.	Разделы дисциплины и виды занятий	6
4.2.	Содержание разделов дисциплины	7
5.	Соответствие содержания требованиям к результатам освоения дисциплины	12
6.	Практические и лабораторные занятия	12
6.1.	Практические занятия. Примерные темы практических занятий по дисциплине	12
7.	Самостоятельная работа	13
8.	Примеры оценочных средств для контроля освоения дисциплины	13
8.1.	Примерная тематика реферативно-аналитической работы	13
8.2.	Примеры контрольных вопросов для текущего контроля освоения дисциплины	15
8.3.	Вопросы для итогового контроля освоения дисциплины (экзамен)	20
8.4.	Структура и примеры билетов для экзамена	21
9.	Учебно-методическое обеспечение дисциплины	22
9.1.	Рекомендуемая литература	22
9.2.	Рекомендуемые источники научно-технической информации	23
9.3.	Средства обеспечения освоения дисциплины	24
10.	Методические указания для обучающихся	24
10.1.	Для студентов, обучающихся без использования дистанционных образовательных технологий	24
10.2.	Для студентов, обучающихся с использованием дистанционных образовательных технологий	26
11.	Методические указания для преподавателей	26
11.1.	Для преподавателей, реализующих образовательные программы без использования дистанционных образовательных технологий	26
11.2.	Для преподавателей, реализующих образовательные программы с	28

использованием дистанционных образовательных технологий

12. Перечень информационных технологий, используемых в образовательном процессе 28

13. Материально-техническое обеспечение дисциплины 32

13.1. Оборудование, необходимое в образовательном процессе: 32

13.2. Учебно-наглядные пособия 32

13.3. Компьютеры, информационно-телекоммуникационные сети, аппаратно-программные и аудиовизуальные средства 32

13.4. Печатные и электронные образовательные и информационные ресурсы 32

13.5. Перечень лицензионного программного обеспечения 32

14. Требования к оценке качества освоения программы 34

15. Особенности организации образовательного процесса для инвалидов и лиц с ограниченными возможностями здоровья 35

1. ЦЕЛЬ И ЗАДАЧИ ДИСЦИПЛИНЫ

Программа составлена в соответствии с требованиями Федерального государственного образовательного стандарта (ФГОС ВО) для направления подготовки ***18.03.01 – «Химическая технология»,*** рекомендациями методической комиссии и накопленного опыта преподавания дисциплины кафедрой ***истории и политологии*** РХТУ им. Д.И. Менделеева. Программа рассчитана на изучение дисциплины в течение одного семестра.

Дисциплина «***История***» относится к базовой части 1 блока дисциплин учебного плана (Б.1.Б.03.). Программа дисциплины предполагает, что обучающиеся имеют теоретическую и практическую подготовку в области истории.

Цель дисциплины – формирование у студентов целостного представления об историческом прошлом России, ее месте во всемирно-историческом процессе.

З**адачи дисциплины** заключаются в приобретении следующих знаний, развитии умений и навыков личности:

• понимание гражданственности и патриотизма как преданности своему Отечеству, стремления своими действиями служить его интересам, в т.ч. и защите национальных интересов России;

• знание движущих сил и закономерностей исторического процесса; места человека в историческом процессе, политической организации общества;

• введение студентов в круг исторических проблем, связанных с областью будущей профессиональной деятельности;

• навыки исторической аналитики: способность на основе исторического анализа и проблемного подхода преобразовывать информацию в знание, осмысливать процессы, события и явления в России и мировом сообществе в их динамике и взаимосвязи, руководствуясь принципами научной объективности и историзма.

Дисциплина «***История***» преподается в 1 или 2 семестре. Контроль успеваемости студентов ведется по принятой в университете рейтинговой системе.

2. ТРЕБОВАНИЯ К РЕЗУЛЬТАТАМ ОСВОЕНИЯ ДИСЦИПЛИНЫ

Изучение дисциплины ***«История»*** при подготовке бакалавров по направлению подготовки ***18.03.01 – «Химическая технология»,*** профили подготовки «Химическая технология тугоплавких неметаллических и силикатных материалов», «Технология тонкого органического синтеза», «Технология неорганических веществ», «Технология электрохимических производств», «Химическая технология материалов и приборов электронной техники и наноэлектроники», «Технология и переработка полимеров», «Технология защиты от коррозии», «Химическая технология биоматериалов», «Технология синтетических биологически активных веществ, химико - фармацевтических препаратов и косметических средств», «Химическая технология природных энергоносителей и углеродных материалов», «Технология основного органического и нефтехимического синтеза» направлено на приобретение следующих общекультурных компетенций:

- способность анализировать основные этапы и закономерности исторического развития общества для формирования гражданской позиции (ОК-2).

В результате изучения дисциплины студент бакалавриата должен:

Знать:

- основные этапы и ключевые события истории России и мира; особенности развития российского государства, выдающихся деятелей отечественной и всеобщей истории.

Уметь:

- соотносить общие исторические процессы и отдельные факты; выявлять существенные черты исторических процессов, явлений и событий; анализировать социально-значимые проблемы;
- формулировать и аргументировано отстаивать собственную позицию по различным проблемам истории.

Владеть:

- представлениями об истории как науке, ее месте в системе гуманитарного знания;
- представлениями об основных этапах в истории человечества и их хронологии;
- категориально-понятийным аппаратом изучаемой дисциплины;
- навыками анализа исторических источников.

3. ОБЪЕМ ДИСЦИПЛИНЫ И ВИДЫ УЧЕБНОЙ РАБОТЫ

Виды учебной работы	**Всего**		**2 семестр**	
	ЗЕ	**Акад. ч.**	**ЗЕ**	**Акад. ч.**
Общая трудоемкость дисциплины	**4**	**144**	**4**	**144**
Контактная работа -аудиторные занятия:	**1,3**	**48**	**1,3**	**48**
Лекции (Лек)	0,9	32	0,9	32
Практические занятия (ПЗ)	0,4	16	0,4	16
Самостоятельная работа (СР)	**1,7**	**60**	**1,7**	**60**
Контактная самостоятельная работа	1,7	-	1,7	-
Самостоятельное изучение разделов дисциплины		60		60
Вид контроля:				
Экзамен	**1**	**36**	**1**	**36**
Контактная работа – промежуточная аттестация	1	0,4	1	0,4
Подготовка к экзамену		35,6		35,6
Вид итогового контроля	**Экзамен**		**Экзамен**	

Виды учебной работы	**Всего**	**2 семестр**

	ЗЕ	Астр. ч.	ЗЕ	Астр. ч.
Общая трудоемкость дисциплины	**4**	**108**	**4**	**108**
Контактная работа -аудиторные занятия:	**1,3**	**36**	**1,3**	**36**
Лекции (Лек)	0,9	24	0,9	24
Практические занятия (ПЗ)	0,4	12	0,4	12
Самостоятельная работа (СР)	**1,7**	**45**	**1,7**	**45**
Контактная самостоятельная работа	1,7	-	1,7	-
Самостоятельное изучение разделов дисциплины		45		45
Вид контроля:				
Экзамен	**1**	**27**	**1**	**27**
Контактная работа – промежуточная аттестация	1	0,3	1	0,3
Подготовка к экзамену		26,7		26,7
Вид итогового контроля	**Экзамен**		**Экзамен**	

4. СОДЕРЖАНИЕ ДИСЦИПЛИНЫ

4.1. Разделы дисциплины и виды занятий

№ п/п	Раздел дисциплины	Академ. часов				
		Всего	**Лекции**	**Прак. занятия**	**Сам. работа**	**Экз.**
1.	Раздел 1. История как наука. Особенности становления государственности в России.	40	10	6	24	
1.1	История в системе социально-гуманитарных наук. Основы методологии исторической науки.	17	3	2	12	

	Начало государственности. Киевская Русь.					
1.2	Русские земли в XII – начале XVI вв. Образование Российского государства.	11	3	2	6	
1.3	Россия в середине XVI-XVII вв.	12	4	2	6	
	Раздел 2. Российская империя в XVIII- начале XX в.	36	12	6	18	
2.1	Российское государство в XVIII в. – веке модернизации и просвещения.	12	4	2	6	
2.2	Россия в XIX столетии.	12	4	2	6	
2.3	Россия в начале XX века (1900-1917гг.).	12	4	2	6	
	Раздел 3. От советского государства к современной России.	32	10	4	18	
3.1	Формирование и сущность советского строя (1917-1991гг.).	22	8	2	12	
3.2	Становление новой российской государственности (с 1991- по наст. время).	10	2	2	6	
	Всего часов	108	32	16	60	
	Экзамен:					36
	Итого	144	32	16	60	36

4.2 Содержание разделов дисциплины

Раздел 1. История как наука. Особенности становления государственности в России.

1.1. История в системе социально-гуманитарных наук. Основы методологии исторической науки. Начало государственности. Киевская Русь.

Место истории в системе наук. Предмет исторической науки. Роль теории в познании прошлого. Сущность, формы, функции исторического знания. Источники по отечественной

истории, их классификация. История России – неотъемлемая часть всемирной истории; общее и особенное в историческом развитии.

Славянское общество в эпоху расселения. Этнокультурные и социально-политические процессы становления российской государственности. Основные социально-экономические процессы и специфика формирования феодальных отношений на Руси. Особенности социально-политического развития Киевской Руси. Принятие христианства. Формирование правовой системы.

1.2. Русские земли в XII – начале XVI вв. Образование Российского государства

Причины обособления земель и княжеств. Социально-политическая структура русских земель периода политической раздробленности. Формирование различных социокультурных моделей развития древнерусского общества и государства.

Монголо-татарское нашествие на Русь. Экспансия в Западную и Северо-Западную Русь. Великое княжество Литовское и Русское государство. Социально-политические изменения в русских землях в период монголо-татарского господства. Специфика формирования единого Российского государства. Развитие феодального землевладения. Соперничество княжеств Северо-Восточной Руси. Причины возвышения Московского княжества. Первые московские князья. Дмитрий Донской. Куликовская битва, её историческое значение. Роль церкви в объединительном процессе. Сергий Радонежский.

Особенности политического устройства Российского государства. Иван III. Возникновение сословной системы организации общества. Местничество. Предпосылки складывания самодержавных черт государственной власти. Василий III. Историческое значение образования единого Российского государства.

1.3. Россия в середине XVI – XVII вв.

Иван Грозный: поиск альтернативных путей социально-политического развития Руси. Складывание сословно-представительной монархии и её особенности по сравнению со странами Западной Европы. Земский Собор. Избранная Рада. Реформы 50-х годов XVI века и их значение. Судебник 1550г. Стоглавый Собор 1551г. Присоединение к России Поволжья, Приуралья и Западной Сибири. Ливонская война: цели и причины неудач. Опричнина: причины, сущность, последствия. Хозяйственное разорение 70-80гг. XVI в. Этапы закрепощения крестьянства. Формирование официальной идеологии самодержавия.

«Смутное время»: ослабление государственных начал, попытка возрождения традиционных («домонгольских») норм отношений между властью и обществом. Правление Бориса Годунова. Лжедмитрий I. Боярский царь Василий Шуйский. Восстание И. Болотникова. Лжедмитрий II. Феномен самозванства. Польско-шведская интервенция. Семибоярщина,оккупация Москвы. Роль народного ополчения в освобождении Москвы и изгнании чужеземцев. К. Минин и Д. Пожарский. Земский собор 1613г. Воцарение династии Романовых.

Территория и население страны в XVII в. Влияние последствий «Смутного времени» на экономическое развитие России. Развитие форм феодального землевладения и хозяйства. Соборное Уложение 1649г.: юридическое оформление крепостного права и сословных функций. Рост общественного разделения труда и его специализация. Первые мануфактуры и их характер. Начало формирования всероссийского рынка. Ярмарки. Развитие внутренней и внешней торговли. Укрепление купечества. Новоторговый устав. Централизация власти, начало перехода к

абсолютизму. Прекращение деятельности Земских соборов. Изменение роли Боярской Думы. Церковь и государство. Церковный раскол. «Бунташный век». Причины массовых народных выступлений в XVII в. Городские бунты. Восстание под предводительством С. Разина: причины, особенности, значение и последствия. Российская мысль и культура в преддверии Нового времени.

Раздел 2. Российская империя в XVIII- начале XX в.

2.1. Российское государство в XVIII веке – веке модернизации и просвещения

XVIII век в европейской и мировой истории. Россия и Европа: новые взаимосвязи и различия. Петр I: борьба за преобразование традиционного общества в России. Основные направления «европеизации» страны. Эволюция социальной структуры общества. Внешняя политика Петра I, её связь с преобразованиями внутри страны. Реформы Петра I как первая попытка модернизации страны, её особенности. Развитие промышленности. Усиление роли государства в наращивании производительных сил страны. Концепция меркантилизма и её реализация в России. Создание регулярной армии и флота. Административная реформа. Церковная реформа. Табель о рангах. Борьба с консервативной оппозицией. Оформление абсолютизма, основные черты и историческое значение. Провозглашение России империей. Упрочение международного авторитета страны.

Дворцовые перевороты, их причины, социально-политическая сущность и последствия. Фаворитизм. Расширение привилегий дворянства. Дальнейшая бюрократизация госаппарата. Внешняя политика во второй четверти – середине XVIII века.

Екатерина II: истоки и сущность дуализма внутренней политики. «Просвещенный абсолютизм». Секуляризация церковных земель. Уложенная комиссия. Крестьянский вопрос. Народное восстание под предводительством Е. Пугачева (предпосылки, характер, особенности, место в истории). Укрепление государственного аппарата. Губернская реформа. Сословная политика Екатерины II. Новый юридический статус дворянства. Внешняя политика России во второй половине XVIII века. Дальнейшее расширение границ Российской империи.

Царствование Павла I. Попытка ограничения дворянской власти самодержавными средствами. Ужесточение политического режима.

Русская культура XVIII века: от петровских инициатив к «веку просвещения».

2.2. Россия в XIX столетии

Промышленный переворот в Европе и России: общее и особенное. Важнейшие условия перехода России к индустриальному обществу – решение крестьянского вопроса и ограничение самодержавия.

Крестьянский вопрос: этапы решения. Первые подступы к отмене крепостного права в начале XIX в. Указ 1803г. о «свободных хлебопашцах», указ 1842г. об «обязанных крестьянах». Реформа П. Д. Киселева. Решение крестьянского вопроса в период правления Александра II. Предпосылки и причины отмены крепостного права в России. «Манифест» 19 февраля 1861г. и «Положения»: их содержание, значение, воздействие на развитие пореформенной России.

Попытки реформирования системы государственного управления. Проекты либеральных реформ М. М. Сперанского и Н. Н. Новосильцева при Александре I. Изменение политического курса в начале 20-х гг. XIX в. Внутренняя политика Николая I. Укрепление самодержавной власти.

Дальнейшая централизация, бюрократизация государственного строя России. Усиление репрессивных мер.

Реформы 60-70-х гг. в области местного управления, суда, армии, печати и др. Историческое значение преобразований 60-70-х гг. «Контрреформы» Александра III.

Общественное движение в России XIX века. Формирование трех течений: консервативно-охранительного, либерального и радикального. Консервативно-охранительное направление. Н. М. Карамзин. С. П. Шевырев. М. П. Погодин. М. Н. Катков. К. П. Победоносцев. Д. И. Иловайский. С. С. Уваров. Теория «официальной народности».

Либеральное направление. Идейное наследие П. Я. Чаадаева. Западники и славянофилы. К. Д. Кавелин. Б. И. Чичерин. А. И. Кошелев. К. С. Аксаков. Становление идеологии русского либерализма. Либеральная бюрократия и её роль в реформах 60-70-х гг. XIX в. Земское движение. Особенности российского либерализма.

Радикальное направление. Начало освободительного движения. Декабристы. Формирование идеологии декабризма. Эволюция движения: «Союз спасения», «Союз благоденствия», Северное и Южное общество. Основные программные документы. Восстания в Петербурге и на юге. Причины поражения и значение выступления декабристов. Попытки продолжить традицию декабристов. Кружки 20-30-х годов XIX в. Предпосылки и источники социализма в России. «Русский социализм» А. И. Герцена и Н. Г. Чернышевского. Петрашевцы. С. Г. Нечаев и «нечаевщина». Народничество. М. А. Бакунин. П. Л. Лавров. П. Н. Ткачев. Политические доктрины и революционная деятельность народнических организаций в 70-х – начале 80-х гг. XIX в. Либеральные народники 80-90-х годов. Становление рабочего движения. Оформление марксистского течения. Г. В. Плеханов. В. И. Ульянов (Ленин).

Внешняя политика России в XIX в. Причины Отечественной войны 1812г. Значение победы России в войне против Наполеона и освободительного похода в Европу. Российское самодержавие и «Священный Союз». Восточный вопрос и его решение в XIX веке. Россия инароды Северного Кавказа. Крымская война, её причины и последствия. Политика России на Дальнем Востоке. Продажа Аляски. Присоединение Средней Азии к России.

Русская культура в XIX в. Общие достижения и противоречия.

2.3. Россия в начале XX века (1900 – 1917гг.)

Территория и население России в начале XX века. Социальная структура.

Особенности социально-экономического развития России в начале XX века. Объективная потребность индустриальной модернизации России. Усиление государственного регулирования экономики. Реформы С. Ю. Витте. Русская деревня в начале XX века.

Соотношение политических сил в России в начале XX века. Нарастание кризиса самодержавия. Первая российская революция: причины, характер, особенности, движущие силы, этапы, значение. Манифест 17 октября 1905 г. Образование политических партий, их генезис, классификация, программа, тактика. Государственная дума начала XX века – первый опыт российского парламентаризма. Третьеиюньская политическая система (1907-1914): власть и общество. Столыпинская аграрная реформа: экономическая, социальная и политическая сущность, итоги, последствия.

Первая мировая война и участие в ней России. Влияние войны на социально- экономическое и политическое развитие России. Кризис власти в годы войны и его истоки. Влияние войны на приближение общенационального кризиса. Россия накануне революции.

Победа Февральской революции и коренные изменения в политической жизни страны. Временное правительство и Петроградский Совет. Политические партии в условиях двоевластия. Альтернативы развития России после Февраля. Социально-экономическая политика новой власти. Кризисы власти. Корниловское выступление и его разгром.

Раздел 3. От советского государства к современной России.

3.1. Формирование и сущность советского строя (1917-1991гг.)

Большевистская стратегия: причины победы. Подготовка и победа Октябрьского вооруженного восстания в Петрограде. II Всероссийский съезд Советов и его решения. Экономическая и социальная политика большевиков. Начало формирования однопартийной политической системы. Роспуск Учредительного собрания. Конституция 1918г. Брестский мир.

Гражданская война: причины, этапы, расстановка сил, результаты и последствия. Интервенция: причины, формы, масштаб. Идеология, политика, практика «военного коммунизма».

Положение страны после окончания гражданской войны. Социально-экономический и политический кризисы в стране на рубеже 1920-1921гг. Переход к новой экономической политике. Сущность, цели, реализация, противоречия, судьба и значение НЭПа. Утверждение однопартийной политической системы.

Национально-государственное строительство в 20-е гг. Дискуссии об образовании СССР. I съезд Советов СССР, его решения и место в истории. Конституция СССР 1924г.

Политическая борьба в партии и государстве. Последние работы В. И. Ленина о внутренней и внешней политике Советского государства. Возвышение И. В. Сталина. Борьба с оппозицией по вопросам развития страны. Свертывание НЭПа, курс на строительство социализмав одной стране.

СССР в годы первых пятилеток (конец 20-х гг. – 30-е гг.). Форсированное социалистическое строительство в СССР. Индустриализация: предпосылки, источники накопления, метод, темпы, результаты. Политика сплошной коллективизации сельского хозяйства, её причины,экономические и социальные последствия. Цена «большого скачка».

Формирование режима личной власти Сталина и командно-административной системы управления государством. Сращивание партийных и государственных структур. Номенклатура. Роль и место Советов, профсоюзов, судебных органов и прокуратуры в создаваемой тоталитарной политической системе. Карательные органы. Массовые репрессии.

Проблема массовой поддержки советского режима в СССР. Унификация общественной жизни, «культурная революция». Борьба с инакомыслием. Сопротивление сталинизму и причины его поражения. Отношение государства к религии.

Внешняя политика СССР в 20-30-е гг. Первые шаги советской дипломатии. Генуэзская конференция. Международное признание СССР. Обострение политической обстановки в Европе накануне второй мировой войны. Первые военные конфликты. Мюнхенское соглашение и его влияние на международное положение. Неудачи переговоров между СССР, Англией, Францией о предотвращении войны. Советско-германский пакт о ненападении: причины, последствия. Современные споры о международном кризисе 1939 – 1941 гг.

СССР во второй мировой и Великой Отечественной войне. Решающий вклад Советского Союза в разгром фашизма. Причины и цена победы. Участие СССР в войне против Японии. Итоги и уроки второй мировой войны.

Изменение соотношения сил в мире после второй мировой войны. Начало «холодной войны». СССР и США. СССР и страны Восточной Европы. Создание «социалистического лагеря».

Трудности послевоенного развития СССР; восстановление народного хозяйства и ликвидация атомной монополии США. Ужесточение политического режима и идеологического контроля. Новый виток массовых репрессий.

Первое послесталинское десятилетие. Реформаторские поиски в советском руководстве. Попытки обновления «государственного социализма». Экономические реформы, попытки перевода экономики СССР на интенсивный путь развития в условиях НТР. XX съезд КПСС и осуждение культа личности Сталина. Реабилитация жертв репрессий и депортаций. Номенклатурная «либерализация». «Оттепель» в духовной сфере. Причины замедления темпов экономического и социального развития в начале 60-х годов. XXII съезд КПСС и концепция «перехода от социализма к коммунизму».

Внешняя политика в годы «оттепели»: начало перехода от конфронтации к разрядке международной напряженности. Карибский кризис (1962 г.): победа политического реализма.

Смена власти и политического курса в 1964 г., экономические реформы середины 60-х годов, причины их незавершенности. Власть и общество в 1964 – 1984 гг. Кризис господствующей идеологии. Причины политики ограничений и запретов в культурной жизни СССР. Диссидентское движение: предпосылки, сущность, основные этапы развития. Нарастание кризисных явлений в советском обществе в 70-е – середине 80-х годов.

Внешняя политика СССР в конце 60-х начале 80-х гг.: от разрядки к обострению международной обстановки. Разработка Программы мира и её реализация. Ввод советских войск в Афганистан и его последствия.

Курс на радикальное обновление советского общества. «Перестройка»: сущность, цели, задачи, основные этапы, результаты. Новые структуры государственной власти, первые съезды народных депутатов СССР, новые общественные движения и политические партии, президентская форма правления. «Новое политическое мышление» и изменение геополитического положения СССР. ГКЧП и крах социалистического реформаторства в СССР. Распад СССР, прекращение существования КПСС. Образование СНГ.

***3.2.* Становление новой российской государственности (с 1991- по настоящее время**).

Внутренняя политика России. Либеральная концепция российских реформ: переход к рынку, формирование гражданского общества и правового государства. «Шоковая терапия» экономических реформ в начале 90-х годов. Конституционный кризис в России 1993 г. и демонтаж системы власти Советов. Конституция Российской Федерации 1993 г. Политические партии и общественные движения России на современном этапе. Межнациональные отношения. Чеченская война. Наука, культура, образование в рыночных условиях. Социальная цена и первые результаты реформ. Политические партии и общественные движения России на современном этапе.

Россия в начале XXI века. Современные проблемы человечества и роль России в их решении. Региональные и глобальные интересы России. Социально-экономическое положение РФ в период 2001-2019 года. Мировой финансовый и экономический кризис и Россия. Внешняя

политика Российской Федерации в 1991 – 2019 гг. Принципы внешней политики. Россия и страны дальнего зарубежья. Отношения со странами СНГ. Россия в системе мировой экономики и международных связей.

5. СООТВЕТСТВИЕ СОДЕРЖАНИЯ ТРЕБОВАНИЯМ К РЕЗУЛЬТАТАМ ОСВОЕНИЯ ДИСЦИПЛИНЫ

№	В результате освоения дисциплины студент должен:	Раздел 1	Раздел 2	Раздел 3
	Знать:			
1	– основные этапы и ключевые события истории России и мира;	+	+	+
2	– особенности развития российского государства;	+	+	+
3	– выдающихся деятелей отечественной и всеобщей истории.	+	+	+
	Уметь:			
6	– соотносить общие исторические процессы и отдельные факты; выявлять существенные черты исторических процессов, явлений и событий; анализировать социально-значимые проблемы;	+	+	+
7	– формулировать и аргументировано отстаивать собственную позицию по различным проблемам истории.	+	+	+
	Владеть:			
8	– представлениями об истории как науке, ее месте в системе гуманитарного знания;	+		
9	– представлениями об основных этапах в истории человечества и их хронологии;	+	+	+
10	– категориально-понятийным аппаратом изучаемой дисциплины;	+	+	+
11	– навыками анализа исторических источников.	+	+	+
В результате освоения дисциплины студент должен приобрести следующие ***общекультурные компетенции:***				
12	– способность анализировать основные этапы и закономерности исторического развития общества для формирования гражданской позиции (ОК-2).	+	+	+

6. ПРАКТИЧЕСКИЕ И ЛАБОРАТОРНЫЕ ЗАНЯТИЯ

6.1. Практические занятия

Примерные темы практических занятий по дисциплине.

Предусмотрены практические занятия обучающегося в бакалавриате в объеме 16 акад. ч.

№ п/п	№ раздела	Темы семинарских занятий	Часы

	дисциплины		
1	1.1.	О российской истории и историческом познании Проблемы образования древнерусского государства (историографический и источниковедческий анализ).	2 акад. часа
2	1.2.	Специфика становления российской государственности.	2 акад. часа
3	1.3.	Формирование самодержавия в России: альтернативы исторического развития (Интерактивное занятие в форме дискуссии)	2 акад. часа
4	2.1.	Реформы XVIII столетия.	2 акад. часа
5	2.2.	Проблемы взаимоотношения общества и государства в XIX веке.	2 акад. часа
6	2.3.	Русские революции, их причины и следствия. (Интерактивное занятие в форме круглого стола)	2 акад. часа
7	3.1.	Альтернативы развития советского общества и государства в 20-х гг. (Интерактивное занятие в форме дискуссии)	2 акад. часа.
8	3.2.	От СССР к современному российскому государству.	2 акад. часа

7. САМОСТОЯТЕЛЬНАЯ РАБОТА

Рабочей программой дисциплины «***История***» предусмотрена самостоятельная работа студента бакалавриата в объеме 60 ч. в 1 или 2 семестре плюс на подготовку к экзамену 35,6 часа. Самостоятельная работа проводится с целью углубления знаний по дисциплине и предусматривает:

- подготовку к выполнению контрольных работ по материалу лекционного курса;
- подготовку учебного материала к практическим занятиям;
- изучение рекомендованной литературы и работу с электронно-библиотечными системами.
- подготовку к сдаче ***экзамена*** в 1 или 2 семестре по дисциплине.

Планирование времени на самостоятельную работу, необходимого на изучение дисциплины, студентам лучше всего осуществлять на весь период изучения, предусматривая при этом регулярное повторение пройденного материала. Материал, законспектированный на лекциях, необходимо регулярно дополнять сведениями из литературных источников, представленных в рабочей программе. При работе с указанными источниками рекомендуется составлять краткий конспект материала, с обязательным фиксированием библиографических данных источника.

8. ПРИМЕРЫ ОЦЕНОЧНЫХ СРЕДСТВ ДЛЯ КОНТРОЛЯ ОСВОЕНИЯ ДИСЦИПЛИНЫ

8.1. Примерная тематика реферативно-аналитической работы.

Максимальная оценка реферата – 20 баллов.

99. Образование Древнерусского государства.
100. Древнерусское государство в оценках современных историков.
101. Особенности социально-политического устройства Киевской Руси.
102. «Русская правда» – старейший законодательный памятник Древней Руси.
103. Дипломатия Киевской Руси и династические связи с европейскими государствами.
104. История принятия христианства на Руси.
105. Политические портреты древнерусских князей (Олег, Игорь, Ольга, Святослав, Владимир I, Ярослав Мудрый и др.).
106. Быт и нравы Древней Руси.
107. Возникновение самостоятельных русских княжеств в XII-XIII вв.
108. Феодальная раздробленность на Руси и выбор путей развития.
109. Русь в XIII веке между Востоком и Западом.
110. Московская Русь и Золотая Орда в XIV-XV вв.: проблемы взаимовлияния.
111. Победы Александра Невского и их значение в истории Руси.
112. Политическое значение Куликовской битвы.
113. Особенности возникновения и развития Московского государства.
114. Политические портреты московских князей: Даниил Александрович, Иван Калита, Дмитрий Донской, Иван III, Василий III.
115. Эпоха Ивана Грозного.
116. Политический портрет Ивана Грозного.
117. Политический портрет Бориса Годунова.
118. "Смутное время" в России. Кризис власти и возможные альтернативы развития.
119. Самозванство в начале XVII в.
120. Царь Алексей Михайлович и его время.
121. Церковная реформа Никона и ее последствия.
122. Эволюция Российского государства в XVII в.
123. Крепостное право в России и его роль в историческом развитии страны.
124. Северная война 1700-1721 гг.: причины, ход, итоги.
125. Петр I как историческая личность.
126. Сподвижники Петра I.
127. Культура, быт, просвещение в первой четверти XVIII в.
128. Дворцовые перевороты XVIII в.
129. Роль гвардии в период дворцовых переворотов.
130. Политический портрет Екатерины II.
131. "Золотой век Екатерины" (Сословная политика Екатерины II).
132. Модель “просвещенного абсолютизма” в России и Европе.
133. Внешняя политика России во второй половине XVIII в.
134. А. В. Суворов – полководец и личность.
135. Политический портрет Павла I.
136. Александр I. Политический портрет.
137. М. М. Сперанский – судьба реформатора в России.
138. Декабрист в повседневной жизни. (Очерк социальной психологии декабризма).
139. Гроза двенадцатого года.

140. Политический портрет Николая I.
141. Люди и идеи 30-40-х годов XIX в.
142. Подготовка крестьянской реформы: борьба старого и нового.
143. Революционеры и власть в пореформенной России.
144. Народничество, его история и судьба в России.
145. Образование политических партий России в начале XX века.
146. Политический портрет С.Ю. Витте.
147. Николай II и его окружение.
148. Революция 1905-1907 гг.
149. Политические партии России в революции 1905-1907 гг. (по выбору).
150. Столыпинские реформы и их результаты.
151. Начало российского парламентаризма.
152. Самодержавие и Государственная дума (I, II, III, IV).
153. Первая мировая война: причины и следствия.
154. Первая мировая война и революционное движение.
155. Февральская буржуазно-демократическая революция в России и ее значение.
156. Политические партии России в Февральской революции.
157. Проблемы цивилизационного выбора после падения самодержавия.
158. Коалиционные правительства в 1917 г. - правительства национального единства: причины их возникновения и распада.
159. Мятеж генерала Л. Корнилова и его последствия.
160. Исторические альтернативы России осенью 1917 г.
161. Октябрьская революция: замысел и реальность.
162. Учредительное собрание в России и крах парламентской альтернативы.
163. Гражданская война и иностранная интервенция: причины и основные этапы.
164. Красный и белый террор.
165. Итоги гражданской войны и ее влияние на дальнейшее развитие страны.
166. Политика "военного коммунизма", ее сущность и последствия.
167. Идейная и политическая борьба в 20-е годы XX века по вопросам развития страны.
168. НЭП как альтернатива «военному коммунизму».
169. НЭП: сущность, противоречия, крах.
170. Формирование СССР и межнациональной государственности в 20-е годы.
171. Внутренняя политика СССР в 30-е годы.
172. Международное положение СССР в 20-30 годы.
173. Современные споры о международном кризисе 1939-1941 гг.
174. Внешняя политика СССР в 30-е годы.
175. Политический портрет И. В. Сталина.
176. СССР в годы Великой Отечественной войны.
177. Великий полководец Г.К. Жуков.
178. Роль Советского Союза в разгроме фашизма.
179. Итоги и уроки второй мировой войны.
180. "Холодная война" :причины и последствия.
181. Успехи и трудности развития советской химической науки в послевоенный период.
182. Политический портрет Н. С. Хрущева.
183. Место хрущевской «оттепели» в последующей истории страны.
184. «Оттепель» в духовной сфере.
185. Власть и общество в 1964 - 1984 гг.
186. Диссидентское движение и его роль в истории страны.
187. Экономика и политика в условиях нарастания в стране кризисной ситуации (70-е – начало 80-х гг. XX в.).
188. Роль личности в истории: от Н. С. Хрущева до М. С. Горбачева.
189. Перестройка и ее результаты.
190. Распад СССР.
191. Политический портрет Б. Н. Ельцина.

192. Политические партии и общественные движения на современном этапе.
193. Государственная Дума 90-х годов XX в. – новый опыт российского парламентаризма.
194. Конституция Российской Федерации 1993г. и её значение.
195. Псевдоистория на постсоветском пространстве: пример критики.
196. Культура в современной России.

8.2. Примеры контрольных вопросов для текущего контроля освоения дисциплины

Для текущего контроля предусмотрено 3 контрольных работы (по одной контрольной работе по каждому разделу). Контрольные работы (тестовые задания) по курсу проводятся по результатам изучения 1 и 2 разделов. По итогам изучения 3 раздела проводится итоговая самостоятельная письменная работа. Максимальная оценка за 1 и 2 контрольную работу – 10 баллов по одному баллу за каждый правильный вопрос, за 3 итоговую работу – 20 баллов, по два балла за вопрос.

Раздел 1. Примеры вопросов к контрольной работе № 1. Максимальная оценка – 10 баллов. Контрольная работа содержит 10 вопросов, по 1 баллу за вопрос.

Вопрос 1.1.

Место, куда доставлялась дань с подвластных территорий, называлось:

а) торг.

б) посад;

в) погост;

г) городище.

Вопрос 1.2.

Расположите события в хронологической последовательности:

а) принятие христианства;

б) победа над Хазарским каганатом;

в) объединение Новгорода и Киева;

г) начало кодификации русского права.

Вопрос 1.3.

Способ передачи великокняжеского престола в Киевской Руси:

а) от отца к старшему сыну;

б) по старшинству от брата к брату;

в) от отца к младшему сыну;

г) по решению веча.

Вопрос 1.4.

Территориально-политическая раздробленность на Руси окончательно оформилась после:
е)988 г.;
ж) 1054 г.;
з) 1132 г.;
и) 1097 г.;
к)1243 г.

Вопрос 1.5.

Установите соответствие между именами правителей и событиями, связанными с их княжением:
Имена:

а) Дмитрий Донской;

б) Юрий Всеволодович;

в) Иван III;

г) Александр Невский;

д) Юрий Долгорукий.

События:

7) битва на Чудском озере;
8) Любеческий съезд князей;
9) стояние на реке Угре;
10) Куликовская битва;
11) основание Москвы;
12) битва на реке Сить.

Вопрос 1.6.

Московское княжество возникло:
д) в 1147 г.;
е)во второй половине XII в.;
ж) в 1276 г.;
з) в 1303 г.

Вопрос 1.7.

Установите соответствие между терминами и их определениями:
Термины:

а) местничество;

б) поместье;

в) баскаки;

г) удел.

Определения:

1) территория, выделенная во владение одному из младших членов княжеского рода;

2) порядок назначения на государственные должности в соответствии со степенью знатности рода;

3) форма феодальной земельной собственности, родовое имение, передававшееся от отца к сыну,

4) представители монгольского хана на завоеванных территориях;

5) условная форма феодального землевладения, предоставляемая за службу, первоначально без права наследования.

Вопрос 1.8.

Органы центрального государственного управления в XVI веке:
а) приказы;

б) коллегии;

в) министерства;

г) наместничества.

Вопрос 1.9.

Прочтите отрывок из сочинения историка Н. М. Карамзина и укажите, о каком правителе идёт речь.

«В заключение скажем, что добрая слава Иоаннова пережила его худую славу в народной памяти: стенания умолкли, жертвы истлели, и старые предания затмились новейшими; но имя [его] блистало на судебнике и напоминало приобретение трёх царств монгольских: доказательства дел ужасных лежали в книгохранилищах, а народ в течение веков видел Казань, Астрахань, Сибирь как живые монументы царя-завоевателя...»

а) Иван Калита;

б) Иван III;

в) Иван IV;

г) Иван Антонович.

Вопрос 1.10.

К событиям Смутного времени относятся:
а) восстание И. Болотникова;

б) медный бунт;

в) Семибоярщина;

г) восстание С. Разина;

д) освобождение Москвы вторым ополчением.

Раздел 2. Примеры вопросов к контрольной работе № 2. Максимальная оценка – 10 баллов. Контрольная работа содержит 10 вопросов, по 1 баллу за вопрос.

Вопрос 2.1.

Россия стала империей:

а) при Иване III в 1480 г.;

б) при Петре I в 1721г.;

в) при Екатерине II в 1762 г.;

г) при Николае I в 1825 г.

Вопрос 2.2.

В российской истории термины «верховники», «кондиции» относятся к периоду

а) петровских преобразований;

б) «просвещенного абсолютизма»;

в) политической раздробленности;

г) «дворцовых переворотов».

Вопрос 2.3.

Манифест о даровании вольности и свободы российскому дворянству был издан:

а) Петром I;

б) Елизаветой Петровной;

в) Петром III;

г) Екатериной II.

Вопрос 2.4.

Понятием «дворянские революционеры» характеризуется движение:

а) славянофилов;

б) декабристов;

в) земцев-конституционалистов;

г) народников.

Вопрос 2.5.

Укажите, какие реформы, преобразования были проведены в царствование Николая I:

а) создание III Отделения императорской канцелярии;

б) создание министерств и Государственного Совета;

в) Столыпинская аграрная реформа;

г) реформа государственной деревни П. Д. Киселева.

Вопрос 2.6.

Отмена крепостного права в России произошла:

а) в 1803 г.;

б) в 1825г. ;

в) в 1848 г.;

г) в 1861 г.;

д) в 1905 г.

Вопрос 2.7.

Расположите в хронологической последовательности исторические события.

а) Крымская война;

б) отмена местничества;

в) присоединение Новгорода к Москве;

г) Ливонская война;

д) Куликовская битва.

Вопрос 2.8.

Что было одной из причин Первой российской революции 1905-1907 гг.?

а) тяжёлые условия труда и бесправие промышленных рабочих;

б) поражение в Первой мировой войне;

в) проведение правительством национализации предприятий и банков;

г) нарастающий конфликт между царём и Государственной Думой.

Вопрос 2.9.

Последствие аграрной реформы П. А. Столыпина:

а) передача крестьянам бесплатно части государственной земли;

б) выход из общины двух миллионов крестьянских хозяйств;

в) сокращение посевных площадей в крестьянских хозяйствах;

г) сокращение хлебного экспорта из России.

Вопрос 2.10.

Как называется система управления, сложившаяся в ходе Февральской революции 1917 г., когда важнейшие государственные вопросы решались соперничавшими органами власти – Советами рабочих, крестьянских и солдатских депутатов и Временным правительством:

а) сословное представительство;

б) коалиционное правительство;

в) двоевластие;

г) конституционная монархия.

Раздел 3. Примеры вопросов к контрольной работе № 3. Максимальная оценка –20 баллов. Контрольная работа содержит 10 вопросов, по 2 балла за вопрос.

Вопрос 3.1.

Какие проблемы, стоящие перед обществом, так и не смогло решить Временное правительство, созданное после Февральской революции 1917г.?

Вопрос 3.2.

3. С сентября по октябрь 1917 г. происходила большевизация советов. Что представлял собой процесс большевизации советов?
4. Почему меньшевики и эсеры потерпели поражение от большевиков в борьбе за лидерство в советах?

Вопрос 3.3.

4. Когда состоялся II съезд Советов?
5. Какие законодательные акты были приняты на II съезде Советов?
6. Какие новые властные органы были созданы на II съезде Советов?

Вопрос 3.4.

4. 5 января 1918 г. было созвано Учредительное собрание. Какие партии были представлены в Учредительном собрании, каким было распределение депутатских мандатов?
5. Почему было распущено Учредительное собрание?
6. Были ли возможны иные варианты развития событий?

Вопрос 3.5.

5. Каковы были причины Гражданской войны?
6. Что такое интервенция?

7. Какую роль сыграли страны Антанты в данном событии?
8. Каковы основные итоги Гражданской войны?

Вопрос 3.6.

5. В чем заключается сущность политики «военного коммунизма»?
6. Каковы были функции комбедов и продовольственных отрядов?
7. Как восприняло данную политику население страны?
8. Каковы результаты и последствия периода «военного коммунизма»?

Вопрос 3.7.

4. Какие экономические, социальные и политические цели преследовало введение нэпа?
5. В чём состояли причины перехода к новой экономической политике?
6. Охарактеризуйте основные мероприятия НЭПа. Как понимали НЭП большевики и их политические оппоненты?

Вопрос 3.8.

5. Существовала ли взаимосвязь между форсированной индустриализацией и сплошной коллективизацией сельского хозяйства?
6. Каковы особенности и результаты форсированной индустриализации в СССР в 30-е гг.?
7. Каковы были главные причины коллективизации сельского хозяйства в СССР и каковы её результаты?
8. Какой смысл вкладывался в понятие «культурная революция» и каковы её конкретные результаты?

Вопрос 3.9.

4. В 1930-е гг. в СССР завершается формирование политической системы, часто называемой тоталитаризмом. Перечислите основные черты тоталитарного режима. В чем Вы видите объективные причины утверждения в СССР тоталитарного режима?
5. Какие субъективные факторы способствовали этому?
6. В 1936 г. в СССР была принята новая Конституция («победившего социализма»). Почему в середине 1930-х гг. возникла необходимость в создании нового Основного закона?

Вопрос 3.10.

3. Назовите основные этапы Великой Отечественной войны.
4. В чем причины и историческое значение победы советского народа в Великой Отечественной войне?

8.3. Вопросы для итогового контроля освоения дисциплины (1 семестр – *экзамен*).

Максимальное количество баллов за ***экзамен*** – 40 баллов. Экзаменационный билет содержит 2 вопроса. 1 вопрос – 20 баллов, вопрос 2 – 20 баллов.

1. История как наука. Предмет, задачи, методы и источники изучения истории, историография.

2. Восточные славяне в древности. Государство Киевская Русь в IX начале XII вв.: возникновение, особенности экономического и социально-политического развития. Принятие христианства на Руси.

5. Русь в период политической раздробленности. Особенности развития Новгородской земли.
6. Борьба русских земель и княжеств с иноземными захватчиками в XIII в. Русь и Золотая Орда: проблема взаимовлияния в отечественной историографии.
5. Предпосылки складывания единого российского государства. Возвышение Москвы. Деятельность первых московских князей.

10. Специфика становления централизованного российского государства. Политика Ивана III и

Василия III.
11. Внутренняя и внешняя политика Ивана IV.
12. Россия на рубеже XVI-XVП вв. "Смутное время": причины, сущность, последствия.
13. Первые Романовы: внутренняя и внешняя политика.
10. Формирование системы крепостного права в России, её юридическое оформление в середине XVII в.

20. Внутренняя и внешняя политика Петра I.
21. Россия в эпоху дворцовых переворотов (XVIII в.).
22. "Просвещённый абсолютизм" Екатерины П. Внешняя политика.
23. Россия в первой четверти XIX в. Движение декабристов.
24. Внутренняя и внешняя политика Николая I. Крымская война.
25. Идейные течения и общественно-политические движения в 30-50-е гг. XIX в.
26. Реформы 60-70 гг. XIX в. и их значение.
27. Общественно-политические движения в пореформенной России.
28. Социально-экономическое развитие России на рубеже XIX - XX вв.
20. Формирование политических партий в России в конце XIX - начале XX вв.. их характеристика.

29. Россия в период революции 1905-1907 гг. Первый опыт парламентаризма в России (1 и II Государственные Думы).
30. Россия в период с 1907-1914 гг. Третьеиюньская монархия. Реформы П. А. Столыпина.
31. Россия в годы первой мировой войны.
32. Февральская революция 1917 г.: причины, сущность, последствия.
33. Россия от февраля к октябрю 1917г. Выбор путей общественного развития. Октябрьская революция. II Всероссийский съезд Советов.
34. Гражданская война и интервенция в России: причины, этапы, результаты и последствия. Политика "военного коммунизма".
35. НЭП, его сущность и значение.
36. Образование СССР.
37. СССР в конце 1920-х - 1930-е гг.: переход к политике форсированного строительства социализма (индустриализация, коллективизация, культурная революция).
38. Внешняя политика СССР в предвоенные годы.
39. СССР во Второй мировой и Великой Отечественной войне. Решающий вклад Советского Союза в разгром фашизма.
40. СССР в послевоенные годы. Внутренняя и внешняя политика (1945-1953).
41. Период хрущевской "оттепели" (1953-1964 гг.).
42. Внутренняя и внешняя политика СССР в 1964-1984 гг. Нарастание кризисных явлений.
43. "Перестройка" в СССР: цели, основные этапы и результат.
44. Внутренняя и внешняя политика России в 90-е гг. XX в. - начале XXI в.

Полный перечень оценочных средств приведен в виде отдельного документа, являющегося неотъемлемой частью основной образовательной программы.

8.4. Структура и примеры билетов для *экзамена* (1 семестр).

Экзамен по дисциплине «***История***» проводится в 1 семестре и включает контрольные вопросы по всем разделам рабочей программы дисциплины. Билет для ***экзамена*** состоит из 2 вопросов. Ответы на вопросы ***экзамена*** оцениваются из максимальной оценки 40 баллов следующим образом: максимальное количество баллов за первый вопрос – 20 баллов, второй – 20 баллов.

Пример билета для ***экзамена***:

«Утверждаю» Зав. кафедрой истории и политологии _____ Н. М. Селивёрстова (Подпись) (И. О. Фамилия) «__»_____20__г.	***Министерство науки и высшего образования РФ*** **Российский химико-технологический университет имени Д.И. Менделеева** **Кафедра истории и политологии** **Код и наименование направления подготовки** **18.03.01 – «Химическая технология»;** **Все профили подготовки**
Билет № 7 1. Внутренняя и внешняя политика Ивана IV. 2. Россия в годы первой мировой войны.	

9. УЧЕБНО-МЕТОДИЧЕСКОЕ ОБЕСПЕЧЕНИЕ ДИСЦИПЛИНЫ

9.1. Рекомендуемая литература

А. Основная литература

1. Орлов А.С., Георгиев В.А, Георгиева Н.Г. История России. (с ил.). Уч., 2-е изд. М.: Проспект, 2020. 680 с.

2. История России: учебно-методическое пособие для самостоятельной работы студентов/ Н. А. Захарова, Л. Б. Брежнева, М. А. Голланд, Т. А. Левченкова, Н. М. Селиверстова, О. В. Шемякина ; под ред. Н. А. Захаровой. М. : РХТУ им. Д. И. Менделеева, 2014. 99 с.

Б. Дополнительная литература

1. Блок М. Апология истории или ремесло историка. М.: Наука, 1986. 256 с.

2. Голиков А. Т., Круглова Т. А. Источниковедение отечественной истории. Учебн., 4-е изд. М.: Академия, 2010. 464 с.

3. Жукова Л.А., Кацва Л.А. История России в датах: Справочник. М.: Проспект, 2011. 320 с.

4. Земцов Б. Н., Шубин А. В., Данилевский И. Н. История России : учеб. пособие для втузов. СПб.: Питер, 2013. 414 с.

5. История. Рабочая тетрадь: учебно-методическое пособие/ сост. Н. А. Захарова, Л. Б. Брежнева, Т. А. Левченкова, Н. М. Селивёрстова, О. В. Шемякина; под ред. Н. А. Захаровой. М.: РХТУ им. Д. И. Менделеева, 2019. 132 с.

6. История Отечества с древнейших времен до начала XXI века: Учеб. пособие / Под ред. М. В. Зотовой. М.: ООО «Издательство Астрель», 2004. 526 с.

7. Зуев М. Н. История России: учебное пособие для бакалавров: (для неисторических специальностей). М.: Юрайт, 2012. 655 с.

8. Орлов А.С., Георгиев В.А., Георгиева Н.Г., Сивохина Т.А. Хрестоматия по истории России с древнейших времен до наших дней. Учебное пособие. М.: Проспект, 2020. 592 с.

9. Отечественная история: Учебное пособие/Акылакунова А. К., Брежнева Л. Б., Захарова Н. А., Панкратьева И. А., Селиверстова Н. М. М.: РХТУ им. Д. И. Менделеева, 2007. 340 с.

10. Семеникова Л. И. Россия в мировом сообществе цивилизаций. Россия в мировом сообществе цивилизаций: учебное пособие по дисциплине «Отечественная история» для студентов вузов неисторических специальностей. М.: Книжный дом «Университет», 2008. 782 с.

11. Тесты по отечественной истории: учебно-методическое пособие/сост. А. К. Акылакунова, Л. Б. Брежнева, М. А. Голланд, Е. А. Прокофьева, И. А. Панкратьева, Н. М. Селиверстова; под ред. Н. М. Селиверстовой. М.: РХТУ им. Д. И. Менделеева, 2009. 44 с.

9.2. Рекомендуемые источники научной информации

– Презентации к лекциям.

Российская научная электронная библиотека (http://www.elibrary.ru)

Электронные версии журналов российских и зарубежных научных издательств. Доступ по IP-адресам РХТУ.

Научные журналы:

– Журнал «Вопросы истории» ISSN 0042-8779
– Журнал «Российская история» ISSN 0869-5687
– Электронный научно-образовательный журнал «История» ISSN 2079-8784 : http://history.jes.su/about.html

Ресурсы информационно–телекоммуникационной сети Интернет:

– http://www.archeologia.ru/

Портал электронных информационных ресурсов по археологии и истории Евразии с древности до нового времени. Основу Портала составляет открытая электронная библиотека по археологии, истории и смежным дисциплинам, включающая в себя научные и научно-популярные издания, учебники, статьи, публикации исторических источников и материалов раскопок, отчёты.

– http://annales.info/sbo/contens/vi.htm

Архив журнала «Вопросы истории»

– http://www.hist.msu.ru/ER/index.html

Библиотека электронных ресурсов исторического факультета Московского Государственного Университета им. М. В. Ломоносова. Представлена полнотекстовая коллекция исторических первоисточников разных периодов отечественной и мировой истории.

– http://www.hrono.info/

ХРОНОС — всемирная история в Интернете (ХРОНОС) — Хронологические таблицы с древнейших времен до настоящего времени. Библиотека: исторические источники, книги, статьи. Биографический и предметный указатели. Генеалогические таблицы. Страны и государства. Перечень исторических организаций. Религии мира. Методика преподавания истории. Всемирная история в интернете. Множество материалов по истории России: «Русское время», Русь начальная по векам, всемирная история множество биографических материалов по историческим личностям, тематические таблицы: афинские архонты, римские консулы, военно-политическая хронология франков, история папства, крестовые походы (1096—1270 гг.), кровавая смута 1605— 1618 годов, великая французская революция, русская культура в XVIII—XIX веке, революция в России 1905—1907, первая мировая война, революция 1917 г. в России, хроника распада России в 1917 году, гражданская война 1918—1920 в России, вторая мировая война, СССР при Хрущёве, карибский кризис, перестройка, войны и военные конфликты XX века и многое другое.

– http://historic.ru/

Всемирная история — Новости. Энциклопедия. Библиотека по истории. Карты электронной библиотеки. Исследования. Поиск по сайту. Ссылки.

– http://historic.ru/about/author.shtml

Проект «Всемирная история» создан в образовательных целях. Включает накопленный за советский период материал в виде книг, изданных в СССР, царской России и дополнен текущими исследованиями по всемирной истории и новостными статьями.

– http://old-rus.narod.ru/

Древнерусские карты. Хронограф. Великие князья и цари. Русские патриархи и митрополиты. Служилые чины и звания. Власть в древней Руси. Статьи и исследования.

– http://www.praviteli.org/

Целью создания данного электронного ресурса является изложение истории России и Советского Союза в контексте архонтологии — исторической дисциплины, изучающей историю должностей в государственных, международных, политических, религиозных и других общественных структурах. В число политических деятелей, чьи краткие биографии представлены в «Правителях России и Советского Союза» включены в основном те, кто занимал государственные посты, эквивалентные современным понятиям «глава государства» и «глава правительства». Также представлена информация о структуре высшего руководства Коммунистической партииСоветского Союза и ее предшественников.

9.3. Средства обеспечения освоения дисциплины

Для реализации рабочей программы подготовлены следующие средства обеспечения освоения дисциплины:

— компьютерные презентации лекций (общее число слайдов – 280);

— банк тестовых заданий для текущего контроля освоения дисциплины (общее число вопросов – 250);

— банк тестовых заданий для итогового контроля освоения дисциплины (общее число вопросов – 100).

Для освоения дисциплины используются следующие нормативные и нормативно-методические документы:

– Федеральный закон Российской Федерации от 29.12.2012 № 273-ФЗ «Об образовании в Российской Федерации» [Электронный ресурс] – Режим доступа: http://pravo.gov.ru/proxy/ips/?docbody=&nd=102162745&intelsearch=273-%D4%C7 (дата обращения: 15.05.2020).

– Федеральные государственные образовательные стандарты высшего образования // Координационный совет учебно-методических объединений и научно-методических советов высшей школы. Портал Федеральных образовательных стандартов высшего образования [Электронный ресурс] – Режим доступа: http://fgosvo.ru/fgosvo/92/91/4 (дата обращения: 04.05.2020).

– Приказ Министерства образования и науки РФ от 23.08.2017 № 816 «Об утверждении Порядка применения организациями, осуществляющими образовательную деятельность, электронного обучения, дистанционных образовательных технологий при реализации образовательных программ» [Электронный ресурс]. Режим доступа: http://pravo.gov.ru/proxy/ips/?docbody=&nd=102447332&intelsearch=816+%EF%F0%E8%EA%E0%E7 (дата обращения: 04.05.2020).

При освоении дисциплины студенты должны использовать информационные и информационно-образовательные ресурсы следующих порталов и сайтов:

– Система федеральных образовательных порталов. Система открытого образования. Консалтинговый центр ИОС ОО РФ [Электронный ресурс] – Режим доступа: http://www.openedu.ru (дата обращения: 04.05.2020).

– Информационная система «Единое окно доступа к образовательным ресурсам». URL: http://window.edu.ru/ (дата обращения: 15.05.2020).

– ФЭПО: соответствие требованиям ФГОС [Электронный ресурс] – Режим доступа: http://fepo.i-exam.ru/ (дата обращения: 04.05.2020).

10. МЕТОДИЧЕСКИЕ УКАЗАНИЯ ДЛЯ ОБУЧАЮЩИХСЯ

10.1. Для студентов, обучающихся без использования дистанционных образовательных технологий

Методические рекомендации по организации учебной работы обучающегося в бакалавриате направлены на повышение ритмичности и эффективности его аудиторной и самостоятельной работы по дисциплине.

Дисциплина «***История***» включает три раздела, каждый из которых имеет определенную логическую завершенность. При изучении материала каждого раздела рекомендуется регулярное повторение законспектированного лекционного материала, материалов практических занятий, а также дополнение его сведениями из литературных источников, представленных в учебной программе. Изучение материала каждого раздела заканчивается контролем его освоения в форме контрольной работы. Результаты выполнения контрольных работ оцениваются в соответствии с принятой в университете рейтинговой системой оценки знаний.

Совокупная оценка текущей работы студента бакалавриата в семестре складывается из оценок за выполнение контрольных работ (максимальная оценка за 1 и 2 контрольную работу - 10 баллов, за 3 контрольную работу – 20 баллов) и оценки за реферат (20 баллов). Максимальная оценка текущей работы в каждом семестре составляет 60 баллов.

В соответствии с учебным планом изучение дисциплины происходит в 1 семестре и заканчивается итоговым контролем его освоения в форме ***экзамена*** (максимальная оценка – 40 баллов).

Общая оценка результатов освоения дисциплины складывается из числа баллов, набранных в семестре и на экзамене. Максимальная общая оценка всей дисциплины составляет 100 баллов.

Практические занятия направлены на расширение знаний теоретических основ истории и закрепление знаний, полученных студентом на лекционных занятиях путем решения ряда практических задач.

Рекомендации по подготовке к практическим занятиям.

В основу этого вида учебных занятий положен принцип диалога между преподавателем и группой студентов. Как правило, практическое занятие посвящается обсуждению какой-либо темы курса по заранее известным вопросам и заданиям. Коллективная работа способствует выработке и закреплению крайне важных для будущих специалистов навыков. Среди этих навыков отметим умение высказываться и держаться на публике, способность сформулировать свои мысли так, чтобы они стали понятными слушателям, выработка способности анализировать проблему.

Подготовку к практическому занятию следует начинать с изучения его плана. Затем необходимо изучить материал учебника и учебных пособий, внимательно перечитать конспект лекций по соответствующим вопросам. Серьезная подготовка включает знакомство со специальной литературой, рекомендованной в списке по изучаемой теме. В процессе работы над пунктами задания студент обязан предусмотреть план своего устного сообщения на занятии. Это может быть либо краткое высказывание (реплика, дополнение, уточнение), либо развернутое сообщение, либо целостный доклад (или содоклад) по одному из вопросов семинара.

Обсуждение вопросов, предусмотренных планом практического занятия, может происходить по-разному: в форме вопросов преподавателя и ответов студентов, в форме заслушивания и обсуждения докладов, в форме дискуссии, «круглого стола» или деловой игры. Но в любом случае успех практического занятия, его результативность во многом зависит от степени готовности к нему студенческой аудитории.

Методические рекомендации по написанию рефератов.

Реферат – это письменная работа, посвященная раскрытию конкретной темы курса «История», изложению основных точек зрения по данной проблеме.

Работа над рефератом начинается с выбора темы по перечням, определенным кафедрой. Составляется план реферата. Затем подбираются источники и литература по спискам, предлагаемым в данном методическом пособии, а также по систематическим, предметным и алфавитным каталогам библиотек. Закончив просмотр и чтение отобранной литературы, первичную обработку и систематизацию содержащегося в ней материала, необходимо еще раз продумать и уточнить план реферата. Затем следует приступить к написанию текста.

Реферат обязательно должен включать следующие составляющие части и элементы:

– титульный лист;

– оглавление, в котором перечисляются названия разделов и глав реферата;

– введение, в котором дается обоснование значимости темы, очерчивается круг проблем, определяются цели и задачи работы;

– основная часть реферата, разбиваемая на разделы, главы, параграфы (и т. д. в зависимости от темы и предпочтений автора);

– заключение, обобщающее выводы основной части и подводящее итоги всего исследования;

– список источников и литературы, использованных для подготовки текста.

Текст должен свидетельствовать о знании опубликованной литературы по выбранной теме и отражать точку зрения автора на разбираемые проблемы. В реферат обязательно включаются определения понятий, которыми оперирует автор (по авторитетным словарям и справочникам). Желательно делать сноски на используемую литературу. Страницы реферата нумеруются.

Рефераты, представляющие собой выписки из учебников, скопированные из Интернета или электронных баз данных, не могут быть оценены положительно. Приветствуются работы, содержащие элементы творческого подхода, например, развернутый анализ исторических проблем на основе прочитанной литературы, попытки проведения самостоятельного исследования источников, аргументированное отстаивание автором своей оригинальной точки зрения.

10.2. Для студентов, обучающихся с использованием дистанционных образовательных технологий

При использовании электронного обучения и дистанционных образовательных технологий занятия полностью или частично проводятся в режиме онлайн. Объем дисциплины и распределение нагрузки по видам работ соответствует п. 4.1. Распределение баллов соответствует п. 10.1 либо может быть изменено в соответствии с решением кафедры, в случае перехода на ЭО и ДОТ в процессе обучения. Решение кафедры об используемых технологиях и системе оценивания достижений обучающихся принимается с учетом мнения ведущего преподавателя и доводится до обучающихся.

11. МЕТОДИЧЕСКИЕ УКАЗАНИЯ ДЛЯ ПРЕПОДАВАТЕЛЕЙ

11.1. Для преподавателей, реализующих образовательные программы без использования дистанционных образовательных технологий

Дисциплина «***История***» изучается в 1 или 2 семестре бакалавриата.

При подготовке и проведении занятий преподаватель должен опираться на знания по истории, полученные студентами в средней школе. Обучение студентов может быть организовано как в виде традиционных лекций и практических занятий, так и научной дискуссии, которая помогает приобрести навыки и умения обосновывать круг рассматриваемых вопросов, формулировать главные положения, определения и практические выводы из теоретических положений.

В современном образовательном процессе особую роль играют активные и интерактивные методы обучения.

Интерактивные методы обучения в наибольшей степени соответствуют личностно ориентированному, компетентностному подходу. В данном случае и студент, и педагог являются субъектами учебного процесса. Педагог чаще выступает лишь в роли организатора процесса обучения, лидера группы, создателя условий для инициативы студентов. Интерактивное обучение основано на прямом взаимодействии учащихся со своим опытом и опытом своих друзей, так как большинство интерактивных упражнений обращается к опыту самого студента, причем, не только учебному. Новое знание, умение формируется на основе такого опыта.

К интерактивным методам относятся «круглые столы», дебаты или дискуссии, проведение предметных олимпиад. Предметная олимпиада по курсу истории предусмотрена во внеучебное время, в конце первого семестра.

Смысл дискуссии как метод интерактивного обучения состоит в обмене взглядами по конкретной проблеме. Это активный метод, позволяющий научиться отстаивать свое мнение и слушать других. Спор, дискуссия рождает мысль, активизирует мышление, а в учебной дискуссии к тому же обеспечивает сознательное усвоение учебного материала как продукта мыслительной его проработки.

Дискуссия на практическом занятии требует продуманности и основательной предварительной подготовки обучаемых. Нужны не только хорошие знания (без них дискуссия беспредметна), но также наличие у студентов умения выражать свои мысли, четко формулировать вопросы, приводить аргументы и т. д. Учебные дискуссии обогащают представления студентов по теме, упорядочивают и закрепляют знания.

Одно из главных значений дискуссии — не столько всестороннее и глубокое решение проблемы, но побуждение участников задуматься над ней, а также осуществить пересмотр своих убеждений и представлений, уточнить и определить свою позицию, научиться аргументированно отстаивать собственную точку зрения и, в то же время, осознавать право других иметь свой взгляд на обсуждаемую проблему.

Открывая работу круглого стола или дискуссии, преподаватель определяет регламент работы: 10 минут на выступление докладчика, так как должно быть заслушано 5 сообщений. В прениях – не более 5 минут. В заключение дискуссии проводится обобщение итогов работы.

Метод круглого стола был заимствован из области политики и науки. В обучении метод круглого стола используется для повышения эффективности усвоения теоретических проблем путем рассмотрения их в разных научных аспектах. Принцип «круглого стола» предполагает расположение участников лицом друг к другу, что приводит к возрастанию активности, увеличению числа высказываний, возможности личного включения каждого студента в обсуждение, повышает мотивацию студентов. Преподаватель располагается в общем кругу, как равноправный член группы, что создаёт менее формальную обстановку по сравнению с общепринятой.

Преподаватель при организации процесса проведения «круглого стола» должен обладать высоким профессионализмом, умением вести диалог, анализировать и корректировать ход дискуссии.

Для эффективной организации «круглого стола» необходимо соблюдение реализации всех основных этапов проведения данного мероприятия:

- подготовительный этап предполагающий: выбор проблемы, подбор участников дискуссии, подготовка сценария;

- дискуссионный этап состоит в выступлении модератора, проведения «информационной атаки», выступление участников дискуссии;

- завершающий этап включает: подведение заключительный итогов, выработка решений и рекомендаций.

Интерактивные методы, используемые в процессе обучения истории, не только позволяют интенсифицировать процесс усвоения знаний, но и повышают мотивацию студентов.

Необходимо обращать внимание студентов на обоснование круга рассматриваемых вопросов, формулировки главных положений и определений, практические выводы из теоретических положений. На занятиях должна прослеживаться связь рассматриваемых вопросов с ранее изученным материалом.

При проведении занятий преподаватель может рекомендовать студентам дополнительную литературу по тематике занятия.

11.2. Для преподавателей, реализующих образовательные программы с использованием дистанционных образовательных технологий

При использовании электронного обучения и дистанционных образовательных технологий занятия полностью или частично проводятся в режиме онлайн. Объем дисциплины и распределение нагрузки по видам работ соответствует п. 4.1. Распределение баллов соответствует п. 10.1 либо может быть изменено в соответствии с решением кафедры, в случае перехода на ЭО и ДОТ в процессе обучения. Решение кафедры об используемых технологиях и системе оценивания достижений обучающихся принимается с учетом мнения ведущего преподавателя и доводится до обучающихся.

Реализация ЭО и ДОТ предполагает использование следующих видов и учебной деятельности: онлайн консультации, практические занятия, видео-лекции; проводимые полностью или частично с применением ЭО и ДОТ; текущий контроль в режиме тестирования и проверки домашних заданий; самостоятельная работа и т.д.

При реализации РПД в зависимости от конкретной ситуации ЭО и ДОТ могут быть применены в следующем виде:

- объем часов контактной работы обучающихся с преподавателем не сокращается) и электронные образовательные ресурсы (ЭОР) методически обеспечивают самостоятельную работу обучающихся в объеме, предусмотренном рабочей программой данной дисциплины. При этом в случае необходимости занятия проводятся в режиме онлайн.

12. ПЕРЕЧЕНЬ ИНФОРМАЦИОННЫХ ТЕХНОЛОГИЙ, ИСПОЛЬЗУЕМЫХ В ОБРАЗОВАТЕЛЬНОМ ПРОЦЕССЕ

Информационную поддержку изучения дисциплины осуществляет Информационно-библиотечный центр (ИБЦ) РХТУ им. Д.И. Менделеева, который обеспечивает обучающихся основной учебной, учебно-методической и научной литературой, необходимой для организации образовательного процесса по дисциплине. Общий объем многоотраслевого фонда ИБЦ на 01.01.2020 г. составляет 1 715 452 экз.

Фонд ИБЦ располагает учебной, учебно-методической и научно-технической литературой в форме печатных и электронных изданий, а также включает официальные, справочно-библиографические, специализированные отечественные и зарубежные периодические и информационные издания. ИБЦ обеспечивает доступ к профессиональным базам данных, информационным, справочным и поисковым системам.

Каждый обучающийся обеспечен свободным доступом из любой точки, в которой имеется доступ к сети Интернет и к электронно-библиотечной системе (ЭБС) Университета, которая содержит различные издания по основным изучаемым дисциплинам и сформирована по согласованию с правообладателями учебной и учебно-методической литературы.

Для более полного и оперативного справочно-библиографического и информационного обслуживания в ИБЦ реализована технология Электронной доставки документов.

Электронные информационные ресурсы, используемые в процессе обучения

№ п/п	Электронный ресурс	Реквизиты договора (номер, дата заключения, срок действия), ссылка на сайт ЭБС, сумма договора, количество ключей	Характеристика библиотечного фонда, доступ к которому предоставляется договором

4.	ЭБС «Лань»	Принадлежность - сторонняя Реквизиты договора - ООО «Издательство «Лань», договор № 33.03-Р-2.0-1775/2-10 от 26.09.2019г. Сумма договора – 642 083-68 Срок действия с «26» сентября 2019г. по «25» сентября 2020г. Ссылка на сайт ЭБС – http://e.lanbook.com Количество ключей - доступ для зарегистрированных пользователей РХТУ с любого компьютера. Дополнительный Договор № 33.03-Р-3.1-2217/2020 от 02.03.2020 г. Сумма договора- 30 994-52 Срок действия с «02» марта 2020 г. по «25» сентября 2020 г. Ссылка на сайт ЭБС – http://e.lanbook.com Количество ключей - доступ для зарегистрированных пользователей РХТУ с любого компьютера.	Электронно-библиотечная система издательства "Лань" — ресурс, включающий в себя как электронные версии книг ведущих издательств учебной и научной литературы (в том числе университетских издательств), так и электронные версии периодических изданий по различным областям знаний. ЭБС «ЛАНЬ» предоставляет пользователям мобильное приложение для iOS и Android, в которых интегрированы бесплатные сервисы для незрячих студентов и синтезатор речи.
5.	Электронно - библиотечная система ИБЦ РХТУ им. Д.И.Менделеева (на базе АИБС «Ирбис»)	Принадлежность – собственная РХТУ. Ссылка на сайт ЭБС – http://lib.muctr.ru/ Доступ для пользователей РХТУ с любого компьютера.	Электронные версии учебных и научных изданий авторов РХТУ по всем ООП.

6.	Электронная библиотека диссертаций (ЭБД РГБ).	Принадлежность – сторонняя Реквизиты договора – ФГБУ РГБ, Договор № 33.03-Р-3.1-2173/2020 Сумма договора - 398 840-00 С «16» марта 2020 г. по «15 » марта 2021 г. Ссылка на сайт ЭБС – http://diss.rsl.ru/ Количество ключей – 10 лицензий + распечатка в ИБЦ.	В ЭБД доступны электронные версии диссертаций Российской Государственной библиотеки: с 1998 года – по специальностям: "Экономические науки", "Юридические науки", "Педагогические науки" и "Психологические науки"; с 2004 года - по всем специальностям, кроме медицины и фармации; с 2007 года - по всем специальностям, включая работы по медицине и фармации.
4	Научно-электронная библиотека «eLibrary.ru».	Принадлежность – сторонняя Реквизиты договора – ООО Научная электронная библиотека, договор № 33.03-Р-3.1 2087/2019 Сумма договора – 1100017-00 С «01» января 2020 г. по «31» декабря 2020 г. Ссылка на сайт – http://elibrary.ru Количество ключей – доступ для пользователей РХТУ по ip-адресам неограничен.	Научная электронная библиотека eLIBRARY.RU - это крупнейший российский информационно-аналитический портал в области науки, технологии, медицины и образования, содержащий рефераты и полные тексты более 29 млн научных статей и публикаций, в том числе электронные версии более 5600 российских научно-технических журналов

5.	Справочно-правовая система «Консультант+»	Принадлежность сторонняя- Договор № 174-247ЭА/2019 от 26.12.2019 г. Сумма договора - 927 029-80 С «01» января 2020 г. по «31» декабря 2020 г. Ссылка на сайт- http://www.consultant.ru/ Количество ключей – 50 пользовательских лицензий по ip-адресам.	Справочно-правовая система по законодательству Российской Федерации.
6.	Справочно-правовая система “Гарант»	Принадлежность сторонняя Договор №166-235ЭА/2019 от 23.12.2019 г. Сумма договора - 603 949-84 С «01» января 2020 г. по «31» декабря 2020 г. Ссылка на сайт – http://www.garant.ru/ Количество ключей – 50 пользовательских лицензий по ip-адресам.	Гарант — справочно-правовая система по законодательству Российской Федерации.
7.	Электронно-библиотечная система издательства "ЮРАЙТ"	Принадлежность сторонняя-«Электронное издательство ЮРАЙТ» Договор № 33.03-Р-3.1-220/2020 от 16.03.2020 г. Сумма договора - 324 000-00 С «16» марта 2020 г. по «15» марта 2021 г. Ссылка на сайт – https://biblio-online.ru/ Количество ключей - доступ для зарегистрированных пользователей РХТУ с любого компьютера.	Электронная библиотека включает более 5000 наименований учебников и учебных пособий по всем отраслям знаний для всех уровней профессионального образования от ведущих научных школ с соблюдением требований новых ФГОСов.

8.	Информационно-аналитическая система Science Index	Принадлежность сторонняя- ООО «Научная электронная библиотека» Договор № SIO-364/19 33.03-Р-3.1-2103/2019 от «17»февраля 2020 г. Сумма договора-90 000-00 Срок действия с «17» февраля 2020 г. по «16» февраля 2021 г. Ссылка на сайт – http://elibrary.ru Количество ключей – локальный доступ для сотрудников ИБЦ	Дистанционная поддержка публикационной активности преподавателей университета

Бесплатные архивные коллекции, приобретенные Минобрнауки для вузов.

Архив издательства Cambridge University Press. Пакет «Cambridge Journals Digital Archive (CJDA)» с первого выпуска каждого журнала по 2011, 1827-2011.

Архив издательства Taylor & Francis. Full Online Journal Archives. с первого выпуска каждого журнала по 1996, 1798-1997.

Архив Издательства Annual Reviews. Пакет «Full Collection» 1932-2005.

Бесплатные официальные открытые ресурсы Интернет:

14. Directory of Open Access Journals (DOAJ) http://doaj.org/

Ресурс объединяет более 10000 научных журналов по различным отраслям знаний (около 2 миллионов статей) из134 стран мира.

15. Directory of Open Access Books (DOAB) https://www.doabooks.org/

В базе размещено более 3000 книг по различным отраслям знаний, предоставленных 122 научными издательствами.

13. МАТЕРИАЛЬНО-ТЕХНИЧЕСКОЕ ОБЕСПЕЧЕНИЕ ДИСЦИПЛИНЫ

В соответствии с учебным планом занятия по дисциплине «***История***» проводятся в форме лекций, практических занятий и самостоятельной работы обучающегося.

13.1. Оборудование, необходимое в образовательном процессе:

Аудитория, обеспеченная компьютером и мультимедийным проектором (обеспечение презентаций лекций и самостоятельных разработок студентов).

13.2. Учебно-наглядные пособия:

Карты по истории.

13.3. Компьютеры, информационно-телекоммуникационные сети, аппаратно-программные и аудиовизуальные средства:

Библиотека, имеющая рабочие компьютерные места для студентов, оснащенные компьютерами с доступом к базам данных и выходом в Интернет.

13.4. Печатные и электронные образовательные и информационные ресурсы:

Информационно-методические материалы: учебные и учебно-методические пособия по дисциплине.

Электронные образовательные ресурсы, электронные презентации к разделам лекционных курсов.

13.5. Перечень лицензионного программного обеспечения:

№ п/п	Наименование программного продукта	Реквизиты договора поставки	Количество лицензий	Срок окончания действия лицензии
1	Microsoft Office Standard 2007	Государственный контракт № 143-164ЭА/2010 от 14.12.10, Акт № Tr048787, накладная № Tr048787 от 20.12.10 Microsoft Open License Номер лицензии 42931328	210	бессрочная
2	Неисключительная лицензия на использование Desktop Education ALNG LicSAPk OLVS E 1Y AcademicEdition Enterprise В составе:	Контракт № 28-35ЭА/2020 от 26.05.2020 3) Лицензию на обновление операционной системы для рабочих	657 комплектов. Соглашение Microsoft OVS-ES № V6775907 Каждый комплект включает: 1) Лицензию на комплекс для создания презентаций,	12 месяцев (ежегодное продление подписки с правом перехода на обновлённую версию продукта)

	4) В составе Microsoft Office Professional Plus 2019: • Word • Excel • Power Point • Outlook • OneNote • Access • Publisher • InfoPath 5) Microsoft Core CAL 6) Microsoft Windows Upgrade	станций Windows 10.	электронных текстов и таблиц, обработки баз данных Microsoft Office. 2) Лицензию для подключения пользователей к серверным системам Microsoft: • Exchange Server Standard, • Exchange Server Enterprise, • SharePoint Server, • Skype для бизнеса Server, • Windows MultiPoint Server Premium, • Windows Server Standard, • Windows Server Data Center. 3) Лицензию на обновление операционной системы для рабочих станций Windows 10.	

14. ТРЕБОВАНИЯ К ОЦЕНКЕ КАЧЕСТВА ОСВОЕНИЯ ПРОГРАММЫ

Наименование разделов	Основные показатели оценки	Формы и методы контроля и оценки
Раздел 1. Особенности становления государственности в России.	*Знает*: основные направления, проблемы и методы исторической науки; основные этапы и ключевые события истории России и мира; особенности развития российского государства, выдающихся деятелей отечественной и всеобщей истории; *умеет:* соотносить общие исторические процессы и отдельные факты; выявлять существенные черты исторических процессов, явлений и событий; анализировать социально-значимые проблемы; формулировать и аргументировано отстаивать собственную позицию по различным проблемам истории; – *владеет:* представлениями об истории как науке, ее месте в системе гуманитарного знания; представлениями об основных этапах в истории человечества и их хронологии; категориально-понятийным аппаратом изучаемой дисциплины; навыками анализа исторических источников.	Оценка за контрольную работу №1. Оценка за реферат. Оценка за экзамен.
Раздел 2. Российская империя в XVIII- начале XX в.	*Знает:* основные направления, проблемы исторической науки; основные этапы и ключевые события истории России и мира; особенности развития российского государства, выдающихся деятелей отечественной и всеобщей истории; *умеет:* соотносить общие исторические процессы и отдельные факты; выявлять существенные черты исторических процессов, явлений и событий; анализировать социально-значимые проблемы; формулировать и аргументировано отстаивать собственную позицию по различным проблемам истории; – *владеет:* представлениями об основных этапах в истории человечества	Оценка за контрольную работу №2 Оценка за реферат Оценка за экзамен

	и их хронологии; категориально-понятийным аппаратом изучаемой дисциплины; навыками анализа исторических источников.	
Раздел 3. От советского государства к современной России.	*Знает:* основные направления, проблемы исторической науки; основные этапы и ключевые события истории России и мира; особенности развития российского государства, выдающихся деятелей отечественной и всеобщей истории; *умеет:* соотносить общие исторические процессы и отдельные факты; выявлять существенные черты исторических процессов, явлений и событий; анализировать социально-значимые проблемы; формулировать и аргументировано отстаивать собственную позицию по различным проблемам истории; – *владеет:* представлениями об основных этапах в истории человечества и их хронологии; категориально-понятийным аппаратом изучаемой дисциплины; навыками анализа исторических источников.	Оценка за контрольную работу №3 Оценка за реферат Оценка за экзамен

15. ОСОБЕННОСТИ ОРГАНИЗАЦИИ ОБРАЗОВАТЕЛЬНОГО ПРОЦЕССА ДЛЯ ИНВАЛИДОВ И ЛИЦ С ОГРАНИЧЕННЫМИ ВОЗМОЖНОСТЯМИ ЗДОРОВЬЯ

Обучение инвалидов и лиц с ограниченными возможностями здоровья осуществляется в соответствии с:

– Порядком организации и осуществления образовательной деятельности по образовательным программам – программам бакалавриата, программам специалитета, программам магистратуры (Приказ Минобрнауки РФ от 05.04.2017 № 301);

– Положением о порядке организации и осуществления образовательной деятельности по образовательным программам высшего образования – программам бакалавриата, программам специалитета, программам магистратуры в РХТУ им. Д.И. Менделеева, принятым решением Ученого совета РХТУ им. Д.И. Менделеева от 30.10.2019, протокол № 3, введенным в действие приказом ректора РХТУ им. Д.И. Менделеева от 14.11.2019 № 646А;

– Методическими рекомендациями по организации образовательного процесса для обучения инвалидов и лиц с ограниченными возможностями здоровья в образовательных организациях высшего образования, в том числе оснащенности образовательного процесса (утверждены заместителем Министра образования и науки РФ А.А. Климовым от 08.04.2014 № АК-44/05вн).

Дополнения и изменения к рабочей программе дисциплины
«История»

для 18.03.01 «Химическая технология»

код и наименование направления подготовки (специальности)

Форма обучения: очная

Номер изменения/ дополнения	Содержание дополнения/изменения	Основание внесения изменения/дополнения
1.		протокол заседания Ученого совета №_____от «____»_____20___г.
		протокол заседания Ученого совета №_____от «____»_____20___г.
		протокол заседания Ученого совета №_____от «____»_____20___г.
		протокол заседания Ученого совета №_____от «____»_____20___г.
		протокол заседания Ученого совета №_____от «____»_____20___г.

Аннотация рабочей программы дисциплины
«Математика» (Б1.Б.05)

1. Цель дисциплины – формирование у студентов системы основных понятий, используемых для построения важнейших математических моделей, и математических методов, используемых для описания различных химико-технологических процессов.

2. В результате изучения дисциплины обучающийся по программе бакалавриата должен:

Обладать следующими общепрофессиональными (ОПК) компетенциями:

– способностью и готовностью использовать основные законы естественнонаучных дисциплин в профессиональной деятельности (ОПК–1).

Знать:

– основы дифференциального и интегрального исчисления, дифференциальных уравнений;
– математические теории и методы, лежащие в основе построения математических моделей;
– основы применения математических моделей и методов.

Уметь:

– выбирать математические методы, пригодные для решения конкретной задачи;
– использовать математические понятия, методы и модели для описания различных процессов;
– выявлять математические закономерности, лежащие в основе конкретных процессов;
– использовать основные методы статистической обработки данных;
– применять математические знания на междисциплинарном уровне.

Владеть:

– основами фундаментальных математических теорий и навыками использования математического аппарата.

3. Краткое содержание дисциплины

1 СЕМЕСТР

Введение. Предмет и методы математики. Описание основных разделов курса. Структура курса и правила рейтинговой системы.

Раздел 1. Элементы алгебры.

Числовые множества, комплексные числа. Определители II и III порядков. Векторы: основные понятия, скалярное, векторное и смешанное произведения векторов. Аналитическая геометрия: прямая на плоскости, кривые II порядка. Матрицы: действия над матрицами, приведение к ступенчатому виду и виду Гаусса. Ранг матрицы. Обратная матрица. Теорема Кронекера-Капелли. Решение систем линейных алгебраических уравнений. Собственные числа и векторы. Квадратичные формы.

Раздел 2. Функция одной переменной. Предел функции. Непрерывность функции.

Функция. Способы задания функции. Элементарные функции. Предел функции в точке. Односторонние пределы. Пределы на бесконечности. Бесконечно малые и бесконечно большие функции, их свойства и взаимосвязь. Основные теоремы о пределах. Первый и второй замечательные пределы. Непрерывность функции в точке и на промежутке. Свойства функций, непрерывных на отрезках. Точки разрыва функции и их классификация.

Раздел 3. Дифференциальное исчисление функции одной переменной.

Производная функции, ее геометрический и механический смысл. Уравнения касательной и нормали. Правила дифференцирования. Таблица основных производных. Дифференцируемость функции: определение, теоремы о связи непрерывности и дифференцируемости функции и с существованием производной. Дифференциал функции: определение, свойства. Производная сложной функции. Основные теоремы дифференциального исчисления: Ролля, Лагранжа, Коши. Правило Лопиталя (раскрытие неопределенностей). Производные высших порядков. Монотонность функции: определение, необходимые и достаточные условия. Экстремум функции: определение,

необходимые и достаточные условия. Выпуклость, вогнутость и точки перегиба графика функции: определения, необходимые и достаточные условия их существования. Общая схема исследования функций, построение их графиков.

Раздел 4. Интегральное исчисление функции одной переменной.

Первообразная функция. Неопределенный интеграл и его свойства. Таблица основных интегралов. Методы интегрирования: непосредственное интегрирование, метод подстановки, интегрирование по частям, интегрирование рациональных дробей, интегрирование некоторых иррациональных и тригонометрических функций. Определенный интеграл, его геометрический смысл, его свойства. Теорема о среднем значении. Формула Ньютона-Лейбница. Замена переменной и интегрирование по частям в определенном интеграле. Вычисление площадей плоских фигур и объемов тел вращения с помощью определенного интеграла. Несобственные интегралы: определения, свойства, методы вычисления.

2 СЕМЕСТР

Раздел 5. Дифференциальное исчисление функций нескольких переменных.

Функции двух и более переменных: определение, область определения, область существования, геометрическая интерпретация, линии уровня, и поверхности уровня. Предел функции в точке. Частные производные (на примере функции двух переменных). Дифференцируемость функции: определение, связь дифференцируемости с непрерывностью и с существованием частных производных. Достаточные условия дифференцируемости функции. Дифференцируемость сложной функции, полная производная. Дифференциал функции двух переменных, его инвариантность. Дифференцирование функции одной и двух переменных, заданной неявно. Частные производные и дифференциалы высших порядков. Теорема о равенстве смешанных производных (для функции двух переменных). Аналитический признак полного дифференциала. Производная по направлению: определение, формула для ее вычисления. Градиент и его свойства. Экстремумы функции двух переменных: определения, необходимое и достаточное условия существования экстремума. Условный экстремум: определение, методы нахождения точек условного экстремума (прямой метод и метод множителей Лагранжа). Наибольшее и наименьшее значения функции двух переменных в замкнутой области.

Раздел 6. Кратные интегралы.

Двойной интеграл: определение, геометрический смысл, свойства. Теорема о среднем значении двойного интеграла. Вычисление двойного интеграла в декартовой системе координат. Вычисление двойного интеграла в полярной системе координат. Интеграл Эйлера - Пуассона. Приложения двойного интеграла: вычисление площади плоской области, объема цилиндрического тела, площади поверхности, массы пластинки с заданной плотностью, координат центра тяжести пластинки. Тройной интеграл: определение, физический и геометрический смысл, свойства, теорема о среднем значении тройного интеграла. Вычисление тройного интеграла в декартовой системе координат, в цилиндрических и сферических координатах. Приложения тройного интеграла: вычисление объема, массы тела с заданной плотностью, координат центра тяжести тела.

Раздел 7. Криволинейные и поверхностные интегралы.

Криволинейный интеграл по координатам: определение, физический смысл, свойства. Вычисление криволинейного интеграла. Формула для вычисления работы при перемещении материальной точки в силовом поле вдоль некоторого пути. Формула Грина для вычисления криволинейного интеграла по замкнутому контуру. Независимость криволинейного интеграла от пути интегрирования: необходимое и достаточное условие независимости, критерий независимости. Потенциальное поле, потенциальная функция и ее вычисление. Вычисление криволинейного интеграла, не зависящего от пути интегрирования. Поверхностный интеграл: определение, физический смысл, вычисление в декартовой системе координат. Теорема Гаусса-Остроградского. Формула Стокса.

3 СЕМЕСТР

Раздел 8. Дифференциальные уравнения первого порядка.

Дифференциальные уравнения: определение, порядок, решение, теорема существования и единственности решения. Задача Коши. Дифференциальные уравнения с разделяющимися переменными. Однородные уравнения I–го порядка: определение и метод решения. Линейные уравнения I–го порядка: определение и метод решения. Уравнения Бернулли: определение и метод решения. Дифференциальные уравнения в полных дифференциалах: определение и метод решения. Интегрирующий множитель: определение, сведение к уравнению в полных дифференциалах с помощью интегрирующего множителя.

Раздел 9. Дифференциальные уравнения второго порядка.

Дифференциальные уравнения второго порядка, допускающие понижение порядка. Линейные дифференциальные уравнения второго порядка: определение, однородные и неоднородные линейные уравнения. Свойства решений. Линейная независимость функций. Определитель Вронского и его свойства. Теоремы о структуре общих решений линейных однородных и линейных неоднородных дифференциальных уравнений второго порядка. Фундаментальная система решений линейного однородного дифференциального уравнения второго порядка. Линейные однородные дифференциальные уравнения второго порядка с постоянными коэффициентами: метод Эйлера для решения этих уравнений. Линейные неоднородные дифференциальные уравнения второго порядка с постоянными коэффициентами: метод подбора частного решения этого уравнения с правой частью специального вида и метод вариации произвольных постоянных. Линейные дифференциальные уравнения n-го порядка: свойства решений, теоремы о структуре общего решения. Алгоритм построения общего решения линейного дифференциального уравнения n-го порядка с постоянными коэффициентами.

Раздел 10. Системы дифференциальных уравнений.

Системы линейных дифференциальных уравнений первого порядка, решение методом исключения. Системы линейных дифференциальных уравнений первого порядка, метод вариации произвольных постоянных. Системы линейных однородных уравнений первого порядка с постоянными коэффициентами, метод Эйлера. Системы линейных неоднородных дифференциальных уравнений с постоянными коэффициентами.

Раздел 11. Числовые и функциональные ряды.

Числовые ряды: основные понятия, сходимость ряда. Необходимый признак сходимости ряда. Свойства сходящихся рядов. Достаточные признаки сходимости

знакоположительных рядов: интегральный признак Коши; признаки сравнения рядов; признак Даламбера; радикальный признак Коши. Ряды Дирихле. Знакочередующийся ряд: определение, признак Лейбница. Абсолютная и условная сходимость знакопеременных рядов. Функциональные ряды. Степенные ряды: определение, теорема Абеля, интервал сходимости, радиус сходимости. Свойства степенных рядов. Ряды Тейлора и Маклорена: определение, условия сходимости ряда Тейлора к исходной функции. Лемма $\lim\limits_{n\to\infty}\frac{x^n}{n!}=0$ для $\forall x \in R$. Достаточные условия сходимости ряда Тейлора. Алгоритм разложения функции в ряд Маклорена. Основные разложения функций: e^x, $\sin x$, $\cos x$, $\ln(1+x)$, $(1+x)^n$, $arctgx$, $\arcsin x$ в ряд Маклорена. Разложение функций в ряд Тейлора с

помощью основных разложений. Применение степенных рядов: приближенные вычисления, приближенное решение дифференциальных уравнений.

4. Объем учебной дисциплины

Виды учебной работы	Всего		Семестры					
			1		2		3	
	ЗЕ	Акад. ч.	**ЗЕ**	Акад. ч.	**ЗЕ**	Акад. ч.	**ЗЕ**	Акад. ч.
Общая трудоемкость дисциплины по учебному плану	**15**	**540**	**5**	**180**	**4**	**144**	**6**	**216**
Контактная работа – аудиторные занятия:	**5**	**192**	**2**	**64**	**1,78**	**64**	**1,78**	**64**
Лекции (Лек)	2,67	96	0,89	32	0,89	32	0,89	32
Практические занятия (ПЗ)	2,67	96	0,89	32	0,89	32	0,89	32
Самостоятельная работа (СР):	**7,66**	**275,6**	**3,21**	**115,6**	**1,22**	**44**	**3,22**	**116**
Самостоятельное изучение разделов дисциплины	7,66	275,6	3,21	115,6	1,22	44	3,22	116
Зачет с оценкой:	***0,011***	***0,4***	***0,011***	***0,4***	—	—	—	—
Экзамен	**2**	**72**	—	—	**1**	**36**	**1**	**36**
Контактная работа – промежуточная аттестация	2,011	1,2	0,011	0,4	1	0,4	1	0,4
Подготовка к экзамену		71,2		—		35,6		35,6
Вид контроля:			**Зачет с оценкой**		**Экзамен**		**Экзамен**	

Виды учебной работы	Всего		Семестры					
			1		2		3	
	ЗЕ	Астр. ч.	**ЗЕ**	Астр. ч.	**ЗЕ**	Астр. ч.	**ЗЕ**	Астр. ч.
Общая трудоемкость дисциплины по учебному плану	**15**	**405**	**5**	**135**	**4**	**108**	**6**	**162**
Контактная работа – аудиторные занятия:	**5**	**144**	**2**	**48**	**1,78**	**48**	**1,78**	**48**
Лекции (Лек)	2,67	72	0,89	24	0,89	24	0,89	24

Продолжение таблицы

Практические занятия (ПЗ)	2,67	72	0,89	24	0,89	24	0,89	24
Самостоятельная работа (СР):	**7,66**	**206,7**	**3,21**	**86,7**	**1,22**	**33**	**3,22**	**87**
Самостоятельное изучение разделов дисциплины	7,66	206,7	3,21	86,7	1,22	33	3,22	87
Зачет с оценкой:	***0,011***	***0,3***	***0,011***	***0,3***	**—**	**—**	**—**	**—**
Экзамен	**2**	**54**	**—**	**—**	**1**	**27**	**1**	**27**
Контактная работа – промежуточная аттестация	2,01	0,9	0,011	0,3	1	0,3	1	0,3
Подготовка к экзамену		53,4		—		26,7		26,7
Вид контроля:			**Зачет с оценкой**		**Экзамен**		**Экзамен**	

Министерство науки и высшего образования Российской федерации
Федеральное государственное бюджетное образовательное учреждение высшего образования
«Российский химико-технологический университет имени Д.И. Менделеева»

«УТВЕРЖДАЮ»

Проректор по учебной работе

_____ С.Н. Филатов

«_____» _____ 2020 г.

РАБОЧАЯ ПРОГРАММА ДИСЦИПЛИНЫ

«Математика»

Направление подготовки 18.03.01 Химическая технология

Квалификация «бакалавр»

РАССМОТРЕНО И ОДОБРЕНО
на заседании Методической комиссии
РХТУ им. Д.И. Менделеева
«30» июня 2020 г.
Протокол №25

Председатель _____ Н.А. Макаров

Москва 2020 г.

Программа составлена заведующим кафедрой высшей математики, к.т.н. Е.Г.Рудаковской, доцентом кафедры высшей математики, к.п.н. М.А Меладзе., доцентом кафедры высшей математики, к.т.н. В.В.Осипчик

Программа рассмотрена и одобрена на заседании кафедры высшей математики РХТУ им. Д.И. Менделеева «20» апреля 2020 г., протокол № 8

СОДЕРЖАНИЕ

1. ЦЕЛЬ И ЗАДАЧИ ДИСЦИПЛИНЫ....4

2. ТРЕБОВАНИЯ К РЕЗУЛЬТАТАМ ОСВОЕНИЯ ДИСЦИПЛИНЫ……..... 4

3. ОБЪЕМ ДИСЦИПЛИНЫ И ВИДЫ УЧЕБНОЙ РАБОТЫ....5

4. СОДЕРЖАНИЕ ДИСЦИПЛИНЫ……... 6

4.1. Разделы дисциплины и виды занятий для студентов очного отделения…….. 6

4.2. Краткое содержание дисциплины……... 9

5. СООТВЕТСТВИЕ СОДЕРЖАНИЯ ТРЕБОВАНИЯМ К РЕЗУЛЬТАТАМ ОСВОЕНИЯ ДИСЦИПЛИНЫ....12

6. ПРАКТИЧЕСКИЕ ЗАНЯТИЯ… 13

6.1. Примерные темы практических занятий по дисциплине…….……..….... 13

7. САМОСТОЯТЕЛЬНАЯ РАБОТА 16

8. ОЦЕНОЧНЫЕ СРЕДСТВА ДЛЯ КОНТРОЛЯ ОСВОЕНИЯ ДИСЦИПЛИНЫ 16

8.1. Примеры контрольных вопросов для текущего контроля освоения дисциплины 16

8.2 Примеры контрольных работ....17

8.3. Вопросы для итогового контроля освоения дисциплины 28

8.4. Структура и примеры билетов для экзамена… 30

9. УЧЕБНО-МЕТОДИЧЕСКОЕ ОБЕСПЕЧЕНИЕ ДИСЦИПЛИНЫ 34

9.1. Рекомендуемая литература… 34

9.2. Рекомендуемые источники научно-технической информации 35

9.3. Средства обеспечения освоения дисциплины 35

10. МЕТОДИЧЕСКИЕ УКАЗАНИЯ ДЛЯ ОБУЧАЮЩИХСЯ....36

10.1. Для студентов, обучающихся без использования дистанционных образовательных технологий 36

10.2. Для студентов, обучающихся с использованием дистанционных образовательных технологий 37

11. МЕТОДИЧЕСКИЕ УКАЗАНИЯ ДЛЯ ПРЕПОДАВАТЕЛЕЙ 37

11.1. Для преподавателей, реализующих образовательные программы без использования дистанционных образовательных технологий…… 37

11.2. Для преподавателей, реализующих образовательные программы с использованием дистанционных образовательных технологий… 39

12. ПЕРЕЧЕНЬ ИНФОРМАЦИОННЫХ ТЕХНОЛОГИЙ, ИСПОЛЬЗУЕМЫХ В ОБРАЗОВАТЕЛЬНОМ ПРОЦЕССЕ 40

13. МАТЕРИАЛЬНО-ТЕХНИЧЕСКОЕ ОБЕСПЕЧЕНИЕ ДИСЦИПЛИНЫ....42

13.1. Оборудование, необходимое в образовательном процессе…....42

13.2. Учебно-наглядные пособия….....42

13.3. Компьютеры, информационно-телекоммуникационные сети, аппаратно-программные и аудиовизуальные средства… 43

13.4. Печатные и электронные образовательные и информационные ресурсы 43

13.5. Перечень лицензионного программного обеспечения…….……... 43

14. ТРЕБОВАНИЯ К ОЦЕНКЕ КАЧЕСТВА ОСВОЕНИЯ ПРОГРАММЫ....43

15. ОСОБЕННОСТИ ОРГАНИЗАЦИИ ОБРАЗОВАТЕЛЬНОГО ПРОЦЕССА ДЛЯ ИНВАЛИДОВ И ЛИЦ С ОГРАНИЧЕННЫМИ ВОЗМОЖНОСТЯМИ ЗДОРОВЬЯ……..…… 49

1. ЦЕЛЬ И ЗАДАЧИ ДИСЦИПЛИНЫ

Программа составлена в соответствии с требованиями Федерального государственного образовательного стандарта (ФГОС ВО) для подготовки **18.03.01 Химическая технология**, рекомендациями методической комиссии и накопленного опыта преподавания дисциплины кафедрой высшей математики РХТУ им.Д.И.Менделеева. Программа рассчитана на изучение дисциплины в течение трех семестров.

Дисциплина **«Математика»** относится к базовой части блока дисциплин учебного плана. Программа дисциплины предполагает, что обучающиеся имеют теоретическую и практическую подготовку в области основ элементарной математики, изучаемой в школьном курсе.

Цель дисциплины - формирование у студентов системы основных понятий, используемых для построения важнейших математических моделей, и математических методов для описания различных химико-технологических процессов.

Задачи дисциплины - создание фундаментальной математической базы, а также развитие навыков математического мышления и использование их для решения практических задач.

Дисциплина **«Математика»** преподается в 1-3 семестрах. Контроль успеваемости студентов ведется по принятой в университете рейтинговой системе.

2. ТРЕБОВАНИЯ К РЕЗУЛЬТАТАМ ОСВОЕНИЯ ДИСЦИПЛИНЫ

Изучение дисциплины **«Математика»** при подготовке бакалавров по направлению подготовки **18.03.01 Химическая технология** направлено на приобретения следующих компетенций:

2.1. Общепрофессиональные:

- способность и готовность использовать основные законы естественнонаучных дисциплин в профессиональной деятельности (ОПК-1).

В результате изучения дисциплины студент бакалавриата должен:

знать:

- основы дифференциального и интегрального исчисления, дифференциальных уравнений;
- математические теории и методы, лежащие в основе построения математических моделей;
- основы применения математических моделей и методов.

уметь:

- выбирать математические методы, пригодные для решения конкретной задачи;
- использовать математические понятия, методы и модели для описания различных процессов;
- выявлять математические закономерности, лежащие в основе конкретных процессов;
- использовать основные методы статистической обработки данных;
- применять математические знания на междисциплинарном уровне.

владеть:

- основами фундаментальных математических теорий и навыками использования математического аппарата.

3. ОБЪЕМ ДИСЦИПЛИНЫ И ВИДЫ УЧЕБНОЙ РАБОТЫ

Вид учебной работы	Всего		Семестр 1		Семестр 2		Семестр 3	
	ЗЕ	Акад. ч.	ЗЕ	Акад. ч.	ЗЕ	Акад. ч.	ЗЕ	Акад. ч.
Общая трудоемкость дисциплины	**15**	**540**	**5**	**180**	**4**	**144**	**6**	**216**
Контактная работа – аудиторные занятия:	**5,3**	**192**	**1,78**	**64**	**1,78**	**64**	**1,78**	**64**
Лекции	2,65	96	0,89	32	0,89	32	0,89	32
Практические занятия (ПЗ)	2,65	96	0,89	32	0,89	32	0,89	32
Самостоятельная работа	**7,7**	**276**	**3,22**	**116**	**1,22**	**44**	**3,22**	**116**
Контактная самостоятельная работа	7,7	0,4	3,22	0,4	1,22	0	3,22	0
Самостоятельное изучение разделов дисциплины		275,6		115,6		44		116
Вид контроля – Зачет с оценкой			+	+				
Вид контроля – Экзамен	**2**	**72**			**1**	**36**	**1**	**36**
Контактная работа – промежуточная аттестация	2	0,8			1	0,4	1	0,4
Подготовка к экзамену.		71,2				35,6		35,6
Вид итогового контроля:			**Зачет с оценкой**		**Экзамен**		**Экзамен**	

Вид учебной работы	Всего		Семестр 1		Семестр 2		Семестр 3	
	ЗЕ	Астр. ч.	ЗЕ	Астр. ч.	ЗЕ	Астр. ч.	ЗЕ	Астр. ч.
Общая трудоемкость дисциплины	**15**	**405**	**5**	**135**	**4**	**108**	**6**	**162**
Контактная работа – аудиторные занятия:	**5,3**	**143,1**	**1,78**	**48,06**	**1,78**	**48,06**	**1,78**	**48,06**
Лекции	2,65	71,55	0,89	24,03	0,89	24,03	0,89	24,03
Практические занятия (ПЗ)	2,65	71,55	0,89	24,03	0,89	24,03	0,89	24,03
Самостоятельная работа	**7,7**	**207,9**	**3,22**	**86,94**	**1,22**	**32,94**	**3,22**	**86,94**
Контактная самостоятельная работа	7,7	0,3	3,22	0,3	1,22	0	3,22	0
Самостоятельное изучение разделов дисциплины		207,6		86,64		32,94		87,2
Вид контроля – Зачет с оценкой			+	+				
Вид контроля – Экзамен	**2**	**54**			**1**	**27**	**1**	**27**
Контактная работа – промежуточная аттестация	2	0,6			1	0,3	1	0,3
Подготовка к экзамену.		53,4				26,7		26,7

Вид итогового контроля:			Зачет с оценкой	Экзамен	Экзамен

4. СОДЕРЖАНИЕ ДИСЦИПЛИНЫ

4.1. Разделы дисциплины и виды занятий

№ п/п	Разделы дисциплины	Академических часов			
		Всего	Лекции	Практ. занятия	Самост. работа
1 СЕМЕСТР					
	Введение	**1**	**1**		
	Раздел 1. Элементы алгебры	**34**	**5**	**6**	**23**
1.1	Числовые множества, комплексные числа. Элементы векторной алгебры. Аналитическая геометрия на плоскости.	17	2	3	12
1.2	Матрицы. Теорема Кронекера -Капелли. Решение систем линейных алгебраических уравнений. Собственные числа и векторы матрицы. Квадратичные формы.	17	3	3	11
	Раздел 2. Функция одной переменной. Предел функции. Непрерывность функции.	**31**	**4**	**4**	**23**
2.1	Элементарные функции. Предел функции в точке и на бесконечности.	11	2	2	7
2.2	Бесконечно малые и бесконечно большие функции. Основные теоремы о пределах.	10	1	1	8
2.3	Непрерывность функции в точке и на промежутке.	10	1	1	8
	Раздел 3. Дифференциальное исчисление функции одной переменной.	**51**	**8**	**8**	**35**
3.1	Производная функции. Уравнения касательной и нормали.	12	2	2	8
3.2	Дифференциал функции. Производная сложной функции.	13	2	2	9
3.3	Основные теоремы дифференциального исчисления. Производные высших порядков.	13	2	2	9
3.4	Монотонность функции. Экстремум функции. Выпуклость, вогнутость и точки перегиба графика функции. Общая схема исследования функций и построение их графиков.	13	2	2	9
	Раздел 4. Интегральное исчисление функции одной переменной.	**63**	**14**	**14**	**35**
4.1	Первообразная функции.	21	4	4	13

	Неопределенный интеграл и его свойства.				
4.2	Методы интегрирования.	21	5	5	11
4.3	Определенный интеграл, его геометрический смысл. Приложения определенного интеграла.	21	5	5	11
	ИТОГО	**180**	**32**	**32**	**116**
2 СЕМЕСТР					
	Раздел 5. Дифференциальное исчисление функций нескольких переменных.	**38**	**10**	**10**	**18**
5.1	Функции двух и более переменных. Предел функции в точке. Частные производные. Дифференцируемость функции.	12	3	3	6
5.2	Дифференциал функции двух переменных, его инвариантность. Дифференцирование функции, заданной неявно.	12	3	3	6
5.3	Производная по направлению. Градиент и его свойства. Экстремумы функции двух переменных.	14	4	4	6
	Раздел 6. Кратные интегралы	**38**	**12**	**12**	**14**
6.1	Двойной интеграл. Вычисление двойного интеграла в декартовой системе координат.	14	4	4	6
6.2	Вычисление двойного интеграла в полярной системе координат. Интеграл Эйлера - Пуассона. Приложения двойного интеграла.	12	4	4	4
6.3	Тройной интеграл. Вычисление тройного интеграла. Приложения тройного интеграла.	12	4	4	4
	Раздел 7. Криволинейные и поверхностные интегралы.	**32**	**10**	**10**	**12**
7.1	Криволинейный интеграл по координатам. Приложения криволинейного интеграла.	12	4	4	4
7.2	Формула Грина для вычисления криволинейного интеграла по замкнутому контуру.	12	4	4	4
7.3	Поверхностный интеграл. Теорема Гаусса-Остроградского. Формула Стокса.	8	2	2	4
	ИТОГО	108	32	32	44
	Экзамен	**36**			
	ИТОГО	**144**	**32**	**32**	**44**
3 СЕМЕСТР					

	Раздел 8. Дифференциальные уравнения первого порядка.	**46**	**8**	**8**	**30**
8.1	Дифференциальные уравнения. Задача Коши. Дифференциальные уравнения (ДУ) с разделяющимися переменными.	16	3	3	10
8.2	Однородные уравнения I–го порядка. Линейные уравнения I–го порядка. Уравнения Бернулли.	16	3	3	10
8.3	Дифференциальные уравнения в полных дифференциалах. Интегрирующий множитель.	14	2	2	10
	Раздел 9. Дифференциальные уравнения второго порядка.	**46**	**8**	**8**	**30**
9.1	Дифференциальные уравнения второго порядка, допускающие понижение порядка. Линейные однородные и неоднородные дифференциальные уравнения второго порядка (ЛОДУ и ЛНДУ).	12	2	2	8
9.2	Линейная независимость функций. Определитель Вронского и его свойства. Фундаментальная система ЛОДУ второго порядка.	12	2	2	8
9.3	ЛОДУ второго порядка с постоянными коэффициентами. ЛНДУ второгопорядка с постоянными коэффициентами.	12	2	2	8
9.4	Линейные дифференциальные уравнения *n*-го порядка. Алгоритм построения общего решения.	10	2	2	6
	Раздел 10. Системы дифференциальных уравнений.	**46**	**8**	**8**	**30**
10.1	Системы линейных дифференциальных уравнений первого порядка, решение методом исключения.	16	3	3	10
10.2	Системы ЛДУ первого порядка. Метод вариации произвольных постоянных, метод Эйлера. Создание математических моделей.	16	3	3	10
10.3	Системы линейных неоднородных дифференциальных уравнений с постоянными коэффициентами.	14	2	2	10
	Раздел 11. Числовые и функциональные ряды.	**42**	**8**	**8**	**26**
11.1	Числовые ряды. Ряды Дирихле. Знакочередующийся ряд, признак Лейбница.	12	2	2	8
11.2	Функциональные ряды. Степенные ряды, теорема Абеля. Свойства	10	2	2	6

	степенных рядов.				
11.3	Ряды Тейлора и Маклорена. Алгоритм разложения функции в ряд Маклорена.	10	2	2	6
11.4	Разложение функций в ряд Тейлора с помощью основных разложений. Применение степенных рядов.	10	2	2	6
	ИТОГО	180	32	32	116
	Экзамен	**36**			
	ИТОГО	**216**	**32**	**32**	**116**

4.2. Содержание разделов дисциплины

1 СЕМЕСТР

Введение. Предмет и методы математики. Описание основных разделов курса. Структура курса и правила рейтинговой системы.

Раздел 1. Элементы алгебры.

1.1 Числовые множества, комплексные числа. Определители II и III порядков. Векторы: основные понятия, скалярное, векторное и смешанное произведения векторов. Аналитическая геометрия: прямая на плоскости, кривые II порядка.

1.2 Матрицы: действия над матрицами, приведение к ступенчатому виду и виду Гаусса. Ранг матрицы. Обратная матрица. Теорема Кронекера-Капелли. Решение систем линейных алгебраических уравнений. Собственные числа и векторы. Квадратичные формы.

Раздел 2. Функция одной переменной. Предел функции. Непрерывность функции.

2.1 Функция. Способы задания функции. Элементарные функции. Предел функции в точке. Односторонние пределы. Пределы на бесконечности.

2.2 Бесконечно малые и бесконечно большие функции, их свойства и взаимосвязь. Основные теоремы о пределах. Первый и второй замечательные пределы.

2.3 Непрерывность функции в точке и на промежутке. Свойства функций, непрерывных на отрезках. Точки разрыва функции и их классификация.

Раздел 3. Дифференциальное исчисление функции одной переменной.

3.1 Производная функции, ее геометрический и механический смысл. Уравнения касательной и нормали. Правила дифференцирования. Таблица основных производных.

3.2 Дифференцируемость функции: определение, теоремы о связи непрерывности и дифференцируемости функции и с существованием производной. Дифференциал функции: определение, свойства. Производная сложной функции.

3.3 Основные теоремы дифференциального исчисления: Ролля, Лагранжа, Коши. Правило Лопиталя (раскрытие неопределенностей). Производные высших порядков.

3.4 Монотонность функции: определение, необходимые и достаточные условия. Экстремум функции: определение, необходимые и достаточные условия. Выпуклость, вогнутость и точки перегиба графика функции: определения, необходимые и достаточные условия их существования. Общая схема исследования функций, построение их графиков.

Раздел 4. Интегральное исчисление функции одной переменной.

4.1 Первообразная функция. Неопределенный интеграл и его свойства. Таблица основных интегралов.

4.2 Методы интегрирования: непосредственное интегрирование, метод подстановки, интегрирование по частям, интегрирование рациональных дробей, интегрирование некоторых иррациональных и тригонометрических функций.

4.3 Определенный интеграл, его геометрический смысл, его свойства. Теорема о среднем значении. Формула Ньютона-Лейбница. Замена переменной и интегрирование по частям в определенном интеграле. Вычисление площадей плоских фигур и объемов тел вращения с помощью определенного интеграла. Несобственные интегралы: определения, свойства, методы вычисления.

2 СЕМЕСТР

Раздел 5. Дифференциальное исчисление функций нескольких переменных.

5.1 Функции двух и более переменных: определение, область определения, область существования, геометрическая интерпретация, линии уровня, и поверхности уровня. Предел функции в точке. Частные производные (на примере функции двух переменных). Дифференцируемость функции: определение, связь дифференцируемости с непрерывностью и с существованием частных производных. Достаточные условия дифференцируемости функции. Дифференцируемость сложной функции, полная производная.

5.2 Дифференциал функции двух переменных, его инвариантность. Дифференцирование функции одной и двух переменных, заданной неявно. Частные производные и дифференциалы высших порядков. Теорема о равенстве смешанных производных (для функции двух переменных). Аналитический признак полного дифференциала.

5.3 Производная по направлению: определение, формула для ее вычисления. Градиент и его свойства. Экстремумы функции двух переменных: определения, необходимое и достаточное условия существования экстремума. Условный экстремум: определение, методы нахождения точек условного экстремума (прямой метод и метод множителей Лагранжа). Наибольшее и наименьшее значения функции двух переменных в замкнутой области.

Раздел 6. Кратные интегралы.

6.1 Двойной интеграл: определение, геометрический смысл, свойства. Теорема о среднем значении двойного интеграла. Вычисление двойного интеграла в декартовой системе координат.

6.2 Вычисление двойного интеграла в полярной системе координат. Интеграл Эйлера - Пуассона. Приложения двойного интеграла: вычисление площади плоской области, объема цилиндрического тела, площади поверхности, массы пластинки с заданной плотностью, координат центра тяжести пластинки.

6.3 Тройной интеграл: определение, физический и геометрический смысл, свойства, теорема о среднем значении тройного интеграла. Вычисление тройного интеграла в декартовой системе координат, в цилиндрических и сферических координатах. Приложения тройного интеграла: вычисление объема, массы тела с заданной плотностью, координат центра тяжести тела.

Раздел 7. Криволинейные и поверхностные интегралы.

7.1 Криволинейный интеграл по координатам: определение, физический смысл, свойства. Вычисление криволинейного интеграла. Формула для вычисления работы при перемещении материальной точки в силовом поле вдоль некоторого пути.

7.2 Формула Грина для вычисления криволинейного интеграла по замкнутому контуру. Независимость криволинейного интеграла от пути интегрирования: необходимое и достаточное условие независимости, критерий независимости. Потенциальное поле, потенциальная функция и ее вычисление. Вычисление криволинейного интеграла, не зависящего от пути интегрирования.

7.3 Поверхностный интеграл: определение, физический смысл, вычисление в декартовой системе координат. Теорема Гаусса-Остроградского. Формула Стокса.

3 СЕМЕСТР

Раздел 8. Дифференциальные уравнения первого порядка.

8.1 Дифференциальные уравнения: определение, порядок, решение, теорема существования и единственности решения. Задача Коши. Дифференциальные уравнения с разделяющимися переменными.

8.2 Однородные уравнения I–го порядка: определение и метод решения. Линейные уравнения I–го порядка: определение и метод решения. Уравнения Бернулли: определение и метод решения.

8.3 Дифференциальные уравнения в полных дифференциалах: определение и метод решения. Интегрирующий множитель: определение, сведение к уравнению в полных дифференциалах с помощью интегрирующего множителя.

Раздел 9. Дифференциальные уравнения второго порядка.

9.1 Дифференциальные уравнения второго порядка, допускающие понижение порядка. Линейные дифференциальные уравнения второго порядка: определение, однородные и неоднородные линейные уравнения. Свойства решений.

9.2 Линейная независимость функций. Определитель Вронского и его свойства. Теоремы о структуре общих решений линейных однородных и линейных неоднородных дифференциальных уравнений второго порядка. Фундаментальная система решений линейного однородного дифференциального уравнения второго порядка.

9.3 Линейные однородные дифференциальные уравнения второго порядка с постоянными коэффициентами: метод Эйлера для решения этих уравнений. Линейные неоднородные дифференциальные уравнения второго порядка с постоянными коэффициентами: метод подбора частного решения этого уравнения с правой частью специального вида и метод вариации произвольных постоянных.

9.4 Линейные дифференциальные уравнения n-го порядка: свойства решений, теоремы о структуре общего решения. Алгоритм построения общего решения линейного дифференциального уравнения n-го порядка с постоянными коэффициентами.

Раздел 10. Системы дифференциальных уравнений.

10.1 Системы линейных дифференциальных уравнений первого порядка, решение методом исключения.

10.1 Системы линейных дифференциальных уравнений первого порядка, метод вариации произвольных постоянных. Системы линейных однородных уравнений первого порядка с постоянными коэффициентами, метод Эйлера.

10.3 Системы линейных неоднородных дифференциальных уравнений с постоянными коэффициентами.

Раздел 11. Числовые и функциональные ряды.

11.1 Числовые ряды: основные понятия, сходимость ряда. Необходимый признак сходимости ряда. Свойства сходящихся рядов. Достаточные признаки сходимости знакоположительных рядов: интегральный признак Коши; признаки сравнения рядов; признак Даламбера; радикальный признак Коши. Ряды Дирихле. Знакочередующийся ряд: определение, признак Лейбница. Абсолютная и условная сходимость знакопеременных рядов.

11.2 Функциональные ряды. Степенные ряды: определение, теорема Абеля, интервал сходимости, радиус сходимости. Свойства степенных рядов.

11.3 Ряды Тейлора и Маклорена: определение, условия сходимости ряда Тейлора к исходной функции. Лемма $\lim\limits_{n\to\infty} \frac{x^n}{n!} = 0$ для $\forall x \in R$. Достаточные условия сходимости ряда Тейлора. Алгоритм разложения функции в ряд Маклорена. Основные разложения функций: e^x, $\sin x$, $\cos x$, $\ln(1+x)$, $(1+x)^n$, $arctgx$, $\arcsin x$ в ряд Маклорена.

11.4 Разложение функций в ряд Тейлора с помощью основных разложений. Применение степенных рядов: приближенные вычисления, приближенное решение дифференциальных уравнений.

5. СООТВЕТСТВИЕ СОДЕРЖАНИЯ ТРЕБОВАНИЯМ К РЕЗУЛЬТАТАМ ОСВОЕНИЯ ДИСЦИПЛИНЫ

В результате освоения дисциплины студент должен:	**Разделы**										
	1	**2**	**3**	**4**	**5**	**6**	**7**	**8**	**9**	**10**	**11**
Знать:											
- основы дифференциального и интегрального исчисления, дифференциальных уравнений;	+	+	+	+	+	+	+	+	+	+	+
- математические теории и методы, лежащие в основе построения математических моделей;	+	+	+	+	+	+	+	+	+	+	+
- основы применения математических моделей и методов.	+	+	+	+	+	+	+	+	+	+	+
Уметь:											
- выбирать математические методы, пригодные для решения конкретной задачи;	+	+	+	+	+	+	+	+	+	+	+
- использовать математические понятия, методы и модели для описания различных процессов;	+	+	+	+	+	+	+	+	+	+	+

- выявлять математические закономерности, лежащие в основе конкретных процессов;	+	+	+	+	+	+	+	+	+	+	+
- использовать основные методы статистической обработки данных;	+	+	+	+	+	+	+	+	+	+	+
- применять математические знания на междисциплинарном уровне.	+	+	+	+	+	+	+	+	+	+	+
Владеть:											
- основами фундаментальных математических теорий и навыками использования математического аппарата;	+	+	+	+	+	+	+	+	+	+	+
В результате освоения дисциплины студент должен приобрести следующие ***общепрофессиональные компетенции***											
- способность и готовность использовать основные законы естественнонаучных дисциплин в профессиональной деятельности (ОПК-1).	+	+	+	+	+	+	+	+	+	+	+

6. ПРАКТИЧЕСКИЕ ЗАНЯТИЯ

6.1. Примерные темы практических занятий по дисциплине.

Предусмотрены практические занятия обучающегося в бакалавриате в объеме 96 акад. часов (32 часа в 1 сем., 32 часа во 2 сем., 32 часа в 3 сем.)

№ п/п	№ раздела дисциплины	Темы практических (семинарских) занятий	Часы
		1 семестр	
1.	1.1	**Практическое занятие 1.** Числовые множества, комплексные числа. Определители II и III порядков. Векторы: основные понятия, скалярное, векторное и смешанное произведение векторов. Аналитическая геометрия: прямая на плоскости, кривые II порядка.	2
2.	1.2	**Практическое занятие 2.** Матрицы: действия над матрицами, приведение к ступенчатому виду и виду Гаусса. Ранг матрицы. Обратная матрица. Теорема Кронекера-Капелли. Решение систем линейных алгебраических уравнений. Собственные числа и векторы. Квадратичные формы.	2
3.	2.1 2.2	**Практическое занятие 3.** Функция: область определения, чётность, нечётность, точки пересечения с осями координат. Элементарные функции, их свойства и графики. Вычисления пределов функций с помощью алгебраических преобразований.	2

4.	2.3	**Практическое занятие 4.** Вычисление пределов с помощью первого и второго замечательных пределов.	2
5.		**Контрольная работа № 1**	**2**
6.	3.1	**Практическое занятие 5.** Производная: определение, геометрический смысл. Правила дифференцирования. Таблица производных элементарных функций.	2
7.	3.2	**Практическое занятие 6.** Производная сложенной функции и высшего порядка. Дифференциал функции.	2
8.	3.3	**Практическое занятие 7.** Вычисления пределов с помощью правила Лопиталя.	2
9.	3.4	**Практическое занятие 8.** Нахождения асимптот функции. Исследование функции на монотонность и экстремумы. Исследование функции на выпуклость, вогнутость, точки перегиба. Полное исследование функции и построение её графика.	2
10.		**Контрольная работа № 2**	**2**
11.	4.1	**Практическое занятие 9.** Таблица основных интегралов. Непосредственное интегрирование (табличное, введение под знак дифференциала, разложение).	2
12.	4.2	**Практическое занятие 10.** Интегрирование заменой и по частям.	2
13.	4.2	**Практическое занятие 11.** Интегрирование рациональных дробей.	2
14.	4.2	**Практическое занятие 12.** Интегрирование некоторых иррациональностей и тригонометрических функций.	2
15.	4.3	**Практическое занятие 13.** Определенные интегралы. Несобственные интегралы.	2
16.		**Контрольная работа № 3**	**2**
ИТОГ	**32 часа**		
		2 семестр	
1.	5.1	**Практическое занятие 1.** Повторение: дифференцирование и интегрирование функции одной переменной.	2
2.	5.1	**Практическое занятие 2.** Частные производные функции 2-х и 3-х переменных. Полный дифференциал функции 2-х переменных.	2
3.	5.2	**Практическое занятие 3.** Производные сложной функции. Полная производная. Дифференцирование функции, заданной неявно.	2
4.	5.2	**Практическое занятие 4.** Частные производные и дифференциалы высших порядков.	2
5.	5.3	**Практическое занятие 5.** Производная по направлению и градиент.	2
6.		**Контрольная работа № 1**	**2**
7.	5.3	**Практическое занятие 6.**	2

		Экстремум функции 2-х переменных.	
8.	5.3	**Практическое занятие 7.** Условный экстремум.	2
9.	6.1	**Практическое занятие 8.** Двойной интеграл: переход к повторному интегралу, изменение порядка интегрирования. Примеры.	2
10.	6.1	**Практическое занятие 9.** Вычислить двойной интеграл в декартовой системе координат.	2
11.	6.2 6.3	**Практическое занятие 10.** Вычислить двойной интеграл в полярной системе координат. Приложения двойного интеграла.	2
12.		**Контрольная работа № 2**	**2**
13.	7.1	**Практическое занятие 11.** Криволинейный интеграл по координатам (вычисление). Вычисление работы по перемещению материальной точки в силовом поле.	2
14.	7.2	**Практическое занятие 12.** Вычисление криволинейного интеграла по замкнутому контуру с помощью формулы Грина.	2
15	7.3	**Практическое занятие 13.** Вычисление криволинейного интеграла, независящего от пути интегрирования (с помощью выбора оптимального пути или с помощью потенциальной функции).	2
16		**Контрольная работа № 3**	**2**
ИТОГ	**32 часа**		
		3 семестр	
1.	8.1	**Практическое занятие 1.** Повторение интегрирования (1 час). Решение дифференциальных уравнений с разделяющимися переменными.	2
2.	8.1 8.2	**Практическое занятие 2.** Решение однородных дифференциальных уравнений I-го порядка. Решение линейных дифференциальных уравнений Бернулли.	2
3.	8.3	**Практическое занятие 3.** Уравнения в полных дифференциалах и допускающих интегрирующий множитель вида $\mu(x)$и $\mu(y)$.	2
4.	8.3	**Практическое занятие 4.** Решение различных уравнений I-го порядка для подготовки к контрольной работе.	2
5.		**Контрольная работа № 1**	**2**
6.	9.1	**Практическое занятие 5.** Решение дифференциальных уравнений II -го порядка, допускающих понижение порядка.	2
7.	9.2	**Практическое занятие 6.** Решение ЛОДУ II -го порядка с постоянными коэффициентами по методу Эйлера. Решение ЛНДУ II -го порядка с правой частью вида $P_n(x)\cdot e^{ax}$.	2
8.	9.3	**Практическое занятие 7.** Решение ЛНДУ II -го порядка с правой частью вида	2

		$e^{ax} \cdot (A\cos bx + B\sin bx)$.	
9.	9.4	**Практическое занятие 8.** Метод вариации произвольных постоянных для ЛНДУ II - го порядка с постоянными коэффициентами.	2
10.	10.1 10.2	**Практическое занятие 9.** Решение систем линейных дифференциальных уравнений I-го порядка с постоянными коэффициентами. Метод исключения. Метод Эйлера для однородных линейных систем, далее для неоднородной системы. Метод вариации произвольных постоянных.	2
11.		**Контрольная работа № 2**	**2**
12.	11.1	**Практическое занятие 10.** Числовые ряды: основные понятия, общий член, частичная сумма, понятие сходимости ряда. Необходимый признак сходимости. Интегральный признак Коши.	2
13.	11.2	**Практическое занятие 11.** Исследование сходимости по признакам сравнения рядов и признаку Даламбера.	2
14.	11.3	**Практическое занятие 12.** Исследование сходимости знакочередующихся рядов по признаку Лейбница. Абсолютная и условная сходимость рядов.	2
15.	11.4	**Практическое занятие 13.** Степенной ряд, нахождение его области сходимости.	2
16.		**Контрольная работа № 3**	**2**
ИТОГ	**32 часа**		

7. САМОСТОЯТЕЛЬНАЯ РАБОТА.

Рабочей программой дисциплины «**Математика**» предусмотрена самостоятельная работа студента бакалавриата в объеме **116** часов в **1** семестре, **44** часа во **2** семестре и **116** часов в **3** семестре. Самостоятельная работа проводится с целью углубления знаний по дисциплине и предусматривает:

− ознакомление и проработку рекомендованной литературы, работу с электронно-библиотечными системами;

− участие в семинарах РХТУ им. И. Менделеева по тематике дисциплины;

− подготовку к выполнению контрольных работ по материалу лекционного курса;

− подготовку к сдаче ***зачета с оценкой*** (1 семестр) и ***экзамена*** (2 и 3 семестры) по дисциплине.

Планирование времени на самостоятельную работу, необходимого на изучение дисциплины, студентам лучше всего осуществлять на весь период изучения, предусматривая при этом регулярное повторение пройденного материала. Материал, законспектированный на лекциях, необходимо регулярно дополнять сведениями из литературных источников, представленных в учебной программе. При работе с указанными источниками рекомендуется составлять краткий конспект материала, с обязательным фиксированием библиографических данных источника.

8. ПРИМЕРЫ ОЦЕНОЧНЫХ СРЕДСТВ ДЛЯ КОНТРОЛЯ ОСВОЕНИЯ ДИСЦИПЛИНЫ

8.1. Примеры контрольных вопросов для текущего контроля освоения дисциплины

Для текущего контроля предусмотрено 9 контрольных работ.

1. Аналитическая геометрия и векторная алгебра. Функция одной переменной. Предел функции. Непрерывность функции.
2. Дифференциальное исчисление функции одной переменной.
3. Интегральное исчисление функции одной переменной.
4. Дифференциальное исчисление функций нескольких переменных.
5. Кратные интегралы.
6. Криволинейные и поверхностные интегралы.
7. Дифференциальные уравнения первого порядка.
8. Дифференциальные уравнения второго порядка. Системы дифференциальных уравнений.
9. Числовые и функциональные ряды.

8.2. Примеры контрольных работ

1 СЕМЕСТР

Раздел 1, 2. Примеры вариантов к контрольной работе № 1. Максимальная оценка - 20 баллов. Контрольная работа содержит 5 вопросов по 4 балла за вопрос.

Вариант 1.

1) Решить систему уравнений методом Крамера: $\begin{cases} x+2y+3z=5 \\ 2x-y-z=1 \\ x+3y+4z=6 \end{cases}$

2) С помощью обратной матрицы A^{-1} решить матричное уравнение $AX=B$ и сделать проверку: $A=\begin{pmatrix} 2 & 5 \\ 1 & 3 \end{pmatrix}$, $B=\begin{pmatrix} 4 & 1 \\ -6 & 2 \end{pmatrix}$

Вычислить пределы:

3). $\lim\limits_{x\to 1} \dfrac{2x^2-5x+3}{\sqrt{x+8}-3}$

4) $\lim\limits_{x\to 0} \dfrac{1-\cos 6x}{1-\cos 8x}$

5) $\lim\limits_{x\to\infty} \left(\dfrac{x+5}{x+2}\right)^{3x}$

Вариант 2.

1) Даны вершины тетраэдра $ABCD$: $A(2;\ -1;\ 2)$, $B(1;\ 2;\ -1)$, $C(3;\ 2;\ 1)$, $D(-4;\ 2;\ 5)$.Найти объем тетраэдра и высоту, опущенную из вершины D.

2). Исследовать систему на совместность и найти ее общее решение методом Гаусса:

$$\begin{cases} 3x_1 - x_2 + x_4 = 4 \\ 2x_1 + x_2 - 3x_3 = 7 \end{cases}$$

$$\begin{cases} x_1 - 2x_2 + 3x_3 + x_4 = -3 \\ 5x_1 - 3x_3 + x_4 = 11 \end{cases}$$

Вычислить пределы:

3) $\lim\limits_{n\to+\infty}\dfrac{6n^2+5n+4}{3n^2-5n+1}$

4) $\lim\limits_{x\to2}\dfrac{\sqrt{11-x}-\sqrt{7+x}}{3x^2-4x-4}$

5) $\lim\limits_{x\to\infty}\left(\dfrac{x+1}{x}\right)^{2-5x}$

Вариант 3.

1) Даны векторы $\vec{a}$=(–5; 8; 10), $\vec{b}$=(–1; 6; 4); $\vec{c}$=(–3; 4; –12). Найти проекцию вектора $d=\vec{a}-b$ на вектор $\vec{c}$.

2) С помощью обратной матрицы A^{-1} решить матричное уравнение $XA=B$ и сделать проверку: $A=\begin{pmatrix}-2 & 3\\ 1 & -1\end{pmatrix}$, $B=\begin{pmatrix}-4 & 7\\ -7 & 11\end{pmatrix}$.

Вычислить пределы:

3) $\lim\limits_{x\to0}\dfrac{5x^2}{1-\cos3x}$

4) $\lim\limits_{x\to3}\dfrac{2x^2-3x-9}{\sqrt{x^2+16}-5}$

5) $\lim\limits_{x\to0}(1+3x)^{\frac{8}{x}}$

Вариант 4.

1) Дан ΔABC: $A(28; 2)$; $B(4; -5)$; $C(0; -2)$. Составить уравнения AC, медианы из т.C и найти угол между ними.

2). Исследовать систему на совместность и найти ее общее решение методом Гаусса:

$$\begin{cases}x_1+2x_2-x_3-2x_4=7\\ 2x_1+3x_2-x_4=5\\ x_1+2x_2+x_3+4x_4=-7\end{cases}$$

Вычислить пределы:

3) $\lim\limits_{n\to+\infty}\dfrac{n^3-2n+7}{3n^3+n^2-1}$

4) $\lim\limits_{x\to4}\dfrac{2x^2-7x-4}{\sqrt{9-2x}-\sqrt{5-x}}$

5) $\lim\limits_{x\to0}\dfrac{\sin^3 2x}{5x^3}$

Раздел 3. Примеры вариантов к контрольной работе № 2. Максимальная оценка - 20 баллов. Контрольная работа содержит 5 вопросов по 4 балла за вопрос.

Вариант 1

1. Найти $f'(x)$: $f(x) = \ln \dfrac{x^2+1}{3x} - \operatorname{arctg}\sqrt{1-x} + x \cdot 3^{\sin^2 x}$

2. Найти $y'(0),\ y''(0)$ для $y = (2x^3+1)\cdot \cos x$

3.. $y = \dfrac{\sqrt{x} + \operatorname{arcctg} x}{\cos x}$; $dy - ?$

4. Вычислить пределы по правилу Лопиталя:

а. $\lim\limits_{x\to 2} \dfrac{\ln(x^2-3)}{x^2-3x+2}$ б. $\lim\limits_{x\to 0} \dfrac{8^{3x}-7^{x^2}}{\arcsin 3x-5x}$

5. Показать, что функция $y = e^{-x}\sin 3x$ удовлетворяет дифференциальному уравнению $y'' + 2y' + 10y = 0$.

Вариант 2

1. Найти $f'(x)$: $f(x) = \mathrm{tg}2x \cdot \ln\dfrac{1}{x} + \dfrac{\arcsin\sqrt{x}}{x} + 3^{x^2}$

2. Найти $y'(1),\ y''(1)$ для $y = \dfrac{\ln x}{x^3}$

3. Тело движется по закону: $x(t) = \frac{2t^3}{3} + \frac{t^2}{2} + 3t$ вдоль оси *Ox*. Найти скорость и ускорение в момент времени $t = 3$.

4. Вычислить пределы по правилу Лопиталя:

а. $\lim\limits_{x\to\pi} \dfrac{\cos 3x-\cos x}{\mathrm{tg}^2 2x}$ б. $\lim\limits_{x\to 0} \dfrac{7^{2x}-5^{3x}}{2x-\mathrm{arctg}3x}$

5. Составить уравнение касательной к графику функции $y = 5x^2 - 2x + 3$, параллельной прямой $y = 5 - 12x$.

Вариант 3

1. Найти $f'(x)$: $f(x) = \log_2\dfrac{\cos x}{x} - 3^{\arcsin\frac{1}{x}} + x\cdot\sin(2x-3)$

2. Найти $y'(0),\ y''(0)$ для $y = (4x+3)\cdot e^{-x}$

3. $y = \dfrac{\frac{3}{\sqrt{2x}} - 3\,\mathrm{arctg}\,4x}{\ln(3x+2)}$; $dy - ?$

4. Вычислить пределы по правилу Лопиталя:

а. $\lim\limits_{x\to 2} \dfrac{\mathrm{arctg}(x^2-2x)}{\sin(3\pi x)}$ б. $\lim\limits_{x\to 0} \dfrac{1-\cos 10x}{e^{x^2}-1}$

5. Показать, что функция $y = 3e^{2x}\cdot\cos 5x$ удовлетворяет дифференциальному уравнению $y'' - 4y' + 29y = 0$.

4. Вычислить пределы по правилу Лопиталя:

Вариант 4

1. Найти $f'(x)$: $f(x) = x \cdot \ln\left(\operatorname{tg}\frac{x}{2}\right) - 3^{\cos\frac{\pi x}{2}} + \sqrt{\frac{x-1}{x+1}}$

2. Найти $y'(0),\ y''(0)$ для $y = e^{x} \cdot \sin 2x$

3. Точка движется по прямой по закону: $S(t) = 5t^2 - 10t + 1$. Определить скорость и ускорение точки в момент времени $t = 2$.

4. Вычислить пределы по правилу Лопиталя:

а. $\lim\limits_{x\to 3} \dfrac{2^{\sin \pi x} - 1}{\ln(x^3 - 6x - 8)}$

б. $\lim\limits_{x\to 0} \dfrac{4^x - 2^{7x}}{\mathrm{tg}3x - x}$

5. В каких точках касательная к графику функции $y = x^3 - 12x^2 + 36x - 1$ параллельна оси *Ox*.

Раздел 4. Примеры вариантов к контрольной работе № 3. Максимальная оценка - 20 баллов. Контрольная работа содержит 5 вопросов по 4 балла за вопрос.

Вариант 1.

1. Найти интервалы возрастания, убывания и экстремумы функции $y = (2x+1)e^{\frac{-x^2}{3}}$.

Вычислить интегралы:

2. $\int (3-x)\sin\frac{x}{2}dx$;

3. $\int \cos^3 3x \cdot \sin^7 3x dx$;

4. $\int \frac{3x^2 + x - 6}{x^3 + 2x^2}dx$;

5. $\int\limits_{-1}^{7} \frac{5-2x}{\sqrt{x+2}}dx$.

Вариант 2.

1. Найти интервалы возрастания, убывания и экстремумы функции $y = \dfrac{x^2 - 6x + 13}{x - 3}$.

Вычислить интегралы:

2. $\int (3x-4)\cos 6x dx$;

3. $\int \cos^3\frac{x}{2} \cdot \sin^6\frac{x}{2}dx$

4. $\int \frac{x^2 - 3x - 7}{(x-2)(x^2+5)}dx$.

5. $\int\limits_{-1}^{2} \frac{2x+1}{\sqrt{x+2}}dx$

Вариант 3.

1. Найти промежутки выпуклости, вогнутости и точки перегиба графика функции $y = \dfrac{x}{x^2+1}$.

Вычислить интегралы:

2. $\int (8x^3 - 6x^2 + x)\ln x dx$;

3. $\int ctg^2 5x dx$;

4. $\int \frac{5x^2 - 2x + 1}{(3x+1)(x^2+1)}dx$.

5. $\int\limits_{0}^{3} \frac{dx}{2+\sqrt{x+1}}$.

4. Вычислить пределы по правилу Лопиталя:

Вариант 4.

1. Найти асимптоты графика функции $y = \dfrac{x^3 - 3x}{x^2 - 1}$.

Вычислить интегралы:

2. $\int (2x+1)e^{4x}dx$;

3. $\int \cos^4 2x \cdot \sin^5 2x dx$;

4. $\int \frac{2x^2+3x-12}{x^3-4x^2}dx$.

5. $\int_4^9 \frac{\sqrt{x}}{1-\sqrt{x}}dx$

2 СЕМЕСТР

Раздел 5. Примеры вариантов к контрольной работе № 4. Максимальная оценка - 20 баллов. Контрольная работа содержит 5 вопросов по 4 балла за вопрос.

Вариант 1.

1. Найти dz если $z = \frac{\mathrm{tg}^3 3x}{\sqrt{y}}$

2. Найти $\frac{dz}{dx}$ если $z = \ln(e^x - e^y)$, где $y = \mathrm{ctg}5x$.

3. Найти производную функции $u = \mathrm{arctg}\frac{xy}{z}$ в точке M(1;2;2) в направлении идущем из точки M в точку N(2;3;–3)

4. Найти *gradu* в точке M(1;0;–3) его длину и направление, если $u = \ln(x^2 + y^2) + xyz$

5. Найти экстремумы функции $z = -3x + xy - x^2 + 3y - y^2 + 1$

Вариант 2.

1. Найти du в точке M(2;–1;2) если $u = \mathrm{arctg}\frac{y}{x} + zx$

2. Найти $\frac{\partial z}{\partial u}$ и $\frac{\partial z}{\partial v}$ если $z = x^2 \ln y$, где $x = \frac{u}{v}, y = 3u - 2v$.

3. Найти производную функции $u = \frac{\cos^2 y}{5x - 2z}$ в точке $M(1;\frac{\pi}{4};2)$ в направлении составляющем равные острые углы с осями координат.

4. Найти величину наибольшей скорости изменения функции $u = x^2 + 2y^2 + 3z^2 - 3x - 2y - 6z$ в точке M(1;1;1).

5. Найти экстремумы функции $z = 6x - 4y - x^2 - y^2 + 10$

1. Найти dz если

$z = \mathrm{arctg}$

Вариант 3.

. $\sqrt{x^{y}}$

2. Найти $\frac{dz}{dx}$ если $z = \mathrm{tg}\,\frac{\sqrt{2y}}{x}$, где $y = 5^{-x}$.

3. Найти производную функции $u = \dfrac{3z}{x^2 + y^2 + z^2}$ в точке M(1;–1;1) в направлении вектора $2\vec{i} + \vec{j} - 2k$.

4. Найти gradu в точке M(1;1;–2) его длину и направление, если $u = \ln(2x + y) + x^3yz^2$.

5. Найти экстремумы функции $z = x^2 + xy + y^2 - 6x - 9y$.

Вариант 4.

1. Найти dz если $z = \ln(y + \sqrt{x^2 + y})$.

2. Найти $\dfrac{\partial z}{\partial u}$ и $\dfrac{\partial z}{\partial v}$ если $z = \sin^2(2x + 3y)$, где $x = \dfrac{u+1}{v}$, $y = u\cos v$.

3. Найти производную функции $u = e^{3x - \sin \pi y}$ в точке M(–1;0) в направлении идущем из точки M в точку N(3;4).

4. Найти *gradu* в точке M(2;2;1) его длину и направление, если $u = \ln(x^2 + y^2 - z^2 + 1)$.

5. Найти экстремумы функции $z = 4x - 4y - x^2 - y^2$.

Раздел 6. Примеры вариантов к контрольной работе № 5. Максимальная оценка - 20 баллов. Контрольная работа содержит 5 вопроса по 4 балла за вопрос.

Вариант 1

Изменить порядок интегрирования:

1. $\displaystyle\int_{1}^{1} dx \int_{-\sqrt{1-x^2}}^{1-x^2} f(x;y)dy$.

2. $\displaystyle\int_{1}^{e} dy \int_{\ln y}^{e+1-y} f(x,y)dx$

Вычислить:

3. $\displaystyle\iint_D (2x - y)dxdy, \quad D: \; y = x^2; y = x; x = 2.$

4. $\dfrac{y^2}{x}$ 2 2 2 2

$$\iint_D (1+\quad{}_2)dxdy, \quad D: \quad x\ +y\ \ \geq \pi; x\ \ +y\ \ \leq 4\pi; y \geq 0; y \leq x.$$

5. Найти площадь области, ограниченной линиями: $x + y^2 = 1; \quad y + 2x + 1 = 0.$

Вариант 2

Изменить порядок интегрирования:

1. $\int_{-1}^{1} dy \int_{y^2-1}^{1-y^2} f(x; y)dx \cdot$

2. $\int_0^1 dx \int_{2x}^{\sqrt{5-x^2}} f(x,y)dy$

Вычислить:

3. $\iint_D (x-y)dxdy, \quad D: \quad y=2-x^2; y=2x-1; x\ge 0.$

4. $\iint_D \frac{dxdy}{x^2+y^2+1}, \quad D: \quad x^2+y^2\le 1; x\ge 0.$

5. Найти площадь области, ограниченной линиями: $x+y=1; \quad x-1=0; \quad y=e^x.$

Вариант 3

Изменить порядок интегрирования:

1. $\int_0^1 dx \int_x^{2-x^2} f(x;y)dy \cdot$

2. $\int_0^3 dy \int_4^{\sqrt{25-y^2}} f(x,y)dx$

Вычислить:

3. $\iint_D (x+2y)dxdy, \quad D: \quad y=x; 2y=x; x=2.$

4. $\iint_D (x^2+y^2)dxdy, \quad D: \quad x^2+y^2\le 2x.$

5. Найти площадь области, ограниченной линиями: $y^2=1+x; \quad y-x+1=0.$

Вариант 4

Изменить порядок интегрирования:

1. $\int_0^2 dy \int_{2-y}^{4-y^2} f(x;y)dx$

2. $\int_0^1 dx \int_{\sqrt{2x-x^2}}^{\sqrt{2x}} f(x,y)dy$

Вычислить:

3. $\iint_D (x+y)dxdy, \quad D: \quad y=x; y+x=4; x=0.$

4. $\iint_D \sqrt{x^2+y^2}\,dxdy, \quad D: \quad x^2+y^2\ge 1; x^2+y^2\le 4.$

5. Найти площадь области, ограниченной линиями: $y = 2 - x^2$; $y = x$; $x \geq 0$..

Раздел 7. Примеры вариантов к контрольной работе № 6. Максимальная оценка - 20 баллов. Контрольная работа содержит 5 вопросов по 4 балла за вопрос.

Вариант 1

1. Вычислить: $\int\limits_l (x^2 - y^2)dx + xydy,$ если l : прямая AB, A(1;1), B(3;4)

2. Вычислить по формуле Грина: $\oint\limits_C xydx + y^2dy,$ если $C: x^2 + y^2 = 4$

3. Вычислить: $\iint\limits_D (x - y)dxdy,$ если $D: x + y = 2; y = x; y = 0$

4. Вычислить по формуле Грина: $\oint\limits_C x^2ydx - xy^2dy,$ если $C: x^2 + y^2 = 1$

5. Вычислить: $\int\limits_{(0;0)}^{(2;2)} (y^2 + 2xy)dx + (2xy + x^2)dy$

Вариант 2

1. Вычислить: $\int\limits_l 2xydx - x^2dy,$ если $l: x = 2y^2$ от точки O(0;0) до точки A(2;1)

2. Вычислить по формуле Грина: $\oint\limits_C 2xydy - y^2dx,$ если $C: x^2 + y^2 = R^2$

3. Вычислить: $\int\limits_l \frac{dx}{y^2} + x^2dy,$ если $l: y = \frac{1}{x}$ от точки A(1;1) до точки B(4;1/4)..

4. Вычислить по формуле Грина: $\oint\limits_C x^3dx + xydy,$ если $C: x^2 + y^2 = R^2$

5. Вычислить: $\int\limits_{(1;2)}^{(3;4)} \frac{y}{x}dx + (y + \ln x)dy$

Вариант 3

1. Вычислить: $\int\limits_l x^2dx + \frac{dy}{y^2},\ l: y = \frac{1}{x}$ от точки A(1;1) до точки B(5;1/5)

2. Вычислить по формуле Грина: $\oint\limits_C (x + 2y^3)dx + (3y^2 - y)dy,$ если $C: x^2 + y^2 = 1$

3. Вычислить: $\int\limits_l \cos^3 xdx + ydy,$ если $l: y = \sin x$ от точки $A(0;0)$ до точки $B\left(\frac{\pi}{2};1\right).$

4. Вычислить по формуле Грина: $\oint\limits_C (x + 2x^2)dx - (3x^3 + y)dy,$ если $C: x^2 + y^2 = 4$

5. Вычислить: $\int\limits_{(2;3)}^{(3;4)} (6xy^2 + 2x^3)dx + (6x^2y + 3y^2)dy$

3 СЕМЕСТР

Раздел 8. Примеры вариантов к контрольной работе № 7. Максимальная оценка - 20 баллов. Контрольная работа содержит 5 вопросов по 4 балла за вопрос.

Вариант № 1

Вариант № 2

1) $\left(\sqrt{xy}-x\right)dy+ydx=0,\quad y(1)=1$

2) $y'-y\,\mathrm{tg}\,x=\dfrac{1}{\cos^3 x}$

3) $(e^x\sin y+x)dx+(e^x\cos y+y)dy=0$

4) $2x+2xy^2+\sqrt{2-x^2}\,y'=0$

5) $(1-x^2y)dx+x^2(y-x)dy=0$

Вариант № 3

1) $xy'-y+\sqrt{x^2+y^2}=0,\quad y(1)=0$

2) $xy'+y-e^x=0$

3) $\dfrac{3x^2}{\sqrt{y}}dx+\left(\ln y-\dfrac{x^3}{2\sqrt{y^3}}\right)dy=0$

4) $\left(1+e^x\right)yy'=e^x$

5) $\left(x^2\cos x-y\right)dx+xdy=0$

1) $y'=\dfrac{xe^{\frac{y}{x}}+y}{x},\quad y(1)=0$

2) $y'-y\,\mathrm{tg}\,x=\dfrac{1}{\cos x}$

3) $\dfrac{y}{x}dx+\left(y^3+\ln x\right)dy=0$

4) $2xdx-ydy=yx^2dy-xy^2dx$

5) $(2e^x+y^4)dy-ye^xdx=0$

Вариант № 4

1) $y'=\dfrac{x+y}{x-y},\quad y(1)=0$

2) $xy'(x-1)+y=x^2(2x-1)$

3) $\left(x\cos 2y+1\right)dx-x^2\sin 2y\,dy=0$

4) $3\left(x^2y+y\right)dy+\sqrt{2+y^2}\,dx=0$

5) $\left(y+\ln x\right)dx-xdy=0$

Раздел 9, 10. Примеры вариантов к контрольной работе № 8. Максимальная оценка - 20 баллов. Контрольная работа содержит 5 вопросов 4 балла за вопрос.

Вариант № 1

1. $4y^3y''=y^4-1;\ y(0)=\sqrt{2};\ y'(0)=\dfrac{1}{2\sqrt{2}}$.
2. $y''x\ln x=y'$
3. $y''-4y'+4y=-e^{2x}\sin 6x$
4. $y''-2y'+y=e^x\ln x$
5. $\begin{cases}x'=x-3y,\\ y'=3x+y.\end{cases}$

1. $y''+2\sin y\cos^3 y=0;\ y(0)=0;$
2. $y''-y'=2x+3;$
3. $y''-2y'+2y=(6x-11)e^{-x}$

Вариант № 2

$y'(0) = 1$

4. $y'' + 4y = \dfrac{1}{\cos 2x}$

5. $\begin{cases} x' + x - 8y = 0, \\ y' - x - y = 0. \end{cases}$

Вариант № 3

1. $y'' \cdot y^3 + 49 = 0,\ y(3) = -7;\ \ y'(3) = -1.$
2. $y'' \cdot \mathrm{ctg}2x + 2y' = 0$
3. $y'' + 2y' = 6e^x(\sin x + \cos x);$
4. $y'' - 2y' + y = 3e^x\sqrt{x-1}.$
5. $\begin{cases} x' = -7x + y, \\ y' = -5y - 2x. \end{cases}$

Вариант № 4

1. $y'' + 8\sin y \cdot \cos^3 y = 0,\ y(0) = 0;\ y'(0) = 2.$
2. $y'' + \dfrac{2x}{x^2+1}y' = 2x$
3. $y'' + 3y' + 2y = (1 - 2x)e^{-x}$
4. $y'' + 16y = \mathrm{ctg}4x$
5. $\begin{cases} x' = 2y - 3x, \\ y' = y - 2x. \end{cases}$

Раздел 11. Примеры вариантов к контрольной работе № 9. Максимальная оценка - 20 баллов. Контрольная работа содержит 5 вопросов по 4 балла за вопрос.

Вариант 1.

Исследовать ряды на сходимость

1. $\sum\limits_{n=1}^{\infty} \dfrac{\sqrt[4]{n^3}}{\sqrt{n^3+3}}.$
2. $\sum\limits_{n=1}^{\infty} \dfrac{1}{(3n+2)\cdot\ln^2(3n+2)}.$

Исследовать на абсолютную и условную сходимость

3. $\sum\limits_{n=1}^{\infty} (-1)^n \dfrac{n}{(n+1)(n+2)(n+3)}.$
4. $\sum\limits_{n=1}^{\infty} (-1)^{n+1} \dfrac{2n+1}{n^2+1}.$
5. Найти область сходимости степенного ряда: $\sum\limits_{n=1}^{\infty} \dfrac{(x-7)^{2n}}{4^n \cdot \sqrt{n(n+1)}}$

Вариант 2.

Исследовать ряды на сходимость

1. $\sum_{n=1}^{\infty} \frac{4n-3}{\sqrt{2n^3+1}}$.

2. $\sum_{n=1}^{\infty} \frac{10n+1}{(3n+2)!}$.

Исследовать на абсолютную и условную сходимость

3. $\sum_{n=1}^{\infty} (-1)^n \frac{2n+1}{2^n}$.

4. $\sum_{n=2}^{\infty} (-1)^{n+1} \frac{2}{n \ln n}$.

5. Найти область сходимости степенного ряда $\sum_{n=1}^{\infty} \frac{(x+5)^n}{(n+1)\cdot \ln(n+1)}$

Вариант 3.

Исследовать ряды на сходимость

1. $\sum_{n=1}^{\infty} \frac{4n+7}{3n^3+n}$.

2. $\sum_{n=1}^{\infty} \frac{1}{(8n-3)\cdot \sqrt{\ln(8n-3)}}$.

Исследовать на абсолютную и условную сходимость

3. $\sum_{n=1}^{\infty} (-1)^n \frac{3n+2}{5^n}$.

4. $\sum_{n=1}^{\infty} (-1)^n \frac{5n+1}{\sqrt{4n^3+7}}$.

5. Найти область сходимости степенного ряда $\sum_{n=1}^{\infty} \frac{(-1)^n (x-3)^n}{5^n \cdot (n+1)}$

Вариант 4.

Исследовать ряды на сходимость

1. $\sum_{n=1}^{\infty} \frac{4^{n-1}}{5n-2}$.

2. $\sum_{n=1}^{\infty} \frac{\sqrt{arcctg(3n+2)}}{1+(3n+2)^2}$.

Исследовать на абсолютную и условную сходимость

3. $\sum_{n=1}^{\infty}$

$(-1)^n \frac{7n+3}{\quad}$. $\qquad n(9n+2)$

4. $\sum_{n=1}^{\infty}(-1)^n \frac{1}{\ln(n+1)}$.

5. Найти область сходимости степенного ряда $\sum_{n=1}^{\infty} \frac{(x+2)^n}{(4n+1)\cdot 4^n}$

8.3. Вопросы для итогового контроля освоения дисциплины
(1 семестр – зачет с оценкой, 2 семестр – экзамен, 3 семестр – экзамен)

8.3.1. Примеры контрольных вопросов для итогового контроля освоения дисциплины (1 семестр – зачет с оценкой)
Максимальное количество баллов на зачете с оценкой – 40 баллов

1. Векторы: координаты, проекция вектора на ось, направляющие косинусы.
2. Линейные операции над векторами.
3. Скалярное и Векторное произведение двух векторов, их свойства.
4. Смешанное произведение трех векторов и его свойства.
5. Прямая на плоскости. Различные виды уравнения прямой на плоскости.
6. Кривые второго порядка.
7. Уравнение плоскости.
8. Уравнение прямой в пространстве.
9. Комплексные числа, действия с комплексными числами.
10. Многочлены. Основная теорема алгебры. Разложение многочлена на множители.
11. Рациональные дроби. Разложение рацион. дроби на сумму простейших дробей.
12. Матрицы, операции над матрицами.
13. Элементарные преобразования строк матрицы.
14. Приведение матрицы к ступенчатому виду и виду Гаусса.
15. Ранг матрицы. Ранг системы векторов.
16. Определитель квадратной матрицы, его свойства, методы вычисления.
17. Обратная матрица: свойства, способы построения.
18. Совместность и определенность системы линейных алгебраический уравнений. Теорема Кронекера-Капелли.
19. Решение систем линейных алгебраич. уравнений с помощью обратной матрицы.
20. Решение систем линейных алгебраический уравнений с помощью правила Крамера.
21. Решение систем линейных алгебраический уравнений методом Гаусса.
22. Линейная однородная система алгебраических уравнений, ее фундаментальная система решений. Связь решений линейных однородных и неоднородных систем.
23. Собственные значения, собственные векторы матрицы.
24. Присоединенные векторы матрицы.
25. Последовательность. Предел числовой последовательности. Функция. Способы задания функции.

26. Предел функции в точке. Односторонние пределы. Предел функции на бесконечности.
27. Непрерывность функции. Точки разрыва функции и их классификация.
28. Производная функции: определение, геометрический смысл.
29. Правила вычисления производной.
30. Производная сложной функции.
31. Производные высших порядков.
32. Дифференцируемость функции. Теоремы о связи дифференцируемости с непрерывностью и с существованием производной.
33. Дифференциал функции и его геометрический смысл. Инвариантность формы первого дифференциала.
34. Раскрытие неопределенностей (правило Лопиталя).
35. Исследование функции: область определения, четность (нечетность), точки пересечения с координатными осями, промежутки знакопостоянства, непрерывность, точки разрыва.
36. Асимптоты графика функции.
37. Достаточные условия монотонности функции.
38. Достаточные условия экстремумов функции.
39. Достаточные условия выпуклости, вогнутости, точки перегиба графика функции.
40. Общая схема исследования функции и построение графика.
41. Первообразная. Неопределенный интеграл. Теорема об общем виде первообразных.
42. Основные свойства неопределенного интеграла.
43. Таблица основных интегралов.
44. Методы интегрирования: табличный, разложения.
45. Интегрирование подведением под знак дифференциала.
46. Интегрирование с помощью замены переменной.
47. Определенный интеграл: определение, свойства.
48. Формула Ньютона - Лейбница.
49. Вычисление определенного интеграла с помощью замены переменной.
50. Некоторые приложения определенного интеграла.
51. Интегралы с бесконечными пределами: определения, свойства.

8.3.2. Примеры контрольных вопросов для итогового контроля освоения дисциплины (2 семестр – экзамен)

Максимальное количество баллов за экзамен – 40 баллов

1. Функции нескольких переменных: область определения, линии уровня, геометрическая интерпретация.
2. Предел функции в точке, частные производные первого и второго порядков функции нескольких переменных.
3. Частные производные первого порядка.
4. Частные производные второго порядка.
5. Полный дифференциал (для функции двух переменных).

6. Производная сложной функции.
7. Производная функции по направлению.
8. Градиент функции и его свойства.
9. Экстремумы функции двух переменных: необходимое и достаточное условия экстремума.
10. Условный экстремум (метод множителей Лагранжа).
11. Наибольшее и наименьшее значения функции в замкнутой области.

8.3.3. Примеры контрольных вопросов для итогового контроля освоения дисциплины (3 семестр – экзамен)
Максимальное количество баллов за экзамен – 40 баллов

1. Дифференциальные уравнения: определения, порядок, решение, общее решение.
2. Примеры задач, приводящих к дифференциальным уравнениям.
3. Дифференциальные уравнения первого порядка с разделяющими переменными.
4. Однородные дифференциальные уравнения первого порядка.
5. Линейные дифференциальные уравнения первого порядка.
6. Линейные дифференциальные уравнения второго порядка с переменными коэффициентами: свойства решений, структура общего решения.
7. Линейные однородные дифференциальные уравнения второго порядка с постоянными коэффициентами (метод Эйлера).
8. Линейные неоднородные дифференциальные уравнения второго порядка с постоянными коэффициентами (метод вариации).
9. Линейные неоднородные дифференциальные уравнения второго порядка с постоянными коэффициентами. Метод подбора в случае правой части вида квазимногочлена.
10. Основные уравнения математической физики.
11. Числовые ряды: основные понятия, свойства сходящихся рядов.
12. Необходимый признак сходимости.
13. Гармонический ряд. Ряды Дирихле.
14. Признаки сравнения рядов с положительными членами.
15. Признак Даламбера.
16. Интегральный и радикальный признаки Коши.
17. Знакочередующиеся ряды: признак Лейбница.
18. Знакопеременные ряды: абсолютная и условная сходимости.
19. Признак абсолютной сходимости.
20. Свойства абсолютно и условно сходящихся рядов.
21. Степенные ряды: радиус, интервал, область сходимости.
22. Свойства степенных рядов.
23. Ряды Тейлора и Маклорена: свойства, основные разложения.
24. Разложение функции в ряд Маклорена с помощью основных разложений.
25. Ряды Фурье: определение, свойства.
26. Разложение периодической функции в ряд Фурье.
27. Разложение непериодической функции в ряд Фурье.

8.4. Структура и примеры билетов для экзамена

1 СЕМЕСТР

Зачет с оценкой по дисциплине «Математика» проводится в 1 семестре и включает контрольные вопросы по разделам 1-4 рабочей программы дисциплины. Билет для зачета с оценкой состоит из 8 вопросов, относящихся к указанным разделам. Ответы на вопросы зачета с оценкой оцениваются из максимальной оценки 40 баллов следующим образом:

№ вопроса	1	2	3	4	5	6	7	8
балл	5	5	5	5	5	5	5	5

«Утверждаю» Зав. Кафедрой высшей математики _____ Рудаковская Е.Г. **«_ »_____20_ г.**	***Министерство науки и высшего образования РФ*** **Российский химико-технологический университет имени. Д. И. Менделеева** **Кафедра высшей математики** **18.03.01 Химическая технология** **Математика**

БИЛЕТ № 1

1. Теорема о свойствах интеграла с переменным верхним пределом.
2. Свойства пределов, связанные с неравенствами.
3. Вычислить $\lim\limits_{x\to 0}(1-x)^{7/x}$
4. $y=\operatorname{arcctg}\ln x\cdot\operatorname{ctg}5^x,\ y'-?$
5. Найти интервалы возрастания и убывания функции $y=2x^3-21x^2-48x+8$
6. Найти $\int\limits_{-2}^{0}\frac{(x+2)dx}{(x-1)(x+8)}$
7. Вычислить $\int\limits_{0}^{2\pi}(x^2+2)e^{x/2}dx$
8. Вычислить $\int\limits_{\pi}^{2\pi}\frac{1-\cos x}{(x-\sin x)^2}dx$

«Утверждаю» Зав. Кафедрой высшей математики _____ Рудаковская Е.Г. **«_ »_____20_ г.**	***Министерство науки и высшего образования РФ*** **Российский химико-технологический университет имени. Д. И. Менделеева** **Кафедра высшей математики** **18.03.01 Химическая технология** **Математика**

БИЛЕТ № 2

1. Необходимое и достаточное условие существования асимптот функции (с доказательством).
2. Приложение определенных интегралов.
3. Вычислить: $\lim\limits_{x\to 0}\frac{tgx}{2x}$
4. $y=\log_3\left(5x^2-3\right),\ y'-?$
5. Найти интервалы выпуклости и вогнутости функции $y=3x^3-5x^2+2$

6. Найти: $\int \frac{x}{x^2+9}dx$

7. Найти: $\int ctgxdx$

8. Вычислить площадь фигуры, ограниченной линиями: $S\ -?,\ y=x^3,\ x=1,\ y=0$

2 СЕМЕСТР

Экзамен по дисциплине «Математика» проводится во 2 семестре и включает контрольные вопросы по разделам 5-7 рабочей программы дисциплины. Билет для экзамена состоит из 8 вопросов, относящихся к указанным разделам. Ответы на вопросы экзамена оцениваются из максимальной оценки 40 баллов следующим образом:

№ вопроса	1	2	3	4	5	6	7	8
балл	5	5	5	5	5	5	5	5

«Утверждаю» Зав. Кафедрой высшей математики _____ Рудаковская Е.Г. **«_ »_____20_ г.**	***Министерство науки и высшего образования РФ***
	Российский химико-технологический университет имени. Д. И. Менделеева
	Кафедра высшей математики
	18.03.01 Химическая технология
	Математика

БИЛЕТ № 1

1. Теорема о производной сложной функции нескольких переменных (с док-вом).
2. Формула для вычисления площади области D: $a \le x \le b,\ y_1(x) \le y \le y_2(x)$
3. Найти $\frac{\partial z(A)}{\partial \bar{l}}$, если $z=(2x-1)y^2+\frac{y}{x},\ \bar{l}=(3;4), A(1;2)$
4. Найти $\cancel{grad\,z}(M)$, если $z=y^3\sin 2x,\ M\left(\frac{\pi}{4};2\right)$
5. Изменить порядок интегрирования: $\int_{-1}^{0}dx\int_{-2x}^{2}f(x;y)\,dy$
6. Вычислить интеграл: $\iint_D (2-x)dxdy, D: y+x=2, y=x, x=2.$
7. Вычислить работу силы $\vec{F}=(2y-x)\vec{i}+(2y+x)\vec{j}$ при перемещении точки по прямой от точки A(0;3) до точки B(1;5).
8. Вычислить интеграл по формуле Грина:

$$\oint_C (5x+2xy)dx+\left(4y-2x^2\right)dy, C: x=0, y=1, y=x.$$

«Утверждаю» Зав. Кафедрой высшей математики	***Министерство науки и высшего образования РФ***
	Российский химико-технологический университет имени. Д. И. Менделеева
	Кафедра высшей математики

_____ Рудаковская Е.Г. «_ »_____20_ г.	**18.03.01 Химическая технология**
	Математика

БИЛЕТ № 2

1. Теорема о среднем значении для двойного интеграла (с доказательствомвом).
2. Дифференциал второго порядка функции $z = f(x, y)$.
3. Найти полную производную $\frac{dz}{dt}$, если $z = \ln\left(e^{2t} + 4\sqrt{x} - \sin y\right)$ и $x = tgt$, $y = ctgt$.
4. Найти $\frac{\partial z(A)}{\partial l}$, *если* $z = (2x-1)y^2 + \frac{y}{1+x}, \vec{l} = (3;4), A(1;2)$
5. Изменить порядок интегрирования: $\int_0^1 dx \int_0^x f(x;y)\,dy + \int_1^2 dx \int_0^{2-x} f(x;y)\,dy$
6. Вычислить интеграл: $\iint_D (x+1)dxdy, D: y + x = 2, y = x, x = 2.$
7. Вычислить работу силы $\vec{F} = (3y - 2x)\vec{i} + (x + 2y)\vec{j}$ при перемещении точки вдоль дуги параболы $y = 5x - 2x^2 + 1$ от точки A(0;1) до точки B(1;4).
8. Вычислить: : $\int_{A(1;0)}^{B(3;2)} (6x - 2y)dx + (3y - 2x)dy.$

3 СЕМЕСТР

Экзамен по дисциплине «Математика» проводится в 3 семестре и включает контрольные вопросы по разделам 8-11 рабочей программы дисциплины. Билет для экзамена состоит из 8 вопросов, относящихся к указанным разделам. Ответы на вопросы экзамена оцениваются из максимальной оценки 40 баллов следующим образом:

№ вопроса	1	2	3	4	5	6	7	8
балл	5	5	5	5	5	5	5	5

«Утверждаю» Зав. Кафедрой высшей математики _____ Рудаковская Е.Г. «_ »_____20_ г.	***Министерство науки и высшего образования РФ***
	Российский химико-технологический университет имени. Д. И. Менделеева
	Кафедра высшей математики
	18.03.01 Химическая технология
	Математика

БИЛЕТ № 1

1. Построение общего решения ЛОДУ II-го порядка с постоянными коэффициентами в случае кратных корней характеристического уравнения (случай D=0) (с доказательством).
2. Сформулировать теорему существования и единственности решения ДУ I-го порядка.
3. Определение суммы и сходимости числового ряда. Перечислить свойства сходящихся рядов.
4. Решить дифференциальное уравнение:

$$(\cos y + y \cdot \sin x)dx + (2y - x \cdot \sin y - \cos x)dy = 0$$

5. Решить задачу Коши: $y' \cdot \cos x = 2y' \cdot \sin x, \quad y(0) = -1;\ y'(0) = 1$
6. Решить дифференциальное уравнение: $5y' - y' = 5 - 2x$
7. Исследовать знакочередующийся ряд на абсолютную и условную сходимость:

$$\sum_{n=1}^{\infty} \frac{(-1)^{n+1}}{4^n + 1}$$

8. Найти область сходимости степенного ряда: $\sum_{n=1}^{\infty} \frac{(x+1)^n}{\sqrt[3]{2n+1}}$

«Утверждаю» Зав. Кафедрой высшей математики _____ Рудаковская Е.Г. **«_ »_____20_ г.**	***Министерство науки и высшего образования РФ***
	Российский химико-технологический университет имени. Д. И. Менделеева
	Кафедра высшей математики
	18.03.01 Химическая технология
	Математика

БИЛЕТ № 2

1. Знакочередующиеся ряды. Доказать признак Лейбница.
2. ДУ основные понятия: порядок, частное решение, общее решение, общий интеграл, задача Коши.
3. ДУ в полных дифференциалах. Формулировка аналитического признака полного дифференциала.
4. Решить дифференциальное уравнение: $xy' - y = x \cdot tg\,\frac{y}{x}$
5. Решить задачу Коши: $y' \cdot y^3 + 1 = 0, \quad y(0) = 1,\ y'(0) = 1$
6. Решить дифференциальное уравнение: $y' - 2y' + y = 2x(1 - x)$
7. Исследовать числовой ряд на сходимость: $\sum_{n=1}^{\infty} \frac{n+1}{7+3n}$
8. Найти область сходимости степенного ряда:

$$\sum_{n=1}^{\infty} \frac{(-1)^{n+1} \cdot (x-2)^n}{\sqrt{n+11}}$$

9. УЧЕБНО-МЕТОДИЧЕСКОЕ ОБЕСПЕЧЕНИЕ ДИСЦИПЛИНЫ.

9.1. Рекомендуемая литература.

А) Основная литература:

1. «Сборник задач по высшей математике» (часть 1), Письменный Д.Т., Лунгу К.Н. –М., изд. «Айрис», 2010 г. – 576 с.: ил. – (Высшее образование).
2. «Сборник задач по высшей математике» (часть 2), Письменный Д.Т., Лунгу К.Н. – М., изд. «Айрис», 2010 г. – 592 с.: ил. – (Высшее образование).
3. «Конспект лекций по высшей математике», Письменный Д.Т. –М., изд. «Айрис», 2010 г. – 608 с.: ил. – (Высшее образование).

4. Салимов Р.В. Математика для студентов строительных и технических специальностей: уч пособие, Лань, 2018, 364с.

Б) Дополнительная литература:

1. Дифференциальное и интегральное исчисление функции одной переменной. Рудаковская Е.Г., Рушайло М.Ф., Меладзе М.А., Гордеева Е.Л., Осипчик В.В. / Учебное пособие под ред. Рудаковской Е.Г., Рушайло М.Ф.: –М.: РХТУ им.Д.И.Менделеева, 2012. –108 с.
2. Дифференциальное и интегральное исчисление функции одной переменной (примеры и задачи). Рудаковская Е.Г., Аверина О.В., Воронов С.М., Старшова Т.Н., Хлынова Т.В., Ригер Т.В. /Учебное пособие под ред. Рудаковской Е.Г., –М.: РХТУ им.Д.И.Менделеева, 2013. –132 с.
3. Дифференциальное и интегральное исчисление функции многих переменных (теория и практика): учебное пособие / Е. Г. Рудаковская, Рушайло М.Ф., Шайкин А.Н., Меладзе М.А., Арсанукаев З.З., Воронов С.М. - М.: РХТУ им. Д.И. Менделеева, 2016. –120 с.
4. Обыкновенные дифференциальные уравнения: конспект лекций по высшей математике: учебное пособие / сост.: Е. М. Чечеткина, В. М. Азриэль, Е. Ю. Напеденина. - М.: РХТУ им. Д.И. Менделеева, 2012. – 64 с.
5. Обыкновенные дифференциальные уравнения и системы (примеры и задачи). Рудаковская Е.Г. Рушайло М.Ф., Хлынова Т.В., Ригер Т.В., Казанчян М.С., Ситин А.Г. /Учебное пособие под ред. Рудаковской Е.Г., Рушайло М.Ф., –М.: РХТУ им.Д.И.Менделеева, 2013. –116 с.
6. Ряды. Теория и практика. Рудаковская Е.Г., Арсанукаев З.З., Меладзе М.А., Напеденин Ю.Т. /Учебное пособие. –М.: РХТУ им. Д.И.Менделеева, 2011. –72 с.
7. Дифференциальное и интегральное исчисление функции многих переменных. Рудаковская Е.Г., РушайлоМ.Ф., Напеденина Е.Ю., Меладзе М.А, Хлынова Т.В. /Учебное пособие под ред. Рудаковской Е.Г., Рушайло М.Ф.: –М.: РХТУ им.Д.И.Менделеева, 2012. –92 с.
8. Дифференциальное и интегральное исчисление функции многих переменных (примеры и задачи). Рудаковская Е.Г., Меладзе М.А, Хлынова Т.В., Шайкин А.Н., Ригер Т.В., /Учебное пособие под ред. Рудаковской Е.Г., Шайкина А.Н.: –М.: РХТУ им.Д.И.Менделеева, 2012. –108 с.
9. Сборник расчетных работ по высшей математике. Том I. Дифференциальное и интегральное исчисление функции одной и нескольких переменных. Элементыалгебры. Рудаковская Е.Г., Рушайло М.Ф., Осипчик В.В., Старшова Т.Н.., Ригер Т.Ф., Меладзе М.А., Бурухина Т.Ф., Шайкин А.Н., Иншакова К.А. /Учебное пособие в 3-х томах под ред. Рудаковской Е.Г.: –М.: РХТУ им.Д.И.Менделеева, 2016. –148 с.
10. Сборник расчетных работ по высшей математике. Том II. Обыкновенные дифференциальные уравнения и системы. Рудаковская Е.Г., Рушайло М.Ф., Осипчик В.В., Аверина О.А., Чечеткина Е.И., Напеденина Е.Ю., Напеденин Ю.Т., Иншакова К.А. /Учебное пособие в 3-х томах под ред. Рудаковской Е.Г.: –М.: РХТУ им.Д.И.Менделеева, 2016. –120 с.

9.2. Рекомендуемые источники научно-технической информации.

– Раздаточный иллюстративный материал к лекциям.
– Презентации к лекциям.
– Методические рекомендации.
– Комплекс обучающих программ.

Ресурсы информационно-телекоммуникационной сети Интернет:

-- http://kvm.muctr.ru/ – сайт кафедры высшей математики.

9.3. Средства обеспечения освоения дисциплины

Для реализации рабочей программы подготовлены следующие средства обеспечения освоения дисциплины:

– компьютерные презентации интерактивных лекций – https://moodle.muctr.ru/, (общее число слайдов – 960);

– банк тестовых заданий для текущего контроля освоения дисциплины (50 вариантов на каждую контрольную точку, всего 9 контрольных работ, общее число вариантов – 450);

– банк тестовых заданий для итогового контроля освоения дисциплины (50 билетов для итогового контроля, всего 3 итоговые аттестации, общее число билетов – 150).

Для освоения дисциплины используются следующие нормативные и нормативно-методические документы (обновить даты обращения):

– Федеральный закон Российской Федерации от 29.12.2012 № 273-ФЗ «Об образовании в Российской Федерации» [Электронный ресурс] – Режим доступа: http://pravo.gov.ru/proxy/ips/?docbody=&nd=102162745&intelsearch=273-%D4%C7 (дата обращения: 10.04.2020).
– Федеральные государственные образовательные стандарты высшего образования // Координационный совет учебно-методических объединений и научно-методических советов высшей школы. Портал Федеральных образовательных стандартов высшего образования [Электронный ресурс] – Режим доступа: http://fgosvo.ru/fgosvo/92/91/4 (дата обращения: 10.04.2020)
– Приказ Министерства образования и науки РФ от 23.08.2017 № 816 «Об утверждении Порядка применения организациями, осуществляющими образовательную деятельность, электронного обучения, дистанционных образовательных технологийпри реализации образовательных программ» [Электронный ресурс]. Режим доступа: http://pravo.gov.ru/proxy/ips/?docbody=&nd=102447332&intelsearch=816+%EF%F0%E8%EA%E0%E7 (дата обращения: 10.04.2020).

При освоении дисциплины студенты должны использовать информационные и информационно-образовательные ресурсы следующих порталов и сайтов:

– Система федеральных образовательных порталов. Система открытого образования. Консалтинговый центр ИОС ОО РФ [Электронный ресурс] – Режим доступа: http://www.openedu.ru (дата обращения: 10.04.2020).
– Информационная система «Единое окно доступа к образовательным ресурсам». URL: http://window.edu.ru/ (дата обращения: 10.04.2019).
– ФЭПО: соответствие требованиям ФГОС [Электронный ресурс] – Режим доступа: http://fepo.i-exam.ru/ (дата обращения: 10.04.2020).

10. МЕТОДИЧЕСКИЕ УКАЗАНИЯ ДЛЯ ОБУЧАЮЩИХСЯ

10.1. Для студентов, обучающихся без использования дистанционных образовательных технологий

Методические рекомендации по организации учебной работы обучающегося в бакалавриате направлены на повышение ритмичности и эффективности его аудиторной и самостоятельной работы по дисциплине.

Дисциплина **«Математика»** включает **11** разделов, каждый из которых имеет определенную логическую завершенность. При изучении материала каждого раздела рекомендуется регулярное повторение законспектированного лекционного материала, а также дополнение его сведениями из литературных источников, представленных в учебной программе. При работе с указанными источниками рекомендуется составлять

краткий конспект с обязательным фиксированием библиографических данных источника. Изучение материала каждого раздела заканчивается контролем его освоения в форме контрольной работы. Результаты выполнения контрольных работ оцениваются в соответствии с принятой в университете рейтинговой системой оценки знаний.

Рабочая программа дисциплины «**Математика**» предусматривает проведение практических занятий в объеме **96** ч. Работы выполняются в часы, выделенные учебным планом в **трех** семестрах. Практические занятия охватывают все **11** разделов. Целью выполнения практический занятий является закрепление полученных знаний по дисциплине, расширение эрудиции и кругозора студента бакалавриата.

Совокупная оценка текущей работы студента бакалавриата в **трех** семестрах складывается из оценок за выполнение контрольных работ (**3** контрольные работы по **20** баллов в **1** семестре, **3** контрольные работы по **20** баллов во **2** семестре; **3** контрольные работы по **20** баллов в **3** семестре). Максимальная оценка текущей работы в **1, 2** и **3** семестрах составляет **60** баллов.

В соответствии с учебным планом изучение материала разделов завершается контролем его освоения в форме зачета с оценкой (**40** баллов в **1** семестре) и экзаменов (**40** баллов во **2** и **3** семестрах).

10.2. Для студентов, обучающихся с использованием дистанционных образовательных технологий

При использовании электронного обучения и дистанционных образовательных технологий занятия полностью или частично проводятся в режиме онлайн. Объем дисциплины и распределение нагрузки по видам работ соответствует п. 4.1. Распределение баллов соответствует п. 10.1 либо может быть изменено в соответствии с решением кафедры, в случае перехода на ЭО и ДОТ в процессе обучения. Решение кафедры об используемых технологиях и системе оценивания достижений обучающихся принимается с учетом мнения ведущего преподавателя и доводится до обучающихся

11. МЕТОДИЧЕСКИЕ УКАЗАНИЯ ДЛЯ ПРЕПОДАВАТЕЛЕЙ

11.1. Для преподавателей, реализующих образовательные программы без использования дистанционных образовательных технологий

Дисциплина **«Математика»** изучается в **1-3** семестрах бакалавриата.

При подготовке и проведении занятий преподаватель должен ориентироваться на то, что студенты, обучающиеся в бакалавриате, имеют общую подготовку по дисциплинам предусмотренном учебным планом бакалавриата, а также опыт восприятия и конспектирования изучаемого материала. В связи с этим материал курса должен опираться на полученные знания и быть ориентирован их расширение и углубление в соответствии с современными теоретическими представлениями и технологическими новациями. Обучение студентов организовано в виде традиционных лекций и практических занятий.

Основной задачей преподавателя, ведущего занятия по дисциплине «**Математика**», является формирование у студентов компетенций, предусмотренных данной учебной программой. Преподаватель должен акцентировать внимание студентов на использование знаний, полученных при изучении курса в дальнейшем практическом применении.

В **Вводной части** дисциплины освещается предмет и методы математики,описание основных разделов курса. Правила и требования при изучении курса.

В **Разделе 1** «**Элементы алгебры**» необходимо рассмотреть следующие вопросы: числовые множества, комплексные числа; определители II и III порядков; векторы: основные понятия, скалярное, векторное и смешанное произведения векторов;

аналитическая геометрия: прямая на плоскости, кривые II порядка; матрицы: действия над матрицами, приведение к ступенчатому виду и виду Гаусса, ранг матриц, обратная матрица; решение систем линейных алгебраических уравнений; собственные числа и векторы.

В **Разделе 2 «Функция одной переменной. Предел функции. Непрерывность функции»** необходимо рассмотреть следующие вопросы: элементарные функции; способы задания функции; предел функции в точке и на бесконечности; односторонние пределы; бесконечно малые и бесконечно большие функции; свойства пределов; первый ивторой замечательные пределы; непрерывность функции в точке и на промежутке; свойства функций, непрерывных на отрезках; точки разрыва функции и ихклассификация; основные теоремы о пределах; непрерывность функции в точке и напромежутке.

В **Разделе 3 «Дифференциальное исчисление функции одной переменной»** необходимо рассмотреть следующие вопросы: производная функции, ее геометрический и механический смысл; правила дифференцирования; дифференциал функции; производная сложной функции; основные теоремы дифференциального исчисления: Ролля, Лагранжа, Коши. Правило Лопиталя; производные высших порядков; локальный экстремум функции; необходимые и достаточные условия экстремума; признаки выпуклости и вогнутости функции; точки перегиба; необходимое и достаточное условия перегиба; асимптоты функции; общая схема исследования функций, построение их графиков.

В **Разделе 4 «Интегральное исчисление функции одной переменной»** необходимо рассмотреть следующие вопросы: первообразная функции; неопределенный интеграл и его свойства; методы интегрирования: непосредственное интегрирование, интегрирование подстановкой, интегрирование по частям, интегрирование рациональных дробей, интегрирование иррациональных и тригонометрических функций; определенный интеграл и его свойства, геометрический смысл; формула Ньютона-Лейбница; теорема о среднем значении; замена переменной и интегрирование по частям в определенном интеграл;. приложения определенного интеграла; понятие несобственных интегралов: определения, свойства, методы вычисления.

В **Разделе 5 «Дифференциальное исчисление функции нескольких переменных. Элементы теории поля»** необходимо рассмотреть следующие вопросы: функция нескольких переменных: определение, область определения, область изменения, геометрическая интерпретация; частные производные; дифференцируемость функции нескольких переменных; полная производная; производная сложной функции; полный дифференциал; дифференцирование функции нескольких переменных, заданной неявно; частные производные и полные дифференциалы высших порядков; локальныеэкстремумы функции нескольких переменных: необходимое и достаточное условия экстремума; условный экстремум; основные понятия теории поля; скалярное поле; производная по направлению; градиент скалярного поля и его свойства; связь между градиентом и производной по направлению.

В **Разделе 6 «Кратные интегралы»** необходимо рассмотреть следующие вопросы: двойной интеграл: определение, геометрический смысл, свойства; вычисление двойного интеграла в декартовой и полярной системах координат; интеграл Пуассона; тройной интеграл: определение, геометрический смысл, свойства; вычисление тройного интеграла; приложения двойного и тройного интегралов.

В **Разделе 7 «Криволинейные и поверхностные интегралы»** необходимо рассмотреть следующие вопросы: криволинейный интеграл по координатам: определение, свойства, вычисление; работа в силовом поле; Формула Грина; криволинейные интегралы, не зависящие от пути интегрирования; потенциальная функция, потенциальное пол; понятие поверхностного интеграла; поток вектора через поверхность; теорема Гаусса-Остроградского; Формула Стокса.

В **Разделе 8 «Дифференциальные уравнения первого порядка»** необходимо рассмотреть следующие вопросы: дифференциальные уравнения: порядок, решение,

теорема существования и единственности решения; задача Коши; уравнения с разделяющимися переменными; однородные дифференциальные уравнения; линейные дифференциальные уравнения первого порядка; уравнения в полных дифференциалах; интегрирующий множитель.

В **Разделе 9 «Дифференциальные уравнения второго и *n*-го порядка»** необходимо рассмотреть следующие вопросы: дифференциальные уравнения второго порядка, допускающие понижение порядка; линейные дифференциальные уравнения второго порядка; определитель Вронского; структура общего решения линейного дифференциальные уравнения второго порядка; фундаментальная система решений; линейные однородные дифференциальные уравнения второго порядка с постоянными коэффициентами; метод Эйлера; линейные неоднородные дифференциальные уравнения второго порядка с постоянными коэффициентами; общее и частное решениянеоднородных уравнений; линейные дифференциальные уравнения *n*-го порядка; метод вариации постоянных; линейные дифференциальные уравнения *n*-го порядка с постоянными коэффициентами; алгоритм построения общего решения.

В **Разделе 10 «Системы дифференциальных уравнений»** необходимо рассмотреть следующие вопросы: системы дифференциальных уравнений первого порядка: общие понятия, теорема существования и единственности общего решения; системы линейных дифференциальных уравнений первого порядка: свойства решений, теоремы о структуре общего решения, метод вариации постоянных; системы линейных однородных и неоднородных дифференциальных уравнений с постоянными коэффициентами; элементы теории устойчивости; методы численного решения дифференциальных уравнений.

В **Разделе 11 «Числовые и функциональные ряды»** необходимо рассмотреть следующие вопросы: числовые ряды: основные понятия, свойства, необходимый признак сходимости; гармонический ряд; ряды Дирихле; признаки сравнения рядов; признак Даламбера; интегральный и радикальный признаки Коши; знакочередующиеся ряды; знакопеременные ряды: понятия абсолютной и условной сходимости, степенные ряды: радиус, интервал, область сходимости, их свойства; ряды Тейлора и Маклорена: свойства, условие сходимости, основные разложения; эквивалентные функции; применение рядов Тейлора и Маклорена для вычисления.

Необходимой компонентой лекционных и практических занятий по курсу является широкое использование наглядных пособий и иллюстративного материала, в том числе с применением компьютерной техники.

При проведении занятий преподаватель может рекомендовать студентам проработку дополнительной литературы по тематике занятия, организуя ее обсуждение на практических занятиях, формирует у студентов навык к самостоятельной работе с разнообразными литературными источниками.

При проведении практических занятий преподавателю основное внимание следует уделять формированию у студентов умения активно использовать полученные знания по курсу **«Математика»** в дальнейшей практической деятельности.

11.2. Для преподавателей, реализующих образовательные программы с использованием дистанционных образовательных технологий

При использовании электронного обучения и дистанционных образовательных технологий занятия полностью или частично проводятся в режиме онлайн. Объем дисциплины и распределение нагрузки по видам работ соответствует п. 4.1. Распределение баллов соответствует п. 10.1 либо может быть изменено в соответствии с решением кафедры, в случае перехода на ЭО и ДОТ в процессе обучения. Решение кафедры об используемых технологиях и системе оценивания достижений обучающихся принимается с учетом мнения ведущего преподавателя и доводится до обучающихся.

Реализация ЭО и ДОТ предполагает использование следующих видов учебной деятельности: онлайн консультации, практические занятия, видео-лекции; проводимые полностью или частично с применением ЭО и ДОТ; текущий контроль в режиме тестирования, проверка домашних заданий и самостоятельная работа.

При реализации РПД в зависимости от конкретной ситуации ЭО и ДОТ могут быть применены в следующем виде: онлайн-курсы РХТУ им. Д. И. Менделеева: https://moodle.muctr.ru, работа в мессенджере, работа по E-mail, Zoom-конференция: https://zoom.us/.):

- объем часов контактной работы обучающихся с преподавателем не сокращается) и электронные образовательные ресурсы (ЭОР) методически обеспечивают самостоятельную работу обучающихся в объеме, предусмотренном рабочей программой данной дисциплины. При этом в случае необходимости занятия проводятся в режиме онлайн;
- смешанные формы обучения, сочетающие в себе аудиторные занятия (при возможности перевода части контактных часов работы обучающихся с преподавателем в электронную информационно-образовательную среду без потери содержания учебной дисциплины) и ЭОР (часть учебного материала (например, лекции) может быть заменена ЭОР);
- учебные курсы, интегрированные в LMS Moodle, контактные часы по которым могут быть исключены, изучаются обучающимися самостоятельно при минимальном участии преподавателя (консультации в режиме форума или в режиме вебинара).

12. ПЕРЕЧЕНЬ ИНФОРМАЦИОННЫХ ТЕХНОЛОГИЙ, ИСПОЛЬЗУЕМЫХ В ОБРАЗОВАТЕЛЬНОМ ПРОЦЕССЕ

Информационную поддержку изучения дисциплины осуществляет Информационно-библиотечный центр (ИБЦ) РХТУ им. Д.И. Менделеева, который обеспечивает обучающихся основной учебной, учебно-методической и научной литературой, необходимой для организации образовательного процесса по дисциплине. Общий объем многоотраслевого фонда ИБЦ на 01.01.2019 составляет 1 708 372 экз.

Фонд ИБЦ располагает учебной, учебно-методической и научно-технической литературой в форме печатных и электронных изданий, а также включает официальные, справочно-библиографические, специализированные отечественные и зарубежные периодические и информационные издания. ИБЦ обеспечивает доступ к профессиональным базам данных, информационным, справочным и поисковым системам.

Каждый обучающийся обеспечен свободным доступом из любой точки, в которой имеется доступ к сети Интернет и к электронно-библиотечной системе (ЭБС) Университета, которая содержит различные издания по основным изучаемым дисциплинам и сформирована по согласованию с правообладателями учебной и учебно-методической литературы.

Для более полного и оперативного справочно-библиографического и информационного обслуживания в ИБЦ реализована технология Электронной доставки документов.

№	Электронный ресурс	Реквизиты договора (номер, дата заключения, срок действия), ссылка на сайт ЭБС, сумма договора, количество ключей	Характеристика библиотечного фонда, доступ к которому предоставляется договором

	ЭБС «Лань»	Принадлежность - сторонняя Реквизиты договора - ООО «Издательство «Лань», договор №29.01-З-2.0-1299/2018 от 06.03.2019 г. С «06» марта 2019г. по «25» сентября 2019г. Ссылка на сайт ЭБС – http://e.lanbook.com Сумма договора – 73 247-39 Количество ключей - доступ для всех пользователей РХТУ с любого компьютера.	Коллекция книг по естественно-научным и техническим отраслям наукам.
	ЭБС «ЮРАЙТ»	Принадлежность - сторонняя Реквизиты договора – ООО «Электронное издательство ЮРАЙТ», Договор № №29.01-З-2.0-1168/2018 от 11.01.2019 г. С «11» января 2019 г. по «»10» января 2020 г. Ссылка на сайт ЭБС - https://biblio-online.ru/ Сумма договора – 220 000-00 р. Количество ключей - доступ для всех пользователей РХТУ с любого компьютера.	Электронная библиотека включает более 5000 наименований учебников и учебных пособий по всем отраслям знаний для всех уровней профессионального образования от ведущих научных школ с соблюдением требований новых ФГОСов.
	Электронно-библиотечная система ИБЦ РХТУ им. Д.И. Менделеева (на базе АИБС «Ирбис»)	РХТУ им. Д.И. Менделеева Ссылка на сайт ЭБС – http://lib.muctr.ru/ Доступ для пользователей РХТУ с любого компьютера.	Электронные версии учебныхи научных изданий авторов РХТУ по всем ООП.
	ЭБС «Научно-электронная библиотека eLibrary.ru»	Принадлежность – сторонняя Реквизиты договора – ООО «РУНЭБ», договор № 29.01-Р-2.0-1020/2018 от 07.12.2018 г. Сумма договора - 934 693-00 С «01» января 2019 г. по «31» декабря 2019 г. Ссылка на сайт – http://elibrary.ru Количество ключей – доступ для пользователей РХТУ по ip-адресам неограничен.	Электронные версии периодических и непериодических изданий по различным отраслям науки

	Электронные ресурсы издательства SpringerNature	Принадлежность – сторонняя Национальная подписка (Минобрнауки+РФФИ) Информационное письмо РФФИ № 809 от 24.06.2019 г. С «01» января 2019 г. по «31» декабря 2019 г. Ссылка на сайт http://link.springer.com/ Количество ключей - доступ для пользователей РХТУ по ip-адресам неограничен.	- Полнотекстовая коллекция электронных журналов Springer по различным отраслям знаний. - Полнотекстовые 85 журналов Nature Publishing Group - Коллекция научных протоколов по различным отраслям знаний Springer Protocols - Коллекция научных материалов в области физических наук и инжиниринга Springer Materials (The Landolt-Bornstein Database) - Полный доступ к статическим и динамическим справочным изданиям по любой теме - Реферативная база данных по чистой и прикладной математике zbMATH - Nano Database
	Scopus	Принадлежность сторонняя. Национальная подписка (Минобрнауки+ ГПНТБ) Сублицензионный договор № Scopus/130 от 09.10.2019 г. С «01» июля 2019 г. по «31» декабря 2019 г. Ссылка на сайт – http://www.scopus.com. Количество ключей – доступ для пользователей РХТУ по ip-адресам неограничен.	Мультидисциплинарная реферативная и наукометрическая база данных издательства **ELSEVIER**

13. МАТЕРИАЛЬНО-ТЕХНИЧЕСКОЕ ОБЕСПЕЧЕНИЕ ДИСЦИПЛИНЫ.

В соответствии с учебным планом занятия по дисциплине **«Математика»** проводятся в форме лекций, практических занятий и самостоятельной работы обучающегося.

13.1. Оборудование, необходимое в образовательном процессе:

Учебные аудитории для проведения лекционных и практических занятий, оборудованные традиционными учебными досками и учебной мебелью; библиотека, имеющая рабочие компьютерные места для студентов, оснащенные компьютерами с доступом к базам данных и выходом в Интернет.

13.2. Учебно-наглядные пособия:

Учебно-методические пособия, разработанные на кафедре высшей математики, выложены на сайте кафедры http://kvm.muctr.ru и на сайте библиотеки РХТУ имени Д.И.Менделеева https://lib.muctr.ru.

13.3. Компьютеры, информационно-телекоммуникационные сети, аппаратно-программные и аудиовизуальные средства:

Персональные компьютеры, принтеры, сканер и копировальный аппарат используются для подготовки раздаточных материалов.

13.4. Печатные и электронные образовательные и информационные ресурсы:

Информационно-методические материалы: учебные пособия по дисциплине; раздаточный материал к разделам лекционного курса; раздаточный материал к практическим занятиям по дисциплине, комплекты контрольных и экзаменационных билетов.

Учебно-методические разработки в электронном виде; справочные материалы в печатном и электронном виде.

13.5. Перечень лицензионного программного обеспечения:

№ п/п	Наименование программного продукта	Реквизиты договора поставки	Количество лицензий	Срок окончания действия лицензии
1	Офисный пакет Microsoft Office Standard 2007	Государственный контракт № 143-164ЭА/2010 от 14.12.10, Акт № Tr048787, накладная № Tr048787 от 20.12.10 Microsoft Open License Номер лицензии 42931328)	25	бессрочное
2	Антивирус Kaspersky	Контракт № 126-152 ЭА/2018 от 24.12.2018 по продлению электронной лицензии на Kaspersky Endpoint Security для нужд РХТУ им. Д.И. Менделеева	25	2 года
3	Операционная система Microsoft Windows 10 Education (Russian)	Подписка Microsoft Imagine Premium, соглашение ICM-167819 от 24.12.2018 г., счет № 9552428060 от 12.12.2018 г.	Количество лицензий не ограничено согласно условиям подписки Microsoft Imagine Premium	бессрочное

14. ТРЕБОВАНИЯ К ОЦЕНКЕ КАЧЕСТВА ОСВОЕНИЯ ПРОГРАММЫ

Формы и методы контроля и оценки результатов освоения разделов

Наименование разделов	Основные показатели оценки	Формы и методы контроля и оценки
1 СЕМЕСТР		
Раздел 1. Элементы алгебры. Аналитическая	Знает: основы дифференциального и интегрального исчисления,	Оценка за контрольную работу № 1 (1 семестр) Оценка на зачете с

геометрия на плоскости.	дифференциальных уравнений; математические теории и методы, лежащие в основе построения математических моделей; основы применения математических моделей и методов. Умеет: выбирать математические методы, пригодные для решения конкретной задачи; использовать математические понятия, методы и модели для описания различных процессов; выявлять математические закономерности, лежащие в основе конкретных процессов; использовать основные методы статистической обработки данных; применять математические знания на междисциплинарном уровне. Владеет: основами фундаментальных математических теорий и навыками использования математического аппарата; методами статистической обработки информации.	оценкой
Раздел 2. Функция одной переменной. Предел функции. Непрерывность функции.	Знает: основы дифференциального и интегрального исчисления, дифференциальных уравнений; математические теории и методы, лежащие в основе построения математических моделей; основы применения математических моделей и методов. Умеет: выбирать математические методы, пригодные для решения конкретной задачи; использовать математические понятия, методы и модели для описания различных процессов; выявлять математические закономерности, лежащие в основе конкретных процессов; использовать основные методы статистической обработки данных; применять математические знания на междисциплинарном уровне. Владеет: основами фундаментальных математических теорий и навыками использования математического аппарата; методами статистической обработки информации.	Оценка за контрольную работу № 1 (1 семестр) Оценка на зачете с оценкой

Раздел 3. Дифференциальное исчисление функции одной переменной.	Знает: основы дифференциального и интегрального исчисления, дифференциальных уравнений; математические теории и методы, лежащие в основе построения математических моделей; основы применения математических моделей и методов. Умеет: выбирать математические методы, пригодные для решения конкретной задачи; использовать математические понятия, методы и модели для описания различных процессов; выявлять математические закономерности, лежащие в основе конкретных процессов; использовать основные методы статистической обработки данных; применять математические знания на междисциплинарном уровне. Владеет: основами фундаментальных математических теорий и навыками использования математического аппарата; методами статистической обработки информации.	Оценка за контрольную работу № 2 (1 семестр) Оценка на зачете с оценкой
Раздел 4. Интегральное исчисление функции одной переменной.	Знает: основы дифференциального и интегрального исчисления, дифференциальных уравнений; математические теории и методы, лежащие в основе построения математических моделей; основы применения математических моделей и методов. Умеет: выбирать математические методы, пригодные для решения конкретной задачи; использовать математические понятия, методы и модели для описания различных процессов; выявлять математические закономерности, лежащие в основе конкретных процессов; использовать основные методы статистической обработки данных; применять математические знания на междисциплинарном уровне. Владеет: основами фундаментальных математических теорий и навыками	Оценка за контрольную работу № 3 (1 семестр) Оценка на зачете с оценкой

	использования математического аппарата; методами статистической обработки информации.	
2 СЕМЕСТР		
Раздел 5. Дифференциальное исчисление функций нескольких переменных.	Знает: основы дифференциального и интегрального исчисления, дифференциальных уравнений; математические теории и методы, лежащие в основе построения математических моделей; основы применения математических моделей и методов. Умеет: выбирать математические методы, пригодные для решения конкретной задачи; использовать математические понятия, методы и модели для описания различных процессов; выявлять математические закономерности, лежащие в основе конкретных процессов; использовать основные методы статистической обработки данных; применять математические знания на междисциплинарном уровне. Владеет: основами фундаментальных математических теорий и навыками использования математического аппарата; методами статистической обработки информации.	Оценка за контрольную работу № 4 (2 семестр) Оценка на экзамене
Раздел 6. Кратные интегралы	Знает: основы дифференциального и интегрального исчисления, дифференциальных уравнений; математические теории и методы, лежащие в основе построения математических моделей; основы применения математических моделей и методов. Умеет: выбирать математические методы, пригодные для решения конкретной задачи; использовать математические понятия, методы и модели для описания различных процессов; выявлять математические закономерности, лежащие в основе конкретных процессов; использовать основные методы статистической обработки данных; применять	Оценка за контрольную работу № 5 (2 семестр) Оценка на экзамене

	математические знания на междисциплинарном уровне. Владеет: основами фундаментальных математических теорий и навыками использования математического аппарата; методами статистической обработки информации.	
Раздел 7. Криволинейные и поверхностные интегралы.	Знает: основы дифференциального и интегрального исчисления, дифференциальных уравнений; математические теории и методы, лежащие в основе построения математических моделей; основы применения математических моделей и методов. Умеет: выбирать математические методы, пригодные для решения конкретной задачи; использовать математические понятия, методы и модели для описания различных процессов; выявлять математические закономерности, лежащие в основе конкретных процессов; использовать основные методы статистической обработки данных; применять математические знания на междисциплинарном уровне. Владеет: основами фундаментальных математических теорий и навыками использования математического аппарата; методами статистической обработки информации.	Оценка за контрольную работу № 6 (2 семестр) Оценка на экзамене
3 СЕМЕСТР		
Раздел 8. Дифференциальные уравнения первого порядка.	Знает: основы дифференциального и интегрального исчисления, дифференциальных уравнений; математические теории и методы, лежащие в основе построения математических моделей; основы применения математических моделей и методов. Умеет: выбирать математические методы, пригодные для решения конкретной задачи; использовать математические понятия, методы и модели для описания различных процессов;	Оценка за контрольную работу № 7 (3 семестр) Оценка на экзамене

	выявлять математические закономерности, лежащие в основе конкретных процессов; использовать основные методы статистической обработки данных; применять математические знания на междисциплинарном уровне. Владеет: основами фундаментальных математических теорий и навыками использования математического аппарата; методами статистической обработки информации.	
Раздел 9. Дифференциальные уравнения второго порядка.	Знает: основы дифференциального и интегрального исчисления, дифференциальных уравнений; математические теории и методы, лежащие в основе построения математических моделей; основы применения математических моделей и методов. Умеет: выбирать математические методы, пригодные для решения конкретной задачи; использовать математические понятия, методы и модели для описания различных процессов; выявлять математические закономерности, лежащие в основе конкретных процессов; использовать основные методы статистической обработки данных; применять математические знания на междисциплинарном уровне. Владеет: основами фундаментальных математических теорий и навыками использования математического аппарата; методами статистической обработки информации.	Оценка за контрольную работу № 8 (3 семестр) Оценка на экзамене
Раздел 10. Системы дифференциальных уравнений.	Знает: основы дифференциального и интегрального исчисления, дифференциальных уравнений; математические теории и методы, лежащие в основе построения математических моделей; основы применения математических моделей и методов. Умеет: выбирать математические методы, пригодные для решения конкретной	Оценка за контрольную работу № 8 (3 семестр) Оценка на экзамене

	задачи; использовать математические понятия, методы и модели для описания различных процессов; выявлять математические закономерности, лежащие в основе конкретных процессов; использовать основные методы статистической обработки данных; применять математические знания на междисциплинарном уровне. Владеет: основами фундаментальных математических теорий и навыками использования математического аппарата; методами статистической обработки информации.	
Раздел 11. Числовые и функциональные ряды.	Знает: основы дифференциального и интегрального исчисления, дифференциальных уравнений; математические теории и методы, лежащие в основе построения математических моделей; основы применения математических моделей и методов. Умеет: выбирать математические методы, пригодные для решения конкретной задачи; использовать математические понятия, методы и модели для описания различных процессов; выявлять математические закономерности, лежащие в основе конкретных процессов; использовать основные методы статистической обработки данных; применять математические знания на междисциплинарном уровне. Владеет: основами фундаментальных математических теорий и навыками использования математического аппарата; методами статистической обработки информации.	Оценка за контрольную работу № 9 (3 семестр) Оценка на экзамене

15. ОСОБЕННОСТИ ОРГАНИЗАЦИИ ОБРАЗОВАТЕЛЬНОГО ПРОЦЕССА ДЛЯ ИНВАЛИДОВ И ЛИЦ С ОГРАНИЧЕННЫМИ ВОЗМОЖНОСТЯМИ ЗДОРОВЬЯ

Обучение инвалидов и лиц с ограниченными возможностями здоровья осуществляется в соответствии с:

- Порядком организации и осуществления образовательной деятельности по образовательным программам – программам бакалавриата, программам специалитета, программам магистратуры (Приказ Минобрнауки РФ от 05.04.2017 № 301);

- Положением о порядке организации и осуществления образовательной деятельности по образовательным программам высшего образования – программ бакалавриата, программ специалитета, программ магистратуры в РХТУ им. Д.И. Менделеева, принятым решением Ученого совета РХТУ им. Д.И. Менделеевают 30.10.2019, протокол № 3, введенным в действие приказом ректора РХТУим. Д.И. Менделеева от 14.11.2019 № 646А;

- Методическими рекомендациями по организации образовательного процесса для обучения инвалидов и лиц с ограниченными возможностями здоровья в образовательных организациях высшего образования, в том числе оснащенности образовательного процесса (утверждены заместителем Министра образования и науки РФ А.А. Климовым от 08.04.2014 № АК-44/05вн).

Дополнения и изменения к рабочей программе дисциплины
«_____**Математика**_____»

основной образовательной программы
___ **18.03.01**_ «___**Химическая технология**____»
код и наименование направления подготовки (специальности)
«_____»
наименование ООП

Форма обучения:___очная___

Номер изменения/ дополнения	Содержание дополнения/изменения	Основание внесения изменения/дополнения
1		протокол заседания Ученого совета №_____от «__»_____20___г.
		протокол заседания Ученого совета №_____от «__»_____20___г.
		протокол заседания Ученого совета №_____от «__»_____20___г.
		протокол заседания Ученого совета №_____от «__»_____20___г.
		протокол заседания Ученого совета №_____от «__»_____20___г.

Аннотация рабочей программы дисциплины
«Информатика» (Б1.Б.06)

1. Цель дисциплины – приобретение студентами базовых знаний о современных информационных технологиях, а также умений и практических навыков в области информатики, используемых при решении научных и практических вычислительных задач.

2. В результате изучения дисциплины обучающийся по программе бакалавриата должен:

Обладать следующими общепрофессиональными (ОПК) компетенциями:

– владением понимания сущности и значения информации в развитии современного

информационного общества, осознания опасности и угрозы, возникающих в этом процессе, способностью соблюдать основные требования информационной безопасности, в том числе защиты государственной тайны (ОПК–4);
- владением основными методами, способами и средствами получения, хранения, переработки информации, навыками работы с компьютером как средством управления информацией (ОПК–5).

Знать:

- свойства информации, способы ее хранения и обработки;
- структуру, принципы работы и основные возможности ЭВМ;
- топологию и архитектуру вычислительных сетей;
- принципы адресации пользователей, компьютеров и ресурсов в сети Интернет;
- различать и расшифровывать IP – адрес, доменное имя компьютера;
- а также владеть навыками самостоятельного решения задач на компьютере, включающие постановку задачи, разработку алгоритма и оценку его эффективности;
- структуру, принципы работы и основные возможности ЭВМ;
- основные типы алгоритмов, языки программирования;
- стандартные программные обеспечения своей профессиональной деятельности;
- алгоритмы решения нелинейных уравнений;
- алгоритмы одномерной оптимизации;

Уметь:

- писать и отлаживать программы на VBA по разработанным алгоритмам;
- применять методы математической статистики для решения конкретных задач;
- использовать пакеты прикладных программ при дальнейшем обучении и практической деятельности.

Владеть:

- навыками самостоятельного решения задач на компьютере, включающие постановку задачи, разработку алгоритма и оценку его эффективности методами математической статистики для обработки эксперимента;
- методами реализации алгоритмов на компьютерах.

3. Краткое содержание дисциплины

Введение. Предмет и наука информатика. Краткие исторические сведения. Задачи и место курса в подготовке бакалавра

Раздел 1. Архитектура компьютеров и компьютерных сетей

1.1. История развития вычислительной техники и персональных компьютеров. Краткая история развития вычислительной техники и персональных компьютеров (ПК). Вычислительная машина Фон-Неймана и машина Тьюринга. Разработки Норберта Винера.

1.2. Архитектура ПК, аппаратные средства ПК. Используемые системы счисления, элементы математической логики. Персональные компьютеры (ПК) и их возможности. Функциональная схема ПК, магистрально-модульный принцип построения. Аппаратные средства ПК: микропроцессор, оперативная и кэш память, внешняя память, шины адреса, команд и данных, тактовый генератор. Принцип открытой архитектуры. Периферийные

устройства ПК: клавиатура, мышь, монитор, принтер и др. Особенности представления данных на машинном уровне. Преимущества цифрового представления информации перед аналоговым представлением: высокое качество записи и отображения информации, простота и надежность дублирования (копирования) информации без потери качества. Системы счисления (десятичная, двоичная, восьмеричная, шестнадцатеричная), правила перевода из одной системы в другую. Способы вычисления количества информации. Элементы математической логики: основные логические операции и формулы, логические основы работы ПК

1.3. Компьютерные сети: топологии сетей, их характеристики. Компьютерные сети. Топологии сетей: звездная, шинная, кольцевая. Сети закрытого типа: локальные и распределенные сети, корпоративные сети. Программно-техническое обеспечение: операционная система, адаптеры, драйверы, ; протоколы (особые языки, на которых обмениваются информацией компьютеры в сети, например, TCP, TCP/IP, UDP). Глобальные сети различного масштаба (WAN –Wide Area Net, MS Network и Internet). Возможности сети Интернет. Электронная почта. Доступ к информационным ресурсам. Система телеконференций. Адресация и протоколы в Интернет.

1.4. Мультимедиа – диалоговая компьютерная система, обеспечивающая синтез текста, графики, звука, речи и видео. Устройства мультимедиа. Требования к мультимедийным средствам компьютеров. Расширенные возможности обработки, преобразования, синтеза информации (компьютерная анимация, модификация изображений, трехмерная графика). Мультимедийные программы. Программы редактирования, монтажа звука и видео. Видео-редакторы, модули спецэффектов, монтажные студии. Электронные презентации (основные возможности MS PowerPoint), этапы создания презентаций, структура презентаций и особенности работы с редактором.

Раздел 2. Программное обеспечение

2.1. Структура операционных систем, пакеты прикладных программ, Microsoft Office. Классификация программных средств. Системное и прикладное программное обеспечение ПК. Обзор операционных систем (ОС). Принципы создания и состав ОС: ядро, интерфейс, драйверы. Краткая характеристика WINDOWS, модульный принцип построения. Среда WINDOWS: окна, их элементы, работа в многооконном режиме. Работа с объектами WINDOWS. Ярлыки и работа с ними. Папки: создание, переименование; копирование и перемещение объектов (папок и ярлыков), удаление объектов. Корзина и ее назначение.

2.2. Текстовый редактор WORD, редакторы математических и химических формул. Основы использования программ общего назначения (краткий обзор) на примерах текстового редактора WORD, редакторов математических и химических формул. Текстовый редактор WORD: ввод и редактирование текст, копирование и перемещение объектов, работа с таблицами, форматирование символов и абзацев, копирование формата, особенности создания ссылок, оглавлений. Создание документов различных форм (стандартных и нестандартных). Использование редактора математических формул в текстовых документах. Редактор химических формул, назначение и особенности работы. Копирование химических формул в текстовые документы.

2.3. Система управления базами данных ACCESS: создание пользовательских СУБД, формирование запросов, отчетов и форм. Информационные системы. Системы

управления банками и базами данных. Реляционная модель данных. Структура записи, методы доступа к информации. Обмен данными с другими приложениями WINDOWS: текстовыми редакторами и электронными таблицами. Реляционная база данных ACCESS. Создание и открытие базы данных. Ввод и редактирование данных в режиме таблицы и режиме конструктора. Формирование запросов. Запросы простые и многотабличные, запросы с условиями. Создание отчетов и форм. Технология реализации простейших задач средствами СУБД ACCESS.

2.4. Решение вычислительных задач с использованием EXCEL: обработка таблиц, построение графиков и диаграмм, вычисление матричных выражений. Назначение электронных таблиц (MS EXCEL). Особенности табличного процессора EXCEL и использование его для решения информационных и инженерных задач. Техника работы с EXCEL. Окно EXCEL. Абсолютная и относительная адресация. Расчет по формулам. Копирование формул. Построение графиков. Расчет функциональных зависимостей и построение графических изображений с использованием стандартных функций EXCEL и мастера функций. Построение поверхностей с использованием мастера диаграмм. Работа с таблицами. Форматирование, оформление таблиц. Числовые и пользовательские форматы. Сводные таблицы. Построение диаграмм. Разработка и реализация простейших алгоритмов с использованием возможностей EXCEL (нахождение максимального (минимального) элемента вектора и матрицы, нахождение суммы элементов вектора и матрицы, вычисление матричных вы ражений).Статистическая обработка экспериментальных данных, построение линий тренда.

Раздел 3. Алгоритмы и основы программирования.

3.1. Алгоритмы, типы алгоритмов. Понятие алгоритма и его свойства. Способы записи алгоритмов. Модульный принцип построения алгоритмов и программ.

3.2. Характеристики языков программирования. Основные структуры и принципы структурного программирования, иллюстрация. Эволюция и классификация языков программирования. Понятия трансляции, компиляции, интерпретации, их различия. Основные конструкции языков программирования. Языки программирования высокого уровня. Структурное программирование, его особенности. Базовые алгоритмические конструкции (следование, ветвление, повторение), примеры их реализации Технология объектно-ориентированного программирования; свойства языков: наследование, инкапсуляция, полиморфизм. Понятия языков: классы и объекты.

3.3. Вычислительные алгоритмы и программные реализации на примере языка программирования VBA (Visual Basic for Applications) для обработки информации Процесс решения задач на компьютерах. Принципы программирования на языке VBA: основные операторы языка, процедуры и функции. Разработка и реализация простейших алгоритмов обработки информации (решение задач с одномерным и многомерным объемом информации). Численные методы анализа одного нелинейного уравнения: поиск корней, решение задачи одномерной оптимизации (нахождение точек максимума и минимума функции). Методы статистической обработки результатов измерений одной величины: вычисление точечных (среднего, дисперсии, стандарта) и интервальных оценок случайной величины.

Раздел 4. Защита информации

4.1. Алгоритмы защиты информации: методы защиты, компьютерные вирусы и борьба с ними. Понятие безопасности компьютерной информации: надежность компьютера, сохранность данных, защита от внесения изменений неуполномоченными лицами, сохранение тайны переписки в электронной сети. История возникновения вирусов и антивирусов. Способы заражения, защиты и борьбы с вирусами. Методы реализации защиты информации: программные, аппаратные, организационные.

4. Объем учебной дисциплины

Виды учебной работы	В зачетных единицах	В академ. часах
Общая трудоемкость дисциплины по учебному плану	**3**	**108**
Контактная работа – аудиторные занятия:	**1,33**	**48**
Лабораторные занятия (Лаб)	1,33	48
Самостоятельная работа (СР):	**1,66**	**59,8**
Самостоятельное изучение разделов дисциплины	1,66	59,8
Зачет:	***0,006***	***0,2***
Контактная работа – промежуточная аттестация	0,006	0,2
Вид контроля:	**Зачет**	

Виды учебной работы	В зачетных единицах	В астроном. часах
Общая трудоемкость дисциплины по учебному плану	**3**	**81**
Контактная работа – аудиторные занятия:	**1,33**	**36**
Лабораторные занятия (Лаб)	1,33	36
Самостоятельная работа (СР):	**1,66**	**44,85**
Самостоятельное изучение разделов дисциплины	1,66	44,85
Зачет:	***0,006***	***0,15***
Контактная работа – промежуточная аттестация	0,006	0,15
Вид контроля:	**Зачет**	

Аннотация рабочей программы дисциплины «Физика» (Б1.Б7)

1. Цель дисциплины – приобретение студентами знаний по основным разделам физики и умению применять их в других естественнонаучных дисциплинах.

2. В результате изучения дисциплины обучающийся по программе бакалавриата должен:

Обладать следующими общепрофессиональными (ОПК) компетенциями:

- способностью и готовностью использовать основные законы естественнонаучных дисциплин в профессиональной деятельности (ОПК–1);
- готовностью использовать знания о современной физической картине мира, пространственно-временных закономерностях, строении вещества для понимания окружающего мира и явлений природы (ОПК–2);

Знать:

- физические основы механики, физики колебаний и волн, электричества и магнетизма, электродинамики, статистической физики и термодинамики, квантовой физики;
- смысл фундаментальных физических законов, принципов и постулатов; их формулировки и границы применимости;
- связь широкого круга физических явлений с фундаментальными принципами и законами физики;
- основные методы решения задач по описанию физических явлений;
- методы обработки результатов физического эксперимента.

Уметь:

- применять теоретические знания и экспериментальные методы исследования при решении профессиональных задач;
- проводить расчёты, осуществлять анализ и на основе этого делать обоснованные выводы;
- анализировать результаты наблюдений и экспериментов с применением основных законов и принципов физики;
- определять характер физических процессов по комплексу экспериментальной информации при помощи графиков, таблиц и уравнений;
- представлять обработанную экспериментальную и теоретическую информацию в устной и письменной форме, в том числе с использованием современных компьютерных технологий.

Владеть:

- навыками работы с широким кругом физических приборов и оборудования;
- навыками обоснования своих суждений и выбора метода исследования.

3. Краткое содержание дисциплины

Раздел 1. Физические основы механики.

1.1. Предмет физики. Методы физического исследования: опыт, гипотеза, эксперимент, теория. Предмет кинематики. Перемещение, скорость, ускорение. Кинематические характеристики вращательного движения.

1.2. Законы Ньютона. Закон всемирного тяготения. Закон всемирного тяготения. Движение тела переменной массы. Уравнения Мещерского. Формула Циолковского.

1.3. Упругий и неупругий удары шаров. Момент инерции материальной точки и твердого тела.

1.4. Кинематика гармонических колебаний. Дифференциальное уравнение гармонических колебаний. Понятие о затухающих и вынужденных колебаниях. Волновое движение. Волны продольные и поперечные.

Раздел 2. Основы молекулярной физики.

2.1. Элементы термодинамики и физической кинетики. Идеальный газ. Распределение Больцмана и его общефизический смысл. Реальный газ. Уравнение Ван-дер-Ваальса.

2.2. Термодинамический метод в физике. Равновесные состояния. Начала термодинамики. Циклы. Энтропия и ее статистическое толкование.

2.3. Явление переноса. Диффузия. Закон Фика. Теплопроводность. Закон Фурье. Внутреннее трение (вязкость). Закон Ньютона.

Раздел 3. Электростатика и постоянный электрический ток.

3.1. Закон Кулона. Теорема Остроградского-Гаусса. Диполь. Диэлектрики в электростатическом поле.

Раздел 4. Электромагнетизм.

4.1. Закон Ампера. Закон Био-Савара-Лапласа. Сила Лоренца.

4.2. Магнетики. Электромагнитная индукция. Уравнение Максвелла.

Раздел 5. Оптика.

5.1. Интерференция волн. Дифракция волн. Поляризация волн.

5.2. Тепловое излучение. Закон Кирхгофа. Гипотеза Планка. Квантовое объяснение теплового излучения. Эффект Комптона.

5.3. Ядерная модель атома. Постулаты Бора. Атом водорода по Бору.

Раздел 6. Элементы квантовой физики.

6.1. Гипотеза де Бройля. Волновое уравнение Шредингера для стационарных состояний. Опыты Штерна-Герлаха.

6.2. Многоэлектронный атом. Эффект Зеемана. Принцип Паули. Квантовые статистические распределения Бозе-Эйнштейна и Ферми-Дирака. Фононы. Законы Дебая и Эйнштейна.

4. Объем учебной дисциплины

Виды учебной работы	Всего		Семестры			
			2		3	
	ЗЕ	Акад. ч	**ЗЕ**	Акад. ч	**ЗЕ**	Акад. ч
Общая трудоемкость дисциплины по учебному плану	**10**	**360**	**4**	**144**	**6**	**216**
Контактная работа – аудиторные занятия:	**4**	**128**	**1**	**48**	**2**	**80**

Лекции (Лек)	1,33	48	0,44	16	0,89	32
Практические занятия (ПЗ)	1,33	48	0,44	16	0,89	32
Лабораторные занятия (Лаб)	0,89	32	0,44	16	0,44	16
Самостоятельная работа (СР):	**4,44**	**160**	**1,67**	**60**	**2,78**	**100**
Самостоятельное изучение разделов дисциплины	4,44	160	1,67	60	2,78	100
Экзамен	**2**	**72**	**1**	**36**	**1**	**36**
Контактная работа – промежуточная аттестация	2	0,8	1	0,4	1	0,4
Подготовка к экзамену		71,2		35,6		35,6
Вид контроля:			**Экзамен**		**Экзамен**	

Виды учебной работы	Всего		Семестры			
			1		2	
	ЗЕ	Астр. ч	**ЗЕ**	Астр. ч	**ЗЕ**	Астр. ч
Общая трудоемкость дисциплины по учебному плану	**10**	**270**	**4**	**108**	**6**	**162**
Контактная работа – аудиторные занятия:	**4**	**96**	**1**	**36**	**2**	**60**
Лекции (Лек)	1,33	36	0,44	12	0,89	24
Практические занятия (ПЗ)	1,33	36	0,44	12	0,89	24
Лабораторные занятия (Лаб)	0,89	24	0,44	12	0,44	12
Самостоятельная работа (СР):	**4,44**	**120**	**1,67**	**45**	**2,78**	**75**
Самостоятельное изучение разделов дисциплины	4,44	120	1,67	45	2,78	75
Экзамен	**2**	**54**	**1**	**27**	**1**	**27**
Контактная работа – промежуточная аттестация	2	0,6	1	0,3	1	0,3
Подготовка к экзамену		53,4		26,7		26,7
Вид контроля:			**Экзамен**		**Экзамен**	

федеральное государственное бюджетное образовательное учреждение высшего образования
«Российский химико-технологический университет имени Д.И. Менделеева»

«УТВЕРЖДАЮ»

Проректор по учебной работе

_____ С.Н. Филатов

«_____»_____2020 г.

РАБОЧАЯ ПРОГРАММА ДИСЦИПЛИНЫ

«Физика»

Направление подготовки 18.03.01 Химическая технология
(Код и наименование направления подготовки)

Профиль подготовки – «Химическая технология биоматериалов»
(Наименование профиля подготовки)

Квалификация «бакалавр»

РАССМОТРЕНО И ОДОБРЕНО
на заседании Методической комиссии
РХТУ им. Д.И. Менделеева
«30 »_____июня___2020 г.

Председатель_____Н.А. Макаров

Москва 2020

Программа составлена заведующим кафедрой физики В. В. Горевым и ассистентами кафедры Н.А. Богатовым, А.С. Савиной.

Программа рассмотрена и одобрена на расширенном заседании кафедры физики РХТУ им. Д.И. Менделеева «_18_»____марта_____2020 г., протокол №_9_

СОДЕРЖАНИЕ

1.	Цель и задачи дисциплины	4
2.	Требования к результатам освоения дисциплины	4
3.	Объем дисциплины и виды учебной работы	6
4.	Содержание дисциплины	7
4.1	Разделы дисциплины и виды занятий	7
4.2	Содержание разделов дисциплины	8
5.	Соответствие содержания требованиям к результатам освоения дисциплины	9
6.	Практические и лабораторные занятия	11
6.1	Практические занятия. Примерные темы практических занятий по дисциплине	11
6.2	Лабораторные занятия	13
7.	Самостоятельная работа	13
8.	Оценочные средства для контроля освоения дисциплины	14
8.1	Примерная тематика реферативно-аналитической работы	14
8.2	Примеры контрольных вопросов для текущего контроля освоения дисциплины	14
8.3	Вопросы для итогового контроля освоения дисциплины	16
8.4	Структура и примеры билетов для экзамена	19
9.	Учебно-методическое обеспечение дисциплины	19
9.1	Рекомендуемая литература	19
9.2	Рекомендуемые источники научно-технической информации	20
9.3	Средства обеспечения освоения дисциплины	20
10.	Методические указания для обучающихся	21
10.1.	Для студентов, обучающихся без использования дистанционных образовательных технологий	21
10.2.	Для студентов, обучающихся с использованием дистанционных образовательных технологий	22
11.	Методические указания для преподавателей	23
11.1.	Для преподавателей, реализующих образовательные программы без использования дистанционных образовательных технологий	23
11.2.	Для преподавателей, реализующих образовательные программы с использованием дистанционных образовательных технологий	22
12.	Перечень информационных технологий, используемых в образовательном процессе	28
13.	Материально-техническое обеспечение дисциплины	32
13.1	Оборудование, необходимое в образовательном процессе:	32
13.2	Учебно-наглядные пособия	32
13.3	Компьютеры, информационно-телекоммуникационные сети, аппаратно-программные и аудиовизуальные средства	32
13.4	Печатные и электронные образовательные и информационные ресурсы	32
13.5	Перечень лицензионного программного обеспечения	33
14.	Требования к оценке качества освоения программы	37
15.	Особенности организации образовательного процесса для инвалидов и лиц с ограниченными возможностями здоровья	41

1. ЦЕЛЬ И ЗАДАЧИ ДИСЦИПЛИНЫ

Программа составлена в соответствии с требованиями Федерального государственного образовательного стандарта (ФГОС ВО) для направления подготовки 18.03.01 Химическая технология, рекомендациями методической комиссии и накопленного опыта преподавания дисциплины кафедрой физики РХТУ им. Д.И. Менделеева. Программа рассчитана на изучение дисциплины в течение 2-хсеместров.

Дисциплина «***Физика***» относится к базовой части обязательных дисциплинучебного плана Б1.Б.07. Программа дисциплины предполагает, что обучающиеся имеют теоретическую и практическую подготовку в области физики и математики.

Цель дисциплины – приобретение студентами знаний по основным разделам физики и умению применять их в других естественнонаучных дисциплинах.

З**адачи дисциплины** - решения которых обеспечивает достижение цели, - формирование представлений об основных физических законах природы и методах теоретических исследований различных физических явлений, а также получение представления о современных экспериментальных методах исследования.

Дисциплина «***Физика***» преподается во 2 и 3 семестрах. Контроль успеваемости студентов ведется по принятой в университете рейтинговой системе.

2. ТРЕБОВАНИЯ К РЕЗУЛЬТАТАМ ОСВОЕНИЯ ДИСЦИПЛИНЫ

Изучение дисциплины «***Физика***» при подготовке бакалавров по направлению подготовки 18.03.01 Химическая технология, профиль подготовки – «Химическая технология биоматериалов» направлено на приобретение следующих общепрофессиональных (ОПК) компетенций**:**

- Способность использовать основные законы естественнонаучных дисциплин в профессиональной деятельности (ОПК-1);
- Способность использовать знания о современной физической картине мира, пространственно-временных закономерностях, строении вещества для понимания окружающего мира и явлений природы (ОПК-2).

В результате изучения дисциплины студент бакалавриата должен:

Знать:

- физические основы механики, физики колебаний и волн, электричества и магнетизма, электродинамики, статистической физики и термодинамики, квантовой физики; смысл фундаментальных физических законов, принципов и постулатов; их формулировки и границы применимости; связь широкого круга физических явлений с фундаментальными принципами и законами физики; основные методы решения задач по описанию физических явлений; методы обработки результатов физического эксперимента.

Уметь:

- применять теоретические знания и экспериментальные методы исследования при решении профессиональных задач; проводить расчёты, осуществлять анализ и на основе этого делать обоснованные выводы; анализировать результаты наблюдений и экспериментов с применением основных законов и принципов физики; определять характер физических процессов по комплексу экспериментальной информации при помощи графиков, таблиц и уравнений; представлять обработанную экспериментальную и теоретическую информацию в устной и письменной форме, в том числе с использованием современных компьютерных технологий

Владеть:

- навыками работы с широким кругом физических приборов и оборудования; навыками обоснования своих суждений и выбора метода исследования.

3. ОБЪЕМ ДИСЦИПЛИНЫ И ВИДЫ УЧЕБНОЙ РАБОТЫ

Вид учебной работы	Всего		Семестр			
			№ 2		№3	
	ЗЕ	Акад. ч.	**ЗЕ**	Акад. ч.	**ЗЕ**	Акад. ч.
Общая трудоемкость дисциплины	**10**	**360**	**4**	**144**	**6**	**216**
Контактная работа – аудиторные занятия:	**3,6**	**128**	**1,35**	**48**	**2,25**	**80**
Лекции	1,3	48	0,4	16	0,8	32
Практические занятия (ПЗ)	1,3	48	0,4	16	0,8	32
Лабораторные работы (ЛР)	0,9	32	0,4	16	0,5	16
Самостоятельная работа	**4,4**	**160**	**1,6**	**60**	**2,8**	**100**
Контактная самостоятельная работа	*4,4*	-	*1,6*	-	*2,8*	-
Самостоятельное изучение разделов дисциплины		*160*		*60*		*100*
Виды контроля:						
Экзамен	**2**	**72**	**1**	**36**	**1**	**36**
Контактная работа – промежуточная аттестация	2	*0,8*	*1*	*0,4*	1	*0,4*
Подготовка к экзамену.		*71,2*		*35,6*		*35,6*
Вид итогового контроля:			**Экзамен**		**Экзамен**	

Вид учебной работы	Всего		Семестр			
			№ 2		№ 2	
	ЗЕ	Астр. ч.	**ЗЕ**	Астр. ч.	**ЗЕ**	Астр. ч.
Общая трудоемкость дисциплины	**10**	**270**	**4**	**108**	**6**	**162**
Контактная работа – аудиторные занятия:	**3,6**	**96**	**1,35**	**36**	**2,8**	**60**
Лекции	1,35	36	0,45	12	0,9	24
Практические занятия (ПЗ)	1,35	36	0,45	12	0,9	24
Лабораторные работы (ЛР)	0,9	24	0,45	12	0,45	12
Самостоятельная работа	**4,4**	**120**	**1,6**	**45**	**2,8**	**75**
Контактная самостоятельная работа	*4,4*	-	*1,6*	-	*2,8*	-
Самостоятельное изучение разделов дисциплины		*120*		*45*		*45*
Виды контроля:						
Экзамен	**2**	**54**	**1**	**27**	**1**	**27**
Контактная работа – промежуточная аттестация	2	*0,6*	*1*	*0,3*	1	*0,3*
Подготовка к экзамену.		*53,4*		*26,7*		*26,7*
Вид итогового контроля:			**Экзамен**		**Экзамен**	

4. СОДЕРЖАНИЕ ДИСЦИПЛИНЫ

4.1. Разделы дисциплины и виды занятий

		Академ. часов				
№ п/п	**Раздел дисциплины**	**Всего**	**Лек-ции**	**Прак. зан.**	**Лаб. рабо-ты**	**Сам. рабо-та**
1.	**Раздел 1. Физические основы механики.**	54	**8**	**8**	**8**	**30**
1.1	Предмет кинематики. Перемещение, скорость, ускорение. Кинематические характеристики вращательного движения.	13	2	2	2	7
1.2	Законы Ньютона. Закон всемирного тяготения. Закон всемирного тяготения. Движение тела переменной массы. Уравнения Мещерского. Формула Циолковского.	15	2	2	2	9
1.3	Упругий и неупругий удары шаров. Момент инерции материальной точки и твердого тела.	13	2	2	2	7
1.4	Кинематика гармонических колебаний. Дифференциальное уравнение гармонических колебаний. Понятие о затухающих и вынужденных колебаниях. Волновое движение. Волны продольные и поперечные.	13	2	2	2	7
2.	**Раздел 2. Основы молекулярной физики.**	38	**6**	**6**	**6**	**20**
2.1	Элементы термодинамики и физической кинетики. Идеальный газ. Распределение Больцмана и его общефизический смысл. Реальный газ. Уравнение Ван-дер-Ваальса.	14	2	2	2	**8**
2.2	Термодинамический метод в физике. Равновесные состояния. Начала термодинамики. Циклы. Энтропия и ее статистическое толкование.	12	2	2	2	6
2.3	Явление переноса. Диффузия. Закон Фика. Теплопроводность. Закон Фурье. Внутреннее трение (вязкость). Закон Ньютона.	12	2	2	2	6
3.	**Раздел 3. Электростатика и постоянный электрический ток**	**16**	**2**	**2**	**2**	**10**
3.1	Закон Кулона. Теорема Остроградского-Гаусса. Диполь. Диэлектрики в электростатическом поле.	16	2	2	2	10

4.	**Раздел 4. Электромагнетизм.**	60	**8**	**8**	**4**	**40**
4.1	Закон Ампера. Закон Био-Савара-Лапласа. Сила Лоренца	30	4	4	2	20
4.2	Магнетики. Электромагнитная индукция. Уравнение Максвелла.	30	4	4	2	20
5.	**Раздел 5. Оптика.**	80	**12**	**12**	**6**	**50**
5.1	Интерференция волн. Дифракция волн. Поляризация волн.	30	4	4	2	20
5.2	Тепловое излучение. Закон Кирхгофа. Гипотеза Планка. Квантовое объяснение теплового излучения. Эффект Комптона.	30	4	4	2	20
5.3	Ядерная модель атома. Постулаты Бора. Атом водорода по Бору	20	4	4	2	10
6.	**Раздел 6. Элементы квантовой физики**	100	**12**	**12**	**6**	**70**
6.1	Гипотеза де Бройля. Волновое уравнение Шредингера для стационарных состояний. Опыты Штерна-Герлаха.	40	4	4	2	30
6.2	Многоэлектронный атом. Эффект Зеемана. Принцип Паули. Квантовые статистические распределения Бозе-Эйнштейна и Ферми-Дирака. Фононы. Законы Дебая и Эйнштейна.	30	4	4	2	20
6.3	Характеристики ядра: заряд, масса, энергия связи нуклонов. Ядерные реакции. Фундаментальные взаимодействия и основные классы элементарных частиц.	30	4	4	2	20
	ИТОГО	**288**	**48**	**48**	**32**	**160**
	Экзамен	**72**				
	ИТОГО	**360**				

4.2 Содержание разделов дисциплины

Раздел 1. Физические основы механики.

1.1. Предмет физики. Методы физического исследования: опыт, гипотеза, эксперимент, теория. Предмет кинематики. Перемещение, скорость, ускорение. Кинематические характеристики вращательного движения.

1.2. Законы Ньютона. Закон всемирного тяготения. Закон всемирного тяготения. Движение тела переменной массы. Уравнения Мещерского. Формула Циолковского.

1.3. Упругий и неупругий удары шаров. Момент инерции материальной точки и твердого тела.

1.4. Кинематика гармонических колебаний. Дифференциальное уравнение гармонических колебаний. Понятие о затухающих и вынужденных колебаниях. Волновое движение. Волны продольные и поперечные.

Раздел 2. Основы молекулярной физики.

2.1. Элементы термодинамики и физической кинетики. Идеальный газ. Распределение Больцмана и его общефизический смысл. Реальный газ. Уравнение Ван-дер-Ваальса.

2.2. Термодинамический метод в физике. Равновесные состояния. Начала термодинамики. Циклы. Энтропия и ее статистическое толкование.
2.3. Явление переноса. Диффузия. Закон Фика. Теплопроводность. Закон Фурье. Внутреннее трение (вязкость). Закон Ньютона.

Раздел 3. Электростатика и постоянный электрический ток.
3.1. Закон Кулона. Теорема Остроградского-Гаусса. Диполь. Диэлектрики в электростатическом поле

Раздел 4. Электромагнетизм.
4.1. Закон Ампера. Закон Био-Савара-Лапласа. Сила Лоренца.
4.2. Магнетики. Электромагнитная индукция. Уравнение Максвелла.
Раздел 5. Оптика.
5.1. Интерференция волн. Дифракция волн. Поляризация волн.
5.2. Тепловое излучение. Закон Кирхгофа. Гипотеза Планка. Квантовое объяснение теплового излучения. Эффект Комптона.
5.3. Ядерная модель атома. Постулаты Бора. Атом водорода по Бору.

Раздел 6. Элементы квантовой физики.
6.1. Гипотеза де Бройля. Волновое уравнение Шредингера для стационарных состояний. Опыты Штерна-Герлаха.
6.2. Многоэлектронный атом. Эффект Зеемана. Принцип Паули. Квантовые статистические распределения Бозе-Эйнштейна и Ферми-Дирака. Фононы. Законы Дебая и Эйнштейна.

5. СООТВЕТСТВИЕ СОДЕРЖАНИЯ ТРЕБОВАНИЯМ К РЕЗУЛЬТАТАМ ОСВОЕНИЯ ДИСЦИПЛИНЫ

№	В результате освоения дисциплины студент должен:	Раздел 1	Раздел 2	Раздел 3	Раздел 4
	Знать:				
1	-физические основы механики, физики колебаний и волн, электричества и магнетизма, электродинамики, статистической физики и термодинамики, квантовой физики;	+	+	+	+
2	- смысл фундаментальных физических законов, принципов и постулатов; их формулировки и границы применимости;	+	+	+	+
3	- связь широкого круга физических явлений с фундаментальными принципами и законами физики;	+	+	+	+
4	- основные методы решения задач по описанию физических явлений;	+	+	+	+
5	- методы обработки результатов физического эксперимента.	+	+	+	+
	Уметь:				
6	-применять теоретические знания и экспериментальные методы исследования при решении профессиональных задач;	+	+	+	+
7	-проводить расчёты, осуществлять анализ и на основе этого делать обоснованные выводы;	+	+	+	+
8	- анализировать результаты наблюдений и экспериментов с применением основных законов и принципов физики;	+	+	+	+
9	- определять характер физических процессов по комплексу экспериментальной информации при помощи графиков, таблиц и уравнений;	+	+	+	+
10	- представлять обработанную экспериментальную и теоретическую информацию в устной и письменной форме, в том числе с использованием современных компьютерных технологий.	+	+	+	+
	Владеть:				
11	- навыками работы с широким кругом физических приборов и оборудования;	+	+	+	+
12	- навыками обоснования своих суждений и выбора метода исследования.	+	+	+	+
	Общепрофессиональные (ОПК) **компетенции:**				
	- Способность использовать основные законы естественнонаучных дисциплин в профессиональной деятельности (ОПК-1); - Способность использовать знания о современной физической картине мира, пространственно-временных закономерностях, строении вещества для понимания окружающего мира и явлений природы (ОПК-2).	+	+	+	+

6. ПРАКТИЧЕСКИЕ И ЛАБОРАТОРНЫЕ ЗАНЯТИЯ

6.1. Практические занятия

Примерные темы практических занятий по дисциплине.

Предусмотрены практические занятия обучающегося в бакалавриате в объеме 48 акад. ч. (16 акад. ч в 2 сем., разделы 1, 2 и 3; 32 ч в 3 сем., разделы 4, 5 и 6).

№ п/п	№ раздела дисциплины	Темы практических занятий	Часы
1	1	Некоторые сведения о системах единиц. Порядок решения физических задач. Кинематика. Векторная и координатная формы описания движения материальной точки. Кинематические уравнения движения. Криволинейное движение. Нормальное и тангенциальное ускорения. Кинематические характеристики вращательного движения.	2
2	1	Динамика. Второй закон Ньютона. Движение тела под действием временной силы. Движение тела переменной массы. Закон сохранения импульса. Неупругое и упругое столкновение шаров. Закон всемирного тяготения. Закон Гука. Силы трения. Работа постоянной и переменной силы. Кинетическая и потенциальная энергии. Закон сохранения энергии в механике.	2
3	1	Динамика вращательного движения. Основной закон динамики вращательного движения. Момент инерции. Теорема Штейнера. Закон сохранения импульса. Кинетическая энергия тела, вращающегося вокруг неподвижной оси.	2
4	1	Кинематика гармонических колебаний. Динамика гармонических колебаний. Физический маятник. Затухающие и вынужденные колебания.	2
5	2	Основное уравнение молекулярно-кинетической теории для идеального газа. Распределения Больцмана. Барометрическая формула. Распределение Максвелла.	2
6	2	Первое начало термодинамики и применение его к изопроцессам. Теплоемкость идеального газа. Адиабатный процесс. Второе начало термодинамики. Цикл Карно. Энтропия.	2
7	2	Явление переноса. Диффузия. Теплопроводность. Вязкость. Реальный газ. Уравнение Ван-дер-Ваальса. Критическое состояние вещества. Идеальная жидкость. Уравнение неразрывности. Закон Бернулли. Формула Торричелли.	2
8	3	Взаимодействие точечных зарядов. Закон Кулона. Напряженность и потенциал электростатического поля. Принцип суперпозиции электростатических полей. Связь потенциала с напряженностью. Теорема Остроградского-Гаусса и применение ее к расчету электрических полей, обладающих симметрией.	2
9	4	Магнитное поле и его характеристики. Применение закона Био-Савара-Лапласа и теоремы о циркуляции к расчету магнитных полей.	2
10	4	Закон Ампера. Магнитный момент контура с током. Контур	2

		с током в магнитном поле.	
11	4	Сила Лоренца. Движение заряженных частиц в магнитном поле.	2
12	4	Магнитный поток. Работа сил магнитного поля. Закон электромагнитной индукции. Самоиндукция. Индуктивность.	2
13	5	Интерференция света. Интерференция в тонких пленках. Кольца Ньютона. Интерферометры.	2
14	5		2
15	5	Дифракция света. Метод зон Френеля. Дифракция Фраунгофера от одной щели. Дифракционная решетка.	2
16	5		2
17	5	Поляризация света. Закон Брюстера. Закон Малюса.	2
18	5		2
19	6	Тепловое излучение. Спектральные характеристики теплового излучения. Закон Стефана-Больцмана. Закон смещения Вина. Распределение энергии в спектре излучения абсолютно черного тела.	2
20	6	Внешний фотоэффект. Эффект Комптона. Тормозное излучение. Атом водорода по Бору. Волновые свойства частиц. Дифракция электронов. Соотношения неопределенностей.	2
21	6	Микрочастица в бесконечно глубокой, прямоугольной потенциальной яме. Потенциальная ступень. Потенциальный барьер.	2
22	6	Многоэлектронный атом. Векторная модель атома. Атомный терм. Мультиплетность. Магнитный момент атома. Магнитный момент атома. Атом в магнитном поле. Опыты Штерна-Герлаха.	2
23	6	Распределение Ферми-Дирака. Вырожденный электронный газ в кристаллах. Энергия Ферми. Температура Ферми.	2
24	6	Квантовая теория теплоемкости твердых тел по Эйнштейну и Дебаю. Характеристические температуры. Предельный закон Дебая. Фононы. Элементы ядерной физики. Дозиметрия.	2

6.2 Лабораторные занятия

Лабораторный практикум по дисциплине «***Физика***» выполняется в соответствии с Учебным планом во 2 и 3 семестрах и занимает 32 акад. ч. Лабораторные работы охватывают все четыре раздела дисциплины. В практикум входит 8 работ, примерно по 4 ч на каждую работу. В зависимости от трудоемкости включенных в практикум работ их число может быть уменьшено. Выполнение лабораторного практикума способствует закреплению материала, изучаемого в дисциплине «***Физика***», а также дает знания о методиках проведения экспериментальных исследовательских работ и их анализе, а также осуществления расчета статистических характеристик с целью определения погрешностей проведенных экспериментов.

Максимальное количество баллов за выполнение лабораторного практикума составляет 32 балла (максимально по 4 балла за каждую работу). Количество работ и баллов за каждую работу может быть изменено в зависимости от их трудоемкости.

Примеры лабораторных работ и разделы, которые они охватывают

№ п/п	№ раздела дисциплины	Наименование лабораторных работ	Часы
1	1	Определение времени соударения шаров и величины коэффициентов восстановления скорости и энергии.	4
2	1	Проверка закона сохранения импульса при упругом и неупругом ударе двух шаров.	4
3	1	Определение момента инерции тела, движущегося по наклонной плоскости.	4
4	1	Изучение динамики вращательного движения. Маятник Обербека.	4
5	1	Определение ускорения свободного падения с помощью оборотного маятника.	4
6	1	Определение линейных размеров объёма, массы, плотности тела.	4
7	1	Проверка основного закона динамики вращательного движения твёрдого тела.	4
8	1	Измерение механики косого и прямого удара (компьютерная модель).	4
9	1	Маятник Максвелла. (реальная модель)	4
10	1	Маятник Максвелла. (компьютерная модель).	4
11	1	Физический маятник.	4
12	1	Метод крутильных колебаний.	4
13	2	Построение функции распределения случайной величины по результатам эксперимента.	4
14	2	Определение показателя адиабаты методом измерения скорости звука (компьютерная модель).	4
15	2	Изучение вязкости среды.	4
16	2	Измерение коэффициента вязкости воздуха (компьютерная модель).	4
17	2	Измерение коэффициента вязкости воздуха и эффективного диаметра молекулы газа капиллярным способом.	4
18	2	Определение вязкости жидкости методом Стокса.	4
19	3	Исследование электростатического поля методом электролитической ванны.	4
20	3	Определение ёмкости конденсатора методом баллистического гальванометра.	4
21	3	Исследование электростатического поля точечных зарядов.	4
22	3	Исследование электростатического поля.	4
23	3	Электрическое поле точечных зарядов.	4
24	3	Теорема Остроградского – Гаусса для электростатического поля в вакууме.	4
25	4	Магнитное поле Земли.	4
26	3; 4	Удельное заряд электрона. Магнитная фокусировка.	4
27	4	Магнитное поле.	4
28	5	Интерференция света. Опыт Юнга.	4
29	5	Дифракция света на одиночной щели и дифракционной решётке.	4
30	5	Опыт Юнга.	4
31	5	Опыт Ньютона.	4
32	6	Изучение законов теплового излучения. Яркостный пирометр.	4
33	6	Фотоэффект.	4
34	6	Внешний фотоэффект	4

7. САМОСТОЯТЕЛЬНАЯ РАБОТА

Рабочей программой дисциплины «***Физика***» предусмотрена самостоятельная работа студента бакалавриата в объеме 60 ч в 2 семестре и 100 ч в 3 семестре. Самостоятельная работа проводится с целью углубления знаний по дисциплине и предусматривает:

- ознакомление и проработку рекомендованной литературы,работу с электронно-библиотечными системами, включая переводыпубликаций из научных журналов, цитируемых в базах Scopus, Web of Science, Chemical Abstracts, РИНЦ;
- посещение отраслевых выставок и семинаров;
- участие в семинарах РХТУ им. И. Менделеева по тематике дисциплины;
- подготовку к выполнению контрольных работ по материалу лекционного курса;
- подготовку к сдаче ***экзамена*** (2 и 3 семестр) и лабораторного практикума (2 и 3 семестр) по дисциплине.

Планирование времени на самостоятельную работу, необходимого на изучение дисциплины, студентам лучше всего осуществлять на весь период изучения, предусматривая при этом регулярное повторение пройденного материала. Материал, законспектированный на лекциях, необходимо регулярно дополнять сведениями из литературных источников, представленных в рабочей программе. При работе с указанными источниками рекомендуется составлять краткий конспект материала, с обязательным фиксированием библиографических данных источника.

8. ПРИМЕРЫ ОЦЕНОЧНЫХ СРЕДСТВ ДЛЯ КОНТРОЛЯ ОСВОЕНИЯ ДИСЦИПЛИНЫ

8.1. Примерная тематика реферативно-аналитической работы.

Реферативная работа по дисциплине не предусмотрена.

8.2 Примеры контрольных вопросов для текущего контроля освоения дисциплины

Для текущего контроля предусмотрено 4 контрольные работы. Максимальная оценка за контрольную работу 1 и 2 (2 семестр) составляет по 12 баллов за каждую. Максимальная оценка за контрольные работы 3 и 4 (3 семестр) составляет 24 баллов, по 12 баллов за каждую работу. 16 баллов отводятся на лабораторные работы. 10 баллов отводится на защиту домашнего задания и 10 баллов – на ведение лекционных тетрадей.

Раздел 1. Примеры вопросов к контрольной работе № 1. Максимальная оценка – 12 баллов. Контрольная работа содержит 2 задачи, по 6 баллов за вопрос.

1. Однородный стержень массой 0,1 кг может свободно вращаться относительно горизонтальной оси, проходящей через точку О, расположенной на расстоянии однойтрети от верхнего конца стержня. В нижнюю точку стержня попадает горизонтальнолетящий шарик и прилипает к стержню. Скорость шарика 10 м/с, его масса 2 г. Определить линейную скорость точки, принадлежащей верхнему концу стержня в начальный момент времени.
2. Определить период гармонических колебаний физического маятника, состоящего из двух шариков массами 5 кг и 10 кг, закрепленных на его концах. Горизонтальная ось проходит через точку на стержне, отстающую от его верхнего конца на одну четверть. Шарики можно считать материальными точками.

3. Определить циклическую частоту гармонических колебаний физического маятника, состоящего из однородного плоского диска. Масса стержня 1 кг, масса диска 2 кг. Горизонтальная ось проходит через точку соединения стержня и диска перпендикулярно плоскости диска.
4. Определить момент инерции тонкого однородного стержня длиной 30 см и массой 100 г относительно оси, перпендикулярной стержню и проходящей через: 1) его конец; 2) его середину; 3) точку, отстоящую от конца стержня на 1/3 его длины.
5. Тело брошено под некоторым углом к горизонту. Найти этот угол, если горизонтальная дальность полета в 4 раза больше максимальной высоты траектории.
6. Шар массой 10 кг, движущийся со скоростью 4 м/с, сталкивается с шаром массой 4 кг, скорость которого равна 12 м/с. Считая удар прямым, неупругим, найти скорость шаров после удара в двух случаях: 1) малый шар нагоняет большой шар, движущийся в том же направлении; 2) шары движутся навстречу друг другу.
7. Снаряд массой 10 кг обладал скорость 200 м/с в верхней точке траектории. В этой точке от разорвался на две части. Меньшая массой 3 кг получила скорость 400 м/с в прежнем направлении. Найти скорость второй, большей части после разрыва.
8. Определить частоту гармонических колебаний физического маятника, состоящего из невесомого стержня длины 0,2 м и двух шариков массами 30 г и 50 г, укрепленных на концах стержня. Горизонтальная ось проходит через середину стержня. Шарики можно рассматривать как материальные точки.
9. Однородный диск массой 1 кг может свободно вращаться вокруг горизонтальной оси, перпендикулярной плоскости диска и проходящей через его центр. В точку на образующей диска попадает горизонтально летящий со скоростью 10 м/с шарикприлипает к его поверхности. Масса шарика 5 г. Определить угловую скорость вращения диска в начальный момент времени. Радиус диска 20 см.

Раздел 2. Примеры вопросов к контрольной работе № 2. Максимальная оценка – 12 баллов. Контрольная работа содержит 2 задачи, по 6 баллов максимум за каждую.

1. Определить вероятность того, что скорость данной молекулы идеального газа отличается от значения наиболее вероятной скорости не более, чем на 2%. На графике распределения скорости заштриховать площадь, соответствующему найденному значению вероятности.
2. Определить вероятность того, что скорость данной молекулы идеального газа отличается от значения 1/3 наиболее вероятной скорости не более, чем на 2 %.
3. Определить вероятность того, что скорость данной молекулы лежит в интервале значений от 0 до 0,02 средней квадратичной скорости. На графике распределения вероятности скорости заштриховать площадь, соответствующему найденному значению вероятности.
4. Определить долю молекул идеального газа, кинетические энергии которых лежат в интервале значений от 0 до 0,02 кТ. На графике распределения вероятности энергии заштриховать площадь, соответствующую найденному значению доли молекул.
5. Определить вероятность того, что скорость данной молекулы идеального газа отличается от значения 0,5 наиболее вероятной скорости не более, чем на 1 %.
6. Найти среднее значение энергии молекулы массой m при значении температуры T.
7. На какой высоте над поверхностью Земли атмосферное давление вдвое меньше, чем на ее поверхности? Считать, что температура T воздуха равна 290 К и не изменяется с высотой.
8. Газ, занимавший объем 12 л под давлением 100 кПа, был изобарно нагрет от температуры 300 К до 400 К. Определить работу A расширения газа.

9. Гелий массой 1 г был нагрет на 100 К при постоянном давлении р. Определить: 1) количество теплоты, переданное газу; 2) работу расширения; 3) приращение внутренней энергии газа.
10. Азот массой 5 кг, нагретый на 150 К, сохранил неизменный объем. Найти: 1) количество теплоты, сообщенное газу; 2) изменение внутренней энергии; 3) совершенную газом работу.
11. Водород массой 4 г был нагрет на 10 К при постоянном давлении. Определить работу А расширения газа.
12. Барометр в кабинете летящего вертолета показывает давление 90 кПа. На какой высоте вертолет, если на взлетной площадке барометр показывал давление 100 кПа? Считать, что температура воздуха равна 290 К и не изменяется с высотой.

Раздел 3. Примеры вопросов к контрольной работе № 3. Максимальная оценка – 12 баллов. Контрольная содержит 3 задачи, по 4 балла каждая.

1. Прямой металлический стержень диаметром 5 см и длиной 4 м несет равномерно распределенный по его поверхности заряд 500 нКл. Определить напряженность Е поля в точке, находящейся на расстоянии 1 см от его поверхности против середины стержня.
2. Два точечных заряда 2 нКл и -1 нКл находятся на расстоянии 3 см друг от друга. Найти положение точки на прямой, проходящей через эти заряды, напряженность Е поля в которой равна нулю.
3. На металлической сфере радиусом 10 см находится заряд 1 нКл. Определить напряженность электрического поля в следующих точках: 1) на расстоянии 8 см от центра сферы; 2) на ее поверхности; 3) на расстоянии 15 см от центра сферы. Построить график зависимости напряженности поля от расстояния от центра сфера.
4. Расстояние между зарядами +3 нКл и -3 нКл диполя равно 12 см. Найти напряженность и потенциал поля, создаваемого диполем в точке, удаленной на 8 см как от первого, так и от второго заряда.
5. Тонкое кольцо радиуса 8 см несет заряд, равномерно распределенный с линейной плотностью 10 нКл/м. Какова напряженность электрического поля в точке, равноудаленной от всех точек кольца на расстояние 10 см?
6. Очень длинная тонкая прямая проволока несет заряд, равномерно распределенный по всей ее длине. Вычислить линейную плотность заряда, если напряженность поля на расстоянии 0,5 м от проволоки против ее середины равна 200 В/м.
7. Бесконечная плоскость несет заряд, равномерно распределенный с поверхностной плотностью 1 мкКл/м^2. На некотором расстоянии от плоскости параллельно ей расположен круг радиусом 10 см. Вычислить поток вектора напряженности через этот круг.
8. Диполь с электрическим моментом 20 нКл*м находится в однородном электрическом поле напряженность 50 кВ/м. Вектор электрического момента составляет угол 60 градусов с линиями поля. Какова потенциальная энергия диполя?
9. Диполь с электрическим моментом 200 мкКл*м свободно устанавливается в однородном электрическом поле напряженностью 150 кВ/м. Вычислить работу А, необходимую для того, чтобы повернуть диполь на угол 180 градусов.
10. Диполь с электрическим моментом 100 мкКл*м свободно установился в однородном электрическом поле напряженностью Е=10 кВ/м. Определить изменение потенциальной энергии диполя при повороте его на угол 60 градусов.

Раздел 4. Примеры вопросов к контрольной работе № 3. Максимальная оценка – 12 баллов. Контрольная содержит 3 задачи, по 4 балла каждая.

1. Найти магнитную индукцию в центре кольца с током 10 А, радиус кольца равен 5 см.
2. Напряженность магнитного поля в центре кругового витка радиусом 8 см равна 30 А/м. Определить напряженность поля, создаваемого витком в точке, лежащей на осивитка на расстоянии 6 см от его центра.
3. По прямому бесконечно длинному проводу течет ток 50 А. Определить индукцию В в точке, удаленной на расстояние 5 см от проводника.
4. Два длинных параллельных провода находятся на расстоянии 5 см один от другого. По проводам текут одинаковые токи 10 А в противоположных направлениях. Найти напряженность магнитного поля в точке, находящейся на расстоянии 2 см от одного и 3 см от другого провода.
5. По двум бесконечно длинным прямым проводам, скрещенным под прямым углом, текут токи 30 А и 40 А. Расстояние между проводами 20 см. Определить магнитную индукцию в точке, одинаково удаленной от обоих проводов на расстояние 20 см.
6. Квадратная проволочная рамка с длинным прямым проводом расположена в одной плоскости так, что две ее стороны параллельны проводу. По рамке и проводу текут одинаковые токи 1 кА. Определить силу, действующую на рамку, если ближайшая к проводу сторона рамки находится на расстоянии, равном ее длине.
7. Тонкий провод в виде дуги, составляющей две трети кольца радиусом 15 см, находится в однородном магнитном поле 20 мТл. По проводу течет ток 30 А. Плоскость, вкоторой лежит дуга, перпендикулярна линиям магнитной индукции, и подводящие провода находятся вне поля. Определить силу, действующую на провод.
8. Двухпроводная линия состоит из длинных параллельных прямых проводов, находящихся на расстоянии 4 мм друг от друга. По проводам текут одинаковые токи 50 А. Определить силу взаимодействия токов, приходящуюся на единицу длины провода.
9. Напряженность магнитного поля в центре кругового витка равна 200 А/м. Магнитный момент витка равен 1 А*м^2. Вычислить силу тока в витке и радиус витка.

Раздел 5. Примеры вопросов к контрольной работе № 4. Максимальная оценка – 12 баллов. Контрольная содержит 3 задачи, по 4 балла каждая.

1. На пути монохроматического света с длиной волны 0,6 мкм находится плоскопараллельная стеклянная пластинка толщиной 0,1 мм. Свет падает на пластинку нормально. На какой угол следует повернуть пластину, чтобы оптическая длина пути изменилась на половину длины волны?
2. Расстояние между двумя когерентными источниками света равно 0,1 мм при длине волны 0,5 мкм. Расстояние между интерференционными полосами на экране в средней части интерференционной картины равно 1 см. Определить расстояние от источников до экрана.
3. В опыте Юнга расстояние между щелями равно 0,8 мм, длина волны 640 нм. На каком расстоянии от щелей следует расположить экран, чтобы ширина интерференционной полосы оказалась равной 2 мм?
4. В опыте с зеркалами Френеля расстояние между мнимыми изображениями источника света равно 0,5 мм, расстояние от них до экрана равно 3 м. Длина волны 0,6 мкм. Определить ширину полос интерференции на экране.
5. На мыльную пленку (показатель преломления 1,3), находящуюся в воздухе, падает нормально пучок лучей белого света. При какой наименьшей толщине пленки отраженный свет с длиной волны 0,55 мкм окажется максимально усиленным в результате интерференции?
6. Вычислить радиус пятой зоны Френеля для плоского волнового фронта (длина волны 0,5 мкм), если построение делается для точки наблюдения, находящейся на расстоянии 1м от фронта волны.

7. Угол Брюстера при падении света из воздуха на кристалл каменной соли равен 57 градусов. Определить скорость света в этом кристалле.
8. Пучок естественного света падает на стеклянную (показатель преломления 1,6) призму. Определить двугранный угол призмы, если отраженный пучок максимально поляризован.

Раздел 6. Примеры вопросов к контрольной работе № 4. Максимальная оценка – 12 баллов. Контрольная содержит 3 задачи, по 4 балла каждая.
1. Определить энергию, излучаемую за время 1 минута из смотрового окошка площадью 8 см^2 плавильной печи, если ее температура 1200 К. Считать, что печь излучает как абсолютно черное тело.
2. Определить температуру абсолютно черного тела, при которой максимум спектральной плотности энергетической светимости приходится на красную границу видимого спектра (длина волны 750 нм).
3. Определить работу выхода электронов из натрия, если красная граница фотоэффекта 500 нм.
4. На поверхность лития падает монохроматический свет с длиной волны 310 нм. Чтобы прекратить эмиссию электронов, нужно приложить задерживающую разность потенциалов не менее 1,7 В. Определить работу выхода.
5. Определить давление солнечного излучения на зачерненную пластинку, расположенную перпендикулярно солнечным лучам и находящуюся вне земной атмосферы на среднем расстоянии от Земли до Солнца.
6. Определить максимальное изменение длины волны при комптоновском рассеянии: 1) на свободных электронах; 2) на свободных протонах.

8.3. Вопросы для итогового контроля освоения дисциплины (2 семестр – экзамен).

Максимальное количество баллов за экзамен – 40 баллов. Экзаменационный билет содержит 2 вопроса и 2 задачи. Каждый вопрос и задача оцениваются по 10 баллов.

8.3.1 Примеры контрольных вопросов для итогового контроля освоения дисциплины (2 семестр – экзамен). Максимальное количество баллов экзамен – 40 баллов.

1. Предмет кинематики. Кинематические характеристики поступательного движения. Перемещение, скорость, нормальное и тангенсальное ускорение.
2. Вращательное движение твердого тела и его кинематические характеристики: угловое перемещение, угловая скорость, угловое ускорение.
3. Предмет динамики. Инерциальные системы отсчета. Принцип относительности Галилея.
4. Массы и силы в механике (гравитационные, упругие, вязкие). Законы Ньютона и закон сохранения импульса.
5. Работа постоянной и переменной силы. Потенциальная и кинетическая энергия. Закон сохранения энергии в природе.
6. Момент силы и момент инерции материальной точки и твердого тела. Уравнение динамики вращательного движения твердого тела относительно оси.
7. Закон сохранения момента импульса. Жесткий ротатор, как модель двухатомной молекулы. Приведенная масса и ее роль.
8. Кинематика гармонических колебаний. Амплитуда, частота и фаза гармонических колебаний. Векторная диаграмма. Сложение колебаний одного направления и одинаковой частоты.

9. Динамика гармонических колебаний. Дифференциальные уравнения гармонических колебаний. Математический, пружинный и физический маятник. Двухатомная молекула, как линейный гармонический осциллятор.
10. Дифференциальные уравнения затухающих и вынужденных колебаний. Логарифмический декремент затухания. Зависимость амплитуды вынужденных колебаний от частоты вынуждающий силы. Понятие о резонансе.
12. Волновые движения. Волны продольные и поперечные. Длина волны, волновое число. Дифференциальное волновое уравнение. Энергия, переносимая волной. Поток энергии и плотности потока энергии. Волнового движения.
13. Молекулярно-кинетический метод изучения системы многих частиц (атомов и молекул). Размеры, сечения столкновения и средняя длинна свободного пробега молекул. Число Ван-дер-Ваальса.
14. Идеальный газ. Основное уравнение Молекулярно-кинетической теории идеального газа. Функция распределения молекул по абсолютным значениям скорости (распределение Максвела). Вероятнейшая, средняя арифметическая и средняя квадратичная скорость молекул.
15. Термодинамический метод в физике. Основные понятия и параметры, характеризующие состояние системы (объем, давление, температура). Внутренняя энергия. Первое начало термодинамики и его применение к изопроцессам (изотерам, изохора, изобара, адиабата). Теплоемкость идеального газа при постоянном давлении и постоянном объеме.
16. Обратимые и необратимые процессы. Цикл Карно. Второе начало термодинамики. Понятие об энтропии.
17. Элементы физической кинетики. Перенос энергии, импульса и массы на молекулярном уровне. Диффузия, закон Фика. Теплопроводность, закон Фурье. Внутреннее трение (вязкость). Закон Ньютона.
18. Коэффициенты переноса и их зависимости от давления, температуры и размеров молекул. Особенности явлений переноса в ультраразряженных газах.
19. Реальный газ. Уравнение Ван-дер-Ваальса. Физический смысл входящих в него поправок, отличающий реальный газ от идеального. Изотермы реальных газов. Фазовые переходы. Уравнение Клапейрона-Клаузиса.

8.3.2 Примеры контрольных вопросов для итогового контроля освоения дисциплины (3 семестр – экзамен). Максимальное количество баллов за экзамен – 40 баллов.

1. Электромагнетизм. Магнитное взаимодействие постоянных токов. Вектор магнитной индукции. Закон Ампера. Закон Био-Савара-Лапласа.
2. Магнитная индукция прямого и кругового тока. Магнитный дипольный момент кругового тока. Теорема о циркуляции. Сила Лоренца. Движение заряженных частиц в однородном магнитном поле.
3. Магнитные свойства вещества. Гипотеза Ампера. Напряженность магнитного поля. Намагниченность. Магнитная проницаемость и магнитная восприимчивость. Классификация магнетиков (диамагнетики, парамагнетики, ферромагнетики, антиферромагнетики, ферримагнетики).
4. Электромагнитная индукция. Магнитный поток. Работа сил магнитного поля. Уравнение электромагнитной индукции (закон Фарадея-Максвелла). Правило Ленца. Вихревое электрическое поле.
5. Самоиндукция. Индуктивность соленоида. Экстратоки замыкания и размыкания. Энергия магнитного поля. Объемная плотность энергии магнитного поля.
6. Уравнения Максвелла. Ток смещения. Вектор электрического смещения.Уравнение непрерывности для плотности тока. Закон полного тока. Система уравнений Максвелла в интегральной форме и физический смысл входящих в неё

уравнений.

7. Возникновение электромагнитной волны. Плоская электромагнитная волна. Скорость распространения электромагнитной волны. Энергия, переносимая электромагнитной волной. Вектор Пойнтинга. Принцип относительности в электродинамике.
8. Электромагнитная природа света. Поперечность электромагнитных волн. Монохроматические волны. Когерентность. Методы получения когерентных источников. Условия усиления и ослабления света при интерференции.
9. Оптическая длина пути и оптическая разность хода лучей. Интерференция волн от двух когерентных точечных источников. Ширина интерференционной полосы. Интерферометр Майкельсона. Интерференция света в тонких пленках.
10. Дифракция волн. Принцип Гюйгенса. Отражение и преломление света на границе раздела двух диэлектриков. Полное отражение и его применение в технике.
11. Волноводы и световоды. Принцип Гюйгенса-Френеля. Метод зон Френеля. Дифракция Френеля на простейших преградах. Дифракция Фраунгофера на щели. Дифракционная решетка как спектральный прибор.
12. Поляризация волн. Естественный и поляризованный свет. Форма и степень поляризации монохроматических волн. Получение и анализ линейно-поляризованного света. Закон Брюстера. Закон Малюса.
13. Двойное лучепреломление. Искусственная оптическая анизотропия. Электрооптические и магнитооптические эффекты. Рассеяние света. Закон Релея. Поглощение света. Закон Ламберта-Бугера-Бэра. Дисперсия света. Нормальная и аномальная дисперсия.
14. Тепловое излучение. Спектральные характеристики теплового излучения. Закон Кирхгофа. Абсолютно черное тело. Законы Стефана-Больцмана и Вина. Формула Рэлея-Джинса и «ультрафиолетовая катастрофа». Гипотеза Планка.
15. Квантовое объяснение законов теплового излучения. Корпускулярно-волновой дуализм света. Внешний фотоэффект. Законы фотоэффекта. Уравнение Эйнштейна для фотоэффекта и объяснения законов фотоэффекта. Определение постоянной Планка.
16. Элементы специальной теории относительности. Эффект Комптона. Коротковолновая граница рентгеновского излучения. Фотон – элементарная частица. Энергия, масса и импульс фотона.
17. Модель атома Томсона. Опыты Резерфорда по рассеянию альфа-частиц. Ядерная модель атома. Эмпирические закономерности в атомных спектрах излучения атома водорода.
18. Постулаты Бора. Атом водорода по Бору. Сериальная формула.
19. Волновые свойства микрочастиц. Гипотеза де Бройля. Опыты Дэвиссона и Джермера. Дифракция электронов.
20. Соотношение неопределенностей Гейзенберга. Оценка с помощью соотношения неопределенностей энергии основного состояния связанной частицы, и естественной ширины спектральной линии.
21. Волновая функция и её статистический смысл. Нормировка волновой функции. Волновое уравнение Шредингера для стационарных состояний. Стандартные условия, налагаемые на волновую функцию.
22. Квантовая частица в одномерной, бесконечно глубокой прямоугольной потенциальной яме. Собственные значения энергии частицы и собственные нормированные волновые функции, описывающие её состояние.
23. Одномерная потенциальная ступень (порог). Коэффициент отражения и прохождения. Одномерный потенциальный барьер. Коэффициент прохождения (прозрачности).
24. Стационарное уравнение Шредингера для атома водорода (в сферических

координатах). Собственные волновые функции и квантовые числа, характеризующие состояние электрона в атоме.

25. Собственная волновая функция, описывающая основное состояние атома водорода. Радиальное распределение плотности вероятности обнаружения электрона. Квантовый гармонический и ангармонический осцилляторы. Молекулярные спектры.
26. Орбитальное гиромагнитное отношение. Опыты Штерна-Герлаха. Спин электрона. Спиновое гиромагнитное отношение. Спин-орбитальное взаимодействие.
27. Многоэлектронный атом. Атомный терм. Мультиплетность. Магнитный момент атома. Фактор Ланде. Эффект Зеемана.
28. Элементы квантовой статистики. Квантовая система из одинаковых частиц. Принцип тождественности одинаковых частиц.
29. Симметричные и антисимметричные волновые функции, описывающие состояния тождественных микрочастиц. Бозоны и фермионы. Принцип Паули. Квантовые статистические распределения Бозе-Эйнштейна и Ферми-Дирака. Энергия Ферми. Вырожденный электронный газ.
30. Понятия о квантовых теориях теплоемкостей по Эйнштейну и Дебаю. Характеристические температуры. Фононы. Предельный закон Дебая.
31. Состав атомного ядра. Характеристики ядра: заряд, масса, энергия связи нуклонов. Ядерные реакции. Деление ядер. Синтез ядер. Понятие о дозиметрии и защите.
32. Фундаментальные взаимодействия и основные классы элементарных частиц. Современная физическая картина мира: иерархия структур материи, эволюция Вселенной, физическая картина мира как философская категория.

Фонд оценочных средств приведен в виде отдельного документа, являющегося неотъемлемой частью основной образовательной программы.

8.4 Структура и примеры билетов для экзамена (2 и 3 семестр)

Экзамен по дисциплине «Физика» проводится в 2 и 3 семестре и включает контрольные вопросы по разделам 1 - 3, 4 – 6 учебной программы дисциплины. Билет для экзамена состоит из 2 вопросов и 2 задач, относящихся к указанным разделам. Ответы на вопросы зачета оцениваются из максимальной оценки 40 баллов следующим образом: максимальное количество баллов за вопрос или задачу – 10 баллов.

Пример билета для экзамена:

«Утверждаю» зав.каф. физики (Должность, наименование кафедры) _____ В.В. Горев (Подпись) (И. О. Фамилия) «__»_____20__г.	***Министерство науки и высшего образования РФ*** **Российский химико-технологический университет им. Д.И. Менделеева** **Кафедра физики** 18.03.01 Химическая технология «Химическая технология биоматериалов» **Физика**
Билет № 1 1. Работа постоянной и переменной силы. Потенциальная и кинетическая энергия. Закон сохранения энергии в природе. 2. Обратимые и необратимые процессы. Цикл Карно. Второе начало термодинамики. Понятие об энтропии. 3. Задача-1*. 4. Задача-2*.	

*выдается преподавателем, проводившим семинарские занятия в семестре, на отдельном бланке.

9 УЧЕБНО-МЕТОДИЧЕСКОЕ ОБЕСПЕЧЕНИЕ ДИСЦИПЛИНЫ

9.1 Рекомендуемая литература

А. Основная литература:

1. Курс общей физики: в 4 т. - Т. 1. Механика. Молекулярная физика и термодинамика: учебное пособие / И.В. Савельев; под общ. ред. В.И. Савельева. - 2-е изд., стер. — М.: КНОРУС, 2012. - 528 с

2. Курс общей физики: в 4 т. - Т. 2. Электричество: учебное пособие / И.В. Савельев; под общ. ред. В.И. Савельева. - 2-е изд., стер. - М.: КНОРУС, 2012. - 442 с

3. Курс общей физики: в 4 т. - Т. 3. Оптика, атомная физика, физика атомного ядра и элементарных частиц: учебное пособие / И.В. Савельев; под общ. ред. В.И. Савельева. - 2-е изд., стер. - М.: КНОРУС, 2012. - 537 с

4. Чертов А.Г., Воробьев А.А. Задачник по физике. - М.: Высш. шк. - 1988. - 527 с

5. Трофимова Т.И. Курс физики: учеб. пособие для вузов. - Изд. 17-е, стер, - М.: Издательский центр «Академия», 2008. - 560 с.

Б. Дополнительная литература:

1. Общий курс физики: Учебное пособие для вузов: В 5 томах Том 1: Механика /Сивухин Д.В., - 6-е изд., стер. - М.: ФИЗМАТЛИТ, 2014. - 560 с.

2. Общий курс физики: Учебное пособие для вузов: В 5 томах Том 2: Термодинамика и молекулярная физика /Сивухин Д.В., - 6-е изд., стер. - М.: ФИЗМАТЛИТ, 2014. - 544 с.

3. Общий курс физики: Учебное пособие для вузов: В 5 томах Том 3: Электричество /Сивухин Д.В., - 6-е изд., стер. - М.: ФИЗМАТЛИТ, 2015. - 656 с.

4. Иродов И. Е. Механика. Основные законы [Электронный ресурс] - 13-е изд. (эл.). - М.: Лаборатория знаний, 2017. – 312 с.

5. Иродов И. Е. Электромагнетизм. Основные законы [Электронный ресурс] – 10-е изд. (эл.). – М.: Лаборатория знаний, 2017 – 322 с.

6. Иродов И. Е. Волновые процессы. Основные законы [Электронный ресурс] - 7-е изд. (эл.). - М.: БИНОМ. Лаборатория знаний, 2015. – 265 с.

7. Иродов И. Е. Квантовая физика. Основные законы [Электронный ресурс]: учебное пособие - 7-е изд. (эл.). – М.: Лаборатория знаний, 2017 – 261 с.

9.2 Рекомендуемые источники научно-технической информации

– Раздаточный иллюстративный материал к лекциям и семинарам.
– Методические рекомендации по выполнению лабораторных работ.

Ресурсы информационно–телекоммуникационной сети Интернет:

- http://www.rsl.ru - Российская Государственная Библиотека
- http://www.gpntb.ru - Государственная публичная научно-техническая библиотека России
- http://lib.msu.su - Научная библиотека Московского государственного университета
- http://window.edu.ru - Полнотекстовая библиотека учебных и учебно-методических материалов
- http://abc-chemistry.org/ru/ - ABC-Chemistry : Бесплатная научная химическая информация
- http://www.fips.ru/cdfi/fips2009.dll - Сайт ФИПС. Информация о патентах
- http://findebookee.com/ - поисковая система по книгам
- http://elibrary.ru - Научная электронная библиотека
- http://lcweb.loc.go - Библиотека Конгресса США

9.3. Средства обеспечения освоения дисциплины

Для реализации рабочей программы подготовлены следующие средства обеспечения освоения дисциплины:

- компьютерные презентации интерактивных лекций – 23, (общее число слайдов – 274);
- банк тестовых заданий для текущего контроля освоения дисциплины (общее число вопросов – 578);
- банк тестовых заданий для итогового контроля освоения дисциплины (общее число вопросов – 145).

Для освоения дисциплины используются следующие нормативные и нормативно-методические документы:

- Федеральный закон Российской Федерации от 29.12.2012 № 273-ФЗ «Об образовании в Российской Федерации» [Электронный ресурс] – Режим доступа: http://pravo.gov.ru/proxy/ips/?docbody=&nd=102162745&intelsearch=273-%D4%C7 (дата обращения: 10 апреля 2020).
- Федеральные государственные образовательные стандарты высшего образования // Координационный совет учебно-методических объединений и научно-методических советов высшей школы. Портал Федеральных образовательных стандартов высшего образования [Электронный ресурс] – Режим доступа: http://fgosvo.ru/fgosvo/92/91/4 (дата обращения: 10 апреля 2020).
- Приказ Министерства образования и науки РФ от 23.08.2017 № 816 «Об утверждении Порядка применения организациями, осуществляющими образовательную деятельность, электронного обучения, дистанционных образовательных технологий при реализации образовательных программ» [Электронный ресурс]. Режим доступа: http://pravo.gov.ru/proxy/ips/?docbody=&nd=102447332&intelsearch=816+%EF%F0%E8%EA%E0%E7 (дата обращения: 10 апреля 2020).

При освоении дисциплины студенты должны использовать информационные и информационно-образовательные ресурсы следующих порталов и сайтов:

– Система федеральных образовательных порталов. Система открытого образования. Консалтинговый центр ИОС ОО РФ [Электронный ресурс] – Режим доступа: http://www.openedu.ru (дата обращения: 10 апреля 2020).

– Информационно-коммуникационные технологии в образовании. Система федеральных образовательных порталов [Электронный ресурс] – Режим доступа: http://ict.edu.ru/ (дата обращения: 10 апреля 2020).

– Информационная система «Единое окно доступа к образовательным ресурсам». URL: http://window.edu.ru/ (дата обращения: 10 апреля 2020).

– ФЭПО: соответствие требованиям ФГОС [Электронный ресурс] – Режим доступа: http://fepo.i-exam.ru/ (дата обращения: 10 апреля 2020).

10. МЕТОДИЧЕСКИЕ УКАЗАНИЯ ДЛЯ ОБУЧАЮЩИХСЯ

10.1. Для студентов, обучающихся по очной форме, без использования электронного образования и дистанционных образовательных технологий

Методические рекомендации по организации учебной работы обучающегося в бакалавриате направлены на повышение ритмичности и эффективности его аудиторной и самостоятельной работы по дисциплине.

Дисциплина «Физика» включает 6 разделов, каждый из которых имеет определенную логическую завершенность. При изучении материала каждого раздела рекомендуется регулярное повторение законспектированного лекционного материала, а также дополнение его сведениями из литературных источников, представленных в учебной программе. При работе с указанными источниками рекомендуется составлять краткий конспект с обязательным фиксированием библиографических данных источника. Изучение материала каждого раздела (или двух, на усмотрение преподавателя, ведущего семинарские занятия) заканчивается контролем его освоения в форме контрольной работы. Результаты выполнения контрольных работ оцениваются в соответствии с принятой в университете рейтинговой системой оценки знаний.

Учебная программа дисциплины «Физика» предусматривает проведение лабораторного практикума в объеме 64 ч. Работы выполняются в часы, выделенные учебным планом во 2 и 3 семестре. Лабораторные работы охватывают разделы с 1 по 6 включительно (в среднем по 2 работы на каждый Раздел). На выполнение каждой работы отводится 2 часа и на защиту каждой работы также 2 часа.

Целью выполнения лабораторных работ является закрепление полученных знаний по дисциплине, расширение эрудиции и кругозора студента бакалавриата в области практических и теоретических навыков по физике, освоение основных методов проведения экспериментальных работ и их анализа, развитие творческого потенциала и самостоятельного мышления студента. В задачи подготовки к выполнению лабораторных работ входит приобретение навыков работы с информационными ресурсами, получение опыта проведения работ, обработки, анализа полученных результатов, формулирования выводов по выполненной работе, знакомство с правилами оформления лабораторных работ.

При подготовке к выполнению лабораторных работ студент должен руководствоваться следующими основными принципами:

– сочетание в работе, с одной стороны, изученных в дисциплине «Физика» теоретических положений и сведений, с другой, – практическими навыками решениязадач, полученными на семинарских занятиях;

– творческий аналитический подход к полученным в лабораторной работе результатам, исключающий их простое перечисление и изложение.

Работа над подготовкой в лабораторной работе ориентирована в первую очередь на самостоятельную работу обучающегося с информационными ресурсами – практикумом по физике, конспектом лекций и раздаточным материалом, научно-технической и справочной литературой, ресурсами Интернета, базами данных. Доступ к указанным ресурсам обеспечивается фондами научно-технической библиотеки вуза и городских

научно-технических библиотек, электронными библиотеками и поисковыми системами Интернета, материалами тематических выставок и научно-технических конференций.

При оформлении лабораторных работ следует ориентироваться на требования, приведенные в ГОСТах и в Практикуме по физике.

Содержание и оформление лабораторных работ оценивается в соответствии с принятой в университете рейтинговой системой оценки знаний. Максимальная оценка за выполнение всех работ лабораторного практикума составляет 16 балла и входит в 60 баллов, отводимых на работу студента в семестре.

Совокупная оценка текущей работы студента бакалавриата в семестре складывается из оценок за выполнение контрольных работ (максимальная оценка 24 баллов) и лабораторного практикума (максимальная оценка 16 балла). Дополнительно 10 баллов присуждается за выполнение домашнего задания и его защиту преподавателю, ведущему семинарские занятия, а также – 10 баллов присваивается студентам, продемонстрировавшим преподавателю (лектору или семинаристу) наличие конспектов всех лекций и записи всех семинарских практикумов. Максимальная оценка текущей работы в каждом семестре составляет 60 баллов.

В соответствии с учебным планом изучение материала разделов 1, 2 и 3 происходит во 2 семестре и заканчивается контролем его освоения в форме четырех контрольных работ (максимальная оценка 6 баллов за каждую контрольную работу) и экзамена (максимальная оценка – 40 баллов). Изучение разделов 4, 5 и 6 в 3 семестре заканчивается контролем его освоения в форме четырех контрольных работ (максимальная оценка по 6 баллов за каждую) завершается итоговым контролем в форме экзамена. Максимальная оценка экзамена составляет 40 баллов.

10.2. Для студентов, обучающихся с использованием дистанционных образовательных технологий

При использовании электронного обучения и дистанционных образовательных технологий занятия полностью или частично проводятся в режиме онлайн. Объем дисциплины и распределение нагрузки по видам работ соответствует п. 4.1. Распределение баллов соответствует п. 10.1 либо может быть изменено в соответствии с решением кафедры, в случае перехода на ЭО и ДОТ в процессе обучения. Решение кафедры об используемых технологиях и системе оценивания достижений обучающихся принимается с учетом мнения ведущего преподавателя и доводится до обучающихся.

11. МЕТОДИЧЕСКИЕ УКАЗАНИЯ ДЛЯ ПРЕПОДАВАТЕЛЕЙ

11.1. Для преподавателей, реализующих образовательные программы без использования дистанционных образовательных технологий

Дисциплина «Физика» изучается во 2 и 3 семестрах бакалавриата.

При подготовке и проведении занятий преподаватель должен ориентироваться на то, что студенты, обучающиеся в бакалавриате, имеют общую подготовку по общенаучным, общеинженерным дисциплинам и основным профессиональным дисциплинам профиля, в объеме, предусмотренном учебным планом бакалавриата, а также опыт восприятия и конспектирования изучаемого материала. В связи с этим материал дисциплины должен опираться на полученные знания и быть ориентирован наих расширение и углубление в соответствии с современными теоретическими представлениями и технологическими новациями. Обучение студентов должно быть организовано в виде традиционных лекций и практических занятий, а также может сопровождаться проведением научной дискуссии, которая помогает приобрести навыки и умения обосновывать круг рассматриваемых вопросов, формулировать главные

положения, определения и практические выводы из теоретических положений. На занятиях должна прослеживаться взаимосвязь рассматриваемых вопросов с ранее изученным материалом.

Основной задачей преподавателя, ведущего занятия по дисциплине «Физика», является формирование у студентов компетенций в области глобальных вопросов физики, практического применения изученных законов и явлений, а также формирует навыки получения ряда результатов и их дальнейшей интерпретации. Преподаватель должен акцентировать внимание студентов на общих вопросах физики, их применении на практике.

В вводной лекции дисциплины следует остановиться на месте физики в развитии современных технологий и направлений научных исследований, ввести основные понятия и категории, необходимые для дальнейшего углубления в курс.

В разделе 1 «Физические основы механики» необходимо рассмотреть основные законы кинематики и динамики, ввести такие понятия, как перемещение, скорость, ускорение и их аналоги в случае вращательного движения, сила, мощность, работа, импульс и энергия. Следует обратить внимание студентов на универсальность законов сохранения и их частое практическое применение в задачах как по механике, так и по другим разделам физики. Необходимо подключать студентов к обсуждению вопросов и задач, связанных с повторением пройденного материала с целью лучшего его закрепления.

В разделе 2 «Основы молекулярной физики» преподаватель должен сформировать представление у студентов о специфике задач и их решения на макроуровне имикроуровне, обратить внимание на отличия в технологии решения задач. Кроме того, во втором разделе студенты осваивают применение статистических методов для анализа результатов экспериментов.

В разделе 3 «Электростатика и постоянный электрический ток» рекомендуется уделить особенное внимание применению теоремы Остроградского-Гаусса для расчета электрических поле в случаях равномерно заряженной нити, точечного заряда, заряженной сферы или шара, а также обратить внимание на отличия решений в случае различных геометрий тел. Лабораторный практикум способствует усвоению материала о связи напряженности электрического поля с потенциалом и наоборот.

В разделе 4 «Электромагнетизм» стоит рассмотреть применение закона Био- Савара-Лапласа, теоремы о циркуляции вектора магнитной индукции или вектора напряженности магнитного поля, а также определение сил Лоренца и Ампера, указавсущественные отличия в том, в каких случаях предпочтительнее использовать тот закон или иной.

В разделе 5 «Оптика» следует познакомить студентов с основными свойствами света, а также с характеристиками световой волны. Предлагается продемонстрировать отличия в математическом описании упомянутых явлений, особенно для интерпретации интерференционной картины и условий минимумов и максимумов интерференции.

В разделе 6 «Элементы квантовой физики» следует осуществить введениестудентов в курс квантовой физики, рассмотрев такие основные понятия, как тепловое излучение и методы его описания, модели атомов и их различия, а также ввести понятие волновой функции с обязательным прикладным значением вышеупомянутой.

Необходимой компонентой лекционных и практических занятий по курсу является широкое использование наглядных пособий и иллюстративного материала, в том числе с применением компьютерной техники. Иллюстративный материал включает презентации по разделам дисциплины, выполненные с использованием различных программных продуктов (например, Power Point в составе Microsoft Office). Для демонстрациииллюстративного материала рекомендуется использование мультимедиа.

При проведении занятий преподаватель может рекомендовать студентам проработку дополнительной литературы по тематике занятия, организуя ее обсуждение на

практических занятиях, формирует у студентов навык к самостоятельной работе с разнообразными литературными источниками.

При проведении лабораторного практикума преподавателю основное внимание следует уделять формированию у студентов умения активно использовать полученные знания по дисциплине «Физика» при подготовке, проведении и защите лабораторныхработ. Следует обращать внимание на необходимость точного выполнения требований к подготовке образцов, проведению экспериментов и обработке результатов для получения достоверных величин определяемых свойств. При защите лабораторных работ следует спрашивать теоретические основы курса, а также предлагается выдавать задачу для закрепления проработанной темы.

11.2. Для преподавателей, реализующих образовательные программы с использованием дистанционных образовательных технологий

При использовании электронного обучения и дистанционных образовательных технологий занятия полностью или частично проводятся в режиме онлайн. Объем дисциплины и распределение нагрузки по видам работ соответствует п. 4.1. Распределение баллов соответствует п. 10.1 либо может быть изменено в соответствии с решением кафедры, в случае перехода на ЭО и ДОТ в процессе обучения. Решение кафедры об используемых технологиях и системе оценивания достижений обучающихся принимается с учетом мнения ведущего преподавателя и доводится до обучающихся.

Реализация ЭО и ДОТ предполагает использование следующих видов и учебной деятельности: онлайн консультации, практические занятия, видео-лекции; лабораторные работы, проводимые полностью или частично с применением ЭО и ДОТ; текущий контроль в режиме тестирования и проверки домашних заданий.

При реализации РПД в зависимости от конкретной ситуации ЭО и ДОТ могут быть применены в следующем виде:

- объем часов контактной работы обучающихся с преподавателем не сокращается) и электронные образовательные ресурсы (ЭОР) методически обеспечивают самостоятельную работу обучающихся в объеме, предусмотренном рабочей программой данной дисциплины. При этом в случае необходимости занятия проводятся в режиме онлайн;
- смешанные формы обучения, сочетающие в себе аудиторные занятия (при возможности перевода части контактных часов работы обучающихся с преподавателем в электронную информационно-образовательную среду без потери содержания учебной дисциплины) и ЭОР (часть учебного материала (например, лекции) может быть заменена ЭОР);
- учебные курсы, интегрированные в LMS Moodle, контактные часы по которым могут быть исключены, изучаются обучающимися самостоятельно при минимальном участии преподавателя (консультации в режиме форума или в режиме вебинара).

12. ПЕРЕЧЕНЬ ИНФОРМАЦИОННЫХ ТЕХНОЛОГИЙ, ИСПОЛЬЗУЕМЫХ В ОБРАЗОВАТЕЛЬНОМ ПРОЦЕССЕ

Информационную поддержку изучения дисциплины осуществляет Информационно-библиотечный центр (ИБЦ) РХТУ им. Д.И. Менделеева, который обеспечивает обучающихся основной учебной, учебно-методической и научной литературой, необходимой для организации образовательного процесса по дисциплине. Общий объем многоотраслевого фонда ИБЦ на 01.01.2020 составляет 1 715 452 экз.

Фонд ИБЦ располагает учебной, учебно-методической и научно-технической литературой в форме печатных и электронных изданий, а также включает официальные, справочно-библиографические, специализированные отечественные и зарубежные периодические и информационные издания. ИБЦ обеспечивает доступ к профессиональным базам данных, информационным, справочным и поисковым системам.

Каждый обучающийся обеспечен свободным доступом из любой точки, в которой имеется доступ к сети Интернет и к электронно-библиотечной системе (ЭБС) Университета, которая содержит различные издания по основным изучаемым дисциплинам и сформирована по согласованию с правообладателями учебной и учебно-методической литературы.

Для более полного и оперативного справочно-библиографического и информационного обслуживания в ИБЦ реализована технология Электронной доставки документов.

Электронные информационные ресурсы, используемые в процессе обучения

№	Электронный ресурс	Принадлежность ресурса, ссылка на сайт ЭБС, количество ключей	Характеристика библиотечного фонда, к которому предоставляется доступ
1.	Электронно - библиотечная система ИБЦ РХТУ им. Д.И.Менделеева (на базе АИБС «Ирбис»)	Принадлежность – собственная РХТУ. Ссылка на сайт ЭБС – http://lib.muctr.ru/ Доступ для пользователей РХТУ с любого компьютера.	Электронные версии учебных и научных изданий авторов РХТУ по всем ООП.
2.	БД ВИНИТИ РАН	Принадлежность сторонняя, Реквизиты договора- ВИНИТИ РАН Договор № 33.03-Р-3.1-2047/2019 от 25 февраля 2020 г. Сумма договора - 100 000-00 С «25 » февраля 2020 г. по «24 » февраля 2021 г. Ссылка на сайт- http://www.viniti.ru/ Количество ключей – локальный доступ для пользователей РХТУ в ИБЦ РХТУ.	Крупнейшая в России баз данных по естественным, точным и техническим наукам. Включает материалы РЖ (Реферативного журнала) ВИНИТИ с 1981 г. Общий объем БД - более 28 млн. документов

3.	Научно-электронная библиотека «eLibrary.ru».	Принадлежность – сторонняя Реквизиты договора – ООО Научная электронная библиотека, договор № 33.03-Р-3.1 2087/2019 Сумма договора – 1100017-00 С «01» января 2020 г. по «31» декабря 2020 г. Ссылка на сайт – http://elibrary.ru Количество ключей – доступ для пользователей РХТУ по ip-адресам неограничен.	Научная электронная библиотека eLIBRARY.RU - это крупнейший российский информационно-аналитический портал в области науки, технологии, медицины и образования, содержащий рефераты и полные тексты более 29 млн научных статей и публикаций, в том числе электронные версии более 5600 российских научно-технических журналов
4.	Электронно-библиотечная система (ЭБС) «ЛАНЬ»	Принадлежность - сторонняя Реквизиты договора - ООО «Издательство «Лань», договор № 33.03-Р-2.0-1775/2-10 от 26.09.2019г. Сумма договора – 642 083-68 Срок действия с «26» сентября 2019г. по «25» сентября 2020г. Ссылка на сайт ЭБС – http://e.lanbook.com Количество ключей - доступ для зарегистрированных пользователей РХТУ с любого компьютера. Дополнительный Договор № 33.03-Р-3.1-2217/2020 от 02.03.2020 г. Сумма договора- 30 994-52 Срок действия с «02» марта 2020 г. по «25» сентября 2020 г. Ссылка на сайт ЭБС – http://e.lanbook.com Количество ключей - доступ для зарегистрированных пользователей РХТУ с любого компьютера.	Коллекции: «Химия» - изд-ва НОТ, «Химия» - изд-ва Лаборатория знаний, «Химия» - изд-ва «ЛАНЬ», «Химия»-КНИТУ(Казанский национальный исследовательский технологический университет), «Химия» - изд-ва ФИЗМАТЛИТ», «Информатика» - изд-ва «ЛАНЬ», «Информатика»-Национальный Открытый Университет «ИНТУИТ», «Инженерно-технические науки"-изд-ва «ЛАНЬ», «Теоретическая механика»-изд-ва «ЛАНЬ», Экономика и менеджмент»- изд-ва Дашков и К., а также отдельные издания в соответствии с Договором.

5.	Электронно-библиотечная система издательства "ЮРАЙТ"	Принадлежность сторонняя- «Электронное издательство ЮРАЙТ» Договор № 33.03-Р-3.1-220/2020 от 16.03.2020 г. Сумма договора - 324 000-00 С «16» марта 2020 г. по «15» марта 2021 г. Ссылка на сайт – https://biblio-online.ru/ Количество ключей - доступ для зарегистрированных пользователей РХТУ с любого компьютера.	Электронная библиотека включает более 5000 наименований учебников и учебных пособий по всем отраслям знаний для всех уровней профессионального образования от ведущих научных школ с соблюдением требований новых ФГОСов.
6.	Яндекс.Чаты	Свободный и бесплатный доступ с любого компьютера и мобильного устройства. https://connect.yandex.ru/portal/home	Сервис, который позволяет быстро обмениваться сообщениями с коллегами. Чаты доступны в браузере, а также в виде отдельного приложения.
7.	Конференции и чат Zoom.	Свободный и бесплатный доступ с любого компьютера и мобильного устройства. https://zoom.us/ru-ru/meetings.html	Упрощенная видеоконференцсвязь и обмен сообщениями на любых устройствах

13. МАТЕРИАЛЬНО-ТЕХНИЧЕСКОЕ ОБЕСПЕЧЕНИЕ ДИСЦИПЛИНЫ

ДИСЦИПЛИНЫ

В соответствии с учебным планом занятия по дисциплине «Физика» проводятся в форме лекций, семинаров, лабораторных занятий и самостоятельной работы обучающегося.

13.1. Оборудование, необходимое в образовательном процессе:

- Учебная аудитория для проведения лекционных и практических занятий, оборудованная электронными средствами демонстрации (компьютер со средствами звуковоспроизведения, проектор, экран) и учебной мебелью.
- Учебная лаборатория, оснащенная лабораторной мебелью, научным и технологическим оборудованием для проведения лабораторных работ.
- Библиотека, имеющая рабочие компьютерные места для студентов, оснащенные компьютерами с выходом в Интернет и доступом к базам данных.
- Технологическое оборудование для обработки, подготовки и проведения лабораторных работ:

- 10 компьютеров 2014 года;
- 10 компьютеров 2002/2004 года;
- 10 лаб. установок для проведения студ. практикума, 2014 года;
- Фотометр фотоэлектрический Юнико 1201, 2018 года;
- Моноблок Lenovo тип 3, 3 шт., 2019 года;
- Весы порционные AND-HT-500, 2 шт., 2019 года;
- Секундомер механический, 17 шт., 2019 года;
- Аквадистиллятор АЭ-25, 2019 года;
- Рефрактометр «Компакт», 2 шт., 2019
- Шкаф сушильный ШС-20-02, 2019
- Весы лабораторные ВЛТЭ-510с, 2 шт., 2019
- pH-метр-милливольтметр pH-420, 2 шт., 2019

13.2. Учебно-наглядные пособия:
Информационно-методические материалы: учебные пособия по дисциплине; раздаточный материал к разделам лекционного курса; задачники в бумажных экземплярах.

13.3. Компьютеры, информационно-телекоммуникационные сети, аппаратно-программные и аудиовизуальные средства:
Персональные компьютеры, укомплектованные проигрывателями CD и DVD, принтерами и программными средствами; проекторы и экраны; цифровые камеры; копировальные аппараты; локальная сеть с выходом в Интернет.

13.4. Печатные и электронные образовательные и информационные ресурсы:
Информационно-методические материалы: учебные пособия по дисциплине; раздаточный материал к разделам лекционного курса;
Электронные образовательные ресурсы: электронные презентации к разделам лекционного курса; учебно-методические разработки в электронном виде; справочные материалы в печатном и электронном виде.

13.5. Перечень лицензионного программного обеспечения:

№ п.п.	Наименование программного продукта	Реквизиты договора поставки	Количество лицензий	Срок окончания действия лицензии	Примечание
1.	Неисключительная лицензия на использование Desktop Education ALNG LicSAPk OLVS E 1Y AcademicEdition Enterprise В составе: 7) В составе Microsoft Office Professional Plus 2019: • Word • Excel • Power Point • Outlook • **OneNote** • **Access** • **Publisher** • **InfoPath** 8) **Microsoft Core CAL** 9) Microsoft Windows Upgrade	Контракт № 28-35ЭА/2020 от 26.05.2020	657 комплектов. Соглашение Microsoft OVS-ES № V6775907 Каждый комплект включает: 1) Лицензию на комплекс для создания презентаций, электронных текстов и таблиц, обработки баз данных Microsoft Office. 2) Лицензию для подключения пользователей к серверным системам Microsoft: • Exchange Server Standard, • Exchange Server Enterprise, • SharePoint Server, • Skype для бизнеса Server, • Windows MultiPoint Server Premium, • Windows Server Standard, • Windows Server Data Center 3) Лицензию на обновление операционной системы для рабочих станций Windows 10. Дополнительно на ВУЗ предоставляется право на использование 1 (одной) лицензии средств разработки в рамках	12 месяцев (ежегодное продление подписки с правом перехода на обновлённую версию продукта)	Лицензия на ПО, принимающее участие в образовательных процессах.

№ п.п.	Наименование программного продукта	Реквизиты договора поставки	Количество лицензий	Срок окончания действия лицензии	Примечание
			учебных компьютеров одного технического, естественнонаучного факультета (кафедры) и предоставления студентам для целей обучения Azure Dev Tools for Teaching. Количество активаций неограниченно в рамках подразделения.		
2.	Неисключительная лицензия на использование Учебный Комплект Компас-3D v18 на 50 мест. Проектирование и конструирование в машиностроении, лицензия.	Контракт № 28-35ЭА/2020 от 26.05.2020	2 лицензии на учебный комплект программного обеспечения для проектирования и конструирования в машиностроении, рассчитанные на активацию на 50 мест каждая.	бессрочно	Лицензия на ПО, принимающее участие в образовательных процессах
3.	Неисключительная лицензия на использование SOLIDWORKS EDU Edition 2019-2020 Network - 200 Users	Контракт № 28-35ЭА/2020 от 26.05.2020	1 (одна) сетевая лицензия на 200 пользователей	бессрочно	Лицензия на ПО, принимающее участие в образовательных процессах
4.	Неисключительная лицензия на использование WINHOME 10 Russian OLV NL Each AcademicEdition Legalization GetGenuine Legalization	Контракт № 28-35ЭА/2020 от 26.05.2020	150 лицензий. Соглашение Microsoft OLV № V6159937	бессрочно	Лицензия на операционную систему Microsoft Windows 10. ПО не принимающее прямого участия в образовательных процессах.
5.	Неисключительная лицензия	Контракт №	1 (один) комплект, включающий 16	12 месяцев	Лицензия на ПО,

№ п.п.	Наименование программного продукта	Реквизиты договора поставки	Количество лицензий	Срок окончания действия лицензии	Примечание
	на использование SysCtrDatactrCore ALNG LicSAPk OLVS 16License E 1Y AcademicEdition Additional Product CoreLic Предоставляет право на использование продуктов Microsoft: Configuration Manager Data Protection Manager Endpoint Protection Operations Manager Orchestrator Service Manager Virtual Machine Manager	28-35ЭА/2020 от 26.05.2020	(шестнадцать) лицензий для активации на 16 (шестнадцати) физических процессорных ядрах. Соглашение Microsoft OVS-ES № V6775907	(ежегодное продление подписки с правом перехода на обновлённую версию продукта)	не принимающее прямого участия в образовательных процессах (инфраструктурное /вспомогательное ПО).
6.	Неисключительная лицензия на использование O365ProPlusOpenFclty ShrdSvr ALNG SubsVL OLV E 1Mth Acdmc AP AddOn toOPP Приложения в составе подписки: Outlook OneDrive Word	Контракт № 28-35ЭА/2020 от 26.05.2020	657 лицензий для профессорско-преподавательского состава ВУЗа. Соглашение Microsoft OVS-ES № V6775907	12 месяцев (ежегодное продление подписки с правом перехода на обновлённую версию продукта)	Лицензия на ПО, не принимающее прямого участия в образовательных процессах (инфраструктурное /вспомогательное ПО)

№ п.п.	Наименование программного продукта	Реквизиты договора поставки	Количество лицензий	Срок окончания действия лицензии	Примечание
	Excel PowerPoint Microsoft Teams				
7.	Неисключительная лицензия на использование O365ProPlusOpenStudents ShrdSvr ALNG SubsVL OLV NL 1Mth Acdmc Stdnt STUUseBnft Приложения в составе подписки: Outlook OneDrive Word Excel PowerPoint Microsoft Teams	Контракт № 28-35ЭА/2020 от 26.05.2020	26280 лицензий для студентов ВУЗа. Соглашение Microsoft OVS-ES № V6775907	12 месяцев (ежегодное продление подписки с правом перехода на обновлённую версию продукта)	Лицензия на ПО, не принимающее прямого участия в образовательных процессах (инфраструктурное /вспомогательное ПО)
8.	Неисключительная лицензия на использование Kaspersky Endpoint Security для бизнеса – Стандартный Russian Edition. 1500-2499 Node 1 year Educational License По для защиты информации (антивирусное ПО) для физического оборудования	Контракт № 28-35ЭА/2020 от 26.05.2020	1600 лицензий для активации на рабочих станциях и серверах	12 месяцев (ежегодное продление подписки с правом перехода на обновлённую версию продукта)	Лицензия на ПО, не принимающее прямого участия в образовательных процессах (инфраструктурное /вспомогательное ПО)

№ п.п.	Наименование программного продукта	Реквизиты договора поставки	Количество лицензий	Срок окончания действия лицензии	Примечание
	(конечных точек)				
9.	Неисключительная лицензия на использование Kaspersky Security для виртуальных и облачных сред, Server Russian Edition. 20-24 VirtualServer 1 year Educational License По для защиты информации (антивирусное ПО) для виртуальных и облачных сред	Контракт № 28-35ЭА/2020 от 26.05.2020	20 лицензий для виртуальных и облачных сред	12 месяцев (ежегодное продление подписки с правом перехода на обновлённую версию продукта)	Лицензия на ПО, не принимающее прямого участия в образовательных процессах (инфраструктурное /вспомогательное ПО)
10.	Неисключительная лицензия на использование Kaspersky Security для почтовых серверов Russian Edition. 1500-2499 MailAddress 1 year Educational License По для защиты информации (антивирусное ПО) для почтовых серверов	Контракт № 28-35ЭА/2020 от 26.05.2020	2000 лицензий для почтовых серверов	12 месяцев (ежегодное продление подписки с правом перехода на обновлённую версию продукта)	Лицензия на ПО, не принимающее прямого участия в образовательных процессах (инфраструктурное /вспомогательное ПО)

14. ТРЕБОВАНИЯ К ОЦЕНКЕ КАЧЕСТВА ОСВОЕНИЯ ПРОГРАММЫ

Наименование разделов	Основные показатели оценки	Формы и методы контроля и оценки
Раздел 1. Физические основы механики	*Знает*: -физические основы механики; смысл фундаментальных физических законов, принципов и постулатов; их формулировки и границы применимости; связь широкого круга физических явлений с фундаментальными принципами и законами физики; связь широкого круга физических явлений с фундаментальными принципами и законами физики; методы обработки результатов физического эксперимента; основные методы решения задач по описанию физических явлений; *Умеет*: - применять теоретические знания и экспериментальные методы исследования при решении профессиональных задач; проводить анализ научно-технической литературы; проводить расчёты, осуществлять анализ и на основе этого делать обоснованные выводы; анализировать результаты наблюдений и экспериментов с применением основных законов и принципов физики; определять характер физических процессов по комплексу экспериментальной информации при помощи графиков, таблиц и уравнений; представлять обработанную экспериментальную и теоретическую информацию в устной и письменной форме, в том числе с использованием современных компьютерных технологий. *Владеет*: - навыками работы с широким кругом физических приборов и оборудования; навыками обоснования своих суждений и выбора метода исследования.	Оценка за контрольную работу №1 (2 семестр)
Раздел 2. Основы молекулярной физики	*Знает*: -физические основы молекулярной физики; смысл фундаментальных физических законов, принципов и постулатов; их формулировки и границы применимости; связь широкого круга физических явлений с фундаментальными принципами и законами физики; связь широкого круга физических явлений с фундаментальными принципами и законами физики; методы обработки результатов	Оценка за контрольную работу №2 (2 семестр) Оценка за лабораторный практикум (2 семестр) Оценка за экзамен (2 семестр)

	физического эксперимента; основные методы решения задач по описанию физических явлений; *Умеет*: - применять теоретические знания и экспериментальные методы исследования при решении профессиональных задач; проводить анализ научно-технической литературы; проводить расчёты, осуществлять анализ и на основе этого делать обоснованные выводы; анализировать результаты наблюдений и экспериментов с применением основных законов и принципов физики; определять характер физических процессов по комплексу экспериментальной информации при помощи графиков, таблиц и уравнений; представлять обработанную экспериментальную и теоретическую информацию в устной и письменной форме, в том числе с использованием современных компьютерных технологий. *Владеет*: - навыками работы с широким кругом физических приборов и оборудования; навыками обоснования своих суждений и выбора метода исследования.	
Раздел 3. Электростатика и постоянный электрический ток	*Знает*: -физические основы электростатики; смысл фундаментальных физических законов, принципов и постулатов; их формулировки и границы применимости; связь широкого круга физических явлений с фундаментальными принципами и законами физики; связь широкого круга физических явлений с фундаментальными принципами и законами физики; методы обработки результатов физического эксперимента; основные методы решения задач по описанию физических явлений; *Умеет*: - применять теоретические знания и экспериментальные методы исследования при решении профессиональных задач; проводить анализ научно-технической литературы; проводить расчёты, осуществлять анализ и на основе этого делать обоснованные выводы; анализировать результаты наблюдений и экспериментов с применением основных законов и принципов физики; определять характер физических процессов по комплексу экспериментальной информации	Оценка за контрольную работу №3 (3 семестр)

	при помощи графиков, таблиц и уравнений; представлять обработанную экспериментальную и теоретическую информацию в устной и письменной форме, в том числе с использованием современных компьютерных технологий. *Владеет:* - навыками работы с широким кругом физических приборов и оборудования; навыками обоснования своих суждений и выбора метода исследования.	
Раздел 4. Электромагнетизм	*Знает*: -физические основы электромагнетизма;смысл фундаментальных физических законов, принципов и постулатов; их формулировки и границы применимости; связь широкого круга физических явлений с фундаментальными принципами и законами физики; связь широкого круга физических явлений с фундаментальными принципами и законами физики; методы обработки результатов физического эксперимента; основные методы решения задач по описанию физических явлений; *Умеет*: - применять теоретические знания и экспериментальные методы исследования при решении профессиональных задач; проводить анализ научно-технической литературы; проводить расчёты, осуществлять анализ и на основе этого делать обоснованные выводы; анализировать результаты наблюдений и экспериментов с применением основных законов и принципов физики; определять характер физических процессов по комплексу экспериментальной информации при помощи графиков, таблиц и уравнений; представлять обработанную экспериментальную и теоретическую информацию в устной и письменной форме, в том числе с использованием современных компьютерных технологий. *Владеет*: - навыками работы с широким кругом физических приборов и оборудования; навыками обоснования своих суждений и выбора метода исследования.	Оценка за контрольную работу №4 (3 семестр)

Раздел 5. Оптика	*Знает*: -физические основы оптики; смысл фундаментальных физических законов, принципов и постулатов; их формулировки и границы применимости; связь широкого круга физических явлений с фундаментальными принципами и законами физики; связь широкого круга физических явлений с фундаментальными принципами и законами физики; методы обработки результатов физического эксперимента; основные методы решения задач по описанию физических явлений; *Умеет*: - применять теоретические знания и экспериментальные методы исследования при решении профессиональных задач; проводить анализ научно-технической литературы; проводить расчёты, осуществлять анализ и на основе этого делать обоснованные выводы; анализировать результаты наблюдений и экспериментов с применением основных законов и принципов физики; определять характер физических процессов по комплексу экспериментальной информации при помощи графиков, таблиц и уравнений; представлять обработанную экспериментальную и теоретическую информацию в устной и письменной форме, в том числе с использованием современных компьютерных технологий. *Владеет*: - навыками работы с широким кругом физических приборов и оборудования; навыками обоснования своих суждений и выбора метода исследования.	Оценка за контрольную работу № 5 (3 семестр)
Раздел 6. Элементы квантовой физики	*Знает*: -физические основы квантовой физики; смысл фундаментальных физических законов, принципов и постулатов; их формулировки и границы применимости; связь широкого круга физических явлений с фундаментальными принципами и законами физики; связь широкого круга физических явлений с фундаментальными принципами и законами физики; методы обработки результатов физического эксперимента; основные методы решения задач по описанию физических явлений; *Умеет*: - применять теоретические знания и	Оценка за контрольную работу №6 (3 семестр) Оценка за лабораторный практикум (3 семестр) Оценка за экзамен (3 семестр)

	экспериментальные методы исследования при решении профессиональных задач; проводить анализ научно-технической литературы; проводить расчёты, осуществлять анализ и на основе этого делать обоснованные выводы; анализировать результаты наблюдений и экспериментов с применением основных законов и принципов физики; определять характер физических процессов по комплексу экспериментальной информации при помощи графиков, таблиц и уравнений; представлять обработанную экспериментальную и теоретическую информацию в устной и письменной форме, в том числе с использованием современных компьютерных технологий. *Владеет*: - базовыми знаниями фундаментальных разделов физики в объеме, необходимом для освоения физических, химических и биологических основ в экологии и природопользовании; - навыками работы с широким кругом физических приборов и оборудования; навыками обоснования своих суждений и выбора метода исследования.	

15. ОСОБЕННОСТИ ОРГАНИЗАЦИИ ОБРАЗОВАТЕЛЬНОГО ПРОЦЕССА ДЛЯ ИНВАЛИДОВ И ЛИЦ С ОГРАНИЧЕННЫМИ ВОЗМОЖНОСТЯМИ ЗДОРОВЬЯ

Обучение инвалидов и лиц с ограниченными возможностями здоровья осуществляется в соответствии с:

− Порядком организации и осуществления образовательной деятельности по образовательным программам – программам бакалавриата, программам специалитета, программам магистратуры (Приказ Минобрнауки РФ от 05.04.2017 № 301);

− Положением о порядке организации и осуществления образовательной деятельности по образовательным программам высшего образования – программ бакалавриата, программ специалитета, программ магистратуры в РХТУ им. Д.И. Менделеева, принятым решением Ученого совета РХТУ им. Д.И. Менделеева от 30.10.2019, протокол № 3, введенным в действие приказом ректора РХТУ им. Д.И. Менделеева от 14.11.2019 № 646А;

− Методическими рекомендациями по организации образовательного процесса для обучения инвалидов и лиц с ограниченными возможностями здоровья в образовательных организациях высшего образования, в том числе оснащенности образовательного процесса (утверждены заместителем Министра образования и науки РФ А.А. Климовым от 08.04.2014 № АК-44/05вн).

Дополнения и изменения к рабочей программе дисциплины

«Физика»

основной образовательной программы

18.03.01 «Химическая технология»

код и наименование направления подготовки (специальности)

«18.03.01»

наименование ООП

Форма обучения: очная

Номер изменения/ дополнения	Содержание дополнения/изменения	Основание внесения изменения/дополнения
1.		протокол заседания Ученого совета №_____от «___»_____20___г.
		протокол заседания Ученого совета №_____от «___»_____20___г.
		протокол заседания Ученого совета №_____от «___»_____20___г.
		протокол заседания Ученого совета №_____от «___»_____20___г.
		протокол заседания Ученого совета №_____от «___»_____20___г.

Аннотация рабочей программы дисциплины
«Общая и неорганическая химия» (Б1.Б8)

1. Цель дисциплины – приобретение знаний и компетенций, формирование современных представлений в области теоретических основ химии и химии элементов.

2. В результате изучения дисциплины обучающийся по программе бакалавриата должен:

Обладать следующими общепрофессиональными (ОПК) компетенциями:

- способностью и готовностью использовать основные законы естественнонаучных дисциплин в профессиональной деятельности (ОПК–1);
- готовностью использовать знания о строении вещества, природе химической связи в различных классах химических соединений для понимания свойств материалов и механизма химических процессов, протекающих в окружающем мире (ОПК–3).

Знать:

- электронное строение атомов и молекул;
- основы теории химической связи в соединениях разных типов, строение вещества в конденсированном состоянии;
- основные закономерности протекания химических процессов и характеристики равновесного состояния;
- методы описания химических равновесий в растворах электролитов,
- строение и свойства координационных соединений;
- получение, химические свойства простых и сложных неорганических веществ.

Уметь:

- выполнять основные химические операции, определять термодинамические характеристики химических реакций и равновесные концентрации веществ;
- использовать основные химические законы, термодинамические справочные данные для решения профессиональных задач;
- прогнозировать влияние различных факторов на равновесие в химических реакциях.

Владеть:

- теоретическими методами описания свойств простых и сложных веществ на основе электронного строения их атомов и положения в периодической системе химических элементов;
- основными навыками работы в химической лаборатории
- экспериментальными методами определения некоторых физико-химических свойств неорганических соединений.

3. Краткое содержание дисциплины

Раздел 1. Принципы химии

1.1. Строение атома.

Волновые свойства материальных объектов. Уравнение де Бройля. Соотношение неопределенностей Гейзенберга. Понятие о квантовой механике и уравнении Шредингера.

1.2. Периодический закон и периодическая система.

Современная формулировка периодического закона. Периодическая система и ее связь со строением атомов. Заполнение электронных слоев и оболочек атомов в периодической системе элементов Д.И. Менделеева.

1.3. Окислительно-восстановительные процессы.

Степени окисления. Важнейшие окислители и восстановители. Важнейшие схемы превращения веществ в окислительно-восстановительных реакциях.

1.4. Химическая связь и строение молекул

Ковалентная связь, основные положения метода валентных связей. Рассмотрение схем перекрывания атомных орбиталей при образовании связей в молекулах. Гибридизация волновых функций. Основные положения метода молекулярных орбиталей (МО ЛКАО). Метод Гиллеспи. Общие сведения о комплексных соединениях, их строение. Межмолекулярная и внутримолекулярная водородная связь. Ионная связь как предельный случай ковалентной связи. Общие представления о межмолекулярном взаимодействии: ориентационное, индукционное, дисперсионное взаимодействия.

1.5. Понятие о химической термодинамике.

Термодинамические функции состояния (характеристические функции). Внутренняя энергия и энтальпия, их физический смысл. Термохимия и термохимические уравнения. Закон Гесса и следствия из него. Понятие об энтропии, абсолютная энтропия и строение вещества. Изменение энтропии в различных процессах.

1.6. Понятие о химической кинетике. Химическое равновесие.

Одностадийные и сложные реакции. Закон действующих масс. Константа скорости реакции. Молекулярность и порядок реакции. Зависимость скорости реакции от температуры; энтальпия активации. Гомогенный и гетерогенный катализ.

Истинное и кажущееся равновесия. Константа химического равновесия. Энергия Гиббса, ее связь с энтропией и энтальпией. Физический смысл энергии Гиббса. Энтропийный и энтальпийный факторы процесса. Связь ΔG°_{T} с константой равновесия. Смещение химического равновесия, принцип Ле-Шателье – Брауна.

1.7. Растворы. Равновесия в растворах

Процессы, сопровождающие образование жидких истинных растворов неэлектролитов и электролитов. Ассоциированные и неассоциированные электролиты. Степень диссоциации. Константа диссоциации. Равновесие в системе, состоящей из насыщенного раствора малорастворимого электролита и его кристаллов. Равновесие в растворах комплексных соединений. Равновесие диссоциации воды, ионное произведение воды и его зависимость от температуры. Шкала pH. Гидролиз солей.

Раздел 2. Неорганическая химия.

2.1. Химия s-элементов. 2.2. Химия p-элементов

Водород – первый элемент периодической системы, его двойственное положение. Элементы 1 - 2 и 13 - 18 групп периодической системы. Закономерности в изменении электронных конфигураций, величин радиусов, электроотрицательности и энергии ионизации атомов. Типичные степени окисления. Химические свойства простых веществ.

Закономерности в строении и свойствах основных типов соединений. Природные соединения, получение и применение.

2.3. Химия d-элементов. 2.4. Химия f-элементов.

Элементы 3-12 групп периодической системы. Закономерности в изменении электронных конфигураций, величин радиусов, энергии ионизации, характерных степеней окисления, координационных чисел атомов. Природные соединения, получение и сопоставление физических и химических свойств простых веществ. Строение и свойства основных типов соединений. Особенности f- элементов.

4. Объем учебной дисциплины

Виды учебной работы	Всего		Семестры			
			2		3	
	ЗЕ	Акад. ч	**ЗЕ**	Акад. ч	**ЗЕ**	Акад. ч
Общая трудоемкость дисциплины по учебному плану	**12**	**432**	**7**	**252**	**5**	**180**
Контактная работа – аудиторные занятия:	**6**	**224**	**4**	**128**	**3**	**96**
Лекции (Лек)	1,78	64	0,89	32	0,89	32
Практические занятия (ПЗ)	0,89	32	0,89	32	—	—
Лабораторные занятия (Лаб)	3,56	128	1,78	64	1,78	64
Самостоятельная работа (СР):	**3,78**	**136**	**2,44**	**88**	**1,33**	**48**
Самостоятельное изучение разделов дисциплины	3,78	136	2,44	88	1,33	48
Экзамен	**2**	**72**	**1**	**36**	**1**	**36**
Контактная работа – промежуточная аттестация	2	0,8	1	0,4	1	0,4
Подготовка к экзамену		71,2		35,6		35,6
Вид контроля:			**Экзамен**		**Экзамен**	

Виды учебной работы	Всего		Семестры			
			1		2	
	ЗЕ	Астр. ч	**ЗЕ**	Астр. ч	**ЗЕ**	Астр. ч
Общая трудоемкость дисциплины по учебному плану	**12**	**324**	**7**	**189**	**5**	**135**
Контактная работа – аудиторные занятия:	**6**	**168**	**4**	**96**	**3**	**72**
Лекции (Лек)	1,78	48	0,89	24	0,89	24
Практические занятия (ПЗ)	0,89	24	0,89	24	—	0
Лабораторные занятия (Лаб)	3,56	96	1,78	48	1,78	48
Самостоятельная работа (СР):	**3,78**	**102**	**2,44**	**66**	**1,33**	**36**
Самостоятельное изучение разделов дисциплины	3,78	102	2,44	66	1,33	36
Экзамен	**2**	**54**	1	**27**	1	**27**
Контактная работа – промежуточная аттестация	2	0,6	1	0,3	1	0,3
Подготовка к экзамену		53,4		26,7		26,7
Вид контроля:			**Экзамен**		**Экзамен**	

Министерство науки и высшего образования Российской федерации
Федеральное государственное бюджетное образовательное учреждение высшего образования
«Российский химико-технологический университет имени Д.И. Менделеева»

«УТВЕРЖДАЮ»

Проректор по учебной работе

_____ С.Н. Филатов

«_____» _____ 2020 г.

РАБОЧАЯ ПРОГРАММА ДИСЦИПЛИНЫ

«Общая и неорганическая химия»

Направление подготовки 18.03.01 Химическая технология

Квалификация «бакалавр»

РАССМОТРЕНО И ОДОБРЕНО
на заседании Методической комиссии
РХТУ им. Д.И. Менделеева
«30» июня 2020 г.
Протокол №25

Председатель _____ Н.А. Макаров

Москва 2020 г.

Программа составлена профессорами кафедры общей и неорганической химии: доктором химических наук, профессором С.Н. Соловьевым,

Программа рассмотрена и одобрена на заседании кафедры общей и неорганической химии РХТУ им. Д.И. Менделеева «11» июня 2020 г., протокол №9

СОДЕРЖАНИЕ

1. Цель и задачи дисциплины 4
2. Требования к результатам освоения дисциплины 4
3. Объем дисциплины и виды учебной работы 5
4. Содержание дисциплины 6
   4.1. Разделы дисциплины и виды занятий 6
   4.2. Содержание разделов дисциплины 6
5. Соответствие содержания требованиям к результатам освоения дисциплины 12
6. Практические и лабораторные занятия 13
   6.1. Практические занятия. Примерные темы практических занятий по дисциплине 13
   6.2. Лабораторные занятия 14
7. Самостоятельная работа 16
8. Примеры оценочных средств для контроля освоения дисциплины 16
   8.1. Примерная тематика индивидуальной домашней работы 16
   8.2. Примеры контрольных вопросов для текущего контроля освоения дисциплины 17
   8.3. Вопросы для итогового контроля освоения дисциплины (1 семестр – экзамен, 2 семестр – экзамен) 19
   8.4. Структура и примеры билетов для экзамена 24
9. Учебно-методическое обеспечение дисциплины 25
   9.1. Рекомендуемая литература 25
   9.2. Рекомендуемые источники научно-технической информации 26
   9.3. Средства обеспечения освоения дисциплины 27
10. Методические указания для обучающихся 28
   10.1. Для студентов, обучающихся без использования дистанционных образовательных технологий 28
   10.2. Для студентов, обучающихся с использованием дистанционных образовательных технологий 30
11. Методические указания для преподавателей 30
   11.1. Для преподавателей, реализующих образовательные программы без использования дистанционных образовательных технологий 30
   11.2. Для преподавателей, реализующих программы с использованием дистанционных образовательных технологий 31
12. Перечень информационных технологий, используемых в образовательном процессе 31
13. Материально-техническое обеспечение дисциплины 35
   13.1. Оборудование, необходимое в образовательном процессе 35
   13.2. Учебно-наглядные пособия 35
   13.3. Компьютеры, информационно-телекоммуникационные сети, аппаратно-программные и аудиовизуальные средства 35
   13.4. Печатные и электронные образовательные и информационные ресурсы 36
   13.5. Перечень лицензионного программного обеспечения 36
14. Требования к оценке качества освоения программы 38
15. Особенности организации образовательного процесса для инвалидов и лиц с ограниченными возможностями здоровья 40

1. ЦЕЛЬ И ЗАДАЧИ ДИСЦИПЛИНЫ

Программа составлена в соответствии с требованиями Федерального государственного образовательного стандарта (ФГОС ВО) для направления подготовки 18.03.01 Химическая технология, рекомендациями методической комиссии и накопленного опыта преподавания дисциплины кафедрой общей и неорганической химии РХТУ им. Д.И. Менделеева.

Дисциплина «Общая и неорганическая химия» относится к базовой части дисциплин учебного плана. Для успешного освоения дисциплины студент должен знать основной теоретический материал, изучаемый в школьном курсе химии, а также уметь решать простейшие задачи и составлять формулы соединений и уравнения химических реакций. Опираясь на полученные в средней школе знания в области общей и неорганической химии, программа предусматривает их расширение и углубление.

Цель дисциплины - приобретение знаний и компетенций, формирование современных представлений в области теоретических основ химии и химии элементов.

Задачи дисциплины - овладение теоретическими основами химии и основами неорганической химии; формирование у студентов навыков экспериментальной работы; развитие навыков решения конкретных практических задач и исследовательской работы.

Дисциплина «Общая и неорганическая химия» преподается в 1 и 2 семестрах. Контроль успеваемости студентов ведется по принятой в университете рейтинговой системе.

2. ТРЕБОВАНИЯ К РЕЗУЛЬТАТАМ ОСВОЕНИЯ ДИСЦИПЛИНЫ

Изучение дисциплины «Общая и неорганическая химия» при подготовке бакалавров по направлению 18.03.01 Химическая технология способствует формированию следующих общепрофессиональных компетенций (ОПК):

– способностью и готовностью использовать основные законы естественнонаучных дисциплин в профессиональной деятельности (ОПК-1);

– готовностью использовать знания о строении вещества, природе химической связи в различных классах химических соединений для понимания свойств материалов и механизма химических процессов, протекающих в окружающем мире (ОПК-3).

В результате изучения дисциплины студент бакалавриата должен:

Знать:

– электронное строение атомов и молекул;

– основы теории химической связи в соединениях разных типов, строение вещества в конденсированном состоянии;

– основные закономерности протекания химических процессов и характеристики равновесного состояния;

– методы описания химических равновесий в растворах электролитов,

– строение и свойства координационных соединений;

– получение, химические свойства простых и сложных неорганических веществ.

Уметь:

– выполнять основные химические операции, определять термодинамические характеристики химических реакций и равновесные концентрации веществ;

– использовать основные химические законы, термодинамические справочные данные для решения профессиональных задач;

– прогнозировать влияние различных факторов на равновесие в химических реакциях;

Владеть:

– теоретическими методами описания строения и свойств простых и сложных веществ на основе электронного строения их атомов и положения в периодической системе химических элементов;

– основными навыками работы в химической лаборатории;

– экспериментальными методами определения некоторых физико-химических свойств неорганических соединений.

3. ОБЪЕМ ДИСЦИПЛИНЫ И ВИДЫ УЧЕБНОЙ РАБОТЫ

Виды учебной работы	Всего		1 семестр		2 семестр	
	ЗЕ	Акад. ч.	ЗЕ	Акад. ч.	ЗЕ	Акад. ч.
Общая трудоемкость дисциплины	**12**	**432**	**7**	**252**	**5**	**180**
Контактная работа - аудиторные занятия:	**6,23**	**224**	**3,56**	**128**	**2,67**	**96**
Лекции	1,78	64	0,89	32	0,89	32
Практические занятия (ПЗ)	0,89	32	0,89	32	-	-
Лабораторные работы (ЛР)	3,56	128	1,78	64	1,78	64
Самостоятельная работа (СР)	**3,78**	**136**	**2,44**	**88**	**1,34**	**48**
Контактная самостоятельная работа	3,78	-	2,44	-	1,34	-
Самостоятельное изучение разделов дисциплины		136		88		48
Вид контроля:						
Экзамен	**2**	**72**	**1**	**36**	**1**	**36**
Контактная работа – промежуточная аттестация	2	0,8	1	0,4	1	0,4
Подготовка к экзамену		71,2		35,6		35,6
Вид итогового контроля			**Экзамен**		**Экзамен**	

Виды учебной работы	Всего		1 семестр		2 семестр	
	ЗЕ	Астр. ч.	ЗЕ	Астр. ч.	ЗЕ	Астр. ч.
Общая трудоемкость дисциплины	**12**	**324**	**7**	**189**	**5**	**135**
Контактная работа - аудиторные занятия:	**6,23**	**168**	**3,56**	**96**	**2,67**	**72**
Лекции	1,78	48	0,89	24	0,89	24
Практические занятия (ПЗ)	0,89	24	0,89	24	-	-
Лабораторные работы (ЛР)	3,56	96	1,78	48	1,78	48
Самостоятельная работа (СР)	**3,78**	**102**	**2,44**	**66**	**1,34**	**36**
Контактная самостоятельная работа	3,78	-	2,44	-	1,34	-
Самостоятельное изучение разделов дисциплины		102		66		36
Вид контроля:						
Экзамен	**2**	**54**	**1**	**27**	**1**	**27**
Контактная работа – промежуточная аттестация	2	0,6	1	0,3	1	0,3
Подготовка к экзамену		53,4		26,7		26,7
Вид итогового контроля			**Экзамен**		**Экзамен**	

4. СОДЕРЖАНИЕ ДИСЦИПЛИНЫ.

4.1. Разделы дисциплины и виды занятий

№п/п	Раздел дисциплины	Академ. часов				
		Всего	**Лек-ции**	**Прак. зан.**	**Лаб. работы**	**Сам. работа**
1.	**Раздел 1. Принципы химии**	**216**	**32**	**32**	**64**	**88**
1.1	Строение атома	9	2	2	-	5
1.2	Периодический закон и периодическая система	8	3	-	-	5
1.3	Окислительно-восстановительные процессы	19	3	2	4	10
1.4	Химическая связь и строение молекул	47	9	10	8	20
1.5	Понятие о химической термодинамике, термодинамические функции состояния	18	5	4	-	9
1.6	Понятие о химической кинетике. Химическое равновесие	8	2	2	-	4
1.7	Растворы. Равновесия в растворах	107	8	12	52	35
	Экзамен	**36**				
	Итого 1 семестр	**252**				
2.	**Раздел 2. Неорганическая химия**	**144**	**32**	**-**	**64**	**48**
2.1	Химия s-элементов	21	3	-	12	6
2.2	Химия p-элементов	74	17	-	32	25
2.3	Химия d-элементов	45	10	-	20	15
2.4	Химия f-элементов	4	2	-	-	2
	Экзамен	**36**				
	Итого 2 семестр	**180**				
	ИТОГО	**432**	**64**	**32**	**64**	**200**

4.2. Содержание разделов дисциплины

Раздел 1. Принципы химии

1.1 Строение атома.

Волновые свойства материальных объектов. Уравнение де Бройля. Соотношение неопределенностей Гейзенберга. Понятие о квантовой механике и уравнении Шредингера. Волновая функция. Электронная плотность. Характеристика состояния электронов квантовыми числами. Квантовые числа и формы электронных облаков. Формы электронных облаков для s-, p- и d-состояний электронов в атомах. Многоэлектронные атомы. Принцип Паули. Максимальное число электронов в электронных слоях и оболочках. Правило Хунда. Последовательность энергетических уровней электронов в многоэлектронных атомах.

1.2 Периодический закон и периодическая система.

Современная формулировка периодического закона. Периодическая система и ее связь со строением атомов. Заполнение электронных слоев и оболочек атомов в

периодической системе элементов Д.И. Менделеева. Особенности электронного строения атомов в группах, в семействах лантаноидов и актиноидов: s-, p-, d- и f-элементы.

Атомные и ионные радиусы, условность этих понятий. Изменение радиусов атомов по периодам и группам периодической системы элементов. Ионные радиусы и их зависимость от электронного строения атомов и степени окисления. Энергия ионизации и сродство к электрону как характеристики энергетического состояния атома. Закономерности в изменении энергии ионизации на примере элементов второго периода. Значение периодического закона для естествознания. Предсказание свойств веществ на основе периодического закона, представление о методах сравнительного расчета М.Х. Карапетьянца.

1.3 Окислительно-восстановительные процессы.

Степень окисления атома в соединении. Важнейшие окислители и восстановители. Основные схемы превращения веществ в окислительно-восстановительных реакциях. Влияние температуры, концентрации реагентов, их природы, среды и других условий на глубину и направление протекания окислительно-восстановительных реакций.

1.4 Химическая связь и строение молекул

Ковалентная связь, основные положения метода валентных связей. Электроотрицательность атомов. Ионная и ковалентная связи, свойства ковалентной связи: направленность и насыщаемость. Полярная ковалентная связь. Донорно- акцепторный механизм образования связи. Характеристики ковалентной связи: длина, энергия (энтальпия), валентные углы. Соотношение длин и энергий (энтальпий) одинарных и кратных связей.

Эффективные заряды атомов в молекуле. Дипольный момент связи и дипольный момент молекулы. Дипольные моменты и строение молекул.

Рассмотрение схем перекрывания атомных орбиталей при образовании связей в молекулах. Гибридизация волновых функций, примеры sp-, sp^2-, sp^3-гибридизаций. Гибридизация с участием d-орбиталей. Заполнение гибридных орбиталей неподеленными парами электронов. Образование кратных связей; σ- и π-связи, их особенности. Делокализованные π-связи и процедура наложения валентных схем. Метод Гиллеспи.

Основные положения метода молекулярных орбиталей (МО). Связывающие, несвязывающие и разрыхляющие орбитали. Последовательность заполнения МО в двухатомных частицах, состоящих из атомов второго периода. Объяснение возможности существования двухатомных частиц при помощи метода МО.
Объяснение магнитных свойств молекул и ионов с позиций метода МО. Понятие о многоцентровой связи на примере рассмотрения химической связи в молекуле B_2H_6.

Общие сведения о комплексных соединениях. Комплексообразователь, лиганды, координационные числа, дентантность лигандов, внутренняя и внешняя сферы комплексного соединения. Классификация комплексов по виду координируемых лигандов. Номенклатура комплексных соединений. Представление об изомерии комплексных соединений. Реакции образования и разрушения комплексных соединений.
Квантово-химические трактовки природы химической связи в комплексных соединениях. Метод валентных связей. Понятие о теории кристаллического поля. Объяснение магнитных свойств и наличия или отсутствия окраски комплексных соединений.

Межмолекулярная и внутримолекулярная водородная связь. Энергия и длина водородной связи. Влияние наличия водородной связи на свойства химических соединений и их смесей (температуры плавления и кипения, степень диссоциации в водном растворе и др.).

Ионная связь как предельный случай ковалентной связи. Ненаправленность и ненасыщаемость ионной связи. Поляризация ионов. Зависимость поляризующего действия иона и его поляризуемости от типа электронной структуры, заряда и радиуса ионов. Влияние поляризации на свойства соединений и их смесей.

Общие представления о межмолекулярном взаимодействии: ориентационное, индукционное, дисперсионное взаимодействия.

1.5 Понятие о химической термодинамике, термодинамические функции состояния (характеристические функции).

Внутренняя энергия и энтальпия, их физический смысл. Понятие о термодинамической системе, изолированные системы. Экзо- и эндотермические реакции. Термохимия и термохимические уравнения. Понятие о стандартном состоянии индивидуальных жидких и кристаллических веществ, газов и растворов. Стандартные энтальпии образования, растворения и сгорания веществ. Закон Гесса и следствия из него. Использование закона Гесса для вычисления энтальпий реакций и энтальпий связи в молекуле. Понятие об энтропии, абсолютная энтропия и строение вещества. Изменение энтропии в различных процессах.

1.6 Понятие о химической кинетике. Химическое равновесие.

Элементарные (одностадийные) и неэлементарные (сложные) реакции. Закон действующих масс. Константа скорости реакции. Молекулярность и порядок реакции.Зависимость скорости реакции от температуры; энтальпия активации.

Понятие о гомогенном и гетерогенном катализе. Примеры каталитических процессов в промышленности и лабораторной практике.

Истинное и кажущееся равновесия, их признаки. Константа химического равновесия (K_c и K_p для газовых равновесий).

Энергия Гиббса, ее связь с энтропией и энтальпией. Физический смысл энергии Гиббса. Энтропийный и энтальпийный факторы процесса. Связь ΔG°_T с константой равновесия. Равновесие в гомогенных и гетерогенных системах. Критерий самопроизвольного протекания процессов в изобарно-изотермических условиях.

Смещение химического равновесия, принцип Ле-Шателье – Брауна. Влияние температуры, давления, добавки инертного газа и изменения концентрации реагентов на химическое равновесие.

1.7 Растворы. Равновесия в растворах

Процессы, сопровождающие образование жидких истинных растворов неэлектролитов и электролитов.

Краткая характеристика межчастичных взаимодействий в растворах. Идеальные и реальные растворы. Активность; коэффициент активности как мера отклонения свойств компонента реального раствора от его свойств в идеальном растворе. Способы выражения концентраций растворов. Эквивалент и закон эквивалентов.

Ассоциированные и неассоциированные электролиты. Степень диссоциации. Константа диссоциации. Зависимость степени электролитической диссоциации от концентрации электролита (закон разбавления Оствальда). Состояние бесконечного разбавления раствора электролита, свойства такого раствора. Шкала стандартных термодинамических функций образования ионов в водных растворах. Ступенчатая диссоциация электролитов. Влияние одноименных ионов на равновесие диссоциации слабого электролита в растворе. Равновесие в системе, состоящей из насыщенного раствора малорастворимого электролита и его кристаллов, произведение растворимости, условия осаждения и растворения малорастворимого электролита. Равновесие диссоциации в растворах комплексных соединений, константа нестойкости и константа устойчивости комплексного иона. Реакции образования и реакции разрушения комплексных соединений.

Равновесие диссоциации воды, ионное произведение воды и его зависимость от температуры. Шкала величин pH и pOH. Способы расчета величин pH растворов. Буферные растворы. Поляризующее действие ионов соли на молекулы воды.

Гидролиз солей, гидролиз по катиону и аниону. Ступенчатый гидролиз. Взаимное усиление гидролиза, полный (необратимый) гидролиз. Константа и степень гидролиза,

связь между этими и концентрацией раствора. Способы усиления и подавления гидролиза. Понятие о сольволизе.

Раздел 2. Неорганическая химия.

2.1 Химия s-элементов

Щелочные металлы. Общая характеристика свойств элементов, нахождение в природе, получение и химические свойства металлов. Соединения щелочных металлов, оксиды, пероксиды, озониды; получение, их свойства и химическая связь в этих соединениях. Гидроксиды щелочных металлов, получение в промышленности NaOH, химические свойства гидроксидов. Общая характеристика солей, получение соды по методу Сольве. Особенности химии лития. Области применения щелочных металлов и их соединений.

Щелочно-земельные металлы, бериллий, магний. Общая характеристика свойств металлов, нахождение в природе, получение металлов и их химические свойства. Общая характеристика солей этих элементов, их растворимость и гидролизуемость. Оксиды и гидроксиды этих элементов: получение и химические свойства. Жесткость воды и методы ее устранения. Особенности химии бериллия. Области применения металлов и их соединений.

2.2 Химия p-элементов

Общая характеристика p - элементов, сравнение химических свойств и реакционной способности.

Бор. Соединения бора в природе, получение бора и его химические свойства. Бориды металлов, бороводороды, борогидриды металлов: получение, химическая связь в бороводородах, химические свойства соединений. Нитрид бора и материалы на его основе. Борный ангидрид и борные кислоты, получение и кислотно-основные свойства. Получение галогенидов бора и их гидролиз. Применение бора и его соединений.

Алюминий. Природные источники и получение металла. Оксид, гидроксид, алюминаты: получение и химические свойства. Гидролиз солей алюминия, квасцы. Гидрид алюминия и алюмогидриды, синтез и использование в качестве восстановителей. Применение алюминия и его соединений.

Галлий, индий, таллий. Природные источники, получение и химические свойства этих металлов. Оксиды, гидроксиды, соли этих металлов, особенности химических свойств соединений. Особенности химии таллия. Применение галлия, индия, таллия и их соединений.

Углерод. Аллотропные модификации: графит, алмаз, карбин, фуллерены. Условия синтеза искусственных алмазов. Углеродные нанотрубки.

Химические свойства углерода. Классификация карбидов. Оксиды углерода (II) и (IV): получение и химические свойства. Угольная кислота, ее соли и производные.

Синильная кислота, ее соли: получение и химические свойства. Роданиды. Применение углерода и его соединений.

Кремний. Природные источники, методы получения и очистки. Химические свойства кремния, его оксида и кремниевой кислоты. Кварцевое стекло, силикагель, растворимое стекло. Водородные соединения кремния, получение и восстановительная активность. Силициды металлов, карбид кремния, нитрид кремния, гексафторкремниевая кислота: получение и свойства. Применение кремния и его соединений.

Германий, олово, свинец. Природные источники, получение этих элементов и их химические свойства. Оксиды и гидроксиды элементов, станнаты (II и IV), плюмбаты (II и IV). Сульфиды: получение и их химические свойства. Соли тиокислот. Общая характеристика солей, растворимость и гидролизуемость. Применение германия, олова, свинца и их соединений.

Азот. Общая характеристика химических свойств элементов группы азота. Промышленное и лабораторное получение азота. Проблема связанного азота и возможные

пути ее решения. Аммиак: получение, химические свойства аммиака, жидкий аммиак как растворитель, амиды, имиды и нитриды, их гидролиз. Гидразин и гидроксиламин: получение, строение молекул, кислотно-основные и окислительно- восстановительные свойства. Азотистый водород: получение, строение молекулы, азиды металлов.
Оксиды азота (I, II, III, IV, V); их получение, химическая связь и свойства. Влияние на окружающую среду выбросов оксида азота. Азотистая кислота и нитриты, получение и восстановительные свойства. Азотная кислота как окислитель, термическое разложение нитратов и их использование в качестве окислителей. Царская водка и ее реакции с металлами. Применение азота и его соединений. Азотные удобрения.

Фосфор. Природные источники фосфора, получение фосфора в промышленности. Многообразие аллотропных модификаций фосфора, белый и красный фосфор. Фосфин: получение, строение молекулы, химические свойства. Фосфиды металлов. Фосфиновая (фосфорноватистая), фосфоновая (фосфористая) кислоты, фосфинаты (гипофосфиты) и фосфонаты (фосфиты) как восстановители. Гидратация P_4O_{10}, фосфорные кислоты, фосфаты, взаимные переходы фосфатов. Соединения фосфора с галогенами: получение, строение молекул, гидролиз. Применение фосфора и его соединений.

Мышьяк, сурьма, висмут. Нахождение в природе, получение. Водородные соединения, получение и восстановительная активность. Кислородные соединения; кислоты мышьяка и сурьмы: получение, кислотно-основные и окислительно-восстановительные свойства. Гидроксид висмута. Соединения элементов с галогенами, их гидролиз, соли антимонила и висмутила. Кислотно-основные свойства сульфидов мышьяка, сурьмы и висмута, их взаимодействие с растворимыми сульфидами. Тиокислоты и их соли. Области применения соединений элементов.

Кислород. Промышленное и лабораторное получение кислорода, строение молекулы, парамагнетизм кислорода. Физические и химические свойства. Озон: получение, строение молекулы, окислительное действие. Классификация кислородных соединений элементов. Пероксид водорода: получение, строение молекулы, окислительно-восстановительные свойства. Области применения кислорода и его соединений.

Сера, селен, теллур. Природные источники, получение элементов и их химические свойства. Аллотропия серы, строение ее молекулы. Водородные соединения элементов: получение, строение молекул, восстановительные свойства. Сульфиды, методы получения, восстановительные свойства, гидролиз, отношение к минеральным кислотам. Сульфаны и полисульфиды.
Диоксиды элементов: методы получения, строение молекул, кислотные и окислительно-восстановительные свойства. Влияние выбросов сернистого газа на окружающую среду. Триоксиды элементов: получение, гидратация, окислительные свойства. Кислородные кислоты S (IV), Se (IV), Te (IV), способы получения и свойства. Сопоставление окислительно-восстановительных свойств этих кислот и их солей.

Серная кислота: получение, строение молекулы, окислительное действие концентрированного водного раствора, Водоотнимающее свойство. Сульфаты, гидросульфаты. Пиросерная кислота. Тиосерная кислота и тиосульфат натрия: получение и химические свойства. Селеновая и теллуровая кислоты, методы получения и свойства. Хлористый тионил и хлористый сульфурил: получение, строение молекул, гидролиз. Хлорсульфоновая кислота. Применение серы, селена, теллура и их соединений.

Водород. Промышленное и лабораторное получение водорода, классификация гидридов, восстановительная активность водорода и гидридов металлов.

Галогены. Общая характеристика химических свойств галогенов, нахождение в природе, промышленное и лабораторное получение. Особенности химических свойств фтора, фториды кислорода. Реакции хлора, брома и йода с водой и растворами щелочей. Водородные соединения галогенов: получение, кислотные свойства, термическая стабильность, восстановительные свойства. Ассоциация молекул HF в плавиковой

кислоте, дифториды калия и натрия. Кислородные соединения хлора и йода: получение, строение молекул, кислотно-основные и окислительно-восстановительные свойства. Кислородные кислоты хлора, брома и йода, способы получения, окислительное действие. Соли кислородных кислот галогенов как окислители в кристаллическом состоянии. Сопоставление кислотных и окислительных свойств кислородных кислот галогенов и их солей. Межгалогенные соединения, их гидролиз. Области применения галогенов и их соединений.

Благородные газы. Нахождение в природе, промышленное получение благородных газов. Причины химической инертности элементов. Клатратные соединения благородных газов. Химические соединения криптона и ксенона со фтором: получение, строение молекул, гидролиз. Кислородные соединения благородных газов, кислородные кислоты и их соли. Области применения благородных газов и их соединений.

2.3 Химия d-элементов.

Особенности химии d-элементов. Закономерности изменения химических свойств по группам и периодам. Нестехиометрические соединения.

Хром, молибден, вольфрам, сиборгий. Природные источники, получение металлов и их химические свойства. Соли хрома (III), оксид и гидроксид хрома (III): получение, кислотно-основные свойства, гидролиз. Хромовый ангидрид: получение, гидратация, окислительные свойства. Хроматы и бихроматы как окислители. Получение хлористого хромила и его гидролиз. Сопоставление химических свойств соединений молибдена и вольфрама со свойствами аналогичных соединений хрома. Применение хрома, молибдена, вольфрама и их соединений.

Марганец, технеций, рений, борий. Природные источники, получение ихимические свойства металлов. Соединения марганца (II), получение, кислотно-основные и окислительно-восстановительные свойства. Диоксид марганца, манганаты (IV), получение и химические свойства. Манганаты (VI), перманганаты, марганцевый ангидрид, марганцевая кислота: получение и окислительно-восстановительные свойства. Сопоставление химических свойств соединений технеция и рения со свойствами аналогичных соединений марганца. Применение марганца, технеция, рения и их соединений.

Железо, кобальт, никель. Нахождение в природе, промышленное получение, химические свойства металлов. Соединения степени окисления +2 и +3, получение, кислотно-основные и окислительно-восстановительные свойства. Комплексные соединения металлов. Ферраты: получение и окислительное действие. Применение железа, кобальта, никеля и их соединений.

Платиновые металлы. Общая характеристика соединений платиновых металлов, их комплексные соединения.

Медь, серебро, золото, рентгений. Нахождение в природе, получение металлов и их химические свойства. Оксиды, гидроксиды, галогениды металлов: получение, кислотно-основные свойства, гидролиз. Комплексные соединения металлов, химическая связь в них. Применение меди, серебра, золота и их соединений.

Цинк, кадмий, ртуть. Природные источники, промышленное получение металлов и их химические свойства. Соединения с кислородом и галогенами, получение и свойства. Соединения ртути (I), амидные соединения ртути. Применение цинка и его соединений. О токсичности неорганических веществ.

2.4 Химия f-элементов.

Лантаноиды. Общая характеристика химических свойств, понятие о методах получения этих металлов. Кислотно-основные свойства оксидов и гидроксидов элементов (III), гидролиз солей.

Актиноиды. Сопоставление химических свойств актиноидов со свойствами лантаноидов. Краткая характеристика химических свойств урана. Кислородные

соединения и галогениды урана, соли уранила, уранаты. Применение лантаноидов, актиноидов и их соединений.

5. СООТВЕТСТВИЕ СОДЕРЖАНИЯ ТРЕБОВАНИЯМ К РЕЗУЛЬТАТАМ ОСВОЕНИЯ ДИСЦИПЛИНЫ

№	Компетенции	Раздел 1	Раздел 2
	Знать:		
1	электронное строение атомов и молекул	+	+
2	основы теории химической связи в соединениях разных типов, строение вещества в конденсированном состоянии	+	+
3	основные закономерности протекания химических процессов и характеристики равновесного состояния	+	+
4	методы описания химических равновесий в растворах электролитов	+	+
5	строение и свойства координационных соединений	+	+
6	получение, химические свойства простых и сложных неорганических веществ		+
	Уметь:		
7	выполнять основные химические операции, определять термодинамические характеристики химических реакций и равновесные концентрации веществ	+	+
8	использовать основные химические законы, термодинамические справочные данные для решения профессиональных задач;	+	+
9	прогнозировать влияние различных факторов на равновесие в химических реакциях	+	+
	Владеть:		
10	теоретическими методами описания строения и свойств простых и сложных веществ на основе электронного строения их атомов и положения в периодической системе химических элементов	+	+
11	основными навыками работы в химической лаборатории	+	+
12	экспериментальными методами определения некоторых физико-химических свойств неорганических соединений	+	+
	В результате освоения дисциплины студент должен приобрести следующие ***общепрофессиональные компетенции:***		
13	способность и готовность использовать основные законы естественнонаучных дисциплин в профессиональной деятельности (ОПК-1)	+	+
14	готовность использовать знания о строении вещества, природе химической связи в различных классах химических соединений для понимания свойств материалов и механизма химических процессов, протекающих в окружающем мире (ОПК-3)	+	+

6. ПРАКТИЧЕСКИЕ И ЛАБОРАТОРНЫЕ ЗАНЯТИЯ

6.1. Практические занятия.

Примерные темы практических занятий по дисциплине.

Учебным планом подготовки бакалавров по направлению 18.03.01 Химическая технология предусмотрено проведение практических занятий по дисциплине «Общая и неорганическая химия» в объеме 32 акад.ч. в 1 семестре (раздел 1).

№ п/п	№ раздела дисциплины	Темы практических занятий	Часы
1	Раздел 1	Практическое занятие 1. Способы выражения концентраций растворов I (массовая доля, массовый процент, молярность, титр). Приготовление растворов. Решение задач с использованием уравнений материального баланса.	2 акад.ч.
2	Раздел 1	Практическое занятие 2. Способы выражения концентраций растворов II (моляльность, мольная доля, мольное отношение). Взаимный пересчет концентраций. Эквиваленты веществ в реакциях обмена и окисления-восстановления. Фактор эквивалентности, молярная масса и молярный объем эквивалента.	2 акад.ч.
3	Раздел 1	Практическое занятие 3. Способы выражения концентрации растворов III (нормальность). Закон эквивалентов. Решение задач по теме эквивалент.	2 акад.ч.
4	Раздел 1	Практическое занятие 4. Окислительно-восстановительные реакции (ОВР). Важнейшие окислители и восстановители. Классификация ОВР. Периодический закон и окислительно-восстановительная активность элементов и соединений. Влияние различных факторов на глубину и направление протекания ОВР.	2 акад.ч.
5	Раздел 1	Практическое занятие 5. Характеристика состояния электрона в атоме системой квантовых чисел. Принцип Паули и правило Хунда. Форма электронных облаков. Энергетический ряд атомных орбиталей. Электронные формулы атомов и ионов (основное состояние).	2 акад.ч.
6	Раздел 1	Практическое занятие 6. Основные положения метода валентных связей (ВС). Валентные возможности атомов в рамках метода ВС. Гибридные представления. Схемы перекрывания орбиталей при образовании связей в молекулах (NCl_3, NH_3, H_2O, SCl_2, PCl_3, H_2S, $BeCl_2$, BBr_3, CH_4, CBr_4). Донорно-акцепторный механизм образования связи (Be_2Cl_4, Al_2Br_6, NH_4^+,BF_4^-, $AlCl_4^-$, CO).	2 акад.ч.
7	Раздел 1	Практическое занятие 7. Кратные связи (CO_2, HCOOH, $COCl_2$, C_2H_2, CH_3-C≡CH). Делокализованные π-связи и процедура наложения валентных схем (C_6H_6, HNO_3, NO_3^-, CO_3^{2-}, SO_4^{2-}, N_2O, HN_3).	2 акад.ч.
8	Раздел 1	Практическое занятие 8. Геометрия молекул, метод Гиллеспи (BeF_2, BF_3, $SnCl_2$, CBr_4, NH_3, H_2O, ClF_3, PCl_5, SF_6, XeF_6, XeF_4, XeF_2, CO_3^{2-}, SO_4^{2-}, JF_5, JF_7). Геометрия молекул и их дипольный момент (CS_2, $SnCl_2$, $SnCl_4$, PCl_5, H_2O).	2 акад.ч.
9	Раздел 1	Практическое занятие 9. Метод МО ЛКАО в	2 акад.ч.

		применении к двухатомным частицам (атомы и ионы, состоящие из атомов элементов второго периода: O_2,O_2^+, O_2^-,CN^-,N_2, B_2, He_2^+).	
10	Раздел 1	Практическое занятие 10. Химическая связь в комплексных соединениях; метод ВС $[Fe(H_2O)_6]^{2+}$, $[Fe(CN)_6]^{4-}$, $[NiF_4]^{2-}$, $[Ni(CN)_4]^{2-}$, $[AgCl_2]^-$. Элементы теории кристаллического поля $[Fe(H_2O)_6]^{2+}$, $[Fe(CN)_6]^{4-}$, $[NiF_4]^{2-}$, $[Ni(CN)_4]^{2-}$. Карбонилы как комплексные соединения $Ni(CO)_4$, $Fe(CO)_5$, $Cr(CO)_6$.	2 акад.ч.
11	Раздел 1	Практическое занятие 11. Тепловые эффекты химических реакций, энтальпии образования исгорания. Закон Гесса, следствия из закона Гесса, вычисление ΔH° реакций и энергий (энтальпий) связи в молекулах.	2 акад.ч.
12	Раздел 1	Практическое занятие 12. Понятие об энтропии, абсолютная энтропия веществ ($S^\circ_т$) и энтропия процессов ($\Delta S^\circ_т$). Энергия Гиббса как мера химического сродства. Изменение энергии Гиббса в различных процессах, энтропийный и энтальпийный факторы. Вычисление ΔG°_{298} и ΔS°_{298} процессов по справочным данным.	2 акад.ч.
13	Раздел 1	Практическое занятие 13. Химическое равновесие. Константа химического равновесия (K_p и K_c). Расчет равновесных концентраций. Смещение равновесия и принцип Ле-Шателье – Брауна. Связь $\Delta G^\circ_т$ с константой равновесия, связь $\Delta G^\circ_т$ с ΔG°.	2 акад.ч.
14	Раздел 1	Практическое занятие 14. Свойства растворов электролитов. Константа и степень диссоциации.Ионное произведение воды, шкала pH. Расчет pH растворов кислот и оснований. Расчет pH буферных растворов. Произведение растворимости, концентрация насыщенного раствора (растворимость).	2 акад.ч.
15	Раздел 1	Практическое занятие 15. Гидролиз солей. Ступенчатый гидролиз, полный гидролиз. Способы усиления и подавления гидролиза. Константа и степень гидролиза, их связь с концентрацией соли в растворе. Расчет pH водных растворов солей.	2 акад.ч.
16	Раздел 1	Практическое занятие 16. Реакции образования и разрушения комплексных соединений. Равновесие в растворах комплексных соединений. Константа нестойкости и константа устойчивости.	2 акад.ч.

6.2. Лабораторные занятия.

Лабораторный практикум по дисциплине «Общая и неорганическая химия» выполняется в соответствии с Учебным планом в 1 и 2 семестрах и занимает по 64 акад. ч. в каждом семестре. Лабораторные работы охватывают оба раздела дисциплины. В практикум входит 12 лабораторных работ в 1 семестре, примерно по 4 акад.ч. на работу, и 12 лабораторных работ во 2 семестре примерно по 4 акад.ч. на работу. В зависимости от трудоемкости включенных в практикум работ их число может быть уменьшено.

Максимальное количество баллов за лабораторные работы – 18 баллов в 1 семестре (максимально 1,5 балла за работу) и 20 баллов во 2 семестре. Количество работ и баллов за каждую работу может быть изменено в зависимости от их трудоемкости.

Примеры лабораторных работ и разделы, которые они охватывают

№ п/п	№ раздела дисциплины	Наименование лабораторных работ	Часы
1	Раздел 1	Техника безопасности и правила работы в лаборатории. Погрешности результатов численного эксперимента. Зачет по технике безопасности.	4 акад.ч.
2		Основные понятия и законы химии. Основные классы неорганических соединений. Расчеты по уравнениям реакций.	4 акад.ч.
		Установление содержания кристаллизационной воды в кристаллогидратах и их формул.	4 акад.ч.
4		Определение молярной массы углекислого газа.	4 акад.ч.
5		Приготовление раствора заданной концентрации.	4 акад.ч.
6		Определение концентрации раствора титрованием.	4 акад.ч.
7		Приготовление раствора заданной концентрации и титрование.	4 акад.ч.
8		Изучение окислительно-восстановительных реакций.	4 акад.ч.
9		Определение молярной массы эквивалента простых и сложных веществ	4 акад.ч.
10		Получение и свойства комплексных соединений.	4 акад.ч.
11		Синтез комплексных соединений	
12		Получение спектра поглощения комплексного соединения и изучение концентрационной зависимости оптической плотности раствора. Определение неизвестной концентрации раствора.	4 акад.ч.
13		Гидролиз солей.	4 акад.ч.
В часы лабораторных занятий проводятся 3 контрольные работы Раздела 1			
12	Раздел 2	Вводное занятие по химии элементов.	4 акад.ч.
13		Определение карбонатной и общей жесткости воды.	4 акад.ч.
14		Щелочные, щелочноземельные металлы и магний.	4 акад.ч.
15		Бор и алюминий.	4 акад.ч.
16		Углерод и кремний	4 акад.ч.
17		Олово и свинец.	4 акад.ч.
18		Азот.	4 акад.ч.
19		Фосфор, сурьма, висмут.	4 акад.ч.
20		Сера, селен, теллур.	4 акад.ч.
21		Хром, молибден, вольфрам.	4 акад.ч.
22		Марганец, железо, кобальт, никель.	4 акад.ч.
23		Медь, серебро.	4 акад.ч.
24		Цинк, кадмий, ртуть.	4 акад.ч.
В часы лабораторных занятий проводятся 3 контрольные работы Раздела 2			

В часы лабораторных занятий проводится по 3 контрольные работы в первом и втором семестрах. На контрольные работы отводится по 90 минут, в оставшееся время лабораторного занятия преподаватель разбирает со студентами вопросы контрольной, вызвавшие наибольшие затруднения, а также студенты сдают лабораторные работы.

7. САМОСТОЯТЕЛЬНАЯ РАБОТА.

Рабочей программой дисциплины «Общая и неорганическая химия» предусмотрена самостоятельная работа студента в объеме 88 час. в 1 семестре и 48 час. во 2 семестре, а также на подготовку к экзамену по 35,6 час. в 1 и 2 семестрах.

Самостоятельная работа проводится с целью углубления знаний по дисциплине и предусматривает следующие виды:

- Ознакомление и проработку рекомендованной литературы, работу с электронно-библиотечными системами, включая переводы публикаций из научных журналов, цитируемых в базах Scopus, Web of Science, Chemical Abstracts, РИНЦ;
- регулярную проработку и повторение пройденного на лекциях и практических занятиях учебного материала;
- регулярную подготовку к практическим занятиям и лабораторным работам, выполнение домашних работ и индивидуальной домашней работы; подготовку к контрольным работам;
- посещение отраслевых выставок, семинаров, конференций различного уровня;
- участие в семинарах РХТУ им. И. Менделеева по тематике курса;
- подготовку к сдаче экзаменов (1 и 2 семестры) по дисциплине.

Планирование времени на самостоятельную работу, необходимого на изучение дисциплины, студентам лучше всего осуществлять на весь период изучения, предусматривая при этом регулярное повторение пройденного материала. Материал, законспектированный на лекциях, необходимо регулярно дополнять сведениями из литературных источников, представленных в рабочей программе. При работе с указанными источниками рекомендуется составлять краткий конспект материала, с обязательным фиксированием библиографических данных источника.

8. ПРИМЕРЫ ОЦЕНОЧНЫХ СРЕДСТВ ДЛЯ КОНТРОЛЯ ОСВОЕНИЯ ДИСЦИПЛИНЫ

8.1. Примерная тематика индивидуальной домашней работы.

Индивидуальная домашняя работа по курсу выполняется в 1 и 2 семестрах в часы, выделенные учебным планом на самостоятельную работу. Максимальная оценка индивидуальной домашней работы – 12 баллов в 1 семестре (1,5 балла за задание) и 4 балла во 2 семестре (по 2 балла за задание).

Раздел	Примерные темы индивидуальной домашней работы
Раздел 1. Принципы химии	Эквивалент. Закон эквивалентов.
	Приготовление растворов. Способы выражения концентраций растворов.
	Основные положения метода валентных связей (ВС). Гибридные представления. Делокализованные π-связи и процедура наложения валентных схем
	Окислительно-восстановительные реакции.
	Химическое равновесие. Константа химического равновесия (K_p и K_c). Расчет равновесных концентраций. Смещение равновесия и принцип Ле-Шателье – Брауна.
	Геометрия молекул, метод Гиллеспи.
	Свойства растворов электролитов. Константа и степень диссоциации. Ионное произведение воды, шкала pH. Расчет pH растворов кислот и оснований. Расчет pH буферных растворов.
	Химическая связь в комплексных соединениях.
Раздел 2.	Предсказание свойств веществ на основе периодического закона,

Неорганическая химия	представление о методах сравнительного расчета М.Х. Карапетьянца.
	Осуществление превращения, получение неорганического вещества из предложенного

8.2. Примеры контрольных вопросов для текущего контроля освоения дисциплины.

Для текущего контроля предусмотрено 3 контрольных работы в 1 семестре и 3 контрольных работы во 2 семестре. Максимальная оценка за каждую контрольную работу – 10 баллов в 1 семестре и 12 баллов во 2 семестре.

Раздел	Примерные темы контрольных работ
Раздел 1. Принципы химии	Контрольная работа 1. Закон эквивалентов. Способы выражения концентраций растворов. Строение атома и периодический закон. Квантовые числа.
	Контрольная работа 2. Химическая связь и строение молекул. Энергетика реакций.
	Контрольная работа 3. Константа равновесия. Равновесия в растворах. Константа и степень диссоциации. Ионное произведение воды, шкала pH. Расчет pH растворов кислот и оснований. Окислительно-восстановительные реакции.
Раздел 2. Неорганическая химия	Контрольная работа 1. Химия s-элементов.
	Контрольная работа 2. Химия p-элементов.
	Контрольная работа 3. Химия d-элементов.

Раздел 1. Принципы химии.

Контрольная работа №1

1. Оксид металла содержит 52,9 мас.% металла. Определить молярную массу эквивалента металла и его бромида в обменной реакции.
2. 11,2 л (н.у.) бромоводорода растворили в 500 мл воды. Найти концентрацию раствора в мас.%, моляльность и мольное отношение H_2O:HBr.
3. а) Охарактеризовать квантовыми числами все электроны атома азота в основном состоянии; б) написать электронные формулы атомов теллура и молибдена, а также иона Co^{3+}.
4. а) В следующих парах атомов или ионов указать у какой частицы радиус больше: Be и N, Cr^{2+} и Co^{2+}, Rb^{+} и Br^{-}; б) В следующих парах кислот и оснований выбрать более сильную кислоту (основание): $H_2ЭO_2$ и $H_2ЭO_4$; CsOH и $Ba(OH)_2$. Ответ обосновать.
5. Охарактеризуйте валентные возможности атома фосфора. Объясните, почему есть молекулы PF_5 и $PC1_5$, а нет молекул NF_5 и $NC1_5$?
6. Изобразить схемы перекрывания орбиталей при образовании связей в молекуле муравьиной кислоты исходя из гибридных представлений.

Оценка заданий:

№ задания	**1**	**2**	**3**	**4**	**5**	**6**	**Σ**
Оценка, балл	2	2	2	2	1	1	10

Контрольная работа №2

1. На основе метода Гиллеспи предсказать геометрию следующих частиц: $SnC1_2$, SbH_3, $PC1_4^{+}$. Указать полярные молекулы.

2. На основе метода МО определить кратность связи кислород-кислород в молекуле O_2, а также магнитные свойства этой молекулы. Как изменится длина связи при переходе от молекулы O_2 к молекулярному иону O_2^+?
3. Рассмотреть на основе метода ВС химическую связь в комплексных ионах $[Ni(NH_3)_6]^{2+}$ и $[Ni(CN)_4]^{2-}$ определить: а) тип гибридизации орбиталей центрального атома, б) геометрию комплекса, в) его магнитные свойства.
4. Для проведения ОВР в кислой среде приготовлен 1,2Н раствор бихромата калия, имеющий плотность 1,04 г/мл. Определить молярность и титр этого раствора, а также мольную долю соли в растворе.
5. Вычислить среднюю энтальпию связи углерод-кислород в молекуле CO_2 по следующим данным: ΔH^0обр.CO_2(г) = -393,5 кДж/моль;
1) С(к, графит) = С(г); ΔH^o_1 = 715,1 кДж;
2) O_2(г) = 2О(г); ΔH^o_2 = 498,4 кДж.
6. Для проведения ОВР, в которой используется бихромат калия как окислитель в кислой среде, приготовлен 2,40 Н раствор этого соединения. Сколько граммов бихромата калия необходимо взять для приготовления 600 мл такого раствора?

Оценка заданий:

№ задания	**1**	**2**	**3**	**4**	**5**	**6**	**Σ**
Оценка, балл	1,5	1	2	2	2	1,5	10

Контрольная работа №3

1. По справочным данным определить при 298,15К константу равновесия процесса $2NO_2$(г) ↔ N_2O_4(г)
2. Вычислить равновесную концентрацию N_2O_4(г), если исходная концентрация NO_2 составляла 3 моль/л, а исходная концентрация N_2O_4 была равна нулю.
3. В 2 л воды растворили 5,0 л (н.у.) бромоводорода и получили раствор с плотностью 1,01 г/мл. Вычислить pH этого раствора.
4. Найти концентрацию и pH раствора уксусной кислоты, имеющего степень диссоциации 12%. Кдисс. CH_3COOH = $2•10^{-5}$. Сколько мл 70 масс.% раствора уксусной кислоты (плотность 1,07 г/мл) необходимо для приготовления 2,0 л первоначального раствора?
5. По справочным данным определить при 298,15 константу диссоциации синильной кислоты в водном растворе.
6. Написать уравнения окисления кальция концентрированным раствором азотной кислоты, окисления алюминия разбавленным раствором азотной кислоты.

Оценка заданий:

№ задания	**1**	**2**	**3**	**4**	**5**	**6**	**Σ**
Оценка, балл	1,5	1,5	2	2	1,5	1,5	10

Раздел 2. Неорганическая химия.

Контрольная работа №1

1. Написать уравнения реакций, позволяющих осуществить превращения:
$Na_2B_4O_7$→ H_3BO_3→ B_2O_3→ $BC1_3$→ H_3BO_3.
2. Написать уравнения реакций:
$KO_3 + KMnO_4 + H_2SO_4$ → $CsH + H_2O$ →
$A1C1_3 + K_2SO_3 + H_2O$ → $Si + HF + HNO_3$ →
3. Бороводороды (бораны): получение, строение молекул, химические свойства на примере диборана.
4. Сколько граммов RbBr следует добавить к 3 л 0,15 М раствора нитрата диамминсеребра(I), содержащего избыточный аммиак в количестве 1 моль/л, для начала выпадения бромида серебра? Константа устойчивости комплексного иона равна $1,8 •10^7$, а произведение растворимости бромида серебра – $1•10^{-14}$.

5. Написать уравнения реакций, лежащих в основе промышленного получения алюминия, магния и соды.
6. Особенности химии лития.

Оценка заданий:

№ задания	**1**	**2**	**3**	**4**	**5**	**6**	**Σ**
Оценка, балл	2	2	2	2	2	2	12

Контрольная работа №2

1. Написать уравнения реакций, позволяющих осуществить превращения: $H_2SeO_4 \rightarrow Se \rightarrow \ldots \rightarrow H_2Se \rightarrow SeO_2$.
2. Написать уравнения реакций:

$Pb + HNO_3$(разб.)→ $PH_3 + K_2Cr_2O_7 + H_2SO_4 \rightarrow$

NH_4NO_3-t→ $SnO + KOH + H_2O \rightarrow$

3. Сульфиды сурьмы, мышьяка и висмута: получение, взаимодействие с растворами сульфидов и щелочей.
4. Вычислить pH 4,00 мас.% раствора $NaHSO_4$ (плотность 1,03 г/мл). Константа диссоциации серной кислоты по второй ступени равна 0,01.
5. Написать уравнения реакций, отражающих химизм процессов зарядки и разрядки свинцового аккумулятора.
6. Написать уравнения реакций взаимодействия олова и свинца с концентрированным раствором азотной кислоты, олова – с избытком разбавленного раствора КОН и при сплавлении с КОН.

Оценка заданий:

№ задания	**1**	**2**	**3**	**4**	**5**	**6**	**Σ**
Оценка, балл	2	2	2	2	2	2	12

Контрольная работа №3

1. Написать уравнения реакций, позволяющих осуществить превращения:
$Au \rightarrow H[AuC1_4] \rightarrow Au \rightarrow AuC1_3 \rightarrow K[Au(OH)_4]$.
2. Написать уравнения реакций:

$CrSO_4 + H_2O \rightarrow$ $Fe + O_2 + H_2O \rightarrow$

$KMnO_4 + KNO_2 + H_2O \rightarrow$ $NiC1_2 + KCN$(изб.)→

3. Получение хлористого хромила и бихромата калия из соединений хрома (III). Окислительные свойства бихромата калия.
4. Найти pH и степень гидролиза 0,1М раствора формиата калия, если константа диссоциации муравьиной кислоты равна $2 \cdot 10^{-4}$.
5. Написать уравнения реакций растворения золота в селеновой кислоте, серебра – в концентрированном и разбавленном растворах азотной кислоты.
6. Написать уравнения реакций, лежащих в основе промышленного получения марганца, перманганата калия и рения.

Оценка заданий:

№ задания	**1**	**2**	**3**	**4**	**5**	**6**	**Σ**
Оценка, балл	2	2	2	2	2	2	12

8.3. Вопросы для итогового контроля освоения дисциплины (1 семестр – экзамен, 2 семестр – экзамен).

Максимальное количество баллов за экзамен – 40 баллов.

Раздел 1.

Билет для проведения экзамена в 1 семестре содержит 5 вопросов по разделу 1 рабочей программы, максимальная оценка за каждый вопрос – 8 баллов.

Примеры экзаменационных вопросов

1. Корпускулярно-волновой дуализм. Вычисление длины волны де-Бройля для материального объекта. Как убедиться в появлении волновых свойств материальных объектов?
2. Свойства волновой функции. Понятие об уравнении Шредингера. Квантовые числа как характеристика состояния электрона в атоме.
3. Характеристика состояния электрона в атоме системой квантовых чисел.
4. Принцип Паули и правило Хунда. Сколько максимально электронов может находиться в N–слое, d-оболочке?
5. Электронный слой, электронная оболочка, электронная орбиталь. Максимальное число электронов в слое, оболочке и на орбитали.
6. Энергия электрона в многоэлектронном атоме. Энергетический ряд атомных орбиталей. Электронные формулы атомов Ni, Se и иона Fe^{3+}.
7. Современная формулировка периодического закона. Периодическое изменение свойств на примере энергии ионизации атома и радиуса иона.
8. Атомные и ионные радиусы, как их определяют? Основные закономерности изменения атомных радиусов по периодам и группам периодической системы.
9. Закономерности изменения ионных радиусов (катионы и анионы, d-сжатие, f-сжатие, изоэлектронные ионы).
10. Эффективные заряды атомов в молекулах. Дипольный момент связи, дипольный момент молекулы и ее строение на примерах молекул H_2O и CO_2.
11. Относительная сила кислородных кислот и оснований (схема Косселя) на примерах $HTcO_4$ и $HMnO_4$; H_2SeO_4 и H_2SeO_3; TlOH и $Tl(OH)_3$.
12. Ионная и ковалентная связи, их свойства. Полярная ковалентная связь. Что такое эффективные заряды атомов?
13. Основные положения метода ВС при описании химической связи. Валентные возможности атомов азота, фосфора, фтора и хлора.
14. Донорно-акцепторный механизм образования связи на примере молекул CO, HNO_3, и ионов BF_4^-, NH_4^+.
15. Гибридные представления при описании химической связи. Изобразите схемы перекрывания атомных орбиталей при образовании связей в молекулах CO_2 и BCl_3.
16. Образование кратных связей. Сигма- и пи-связи, их особенности.
17. Процедура наложения валентных схем в методе ВС для описания дробной кратности связи на примерах молекул N_2O, HN_3, HNO_3.
18. Модель отталкивания локализованных электронных пар (метод Гиллеспи). Основные положения на примере молекул SO_2 и SO_2Cl_2..
19. Распределите электроны частицы B_2 по молекулярным орбиталям. Определите кратность связи и магнитные свойства частицы.
20. На основе метода молекулярных орбиталей объясните парамагнитные свойства кислорода. Какова кратность связи в молекулярном ионе O_2^+?
21. Ионная связь как предельный случай ковалентной связи. Поляризация ионов и ее влияние на свойства веществ.
22. Водородная связь: типы водородной связи, порядок величин энтальпий связи. Влияние водородной связи на физико-химические свойства веществ.
23. Типы межмолекулярного взаимодействия (силы Ван-дер-Ваальса).
24. Типичные окислители и восстановители. Приведите примеры.
25. Типы окислительно-восстановительных реакций, приведите примеры.
26. Критерий самопроизвольного протекания ОВР в растворах. Стандартные величины электродных потенциалов. Рассмотрите окисление перманганатом калия в кислой среде ионов Fe^{2+} и Co^{2+}.
27. Формулировка закона Гесса, условия его выполнения. Энтальпии образования и энтальпии сгорания.
28. Следствия из закона Гесса, при каких условиях выполняется этот закон?

29. Энергия Гиббса, энтальпия; их физический смысл. Связь между энергией Гиббса и энтальпией. Что такое энтропийный и энтальпийный факторы?
30. Энергия Гиббса как термодинамическая функция состояния. Определение и свойства. Вычисление энергии Гиббса процессов по справочным данным.
31. Критерий самопроизвольного течения реакций, энтальпийный и энтропийный факторы процесса.
32. Стандартные термодинамические характеристики. Понятие о стандартном состоянии индивидуальных жидких и кристаллических веществ, газов и растворов.
33. Химическое равновесие. Истинное (устойчивое) и кажущееся (кинетическое) равновесие; их признаки.
34. Константа химического равновесия. Связь величин K_p и K_c для газовых равновесий.
35. Принципы построения шкалы стандартных термодинамических функций образования ионов в водных растворах. Как определить стандартную энтальпию образования хлорида калия в водном растворе?
36. Константа химического равновесия. Связь величин K_p и K_c для газовых равновесий.
37. Идеальные и реальные растворы. Активность, коэффициент активности как мера отклонения свойств компонента реального раствора от его свойств в идеальном растворе.
38. Равновесие диссоциации ассоциированных (слабых) электролитов. Закон разбавления Оствальда.
39. Буферные растворы и их свойства на примере смеси растворов муравьиной кислоты и формиата калия.
40. Равновесие диссоциации воды. Ионное произведение воды. Шкала величин pH и pOH. Вычисление pH растворов неассоциированных кислот и оснований.
41. Произведение растворимости как константа равновесия растворения и диссоциации малорастворимого соединения. Связь ПР с растворимостью.
42. Общее выражение для энергии Гиббса химического процесса применительно к выводу условия выпадения осадка малорастворимого соединения.
43. Условия выпадения осадка и растворения малорастворимых электролитов.
44. Основные понятия химии комплексных соединений.
45. Классификация комплексных соединений по виду координируемых лигандов. Номенклатура комплексных соединений.
46. Равновесие диссоциации комплексных соединений. Константа устойчивости и константа нестойкости.
47. Химическая связь в комплексных ионах с позиций метода валентных связей итеории кристаллического поля. Основные положения теории кристаллического поля
48. Расчет pH растворов солей, гидролизованных по катиону.
49. Гидролиз по аниону. Вычисление константы гидролиза по аниону, ее связь с концентрацией соли и pH раствора.
50. Взаимное усиление гидролиза (совместный гидролиз). Полный (необратимый) гидролиз.
51. Скорость химической реакции. Закон действующих масс. Молекулярность и порядок реакции.
52. Зависимость скорости химической реакции от температуры, энергия (энтальпия) активации. Гомогенный и гетерогенный катализ, примеры.

Раздел 2.

Билет для проведения экзамена во 2 семестре содержит 6 вопросов по разделу 2 рабочей программы дисциплины, максимальная оценка за вопросы 1-4 – 6 баллов, максимальная оценка за вопросы 5 и 6 – 8 баллов.

Примеры экзаменационных вопросов

1. Общая характеристика и химические свойства щелочных металлов.
2. Особенности соединений лития по сравнению с соединениями других щелочных металлов.
3. Гидриды, оксиды, пероксиды, гидроксиды щелочных металлов: химическая связь в соединениях, получение и свойства.
4. Получение натрия, гидроксида натрия и карбоната натрия в промышленности.
5. Взаимодействие с растворами щелочей: а) амфотерных металлов; б) неметаллов; в) кислотных оксидов; г) амфотерных оксидов.
6. Особенности соединений бериллия по сравнению с соединениями щелочно-земельных металлов.
7. Общая характеристика солей бериллия, магния и щелочно-земельных металлов, их растворимость и гидролиз.
8. Получение оксида, гидроксида кальция и хлорной извести в промышленности.
9. Общая характеристика и химические свойства бора, его получение.
10. Борный ангидрид, борные кислоты и их соли: получение, строение и свойства.
11. Бороводороды: получение, строение молекул и свойства. Борогидриды металлов.
12. Общая характеристика и химические свойства алюминия, индия, галлия и таллия.
13. Получение алюминия, его оксида и гидроксида в промышленности.
14. Оксид, гидроксид и соли алюминия: их получение и свойства.
15. Общая характеристика и химические свойства углерода.
16. Оксиды углерода (II, IV): получение в промышленности и в лаборатории, кислотно-основные и окислительно-восстановительные свойства. Карбонилы металлов.
17. Общая характеристика и химические свойства кремния.
18. Получение кремния, силиката натрия и стекла в промышленности.
19. Кварц, кремниевые кислоты, силикаты, гексафторокремниевая кислота: получение и свойства.
20. Общая характеристика и химические свойства германия, олова и свинца.
21. Оксиды и гидроксиды олова и свинца: их взаимодействие с кислотами и щелочами, окислительно-восстановительные свойства.
22. Сульфиды олова и свинца: получение, кислотно-основные и окислительно-восстановительные свойства. Отношение к действию $(NH_4)_2S$ и $(NH_4)_2S_2$.
23. Общая характеристика и химические свойства азота.
24. Оксиды азота: получение, строение молекул, окислительно-восстановительные свойства.
25. Аммиак и гидразин: получение, химическая связь и строение молекул, кислотно–основные и окислительно-восстановительные свойства.
26. Реакции термического разложения солей аммония: нитриты, нитрата, бихромата, сульфата, хлорида.
27. Гидроксиламин, азотистоводородная кислота и ее соли: химическая связь и строение молекул, получение и свойства.
28. Взаимодействие металлов с азотной кислотой.
29. Царская водка и её окислительные свойства на примере реакций с золотом, платиной, сульфидом ртути.
30. Реакции термического разложения нитратов различных металлов.
31. Общая характеристика и химические свойства фосфора его получение в промышленности.
32. Оксиды фосфора: получение, строение молекул и свойства.
33. Фосфорноватистая и фосфористая кислоты: получение, строение молекул, кислотно-основные и окислительно-восстановительные свойства. Фосфиты и гипофосфиты.
34. Кислоты фосфора (+5) и качественные реакции на них. Получение фосфорной кислоты в промышленности.

35. Общая характеристика и химические свойства мышьяка, сурьмы и висмута.
36. Сульфиды мышьяка, сурьмы и висмута: их отношение к кислотам и к раствору сульфида аммония. Тиокислоты и их соли.
37. Галогениды мышьяка, сурьмы и висмута: их получение и гидролиз. Тиокислоты и тиосоли.
38. Получение кислорода и пероксида водорода в промышленности и в лаборатории.
39. Реакции пероксида водорода в роли окислителя и восстановителя.
40. Общая характеристика и химические свойства серы, селена и теллура.
41. Получение и свойства сероводорода. Растворимость и гидролиз сульфидов. Отношение сульфидов к кислотам.
42. Кислородсодержащие кислоты серы, селена и теллура: получение, кислотно-основные и окислительно-восстановительные свойства.
43. Взаимодействие металлов с серной кислотой.
44. Получение серной кислоты и сероводорода в промышленности.
45. Взаимодействие неметаллов с концентрированными серной и азотной кислотами.
46. Получение водорода в промышленности.
47. Общая характеристика и химические свойства галогенов.
48. Получение хлора, брома и хлората калия в промышленности.
49. Водородные соединения галогенов: получение и свойства.
50. Ассоциация молекул фтороводорода. Дифторид калия.
51. Окислительное действие хлора и брома в щелочной среде.
52. Оксиды хлора и иода: получение и свойства.
53. Сопоставление кислотно-основных и окислительно-восстановительных свойств кислородсодержащих кислот галогенов.
54. Получение и гидролиз галогенангидридов.
55. Фториды ксенона: получение, строение молекул и химические свойства.
56. Общая характеристика и химические свойства меди, серебра, золота.
57. Общая характеристика и химические свойства элементов подгруппы цинка.
58. Соли цинка, кадмия и ртути, их гидролиз. Амидные соединения ртути. Соединания Hg_2(II) получение и свойства.
59. Общая характеристика и химические свойства хрома, молибдена и вольфрама.
60. Соединения хрома (II и III): получение и свойства.
61. Реакции хромата (дихромата) калия с восстановителями в кислой, нейтральной и щелочной средах.
62. Хромовый ангидрид, хроматы и дихроматы: получение и химические свойства. Хромовая смесь.
63. Общая характеристика и химические свойства марганца, технеция и рения.
64. Соединения марганца (II): получение и свойства. Диоксид марганца, манганаты и перманганаты. Марганцовая кислота и ее ангидрид.
65. Реакции перманганата калия с восстановителями в кислой, нейтральной и щелочной средах.
66. Общая характеристика и химические свойства железа, кобальта и никеля.
67. Получение и свойства гидроксидов и солей железа (II и III). Качественные реакции на ионы железа.
68. Получение железа, никеля, хрома и марганца в промышленности.
69. Пирометаллургические способы получения металлов (свинец, медь, цинк) из сульфидных руд.
70. Окислительное действие нитрата калия и хлората калия при нагревании (сплавлении).
71. Образование аммиакатов и гидроксокомплексов металлов и их разрушение кислотами и при нагревании.

72. Реакции термического разложения некоторых кислых солей ($NaHCO_3$, NaH_2PO_4, Na_2HPO_4, $NaHSO_4$).
73. Гидролиз солей (по катиону, по аниону, одновременный гидролиз двух солей).

Полный перечень оценочных средств приведен в виде отдельного документа, являющегося неотъемлемой частью основной образовательной программы.

8.4. Структура и примеры билетов для экзамена

Экзамены по дисциплине «Общая и неорганическая химия» проводятся в 1 и 2 семестрах и включают контрольные вопросы по разделам 1 и 2 рабочей программы дисциплины соответственно.

Билет для проведения экзамена в 1 семестре содержит 5 вопросов по разделу 1 учебной программы, максимальная оценка за каждый вопрос – 8 баллов. Таким образом ответы на вопросы экзамена оцениваются из максимальной оценки 40 баллов.

Пример билета для экзамена 1 семестра

«Утверждаю» *Зав.кафедрой общей и неорганической химии* _____ Н.В. Свириденкова « »_____2020г.	Министерство науки и высшего образования РФ **Российский химико-технологический университет имени Д.И. Менделеева** Кафедра общей и неорганической химии 18.03.01 Химическая технология Дисциплина «Общая и неорганическая химия»

Билет №

1. Основные положения метода молекулярных орбиталей (МО ЛКАО). Объясните парамагнитные свойства кислорода и найдите кратность связи в O_2 и O_2^+.
2. Константа химического равновесия. Соотношение величин K_P и K_C для газовых равновесий. Связь $\Delta G°_{хим.реакции}$ и константы равновесия.
3. Для растворения 1,0 г металла необходимо 49 г 5 масс.% раствора серной кислоты. Найдите молярную массу эквивалента металла и его оксида. Какой это металл?
4. К 200 см^3 раствора, содержащего 10 масс.% HNO_3 и имеющего плотность 1,054 г/см^3 прибавили 100 см^3 воды. Вычислите моляльность полученного раствора.
5. Напишите уравнения реакций:
   а) $K_2S + KMnO_4 + H_2O \rightarrow$ в) $Al_2(SO_4)_3 + Na_2SO_3 + H_2O \rightarrow$
   б) $Zn + HNO_{3\ разб.} \rightarrow$ г) $ZnSO_4 + NH_{3\ (избыток)} \rightarrow$

Билет для проведения экзамена во 2 семестре содержит 6 вопросов по разделу 2 рабочей программы дисциплины, максимальная оценка за вопросы 1-4 – 6 баллов, максимальная оценка за вопросы 5 и 6 – 8 баллов. Таким образом ответы на вопросы экзамена оцениваются из максимальной оценки 40 баллов.

Пример билета для экзамена 2 семестра

«Утверждаю» *Зав.кафедрой общей и неорганической химии* _____ Н.В. Свириденкова	Министерство науки и высшего образования РФ **Российский химико-технологический университет имени Д.И. Менделеева** Кафедра общей и неорганической химии

18.03.01
Химическая
технология

« »_____2020г.	Дисциплина «Общая и неорганическая химия»

Билет №

1. Общая характеристика и химические свойства щелочных металлов.
2. Получение, строение молекул и свойства оксидов фосфора. Качественные реакции на фосфорные кислоты.
3. Реакции перманганата калия с восстановителями в кислой, нейтральной и щелочной средах.
4. Найдите pH 0,01М раствора NH_4NO_3. Константа диссоциации NH_4OH равна $1,8*10^{-5}$.
5. Преобразуйте цепочку превращений в уравнения химических реакций:
$Cr_2O_3 \rightarrow \ldots \rightarrow Cr(OH)_3 \rightarrow Cr_2O_3 \rightarrow K_2CrO_4$.
6. Напишите уравнения реакций:

а) $Cl_2O_6 + H_2O \rightarrow$ в) $KMnO_4 + KNO_2 + H_2O \rightarrow$

б) $H_2SeO_4 + Au \rightarrow$ г) $NiC1_2 + KCN$(изб.) $\rightarrow$

9. УЧЕБНО-МЕТОДИЧЕСКОЕ ОБЕСПЕЧЕНИЕ ДИСЦИПЛИНЫ

9.1. Рекомендуемая литература.

А) Основная литература:

1. Карапетьянц М.Х., Дракин С.И. Общая и неорганическая химия. Учебник для вузов. М.: Химия, 2000. 592с.
2. Практикум по неорганической химии / Под ред. А.Ф. Воробьева и С.И. Дракина. М.: ТИД «Альянс», 2004. 249 с.
3. Власенко К.К., Дупал А.Я., Соловьев С.Н. Домашние задания по общей и неорганической химии. Часть 1. РХТУ им.Д.И.Менделеева. 2015. 186 с.
4. Власенко К.К., Дупал А.Я., Соловьев С.Н. Домашние задания по общей и неорганической химии. Часть 2. РХТУ им.Д.И.Менделеева. 2015. 150 с.

Б) Дополнительная литература:

1. Соловьев С.Н. Начала химии. Элементы строения вещества (конспект лекций, задачи, упражнения). М.: РХТУ им. Д.И. Менделеева, 2004. 108 с.
2. Соловьев С.Н. Начала химии. Теоретические основы химии (конспект лекций, задачи, упражнения). М.: РХТУ им. Д.И. Менделеева, 2004. 148 с.
3. Соловьев С.Н. Начала химии. Химия элементов и их соединений. Часть 1. Конспект лекций, задачи и упражнения. 2011. РХТУ им. Д.И. Менделеева. 149 с.
4. Соловьев С.Н. Начала химии. Химия элементов и их соединений. Часть 2. Конспект лекций, задачи и упражнения. 2011. РХТУ им. Д.И. Менделеева. 149 с.
5. Задания для программированного контроля по неорганической химии / Под ред. А.Ф. Воробьева; М.: МХТИ им. Д.И. Менделеева, 1987.-48 с.
6. Ляшенко С.Е., Шаталов К.И., Кузнецов В.В. Химия s-элементов. РХТУ им. Д.И.Менделеева. 2014. 131 с.
7. Ляшенко С.Е., Шаталов К.И., Кузнецов В.В. Химия p-элементов. Группы бора и углерода. РХТУ им. Д.И.Менделеева. 2015. 295 с.
8. Ляшенко С.Е. Неорганическая химия группы кислорода, водорода и фтора, гелия, хрома, марганца, меди, цинка и триада железа: учебное пособие / С. Е. Ляшенко. - М. : РХТУ им. Д.И. Менделеева, 2012. - 75 с.

9.2. Рекомендуемые источники научно-технической информации

Раздаточный иллюстративный материал к лекциям.

Презентации к лекциям

Методические рекомендации по выполнению лабораторных работ.

Полнотекстовые информационные ресурсы:

Издательство ELSEVIER на платформе Science Direct.

Доступ к коллекциям **«CHEMISTRY»** и **«CHEMICAL ENGINEERING»** (152 журнала) с 2002 г. Доступ по IP-адресам РХТУ. Адрес для работы: http://www.sciencedirect.com.

Издательство **American Chemical Society (ACS)**

Издает самые цитируемые химические журналы, по данным **ISI Journal Scitation Reports**. Жрналы по основным разделам химии и смежным областям знаний, включая химию широкого профиля, медицинскую химию, физическую химию, органическую химию, а также биохимию, биотехнологию и т.д. Доступ по IP-адресам РХТУ. Адрес для работы: http://pubs.acs.org.

Издательство **Taylor & Francis**

Блее 1300 журналов по всем областям знаний, в том числе более 300 по техническим и естественным наукам. Охват с 1997 года по настоящее время. Доступ по IP-адресам РХТУ. Адрес для работы: http://www.informaworld.com.

Международная издательская компания **Nature Publishing Group (NPG)** Дступ к журналам:

- «Nature» - с 1997 г. — наиболее прославленное научное издание широкого профиля, обладающее к тому же самым высоким индексом цитирования;
- «Nature Materials» - с 2002 г.
- «Nature Nanotechnology» - с 2006 г.
- "Nature Chemistry" - с 2010 г.

Доступ по IP-адресам РХТУ. Адрес для работы: http://www.nature.com.

American Institute of Physics (AIP)

Тематические рубрики изданий включают основные разделы физики и смежных областей знаний - оптику, акустику, ядерную и математическую физику, физику жидкости и газа, техническую механику, вычислительную технику и т.д.

На сайте размещены журналы нескольких издательств (поиск можно проводить по всем ресурсам), однако для полнотекстового доступа открыты только журналы Американского института физики.

Открыты все архивы. Глубина архива варьируется от издания к изданию.

Доступ по IP-адресам РХТУ.

Адрес для работы: http://scitation.aip.org.

Издательство **Wiley-Blackwell**

Предоставляет доступ к более чем 1300 журналам.

Ресурс охватывает широкий спектр тематических направлений по всем областям знаний, в том числе известные журналы по химии, материаловедению, керамике, полимерам, взрывчатым веществам, экономике и бизнесу, медицине, гуманитарным и социальным наукам.

Глубина архива (в основном) с 1996 года. Доступ по IP-адресам РХТУ. Адрес для работы: http://www3.interscience.wiley.com.

Издательство **SPRINGER**

Доступ к электронным архивам журналов и электронным книгам. Жрналы по всем областям знаний. Адрес для работы: **http://www.springerlink.com.** Доступ по IP-адресам РХТУ.

Журнал **SCIENCE**

Один из ведущих мультидисциплинарных научных журналов, публикуется Американской ассоциацией по развитию науки (AAAS), содержит обзоры новейших разработок в естественных и прикладных науках, освещает новости научного мира и комментирует их.

Охват — с 1997 г. по настоящее время.

Доступ по IP-адресам РХТУ.

Адрес для работы: http://www.science.com

The Royal Society of Chemistry

Полные тексты статей журналов Королевского химического общества (Великобритания) и базы данных. Доступ по IP-адресам РХТУ. Адрес: http://www.rsc.org/Publishing/Journals/Index.asp

Российская научная электронная библиотека (http://www.elibrary.ru)

Электронные версии журналов российских и зарубежных научных издательств. Доступ по IP-адресам РХТУ.

9.3. Средства обеспечения освоения дисциплины.

Для реализации учебной программы подготовлены следующие средства обеспечения освоения дисциплины:

– компьютерные презентации лекций;

– банк тестовых заданий для текущего контроля освоения дисциплины;

– банк тестовых заданий для итогового контроля освоения дисциплины;

– видеолекции проф. Соловьёва С.Н. (https://m.vk.com/page-49221075_44715927)

Для освоения дисциплины используются следующие нормативные и нормативно-методические документы:

– Федеральный закон Российской Федерации от 29.12.2012 № 273-ФЗ «Об образовании в Российской Федерации» [Электронный ресурс] – Режим доступа: http://pravo.gov.ru/proxy/ips/?docbody=&nd=102162745&intelsearch=273-%D4%C7 (дата обращения: 15.04.2020).

– Федеральные государственные образовательные стандарты высшего образования // Координационный совет учебно-методических объединений и научно- методических советов высшей школы. Портал Федеральных образовательных стандартов высшего образования [Электронный ресурс] – Режим доступа: http://fgosvo.ru/fgosvo/92/91/4 (дата обращения: 15.04.2020).

– Приказ Министерства образования и науки РФ от 23.08.2017 № 816 «Об утверждении Порядка применения организациями, осуществляющими образовательную деятельность, электронного обучения, дистанционных образовательных технологий при реализации образовательных программ» [Электронный ресурс]. Режим доступа: http://pravo.gov.ru/proxy/ips/?docbody=&nd=102447332&intelsearch=816+%EF%F0%E8%EA%E0%E7 (дата обращения: 15.04.2020).

При освоении дисциплины студенты должны использовать информационные и информационно-образовательные ресурсы следующих порталов и сайтов:

– Система федеральных образовательных порталов. Система открытого образования. Консалтинговый центр ИОС ОО РФ [Электронный ресурс] – Режим доступа: http://www.openedu.ru (дата обращения: 15.04.2020).

– Информационная система «Единое окно доступа к образовательным ресурсам». URL: http://window.edu.ru/ (дата обращения: 15.04.2020).

– ФЭПО: соответствие требованиям ФГОС [Электронный ресурс] – Режим доступа: http://fepo.i-exam.ru/ (дата обращения: 15.04.2020).

– Zoom-конференция – Режим доступа: https://zoom.us/ (дата обращения: 15.04.2020)

– Microsoft Teams – Режим доступа: https://www.microsoft.com/ru-ru/microsoft-365/microsoft-teams/group-chat-software (дата обращения: 15.04.2020)

– YouTube-канал кафедры общей и неорганической химии – Режим доступа: https://www.youtube.com/channel/UCBCWlQ4yXL5PFScSIHS-fQg (дата обращения: 15.04.2020).

10. МЕТОДИЧЕСКИЕ УКАЗАНИЯ ДЛЯ ОБУЧАЮЩИХСЯ

10.1. Для студентов, обучающихся без использования дистанционных образовательных технологий

Методические рекомендации по организации учебной работы обучающегося направлены на повышение регулярности и эффективности его аудиторной и самостоятельной работы по дисциплине.

Дисциплина «Общая и неорганическая химия» включает 2 раздела, каждый из которых имеет определенную логическую завершенность. При изучении материала каждого раздела рекомендуется регулярное повторение законспектированного лекционного материала, материалов практических занятий, а также дополнение его сведениями из литературных источников, представленных в рабочей программе.

Рабочая программа дисциплины «Общая и неорганическая химия» предусматривает проведение практических занятий в объеме 32 ч. в 1 семестре обучения. Практические занятия направлены на расширение знаний теоретических основ химии и закрепление знаний, полученных студентом на лекционных занятиях путем решения ряда практических задач.

Рабочая программа дисциплины «Общая и неорганическая химия» предусматривает проведение лабораторного практикума в объеме по 64 ч. в 1 и 2 семестрах обучения. На выполнение каждой работы отводится примерно 4 часа в зависимости от трудоемкости.

Целью выполнения лабораторных работ является закрепление полученных знаний по дисциплине, получение опыта проведения экспериментальных исследований, обработки и анализа полученных результатов, формулирования выводов по выполненной работе. При изучении Раздела 1 «Принципы химии» студенты выполняют пробирочные опыты, а также экспериментальные задания, которые выполняются с использованием современной измерительной аппаратуры. При изучении Раздела 2 «Неорганическая химия» студенты выполняют пробирочные опыты, иллюстрирующие свойства неорганических веществ и осуществляют синтезы неорганических соединений.

Работа над подготовкой в лабораторной работе ориентирована в первую очередь на самостоятельную работу обучающегося с информационными ресурсами – Практикумом по общей и неорганической химии, конспектом лекций и раздаточными материалами, научно-технической и справочной литературой. Доступ к указанным ресурсам обеспечивается фондами научно-технической библиотеки вуза и городских научно-технических библиотек, электронными библиотеками и поисковыми системами Интернета.

При оформлении лабораторных работ следует ориентироваться на требования, приведенные в Практикуме по общей и неорганической химии. Содержание и оформление лабораторных работ оценивается в соответствии с принятой в университете рейтинговой системой оценки знаний. Максимальная оценка за выполнение всех работ лабораторного практикума в 1 семестре составляет 18 баллов, во 2 семестре составляет 20 баллов и входит в 60 баллов, отводимых на работу студента в семестре.

Индивидуальная домашняя работа студента бакалавриата по дисциплине подразумевает выполнение восьми заданий в 1 семестре и 2 заданий во 2 семестре из перечня заданий для индивидуальной домашней работы. Максимальное количество баллов за выполнение индивидуальной домашней работы в 1 семестре составляет 12баллов (по 1.5 балла за задание), во 2 семестре – 4 балла (по 2 балла за задание).

Изучение материала каждого подраздела заканчивается текущим контролем его освоения в форме контрольной работы. Результаты выполнения контрольных работ оцениваются в соответствии с принятой в университете рейтинговой системой оценки знаний.

В часы лабораторных занятий проводится по 3 контрольные работы в первом и втором семестрах. На контрольные работы отводится по 90 минут, в оставшееся время лабораторного занятия преподаватель разбирает со студентами вопросы контрольной, вызвавшие наибольшие затруднения, а также студенты сдают лабораторные работы.

Контрольные работы раздела 1

На шестой неделе проводится **1-я контрольная работа**, которая включает в себя шесть заданий, а именно задачи на темы «Эквивалент» и «Способы выражения концентраций растворов», задание на характеристику электронов в атоме системой квантовых чисел и написание электронных формул атомов и ионов, задание наопределение валентных возможностей атомов, изображение схем перекрывания атомных орбиталей при образовании связей в молекулах, сравнение относительной силы кислот и оснований (схема Косселя).

На двенадцатой неделе проводится **2-я контрольная работа,** которая состоит из шести заданий по темам: предсказание геометрии молекул методом Гиллеспи и их полярности; объяснение химической связи в двухатомных частицах методом МО ЛКАО; химическая связь в комплексных соединениях; задача на вычисление тепловых эффектов химических реакций или энергий связи в молекуле; задача на закон эквивалентов в ОВР или пересчет концентраций растворов.

На шестнадцатой неделе проводится **3-я контрольная работа**, которая состоит шести заданий по темам: константа равновесия и равновесие в растворах, константа и степень диссоциации, расчет pH растворов кислот и оснований. Произведение растворимости и растворимость. Окислительно-восстановительные реакции.

Контрольные работы раздела 2

На шестой неделе проводится **1-я контрольная работа**, которая состоит из шести заданий. Контрольная работа включает в себя вопросы по химии элементов главных подгрупп I-III групп периодической системы, углерода, кремния и их соединений (цепочку превращений, уравнения реакций, получение, химические свойства), а также задачу на тему «Равновесие в растворах комплексных соединений».

На одиннадцатой неделе проводится **2-я контрольная работа**, которая состоит из шести заданий. Контрольная работа включает в себя вопросы по химии олова, свинца, а также элементов главных подгрупп V-VI групп периодической системы и их соединений (цепочку превращений, уравнения реакций, получение, химические свойства), а также задачу на тему «Константа и степень диссоциации, расчет pH растворов кислот и оснований .

На шестнадцатой неделе проводится **3-я контрольная работа**, которая состоит из шести заданий. Контрольная работа включает в себя вопросы по химии d-элементов и их соединений (цепочку превращений, уравнения реакций, получение, химические свойства), а также задачу на тему «Константа и степень гидролиза, расчет pH растворов солей» или «Растворимость и произведение растворимости».

Максимальная оценка текущей работы в каждом семестре составляет 60 баллов. В первом семестре (Раздел 1) она складывается путем суммирования оценок за индивидуальную домашнюю работу (максимум 12 баллов), контрольные работы (максимум 30 баллов), лабораторные работы (максимум 18 баллов). Во втором семестре (Раздел 2) она складывается путем суммирования оценок за индивидуальную домашнюю работу (максимум 4 балла), контрольные работы (максимум 36 баллов), лабораторные работы (максимум 20 баллов).

В соответствии с учебным планом изучение материала Разделов 1 и 2 заканчивается экзаменами. Экзамен проводится в форме устного опроса, перед опросом дается 1ч 15мин на подготовку (оформление плана ответа, решение задач, написаниеуравнений реакций). Максимальная оценка экзамена составляет 40 баллов.

10.2. Для студентов, обучающихся с использованием дистанционных образовательных технологий

При использовании электронного обучения (ЭО) и дистанционных образовательных технологий (ДОТ) занятия полностью или частично проводятся в режиме онлайн. Объем дисциплины и распределение нагрузки по видам работ соответствует п. 4.1. Распределение баллов соответствует п. 10.1 либо может быть изменено в соответствии с решением кафедры, в случае перехода на ЭО и ДОТ в процессеобучения. Решение кафедры об используемых технологиях и системе оценивания достижений обучающихся принимается с учетом мнения ведущего преподавателя и доводится до обучающихся.

11. МЕТОДИЧЕСКИЕ УКАЗАНИЯ ДЛЯ ПРЕПОДАВАТЕЛЕЙ

11.1. Для преподавателей, реализующих образовательные программы без использования дистанционных образовательных технологий

Дисциплина «Общая и неорганическая химия» изучается в 1 и 2 семестрах.

При подготовке и проведении занятий преподаватель должен опираться на химические знания, полученные студентами в средней школе. Основной задачей преподавателя, ведущего занятия Раздела 1 "Принципы химии" (1 семестр) является изложение наиболее значимых для химии теоретических понятий и обучение студентов их использованию на обширном материале неорганической химии в такой форме, чтобы это использование можно было интенсивно продолжать во втором семестре в Разделе 2 «Неорганической химия» и далее в курсах аналитической и органической химии, и, наконец, расширить и углубить в курсе физической химии и теоретических разделах специальных дисциплин.

В разделе «Неорганическая химия» широко используются теоретические представления и расчетные методы, проработанные в первом семестре при изучении "Принципов химии". Значительное внимание преподавателю необходимо уделять способам получения наиболее широко применяемых веществ и их химическим свойствам, координационным соединениям, веществам и реакциям, важным для изучения последующих дисциплин данного направления подготовки.

Необходимой компонентой лекционных и практических занятий по дисциплине является широкое использование наглядных пособий и иллюстративного материала, в том числе с применением компьютерной техники. Иллюстративный материал включает презентации по разделам дисциплины, выполненные с использованием различных программных продуктов (например, Power Point в составе Microsoft Office). Для демонстрации иллюстративного материала рекомендуется использование мультимедиа.

На лабораторных занятиях основной задачей преподавателя является ознакомление студентов с методами химического эксперимента, развитие навыков студентов решать конкретные практические задачи, а также навыков исследовательской работы. На лабораторных занятиях студентам прививаются навыки безопасной работы в лаборатории с различными химическими веществами.

В процессе проведения первых лабораторных работ преподаватель демонстрирует студентам основные приемы работы в лаборатории. При выполнении последующих работ студентами преподаватель контролирует все этапы работы, корректируя неточныедействия студента, способствуя тем самым приобретению им необходимых навыков и опыта работы в лаборатории.

Необходимо обращать внимание студентов на обоснование круга рассматриваемых вопросов, формулировки главных положений и определений, практические выводы из

теоретических положений. На занятиях должна прослеживаться связь рассматриваемых вопросов с ранее изученным материалом.

При проведении занятий преподаватель может рекомендовать студентам дополнительную литературу по тематике занятия, что формирует у студентов навык к самостоятельной работе с разнообразными литературными источниками.

.

11.2. Для преподавателей, реализующий образовательные программы с использованием дистанционных образовательных технологий

При использовании электронного обучения и дистанционных образовательных технологий занятия полностью или частично проводятся в режиме онлайн. Объем дисциплины и распределение нагрузки по видам работ соответствует п. 4.1. Распределение баллов соответствует п. 10.1. в том числе и в случае перехода на ЭО и ДОТв процессе обучения.

Реализация ЭО и ДОТ предполагает использование следующих видов учебной деятельности: онлайн консультации, практические занятия, видеолекции, лабораторные работы, проводимые полностью или частично с применением ЭО и ДОТ; текущий контроль с помощью контрольных работ, проверки домашних заданий и самостоятельная работа. При реализации РПД в зависимости от конкретной ситуации ЭО и ДОТ могутбыть применены в следующем виде: работа в мессенджере, работа по E-mail, рабочаясреда Microsoft Teams https://www.microsoft.com/ru-ru, zoom-конференция https://zoom.us/.

При реализации РПД в зависимости от конкретной ситуации ЭО и ДОТ могут быть применены в следующем виде:

− объем часов для контактной работы обучающихся с преподавателем не сокращается и электронные образовательные ресурсы (ЭОР) методически обеспечивают самостоятельную работу обучающихся в объеме, предусмотренном рабочей программой данной дисциплины. При этом в случае необходимости занятия проводятся в режиме онлайн;

− смешанные формы обучения, сочетающие в себе аудиторные занятия (при необходимости - перевод части контактных часов работы обучающихся с преподавателем в электронную информационно-образовательную среду без потери содержания учебной дисциплины) и ЭОР (часть учебного материала (лекции) может быть заменена ЭОР).

12. ПЕРЕЧЕНЬ ИНФОРМАЦИОННЫХ ТЕХНОЛОГИЙ, ИСПОЛЬЗУЕМЫХ В ОБРАЗОВАТЕЛЬНОМ ПРОЦЕССЕ

Информационную поддержку изучения дисциплины осуществляет Информационно-библиотечный центр (ИБЦ) РХТУ им. Д.И. Менделеева, который обеспечивает обучающихся основной учебной, учебно-методической и научной литературой, необходимой для организации образовательного процесса по дисциплине. Общий объем многоотраслевого фонда ИБЦ на 01.01.2020 составляет 1715452 экз.

Фонд ИБЦ располагает учебной, учебно-методической и научно-технической литературой в форме печатных и электронных изданий, а также включает официальные, справочно-библиографические, специализированные отечественные и зарубежные периодические и информационные издания. ИБЦ обеспечивает доступ к профессиональным базам данных, информационным, справочным и поисковым системам.

Каждый обучающийся обеспечен свободным доступом из любой точки, в которой имеется доступ к сети Интернет и к электронно-библиотечной системе (ЭБС) Университета, которая содержит различные издания по основным изучаемым

дисциплинам и сформирована по согласованию с правообладателями учебной и учебно-методической литературы.

Для более полного и оперативного справочно-библиографического и информационного обслуживания в ИБЦ реализована технология Электронной доставки документов.

Электронные информационные ресурсы, используемые в процессе обучения

№	Электронный ресурс	Реквизиты договора (номер, дата заключения, срок действия), ссылка на сайт ЭБС, сумма договора, количество ключей	Характеристика библиотечного фонда, доступ к которому предоставляется договором
1	ЭБС «Лань»	Принадлежность - сторонняя Реквизиты договора - ООО «Издательство «Лань», договор № 33.03-Р-2.0-1775/2-10 от 26.09.2019г. Сумма договора – 642 083-68 С «26» сентября 2019г. по «25» сентября 2020г. Ссылка на сайт ЭБС – http://e.lanbook.com Количество ключей - доступ для всех пользователей РХТУ с любого компьютера.	Электронно-библиотечная система издательства "Лань" — ресурс, включающий в себя как электронные версии книг ведущих издательств учебной и научной литературы (в том числе университетских издательств), так и электронные версии периодических изданий по различным областям знаний. ЭБС «ЛАНЬ» предоставляет пользователям мобильное приложение для iOS и Android, в которых интегрированы бесплатные сервисы для незрячих студентов и синтезатор речи. **Коллекции**: «Химия» - изд-ва НОТ, «Химия» - изд-ва Лаборатория знаний, «Химия» - изд-ва «ЛАНЬ», «Химия»-КНИТУ(Казанский национальный исследовательский технологический университет), «Химия» - изд-ва ФИЗМАТЛИТ, «Информатика» - изд-ва "Лань", Национальный Открытый Университет"ИНТУИТ", "Инженерно-технические науки" изд-ва "Лань".

2.	Электронно - библиотечная система ИБЦ РХТУ им. Д.И.Менделеева (на базе АИБС «Ирбис»)	Принадлежность – собственная РХТУ. Ссылка на сайт ЭБС – http://lib.muctr.ru/ Доступ для пользователей РХТУ с любого компьютера.	Электронные версии учебных и научных изданий авторов РХТУ по всем ООП
3	ЭБС «Научно-электронная библиотека eLibrary.ru».	Принадлежность – сторонняя Реквизиты договора – ООО Научная электронная библиотека, договор № 33.03-Р-3.1 2087/2019 Сумма договора – 1100017-00 С «01» января 2020 г. по «31» декабря 2020 г. Ссылка на сайт – http://elibrary.ru Количество ключей – доступ для пользователей РХТУ по ip-адресам неограничен.	Научная электронная библиотека eLIBRARY.RU - это крупнейший российский информационно-аналитический портал в области науки, технологии, медицины и образования, содержащий рефераты и полные тексты более 29 млн научных статей и публикаций, в том числе электронные версии более 5600 российских научно-технических журналов
4	Электронно-библиотечная система «ZNANIUM.COM»	Принадлежность сторонняя- ООО «ЗНАНИУМ», Договор № 4309 эбс 33.03-Р-3.1-2215/2020 от «20» марта 2020 г. Сумма договора-30 000-00 С « 20» марта 2020 г. по «19 » марта 2021г Ссылка на сайт – https://znanium.com/ Количество ключей - доступ для зарегистрированных пользователей РХТУ с любого компьютера.	Коллекция изданий учебников и учебных пособий по различным отраслям знаний для всех уровней профессионального образования.
5	Электронно-библиотечная система «Консультант студента»	Принадлежность сторонняя-ООО «Политехресурс» Договор № 33.03-Р-3.1-218/2020 От «16» марта 2020 г. Сумма договора-36 500-00 С «17 » марта 2020 г. по « 16» марта 2021 г Ссылка на сайт –	Комплект изданий, входящих в базу данных «Электронная библиотека технического ВУЗа».

		http://www.studentlibrary.ru Количество ключей - доступ для зарегистрированных пользователей РХТУ с любого компьютера.	
6	ЭБС «ЮРАЙТ»	Принадлежность сторонняя-«Электронное издательство ЮРАЙТ» Договор № 33.03-Р-3.1-220/2020 от 16.03.2020 г. Сумма договора - 324 000-00 С «16» марта 2020 г. по «15» марта 2021 г. Ссылка на сайт – https://biblio-online.ru/ Количество ключей - доступ для зарегистрированных пользователей РХТУ с любого компьютера.	Электронная библиотека включает более 5000 наименований учебников и учебных пособий по всем отраслям знаний для всех уровней профессионального образования от ведущих научных школ с соблюдением требований новых ФГОСов.

Бесплатные архивные коллекции, приобретенные Минобрнауки для вузов.

Архив Издательства American Association for the Advancement of Science.Пакет «Science Classic» 1880-1996

Архив Издательства Annual Reviews. Пакет «Full Collection» 1932-2005

Архив издательства Института физики (Великобритания). Пакет «Historical Archive 1874-1999» с первого выпуска каждого журнала по 1999, 1874-1999

Архив издательства Nature Publishing Group. Пакет «Nature» с первого выпуска первого номера по 2010, 1869-2010

Архив издательства Oxford University Press. Пакет «Archive Complete» с первого выпуска каждого журнала по 1995, 1849-1995

Архив издательства Sage. Пакет «2010 SAGE Deep Backfile Package» с первого выпуска каждого журнала по 1998, 1890-1998

Архив издательства Taylor & Francis. Full Online Journal Archives. с первого выпуска каждого журнала по 1996, 1798-1997

Архив издательства Cambridge University Press. Пакет «Cambridge Journals Digital Archive (CJDA)» с первого выпуска каждого журнала по 2011, 1827-2011

Архив журналов Королевского химического общества(RSC). 1841-2007

Архив коллекции журналов Американского геофизического союза (AGU), предоставляемый издательством Wiley Subscription Services, Inc. 1896-1996

Бесплатные официальные открытые ресурсы Интернет:

16. Directory of Open Access Journals (DOAJ) http://doaj.org/
    Ресурс объединяет более 10000 научных журналов по различным отраслям знаний (около 2 миллионов статей) из 134 стран мира.
17. Directory of Open Access Books (DOAB) https://www.doabooks.org/
    В базе размещено более 3000 книг по различным отраслям знаний, предоставленных 122 научными издательствами.
18. Коллекция журналов MDPI AG http://www.mdpi.com/

Многодисциплинарный цифровой издательский ресурс, является платформой для рецензируемых научных журналов открытого доступа, издающихся MDPI AG (Базель, Швейцария). Издательство выпускает более 120 разнообразных электронных журналов, находящихся в открытом доступе.

19. База данных химических соединений ChemSpider http://www.chemspider.com/
ChemSpider – это бесплатная химическая база данных, предоставляющая быстрый доступ к более чем 28 миллионам структур, свойств и соответственной информации. Ресурс принадлежит Королевскому химическому обществу Великобритании (Royal Society of Chemistry).
20. Коллекция журналов PLOS ONE http://journals.plos.org/plosone/
PLOS ONE – коллекция журналов, в которых публикуются отчеты о новых исследованиях в области естественных наук и медицины. Все журналы размещены в свободном доступе (Open Access), все статьи проходят строгое научное рецензирование.

13. МАТЕРИАЛЬНО-ТЕХНИЧЕСКОЕ ОБЕСПЕЧЕНИЕ.

В соответствии с учебным планом занятия по дисциплине «Общая и неорганическая химия» проводятся в форме лекций, практических занятий, лабораторных работ и самостоятельной работы студента.

13.1. Оборудование, необходимое в образовательном процессе:

Лекционная учебная аудитория, оборудованная средствами демонстрации и учебной мебелью.

Оборудованная лаборатория: аквадистилляторы ДЭ-10 ЭМО; аквадистиллятор АЭ-25 ООО «Ливам ПФ», pH-метры с автоматической и ручной компенсацией температуры ИПЛ 301, pH-метр-милливольтметр pH-420; стандарт-титр pH метрия общая ООО «ХИМТИТРЫ», лабораторные электронные весы: весы Citizen Scale CY-223, весы Citizen Scale CY-124C, весы электронные аналитические MB-210A, весы аналитические AND HR-100AG, весы OHAUS V11P15, весы Citizen Scale CY-1202, весы лабораторные ВЛТЭ- 510С, весы порционные AND HT-500 (500г, 0,1г, внешняя калибровка), весы Citizen Scale CY-224; колбонагреватель KH-500 Stegler, мешалка магнитная STEGLER HS с подогревом, спектрофотометр однолучевого СФ-104 с разделением светового потока сканирующий, спектрофотометр однолучевой СФ-102 с разделением светового потокаионометр И-510, шкафы сушильные ШС-40-ПЗ; шкаф сушильный (тип 2) ШС-40-02 СПУ мод. 2204, шкаф сушильный (тип 1) ШС-20-02 СПУ мод. 2202, шкаф сушильный (тип 3) ШС-80-02 СПУ мод. 2208 жидкостной циркуляционный термостат ВТ10-1(+20…+100 ºС), термостат жидкостной LOIP LT 124a; ВТ3-1 (+20…+100 ºС); ВТ5-1 (+20…+100 ºС) жидкостной циркуляционный термостат, 5 л.; электрическая плита IRIT IR-8004 IRIT; столик подъемный лабораторный металлический (тип 1) HB-150 Stegler, сушилка для пробирок (тип 1) 0362A (полипропилен) Stegler, сушилка для пробирок (тип 2) 0362B (полипропилен) Stegler.

Библиотека, имеющая рабочие компьютерные места для студентов, оснащенные компьютерами с доступом к базам данных и выходом в Интернет.

13.2. Учебно-наглядные пособия:

Периодическая система химических элементов Д.И. Менделеева, комплект наглядных материалов.

13.3. Компьютеры, информационно-телекоммуникационные сети, аппаратно-программные и аудиовизуальные средства:

Персональные компьютеры, ноутбук, принтер и программные средства; проектор и экран; копировальный аппарат; локальная сеть с выходом в Интернет.

13.4. Печатные и электронные образовательные и информационные ресурсы:

Информационно-методические материалы: учебные пособия по дисциплине; раздаточный материал к разделам лекционного курса.

Электронные образовательные ресурсы: учебно-методические разработки в электронном виде; справочные материалы в печатном виде.

13.5. Перечень лицензионного программного обеспечения:

№ п/п	Наименование программного продукта	Реквизиты договора поставки	Количество лицензий	Срок окончания действия лицензии
1.	Неисключительная лицензия на использование Desktop Education ALNG LicSAPk OLVS E 1Y AcademicEdition Enterprise В составе: 10) В составе Microsoft Office Professional Plus 2019: • Word • Excel • Power Point • Outlook • OneNote • Access • Publisher • InfoPath 11) Microsoft Core CAL 12) Microsoft Windows Upgrade	Контракт № 28-35ЭА/2020 от 26.05.2020	657 комплектов. Соглашение Microsoft OVS-ES № V6775907 Каждый комплект включает: 1) Лицензию на комплекс для создания презентаций, электронных текстов и таблиц, обработки баз данных Microsoft Office. 2) Лицензию для подключения пользователей к серверным системам Microsoft: • Exchange Server Standard, • Exchange Server Enterprise, • SharePoint Server, • Skype для бизнеса Server, • Windows MultiPoint Server Premium, • Windows Server Standard, • Windows Server Data Center 3) Лицензию на обновление операционной системы для рабочих станций Windows 10. Дополнительно на ВУЗ предоставляется право на использование 1 (одной) лицензии средств разработки в рамках учебных компьютеров одного технического, естественнонаучного факультета (кафедры) и предоставления студентам для целей обучения Azure Dev Tools for Teaching. Количество активаций неограниченно в рамках подразделения.	12 месяцев (ежегодное продление подписки с правом перехода на обновлённую версию продукта)

№ п/п	Наименование программного продукта	Реквизиты договора поставки	Количество лицензий	Срок окончания действия лицензии
2.	Неисключительная лицензия на использование WINHOME 10 Russian OLV NL Each AcademicEdition Legalization GetGenuine Legalization	Контракт № 28-35ЭА/2020 от 26.05.2020	150 лицензий. Соглашение Microsoft OLV № V6159937	бессрочно
3.	Неисключительная лицензия на использование O365ProPlusOpenFclty ShrdSvr ALNG SubsVL OLV E 1Mth Acdmc AP AddOn toOPP Приложения в составе подписки: Outlook OneDrive Word Excel PowerPoint Microsoft Teams	Контракт № 28-35ЭА/2020 от 26.05.2020	657 лицензий для профессорско-преподавательского состава ВУЗа. Соглашение Microsoft OVS-ES № V6775907	12 месяцев (ежегодное продление подписки с правом перехода на обновлённую версию продукта)
4.	Неисключительная лицензия на использование O365ProPlusOpenStudents ShrdSvr ALNG SubsVL OLV NL 1Mth Acdmc Stdnt STUUseBnft Приложения в составе подписки: Outlook OneDrive Word Excel PowerPoint Microsoft Teams	Контракт № 28-35ЭА/2020 от 26.05.2020	26280 лицензий для студентов ВУЗа. Соглашение Microsoft OVS-ES № V6775907	12 месяцев (ежегодное продление подписки с правом перехода на обновлённую версию продукта)
5.	Неисключительная лицензия на использование	Контракт № 28-35ЭА/2020	1600 лицензий для активации на рабочих станциях и серверах	12 месяцев (ежегодное продление

№ п/п	Наименование программного продукта	Реквизиты договора поставки	Количество лицензий	Срок окончания действия лицензии
	Kaspersky Endpoint Security для бизнеса – Стандартный Russian Edition. 1500-2499 Node 1 year Educational License	от 26.05.2020		подписки с правом перехода на обновлённую версию продукта)
6.	Неисключительная лицензия на использование Kaspersky Security для виртуальных и облачных сред, Server Russian Edition. 20-24 VirtualServer 1 year Educational License	Контракт № 28-35ЭА/2020 от 26.05.2020	20 лицензий для виртуальных и облачных сред	12 месяцев (ежегодное продление подписки с правом перехода на обновлённую версию продукта)
7.	Неисключительная лицензия на использование Kaspersky Security для почтовых серверов Russian Edition. 1500-2499 MailAddress 1 year Educational License	Контракт № 28-35ЭА/2020 от 26.05.2020	2000 лицензий для почтовых серверов	12 месяцев (ежегодное продление подписки с правом перехода на обновлённую версию продукта)

14. ТРЕБОВАНИЯ К ОЦЕНКЕ КАЧЕСТВА ОСВОЕНИЯ ПРОГРАММ

Наименование разделов	**Основные показатели оценки**	**Формы и методы контроля и оценки**
Раздел 1. Принципы химии	*Знает:* – электронное строение атомов и молекул; – основы теории химической связи в соединениях разных типов, строение вещества в конденсированном состоянии; – основные закономерности протекания химических процессов и характеристики равновесного состояния; – методы описания химических равновесий в растворах электролитов, – строение и свойства координационных соединений;	Оценка за индивидуальное домашнее задание (1 семестр) Оценка за лабораторные работы (1 семестр) Оценка за три

	Умеет: – выполнять основные химические операции, определять термодинамические характеристики химических реакций и равновесные концентрации веществ; – использовать основные химические законы, термодинамические справочные данные для решения профессиональных задач; – прогнозировать влияние различных факторов на равновесие в химических реакциях; *Владеет:* – теоретическими методами описания строения и свойств простых и сложных веществ на основе электронного строения их атомов и положения в периодической системе химических элементов; – основными навыками работы в химической лаборатории; – экспериментальными методами определения некоторых физико-химических свойств неорганических соединений.	контрольные работы (1 семестр) Оценка за экзамен (1 семестр)
Раздел 2. Неорганическая химия	*Знает:* – электронное строение атомов и молекул; – основы теории химической связи в соединениях разных типов, строение вещества в конденсированном состоянии; – основные закономерности протекания химических процессов и характеристики равновесного состояния; – методы описания химических равновесий в растворах электролитов, – строение и свойства координационных соединений; – получение, химические свойства простых и сложных неорганических веществ; *Умеет:* – выполнять основные химические операции, определять термодинамические характеристики химических реакций и равновесные концентрации веществ; – использовать основные химические законы, термодинамические справочные данные для решения профессиональных задач; – выполнять основные химические операции, определять термодинамические характеристики химических реакций и равновесные концентрации веществ; *Владеет:* – теоретическими методами описания строения и свойств простых и сложных веществ на основе электронного строения их атомов и положения в периодической системе химических элементов; – основными навыками работы в химической	Оценка за индивидуальное домашнее задание (2 семестр) Оценка за лабораторные работы (2 семестр) Оценка за три контрольные работы (2 семестр) Оценка за экзамен (2 семестр)

	лаборатории; – экспериментальными методами определения некоторых физико-химических свойств неорганических соединений.	

15. ОСОБЕННОСТИ ОРГАНИЗАЦИИ ОБРАЗОВАТЕЛЬНОГО ПРОЦЕССА ДЛЯ ИНВАЛИДОВ И ЛИЦ С ОГРАНИЧЕННЫМИ ВОЗМОЖНОСТЯМИ ЗДОРОВЬЯ

Обучение инвалидов и лиц с ограниченными возможностями здоровья осуществляется в соответствии с:

- Порядком организации и осуществления образовательной деятельности по образовательным программам – программам бакалавриата, программам специалитета, программам магистратуры (Приказ Минобрнауки РФ от 05.04.2017 № 301);

− Положением о порядке организации и осуществления образовательной деятельности по образовательным программам высшего образования – программ бакалавриата, программ специалитета, программ магистратуры в РХТУ им. Д.И. Менделеева, принятым решением Ученого совета РХТУ им. Д.И. Менделеевают 30.10.2019, протокол № 3, введенным в действие приказом ректора РХТУим. Д.И. Менделеева от 14.11.2019 № 646А;

- Методическими рекомендациями по организации образовательного процесса для обучения инвалидов и лиц с ограниченными возможностями здоровья в образовательных организациях высшего образования, в том числе оснащенности образовательного процесса (утверждены заместителем Министра образования и науки РФ А.А. Климовым от 08.04.2014 № АК-44/05вн).

Аннотация рабочей программы дисциплины «Органическая химия» (Б1.Б9)

1. Цель дисциплины – приобретение студентами знаний о строении органических соединений, основных химических свойствах различных классов органических соединений и методах их получения, как промышленных, так и лабораторных.

2. В результате изучения дисциплины обучающийся по программе бакалавриата должен:

Обладать следующими общекультурными (ОК) и общепрофессиональными (ОПК) компетенциями:

– способностью к самоорганизации и самообразованию (ОК–7);
– способностью и готовностью использовать основные законы естественнонаучных дисциплин в профессиональной деятельности (ОПК–1);
– готовностью использовать знания о современной физической картине мира, пространственно-временных закономерностях, строении вещества для понимания окружающего мира и явлений природы (ОПК–2);
– готовностью использовать знания о строении вещества, природе химической связи в различных классах химических соединений для понимания свойств материалов и механизма химических процессов, протекающих в окружающем мире (ОПК–3).

Знать:

– теоретические основы строения и свойств различных классов органических соединений;
– способы получения и химические свойства основных классов органических соединений;
– основные механизмы протекания органических реакций.

Уметь:

– применять теоретические знания для синтеза органических соединений различных классов;
– анализировать и предсказывать реакционные свойства органических соединений;
– составлять схемы синтеза органических соединений, заданного строения.

Владеть:

– основами номенклатуры и классификации органических соединений;
– основными теоретическими представлениями в органической химии;
– навыками обоснования рациональных способов получения органических веществ.

3. Краткое содержание дисциплины

Раздел 1. Теория химического строения и насыщенные углеводороды (УВ).

1.1. Теория химического строения.

1.2. Алканы.

1.3. Стереоизомерия.

1.4. Циклоалканы.

Раздел 2. Ненасыщенные углеводороды.

2.1. Алкены.

2.2. Алкины.

2.3. Алкадиены и полиены.

Раздел 3. Ароматические соединения.

3.1. Теории ароматичности.

3.2. Соединения бензольного ряда

4. Объем учебной дисциплины

Виды учебной работы	В зачетных единицах	В академ. часах
Общая трудоемкость дисциплины по учебному плану	**3**	**108**
Контактная работа – аудиторные занятия:	**1,33**	**48**
Лекции (Лек)	0,44	16
Практические занятия (ПЗ)	0,89	32
Самостоятельная работа (СР):	**1,66**	**59,6**

Самостоятельное изучение разделов дисциплины	1,66	59,6
Зачет с оценкой:	***0,011***	***0,4***
Контактная работа – промежуточная аттестация	0,011	0,4
Вид контроля:	**Зачет с оценкой**	

Виды учебной работы	В зачетных единицах	В астроном. часах
Общая трудоемкость дисциплины по учебному плану	**3**	**81**
Контактная работа – аудиторные занятия:	**1,33**	**36**
Лекции (Лек)	0,44	12
Практические занятия (ПЗ)	0,89	24
Самостоятельная работа (СР):	**1,66**	**44,7**
Самостоятельное изучение разделов дисциплины	1,66	44,7
Зачет с оценкой:	***0,011***	***0,3***
Контактная работа – промежуточная аттестация	0,011	0,3
Вид контроля:	**Зачет с оценкой**	

Министерство науки и высшего образования Российской федерации
Федеральное государственное бюджетное образовательное учреждение высшего образования
«Российский химико-технологический университет имени Д.И. Менделеева»

«УТВЕРЖДАЮ»

Проректор по учебной работе

_____ С.Н. Филатов

«_____» _____ 2020 г.

РАБОЧАЯ ПРОГРАММА ДИСЦИПЛИНЫ

«Органическая химия»

Направление подготовки 18.03.01 Химическая технология

Квалификация «бакалавр»

РАССМОТРЕНО И ОДОБРЕНО
на заседании Методической комиссии
РХТУ им. Д.И. Менделеева
«30» июня 2020 г.
Протокол №25

Председатель _____ Н.А. Макаров

Москва 2020 г.

Программа составлена:

заведующим кафедрой органической химии д.х.н., профессор РАН А.Е. Щекотихиным, старшим преподавателем И.О. Акчуриным.

Программа рассмотрена и одобрена на заседании кафедры органической химии РХТУ им. Д.И. Менделеева «24» _марта_ 2020 г., протокол № _11_

СОДЕРЖАНИЕ

1. Цели и задачи дисциплины 332
2. Требования к результатам освоения дисциплины.....332
3. Объем учебной дисциплины 333
4. Содержание дисциплины.....333
4.1. Разделы дисциплины и виды занятий.....333
4.2. Содержание разделов дисциплины.....334
5. Соответствие содержания требованиям к результатам освоения дисциплины 336
6. Практические и лабораторные занятия 337
6.1. Практические занятия 337
6.2. Лабораторные занятия 338
7. Самостоятельная работа 338
8. Примеры оценочных средств для контроля освоения дисциплины 338
8.1. Примерная тематика реферативно-аналитической работы 338
8.2. Примеры контрольных вопросов для текущего контроля освоения дисциплины.....338
8.3. Вопросы для итогового контроля освоения дисциплины(Зачет с оценкой).....341
8.3.1. Примеры контрольных вопросов для итогового контроля освоения дисциплины...341
8.4. Структура и примеры билетов для зачета с оценкой 343
9. Учебно-методическое обеспечение дисциплины 345
9.1. Рекомендуемая литература.....345
9.2 Рекомендуемые источники научно-технической информации.....345
9.3. Средства обеспечения освоения дисциплины 345
10. Методические указания для обучающихся.....**Ошибка! Закладка не определена.**
11. Методические указания для преподавателей.....**Ошибка! Закладка не определена.**
12. Перечень информационных технологий, используемых в образовательном процессе 348
13. Материально-техническое обеспечение дисциплины 360
13.1. Оборудование, необходимое в образовательном процессе.....360
13.2. Учебно-наглядные пособия 360
13.3. Компьютеры, инофрмационно-телекоммуникационные сети, программные и аудиовизуальные средства.....360
13.4. Печатные и электронные образовательные и информационные ресурсы 360
13.5. Перечень лицензионного программного обеспечения 361
14. Требования к оценке качества освоения программы.....363
15. Особенности организации образовательного процесса для инвалидов и лиц с ограниченными возможностями здоровья.....364

1. ЦЕЛИ И ЗАДАЧИ ДИСЦИПЛИНЫ

Рабочая программа составлена в соответствии с требованиями Федерального государственного образовательного стандарта (ФГОС ВО) по направлению подготовки бакалавров 18.03.01 «Химическая технология» профиль «Химическая технология биоматериалов», рекомендациями методической комиссии и накопленного опыта преподавания дисциплины кафедрой органической химии РХТУ им. Д.И. Менделеева. Программа рассчитана на изучение дисциплины в течение 1 семестра.

Дисциплина «Органическая химия» относится к базовой части блока 1 дисциплин учебного плана (Б1.Б.09). Программа дисциплины предполагает, что обучающиеся имеют теоретическую и практическую подготовку в области математических и естественнонаучных дисциплин (курсов высшей математики, общей и неорганической химии, органической химии в средней школе).

Целью дисциплины является приобретение студентами знаний о строении органических соединений, основных химических свойствах различных классов органических соединений и методах их получения, как промышленных, так и лабораторных.

Основные задачи дисциплины: формирование представлений о теоретических основах современной органической химии, о физических и химических свойствах, методах получения различных классов органических соединений; приобретение навыков применения теоретических законов к решению практических задач химической технологии органических веществ; ознакомления студентов с основными теоретическими представлениями органической химии; ознакомления с химическими свойствами основных классов органических соединений, включая гетероциклические, элементоорганические и биоорганические соединения; обучения основным методам планирования синтеза органических соединений на основе полученных знаний об основных химических свойствах классов органических соединений.

Дисциплина «Органическая химия» преподается во 2 семестре. Контроль успеваемости студентов ведется по принятой в университете рейтинговой системе.

2. ТРЕБОВАНИЯ К РЕЗУЛЬТАТАМ ОСВОЕНИЯ ДИСЦИПЛИНЫ

Изучение курса «Органическая химия.» при подготовке бакалавров по направлению 18.03.01 «Химическая технология» профиль «Химическая технология биоматериалов» способствует приобретению следующих общекультурных (ОК) и общепрофессиональных компетенций (ОПК):

– способностью к самоорганизации и самообразованию (ОК-7)

– способностью и готовностью использовать основные законы естественнонаучных дисциплин в профессиональной деятельности (ОПК-1)

– готовностью использовать знания о современной физической картине мира, пространственно-временных закономерностях, строении вещества для понимания окружающего мира и явлений природы (ОПК-2);

– готовностью использовать знания о строении вещества, природе химическойсвязи в различных классах химических соединений для понимания свойств материалов и механизма химических процессов, протекающих в окружающем мире (ОПК-3).

Знать:

– теоретические основы строения и свойств различных классов органических соединений;

– способы получения и химические свойства основных классов органических соединений;

– основные механизмы протекания органических реакций;

Уметь:

– применять теоретические знания для синтеза органических соединений различных классов;

– анализировать и предсказывать реакционные свойства органических соединений;

– составлять схемы синтеза органических соединений, заданного строения;

Владеть:

– основами номенклатуры и классификации органических соединений;

– основными теоретическими представлениями в органической химии;

– навыками обоснования рациональных способов получения органических веществ.

3. ОБЪЕМ УЧЕБНОЙ ДИСЦИПЛИНЫ

Вид учебной работы	Всего		Семестр	
			2 семестр	
	ЗЕ	Акад. ч.	**ЗЕ**	Акад. ч.
Общая трудоемкость дисциплины	**3**	**108**	**3**	**108**
Контактная работа – аудиторные занятия:	**1.78**	64	**1.78**	64
Лекции	0.89	32	0.89	32
Практические занятия (ПЗ)	0.89	32	0.89	32
Лабораторные работы (ЛР)	-	-	-	-
Самостоятельная работа	**1.22**	**44**	**1.68**	**44**
Контактная самостоятельная работа	1.22	0.2	1.22	0.2
Самостоятельное изучение разделов дисциплины		43.8		43.8
Вид контроля:				
Зачет с оценкой	+			
Вид итогового контроля:	**Зачет с оценкой**			

Вид учебной работы	Всего		Семестр	
			2 семестр	
	ЗЕ	Астр. ч.	**ЗЕ**	Астр. ч.
Общая трудоемкость дисциплины	**3**	**81**	**3**	**81**
Контактная работа – аудиторные занятия:	**1.78**	48	**1.78**	48
Лекции	0.89	24	0.89	24
Практические занятия (ПЗ)	0.89	24	0.89	24
Лабораторные работы (ЛР)	-	-	-	-
Самостоятельная работа	**1.22**	**33**	**1.22**	**33**
Контактная самостоятельная работа	1.22	0.15	1.22	0.15
Самостоятельное изучение разделов дисциплины		32.85		32.85
Вид контроля:				
Зачет с оценкой	+			
Вид итогового контроля:	**Зачет с оценкой**			

4. СОДЕРЖАНИЕ ДИСЦИПЛИНЫ
4.1. РАЗДЕЛЫ ДИСЦИПЛИНЫ И ВИДЫ ЗАНЯТИЙ

№ п/п	Раздел дисциплины	Всего	Лек-ции	Прак. зан.	Лаб. рабо-ты	Сам. рабо-та
	Введение	2	1			1
1	Модуль 1. «Теория химического строения и насыщенные углеводороды (УВ)»	42	10	14		18
1.1	Теория химического строения	14	2	6		6
1.2	Алканы	10	3	3		4
1.3	Стереоизомерия	9	2	3		4
1.4	Циклоалканы	9	3	2		4
2	Модуль 2. «Ненасыщенные УВ»	39	14	12		13
2.1	Алкены	15	5	6		4
2.2	Алкины	10	4	2		4
2.3	Алкадиены и полиены	14	5	4		5
3	Модуль 3. «Ароматические соединения»	25	7	6		12
3.1	Теории ароматичности.	8	3	1		4
3.2	Соединения бензольного ряда	17	4	5		8
	Всего часов	108	32	32		44

4.2. СОДЕРЖАНИЕ РАЗДЕЛОВ ДИСЦИПЛИНЫ

Введение.

Предмет органической химии. Теория химического строения. Классификация органических соединений. Функциональные группы. Основные классы и ряды. Структурные изомеры. Правила номенклатуры.

Модуль 1. Теория химического строения и насыщенные углеводороды (УВ).

1.1. Природа химической связи

Природа ковалентной связи. Формулы Льюиса. Формальный заряд. Теория гибридизации АО. Теория отталкивания электронных пар валентной оболочки (ОЭПВО) и форма молекул. Атомно-орбитальные модели. Полярность ковалентной связи. Индуктивный эффект заместителей. Делокализованная ковалентная связь, условия делокализации. Сопряжение. Резонансные структуры. Сверхсопряжение. Понятие о механизме химической реакции. Промежуточные соединения и частицы органических реакций: донорно-акцепторные комплексы, ионные пары, карбокатионы, карбанионы, ион-радикалы.

1.2 Алканы

Гомологический ряд. Изомерия. Номенклатура. Способы получения. Пространственное и электронное строение. Конформации, способы изображения, сравнительная устойчивость. Физические свойства. Общая характеристика реакционной способности. Реакции алканов. Галогенирование метана. Механизм реакции. Теплоты отдельных стадий и суммарный тепловой эффект. Кинетика галогенирования метана. Энергетическая диаграмма. Энергия активации. Переходное состояние. Активированный комплекс, (скоростьлимитирующая стадия). Метильный радикал, строение. Постулат Хэммонда. Реакции галогенирования гомологов метана: ориентация, реакционная способность, региоселективность. Ряд устойчивости алкильных радикалов. Другие радикальные (цепные и нецепные) реакции алканов.

1.3 Стереоизомерия

Типы стереоизомеров: конформеры, геометрические изомеры, энантиомеры. Оптическая изомерия. Хиральность. Хиральная молекула. Асимметрический центр. Оптическая активность. Энантиомеры, антиподы. Рацемическая смесь. Способы пространственного изображения оптических изомеров. Относительная и абсолютная

конфигурации. Проекции Фишера. D,L-Номенклатура. R,S-Номенклатура. Понятие об оптической активности соединений с двумя асимметрическими центрами. Диастереомеры, мезо-, *эритро*- и *трео*-формы.

1.4 Циклоалканы

Гомологический ряд. Изомерия. Номенклатура. Способы получения. Пространственное и электронное строение. Конформации. Типы напряжений в циклах (угловое, торсионное, трансаннулярное). Относительная устойчивость циклоалканов. Физические свойства. Потенциалы ионизации и электронное сродство, общая характеристика реакционной способности. Конформации циклогексана. Экваториальные и аксиальные связи. Пространственная изомерия замещенных циклогексанов. Реакции циклоалканов. Особенности реакций малых циклов. Важнейшие представители: циклопропан, циклопентан, циклогексан, декалины, стероиды, адамантан.

Модуль 2. Ненасыщенные углеводороды.

2.1. Алкены

Гомологический ряд. Изомерия. Номенклатура. Способы получения. Пространственное строение и пространственная изомерия алкенов. Электронное строение. Физические свойства. Потенциалы ионизации и электронное сродство, общая характеристика реакционной способности.

Реакции алкенов. Реакции электрофильного присоединения алкенов: присоединение галогеноводородов, воды, галогенов. Гидроборирование алкенов, механизм реакции превращения алкилборанов в алканы, спирты, кетоны. Региоселективность реакций электрофильного присоединения. Правило Марковникова и его теоретическое объяснение.

Свободнорадикальное присоединение бромоводорода (перекисный эффект Караша). Реакции радикального замещения алкенов, протекающие с сохранением двойной связи: аллильное галогенирование. Окисление и озонолиз алкенов, получение эпоксисоединений, виц-диолов, альдегидов, кислот. Окисление алкенов в присутствиисолей палладия.

Гидроформилирование алкенов, получение спиртов и альдегидов. Гомогенное и гетерогенное гидрирование. Реакции алкенов с карбенами и их аналогами. Получение и строение карбенов.

2.2 Алкины

Гомологический ряд. Изомерия. Номенклатура. Способы получения. Пространственное и электронное строение. Физические свойства. Потенциалы ионизации и электронное сродство, общая характеристика реакционной способности. Реакции алкинов. СН-Кислотность. Ацетилениды, строение и свойства. Реакции электрофильного присоединения, их механизмы и стереохимия. Реакции нуклеофильного присоединения. Окисление, восстановление, гидрирование алкинов. Олигомеризация. Важнейшие представители: ацетилен.

2.3. Алкадиены и полиены

Понятие о перициклических реакциях. Гомологический ряд. Классификация. Изомерия. Номенклатура. Способы получения. Аллены. Понятие о строении и свойствах. Алкадиены с сопряженными двойными связями. Пространственное и электронноестроение 1,3-бутадиена. Характеристика связей. Сопряжение. Оценки энергии сопряжения. Физические свойства. Потенциалы ионизации и электронное сродство, общая характеристика реакционной способности.

Реакции 1,3-алкадиенов. Особенности реакций присоединения: 1,2- и 1,4-(сопряженное) присоединение. Механизмы реакций. Кинетический и термодинамический контроль. Реакционная способность. Способы получения, применение в промышленном синтезе.

Понятие о перициклических реакциях. Циклизация непредельных соединений. Электроциклические реакции. Циклоприсоединение: циклодимеризация алкенов, реакции Дильса-Альдера. Стереоспецифичность реакций. Особенности реакций Дильса-Альдера.

Модуль 3. Ароматические соединения.

3.1 Теории ароматичности.

Особенности физических и химических свойств бензола. Современные представления о строении бензола. Ароматический характер бензола. Энергиясопряжения. Общие критерии ароматичности.

3.2 Соединения бензольного ряда

Изомерия. Номенклатура. Способы получения. Пространственное и электронное строение. Физические свойства. Общая характеристика реакционной способности.

Реакции электрофильного замещения. Реакции бензола: нитрование, галогенирование, сульфирование, алкилирование и ацилирование по Фриделю-Крафтсу. Условия реакций. Стадии образования и строение электрофильных агентов. Механизм S_E2-аром. π-Комплексы. Строение σ-комплексов. Энергетическая диаграмма реакции. Скоростьлимитирующая стадия. Кинетический изотопный эффект. Кинетический и термодинамический контроль.

Влияние заместителей в бензольном кольце на направление и скорость реакций электрофильного замещения: *орто-пара*-ориентанты активирующие и дезактивирующие, мета-ориентанты дезактивирующие. Влияние на устойчивость σ-комплексов. Орбитальный и зарядовый контроль. Другие факторы, влияющие на соотношение изомеров. Согласованная и несогласованная ориентация двух и более заместителей.

Алкилбензолы. Способы получения алкилбензолов. Особенности реакций алкилирования по Фриделю-Крафтсу. Свойства алкилбензолов. Важнейшиепредставители: бензол, толуол, ксилолы, кумол, стирол.

5. СООТВЕТСТВИЕ СОДЕРЖАНИЯ ТРЕБОВАНИЯМ К РЕЗУЛЬТАТАМ ОСВОЕНИЯ ДИСЦИПЛИНЫ

№	Компетенции	Модуль 1	Модуль 2	Модуль 3
	Знать:			
1	теоретические основы строения и свойств различных классов органических соединений	+	+	+
2	способы получения и химические свойства основных классов органических соединений	+	+	+
3	основные механизмы протекания органических реакций	+	+	+
	Уметь:			
4	применять теоретические знания для синтеза органических соединений различных классов	+	+	+
5	анализировать и предсказывать реакционные свойства органических соединений	+	+	+
6	составлять схемы синтеза органических соединений, заданного строения		+	+
	Владеть:			
7	основами номенклатуры и классификации органических соединений	+	+	+
8	основными теоретическими представлениями в органической химии	+	+	+

9	навыками обоснования рациональных способов получения органических веществ		+	+
	Общекультурные компетенции			
10	способность к самоорганизации и самообразованию (ОК-7)	+	+	+
	Общепрофессиональные компетенции			
11	способность и готовность использовать основные законы естественнонаучных дисциплин в профессиональной деятельности (ОПК-1)	+	+	+
12	готовность использовать знания о современной физической картине мира, пространственно-временных закономерностях, строении вещества для понимания окружающего мира и явлений природы (ОПК-2)	+	+	+
13	готовность использовать знания о строении вещества, природе химической связи в различных классах химических соединений для понимания свойств материалов и механизма химических процессов, протекающих в окружающем мире(ОПК-3)	+	+	+

6. ПРАКТИЧЕСКИЕ И ЛАБОРАТОРНЫЕ ЗАНЯТИЯ
6.1. ПРАКТИЧЕСКИЕ ЗАНЯТИЯ

Предусмотрены практические занятия обучающегося в бакалавриате в объеме 32 акад. ч.

№ п/п	№ раздела дисциплины	Темы практических занятий	Часы
1	1.1	Номенклатура органических соединений.	2
2	1.1	Номенклатура органических соединений. Природа ковалентной связи.	2
3	1.1	Резонанс. Эффекты в органической химии.	2
4	1.2	Алканы, контрольная работа № 1	2
5	1.3	Стереоизомерия.	2
6	1.4	Циклоалканы	2
7		Контрольная работ № 2	2
8	2.1	Алкены.	2
9	2.1	Алкены	2
10	2.2	Алкины.	2
11	2.3	Алкадиены.	2
12	2.3	Перициклические реакции	2
13		Контрольная работа № 3	2
14	3.1	Ароматичность. Бензол	2
15	3.2; 3.3	Арены	2
16		Контрольная работа № 4	2

6.2. ЛАБОРАТОРНЫЕ ЗАНЯТИЯ

Программой дисциплины «Органическая химия» лабораторные занятия не предусмотрены.

7. САМОСТОЯТЕЛЬНАЯ РАБОТА

Программой дисциплины «Органическая химия» предусмотрена самостоятельная работа студента в объеме 60 часов. Самостоятельная работа проводится с целью углубления знаний по дисциплине и предусматривает следующие виды:

- регулярную проработку пройденного на лекциях и практических занятиях учебного материала и подготовку к выполнению контрольных работ по разделам курса;
- ознакомление и проработку рекомендованной литературы и работу с электронно-библиотечными системами, включая переводы публикаций из научных журналов, цитируемых в базах Scopus, Web of Science, Chemical Abstracts, РИНЦ;
- посещение отраслевых выставок, семинаров, конференций различного уровня;
- участие в семинарах РХТУ им. И. Менделеева по тематике курса;
- подготовку к выполнению контрольных работ по материалу лекционного курса;
- подготовку к сдаче зачета с оценкой по курсу.

Планирование времени на самостоятельную работу, необходимого на изучение дисциплины, студентам лучше всего осуществлять на весь период изучения, предусматривая при этом регулярное повторение пройденного материала. Материал, законспектированный на лекциях, необходимо регулярно дополнять сведениями из литературных источников, представленных в учебной программе. При работе с указанными источниками рекомендуется составлять краткий конспект материала, с обязательным фиксированием библиографических данных источника.

8. ПРИМЕРЫ ОЦЕНОЧНЫХ СРЕДСТВ ДЛЯ КОНТРОЛЯ ОСВОЕНИЯ ДИСЦИПЛИНЫ

8.1. ПРИМЕРНАЯ ТЕМАТИКА РЕФЕРАТИВНО-АНАЛИТИЧЕСКОЙ РАБОТЫ.

Программой дисциплины «Органическая химия» реферативно-аналитическая работа не предусмотрена.

8.2. ПРИМЕРЫ КОНТРОЛЬНЫХ ВОПРОСОВ ДЛЯ ТЕКУЩЕГО КОНТРОЛЯ ОСВОЕНИЯ ДИСЦИПЛИНЫ

Для текущего контроля предусмотрено 4 контрольных работы. Максимальная оценка за контрольную работу 1 составляет 4 балла, за контрольную работу 2 – 16 баллов, за контрольные работы 3 и 4 составляет по 20 баллов за каждую работу.

Модуль 1.1. Примеры вопросов к контрольной работе № 1. Максимальная оценка – 4 балла.

1) Следующие соединения отнесите к рядам, классам и назовите по номенклатуре *IUPAC*:

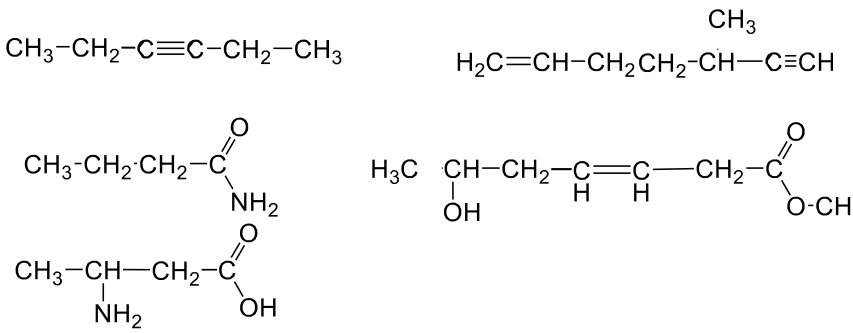

2) Приведите формулы следующих соединений: анилин; толуол; стирол; муравьиный альдегид; 2-этоксибутановая кислота.

Оценка заданий:

№ задания	1	2	Σ
Оценка, балл	2	2	4

Модуль 1.2-1.4, 2.1. Примеры вопросов к контрольной работе № 2. Максимальная оценка– 16 баллов.

1. Напишите уравнения реакций и назовите полученные соединения (3б).

1. 1-Бутен $\xrightarrow[\text{ROOR, t}]{\text{HBr}}$

2. Этилвиниловый эфир $\xrightarrow{\text{HBr}}$

3. 2-Бромгексан $\xrightarrow[\text{спирт, t}]{\text{KOH}}$

4. 1-Метилциклогексен $\xrightarrow[\text{2) } H_2O_2,\ OH^{\ominus}]{\text{1) } B_2H_6}$

5. Метилциклогексан $\xrightarrow[h\nu]{Br_2}$

6. Этилен $\xrightarrow[PdCl_2,\ CuCl_2]{1/2\ O_2,\ H_2O}$

2. Приведите механизмы реакций №1 и №2 (2б). Укажите стереохимический результат реакции №2. Приведите клиновидные формулы стереоизомеров и назовите их по *R,S*-номенклатуре (1,0б). Для продукта реакции №5 приведите конфигурацию и наиболее устойчивую конформацию (1,0б).

3. Осуществите превращения, используя только неорганические реагенты (4б).

а) 1-Бутен $\longrightarrow$ 2,3-бутандиол

б) Пропан $\longrightarrow$ циклопропан

4. Установите строение соединения и напишите все указанные реакции (3б).

$$\mathbf{C_6H_{12}} \xrightarrow[RhCl\cdot 3PPh_3]{H_2} \text{н.гексан}$$

$$\mathbf{C_6H_{12}} \xrightarrow[CCl_4]{Br_2} C_6H_{12}Br_2\ \textit{мезо}\text{-форма}$$

$$\mathbf{C_6H_{12}} \xrightarrow[H_2SO_4,\ t]{KMnO_4,\ H_2O} \text{карбоновая кислота-единственный продукт}$$

Оценка заданий:

№ задания	1	2	3	Σ
Оценка, балл	9	4	3	16

Модуль 2.2-2.3. Примеры вопросов к контрольной работе № 3. Максимальная оценка – 20 баллов.

Вариант 1

1. Напишите уравнения реакций и назовите полученные соединения (3б). Приведите механизмы реакций №5 и №6 (3б).

1. Пропин $\xrightarrow{HBr\ (1\ моль)}$ … $\xrightarrow{HCl\ (1\ моль)}$ …

2. Изопрен (2-метил-1,3-бутадиен) $\xrightarrow[2)\ H_2O,\ Zn]{1)\ O_3}$

3. Пропин $\xrightarrow[KOH,\ t]{C_2H_5OH}$

4. 1-Бутин $\xrightarrow[2)\ H_2O_2,\ ^{-}OH]{1)\ BHAlk_2}$

5. 1,3-Пентадиен $\xrightarrow{HBr\ (1\ моль)}$

6. 2-Пентин $\xrightarrow[CCl_4]{Br_2}$

2. Напишите уравнение реакции. Какова конфигурация продукта реакции? Укажите стереохимический результат реакции (2б).

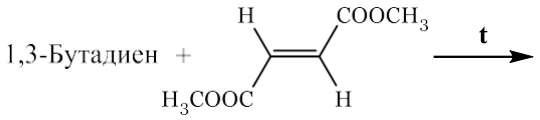

2. Осуществите превращения, используя только неорганические реагенты (6б).

а) Этилен $\longrightarrow$ 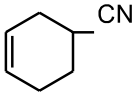

б) Пропен $\longrightarrow$ 1-гексен-4-ин

в) 1-Бутен $\longrightarrow$ *транс*-2-бутен

4. Установите строение соединения и напишите все указанные реакции (3б).

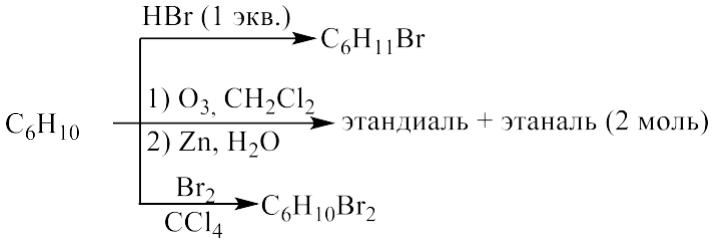

Оценка заданий:

№ задания	1	2	3	4	Σ
Оценка, балл	9	2	6	3	20

Модуль 3. Примеры вопросов к контрольной работе № 4. Максимальная оценка – 20 баллов.

Вариант 1

1. Напишите уравнения реакций. Назовите исходные соединения и продукты реакций. Для реакции №1 укажите электронные эффекты заместителя, приведите механизм и объясните состав продуктов реакции с позиции теории резонанса. (10б).

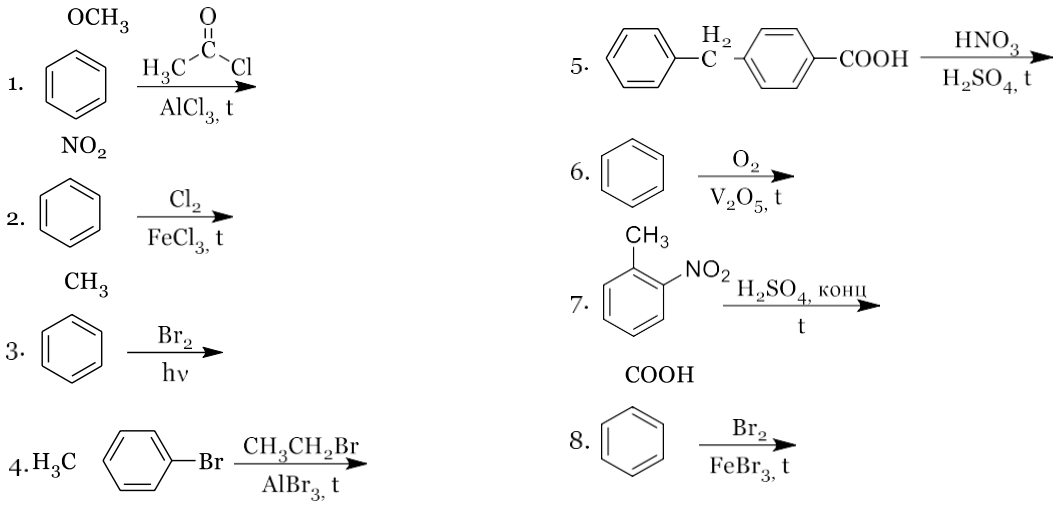

2. Осуществите превращения, используя только неорганические реагенты (6б).

а) Бензол и пропен ⟶ (*п*-бромфенил)хлорметан

б) Бензол ⟶ 4-хлор-3-нитробензойная кислота

в) Бензол и ацетилхлорид ⟶ *м*-бромэтилбензол

3. Установите строение соединения и напишите все указанные реакции (4б).

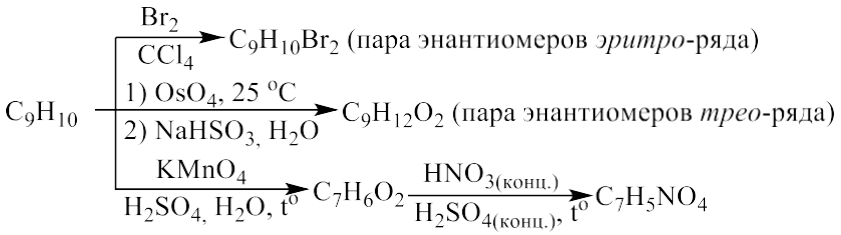

Оценка заданий:

№ задания	1	2	3	Σ
Оценка, балл	10	6	4	20

8.3. ВОПРОСЫ ДЛЯ ИТОГОВОГО КОНТРОЛЯ ОСВОЕНИЯ ДИСЦИПЛИНЫ(ЗАЧЕТ С ОЦЕНКОЙ)

Максимальное количество баллов за зачет с оценкой – 40 баллов. Билет для зачета с оценкой содержит 4 вопроса. Первый вопрос –15 баллов, второй – 8 баллов, третий– 10 баллов, четвертый – 7 баллов.

8.3.1. ПРИМЕРЫ КОНТРОЛЬНЫХ ВОПРОСОВ ДЛЯ ИТОГОВОГО КОНТРОЛЯ ОСВОЕНИЯ ДИСЦИПЛИНЫ

Максимальное количество баллов за зачет с оценкой – 40 баллов.

Раздел №1.

Задание: закончите уравнения реакций, дайте названия полученным соединениям, для продуктов реакций, обозначенных * приведите стереохимический результат.

1. Пропан $\xrightarrow[h\nu]{SO_2,\ Cl_2}$

2. Изобутан $\xrightarrow[h\nu]{Cl_2}$

3.* Бутан $\xrightarrow[h\nu]{SO_2,\ Cl_2}$

4.* Циклопентен $\xrightarrow[CCl_4]{Br_2}$

5. 1,3-Дибромпропан $\xrightarrow[\text{спирт, } t^oC]{Zn}$

6.* Циклогексен $\xrightarrow[H_2O,\ 0\ ^oC]{KMnO_4}$

7.** Метилциклопропан $\xrightarrow{HBr}$

8. Этилциклопропан $\xrightarrow{HCl}$

9. Метилциклопентан $\xrightarrow[h\nu]{Br_2}$

Раздел №2.

Задание:

– напишите механизмы реакций, для реакций обозначенных * приведите стереохимический результат;

– для реакций обозначенных ** приведите энергетическую диаграмму,

– объясните влияние температуры на количественное соотношение продуктов реакции;

– для реакций обозначенных *** с точки зрения теории резонанса объясните направление реакции.

1.* Бутан $\xrightarrow[h\nu]{Br_2}$

2.* 1-Бутен $\xrightarrow{HBr}$

3.* Циклогексен $\xrightarrow[CCl_4]{Br_2}$

4.* Этилбензол $\xrightarrow[h\nu]{Br_2}$

5.* Пропен $\xrightarrow[400\ -\ 500\ ^oC]{Cl_2}$

Раздел №3.

Задание: осуществите превращения, используя только неорганические реагенты.

1. Пропан ⟶ ацетон

2. Этилен ⟶ 3-гексин

3. 2-Бутен ⟶ *эритро*-2,3-бутандиол

4. Этилен ⟶ хлоропрен (2-хлор-1,3-бутадиен)

Раздел №4.

Задание: установите строение соединения, напишите указанные реакции.

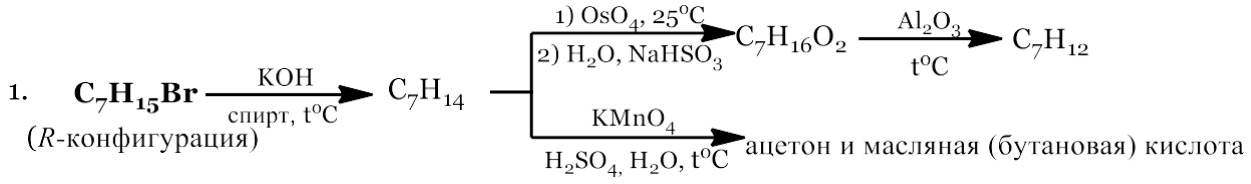

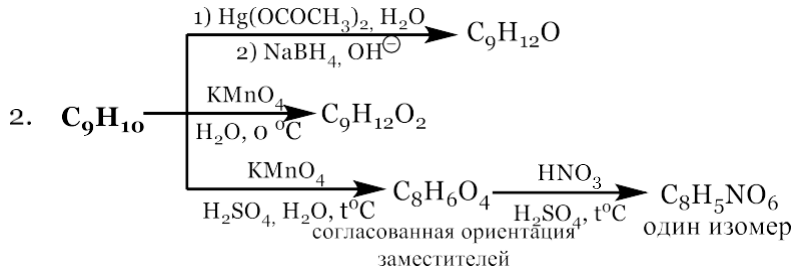

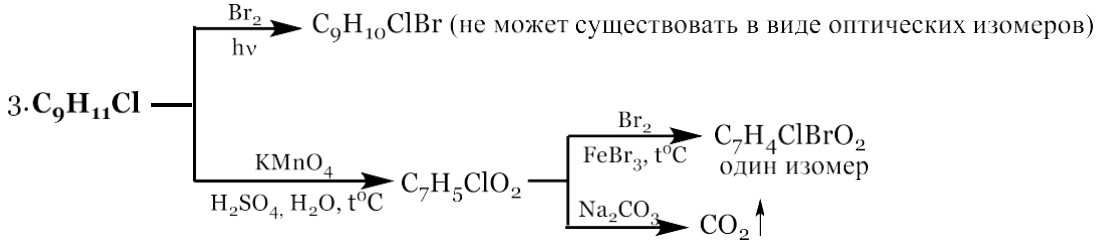

Полный перечень оценочных средств приведен в виде отдельного документа, являющегося неотъемлемой частью основной образовательной программы.

8.4. СТРУКТУРА И ПРИМЕРЫ БИЛЕТОВ ДЛЯ ЗАЧЕТА С ОЦЕНКОЙ

Зачет с оценкой по дисциплине «Органическая химия» проводится во2 семестре ивключает контрольные вопросы по всем разделам учебной программыдисциплины. Билет для зачета с оценкой состоит из 4 вопросов, относящихся к указанным разделам. Ответы на вопросы зачета с оценкой оцениваются из максимальной оценки 40 баллов следующим образом: максимальное количество баллов за первый вопрос –15 баллов, второй – 8 баллов, третий–10 баллов, четвертый вопросы – 7 баллов.

Пример билета для зачета с оценкой:

«Утверждаю»

_____
(Должность,наименование кафедры)

_____ _____
(Подпись) (И. О. Фамилия)

«__»_____20__г.

Министерство науки и высшего образования РФ
Российский химико-технологический университет им. Д.И. Менделеева
Кафедра органической химии
18.03.01 «Химическая технология»
профиль «Химическая технология биоматериалов»
Органическая химия

I. Напишите уравнения реакций, назовите полученные соединения (14 баллов). Для реакций *4 и 11* укажите стереохимический результат (1 балл):

1. Циклопентен $\xrightarrow[CCl_4]{Br_2}$
2. Пропин $\xrightarrow[KOH,\ t^oC]{C_2H_5OH}$
3. Хлорбензол $\xrightarrow[FeCl_3,\ t^oC]{Cl_2}$
4. *п*-Ксилол $\xrightarrow[Ni,\ p,\ t^oC]{3H_2}$
5. Пропин $\xrightarrow[NH_{3,\ жидк}]{NaNH_2}$ ... $\xrightarrow{C_2H_5Br}$
6. 2-Бромбутан $\xrightarrow[спирт,\ t^oC]{KOH}$
7. Изопрен (2-метил-1,3-бутадиен) $\xrightarrow{HBr\ (1\ моль)}$
8. 3-Метил-1-пентен $\xrightarrow[ROOR,\ t^oC]{HBr}$
9. Нитроэтилен $\xrightarrow{HBr}$
10. *п*-Метокситолуол $\xrightarrow[H_2SO_4,\ t^oC]{HNO_3}$
11. *(Z)*-2-Пентен $\xrightarrow[2)\ H_2O,\ NaHSO_3]{1)\ OsO_4,\ 25^oC}$
12. Стирол (винилбензол) $\xrightarrow{B_2H_6}$ ... $\xrightarrow[OH^-]{H_2O_2}$
13. Этилбензол $\xrightarrow[h\nu]{Br_2}$
14. Бензальдегид $\xrightarrow[FeBr_3,\ t^oC]{Br_2}$

II. Приведите механизмы следующих реакций (8 баллов):

1. Этоксиэтилен $\xrightarrow{HBr}$ (3 балла)

   Укажите стереохимический результат реакции и конфигурацию стереоизомеров по R,S-номенклатуре. (1 балл)

2. Фенетол (этоксибензол) $\xrightarrow[AlCl_3,\ t^oC]{H_3C-C(=O)-Cl}$ (4 балла)

   В терминах теории резонанса объясните направление реакции.

III. Приведите схемы превращений (10 баллов):

1. Бензол и пропанол $\longrightarrow$ 2-бром-2-(*п*-бромфенил)пропан (5 баллов)
2. Пропан $\longrightarrow$ 3-бром-1-хлорпропан (5 баллов)

IV. Установите строение соединения (2 балла). Напишите все указанные реакции (5 баллов):

$$C_4H_6 \xrightarrow[CCl_4]{2HBr} C_4H_8Br_2 \xrightarrow[спирт,\ 300\ ^oC]{2KOH} C_4H_6 \xrightarrow[Pd,\ PbO/CaCO_3]{H_2} C_4H_8 \xrightarrow[CCl_4]{Br_2} C_4H_8$$

$$C_4H_6 \xrightarrow{Cu(NH_3)_2OH} C_4H_5Cu\ (осадок)$$

$$C_4H_6 \xrightarrow[HgSO_4,\ H_2SO_4]{H_2O} C_4H_8O$$

Укажите конфигурацию соединения состава C_4H_8.

Оценка заданий:

№ задания	1	2	3	4	5	Σ
Оценка, балл	10	5	10	10	5	40

9. УЧЕБНО-МЕТОДИЧЕСКОЕ ОБЕСПЕЧЕНИЕ ДИСЦИПЛИНЫ

9.1. РЕКОМЕНДУЕМАЯ ЛИТЕРАТУРА

А) Основная литература:

1. Травень В.Ф. Органическая химия. М.; Бином. Лаборатория знаний, 2013. Т. 1. 368 с
2. Травень В.Ф. Органическая химия. М.; Бином. Лаборатория знаний, 2013. Т. II. 517 с
3. Травень В.Ф. Органическая химия. М.; Бином. Лаборатория знаний, 2013. Т. III. 388 с.
4. Органическая химия. Задания для подготовки к контрольным работам/ А. М. Борунов, Л. С. Красавина, Н. Я. Подхалюзина, А. Е. Щекотихин. М. : РХТУ им. Д. И. Менделеева, 2017. 88 с.

Б) Дополнительная литература:

1. Травень В.Ф. Органическая химия. М.; Академкнига, 2004. Т. 1. 727 с.
2. Травень В.Ф. Органическая химия. М.; Академкнига, 2004. Т.2. 582 с.
3. Природа ковалентной связи и концепции реакционной способности. Кислоты и основания в органической химии: учебное пособие / Е. М. Бондаренко [и др.] ; ред.В. Ф. Травень. - М. : РХТУ им. Д.И. Менделеева, 2009. - 91 с.
4. Буянов В.Н., Манакова И.В., Таршиц Д.Л. Органическая химия: задания для подготовки к контрольным работам: Учебное пособие / М.: РХТУ им. Д.И. Менделеева, 2009. - 299 с.
5. Органическая химия. Задания для подготовки к контрольным работам. РХТУ им. Д.И. Менделеева. М.; 2001. 72 с.

9.2 РЕКОМЕНДУЕМЫЕ ИСТОЧНИКИ НАУЧНО-ТЕХНИЧЕСКОЙ ИНФОРМАЦИИ

Научно-технические журналы:

- Журнал «Известия АН. Серия химическая» ISSN 0002-3353
- Журнал «Mendeleev Communications» ISSN 0959-9436
- Журнал «Журнал органической химии» ISSN 0514-7492

Ресурсы информационно–телекоммуникационной сети Интернет:
http:// www.elibrary.ru.ru
http:// www.sciencedirect.com.ru

9.3. СРЕДСТВА ОБЕСПЕЧЕНИЯ ОСВОЕНИЯ ДИСЦИПЛИНЫ

Для реализации учебной программы подготовлены следующие средства обеспечения освоения дисциплины: размещены на странице кафедры, на сайте университета https://muctr.ru/university/edu-dep/fen/departments/koh/metod/

Для освоения дисциплины используются следующие нормативные и нормативно-методические документы :

- Федеральный закон Российской Федерации от 29.12.2012 № 273-ФЗ «Об образовании в Российской Федерации» [Электронный ресурс] – Режим доступа: http://pravo.gov.ru/proxy/ips/?docbody=&nd=102162745&intelsearch=273-%D4%C7 (дата обращения: 20.02.2020).

– Федеральные государственные образовательные стандарты высшего образования // Координационный совет учебно-методических объединений и научно-методических советов высшей школы. Портал Федеральных образовательных стандартов высшего образования [Электронный ресурс] – Режим доступа: http://fgosvo.ru/fgosvo/92/91/4 (дата обращения: 20.02.2020).
– Приказ Министерства образования и науки РФ от 23.08.2017 № 816 «Об утверждении Порядка применения организациями, осуществляющими образовательную деятельность, электронного обучения, дистанционных образовательных технологий при реализации образовательных программ» [Электронный ресурс]. Режим доступа: http://pravo.gov.ru/proxy/ips/?docbody=&nd=102447332&intelsearch=816+%EF%F0%E8%EA%E0%E7 (дата обращения: 20.02.2020).

При освоении дисциплины студенты должны использовать информационные и информационно-образовательные ресурсы следующих порталов и сайтов:

– Система федеральных образовательных порталов. Система открытого образования. Консалтинговый центр ИОС ОО РФ [Электронный ресурс] – Режим доступа: http://www.openedu.ru (дата обращения: 20.02.2020).

– Информационная система «Единое окно доступа к образовательным ресурсам». URL: http://window.edu.ru/ (дата обращения: 20.02.2020).

– ФЭПО: соответствие требованиям ФГОС [Электронный ресурс] – Режим доступа: http://fepo.i-exam.ru/ (дата обращения: 20.02.2020).

10. МЕТОДИЧЕСКИЕ УКАЗАНИЯ ДЛЯ ОБУЧАЮЩИХСЯ

10.1. ДЛЯ СТУДЕНТОВ, ОБУЧАЮЩИХСЯ БЕЗ ИСПОЛЬЗОВАНИЯ ДИСТАНЦИОННЫХ ОБРАЗОВАТЕЛЬНЫХ ТЕХНОЛОГИЙ

Методические рекомендации по организации учебной работы обучающегося в бакалавриате направлены на повышение ритмичности и эффективности его аудиторной и самостоятельной работы по дисциплине.

Учебный курс «Органическая химия» включает 3 раздела, каждый из которыхимеет определенную логическую завершенность. При изучении материала каждого раздела рекомендуется регулярное повторение законспектированного лекционного материала, а также дополнение его сведениями из литературных источников, представленных в учебной программе. При работе с указанными источниками рекомендуется составлять краткий конспект с обязательным фиксированиембиблиографических данных источника. Изучение материала каждого раздела заканчивается контролем его освоения в форме контрольной работы. Результаты выполнения контрольных работ оцениваются в соответствии с принятой в университете рейтинговой системой оценки знаний.

Совокупная оценка текущей работы студента бакалавриата в семестре складывается из оценок за выполнение контрольных работ. Максимальная оценка текущей работы в семестре составляет 60 баллов.

Общая оценка результатов освоения дисциплины складывается из числа баллов, набранных в семестре (контрольные работы) и за зачет с оценкой. Максимальная общая оценка всей дисциплины составляет 100 баллов.

10.2. ДЛЯ СТУДЕНТОВ, ОБУЧАЮЩИХСЯ С ИСПОЛЬЗОВАНИЕМ ДИСТАНЦИОННЫХ ОБРАЗОВАТЕЛЬНЫХ ТЕХНОЛОГИЙ

При использовании электронного обучения и дистанционных образовательных технологий занятия полностью или частично проводятся в режиме онлайн. Объем дисциплины и распределение нагрузки по видам работ соответствует п. 4.1.

Распределение баллов соответствует п. 10.1 либо может быть изменено в соответствии с решением кафедры, в случае перехода на ЭО и ДОТ в процессе обучения. Решение кафедры об используемых технологиях и системе оценивания достижений обучающихся принимается с учетом мнения ведущего преподавателя и доводится до обучающихся.

11. МЕТОДИЧЕСКИЕ УКАЗАНИЯ ДЛЯ ПРЕПОДАВАТЕЛЙ

11.1. ДЛЯ ПРПОДАВАТЕЛЕЙ, РЕАЛИЗУЮЩИХ ОБРАЗОВАТЕЛЬНЫЕ ПРОГРАММЫ БЕЗ ИСПОЛЬЗОВАНИЯ ДИСТАНЦИОННЫХ ОБРАЗОВАТЕЛЬНЫХ ТЕХНОЛОГИЙ

При преподавании дисциплины «Органическая химия» используется два типа учебных занятий: лекции, семинарские занятия. На семинарских занятиях разбираются примеры и закрепляется лекционный материал. Необходимо обращать внимание студентов на обоснование круга рассматриваемых вопросов, формулировки главных положений и определений, практические выводы из теоретических положений. На занятиях должна прослеживаться связь рассматриваемых вопросов с ранее изученным материалом. При проведении занятий преподаватель может рекомендовать студентам дополнительную литературу по тематике занятия. Желательно стимулировать студентов к самостоятельной работе с литературными источниками, задавая вопросы и организуя их обсуждение в аудитории.

Текущий контроль усвоения дисциплины рекомендуется осуществлять с помощью контрольных работ. Итоговый контроль осуществляется посредством зачета с оценкой.

11.2. ДЛЯ ПРПОДАВАТЕЛЕЙ, РЕАЛИЗУЮЩИХ ОБРАЗОВАТЕЛЬНЫЕ ПРОГРАММЫ С ИСПОЛЬЗОВАНИЕМ ДИСТАНЦИОННЫХ ОБРАЗОВАТЕЛЬНЫХ ТЕХНОЛОГИЙ

При использовании электронного обучения и дистанционных образовательных технологий занятия полностью или частично проводятся в режиме онлайн. Объем дисциплины и распределение нагрузки по видам работ соответствует п. 4.1. Распределение баллов соответствует п. 10.1 либо может быть изменено в соответствии с решением кафедры, в случае перехода на ЭО и ДОТ в процессе обучения. Решение кафедры об используемых технологиях и системе оценивания достижений обучающихся принимается с учетом мнения ведущего преподавателя и доводится до обучающихся.

Реализация ЭО и ДОТ предполагает использование следующих видов и учебной деятельности: онлайн консультации, практические занятия, видео-лекции; лабораторные работы, проводимые полностью или частично с применением ЭО и ДОТ; текущий контроль в режиме тестирования и проверки домашних заданий; самостоятельная работа и т.д.

При реализации РПД в зависимости от конкретной ситуации ЭО и ДОТ могут быть применены в следующем виде:

- объем часов контактной работы обучающихся с преподавателем не сокращается) и электронные образовательные ресурсы (ЭОР) методически обеспечивают самостоятельную работу обучающихся в объеме, предусмотренном рабочей программой данной дисциплины. При этом в случае необходимости занятия проводятся в режиме онлайн;
- смешанные формы обучения, сочетающие в себе аудиторные занятия (при возможности перевода части контактных часов работы обучающихся с преподавателем в электронную информационно-образовательную среду без потери содержания учебной дисциплины) и ЭОР (часть учебного материала (например, лекции) может быть заменена ЭОР);

• учебные курсы, интегрированные в LMS Moodle, контактные часы по которым могут быть исключены, изучаются обучающимися самостоятельно при минимальном участии преподавателя (консультации в режиме форума или в режиме вебинара).

12. ПЕРЕЧЕНЬ ИНФОРМАЦИОННЫХ ТЕХНОЛОГИЙ, ИСПОЛЬЗУЕМЫХ В ОБРАЗОВАТЕЛЬНОМ ПРОЦЕССЕ

Информационную поддержку изучения дисциплины осуществляет Информационно-библиотечный центр (ИБЦ) РХТУ им. Д.И. Менделеева, который обеспечивает обучающихся основной учебной, учебно-методической и научной литературой, необходимой для организации образовательного процесса по дисциплине. Общий объем многоотраслевого фонда ИБЦ на 01.01.2019 составляет 1 708 372экз.

Фонд ИБЦ располагает учебной, учебно-методической и научно-технической литературой в форме печатных и электронных изданий, а также включает официальные, справочно-библиографические, специализированные отечественные и зарубежные периодические и информационные издания. ИБЦ обеспечивает доступ к профессиональным базам данных, информационным, справочным и поисковым системам.

Каждый обучающийся обеспечен свободным доступом из любой точки, в которой имеется доступ к сети Интернет и к электронно-библиотечной системе (ЭБС) Университета, которая содержит различные издания по основным изучаемым дисциплинам и сформирована по согласованию с правообладателями учебной и учебно-методической литературы.

Для более полного и оперативного справочно-библиографического и информационного обслуживания в ИБЦ реализована технология Электронной доставки документов.

№	Электронный ресурс	Реквизиты договора (номер, дата заключения, срок действия), ссылка на сайт ЭБС, сумма договора, количество ключей	Характеристика библиотечного фонда, доступ к которому предоставляется договором
1	ЭБС «Лань»	Принадлежность - сторонняя Реквизиты договора - ООО «Издательство «Лань», договор №29.01-З-2.0-827/2018 от 26.09.2018 г. Сумма договора – 357 000-00 С «26» сентября 2018г. по **«25» сентября 2019г.** Ссылка на сайт ЭБС	Электронно-библиотечная система издательства "Лань" — ресурс, включающий в себя как электронные версии книг ведущих издательств учебной и научной литературы (в том числе университетских издательств), так и электронные версии периодических изданий по различным областям знаний. ЭБС «ЛАНЬ» предоставляет пользователям мобильное приложение для iOS и Android, в которых интегрированы бесплатные сервисы для незрячих студентов и синтезатор речи. **Коллекции**: «Химия» - изд-ва НОТ, «Химия» - изд-ва Лаборатория знаний,

	ЭБС «ЛАНЬ»	– http://e.lanbook.com Количество ключей - доступ для всех пользователей РХТУ с любого компьютера. Принадлежность - сторонняя Реквизиты договора - ООО «Издательство «Лань», договор № 33.03-Р-2.0-1775/2-10 от 26.09.2019г. Сумма договора – 642 083-68 **С «26» сентября 2019г. по «25» сентября 2020г.** Ссылка на сайт ЭБС – http://e.lanbook.com Количество ключей - доступ для всех пользователей РХТУ с любого компьютера.	«Химия» - изд-ва «ЛАНЬ», «Химия»-КНИТУ(Казанский национальный исследовательский технологический университет), «Химия» - изд-ва ФИЗМАТЛИТ, «Информатика» - изд-ва "Лань", Национальный Открытый Университет"ИНТУИТ", "Инженерно-технические науки" изд-ва "Лань". Коллекции: «Химия» - изд-ва НОТ, «Химия» - изд-ва Лаборатория знаний, «Химия» - изд-ва «ЛАНЬ», «Химия»-КНИТУ(Казанский национальный исследовательский технологический университет), «Химия» - изд-ва ФИЗМАТЛИТ, «Информатика» - изд-ва «ЛАНЬ», Национальный Открытый Университет«ИНТУИТ», Инженерно-технические науки" изд-ва «ЛАНЬ», «Теоретическая механика» изд-ва «ЛАНЬ», Экономика и менеджмент» изд-ва Дашков и К. А также отдельные издания в соответствии с Договором.

2.	Электронно - библиотечная система ИБЦ РХТУ им. Д.И.Менделеева (на базе АИБС «Ирбис»)	Принадлежность – собственная РХТУ. Ссылка на сайт ЭБС – http://lib.muctr.ru/ Доступ для пользователей РХТУ с любого компьютера.	Электронные версии учебных и научных изданий авторов РХТУ по всем ООП.
3	Информационно-справочная система «ТЕХЭКСПЕРТ» «Нормы, правила, стандарты России».	Принадлежность сторонняя. Реквизиты контракта – ООО «ИНФОРМПРОЕКТ», контракт № 111-142ЭА/2018 от 18.12.2018 г. Сумма договора – 547 511 руб. С «01» января.2019 г. по «31» декабря 2019 г. Ссылка на сайт ЭБС – http://reforma.kodeks.ru/reforma/ Количество ключей – 5 лицензий + локальный доступ с компьютеров ИБЦ.	Электронная библиотека нормативно-технических изданий. Содержит более 40000 национальных стандартов и др. НТД

4	Электронная библиотека диссертаций (ЭБД).	Принадлежность – сторонняя Реквизиты договора – РГБ, Договор № 29.01-Р-2.0-826/2018 от 03.10.2018 г. Сумма договора - 299130-00 С «15» октября 2018 г. по **«14» июля 2019 г.** Ссылка на сайт ЭБС – http://diss.rsl.ru/ Количество ключей – 10 лицензий + распечатка в ИБЦ.	В ЭБД доступны электронные версии диссертаций Российской Государственной библиотеки: с 1998 года – по специальностям: "Экономические науки", "Юридические науки", "Педагогические науки" и "Психологические науки"; с 2004 года - по всем специальностям, кроме медицины и фармации; с 2007 года - по всем специальностям, включая работы по медицине и фармации.
5	ЭБС «Научно-электронная библиотека eLibrary.ru».	Принадлежность – сторонняя Реквизиты договора – ООО «РУНЭБ», договор № 29.01-Р-2.0-1020/2018 от 07.12.2018 г. Сумма договора - 934 693-00 С «01» января 2019 г. по «31» декабря 2019 г. Ссылка на сайт – http://elibrary.ru Количество ключей – доступ для пользователей РХТУ по ip-адресам неограничен.	Электронные версии периодических и непериодических изданий по различным отраслям науки

6	БД ВИНИТИ РАН	Принадлежность сторонняя Договор № 5Д/2018 от 01.02.2018 г. Сумма договора - 24000-00 С «02» февраля 2018 г. **по «05» мая 2019 г.** Ссылка на сайт- http://www.viniti.ru/ Количество ключей – локальный доступ для пользователей РХТУ в ИБЦ РХТУ.	Крупнейшая в России баз данных по естественным, точным и техническим наукам. Включает материалы РЖ (Реферативного журнала) ВИНИТИ с 1981 г. Общий объем БД - более 28 млн. документов
7	Справочно-правовая система «Консультант+»,	Принадлежность сторонняя, Договор № 45-70ЭА/2018 от 09.07.2018 г. С «10» июля 2018 г. по «09» июля 2019 г. Ссылка на сайт- http://www.consultant.ru/ Количество ключей – 50 пользовательских лицензий по ip-адресам.	Справочно-правовая система по законодательству Российской Федерации.
8	Справочно-правовая система “Гарант»	Принадлежность сторонняя Договор №145-188ЭА/2018 г. от 28.01.2019 г. С «28» января 2019 г. по «27» января 2020 г. Ссылка на сайт – http://www.garant.ru/ Сумма договора - 512000-00 Количество ключей –	Гарант — справочно-правовая система по законодательству Российской Федерации.

		50 пользовательских лицензий по ip-адресам.	
9	Издательство Wiley	Принадлежность сторонняя. Национальная подписка (Минобрнауки+ ГПНТБ) Сублицензионный договор № Wiley/130 от 10.10.2019 г. С «01» января 2019 г. по «31» декабря 2019 г. Ссылка на сайт – http://onlinelibrary.wiley.com/ Количество ключей - доступ для пользователей РХТУ по ip-адресам неограничен.	Коллекция журналов по всем областям знаний, в том числе известные журналы по химии, материаловедению, взрывчатым веществам и др.
10	QUESTEL ORBIT	Принадлежность сторонняя. Национальная подписка (Минобрнауки+ ГПНТБ) Сублицензионный договор № Questel/130 от 05.09.2019 г. С «01» января 2019 г. по «31» декабря 2019 г. Ссылка на сайт – http://www.questel.orbit.com Количество ключей – доступ для пользователей РХТУ	ORBIT является глобальным оперативно обновляемым патентным порталом, позволяющим осуществлять поиск в перечне заявок на патенты, полученных, приблизительно, 80-патентными учреждениями в различных странах мира и предоставленных грантов.

		по ip-адресам неограничен.	
11	ProQuest Dissertation and Theses Global	Принадлежность сторонняя. Национальная подписка (Минобрнауки+ ГПНТБ) Сублицензионный договор № ProQuest/130 от 09.10.2019 г. С «01» января 2019 г. по «31» декабря 2019 г. Ссылка на сайт – http://www.proquest.com/products-services/pqdtglobal.html Количество ключей – дост уп для пользователей РХТУ по ip-адресам неограничен.	База данных ProQuestDissertation&ThesesGlobal (PQDT Global) авторитетная коллекция из более 3,5 млн. зарубежных диссертаций, более 1,7 млн. из которых представлены в полном тексте.
12	AmericanChemical Society	Принадлежность сторонняя. Национальная подписка (Минобрнауки+ ГПНТБ) Сублицензионный договор № ACS/130 от 25.10.2019 г. С «01» июля 2019 г. по «31» декабря 2019 г. Ссылка на сайт – http://www.acs.org/content/acs/en.html Количество ключей – доступ для пользователей РХТУ по ip-адресам	Коллекция журналов по химии и химической технологии Core + издательства AmericanChemicalSociety

		неограничен.	
13	American Institute of Physics (AIP)	Принадлежность сторонняя. Национальная подписка (Минобрнауки+ ГПНТБ) Сублицензионный договор № AIP/130 от 24.10.2019 г. С «01» июля 2019 г. по «31» декабря 2019 г. Ссылка на сайт – http://scitation.aip.org/ Количество ключей – доступ для пользователей РХТУ по ip-адресам неограничен.	Коллекция журналов по техническим и естественным наукам издательства Американского института физики (AIP)
14	БазаданныхReaxys иReaxys Medicinal Chemistry Компании Elsevier	Принадлежность сторонняя. Национальная подписка (Минобрнауки+ ГПНТБ) Сублицензионный договор № Reaxys /130 от 10.10.2019 г. С «01» июля 2019 г. по «31» декабря 2019 г. Ссылка на сайт – https://www.reaxys.com/ Количество ключей – доступ для пользователей РХТУ по ip-адресам неограничен.	Структурно-химическая база данныйReaxys включает в себя структурную базу данных химических соединений и их экспериментальных свойств, реферативную базу журнальных и патентных публикаций, базу химических реакций с функцией построения плана синтеза. Модуль биологически активных соединений, биологических мишеней, фармакологических свойств химических соединений ReaxysMedicinalChemistry является крупнейшей в мире базой данных.
15	Scopus	Принадлежность сторонняя. Национальная	Мультидисциплинарная реферативная и наукометрическая база данных издательства **ELSEVIER**

		подписка (Минобрнауки+ ГПНТБ) Сублицензионный договор № Scopus/130 от 09.10.2019 г. С «01» июля 2019 г. по «31» декабря 2019 г. Ссылка на сайт – http://www.scopus.com . Количество ключей – доступ для пользователей РХТУ по ip-адресам неограничен.	
16	Ресурсы международной компании ClarivateAnalytics	Принадлежность сторонняя. Национальная подписка (Минобрнауки+ ГПНТБ) Сублицензионный договор № WoS/130 от 05.09.2019 г. С «01» января 2019 г. по «31» декабря 2019 г. Ссылка на сайт – http://apps.webofknowledge.com/WOS_GeneralSearch_input.do?product=WOS&search_mode=GeneralSearch&SID=R1Ij2TUYmdd7bUatOlJ&preferencesSaved= Количество ключей – доступ для пользователей РХТУ по ip-адресам	Открыт доступ к ресурсам: **WEB of SCIENCE** – реферативная и наукометрическая база данных. **MEDLINE** – реферативная база данных по медицине.

		неограничен.	
17	RoyalSocietyofChemistry (Королевское химическое общество	Принадлежность сторонняя. Национальная подписка (Минобрнауки+ ГПНТБ) Сублицензионный договор № RSC/130 от 08.10.2019 г. С «01» января 2019 г. по «31» декабря 2019 г. Ссылка на сайт – http://pubs.rsc.org/ Количество ключей - доступ для пользователей РХТУ по ip-адресам неограничен.	Коллекция включает 44 журнала. Тематика: органическая, аналитическая, физическая химия, биохимия, электрохимия, химические технологии.
18.	Электронные ресурсы издательства SpringerNature	Принадлежность – сторонняя Национальная подписка (Минобрнауки+РФФИ) Информационное письмо РФФИ № 809 от 24.06.2019 г. С «01» января 2019 г. по «31» декабря 2019 г. Ссылка на сайт http://link.springer.com/ Количество ключей - доступ для пользователей РХТУ по ip-адресам неограничен.	- Полнотекстовая коллекция электронных журналов Springer по различным отраслям знаний. - Полнотекстовые 85 журналов NaturePublishingGroup - Коллекция научных протоколов по различным отраслям знаний SpringerProtocols - Коллекция научных материалов в области физических наук и инжиниринга SpringerMaterials (TheLandolt-BornsteinDatabase) - Полный доступ к статическим и динамическим справочным изданиям по любой теме - Реферативная база данных по чистой и прикладной математике zbMATH - Nano Database

19.	БазаданныхSciFinderкомпании Chemical Abstracts Service	Принадлежность сторонняя. Национальная подписка (Минобрнауки+ ГПНТБ) Сублицензионный договор № CAS/130 от 23.10.2019 г. С «01» января 2019 г. по «31» декабря 2019 г. Ссылка на сайт – https://scifinder.cas.org Количество ключей – доступ для пользователей РХТУ по ip-адресам и персональной регистрации.	SciFinder — поисковый сервис, обеспечивающий многоаспектный поиск как библиографической информации, так и информации по химическим реакциям, структурным соединениям и патентам. Основная тематика обширного поискового массива — химия, а также рядсмежных дисциплин, таких как материаловедение, биохимия и биомедицина, фармакология, химическая технология, физика, геология, металлургия и другие.
20	Издательство Elsevier на платформе ScienceDirect	Принадлежность сторонняя. Национальная подписка (Минобрнауки+ РФФИ) Информационное письмо РФФИ № исх.- 1294 от 09 10 2019 г. С «01» января 2019 г. по «31» декабря 2019 г. Ссылка на сайт – https://www.sciencedirect.com Количество ключей – доступ для пользователей РХТУ по ip-адресам.	«FreedomCollection» — полнотекстовая коллекция электронных журналов издательства Elsevier по различным отраслям знаний, включающая не менее 2000 наименований электронных журналов. «FreedomCollectioneBookcollection» — содержит более 5 000 книг по 24 различным предметным областям естественных, технических и медицинских наук. Доступ к архивам 2014-2018гг.

21	ЭБС «Лань»	Принадлежность - сторонняя Реквизиты договора - ООО «Издательство «Лань», договор №29.01-З-2.0-1299/2018 от 06.03.2019 г. **С «06» марта 2019г. по «25» сентября 2019г.** Ссылка на сайт ЭБС – http://e.lanbook.com Сумма договора – 73 247-39 Количество ключей - доступ для всех пользователей РХТУ с любого компьютера.	Коллекция книг по естественно-научным и техническим отраслям наукам.

22	ЭБС «ЮРАЙТ»	Принадлежность - сторонняя Реквизиты договора – ООО «Электронное издательство ЮРАЙТ», Договор № №29.01-З-2.0-1168/2018 от 11.01.2019 г. С «11» января 2019 г. по «»10» января 2020 г. Ссылка на сайт ЭБС - https://biblio-online.ru/ Сумма договора – 220 000-00 руб. Количество ключей - доступ для всех пользователей РХТУ с любого компьютера.	Электронная библиотека включает более 5000 наименований учебников и учебных пособий по всем отраслям знаний для всех уровней профессионального образования от ведущих научных школ с соблюдением требований новых ФГОСов.

13. МАТЕРИАЛЬНО-ТЕХНИЧЕСКОЕ ОБЕСПЕЧЕНИЕ ДИСЦИПЛИНЫ

В соответствии с учебным планом занятия по дисциплине «Органическая химия» проводятся в форме лекций, практических занятий и самостоятельной работы обучающегося.

13.1. ОБОРУДОВАНИЕ, НЕОБХОДИМОЕ В ОБРАЗОВАТЕЛЬНОМ ПРОЦЕССЕ

Лекционная учебная аудитория, оборудованная доской с мелом или маркером и учебной мебелью; учебная аудитория для проведения практических (семинарских) занятий, оборудованная доской с мелом или маркером; библиотека, имеющая рабочие компьютерные места для студентов, оснащенные компьютерами с доступом к базам данных и выходом в Интернет.

13.2. УЧЕБНО-НАГЛЯДНЫЕ ПОСОБИЯ

Комплекты шариковых моделей для демонстрации пространственного строения органических веществ.

13.3. КОМПЬЮТЕРЫ, ИНОФРМАЦИОННО-ТЕЛЕКОММУНИКАЦИОННЫЕ СЕТИ, ПРОГРАММНЫЕ И АУДИОВИЗУАЛЬНЫЕ СРЕДСТВА

Персональные компьютеры с выходом в интернет, принтеры, сканеры, копировальные аппараты.

13.4. ПЕЧАТНЫЕ И ЭЛЕКТРОННЫЕ ОБРАЗОВАТЕЛЬНЫЕ И ИНФОРМАЦИОННЫЕ РЕСУРСЫ

Информационно-методические материалы: учебные пособия по дисциплине; раздаточный материал к разделам лекционного курса и к практическим занятиям по дисциплине.

13.5. ПЕРЕЧЕНЬ ЛИЦЕНЗИОННОГО ПРОГРАММНОГО ОБЕСПЕЧЕНИЯ

№ п/п	Наименование программного продукта	Реквизиты договора поставки	Количество лицензий	Срок окончания действия лицензии
1	Операционная система Microsoft Windows 10 Education (Russian)	Подписка Microsoft Imagine Premium, соглашение ICM-171312 от 03.04.2019 г., действительно до 03.04.2020 г., счет № 0012522675 от 30.03.2019 г.	Количество лицензий не ограничено согласно условиям подписки Microsoft Imagine Premium	03.04.2020 г.
2	Операционная система Microsoft Windows 8.1 Professional (Russian)	Подписка Microsoft Imagine Premium, соглашение ICM-171312 от 03.04.2019 г., действительно до 03.04.2020 г., счет № 0012522675 от 30.03.2019 г.	Количество лицензий не ограничено согласно условиям подписки Microsoft Imagine Premium	03.04.2020 г.
3	Microsoft Visio Professional 2016 (Russian)	Подписка Microsoft Imagine Premium, соглашение ICM-171312 от 03.04.2019 г., действительно до 03.04.2020 г., счет № 0012522675 от 30.03.2019 г.	Количество лицензий не ограничено согласно условиям подписки Microsoft Imagine Premium	03.04.2020 г.
4	Microsoft Visio Professional 2019 (Russian)	Подписка Microsoft Imagine Premium, соглашение ICM-171312 от 03.04.2019 г., действительно до 03.04.2020 г., счет № 0012522675 от 30.03.2019 г.	Количество лицензий не ограничено согласно условиям подписки Microsoft Imagine Premium	03.04.2020 г.

5	Microsoft Access 2016 (Russian)	Подписка Microsoft Imagine Premium, соглашение ICM-171312 от 03.04.2019 г., действительно до 03.04.2020 г., счет № 0012522675 от 30.03.2019 г.	Количество лицензий не ограничено согласно условиям подписки Microsoft Imagine Premium	03.04.2020 г.
6	Microsoft Access 2019 (Russian)	Подписка Microsoft Imagine Premium, соглашение ICM-171312 от 03.04.2019 г., действительно до 03.04.2020 г., счет № 0012522675 от 30.03.2019 г.	Количество лицензий не ограничено согласно условиям подписки Microsoft Imagine Premium	03.04.2020 г.
7	Microsoft Office Standard 2007	Государственный контракт № 143-164ЭА/2010 от 14.12.10, Акт № Tr048787, накладная № Tr048787 от 20.12.10 Microsoft Open License Номер лицензии 42931328	10	бессрочная
8	Лицензия на программное обеспечение (неисключительные права на программу для ЭВМ) WinRAR	Государственный контракт № 143-164ЭА/2010 от 14.12.10, Акт № Tr048787, накладная № Tr048787 от 20.12.10	10	бессрочная
9	Лицензия на программное обеспечение (неисключительные права на программу для ЭВМ) ChemOffice ultra	Государственный контракт № 143-164ЭА/2010 от 14.12.10, Акт № Tr048787, накладная № Tr048787 от 20.12.10	1	бессрочная
10	Антивирус Kaspersky (Касперский)	сублицензионный договор	10	13.12.2018

		№дс1054/2016 г., Акт № 1061 от 30.11.2016 г.		
11	ACDLabs12.0 Academic Edition	Бесплатная	Количество лицензий не ограничено	бессрочная

14. ТРЕБОВАНИЯ К ОЦЕНКЕ КАЧЕСТВА ОСВОЕНИЯ ПРОГРАММЫ

Формы и методы контроля и оценки результатов освоения модулей приводятся в таблице.

Формы и методы контроля и оценки результатов освоения модулей

Наименование модулей	Основные показатели оценки	Формы и методы контроля и оценки
Модуль 1 "Теория химического строения и насыщенные углеводороды (УВ)"	*Знает* основы классификации органических соединений, строение, способы получения и химические свойства алканов, циклоалканов, алкенов. *Умеет* применять теоретические знания для синтеза органических соединений из алканов, циклоалканов и алкенов. анализировать и предсказывать реакционные свойства органических соединений; *Владеет* основными теоретическими представлениями в органической химии.	Оценка за контрольную работу №1 и 2. Оценка за зачет
Модуль 2 "Ненасыщенные УВ "	*Знает* строение, способы получения и химические свойства ненасыщенных (алкены, алкадиены, алкины) УВ. *Умеет* применять теоретические знания для синтеза органических соединений из алкенов, алкинов, алкадиенов. анализировать и предсказывать реакционные свойства органических соединений; *Владеет* основами номенклатуры и классификации органических соединений; основными теоретическими представлениями в органической химии; навыками обоснования рациональных способов получения органических веществ.	Оценка контрольную работу №3. Оценка за зачет
Модуль 3 "Ароматические	*Знает* строение бензола, основные критерии	Оценка контрольную работу №4.

соединения"	ароматичности, строение, способы получения и химические свойства ароматических соединений бензольного ряда (а также алкил и алкенилбензолов). *Умеет* применять теоретические знания для синтеза органических соединений из соединений, содержащих бензольный фрагмент. *Владеет* основами номенклатуры и классификации органических соединений; основными теоретическими представлениями в органической химии; навыками обоснования рациональных способов получения органических веществ.	Оценка за зачет

15. ОСОБЕННОСТИ ОРГАНИЗАЦИИ ОБРАЗОВАТЕЛЬНОГО ПРОЦЕССА ДЛЯ ИНВАЛИДОВ И ЛИЦ С ОГРАНИЧЕННЫМИ ВОЗМОЖНОСТЯМИ ЗДОРОВЬЯ

Обучение инвалидов и лиц с ограниченными возможностями здоровья осуществляется в соответствии с:

− Порядком организации и осуществления образовательной деятельности по образовательным программам – программам бакалавриата, программам специалитета, программам магистратуры (Приказ Минобрнауки РФ от 05.04.2017 № 301);

− Положением о порядке организации и осуществления образовательной деятельности по образовательным программам высшего образования – программам бакалавриата, программам специалитета, программам магистратуры в РХТУим. Д.И. Менделеева, принятым решением Ученого совета РХТУ им. Д.И. Менделеевают 30.10.2019, протокол № 3, введенным в действие приказом ректора РХТУим. Д.И. Менделеева от 14.11.2019 № 646А;

− Методическими рекомендациями по организации образовательного процесса для обучения инвалидов и лиц с ограниченными возможностями здоровья в образовательных организациях высшего образования, в том числе оснащенности образовательного процесса (утверждены заместителем Министра образования и науки РФ А.А. Климовым от 08.04.2014 № АК-44/05вн).

Дополнения и изменения к рабочей программе дисциплины
«Органическая химия»
основной образовательной программы
18.03.01 «Химическая технология»

Номер изменения/ дополнения	Содержание дополнения/изменения	Основание внесения изменения/дополнения
1.		протокол заседания Ученого совета №_____от «____»_____20___г.
		протокол заседания Ученого совета №_____от «____»_____20___г.
		протокол заседания Ученого совета №_____от «____»_____20___г.
		протокол заседания Ученого совета №_____от «____»_____20___г.
		протокол заседания Ученого совета №_____от «____»_____20___г.

Аннотация рабочей программы дисциплины
«Физическая химия» (Б1.Б10)

1. Цель дисциплины – раскрыть смысл основных законов, управляющих ходом химического процесса, показать области приложения этих законов и научить студента грамотно применять их при решении конкретных теоретических и практических задач.

2. В результате изучения дисциплины обучающийся по программе бакалавриата должен:

Обладать следующими общепрофессиональными (ОПК) компетенциями:

- способностью и готовностью использовать основные законы естественнонаучных дисциплин в профессиональной деятельности (ОПК–1);
- готовностью использовать знания о современной физической картине мира, пространственно-временных закономерностях, строении вещества для понимания окружающего мира и явлений природы (ОПК–2);
- готовностью использовать знания о строении вещества, природе химической связи в различных классах химических соединений для понимания свойств материалов и механизма химических процессов, протекающих в окружающем мире (ОПК–3).

Знать:

- основные законы физической химии, взаимосвязь физических и химических характеристик процесса;
- пути определения важнейших характеристик химического равновесия (константы равновесия, равновесного выхода продукта, степени превращения исходных веществ) и влияния различных факторов на смещение химического равновесия;
- условия установления фазовых равновесий в одно- и многокомпонентных системах, возможности разделения сложных систем на составляющие компоненты;
- термодинамическое описание свойств идеальных и неидеальных растворов, подходы к нахождению парциальных молярных величин компонентов раствора.

Уметь:

- применять теоретические знания и экспериментальные методы исследования физической химии при решении профессиональных задач;
- проводить термодинамические расчеты, осуществлять анализ и на основе этого делать обоснованные выводы;
- предсказывать и находить оптимальные условия проведения химического процесса с целью получения максимально возможного выхода интересующего продукта;
- представлять данные лабораторного исследования в графической форме и на основе полученных зависимостей определять соответствующие термодинамические и кинетические характеристики химической системы и химического процесса;
- проводить анализ и критически оценивать полученные экспериментальные данные, обобщать и делать обоснованные выводы на базе проведённых опытов.

Владеть:

- комплексом современных теоретических методов физической химии для решения конкретных исследовательских задач;
- навыками определения состояния равновесия и самопроизвольного направления химического процесса;
- приемами обработки полученных опытных данных для выявления и установления взаимосвязей между термодинамическими свойствами и физическими параметрами процесса;
- знаниями основных законов физической химии для содержательной интерпретации термодинамических расчётов.

3. Краткое содержание дисциплины

Раздел 1. Химическая термодинамика

1.1. Первый закон термодинамики

Термодинамические системы и термодинамические параметры. Экстенсивные и интенсивные свойства системы. Термодинамический процесс. Функции состояния и функции процесса. Внутренняя энергия и энтальпия, их свойства. Теплота и работа как формы передачи энергии. Работа расширения газа и полезная работа. Формулировки первого начала термодинамики. Взаимосвязь теплоты, работы и изменения внутренней энергии в изохорном, изобарном и изотермическом процессах. Теплоёмкость вещества – изохорная или изобарная, молярная, удельная. Теплоёмкость идеальных газов,

взаимосвязь молярных теплоёмкостей C_P и C_V идеального газа. Теплоёмкость твердых веществ и жидкостей. Зависимость молярной изобарной теплоёмкости вещества от температуры, эмпирические уравнения (степенные ряды), их применимость. Закон кубов Дебая, правило Дюлонга и Пти. Средняя изобарная теплоёмкость вещества в интервале температур. Температурная зависимость приращения энтальпии вещества ($H_T - H_0$) при постоянном давлении с учётом фазовых переходов. Тепловой эффект химического процесса. Основное стандартное состояние. Стандартные энтальпии образования и сгорания веществ. Применение закона Гесса для вычисления тепловых эффектов химических и физико-химических процессов. Связь тепловых эффектов при постоянном объеме и при постоянном давлении. Зависимость теплового эффекта реакции от температуры. Вывод и анализ уравнения Кирхгофа в дифференциальной форме. Интегрирование уравнения Кирхгофа.

1.2. Второй закон термодинамики.

Самопроизвольные и несамопроизвольные, обратимые и необратимые, равновесные (квазистатические) и неравновесные процессы. Работа равновесного и неравновесного процессов. Формулировки второго начала термодинамики. Энтропия как критерий направленности самопроизвольных процессов и равновесия в изолированных системах. Зависимость энтропии вещества от параметров состояния (температуры, давления, объема). Расчет изменения энтропии в различных процессах, связанных с изменением состояния идеального газа, а также чистых твёрдых или жидких веществ. Изменение энтропии в процессе смешения идеальных газов. Изменение энтропии при фазовых переходах. Тепловая теорема Нернста, постулат Планка (третье начало термодинамики). Статистическая интерпретация второго начала термодинамики, уравнение Больцмана-Планка. Вычисление абсолютной энтропии вещества. Расчет изменения энтропии в химических реакциях при различных температурах. Объединенное уравнение I и II законов термодинамики. Энергия Гельмгольца и энергия Гиббса как критерии направленности процессов и равновесия в закрытых системах. Характеристические функции. Зависимость энергии Гельмгольца и энергии Гиббса от параметров состояния. Температурная зависимость энергии Гиббса вещества с учётом фазовых переходов. Род фазового перехода (первый, второй). Уравнения Гиббса-Гельмгольца. Расчет изменений стандартных энергий Гиббса и Гельмгольца в химических реакциях при различных температурах.

Системы переменного состава. Химический потенциал компонента системы. Зависимость химического потенциала от давления и температуры. Условия равновесия и самопроизвольного протекания процесса в системах переменного состава.

1.3. Химическое равновесие.

Материальный баланс химической реакции, степень превращения, химическая переменная. Уравнение изотермы химической реакции (изотермы Вант-Гоффа). Химическое сродство. Анализ уравнения изотермы для определения направления самопроизвольного протекания химической реакции от данного исходного (неравновесного) состояния. Термодинамическая константа химического равновесия и эмпирические константы химического равновесия (K_x, K_c, K_n, K_P), уравнения их связи для реакции в идеальной газовой смеси. Константы равновесия для гомогенных и

гетерогенных реакций, идеальных и неидеальных реакционных систем (на примерах). Смещение химического равновесия при изменении общего давления (T = const) и при добавлении в систему инертного газа (T = const, P = const).

Влияние температуры на константу химического равновесия, уравнения изобары и изохоры химической реакции. Вывод, анализ и интегрирование названных уравнений на примере уравнения изобары. Расчет среднего и истинного теплового эффекта химических реакций из зависимости термодинамической константы равновесия от температуры. Расчет констант равновесия химических реакций из стандартных термодинамических функций веществ. Вычисление констант равновесия химических реакций по справочным данным о константах равновесия реакций образования соединений из простых веществ.

Раздел 2. Фазовые равновесия в однокомпонентных системах

2.1. Фазовые переходы и фазовая диаграмма состояния для однокомпонентных систем

Фаза, компонент, число степеней свободы. Правило фаз Гиббса. Применение правила фаз Гиббса для анализа фазовых равновесий в однокомпонентных системах. Диаграмма состояния однокомпонентной системы, её фазовые поля, линии и тройные точки, выражающие соответственно однофазное, двухфазное и трехфазное равновесия. Насыщенный пар, температурная зависимость давления насыщенного пара. Критическая точка, критическое состояние вещества, его особенности. Вывод и анализ уравнения Клапейрона. Зависимость температуры плавления от внешнего давления, интегрирование уравнения Клапейрона для равновесия твердое тело - жидкость. Равновесия с газовой фазой, уравнение Клапейрона-Клаузиуса, вывод и интегрирование уравнения для описания линий испарения и сублимации, используемые допущения. Определение координат тройной точки.

2.2. Определение термодинамических функций процесса фазового перехода

Применение уравнения Клапейрона-Клаузиуса для расчета изменения термодинамических функций при фазовых превращениях. Взаимосвязь энтальпий плавления, испарения и возгонки в тройной точке. Эмпирическое правило Трутона.

Раздел 3. Термодинамическая теория растворов

3.1. Основы термодинамики растворов. Парциальные мольные величины

Классификации растворов. Парциальные молярные величины. Уравнения Гиббса-Дюгема (вывод и анализ). Методы определения парциальных молярных величин (метод касательных и метод отрезков). Относительные парциальные молярные величины (парциальные молярные функции смешения). Термодинамические функции смешения.

3.2. Термодинамическое описание идеальных и неидеальных растворов

Идеальные (совершенные) растворы. Химический потенциал компонента идеального раствора. Термодинамические функции смешения для идеальных растворов. Равновесие "идеальный раствор-пар", закон Рауля, графическая интерпретация закона Рауля. Предельно разбавленные растворы, закон Генри. Уравнение химического потенциала для растворителя и растворенного вещества. Неидеальные (реальные) растворы, положительные и отрицательные отклонения от идеальности (от закона Рауля). Стандартные состояния компонентов раствора. Симметричная и несимметричная системы

сравнения. Расчет активностей и рациональных коэффициентов активности компонентов раствора. Термодинамические функции смешения для неидеальных растворов. Зависимость активности и коэффициента активности компонента от температуры и давления.

3.3. Коллигативные свойства разбавленных растворов нелетучих веществ в летучем растворителе

Коллигативные свойства разбавленных растворов нелетучих веществ в летучих растворителях (понижение давления насыщенного пара растворителя над раствором по сравнению с чистым растворителем, повышение температуры начала кипения и понижение температуры начала отвердевания растворов, осмотическое давление). Эбуллиоскопическая и криоскопическая константы растворителя. Вывод уравнения, связывающего понижение температуры начала отвердевания с концентрацией раствора. Осмос, осмотическое давление, обратный осмос. Использование коллигативных свойств для определения молярной массы, степени диссоциации или степени ассоциации растворенного вещества.

Раздел 4. Фазовые равновесия в многокомпонентных системах

4.1. Равновесие «жидкий раствор - насыщенный пар» в двухкомпонентных системах

Диаграммы «давление-состав», «температура-состав», «состав пара-состав жидкости» для идеальных и неидеальных растворов. Применение правила фаз к исследованию диаграмм. Законы Гиббса-Коновалова. Азеотропия, термодинамическое условие точки азеотропа. Правило рычага. Физико-химические основы разделения жидких смесей методами перегонки и ректификации.

4.2. Равновесие «жидкость-твердое» в двухкомпонентных системах.

Термический анализ, кривые охлаждения, построение диаграммы плавкости по кривым охлаждения. Системы с ограниченной и неограниченной растворимостью компонентов в твердом состоянии. Изоморфизм. Типы твердых растворов. Диаграммы плавкости изоморфно кристаллизующихся веществ. Диаграммы плавкости систем с ограниченной растворимостью в твёрдом состоянии. Эвтектическое и перитектическое равновесия. Определение состава эвтектической жидкости построением треугольника Таммана. Применение правила фаз Гиббса к исследованию фазовых равновесий.

4. Объем учебной дисциплины

Виды учебной работы	В зачетных единицах	В академ. часах
Общая трудоемкость дисциплины по учебному плану	**5**	**180**
Контактная работа – аудиторные занятия:	**1,78**	**64**
Лекции (Лек)	0,89	32
Практические занятия (ПЗ)	0,89	32
Самостоятельная работа (СР):	**2,22**	**80**

Самостоятельное изучение разделов дисциплины	2,22	80
Экзамен	**1**	**36**
Контактная работа – промежуточная аттестация	1	0,4
Подготовка к экзамену		35,6
Вид контроля:	**Экзамен**	

Виды учебной работы	В зачетных единицах	В астроном. часах
Общая трудоемкость дисциплины по учебному плану	**5**	**135**
Контактная работа – аудиторные занятия:	**1,78**	**48**
Лекции (Лек)	0,89	24
Практические занятия (ПЗ)	0,89	24
Самостоятельная работа (СР):	**2,22**	**60**
Самостоятельное изучение разделов дисциплины	2,22	60
Экзамен	**1**	**27**
Контактная работа – промежуточная аттестация	1	0,3
Подготовка к экзамену		26,7
Вид контроля:	**Экзамен**	

Аннотация рабочей программы дисциплины «Коллоидная химия» (Б1.Б11)

1. Цель дисциплины – ознакомление студентов с основами термодинамики поверхностных явлений, способами получения и важнейшими свойствами дисперсных систем.

2. В результате изучения дисциплины обучающийся по программе бакалавриата должен:

Обладать следующими общепрофессиональными (ОПК) компетенциями:

- способностью и готовностью использовать основные законы естественнонаучных дисциплин в профессиональной деятельности (ОПК–1);
- готовностью использовать знания о современной физической картине мира, пространственно-временных закономерностях, строении вещества для понимания окружающего мира и явлений природы (ОПК–2);
- готовностью использовать знания о строении вещества, природе химической связи в различных классах химических соединений для понимания свойств материалов и

механизма химических процессов, протекающих в окружающем мире (ОПК–3).

Знать:

- признаки объектов коллоидной химии и их классификацию;
- основные понятия и соотношения термодинамики поверхностных явлений (термодинамика поверхностного слоя; адгезия, смачивание и растекание жидкостей; дисперсность и термодинамические свойства тел; адсорбция газов и паров, адсорбция из растворов);
- основные теории физической адсорбции;
- основные представления о строении двойного электрического слоя;
- природу электрокинетического потенциала;
- основные электрокинетические явления;
- условия применимости закона Стокса;
- закон Эйнштейна – Смолуховского, гипсометрическое уравнение Лапласа;
- природу седиментационной и агрегативной устойчивости;
- основные свойства растворов ПАВ как лиофильных систем;
- основные положения теории ДЛФО;
- причины и особенности быстрой и медленной коагуляции, концентрационной и нейтрализационной коагуляции;
- типы структур, возникающие в дисперсных системах, причины и условия их образования;
- классификацию дисперсных систем по их реологическим свойствам.

Уметь:

- рассчитывать параметры, которыми характеризуют дисперсность;
- проводить расчеты с использованием основных соотношений термодинамики поверхностных явлений;
- рассчитывать основные характеристики пористой структуры;
- рассчитывать величину электрокинетического потенциала по данным электроосмоса и электрофореза;
- рассчитывать интегральную и дифференциальную кривые распределения частиц по размерам;
- рассчитывать и анализировать потенциальные кривые парного взаимодействия частиц;
- рассчитывать и измерять вязкость дисперсных систем.

Владеть:

- представлениями о роли поверхностных явлений и дисперсных систем в технике и природе;
- методами измерения поверхностного натяжения, краевого угла;
- знаниями о методах измерения адсорбции и удельной поверхности;
- знаниями об условиях применимости уравнения Гельмгольца – Смолуховского;
- методами определения электрокинетического потенциала;
- методом седиментационного анализа;
- методами определения критической концентрации мицеллообразования;
- методами исследования кинетики коагуляции;

– методами измерения и анализа кривых течения.

3. Краткое содержание дисциплины

Раздел 1. Предмет и признаки объектов коллоидной химии

Коллоидная химия – наука о поверхностных явлениях и дисперсных системах. Основные поверхностные явления: адгезия и смачивание, капиллярность, адсорбция, электрические явления на поверхностях и др.

Основные признаки дисперсных систем - гетерогенность и дисперсность; поверхностная энергия; количественные характеристики дисперсности. Классификация дисперсных систем по агрегатному состоянию дис¬персной фазы и дисперсионной среды. Классификация свободнодисперсных систем по размерам частиц и по взаимодействию между дисперсионной средой и дисперсной фазой. Роль поверхностных явлений и дисперсных систем в природе, промышленности и, в частности, химической технологии.

Раздел 2. Термодинамика поверхностных явлений

Общая характеристика поверхностной энергии. Поверхностная энергия в общем уравнении 1-го и 2-го начал термодинамики. Поверхностное натяжение как мера энергии Гиббса межфазной поверхности. Поверхностное натяжение - характеристика природы соприкасающихся фаз и их взаимодействия. Свойства поверхностей жидких и твердых тел. Уравнение Гиббса-Гельмгольца для внутренней удельной поверхностной энергии (полной поверхностной энергии). Зависимость энергетических параметров поверхности от температуры. Процессы самопроизвольного уменьшения поверхностной энергии.

Адсорбция и поверхностное натяжение. Связь величины адсорбции с параметрами системы: изотерма, изопикна и изостера адсорбции. Метод избытков Гиббса. Фундаментальное адсорбционное уравнение Гиббса. Гиббсовская адсорбция. Частное выражение уравнения Гиббса. Поверхностно-активные и поверхностно-инактивные вещества.

Адгезия, смачивание и растекание жидкостей. Адгезия и когезия. Природа сил межфазного взаимодействия. Уравнение Дюпре для работы адгезии. Смачивание и краевой угол. Закон Юнга. Связь работы адгезии с краевым углом (уравнение Дюпре-Юнга). Лиофильные и лиофобные поверхности. Методы определения краевых углов. Влияние поверхностно-активных веществ (ПАВ) на смачивание. Растекание жидкостей. Коэффициент растекания по Гаркинсу. Эффект Марангони. Межфазное натяжение на границе между взаимно-насыщенными жидкостями и правило Антонова. Практическое значение адгезии, смачивания и растекания.

Дисперсность и термодинамические свойства тел. Правило фаз Гиббса и дисперсность. Влияние кривизны поверхности на внутреннее давление тел (уравнение Лапласа). Поверхностная энергия и равновесные формы тел. Принцип Гиббса-Кюри. Закон Вульфа. Капиллярные явления (уравнение Жюрена), их роль в природе и технологии. Методы определения поверхностного натяжения. Зависимость термодинамической реакционной способности от дисперсности. Уравнение Кельвина. Влияние дисперсности на растворимость, константу равновесия химической реакции, температуру фазового перехода.

Получение дисперсных систем. Методы диспергирования. Уравнение Ребиндера для работы диспергирования. Адсорбционное понижение прочности (эффект Ребиндера). Гомогенная и гетерогенная конденсация. Метастабильное состояние. Энергия Гиббса образования зародыша новой фазы, критический радиус зародыша. Две стадии образования новой фазы. Связь кинетики образования новой фазы с пересыщением. Управление дисперсностью при гомогенной конденсации. Примеры получения дисперсных систем методами физической и химической конденсации.

Раздел 3. Адсорбционные равновесия

Классификация механизмов адсорбции (физическая адсорбция, хемосорбция и ионообменная адсорбция). Природа адсорбционных сил. Особенности составляющих сил Ван-дер-Ваальса (ориентационных, индукционных и дисперсионных) при адсорбции. Уравнение для потенциальной энергии взаимодействия атома (молекулы) с поверхностью тела.

Адсорбция газов и паров на однородной поверхности. Закон Генри. Уравнение изотермы мономолекулярной адсорбции Ленгмюра и его анализ. Определение констант этого уравнения (линейная форма уравнения Ленгмюра). Уравнение Фрейндлиха. Теория полимолекулярной адсорбции Брунауэра, Эммета, Теллера (БЭТ), уравнение изотермы адсорбции, его анализ. Линейная форма уравнения БЭТ и расчет его констант. Определение удельной поверхности методом БЭТ.

Адсорбция газов и паров на пористых материалах. Количественные характеристики пористых материалов. Пористые тела корпускулярной, кристаллической и губчатой структуры, методы их получения. Классификация пор по Дубинину и ее взаимосвязь с теориями адсорбции.

Теория капиллярной конденсации. Капиллярно-конденсационный гистерезис. Расчет интегральной и дифференциальной кривых распределения объема пор по размерам.

Особенности адсорбции на микропористых материалах. Потенциальная теория Поляни. Адсорбционный потенциал. Характеристическая кривая адсорбции. Температурная инвариантность и аффинность характеристических кривых. Обобщенное уравнение теории Дубинина объемного заполнения микропор, частные случаи этого уравнения (уравнение Дубинина-Радушкевича). Адсорбция газов и паров в химической технологии.

Адсорбция поверхностно-активных веществ. Влияние строения молекул ПАВ на поверхностную активность, правило Дюкло-Траубе. Зависимость поверхностного натяжения от состава раствора при соблюдении закона Генри и уравнения Ленгмюра. Уравнение Шишковского. Уравнения состояния газообразных поверхностных (адсорбционных) пленок. Типы поверхностных пленок и определение их характеристик. Весы Ленгмюра. Факторы, определяющие агрегатное состояние адсорбционных пленок. Опре-деление строения адсорбционного слоя и размеров молекул ПАВ.

Раздел 4. Электрические явления на поверхности

Двойной электрический слой (ДЭС), механизмы образования ДЭС. Соотношения между электрическим потенциалом и поверхностным натяжением (уравнения Липпмана). Электрокапиллярные кривые и определение параметров ДЭС по этим кривым.

Общие представления о теориях строения ДЭС. Теория Гуи – Чепмена. Уравнение Пуассона-Больцмана для диффузной части ДЭС и его решение. Толщина диффузного слоя и влияние на нее различных факторов. Двойной электрический слой по теории Штерна, перезарядка поверхности. Примеры образования ДЭС. Мицеллы и их строение.

Четыре вида электрокинетических явлений. Электрокинетический потенциал и влияние на него различных факторов. Уравнение Гельмгольца-Смолуховского для скоро-сти переноса при электроосмосе и электрофорезе. Эффекты, не учитываемые этим уравнением (поверхностная проводимость, электрофоретическое торможение, релаксационный эффект). Практическое использование электрокинетических явлений.

Раздел 5. Кинетические свойства дисперсных систем

Основы седиментационного анализа. Связь скорости осаждения частиц с их размером. Условия соблюдения закона Стокса. Седиментационный анализ полидисперсных систем. Кривая седиментации. Кривые распределения частиц по радиусам. Экспериментальные методы в седиментационном анализе.

Молекулярно-кинетическая природа броуновского движения. Связь между среднеквадратичным сдвигом частиц и коэффициентом диффузии (закон Эйнштейна-Смолуховского). Экспериментальная проверка закона Эйнштейна-Смолуховского. Следствия из теории броуновского движения.

Седиментационно-диффузионное равновесие, гипсометрический закон. Седиментационная устойчивость дисперсных систем.

Раздел 6. Агрегативная устойчивость и коагуляция дисперсных систем

Общие вопросы устойчивости дисперсных систем. Седиментационная и агрегативная устойчивости систем. Лиофильные и лиофобные системы: самопроизвольное образование одних и необходимость стабилизации других. Критерий лиофильности систем по Ребиндеру-Щукину.

Лиофильные дисперсные системы. Классификация и общая характеристика поверхностно-активных веществ. Термодинамика и механизм мицеллообразования. Строение мицелл ПАВ. Солюбилизация. Основные факторы, влияющие на критическую концентрацию мицеллообразования (ККМ). Методы определения ККМ. Применение ПАВ.

Лиофобные дисперсные системы. Факторы устойчивости лиофобных систем. Быстрая и медленная коагуляция. Кинетика коагуляции по Смолуховскому. Определение скорости и времени половинной коагуляции. Зависимость числа частиц разного порядка от времени.

Основные положения теории Дерягина, Ландау, Фервея, Овербека (ДЛФО). Расклинивающее давление и его составляющие. Энергия электростатического отталкивания при взаимодействии слабозаряженных поверхностей. Силы и энергия притяжения. Об-щее уравнение для энергии взаимодействия дисперсных частиц. Потенциальные кривые взаимодействия частиц в ионостабилизированных дисперсных системах. Потенциальный барьер и его зависимость от толщины диффузного слоя. Коагуляция в первом и втором минимумах. Нейтрализационная и концентрационная коагуляция. Порог быстрой коагуляции. Правило Шульце-Гарди. Закон Дерягина.

Стабилизация дисперсных систем высокомолекулярными соединениями (ВМС) и ПАВ. Методы очистки промышленных и бытовых стоков, основанные на изменении агрегативной и седиментационной устойчивости дисперсных систем.

Раздел 7. Структурообразование и структурно-механические свойства дисперсных систем

Типы структур, образующихся в агрегативно-устойчивых и агрегативно-неустойчивых дисперсных системах. Жидкокристаллическое состояние агрегативно-устойчивых дисперсных систем.

Возникновение объемных структур в агрегативно-неустойчивых (лиофобных) дисперсных системах. Взаимосвязь между видом потенциальной кривой взаимодействия частиц (по теории ДЛФО) и типом возникающих структур. Коагуляционно-тиксотропные и конденсационно-кристаллизационные структуры. Переход одних структур в другие. Теория структурообразования (физико-химическая механика) как основа получения новых материалов.

Реологический метод исследования дисперсных систем. Основные понятия и идеальные законы реологии. Моделирование реологических свойств тел. Модель Максвелла, модель Кельвина-Фойгта, модель Бингама.

Классификация дисперсных систем по структурно-механическим свойствам. Ньютоновские и неньютоновские жидкости. Псевдопластические и дилатантные жидкости и твердообразные тела. Вязкость жидких агрегативно устойчивых дисперсных систем. Уравнения Эйнштейна, Штаудингера, Марка-Куна-Хаувинка. Реологические свойства структурированных жидкообразных и твердообразных систем.

8. Заключение

Поверхностные явления и дисперсные системы в химической технологии. Коллоидная химия и охрана окружающей среды.

4. Объем учебной дисциплины

Виды учебной работы	В зачетных единицах	В академ. часах
Общая трудоемкость дисциплины по учебному плану	**5**	**180**
Контактная работа – аудиторные занятия:	**1,78**	**64**
Лекции (Лек)	0,89	32
Лабораторные занятия (Лаб)	0,89	32
Самостоятельная работа (СР):	**2,22**	**80**
Подготовка к лабораторным работам	1,11	40
Самостоятельное изучение разделов дисциплины	1,11	40
Экзамен	**1**	**36**

Контактная работа – промежуточная аттестация	0,01	0,4
Подготовка к экзамену		35,6
Вид контроля:	**Экзамен**	

Виды учебной работы	В зачетных единицах	В астроном. часах
Общая трудоемкость дисциплины по учебному плану	**5**	**135**
Контактная работа – аудиторные занятия:	**1,78**	**48**
Лекции (Лек)	0,89	24
Лабораторные занятия (Лаб)	0,89	24
Самостоятельная работа (СР):	**2,22**	**60**
Подготовка к лабораторным работам	1,11	30
Самостоятельное изучение разделов дисциплины	1,11	30
Экзамен	**1**	**27**
Контактная работа – промежуточная аттестация	1	0,3
Подготовка к экзамену		26,7
Вид контроля:	**Экзамен**	

Министерство науки и высшего образования Российской федерации
Федеральное государственное бюджетное образовательное учреждение высшего образования
«Российский химико-технологический университет имени Д.И. Менделеева»

«УТВЕРЖДАЮ»

Проректор по учебной работе

_____ С.Н. Филатов

«_____» _____ 2020 г.

РАБОЧАЯ ПРОГРАММА ДИСЦИПЛИНЫ

«Коллоидная химия»

Направление подготовки 18.03.01 Химическая технология

Квалификация «бакалавр»

РАССМОТРЕНО И ОДОБРЕНО
на заседании Методической комиссии
РХТУ им. Д.И. Менделеева
«30» июня 2020 г.
Протокол №25

Председатель _____ Н.А. Макаров

Москва 2020 г.

Программа составлена заведующим кафедрой коллоидной химии д.х.н., профессором В.В. Назаровым.

Программа рассмотрена и одобрена на заседании кафедры коллоидной химии РХТУ им. Д.И. Менделеева «15» апреля 2020 г., протокол №13

СОДЕРЖАНИЕ

1.	Цель и задачи дисциплины	4
2.	Требования к результатам освоения дисциплины	4
3.	Объем дисциплины и виды учебной работы	5
4.	Содержание дисциплины	6
	4.1. Разделы дисциплины и виды занятий	6
	4.2. Содержание разделов дисциплины	7
5.	Соответствие содержания требованиям к результатам освоения дисциплины	10
6.	Практические и лабораторные занятия	11
	6.1. Практические занятия	11
	6.2. Лабораторные занятия	11
7.	Самостоятельная работа	12
8.	Примеры оценочных средств для контроля освоения дисциплины	12
	8.1. Примеры контрольных вопросов для текущего контроля освоения дисциплины	12
	8.1.1. Примеры индивидуальных (домашних) заданий	12
	8.1.2. Примеры контрольных вопросов для самостоятельной подготовки	13
	8.1.3. Примеры контрольных работ для текущего контроля освоения дисциплины	14
	8.2. Вопросы для итогового контроля освоения дисциплины (экзамена)	15
	8.3. Структура и примеры билетов для экзамена	18
9.	Учебно-методическое обеспечение дисциплины	19
	9.1. Рекомендуемая литература	19
	9.2. Рекомендуемые источники научно-технической информации	19
	9.3. Средства обеспечения освоения дисциплины	20
10.	Методические указания для обучающихся	20
10.1.	Для студентов, обучающихся без использования дистанционных образовательных технологий	
10.2.	Для студентов, обучающихся с использованием дистанционных образовательных технологий	
11.	Методические указания для преподавателей	
11.1.	Для преподавателей, реализующих образовательные программы без использования дистанционных образовательных технологий	
11.2.	Для преподавателей, реализующих образовательные программы с использованием дистанционных образовательных технологий	22
12.	Перечень информационных технологий, используемых в образовательном процессе	24
13.	Материально-техническое обеспечение дисциплины	30
	13.1. Оборудование, необходимое в образовательном процессе:	30
	13.2. Учебно-наглядные пособия	30
	13.3. Компьютеры, информационно-телекоммуникационные сети, аппаратно-программные и аудиовизуальные средства	30
	13.4. Печатные и электронные образовательные и информационные	30

ресурсы
13.5. Перечень лицензионного программного обеспечения 31
14. Требования к оценке качества освоения программы 31
15. Особенности организации образовательного процесса для инвалидов и лиц с ограниченными возможностями здоровья 33

ЦЕЛЬ И ЗАДАЧИ ДИСЦИПЛИНЫ

Программа составлена в соответствии с требованиями Федерального Государственного образовательного стандарта высшего образования (ФГОС ВО) по направлению подготовки 18.03.01 «Химическая технология», рекомендациями методической комиссии Ученого совета и накопленным опытом преподавания предмета кафедрой коллоидной химии РХТУ им. Д.И. Менделеева. Программа рассчитана на изучение дисциплины в течение одного семестра.

Дисциплина «Коллоидная химия» относится к обязательным дисциплинам базовой части модуля Б1 и ее программа рассчитана на изучение в 5 или 6 семестре обучения.

Целью дисциплины является ознакомление обучающихся с основами термодинамики поверхностных явлений, способами получения и важнейшими свойствами дисперсных систем.

В задачи первой части дисциплины (разделы 1-4) входит рассмотрение особенностей поверхностных слоев, их термодинамических свойств, адгезии, смачивания, адсорбции, электрических явлений на поверхности. Во второй части дисциплины (разделы 5-7) основное внимание уделяется кинетическим свойствам дисперсных систем, вопросам агрегативной и седиментационной устойчивости, кинетике коагуляции, структурообразованию и структурно-механическим свойствам дисперсных систем. Рассматриваются также вопросы получения и свойства конкретных дисперсных систем.

Программа составлена в расчете на знание обучающихся дисциплин высшей математики, физики, общей и неорганической, органической и физической химии (в первую очередь химической термодинамики).

Контроль успеваемости обучающихся ведется согласно принятой в РХТУ им. Д.И. Менделеева рейтинговой системе. Итоговый контроль проводится в форме экзамена.

4. ТРЕБОВАНИЯ К РЕЗУЛЬТАТАМ ОСВОЕНИЯ ДИСЦИПЛИНЫ

Изучение дисциплины «Коллоидная химия» при подготовке бакалавров по направлению подготовки 18.03.01 «Химическая технология» способствует формированию следующих общепрофессиональных компетенций:

- способность и готовность использовать основные законы естественнонаучных дисциплин в профессиональной деятельности (ОПК-1);
- готовность использовать знания о современной физической картине мира, пространственно-временных закономерностях, строении вещества для понимания окружающего мира и явлений природы (ОПК-2);
- готовность использовать знания о природе вещества, природе химической связи в различных классах химических соединений для понимания свойств материалов имеханизма химических процессов, протекающих в окружающем мире (ОПК-3).

В результате изучения дисциплины на базовом уровне обучающийся бакалавриата должен

Знать:

- признаки объектов коллоидной химии и их классификацию.
- основные понятия и соотношения термодинамики поверхностных явлений (термодинамика поверхностного слоя; адгезия, смачивание и растекание жидкостей; дисперсность и термодинамические свойства тел; адсорбция газов и паров, адсорбция из растворов).
- основные теории физической адсорбции.
- основные представления о строении двойного электрического слоя;
- природу электрокинетического потенциала;
- основные электрокинетические явления.
- условия применимости закона Стокса;

- закон Эйнштейна – Смолуховского, гипсометрическое уравнение Лапласа.
- природу седиментационной и агрегативной устойчивости;
- основные свойства растворов ПАВ как лиофильных систем;
- основные положения теории ДЛФО;
- причины и особенности быстрой и медленной коагуляции, концентрационной и нейтрализационной коагуляции.
- типы структур, возникающие в дисперсных системах, причины и условия их образования;
- классификацию дисперсных систем по их реологическим свойствам.

Уметь:

- рассчитывать параметры, которыми характеризуют дисперсность.
- проводить расчеты с использованием основных соотношений термодинамики поверхностных явлений.
- рассчитывать основные характеристики пористой структуры.
- рассчитывать величину электрокинетического потенциала по данным электроосмоса и электрофореза.
- рассчитывать интегральную и дифференциальную кривые распределения частиц по размерам.
- рассчитывать и анализировать потенциальные кривые парного взаимодействия частиц.
- рассчитывать и измерять вязкость дисперсных систем.

Владеть:

- представлениями о роли поверхностных явлений и дисперсных систем в технике и природе.
- методами измерения поверхностного натяжения, краевого угла.
- знаниями о методах измерения адсорбции и удельной поверхности.
- знаниями об условиях применимости уравнения Гельмгольца – Смолуховского;
- методами определения электрокинетического потенциала.
- методом седиментационного анализа.
- методами определения критической концентрации мицеллообразования;
- методами исследования кинетики коагуляции.
- методами измерения и анализа кривых течения.

ОБЪЕМ ДИСЦИПЛИНЫ И ВИДЫ УЧЕБНОЙ РАБОТЫ

Вид учебной работы	Зачетные единицы	Академические часы
Общая трудоемкость дисциплины	**5,0**	**180**
Контактная работа – аудиторные занятия	**1,78**	**64**
Лекции (Лек)	0,89	32
Практические занятия (ПЗ)	-	-
Лабораторные работы (ЛР)	0,89	32
Самостоятельная работа	**2,22**	**80**
Контактная самостоятельная работа	2,22	-
Подготовка к лабораторным работам		40
Самостоятельное изучение разделов дисциплины		40
Экзамен	1,0	36
Контактная работа – промежуточная аттестация	1,0	0,4
Подготовка к экзамену		35,6
Вид итогового контроля:	экзамен	

Вид учебной работы	Зачетные единицы	Астрономические часы
Общая трудоемкость дисциплины	**5,0**	**135**
Контактная работа – аудиторные занятия	**1,78**	**48**
Лекции (Лек)	0,89	24
Практические занятия (ПЗ)	-	-
Лабораторные работы (ЛР)	0,89	24
Самостоятельная работа	**2,22**	**60**
Контактная самостоятельная работа	2,22	-
Подготовка к лабораторным работам		30
Самостоятельное изучение разделов дисциплины		30
Экзамен	1,0	27
Контактная работа – промежуточная аттестация	1,0	0,3
Подготовка к экзамену		26,7
Вид итогового контроля:	экзамен	

4. СОДЕРЖАНИЕ ДИСЦИПЛИНЫ

4.1. Разделы дисциплины и виды занятий для обучающихся

№ п/п	Раздел дисциплины	Академических часов			
		Всего	Лек	Лабораторные работы	Самостоятельная работа
1	Раздел 1. Предмет и признаки объектов коллоидной химии	2	2	-	1
2	Раздел 2. Термодинамика поверхностных явлений	35	8	8	19
3	Раздел 3. Адсорбционные равновесия	27	6	4	17
4	Раздел 4. Электрические явления на поверхностях	16	4	4	8
5	Раздел 5. Кинетические свойства дисперсных систем	19	4	4	11
6	Раздел 6. Агрегативная устойчивость и коагуляция дисперсных систем	28	5	8	15
7	Раздел 7. Структурообразование и структурно-механические свойства дисперсных систем	16	3	4	9
8	Заключение	1	1	-	-

Итого	144	32	32	80

4.2. Содержание разделов дисциплины

Раздел 1. Предмет и признаки объектов коллоидной химии

Коллоидная химия - наука о поверхностных явлениях и дисперсных системах. Основные поверхностные явления: адгезия и смачивание, капиллярность, адсорбция, электрические явления на поверхностях и др.

Основные признаки дисперсных систем - гетерогенность и дисперсность; поверхностная энергия; количественные характеристики дисперсности. Классификация дисперсных систем по агрегатному состоянию дисперсной фазы и дисперсионной среды. Классификация свободнодисперсных систем по размерам частиц и по взаимодействию между дисперсионной средой и дисперсной фазой. Роль поверхностных явлений и дисперсных систем в природе, промышленности и, в частности, химической технологии.

Раздел 2. Термодинамика поверхностных явлений

Общая характеристика поверхностной энергии. Поверхностная энергия в общем уравнении 1-го и 2-го начал термодинамики. Поверхностное натяжение как мера энергии Гиббса межфазной поверхности. Поверхностное натяжение - характеристика природы соприкасающихся фаз и их взаимодействия. Свойства поверхностей жидких и твердых тел. Уравнение Гиббса-Гельмгольца для внутренней удельной поверхностной энергии (полной поверхностной энергии). Зависимость энергетических параметров поверхности от температуры. Процессы самопроизвольного уменьшения поверхностной энергии.

Адсорбция и поверхностное натяжение. Связь величины адсорбции с параметрами системы: изотерма, изопикна и изостера адсорбции. Метод избытков Гиббса. Фундаментальное адсорбционное уравнение Гиббса. Гиббсовская адсорбция. Частное выражение уравнения Гиббса. Поверхностно-активные и поверхностно-инактивные вещества.

Адгезия, смачивание и растекание жидкостей. Адгезия и когезия. Природа сил межфазного взаимодействия. Уравнение Дюпре для работы адгезии. Смачивание и краевой угол. Закон Юнга. Связь работы адгезии с краевым углом (уравнение Дюпре- Юнга). Лиофильные и лиофобные поверхности. Методы определения краевых углов. Влияние поверхностно-активных веществ (ПАВ) на смачивание. Растекание жидкостей. Коэффициент растекания по Гаркинсу. Эффект Марангони. Межфазное натяжение на границе между взаимно-насыщенными жидкостями и правило Антонова. Практическое значение адгезии, смачивания и растекания.

Дисперсность и термодинамические свойства тел. Правило фаз Гиббса и дисперсность. Влияние кривизны поверхности на внутреннее давление тел (уравнение Лапласа). Поверхностная энергия и равновесные формы тел. Принцип Гиббса-Кюри. Закон Вульфа. Капиллярные явления (уравнение Жюрена), их роль в природе итехнологии. Методы определения поверхностного натяжения. Зависимость термодинамической реакционной способности от дисперсности. Уравнение Кельвина. Влияние дисперсности на растворимость, константу равновесия химической реакции, температуру фазового перехода.

Получение дисперсных систем. Методы диспергирования. Уравнение Ребиндера для работы диспергирования. Адсорбционное понижение прочности (эффект Ребиндера). Гомогенная и гетерогенная конденсация. Метастабильное состояние. Энергия Гиббса образования зародыша новой фазы, критический радиус зародыша. Две стадии образования новой фазы. Связь кинетики образования новой фазы с пересыщением. Управление дисперсностью при гомогенной конденсации. Примеры получения дисперсных систем методами физической и химической конденсации.

Раздел 3. Адсорбционные равновесия

Классификация механизмов адсорбции (физическая адсорбция, хемосорбция и ионообменная адсорбция). Природа адсорбционных сил. Особенности составляющих сил Ван-дер-Ваальса (ориентационных, индукционных и дисперсионных) при адсорбции. Уравнение для потенциальной энергии взаимодействия атома (молекулы) с поверхностью тела.

Адсорбция газов и паров на однородной поверхности. Закон Генри. Уравнение изотермы мономолекулярной адсорбции Ленгмюра и его анализ. Определение констант этого уравнения (линейная форма уравнения Ленгмюра). Уравнение Фрейндлиха. Теория полимолекулярной адсорбции Брунауэра, Эммета, Теллера (БЭТ), уравнение изотермы адсорбции, его анализ. Линейная форма уравнения БЭТ и расчет его констант. Определение удельной поверхности методом БЭТ.

Адсорбция газов и паров на пористых материалах. Количественные характеристики пористых материалов. Пористые тела корпускулярной, кристаллической и губчатой структуры, методы их получения. Классификация пор по Дубинину и ее взаимосвязь с теориями адсорбции.

Теория капиллярной конденсации. Капиллярно-конденсационный гистерезис. Расчет интегральной и дифференциальной кривых распределения объема пор по размерам.

Особенности адсорбции на микропористых материалах. Потенциальная теория Поляни. Адсорбционный потенциал. Характеристическая кривая адсорбции. Температурная инвариантность и аффинность характеристических кривых. Обобщенное уравнение теории Дубинина объемного заполнения микропор, частные случаи этого уравнения (уравнение Дубинина-Радушкевича). Адсорбция газов и паров в химической технологии.

Адсорбция поверхностно-активных веществ. Влияние строения молекул ПАВ на поверхностную активность, правило Дюкло-Траубе. Зависимость поверхностного натяжения от состава раствора при соблюдении закона Генри и уравнения Ленгмюра. Уравнение Шишковского. Уравнения состояния газообразных поверхностных (адсорбционных) пленок. Типы поверхностных пленок и определение их характеристик. Весы Ленгмюра. Факторы, определяющие агрегатное состояние адсорбционных пленок. Определение строения адсорбционного слоя и размеров молекул ПАВ.

Раздел 4. Электрические явления на поверхности

Двойной электрический слой (ДЭС), механизмы образования ДЭС. Соотношения между электрическим потенциалом и поверхностным натяжением (уравнения Липпмана). Электрокапиллярные кривые и определение параметров ДЭС по этим кривым.

Общие представления о теориях строения ДЭС. Теория Гуи – Чепмена. Уравнение Пуассона-Больцмана для диффузной части ДЭС и его решение. Толщина диффузного слоя и влияние на нее различных факторов. Двойной электрический слой по теории Штерна, перезарядка поверхности. Примеры образования ДЭС. Мицеллы и их строение.

Четыре вида электрокинетических явлений. Электрокинетический потенциал и влияние на него различных факторов. Уравнение Гельмгольца-Смолуховского дляскорости переноса при электроосмосе и электрофорезе. Эффекты, не учитываемые этим уравнением (поверхностная проводимость, электрофоретическое торможение, релаксационный эффект). Практическое использование электрокинетических явлений.

Раздел 5. Кинетические свойства дисперсных систем

Основы седиментационного анализа. Связь скорости осаждения частиц с ихразмером. Условия соблюдения закона Стокса. Седиментационный анализ полидисперсных систем. Кривая седиментации. Кривые распределения частиц по радиусам. Экспериментальные методы в седиментационном анализе.

Молекулярно-кинетическая природа броуновского движения. Связь между среднеквадратичным сдвигом частиц и коэффициентом диффузии (закон Эйнштейна-

Смолуховского). Экспериментальная проверка закона Эйнштейна-Смолуховского. Следствия из теории броуновского движения.

Седиментационно-диффузионное равновесие, гипсометрический закон. Седиментационная устойчивость дисперсных систем.

Раздел 6. Агрегативная устойчивость и коагуляция дисперсных систем

Общие вопросы устойчивости дисперсных систем. Седиментационная и агрегативная устойчивости систем. Лиофильные и лиофобные системы: самопроизвольноеобразование одних и необходимость стабилизации других. Критерий лиофильности систем по Ребиндеру-Щукину.

Лиофильные дисперсные системы. Классификация и общая характеристика поверхностно-активных веществ. Термодинамика и механизм мицеллообразования. Строение мицелл ПАВ. Солюбилизация. Основные факторы, влияющие на критическую концентрацию мицеллообразования (ККМ). Методы определения ККМ. Применение ПАВ.

Лиофобные дисперсные системы. Факторы устойчивости лиофобных систем. Быстрая и медленная коагуляция. Кинетика коагуляции по Смолуховскому. Определение скорости и времени половинной коагуляции. Зависимость числа частиц разного порядкаот времени.

Основные положения теории Дерягина, Ландау, Фервея, Овербека (ДЛФО). Расклинивающее давление и его составляющие. Энергия электростатического отталкивания при взаимодействии слабозаряженных поверхностей. Силы и энергия притяжения. Общее уравнение для энергии взаимодействия дисперсных частиц. Потенциальные кривые взаимодействия частиц в ионостабилизированных дисперсных системах. Потенциальный барьер и его зависимость от толщины диффузного слоя. Коагуляция в первом и втором минимумах. Нейтрализационная и концентрационная коагуляция. Порог быстрой коагуляции. Правило Шульце-Гарди. Закон Дерягина. Стабилизация дисперсных систем высокомолекулярными соединениями (ВМС) и ПАВ. Методы очистки промышленных и бытовых стоков, основанные на изменении агрегативной и седиментационной устойчивости дисперсных систем.

Раздел 7. Структурообразование и структурно-механические свойства дисперсных систем

Типы структур, образующихся в агрегативно-устойчивых и агрегативно-неустойчивых дисперсных системах. Жидкокристаллическое состояние агрегативно-устойчивых дисперсных систем.

Возникновение объемных структур в агрегативно-неустойчивых (лиофобных) дисперсных системах. Взаимосвязь между видом потенциальной кривой взаимодействия частиц (по теории ДЛФО) и типом возникающих структур. Коагуляционно-тиксотропные и конденсационно-кристаллизационные структуры. Переход одних структур в другие. Теория структурообразования (физико-химическая механика) как основа получения новых материалов.

Реологический метод исследования дисперсных систем. Основные понятия и идеальные законы реологии. Моделирование реологических свойств тел. Модель Максвелла, модель Кельвина-Фойгта, модель Бингама.

Классификация дисперсных систем по структурно-механическим свойствам. Ньютоновские и неньютоновские жидкости. Псевдопластические и дилатантные жидкости и твердообразные тела. Вязкость жидких агрегативно устойчивых дисперсных систем. Уравнения Эйнштейна, Штаудингера, Марка-Куна-Хаувинка. Реологические свойства структурированных жидкообразных и твердообразных систем.

8. Заключение

Поверхностные явления и дисперсные системы в химической технологии. Коллоидная химия и охрана окружающей среды.

5. СООТВЕТСТВИЕ СОДЕРЖАНИЯ ТРЕБОВАНИЯМ К РЕЗУЛЬТАТАМ ОСВОЕНИЯ ДИСЦИПЛИНЫ

	В результате освоения дисциплины студент должен:	Разделы дисциплины						
		1	2	3	4	5	6	7
	Знать:							
1.	- признаки объектов коллоидной химии и их классификацию	+	+	+				
2.	- основные понятия и соотношения термодинамики поверхностныхявлений (термодинамика поверхностного слоя; адгезия, смачивание и растекание жидкостей; дисперсность и термодинамические свойства тел; адсорбция газов и паров, адсорбция из растворов); основные теории физической адсорбции		+					
3.	- основные представления о строении двойного электрического слоя; природу электрокинетического потенциала; основные электрокинетические явления.				+	+	+	
4.	- условия применимости закона Стокса;			+				
5.	- закон Эйнштейна – Смолуховского, гипсометрическое уравнение Лапласа.			+				
6.	- природу седиментационной и агрегативной устойчивости; - основные свойства растворов ПАВ как лиофильных систем; - основные положения теории ДЛФО; - причины и особенности быстрой и медленной коагуляции, концентрационной и нейтрализационной коагуляции.					+	+	+
7.	- типы структур, возникающие в дисперсных системах, причины и условия их образования; - классификацию дисперсных систем по их реологическим свойствам.						+	+
	Уметь:							
8.	- рассчитывать параметры, которыми характеризуют дисперсность.	+	+	+				
9.	- проводить расчеты с использованием основных соотношений термодинамики поверхностных явлений.	+	+	+				
10.	- рассчитывать основные характеристики пористой структуры.			+				
11.	- рассчитывать величину электрокинетического потенциала по данным			+				

	электроосмоса и электрофореза.							
12.	- рассчитывать интегральную и дифференциальную кривые распределения частиц по размерам.				+			
13.	- рассчитывать и анализировать потенциальные кривые парного взаимодействия частиц.						+	
14.	- рассчитывать и измерять вязкость дисперсных систем.							+
	Владеть:							
15.	- представлениями о роли поверхностных явлений и дисперсных систем в технике и природе.		+	+	+			
16.	- методами измерения поверхностного натяжения, краевого угла.		+					
17.	- знаниями о методах измерения адсорбции и удельной поверхности.		+					
18.	- знаниями об условиях применимости уравнения Гельмгольца – Смолуховского;			+				
19.	- методами определения электрокинетического потенциала.			+				
20.	- методом седиментационного анализа.				+			
21.	- методами определения критической концентрации мицеллообразования;					+		
22.	- методами исследования кинетики коагуляции.						+	
23.	- методами измерения и анализа кривых течения.							+
В результате освоения дисциплины студент должен приобрести следующие общепрофессиональные **компетенции:**								
24.	- способность и готовность использовать основные законы естественнонаучных дисциплин в профессиональной деятельности (ОПК-1)		+	+	+	+	+	+
25.	- готовность использовать знания о современной физической картине мира, пространственно-временных закономерностях, строении вещества для понимания окружающего мира и явлений природы (ОПК-2)	+		+	+		+	
26.	- готовность использовать знания о природе вещества, природе химической связи в различных классах химических соединений для понимания свойств материалов и механизма химических процессов, протекающих в окружающем мире (ОПК-3)		+			+		+

6. ПРАКТИЧЕСКИЕ И ЛАБОРАТОРНЫЕ ЗАНЯТИЯ

6.1.Практические занятия

Практические занятия по дисциплине не предусмотрены.

6.2.Лабораторные занятия

Лабораторный практикум по дисциплине «Коллоидная химия» выполняется в соответствии с учебным планом в 1 семестре и занимает 32 акад. часа для очной формы обучения. Лабораторные работы охватывают 6 разделов дисциплины. В практикум входит 7 работ, примерно по 4 ч. на каждую работу и 4 часа выделено на защиту лабораторных работ. В зависимости от трудоемкости включенных в практикум работ, их число может быть уменьшено. Выполнение лабораторного практикума способствует закреплению материала, изучаемого в дисциплине «Дисперсные системы и поверхностные явления», а также дает знания о практическом применении основных закономерностей коллоидной химии и особенностях методов измерения основных коллоидно-химических характеристик.

Максимальное количество баллов за выполнение лабораторного практикума составляет 35 баллов (максимально по 5 баллов за каждую работу). Количество работ и баллов за каждую работу может быть изменено в зависимости от их трудоемкости.

Примеры лабораторных работ и разделы, которые они охватывают.

№ п/п	№ раздела дисциплины	Наименование лабораторных работ	часы
1	2	1. Исследование влияния поверхностно-активных веществ на смачивание и адгезию. или 2. Исследование влияния строения молекул ПАВ на их поверхностную активность. Определение параметров адсорбционного слоя.	4
2	3	3. Изучение адсорбции ПАВ из растворов на твердом адсорбенте. Определение удельной поверхности. или 4. Хроматографическое разделение смеси ионов с помощью ионообменных смол. или 5. Разделение смеси полимера и минеральной соли и определение молекулярной массы полимеров методом гель-хроматографии.	4
3	4	6. Электрофоретическое определение электрокинетического потенциала. или 7. Определение изоэлектрической точки гидроксида железа методом электрофореза.	4
4	5	8. Дисперсионный анализ порошков методом седиментации в гравитационном поле. или 9. Определение размеров частиц дисперсных систем турбидиметрическим методом.	4
5	6	10. Исследование мицеллообразования в растворах ПАВ.	4
6	6	11. Синтез гидрозоля гидроксида железа, изучение его коагуляции и стабилизации.	4
7	7	12. Исследование вязкости структурированной жидкости с помощью капиллярного вискозиметра. или 13. Исследование реологических свойств неньютоновских жидкостей с помощью ротационного вискозиметра.	4
8	-	Защита выполненных лабораторных работ	4

7. САМОСТОЯТЕЛЬНАЯ РАБОТА

Рабочей программой дисциплины «Коллоидная химия» предусмотрена самостоятельная работа обучающегося бакалавриата в объеме 80 ч в семестре и 36 ч дляподготовки к экзамену для очной формы. Самостоятельная работа проводится с целью углубления знаний по дисциплине и предусматривает:

ознакомление и проработку рекомендованной литературы, работу с электронно-библиотечными системами, включая переводы публикаций из научных журналов, цитируемых в базах Scopus, Web of Science, Chemical Abstracts, РИНЦ;

- выполнение индивидуального (домашнего) задания;
- подготовку к выполнению контрольных работ по материалу лекционного курса;
- подготовку к сдаче лабораторного практикума по дисциплине;
- подготовку к сдаче экзамена.

Планирование времени на самостоятельную работу, необходимого на изучение дисциплины, обучающимся лучше всего осуществлять на весь период изучения, предусматривая при этом регулярное повторение пройденного материала. Материал, законспектированный на лекциях, необходимо регулярно дополнять сведениями из литературных источников, представленных в учебной программе. При работе с указанными источниками рекомендуется составлять краткий конспект материала, с обязательным фиксированием библиографических данных источника.

8. ПРИМЕРЫ ОЦЕНОЧНЫХ СРЕДСТВ ДЛЯ КОНТРОЛЯ ОСВОЕНИЯ ДИСЦИПЛИНЫ

8.1. Примеры контрольных вопросов для текущего контроля освоения дисциплины

8.1.1. Примеры индивидуальных (домашних) заданий

На первом лабораторном занятии каждый студент получает индивидуальное домашнее задание в форме комплекта из 18 задач по всем основным разделам программы (используется учебное пособие Коллоидная химия. Практикум и задачник/ Под ред. В.В. Назарова и А.С. Гродского. М.: «Лань», 2019. - 434 с). Задачи решаются самостоятельно, консультации проводятся по мере необходимости. Результаты решения первой половины задач студенты передают ведущему преподавателю для проверки на 4 лабораторном занятии, результаты решения второй половины – на 6 занятии.

Верное решение всех 18 задач домашнего задания оценивается 9 баллами.

Примеры домашних заданий

Номер группы _____ Фамилия И.О. _____

ЗАДАНИЕ

Решить 18 нижеуказанных задач из учебного пособия: «Коллоидная химия. Практикум и задачник». Лань, 2019.

Вариант	Номер главы																	
	1								2			3		4	5			6
	Порядковый номер задачи и ее номер в практикуме																	
	1	2	3	4	5	6	7	8	9	10	11	12	13	14	15	16	17	18
21	9(1)	22(1)	34(1)	42(5)	58(6)	60	71(10)	73(11)	3(6)	13(1)	20(11)	3(9)	16(1)	13(11)	3(1)	5(11)	8(1)	8(6)

Выдано_____Преподаватель _____

Сдано_____Баллы_____ Сдано_____Баллы _____

Номер группы _____ Фамилия И.О. _____

ЗАДАНИЕ

Решить 18 нижеуказанных задач из учебного пособия: «Коллоидная химия. Практикум и задачник». Лань, 2019.

Вариант	Номер главы																	
	1								2			3		4	5			6
	Порядковый номер задачи и ее номер в практикуме																	
	1	2	3	4	5	6	7	8	9	10	11	12	13	14	15	16	17	18
22	9(2)	22(2)	34(2)	42(6)	58(7)	61(1)	67	73(12)	3(7)	13(2)	20(12)	3(10)	16(2)	13(12)	3(2)	6(1)	8(2)	9(1)

Выдано_____Преподаватель _____

Сдано_____Баллы_____ Сдано_____Баллы _____

- - - -

9. На чем основано измерение поверхностного натяжения жидкостей методом капиллярного поднятия?

10. На чем основано измерение поверхностного натяжения жидкостей методом наибольшего давления пузырька воздуха? Положительным или отрицательным будет избыточное давление в жидкости на границе с воздушным пузырьком?

8.1.3. Примеры контрольных работ для текущего контроля освоения дисциплины

Для текущего контроля предусмотрено 2 контрольные работы. Первая контрольная работа проводится по следующим разделам дисциплины: термодинамика поверхностных явлений; адсорбционные равновесия (до адсорбции на пористых материалах).

Вторая контрольная работа проводится по следующим разделам дисциплины: адсорбционные равновесия (начиная с адсорбции на пористых материалах); электрические явления на поверхностях; кинетические свойства дисперсных систем.

Максимальная оценка за контрольные работы 1 и 2 составляет по 8 баллов за каждую.

Пример задания по контрольной работе №1

№ задания	1	2	3	4	**Σ**
Оценка, балл	2	2	2	2	8

1. Какие вещества называются поверхностно-активными? Укажите особенности строения молекул ПАВ. Приведите примеры ПАВ и поверхностно-инактивных веществ. Дайте определение поверхностной активности как параметра.

2. Каковы причины поднятия (опускания) жидкостей в капиллярах? Приведите необходимые уравнения и дайте краткие объяснения.

3. Рассчитайте полную поверхностную энергию 200 г эмульсии бензола в воде с содержанием бензола 12% масс. и дисперсностью 2 мкм$^{-1}$ при температуре 20^{0}С. Плотность бензола $\rho = 0{,}858$ г/см^3, межфазное натяжение $\sigma = 28$ мДж/м^2, $d\sigma/dT$ = -0,13 мДж/(м^2·К).

4. Найдите поверхностное натяжение жидкости, если в капилляре из стекла с внутренним диаметром 1 мм она поднялась на высоту 12,8 мм. Плотность жидкости равна 0,81 г/см^3. Исследуемая жидкость по поверхности стекла способна растекаться.

Пример задания по контрольной работе №2

№ задания	1	2	3	4	**Σ**
Оценка, балл	2	2	2	2	8

1. Приведите классификацию пористых адсорбентов по размерам пор. Какие теории описывают адсорбцию на пористых телах по этой классификации?

2. Каковы причины броуновского движения? Каким параметром характеризуют интенсивность броуновского движения? От каких свойств системы зависит этот параметр?

3. Адсорбция растворенного в воде ПАВ на поверхности раствор-воздух подчиняется уравнению Ленгмюра. При концентрации ПАВ $c = 0{,}1$ моль/л степень заполнения поверхности

θ = 0,4. Рассчитайте поверхностное натяжение при 300К и концентрации ПАВ в растворе, равной 0,2 моль/л. Молекула ПАВ занимает на поверхности площадь $s_0 = 0{,}2$ нм^2, поверхностное натяжение воды $\sigma = 71{,}66$ мДж/м^2.

4. Используя уравнение Гуи - Чепмена, рассчитайте значение потенциала на расстоянии 10 и 30 нм от межфазной поверхности. Дисперсионной средой является водный раствор NaCl с

концентрацией $c_0 = 5 \cdot 10^{-4}$ моль/л (индифферентный электролит), T =293К, ε = 80,1, φ_δ = 0,03 В.

8.2. Вопросы для итогового контроля освоения дисциплины (экзамена)

Максимальное количество баллов за **экзамен – 40** баллов. Экзаменационный билет содержит 3 вопроса, ответы на вопросы 1 и 2 представляют собой изложение теоретического материала, тогда как ответ на вопрос 3 предполагает решение задачи. 1 вопрос – 15 баллов, вопрос 2 – 15 баллов, вопрос 3 – 10 баллов

Примеры контрольных вопросов для итогового контроля освоения дисциплины (экзамена)

1. Предмет коллоидной химии. Признаки объектов коллоидной химии. Поверхностная энергия. Количественные характеристики дисперсности. Классификация дисперсных систем. Коллоидная химия и химическая технология.
2. Поверхностное натяжение: термодинамическое определение, физический смысл, влияние природы взаимодействующих фаз. Вывод уравнения для полной (внутренней) энергии поверхностного слоя (уравнение Гиббса-Гельмгольца). Зависимость термодинамических параметров поверхностного слоя от температуры.
3. Метод избытков Гиббса. Вывод фундаментального адсорбционного уравнения Гиббса. Гиббсовская адсорбция. Частное выражение уравнения Гиббса. Поверхностная активность; поверхностно-активные и поверхностно-инактивные вещества.
4. Адгезия и смачивание; определения. Уравнение Дюпре для работы адгезии. Угол смачивания и уравнение Юнга. Уравнение Дюпре-Юнга для работы адгезии. Влияние ПАВ на адгезию и смачивание. Растекание, коэффициент растекания по Гаркинсу.
5. Правило фаз Гиббса и дисперсность. Влияние кривизны поверхности (дисперсности) на внутреннее давление тел (вывод и анализ уравнения Лапласа). Капиллярные явления (уравнение Жюрена).
6. Влияние дисперсности на термодинамическую реакционную способность. Вывод уравнения капиллярной конденсации Кельвина и его анализ. Влияние дисперсности на растворимость, температуру фазового перехода и константу равновесия химической реакции.
7. Методы получения дисперсных систем: диспергирование и конденсация. Уравнение Ребиндера для работы диспергирования. Адсорбционное понижение прочности (эффект Ребиндера). Конденсация физическая и химическая. Энергия Гиббса образования зародыша новой фазы при гомогенной конденсации; роль пересыщения.
8. Классификация механизмов адсорбции. Природа адсорбционных сил и их особенности при физической адсорбции. Вывод уравнения для энергии дисперсионного взаимодействия атома адсорбата с адсорбентом. Изотерма, изостера, изопикна адсорбции.
9. Мономолекулярная адсорбция, форма изотермы адсорбции. Уравнение Генри. Основные положения теории Ленгмюра, вывод уравнения и его анализ. Линейная форма уравнения Ленгмюра.
10. Теория полимолекулярной адсорбции БЭТ: исходные положения, вывод уравнения изотермы и его анализ. Линейная форма уравнения БЭТ. Определение удельной поверхности адсорбентов, катализаторов и др.
11. Количественные характеристики пористых материалов: пористость, удельная поверхность, размер пор. Пористые тела корпускулярной, кристаллической и губчатой структуры, методы их получения. Классификация пор по Дубинину и теории адсорбции.
12. Адсорбция на пористых адсорбентах. Теория капиллярной конденсации. Капиллярно-конденсационный гистерезис. Расчет и назначение интегральной и дифференциальной кривых распределения объема пор по их размерам.

13. Потенциальная теория адсорбции Поляни. Адсорбционный потенциал. Характеристическая кривая адсорбции. Температурная инвариантность и аффинность характеристических кривых.

14. Особенности адсорбции на микропористых адсорбентах. Обобщенное уравнение теории Дубинина (теория объемного заполнения микропор), частные случаи этого уравнения (уравнение Дубинина-Радушкевича). Расчет общего объема микропор по изотерме адсорбции.

15. Особенности адсорбции ПАВ на границе раздела раствор-воздух. Влияние строения молекул ПАВ на поверхностную активность (правило Траубе-Дюкло). Зависимость поверхностного натяжения от концентрации ПАВ при соблюдении закона Генри и уравнения Ленгмюра. Вывод уравнения Шишковского.

16. Поверхностное давление адсорбционной пленки ПАВ. Уравнения состояния двумерного газа на поверхности жидкости (вывод); различные агрегатные состояния адсорбционных пленок. Весы Ленгмюра и определение размеров молекулПАВ.

17. Ионообменная адсорбция. Природные и синтетические иониты. Классификация ионитов по кислотно-основным свойствам. Полная и динамическая обменные емкости. Константа равновесия ионного обмена, уравнение Никольского.

18. Вывод уравнения для скорости осаждения частиц в гравитационном поле. Условия соблюдения закона Стокса. Седиментационный анализ, расчет и назначение кривых распределения частиц по размерам.

19. Природа броуновского движения. Понятие и определение среднеквадратичного сдвига по выбранному направлению. Взаимосвязь междусреднеквадратичным сдвигом и коэффициентом диффузии (вывод закона Эйнштейна- Смолуховского). Экспериментальная проверка закона.

20. Седиментационно-диффузионное равновесие. Вывод уравнения (гипсометрический закон). Мера седиментационной устойчивости. Факторы, влияющие на седиментационную устойчивость дисперсных систем.

21. Механизмы образования двойного электрического слоя (ДЭС). Соотношения между электрическим потенциалом и поверхностным натяжением (вывод уравнений Липпмана). Электрокапиллярные кривые и определение параметров ДЭС.

22. Общие представления о теориях строения ДЭС. Уравнение Пуассона-Больцмана для диффузной части ДЭС и его решение для случая слабозаряженных поверхностей. Уравнение Гуи-Чепмена.

23. Современная теория строения ДЭС (теория Штерна); роль специфической адсорбции, перезарядка поверхности. Примеры образования ДЭС. Строение мицеллы (формулы ДЭС).

24. Электрокинетические явления. Электрокинетический потенциал.Уравнение Смолуховского для электроосмоса и электрофореза. Эффекты, не учитываемые уравнением Смолуховского (поверхностная проводимость, электрофоретическое торможение, релаксационный эффект).

25. Два вида устойчивости дисперсных систем. Лиофильные и лиофобные системы. Критерий лиофильности по Ребиндеру-Щукину. Термодинамические и кинетические факторы агрегативной устойчивости дисперсных систем. Примеры лиофильных и лиофобных дисперсных систем.

26. Лиофильные дисперсные системы. Классификация и общая характеристика ПАВ. Термодинамика и механизм мицеллообразования. Строение мицелл ПАВ в водных и углеводородных средах. Солюбилизация.

27. Лиофильные дисперсные системы. Истинно растворимые и коллоидные ПАВ, их классификация. Мицеллообразование, строение мицелл; методы определения ККМ. Факторы, влияющие на ККМ ионных и неионных ПАВ.

28. Лиофобные дисперсные системы. Факторы агрегативной устойчивости лиофобных систем. Быстрая и медленная коагуляция. Кинетика коагуляции по Смолуховскому (вывод уравнения). Определение константы скорости и времени половинной коагуляции. Зависимость числа частиц разного порядка от времени.

29. Теория ДЛФО. Расклинивающее давление и его составляющие. Вывод уравнения для энергии электростатического отталкивания при взаимодействии слабозаряженных поверхностей. Потенциальные кривые взаимодействия частиц для агрегативно устойчивой и неустойчивой дисперсных систем.

30. Природа сил притяжения и отталкивания между частицами в дисперсных системах. Вывод уравнения для энергии притяжения между частицами (теория ДЛФО). Константа Гамакера и ее физический смысл. Анализ зависимости суммарной энергии взаимодействия частиц от расстояния между ними.

31. Факторы агрегативной устойчивости лиофобных дисперсных систем. Электролитная коагуляция (концентрационная и нейтрализационная коагуляция). Правило Шульце-Гарди и закон Дерягина. Способы стабилизации лиофобных дисперсных систем.

32. Структурообразование в соответствии с теорией ДЛФО. Коагуляционно-тиксотропные и конденсационно-кристаллизационные структуры. Условия перехода одних структур в другие. Классификация дисперсных систем по реологическим (структурно-механическим) свойствам.

33. Ньютоновские жидкости, уравнения Ньютона и Пуазейля. Методы измерения вязкости. Уравнение Эйнштейна для вязкости дисперсных систем, условия его применения.

34. Реологический метод исследования структур в дисперсных системах. Реологические модели идеальных тел (модели Гука, Ньютона, Сен-Венана-Кулона). Кривые течения реальных жидкообразных и твердообразных структурированных систем.

35. Моделирование реологических свойств тел, модель и уравнение Бингама. Кривые течения и вязкости жидкообразной и твердообразной структурированных систем. Ползучесть, предел текучести.

Примеры задач

Примеры задач по всем основным разделам программы приведены в учебном пособии Коллоидная химия. Практикум и задачник. / Под ред. В.В. Назарова и А.С. Гродского. М.: «Лань», 2019. - 434 с.

1. Рассчитайте размер частиц ZnO, зная, что их растворимость на 7 % (масс.) больше растворимости крупных кристаллов. Межфазное натяжение при 298 К примите равным 960 мДж/м^2, плотность ZnO 5,60 г/см^3. Молярная масса оксида цинка составляет 81,4 г/моль.

2. Рассчитайте полную поверхностную энергию 7 г эмульсии бензола в воде с концентрацией 75 % мас. и дисперсностью 1 мкм$^{-1}$ при температуре 353 К. Плотность бензола составляет 0,858 г/см^3, межфазное натяжение 26,13 мН/м, температурный коэффициент межфазного натяжения примите $d\sigma/dT$ = - 0,13 мДж/(м^2·К).

3. Используя уравнение Гуи - Чепмена, рассчитайте значение потенциала на расстоянии 10 и 30 нм от межфазной поверхности. Дисперсионной средой является водный раствор NaCl с концентрацией c_0 = 5.10^{-4} моль/л (индифферентный электролит),

T =293К, ε = 80,1, φ_δ = 0,03 В.

4. Рассчитайте и постройте интегральную кривую распределения объема пор адсорбента по размерам, используя данные капиллярной конденсации метанола на силикагеле при 293К:

p/ps	0,2	0,4	0,6	0,8	0,9	1,0

А, моль/кг (адсорбция)	0,8	1,3	1,6	2,2	3,4	3,9
А, моль/кг (десорбция)	0,8	1,4	2,0	3,0	3,7	3,9

Плотность метанола ρ =0,788 г/см^3, поверхностное натяжение σ =22,6 мДж/м^2.

Полный перечень оценочных средств приведен в виде отдельного документа, являющегося неотъемлимой частью основной образовательной программы.

8.3. Структура и примеры билетов для экзамена

Экзамен по дисциплине «Коллоидная химия» проводится в 5 (6) семестре и включает контрольные вопросы по всем разделам учебной программы дисциплины.

Пример билета для экзамена формы

Билет для экзамена состоит из 3 вопросов, относящихся к трем разделам дисциплины. Ответы на вопросы экзамена оцениваются из максимальной оценки 40 баллов следующим образом: максимальное количество баллов за первый вопрос – 15 баллов, второй – 15 баллов, третий вопросы – 10 баллов.

«Утверждаю» Заведующий кафедрой коллоидной химии _____ _В.В. Назаров _ (Подпись) (И. О. Фамилия) «__»_____20__г.	***Министерство науки и высшего образования РФ*** **Российский химико-технологический университет имени Д.И. Менделеева** Кафедра коллоидной химии **Направление подготовки 18.03.01 Химическая технология** **Коллоидная химия**

Билет № 1

1. Поверхностное натяжение: термодинамическое определение, физический смысл, влияние природы взаимодействующих фаз. Вывод уравнения для полной (внутренней) энергии поверхностного слоя (уравнение Гиббса - Гельмгольца). Зависимость термодинамических параметров поверхности от температуры.

2. Механизмы образования двойного электрического слоя (ДЭС). Соотношения между электрическим потенциалом и поверхностным натяжением (уравнения Липпмана). Электрокапиллярные кривые и определение параметров ДЭС.

3. Рассчитайте удельную поверхность адсорбента по изотерме адсорбции азота, используя уравнение БЭТ. Площадь, занимаемая молекулой азота в плотном монослое, составляет $16 \cdot 10^{-20}$ м^2.

p/p_s	0,0286	0,136	0,200
А, моль/кг	2,16	3,02	3,33

9. УЧЕБНО-МЕТОДИЧЕСКОЕ ОБЕСПЕЧЕНИЕ ДИСЦИПЛИНЫ

9.1. Рекомендуемая литература

А) Основная литература:

1. Назаров В.В. Коллоидная химия (гриф УМО). - М.: ДеЛи плюс, 2015. – 250 с.
2. Коллоидная химия. Практикум и задачник. / Под ред. В.В. Назарова и А.С. Гродского. М.: «Лань», 2019. - 434 с.
3. Гаврилова Н. Н., Жилина О. В., Киенская К. И., Назаров В. В., Яровая О. В. Сборник задач по коллоидной химии. М.: РХТУ им. Д. И. Менделеева, 2009. – 132 с.

Б) Дополнительная литература:

1. Фролов Ю.Г. Курс коллоидной химии. М.: ООО ТИД «Альянс», 2004. - 464 с.
2. Гаврилова Н.Н., Назаров В.В., Яровая О.В. Микроскопические методы определения размеров частиц дисперсных материалов. - М.: РХТУ им. Д. И. Менделеева, 2012. – 52 с.
3. Гродский А.С., Киенская К.И., Гаврилова Н.Н., Назаров В.В. Основные понятия и уравнения коллоидной химии. - М.: РХТУ им. Д. И. Менделеева, 2012. – 40 с.
4. Назаров В.В., Жилина О.В., Гродский А.С. Тестовые задания по курсу коллоидной химии. - М.: РХТУ им. Д. И. Менделеева, 2015. – 128 с.
5. Русанов А. И. Лекции по термодинамике поверхностей.– СПб.: Издательство «Лань», 2013. – 240 с.
6. Щукин Е.Д., Перцов А.В., Амелина Е.А. Коллоидная химия. – 7-е изд., испр. и доп. – М.: Издательство Юрайт, 2014. – 444 с.
7. Фридрихсберг Д.А. Курс коллоидной химии. –4-е изд., исправл. и доп. – СПб.: Издательство «Лань», 2010. – 416 с.

9.2. Рекомендуемые источники научно-технической информации

Научно-технические журналы:

1. Коллоидный журнал ISSN: 0023-2912. http://www.naukaran.com/zhurnali/katalog/kolloidnyj-zhurnal.
2. Журнал физической химии. ISSN: 0044-4537. https://www.naukaran.com/zhurnali/katalog/zhurnal-fizicheskoj-himii/
3. Advances in Colloid and Interface Science. ISSN: 0001-8686. https://www.journals.elsevier.com/advances-in-colloid-and-interface-science.
4. Journal of Interface and Colloid Science. ISSN: 0021-9797. https://www.journals.elsevier.com/journal-of-colloid-and-interface-science.
5. Colloids and Surfaces A: Physicochemical and Engineering Aspects. ISSN: 0927-7757. https://www.journals.elsevier.com/colloids-and-surfaces-a-physicochemical-and-engineering-aspects.

Ресурсы информационно-телекоммуникационной сети Интернет

– Издательство ELSEVIER на платформе ScienceDirect http://www.sciencedirect.com.
– Издательство American Chemical Society (ACS) http://pubs.acs.org.
– Международная издательская компания NaturePublishingGroup (NPG) http://www.nature.com.
– Издательство Wiley-Blackwell http://www3.interscience.wiley.com.

– Издательство SPRINGER
http://www.springerlink.com.
– Журнал SCIENCE
http://www.science.com
– Российская научная электронная библиотека
http://www.elibrary.ru

9.3. Средства обеспечения освоения дисциплины

Для реализации учебной программы подготовлены следующие средства обеспечения освоения дисциплины: компьютерные презентации интерактивных лекций – 16, (общее число слайдов – 198).

Для освоения дисциплины используются следующие нормативные и нормативно-методические документы:

− Федеральный закон Российской Федерации от 29.12.2012 № 273-ФЗ «Об образовании в Российской Федерации» [Электронный ресурс] – Режим доступа: http://pravo.gov.ru/proxy/ips/?docbody=&nd=102162745&intelsearch=273-%D4%C7 (дата обращения: 15.04.2020).

− Федеральные государственные образовательные стандарты высшего образования // Координационный совет учебно-методических объединений и научно-методических советов высшей школы. Портал Федеральных образовательных стандартов высшего образования [Электронный ресурс] – Режим доступа: http://fgosvo.ru/fgosvo/92/91/4 (дата обращения: 15.04.2020).

− Приказ Министерства образования и науки РФ от 23.08.2017 № 816 «Об утверждении Порядка применения организациями, осуществляющими образовательную деятельность, электронного обучения, дистанционных образовательных технологий при реализации образовательных программ» [Электронный ресурс]. Режим доступа: http://pravo.gov.ru/proxy/ips/?docbody=&nd=102447332&intelsearch=816+%EF%F0%E8%EA%E0%E7 (дата обращения: 15.04.2020).

При освоении дисциплины студенты должны использовать информационные и информационно-образовательные ресурсы следующих порталов и сайтов:

– Система федеральных образовательных порталов. Система открытого образования. Консалтинговый центр ИОС ОО РФ [Электронный ресурс] – Режим доступа: http://www.openedu.ru (дата обращения: 15.04.2020).

– Информационная система «Единое окно доступа к образовательным ресурсам». URL: http://window.edu.ru/ (дата обращения: 15.04.2020).

– ФЭПО: соответствие требованиям ФГОС [Электронный ресурс] – Режим доступа: http://fepo.i-exam.ru/ (дата обращения: 15.04.2020).

– Zoom-конференция – Режим доступа: https://zoom.us/ (дата обращения: 15.04.2020)

– Microsoft Teams – Режим доступа: https://www.microsoft.com/ru-ru/microsoft-365/microsoft-teams/group-chat-software (дата обращения: 15.04.2020)

10. МЕТОДИЧЕСКИЕ УКАЗАНИЯ ДЛЯ ОБУЧАЮЩИХСЯ

10.1. Для студентов, обучающихся без использования дистанционных образовательных технологий

Методические рекомендации по организации учебной работы обучающегося в бакалавриате направлены на повышение ритмичности и эффективности его аудиторной и самостоятельной работы по дисциплине.

Дисциплина «Коллоидная химия» включает 7 разделов, каждый из которых имеет определенную логическую завершенность. При изучении материала каждого раздела рекомендуется регулярное повторение законспектированного лекционного материала, а также дополнение его сведениями из литературных источников, представленных в учебной программе. При работе с указанными источниками рекомендуется составлять краткий конспект с обязательным фиксированием библиографических данных источника. Изучение материала каждого раздела заканчивается контролем его освоения в форме контрольной работы.Результаты выполнения контрольных работ оцениваются в соответствии с принятой вуниверситете рейтинговой системой оценки знаний.

Рабочая программа дисциплины «Коллоидная химия» предусматривает проведение лабораторного практикума в объеме 32 ч. Работы выполняются в часы, выделенные учебным планом в 5 (6) семестре. Лабораторные работы охватывают все разделы (в среднем по 1 работе на каждый раздел). На выполнение каждой работы отводится примерно 4 часа в зависимости от трудоемкости. Практические занятия по дисциплине «Коллоидная химия» не предусмотрены и поэтому основное внимание при проработке этой дисциплины уделяется лабораторным работам. Как правило, проводится 8 лабораторных занятий. При этом каждый студент должен выполнить 7 лабораторных работ, без чего допуск на экзамен невозможен.

Целью выполнения лабораторных работ является закрепление полученных знаний по дисциплине, расширение эрудиции и кругозора студента бакалавриата в области коллоидной химии, развитие творческого потенциала и самостоятельного мышления студента. В задачи подготовки к выполнению лабораторных работ входит приобретение навыков работы с информационными ресурсами, получение опыта проведения работ, обработки, анализа полученных результатов, формулирования выводов по выполненной работе, знакомство с правилами оформления лабораторных работ.

При подготовке к выполнению лабораторных работ студент должен руководствоваться следующими основными принципами:

– сочетание в работе, с одной стороны, изученных в дисциплине «Коллоидная химия» теоретических положений и сведений, с другой, – результатов новейших разработок в области коллоидной химии;

– творческий аналитический подход к полученным в лабораторной работе результатам, исключающий их простое перечисление и изложение.

При подготовке к очередной лабораторной работе следует сначала проработать теоретическое введение и описание лабораторной работы в соответствующей главе учебного пособия, указанного под номером 2 в разделе 9.1. Затем ознакомиться с контрольными вопросами, которые относятся к данной лабораторной работе. Ответы на эти вопросы можно найти в уже упомянутом практикуме, а также в двух учебниках, указанных в разделе 9.1 под номерами 1 (А) и 1 (Б). При работе над ответами не следует пренебрегать и собственным конспектом лекций.

По результатам подготовки к очередной лабораторной работе в лабораторном журнале должны быть зафиксированы:

- Номер лабораторной работы.
- Название лабораторной работы.
- Цель лабораторной работы.
- Письменные ответы на контрольные вопросы (ответы следует формулировать кратко и непосредственно на заданный вопрос).
- Таблица, в которую будут заноситься экспериментальные результаты. Образцы таблиц к каждой из работ есть в практикуме.

Краткое изложение методики выполнения работы является желательным, но не обязательным.

Работа над подготовкой в лабораторной работе ориентирована в первую очередь на самостоятельную работу обучающегося с информационными ресурсами – Практикумом по коллоидной химии, конспектом лекций и раздаточным материалом, научно-технической и

справочной литературой, ресурсами Интернета, базами данных. Доступ к указанным ресурсам обеспечивается фондами научно-технической библиотеки вуза и городских научно-технических библиотек, электронными библиотеками и поисковыми системами Интернета, материалами тематических выставок и научно-техническихконференций.

Каждая выполненная лабораторная работа должна быть оформлена (расчеты, графики) к моменту выполнения следующей работы, то есть к следующему занятию. Сдать («защитить») выполненную работу необходимо либо на следующем лабораторном занятии, либо через занятие. Студент с двумя несданными работами к следующему занятию не допускается.

Содержание и оформление лабораторных работ оценивается в соответствии с принятой в университете рейтинговой системой оценки знаний. Максимальная оценка за выполнение всех работ лабораторного практикума составляет 35 баллов и входит в 60 баллов, отводимых на работу студента в семестре.

Совокупная оценка текущей работы студента бакалавриата в семестре складывается из оценок за выполнение контрольных работ (максимальная оценка 16 баллов), индивидуального (домашнего) задания (максимальная оценка 9 баллов) и лабораторного практикума (максимальная оценка 35 баллов). Максимальная оценка текущей работы составляет 60 баллов. Выполнение индивидуального (домашнего) задания не следует откладывать на последние дни перед сдачей, так как в этом случае не остается времени проконсультироваться, если это необходимо.

В тетради, которая затем сдается преподавателю для проверки, должны быть переписаны условия решаемых задач и приведено их решение. При этом нельзя ограничиваться приведением только соответствующей формулы и конечного результата. Надо показать сначалато, что было подставлено в формулу, а уже потом результат. При расчете кривых надо приводить пример расчета для одной-двух точек и сводную таблицу полученных результатов. Графики следует выполнять на миллиметровой бумаге или на компьютере. Результаты решениязадач передаются ведущему преподавателю вместе с исходным заданием.

В соответствии с учебным планом изучение материала происходит в 5 (6) семестре и заканчивается контролем его освоения в форме экзамена (максимальная оценка – 40 баллов).

10.2. Для студентов, обучающихся с использованием дистанционных образовательных технологий

При использовании электронного обучения и дистанционных образовательных технологий занятия полностью или частично проводятся в режиме онлайн. Объем дисциплины и распределение нагрузки по видам работ соответствует п. 4.1. Распределение баллов соответствует п. 10.1 либо может быть изменено в соответствии с решением кафедры, в случае перехода на ЭО и ДОТ в процессе обучения. Решение кафедры об используемых технологиях и системе оценивания достижений обучающихся принимается с учетом мнения ведущего преподавателя и доводится до обучающихся.

11. МЕТОДИЧЕСКИЕ УКАЗАНИЯ ДЛЯ ПРЕПОДАВАТЕЛЕЙ

11.1. Для преподавателей, реализующих образовательные программы без использования дистанционных образовательных технологий

Дисциплина «Коллоидная химия» изучается в 5 (6) семестре бакалавриата.

При подготовке и проведении занятий преподаватель должен ориентироваться на то, что студенты, обучающиеся в бакалавриате, имеют общую подготовку по общенаучным, общеинженерным дисциплинам и основным профессиональным дисциплинам профиля, в объеме, предусмотренном учебным планом бакалавриата, а также опыт восприятия и конспектирования изучаемого материала. В связи с этим материал дисциплины должен опираться на полученные знания и быть ориентирован их расширение и углубление в соответствии с современными теоретическими представлениями и технологическиминовациями. Обучение студентов может быть организовано как в виде традиционных лекций и

лабораторных занятий, так и научной дискуссии, которая помогает приобрести навыки и умения обосновывать круг рассматриваемых вопросов, формулировать главные положения, определения и практические выводы из теоретических положений. На занятиях должна прослеживаться взаимосвязь рассматриваемых вопросов с ранее изученнымматериалом.

Основной задачей преподавателя, ведущего занятия по дисциплине «Коллоиднаяхимия», является формирование у студентов компетенций, связанных с использованием основных законов естественнонаучных дисциплин в профессиональной деятельности. При выборе материала для занятий желательно обращаться к опыту ведущих зарубежных и отечественных научно-исследовательских центров, научно-производственных фирм и предприятий, использовать их научные, информационные и рекламные материалы и проводить их сравнительный анализ. При проведении занятий преподаватель может рекомендовать студентам проработку дополнительной литературы по тематике занятия, организуя ее обсуждение на практических занятиях, формирует у студентов навык к самостоятельной работе с разнообразными литературными источниками.

В течение семестра студентам читается одна лекция в неделю и выполняется лабораторный практикум. Лабораторные занятия (4 академических часа каждое) проводятся один раз в две недели. Каждый студент выполняет семь лабораторных работ. Без выполнения лабораторных работ студент к экзаменам не допускается.

На первом лабораторном занятии преподаватель объясняет правила выполнения лабораторных работ, знакомит студентов с положением о рейтинговой системе контроля знаний и проводит инструктаж по технике безопасности.

При проведении лабораторного практикума преподавателю основное внимание следует уделять формированию у студентов умения активно использовать полученные знания по дисциплине «Коллоидная химия» при подготовке, проведении и защите лабораторных работ. Следует обращать внимание на необходимость точного выполнения требований к подготовке образцов, проведению экспериментов и обработке результатов для получения достоверных величин определяемых свойств.

При допуске к лабораторному занятию преподаватель проверяет подготовку студента к данному занятию. В лабораторном журнале студента должны быть записаны: номер и название работы; цель работы; письменные ответы на контрольные вопросы; таблица(ы), в которую заносятся экспериментальные результаты, получаемые в ходе выполнения работы. Преподаватель проверяет также знание студентом методики проведения лабораторной работы. После выполнения лабораторной работы студент показывает полученные результаты ведущему преподавателю и получает задание на следующее занятие (номер очередной лабораторной работы).

На следующем лабораторном занятии или через одно занятие студент должен предъявить преподавателю выполненную работу в оформленном виде и ответить на вопросы преподавателя, касающиеся теоретических основ выполненной работы («сдать» работу). Если у студента не сдано две и более выполненных работ, к следующей работе он не допускается.

На первом или втором лабораторном занятии преподаватель выдает каждому студенту группы индивидуальное (домашнее) задание в форме комплекта из 18 задач. В это число входят задачи по разным разделам дисциплины из учебного пособия Коллоидная химия. Практикум и задачник. / Под ред. В.В. Назарова и А.С. Гродского. М.: «Лань», 2019. - 434 с.. Задание выполняется в отдельной тетради и сдается ведущему преподавателю на 5-6 лабораторном занятии (в зависимости от расписания).

В ходе выполнения лабораторного практикума проводятся две письменные контрольные работы длительностью 50 минут каждая. Первая контрольная работа проводится на 4-5 занятии по начальным разделам дисциплины (до раздела «Адсорбция на пористых материалах», не включая этого раздела). Вторая контрольная работа проводится на 7 лабораторном занятии и включает вторую часть дисциплины, начиная с раздела «Адсорбция на пористых материалах» и заканчивая разделом «Седиментационно-диффузионное равновесие». Контрольное задание

включает два теоретических вопроса и две задачи по соответствующим разделам дисциплины. Проведение контрольной работы не отменяет выполнение очередной лабораторной работы.

В соответствии с учебным планом, изучение дисциплины «Коллоидная химия» завершается экзаменом. Экзаменационный билет включает два теоретических вопроса и одну задачу.

11.2. Для преподавателей, реализующих образовательные программы с использованием дистанционных образовательных технологий

При использовании электронного обучения и дистанционных образовательных технологий занятия полностью или частично проводятся в режиме онлайн. Объем дисциплины и распределение нагрузки по видам работ соответствует п. 4.1. Распределение баллов соответствует п. 10.1 либо может быть изменено в соответствии с решением кафедры, в случае перехода на ЭО и ДОТ в процессе обучения. Решение кафедры об используемых технологиях и системе оценивания достижений обучающихся принимается с учетом мнения ведущего преподавателя и доводится до обучающихся.

Реализация ЭО и ДОТ предполагает использование следующих видов и учебной деятельности: онлайн консультации, видео-лекции; лабораторные работы, проводимые полностью или частично с применением ЭО и ДОТ; текущий контроль в режиме тестирования и проверки домашних заданий; самостоятельная работа и т.д.

При реализации РПД в зависимости от конкретной ситуации ЭО и ДОТ могут быть применены в следующем виде:

- объем часов контактной работы обучающихся с преподавателем не сокращается) и электронные образовательные ресурсы (ЭОР) методически обеспечивают самостоятельную работу обучающихся в объеме, предусмотренном рабочей программой данной дисциплины. При этом в случае необходимости занятия проводятся в режиме онлайн;
- смешанные формы обучения, сочетающие в себе аудиторные занятия (при возможности перевода части контактных часов работы обучающихся с преподавателем в электронную информационно-образовательную среду без потери содержания учебной дисциплины) и ЭОР (часть учебного материала (например, лекции) может быть заменена ЭОР);
- учебные курсы, интегрированные в LMS Moodle, контактные часы по которым могут быть исключены, изучаются обучающимися самостоятельно при минимальном участии преподавателя (консультации в режиме форума или в режиме вебинара).

12. ПЕРЕЧЕНЬ ИНФОРМАЦИОННЫХ ТЕХНОЛОГИЙ, ИСПОЛЬЗУЕМЫХ В ОБРАЗОВАТЕЛЬНОМ ПРОЦЕССЕ

Информационную поддержку изучения дисциплины осуществляет Информационно-библиотечный центр (ИБЦ) РХТУ им. Д.И. Менделеева, который обеспечивает обучающихся основной учебной, учебно-методической и научной литературой, необходимой для организации образовательного процесса по дисциплине. Общий объем многоотраслевого фонда ИБЦ на 01.01.2020 составляет 1715452 экз.

Фонд ИБЦ располагает учебной, учебно-методической и научно-технической литературой в форме печатных и электронных изданий, а также включает официальные, справочно-библиографические, специализированные отечественные и зарубежные периодические и информационные издания. ИБЦ обеспечивает доступ к профессиональным базам данных, информационным, справочным и поисковым системам.

Каждый обучающийся обеспечен свободным доступом из любой точки, в которой имеется доступ к сети Интернет и к электронно-библиотечной системе (ЭБС) Университета, которая содержит различные издания по основным изучаемым дисциплинам и сформирована по согласованию с правообладателями учебной и учебно-методической литературы.

Для более полного и оперативного справочно-библиографического и информационного обслуживания в ИБЦ реализована технология Электронной доставки документов.

Электронные информационные ресурсы, используемые в процессе обучения

№	Электронный ресурс	Реквизиты договора (номер, дата заключения, срок действия), ссылка на сайт ЭБС, сумма договора, количество ключей	Характеристика библиотечного фонда, доступ к которому предоставляется договором
1	ЭБС «Лань»	Принадлежность - сторонняя Реквизиты договора - ООО «Издательство «Лань», договор № 33.03-Р-2.0-1775/2-10 от 26.09.2019г. Сумма договора – 642 083-68 С «26» сентября 2019г. по «25» сентября 2020г. Ссылка на сайт ЭБС – http://e.lanbook.com Количество ключей - доступ для всех пользователей РХТУ с любого компьютера.	Электронно-библиотечная система издательства "Лань" — ресурс, включающий в себя как электронные версии книг ведущих издательств учебной и научной литературы (в том числе университетских издательств), так и электронные версии периодических изданий по различным областям знаний. ЭБС «ЛАНЬ» предоставляет пользователям мобильное приложение для iOS и Android, в которых интегрированы бесплатные сервисы для незрячих студентов и синтезатор речи. **Коллекции**: «Химия» - изд-ва НОТ, «Химия» - изд-ва Лаборатория знаний, «Химия» - изд-ва «ЛАНЬ», «Химия»-КНИТУ(Казанский национальный

			исследовательский технологический университет), «Химия» - изд-ва ФИЗМАТЛИТ, «Информатика» - изд-ва "Лань", Национальный Открытый Университет"ИНТУИТ", "Инженерно-технические науки" изд-ва "Лань".
2.	Электронно - библиотечная система ИБЦ РХТУ им. Д.И.Менделеева (на базе АИБС «Ирбис»)	Принадлежность – собственная РХТУ. Ссылка на сайт ЭБС – http://lib.muctr.ru/ Доступ для пользователей РХТУ с любого компьютера.	Электронные версии учебных и научных изданий авторов РХТУ по всем ООП
3	ЭБС «Научно-электронная библиотека eLibrary.ru».	Принадлежность – сторонняя Реквизиты договора – ООО Научная электронная библиотека, договор № 33.03-Р-3.1 2087/2019 Сумма договора – 1100017-00 С «01» января 2020 г. по «31» декабря 2020 г. Ссылка на сайт – http://elibrary.ru Количество ключей – доступ для пользователей РХТУ по ip-адресам неограничен.	Научная электронная библиотека eLIBRARY.RU - это крупнейший российский информационно-аналитический портал в области науки, технологии, медицины и образования, содержащий рефераты и полные тексты более 29 млн научных статей и публикаций, в том числе электронные версии более 5600 российских научно-технических журналов
4	Электронно-библиотечная система «ZNANIUM.COM»	Принадлежность сторонняя- ООО «ЗНАНИУМ», Договор № 4309 эбс 33.03-Р-3.1-2215/2020 от «20» марта 2020 г. Сумма договора-30 000-00 С « 20» марта 2020 г. по «19 » марта 2021г Ссылка на сайт – https://znanium.com/ Количество ключей - доступ для	Коллекция изданий учебников и учебных пособий по различным отраслям знаний для всех уровней профессионального образования.

		зарегистрированных пользователей РХТУ с любого компьютера.	
5	Электронно-библиотечная система «Консультант студента»	Принадлежность сторонняя-ООО «Политехресурс» Договор № 33.03-Р-3.1-218/2020 От «16» марта 2020 г. Сумма договора-36 500-00 С «17 » марта 2020 г. по « 16» марта 2021 г Ссылка на сайт – http://www.studentlibrary.ru Количество ключей - доступ для зарегистрированных пользователей РХТУ с любого компьютера.	Комплект изданий, входящих в базу данных «Электронная библиотека технического ВУЗа».
6	ЭБС «ЮРАЙТ»	Принадлежность сторонняя-«Электронное издательство ЮРАЙТ» Договор № 33.03-Р-3.1-220/2020 от 16.03.2020 г. Сумма договора - 324 000-00 С «16» марта 2020 г. по «15» марта 2021 г. Ссылка на сайт – https://biblio-online.ru/ Количество ключей - доступ для зарегистрированных пользователей РХТУ с любого компьютера.	Электронная библиотека включает более 5000 наименований учебников и учебных пособий по всем отраслям знаний для всех уровней профессионального образования от ведущих научных школ с соблюдением требований новых ФГОСов.

Бесплатные архивные коллекции, приобретенные Минобрнауки для вузов.

Архив Издательства American Association for the Advancement of Science.Пакет «Science Classic» 1880-1996

Архив Издательства Annual Reviews. Пакет «Full Collection» 1932-2005

Архив издательства Института физики (Великобритания). Пакет «Historical Archive 1874-1999» с первого выпуска каждого журнала по 1999, 1874-1999

Архив издательства Nature Publishing Group. Пакет «Nature» с первого выпуска первого номера по 2010, 1869-2010

Архив издательства Oxford University Press. Пакет «Archive Complete» с первого выпуска каждого журнала по 1995, 1849-1995

Архив издательства Sage. Пакет «2010 SAGE Deep Backfile Package» с первого выпуска каждого журнала по 1998, 1890-1998

Архив издательства Taylor & Francis. Full Online Journal Archives. с первого выпуска каждого журнала по 1996, 1798-1997

Архив издательства Cambridge University Press. Пакет «Cambridge Journals Digital Archive (CJDA)» с первого выпуска каждого журнала по 2011, 1827-2011

Архив журналов Королевского химического общества(RSC). 1841-2007

Архив коллекции журналов Американского геофизического союза (AGU), предоставляемый издательством Wiley Subscription Services, Inc. 1896-1996

Бесплатные официальные открытые ресурсы Интернет:

1. Directory of Open Access Journals (DOAJ) http://doaj.org/
   Ресурс объединяет более 10000 научных журналов по различным отраслям знаний (около 2 миллионов статей) из 134 стран мира.
2. Directory of Open Access Books (DOAB) https://www.doabooks.org/
   В базе размещено более 3000 книг по различным отраслям знаний, предоставленных 122 научными издательствами.
3. Коллекция журналов MDPI AG http://www.mdpi.com/
   Многодисциплинарный цифровой издательский ресурс, является платформой для рецензируемых научных журналов открытого доступа, издающихся MDPI AG (Базель, Швейцария). Издательство выпускает более 120 разнообразных электронных журналов, находящихся в открытом доступе.
4. База данных химических соединений ChemSpider http://www.chemspider.com/
   ChemSpider – это бесплатная химическая база данных, предоставляющая быстрый доступ к более чем 28 миллионам структур, свойств и соответственной информации. Ресурс принадлежит Королевскому химическому обществу Великобритании (Royal Society of Chemistry).
5. Коллекция журналов PLOS ONE http://journals.plos.org/plosone/
   PLOS ONE – коллекция журналов, в которых публикуются отчеты о новых исследованиях в области естественных наук и медицины. Все журналы размещены в свободном доступе (Open Access), все статьи проходят строгое научное рецензирование.

13. МАТЕРИАЛЬНО-ТЕХНИЧЕСКОЕ ОБЕСПЕЧЕНИЕ ДИСЦИПЛИНЫ

В соответствии с учебным планом занятия по дисциплине «Коллоидная химия» проводятся в форме лекций, лабораторных занятий и самостоятельной работы студента.

13.1. Оборудование, необходимое в образовательном процессе:

Лекционная учебная аудитория, оборудованная традиционной учебной доской и/или электронными средствами демонстрации (компьютер со средствами звуковоспроизведения, проектор, экран) и учебной мебелью; библиотека, имеющая рабочие компьютерные места для обучающихся, оснащенные компьютерами с доступом к базам данных и выходом в Интернет.

Учебные лаборатория поверхностных явлений и лаборатория дисперсных систем, оснащенные необходимой лабораторной мебелью, аквадистиллятором АЭ, сушилкой для пробирок и колб Stegler и установками, обеспечивающими выполнение лабораторных работ в соответствии с учебным планом.

Установки (приборы) для определения поверхностного и межфазного натяжений, установки для определения краевых углов, в том числе гониометры ЛК-1 с програмным обеспечением для обработки данных, установки для определения критической концентрации мицеллообразования в растворах поверхностно-активных веществ, ионообменные колонки, установки для определения электрокинетического потенциала методом электрофореза, ротационные вискозиметры, капиллярные вискозиметры с насосом вакуумным N86 KN18.KNF, оптические микроскопы Биомед-5 с цифровой камерой Livenhuk, спектрофотометры однолучевые СФ-102, фотометры фотоэлектрические КФК-3-01, pH-метры милливольтметры pH-420,весы порционные ANDHT-500, мешалка магнитная без подогрева ММ-135 Tagler, электрическая плитка IRITIR-8004, лабораторный высокоскоростной гомогенизатор-мешалка XNF-DYSTEGLER, кондуктометры, торсионные весы.

13.2. Учебно-наглядные пособия:

Учебно-наглядные пособия не предусмотрены

13.3. Компьютеры, информационно-телекоммуникационные сети, аппаратно-программные и аудиовизуальные средства:

Персональные компьютеры, укомплектованные проигрывателями CD и DVD, принтерами и программными средствами; проекторы и экраны; цифровые камеры; копировальные аппараты; локальная сеть с выходом в Интернет.

13.4. Печатные и электронные образовательные и информационные ресурсы:

Информационно-методические материалы: учебные пособия по дисциплине; раздаточный материал к разделам лекционного курса.

Электронные образовательные ресурсы: электронные презентации к разделам лекционного курса; учебно-методические разработки в электронном виде; справочные материалы в печатном и электронном виде; кафедральная библиотека электронных изданий и диссертационных работ, выполненных аспирантами и сотрудниками кафедры.

13.5. Перечень лицензионного программного обеспечения:

№ п/п	Наименование программного продукта	Реквизиты договора поставки	Количество лицензий	Срок окончания действия лицензии
1.	Неисключительная лицензия на использование Desktop Education ALNG LicSAPk OLVS E 1Y AcademicEdition Enterprise В составе: 1) В составе Microsoft Office Professional Plus 2019: • Word • Excel • Power Point • Outlook • **OneNote** • **Access** • **Publisher** • **InfoPath** **2) Microsoft Core CAL** 3) Microsoft Windows Upgrade	Контракт № 28-35ЭА/2020 от 26.05.2020	657 комплектов. Соглашение Microsoft OVS-ES № V6775907 Каждый комплект включает: 1) Лицензию на комплекс для создания презентаций, электронных текстов и таблиц, обработки баз данных Microsoft Office. 2) Лицензию для подключения пользователей к серверным системам Microsoft: • Exchange Server Standard, • Exchange Server Enterprise, • SharePoint Server, • Skype для бизнеса Server, • Windows MultiPoint Server Premium, • Windows Server Standard, • Windows Server Data Center 3) Лицензию на обновление операционной системы для рабочих станций Windows 10. Дополнительно на ВУЗ предоставляется право на использование 1 (одной) лицензии средств разработки в рамках учебных компьютеров одного технического,	12 месяцев (ежегодное продление подписки с правом перехода на обновлённую версию продукта)

№ п/п	Наименование программного продукта	Реквизиты договора поставки	Количество лицензий	Срок окончания действия лицензии
			естественнонаучного факультета (кафедры) и предоставления студентам для целей обучения Azure Dev Tools for Teaching. Количество активаций неограниченно в рамках подразделения.	
2.	Неисключительная лицензия на использование WINHOME 10 Russian OLV NL Each AcademicEdition Legalization GetGenuine Legalization	Контракт № 28-35ЭА/2020 от 26.05.2020	150 лицензий. Соглашение Microsoft OLV № V6159937	бессрочно
3.	Неисключительная лицензия на использование O365ProPlusOpenFclty ShrdSvr ALNG SubsVL OLV E 1Mth Acdmc AP AddOn toOPP Приложения в составе подписки: Outlook OneDrive Word Excel PowerPoint Microsoft Teams	Контракт № 28-35ЭА/2020 от 26.05.2020	657 лицензий для профессорско-преподавательского состава ВУЗа. Соглашение Microsoft OVS-ES № V6775907	12 месяцев (ежегодное продление подписки с правом перехода на обновлённую версию продукта)
4.	Неисключительная лицензия на использование O365ProPlusOpenStudents ShrdSvr ALNG SubsVL OLV NL 1Mth Acdmc Stdnt STUUseBnft Приложения в составе подписки: Outlook OneDrive Word	Контракт № 28-35ЭА/2020 от 26.05.2020	26280 лицензий для студентов ВУЗа. Соглашение Microsoft OVS-ES № V6775907	12 месяцев (ежегодное продление подписки с правом перехода на обновлённую версию продукта)

№ п/п	Наименование программного продукта	Реквизиты договора поставки	Количество лицензий	Срок окончания действия лицензии
	Excel PowerPoint Microsoft Teams			
5.	Неисключительная лицензия на использование Kaspersky Endpoint Security для бизнеса – Стандартный Russian Edition. 1500-2499 Node 1 year Educational License	Контракт № 28-35ЭА/2020 от 26.05.2020	1600 лицензий для активации на рабочих станциях и серверах	12 месяцев (ежегодное продление подписки с правом перехода на обновлённую версию продукта)
6.	Неисключительная лицензия на использование Kaspersky Security для виртуальных и облачных сред, Server Russian Edition. 20-24 VirtualServer 1 year Educational License	Контракт № 28-35ЭА/2020 от 26.05.2020	20 лицензий для виртуальных и облачных сред	12 месяцев (ежегодное продление подписки с правом перехода на обновлённую версию продукта)
7.	Неисключительная лицензия на использование Kaspersky Security для почтовых серверов Russian Edition. 1500-2499 MailAddress 1 year Educational License	Контракт № 28-35ЭА/2020 от 26.05.2020	2000 лицензий для почтовых серверов	12 месяцев (ежегодное продление подписки с правом перехода на обновлённую версию продукта)

14. ТРЕБОВАНИЯ К ОЦЕНКЕ КАЧЕСТВА ОСВОЕНИЯ ПРОГРАММЫ

Наименование разделов (модулей)	**Основные показатели оценки**	**Формы и методы контроля и оценки**
Раздел 1. Предмет и признаки объектов коллоидной химии	*Знает:* - признаки объектов коллоидной химии и их классификацию. *Умеет:* - рассчитывать параметры, которыми характеризуют дисперсность. *Владеет:* - представлениями о роли поверхностных явлений	Оценка за индивидуальное (домашнее) задание, оценка за контрольную работу №1. Оценка за экзамен.

	и дисперсных систем в технике и природе.	
Раздел 2. Термодинамика поверхностных явлений	*Знает:* - основные понятия и соотношения термодинамики поверхностных явлений (термодинамика поверхностного слоя; адгезия, смачивание и растекание жидкостей; дисперсность и термодинамические свойства тел; адсорбция газов и паров, адсорбция из растворов). *Умеет:* - проводить расчеты с использованием основных соотношений термодинамики поверхностных явлений. *Владеет:* - методами измерения поверхностного натяжения, краевого угла.	Оценка за индивидуальное (домашнее) задание, оценка за контрольную работу №1, оценки за выполнение лабораторных работ. Оценка за экзамен.
Раздел 3. Адсорбционные равновесия	*Знает:* - основные теории физической адсорбции. *Умеет:* - рассчитывать основные характеристики пористой структуры. *Владеет:* - знаниями о методах измерения адсорбции удельной поверхности..	Оценка за индивидуальное (домашнее) задание, оценка за контрольную работу №1, оценки за выполнение лабораторных работ. Оценка за экзамен.
Раздел 4. Электрические явления на поверхности	*Знает:* - основные представления о строении двойного электрического слоя; - природу электрокинетического потенциала; - основные электрокинетические явления. *Умеет:* - рассчитывать величину электрокинетического потенциала по данным электроосмоса и электрофореза. *Владеет:* - знаниями об условиях применимости уравнения Гельмгольца – Смолуховского; - методами определения электрокинетического потенциала.	Оценка за индивидуальное (домашнее) задание, оценка за контрольную работу №2, оценки за выполнение лабораторных работ. Оценка за экзамен.
Раздел 5. Кинетические свойства дисперсных систем	*Знает:* - условия применимости закона Стокса; - закон Эйнштейна – Смолуховского, гипсометрическое уравнение Лапласа. *Умеет:* - рассчитывать интегральную и дифференциальную кривые распределения частиц по размерам. *Владеет:* - методом седиментационного анализа.	Оценка за индивидуальное (домашнее) задание, оценка за контрольную работу №2, оценки за выполнение лабораторных работ. Оценка за экзамен.
Раздел 6. Агрегативная устойчивость и коагуляция дисперсных систем	*Знает:* - природу седиментационной и агрегативной устойчивости; - основные свойства растворов ПАВ как	Оценка за индивидуальное (домашнее) задание, оценки за

	лиофильных систем; - основные положения теории ДЛФО; - причины и особенности быстрой и медленной коагуляции, концентрационной и нейтрализационной коагуляции. *Умеет:* - рассчитывать и анализировать потенциальные кривые парного взаимодействия частиц. *Владеет:* - методами определения критической концентрации мицеллообразования; - методами исследования кинетики коагуляции.	выполнение лабораторных работ. Оценка за экзамен.
Раздел 7. Структурообразование и структурно-механические свойства дисперсных систем	*Знает:* - типы структур, возникающие в дисперсных системах, причины и условия их образования; - классификацию дисперсных систем по их реологическим свойствам. *Умеет:* - рассчитывать и измерять вязкость дисперсных систем. *Владеет:* - методами измерения и анализа кривых течения.	Оценка за индивидуальное (домашнее) задание, оценки за выполнение лабораторных работ. Оценка за экзамен.

15. ОСОБЕННОСТИ ОРГАНИЗАЦИИ ОБРАЗОВАТЕЛЬНОГО ПРОЦЕССА ДЛЯ ИНВАЛИДОВ И ЛИЦ С ОГРАНИЧЕННЫМИ ВОЗМОЖНОСТЯМИ ЗДОРОВЬЯ

Обучение инвалидов и лиц с ограниченными возможностями здоровья осуществляется в соответствии с:

− Порядком организации и осуществления образовательной деятельности по образовательным программам – программам бакалавриата, программам специалитета, программам магистратуры (Приказ Минобрнауки РФ от 05.04.2017 № 301);

− Положением о порядке организации и осуществления образовательной деятельности по образовательным программам высшего образования – программам бакалавриата,программам специалитета, программам магистратуры в РХТУ им. Д.И. Менделеева, принятым решением Ученого совета РХТУ им. Д.И. Менделеева от 30.10.2019, протокол № 3, введеннымв действие приказом ректора РХТУ им. Д.И. Менделеева от 14.11.2019 № 646А;

− Методическими рекомендациями по организации образовательного процесса для обучения инвалидов и лиц с ограниченными возможностями здоровья в образовательных организациях высшего образования, в том числе оснащенности образовательного процесса (утверждены заместителем Министра образования и науки РФ А.А. Климовым от 08.04.2014 № АК-44/05вн).

Дополнения и изменения к рабочей программе дисциплины

«Коллоидная химия»

основной образовательной программы

18.03.01 «Химическая технология»

код и наименование направления подготовки (специальности)

«Химическая технология тугоплавких неметалллических и силикатных материалов»

наименование ООП

«Технология тонкого органического синтеза»

наименование ООП

«Технология неорганических веществ»
наименование ООП

«Технология электрохимических производств»
наименование ООП

«Химическая технология материалов и приборов электронной техники и наноэлектроники»
наименование ООП

«Технология и переработка полимеров»
наименование ООП

«Технология защиты от коррозии»
наименование ООП

«Химическая технология биоматериалов»
наименование ООП

«Технология синтетических биологически активных веществ, химико-фармацевтических препаратов и косметических средств»
наименование ООП

«Химическая технология природных энергоносителей и углеродных метриалов»
наименование ООП

«Технология основного органического и нефтехимического синтеза»
наименование ООП

Форма обучения: _очная

Номер изменения/ дополнения	Содержание дополнения/изменения	Основание внесения изменения/дополнения
1.		протокол заседания Ученого совета №_____от «___»_____20___г.
		протокол заседания Ученого совета №_____от «___»_____20___г.
		протокол заседания Ученого совета №_____от «___»_____20___г.
		протокол заседания Ученого совета №_____от «___»_____20___г.
		протокол заседания Ученого совета №_____от «___»_____20___г.

Аннотация рабочей программы дисциплины
«Аналитическая химия» (Б1.Б12)

1. Цель дисциплины – приобретение обучающимися знаний по основным группам методов химического анализа, наиболее широко применяемых в промышленности и исследовательской работе, а также компетенций, необходимых химикам-технологам всех специальностей для решения конкретных задач химического анализа.

2. В результате изучения дисциплины обучающийся по программе бакалавриата должен:

Обладать следующими общепрофессиональными (ОПК) компетенциями:

- способностью и готовностью использовать основные законы естественнонаучныхдисциплин в профессиональной деятельности (ОПК–1);
- готовностью использовать знания о строении вещества, природе химической связи в различных классах химических соединений для понимания свойств материалов и механизма химических процессов, протекающих в окружающем мире (ОПК–3).

Знать:

- основные понятия, термины, методы и приемы качественного и количественного химического анализа;
- теоретические основы физико-химических методов анализа;
- принципы работы основных приборов, используемых для проведения качественного и количественного анализа.

Уметь:

- применять приобретенные практические навыки в профессиональной деятельности для решения конкретных задач;
- проводить обоснованный выбор метода анализа с учетом целей и особенностей данной практической задачи;
- проводить расчеты на основе проведенных исследований;
- проводить метрологическую оценку результатов количественного химического анализа.

Владеть:

- основами метрологической оценки результатов количественного химического анализа;
- приемами интерпретации результатов анализа на основе квалиметрических оценок;
- методологией химических и физико-химических методов анализа, широко используемых в современной аналитической практике;
- основами системы выбора методов качественного и количественного химического анализа для решения конкретных задач.

3. Краткое содержание дисциплины

Раздел 1. Идентификация ионов элементов в растворах

1.1. Введение в современную аналитическую химию.

Аналитическая химия как основа методов изучения и контроля химического состава веществ в материальном производстве, научных исследованиях, в контроле объектов окружающей среды. Виды анализа. Элементный, молекулярный, фазовый и изотопный анализ. Количественный и качественный анализ органических и неорганических веществ. Химические, физико-химические методы анализа, их взаимосвязь, соотношение и применение. Аналитический сигнал как носитель качественной и количественной информации об объекте анализа. Постановка аналитической задачи. Алгоритм проведения анализа: отбор средней пробы, подготовка пробы к анализу, измерение аналитического сигнала и его метрологическая оценка, расчет результатов анализа и их интерпретация. Примеры решения задач аналитического контроля в химической технологии, в анализе объектов окружающей среды и

др. Понятия о современных методах элементного анализа: атомно-эмиссионный анализ, атомно-абсорбционный анализ, рентгенофлуоресцентный анализ.

1.2. Специфика задач аналитической химии.

Основные термины аналитической химии. Обнаружение. Определение. Анализ. Аналитические химические реакции как основа химического анализа. Качественные и количественные аналитические химические реакции. Требования, предъявляемые к ним. Специфика аналитических реакций, используемых в анализе. Аналитическая форма и аналитические признаки. Аналитические реакции и аналитические эффекты. Характеристики аналитических реакций: чувствительность, избирательность (селективность). Групповые, общие, частные, характерные и специфические реакции. Пути повышения избирательности и чувствительности аналитических реакций.

1.3. Химические равновесия в гомогенных и гетерогенных системах, применяемых в аналитической химии.

Основные типы реакций, применяемых в аналитической химии (осаждения, кислотно-основные, комплексообразования, окисления-восстановления). Состояние ионов элементов в растворах. Константы равновесия аналитических реакций: термодинамические, концентрационные, условные. Факторы, влияющие на химическое равновесие (комплексообразование, образование малорастворимых соединений, изменение степени окисления определяемого иона, влияние природы растворителя, ионной силы, температуры, состава раствора).

Равновесия в аналитически важных протолитических системах. Константы кислотности и основности. Уравнения материального баланса. Вычисление pH растворов кислот и оснований различной силы, смесей кислот и оснований. Буферные растворы, используемые в химическом анализе: их состав, свойства (буферная емкость, область буферирования), расчет pH, применение в аналитической химии.

Аналитические реакции комплексообразования, осаждения, окисления-восстановления. Общие, ступенчатые и условные константы устойчивости комплексных соединений. Использование реакций комплексообразования в аналитической химии (обнаружение и количественное определение, маскирование). Использование реакций осаждения в аналитических целях. Константа равновесия реакций осаждения-растворения; факторы, влияющие на растворимость осадков. Расчет условий осаждения и растворения осадков. Окислительно-восстановительные равновесия. Стандартный и реальный окислительно-восстановительные потенциалы.

Химические и физико-химические способы определения pH растворов. Равновесия аналитических реакций комплексообразования и управление ими. Факторы, влияющие на направление окислительно-восстановительных реакций. Константа равновесия и ее химико-аналитическое значение. Расчет коэффициентов побочных реакций.

1.4. Качественные и количественные аналитические реакции с органическими аналитическими реагентами в анализе неорганических веществ.

Органические аналитические реагенты (ОР). Классификация ОР по типу реакций с неорганическими ионами. Комплексообразующие ОР и строение их молекул: функционально-аналитическая и аналитико-активная группы. Особенности и преимущества использования ОР,

области применения. Дополнительно: теория действия комплексообразующих ОР, учет ионного состояния ОР и металла. Гипотеза аналогий и практические выводы из нее. Природа химической связи в комплексах ОР с ионами металлов и ее проявление в цветности комплексов. Реакции ОР с хромофорными элементами. Интенсивность окраски аналитических форм и интенсивность поглощения. Использование реакций органических реагентов в фотометрическом анализе.

Раздел 2. Количественный химический анализ

2.1. Принципы и задачи количественного анализа.

Классификация методов количественного анализа. Требования, предъявляемые к химическим реакциям в количественном анализе. Этапы количественного определения. Характеристика результатов количественного химического анализа. Определение содержания вещества в растворе, расчетные формулы. Способы представления результатов анализа. Тесты на выявление систематических погрешностей в результатах количественного химического анализа. Пробоотбор и пробоподготовка.

2.2. Титриметрический анализ. Типы реакций, используемых в титриметрии. Требования, предъявляемые к ним.

Принцип титриметрии. Титрование и его этапы. Графическое изображение процесса титрования – кривые титрования, их виды. Скачок на кривой титрования, точка эквивалентности (Т.Э.) и конечная точка титрования (К.Т.Т.). Первичные и вторичные стандарты. Приемы титриметрического анализа: прямое и обратное титрование, косвенные методы. Типы реакций, используемых в титриметрическом анализе; требования, предъявляемые к ним.

Дополнительно: инструментальные методы индикации ТЭ. Потенциометрическое титрование. Метод Грана. Другие способы установления конечной точки титрования.

2.3. Реакции нейтрализации в количественном химическом анализе.

Методы кислотно-основного титрования. Сущность метода кислотно-основного титрования. Кривые кислотно-основного титрования. Расчет и построение теоретических кривых титрования сильных и слабых одноосновных протолитов. Факторы, влияющие на величину скачка на кривых кислотно-основного титрования. Способы установления конечной точки титрования. Кислотно-основные индикаторы, интервал перехода окраски индикатора, показатель титрования (pT). Правило выбора индикатора для конкретного случая титрования. Практическое применение реакций кислотно-основного взаимодействия. Потенциометрическое титрование на основе реакций кислотно-основного взаимодействия. Индикаторные погрешности и их оценка.

2.4. Аналитические реакции комплексообразования и осаждения в количественном химическом анализе.

Использование комплексообразования в химическом анализе. Неорганические и органические лиганды. Комплексоны и их свойства. Условные константы устойчивости комплексонатов и их практическое использование. Обоснование выбора оптимальных условий комплексонометрического титрования. Кривые комплексонометрического титрования. Факторы, влияющие на величину скачка на кривых титрования. Способы установления Т.Э. и К.Т.Т. Металлохромные индикаторы, принцип их действия. Выбор индикатора для конкретного

случая титрования. Аналитические возможности метода комплексонометрического титрования. Применение комплексонов в аналитической химии в качестве маскирующих агентов. Применение химических реакций комплексообразования в фотометрическом анализе, в методе кондуктометрического титрования. Реакции осаждения в количественном химическом анализе. Гравиметрический анализ. Теоретическое обоснование выбора оптимальных условий осаждения кристаллических и аморфных осадков. Применение химических реакций осаждения в методе потенциометрического титрования, в методе турбидиметрии. Особенности реакций комплексообразования (хелатообразования) ионов металлов с ЭДТА. Осадительное титрование.

2.5. Аналитические реакции окисления-восстановления в количественном химическом анализе.

Окислительно-восстановительная реакция и окислительно-восстановительный потенциал. Константы равновесия окислительно-восстановительных реакций. Выбор титранта и оптимальных условий титрования. Кривые окислительно-восстановительного титрования. Факторы, влияющие на величину скачка на кривой титрования. Индикация конечной точки титрования химическими и физико-химическими методами. Перманганатометрия. Характеристика метода. Условия проведения перманганатометрических определений. Вещества, определяемые перманганатометрическим методом. Достоинства и недостатки метода. Иодометрия. Характеристика метода, условия проведения иодометрического определения веществ. Достоинства и недостатки метода. Применение реакций окисления-восстановления в методе потенциометрического титрования.

2.6. Ионообменная хроматография в количественном химическом анализе.

Требования, предъявляемые к реакциям ионного обмена. Изотерма ионного обмена. Выбор оптимальных условий ионообменного разделения веществ. Применение ионообменной хроматографии в аналитической химии органических и неорганических соединений: разделение, очистка, концентрирование и т.д.

Раздел 3. Введение в физико-химические (инструментальные) методы анализа

3.1. ФХМА – составная часть современной аналитической химии.

Классификация физико-химических методов анализа. Аналитический сигнал как информативная функция состава вещества и его количества. Примеры аналитических сигналов и их измерений в ФХМА.

3.2. Метрологические основы аналитических методов.

Основные аналитико-метрологические характеристики методов и результатов анализа, способы их оценки: предел обнаружения, коэффициент чувствительности, нижняя и верхняя граница диапазона определяемых содержаний, селективность, прецизионность в условиях сходимости (повторяемости) и воспроизводимости, правильность, экспрессность. Обобщенные сведения о ГОСТ Р ИСО 5725 (2002).

3.3. Общая характеристка спектральных, электрохимических и хроматографических методов анализа.

Представление о фотометрических, потенциометрических методах анализа и ионнообменной хроматографии.

4. Объем учебной дисциплины

Виды учебной работы	В зачетных единицах	В академ. часах
Общая трудоемкость дисциплины по учебному плану	**4**	**144**
Контактная работа – аудиторные занятия:	**1,78**	**64**
Лекции (Лек)	0,44	16
Лабораторные занятия (Лаб)	1,33	48
Самостоятельная работа (СР):	**2,21**	**79,6**
Самостоятельное изучение разделов дисциплины	2,21	79,6
Зачет с оценкой:	***0,011***	***0,4***
Контактная работа – промежуточная аттестация	0,011	0,4
Вид контроля:	**Зачет с оценкой**	

Виды учебной работы	В зачетных единицах	В астроном. часах
Общая трудоемкость дисциплины по учебному плану	**4**	**108**
Контактная работа – аудиторные занятия:	**1,78**	**48**
Лекции (Лек)	0,44	12
Лабораторные занятия (Лаб)	1,33	36
Самостоятельная работа (СР):	**2,21**	59,7
Самостоятельное изучение разделов дисциплины	2,21	59,7
Зачет с оценкой:	***0,011***	***0,3***
Контактная работа – промежуточная аттестация	0,011	0,3
Вид контроля:	**Зачет с оценкой**	

Министерство науки и высшего образования Российской федерации
Федеральное государственное бюджетное образовательное учреждение высшего образования
«Российский химико-технологический университет имени Д.И. Менделеева»

«УТВЕРЖДАЮ»
Проректор по учебной работе

_____ С.Н. Филатов
«_____» _____ 2020 г.

РАБОЧАЯ ПРОГРАММА ДИСЦИПЛИНЫ

«Аналитическая химия»

Направление подготовки 18.03.01 Химическая технология

Квалификация «бакалавр»

РАССМОТРЕНО И ОДОБРЕНО
на заседании Методической комиссии
РХТУ им. Д.И. Менделеева
«30» июня 2020 г.
Протокол №25

Председатель _____ Н.А. Макаров

Москва 2020 г.

Программа составлена д.х.н., профессором кафедры аналитической химии В.В.Кузнецовым, к.х.н., доцентом кафедры аналитической химии Е.В.Крыловой, ст. преп. кафедры аналитической химии Е.Г. Шалимовой.

Программа рассмотрена и одобрена на заседании кафедры аналитической химии
«28» мая 2020 г., протокол №7

СОДЕРЖАНИЕ

1.	Цель и задачи дисциплины	4
2.	Требования к результатам освоения дисциплины	4
3.	Объем дисциплины и виды учебной работы	7
4.	Содержание дисциплины	9
4.1.	Разделы дисциплины и виды занятий	9
4.2.	Содержание разделов дисциплины	10
5.	Соответствие содержания требованиям к результатам освоения дисциплины	17
6.	Практические и лабораторные занятия	19
6.1.	Практические занятия. Примерные темы практических занятий по дисциплине	19
6.2.	Лабораторные занятия	20
7.	Самостоятельная работа	22
8.	Примеры оценочных средств для контроля освоения дисциплины	22
8.1.	Примерная тематика реферативно-аналитической работы	22
8.2.	Примеры контрольных вопросов для текущего контроля освоения дисциплины	22
8.3.	Вопросы для итогового контроля освоения дисциплины зачета с оценкой и экзамена в 3 и 4 семестрах соответственно	28
8.4.	Структура и примеры билетов для ***зачета с оценкой и экзамена***	30
9.	Учебно-методическое обеспечение дисциплины	31
9.1.	Рекомендуемая литература	31
9.2.	Рекомендуемые источники научно-технической информации	32
9.3.	Средства обеспечения освоения дисциплины	32
10.	Методические указания для обучающихся	33
10.1.	Для студентов, обучающихся без использования дистанционных образовательных технологий	33
10.2.	Для студентов, обучающихся с использованием дистанционных образовательных технологий	34
11.	Методические указания для преподавателей	35
11.1.	Для преподавателей, реализующих образовательные программы без использования дистанционных образовательных технологий	35
11.2.	Для преподавателей, реализующих образовательные программы с использованием дистанционных образовательных технологий	36
12.	Перечень информационных технологий, используемых в образовательном процессе	37
13.	Материально-техническое обеспечение дисциплины	47
13.1.	Оборудование, необходимое в образовательном процессе:	47
13.2.	Учебно-наглядные пособия	48
13.3.	Компьютеры, информационно-телекоммуникационные сети, аппаратно-программные и аудиовизуальные средства	48
13.4.	Печатные и электронные образовательные и информационные ресурсы	48
13.5.	Перечень лицензионного программного обеспечения	48
14.	Требования к оценке качества освоения программы	50
15.	Особенности организации образовательного процесса для инвалидов и лиц с ограниченными возможностями здоровья	57

1. ЦЕЛЬ И ЗАДАЧИ ДИСЦИПЛИНЫ

Программа составлена в соответствии с требованиями Федерального государственного образовательного стандарта (ФГОС ВО) для всех профилей направления подготовки 18.03.01 «Химическая технология», рекомендациями методической комиссии и накопленного опыта преподавания дисциплины кафедрой аналитической химии РХТУ им. Д.И. Менделеева. Программа рассчитана на изучение дисциплины в течение одного семестра.

Дисциплина «***Аналитическая химия***» относится к базовой части дисциплин учебного плана. Программа дисциплины предполагает, что обучающиеся имеют теоретическую и практическую подготовку в области математики, физики, общей и неорганической химии.

Цель дисциплины – приобретение обучающимися знаний по основным группам методов химического анализа, наиболее широко применяемых в промышленности и исследовательской работе, а также компетенций, необходимых химикам-технологам всех специальностей для решения конкретных задач химического анализа.

З**адачи дисциплины** – изучение теоретических основ химических и некоторых физико-химических методов анализа; ознакомление с принципами работы основных приборов, используемых в физико-химических методах анализа; изучение метрологических основ аналитической химии; ознакомление с методами, широко используемыми в современной аналитической практике.

Дисциплина «***Аналитическая химия***» преподается в 3/4 семестре. Контроль успеваемости студентов ведется по принятой в университете рейтинговой системе.

2. ТРЕБОВАНИЯ К РЕЗУЛЬТАТАМ ОСВОЕНИЯ ДИСЦИПЛИНЫ

Изучение дисциплины «***Аналитическая химия***» при подготовке бакалавров по направлению подготовки 18.03.01 «Химическая технология» направлено на приобретение следующих общепрофессиональных компетенций:

- способностью и готовностью использовать основные законы естественнонаучных дисциплин в профессиональной деятельности (ОПК-1);
- готовностью использовать знания о строении вещества, природе химической связи в различных классах химических соединений для понимания свойств материалов и механизма химических процессов, протекающих в окружающем мире (ОПК-3).

В результате изучения дисциплины студент бакалавриата должен:

Знать:

- основные понятия, термины, методы и приемы качественного и количественного химического анализа;
- теоретические основы физико-химических методов анализа;
- принципы работы основных приборов, используемых для проведения качественного и количественного анализа;

Уметь:

- применять приобретенные практические навыки в профессиональной деятельности для решения конкретных задач;
- проводить обоснованный выбор метода анализа с учетом целей и особенностей данной практической задачи;
- проводить расчеты на основе проведенных исследований;
- проводить метрологическую оценку результатов количественного химического анализа

Владеть:

- основами метрологической оценки результатов количественного химического анализа;
- приемами интерпретации результатов анализа на основе квалиметрических оценок;
- методологией химических и физико-химических методов анализа, широко используемых в современной аналитической практике;

– основами системы выбора методов качественного и количественного химического анализа для решения конкретных задач.

3. ОБЪЕМ ДИСЦИПЛИНЫ И ВИДЫ УЧЕБНОЙ РАБОТЫ

Вид учебной работы	3/4 семестр	
	ЗЕ	Акад. ч.
Общая трудоемкость дисциплины	**4**	**144**
Контактная работа – аудиторные занятия:	**1,78**	**64**
Лекции	0,45	16
Практические занятия (ПЗ)	-	-
Лабораторные работы (ЛР)	1,33	48
Самостоятельная работа	**2,22**	**80**
Контактная самостоятельная работа	2,22	0,2
Самостоятельное изучение разделов дисциплины		79,8
Виды контроля:	**Зачет с оценкой**	

Вид учебной работы	3/4 семестр	
	ЗЕ	Астр. ч.
Общая трудоемкость дисциплины	**4**	**108**
Контактная работа – аудиторные занятия:	**1,78**	**48**
Лекции	0,45	12
Практические занятия (ПЗ)	-	-
Лабораторные работы (ЛР)	1,33	36
Самостоятельная работа	**2,22**	**60**
Контактная самостоятельная работа	2,22	0,15
Самостоятельное изучение разделов дисциплины		59,85
Виды контроля:	**Зачет с оценкой**	

4. СОДЕРЖАНИЕ ДИСЦИПЛИНЫ

4.1. Разделы дисциплины и виды занятий

		Академ. часов				
№ п/п	**Раздел дисциплины**	**Всего**	**Лек-ции**	**Прак. зан.**	**Лаб. рабо-ты**	**Сам. рабо-та**
1	**Раздел 1. Идентификация ионов элементов в растворах**	**32**	**6**	**-**	**6**	**20**
1.1	Введение в современную аналитическую химию.	4	1	-	1	2
1.2	Специфика задач аналитической химии.	4	1	-	1	2
1.3	Химические равновесия в гомогенных и гетерогенных системах, применяемых в аналитической химии	11	2	-	2	8
1.4	Качественные и количественные аналитические реакции с органическими аналитическими реагентами в анализе неорганических веществ.	11	2	-	2	8
	Раздел 2. Количественный химический анализ	**88**	**8**	**-**	**40**	**40**
2.1	Принципы и задачи количественного анализа.	4,5	0,5	-	2	2
2.2	Титриметрический анализ. Типы реакций, используемых в титриметрии. Требования, предъявляемые к ним.	9	1		4	4
2.3	Реакции нейтрализации в количественном химическом анализе.	17,5	1,5	-	8	8
2.4	Аналитические реакции комплексообразования и осаждения в количественном химическом анализе.	20	2		9	9
2.5	Аналитические реакции окисления-восстановления в количественном химическом анализе.	20	2	-	9	9
2.6	Ионообменная хроматография в количественном химическом анализе.	17	1	-	8	8
3.	**Раздел 3. Введение в физико-химические (инструментальные) методы анализа.**	**24**	**2**		**2**	**20**
3.1	Классификация инструментальных методов анализа (ФХМА). Аналитический сигнал как информативная функция состава вещества.	4,5	0,5			4
3.2	Аналитические и метрологические характеристики ФХМА	11	1		2	8
3.3	Общая характеристика спектральных, электрохимических и хроматографических методов анализа	8,5	0,5			8

	ИТОГО	**144**	**16**		**48**	**80**

4.2 Содержание разделов дисциплины

Раздел 1. Идентификация ионов элементов в растворах

1.1 Введение в современную аналитическую химию.

Аналитическая химия как основа методов изучения и контроля химического состава веществ в материальном производстве, научных исследованиях, в контроле объектов окружающей среды. Виды анализа. Элементный, молекулярный, фазовый и изотопный анализ. Количественный и качественный анализ органических и неорганических веществ. Химические, физико- химические методы анализа, их взаимосвязь, соотношение и применение. Аналитический сигнал как носитель качественной и количественной информации об объекте анализа. Постановка аналитической задачи. Алгоритм проведения анализа: отбор средней пробы, подготовка пробы к анализу, измерение аналитического сигнала и его метрологическая оценка,расчет результатов анализа и их интерпретация. Примеры решения задач аналитического контроля в химической технологии, в анализе объектов окружающей среды и др. Понятия о современных методах элементного анализа: атомно-эмиссионный анализ, атомно- абсорбционный анализ, рентгенофлуоресцентный анализ.

1.2 Специфика задач аналитической химии.

Основные термины аналитической химии. Обнаружение. Определение. Анализ. Аналитические химические реакции как основа химического анализа. Качественные и количественные аналитические химические реакции. Требования, предъявляемые к ним. Специфика аналитических реакций, используемых в анализе. Аналитическая форма и аналитические признаки. Аналитические реакции и аналитические эффекты. Характеристики аналитических реакций: чувствительность, избирательность (селективность). Групповые, общие, частные, характерные и специфические реакции. Пути повышения избирательности и чувствительности аналитических реакций.

1.3 Химические равновесия в гомогенных и гетерогенных системах, применяемых в аналитической химии.

Основные типы реакций, применяемых в аналитической химии (осаждения, кислотно-основные, комплексообразования, окисления-восстановления). Состояние ионов элементов в растворах. Константы равновесия аналитических реакций: термодинамические, концентрационные, условные. Факторы, влияющие на химическое равновесие (комплексообразование, образование малорастворимых соединений, изменение степени окисления определяемого иона, влияние природы растворителя, ионной силы, температуры, состава раствора).

Равновесия в аналитически важных протолитических системах. Константы кислотности и основности. Уравнения материального баланса. Вычисление pH растворов кислот иоснований различной силы, смесей кислот и оснований. Буферные растворы, используемые в химическом анализе: их состав, свойства (буферная емкость, область буферирования), расчет pH, применение в аналитической химии.

Аналитические реакции комплексообразования, осаждения, окисления-восстановления. Общие, ступенчатые и условные константы устойчивости комплексных соединений. Использование реакций комплексообразования в аналитической химии (обнаружение и количественное определение, маскирование). Использование реакций осаждения в аналитических целях. Константа равновесия реакций осаждения-растворения; факторы, влияющие на растворимость осадков. Расчет условий осаждения и растворения осадков. Окислительно-восстановительные равновесия. Стандартный и реальный окислительно-восстановительные потенциалы.

Химические и физико-химические способы определения pH растворов. Равновесия аналитических реакций комплексообразования и управление ими. Факторы, влияющие на направление окислительно-восстановительных реакций. Константа равновесия и ее химико-аналитическое значение. Расчет коэффициентов побочных реакций.

1.4. Качественные и количественные аналитические реакции с органическими аналитическими реагентами в анализе неорганических веществ.

Органические аналитические реагенты (ОР). Классификация ОР по типу реакций с неорганическими ионами. Комплексообразующие ОР и строение их молекул: функционально-аналитическая и аналитико-активная группы. Особенности и преимущества использования ОР, области применения. Дополнительно: теория действия комплексообразующих ОР, учет ионного состояния ОР и металла. Гипотеза аналогий и практические выводы из нее. Природа химической связи в комплексах ОР с ионами металлов и ее проявление в цветности комплексов. Реакции ОР с хромофорными элементами. Интенсивность окраски аналитических форм и интенсивность поглощения. Использование реакций органических реагентов в фотометрическом анализе.

Раздел 2. Количественный химический анализ

2.1. Принципы и задачи количественного анализа.

Классификация методов количественного анализа. Требования, предъявляемые к химическим реакциям в количественном анализе. Этапы количественного определения. Характеристика результатов количественного химического анализа. Определение содержания вещества в растворе, расчетные формулы. Способы представления результатов анализа. Тесты на выявление систематических погрешностей в результатах количественного химического анализа. Пробоотбор и пробоподготовка.

2.2. Титриметрический анализ. Типы реакций, используемых в титриметрии. Требования, предъявляемые к ним.

Принцип титриметрии. Титрование и его этапы. Графическое изображение процесса титрования – кривые титрования, их виды. Скачок на кривой титрования, точка эквивалентности (Т.Э.) и конечная точка титрования (К.Т.Т.). Первичные и вторичные стандарты. Приемы титриметрического анализа: прямое и обратное титрование, косвенныеметоды. Типы реакций, используемых в титриметрическом анализе; требования, предъявляемые к ним.
Дополнительно: инструментальные методы индикации ТЭ. Потенциометрическое титрование. Метод Грана. Другие способы установления конечной точки титрования.

2.3. Реакции нейтрализации в количественном химическом анализе.
Методы кислотно-основного титрования. Сущность метода кислотно-основного титрования. Кривые кислотно-основного титрования. Расчет и построение теоретических кривых титрования сильных и слабых одноосновных протолитов. Факторы, влияющие на величину скачка на кривых кислотно-основного титрования. Способы установления конечной точки титрования. Кислотно-основные индикаторы, интервал перехода окраски индикатора, показатель титрования (pT). Правило выбора индикатора для конкретного случая титрования. Практическое применение реакций кислотно-основного взаимодействия. Потенциометрическое титрование на основе реакций кислотно-основного взаимодействия. Индикаторные погрешности и их оценка.

2.4. Аналитические реакции комплексообразования и осаждения в количественном химическом анализе.

Использование комплексообразования в химическом анализе. Неорганические и органические лиганды. Комплексоны и их свойства. Условные константы устойчивости комплексонатов и их практическое использование. Обоснование выбора оптимальных условий комплексонометрического титрования. Кривые комплексонометрического титрования.Факторы, влияющие на величину скачка на кривых титрования. Способы установления Т.Э. и К.Т.Т. Металлохромные индикаторы, принцип их действия. Выбор индикатора для конкретногослучая титрования. Аналитические возможности метода комплексонометрического титрования. Применение комплексонов в аналитической химии в качестве маскирующих агентов. Применение химических реакций комплексообразования в фотометрическом анализе, в методе кондуктометрического титрования. Реакции осаждения в количественном химическом анализе.

Гравиметрический анализ. Теоретическое обоснование выбора оптимальных условийосаждения кристаллических и аморфных осадков. Применение химических реакций осаждения в методе потенциометрического титрования, в методе турбидиметрии. Особенности реакций комплексообразования (хелатообразования) ионов металлов с ЭДТА. Осадительное титрование.

2.5. Аналитические реакции окисления-восстановления в количественном химическом анализе.

Окислительно-восстановительная реакция и окислительно-восстановительныйпотенциал. Константы равновесия окислительно-восстановительных реакций. Выбор титранта и оптимальных условий титрования. Кривые окислительно-восстановительного титрования. Факторы, влияющие на величину скачка на кривой титрования. Индикация конечной точки титрования химическими и физико-химическими методами. Перманганатометрия. Характеристика метода. Условия проведения перманганатометрических определений. Вещества, определяемые перманганатометрическим методом. Достоинства и недостатки метода. Иодометрия. Характеристика метода, условия проведения иодометрического определения веществ. Достоинства и недостатки метода. Применение реакций окисления- восстановления в методе потенциометрического титрования.

2.6. Ионообменная хроматография в количественном химическом анализе.

Требования, предъявляемые к реакциям ионного обмена. Изотерма ионного обмена. Выбор оптимальных условий ионообменного разделения веществ. Применение ионообменной хроматографии в аналитической химии органических и неорганических соединений: разделение, очистка, концентрирование и т.д.

Раздел 3. Введение в физико-химические (инструментальные) методы анализа

3.1. ФХМА – составная часть современной аналитической химии.

Классификация физико-химических методов анализа. Аналитический сигнал как информативная функция состава вещества и его количества. Примеры аналитических сигналов и их измерений в ФХМА.

3.2. Метрологические основы аналитических методов.

Основные аналитико-метрологические характеристики методов и результатов анализа, способы их оценки: предел обнаружения, коэффициент чувствительности, нижняя и верхняя граница диапазона определяемых содержаний, селективность, прецизионность в условиях сходимости (повторяемости) и воспроизводимости, правильность, экспрессность. Обобщенные сведения о ГОСТ Р ИСО 5725 (2002).

3.3. Общая характеристка спектральных, электрохимических и хроматографических методов анализа. Представление о фотометрических, потециометрических методах анализа и ионнообменной хроматографии.

5. СООТВЕТСТВИЕ СОДЕРЖАНИЯ ТРЕБОВАНИЯМ К РЕЗУЛЬТАТАМ ОСВОЕНИЯ ДИСЦИПЛИНЫ

№	В результате освоения дисциплины студент должен:	Раздел 1	Раздел 2	Раздел 3
	Знать:			
1	основные понятия, термины, методы и приемы качественного и количественного химического анализа	+	+	+
2	теоретические основы физико-химических методов анализа	+	+	+
3	принципы работы основных приборов, используемых для проведения качественного и количественного анализа	+	+	+
	Уметь:			
4	применять приобретенные практические навыки в профессиональной деятельности для решения конкретных задач	+	+	+
5	проводить обоснованный выбор метода анализа с учетом целей и особенностей данной практической задачи	+	+	+
6	проводить расчеты на основе проведенных исследований	+	+	+
7	проводить метрологическую оценку результатов количественного химического анализа	+	+	+
	Владеть:			
8	основами метрологической оценки результатов количественного химического анализа	+	+	+
9	приемами интерпретации результатов анализа на основе квалиметрических оценок	+	+	+
10	методологией химических и физико-химических методов анализа, широко используемых в современной аналитической практике	+	+	+
11	основами системы выбора методов качественного и количественного химического анализа	+	+	+
	В результате освоения дисциплины студент должен приобрести следующие общепрофессиональные компетенции:			
12	способность и готовность использовать основные законы естественнонаучных дисциплин в профессиональной деятельности (ОПК-1)	+	+	+

13	готовность использовать знания о строении вещества, природе химической связи в различных классах химических соединений для понимания свойств материалов и механизма химических процессов, протекающих в окружающем мире (ОПК-3)	+	+	+

6. ПРАКТИЧЕСКИЕ И ЛАБОРАТОРНЫЕ ЗАНЯТИЯ

6.1. Практические занятия

Учебным планом подготовки бакалавров по направлению 18.03.01 Химическая технология не предусмотрено проведение практических занятий по дисциплине «Аналитическая химия».

6.2. Лабораторные занятия

Лабораторный практикум по дисциплине «***Аналитическая химия***» выполняется в соответствии с Учебным планом в 3/4 семестре и занимает 48 акад. ч. Лабораторные работы охватывают 3 раздела дисциплины. В практикум входит 16 работ, примерно по 3 ч на каждую работу. В зависимости от трудоемкости включенных в практикум работ их число может быть уменьшено. Выполнение лабораторного практикума способствует закреплению материала, изучаемого в дисциплине «***Аналитическая химия***», а также дает навыки работы с основным лабораторным оборудованием и техники выполнения работ.

Максимальное количество баллов за выполнение лабораторного практикума составляет 36 баллов (максимально по 3 балла за каждую работу). Количество работ и баллов за каждую работу может быть изменено в зависимости от их трудоемкости.

Примеры лабораторных работ и разделы, которые они охватывают

№ п/п	№ раздела дисциплины	Наименование лабораторных работ	Часы
1	Раздел 1	Идентификация индивидуальных катионов в растворе.	3
2		Идентификация 2-х индивидуальных сухих солей, образованных одним из изучаемых катионов и одним из изучаемых анионов.	3
3	Раздел 2	Количественный химический анализ на основе реакций кислотно-основного взаимодействия. Кислотно-основное титрование. Приготовление стандартных растворов HCl и $Na_2B_4O_7 \cdot 10\ H_2O$.	3
4		Кислотно-основное титрование. Стандартизация раствора HCl по раствору первичного стандарта $Na_2B_4O_7 \cdot 10\ H_2O$.	3
5		Кислотно-основное титрование. Определение содержания декагидратакарбоната натрия в образце.	3
6		Применение синтетических ионообменников для количественного определения солей различных металлов в растворах.	3
7		Количественный химический анализ на основе	3

		аналитических реакций комплексообразования. Приготовление стандартных растворов ЭДТА и $ZnSO_4$.	
8		Комплексонометрическое титрование. Стандартизация раствора ЭДТА.	3
9		Комплексонометрическое титрование. Определение содержания солей различных металлов в растворе.	3
10		Определение жёсткости воды	3
11		Количественный химический анализ на основе аналитических реакций окисления-восстановления. Перманганатометрия. Приготовление стандартных растворов $KMnO_4$ и $(NH_4)_2C_2O_4 \cdot H_2O$.	3
12		Перманганатометрия. Стандартизация раствора $KMnO_4$ по раствору первичного стандарта $(NH_4)_2C_2O_4 \cdot H_2O$.	3
13		Перманганатометрия. Определение содержания сульфата железа(II) в растворе.	3
14		Иодометрия. Определение содержания сульфата меди(II) в растворе.	3
15	Раздел 3	Фотометрическое определение солей меди в растворах на основе аналитических реакций комплексообразования.	3
16		Потенциометрическое титрование веществ на основе кислотно-основного взаимодействия.	3

7. САМОСТОЯТЕЛЬНАЯ РАБОТА

Рабочей программой дисциплины «***Аналитическая химия***» предусмотрена самостоятельная работа студента бакалавриата в объеме 80 ч в 3/4 семестре. Самостоятельная работа проводится с целью углубления знаний по дисциплине и предусматривает:

- проработку рекомендованной литературы, работу с электронно-библиотечными системами, включая переводы публикаций из научных журналов, цитируемых в базах Scopus, Web of Science, Chemical Abstracts, РИНЦ;
- регулярную проработку и повторение пройденного на лекциях учебного материала;
- регулярную подготовку к лабораторным работам, в том числе выполнение домашних работ и индивидуальной домашней работы; подготовку к контрольным работам;
- посещение отраслевых выставок, семинаров, конференций различного уровня;
- участие в семинарах РХТУ им. И. Менделеева по тематике дисциплины;
- подготовку к сдаче зачёта с оценкой по дисциплине и лабораторного практикума по дисциплине.

Планирование времени на самостоятельную работу, необходимого на изучение дисциплины, студентам лучше всего осуществлять на весь период изучения, предусматривая при этом регулярное повторение пройденного материала. Материал, законспектированный на лекциях, необходимо регулярно дополнять сведениями из литературных источников, представленных в рабочей программе. При работе с указанными источниками рекомендуется составлять краткий конспект материала, с обязательным фиксированием библиографических данных источника.

8. ПРИМЕРЫ ОЦЕНОЧНЫХ СРЕДСТВ ДЛЯ КОНТРОЛЯ ОСВОЕНИЯ ДИСЦИПЛИНЫ

8.1. Примерная тематика реферативно-аналитической работы.

Учебным планом подготовки бакалавров по направлению 18.03.01 Химическая технология не предусмотрено выполнение реферативно-аналитической работы по дисциплине «Аналитическая химия».

8.2. Примеры контрольных вопросов для текущего контроля освоения дисциплины

Для текущего контроля предусмотрено 3 контрольных работы (по одной контрольной работе по каждому разделу). Максимальная оценка за контрольные работы составляет 24балла, по 8 баллов за каждую работу.

Раздел 1. Примеры вопросов к контрольной работе № 1. Максимальная оценка – 8 баллов. Контрольная работа содержит 3 вопроса, по 2 или 3 балла за вопрос в зависимости от его сложности.

Вопрос 1.1.

1. В растворе какого реагента следует растворить осадок $Ca_3(PO_4)_2$ для определения в нем ионов Ca^{2+}?
2. Какое условие нужно обеспечить, чтобы действием гидрата аммиака разделить смесь катионов никеля и алюминия?

Вопрос 1.2.

– Какую формулу нужно использовать для расчета pH в растворе уксусной кислоты?

– По какой формуле рассчитывают концентрацию ионов водорода в водном растворе гидрофосфата натрия?

Вопрос 1.3.

1. Какой из анионов – оксалат, фосфат или фторид при прочих равных условиях обеспечивает наибольшую полноту осаждения ионов бария?
2. Какой из катионов – Ba^{2+}, Ag^{+}, Fe^{3+} - будет осажден наиболее полно при действии фосфата натрия на раствор его соли?

Раздел 2. Примеры вопросов к контрольной работе № 2. Максимальная оценка – 8 баллов. Контрольная работа содержит 3 вопроса, по 2 или 3 балла за вопрос в зависимости от его сложности.

Вопрос 2.1.

1. С каким индикатором можно оттитровать 0,1000 М раствор H_3PO_4 до NaH_2PO_4? Ответ подтвердите расчетом.
2. Какой индикатор следует использовать при определении содержания гидроксида натрия, если в растворе присутствует ацетат натрия? Ответ подтвердите соответствующими уравнениями реакций и расчетами.

Вопрос 2.2.

1. По какой формуле рассчитывают количество моль эквивалента иона аммония при его определении формальдегидным методом? Приведите уравнения реакций, иллюстрирующих схему титрования.
2. Титруют смесь гидроксида натрия и карбоната натрия раствором HCl с индикатором метиловым оранжевым. Какие компоненты смести при этом будут оттитровываться? Ответ подтвердите уравнениями соответствующих химических реакций.

Вопрос 2.3.

1. Рассчитать титр раствора H_2SO_4 по NaOH ($T(H_2SO_4/NaOH)$), если c (1/2 H_2SO_4) = 0,1000 моль-экв/л. M(NaOH) = = 40 г/моль.
2. Навеску NaOH 1,5238 г, загрязненную карбонатом (Na_2CO_3), растворили и разбавили дистиллированной водой до 100 мл в мерной колбе. На титрование 10,00 мл полученного раствора с индикатором метиловым оранжевым потребовалось 22,53 мл раствора HCl с T (HCl) = 0,003650 г/мл. На титрование такого же объема раствора с индикатором фенолфталеином потребовалось 18,50 мл HCl. Рассчитать процентное содержание Na_2CO_3 в NaOH.

Раздел 3. Примеры вопросов к контрольной работе № 3. Максимальная оценка – __ баллов. Контрольная работа содержит 3 вопроса, по 2 или 3 балла за вопрос в зависимости от его сложности.

Вопрос 3.1.

1. Напишите формулу для расчета окислительно-восстановительного потенциала в точке эквивалентности. Чему равно значение окислительно-восстановительного потенциала в точке эквивалентности при титровании 0,05 н. раствора I_2 0,05 н. раствором $Na_2S_2O_3$, если $E^0_{I_2/2I^-} = 0{,}54$ В, а $E^0_{S_4O_6^{2-}/2S_2O_3^{2-}} = 0{,}09$ В? Ответ подтвердите расчётом и запишите уравнения соответствующей химической реакции и полуреакций, изобразите ход кривой титрования.

   2. Напишите формулу для расчета реального окислительно-восстановительного потенциала от pH раствора. Чему равно значение реального окислительно-восстановительного потенциала полуреакции восстановления пероксида водорода при pH 4? Ответ подтвердите расчетом.

Вопрос 3.2.

1. По какой формуле рассчитывают значение реального окислительно-восстановительного потенциала полуреакции, если окисленная форма участвует в побочной реакции комплексообразования. Ответ подтвердите уравнениями химических реакций и полуреакций на конкретном примере.
2. Как вычисляют число молей эквивалента $K_2Cr_2O_7$ при определении иодометрическим методом? Ответ подтвердите уравнениями соответствующих химических реакций и полуреакций. Предложите физико-химический метод определения концентрации дихромата калия в растворе.

Вопрос 3.3.

1. Определение содержания железа(II) в растворе проводят методом потенциометрического титрования. Сколько железа содержит образец, если навеска этого образца массой 0,1700 г после растворения и восстановления железа до железа (II) оттитрована 8,40 мл раствора перманганата калия с $T(KMnO_4/Fe)$ = 0,006200 г/мл?
2. Объясните принцип ионного обмена. Приведите уравнения химических реакций. Перечислите известные вам типы ионообменников.

8.3. Вопросы для итогового контроля освоения дисциплины (зачет с оценкой).

Итоговый контроль проводится в виде итоговой контрольной работы. Максимальное количество баллов за итоговую контрольную работу – 40 баллов. Билет итоговой контрольной работы содержит 5 вопросов: 1 вопрос – 9 баллов, вопрос 2 – 9 баллов, вопрос 3 – 10 баллов, вопрос 4 – 9 баллов, вопрос 5 – 3 балла.

8.3.1. Примеры контрольных вопросов для итогового контроля освоения дисциплины (зачет с оценкой).

Максимальное количество баллов за итоговую контрольную работу при проведении итогового контроля в форме *зачета с оценкой* – 40 баллов.

1. Основные положения протолитической теории.
2. Термодинамическая, концентрационная и условная константы равновесия.
3. Аналитические реакции и аналитические эффекты. Характеристики аналитических реакций: чувствительность, избирательность (селективность).
4. Групповые, общие, частные, характерные и специфические реакции.
5. Равновесия в аналитически важных протолитических системах. Константы кислотности и основности.
6. Вычисление pH растворов кислот и оснований различной силы, смесей кислот и оснований.
7. Буферные растворы, используемые в химическом анализе: их состав, свойства (буферная емкость, область буферирования).
8. Аналитические реакции комплексообразования. Общие, ступенчатые и условные константы устойчивости комплексных соединений.
9. Использование реакций осаждения в аналитических целях. Константа равновесия реакций осаждения-растворения; факторы, влияющие на растворимость осадков.
10. Окислительно-восстановительная реакция и окислительно-восстановительный потенциал.
11. Константы равновесия окислительно-восстановительных реакций.
12. Выбор титранта и оптимальных условий титрования. Факторы, влияющие на величину скачка на кривой титрования.
13. Индикация конечной точки титрования химическими и физико-химическими методами.
14. Ионообменная хроматография в количественном химическом анализе.
15. Требования, предъявляемые к реакциям ионного обмена.
16. Изотерма ионного обмена.
17. Выбор оптимальных условий ионообменного разделения веществ.
18. Классификация физико-химических методов анализа.
19. Аналитический сигнал как информативная функция состава вещества и его количества.
20. Примеры аналитических сигналов и их измерений в ФХМА.
21. Основные аналитико-метрологические характеристики методов и результатов анализа, способы их оценки.
22. Общая характеристка спектральных методов анализа.
23. Общая характеристика электрохимических методов анализа.
24. Общая характеристика хроматографических методов.
25. Представление о фотометрических и потециометрических методах анализа.

Полный перечень оценочных средств приведен в виде отдельного документа, являющегося неотъемлемой частью основной образовательной программы.

8.4. Структура и примеры билетов для контроля освоения дисциплины (зачет с оценкой).

Итоговый контроль проводится в 3/4 семестре в виде итоговой контрольной работы. Максимальное количество баллов за итоговую контрольную работу – 40 баллов. Билет итоговой контрольной работы содержит 5 вопросов: 1 вопрос – 9 баллов, вопрос 2 – 9 баллов, вопрос 3 – 10 баллов, вопрос 4 – 9 баллов, вопрос 5 – 3 балла.

Пример билета для ***вид контроля из УП***:

«Утверждаю» _____ (Должность, наименование кафедры) _____ _____ (Подпись) (И. О. Фамилия) «__»_____20__г.	***Министерство науки и высшего образования РФ*** **Российский химико-технологический университет имени Д.И. Менделеева** **Кафедра аналитической химии** **18.03.01 Химическая технология** **Аналитическая химия**

1.	Рассчитать растворимость $Pb_3(PO_4)_2$ в воде и в 0,001 М растворе нитрата свинца. $K_S(Pb_3(PO_4)_2) = 7{,}9\cdot10^{-43}$.	9,0
2.	С целью определения содержания компонентов проводили титрование раствора, содержащего равное количество молей HCl и H_3PO_4. В присутствии индикатора метилового оранжевого израсходовано 40,0 мл стандартного раствора NaOH. Какой объем NaOH будет израсходован на дотитровывание этого же раствора в присутствии индикатора фенолфталеина? Приведите уравнения протекающих реакций и расчеты.	9,0
3.	К раствору $AlCl_3$ в присутствии ацетатного буферного раствора прилито 25,00 мл 0,1000 М раствора ЭДТА, избыток которого оттитрован 12,50 мл 0,0500 М раствором сульфата цинка с индикатором ксиленоловым оранжевым. Рассчитайте содержание $AlCl_3$ в граммах. ($M(AlCl_3)$=133,52 г/моль; M(ЭДТА)=372,24 г/моль)	10,0
4.	Какой индикатор следует применить: дифениламин (E^0 ($Ind_{ox}/Ind_{вс}$) =0,76 В) или ферроин (E^0 ($Ind_{ox}/Ind_{вс}$) = 1,06 В) при титровании раствора $FeSO_4$ раствором $K_2Cr_2O_7$ при pH=0? E^0 ((Fe^{3+}/Fe^{2+}) = 0,77 В); E^0 (($Cr_2O_7^{2-}$, $14H^+/2Cr^{3+}$); концентрации компонентов окислительно-восстановительных пар принять равными 1 моль/л.	9,0
5.	Каким образом, используя ионный обмен, можно провести определение CH_3COONa в растворе методом кислотно-основного титрования? Приведите уравнения соответствующих химических реакций и формулу для расчета содержания ацетата натрия в растворе.	3,0

9. УЧЕБНО-МЕТОДИЧЕСКОЕ ОБЕСПЕЧЕНИЕ ДИСЦИПЛИНЫ

9.1. Рекомендуемая литература

А. Основная литература

1. Аналитическая химия. Химические методы анализа. Учебник для вузов/ Под ред. О.М. Петрухина,- 2-ое изд., стереотипное, исправленное, -М.: ООО Путь, ООО ИД АЛЬЯНС, 2006. – 400 с. (базовый учебник)

2. Кузнецов В.В. Аналитические реакции для идентификации ионов элементов в растворах. М.: РХТУ им. Д.И. Менделеева, 2010. -163 с.

3. Практикум по физико-химическим методам анализа. Учебное пособие./ Под ред. О.М. Петрухина, 2-ое изд., стереотипное, исправленное. - М.: ООО Путь: ООО ИД АЛЬЯНС, 2006. – 248 с. (базовый учебник)

Б. Дополнительная литература

1. Аналитическая химия. Физические и физико-химические методы анализа. Учебник для вузов./ Под ред.О.М. Петрухина. - М.: Химия, 2001. – 496 с.

2. Основы аналитической химии. Практическое руководство./Под ред. Ю.А. Золотова. – М.: Высшая школа, 2001. - 464с.

3. Крылова Е.В. Задания по аналитической химии. Части I, II: Учебно – методическое пособие. – М.: РХТУ им. Д.И. Менделеева, 2003, 2004. – 40 с., 44 с.

Ю.Ю. Лурье. Справочник по аналитической химии. Справ. изд. – М.:Химия, 1989. – 448 с.

Кузнецов В.В., Ермоленко Ю.В., Семенова И.Н. Номенклатурные правила ИЮПАК в курсе аналитической химии. Химические методы анализа. Учебно-методическое пособие.- М. РХТУ им. Д.И. Менделеева, 2004. – 72 с.

6. Окислительно-восстановительное и комплексонометрическое титрование: практическое пособие по курсу аналитической химии./ Под. ред. В.В. Кузнецова. М. РХТУ им. Д.И. Менделеева, 2007. – 60 с.

7. Кузнецов В.В. Применение органических аналитических реагентов в анализе неорганических веществ. Учебн. пособие. – М.: МХТИ им. Д.И. Менделеева, 1972. – 145 с.

8. Аналитическая химия. Химические методы анализа. Лаб. практикум. Под ред. Рогатинской С.Л., – М.: РХТУ им. Д.И. Менделеева, 2011. – 96 с.

9.2. Рекомендуемые источники научно-технической информации

- Раздаточный иллюстративный материал к лекциям.
- Презентации к лекциям.
- Методические рекомендации по выполнению лабораторных работ.

Научно-технические журналы:

- Журнал «Журнал аналитической химии» ISSN 0044-4502
- Журнал «Analytica Chimica Acta» ISSN 0003-2670

– Журнал «Химико-фармацевтический журнал» ISSN 0023-1134

Ресурсы информационно–телекоммуникационной сети Интернет:
− http://www.rusanalytchem.ru
− http://www.chemical-analysis.ru

9.3. Средства обеспечения освоения дисциплины

Для реализации рабочей программы подготовлены следующие средства обеспечения освоения дисциплины:

3. компьютерные презентации интерактивных лекций – 8, (общее число слайдов – 200);
4. банк тестовых заданий для текущего контроля освоения дисциплины (общее число вопросов – 450);
5. банк тестовых заданий для итогового контроля освоения дисциплины (общее число вопросов – 100).

Для освоения дисциплины используются следующие нормативные и нормативно-методические документы:

– Федеральный закон Российской Федерации от 29.12.2012 № 273-ФЗ «Об образовании в Российской Федерации» [Электронный ресурс] – Режим доступа: http://pravo.gov.ru/proxy/ips/?docbody=&nd=102162745&intelsearch=273-%D4%C7 (дата обращения: 3005.2019).

– Федеральные государственные образовательные стандарты высшего образования // Координационный совет учебно-методических объединений и научно-методических советов высшей школы. Портал Федеральных образовательных стандартов высшего образования [Электронный ресурс] –Режим доступа: http://fgosvo.ru/fgosvo/92/91/4 (дата обращения: 30.05.2019).

– Приказ Министерства образования и науки РФ от 23.08.2017 № 816 «Об утверждении Порядка применения организациями, осуществляющими образовательную деятельность, электронного обучения, дистанционных образовательных технологий при реализации образовательных программ» [Электронный ресурс]. Режим доступа: http://pravo.gov.ru/proxy/ips/?docbody=&nd=102447332&intelsearch=816+%EF%F0%E8%EA%E0%E7 (дата обращения: 30.05.2019).

При освоении дисциплины студенты должны использовать информационные и информационно-образовательные ресурсы следующих порталов и сайтов:

– Система федеральных образовательных порталов. Система открытого образования. Консалтинговый центр ИОС ОО РФ [Электронный ресурс] – Режим доступа: http://www.openedu.ru (дата обращения: 30.05.2019).

– Информационная система «Единое окно доступа к образовательным ресурсам». URL: http://window.edu.ru/ (дата обращения: 30.05.2019).

– ФЭПО: соответствие требованиям ФГОС [Электронный ресурс] – Режим доступа: http://fepo.i-exam.ru/ (дата обращения: 3005.2019).

– Онлайн-курсы РХТУ им. Д. И. Менделеева – Режим доступа: https://moodle.muctr.ru/(дата обращения: 20.02.2019).

– Zoom.- конференция – Режим доступа: https://zoom.us/ (дата обращения: 20.02.2019).

10. МЕТОДИЧЕСКИЕ УКАЗАНИЯ ДЛЯ ОБУЧАЮЩИХСЯ

10.1. Для студентов, обучающихся по очной форме, без использования электронного образования и дистанционных образовательных технологий

Методические рекомендации по организации учебной работы обучающегося в бакалавриате направлены на повышение ритмичности и эффективности его аудиторной и самостоятельной работы по дисциплине.

Дисциплина «***Аналитическая химия***» включает 3 раздела, каждый из которых имеет определенную логическую завершенность. При изучении материала каждого раздела рекомендуется регулярное повторение законспектированного лекционного материала, а также дополнение его сведениями из литературных источников, представленных в рабочей программе. При работе с указанными источниками рекомендуется составлять краткий конспект с обязательным фиксированием библиографических данных источника. Изучение материала каждого раздела заканчивается контролем его освоения в форме контрольной работы.Результаты выполнения контрольных работ оцениваются в соответствии с принятой в университете рейтинговой системой оценки знаний.

Рабочая программа дисциплины «***Аналитическая химия***» предусматривает проведение лабораторного практикума в объеме 48 ч. Работы выполняются в часы, выделенные учебным планом в текущем семестре.

Лабораторные занятия начинаются с индивидуальной беседы преподавателя с каждым обучающимся группы. Содержание беседы включает: проверку домашнего задания по решению задач, составлению методики выполнения лабораторной работы, подбору справочных данных и др. В ряде случаев обучающиеся представляют и «защищают» выполненные дома индивидуальные домашние работы. При успешном выполнении всех видов работ обучающийся допускается к выполнению практической работы, результат которой оценивается соответствующим количеством баллов. Индивидуальная домашняя работа также оценивается баллами.

Материал дисциплины «***Аналитическая химия***», изучаемый в течение семестра, включает следующие разделы:

– идентификация ионов в растворе;

– количественный химический анализ

–введение в физико-химические методы анализа.

По каждому разделу предусмотрены следующие формы изучения материала: лекции, консультации, лабораторные работы, обработка и представление результатов работы. Усвоение материала контролируется проведением текущих контрольных работ по соответствующим темам курса.

Самостоятельная работа обучающегося заключается в выполнении индивидуальных домашних заданий, подготовке к лабораторным и контрольным работам. Каждая контрольная работа представлена в виде билетов, содержащих 3 вопроса, включающих теоретический материал, задания по использованию теоретических знаний для практических (аналитических) целей, расчетные задачи. Каждый вопрос билета в зависимости от его сложности, оценивается соответствующим числом баллов.

Итоговый контроль завершает изучение дисциплины «***Аналитическая химия***». При составлении билетов контрольной работы был использован единый подход. Каждый вариант итоговой контрольной работы содержит 5 вопросов и включает в себя материал по физико-химическим методам анализа:

– вопросы теории конкретного метода анализа, его метрологические характеристики;

– задания на применение теоретических знаний для решения конкретных аналитических задач;

– задачи по нахождению важнейших количественных параметров того или иного метода анализа и на определение содержания определяемых компонентов в различных объектах.

Все вопросы итоговой контрольной работы оцениваются соответствующим количеством баллов . В каждом варианте сумма баллов равна 40.

Итоговая оценка зачета с оценкой включает все виды отчета обучающихся по изучаемым разделам курса «***Аналитическая химия***», согласно действующей в университете рейтинговой системе. А именно, итоговая оценка в текущем семестре складывается из сдачи лабораторных работ с максимальной оценкой от 2 до 3 баллов: (итого 36 баллов), 3 контрольных точек с максимальной оценкой по 8 баллов и итоговой контрольной работы (максимальная оценка в 40 баллов). Контрольные точки включают написание обучающимися соответствующих контрольных работ, и выполнение индивидуальных домашних заданий. Выставленная преподавателем оценка не пересматривается и вносится в индивидуальный маршрутный лист обучающегося. Обучающийся может обратиться за консультацией к лектору потока в предусмотренные соответствующим расписанием.

10.2. Для студентов, обучающихся по очной форме, с использованием электронного образования и дистанционных образовательных технологий

При использовании электронного обучения и дистанционных образовательных технологий занятия полностью или частично проводятся в режиме онлайн. Объем дисциплины и распределение нагрузки по видам работ соответствует п. 4.1. Распределение баллов соответствует п. 10.1 либо может быть изменено в соответствии с решением кафедры, в случае перехода на ЭО и ДОТ в процессе обучения. Решение кафедры об используемых технологиях и системе оценивания достижений обучающихся принимается с учетом мнения ведущего преподавателя и доводится до обучающихся.

11. МЕТОДИЧЕСКИЕ УКАЗАНИЯ ДЛЯ ПРЕПОДАВАТЕЛЕЙ

11.1. Для преподавателей, при реализации программы по очной форме, без использования электронного образования и дистанционных образовательных технологий

При подготовке и проведении занятий по дисциплине «***Аналитическая химия***» преподаватель должен ориентироваться на то, что студенты, обучающиеся в бакалавриате,имеют общую подготовку по общенаучным, общеинженерным дисциплинам и основным профессиональным дисциплинам профиля, в объеме, предусмотренном учебным планом бакалавриата, а также опыт восприятия и конспектирования изучаемого материала. В связи с этим материал дисциплины должен опираться на полученные знания и быть ориентирован их расширение и углубление в соответствии с современными теоретическими представлениями и технологическими новациями. Обучение студентов может быть организовано как в виде традиционных лекций и практических занятий, так и научной дискуссии, которая помогает приобрести навыки и умения обосновывать круг рассматриваемых вопросов, формулировать главные положения, определения и практические выводы из теоретических положений. На занятиях должна прослеживаться взаимосвязь рассматриваемых вопросов с ранее изученным материалом.

При чтении лекций по дисциплине следует уделить основное внимание следующим аспектам.

Аналитическая химия – наука о методах анализа веществ. Химические, физико-химические и физические методы анализа, их взаимосвязь, соотношение и применение. Методы качественного и количественного анализа веществ. Основы качественного химического анализа. Групповые и селективные реакции и реагенты. Применение систематического и дробного методов при качественном анализе смесей ионов.

Основные типы химических равновесий в гомогенных и гетерогенных системах, лежащие в основе методов качественного и количественного анализа (кислотно-основные взаимодействия, реакции комплексообразования, окисления – восстановления, осаждения).

Органические аналитические реагенты и их применение в анализе. Теоретические основы гравиметрических и титриметрических методов анализа и применение этих методов при анализе неорганических и органических веществ.

Метрологические характеристики методов, критерии выбора метода анализа и принцип составления схемы анализа.

Введение в физико-химические методы анализа. Аналитический сигнал. Классификация ФХМА.

Необходимой компонентой лекционных и практических занятий по дисциплине является широкое использование наглядных пособий и иллюстративного материала, в том числе с применением компьютерной техники. Наглядные пособия представляют собой иллюстрированные справочники, а также каталоги фирм и предприятий с описанием основного вида и характеристик изделий из них. Иллюстративный материал включает презентации по разделам дисциплины, выполненные с использованием различных программных продуктов (например, Power Point в составе Microsoft Office). Для демонстрации иллюстративного материала рекомендуется использование мультимедиа.

При проведении занятий преподаватель может рекомендовать студентам проработку дополнительной литературы по тематике занятия, организуя ее обсуждение на практических занятиях, формирует у студентов навык к самостоятельной работе с разнообразными литературными источниками.

При проведении лабораторного практикума преподавателю основное внимание следует уделять формированию у студентов умения активно использовать полученные знания по дисциплине «***Аналитическая химия***» при подготовке, проведении и защите лабораторных работ. Следует обращать внимание на необходимость точного выполнения требований к проведению экспериментов и обработке результатов для получения достоверных величин определяемых свойств.

11.2. Для преподавателей, при реализации программы по очной форме, с использованием электронного образования и дистанционных образовательных технологий

При использовании электронного обучения и дистанционных образовательных технологий занятия полностью или частично проводятся в режиме онлайн. Объем дисциплины и распределение нагрузки по видам работ соответствует п. 4.1. Распределение баллов соответствует п. 10.1. в том числе и в случае перехода на ЭО и ДОТ в процессе обучения.

Реализация ЭО и ДОТ предполагает использование следующих видов учебной деятельности: онлайн консультации, практические занятия, видео-лекции; проводимые полностью или частично с применением ЭО и ДОТ; текущий контроль с помощью контрольных работ, проверки домашних заданий и самостоятельная работа. При реализации РПД в зависимости от конкретной ситуации ЭО и ДОТ могут быть применены в следующем виде: материалы, размещенные на страницах социальных сетей РХТУ им. Д. И. Менделеева, работа в мессенджере, работа в ЭИОС, работа по E-mail, Zoom-конференция: https://zoom.us/.

− объем часов для контактной работы обучающихся с преподавателем не сокращается и электронные образовательные ресурсы (ЭОР) методически обеспечивают самостоятельную работу обучающихся в объеме, предусмотренном рабочей программой данной дисциплины. При этом в случае необходимости занятия проводятся в режиме онлайн;

− смешанные формы обучения, сочетающие в себе аудиторные занятия (при необходимости - перевод части контактных часов работы обучающихся с преподавателем в электронную информационно-образовательную среду без потери содержания учебной дисциплины) и ЭОР (часть учебного материала (лекции) может быть заменена ЭОР).

12. ПЕРЕЧЕНЬ ИНФОРМАЦИОННЫХ ТЕХНОЛОГИЙ, ИСПОЛЬЗУЕМЫХ В ОБРАЗОВАТЕЛЬНОМ ПРОЦЕССЕ

Информационную поддержку изучения дисциплины осуществляет Информационно-библиотечный центр (ИБЦ) РХТУ им. Д.И. Менделеева, который обеспечивает обучающихся основной учебной, учебно-методической и научной литературой, необходимой для организации образовательного процесса по дисциплине. Общий объем многоотраслевого фонда ИБЦ на 01.01.2019 составляет 1708372 экз.

Фонд ИБЦ располагает учебной, учебно-методической и научно-технической литературой в форме печатных и электронных изданий, а также включает официальные, справочно-библиографические, специализированные отечественные и зарубежные периодические и информационные издания. ИБЦ обеспечивает доступ к профессиональным базам данных, информационным, справочным и поисковым системам.

Каждый обучающийся обеспечен свободным доступом из любой точки, в которой имеется доступ к сети Интернет и к электронно-библиотечной системе (ЭБС) Университета, которая содержит различные издания по основным изучаемым дисциплинам и сформирована по согласованию с правообладателями учебной и учебно-методической литературы.

Для более полного и оперативного справочно-библиографического и информационного обслуживания в ИБЦ реализована технология Электронной доставки документов. Объем многоотраслевого фонда ИБЦ на 01.01.2019 г. составляет 1 708 372 экз. изданий.

Электронные информационные ресурсы доступные пользователям РХТУ им. Д.И. Менделеева в 2019году. (на 01.01.2019 г.)

№	Электронный ресурс	Реквизиты договора (номер, дата заключения, срок действия), ссылка на сайт ЭБС, сумма договора, количество ключей	Характеристика библиотечного фонда, доступ к которому предоставляется договором
1	ЭБС «Лань»	Принадлежность - сторонняя Реквизиты договора - ООО «Издательство «Лань», договор №29.01-З-2.0-827/2018 от 26.09.2018 г. Сумма договора – 357 000-00 С «26» сентября 2018г. по **«25» сентября 2019г.** Ссылка на сайт ЭБС – http://e.lanbook.com Количество ключей - доступ для всех пользователей РХТУ с любого компьютера.	Электронно-библиотечная система издательства "Лань" — ресурс, включающий в себя как электронные версии книг ведущих издательств учебной и научной литературы (в том числе университетских издательств), так и электронные версии периодических изданий по различным областям знаний. ЭБС «ЛАНЬ» предоставляет пользователям мобильное приложение для iOS и Android, в которых интегрированы бесплатные сервисы для незрячих студентов и синтезатор речи. **Коллекции**: «Химия» - изд-ва НОТ, «Химия» - изд-ва Лаборатория знаний, «Химия» - изд-ва «ЛАНЬ», «Химия»-КНИТУ(Казанский национальный исследовательский технологический университет), «Химия» - изд-ва ФИЗМАТЛИТ, «Информатика» - изд-ва "Лань", Национальный Открытый Университет"ИНТУИТ", "Инженерно-технические науки" изд-ва "Лань".
	ЭБС «ЛАНЬ»	Принадлежность - сторонняя Реквизиты договора - ООО «Издательство «Лань», договор № 33.03-Р-2.0-1775/2-10 от 26.09.2019г. Сумма договора – 642 083-68 **С «26» сентября 2019г. по «25» сентября 2020г.** Ссылка на сайт ЭБС – http://e.lanbook.com Количество ключей - доступ для всех пользователей РХТУ с любого компьютера.	Коллекции: «Химия» - изд-ва НОТ, «Химия» - изд-ва Лаборатория знаний, «Химия» - изд-ва «ЛАНЬ», «Химия»-КНИТУ(Казанский национальный

			исследовательский технологический университет), «Химия» - изд-ва ФИЗМАТЛИТ, «Информатика» - изд-ва «ЛАНЬ», Национальный Открытый Университет«ИНТУИТ», Инженерно-технические науки" изд-ва «ЛАНЬ», «Теоретическая механика» изд-ва «ЛАНЬ», Экономика и менеджмент» изд-ва Дашков и К. А также отдельные издания в соответствии с Договором.
2.	Электронно - библиотечная система ИБЦ РХТУ им. Д.И.Менделеева (на базе АИБС «Ирбис»)	Принадлежность – собственная РХТУ. Ссылка на сайт ЭБС – http://lib.muctr.ru/ Доступ для пользователей РХТУ с любого компьютера.	Электронные версии учебных и научных изданий авторов РХТУ по всем ООП.
3	Информационно-справочная система «ТЕХЭКСПЕРТ» «Нормы, правила, стандарты России».	Принадлежность сторонняя. Реквизиты контракта – ООО «ИНФОРМПРОЕКТ», контракт № 111-142ЭА/2018 от 18.12.2018 г. Сумма договора – 547 511 руб. С «01» января.2019 г. по «31» декабря 2019 г. Ссылка на сайт ЭБС – http://reforma.kodeks.ru/reforma/ Количество ключей – 5 лицензий + локальный доступ с компьютеров ИБЦ.	Электронная библиотека нормативно-технических изданий. Содержит более 40000 национальных стандартов и др. НТД

4	Электронная библиотека диссертаций (ЭБД).	Принадлежность – сторонняя Реквизиты договора – РГБ, Договор № 29.01-Р-2.0-826/2018 от 03.10.2018 г. Сумма договора - 299130-00 С «15» октября 2018 г. по **«14» июля 2019 г.** Ссылка на сайт ЭБС – http://diss.rsl.ru/ Количество ключей – 10 лицензий + распечатка в ИБЦ.	В ЭБД доступны электронные версии диссертаций Российской Государственной библиотеки: с 1998 года – по специальностям: "Экономические науки", "Юридические науки", "Педагогические науки" и "Психологические науки"; с 2004 года - по всем специальностям, кроме медицины и фармации; с 2007 года - по всем специальностям, включая работы по медицине и фармации.
5	ЭБС «Научно-электронная библиотека eLibrary.ru».	Принадлежность – сторонняя Реквизиты договора – ООО «РУНЭБ», договор № 29.01-Р-2.0-1020/2018 от 07.12.2018 г. Сумма договора - 934 693-00 С «01» января 2019 г. по «31» декабря 2019 г. Ссылка на сайт – http://elibrary.ru Количество ключей – доступ для пользователей РХТУ по ip-адресам неограничен.	Электронные версии периодических и непериодических изданий по различным отраслям науки

6	БД ВИНИТИ РАН	Принадлежность сторонняя Договор № 5Д/2018 от 01.02.2018 г. Сумма договора - 24000-00 С «02» февраля 2018 г. **по «05» мая 2019 г.** Ссылка на сайт- http://www.viniti.ru/ Количество ключей – локальный доступ для пользователей РХТУ в ИБЦ РХТУ.	Крупнейшая в России баз данных по естественным, точным и техническим наукам. Включает материалы РЖ (Реферативного журнала) ВИНИТИ с 1981 г. Общий объем БД - более 28 млн. документов
7	Справочно-правовая система «Консультант+»,	Принадлежность сторонняя, Договор № 45-70ЭА/2018 от 09.07.2018 г. С «10» июля 2018 г. по «09» июля 2019 г. Ссылка на сайт- http://www.consultant.ru/ Количество ключей – 50 пользовательских лицензий по ip-адресам.	Справочно-правовая система по законодательству Российской Федерации.
8	Справочно-правовая система “Гарант»	Принадлежность сторонняя Договор №145-188ЭА/2018 г. от 28.01.2019 г. С «28» января 2019 г. по «27» января 2020 г. Ссылка на сайт – http://www.garant.ru/ Сумма договора - 512000-00 Количество ключей – 50 пользовательских лицензий по ip-адресам.	Гарант — справочно-правовая система по законодательству Российской Федерации.
9	Издательство Wiley	Принадлежность сторонняя. Национальная подписка (Минобрнауки+ ГПНТБ) Сублицензионный договор № Wiley/130 от 10.10.2019 г.	Коллекция журналов по всем областям знаний, в том числе известные журналы по химии, материаловедению, взрывчатым веществам и др.

		С «01» января 2019 г. по «31» декабря 2019 г. Ссылка на сайт – http://onlinelibrary.wiley.com/ Количество ключей - доступ для пользователей РХТУ по ip-адресам неограничен.	
10	QUESTEL ORBIT	Принадлежность сторонняя. Национальная подписка (Минобрнауки+ ГПНТБ) Сублицензионный договор № Questel/130 от 05.09.2019 г. С «01» января 2019 г. по «31» декабря 2019 г. Ссылка на сайт – http://www.questel.orbit.com Количество ключей – доступ для пользователей РХТУ по ip-адресам неограничен.	ORBIT является глобальным оперативно обновляемым патентным порталом, позволяющим осуществлять поиск в перечне заявок на патенты, полученных, приблизительно, 80-патентными учреждениями в различных странах мира и предоставленных грантов.
11	ProQuest Dissertation and Theses Global	Принадлежность сторонняя. Национальная подписка (Минобрнауки+ ГПНТБ) Сублицензионный договор № ProQuest/130 от 09.10.2019 г. С «01» января 2019 г. по «31» декабря 2019 г. Ссылка на сайт – http://www.proquest.com/products-services/pqdtglobal.html Количество ключей – дост уп для пользователей РХТУ по ip-адресам неограничен.	База данных ProQuest Dissertation & Theses Global (PQDT Global) авторитетная коллекция из более 3,5 млн. зарубежных диссертаций, более 1,7 млн. из которых представлены в полном тексте.
12	American Chemical Society	Принадлежность сторонняя. Национальная подписка (Минобрнауки+ ГПНТБ) Сублицензионный договор № ACS/130 от 25.10.2019 г. С «01» июля 2019 г. по «31» декабря 2019 г. Ссылка на сайт –	Коллекция журналов по химии и химической технологии Core + издательства American Chemical Society

		http://www.acs.org/content/acs/en.html Количество ключей – доступ для пользователей РХТУ по ip-адресам неограничен.	
13	American Institute of Physics (AIP)	Принадлежность сторонняя. Национальная подписка (Минобрнауки+ ГПНТБ) Сублицензионный договор № AIP/130 от 24.10.2019 г. С «01» июля 2019 г. по «31» декабря 2019 г. Ссылка на сайт – http://scitation.aip.org/ Количество ключей – доступ для пользователей РХТУ по ip-адресам неограничен.	Коллекция журналов по техническим и естественным наукам издательства Американского института физики (AIP)
14	База данных Reaxys и Reaxys Medicinal Chemistry Компании Elsevier	Принадлежность сторонняя. Национальная подписка (Минобрнауки+ ГПНТБ) Сублицензионный договор № Reaxys /130 от 10.10.2019 г. С «01» июля 2019 г. по «31» декабря 2019 г. Ссылка на сайт – https://www.reaxys.com/ Количество ключей – доступ для пользователей РХТУ по ip-адресам неограничен.	Структурно-химическая база данный Reaxys включает в себя структурную базу данных химических соединений и их экспериментальных свойств, реферативную базу журнальных и патентных публикаций, базу химических реакций с функцией построения плана синтеза. Модуль биологически активных соединений, биологических мишеней, фармакологических свойств химических соединений Reaxys Medicinal Chemistry является крупнейшей в мире базой данных.
15	Scopus	Принадлежность сторонняя. Национальная подписка (Минобрнауки+ ГПНТБ) Сублицензионный договор № Scopus/130 от 09.10.2019 г. С «01» июля 2019 г. по «31» декабря 2019 г. Ссылка на сайт – http://www.scopus.com. Количество ключей – доступ для пользователей РХТУ по ip-	Мультидисциплинарная реферативная и наукометрическая база данных издательства **ELSEVIER**

		адресам неограничен.	
16	Ресурсы международной компании Clarivate Analytics	Принадлежность сторонняя. Национальная подписка (Минобрнауки+ ГПНТБ) Сублицензионный договор № WoS/130 от 05.09.2019 г. С «01» января 2019 г. по «31» декабря 2019 г. Ссылка на сайт – http://apps.webofknowledge.com/WOS_GeneralSearch_input.do?product=WOS&search_mode=GeneralSearch&SID=R1Ij2TUYmdd7bUatOlJ&preferencesSaved= Количество ключей – доступ для пользователей РХТУ по ip-адресам неограничен.	Открыт доступ к ресурсам: **WEB of SCIENCE** – реферативная и наукометрическая база данных. **MEDLINE** – реферативная база данных по медицине.
17	Royal Society of Chemistry (Королевское химическое общество	Принадлежность сторонняя. Национальная подписка (Минобрнауки+ ГПНТБ) Сублицензионный договор № RSC/130 от 08.10.2019 г. С «01» января 2019 г. по «31» декабря 2019 г. Ссылка на сайт – http://pubs.rsc.org/ Количество ключей - доступ для пользователей РХТУ по ip-адресам неограничен.	Коллекция включает 44 журнала. Тематика: органическая, аналитическая, физическая химия, биохимия, электрохимия, химические технологии.
18.	Электронные ресурсы издательства SpringerNature	Принадлежность – сторонняя Национальная подписка (Минобрнауки+РФФИ) Информационное письмо РФФИ № 809 от 24.06.2019 г. С «01» января 2019 г. по «31» декабря 2019 г. Ссылка на сайт http://link.springer.com/ Количество ключей - доступ для пользователей РХТУ по ip-адресам неограничен.	- Полнотекстовая коллекция электронных журналов Springer по различным отраслям знаний. - Полнотекстовые 85 журналов Nature Publishing Group - Коллекция научных протоколов по различным отраслям знаний Springer Protocols - Коллекция научных материалов в области физических наук и инжиниринга Springer Materials

			(The Landolt-Bornstein Database) - Полный доступ к статическим и динамическим справочным изданиям по любой теме - Реферативная база данных по чистой и прикладной математике zbMATH - Nano Database
19.	База данных SciFinder компании Chemical Abstracts Service	Принадлежность сторонняя. Национальная подписка (Минобрнауки+ ГПНТБ) Сублицензионный договор № CAS/130 от 23.10.2019 г. С «01» января 2019 г. по «31» декабря 2019 г. Ссылка на сайт – https://scifinder.cas.org Количество ключей – доступ для пользователей РХТУ по ip-адресам и персональной регистрации.	SciFinder — поисковый сервис, обеспечивающий многоаспектный поиск как библиографической информации, так и информации по химическим реакциям, структурным соединениям и патентам. Основная тематика обширного поискового массива — химия, а также ряд смежных дисциплин, таких как материаловедение, биохимия и биомедицина, фармакология, химическая технология, физика, геология, металлургия и другие.
20	Издательство Elsevier на платформе ScienceDirect	Принадлежность сторонняя. Национальная подписка (Минобрнауки+ РФФИ) Информационное письмо РФФИ № исх.- 1294 от 09 10 2019 г. С «01» января 2019 г. по «31» декабря 2019 г. Ссылка на сайт – https://www.sciencedirect.com Количество ключей – доступ для пользователей РХТУ по ip-адресам.	«Freedom Collection» — полнотекстовая коллекция электронных журналов издательства Elsevier по различным отраслям знаний, включающая не менее 2000 наименований электронных журналов. «Freedom Collection eBook collection» — содержит более 5 000 книг по 24 различным предметным областям естественных, технических и медицинских наук. Доступ к архивам 2014-2018гг.

21	ЭБС «Лань»	Принадлежность - сторонняя Реквизиты договора - ООО «Издательство «Лань», договор №29.01-3-2.0-1299/2018 от 06.03.2019 г. **С «06» марта 2019г.** **по «25» сентября 2019г.** Ссылка на сайт ЭБС – http://e.lanbook.com Сумма договора – 73 247-39 Количество ключей - доступ для всех пользователей РХТУ с любого компьютера.	Коллекция книг по естественно-научным и техническим отраслям наукам.
22	ЭБС «ЮРАЙТ»	Принадлежность - сторонняя Реквизиты договора – ООО «Электронное издательство ЮРАЙТ», Договор № №29.01-3-2.0-1168/2018 от 11.01.2019 г. С «11» января 2019 г. по «»10» января 2020 г. Ссылка на сайт ЭБС - https://biblio-online.ru/ Сумма договора – 220 000-00 руб. Количество ключей - доступ для всех пользователей РХТУ с любого компьютера.	Электронная библиотека включает более 5000 наименований учебников и учебных пособий по всем отраслям знаний для всех уровней профессионального образования от ведущих научных школ с соблюдением требований новых ФГОСов.

Бесплатные архивные коллекции, приобретенные Минобрнауки для вузов.

Архив Издательства American Association for the Advancement of Science.Пакет «Science Classic» 1880-1996

Архив Издательства Annual Reviews. Пакет «Full Collection» 1932-2005

Архив издательства Института физики (Великобритания). Пакет «Historical Archive 1874-1999» с первого выпуска каждого журнала по 1999, 1874-1999

Архив издательства Nature Publishing Group. Пакет «Nature» с первого выпуска первого номера по 2010, 1869-2010

Архив издательства Oxford University Press. Пакет «Archive Complete» с первого выпуска каждого журнала по 1995, 1849-1995

Архив издательства Sage. Пакет «2010 SAGE Deep Backfile Package» с первого выпуска каждого журнала по 1998, 1890-1998

Архив издательства Taylor & Francis. Full Online Journal Archives. с первого выпуска каждого журнала по 1996, 1798-1997

Архив издательства Cambridge University Press. Пакет «Cambridge Journals Digital Archive (CJDA)» с первого выпуска каждого журнала по 2011, 1827-2011
Архив журналов Королевского химического общества(RSC). 1841-2007
Архив коллекции журналов Американского геофизического союза (AGU), предоставляемый издательством Wiley Subscription Services, Inc. 1896-1996

Бесплатные официальные открытые ресурсы Интернет:

1. Directory of Open Access Journals (DOAJ) http://doaj.org/
   Ресурс объединяет более 10000 научных журналов по различным отраслям знаний (около 2 миллионов статей) из134 стран мира.
2. Directory of Open Access Books (DOAB) https://www.doabooks.org/
   В базе размещено более 3000 книг по различным отраслям знаний, предоставленных 122 научными издательствами.
3. BioMed Central https://www.biomedcentral.com/
   База данных включает более 300 рецензируемых журналов по биомедицине, медицине и естественным наукам. Все статьи, размещенные в базе, находятся в свободном доступе.
4. Электронный ресурс arXiv https://arxiv.org/
   Крупнейшим бесплатный архив электронных научных публикаций по разделам физики, математики, информатики, механики, астрономии и биологии. Имеется подробный тематический каталог и возможность поиска статей по множеству критериев.
5. Коллекция журналов MDPI AG http://www.mdpi.com/
   Многодисциплинарный цифровой издательский ресурс, является платформой для рецензируемых научных журналов открытого доступа, издающихся MDPI AG (Базель, Швейцария). Издательство выпускает более 120 разнообразных электронных журналов, находящихся в открытом доступе.
6. Издательство с открытым доступом InTech http://www.intechopen.com/
   Первое и крупнейшее в мире издательство, публикующее книги в открытом доступе, около 2500 научных изданий. Основная тематическая направленность - физические и технические науки, технологии, медицинские науки, науки о жизни.
7. База данных химических соединений ChemSpider http://www.chemspider.com/
   ChemSpider – это бесплатная химическая база данных, предоставляющая быстрый доступ к более чем 28 миллионам структур, свойств и соответственной информации. Ресурс принадлежит Королевскому химическому обществу Великобритании (Royal Society of Chemistry).
8. Коллекция журналов PLOS ONE http://journals.plos.org/plosone/
   PLOS ONE – коллекция журналов, в которых публикуются отчеты о новых исследованиях в области естественных наук и медицины. Все журналы размещены в свободном доступе (Open Access), все статьи проходят строгое научное рецензирование.
9. US Patent and Trademark Office (USPTO) http://www.uspto.gov/
   Ведомство по патентам и товарным знакам США — USPTO — предоставляет свободный доступ к американским патентам, опубликованным с 1976 г. по настоящее время.
10. Espacenet - European Patent Office (EPO) http://worldwide.espacenet.com/
    Патенты (либо патентные заявки) более 50 национальных и нескольких международных патентных бюро, в том числе послные тексты патентов США, России, Франции, Японии и др.
11. Федеральный институт промышленной собственности (ФИПС) http://www1.fips.ru/wps/wcm/connect/content_ru/ru
    Информационные ресурсы ФИПС свободного доступа:
    -Электронные бюллетени. Изобретения. Полезные модели.
    -Открытые реестры российских изобретений и заявок на изобретения.
    -Рефераты российских патентных документов за 1994–2016 гг.

-Полные тексты российских патентных документов из последнего официального бюллетеня.

13. МАТЕРИАЛЬНО-ТЕХНИЧЕСКОЕ ОБЕСПЕЧЕНИЕ ДИСЦИПЛИНЫ

В соответствии с учебным планом занятия по дисциплине «***Аналитическая химия***» проводятся в форме лекций, лабораторных работ и самостоятельной работы обучающегося.

13.1. Оборудование, необходимое в образовательном процессе:

Штативы химические

Химическая посуда:
Пипетки Мора (вместимость 5; 10, 25 мл).
Пипетки мерные (объем 5; 10 мл).
Бюретки (объем 25 мл).
Колбы мерные (вместимость 50,0; 100,0 мл).
Колбы Эрленмейера (объем 100 , 250, 500, 750, 1000 мл).
Склянки для хранения растворов (объем 0,5; 1 л).

Оборудование:
pH-метр-милливольтметр pH-420
Весы лабораторные ВЛТЭ-510С
Микровесы ВЛ-120 М
Титратор потенциометрический автоматический АТП-02
Весы аналитические ВЛ-120-200 г.
Фотометр КФК-2
Микроскоп биологический монокулярный МикроВид
Аквадистиллятор АЭ-25

Вспомогательное оборудование:
Бани водяные с электрическим подогревом.
Хроматографические колонки с ионообменником КУ-2.
Баня песочная лабораторная БП-1
Колбонагреватели КН-250
Сушилка для пробирок

13.2. Учебно-наглядные пособия:

Техника безопасности при работе в химической лаборатории. Приемы работы в микрокристаллоскопии. Методические разработки по работе с оборудованием и на приборах химического анализа.

13.3. Компьютеры, информационно-телекоммуникационные сети, аппаратно-программные и аудиовизуальные средства:

Персональные компьютеры, ноутбук, принтер и программные средства; проектор и экран; копировальный аппарат; локальная сеть с выходом в Интернет.

13.4. Печатные и электронные образовательные и информационные ресурсы:

Информационно-методические материалы: учебные пособия по дисциплине; раздаточный материал к разделам лекционного курса.

Электронные образовательные ресурсы: учебно-методические разработки в электронном виде; справочные материалы в печатном виде.

Список электронных ресурсов:

Портал аналитической химии (методики, рекомендации, справочники)

http://www.chemical-analysis.ru/

http://analyt.chem.msu.ru/

Научная электронная библиотека (http://www.elibrary.ru)

Портал Аналитическая химия в России:

http://www.rusanalytchem.org/default.aspx

13.5. Перечень лицензионного программного обеспечения:

№ п/п	Наименование программного продукта	Реквизиты договора поставки	Количество лицензий	Срок окончания действия лицензии
1	Microsoft Office Standard 2007	Государственный контракт № 143-164ЭА/2010 от 14.12.10, Акт № Tr048787, накладная № Tr048787 от 20.12.10 Microsoft Open License Номер лицензии 42931328	210	бессрочная
2	Операционная система Microsoft Windows 10 Education (Russian)	Подписка Microsoft Imagine Premium, соглашение ICM-171312 от 03.04.2019 г., действительно до 03.04.2020 г., счет № 0012522675 от 30.03.2019 г.	Количество лицензий не ограничено согласно условиям подписки Microsoft Imagine Premium	03.04.2020 г.

14. ТРЕБОВАНИЯ К ОЦЕНКЕ КАЧЕСТВА ОСВОЕНИЯ ПРОГРАММЫ

Наименование разделов	Основные показатели оценки	Формы и методы контроля и оценки
Раздел 1. Идентификация ионов в растворе	*Знает:* процессы формирования аналитического сигнала, основные понятия, термины, приёмы качественного анализа *Умеет:* применять приобретенные теоретические знания и практические навыки в практической деятельности. *Владеет:* методологией качественного анализа, алгоритмами качественного анализа, системой выбора качественного анализа для той или иной практической задачи	Оценка за лабораторные работы Оценка за контрольную работу Оценка за итоговую контрольную работу
Раздел 2. Характеристика методов количественного анализа	*Знает:* процессы формирования аналитического сигнала, основные понятия, термины, приёмы количественного анализа *Умеет:* применять приобретенные теоретические знания и практические навыки в практической деятельности. *Владеет:* методологией количественного анализа, алгоритмами количественного анализа, системой выбора количественного анализа для той или иной практической задачи	Оценка за лабораторные работы Оценка за контрольную работу Оценка за индивидуальные домашние задания Оценка за итоговую контрольную работу
Раздел 3. Введение в физико-химические методы анализа	*Знает:* процессы формирования аналитического сигнала в спектральных методах анализа; рассмотрение принципов измерений в стандартных приборах этих методов; основы метрологии в соответствии с рекомендациями ИЮПАК. *Умеет:* применять приобретенные теоретические знания и практические навыки в практической деятельности. *Владеет:* методологией оптических методов	Оценка за лабораторную работу Оценка за итоговую контрольную работу

	анализа, используемых в современной аналитической практике оценкой возможностей метода анализа основными способами метрологической обработки результатов количественного химического анализа на основе ФХМА.	

15. ОСОБЕННОСТИ ОРГАНИЗАЦИИ ОБРАЗОВАТЕЛЬНОГО ПРОЦЕССА ДЛЯ ИНВАЛИДОВ И ЛИЦ С ОГРАНИЧЕННЫМИ ВОЗМОЖНОСТЯМИ ЗДОРОВЬЯ

Обучение инвалидов и лиц с ограниченными возможностями здоровья осуществляется в соответствии с:

Порядком организации и осуществления образовательной деятельности по образовательным программам – программам бакалавриата, программам специалитета, программам магистратуры (Приказ Минобрнауки РФ от 05.04.2017 № 301);

Положением о порядке организации и осуществления образовательной деятельности по образовательным программам высшего образования – программ бакалавриата, программ специалитета, программ магистратуры в РХТУ им. Д.И. Менделеева, принятым решением Ученого совета РХТУ им. Д.И. Менделеева от 30.10.2019, протокол № 3, введенным в действие приказом ректора РХТУ им. Д.И. Менделеева от 14.11.2019 № 646А;

Методическими рекомендациями по организации образовательного процесса для обучения инвалидов и лиц с ограниченными возможностями здоровья в образовательных организациях высшего образования, в том числе оснащенности образовательного процесса (утверждены заместителем Министра образования и науки РФ А.А. Климовым от 08.04.2014 № АК-44/05вн).

Дополнения и изменения к рабочей программе дисциплины

«_____»

основной образовательной программы

_____ «_____»

код и наименование направления подготовки (специальности)

«_____»

наименование ООП

Форма обучения: _____

Номер изменения/ дополнения	Содержание дополнения/изменения	Основание внесения изменения/дополнения
1.		протокол заседания Ученого совета №_____от «___»_____20___г.
		протокол заседания Ученого совета №_____от «___»_____20___г.
		протокол заседания Ученого совета №_____от «___»_____20___г.
		протокол заседания Ученого совета №_____от «___»_____20___г.
		протокол заседания Ученого совета №_____от «___»_____20___г.

Аннотация рабочей программы дисциплины
«Инженерная графика» (Б1.Б13)

1. Цель дисциплины – приобретение знаний и выработка навыков, необходимых студентам для выполнения и чтения технических чертежей, выполнения эскизов деталей, составления конструкторской и технологической документации в соответствии со стандартами ЕСКД; ознакомление с методами компьютерной графики.

2. В результате изучения дисциплины обучающийся по программе бакалавриата должен:

Обладать следующими общекультурными (ОК) и общепрофессиональными (ОПК) компетенциями:

– способностью к самоорганизации и самообразованию (ОК–7);
– владением основными методами, способами и средствами получения, хранения, переработки информации, навыками работы с компьютером как средством управления информацией (ОПК–5).

Знать:

– способы отображения пространственных форм на плоскости;
– правила и условности при выполнении чертежей;
– виды изделий и конструкторских документов;
– на уровне представления характеристики формы и поверхности изделий.

Уметь:

– выполнять и читать чертежи технических изделий с учетом действующих стандартов;
– выполнять и читать схемы технологических процессов;
– использовать средства компьютерной графики для изготовления чертежей.

Владеть:

– способами и приемами изображения предметов на плоскости;
– графической системой "Компас".

3. Краткое содержание дисциплины

Введение. Предмет и методы инженерной графики. Краткие исторические сведения. Задачи и место курса в подготовке бакалавра техники и технологии.

Раздел 1. Изделия и конструкторские документы.

1.1. Виды изделий и конструкторских документов.

Виды изделий по ГОСТ: деталь, сборочная единица, комплекс, комплект. Виды конструкторских документов: чертеж детали, сборочный чертеж, чертеж общего вида, спецификация, схема. Шифры конструкторских документов. Краткие сведения о строительных чертежах.

1.2. Схемы.

Классификация схем по видам и типам. Обозначение схем. Правила выполнения структурных и принципиальных технологических схем. Схемы расположения.

1.3. Арматура трубопроводов.

Классификация арматуры трубопроводов по назначению, по типу перекрытия потока рабочей среды, по способу присоединения к трубопроводу, по способу герметизации шпинделя.

1.4. Эскизы и технические рисунки деталей.

Последовательность выполнения изображений детали: выбор главного изображения; определение необходимого количества изображений; подготовка поля чертежа к изображению детали; изображение основных внешних и внутренних очертаний детали. Обмер детали при выполнении ее эскиза с натуры. Оформление чертежей и эскизов деталей. Правила выполнения и оформления технических рисунков. Обозначения материалов.

Раздел 2. Соединения деталей.

2.1. Резьбовые изделия и соединения.

Резьбы: образование, классификация, изображение и обозначение на чертеже. Стандартные резьбовые изделия. Определение резьбы измерением. Соединения деталей болтом и шпилькой. Резьбовые трубные соединения. Цапковые соединения.

2.2. Изображения соединений деталей.

Фланцевые соединения. Шлицевые и шпоночные соединения. Соединения штифтом и шплинтом. Неразъемные соединения деталей: сварка, пайка, склеивание, обвальцовка, развальцовка, соединение заклепкой.

2.3. Геометрические характеристики формы и поверхности изделий.

Размеры, правила их нанесения на чертеже. Размеры исполнительные и справочные, габаритные, координирующие и частные. Базы измерительные, конструкторские, технологические, вспомогательные. Нанесение размеров от баз. Предельные отклонения размеров гладких поверхностей, допуски, посадки. Допуски и посадки для деталей с резьбой. Шероховатость поверхностей деталей, параметры шероховатости, правила нанесения параметров шероховатости поверхностей на чертеже. Предельные отклонения формы и расположения.

Раздел 3. Чертежи сборочных единиц. Элементы компьютерной графики.

3.1. Чертежи сборочных единиц.

Правила выполнения и оформления сборочного чертежа: выбор главного изображения, определение количества изображений, нанесение номеров позиций, нанесение размеров (габаритные, установочные, присоединительные, эксплуатационные). Спецификация. Правила выполнения и оформления чертежа общего вида.

3.2. Деталирование чертежей сборочных единиц.

Правила деталирования чертежей сборочных единиц. Выполнение чертежей и технических рисунков деталей.

3.3. Элементы компьютерной графики.

Компьютерная графика и решаемые ею задачи. Графические объекты, примитивы, атрибуты, синтез изображения. Представление видеоинформации и её машинная генерация. Современные стандарты компьютерной графики, графические языки и метафайлы. Реализация аппаратных модулей графической системы. Основные графические алгоритмы на плоскости и в пространстве. Программные графические системы и их применение.

4. Объем учебной дисциплины

Виды учебной работы	В зачетных единицах	В академ. часах
Общая трудоемкость дисциплины по учебному плану	**4**	**144**
Контактная работа – аудиторные занятия:	**1,33**	**48**
Лекции (Лек)	0,44	16
Практические занятия (ПЗ)	0,67	24
Лабораторные занятия (Лаб)	0,22	8
Самостоятельная работа (СР):	**2,65**	**95,4**
Выполнение курсовой работы	0,99	35,8
Самостоятельное изучение разделов дисциплины	1,66	59,6

Защита курсовой работы	***0,006***	***0,2***
Зачет с оценкой:	***0,011***	***0,4***
Контактная работа – промежуточная аттестация	0,017	0,6
Вид контроля:	**Защита курсовой работы; Зачет с оценкой**	

Виды учебной работы	В зачетных единицах	В астроном. часах
Общая трудоемкость дисциплины по учебному плану	**4**	**108**
Контактная работа – аудиторные занятия:	**1,33**	**36**
Лекции (Лек)	0,44	12
Практические занятия (ПЗ)	0,67	18
Лабораторные занятия (Лаб)	0,22	6
Самостоятельная работа (СР):	**2,65**	**71,55**
Выполнение курсовой работы	0,99	26,85
Самостоятельное изучение разделов дисциплины	1,66	44,7
Защита курсовой работы	***0,006***	***0,15***
Зачет с оценкой:	***0,011***	***0,3***
Контактная работа – промежуточная аттестация	0,017	0,45
Вид контроля:	**Защита курсовой работы; Зачет с оценкой**	

Аннотация рабочей программы дисциплины «Прикладная механика» (Б1.Б14)

1. Цель дисциплины – научить студентов творческому подходу к выполнению инженерных расчетов на прочность, жесткость и устойчивость элементов конструкций, деталей и узлов машин и аппаратов.

2. В результате изучения дисциплины обучающийся по программе бакалавриата должен:

Обладать следующими общекультурными (ОК) и общепрофессиональными (ОПК) компетенциями:

– способностью и готовностью использовать основные законы естественнонаучных дисциплин в профессиональной деятельности (ОПК–1);

– готовностью использовать знания о современной физической картине мира, пространственно-временных закономерностях, строении вещества для понимания окружающего мира и явлений природы (ОПК–2).

Знать:

– основные уравнения и методы решения задач сопротивления материалов и деталей машин;
– основные методы расчетов на прочность, жесткость и устойчивость элементов конструкций машин и аппаратов;
– основы теории расчета деталей и узлов машин и аппаратов химической технологии.

Уметь:

– проводить расчеты элементов конструкций на основе методов сопротивления материалов;
– рассчитывать и конструировать детали машин по исходным данным;
– производить расчеты по основным критериям работоспособности и конструирования деталей машин.

Владеть:

– навыками расчета сопротивления материалов аналитическими методами;
– навыками выбора материалов по критериям прочности;
– расчетами типовых деталей машин, пользуясь справочной литературой и ГОСТами.

3. Краткое содержание дисциплины

Раздел 1. «Определение реакций опор. Растяжение-сжатие».

1.1. Определение реакций опор.

Абсолютно твердое тело. Элементы статики. Основные понятия. Аксиомы статики. Уравнения равновесия. Связи и их реакции.

1.2. Растяжение-сжатие.

Основные допущения и принципы сопротивления материалов. Метод сечений. Напряжения, деформации и перемещения. Закон Гука. Построение эпюр внутренних усилий, напряжений и перемещений. Статически определимые и статически неопределимые задачи. Диаграммы растяжения для пластичных и хрупких материалов и их характеристики. Допускаемые напряжения. Условие прочности при растяжении (сжатии).

Раздел 2. «Кручение. Изгиб».

2.1. Кручение.

Закон Гука при сдвиге. Внутренние силовые факторы при кручении. Напряжения в стержнях круглого сечения. Условие прочности при кручении.

2.2. Изгиб.

Геометрические характеристики плоских сечений. Понятие чистого и поперечного изгибов. Правила построения эпюр поперечных сил и изгибающих моментов. Определение нормальных напряжений. Условие прочности при изгибе. Определение касательных напряжений. Рациональные формы сечений.

Раздел 3. «Сложное напряженное состояние».

3.1. Сложное напряженное состояние.

Основы теории напряженного состояния и гипотезы прочности. Понятие напряженного состояния. Главные площадки и главные напряжения. Обобщенный закон Гука. Назначение гипотез прочности. Понятие эквивалентных напряжений и критериев прочности.

3.2. Тонкостенные сосуды.

Тонкостенные сосуды химических производств. Определение напряжений по безмоментной теории. Основные допущения. Вывод уравнения Лапласа. Расчет тонкостенных оболочек по уравнению Лапласа и по стандартизованной методике. Условие прочности.

3.3. Расчет сжатых стержней на устойчивость.

Устойчивость элементов конструкций. Понятие критической силы и коэффициента запаса прочности. Расчет критической силы по Эйлеру. Пределы применимости формулы Эйлера. Практический способ расчета на устойчивость.

Раздел 4. «Детали машин».

4.1. Соединение деталей машин.

Классификация деталей машин и аппаратов химических производств. Резьбовые соединения. Расчет болтовых соединений при поперечных и продольных нагрузках. Шпоночные соединения. Назначение и виды шпонок. Расчет шпонок на срез и смятие. Виды сварки. Область применения. Виды сварных швов. Расчет на прочность стыковых и нахлесточных швов.

4.2. Валы и оси, их опоры и соединения.

Валы, их классификация и назначение. Оси. Проектировочные расчеты валов и осей. Подшипники скольжения. Материалы вкладышей. Подшипники качения. Принципиальное устройство и основные геометрические размеры. Достоинства, недостатки и области применения подшипников качения и скольжения. Приводные муфты. Назначение. Классификация муфт по принципу действия и характеру работы. Порядок подбора муфт и основы прочностного расчета.

4.3. Механические передачи.

Зубчатые передачи. Окружное и радиальное усилия. Редукторы. Определение и классификация. Примеры схем редукторов.

4. Объем учебной дисциплины

Виды учебной работы	В зачетных единицах	В академ. часах
Общая трудоемкость дисциплины по учебному плану	**4**	**144**
Контактная работа – аудиторные занятия:	**1,78**	**64**
Лекции (Лек)	0,89	32
Практические занятия (ПЗ)	0,89	32
Самостоятельная работа (СР):	**2,21**	**79,6**
Самостоятельное изучение разделов дисциплины	2,21	79,6

Зачет с оценкой:	***0,011***	***0,4***
Контактная работа – промежуточная аттестация	0,011	0,4
Вид контроля:	**Зачет с оценкой**	

Виды учебной работы	В зачетных единицах	В астроном. часах
Общая трудоемкость дисциплины по учебному плану	**4**	**108**
Контактная работа – аудиторные занятия:	**1,78**	**48**
Лекции (Лек)	0,89	24
Практические занятия (ПЗ)	0,89	24
Самостоятельная работа (СР):	**2,21**	**59,7**
Самостоятельное изучение разделов дисциплины	2,21	59,7
Зачет с оценкой:	***0,011***	***0,3***
Контактная работа – промежуточная аттестация	0,011	0,3
Вид контроля:	**Зачет с оценкой**	

Аннотация рабочей программы дисциплины
«Электротехника и промышленная электроника» (Б1.Б15)

1. Цель дисциплины – формирование у обучающихся компетенций, обеспечивающих теоретическую и практическую подготовку выпускника, умеющего выбирать и эксплуатировать электротехнические и электронные устройства, владеющего навыками использования современных информационных технологий для автоматизированного моделирования и расчёта электрических и электронных цепей.

2. В результате изучения дисциплины обучающийся по программе бакалавриата должен:

Обладать следующими общекультурными (ОК) и общепрофессиональными (ОПК) компетенциями:

- способностью работать в коллективе, толерантно воспринимать социальные, этнические, конфессиональные и культурные различия (ОК–6);
- способностью к самоорганизации и самообразованию (ОК–7);
- готовностью использовать знания о современной физической картине мира, пространственно-временных закономерностях, строении вещества для понимания окружающего мира и явлений природы (ОПК–2);
- владением основными методами, способами и средствами получения, хранения,

переработки информации, навыками работы с компьютером как средством управления информацией (ОПК–5).

Знать:

- основные понятия, определения и законы электрических цепей;
- методы автоматизированного моделирования, анализа и расчёта цепей постоянного и переменного токов, методологию электротехнических измерений;
- устройство и принципы работы электротехнического и электронного оборудования, трансформаторов, электрических машин, источников питания.

Уметь:

- применять технологии автоматизированного моделирования, анализа, расчёта и эксплуатации электрических сетей, промышленного электрооборудования и электронных приборов;
- выбирать электротехническое и электронное оборудование для решения задач проектирования и реализации химико-технологических процессов и производств.

Владеть:

- методологией автоматизированного моделирования и расчёта электрических и электронных цепей;
- практическими навыками работы с электротехнической аппаратурой и электронными устройствами.

3. Краткое содержание дисциплины

Введение. Предмет, основные понятия, методология электротехники и промышленной электроники. Краткие исторические сведения. Задачи и место курса в подготовке бакалавра техники и технологии.

РАЗДЕЛ I. ЭЛЕКТРИЧЕСКИЕ ЦЕПИ

1.1. Основные определения, описания параметров и методов расчёта электрических цепей

Основные понятия и обозначения электрических вели¬чин и элементов электрических цепей (ГОСТ 19880-74, ГОСТ 1492-77, ГОСТ 2.730-73, ГОСТ 1494-77). Источники и приемники электрической энергии. Основы электробезопасности. Схемы замещения электротехнических устройств.

Основные понятия теории электрических цепей. Классификация цепей: линейные и нелинейные, неразветвленные и разветвленные, с одним и несколькими источниками питания, с сосредоточенными и распределенными параметрами.

Основные принципы, теоремы и законы электротехники. Принцип непрерывности (замкнутости) электрического тока и магнитного потока. Законы Ома и Кирхгофа.

Методы моделирования, анализа и расчёта линейных электрических цепей постоянного тока. Анализ и расчёт разветвленных электрических цепей с несколькими источниками питания путем составления и решения систем уравнений по законам Кирхгофа, применения методов узловых потенциалов и эквивалентного активного двухполюсника.

Основные свойства и области применения мостовых цепей, потенциометров, делителей напряжения и тока.

Матричная запись уравнений цепей в обобщенных формах.

1.2. Электрические измерения и приборы

Методы измерения электрических величин: прямые и косвенные. Аналоговые электроизмерительные и цифровые электронные приборы: устройство, принцип действия, области применения. Измерение электрических величин: токов, напряжений, сопротивлений, мощности и энергии.

1.3. Анализ и расчёт линейных цепей переменного тока

Способы представления (в виде временных диаграмм, векторов, комплексных чисел) и параметры (амплитуда, частота, начальная фаза) синусоидальных функций. Мгновенное, среднее и действующее значения переменного синусоидального тока (напряжения).

Активное, реактивное и полное сопротивления ветви. Фазовые соотношения между током и напряжением. Мощность в цепях переменного тока. Коэффициент мощности (cos( )) и его технико-экономическое значение.

Применение алгебры комплексных чисел в электротехнике. Комплексный метод расчёта линейных схем цепей переменного тока. Комплексное сопротивление и комплексная проводимость ветви. Комплексная мощность и баланс мощности в цепях переменного синусоидального тока.

Резонансные явления в электрических цепях, условия возникновения, практическое значение. Резонанс напряжений и токов. Частотные свойства цепей переменного тока. Понятие о линейных четырёхполюсниках. Понятие об электрических цепях с индуктивной (магнитной) связью.

Анализ и расчёт трёхфазных цепей переменного тока. Элементы трёхфазных цепей. Способы изображения и соединения фаз трёхфазного источника питания и приемников энергии. Соединение потребителей электроэнергии звездой и треугольником. Трёх- и четырёхпроводные схемы питания приемников. Назначение нейтрального провода. Мощность трёх¬фазной цепи. Коэффициент мощности. Техника безопасности при эксплуатации устройств в трёхфазных цепях.

Применение для автоматизированного моделирования и расчёта цепей программных продуктов, разработанных на кафедре, а также пакетов программ «Multisim», «Mathcad», «Excel».

РАЗДЕЛ II. ЭЛЕКТРОМАГНИТНЫЕ УСТРОЙСТВА И ЭЛЕКТРИЧЕСКИЕ МАШИНЫ

2.1. Трансформаторы

Назначение и области применения трансформаторов. Устройство и принцип действия однофазного трансформатора.

Анализ электромагнитных процессов в трансформаторе, схема замещения.

Потери энергии в трансформаторе. Внешние характеристики. Паспортные данные трансформатора и определение номинального тока, тока короткого замыкания в первичной обмотке и изменения напряжения на вторичной обмотке.

2.2. Асинхронные машины

Устройство и принцип действия трёхфазного асинхронного электродвигателя. Вращающееся магнитное поле статора. Магнитное поле машины. ЭДС обмоток статора и ротора. Скольжение.

Частота вращения ротора. Электромагнитный момент. Механические и рабочие характеристики.

Энергетические диаграммы. Паспортные данные.

Пуск асинхронных двигателей с короткозамкнутым и фазным ротором. Реверсирование и регулирование частоты вращения ротора.

РАЗДЕЛ III. ОСНОВЫ ЭЛЕКТРОНИКИ

3.1. Элементная база современных электронных устройств

Условные обозначения, принцип действия, характеристики и назначение полупроводниковых диодов, транзисторов, тиристоров.

Интегральные микросхемы, их назначение, классификация и маркировка.

3.2. Источники вторичного электропитания и усилители электрических сигналов

Полупроводниковые выпрямители: классификация, основные параметры. Электрические схемы и принцип работы выпрямителя. Электрические фильтры.

Классификация и основные характеристики усилителей. Анализ работы однокаскадных и многокаскадных усилителей. Обратные связи в операционных усилителях, их влияние на параметры и характеристики усилителя. Основные типы усилителей на базе ОУ.

4. Объем учебной дисциплины

Виды учебной работы	В зачетных единицах	В академ. часах
Общая трудоемкость дисциплины по учебному плану	**5**	**180**
Контактная работа – аудиторные занятия:	**1,33**	**48**
Лекции (Лек)	0,44	16
Лабораторные занятия (Лаб)	0,89	32
Самостоятельная работа (СР):	**3,66**	**131,6**
Самостоятельное изучение разделов дисциплины	2,05	73,6
Подготовка к контрольным работам	1,61	58
Зачет с оценкой:	***0,011***	***0,4***
Контактная работа – промежуточная аттестация	0,011	0,4
Вид контроля:	**Зачет с оценкой**	

Виды учебной работы	В зачетных единицах	В астроном. часах
Общая трудоемкость дисциплины по учебному плану	**5**	**135**

Контактная работа – аудиторные занятия:	**1,33**	**36**
Лекции (Лек)	0,44	12
Лабораторные занятия (Лаб)	0,89	24
Самостоятельная работа (СР):	**3,66**	**98,7**
Самостоятельное изучение разделов дисциплины	2,05	55,2
Подготовка к контрольным работам	1,61	43,5
Зачет с оценкой:	***0,011***	***0,3***
Контактная работа – промежуточная аттестация	0,011	0,3
Вид контроля:	**Зачет с оценкой**	

Аннотация рабочей программы дисциплины
«Безопасность жизнедеятельности» (Б1.Б16)

1. Цель дисциплины – формирование профессиональной культуры безопасности, под которой понимается готовность и способность личности использовать в профессиональной деятельности приобретенную совокупность знаний, умений и навыков для обеспечения безопасности в сфере профессиональной деятельности, характера мышления и ценностных ориентаций, при которых вопросы безопасности рассматриваются в качестве приоритета.

2. В результате изучения дисциплины обучающийся по программе бакалавриата должен:

Обладать следующими общекультурными (ОК) и общепрофессиональными (ОПК) компетенциями:

- способностью использовать основы экономических знаний в различных сферах жизнедеятельности (ОК–3);
- способностью к самоорганизации и самообразованию (ОК–7);
- способностью использовать приемы оказания первой помощи, методы защиты в условиях чрезвычайных ситуаций (ОК–9);
- владением основными методами защиты производственного персонала и населения от возможных последствий аварий, катастроф, стихийных бедствий (ОПК–6).

Знать:

- основные техносферные опасности, их свойства и характеристики;
- характер воздействия вредных и опасных факторов на человека и природную среду, методы защиты от них применительно к сфере своей профессиональной деятельности.

Уметь:

- идентифицировать основные опасности среды обитания человека;
- оценивать риск их реализации, выбирать методы защиты от опасностей применительно к сфере своей профессиональной деятельности и способы обеспечения комфортных условий жизнедеятельности.

Владеть:

- законодательными и правовыми актами в области безопасности и охраны окружающейсреды, требованиями к безопасности технических регламентов в сфере профессиональной деятельности;
- способами и технологиями защиты в чрезвычайных ситуациях;
- понятийно-терминологическим аппаратом в области безопасности;
- навыками рационализации профессиональной деятельности с целью обеспечения безопасности и защиты окружающей среды.

3. Краткое содержание дисциплины

Раздел 1. Введение в безопасность.

Основные понятия и определения. Безопасность и устойчивое развитие.

Раздел 2. Человек и техносфера.

Структура техносферы и ее основных компонентов.

Современное состояние техносферы и техносферной безопасности.

Раздел 3. Идентификация и воздействие на человека и среду обитания вредных и опасных факторов.

Классификация негативных факторов среды обитания человека. Химические негативные факторы (вредные вещества). Механические и акустические колебания, вибрация и шум. Электромагнитные излучения и поля. Ионизирующие излучение. Электрический ток. Опасные механические факторы. Процессы горения и пожаровзрывоопасные свойства веществ и материалов. Статическое электричество.

Раздел 4. Защита человека и среды обитания от вредных и опасных факторов природного, антропогенного и техногенного происхождения.

Основные принципы защиты. Защита от химических и биологических негативных факторов. Защита от энергетических воздействий и физических полей. Обеспечение безопасности систем, работающих под давлением. Безопасность эксплуатации трубопроводов в химической промышленности. Безопасная эксплуатация компрессоров. Анализ и оценивание техногенных и природных рисков.

Раздел 5. Обеспечение комфортных условий для жизни и деятельности человека.

Понятие комфортных или оптимальных условий. Микроклимат помещений. Освещение и световая среда в помещении.

Раздел 6. Психофизиологические и эргономические основы безопасности.

Психические процессы, свойства и состояния, влияющие на безопасность. Виды и условия трудовой деятельности. Эргономические основы безопасности.

Раздел 7. Чрезвычайные ситуации и методы защиты в условиях их реализации.

Общие сведения о ЧС. Пожар и взрыв. Аварии на химически опасных объектах.

Радиационные аварии. Приборы радиационной, химической разведки и дозиметрического контроля. Чрезвычайные ситуации военного времени. Защита населения в чрезвычайных ситуациях. Устойчивость функционирования объектов экономики в чрезвычайных ситуациях.

Раздел 8. Управление безопасностью жизнедеятельности.

Законодательные и нормативные правовые основы управления безопасностью жизнедеятельности. Экономические основы управления безопасностью. Страхование рисков. Государственное управление безопасностью.

4. Объем учебной дисциплины

Виды учебной работы	В зачетных единицах	В академ. часах
Общая трудоемкость дисциплины по учебному плану	**4**	**144**
Контактная работа – аудиторные занятия:	**1,33**	**48**
Лекции (Лек)	0,89	32
Лабораторные занятия (Лаб)	0,44	16
Самостоятельная работа (СР):	**1,67**	**60**
Подготовка к лабораторным работам	0,56	20
Самостоятельное изучение разделов дисциплины	1,11	40
Экзамен	**1**	**36**
Контактная работа – промежуточная аттестация	1	0,4
Подготовка к экзамену		35,6
Вид контроля:	**Экзамен**	

Виды учебной работы	В зачетных единицах	В астроном. часах
Общая трудоемкость дисциплины по учебному плану	**4**	**108**
Контактная работа – аудиторные занятия:	**1,33**	**36**
Лекции (Лек)	0,89	24
Лабораторные занятия (Лаб)	0,44	12
Самостоятельная работа (СР):	**1,67**	**45**
Подготовка к лабораторным работам	0,56	15
Самостоятельное изучение разделов дисциплины	1,11	30
Экзамен	**1**	**27**
Контактная работа – промежуточная аттестация	1	0,3
Подготовка к экзамену		26,7

Вид контроля:	Экзамен

Аннотация рабочей программы дисциплины
«Процессы и аппараты химической технологии» (Б1.Б17)

1. Цель дисциплины – вместе с дисциплинами общей химической технологии, химическими процессами и реакторами и другими, связать общенаучную и общеинженерную подготовку химиков-технологов, что необходимо при подготовке бакалавров по данному направлению для научно-исследовательской и практической работы на предприятиях.

2. В результате изучения дисциплины обучающийся по программе бакалавриата должен:

Обладать следующими общепрофессиональными (ОПК) компетенциями:

- способностью и готовностью использовать основные законы естественнонаучныхдисциплин в профессиональной деятельности (ОПК–1);
- готовностью использовать знания о современной физической картине мира, пространственно-временных закономерностях, строении вещества для понимания окружающего мира и явлений природы (ОПК–2);
- готовностью использовать знания о строении вещества, природе химической связи в различных классах химических соединений для понимания свойств материалов и механизма химических процессов, протекающих в окружающем мире (ОПК–3).

Знать:

- основы теории переноса импульса, тепла и массы; принципы физического моделирования процессов; основные уравнения движения жидкостей; основы теории теплопередачи; основы теории массопередачи в системах со свободной и неподвижной границей раздела фаз; типовые процессы химической технологии, соответствующие аппараты и методы их расчета;
- методы построения эмпирических и теоретических моделей химико-технологических процессов.

Уметь:

- определять характер движения жидкостей и газов; основные характеристики процессов тепло- и массопередачи; рассчитывать параметры и выбирать аппаратуру для конкретного технологического процесса;
- рассчитывать основные характеристики химико- технологического процесса, выбирать рациональную схему.

Владеть:

- методами технологических расчетов отдельных узлов и деталей химического оборудования;
- навыками проектирования типовых аппаратов химической промышленности;
- методами определения рациональных технологических режимов работы оборудования.

3. Краткое содержание дисциплины

Раздел 1. Гидродинамические процессы и аппараты химической технологии.

1.1. Введение в дисциплину. Основные понятия и определения.

Предмет дисциплины «Процессы и аппараты химической технологии». Классификация процессов. Непрерывные и периодические, стационарные и нестационарные процессы.

Основные закономерности процессов и общие принципы расчета аппаратов химической технологии.

Жидкости и газы. Классификация жидкостей. Идеальная жидкость. Капельные и упругие жидкости. Силы, действующие в жидкости: массовые и поверхностные. Напряжения в жидкостях и газах (тангенциальные и нормальные). Свойства жидкостей.

Модель непрерывной среды. Понятие физического элементарного объема.

1.2. Основы теории переноса.

Основы теории явлений переноса: анализ механизмов, моделирования и разработки обобщенных методов расчета гидромеханических, тепловых и массообменных процессов и аппаратов. Феноменологические законы переноса импульса, массы и энергии. Молекулярный и конвективный перенос. Общие закономерности гидродинамики, теплопередачи и массопередачи. Взаимосвязь этих процессов в промышленной аппаратуре. Роль явлений переноса при химических превращениях.

Материальные и энергетические (тепловые) балансы; определение массовых потоков и энергетических затрат. Условия равновесия и определение направления процессов переноса. Общий вид уравнений скорости процессов; движущие силы и кинетические коэффициенты. Лимитирующие стадии.

1.3. Гидростатика.

Дифференциальные уравнения равновесия Эйлера. Покоящаяся жидкость под действием силы тяжести. Основное уравнение гидростатики. Практические приложения основного уравнения гидростатики.

1.4. Гидродинамика.

Баланс сил при движении вязкой несжимаемой жидкости. Уравнение неразрывности (сплошности) потока. Уравнение Навье-Стокса и его физический смысл.

Подобное преобразование уравнения Навье-Стокса. Безразмерные переменные - критерии гидродинамического подобия (Эйлера, Рейнольдса, Фруда, гомохронности), их физический смысл; параметрические критерии. Критериальное уравнение движения вязкой жидкости.

Уравнение движения Эйлера. Энергетический баланс стационарного движения идеальной жидкости. Уравнение Бернулли для идеальной и реальной жидкости. Его практические приложения (истечение жидкостей, трубка Пито-Прандтля). Принципы измерения скоростей и расходов жидкости дроссельными приборами и пневмометрическими трубками. Определение расходов при истечении жидкостей через отверстия или насадки.

Гидродинамические режимы движения жидкостей: ламинарный и турбулентный.

Число Рейнольдса и его критические значения. Механизмы ламинарного и турбулентного течений. Понятие турбулентности. Представления о гидродинамическом пограничном слое при течении по трубам и каналам и при обтекании тел.

Расчет диаметра трубопроводов и аппаратов; выбор скоростей потоков и оптимального диаметра трубопроводов.

Распределение скоростей по радиусу трубы постоянного сечения при ламинарном стационарном течении.

Течение в трубах и каналах. Определяющий поперечный размер потока в каналах произвольной формы: гидравлический радиус, эквивалентный диаметр.

Гидравлическое сопротивление при течении жидкостей и газов. Расчет потерь на трение (уравнение Дарси-Вейсбаха) и на местные сопротивления. Соотношения и номограммы для расчета коэффициента трения. Зависимости между расходом и перепадом давления. Расчет напора для перемещения жидкостей через систему трубопроводов и аппаратов.

1.5. Перемещение жидкостей.

Перемещение жидкостей с помощью машин, повышающих давление. Объемные (поршневые, ротационные и др.) и динамические (центробежные, осевые и др.) насосы. Основные параметры работы гидравлических машин: производительность, напор, мощность, КПД.

Расчет напора и потребляемой мощности; подбор двигателя к насосу. Определение допустимой высоты всасывания. Явление кавитации и его предотвращение.

Особенности работы, сопоставление и области применения основных типов насосов - центробежных, поршневых (плунжерных) и др. Связь напора, мощности и КПД с производительностью (характеристики насосов). Работа насосов на сеть и их выбор; регулирование производительности.

Раздел 2. Тепловые процессы и аппараты химической технологии.

2.1. Основные понятия и определения в теплопередаче.

Основные тепловые процессы в химической технологии: нагревание и охлаждение, конденсация паров и испарение жидкостей.

Стационарный и нестационарный перенос теплоты. Температурное поле, градиент температуры и тепловой поток; теплопередача и теплоотдача. Температуропроводность – теплоинерционные свойства среды.

2.2. Перенос энергии в форме теплоты.

Тепловой баланс как частный случай энергетического баланса. Определение тепловой нагрузки аппарата при изменении и без изменения агрегатного состояния. Расход теплоносителей.

Дифференциальное уравнение переноса энергии в форме теплоты, уравнение Фурье-Кирхгофа и теплопроводности.

Стационарный перенос теплоты через плоские и цилиндрические стенки. Сочетание механизмов переноса теплоты (теплопроводности, конвекции, излучения).

Конвективный перенос теплоты. Безразмерные переменные – числа Нуссельта, Пекле, Прандтля, Грасгофа, Фурье. Расчет коэффициентов теплоотдачи при вынужденной и естественной конвекции.

Теплообмен при изменении агрегатного состояния. Конденсация паров. Формула Нуссельта. Теплообмен при кипении.

Радиантный теплоперенос. Взаимное излучение тел. Радиантно-конвективный перенос теплоты. Расчет потерь теплоты аппаратами в окружающую среду и тепловой изоляции. Основное уравнение теплопередачи.

2.3. Теплопередача в поверхностных теплообменниках.

Теплопередача в поверхностных теплообменниках. Аддитивность термических сопротивлений. Средняя движущая сила теплопередачи. Определение средней движущей силы в аппаратах различных конструкций. Взаимное направление движения теплоносителей. Расчет поверхности теплообменников.

Способы подвода и отвода теплоты в химической технологии. Требования, предъявляемые к теплоносителям. Обогрев водяным паром, высокотемпературными органическими теплоносителями, топочными газами. Способы электрообогрева. Отвод теплоты водой, воздухом и низкотемпературными теплоносителями.

Теплообменные аппараты; их классификация. Основные типы поверхностных теплообменников (трубчатые, пластинчатые, аппараты с перемешивающими устройствами и т.д.) Смесительные теплообменники: градирни, конденсаторы смешения. Выбор оптимальных конструкций и условий эксплуатации теплообменных аппаратов. Основные тенденции совершенствования теплообменных аппаратов.

Раздел 3. Процессы и аппараты разделения гомогенных систем. (Основные массообменные процессы).

3.1. Основные понятия и определения в массопередаче.

Классификация процессов массообмена. Основные понятия и определения. Процессы со свободной и фиксированной границей раздела фаз и с разделяющей фазы перегородкой (мембраной). Носители и распределяемые вещества. Способы выражения состава фаз.

Физико-химические основы массообменных процессов. Равновесные условия и определение направления переноса вещества из фазы в фазу. Коэффициенты распределения. Понятие о массопередаче и массоотдаче.

Концентрационное поле, градиент концентрации, общий и удельный поток массы. Молекулярная диффузия в жидкостях, газах (парах) и твердых телах.

3.2. Механизмы переноса массы.

Уравнение неразрывности для двухкомпонентной системы.

Дифференциальное уравнение конвективного переноса массы в бинарных средах.

Диффузионный пограничный слой; профили концентраций и скоростей в потоках.

Коэффициенты массоотдачи. Основные модельные представления о механизме массоотдачи.

Моделирование конвективного массообмена. Числа Нуссельта, Пекле, Прандтля, Фурье и др., их физический смысл, аналогии с тепловым подобием применительно к газам и жидкостям. Расчет коэффициентов массоотдачи в аппаратах различных типов по уравнениям с безразмерными переменными.

Массопередача. Основное уравнение массопередачи. Соотношение между коэффициентами массопередачи и массоотдачи, аддитивность диффузионных сопротивлений. Интенсификация массопередачи путем воздействия на лимитирующую стадию.

Влияние условий (температуры, давления, концентраций) на направление массопереноса на примерах абсорбции; принципы выбора абсорбентов.

3.3. Фазовое равновесие.

Материальный баланс непрерывного установившегося процесса при различных способах выражения составов фаз и их расходов; уравнения рабочих линий.

Предельные концентрации распределяемого компонента в отдающей и извлекающей фазах для противоточных процессов. Максимально возможная степень извлечения, минимальный и оптимальный расходы извлекающей фазы.

3.4. Методы расчёта размеров массообменных колонных аппаратов.

Расчет поперечного сечения (диаметра) колонны; предельно допустимая и экономически оптимальная скорости сплошной фазы.

Рациональный выбор взаимного направления движения фаз и организации потоков в массообменных аппаратах. Расчет массообменных процессов и аппаратов для систем с одним распределяемым компонентом. Основы расчета высоты массообменных аппаратов с непрерывным и ступенчатым контактом фаз. Два основных метода расчета: на основе коэффициентов массопередачи и на основе понятия теоретической ступени разделения. Понятие числа единиц переноса и высоты единицы переноса. Фактор массопередачи. Средняя движущая сила массопередачи. Влияние продольного перемешивания на среднюю движущую силу массопередачи. Процедура расчета, основанная на объемных коэффициентах массопередачи. Графический и аналитический методы расчета.

Расчет высоты массообменных аппаратов со ступенчатым контактом фаз. Эффективность ступени по Мэрфри. Связь числа единиц переноса и локального КПД ступени по Мэрфри. Численный расчет «от ступени к ступени» и его графическая интерпретация с использованием «кинетической линии». Учет структуры потоков и КПД тарелки. Особенности расчета тарельчатых колонн на основе понятия теоретической тарелки. Число действительных и теоретических тарелок. Эффективность тарелки.

Рациональный выбор взаимного направления движения фаз и организации потоков в массообменных аппаратах.

3.5. Абсорбция.

Общие принципы устройства и классификация аппаратов для массообменных процессов в системах "газ(пар)-жидкость". Особенности конструкций абсорберов.

Основные типы и области применения абсорберов: насадочные и тарельчатые колонны, аппараты со сплошным и секционированным барботажным слоем, аппараты с диспергированием жидкости.

Схемы абсорбционно-десорбционных установок с выделением извлеченного компонента и регенерацией абсорбента (десорбцией при повышенной температуре, понижением давления, отдувкой инертным носителем).

3.6. Дистилляция. Ректификация.

Разделение дистилляцией жидких гомогенных смесей и сжиженных газов; области применения и особенности проведения процессов при различном давлении.

Парожидкостное равновесие для систем с полной и ограниченной взаимной растворимостью и его влияние на возможность разделения компонентов дистилляционными методами. Расчет равновесия для идеальных бинарных смесей.

Простая и фракционная перегонка; перегонка с дефлегмацией. Материальный баланс, расчет выхода продукта и его среднего состава при перегонке бинарных смесей. Схемы установок. Тепловые балансы и расчет расходов теплоносителей для этих процессов.

Ректификация. Физико-химические основы и особенности условий проведения процессов. Схемы установок для непрерывной и периодической ректификации бинарных смесей. Особенности устройства аппаратов (насадочных и тарельчатых колонн) и выбора режимов их работы при ректификации (по сравнению с абсорбцией). Особенности устройства и варианты работы испарителей и дефлегматоров.

Моделирование и расчет процессов и аппаратов при непрерывной ректификации бинарных систем. Основы численного и графоаналитического методов. Материальный баланс. Рабочие линии. Определение минимального и рабочего флегмового числа. Тепловой баланс и расчет расходов теплоносителей. Принципы технико-экономической оптимизации при расчете рабочего флегмового числа, размеров аппаратуры и энергетических затрат. Основы расчета тарельчатых и насадочных ректификационных колонн.

Раздел 4. Процессы и аппараты разделения гетерогенных систем (основные гидромеханические процессы).

4.1. Разделение гетерогенных систем. Основные понятия и методы.

Классификация жидких и газовых гетерогенных систем: суспензии, эмульсии, пены, пыли, туманы. Материальный баланс процессов разделения гетерогенных систем.

Оценка эффективности и выбор оптимальных процессов и аппаратов для разделения гетерогенных смесей.

4.2. Основы теории осаждения.

Разделение жидких и газовых систем в поле сил тяжести. Расчет скоростей свободного и стесненного осаждения твердых частиц шарообразной и отличных от нее форм в поле силы тяжести.

Процессы отстаивания и устройство аппаратов разделения суспензий, эмульсий и пылей. Расчет поверхности осаждения и производительности отстойников. Устройство и действие циклонов (простых и батарейных), гидроциклонов.

4.3. Течение жидкости через неподвижные зернистые и псевдоожиженные слои.

Значение гидродинамики зернистых слоев в процессах фильтрования, тепло- и массообмена, гетерогенного катализа и др. Основные характеристики этих слоев: дисперсность, удельная поверхность, порозность, эквивалентный диаметр каналов. Расчет гидравлического сопротивления слоя. Гидравлическое сопротивление слоев насадок промышленных массо- и теплообменных аппаратов.

Режимы течения потоков в насадочных колоннах. Гидравлическое сопротивление, явления подвисания, захлебывания и инверсии фаз и расчет соответствующих скоростей.

Гидродинамика псевдоожиженных (кипящих) слоев. Область применения псевдоожижения. Основные характеристики псевдоожиженного состояния. Гидравлическое сопротивление. Расчет скоростей псевдоожижения и свободного витания, высоты псевдоожиженного слоя. Однородное и неоднородное псевдоожижение. Особенности псевдоожижения полидисперсных слоев. Пневмо- и гидротранспорт зернистых твердых материалов.

4.4. Фильтрование суспензий и очистка газов от пылей.

Специфика поведения осадков как зернистых слоев: сжимаемые и несжимаемые осадки. Виды фильтровальных перегородок. Факторы, влияющие на скорость фильтрования. Фильтрование при постоянной скорости фильтрования. Экспериментальное определение констант уравнения фильтрования. Классификация и устройство основных типов непрерывно и периодически работающих фильтров и фильтрующих центрифуг.

4. Объем учебной дисциплины

Виды учебной работы	Всего		Семестры			
			5		6	
	ЗЕ	Акад. ч	**ЗЕ**	Акад. ч	**ЗЕ**	Акад. ч
Общая трудоемкость дисциплины по учебному плану	**10**	**360**	**5**	**180**	**5**	**180**
Контактная работа – аудиторные занятия:	**4**	**129**	**2**	**64**	**2**	**64**
Лекции (Лек)	1,78	64	0,89	32	0,89	32
Практические занятия (ПЗ)	1,78	64	0,89	32	0,89	32
Самостоятельная работа (СР):	**4,44**	**160**	**2,22**	**80**	**2,22**	**80**
Самостоятельное изучение разделов дисциплины	4,44	160	2,22	80	2,22	80
Экзамен	**2**	72	**1**	36	**1**	**36**
Контактная работа – промежуточная аттестация	2	0,8	1	0,4	1	0,4
Подготовка к экзамену		71,2		35,6		35,6
Вид контроля:			**Экзамен**		**Экзамен**	

Виды учебной работы	Всего		Семестры			
			5		6	
	ЗЕ	Астр. ч	**ЗЕ**	Астр. ч	**ЗЕ**	Астр. ч
Общая трудоемкость дисциплины по учебному плану	**10**	270	**5**	135	**5**	135
Контактная работа – аудиторные занятия:	**4**	96	**2**	48	**2**	48
Лекции (Лек)	1,78	48	0,89	24	0,89	24
Практические занятия (ПЗ)	1,78	48	0,89	24	0,89	24
Самостоятельная работа (СР):	**4,44**	120	**2,22**	60	**2,22**	60
Самостоятельное изучение разделов дисциплины	4,44	120	2,22	60	2,22	60
Экзамен	**2**	54	**1**	27	**1**	27
Контактная работа – промежуточная аттестация	2	0,6	1	0,3	1	0,3
Подготовка к экзамену		53,4		26,7		26,7
Вид контроля:			**Экзамен**		**Экзамен**	

Министерство науки и высшего образования Российской федерации
Федеральное государственное бюджетное образовательное учреждение высшего образования
«Российский химико-технологический университет имени Д.И. Менделеева»

«УТВЕРЖДАЮ»

Проректор по учебной работе

_____ С.Н. Филатов

«_____» _____ 2020 г.

РАБОЧАЯ ПРОГРАММА ДИСЦИПЛИНЫ

«Процессы и аппараты химической технологии»

Направление подготовки 18.03.01 Химическая технология

Квалификация «бакалавр»

РАССМОТРЕНО И ОДОБРЕНО
на заседании Методической комиссии
РХТУ им. Д.И. Менделеева
«30» июня 2020 г.
Протокол №25

Председатель _____ Н.А. Макаров

Москва 2020 г.

Программа составлена:

д.т.н., зав. кафедрой ПАХТ, профессором Равичевым Л.В.

к.т.н., доцентом кафедры ПАХТ Ильиной С.И.

к.т.н., доцентом кафедры ПАХТ Кузнецовой И.К.

Программа рассмотрена и одобрена на заседании кафедры процессов и аппаратов химической технологии
«22» июня 2020 г., протокол № 16

1. ЦЕЛЬ И ЗАДАЧИ ДИСЦИПЛИНЫ.

Программа дисциплины составлена в соответствии с требованиями Федерального государственного образовательного стандарта (ФГОС ВО) для направления подготовки бакалавров 18.03.01 «Химическая технология», рекомендациями методической комиссии и накопленного опыта преподавания дисциплины кафедрой процессов и аппаратов химической технологии РХТУ им. Д.И. Менделеева. Программа рассчитана на изучение дисциплины в течение двух семестров.

Дисциплина «Процессы и аппараты химической технологии» относится к базовой части дисциплин учебного плана. Программа дисциплины предполагает, что обучающиеся имеют теоретическую и практическую подготовку в области математики, физики и физической химии.

Цель дисциплины – вместе с дисциплинами общей химической технологии, химическими процессами и реакторами и другими, связать общенаучную и общеинженерную подготовку химиков-технологов, что необходимо при подготовке бакалавров по данному направлению для научно-исследовательской и практической работы на предприятиях.

Задачи дисциплины:

- развитие понимания физической сущности и общности процессов химической технологии;
- освоение теоретических знаний в области протекания гидромеханических, тепловых и массообменных процессов;
- изучение конструкций аппаратов для проведения гидромеханических, а также тепло- и массообменных процессов;
- изучение алгоритмов решения практических задач, связанных с расчетом процессов и аппаратов для транспортировки жидкостей, разделения гетерогенных систем, тепло- и массообмена.

Дисциплина «Процессы и аппараты химическойтехнологии» преподается в 5 и 6 семестрах. Контроль успеваемости студентов ведется по принятой в университете рейтинговой системе.

2. ТРЕБОВАНИЯ К РЕЗУЛЬТАТАМ ОСВОЕНИЯ ДИСЦИПЛИНЫ.

Изучение дисциплины «Процессы и аппараты химическойтехнологии» при подготовке бакалавров по направлению подготовки 18.03.01 «Химическая технология», направлено на приобретение следующих общепрофессиональных компетенций:

− Способностью и готовностью использовать основные законы естественнонаучных дисциплин в профессиональной деятельности (ОПК-1).

− Готовностью использовать знания о современной физической картине мира, пространственно-временных закономерностях, строении вещества для пониманияокружающего мира и явлений природы (ОПК-2).

− Готовностью использовать знания о строении вещества, природе химической связи в различных классах химических соединений для понимания свойств материалов и механизма химических процессов, протекающих в окружающем мире (ОПК-3).

В результате изучения дисциплины студент бакалавриата должен:

Знать:

− основы теории переноса импульса, тепла и массы;принципы физического моделирования процессов;

основные уравнения движения жидкостей; основы теории теплопередачи; основы теории массопередачи в системах со свободной и неподвижной границей раздела фаз; типовые процессы химической технологии, соответствующие аппараты и методы их расчета;

− методы построения эмпирических и теоретических моделей химико-технологических процессов.

Уметь:

− определять характер движения жидкостей и газов; основные характеристики процессов тепло- и массопередачи; рассчитывать параметры и выбирать аппаратуру для конкретного технологического процесса;

− рассчитывать основные характеристики химико-технологического процесса, выбирать рациональную схему.

Владеть:

− методами технологических расчетов отдельных узлов и деталей химического оборудования;

− навыками проектирования типовых аппаратов химической промышленности;

− методами определения рациональных технологических режимов работы оборудования.

3. ОБЪЕМ ДИСЦИПЛИНЫ И ВИДЫ УЧЕБНОЙ РАБОТЫ.

Вид учебной работы	Всего		Семестр			
			5		6	
	ЗЕ	Акад. ч.	**ЗЕ**	Акад. ч.	**ЗЕ**	Акад. ч.
Общая трудоемкость дисциплины	**10**	**360**	**5**	**180**	**5**	**180**
Контактная работа (КР)	**3,6**	**128**	**1,8**	**64**	**1,8**	**64**
Лекции	1,8	64	0,9	32	0,9	32
Практические занятия (ПЗ)	1,8	64	0,9	32	0,8	32
Самостоятельная работа	**4,4**	**160**	**2,2**	**80**	**2,2**	**80**
Самостоятельное изучение разделов дисциплины	4,4	160	2,2	80	2,2	80
Виды контроля:						
Экзамен	**2,0**	**72**	**1,0**	**36**	**1,0**	**36**
Контактная работа - промежуточная аттестация	2,0	0,8	0,01	0,4	0,01	0,4
Подготовка к экзамену		71,2	0,99	35,6	0,99	35,6
Вид итогового контроля:			**Экзамен**		**Экзамен**	

Вид учебной работы	Всего		Семестр			
			5		6	
	ЗЕ	Астр. ч.	**ЗЕ**	Астр. ч.	**ЗЕ**	Астр. ч.
Общая трудоемкость дисциплины	**10**	**270**	**5**	**135**	**5**	**135**
Контактная работа – аудиторные занятия:	**3,6**	**96**	**1,8**	**48**	**1,8**	**48**
Лекции	1,8	48	0,9	24	0,9	24
Практические занятия (ПЗ)	1,8	48	0,9	24	0,8	24
Самостоятельная работа	**4,4**	**120**	**2,2**	**60**	**2,2**	**60**

Самостоятельное изучение разделов дисциплины	4,4	120	2,2	60	2,2	60
Виды контроля:						
Экзамен	**2,0**	**54**	**1,0**	**27**	**1,0**	**27**
Контактная работа - промежуточная аттестация	2,0	0,6	0,01	0,3	0,01	0,3
Подготовка к экзамену		53,4	0,99	26,7	0,99	26,7
Вид итогового контроля:			**Экзамен**		**Экзамен**	

4. СОДЕРЖАНИЕ ДИСЦИПЛИНЫ.

4.1. Разделы дисциплины и виды занятий.

		Академ. часов			
№ п/п	**Раздел дисциплины**	**Всего**	**Лек-ции**	**Прак. зан.**	**Сам. работа**
1	**Раздел 1. Гидродинамические процессы и аппараты химической технологии**	**72**	**16**	**16**	**40**
1.1	Введение в дисциплину. Основные понятия и определения.	9	2	2	5
1.2	Основы теории переноса.	11	4	2	5
1.3	Гидростатика.	9	2	2	5
1.4	Гидродинамика.	13	4	4	5
1.5	Перемещение жидкостей.	30	4	6	20
2	**Раздел 2. Тепловые процессы и аппараты химической технологии**	**72**	**16**	**16**	**40**
2.1	Основные понятия и определения в теплопередаче.	9	2	2	5
2.2	Перенос энергии в форме теплоты.	31	10	6	15
2.3	Теплопередача в поверхностных теплообменниках.	32	4	8	20
3	**Раздел 3. Процессы и аппараты разделения гомогенных систем (основные массообменные процессы).**	**108**	**24**	**24**	**60**
3.1	Основные понятия и определения в массопередаче.	9	2	2	5
3.2	Механизмы переноса массы.	11	4	2	5
3.3	Фазовое равновесие.	11	2	4	5
3.4	Методы расчёта размеров массообменных колонных аппаратов.	27	6	6	15
3.5	Абсорбция.	28	4	4	20
3.6	Дистилляция. Ректификация.	22	6	6	10
4	**Раздел 4. Процессы и аппараты разделения гетерогенныхсистем (основные гидромеханические процессы).**	**36**	**8**	**8**	**20**
4.1	Разделение гетерогенных систем. Основные понятия и методы.	9	2	2	5
4.2	Осаждение.	9	2	2	5

4.3	Течение жидкости через неподвижные зернистые и псевдоожиженные слои.	9	2	2	5
4.4	Фильтрование суспензий и очистка газов от пылей.	9	2	2	5
	ИТОГО	**288**	**64**	**64**	**160**
	Экзамен	**72**			
	ИТОГО	**360**			

4.2. Содержание разделов дисциплины.

Раздел 1. Гидродинамические процессы и аппараты химической технологии.

1.1. Введение в дисциплину. Основные понятия и определения.

Предмет дисциплины «Процессы и аппараты химической технологии». Классификация процессов. Непрерывные и периодические, стационарные и нестационарные процессы.

Основные закономерности процессов и общие принципы расчета аппаратов химической технологии.

Жидкости и газы**.** Классификация жидкостей. Идеальная жидкость. Капельные и упругие жидкости. Силы, действующие в жидкости: массовые и поверхностные. Напряжения в жидкостях и газах (тангенциальные и нормальные). Свойства жидкостей.

Модель непрерывной среды. Понятие физического элементарного объема**.**

1.2. Основы теории переноса.

Основы теории явлений переноса: анализ механизмов, моделирования и разработки обобщенных методов расчета гидромеханических, тепловых и массообменных процессов и аппаратов. Феноменологические законы переноса импульса, массы и энергии. Молекулярный и конвективный перенос. Общие закономерности гидродинамики, теплопередачи и массопередачи. Взаимосвязь этих процессов в промышленной аппаратуре. Роль явлений переноса при химических превращениях.

Материальные и энергетические (тепловые) балансы; определение массовых потоков и энергетических затрат. Условия равновесия и определение направления процессов переноса. Общий вид уравнений скорости процессов; движущие силы и кинетические коэффициенты. Лимитирующие стадии.

1.3. Гидростатика.

Дифференциальные уравнения равновесия Эйлера. Покоящаяся жидкость под действием силы тяжести. Основное уравнение гидростатики. Практические приложения основного уравнения гидростатики.

1.4. Гидродинамика.

Баланс сил при движении вязкой несжимаемой жидкости. Уравнение неразрывности (сплошности) потока. Уравнение Навье-Стокса и его физический смысл.

Подобное преобразование уравнения Навье-Стокса. Безразмерные переменные - критерии гидродинамического подобия (Эйлера, Рейнольдса, Фруда, гомохронности), их физический смысл; параметрические критерии. Критериальное уравнение движения вязкой жидкости.

Уравнение движения Эйлера. Энергетический баланс стационарного движения идеальной жидкости. Уравнение Бернулли для идеальной и реальной жидкости. Его практические приложения (истечение жидкостей, трубка Пито-Прандтля). Принципы измерения скоростей и расходов жидкости дроссельными приборами и пневмометрическими трубками. Определение расходов при истечении жидкостей через отверстия или насадки.

Гидродинамические режимы движения жидкостей: ламинарный и турбулентный.

Число Рейнольдса и его критические значения. Механизмы ламинарного и турбулентного течений. Понятие турбулентности. Представления о гидродинамическом пограничном слое при течении по трубам и каналам и при обтекании тел.

Расчет диаметра трубопроводов и аппаратов; выбор скоростей потоков и оптимального диаметра трубопроводов.

Распределение скоростей по радиусу трубы постоянного сечения при ламинарном стационарном течении.

Течение в трубах и каналах. Определяющий поперечный размер потока в каналах произвольной формы: гидравлический радиус, эквивалентный диаметр.

Гидравлическое сопротивление при течении жидкостей и газов. Расчет потерь на трение (уравнение Дарси-Вейсбаха) и на местные сопротивления. Соотношения и номограммы для расчета коэффициента трения. Зависимости между расходом и перепадом давления. Расчет напора для перемещения жидкостей через систему трубопроводов и аппаратов.

1.5. Перемещение жидкостей.

Перемещение жидкостей с помощью машин, повышающих давление. Объемные (поршневые, ротационные и др.) и динамические (центробежные, осевые и др.) насосы. Основные параметры работы гидравлических машин: производительность, напор, мощность, КПД.

Расчет напора и потребляемой мощности; подбор двигателя к насосу. Определение допустимой высоты всасывания. Явление кавитации и его предотвращение.

Особенности работы, сопоставление и области применения основных типов насосов - центробежных, поршневых (плунжерных) и др. Связь напора, мощности и КПД с производительностью (характеристики насосов). Работа насосов на сеть и их выбор; регулирование производительности.

Раздел 2. Тепловые процессы и аппараты химической технологии.

2.1. Основные понятия и определения в теплопередаче.

Основные тепловые процессы в химической технологии: нагревание и охлаждение, конденсация паров и испарение жидкостей.

Стационарный и нестационарный перенос теплоты. Температурное поле, градиент температуры и тепловой поток; теплопередача и теплоотдача. Температуропроводность – теплоинерционные свойства среды.

2.2. Перенос энергии в форме теплоты.

Тепловой баланс как частный случай энергетического баланса. Определение тепловой нагрузки аппарата при изменении и без изменения агрегатного состояния. Расход теплоносителей.

Дифференциальное уравнение переноса энергии в форме теплоты, уравнение Фурье-Кирхгофа и теплопроводности.

Стационарный перенос теплоты через плоские и цилиндрические стенки. Сочетание механизмов переноса теплоты (теплопроводности, конвекции, излучения).

Конвективный перенос теплоты. Безразмерные переменные – числа Нуссельта, Пекле, Прандтля, Грасгофа, Фурье. Расчет коэффициентов теплоотдачи при вынужденной и естественной конвекции.

Теплообмен при изменении агрегатного состояния. Конденсация паров. Формула Нуссельта. Теплообмен при кипении.

Радиантный теплоперенос. Взаимное излучение тел. Радиантно-конвективный перенос теплоты. Расчет потерь теплоты аппаратами в окружающую среду и тепловой изоляции. Основное уравнение теплопередачи.

2.3. Теплопередача в поверхностных теплообменниках.

Теплопередача в поверхностных теплообменниках. Аддитивность термических сопротивлений. Средняя движущая сила теплопередачи. Определение средней движущей силы в аппаратах различных конструкций. Взаимное направление движения теплоносителей. Расчет поверхности теплообменников.

Способы подвода и отвода теплоты в химической технологии. Требования, предъявляемые к теплоносителям. Обогрев водяным паром, высокотемпературными органическими теплоносителями, топочными газами. Способы электрообогрева. Отвод теплоты водой, воздухом и низкотемпературными теплоносителями.

Теплообменные аппараты; их классификация. Основные типы поверхностных теплообменников (трубчатые, пластинчатые, аппараты с перемешивающими устройствами и

т.д.) Смесительные теплообменники: градирни, конденсаторы смешения. Выбор оптимальных конструкций и условий эксплуатации теплообменных аппаратов. Основные тенденции совершенствования теплообменных аппаратов.

Раздел 3. Процессы и аппараты разделения гомогенных систем (основные массообменные процессы).

3.1. Основные понятия и определения в массопередаче.

Классификация процессов массообмена. Основные понятия и определения. Процессы со свободной и фиксированной границей раздела фаз и с разделяющей фазы перегородкой (мембраной). Носители и распределяемые вещества. Способы выражения состава фаз.

Физико-химические основы массообменных процессов. Равновесные условия и определение направления переноса вещества из фазы в фазу. Коэффициенты распределения. Понятие о массопередаче и массоотдаче.

Концентрационное поле, градиент концентрации, общий и удельный поток массы. Молекулярная диффузия в жидкостях, газах (парах) и твердых телах.

3.2. Механизмы переноса массы.

Уравнение неразрывности для двухкомпонентной системы.

Дифференциальное уравнение конвективного переноса массы в бинарных средах. Диффузионный пограничный слой; профили концентраций и скоростей в потоках.

Коэффициенты массоотдачи. Основные модельные представления о механизме массоотдачи.

Моделирование конвективного массообмена. Числа Нуссельта, Пекле, Прандтля, Фурье и др., их физический смысл, аналогии с тепловым подобием применительно к газам и жидкостям. Расчет коэффициентов массоотдачи в аппаратах различных типов по уравнениям с безразмерными переменными.

Массопередача. Основное уравнение массопередачи. Соотношение между коэффициентами массопередачи и массоотдачи, аддитивность диффузионных сопротивлений. Интенсификация массопередачи путем воздействия на лимитирующую стадию.

Влияние условий (температуры, давления, концентраций) на направление массопереноса на примерах абсорбции; принципы выбора абсорбентов.

3.3. Фазовое равновесие.

Материальный баланс непрерывного установившегося процесса при различных способах выражения составов фаз и их расходов; уравнения рабочих линий.

Предельные концентрации распределяемого компонента в отдающей и извлекающей фазах для противоточных процессов. Максимально возможная степень извлечения, минимальный и оптимальный расходы извлекающей фазы.

3.4. Методы расчёта размеров массообменных колонных аппаратов.

Расчет поперечного сечения (диаметра) колонны; предельно допустимая и экономически оптимальная скорости сплошной фазы.

Рациональный выбор взаимного направления движения фаз и организации потоков в массообменных аппаратах. Расчет массообменных процессов и аппаратов для систем с одним распределяемым компонентом. Основы расчета высоты массообменных аппаратов с непрерывным и ступенчатым контактом фаз. Два основных метода расчета: на основе коэффициентов массопередачи и на основе понятия теоретической ступени разделения. Понятие числа единиц переноса и высоты единицы переноса. Фактор массопередачи. Средняя движущая сила массопередачи. Влияние продольного перемешивания на среднюю движущую силу массопередачи. Процедура расчета, основанная на объемных коэффициентах массопередачи. Графический и аналитический методы расчета.

Расчет высоты массообменных аппаратов со ступенчатым контактом фаз. Эффективность ступени по Мэрфри. Связь числа единиц переноса и локального КПД ступени по Мэрфри. Численный расчет «от ступени к ступени» и его графическая интерпретация с использованием «кинетической линии». Учет структуры потоков и КПД тарелки. Особенности расчета

тарельчатых колонн на основе понятия теоретической тарелки. Число действительных и теоретических тарелок. Эффективность тарелки.

Рациональный выбор взаимного направления движения фаз и организации потоков в массообменных аппаратах.

3.5. Абсорбция.

Общие принципы устройства и классификация аппаратов для массообменных процессов в системах "газ(пар)-жидкость". Особенности конструкций абсорберов.

Основные типы и области применения абсорберов: насадочные и тарельчатые колонны, аппараты со сплошным и секционированным барботажным слоем, аппараты с диспергированием жидкости.

Схемы абсорбционно-десорбционных установок с выделением извлеченного компонента и регенерацией абсорбента (десорбцией при повышенной температуре, понижением давления, отдувкой инертным носителем).

3.6. Дистилляция. Ректификация.

Разделение дистилляцией жидких гомогенных смесей и сжиженных газов; области применения и особенности проведения процессов при различном давлении.

Парожидкостное равновесие для систем с полной и ограниченной взаимной растворимостью и его влияние на возможность разделения компонентов дистилляционными методами. Расчет равновесия для идеальных бинарных смесей.

Простая и фракционная перегонка; перегонка с дефлегмацией. Материальный баланс, расчет выхода продукта и его среднего состава при перегонке бинарных смесей. Схемы установок. Тепловые балансы и расчет расходов теплоносителей для этих процессов**.**

Ректификация. Физико-химические основы и особенности условий проведения процессов. Схемы установок для непрерывной и периодической ректификации бинарных смесей. Особенности устройства аппаратов (насадочных и тарельчатых колонн) и выбора режимов их работы при ректификации (по сравнению с абсорбцией)**.** Особенности устройства и варианты работы испарителей и дефлегматоров.

Моделирование и расчет процессов и аппаратов при непрерывной ректификации бинарных систем. Основы численного и графоаналитического методов. Материальный баланс. Рабочие линии. Определение минимального и рабочего флегмового числа. Тепловой баланс и расчет расходов теплоносителей. Принципы технико-экономической оптимизации при расчете рабочего флегмового числа, размеров аппаратуры и энергетических затрат. Основы расчета тарельчатых и насадочных ректификационных колонн.

Раздел 4. Процессы и аппараты разделения гетерогенных систем (основные гидромеханические процессы).

4.1. Разделение гетерогенных систем. Основные понятия и методы.

Классификация жидких и газовых гетерогенных систем: суспензии, эмульсии, пены, пыли, туманы. Материальный баланс процессов разделения гетерогенных систем.

Оценка эффективности и выбор оптимальных процессов и аппаратов для разделения гетерогенных смесей.

4.2. Основы теории осаждения.

Разделение жидких и газовых систем в поле сил тяжести. Расчет скоростей свободного и стесненного осаждения твердых частиц шарообразной и отличных от нее форм в поле силы тяжести.

Процессы отстаивания и устройство аппаратов разделения суспензий, эмульсий и пылей. Расчет поверхности осаждения и производительности отстойников. Устройство и действие циклонов (простых и батарейных), гидроциклонов**.**

4.3. Течение жидкости через неподвижные зернистые и псевдоожиженные слои.

Значение гидродинамики зернистых слоев в процессах фильтрования, тепло- и массообмена, гетерогенного катализа и др. Основные характеристики этих слоев: дисперсность, удельная поверхность, порозность, эквивалентный диаметр каналов. Расчет гидравлического

сопротивления слоя. Гидравлическое сопротивление слоев насадок промышленных массо- и теплообменных аппаратов.

Режимы течения потоков в насадочных колоннах. Гидравлическое сопротивление, явления подвисания, захлебывания и инверсии фаз и расчет соответствующих скоростей.

Гидродинамика псевдоожиженных (кипящих) слоев. Область применения псевдоожижения. Основные характеристики псевдоожиженного состояния. Гидравлическое сопротивление.Расчет скоростей псевдоожижения и свободного витания, высоты псевдоожиженного слоя. Однородное и неоднородное псевдоожижение. Особенности псевдоожижения полидисперсных слоев. Пневмо- и гидротранспорт зернистых твердых материалов.

4.4. Фильтрование суспензий и очистка газов от пылей.

Специфика поведения осадков как зернистых слоев: сжимаемые и несжимаемые осадки. Виды фильтровальных перегородок. Факторы, влияющие на скорость фильтрования. Фильтрование при постоянной скорости фильтрования. Экспериментальное определение констант уравнения фильтрования. Классификация и устройство основных типов непрерывно и периодически работающих фильтров и фильтрующих центрифуг.

5. СООТВЕТСТВИЕ СОДЕРЖАНИЯ ТРЕБОВАНИЯМ К РЕЗУЛЬТАТАМ ОСВОЕНИЯ ДИСЦИПЛИНЫ.

№	В результате освоения дисциплины студент должен:	Раздел 1	Раздел 2	Раздел 3	Раздел 4
	Знать:				

1		– основы теории переноса импульса, тепла и массы; принципы физического моделирования процессов; основные уравнения движения жидкостей; основы теории теплопередачи; основы теории массопередачи в системах со свободной и неподвижной границей раздела фаз; типовые процессы химической технологии, соответствующие аппараты и методы их расчета;	+	+	+	+
2		– методы построения эмпирических и теоретических моделей химико-технологических процессов.	+	+	+	+
	Уметь:					

3	– определять характер движения жидкостей и газов; основные характеристики процессов тепло- и массопередачи; рассчитывать параметры и выбирать аппаратуру для конкретного технологического процесса;	+	+	+	+
4	– рассчитывать основные характеристики химико-технологического процесса, выбирать рациональную схему.	+	+	+	+
	Владеть:				
5	– методами технологических расчетов отдельных узлов и деталей химического оборудования;	+	+	+	+
6	– навыками проектирования типовых аппаратов химической промышленности;	+	+	+	+
7	– методами определения рациональных технологических режимов работы оборудования.	+	+	+	+
	Общепрофессиональные компетенции:				

8	– способностью и готовностью использовать основные законы естественнонаучных дисциплин в профессиональной деятельности (ОПК-1);	+	+	+	+
9	–готовностью использовать знания о современной физической картине мира, пространственно-временных закономерностях, строении вещества для понимания окружающего мира и явлений природы (ОПК-2);	+	+	+	+
10	– готовностью использовать знания о строении вещества, природе химической связи в различных классах химических соединений для понимания свойств материалов и механизма химических процессов, протекающих в окружающем мире (ОПК-3).	+	+	+	+

6. ПРАКТИЧЕСКИЕ И ЛАБОРАТОРНЫЕ ЗАНЯТИЯ.

6.1. Практические занятия.

Предусмотрены практические занятия обучающегося в бакалавриате в объеме 64 акад. ч. (32 акад. ч в V сем., разделы 1 и 2; 32 ч в VI сем., разделы 3 и 4).

Примерные темы практических занятий по дисциплине.

№ п/п	№ раздела дисциплины	Темы практических занятий	Часы
1	1	Основные свойства жидкостей и газов. Размерности величин. Расчет плотности и вязкости жидкостей и газов.	2
2	1	Уравнение неразрывности потока. Массовый и объемный расходы, средняя скорость. Распределение скоростей по поперечному сечению канала. Режимы течения жидкостей и газов.	2
3	1	Гидростатика. Основное уравнение гидростатики. Закон Паскаля. Практическое приложение закона Паскаля.	2
4	1	Идеальная жидкость. Применение уравнения Бернулли для решения практических задач. Определение расходов с помощью дроссельных приборов. Истечение жидкости из сосуда.	2
5	1	Расчет гидродинамического сопротивления трубопроводов. Учет режимов течения жидкостей, шероховатости стенок труб и их кривизны, при различных режимах.	2
6	1	Расчет параметров насосов: производительности, напора, мощности, высоты всасывания.	2
7	1	Работа насоса на гидравлическую сеть. Выбор насосов.	2
8	1	Контрольная работа по гидродинамике.	2
9	2	Энергетические балансы в теплообменных аппаратах без изменения и с изменением агрегатного состояния теплоносителей.	2
10	2	Расчет движущей силы теплопередачи. Взаимное направление движения теплоносителей.	2
11	2	Уравнения теплопередачи. Коэффициенты теплопередачи и теплоотдачи. Размерность, порядок величин. Расчет поверхности теплообмена.	2
12	2	Теплопроводность. Расчет тепловых потоков и профилей температур при переносе теплоты теплопроводностью через однослойные и многослойные плоские стенки.	2
13	2	Расчет коэффициента теплопередачи через уравнение аддитивности термических	2

		сопротивлений.	
• 14	• 2	Ориентировочный и поверочный расчет теплообменников для процессов подогрева, охлаждения, конденсации и испарения.	• 4
• 15	• 2	Контрольная работа по теплообменным процессам.	• 2
• 16	• 3	Способы выражения состава фаз. Равновесные концентрации. Закон Генри.	• 2
• 17	• 3	Направление массопередачи. Построение рабочих и равновесных линий на примере процесса абсорбции. Движущая сила массопередачи.	• 2
• 18	• 3	Материальный баланс процесса абсорбции. Расчет расходов поглотителя и инертного носителя. Минимальный расход поглотителя.	• 2
• 19	• 3	Расчет высоты массообменных аппаратов с непрерывным контактом фаз.	• 2
• 20	• 3	Расчет коэффициентов массоотдачи и массопередачи. Аддитивность диффузионных сопротивлений.	• 2
• 21	• 3	Расчет высоты массообменных аппаратов со ступенчатым контактом фаз. Эффективность ступени по Мэрфри.	• 2
• 22	• 3	Контрольная работа по основам массопередачи.	• 2
• 23	• 3	Ректификация бинарных смесей. Равновесные данные. Относительная летучесть. Материальный баланс.	• 2
• 24	• 3	Непрерывная ректификация двухкомпонентных смесей. Минимальное и рабочее флегмовое число. Уравнения рабочих линий.	• 2
• 25	• 3	Тепловой баланс ректификационной колонны. Тепловые нагрузки испарителя и дефлегматора.	• 2
• 26	• 3	Определение основных размеров ректификационной колонны с непрерывным и ступенчатым контактом фаз.	• 2
• 27	• 3	Контрольная работа по ректификации.	• 2
• 28	• 4	Разделение гетерогенных систем. Материальный баланс. Расчет расходов потоков.	• 2
• 29	• 4	Осаждение. Элементы расчета аппаратов для осаждения.	• 2
• 30	• 4	Элементы гидродинамики неподвижных зернистых слоев и псевдоожижение.	• 2
• 31	• 4	Фильтрование. Элементы расчета фильтровальных аппаратов.	• 2

6.2 Лабораторные занятия.

Лабораторный практикум по дисциплине не предусмотрен.

7. САМОСТОЯТЕЛЬНАЯ РАБОТА.

Рабочей программой дисциплины «Процессы и аппараты химической технологии» предусмотрена самостоятельная работа студента бакалавриата в объеме 80 ч плюс 35,6 ч (подготовка к экзамену) в V семестре и 80 ч плюс 35,6 ч (подготовка к экзамену) в VI семестре. Самостоятельная работа проводится с целью углубления знаний по дисциплине и предусматривает:

- ознакомление и проработку рекомендованной литературы, работу с электронно-библиотечными системами, включая переводы публикаций из научных журналов, цитируемых в базах Scopus, WebofScience, ChemicalAbstracts, РИНЦ;
- посещение отраслевых выставок и семинаров;
- участие в семинарах РХТУ им. И. Менделеева по тематике дисциплины;
- выполнение домашних заданий по тематике дисциплины;
- подготовку к выполнению контрольных работ по материалу лекционного курса;
- подготовку к сдаче экзамена.

Планирование времени на самостоятельную работу, необходимого на изучение дисциплины, студентам лучше всего осуществлять на весь период изучения, предусматривая при этом регулярное повторение пройденного материала. Материал, законспектированный на лекциях, необходимо регулярно дополнять сведениями из литературных источников, представленных в рабочей программе. При работе с указанными источниками рекомендуется составлять краткий конспект материала, с обязательным фиксированием библиографических данных источника.

8. ПРИМЕРЫ ОЦЕНОЧНЫХ СРЕДСТВ ДЛЯ КОНТРОЛЯ ОСВОЕНИЯ ДИСЦИПЛИНЫ.

Оценочные средства для контроля по освоению материала Раздела 1 включают в себя оценку за домашнее задание (максимальная оценка 10 баллов) и контрольную работу (максимальная оценка 20 баллов). Контроль по Разделу 2 также проводится в форме домашнего задания (максимальная оценка 10 баллов) и контрольной работы (максимальная оценка 20 баллов). Итоговый контроль по разделам 1, 2 проводится в виде устного экзамена (V семестр).

Оценочные средства для контроля по освоению материала Раздела 3 включают в себя домашнее задание (максимальная оценка 10 баллов) и 2 контрольные работы (максимальная оценка 20 баллов за каждую работу). Контроль по Разделу 4 производится в виде оценки за домашнее задание (максимально 10 баллов). Итоговый контроль по Разделам 3, 4 проводится в виде устного экзамена (VI семестр).

8.1. Примерная тематика реферативно-аналитической работы

Реферативно-аналитическая работа по дисциплине не предусмотрена.

8.2. Примерыдомашних заданий.

<u>Домашнее задание по теме «Расчёт плотности и вязкости жидкостей и паров». Раздел 1. Максимальная оценка – 1 балл.</u>

В смеситель за час поступает бензол в количестве 15 т, толуол в количестве 12 т и хлорбензол в количестве 10 т. Далее жидкая смесь направляется в теплообменный аппарат, где происходит её полное испарение. Атмосферное давление составляет 745 мм рт. ст.
Определите:
1) плотность и вязкость жидкой смеси, если её температура составляет 30 °С (0,5 балла);
2) плотность и вязкость паровой смеси, если её температура составляет 140 °С, а избыточное давление составляет 0,2 кгс/см² (0,5 балла).

Домашнее задание по теме «Расчёт скорости потока в трубе и подбор трубопровода». Раздел 1. Максимальная оценка – 1,5 балла.

По трубе диаметром 14×3 мм движется жидкий анилин в количестве 0,4 т/ч, его температура составляет 60 °С. Далее жидкость поступает в испаритель, после которого паровой поток движется с тем же массовым расходом по трубе большего диаметра при нормальном атмосферном давлении и температуре, соответствующей температуре кипения жидкости.
Определите:
1) скорость потока жидкости в трубопроводе (0,5 балла);
2) подберите диаметр трубопровода для потока насыщенного пара (0,5 балла);
3) подберите диаметр трубопровода, для потока жидкости, если её массовый расход возрастёт втрое (0,5 балла).

Домашнее задание по теме «Расчёт гидравлического сопротивления трубопровода». Раздел 1. Максимальная оценка – 2,5 балла.

По трубопроводу длиной 35 м и диаметром 14×3 мм из монтежю в закрытую ёмкость при температуре 50 °С перекачивается жидкость (анилин). Расход жидкости составляет 0,5 т/ч. Трубопровод гидравлически гладкий. Высота поъёма жидкости 10 м.
На трубопроводе установлены:
диафрагма с диаметром отверстия 4,23 мм,
повороты (отводы) под прямым углом с относительным радиусом закругления 1 в количестве 6 шт.,
нормальный вентиль.
Определите:
1) коэффициент гидравлического трения (коэффициент Дарси) (0,8 балла);
2) сумму коэффициентов местных сопротивлений (0,7 балла);
3) гидравлическое сопротивление трубопровода (Па) (0,5 балла);
4) избыточное давление в монтежу, если давление в верхней ёмкости 1,9 ата, а атмосферное давление 746 мм. рт. ст. (0,5 балла).

Домашнее задание по теме «Расчёт подбор центробежного насоса». Раздел 1. Максимальная оценка – 5 баллов.

Центробежный насос подаёт органическую жидкость (анилин) из открытой ёмкости в напорный бак, находящийся выше на 10 м. Расход жидкости составляет 6 т/ч. Напорный бак находится под абсолютным давлением 2,1 кгс/см². Атмосферное давление составляет 741 мм. рт. ст., температура 40 °С. Транспортировка жидкости осуществляется по стальному трубопроводу с незначительной коррозией. Всасывающий трубопровод имеет диаметр 56×3,5 мм и длину 8 м, нагнетательный трубопровод диаметр 38×2 мм и длину 20 м. Сумма местных сопротивлений всасывающего трубопровода 6,5, нагнетательного трубопровода 26,5.
Определите:
1) потери напора во всасывающем и нагнетательном трубопроводах (1 балл);
2) напор насоса, необходимый для работы на данную сеть (1 балл);

3) максимальную высоту всасывающей линии, если число оборотов рабочего колеса центробежного насоса 2900 об/мин (1 балл);
4) марку насоса, при заданной производительности обеспечивающего напор, достаточный для работы на данную сеть, и при этом имеющего наименьшую мощность из всех насосов, подходящих для данной сети (1 балл);
5) мощность насоса по мощности гидравлической сети, сравнив её со справочным значением (1 балл).

Домашнее задание по теме «Ориентировочный расчёт теплообменных аппаратов». Раздел 2. Максимальная оценка – 2 балла.

В одноходовом кожухотрубчатом теплообменнике производится охлаждение 45 т/ч органической жидкости (анилин) от начальной температурой 163 °С до конечной температуры 53 °С. Охлаждение производится водой, поступающей в трубное пространство теплообменника с начальной температурой 20 °С и покидающей теплообменник с конечной температурой 32 °С. Потери тепла в окружающую среду составляют 9 % от тепловой нагрузки теплообменного аппарата.
Определите:
1) тепловую нагрузку теплообменника (0,6 балла);
2) среднюю движущую силу теплопередачи (0,8 балла);
3) ориентировочную поверхность теплопередачи (0,6 балла).

Домашнее задание по теме «Поверочный расчёт пластинчатого холодильника». Раздел 2. Максимальная оценка – 4 балла.

В пластинчатом теплообменнике производится охлаждение 71 т/ч органической жидкости (бензол) от 75 °С до 35 °С. В качестве хладагента используется вода, нагревающаяся от 21 °С до 30 °С. Тепловыми потерями пренебречь. Пластинчатый теплообменник собран из 136 пластин площадью 0,6 м² каждая. Теплагент движется по двухпакетной схеме, хладагент - по однопакетной схеме. Выполнить поверочный расчёт теплообменника и определить коэффициент запаса теплообменника по поверхности теплопередачи.

Домашнее задание по теме «Поверочный расчёт кожухотрубчатого холодильника». Раздел 2. Максимальная оценка – 4 балла.

Выполните поверочный расчёт вертикального кожухотрубчатого подогревателя, в котором производится нагрев 137 т/ч органической жидкости (бензол) от 22 °С до 56 °С. В качестве теплагента используется насыщенный водяной пар, подающийся в межтрубное пространство теплообменника под избыточным давлением 5 кгс/см². Атмосферное давление 765 мм рт. ст. Тепловыми потерями пренебречь. При расчёте учесть загрязнения стенок труб теплообменника.
Характеристики теплообменника:
площадь поверхности $A_{ТО}$= 40 м²,
диаметр кожуха D = 600 мм,
диаметр труб Ø = 25×2 мм,
число ходов k = 1,
число труб N = 257,
длина труб L = 2 м.

Домашнее задание по теме «Материальный баланс и движущая сила процесса абсорбции». Раздел 3. Максимальная оценка – 4 балла.

В абсорбер поступает 50000 м³/ч (в расчёте на нормальные условия) газовой смеси, содержащей 25 % об. абсорбата (углекислый газ) в инертном носителе (водород). Абсорбер орошается жидким абсорбентом (метанол). Степень поглощения составляет 0,77. Процесс абсорбции происходит при давлении 3 МПа и температуре -36 °С. Десорбция производится сбросом давления до 0,0981 МПа при температуре -26 °С. Абсорбент после регенерации вновь подаётся в абсорбер при концентрации абсорбтива, соответствующей равновесному составу в десорбере. Коэффициент избытка поглотителя 1,5.
Определите:
1) мольный расход инерта, молярный межфазный поток абсорбтива и содержание абсорбата в выходящем газовом потоке (1 балл);
2) содержание абсорбтива во входящем и в выходящем потоке жидкости, молный расход абсорбента (1 балл);
3) число единиц переноса и движущую силу процесса массопередачи по газовой и жидкой фазам (1 балл);
4) построить графики рабочей и равновесной линии (1 балл).

Домашнее задание по теме «Расчёт диаметра и высоты насадочной абсорбционной колонны». Раздел 3. Максимальная оценка – 2 балла.

В насадочной абсорбционной колонне при температуре 15 °С и давлении 0,4 МПа производится очистка 20000 м³/ч (расход приведён к н.у.) природного газа от содержащегося в нём диоксида углерода. Орошение колонны производится водным раствором диэтаноламина.
Содержание диоксида углерода в природном газе 3 % об., степень поглощения 92 %.
Коэффициент избытка поглотителя 1,28. Содержание диоксида углерода в абсорбенте, поступающем на орошение колонны, составляет 2 г/л. Равновесие в абсорбере описывается уравнением $Y^*=0{,}0278\cdot X$.
Насадка абсорбционной колонны неупорядоченная, состоящая из керамических колец Рашига размером 50×50×5 мм. Коэффициент смачиваемости насадки 84 %.
Коэффициент массоотдачи в жидкой фазе 3 кмоль/(м²·ч), в газовой фазе 5 кмоль/(м²·ч).
Молярная масса инерта (природного газа) 18 кг/кмоль.
Молярная масса поглотителя (водного раствора диэтаноламина) 19,6 кг/кмоль.
Плотность поглотителя 1015 кг/м³.
Вязкость поглотителя 1,27 мПа·с.
Определите:
- диаметр (1 балл);
- высоту (1 балл)
абсорбционной колонны.

Домашнее задание по теме «Расчёт насадочной ректификационной колонны». Раздел 3. Максимальная оценка – 4 балла.

В насадочной ректификационной колонне производится разделение 18 т/ч бинарной смеси бензол - толуол, содержание низкокипящего компонента в которой 35 % масс. Получаемый дистиллят содержит 90 % масс. низкокипящего компонента, а кубовая жидкость 2 % масс. низкокипящего компонента.
Определите:
1) массовый расход дистиллята и кубовой жидкости (0,5 балла);
2) минимальное флегмовое число и флегмовое число, если коэффициент избытка флегмы 1,57 (0,5 балла);
3) уравнения рабочих линий (0,5 балла);
4) тепловую нагрузку дефлегматора и расход охлаждающей воды, если она нагревается от 18 °С до 25 °С (0,5 балла);

5) тепловую нагрузку кипятильника и расход греющего пара, если его давление 4 кгс/см² (0,5 балла);
6) диаметр ректификационной колонны, если колонна заполнена внавал кольцами Рашига размером 25×25×3 мм (0,5 балла);
7) число единиц переноса для верхней и нижней частей колонны (0,5 балла);
8) высоту колонны, если высота единицы переноса для верхней части колонны 1,14, высота единицы переноса для нижней части колонны 1,93 (0,5 балла).

Домашнее задание по теме «Осаждение». Раздел 4. Максимальная оценка – 3 балла.

Цилиндрический непрерывнодействующий гребковый отстойник с поверхностью осаждения 10 м^2 используют для разделения при 30 °С 10 т/ч водной суспензии, содержащей 10 % масс. кварца (стеснённое осаждение). Осветленная вода содержит 0,1 % масс. кварца, а осадок имеет влажность 40 % масс.
Принять, что осаждение происходит в ламинарной области, проверив справедливость этого допущения в ходе расчёта (отклонением формы частиц от сферической пренебречь) (1 балл).
Каков минимальный размер частиц кварца, оседающих в отстойнике (1 балл)?
Изобразить схему устройства аппарата (1 балл).

Домашнее задание по теме «Движение жидкостей и газов через зернистые слои». Раздел 4. Максимальная оценка – 4 балла.

В вертикальный цилиндрический аппарат диаметром 1,4 м на сетку засыпан зернистый слой адсорбента высотой 0,4 м. Средний диаметр частиц слоя 2 мм, плотность этих частиц 800 кг/м^3, фактор формы для них может быть принят равным 0,8, а порозность слоя в неподвижном состоянии составляет 0,4. Через слой необходимо пропускать 2,5 м^3/с воздуха (с целью его осушки) с температурой 20 °С при нормальном атмосферном давлении. Изменением плотности воздуха при прохождении его через слой можно пренебречь. В каком состоянии будет находится слой и каково его гидравлическое сопротивление для двух случаев:
1) воздух проходит через слой снизу вверх (2 балла);
2) сверху вниз (2 балла).

Домашнее задание по теме «Фильтрование». Раздел 4. Максимальная оценка – 3 балла.

На рамном фильтр-прессе требуется фильтровать водную суспензию, подаваемую под давлением 0,5 ати при температуре 20 °С, с получением 10 м^3 фильтрата за полчаса. Опытное фильтрование данной суспензии на лабораторном фильтре поверхностью 0,1 м^2, проведённое с использованием той же фильтровальной перегородки и при том же перепаде давления, что и в промышленных условиях, дало следующие результаты: 4,17 литра фильтрата получалось за 0,058 часа, а 11,14 литра – за 0,35 часа.
Определить:
1) необходимую поверхность фильтрования промышленного фильтра (1,5 балла);
2) сопротивление фильтровальной перегородки (1,5 балла).

8.3. Примеры контрольных вопросов для текущего контроля освоения дисциплины.

1. Контрольная работа по гидродинамике. Раздел 1. Максимальная оценка - 20 баллов.

Центробежный насос подаёт органическую жидкость (анилин) из открытой ёмкости в напорный бак, находящийся выше на 2 м. Расход жидкости составляет 0,5 т/ч. Напорный бак находится под избыточным давлением 1,8 ати. Атмосферное давление составляет 741 мм. рт. ст., температура 40 °С. Всасывающий трубопровод имеет диаметр 20×2,5 мм идлину 5 м, нагнетательный трубопровод диаметр 14×3 мм и длину 8 м. Коэффициент

гидравлического трения (коэффициент Дарси) принять для обоих трубопроводов равным 0,06. Сумма местных сопротивлений всасывающего трубопровода 6,5, нагнетательного трубопровода 37.

Определите:

1) потери напора во всасывающем и нагнетательном трубопроводах (7 баллов);
2) напор насоса, необходимый для работы на данную сеть (6 баллов);
3) максимальную высоту всасывающей линии, если число оборотов рабочего колеса центробежного насоса 2900 об/мин (7 баллов).

2. Контрольная работа по теплообменным процессам. Раздел 2. Максимальная оценка – 20 баллов.

Выполните поверочный расчёт вертикального кожухотрубчатого подогревателя, в котором производится нагрев 124 т/ч органической жидкости (метанол) от 20 °С до 58 °С. Для нагревания используется насыщенный водяной пар, подающийся в межтрубное пространство теплообменника под избыточным давлением 2 кгс/см². Атмосферное давление 745 мм рт. ст. Тепловыми потерями пренебречь. При расчёте учесть загрязнения стенок труб теплообменника.

Характеристики теплообменника:

Площадь поверхности A = 61 м^2, диаметр кожуха D = 600 мм, длина труб L = 3 м, диаметр труб 25х2 мм, число ходов k = 1, число труб N = 257

3. Контрольная работа по основам массопередачи. Раздел 3. Максимальная оценка – 20 баллов.

В непрерывно действующем насадочном абсорбере производится улавливание паров бензола из паровоздушной смеси чистым соляровым маслом при следующих условиях:

1) Производительность абсорбера 1000 м^3/ч паровоздушной смеси;
2) Давление в абсорбере 760 мм рт. ст, температура 30°С;
3) Содержание бензола в исходной смеси 5% об.;
4) Улавливается 80% поступающего в абсорбер бензола;
5) Концентрация бензола в вытекающем из абсорбера масле составляет 75%, от равновесной с концентрацией входящего газа $\bar{X}_K = 0,75 \cdot \bar{X}^*(Y_H)$;
6) Диаметр абсорбера 1 м;
7) Насадка из колец Рашига 25×25×3;
8) Коэффициент смачивания насадки 0,95;
9) Коэффициент массопередачи K_y = 0,7 кг бензола/(м^2·час·кг бензола/кг возд.);
10) Уравнение равновесной линии $\bar{Y}^* = 0,5 \cdot \bar{X}$ (относительные массовые доли).

Определить:

1) Высоту насадки (8 баллов)
2) Расход поглотителя (8 баллов).

Составить схему аппарата (4 балла).

4. Контрольная работа по ректификации. Раздел 3. Максимальная оценка - 20 баллов.

В ректификационную колонну с ситчатыми переливными тарелками поступает на разделение бинарная смесь бензол-толуол, содержание бензола в которой 35 % масс. В процессе разделения получают 3,6 т/ч дистиллята, содержащего 94 % масс. бензола, и кубовую жидкость, содержащую 94 % масс. толуола. Давление в колонне нормальное атмосферное. Относительная летучесть компонентов постоянна и равна 2,5.

Определить:

1) Массовые расходы исходной смеси и кубовой жидкости (4 балла).
2) Флегмовое число, найдя предварительно минимальное флегмовое число, и воспользовавшись

корреляцией Джиллиленда $R = 1{,}3 \cdot R_{\min} + 0{,}3$(4 балла).

3) Диаметр колонны по её нижнему сечению, приняв температуру жидкости и пара в этом сечении приблизительно равными 110 °С (4 балла).
4) Высоту колонны, если тарельчатый КПД колонны составляет 60%, а расстояние между тарелками 0,5 м (4 балла).
5) Построить рабочие линии ректификационной колонны (4 балла).

8.4. Вопросы для итогового контроля освоения дисциплины (Vсеместр – экзамен, VI семестр – экзамен).

Максимальное количество баллов за **экзамен** (V**семестр)** – 40 баллов, за **экзамен** (VI **семестр)** – 40 баллов. Экзаменационные билеты содержат 4 вопроса.

1 вопрос – 12 баллов, вопрос 2 – 8 баллов, вопрос 3 – 8 баллов, вопрос 4 – 12 баллов.

8.4.1. Примеры контрольных вопросов для итогового контроля освоения дисциплины (V семестр – экзамен).

Максимальное количество баллов за экзамен – 40 баллов.

Раздел 1

1. Вывод уравнения неразрывности. Какой вид имеет это уравнение при стационарном течении несжимаемой среды и при неустановившемся течении.
2. Вывод уравнения Навье – Стокса для одномерного движения. Каков физический смысл слагаемых?
3. Проведите подобное преобразование уравнений Навье-Стокса для неустановившегося течения с получением обобщенных переменных (критериев гидродинамического подобия). Каков общий вид критериального уравнения применительно к задаче определения потерь напора (давления)? Физический смысл критериев подобия.
4. Преобразование уравнений Навье – Стокса для покоящейся жидкости. Как получить уравнения Эйлера, основное уравнение гидростатики.
5. Вывод дифференциальных уравнений Эйлера для течения идеальной жидкости. Чем отличается идеальная жидкость от реальной?
6. Вывод дифференциальных уравнений Эйлера для равновесия жидкости.
7. Выведите основное уравнение гидростатики. Назовите практические приложения этого уравнения. Закон Паскаля.
8. Вывод уравнения для распределения скорости по радиусу трубы при стационарном ламинарном течении.
9. Вывод уравнения постоянства расхода для канала (трубопровода) с переменным поперечным сечением.
10. Вывод уравнения для расчета коэффициента гидравлического трения при ламинарном движении жидкости в трубе круглого поперечного сечения.
11. Вывод уравнения Бернулли для идеальной жидкости. Каков физический смысл слагаемых этого уравнения? Приведите примеры практического использования этого уравнения (измерение расхода).
12. Вывод уравнения Бернулли для идеальной жидкости. Опишите особенности движения реальной жидкости. Приведите вид уравнения Бернулли для реальной жидкости. Каков его энергетический смысл?
13. Напор насоса, его энергетический смысл. Вывод формулы для расчета напора проектируемого к установке насоса. Вывод формулы для расчёта напора действующего насоса (через показания манометра и вакуумметра).
14. Вывод формулы для расчета высоты всасывания насоса. От каких факторов зависит допустимая высота всасывания насосов? Ответ обоснуйте анализом формулы для расчета высоты всасывания.

15. Закон внутреннего трения Ньютона, приведите его вид с необходимыми пояснениями; Динамический и кинематический коэффициенты вязкости.
16. Что такое гидравлический радиус и эквивалентный диаметр? Расчет эквивалентного диаметра в канале с некруглым поперечным сечением. Приведите примеры.
17. Охарактеризуйте ламинарное и турбулентное течения. Общие характеристики турбулентного течения. Изобразите, поясните и сопоставьте профили скоростей в трубопроводе при турбулентном и ламинарном режимах течения жидкости.
18. Расчет диаметра трубопровода, выбор расчетных скоростей потока и примерные численные их значения для капельных жидкостей, газов, паров.
19. Определение гидравлического сопротивления в трубопроводах и аппаратах. Как определяются потери напора на трение при ламинарном и турбулентном движении?
20. Приведите и поясните графическую зависимость коэффициента гидравлического трения от критерия Рейнольдса и шероховатости стенки трубопровода при различных режимах течения жидкости.
21. Что такое «гидравлическая гладкость» при течении жидкостей по трубопроводам? Каковы условия, в которых она проявляется?
22. Приведите с необходимыми пояснениями расчетную формулу для определения потерь давления (напора) при течении жидкостей через трубопроводы и каналы. (С учетом трения и местных сопротивлений.) Принципы измерения скоростей и расходов жидкостей в трубопроводах, основанные на определении перепада давления.
23. Изобразите графически и сопоставьте зависимости между производительностью инапором центробежного и поршневого насоса.
24. Характеристика центробежного насоса и характеристика сети. Покажите, как определяется напор и мощность насоса при работе его на данную сеть.
25. Полезная и потребляемая мощность насоса. Коэффициент полезного действия насоса и его составляющие, поясните физический смысл каждого из них. Приведите с необходимыми пояснениями формулу для расчета мощности двигателя насоса.
26. Как влияет температура перекачиваемой жидкости на предельную высоту всасывания насосов? Ответ обоснуйте анализом формулы для расчета высоты всасывания.
27. Какие вы знаете насосы объемного типа? Изобразите схему устройства и опишите действие одного из них.
28. Изобразите схему устройства и опишите действие поршневого насоса, сопоставив его с насосами других типов.
29. Изобразите схему устройства и опишите действие плунжерного насоса, сопоставив его с насосами других типов.
30. Изобразите схему устройства и опишите действие плунжерного насоса двойного действия, сопоставив его с насосом простого действия.
31. Изобразите схему устройства и опишите действие мембранного (диафрагмового) поршневого насоса, назвав области его применения.
32. Насосы для перекачки химически агрессивных жидкостей. Изобразите схему устройства и опишите действие одного из них (по выбору).
33. Изобразите схему устройства и опишите действие монтежю, сопоставив его с насосами других типов и назвав области применения.
34. Изобразите схему устройства и опишите действие шестеренчатого насоса, сопоставив его с насосами других типов.
35. Изобразите схему устройства и опишите действие центробежного насоса, сопоставив его с насосами других типов.
36. Сопоставьте достоинства и недостатки центробежных и поршневых насосов, назвав основные области их применения.
37. Изобразите схему устройства и опишите действие одноступенчатого центробежного насоса, сопоставив его с многоступенчатым центробежным насосом.

38. Изобразите схему устройства и опишите действие осевого (пропеллерного) насоса, сопоставив его с насосами других типов.

Раздел 2

1. Потенциал переноса энергии. Вывод уравнение переноса.
2. Вывод дифференциального уравнения конвективного теплообмена Фурье-Кирхгофа. Вид уравнения для стационарного и нестационарного теплообмена.
3. Перенос тепла конвекцией. Уравнение теплоотдачи. Подобное преобразование дифференциального уравнения конвективного теплообмена Фурье-Кирхгофа. Критерии Фурье, Нуссельта, Пекле, Прандтля.
4. Вывод дифференциального уравнения теплопроводности для установившегося и неустановившегося процесса (из уравнения Фурье-Кирхгофа). Каковы размерность и физический смысл коэффициента теплопроводности?
5. Вывод уравнения аддитивности термических сопротивлений при теплопередаче с постоянными температурами теплоносителей для плоской стенки.
6. Связь коэффициента теплопередачи и коэффициентов теплоотдачи при теплопередаче с постоянными температурами теплоносителей для плоской стенки. Какова размерность и каков физический смысл этих коэффициентов?
7. Вывод уравнений теплопроводности через однослойные и многослойные плоские стенки для стационарного процесса. Изобразите графически профили изменения температуры по толщине таких стенок, различающихся коэффициентами теплопроводности.
8. Вывод уравнений теплопроводности через цилиндрические стенки для стационарного процесса. При каких условиях можно практически пренебречь кривизной цилиндрической стенки, сведя задачу к теплопроводности через плоскую стенку?
9. Вывод уравнения для расчета движущей силы теплопередачи при переменных температурах теплоносителей вдоль поверхности теплообмена.
10. Механизмы переноса энергии в форме теплоты в жидкостях и газах. Феноменологический закон переноса энергии Фурье.
11. Температурное поле и температурный градиент.
12. Порядок расчёта поверхности теплопередачи теплообменников. приведите соответствующие пояснения, входящих в формулы величин.
13. Опишите молекулярный механизм переноса энергии. Приведите уравнение для удельного потока теплоты.
14. Определение толщины слоя тепловой изоляции.
15. Взаимное направление движения теплоносителей. Сравнение прямотока с противотоком.
16. Физический смысл тепловых критериев Нуссельта и Прандтля. Назовите примерные численные значения критерия Прандтля для газов и капельных жидкостей.
17. Как определяется количество теплоты, передаваемой лучеиспусканием при взаимном излучении двух тел?
18. Уравнения тепловых балансов при изменении и без изменения фазового состояния систем.
19. Напишите уравнения теплопередачи и теплоотдачи. Что является движущими силами этих процессов? Каковы размерности и физический смысл коэффициентов теплоотдачи и теплопередачи?
20. Уравнения тепловых балансов при изменении и без изменения фазового состояния систем.
21. Определение потерь тепла стенками аппаратов в окружающую среду.
22. Каковы достоинства и недостатки использования топочных газов в качестве теплоносителей для подвода тепла?
23. Водяной пар как теплоноситель. Назовите области его применения, преимущества и недостатки перед другими теплоносителями. Какой пар и почему чаще используется в качестве теплоносителя – насыщенный или перегретый? Как определяется расход пара при заданной тепловой нагрузке?

24. Каков общий вид критериального уравнения для расчета коэффициента теплоотдачи при принудительной конвекции без изменения агрегатного состояния. Приведите выражения соответствующих обобщенных переменных (критериев подобия).
25. Графически изобразите зависимости коэффициента теплоотдачи при кипении от разности температур между стенкой и кипящей жидкостью и от удельной тепловой нагрузки. Опишите основные режимы кипения.
26. Как осуществляется отвод конденсата при использовании водяного пара в качестве теплоносителя? Каково назначение и принципы действия конденсатоотводчиков?
27. Назовите и сопоставьте друг с другом основные теплоносители, используемые в химической промышленности для отвода теплоты.
28. Назовите и сопоставьте друг с другом основные теплоносители, используемые в химической промышленности для подвода теплоты.
29. Применение высокотемпературных промежуточных теплоносителей. Назовите области и способы их применения. Приведите примеры таких теплоносителей.
30. Взаимное излучение тел. Как определяется коэффициент взаимного излучения?
31. Каков общий вид критериального уравнения для расчета коэффициента теплоотдачи при естественной конвекции? Опишите, как получено выражение для критерия Грасгофа (с необходимыми пояснениями и обозначениями входящих в него величин).
32. Как и почему влияет гидродинамический режим течения жидкости в трубе на коэффициент теплоотдачи? Изобразите и поясните примерные профили изменения скорости и температуры в поперечном сечении трубы при ламинарном и при турбулентном режимах.
33. Влияние взаимного направления движения теплоносителей на среднюю движущую силу процесса. В каких случаях средняя движущая сила не зависит от взаимного направления потоков?
34. Определение температуры стенок теплообменных аппаратов. Для каких целей требуется знать температуры стенок в ходе расчета теплообменных аппаратов?
35. Теплоотдача при конденсации (описание процесса). Что такое пленочная и капельная конденсация? От каких параметров зависит коэффициент теплоотдачи при конденсации.
36. Теплоотдача при кипении (описание процесса). Общий вид уравнений для определения коэффициента теплоотдачи при кипении.
37. Приведите схемы обогрева аппаратов «острым» и «глухим» паром.
38. Объясните принцип действия конденсатоотводчика. Приведите схему устройства.
39. Изобразите схему устройства кожухотрубного теплообменника.
40. Изобразите многоходовой по межтрубному пространству кожухотрубный теплообменник.
41. Изобразите любую конструкцию многоходового кожухотрубного теплообменника. Чем отличаются одноходовые теплообменники от многоходовых?
42. Какие Вы знаете конструкции теплообменников с компенсацией температурных удлинений труб и кожуха. Изобразите любую конструкцию по вашему выбору.
43. Изобразите схему устройства кожухотрубного и двухтрубного («труба в трубе») теплообменников. Сопоставьте достоинства и недостатки этих аппаратов и назовите области их применения.
44. Изобразите схему устройства и опишите принцип действия теплообменника «труба в трубе». Сопоставьте эти теплообменники с кожухотрубными.
45. Изобразите схему устройства и опишите принцип действия пластинчатого теплообменника для жидкостей. Сопоставьте достоинства и недостатки этого аппарата с кожухотрубным теплообменником.
46. Изобразите схему устройства спирального теплообменника. Укажите достоинства и недостатки этого аппарата.
47. Изобразите схему устройства и опишите принцип действия оросительных холодильников. Укажите их достоинства и недостатки.
48. Изобразите схему устройства и опишите принцип действия погружных (змеевиковых) теплообменников. Укажите их достоинства и недостатки, области применения.

49. Приведите схему устройства любого известного вам смесительного теплообменника.
50. Изобразите известные вам схемы устройства градирен. Для чего они используются?

8.4.2. Примеры контрольных вопросов для итогового контроля освоения дисциплины (VI **семестр – экзамен).**
Максимальное количество баллов за экзамен – 40 баллов.

Раздел 3

1. Вывести дифференциальное уравнение конвективной диффузии. Рассмотреть частный случай диффузии в неподвижной среде.
2. Первый закон Фика. Вывести дифференциальное уравнение конвективной диффузии.
3. Получить диффузионные критерии подобия. Определяемый и определяющие критерии. Физический смысл массообменных критериев подобия.
4. Получить уравнение аддитивности диффузионных сопротивлений. Сформулировать допущения при выводе.
5. Вывести соотношение между коэффициентами массопередачи и массоотдачи. Из каких уравнений получают коэффициенты массоотдачи?
6. Материальный баланс и уравнение рабочей линии при абсорбции. Вывести это уравнение при противотоке газа и жидкости. Как определяется минимальный удельный расход абсорбента?
7. Вывести уравнение рабочей линии для массообменных аппаратов (на примере абсорберов) при противоточном движении фаз идеальным вытеснением в условиях неизменности их расхода.
8. Вывести уравнения для расчета средней движущей силы массопередачи.
9. Расчет высоты и диаметра противоточных колонных аппаратов с непрерывным контактом фаз.
10. Расчет высоты и диаметра противоточных колонных аппаратов со ступенчатым контактом фаз.
11. Методы расчета высоты противоточных колонных аппаратов с непрерывным контактом фаз. Понятие теоретической ступени разделения и числа единиц переноса.
12. Методы расчета высоты противоточных колонных аппаратов со ступенчатым контактом фаз. Понятие теоретической ступени разделения. КПД по Мэрфри.
13. Получить систему уравнений, описывающих процесс простой перегонки.
14. Материальный баланс процесса простой перегонки. Расчет количества кубового остатка, количества и среднего состава дистиллата.
15. Вывести уравнения рабочих линий ректификационной колонны непрерывного действия.
16. Вывести уравнение рабочей линии для укрепляющей части ректификационнойколонны. Описать, как строят рабочие линии на диаграмме у–х, сформулировав необходимые допущения.
17. Вывести уравнения рабочих линий для ректификационнойколонны непрерывного действия при постоянстве мольных расходов фаз (с необходимыми пояснениями, указав обозначения идопущения). Как зависит положение этих линий на диаграмме у–х от флегмовогочисла?
18. Эффективность (КПД) ступени по Мэрфри. Вывести (на примере абсорбции) зависимость между эффективностью по Мэрфри и числом единиц переноса при идеальном смешении жидкости и идеальном вытеснении газа.
19. Вывести формулу для расчёта минимального флегмового числа при непрерывной ректификации. Какие принципы используют для оптимизации при определении флегмового числа?

20. Зависимость между флегмовым числом, размерами колонны и расходом теплоты при ректификации. Каковы принципы выбора оптимального флегмового числа? (Выражение для минимального флегмового числа – вывести).
21. Вывести уравнение теплового баланса ректификационной колонны непрерывного действия. Как определяется расход греющего пара в кипятильнике?
22. Вывести уравнение теплового баланса ректификационной колонны непрерывного действия. Как определяется расход теплоносителя в дефлегматоре?
23. Основное уравнение массопередачи. Уравнение массоотдачи. Коэффициентымассопередачи и массоотдачи. Их размерности и физический смысл.
24. Метод кинетической линии расчета высоты массообменных аппаратов со ступенчатым контактом фаз. Порядок построения кинетической линии. Эффективность по Мэрфри.
25. Что такое теоретическая ступень разделения («теоретическая тарелка»)? Как это понятие применяется для оценки эффективности и расчета массообменных аппаратов со ступенчатым и непрерывным контактом фаз?
26. Диффузионное сопротивление массопереносу. В каких случаях сопротивление массопереносу лимитируется переносом в одной из фаз?
27. Критерии подобия массообменных процессов. Их физический смысл.
28. Массообменный (диффузионный) критерий Нуссельта. Каковы его вид и физический смысл?
29. Написать с необходимыми пояснениями и обозначениями выражение для расчета средней движущей силы массопередачи в аппаратах с непрерывным контактом фаз при условии линейности рабочей и равновесной линий (на примере процесса абсорбции). Структура потоков соответствует модели идеального вытеснения.
30. Определение минимального и оптимального расхода поглотителя при абсорбции.
31. Гидродинамические режимы в насадочных аппаратах.
32. Описать с указанием необходимых обозначений и допущений построение рабочих линий для ректификационной колонны непрерывного действия при постоянстве расходов фаз.
33. Влияние флегмового числа на размеры ректификационной колонны и расход греющего пара. Определение оптимального флегмового числа при расчете ректификационных колонн.
34. Назвать (и обосновать их необходимость) основные допущения, принимаемые при анализе и расчете установок для непрерывной ректификации бинарных смесей. Как зависит высота колонны от флегмового числа?
35. Сопоставить друг с другом тарельчатые и насадочные колонные аппараты. Каковы преимущественные области применения каждого из этих типов колонн?
36. Сравнить полый распыливающий и барботажный абсорберы.
37. Распылительные абсорберы. Описать принцип действия, достоинства, недостатки.
38. Привести схему устройства и описать принцип действия насадочной колонны. Для чего используется насадка? Какие бывают насадки?
39. Привести схему устройства и описать принцип действия насадочной колонны. Каковы требования, предъявляемые к насадке колонных аппаратов?
40. Привести схему устройства и описать принцип действия насадочной колонны. Сравнить насадочные и тарельчатые колонные. Указать недостатки насадочных колонн.
41. Описать гидродинамические режимы работы насадочных абсорберов. Сопоставить насадочные и тарельчатые аппараты.
42. Изобразите схему устройства и опишите действие ректификационных и абсорбционных колонн с провальными тарелками.
43. Привести схему устройства и описать принцип действия любого известного вам тарельчатого колонного аппарата. В чем отличие аппаратов с переточными устройствами и без них.
44. Привести схему устройства и описать принцип действия любого известного вам тарельчатого аппарата с переточными устройствами

45. Привести схему устройства и описать принцип действия абсорбционной или ректификационной колонны с ситчатыми тарелками.
46. Привести схему устройства и описать принцип действия абсорбционной или ректификационной колонны с клапанными тарелками.
47. Привести схему устройства и описать принцип действия абсорбционной или ректификационной колонны с колпачковыми тарелками.
48. Изобразить с необходимыми обозначениями и пояснениями схемы установок для простой перегонки.
49. Изобразите с необходимыми обозначениями и пояснениями схему установки для непрерывной ректификации бинарных жидких смесей.

Раздел 4

1. Составить уравнения материального баланса при разделении суспензий и вывести из них выражения для расчета массового расхода осветленной жидкости и осадка.
2. Вывод формулы для расчета производительности отстойников для запыленных газов и суспензий.
3. Осаждение под действием силы тяжести. Силы, действующие на частицу. Вывести уравнения для определения скорости свободного осаждения шара.
4. Расчет скорости осаждения частиц сферической формы под действием силы тяжести.
5. Вывод формулы для расчета потребной поверхности осаждения частиц в отстойниках для запыленных газов и суспензий.
6. Критерий Архимеда при осаждении, его физический смысл, использование в расчетах скорости осаждения.
7. Кинетика осаждения. Гидродинамические режимы обтекания тел. Привести график зависимости коэффициента сопротивления среды от критерия Рейнольдса.
8. Привести уравнение фильтрования при постоянном перепаде давления к виду, удобному для экспериментального определения сопротивления осадка и фильтровальной перегородки.
9. Основные параметры, характеризующие зернистый слой. Получить выражения эквивалентного диаметра через удельную поверхность и диаметр частиц.
10. Действительная и фиктивная (приведенная) скорости потока в зернистом слое. Каково соотношение между ними?
11. Охарактеризовать состояние зернистого слоя в зависимости от скорости восходящего потока газа или жидкости. Сопроводите ответ графическими изображениями зависимостей потери давления и высоты слоя от скорости потока.
12. Охарактеризовать состояние зернистого слоя в зависимости от скорости восходящего потока газа или жидкости. Как рассчитать потерю давления в псевдоожиженном слое?
13. Назвать и сопоставить основные способы разделения суспензий. Указать их преимущественные области применения.
14. Охарактеризовать основные способы очистки газов от пыли. Указать их преимущественные области применения.
15. Какие вы знаете типы аппаратов для очистки газов от пыли? Изобразить схему устройства и описать действие одного из них (по выбору).
16. Изобразить схему устройства и описать действие одноярусного гребкового непрерывно действующего отстойника.
17. Аппараты для мокрой очистки газов от пылей. Изобразить схему устройства и описать действие одного из таких аппаратов.
18. Изобразить схему устройства и описать действие тарельчатого (пенного) пылеуловителя.
19. Изобразить схему устройства циклона или гидроциклона (по выбору), назвав основные области их применения.
20. Изобразить схему устройства и описать действие гидроциклона.
21. Какие вы знаете фильтры для суспензий периодического действия? Изобразить схему устройства и описать действие одного из них.

22. Изобразить схему устройства и описать действие нутч – фильтра.
23. Изобразить схему устройства и описать действие пылеосадительных камер и газоходов.

Полный перечень оценочных средств приведен в виде отдельного документа, являющегося неотъемлемой частью основной образовательной программы.

8.5. Структура и примеры билетов для экзаменов.

Итоговый контроль освоения материала дисциплины проводится в форме устного экзамена. Экзамен (V семестр) включает в себя материал раздела 1 и раздела 2. Экзамен (VI семестр) включает в себя материал раздела 3 и раздела 4.

Экзаменационный билет состоит из 2-х теоретических вопросов, третьего вопроса по конструкциям аппаратов и задачи. Первый вопрос билета предусматривает развернутый ответ студента по достаточно объемной тематике, второй - краткий ответ по конкретизированной тематике. Первый и второй вопросы должны относиться к разным разделам.

Ответы на вопросы экзаменационного билета оцениваются из 40 баллов (максимальная оценка) следующим образом: первый вопрос и задача– максимально по 12 баллов каждый, второй и третий вопросы – максимально 8 баллов каждый. Общая оценка экзамена складывается путем суммирования оценок текущего контроля в семестре и ответа на экзамене. Максимальная оценка экзамена – 100 баллов.

Пример экзаменационного билета (V семестр) раздел 1, раздел 2

«Утверждаю» зав.каф. ПАХТ _____ Л.В. Равичев «__»_____20__ г.	***Министерство науки и высшего образования РФ*** **Российский химико-технологический университет имени Д.И. Менделеева** **Кафедра Процессов и аппаратов химической технологии** *Дисциплина: Процессы и аппараты химической технологии* **18.03.01 Химическая технология**

Билет № 1

1. Приведите и поясните графическую зависимость коэффициента гидравлического трения от критерия Рейнольдса и шероховатости стенки трубопровода при различных режимах течения жидкости.

2. Вывод дифференциального уравнения теплопроводности для установившегося процесса (из уравнения Фурье-Кирхгофа).

3. Изобразите схему устройства и опишите действие мембранного (диафрагмового) поршневого насоса, назвав области его применения.

4. Задача. Определить высоту всасывающей линии, по которой из находящейся под атмосферным давлением ёмкости к центробежному насосу поступает вода со скоростью 2 м/с. Гидравлическое сопротивление всасывающей линии составляет 35 кПа. Вакуумметр, подключённый к всасывающей линии на одном уровне с насосом, показывает, что давление во всасывающей линии на 300 мм рт. ст. ниже атмосферного. Температура перекачиваемой воды 20 °С, атмосферное давление 1 кгс/см².

Пример экзаменационного билета (VI семестр) раздел 3, раздел 4

«Утверждаю» зав.каф. ПАХТ _____ Л.В. Равичев «__»_____20__ г.	***Министерство науки и высшего образования РФ*** **Российский химико-технологический университет имени Д.И. Менделеева** **Кафедра Процессов и аппаратов химической технологии** *Дисциплина: Процессы и аппараты химической технологии* **18.03.01 Химическая технология**

Билет № 1

1. Вывести дифференциальное уравнение конвективной диффузии. Рассмотреть частный случай диффузии в неподвижной среде.

2. Охарактеризовать состояние зернистого слоя в зависимости от скорости восходящего потока газа или жидкости. Как рассчитать потерю давления в псевдоожиженном слое?

3. Сравнить полый распыливающий и барботажный абсорберы.

4. Задача. Определить необходимуюповерхность насадки в насадочном абсорбере, в котором поглощается компонент (газ) из его смеси с азотом чистой водой. Расход воды, орошающей колонну, составляет 10 м^3/ч. Концентрация извлекаемого газа в вытекающей из абсорбера воде 0,05 кг газа/кг воды. Коэффициенты массоотдачи в газовой и в жидкой фазе, отнесенные к единице геометрической поверхности насадки, составляют соответственно:

$\beta_y = 20 \dfrac{кг\ газа}{м^2 \cdot час \cdot \frac{кг\ газа}{кг\ азота}}$ и $\beta_x = 40 \dfrac{кг\ газа}{м^2 \cdot час \cdot \frac{кг\ газа}{кг\ азота}}$.

Средняя движущая сила массопередачи при абсорбции, выраженная в концентрациях газовой фазы, $\Delta Y_{ср} = 0{,}01 \frac{кг\ газа}{кг\ азота}$, а уравнение равновесной линии $Y^* = 1{,}2 \cdot X$,

где $[Y^*] = \frac{кг\ газа}{кг\ азота}$ и $[X] = \frac{кг\ газа}{кг\ воды}$.

9. УЧЕБНО-МЕТОДИЧЕСКОЕ ОБЕСПЕЧЕНИЕ ДИСЦИПЛИНЫ.

9.1. Рекомендуемая литература.

А) Основная литература:

1. Разинов А.И. Процессы и аппараты химической технологии:учебное пособие /А.И.Разинов, А.В.Клинов, Г.С.Дьяконов; Минобрнауки России, Казан. нац.исслед.технол. ун-т. – Казань: Изд-во КНИТУ, 2017. – 860 с.
2. Комиссаров Ю.А., Гордеев Л.С., Вент Д.П. Процессы и аппараты химической технологии (в 5-ти томах). М.: Химия, 2011. – 1230 с.
3. Комисаров Ю.А. Химическая технология: многокомпонентная ректификация: учеб. пособие для академического бакалавриата / Ю.А. Комисаров, К.Ш. Дам – 2-е изд., перераб. и доп. – М.: Издательство Юрайт, 2018. – 255 с. – (Серия: Бакалавр. Академический курс).

Б) Дополнительная литература:

1. Общий курс процессов и аппаратов химической технологии: Учебник для вузов: в 2-х книгах. под ред В.Г.Айнштейна. - М. : Логос : Высшая школа.-2003.

2. Романков П.Г., Фролов В.Ф., Флисюк О.М. Методы расчета процессов и аппаратов химической технологии (примеры и задачи): Учебн.пособие для вузов.- СПб.: Химиздат, 2009. - 544 с.

9.2. Рекомендуемые источники научно-технической информации.

– Раздаточный иллюстративный материал к лекциям.
– Презентации к лекциям.

Научно-технические журналы:
− Реферативный журнал «Теоретические основы химической технологии» ISSN 0040-3571
− Журнал «Химическая промышленность сегодня» ISSN 0023-110X
− Журнал «Химические технологии» ISSN 1684-5811

Ресурсы информационно–телекоммуникационной сети Интернет:
− http://www.chem-eng.ru

9.3. Средства обеспечения освоения дисциплины.

Для реализации учебной программы подготовлены следующие средства обеспечения освоения дисциплины:
− компьютерные презентации интерактивных лекций – 10;
− банк домашних заданий по гидродинамике и теплообмену (общее число заданий 250);
− банк контрольных заданий по гидродинамике (Раздел 1) (общее число контрольных – 50);
− банк контрольных заданий теплообмену (Раздел 2) (общее число контрольных – 50);
− банк контрольных заданий по абсорбции (Раздел 3) (общее число контрольных – 50);
− банк контрольных заданий по ректификации (Раздел 3) (общее число контрольных – 50);
− банк экзаменационных билетов: Раздел 1. Раздел 2 (общее число билетов – 60);
− банк экзаменационных билетов: Раздел 3. Раздел 4 (общее число билетов – 60).

Для освоения дисциплины используются следующие нормативные и нормативно-методические документы:

− Федеральный закон Российской Федерации от 29.12.2012 № 273-ФЗ «Об образовании в Российской Федерации» [Электронный ресурс] – Режим доступа: http://pravo.gov.ru/proxy/ips/?docbody=&nd=102162745&intelsearch=273-%D4%C7 (дата обращения: 16.05.2019).

− Федеральные государственные образовательные стандарты высшего образования // Координационный совет учебно-методических объединений и научно-методических советов высшей школы. Портал Федеральных образовательных стандартов высшего образования [Электронный ресурс] – Режим доступа: http://fgosvo.ru/fgosvo/92/91/4 (дата обращения: 16.05.2019).

− Приказ Министерства образования и науки РФ от 23.08.2017 № 816 «Об утверждении Порядка применения организациями, осуществляющими образовательную деятельность, электронного обучения, дистанционных образовательных технологий при реализации образовательных программ» [Электронный ресурс]. Режим доступа: http://pravo.gov.ru/proxy/ips/?docbody=&nd=102447332&intelsearch=816+%EF%F0%E8%EA%E0%E7 (дата обращения: 16.05.2019).

При освоении дисциплины студенты должны использовать информационные и информационно-образовательные ресурсы следующих порталов и сайтов:

– Система федеральных образовательных порталов. Система открытого образования. Консалтинговый центр ИОС ОО РФ [Электронный ресурс] – Режим доступа: http://www.openedu.ru (дата обращения: 16.05.2019).

– Информационная система «Единое окно доступа к образовательным ресурсам». URL: http://window.edu.ru/ (дата обращения: 16.05.2019).

– ФЭПО: соответствие требованиям ФГОС [Электронный ресурс] – Режим доступа: http://fepo.i-exam.ru/ (дата обращения: 16.05.2019).

Для проведения занятий при изучении дисциплины с применением электронного образования и дистанционных образовательных технологий используются компьютеры со средствами звуковоспроизведения, проектором, экраном и выходом в Интернет. Занятия проводятся в онлайн режиме с применением ЭИОС, Skype, Zoom, социальных сетей (ВК и др.), мессенджеров (WhatsApp и др.), электронной почты.

10. МЕТОДИЧЕСКИЕ УКАЗАНИЯ ДЛЯ ОБУЧАЮЩИХСЯ.

10.1. Для студентов, обучающихся по очной форме, без использования электронного образования и дистанционных образовательных технологий.

Методические рекомендации по организации учебной работы обучающегося в бакалавриате направлены на повышение ритмичности и эффективности его аудиторной и самостоятельной работы по дисциплине.

Дисциплина «Процессы и аппараты химической технологии» включает IV раздела, каждый из которых имеет определенную логическую завершенность. При изучении материала каждого раздела рекомендуется регулярное повторение законспектированного лекционного материала, а также дополнение его сведениями из литературных источников, представленных в рабочей программе дисциплины. При работе с указанными источниками рекомендуется составлять краткий конспект с обязательным фиксированием библиографических данных источника. Изучение материала каждого раздела заканчивается контролем его освоения в форме контрольной работы. Результаты выполнения контрольных работ оцениваются в соответствии с принятой в университете рейтинговой системой оценки знаний.

Совокупная оценка работы студента в V семестре складывается из оценки текущейработы в семестре:

- выполнения домашних заданий – максимально по 10 баллов в Разделах 1 и 2;
- оценок за 2 контрольные работы – максимально по 20 баллов в Разделах 1 и 2.

Совокупная оценка работы студента в VI семестре складывается из оценки текущей работы в семестре:

- выполнения домашних заданий – максимально по10 баллов в Разделах 3 и 4;
- оценок за 2 контрольные работы – максимально по 20 баллов в Разделе 3.

Максимальная оценка текущей работы в каждом семестре составляет **60** баллов. К сдаче экзаменов допускаются студенты, набравшие в семестре не менее 30 баллов.

Максимальное суммарное количество баллов, которое может набрать обучаемый на экзамене, равняется **40**.

Если обучаемый в процессе выполнения заданий набрал менее 20 баллов, экзамен по даннойдисциплине считается не сданным.

Общая оценка результатов освоения дисциплины складывается из числа баллов, набранных в семестре и на экзамене. Максимальная общая оценка в каждом семестре составляет 100 баллов.

10.2. Для студентов, обучающихся по очной форме, с использованием электронного образования и дистанционных образовательных технологий.

При использовании электронного обучения и дистанционных образовательных технологий занятия полностью или частично проводятся в режиме онлайн. Объем дисциплины и распределение нагрузки по видам работ соответствует п. 4.1. Распределение баллов соответствует п. 10.1 либо может быть изменено в соответствии с решением кафедры, в случае перехода на ЭО и ДОТ в процессе обучения. Решение кафедры об используемых технологиях и системе оценивания достижений обучающихся принимается с учетом мнения ведущего преподавателя и доводится до обучающихся.

11. МЕТОДИЧЕСКИЕ УКАЗАНИЯ ДЛЯ ПРЕПОДАВАТЕЛЕЙ.

11.1. Для преподавателей, при реализации программы по очной форме, без использования электронного образования и дистанционных образовательных технологий.

Дисциплина «Процессы и аппараты химической технологии» изучается в V и VI семестрах бакалавриата и включает лекции по разделам «Гидродинамические и тепловые процессы» в V семестре (раздел 1, раздел 2), «Разделение гомогенных и гетерогенных систем» в VI семестре, (раздел 3, раздел 4) практические занятия, и самостоятельную подготовку по четырем разделам.

При подготовке и проведении занятий преподаватель должен ориентироваться на то, что студенты, обучающиеся в бакалавриате, имеют общую подготовку по общенаучным дисциплинам, в объеме, предусмотренном учебным планом бакалавриата, а также опыт восприятия и конспектирования изучаемого материала. В связи с этим материал дисциплины должен опираться на полученные знания и быть ориентирован их расширение и углубление в соответствии с современными теоретическими представлениями и технологическиминовациями. Обучение студентов может быть организовано как в виде традиционных лекций и практических занятий, так и научной дискуссии, которая помогает приобрести навыки и умения обосновывать круг рассматриваемых вопросов, формулировать главные положения, определения и практические выводы из теоретических положений. На занятиях должна прослеживаться взаимосвязь рассматриваемых вопросов с ранее изученным материалом.

Основной задачей преподавателя, ведущего занятия по дисциплине «Процессы и аппараты химической технологии», является формирование у студентов компетенций в области инженерии химических производств. Преподаватель должен акцентировать вниманиестудентов на общих вопросах химической технологии. При выборе материала для занятий желательно обращаться к опыту ведущих зарубежных и отечественных научно- исследовательских центров, научно-производственных фирм и предприятий, использовать их научные, информационные и рекламные материалы и проводить их сравнительный анализ.

Наиболее сложные теоретические материалы ведущим преподавателям рекомендуется излагать на лекциях с использованием средств мультимедийной техники и обеспечением необходимым раздаточным материалом. После изложения лекций теоретический материал необходимо закреплять решением примеров и задач на практических занятиях.

После проведения каждого практического занятия преподавателям рекомендуетсявыдать обучающимся дополнительные задания для закрепления полученных практических навыков в ходе последующего самостоятельного изучения разделов дисциплины.

Экзамен по дисциплине «Процессы и аппараты химической технологии» является итоговой формой контроля знаний. Экзамен проводится в устной форме по билетам. Время, отводимое на подготовку к ответу для каждого студента, составляет в среднем 1 час.

В билет включается два теоретических вопроса, охватывающие различные разделы изучаемого материала, вопрос по конструкциям оборудования и задача. Тематически вопросы и

задания, включаемые в билет, направлены на итоговую оценку знаний, умений и навыков, полученных студентами при изучении данной дисциплины.

11.2. Для преподавателей, при реализации программы по очной форме, с использованием электронного образования и дистанционных образовательных технологий.

При использовании электронного обучения и дистанционных образовательных технологий занятия полностью или частично проводятся в режиме онлайн. Объем дисциплины и распределение нагрузки по видам работ соответствует п. 4.1. Распределение баллов соответствует п. 10.1 либо может быть изменено в соответствии с решением кафедры, в случае перехода на ЭО и ДОТ в процессе обучения. Решение кафедры об используемых технологиях и системе оценивания достижений обучающихся принимается с учетом мнения ведущего преподавателя и доводится до обучающихся.

Реализация ЭО и ДОТ предполагает использование следующих видов и учебной деятельности: онлайн консультации, практические занятия, видео-лекции;текущий контроль в режиме онлайн; самостоятельная работа.

При реализации РПД в зависимости от конкретной ситуации ЭО и ДОТ могут быть применены в следующем виде:

- объем часов контактной работы обучающихся с преподавателем не сокращается) и электронные образовательные ресурсы (ЭОР) методически обеспечивают самостоятельную работу обучающихся в объеме, предусмотренном рабочей программой данной дисциплины. При этом в случае необходимости занятия проводятся в режиме онлайн;
- смешанные формы обучения, сочетающие в себе аудиторные занятия (при возможности сокращения контактных часов работы обучающихся с преподавателем без потери содержания учебной дисциплины) и ЭОР (часть учебного материала (например, лекции) может быть заменена ЭОР).

12. ПЕРЕЧЕНЬ ИНФОРМАЦИОННЫХ ТЕХНОЛОГИЙ, ИСПОЛЬЗУЕМЫХ В ОБРАЗОВАТЕЛЬНОМ ПРОЦЕССЕ.

Информационную поддержку изучения дисциплины осуществляет Информационно-библиотечный центр (ИБЦ) РХТУ им. Д.И. Менделеева, который обеспечивает обучающихся основной учебной, учебно-методической и научной литературой, необходимой для организации образовательного процесса по дисциплине. Общий объем многоотраслевого фонда ИБЦ на 01.01.2020 составляет 1 715 452 экз.

Фонд ИБЦ располагает учебной, учебно-методической и научно-технической литературой в форме печатных и электронных изданий, а также включает официальные, справочно-библиографические, специализированные отечественные и зарубежные периодические и информационные издания. ИБЦ обеспечивает доступ к профессиональным базам данных, информационным, справочным и поисковым системам.

Каждый обучающийся обеспечен свободным доступом из любой точки, в которой имеется доступ к сети Интернет и к электронно-библиотечной системе (ЭБС) Университета, которая содержит различные издания по основным изучаемым дисциплинам и сформирована по согласованию с правообладателями учебной и учебно-методической литературы.

Для более полного и оперативного справочно-библиографического и информационного обслуживания в ИБЦ реализована технология Электронной доставки документов.

Электронные информационные ресурсы, используемые в процессе обучения

№ п/п	Электронный ресурс	Реквизиты договора (номер, дата заключения, срок действия), ссылка на сайт ЭБС, сумма договора, количество ключей	Характеристика библиотечного фонда, доступ к которому предоставляется договором
7.	ЭБС «Лань»	Принадлежность – сторонняя. ООО «Издательство «Лань», договор №33.03-Р-2.0-1775/2-10 от 26.09.2019 г. Сумма договора – 642 083-68 С 26 сентября 2019 г. по 25 сентября 2020 г. Ссылка на сайт ЭБС http://e.lanbook.com Количество ключей – доступ для всех пользователей РХТУ с любого компьютера	Ресурс включает в себя как электронные версии книг издательства «Лань» и других ведущих издательств учебной литературы, так и электронные версии периодических изданий по естественным и техническим наукам.
8.	Электронно-библиотечная система ИБЦ РХТУ им. Д.И. Менделеева (на базе АИБС «Ирбис»)	Принадлежность –собственная РХТУ им. Д.И. Менделеева Ссылка на сайт ЭБС http://lib.muctr.ru Доступ для пользователей РХТУ с любого компьютера	Электронные версии учебных и научных изданий авторов РХТУ.
9.	ЭБС «Научно-электронная библиотека eLibrary.ru»	Принадлежность – сторонняя. ООО Научная электронная библиотека, договор № 33.03-Р-3.1 2087/2019 Сумма договора – 1100017-00 С 01 января 2020 г. по 31 декабря 2020 г. Ссылка на сайт ЭБС http://elibrary.ru Количество ключей – доступ для пользователей РХТУ по ip-адресам неограничен.	Электронные издания, электронные версии периодических или непериодических изданий.

Бесплатные архивные коллекции, приобретенные Минобрнауки для вузов.
Архив Издательства American Association for the Advancement of Science.Пакет «Science Classic» 1880-1996
Архив Издательства Annual Reviews. Пакет «Full Collection» 1932-2005
Архив издательства Института физики (Великобритания). Пакет «Historical Archive 1874-1999» с первого выпуска каждого журнала по 1999, 1874-1999
Архив издательства Nature Publishing Group. Пакет «Nature» с первого выпуска первого номера по 2010, 1869-2010

Архив издательства Oxford University Press. Пакет «Archive Complete» с первого выпуска каждого журнала по 1995, 1849-1995
Архив издательства Sage. Пакет «2010 SAGE Deep Backfile Package» с первого выпуска каждого журнала по 1998, 1890-1998
Архив издательства Taylor & Francis. Full Online Journal Archives. с первого выпуска каждого журнала по 1996, 1798-1997
Архив издательства Cambridge University Press. Пакет «Cambridge Journals Digital Archive (CJDA)» с первого выпуска каждого журнала по 2011, 1827-2011
Архив журналов Королевского химического общества(RSC). 1841-2007
Архив коллекции журналов Американского геофизического союза (AGU), предоставляемый издательством Wiley Subscription Services, Inc. 1896-1996

Бесплатные официальные открытые ресурсы Интернет:

6. Directory of Open Access Journals (DOAJ) http://doaj.org/

   Ресурс объединяет более 10000 научных журналов по различным отраслям знаний (около 2 миллионов статей) из134 стран мира.
7. Directory of Open Access Books (DOAB) https://www.doabooks.org/

   В базе размещено более 3000 книг по различным отраслям знаний, предоставленных 122 научными издательствами.
8. BioMed Central https://www.biomedcentral.com/

   База данных включает более 300 рецензируемых журналов по биомедицине, медицине и естественным наукам. Все статьи, размещенные в базе, находятся в свободном доступе.
9. Электронный ресурс arXiv https://arxiv.org/

   Крупнейшим бесплатный архив электронных научных публикаций по разделам физики, математики, информатики, механики, астрономии и биологии. Имеется подробный тематический каталог и возможность поиска статей по множеству критериев.
10. Коллекция журналов MDPI AG http://www.mdpi.com/

    Многодисциплинарный цифровой издательский ресурс, является платформой для рецензируемых научных журналов открытого доступа, издающихся MDPI AG (Базель, Швейцария). Издательство выпускает более 120 разнообразных электронных журналов, находящихся в открытом доступе.
11. Издательство с открытым доступом InTech http://www.intechopen.com/

    Первое и крупнейшее в мире издательство, публикующее книги в открытом доступе, около 2500 научных изданий. Основная тематическая направленность - физические и технические науки, технологии, медицинские науки, науки о жизни.
12. База данных химических соединений ChemSpider http://www.chemspider.com/

    ChemSpider – это бесплатная химическая база данных, предоставляющая быстрый доступ к более чем 28 миллионам структур, свойств и соответственной информации. Ресурс принадлежит Королевскому химическому обществу Великобритании (Royal Society of Chemistry).
13. Коллекция журналов PLOS ONE http://journals.plos.org/plosone/

    PLOS ONE – коллекция журналов, в которых публикуются отчеты о новых исследованиях в области естественных наук и медицины. Все журналы размещены в свободном доступе (Open Access), все статьи проходят строгое научное рецензирование.
14. US Patent and Trademark Office (USPTO) http://www.uspto.gov/

Ведомство по патентам и товарным знакам США — USPTO — предоставляет

свободный доступ к американским патентам, опубликованным с 1976 г. по настоящее время.

15. Espacenet - European Patent Office (EPO) http://worldwide.espacenet.com/

Патенты (либо патентные заявки) более 50 национальных и нескольких международных патентных бюро, в том числе послные тексты патентов США, России, Франции, Японии и др.

16. Федеральный институт промышленной собственности (ФИПС)

http://www1.fips.ru/wps/wcm/connect/content_ru/ru

http://www1.fips.ru/wps/wcm/connect/content_ru/ruИнформационные ресурсы ФИПС свободного доступа:

-Электронные бюллетени. Изобретения. Полезные модели.
-Открытые реестры российских изобретений и заявок на изобретения.
-Рефераты российских патентных документов за 1994–2016 гг.
-Полные тексты российских патентных документов из последнего официального бюллетеня.

13. МАТЕРИАЛЬНО-ТЕХНИЧЕСКОЕ ОБЕСПЕЧЕНИЕ ДИСЦИПЛИНЫ.

В соответствии с учебным планом занятия по дисциплине «Процессы и аппараты химической технологии» проводятся в форме лекций, практических занятий и самостоятельной работы студента.

13.1. Оборудование, необходимое в образовательном процессе:

Лекционная учебная аудитория, оборудованная электронными средствами демонстрации (компьютер со средствами звуковоспроизведения, проектор, экран) и учебной мебелью; библиотека, имеющая рабочие компьютерные места для студентов, оснащенные компьютерами с доступом к базам данных и выходом в Интернет.

13.2. Учебно-наглядные пособия:

Слайды презентаций для лекционного курса, печатные материалы для лекций и семинаров.

13.3. Компьютеры, информационно-телекоммуникационные сети, аппаратно-программные и аудиовизуальные средства:

Для чтения курса лекций имеются компьютеры, информационно- телекоммуникационные сети, аппаратно-программные и аудиовизуальные средства; подключение к локальной сети с выходом в Интернет.

Для самостоятельной работы каждый обучающийся в течение всего периода обучения обеспечен индивидуальным неограниченным доступом к нескольким электронно-библиотечным системам (электронным библиотекам), содержащим все издания основной литературы, перечисленные в рабочей программе дисциплины, сформированным на основании прямых договорных отношений с правообладателями.

Для проведения занятий при изучении дисциплины с применением электронного образования и дистанционных образовательных технологий используются компьютеры со средствами звуковоспроизведения, проектором, экраном и выходом в Интернет. Занятия проводятся в онлайн режиме с применением ЭИОС, Skype, Zoom, социальных сетей (ВК и др.), мессенджеров (WhatsApp и др.), электронной почты.

13.4. Печатные и электронные образовательные и информационные ресурсы:

Информационно-методические материалы: учебные пособия по дисциплине, методические рекомендации к практическим занятиям; раздаточный материал к лекционным курсам; электронные учебные издания, научно-популярные электронные издания.

Электронные образовательные ресурсы: электронные презентации к разделам лекционных курсов; учебно-методические разработки кафедры в электронном виде; буклеты и каталоги оборудования, технологические справочники; справочные материалы в печатном и электронном виде.

13.5. Перечень лицензионного программного обеспечения:

№ п/п	Наименование программного продукта	Реквизиты договора поставки	Количество лицензий	Срок окончания действия лицензии
1	Microsoft Office Standart 2007	Государственный контракт №143-164ЭА/2010 от 14.12.10, Акт № Tr048787 от 20.12.10 MicrosoftOfficeLicense Номер лицензии 42931328	210	бессрочная
2	Microsoft Office Standart 2010	Государственный контракт №143-164ЭА/2010 от 14.12.10, Акт № Tr048787 от 20.12.10 Microsoft Office License Номерлицензии 47837477	10	бессрочная
3	WinRAR	Государственный контракт №143-164ЭА/2010 от 14.12.10, Акт № Tr048787 накладная № Tr048787 от 20.12.10	34	бессрочная
4	MultiSim EDUCATHION 2015	NATIONAL INSTRUMENTS Part Number:779878-3510 Serial Number: M79X58538	10	бессрочная

14. ТРЕБОВАНИЯ К ОЦЕНКЕ КАЧЕСТВА ОСВОЕНИЯ ДИСЦИПЛИНЫ.

Наименование разделов	Основные показатели оценки	Формы и методы контроля и оценки
Раздел 1. Гидродинамические процессы и аппараты химической технологии.	*Знает*: − основы теории переноса импульса; принципы физического моделирования процессов; основные уравнения движения жидкостей; типовые процессы химической технологии, соответствующие аппараты и методы их расчета; − методы построения эмпирических и теоретических моделей химико-технологических процессов. *Умеет*: − определять характер движения жидкостей и газов; рассчитывать параметры и выбирать аппаратуру для конкретного технологического процесса; − рассчитывать основные характеристики химико-технологического процесса, выбирать рациональную схему. *Владеет*: − методами технологических расчетов отдельных узлов и деталей химического оборудования; − навыками проектирования типовых аппаратов химической промышленности; − методами определения рациональных технологических режимов работы оборудования.	Оценка за домашнюю работу (V семестр). Оценка за контрольную работу № 1 (V семестр). Оценка за **экзамен** (V семестр).
Раздел 2. Тепловые процессы и аппараты химической технологии.	*Знает*: − основы теории переноса тепла; принципы физического моделирования процессов; основы теории теплопередачи; типовые процессы химической технологии, соответствующие аппараты и методы их расчета; − методы построения эмпирических и теоретических моделей химико-технологических процессов. *Умеет*: − определять характер движения жидкостей и газов; основные характеристики процессов теплопередачи; рассчитывать параметры и выбирать аппаратуру для конкретного технологического процесса; − рассчитывать основные характеристики химико-технологического процесса, выбирать рациональную схему. *Владеет*:	Оценка за домашнюю работу (V семестр). Оценка за контрольную работу № 2 (V семестр). Оценка за **экзамен** (V семестр).

	− методами технологических расчетов отдельных узлов и деталей химического оборудования; − навыками проектирования типовых аппаратов химической промышленности; − методами определения рациональных технологических режимов работы оборудования.	
Раздел 3. Процессы и аппараты разделения гомогенных систем. (Основные массообменные процессы)	*Знает*: − основы теории переноса массы; принципы физического моделирования процессов; основы теории массопередачи в системах со свободной и неподвижной границей раздела фаз; типовые процессы химической технологии, соответствующие аппараты и методы их расчета; − методы построения эмпирических и теоретических моделей химико-технологических процессов. *Умеет*: − определять характер движения жидкостей и газов; основные характеристики процессов массоопередачи; рассчитывать параметры и выбирать аппаратуру для конкретного технологического процесса; − рассчитывать основные характеристики химико-технологического процесса, выбирать рациональную схему. *Владеет*: − методами технологических расчетов отдельных узлов и деталей химического оборудования; − навыками проектирования типовых аппаратов химической промышленности; − методами определения рациональных технологических режимов работы оборудования.	Оценка за домашнюю работу (VI семестр). Оценка за контрольную работу № 1 (VI семестр). Оценка за контрольную работу № 2 (VI семестр). Оценка за **экзамен** (VI семестр).
Раздел 4. Процессы и аппараты разделения гетерогенных систем. (Основные гидромеханические процессы)	*Знает*: − основы теории переноса импульса; принципы физического моделирования процессов; основные уравнения движения жидкостей; типовые процессы химической технологии, соответствующие аппараты и методы их расчета; − методы построения эмпирических и теоретических моделей химико-технологических процессов. *Умеет*: − определять характер движения	Оценка за домашнюю работу (VI семестр). Оценка за **экзамен** (VI семестр).

	жидкостей и газов; рассчитывать параметры и выбирать аппаратуру для конкретного технологического процесса; − рассчитывать основные характеристики химико-технологического процесса, выбирать рациональную схему. *Владеет*: − методами технологических расчетов отдельных узлов и деталей химического оборудования; − навыками проектирования типовых аппаратов химической промышленности; − методами определения рациональных технологических режимов работы оборудования.	

15. ОСОБЕННОСТИ ОРГАНИЗАЦИИ ОБРАЗОВАТЕЛЬНОГО ПРОЦЕССА ДЛЯ ИНВАЛИДОВ И ЛИЦ С ОГРАНИЧЕННЫМИ ВОЗМОЖНОСТЯМИ ЗДОРОВЬЯ.

Обучение инвалидов и лиц с ограниченными возможностями здоровья осуществляется в соответствии с:

− Порядком организации и осуществления образовательной деятельности по образовательным программам – программам бакалавриата, программам специалитета, программам магистратуры (Приказ Минобрнауки РФ от 05.04.2017 № 301);

− Положением о Порядке организации и осуществления образовательной деятельности по образовательным программам – программам бакалавриата, программам специалитета, программам магистратуры в Российском химико-технологическом университете имени Д.И. Менделеева (утв. решением Ученого совета университета от 28.06.2017, протокол № 9);

− Методическими рекомендациями по организации образовательного процесса для обучения инвалидов и лиц с ограниченными возможностями здоровья в образовательных организациях высшего образования, в том числе оснащенности образовательного процесса (утверждены заместителем Министра образования и науки РФ А.А. Климовым от 08.04.2014 № АК-44/05вн).

Дополнения и изменения к рабочей программе дисциплины

«Процессы и аппараты химической технологии»

основной образовательной программы

18.03.01 Химическая технология

Форма обучения: **очная**

Номер изменения/ дополнения	Содержание дополнения/изменения	Основание внесения изменения/дополнения
1.		протокол заседания Ученого совета №_____от «_» _____20___г.
2.		протокол заседания Ученого совета №_____от «_» _____20___г.

Аннотация рабочей программы дисциплины
«Общая химическая технология» (Б1.Б18)

1. Цель дисциплины – формирование знаний в области реализации химико-технологических процессов с учетом физико-химических особенностей протекающих реакций, выбора оптимальных условий реализуемых процессов, выбора эффективных реакторов, приобретения навыков в составлении материальных и тепловых балансов, в расчете процессов и реакторов на основе математического моделирования, получения знаний в области разработки энергосберегающих химико-технологических систем (ХТС), безотходных и малоотходных технологий на примере современных производств.

2. В результате изучения дисциплины обучающийся по программе бакалавриата должен:

Обладать следующими общепрофессиональными (ОПК) компетенциями:

– способностью и готовностью использовать основные законы естественнонаучныхдисциплин в профессиональной деятельности (ОПК–1);
– готовностью использовать знания о современной физической картине мира, пространственно-временных закономерностях, строении вещества для понимания окружающего мира и явлений природы (ОПК–2).

Знать:

– основы теории химических процессов и реакторов;
– методологию исследования взаимодействия химических превращений и явлений переноса на всех масштабных уровнях;

– методику выбора реактора и расчёта процесса в нем;
– основные реакционные процессы и реакторы химической технологии;
– основные принципы организации химического производства, его иерархическую структуру, методы оценки эффективности производства;
– основные химические производства.

Уметь:

– рассчитать основные характеристики химического процесса;
– выбрать рациональную схему производства заданного продукта;
– оценить технологическую эффективность производства;
– выбрать эффективный тип реактора;
– провести расчет технологических параметров для заданного процесса;
– определить параметры наилучшей организации процесса в химическом реакторе.

Владеть:

– методами анализа эффективности работы химических производств;
– методами расчета и анализа процессов в химических реакторах, определения технологических показателей;
– методами выбора химических реакторов.

3. Краткое содержание дисциплины

Раздел 1. Химическая технология и химическое производство.

1.1. Основные определения и положения.

Химическая технология. Объект химической технологии. Межотраслевой характер химической технологии. Развитие химических производств и химической технологии. Место химической технологии в промышленной сфере и методов химической технологии в нехимических отраслях промышленности. Системный анализ сложных схем и взаимодействий элементов схемы – понятие и содержание метода. Физическое и математическое моделирование, определение и основные понятия, их место в инженерно-химических исследованиях и разработках. Место и значение натурного и вычислительного эксперимента. Содержание и задачи учебного курса.

1.2. Химическое производство.

Понятие о химическом производстве. Многофункциональность химического производства. Общая структура химического производства. Основные подсистемы химического производства. Основные технологические компоненты химического производства.

Качественные и количественные показатели химического производства: технологические, экономические, эксплуатационные, социальные.

1.3. Сырьевые ресурсы, вода и энергия в химическом производстве.

Классификация сырьевых ресурсов по различным признакам – фазовому состоянию, происхождению, источникам. Минеральное сырье (руды и полезные ископаемые), органическое природное сырье (горючие ископаемые), растительное и животное сырье, вторичное сырье – их использование и пути переработки. Основные способы первичной обработки сырья (обогащение, очистка, подготовка к транспортировке и переработке). Понятие,

сущность и примеры углубления использования сырья, комбинирования производств и комплексной переработки сырья.

Значение и использование воды в химических производствах. Источники воды. Требования к технологической и бытовой воде. Промышленная подготовка воды и методы ее очистки от примесей. Основные методы контроля качества воды. Экономия водопотребления в производстве. Водооборотные системы.

Виды и источники энергии в химической промышленности. Масштабы потребления и способы уменьшения энергетических затрат. Сущность и примеры регенерации и рекуперации энергии. Энерготехнологические системы. Вторичные энергетические ресурсы.

Раздел 2. Теоретические основы химических процессов и реакторов.

2.1. Основные определения и положения.

Физико-химические закономерности химических превращений – стехиометрические, термодинамические, кинетические. Показатели химического превращения – степень превращения, выход продукта, интегральная и дифференциальная селективности, скорости реакции и превращения реагентов.

2.2. Химические процессы.

Определение. Классификация химических процессов по различным признакам – химическим (вид химической реакции, термодинамические характеристики, схема превращений) и фазовым (число и агрегатное состояние фаз).

Гомогенный химический процесс. Определение и примеры. Влияние химических признаков и условий протекания процесса на его показатели. Способы интенсификации.

Понятие оптимальных температур. Оптимальные температуры для обратимых и необратимых экзо- и эндотермических реакций.

Гетерогенный (некаталитический) химический процесс. Определение и примеры. Структура процесса и его составляющие (стадии). Наблюдаемая скорость химического превращения. Области (режимы) протекания процесса, лимитирующая стадия.

Гетерогенный химический процесс "газ (жидкость) - твердое". Обоснование, построение и анализ математической модели для реакций горения (модель "сжимающаяся сфера") и топохимической (модель "с невзаимодействующим ядром"). Наблюдаемая скорость превращения, время превращения и пути интенсификации для различных областей протекания процесса.

Гетерогенный химический процесс "газ (жидкость) - жидкость". Обоснование, построение и анализ математической модели. Наблюдаемая скорость превращения и области протекания процесса. Пути интенсификации для различных режимов процесса.

Каталитический процесс. Определение, классификация, примеры. Гетерогенный катализ на твердом катализаторе. Обоснование, построение и анализ математической модели на каталитической поверхности и в пористом зерне катализатора. Наблюдаемая скорость превращения и области протекания процесса. Степень использования внутренней поверхности. Пути интенсификации каталитических процессов.

2.3. Химические реакторы.

Определение и назначение химического реактора. Реакторы в химических и нехимических отраслях промышленности. Обзор типов химических реакторов, их структурные элементы (реакционная зона, устройства ввода и вывода, смешения, разделения и распределения потоков, теплообменные элементы), основные процессы и явления в них.

Систематизация процессов в химическом реакторе по масштабу их протекания: химическая реакция, химический процесс в элементарном объеме, процессы в реакционном элементе и в реакторе в целом, их взаимосвязь и иерархическая структура математической модели процесса в реакторе. Примеры процессов в различных видах химических реакторов.

Классификация процессов в реакторах по различным признакам - вид химического процесса, организация потоков реагентов (схема движения регентов через реактор, структура потоков в реакционной зоне), организация тепловых потоков (тепловой режим, схема теплообмена), стационарность процесса.

Обоснование и построение математической модели процесса в реакторах различного типа как системы уравнений материального и теплового балансов на основе данных о структуре потока, химических превращениях, явлениях переноса тепла и вещества и их взаимодействии. Систематизация и классификация математических моделей процессов в реакторах.

Изотермические процессы в химическом реакторе. Влияние структуры потока (идеальное смешение и вытеснение), стационарности процесса (проточный и периодический), параметров и условий протекания процесса (температура, концентрация, давление, объем реакционной зоны, время), вида химической реакции (простая и сложная, обратимая и необратимая) и ее параметров на профили концентраций и показатели процесса в реакторе (степень превращения, выход продукта, селективность процесса). Основы расчета процесса в реакторе. Сопоставление эффективности процессов в реакторах, описываемых моделями идеального смешения и вытеснения.

Неизотермические процессы в химических реакторах. Организация тепловых потоков и режимов в химических реакторах. Распределение температуры, концентраций и степени превращения в реакторе в режимах идеального смешения и вытеснения, адиабатическом и с теплообменом. Связь температуры и степени превращения в адиабатическом процессе. Сопоставление с изотермическим режимом. Число и устойчивость стационарных режимов в реакторах идеального смешения.

2.4. Промышленные химические реакторы.

На конкретных примерах предметно рассматриваются промышленные реакторы для проведения гомогенных, гетерогенных и каталитических процессов – типы реакторов, конструктивные характеристики и особенности режима, области использования.

Раздел 3. Химическое производство, как химико-технологическая система.

3.1. Структура и описание химико-технологической системы.

Химическое производство как химико-технологическая система (ХТС). Понятие системы и ХТС. Состав ХТС: элементы, связи, подсистемы. Элементы ХТС, классификация по виду процессов и назначению. Технологические связи элементов ХТС (потоки). Последовательная, параллельная, разветвленная, последовательно-обводная (байпас), обратная (рецикл) технологические связи. Их схемы и назначение.

Описание ХТС. Виды моделей ХТС - описательные и графические. Описательные модели - химическая схема и математическая модель. Графические модели - функциональная, технологическая, структурная и другие (специальные) схемы. Назначение, применение и взаимосвязь моделей.

3.2. Анализ ХТС.

Понятие, задачи и результаты анализа ХТС - состояние ХТС, материальный и тепловой балансы, показатели химического производства.

Свойства ХТС как системы: взаимосвязанность режимов элементов, различие оптимальности элемента одиночного и в системе, устойчивость и существование стационарных режимов и др.

Материальный и тепловой балансы. Методика составления и расчета материальных и тепловых балансов ХТС и ее подсистем. Особенности расчета балансов в схемах с рециклом. Формы представления балансов (таблицы, диаграммы и др.).

Материальный баланс для массообменных и реакционных элементов. Использование стехиометрических, термодинамических и межфазных балансовых соотношений. Степень использования сырьевых ресурсов.

Энтальпийный, энергетический (по полной энергии) и эксергетический балансы и КПД. Их сопоставление и использование в анализе ХТС.

3.3. Синтез ХТС.

Понятие и задачи синтеза ХТС. Основные этапы разработки ХТС. Роль математических и эвристических методов.

Основные концепции при синтезе ХТС: полное использование сырьевых и энергетических ресурсов, минимизация отходов, оптимальное использование аппаратуры. Их содержание и способы реализации. Комбинированные производства, совмещенные процессы, вторичные энергетические ресурсы, энерготехнологические системы, перестраиваемые ХТС, замкнутые, малоотходные производства - их понятия, особенности и применение.

Однородные технологические схемы: система рекуперативного теплообмена, система разделения многокомпонентной смеси, система реакторов. Основы построения их оптимальной структуры

Раздел 4. Промышленные химические производства.

Химические производства рассматриваются предметно как реализация изученных теоретических основ химико-технологических процессов и ХТС, концепций построения высокоэффективной ХТС. Основной акцент делается на физико-химические основы концепции построения технологической схемы производства и его подсистем. Производство серной кислоты. Производство аммиака. Производство азотной кислоты. Производство стирола.

Раздел 5. Современные тенденции в развитии химической технологии.

Текущее состояние химической промышленности в мире и тенденции ее развития. Перспективные источники сырья и энергии. Кластеризация химической промышленности. Совмещенные процессы. Гибкие и перестраиваемые технологические схемы. Новые химико-технологические процессы и способы получения продуктов. Нанотехнология.

4. Объем учебной дисциплины

Виды учебной работы	В зачетных единицах	В академ. часах
Общая трудоемкость дисциплины по учебному плану	**6**	**216**
Контактная работа – аудиторные занятия:	**3**	**96**
Лекции (Лек)	0,89	32
Практические занятия (ПЗ)	0,89	32
Лабораторные занятия (Лаб)	0,89	32
Самостоятельная работа (СР):	**2,33**	**84**
Самостоятельное изучение разделов дисциплины	2,33	84
Экзамен	**1**	**36**
Контактная работа – промежуточная аттестация	1	0,4
Подготовка к экзамену		35,6
Вид контроля:	**Экзамен**	

Виды учебной работы	В зачетных единицах	В астроном. часах
Общая трудоемкость дисциплины по учебному плану	**6**	**162**
Контактная работа – аудиторные занятия:	**3**	**72**
Лекции (Лек)	0,89	24
Практические занятия (ПЗ)	0,89	24
Лабораторные занятия (Лаб)	0,89	24
Самостоятельная работа (СР):	**2,33**	**63**
Самостоятельное изучение разделов дисциплины	2,33	63
Экзамен	**1**	**27**
Контактная работа – промежуточная аттестация	1	0,3
Подготовка к экзамену		26,7
Вид контроля:	**Экзамен**	

Министерство науки и высшего образования Российской федерации
Федеральное государственное бюджетное образовательное учреждение высшего образования
«Российский химико-технологический университет имени Д.И. Менделеева»

«УТВЕРЖДАЮ»

Проректор по учебной работе

_____ С.Н. Филатов

«_____» _____ 2020 г.

РАБОЧАЯ ПРОГРАММА ДИСЦИПЛИНЫ

«Общая химическая технология»

Направление подготовки 18.03.01 Химическая технология

Квалификация «бакалавр»

РАССМОТРЕНО И ОДОБРЕНО
на заседании Методической комиссии
РХТУ им. Д.И. Менделеева
«30» июня 2020 г.
Протокол №25

Председатель _____ Н.А. Макаров

Москва 2020 г.

Программа составлена:

к.т.н., доцентом кафедры ОХТ, Давидхановой М.Г.

Программа рассмотрена и одобрена на заседании кафедры Общей химической технологии «22» июня 2020 г., протокол № 24.

СОДЕРЖАНИЕ

1. ЦЕЛЬ И ЗАДАЧИ ДИСЦИПЛИНЫ 527
2. ТРЕБОВАНИЯ К РЕЗУЛЬТАТАМ ОСВОЕНИЯ ДИСЦИПЛИНЫ 528
3. ОБЪЕМ ДИСЦИПЛИНЫ И ВИДЫ УЧЕБНОЙ РАБОТЫ 529
4. СОДЕРЖАНИЕ ДИСЦИПЛИНЫ 530
4.1. Разделы дисциплины и виды занятий 530
4.2. Содержание разделов дисциплины 531
5. СООТВЕТСТВИЕ СОДЕРЖАНИЯ ТРЕБОВАНИЯМ К РЕЗУЛЬТАТАМ ОСВОЕНИЯ ДИСЦИПЛИНЫ 534
6. ПРАКТИЧЕСКИЕ И ЛАБОРАТОРНЫЕ ЗАНЯТИЯ 535
6.1. Практические занятия 535
6.2. Лабораторные занятия 536
7. САМОСТОЯТЕЛЬНАЯ РАБОТА 536
8. ПРИМЕРЫ ОЦЕНОЧНЫХ СРЕДСТВ ДЛЯ КОНТРОЛЯ ОСВОЕНИЯ ДИСЦИПЛИНЫ 537
8.1. Примеры контрольных вопросов для текущего контроля освоения дисциплины 537
8.2. Вопросы для итогового контроля освоения дисциплины 538
8.3. Структура и примеры билетов для экзамена 542
9. УЧЕБНО-МЕТОДИЧЕСКОЕ ОБЕСПЕЧЕНИЕ ДИСЦИПЛИНЫ 543
9.1. Рекомендуемая литература 543
9.2. Рекомендуемые источники научно-технической информации 544
9.3. Средства обеспечения освоения дисциплины 544
10. МЕТОДИЧЕСКИЕ УКАЗАНИЯ ДЛЯ ОБУЧАЮЩИХСЯ 545
10.1. Для студентов, обучающихся без использования дистанционных образовательных технологий 545
10.2. Для студентов, обучающихся с использованием дистанционных образовательных технологий 545
11. МЕТОДИЧЕСКИЕ УКАЗАНИЯ ДЛЯ ПРЕПОДАВАТЕЛЕЙ 546
11.1. Для преподавателей, реализующих образовательные программы без использования дистанционных образовательных технологий 546
11.2. Для преподавателей, реализующих образовательные программы с использованием дистанционных образовательных технологий 546
12. ПЕРЕЧЕНЬ ИНФОРМАЦИОННЫХ ТЕХНОЛОГИЙ, ИСПОЛЬЗУЕМЫХ В ОБРАЗОВАТЕЛЬНОМ ПРОЦЕССЕ 547
13. МАТЕРИАЛЬНО-ТЕХНИЧЕСКОЕ ОБЕСПЕЧЕНИЕ ДИСЦИПЛИНЫ 549
13.1. Оборудование, необходимое в образовательном процессе 549
13.2. Учебно-наглядные пособия 549
13.3. Компьютеры, информационно-телекоммуникационные сети, аппаратно-программные и аудиовизуальные средства 549
13.4. Печатные и электронные образовательные и информационные ресурсы 549
13.5. Перечень лицензионного программного обеспечения 550
14. ТРЕБОВАНИЯ К ОЦЕНКЕ КАЧЕСТВА ОСВОЕНИЯ ПРОГРАММЫ 550
15. ОСОБЕННОСТИ ОРГАНИЗАЦИИ ОБРАЗОВАТЕЛЬНОГО ПРОЦЕССА ДЛЯ ИНВАЛИДОВ И ЛИЦ С ОГРАНИЧЕННЫМИ ВОЗМОЖНОСТЯМИ ЗДОРОВЬЯ 552

1. ЦЕЛЬ И ЗАДАЧИ ДИСЦИПЛИНЫ

Программа составлена в соответствии с требованиями Федерального государственного образовательного стандарта (ФГОС ВО) для направления подготовки ***18.03.01 Химическая технология***, рекомендациями методической комиссии и накопленного опыта преподавания дисциплины кафедрой Общей химической технологии РХТУ им. Д.И. Менделеева. Программа рассчитана на изучение дисциплины в течение одного семестра.

Дисциплина «***Общая химическая технология***» относится к базовой части дисциплин учебного плана (***Б1.Б.18***). Программа дисциплины предполагает, что обучающиеся имеют теоретическую и практическую подготовку в области высшей математики, физики, физической химии, процессов и аппаратов химической технологии.

Цель дисциплины – формирование знаний в области реализации химико-технологических процессов с учетом физико-химических особенностей протекающих реакций, выбора оптимальных условий реализуемых процессов, выбора эффективных реакторов, приобретения навыков в составлении материальных и тепловых балансов, в расчете процессов и реакторов на основе математического моделирования, получения знаний в области разработки энергосберегающих химико-технологических систем (ХТС), безотходных и малоотходных технологий на примере современных производств.

Задачи дисциплины:

– изучение химического производства как ХТС, её организации, структуры и функционирования;

– изучение методов балансовых расчётов, анализа химического производства, определения его эффективности;

– обучение методам и приёмам разработки ХТС и оптимальной организации химико-технологических процессов в ней;

– развитие инженерного мышления и эрудиции при анализе и синтезе ХТС;

– знакомство с некоторыми конкретными химическими производствами, на примере которых предметно демонстрируются основные теоретические положения курса.

Дисциплина «***Общая химическая технология***» преподается в ***6ом*** или в ***7ом*** семестре. Контроль успеваемости студентов ведется по принятой в университете рейтинговой системе.

2. ТРЕБОВАНИЯ К РЕЗУЛЬТАТАМ ОСВОЕНИЯ ДИСЦИПЛИНЫ

Изучение дисциплины «***Общая химическая технология***» при подготовке бакалавров по направлению подготовки ***18.03.01 Химическая технология*** направлено на приобретение следующих ***общепрофессиональных (ОПК)*** компетенций:

– способность и готовность использовать основные законы естественнонаучных дисциплин в профессиональной деятельности (ОПК-1);

– готовность использовать знания о современной физической картине мира, пространственно-временных закономерностях, строении вещества для понимания окружающего мира и явлений природы (ОПК-2).

В результате изучения дисциплины студент бакалавриата должен:

Знать:

– основы теории химических процессов и реакторов;

– методологию исследования взаимодействия химических превращений и явлений переноса на всех масштабных уровнях;

– методику выбора реактора и расчёта процесса в нем;

– основные реакционные процессы и реакторы химической технологии;

– основные принципы организации химического производства, его иерархическую структуру, методы оценки эффективности производства;

– основные химические производства.

Уметь:

– рассчитать основные характеристики химического процесса;

– выбрать рациональную схему производства заданного продукта;

– оценить технологическую эффективность производства;

– выбрать эффективный тип реактора;

– провести расчет технологических параметров для заданного процесса;

– определить параметры наилучшей организации процесса в химическом реакторе.

Владеть:

– методами анализа эффективности работы химических производств;

– методами расчета и анализа процессов в химических реакторах, определения технологических показателей;

– методами выбора химических реакторов.

3. ОБЪЕМ ДИСЦИПЛИНЫ И ВИДЫ УЧЕБНОЙ РАБОТЫ

Вид учебной работы	ЗЕ	Акад. ч.
Общая трудоемкость дисциплины	**6**	**216**
Контактная работа – аудиторные занятия:	**2,67**	**96**
Лекции	0,89	32
Практические занятия (ПЗ)	0,89	32
Лабораторные работы (ЛР)	0,89	32
Самостоятельная работа	**2,33**	**84**
Самостоятельное изучение разделов дисциплины	2,33	84
Вид контроля:		
экзамен	**1**	**36**
Контактная работа – промежуточная аттестация	0,01	0,4
Подготовка к экзамену	0,99	35,6

Вид учебной работы	ЗЕ	Астр. ч.
Общая трудоемкость дисциплины	**6**	**162**
Контактная работа – аудиторные занятия:	**2,67**	**60**
Лекции	0,89	24
Практические занятия (ПЗ)	0,89	24
Лабораторные работы (ЛР)	0,89	24
Самостоятельная работа	**2,33**	**63**
Самостоятельное изучение разделов дисциплины	2,33	63
Вид контроля:		
экзамен	**1**	**27**
Контактная работа – промежуточная аттестация	0,01	0,3
Подготовка к экзамену	0,99	26,7

4. СОДЕРЖАНИЕ ДИСЦИПЛИНЫ

4.1. Разделы дисциплины и виды занятий

№ п/п	Раздел дисциплины	Академ. часов				
		Всего	**Лек**	**ПЗ**	**ЛР**	**СР**
1	**Раздел 1. Химическая технология и химическое производство**	**21**	**6**	**-**	**-**	**15**
1.1	Основные определения и положения	4	1	-	-	3
1.2	Химическое производство	9	2	-	-	7
1.3	Сырьевые ресурсы, вода и энергия в химическом производстве	8	3	-	-	5
2	**Раздел 2. Теоретические основы химических процессов и реакторов**	**84**	**16**	**14**	**24**	**30**
2.1	Основные определения и положения	16	3	2	4	8
2.2	Химические процессы	33	6	5	14	7
2.3	Химические реакторы	29	5	7	6	11
2.4	Промышленные химические реакторы	6	2	-	-	4
3.	**Раздел 3. Химическое производство, как химико-технологическая система (ХТС)**	**38**	**6**	**12**	**-**	**20**
3.1	Структура и описание химико-технологической системы	8	2	2	-	4
3.2	Анализ ХТС	15	2	5	-	8
3.3	Синтез ХТС	15	2	5	-	8
4.	**Раздел 4. Промышленные химические производства**	**28**	**3**	**6**	**8**	**11**
5.	**Раздел 5. Современные тенденции в развитии химической технологии**	**9**	**1**	**-**	**-**	**8**
	ИТОГО	**180**	**32**	**32**	**32**	**84**
	Экзамен	**36**				
	ИТОГО	**216**				

4.2. Содержание разделов дисциплины

Раздел 1. Химическая технология и химическое производство

1.1. Основные определения и положения.

Химическая технология. Объект химической технологии. Межотраслевой характер химической технологии. Развитие химических производств и химической технологии. Место химической технологии в промышленной сфере и методов химической технологии в нехимических отраслях промышленности. Системный анализ сложных схем и взаимодействий элементов схемы – понятие и содержание метода. Физическое и математическоемоделирование, определение и основные понятия, их место в инженерно-химических исследованиях и разработках. Место и значение натурного и вычислительного эксперимента. Содержание и задачи учебного курса.

1.2. Химическое производство.

Понятие о химическом производстве. Многофункциональность химического производства. Общая структура химического производства. Основные подсистемы химического производства. Основные технологические компоненты химического производства.

Качественные и количественные показатели химического производства: технологические, экономические, эксплуатационные, социальные.

1.3. Сырьевые ресурсы, вода и энергия в химическом производстве

Классификация сырьевых ресурсов по различным признакам – фазовому состоянию, происхождению, источникам. Минеральное сырье (руды и полезные ископаемые), органическое природное сырье (горючие ископаемые), растительное и животное сырье, вторичное сырье – их использование и пути переработки. Основные способы первичной обработки сырья (обогащение, очистка, подготовка к транспортировке и переработке). Понятие, сущность и примеры углубления использования сырья, комбинирования производств и комплексной переработки сырья.

Значение и использование воды в химических производствах. Источники воды. Требования к технологической и бытовой воде. Промышленная подготовка воды и методы ее очистки от примесей. Основные методы контроля качества воды. Экономия водопотребления в производстве. Водооборотные системы.

Виды и источники энергии в химической промышленности. Масштабы потребления и способы уменьшения энергетических затрат. Сущность и примеры регенерации и рекуперации энергии. Энерготехнологические системы. Вторичные энергетические ресурсы.

Раздел 2. Теоретические основы химических процессов и реакторов

2.1. Основные определения и положения

Физико-химические закономерности химических превращений – стехиометрические, термодинамические, кинетические. Показатели химического превращения – степень превращения, выход продукта, интегральная и дифференциальная селективности, скорости реакции и превращения реагентов.

2.2. Химические процессы

Определение. Классификация химических процессов по различным признакам – химическим (вид химической реакции, термодинамические характеристики, схема превращений) и фазовым (число и агрегатное состояние фаз).

Гомогенный химический процесс. Определение и примеры. Влияние химических признаков и условий протекания процесса на его показатели. Способы интенсификации.

Понятие оптимальных температур. Оптимальные температуры для обратимых и необратимых экзо- и эндотермических реакций.

Гетерогенный (некаталитический) химический процесс. Определение и примеры. Структура процесса и его составляющие (стадии). Наблюдаемая скорость химического превращения. Области (режимы) протекания процесса, лимитирующая стадия.

Гетерогенный химический процесс "газ (жидкость) - твердое". Обоснование, построение и анализ математической модели для реакций горения (модель "сжимающаяся сфера") и топохимической (модель "с невзаимодействующим ядром"). Наблюдаемая скорость

превращения, время превращения и пути интенсификации для различных областей протекания процесса.

Гетерогенный химический процесс "газ (жидкость) - жидкость". Обоснование, построение и анализ математической модели. Наблюдаемая скорость превращения и области протекания процесса. Пути интенсификации для различных режимов процесса.

Каталитический процесс. Определение, классификация, примеры. Гетерогенный катализ на твердом катализаторе. Обоснование, построение и анализ математической модели на каталитической поверхности и в пористом зерне катализатора. Наблюдаемая скорость превращения и области протекания процесса. Степень использования внутренней поверхности. Пути интенсификации каталитических процессов.

2.3. Химические реакторы

Определение и назначение химического реактора. Реакторы в химических и нехимических отраслях промышленности. Обзор типов химических реакторов, их структурные элементы (реакционная зона, устройства ввода и вывода, смешения, разделения и распределения потоков, теплообменные элементы), основные процессы и явления в них.

Систематизация процессов в химическом реакторе по масштабу их протекания: химическая реакция, химический процесс в элементарном объеме, процессы в реакционном элементе и в реакторе в целом, их взаимосвязь и иерархическая структура математической модели процесса в реакторе. Примеры процессов в различных видах химических реакторов.

Классификация процессов в реакторах по различным признакам - вид химического процесса, организация потоков реагентов (схема движения регентов через реактор, структура потоков в реакционной зоне), организация тепловых потоков (тепловой режим, схема теплообмена), стационарность процесса.

Обоснование и построение математической модели процесса в реакторах различного типа как системы уравнений материального и теплового балансов на основе данных о структуре потока, химических превращениях, явлениях переноса тепла и вещества и их взаимодействии. Систематизация и классификация математических моделей процессов в реакторах.

Изотермические процессы в химическом реакторе. Влияние структуры потока (идеальное смешение и вытеснение), стационарности процесса (проточный и периодический), параметров и условий протекания процесса (температура, концентрация, давление, объем реакционной зоны, время), вида химической реакции (простая и сложная, обратимая и необратимая) и ее параметров на профили концентраций и показатели процесса в реакторе (степень превращения, выход продукта, селективность процесса). Основы расчета процесса в реакторе. Сопоставление эффективности процессов в реакторах, описываемых моделями идеального смешения и вытеснения.

Неизотермические процессы в химических реакторах. Организация тепловых потоков и режимов в химических реакторах. Распределение температуры, концентраций и степени превращения в реакторе в режимах идеального смешения и вытеснения, адиабатическом и с теплообменом. Связь температуры и степени превращения в адиабатическом процессе. Сопоставление с изотермическим режимом. Число и устойчивость стационарных режимов в реакторах идеального смешения.

2.4. Промышленные химические реакторы

На конкретных примерах предметно рассматриваются промышленные реакторы для проведения гомогенных, гетерогенных и каталитических процессов – типы реакторов, конструктивные характеристики и особенности режима, области использования.

Раздел 3. Химическое производство, как химико-технологическая система

3.1. Структура и описание химико-технологической системы

Химическое производство как химико-технологическая система (ХТС). Понятие системы и ХТС. Состав ХТС: элементы, связи, подсистемы. Элементы ХТС, классификация по виду процессов и назначению. Технологические связи элементов ХТС (потоки).

Последовательная, параллельная, разветвленная, последовательно-обводная (байпас), обратная (рецикл) технологические связи. Их схемы и назначение.

Описание ХТС. Виды моделей ХТС - описательные и графические. Описательные модели - химическая схема и математическая модель. Графические модели - функциональная, технологическая, структурная и другие (специальные) схемы. Назначение, применение и взаимосвязь моделей.

3.2. Анализ ХТС

Понятие, задачи и результаты анализа ХТС - состояние ХТС, материальный и тепловой балансы, показатели химического производства.

Свойства ХТС как системы: взаимосвязанность режимов элементов, различие оптимальности элемента одиночного и в системе, устойчивость и существование стационарных режимов и др.

Материальный и тепловой балансы. Методика составления и расчета материальных и тепловых балансов ХТС и ее подсистем. Особенности расчета балансов в схемах с рециклом. Формы представления балансов (таблицы, диаграммы и др.).

Материальный баланс для массообменных и реакционных элементов. Использование стехиометрических, термодинамических и межфазных балансовых соотношений. Степень использования сырьевых ресурсов.

Энтальпийный, энергетический (по полной энергии) и эксергетический балансы и КПД. Их сопоставление и использование в анализе ХТС.

3.3. Синтез ХТС

Понятие и задачи синтеза ХТС. Основные этапы разработки ХТС. Роль математических и эвристических методов.

Основные концепции при синтезе ХТС: полное использование сырьевых и энергетических ресурсов, минимизация отходов, оптимальное использование аппаратуры. Их содержание и способы реализации. Комбинированные производства, совмещенные процессы, вторичные энергетические ресурсы, энерготехнологические системы, перестраиваемые ХТС, замкнутые, малоотходные производства - их понятия, особенности и применение.

Однородные технологические схемы: система рекуперативного теплообмена, система разделения многокомпонентной смеси, система реакторов. Основы построения их оптимальной структуры

Раздел 4. Промышленные химические производства

Химические производства рассматриваются предметно как реализация изученных теоретических основ химико-технологических процессов и ХТС, концепций построения высокоэффективной ХТС. Основной акцент делается на физико-химические основы концепции построения технологической схемы производства и его подсистем. Производство серной кислоты. Производство аммиака. Производство азотной кислоты. Производство стирола.

Раздел 5. Современные тенденции в развитии химической технологии

Текущее состояние химической промышленности в мире и тенденции ее развития. Перспективные источники сырья и энергии. Кластеризация химической промышленности. Совмещенные процессы. Гибкие и перестраиваемые технологические схемы. Новые химико-технологические процессы и способы получения продуктов. Нанотехнология.

5. СООТВЕТСТВИЕ СОДЕРЖАНИЯ ТРЕБОВАНИЯМ К РЕЗУЛЬТАТАМ ОСВОЕНИЯ ДИСЦИПЛИНЫ

№	В результате освоения дисциплины студент должен:	Раздел 1	Раздел 2	Раздел 3	Раздел 4	Раздел 5
Знать:						
1	основы теории химических процессов и реакторов;		+			
2	методологию исследования взаимодействия химических превращений и явлений переноса на всех масштабных уровнях;	+				
3	методику выбора реактора и расчёта процесса в нем;		+			
4	основные реакционные процессы и реакторы химической технологии;		+			
5	основные принципы организации химического производства, его иерархическую структуру, методы оценки эффективности производства;			+		+
6	основные химические производства.				+	+
Уметь:						
7	рассчитать основные характеристики химического процесса;	+	+			
8	выбрать рациональную схему производства заданного продукта;			+	+	+
9	оценить технологическую эффективность производства;	+			+	+
10	выбрать эффективный тип реактора;		+			
11	провести расчет технологических параметров для заданного процесса;					
12	определить параметры наилучшей организации процесса в химическом реакторе.		+			
Владеть:						
13	методами анализа эффективности работы химических производств;	+			+	+
14	методами расчета и анализа процессов в химических реакторах, определения технологических показателей;		+	+		
15	методами выбора химических реакторов.		+			

В результате освоения дисциплины студент должен приобрести следующие ***общепрофессиональные*** компетенции:						
Общепрофессиональные компетенции:						
16	способность и готовность использовать основные законы естественнонаучных дисциплин в профессиональной деятельности (ОПК-1);	+	+	+	+	+
17	готовность использовать знания о современной физической картине мира, пространственно-временных закономерностях, строении вещества для понимания окружающего мира и явлений природы (ОПК-2).	+	+	+	+	+

6. ПРАКТИЧЕСКИЕ И ЛАБОРАТОРНЫЕ ЗАНЯТИЯ

6.1. Практические занятия

Предусмотрены практические занятия обучающегося в бакалавриате в объеме ***32*** акад. ч.

№ п/п	№ раздела дисциплины	Темы практических занятий	Часы
1	Раздел 2	Показатели химико-технологического процесса. Стехиометрические закономерности.	2
2	Раздел 2	Показатели химико-технологического процесса. Термодинамические закономерности.	3
3	Раздел 2	Показатели химико-технологического процесса. Кинетические закономерности.	3
4	Раздел 2	Реакторы идеального вытеснения (РИВ) и идеального смешения непрерывного действия (РИС-н)	4
5	Раздел 2	Реакторы идеального смешения периодического действия (РИС-п). Адиабатический реактор идеального смешения	2
6	Раздел 3	Каскад реакторов идеального смешения (к-РИС-н)	3
7	Раздел 3	Разнородные ХТС. Последовательное и параллельное соединение РИС и РИС	2
8	Раздел 3	Фракционный рецикл	3
9	Раздел 3	Материальный баланс элемента ХТС без химического превращения	2
10	Раздел 3	Материальный баланс элемента ХТС с химическим превращением	2
11	Раздел 4	Расходные коэффициенты по сырью, энергии и вспомогательным материалам	3
12	Раздел 4	Материальный баланс ХТС в целом	3

6.2. Лабораторные занятия

Лабораторный практикум по дисциплине «***Общая химическая технология***» выполняется в соответствии с учебным планом в ***6ом*** или в ***7ом*** семестре в объеме ***32*** акад. ч. Лабораторные работы охватывают ***2*** раздела дисциплины. В практикум входит ***4*** работы, по***8*** акад. ч. на каждую работу. Выполнение лабораторного практикума способствует закреплениюматериала, изучаемого в дисциплине «***Общая химическая технология***», а также дает знания о моделировании реакторов и реакторных систем, об анализе химических процессов в аппаратах, а также о промышленных процессах химической технологии.

Максимальное количество баллов за выполнение лабораторного практикума составляет ***20*** баллов (максимально по ***5*** баллов за каждую работу).

Примеры лабораторных работ и разделы, которые они охватывают

№ п/п	№ раздела дисциплины	Наименование лабораторных работ
1	Раздел 2	Моделирование изотермических процессов в реакторах и реакторных системах
2	Раздел 2	Анализ процесса «газ-твёрдое» на примере обжига сульфида цинка
3	Раздел 2	Окисление диоксида серы
4	Раздел 4	Анализ химико-технологических систем – производство азотной кислоты

7. САМОСТОЯТЕЛЬНАЯ РАБОТА

Рабочей программой дисциплины «***Общая химическая технология***» предусмотрена самостоятельная работа студента бакалавриата в объеме ***84*** акад. ч. плюс ***35.6*** акад. ч. (подготовка к экзамену). Самостоятельная работа проводится с целью углубления знаний по дисциплине и предусматривает:

- ознакомление и проработку рекомендованной литературы;
- участие в семинарах РХТУ им. И. Менделеева по тематике дисциплины;
- подготовку к выполнению контрольных работ по материалу дисциплины;
- подготовку к сдаче ***экзамена*** и лабораторного практикума по дисциплине.

Планирование времени на самостоятельную работу, необходимого на изучение дисциплины, студентам лучше всего осуществлять на весь период изучения, предусматривая при этом регулярное повторение пройденного материала. Материал, законспектированный на лекциях, необходимо регулярно дополнять сведениями из литературных источников, представленных в рабочей программе дисциплины. При работе с указанными источниками рекомендуется составлять краткий конспект материала, с обязательным фиксированием библиографических данных источника.

8. ПРИМЕРЫ ОЦЕНОЧНЫХ СРЕДСТВ ДЛЯ КОНТРОЛЯ ОСВОЕНИЯ ДИСЦИПЛИНЫ

8.1. Примеры контрольных вопросов для текущего контроля освоения дисциплины

Для текущего контроля предусмотрено ***3*** контрольных работы. Максимальная оценка за контрольные работы составляет: ***10*** баллов за первую, ***15*** баллов за вторую и третью. ***20*** баллов отводятся на лабораторные работы.

Раздел 2. Пример контрольной работы № 1. Максимальная оценка – 10 баллов. Контрольная работа содержит 2 вопроса, по 5 баллов за вопрос.

1. Определить степень превращения по компоненту В (x_B) и состав реакционной смеси для реакции

$$A + 2B = 2R + S,$$

если x_A = 0,6; c_{A0} =1 кмоль/м^3; c_{B0}= 1,5 кмоль/м^3.

2. Определить влияние избытка водяного пара в исходной смеси на равновесную степень превращения этилена в обратимой реакции синтеза этанола:

$$C_2H_4 + H_2O \leftrightarrow C_2H_5OH$$

для трёх мольных соотношений в исходной смеси $\alpha = H_2O:C_2H_4$ = 1; 4; 9. Давление в процессе 3 МПа, константа равновесия K_p= 0,068 МПа$^{-1}$.

Раздел 3. Пример контрольной работы № 2. Максимальная оценка –15 баллов. Контрольная работа содержит 2 вопроса, 7 баллов за первый вопрос, 8 балловза второй вопрос.

1. Реактор периодического действия за 8 ч должен производить N_R = 4,8 кмоль продукта R. Чтобы загрузить реактор, нагреть его до нужной температуры и разгрузить после окончания процесса, требуется 1 ч.

1) Найти необходимый объём реактора, если известно, что в реакторе протекает реакция $A \rightarrow R$ с константой скорости 0,026 мин$^{-1}$, начальная концентрация вещества А равна 8 кмоль/м^3, 99 % которого подвергается превращению.

2) Определить объёмы реакторов ИС-Н и ИВ для получения такого же количества продукта R в сутки при той же степени превращения вещества А.

2. В реакторе идеального смешения объёмом 0,3 м^3 проводится экзотермическая реакция 1-го порядка $A \rightarrow R + Q_p$. Константа скорости реакции описывается уравнением $k = 10^3 exp(-\frac{20000}{RT})$ мин$^{-1}$. Тепловой эффект реакции составляет 2300 ккал/кмоль. Плотность реакционной массы не зависит от степени превращения и равна 420 кг/м^3. Удельная теплоёмкость раствора равна 0,95 ккал/(кг·К). Раствор реагента А подаётся с концентрацией 6 кмоль/м^3 в количестве 0,6 м^3/ч. Рассчитать, при какой температуре следует подавать исходный раствор вещества А в реактор, работающий в адиабатическом режиме, чтобы температура в нём не превышала 60 ^{0}С.

Раздел 4. Примеры вопросов к контрольной работе № 3. Максимальная оценка –15 баллов. Контрольная работа содержит 1 вопрос.

Жидкофазный процесс описывается реакцией 1-го порядка типа $A \rightarrow 2R$ с константой скорости равной $8{,}3 \cdot 10^{-3}$ сек$^{-1}$. Концентрация исходного вещества составляет 0,36 моль/л. Расход реакционной смеси равен 0,12 м^3/мин.

Процесс проводится в установке из 3 реакторов смешения, соединенных последовательно объемом 0,3 м^3.

Определить производительность установки по продукту R.

8.2. Вопросы для итогового контроля освоения дисциплины

Максимальное количество баллов за ***экзамен*** – ***40*** баллов. Экзаменационный билет содержит ***3*** вопроса.

Вопрос 1 – ***10*** баллов, вопрос 2 – ***15*** баллов, вопрос 3 – ***15*** баллов.

1. Химический процесс. Технологические показатели эффективности. Модели химико-технологических систем. Подсистемы ХТС. Параметры состояния и параметры свойств потоков, параметры состояния элементов ХТС.
2. Материальный и тепловой балансы реакционного элемента ХТС. Свойства ХТС Синтез ХТС. Концепции синтеза и пути их решения. Синтез и сравнение однородных систем реакторов вытеснения и смешения при проведении в них различных реакций.
3. Стехиометрические закономерности химических процессов. Использование стехиометрических закономерностей в расчетах показателей эффективности технологических процессов.
4. Термодинамические закономерности химических процессов и их использование в технологических расчетах
5. Кинетические закономерности химических процессов. Скорость реакции и скорость превращения вещества. Схема превращения вещества
6. Гомогенные процессы. Кинетическая модель для простых необратимых реакций различного порядка. Аналитические и графические зависимости: r(c), r(T), r(x), c(t). Теоретический оптимальный режим.
7. Гомогенные процессы. Кинетическая модель для простых обратимых реакций. Аналитические и графические зависимости: r(c), r(T), r(x), c(t), x(T). Линия оптимальных температур. Теоретический оптимальный режим.
8. Гомогенные процессы. Кинетическая модель для сложных параллельных реакций. Аналитические и графические зависимости: r(c), r(T), r(x), c(t), $S_R(c)$, $S_R(T)$. Теоретический оптимальный режим.
9. Гомогенные процессы. Кинетическая модель для сложных последовательных реакций. Аналитические и графические зависимости: r(c), r(T), r(x), c(t), $S_R(c)$, $S_R(T)$. Теоретический оптимальный режим.
10. Гетерогенные процессы. Классификация. Примеры.
11. Гетерогенный процесс газ-твердое. Модель «сжимающаяся сфера». Материальный баланс по газовой и твердой фазам. Наблюдаемая скорость превращения Время полного превращения твердого. Режимы протекания процесса. Лимитирующие стадии.
12. Гетерогенный процесс газ-твердое. Модель «сжимающаяся сфера». Режимы протекания процесса. Лимитирующие стадии. Способы интенсификация процессов, протекающих в различных лимитирующих стадиях.
13. Гетерогенный процесс газ-твердое. Модель «сжимающаяся сфера». Режимы протекания процесса. Лимитирующие стадии. Влияние температуры и скорости потока на скорость превращения
14. Гетерогенный процесс газ-твердое. Модель «сжимающееся ядро». Режимы протекания процесса. Лимитирующие стадии. Способы интенсификация процессов, протекающих в различных лимитирующих стадиях.
15. Гетерогенный процесс газ-твердое. Модель «сжимающееся ядро». Материальный баланс по газовой и твердой фазам. Наблюдаемая скорость превращения и время полного превращения твердого для процесса, протекающего в кинетической, области.
16. Гетерогенный процесс газ-твердое. Модель «сжимающееся ядро». Материальный баланс по газовой и твердой фазам. Наблюдаемая скорость превращения и время полного превращения твердого для процесса, протекающего во внутридиффузионной области
17. Гетерогенный процесс газ-твердое. Модель «сжимающееся ядро». Материальный баланс по газовой и твердой фазам. Наблюдаемая скорость превращения и время полного превращения твердого для процесса, протекающего во внешнедиффузионной области.

18. Каталитические процессы. Катализаторы. Требования, предъявляемые к катализаторам.
19. Гетерогенно-каталитический процесс на непористом зерне катализатора. Основные стадии. Математическое описание процесса. Наблюдаема скорость процесса.
20. Гетерогенно-каталитический процесс на непористом зерне катализатора. Наблюдаема скорость процесса. Наблюдаемый коэффициент. Влияние температуры и скорости потока на скорость превращения
21. Гетерогенно-каталитический процесс на пористом зерне катализатора. Математическое описание процесса. Основные стадии. Наблюдаемая скорость процесса. Модуль Зельдовича-Тилле.
22. Гетерогенно-каталитический процесс на пористом зерне катализатора. Наблюдаемая скорость процесса. Модуль Зельдовича-Тилле. Степень использования внутренней поверхности катализатора. Режимы протекания процесса
23. Гетерогенно-каталитический процесс на пористом зерне катализатора. Наблюдаемая скорость процесса. Модуль Зельдовича-Тилле. Влияние температуры и размера зерен катализатора на наблюдаемую скорость процесса и степень использования внутренней поверхности катализатора
24. Тепловые явления на непористом зерне катализатора
25. Тепловые явления на пористом зерне катализатора
26. Гетерогенный процесс газ-жидкость. Математическое описание процесса. Основные стадии. Наблюдаемая скорость процесса. Способы интенсификации.
27. Основные типы реакторов в химической технологии. Работа ректоров в периодическом и непрерывном режимах. Условное время пребывания. Функциональные элементы реактора. Этапы построения математической модели реактора.
28. Построение модели периодического реактора идеального смешения. Изотермические процессы в непрерывных реакторах смешения. Аналитические и графические зависимости концентрации, степени превращения от времени для простых реакций.
29. Построение модели непрерывного реактора идеального смешения. Изотермические процессы в непрерывных реакторах смешения. Аналитические и графические зависимости концентрации, степени превращения, и дифференциальной селективности от времени пребывания для сложной параллельной реакции.
30. Построение модели непрерывного реактора идеального смешения. Изотермические процессы в непрерывных реакторах смешения. Аналитические и графические зависимости концентрации, степени превращения, и дифференциальной селективности от времени пребывания для сложной последовательной реакции
31. Построение модели идеального реактора вытеснения. Изотермические процессы в реакторах вытеснения и периодических реакторах смешения. Аналитические и графические зависимости концентрации, степени превращения, и дифференциальной селективности от времени пребывания для простых реакций.
32. Построение модели реактора идеального вытеснения. Изотермические процессы в реакторах вытеснения. Аналитические и графические зависимости концентрации, степени превращения, и дифференциальной селективности от времени пребывания для сложной параллельной реакции.
33. Построение модели реактора идеального вытеснения. Изотермические процессы в реакторах вытеснения. Аналитические и графические зависимости концентрации, степени превращения, и дифференциальной селективности от времени пребывания для сложной последовательной реакции.
34. Построение модели непрерывного реактора идеального смешения. Неизотермические процессы в непрерывных реакторах смешения.
35. Построение модели реактора идеального вытеснения. Неизотермические процессы вреакторе идеального вытеснения и периодическом реакторе идеального смешения.

36. Сравнение непрерывных процессов в реакторах идеального смешения и идеального вытеснения при проведении в них простых и сложных реакций
37. Каскад реакторов идеального смешения. Аналитический и графический методы расчета каскада реакторов
38. Сравнение эффективности работы единичного реактора смешения, каскада последовательного соединения и параллельного соединения реакторов идеального смешения при проведении в них простых и сложных реакций
39. Сравнение эффективности работы единичного реактора вытеснения, каскада последовательного соединения и параллельного соединения реакторов идеального вытеснения при проведении в них простых и сложных реакций.
40. Виды связей в ХТС и их назначение.
41. Модели химико-технологических систем. Подсистемы ХТС. Параметры состояния и параметры свойств потоков, параметры состояния элементов ХТС.
42. Материальный и тепловой балансы реакционного элемента ХТС.
43. Свойства ХТС
44. Синтез ХТС производства азотной кислоты. Химическая и структурная схемы производства. Физико-химическое основы окисления аммиака, абсорбции диоксида азота. Решение концепций полного использования сырья, эффективного использования энергоресурсов, минимизации отходов, эффективного использования оборудования.
45. Концепции синтеза ХТС и пути их решения.
46. ХТС производства серной кислоты. Химическая и структурная схемы. Физико- химические основы абсорбции триоксида серы. Решение концепций минимизации отходов.
47. ХТС производства серной кислоты. Химическая и структурная схемы. Физико- химические основы обжига серосодержащего сырья. Решение концепций полного использования сырья.
48. ХТС производства серной кислоты. Химическая и структурная схемы. Физико- химические основы каталитического окисления диоксида серы. Решение концепций эффективного использования энергоресурсов.
49. ХТС производства аммиака. Полная химическая и структурная схемы производства. Физико-химические основы получения азото-водородной смеси. Решение концепций минимизации отходов.
50. ХТС производства аммиака. Полная химическая и структурная схемы производства. Физико-химические основы получения синтеза аммиака. Решение концепций эффективного использования энергоресурсов.
51. ХТС производства азотной кислоты. Химическая и структурная схемы производства. Физико-химическое основы окисления аммиака. Решение концепций полного использования сырья.
52. ХТС производства азотной кислоты. Химическая и структурная схемы производства. Физико-химическое основы абсорбции диоксида азота. Решение концепции эффективного использования энергоресурсов.
53. ХТС производства азотной кислоты. Химическая и структурная схемы производства. Решение концепций минимизации отходов и эффективного использования оборудования.
54. Синтез системы разделения (ректификация) многокомпонентной смеси.
55. Синтез технологической схемы теплообмена между несколькими потоками.
56. Синтез технологической системы реакторов (последовательное и параллельное соединение реакторов идеального смешения и вытеснения для простых и сложных реакций).
57. Производство серной кислоты. Устройство контактного узла и абсорбционной аппаратуры. Пути интенсификации сернокислотного производства. Технологическая схема ДК/ДА в производстве H_2SO_4 контактным методом, как пример организации процессов в отдельных промышленных аппаратах и в ХТС.
58. Технологическая схема производства аммиака, как пример организации процессов в отдельных промышленных аппаратах и в ХТС.

59. Производство азотной кислоты. Окисление аммиака и окислов азота. Хемосорбция окислов азота. Физико-химические основы технологических процессов.
60. Энерготехнологическая система производства разбавленной HNO_3 под давлением 7,3 атм, как пример организации процессов в отдельных промышленных аппаратах и в ХТС.
61. Производство стирола. Химическая и функциональная схемы.
62. Производство стирола. Физико-химические основы и технологическая схема дегидрирования этилбензола.
63. Производство стирола. Физико-химические основы и технологическая схема выделения стирола из продуктов дегидрирования.
64. Производство стирола. Физико-химическое обоснование и технологическая схема энерготехнологической системы.
65. Современные тенденции в развитии химической технологии. Перспективные источники сырья и энергии.
66. Современные тенденции в развитии химической технологии. Новые химико-технологические процессы и способы получения продуктов.
67. Наилучшие доступные технологии.

Полный перечень оценочных средств приведен в виде отдельного документа, являющегося неотъемлемой частью основной образовательной программы.

8.3. Структура и примеры билетов для экзамена

Экзамен по дисциплине «***Общая химическая технология***» проводится в ***6ом*** или ***7ом*** семестре и включает контрольные вопросы по всем разделам рабочей программы дисциплины. Билет для ***экзамена*** состоит из ***3*** вопросов, относящихся к указанным разделам. Ответы на вопросы ***экзамена*** оцениваются из максимальной оценки ***40*** баллов следующим образом: максимальное количество баллов за первый вопрос – ***10*** баллов, второй – ***15*** баллов, третий вопрос – ***15*** баллов.

Пример билета для ***экзамена***:

«Утверждаю» заведующий кафедрой ОХТ _____ В.Н. Грунский «__»_____202_ г.	***Министерство науки и высшего образования РФ***
	Российский химико-технологический университет имени Д.И. Менделеева
	Кафедра Общей химической технологии
	18.03.01 Химическая технология
	Дисциплина: Общая химическая технология

Билет № 1

1. Химический процесс. Определение. Технологические показатели эффективности химического процесса.
2. Основные типы реакторов в химической технологии. Работа реакторов в периодическом и непрерывном режимах. Условное время пребывания. Функциональные элементы реакторов. Принципы построения математической модели.
3. ХТС производства серной кислоты. Химическая и функциональная схемы. Физико-химические основы абсорбции триоксида серы. Реализация концепции минимизации отходов

9. УЧЕБНО-МЕТОДИЧЕСКОЕ ОБЕСПЕЧЕНИЕ ДИСЦИПЛИНЫ

9.1. Рекомендуемая литература

А. Основная литература

1. Бесков В.С. Общая химическая технология: Учебник для вузов. – М.: ИКЦ "Академкнига". 2005. – 452 с. **(базовый учебник)**

2. Общая химическая технология. Основные концепции проектирования ХТС: учебник / И.М. Кузнецова, Х.Э. Харлампиди, В.Г. Иванов, Э.В. Чиркунов; под редакцией Х.Э. Харлампиди. – 2-е изд., перераб. – Санкт-Петербург: Лань, 2014. – 384 с. – ISBN 978-5-8114-1479-6. – Текст: электронный // Лань: электронно-библиотечная система. – URL: https://e.lanbook.com/book/45973. – Режим доступа: для авториз. пользователей.

3. Игнатенков В.И., Федосеев А.П., Ванчурин В.И., Сучкова Е.В., Давидханова М.Г., Семенов Г.М., Тарасенко Т.А., Вяткин Ю.Л., Дубко А.И. Общая химическая технология. Химические процессы и реакторы. Лабораторный практикум. – М.: РХТУ им. Д.И. Менделеева. 2018. – 108 с.

4. Семенов Г.М., Вяткин Ю.Л., Давидханова М.Г., Ванчурин В.И., Грунский В.Н., Игнатенков В.И., Сучкова Е.В., Тарасенко Т.А., Федосеев А.П. Общая химическая технология. Химико-технологические системы. Лабораторный практикум. - М.: РХТУ им. Д.И. Менделеева. 2017. – 112 с.

5. Сучкова Е. В., Тарасенко Т. А., Федосеев А. П., Давидханова М. Г., Грунский В. Н. Тестовые задания к лабораторному практикуму по ОХТ. – М.: РХТУ им. Д. И. Менделеева. 2014. – 40 с.

Б. Дополнительная литература

1. Игнатенков В.И., Бесков В.С. Примеры и задачи по общей химической технологии: учебное пособие для вузов. – М.: ИКЦ «Академкнига». 2005. – 198 с.

2. Ванчурин В.И., Игнатенков В.И., Тарасенко Т.А. Химические процессы и реакторы. Сборник задач: учебное пособие. – М.: РХТУ им. Д.И. Менделеева. 2017. – 68с.

3. Ванчурин В.И., Грунский В.Н. Гетерогенные каталитические процессы в примерах и задачах. Ч.1 – М.: РХТУ им. Д.И. Менделеева. 2016. – 32 с.

4. Ванчурин В.И., Грунский В.Н., Комарова А.Д., Гаспарян М.Д. Технологические расчёты в курсе Общей химической технологии. Материальный баланс химико-технологической системы. – М.: РХТУ им. Д.И. Менделеева. 2019. – 60 с.

5. Бесков В. С., Ванчурин В. И., Игнатенков В. И. Общая химическая технология в вопросах и ответах. Ч.1.: методическое пособие. – М.: РХТУ им. Д.И. Менделеева. 2011. – 83 с.

6. Ванчурин В.И., Игнатенков В.И., Игнатенкова В.В., Сучкова Е.В. Общая химическая технология в вопросах и ответах. Ч.2.: методическое пособие. – М.: РХТУ им. Д.И. Менделеева. 2016. – 64 с.

9.2. Рекомендуемые источники научно- технической информации

– Раздаточный иллюстративный материал к лекциям.
– Презентации к лекциям.
– Методические рекомендации по выполнению лабораторных работ.

Научно-технические журналы:
− «Журнал прикладной химии» ISSN 0044-4618
− Журнал «Теоретические основы химической технологии» ISSN 0040-3571
− Журнал «Химическая промышленность сегодня» ISSN 0023-110X

9.3. Средства обеспечения освоения дисциплины

Для реализации рабочей программы дисциплины подготовлены следующие средства обеспечения освоения дисциплины:

− компьютерные презентации интерактивных лекций – 16 штук, (общее число слайдов – 595);

− банк тестовых заданий для текущего контроля освоения дисциплины (общее число вопросов – 150);

− банк тестовых заданий для итогового контроля освоения дисциплины (общее число билетов – 50).

Для освоения дисциплины используются следующие нормативные и нормативно-методические документы (обновить даты обращения):

− Федеральный закон Российской Федерации от 29.12.2012 № 273-ФЗ «Об образовании в Российской Федерации» [Электронный ресурс] – Режим доступа: http://pravo.gov.ru/proxy/ips/?docbody=&nd=102162745&intelsearch=273-%D4%C7 (дата обращения: 20.06.2020).

− Федеральные государственные образовательные стандарты высшего образования // Координационный совет учебно-методических объединений и научно-методических советов высшей школы. Портал Федеральных образовательных стандартов высшего образования [Электронный ресурс] – Режим доступа: http://fgosvo.ru/fgosvo/92/91/4 (дата обращения: 20.06.2020).

− Приказ Министерства образования и науки РФ от 23.08.2017 № 816 «Об утверждении Порядка применения организациями, осуществляющими образовательную деятельность, электронного обучения, дистанционных образовательных технологий при реализации образовательных программ» [Электронный ресурс]. Режим доступа: http://pravo.gov.ru/proxy/ips/?docbody=&nd=102447332&intelsearch=816+%EF%F0%E8%EA%E0%E7 (дата обращения: 20.06.2020).

При освоении дисциплины студенты должны использовать информационные и информационно-образовательные ресурсы следующих порталов и сайтов:

– Система федеральных образовательных порталов. Система открытого образования. Консалтинговый центр ИОС ОО РФ [Электронный ресурс] – Режим доступа: http://www.openedu.ru (дата обращения: 20.06.2020).

– Информационная система «Единое окно доступа к образовательным ресурсам». URL: http://window.edu.ru/ (дата обращения: 20.06.2020).

– ФЭПО: соответствие требованиям ФГОС [Электронный ресурс] – Режим доступа: http://fepo.i-exam.ru/ (дата обращения: 20.06.2020).

Для освоения дисциплины в дистанционном режиме преподаватели могут использовать следующие средства коммуникации со студентами:

– электронная информационно-образовательная среда (ЭИОС);
– корпоративная электронная почта;

– https://etutorium.ru/ – LMS eTutorium;
– https://zoom.us/ – LMS Zoom.

10. МЕТОДИЧЕСКИЕ УКАЗАНИЯ ДЛЯ ОБУЧАЮЩИХСЯ

10.1. Для студентов, обучающихся без использования дистанционных образовательных технологий

Методические рекомендации по организации учебной работы обучающегося в бакалавриате направлены на повышение ритмичности и эффективности его аудиторной и самостоятельной работы по дисциплине.

Дисциплина «***Общая химическая технология***» включает ***5*** разделов, каждый из которых имеет определенную логическую завершенность. При изучении материала каждого раздела рекомендуется регулярное повторение законспектированного лекционного материала, атакже дополнение его сведениями из литературных источников, представленных в рабочей программе дисциплины. При работе с указанными источниками рекомендуется составлять краткий конспект с обязательным фиксированием библиографических данных источника.

Рабочая программа дисциплины «***Общая химическая технология***» предусматривает проведение лабораторного практикума в объеме ***32*** ч. Работы выполняются в часы, выделенные учебным планом в ***6ом*** или в ***7ом*** семестре.

Целью выполнения лабораторных работ является закрепление полученных знаний по дисциплине, расширение эрудиции и кругозора студента бакалавриата в области моделирования химических процессов и химических реакторов, организации химических процессов в аппаратах, организации химических производств в целом, развитие творческого потенциала и самостоятельного мышления студента. В задачи подготовки к выполнению лабораторных работ входит приобретение навыков работы с информационными ресурсами, получение опыта проведения работ, обработки, анализа полученных результатов я, формулирования выводов по выполненной работе, знакомство с правилами оформления лабораторных работ.

Содержание и оформление лабораторных работ оценивается в соответствии с принятой в университете рейтинговой системой оценки знаний. Максимальная оценка за выполнение всех работ лабораторного практикума составляет ***20*** баллов и входит в ***60*** баллов, отводимых на работу студента в семестре.

Совокупная оценка текущей работы студента бакалавриата в семестре складывается из оценок за выполнение контрольных работ (максимальная оценка ***40*** баллов) и лабораторного практикума (максимальная оценка ***20*** балла). Максимальная оценка текущей работы в семестре составляет ***60*** баллов.

В соответствии с учебным планом изучение материала разделов заканчивается ***экзаменом*** (максимальная оценка – 40 баллов).

10.2. Для студентов, обучающихся с использованием дистанционных образовательных технологий

При использовании электронного обучения и дистанционных образовательных технологий занятия полностью или частично проводятся в режиме онлайн. Объем дисциплины и распределение нагрузки по видам работ соответствует п. 4.1. Распределение баллов соответствует п. 10.1 либо может быть изменено в соответствии с решением кафедры, в случае перехода на ЭО и ДОТ в процессе обучения. Решение кафедры об используемых технологиях и системе оценивания достижений обучающихся принимается с учетом мнения ведущего преподавателя и доводится до обучающихся.

11. МЕТОДИЧЕСКИЕ УКАЗАНИЯ ДЛЯ ПРЕПОДАВАТЕЛЕЙ

11.1. Для преподавателей, реализующих образовательные программы без использования дистанционных образовательных технологий

Дисциплина «***Общая химическая технология***» изучается в ***6ом*** или в ***7ом*** семестре бакалавриата.

При подготовке и проведении занятий преподаватель должен ориентироваться на то, что студенты, обучающиеся в бакалавриате, имеют общую подготовку по общенаучным, общеинженерным дисциплинам и основным профессиональным дисциплинам профиля, в объеме, предусмотренном учебным планом бакалавриата, а также опыт восприятия и конспектирования изучаемого материала. В связи с этим материал дисциплины должен опираться на полученные знания и быть ориентирован их расширение и углубление в соответствии с современными теоретическими представлениями и технологическиминовациями. Обучение студентов может быть организовано как в виде традиционных лекций и практических занятий, так и научной дискуссии, которая помогает приобрести навыки и умения обосновывать круг рассматриваемых вопросов, формулировать главные положения, определения и практические выводы из теоретических положений. На занятиях должна прослеживаться взаимосвязь рассматриваемых вопросов с ранее изученным материалом.

Основной задачей преподавателя, ведущего занятия по дисциплине «***Общая химическая технология***», является формирование у студентов компетенций в области организации химических процессов, изучения протекания процессов в химических реакторах, методах синтеза и анализа химико-технологических систем. Преподаватель должен акцентировать внимание студентов на общих вопросах развития инженерной мысли в области химической технологии, а также связи дисциплины с другими предметами.

Необходимой компонентой лекционных и практических занятий по дисциплине является широкое использование наглядных пособий и иллюстративного материала. Иллюстративный материал включает презентации по разделам дисциплины, выполненные с использованием различных программных продуктов (например, Power Point в составе Microsoft Office). Для демонстрации иллюстративного материала рекомендуется использование мультимедиа.

При проведении занятий преподаватель может рекомендовать студентам проработку дополнительной литературы по тематике занятия, организуя ее обсуждение на практических занятиях, формирует у студентов навык к самостоятельной работе с разнообразными литературными источниками.

При проведении лабораторного практикума преподавателю основное внимание следует уделять формированию у студентов умения активно использовать полученные знания по дисциплине «***Общая химическая технология***» при подготовке, проведении и защите лабораторных работ.

11.2. Для преподавателей, реализующих образовательные программы с использованием дистанционных образовательных технологий

При использовании электронного обучения и дистанционных образовательных технологий занятия полностью или частично проводятся в режиме онлайн. Объем дисциплины и распределение нагрузки по видам работ соответствует п. 4.1. Распределение баллов соответствует п. 10.1 либо может быть изменено в соответствии с решением кафедры, в случае перехода на ЭО и ДОТ в процессе обучения. Решение кафедры об используемых технологиях и системе оценивания достижений обучающихся принимается с учетом мнения ведущего преподавателя и доводится до обучающихся.

Реализация ЭО и ДОТ предполагает использование следующих видов и учебной деятельности: онлайн консультации, практические занятия, видео-лекции; лабораторные работы, проводимые полностью или частично с применением ЭО и ДОТ; текущий контроль в режиме тестирования и проверки конспектов занятий.

При реализации РПД в зависимости от конкретной ситуации ЭО и ДОТ могут быть применены в следующем виде:

объем часов контактной работы обучающихся с преподавателем не сокращается) и электронные образовательные ресурсы (ЭОР) методически обеспечивают самостоятельную работу обучающихся в объеме, предусмотренном рабочей программой данной дисциплины. При этом в случае необходимости занятия проводятся в режиме онлайн.

12. ПЕРЕЧЕНЬ ИНФОРМАЦИОННЫХ ТЕХНОЛОГИЙ, ИСПОЛЬЗУЕМЫХ В ОБРАЗОВАТЕЛЬНОМ ПРОЦЕССЕ

Информационную поддержку изучения дисциплины осуществляет Информационно-библиотечный центр (ИБЦ) РХТУ им. Д.И. Менделеева, который обеспечивает обучающихся основной учебной, учебно-методической и научной литературой, необходимой для организации образовательного процесса по дисциплине. Общий объем многоотраслевого фонда ИБЦ на 01.01.2020 составляет 1 715 452 экз.

Фонд ИБЦ располагает учебной, учебно-методической и научно-технической литературой в форме печатных и электронных изданий, а также включает официальные, справочно-библиографические, специализированные отечественные и зарубежные периодические и информационные издания. ИБЦ обеспечивает доступ к профессиональным базам данных, информационным, справочным и поисковым системам.

Каждый обучающийся обеспечен свободным доступом из любой точки, в которой имеется доступ к сети Интернет и к электронно-библиотечной системе (ЭБС) Университета, которая содержит различные издания по основным изучаемым дисциплинам и сформирована по согласованию с правообладателями учебной и учебно-методической литературы.

Для более полного и оперативного справочно-библиографического и информационного обслуживания в ИБЦ реализована технология Электронной доставки документов.

Электронные информационные ресурсы, используемые в процессе обучения

№ п/п	Электронный ресурс	Реквизиты договора (номер, дата заключения, срок действия), ссылка на сайт ЭБС, сумма договора, количество ключей	Характеристика библиотечного фонда, доступ к которому предоставляется договором
10.	ЭБС «Лань»	Принадлежность – сторонняя. ООО «Издательство «Лань», договор №33.03-Р-2.0-1775/2-10 от 26.09.2019 г. Сумма договора – 642 083-68 С 26 сентября 2019 г. по 25 сентября 2020 г. Ссылка на сайт ЭБС http://e.lanbook.com Количество ключей – доступ для всех пользователей РХТУ с любого компьютера	Ресурс включает в себя как электронные версии книг издательства «Лань» и других ведущих издательств учебной литературы, так и электронные версии периодических изданий по естественным и техническим наукам.
11.	Электронно-библиотечная система ИБЦ РХТУ им. Д.И. Менделеева (на базе АИБС «Ирбис»)	Принадлежность –собственная РХТУ им. Д.И. Менделеева Ссылка на сайт ЭБС http://lib.muctr.ru Доступ для пользователей РХТУ с любого компьютера	Электронные версии учебных и научных изданий авторов РХТУ.
12.	ЭБС «Научно-электронная библиотека eLibrary.ru»	Принадлежность – сторонняя. ООО Научная электронная библиотека, договор № 33.03-Р-3.1 2087/2019 Сумма договора – 1100017-00 С 01 января 2020 г. по 31 декабря 2020 г. Ссылка на сайт ЭБС http://elibrary.ru Количество ключей – доступ для пользователей РХТУ по ip-адресам неограничен.	Электронные издания, электронные версии периодических или непериодических изданий.

13. МАТЕРИАЛЬНО-ТЕХНИЧЕСКОЕ ОБЕСПЕЧЕНИЕ ДИСЦИПЛИНЫ

В соответствии с учебным планом занятия по дисциплине «***Общая химическая технология***» проводятся в форме лекций, практических занятий, лабораторных занятий и самостоятельной работы обучающегося.

13.1. Оборудование, необходимое в образовательном процессе

Лекционная учебная аудитория, оборудованная электронными средствами демонстрации (компьютер со средствами звуковоспроизведения, проектор, экран) и учебной мебелью, учебная аудитория для проведения практических занятий, оборудованная меловой доской и учебной мебелью, компьютерный зал для проведения лабораторного практикума с 14 рабочими местами и 14 персональными компьютерами.

13.2. Учебно-наглядные пособия

Презентации лекционного материала.

13.3. Компьютеры, информационно-телекоммуникационные сети, аппаратно-программные и аудиовизуальные средства

Для чтения курса лекций имеются компьютеры, информационно- телекоммуникационные сети, аппаратно-программные и аудиовизуальные средства; подключение к локальной сети с выходом в Интернет.

Для самостоятельной работы каждый обучающийся в течение всего периода обучения обеспечен индивидуальным неограниченным доступом к нескольким электронно-библиотечным системам (электронным библиотекам), содержащим все издания основной литературы, перечисленные в рабочей программе дисциплины, сформированным на основании прямых договорных отношений с правообладателями.

13.4. Печатные и электронные образовательные и информационные ресурсы

Информационно-методические материалы: учебные пособия по дисциплине, методические рекомендации к практическим занятиям; раздаточный материал к лекционным курсам; электронные учебные издания, научно-популярные электронные издания.

Электронные образовательные ресурсы: электронные презентации к разделам лекционных курсов; учебно-методические разработки кафедры в электронном виде; буклеты и каталоги оборудования, технологические справочники; справочные материалы в печатном и электронном виде.

13.5. Перечень лицензионного программного обеспечения

№ п/п	Наименование программного продукта	Реквизиты договора поставки	Количество лицензий	Срок окончания действия лицензии
1	Microsoft Windows 7 Pro	Microsoft Open License Номер лицензии 47837475	14	бессрочная
2	Антивирус Kaspersky (Касперский)	Акт приема-передачи неисключительного права № 27677 от «25» декабря 2018 г. Акт сдачи-приемки оказанных услуг № 203-18122501 от «25» декабря 2018 г. Контракт № 126-152ЭА/2018 от «24» декабря 2018 г.	14	25.12.2020 г.

14. ТРЕБОВАНИЯ К ОЦЕНКЕ КАЧЕСТВА ОСВОЕНИЯ ПРОГРАММЫ

Наименование модулей	Основные показатели оценки	Формы и методы контроля и оценки
Раздел 1. Химическая технология и химическое производство	*Знает:* - методологию исследования взаимодействия химических превращений и явлений переноса на всех масштабных уровнях. *Умеет:* - рассчитать основные характеристики химического процесса; - оценить технологическую эффективность производства. *Владеет:* - методами анализа эффективности работы химических производств.	Оценка за экзамен
Раздел 2. Теоретические основы химических процессов и реакторов.	*Знает:* - основы теории химических процессов и реакторов; - методику выбора реактора и расчёта процесса в нем; - основные реакционные процессы и реакторы химической технологии. *Умеет:* - рассчитывать основные характеристики химического процесса; - выбирать эффективный тип реактора; - определять параметры наилучшей	Оценка за контрольную работу № 1 Оценка за лабораторный практикум Оценка за экзамен

	организации процесса в химическом реакторе. *Владеет:* - методами расчета и анализа процессов в химических реакторах, определения технологических показателей; - методами выбора химических реакторов.	
Раздел 3. Химическое производство, как химико-технологическая система (ХТС).	*Знает:* - основные принципы организации химического производства, его иерархическую структуру, методы оценки эффективности производства. *Умеет:* - выбирать рациональную схему производства заданного продукта. *Владеет:* - методами расчета и анализа процессов в химических реакторах, определения технологических показателей.	Оценка за контрольную работу № 2 Оценка за экзамен
Раздел 4. Промышленные химические производства	*Знает:* - основные химические производства. *Умеет:* - выбирать рациональную схему производства заданного продукта; - оценивать технологическую эффективность производства. *Владеет:* - методами анализа эффективности работы химических производств.	Оценка за контрольную работу № 3 Оценка за лабораторный практикум Оценка за экзамен
Раздел 5. Современные тенденции в развитии химической технологии	*Знает:* - основные принципы организации химического производства, его иерархическую структуру, методы оценки эффективности производств; - основные химические производства. *Умеет:* - выбирать рациональную схему производства заданного продукта; - оценивать технологическую эффективность производства. *Владеет:*	Оценка за экзамен

	- методами анализа эффективности работы химических производств.	

15. ОСОБЕННОСТИ ОРГАНИЗАЦИИ ОБРАЗОВАТЕЛЬНОГО ПРОЦЕССА ДЛЯ ИНВАЛИДОВ И ЛИЦ С ОГРАНИЧЕННЫМИ ВОЗМОЖНОСТЯМИ ЗДОРОВЬЯ

Обучение инвалидов и лиц с ограниченными возможностями здоровья осуществляется в соответствии с:

− Порядком организации и осуществления образовательной деятельности по образовательным программам – программам бакалавриата, программам специалитета, программам магистратуры (Приказ Минобрнауки РФ от 05.04.2017 № 301);

− Положением о порядке организации и осуществления образовательной деятельности по образовательным программам высшего образования – программ бакалавриата, программ специалитета, программ магистратуры в РХТУ им. Д.И. Менделеева, принятым решением Ученого совета РХТУ им. Д.И. Менделеева от 30.10.2019, протокол № 3, введенным в действие приказом ректора РХТУ им. Д.И. Менделеева от 14.11.2019 № 646А;

− Методическими рекомендациями по организации образовательного процесса для обучения инвалидов и лиц с ограниченными возможностями здоровья в образовательных организациях высшего образования, в том числе оснащенности образовательного процесса (утверждены заместителем Министра образования и науки РФ А.А. Климовым от 08.04.2014 № АК-44/05вн).

Дополнения и изменения к рабочей программе дисциплины
«***Общая химическая технология***»
основной образовательной программы
18.03.01. Химическая технология
Форма обучения: ***очная***

Номер изменения/ дополнения	Содержание дополнения/изменения	Основание внесения изменения/дополнения
		протокол заседания Ученого совета №_____от «__»_____20___г.
		протокол заседания Ученого совета №_____от «__»_____20___г.
		протокол заседания Ученого совета №_____от «__»_____20___г.
		протокол заседания Ученого совета №_____от «__»_____20___г.
		протокол заседания Ученого совета №_____от «__»_____20___г.

Аннотация рабочей программы дисциплины
«Системы управления химико-технологическими процессами» (Б1.Б19)

1. Цель дисциплины – дать базовые знания по теории систем управления химико-технологическими процессами (СУ ХТП), привить навыки и умения анализа свойств ХТП, как объектов управления и практического применения технических средств управления.

2. В результате изучения дисциплины обучающийся по программе бакалавриата должен:

Обладать следующими общепрофессиональными (ОПК) компетенциями:

– способностью и готовностью использовать основные законы естественнонаучных дисциплин в профессиональной деятельности (ОПК–1).

Знать:

– основные понятия теории управления;
– статические и динамические характеристики объектов управления;
– основные виды САУ и законы регулирования;
– типовые САУ в химической промышленности;

– методы и средства измерения основных технологических параметров;
– устойчивость САУ;
– основные понятия о нелинейных САУ, релейных системах, логических алгоритмах управления, адаптивных и оптимальных системах управления.

Уметь:

– определять основные статические и динамические характеристики объектов управления;
– выбирать рациональную систему регулирования технологического процесса;
– оценивать устойчивость САУ;
– выбирать конкретные типы приборов для диагностики ХТП.

Владеть:

– методами теории автоматического регулирования, организации и расчёта систем оптимального управления процессами химической технологии.

3. Краткое содержание дисциплины

Раздел 1. Основные понятия управления химико-технологическими процессами.

Значение автоматического управления для развития химической промышленности. Особенности управления химическим предприятием и химико-технологическим процессом. Технико-экономический эффект внедрения автоматизированных систем управления. Роль систем управления в обеспечении безопасности химического производства и охраны окружающей среды. Основные термины и определения. Иерархия управления. Основные принципы управления. Классификация систем управления Функциональная структура САУ. Показатели качества управления.

Раздел 2. Основы теории автоматического управления.

Математические модели САУ. Динамические характеристики САУ. Использование операционного исчисления для анализа САУ. Типовые динамические звенья. Временные и частотные характеристики. Эквивалентные преобразования структурных схем. Устойчивость линейных САУ с обратной связью. Классификация и основные свойства объектов управления. Методы определения свойств объектов управления. Основные законы регулирования. Регуляторы на основе искусственных нейронных сетей. Цифровые и робастные системы управления. Выбор закона регулирования и определение оптимальных параметров настройки промышленных регуляторов.

Раздел 3. Измерение технологических параметров химико-технологического процесса.

Государственная система промышленных приборов и средств автоматизации. Основные термины и определения метрологии. Методы измерений. Средства измерительной техники, их статические и динамические свойства. Погрешности измерений. Способы передачи информации на расстояние. Организация дистанционной диагностики ХТП. Измерение основных технологических параметров: давления, температуры, расхода и количества, уровня жидкости и сыпучих материалов, состава и физико-химических свойств веществ.

Раздел 4. Основы проектирования автоматических систем управления химико-технологическими процессами.

Особенности управления ХТП. Регулирование основных технологических параметров: расхода, давления, температуры, уровня, pH. Технические средства САУ. Основные

разновидности управляющих устройств. Типы, характеристики и расчёт исполнительных механизмов и регулирующих органов. Оформление проектного задания на автоматизацию технологического процесса. Выбор точек измерения, контроля, управляемых параметров и управляющих воздействий. Стандарты и условные обозначения для технологических схем. Основные сведения об АСУ ТП в химической промышленности. Примеры АСУ ТП в химической промышленности. Основные выводы по курсу. Современные тенденции в развитии СУ ХТП.

4. Объем учебной дисциплины

Виды учебной работы	В зачетных единицах	В академ. часах
Общая трудоемкость дисциплины по учебному плану	**5**	**180**
Контактная работа – аудиторные занятия:	**1,33**	**48**
Лекции (Лек)	0,44	16
Практические занятия (ПЗ)	0,44	16
Лабораторные занятия (Лаб)	0,44	16
Самостоятельная работа (СР):	**2,67**	**96**
Самостоятельное изучение разделов дисциплины	2,67	96
Экзамен	**1**	**36**
Контактная работа – промежуточная аттестация	1	0,4
Подготовка к экзамену		35,6
Вид контроля:	**Экзамен**	

Виды учебной работы	В зачетных единицах	В астроном. часах
Общая трудоемкость дисциплины по учебному плану	**5**	**135**
Контактная работа – аудиторные занятия:	**1,33**	**36**
Лекции (Лек)	0,44	12
Практические занятия (ПЗ)	0,44	12
Лабораторные занятия (Лаб)	0,44	12
Самостоятельная работа (СР):	**2,67**	**72**
Самостоятельное изучение разделов дисциплины	2,67	72
Экзамен	**1**	**27**

Контактная работа – промежуточная аттестация	1	0,3
Подготовка к экзамену		26,7
Вид контроля:	**Экзамен**	

Министерство науки и высшего образования Российской федерации
Федеральное государственное бюджетное образовательное учреждение высшего образования
«Российский химико-технологический университет имени Д.И. Менделеева»

«УТВЕРЖДАЮ»

Проректор по учебной работе

_____ С.Н. Филатов

«_____» _____ 2020 г.

РАБОЧАЯ ПРОГРАММА ДИСЦИПЛИНЫ

«Системы управления химико-технологическими процессами»

Направление подготовки 18.03.01 Химическая технология

Квалификация «бакалавр»

РАССМОТРЕНО И ОДОБРЕНО
на заседании Методической комиссии
РХТУ им. Д.И. Менделеева
«30» июня 2020 г.
Протокол №25

Председатель _____ Н.А. Макаров

Москва 2020 г.

Программа составлена:

к.т.н., доцентом кафедры ОХТ, Золотухиным С.Е.

старшим преподавателем кафедры ОХТ, Сальниковой О.Ю.

к.т.н., доцентом кафедры ОХТ, Харитоновым Н.И.

Программа рассмотрена и одобрена на заседании кафедры Общей химической технологии «22» июня 2020 г., протокол № 24.

СОДЕРЖАНИЕ

1. ЦЕЛЬ И ЗАДАЧИ ДИСЦИПЛИНЫ 560
2. ТРЕБОВАНИЯ К РЕЗУЛЬТАТАМ ОСВОЕНИЯ ДИСЦИПЛИНЫ 561
3. ОБЪЕМ ДИСЦИПЛИНЫ И ВИДЫ УЧЕБНОЙ РАБОТЫ 562
4. СОДЕРЖАНИЕ ДИСЦИПЛИНЫ 563
4.1. Разделы дисциплины и виды занятий 563
4.2. Содержание разделов дисциплины 564
5. СООТВЕТСТВИЕ СОДЕРЖАНИЯ ТРЕБОВАНИЯМ К РЕЗУЛЬТАТАМ ОСВОЕНИЯ ДИСЦИПЛИНЫ 565
6. ПРАКТИЧЕСКИЕ И ЛАБОРАТОРНЫЕ ЗАНЯТИЯ 566
6.1. Практические занятия 566
6.2. Лабораторные занятия 567
7. САМОСТОЯТЕЛЬНАЯ РАБОТА 568
8. ПРИМЕРЫ ОЦЕНОЧНЫХ СРЕДСТВ ДЛЯ КОНТРОЛЯ ОСВОЕНИЯ ДИСЦИПЛИНЫ 569
8.1. Примеры контрольных вопросов для текущего контроля освоения дисциплины 569
8.2. Вопросы для итогового контроля освоения дисциплины 571
8.3. Структура и примеры билетов для экзамена 573
9. УЧЕБНО-МЕТОДИЧЕСКОЕ ОБЕСПЕЧЕНИЕ ДИСЦИПЛИНЫ 574
9.1. Рекомендуемая литература 574
9.2. Рекомендуемые источники научно-технической информации 574
9.3. Средства обеспечения освоения дисциплины 574
10. МЕТОДИЧЕСКИЕ УКАЗАНИЯ ДЛЯ ОБУЧАЮЩИХСЯ 576
10.1. Для студентов, обучающихся без использования дистанционных образовательных технологий 576
10.2. Для студентов, обучающихся с использованием дистанционных образовательных технологий 576
11. МЕТОДИЧЕСКИЕ УКАЗАНИЯ ДЛЯ ПРЕПОДАВАТЕЛЕЙ 577
11.1. Для преподавателей, реализующих образовательные программы без использования дистанционных образовательных технологий 577
11.2. Для преподавателей, реализующих образовательные программы с использованием дистанционных образовательных технологий 577
12. ПЕРЕЧЕНЬ ИНФОРМАЦИОННЫХ ТЕХНОЛОГИЙ, ИСПОЛЬЗУЕМЫХ В ОБРАЗОВАТЕЛЬНОМ ПРОЦЕССЕ 578
13. МАТЕРИАЛЬНО-ТЕХНИЧЕСКОЕ ОБЕСПЕЧЕНИЕ ДИСЦИПЛИНЫ 580
13.1. Оборудование, необходимое в образовательном процессе 580
13.2. Учебно-наглядные пособия 580
13.3. Компьютеры, информационно-телекоммуникационные сети, аппаратно-программные и аудиовизуальные средства 580
13.4. Печатные и электронные образовательные и информационные ресурсы 580
13.5. Перечень лицензионного программного обеспечения 581
14. ТРЕБОВАНИЯ К ОЦЕНКЕ КАЧЕСТВА ОСВОЕНИЯ ПРОГРАММЫ 582
15. ОСОБЕННОСТИ ОРГАНИЗАЦИИ ОБРАЗОВАТЕЛЬНОГО ПРОЦЕССА ДЛЯ ИНВАЛИДОВ И ЛИЦ С ОГРАНИЧЕННЫМИ ВОЗМОЖНОСТЯМИ ЗДОРОВЬЯ 585

1. ЦЕЛЬ И ЗАДАЧИ ДИСЦИПЛИНЫ

Программа составлена в соответствии с требованиями Федерального государственного образовательного стандарта (ФГОС ВО) для направления подготовки ***18.03.01 Химическая технология***, рекомендациями методической комиссии и накопленного опыта преподавания дисциплины кафедрой Общей химической технологии РХТУ им. Д.И. Менделеева. Программа рассчитана на изучение дисциплины в течение одного семестра.

Дисциплина «***Системы управления химико-технологическими процессами***» относится к базовой части дисциплин учебного плана (***Б1.Б.19***). Программа дисциплины предполагает, что обучающиеся имеют теоретическую и практическую подготовку в области физики, процессов и аппаратов химической технологии и общей химической технологии.

Цель дисциплины – формирование базовых знаний по теории систем управления химико-технологическими процессами (СУ ХТП), привить навыки и умения анализа свойств ХТП, как объектов управления и практического применения технических средств управления.

Задачи дисциплины:

– ознакомление с основными понятиями теории автоматического управления технологическими процессами;
– развитие представлений о современных методах анализа статических и динамических характеристик химико-технологического процесса как объекта управления;
– ознакомление со структурами и функциями систем автоматического управления, методами и законами управления ХТП;
– развитие способностей к анализу и синтезу систем автоматического управления ХТП;
– изучение структур и функций систем автоматического управления, методов и законов управления ХТП;
– ознакомления с методами анализа и синтеза систем автоматического управления ХТП и прогнозирования качества их функционирования;
– ознакомления с основными типами функциональных устройств информационно-измерительных систем ХТП;
– изучение автоматических информационно-измерительных систем ХТП, методов и средств диагностики и контроля, анализа точности и надёжности их работы;
– изучение основ проектирования автоматических систем управления ХТП;
– приобретения умения грамотно ставить задачи управления ХТП.

Дисциплина «***Системы управления химико-технологическими процессами***» преподается в ***7ом*** или в ***8ом*** семестре. Контроль успеваемости студентов ведется по принятой в университете рейтинговой системе.

2. ТРЕБОВАНИЯ К РЕЗУЛЬТАТАМ ОСВОЕНИЯ ДИСЦИПЛИНЫ

Изучение дисциплины «***Системы управления химико-технологическими процессами***» при подготовке бакалавров по направлению подготовки ***18.03.01 Химическая технология*** направлено на приобретение следующих ***общепрофессиональных (ОПК)*** компетенций:

– способность и готовность использовать основные законы естественнонаучных дисциплин в профессиональной деятельности (ОПК-1).

В результате изучения дисциплины студент бакалавриата должен:

Знать:

– основные понятия теории управления;

– статические и динамические характеристики объектов управления;

– основные виды систем автоматического управления (САУ) и законы регулирования;

– типовые САУ в химической промышленности;

– методы и средства измерения основных технологических параметров;

– устойчивость САУ;

– основные понятия о нелинейных САУ, релейных системах, логических алгоритмах управления, адаптивных и оптимальных системах управления.

Уметь:

– определять основные статические и динамические характеристики объектов управления;

– выбирать рациональную систему регулирования технологического процесса;

– оценивать устойчивость САУ;

– выбирать конкретные типы приборов для диагностики ХТП.

Владеть:

– методами теории автоматического регулирования, организации и расчёта систем оптимального управления процессами химической технологии.

3. ОБЪЕМ ДИСЦИПЛИНЫ И ВИДЫ УЧЕБНОЙ РАБОТЫ

Вид учебной работы	ЗЕ	Акад. ч.
Общая трудоемкость дисциплины	**5**	**180**
Контактная работа – аудиторные занятия:	**1,33**	**48**
Лекции	0,44	16
Практические занятия (ПЗ)	0,44	16
Лабораторные работы (ЛР)	0,44	16
Самостоятельная работа	**2,67**	**96**
Самостоятельное изучение разделов дисциплины	2,67	96
Вид контроля:		
экзамен	**1**	**36**
Контактная работа – промежуточная аттестация	0,01	0,4
Подготовка к экзамену	0,99	35,6

Вид учебной работы	ЗЕ	Астр. ч.
Общая трудоемкость дисциплины	**5**	**135**
Контактная работа – аудиторные занятия:	**1,33**	**36**
Лекции	0,44	12
Практические занятия (ПЗ)	0,44	12
Лабораторные работы (ЛР)	0,44	12
Самостоятельная работа	**2,67**	**72**
Самостоятельное изучение разделов дисциплины	2,67	72
Вид контроля:		
экзамен	**1**	**27**
Контактная работа – промежуточная аттестация	0,01	0,3
Подготовка к экзамену	0,99	26,7

4. СОДЕРЖАНИЕ ДИСЦИПЛИНЫ

4.1. Разделы дисциплины и виды занятий

№ п/п	Раздел дисциплины	Всего	Лек	ПЗ	ЛР	СР
1.	Раздел 1. Основные понятия управления химико-технологическими процессами.	20	3	2	2	12
2.	Раздел 2. Основы теории автоматического управления.	44	8	8	4	24
3.	Раздел 3. Измерение технологических параметров химико-технологического процесса.	38	3	2	4	28
4.	Раздел 4. Основы проектирования автоматических систем управления химико-технологическими процессами.	42	2	4	6	32
	ИТОГО	144	16	16	16	96
	Экзамен	36				
	ИТОГО	180				

4.2. Содержание разделов дисциплины

Раздел 1. Основные понятия управления химико-технологическими процессами

Значение автоматического управления для развития химической промышленности. Особенности управления химическим предприятием и химико-технологическим процессом. Технико-экономический эффект внедрения автоматизированных систем управления. Роль систем управления в обеспечении безопасности химического производства и охраны окружающей среды. Основные термины и определения. Иерархия управления. Основные принципы управления. Классификация систем управления Функциональная структура САУ. Показатели качества управления.

Раздел 2. Основы теории автоматического управления

Математические модели САУ. Динамические характеристики САУ. Использование операционного исчисления для анализа САУ. Типовые динамические звенья. Временные и частотные характеристики. Эквивалентные преобразования структурных схем. Устойчивость линейных САУ с обратной связью. Классификация и основные свойства объектов управления. Методы определения свойств объектов управления. Основные законы регулирования. Регуляторы на основе искусственных нейронных сетей. Цифровые и робастные системы управления. Выбор закона регулирования и определение оптимальных параметров настройки промышленных регуляторов.

Раздел 3. Измерение технологических параметров химико-технологического процесса

Государственная система промышленных приборов и средств автоматизации. Основные термины и определения метрологии. Методы измерений. Средства измерительной техники, их статические и динамические свойства. Погрешности измерений. Способы передачи информации на расстояние. Организация дистанционной диагностики ХТП. Измерение основных технологических параметров: давления, температуры, расхода и количества, уровня жидкости и сыпучих материалов, состава и физико-химических свойств веществ.

Раздел 4. Основы проектирования автоматических систем управления химико-технологическими процессами

Особенности управления ХТП. Регулирование основных технологических параметров: расхода, давления, температуры, уровня, pH. Технические средства САУ. Основные разновидности управляющих устройств. Типы, характеристики и расчёт исполнительных механизмов и регулирующих органов. Оформление проектного задания на автоматизацию технологического процесса. Выбор точек измерения, контроля, управляемых параметров и управляющих воздействий. Стандарты и условные обозначения для технологических схем. Основные сведения об АСУ ТП в химической промышленности. Примеры АСУ ТП в химической промышленности. Основные выводы по курсу. Современные тенденции в развитииСУ ХТП.

5. СООТВЕТСТВИЕ СОДЕРЖАНИЯ ТРЕБОВАНИЯМ К РЕЗУЛЬТАТАМ ОСВОЕНИЯ ДИСЦИПЛИНЫ

№	В результате освоения дисциплины студент должен:	Раздел 1	Раздел 2	Раздел 3	Раздел 4
Знать:					
1	основные понятия теории управления;	+	+	+	+
2	статические и динамические характеристики объектов управления;	+	+	+	+
3	основные виды САУ и законы регулирования;	+	+		+
4	типовые САУ в химической промышленности;	+	+	+	+
5	методы и средства измерения основных технологических параметров;			+	+
6	устойчивость САУ;	+	+		+
7	основные понятия о нелинейных САУ, релейных системах, логических алгоритмах управления, адаптивных и оптимальных системах управления.	+	+		+
Уметь:					
8	определять основные статические и динамические характеристики объектов управления;	+	+	+	+
9	выбирать рациональную систему регулирования технологического процесса;	+	+	+	+
10	оценивать устойчивость САУ;	+	+		+
11	выбирать конкретные типы приборов для диагностики ХТП.			+	+
Владеть:					
12	методами теории автоматического регулирования, организации и расчёта систем оптимального управления процессами химической технологии.	+	+	+	+
В результате освоения дисциплины студент должен приобрести следующие ***общепрофессиональные*** компетенции:					
Общепрофессиональные компетенции:					
13	способность и готовность использовать основные законы естественнонаучных дисциплин в профессиональной деятельности (ОПК-1).	+	+	+	+

6. ПРАКТИЧЕСКИЕ И ЛАБОРАТОРНЫЕ ЗАНЯТИЯ

6.1. Практические занятия

Учебным планом предусмотрены практические занятия по курсу «***Системы управления химико-технологическими процессами***» в объёме ***16*** акад. ч. Они охватывают все разделы курса и служат более глубокому усвоению теоретических представлений. Классическое обучение сочетается с интерактивной формой, преподавания, через взаимодействие обучающихся с преподавателем и своими коллегами.

Во время практических занятий студенты выполняют ***3*** контрольные работы на общую сумму ***30*** баллов максимально.

№ п/п	№ раздела дисциплины	Темы практических занятий	Часы
1	1, 2	Динамические свойства объектов управления. Модели устойчивых (апериодических, колебательных), нейтральных и неустойчивых объектов управления.	2
2	1, 2	Определение параметров математической модели по переходной характеристике объекта управления.	2
3	2, 4	Структурные схемы. Типовые соединения динамических звеньев. Эквивалентные преобразования структурных схем.	2
4	2, 4	Устойчивость линейных САУ с обратной связью. Критерии устойчивости САУ. Расчёт САУ на устойчивость.	2
5	2, 3, 4	Выбор закона регулирования, исходя из свойств объекта управления и требований к качеству управления. Определение оптимальных параметров настройки промышленных регуляторов.	2
6	2, 3, 4	Управление нелинейными объектами на примере регулирования pH.	2
7	2, 3, 4	Управление тепловыми процессами. Пример: регулирование температуры кожухотрубного паро-жидкостного теплообменника.	2
8	2, 3, 4	Управление массообменными процессами. Пример: стратегия управления ректификационной установкой. Статические и динамические характеристики ректификационной колонны.	2

6.2. Лабораторные занятия

Лабораторный практикум по дисциплине «***Системы управления химико-технологическими процессами***» выполняется в соответствии с учебным планом в ***7ом*** или в ***8ом*** семестре в объеме ***16*** акад. ч. Лабораторные работы охватывают ***4*** раздела дисциплины. В практикум входит ***3*** работы, примерно по ***5*** ч на каждую работу. Выполнение лабораторного практикума способствует закреплению материала, изучаемого в дисциплине «***Системы управления химико-технологическими процессами***».

Максимальное количество баллов за выполнение лабораторного практикума составляет ***30*** баллов (максимально по ***10*** баллов за каждую работу).

Примеры лабораторных работ и разделы, которые они охватывают

№ п/п	№ раздела дисциплины	Наименование лабораторных работ
1	1, 2, 3, 4	Статические и динамические характеристики системы регулирования. Настройка системы автоматического регулирования расхода с применением ПИД-регулятора.
2	1, 2, 3, 4	Системы релейного регулирования уровня.
3	1, 2, 3, 4	Создание системы регулирования давления на базе измерителя-регулятора ОВЕН ТРМ210 и SCADA-системы TRACE MODE.
4	1, 2, 3, 4	Настройки цифрового регулятора температуры ТЕРМОДАТ 25К5 применительно к системам регулирования температуры.

7. САМОСТОЯТЕЛЬНАЯ РАБОТА

Рабочей программой дисциплины «***Системы управления химико-технологическими процессами***» предусмотрена самостоятельная работа студента бакалавриата в объеме ***96*** акад. ч. плюс ***35.6*** акад. ч. (подготовка к экзамену). Самостоятельная работа проводится с целью углубления знаний по дисциплине и предусматривает:

- ознакомление и проработку рекомендованной литературы;
- участие в семинарах РХТУ им. И. Менделеева по тематике дисциплины;
- подготовку к выполнению контрольных работ по материалу дисциплины;
- подготовку к сдаче ***экзамена*** и лабораторного практикума по дисциплине.

Планирование времени на самостоятельную работу, необходимого на изучение дисциплины, студентам лучше всего осуществлять на весь период изучения, предусматривая при этом регулярное повторение пройденного материала. Материал, законспектированный на лекциях, необходимо регулярно дополнять сведениями из литературных источников, представленных в рабочей программе дисциплины. При работе с указанными источниками рекомендуется составлять краткий конспект материала, с обязательным фиксированием библиографических данных источника.

8. ПРИМЕРЫ ОЦЕНОЧНЫХ СРЕДСТВ ДЛЯ КОНТРОЛЯ ОСВОЕНИЯ ДИСЦИПЛИНЫ

8.1. Примеры контрольных вопросов для текущего контроля освоения дисциплины

Для текущего контроля предусмотрено ***3*** контрольных работы. Максимальная оценка за контрольные работы составляет ***10*** баллов за каждую контрольную работу. ***30*** баллов отводятся на лабораторные работы

Раздел 2. Пример контрольной работы № 1. Максимальная оценка – 10 баллов. Контрольная работа содержит 3 вопроса, 4 балла за первый вопрос, по 3 балла за второй и третий вопросы.

1. Концентрация продукта реакции на выходе из реактора с мешалкой (*c*, моль/м^3) зависит от расхода подаваемого в реактор реагента (F, кг/мин) в соответствии с уравнением:

$$3\frac{dc(\tau)}{d\tau} + c(\tau) = F(\tau - 2)$$

Где постоянная времени и время запаздывания даны в минутах.

Определите, как будет меняться концентрация продукта (*c*), после ступенчатого изменения расхода реагента от 3 кг/мин до 5 кг/мин, если перед этим реактор находился в статическом режиме (c_0 найти из уравнения статики). Нарисуйте соответствующую кривую отклика.

При решении необходимо преобразовать исходное уравнение к уравнению в отклонениях от первоначального статического режима, сделав тем самым начальные условия нулевыми, и решить его с помощью преобразования Лапласа.

2. Импульсная переходная характеристика статического звена первого порядка изображена на рисунке:

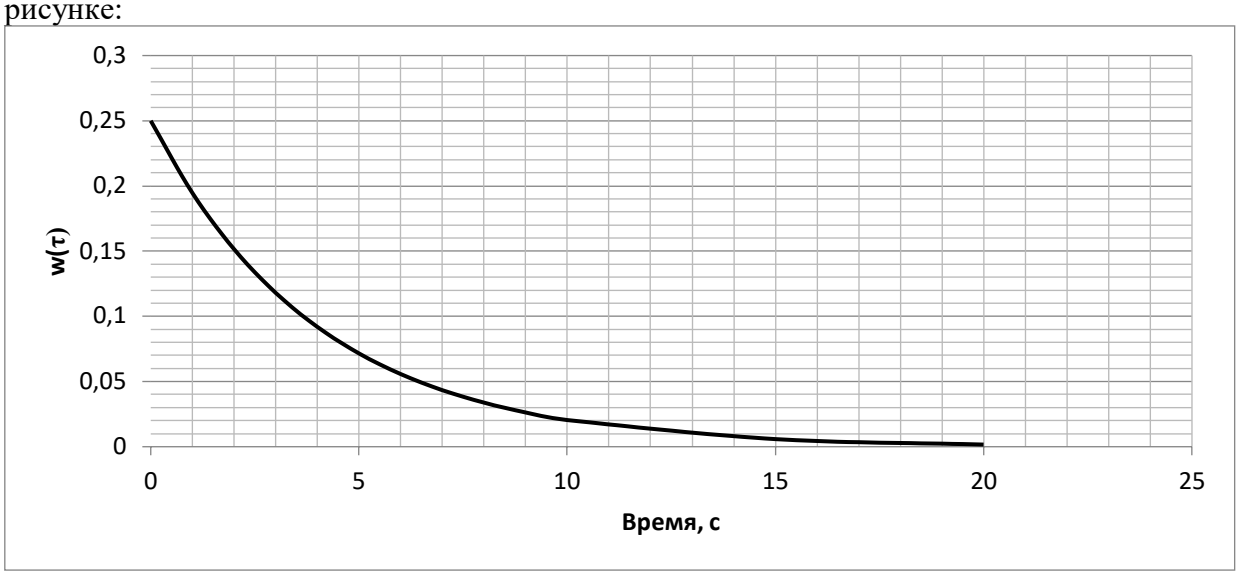

Найдите параметры передаточной функции этого звена,

Найдите отклик полученного звена на входное воздействие x=2τ·1(τ) и изобразите его графически.

3. Дана передаточная функция объекта:

$$W(s) = \frac{1}{3s}$$

Определите, какому типовому динамическому звену соответствует объект. Получите переходную функцию звена и нарисуйте соответствующую кривую разгона. Найдите отклик звена на входное воздействие x=3τ·1(τ).

Раздел 2. Пример контрольной работы № 2. Максимальная оценка – 10 баллов. Контрольная работа содержит 3 вопроса, 5 баллов за первый вопрос, 3 балла за второй вопрос, 2 балла за третий вопрос.

1. Дана комбинация динамических звеньев:

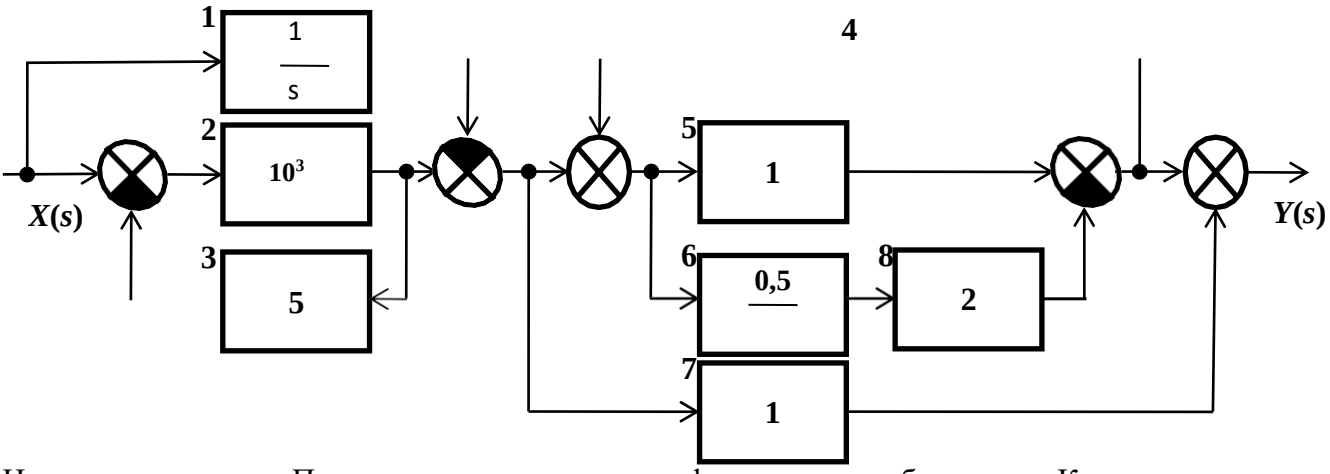

Назовите звенья. Получите передаточную функцию комбинации. Какому типовому динамическому звену эквивалентна комбинация? Постройте рамповую переходную характеристику полученного звена.

2. На рисунке приведена схема регулятора.

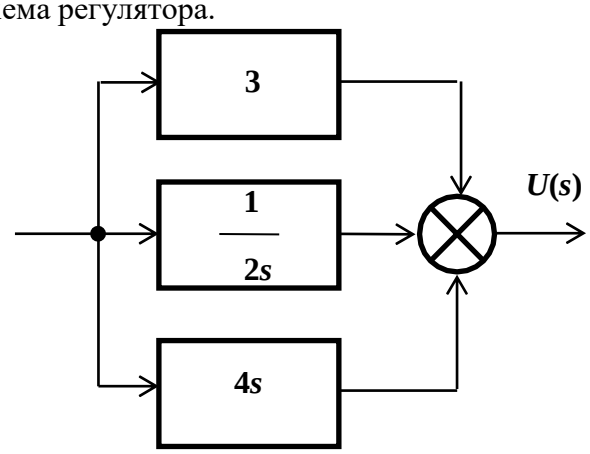

Получите его передаточную функцию. Какой закон регулирования реализуется? Постройте переходную характеристику регулятора.

3. Идеальное интегрирующее звено. Пример. Передаточная функция идеального интегрирующего звена.

Раздел 2. Пример контрольной работы № 3. Максимальная оценка – 10 баллов. Контрольная работа содержит 1 вопрос.

Для напорного бака при небольших изменениях уровня справедлива зависимость, связывающая уровень жидкости в баке и расход на линии притока в бак:

$$2\frac{dL}{d\tau} + L = 1{,}6\,F\,,$$

где L, м – уровень жидкости в напорном баке; F, м^3/мин – приток жидкости в напорный бак.

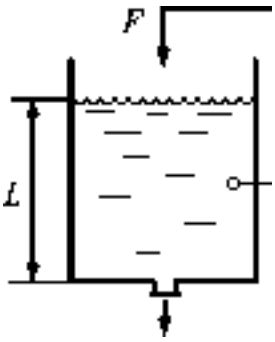

Уровень в напорном баке регулируется изменением притока. В систему автоматического регулирования входят: напорный бак, датчик уровня 1, регулятор 2, исполнительное устройство 3 (исполнительный механизм с регулирующим клапаном). Измерительный прибор и исполнительное устройство имеют передаточные функции

$$W_1(s) = \frac{1}{0{,}1s + 1},$$

$$W_3(s) = \frac{5}{0{,}5s + 1}.$$

Регулятор 2 формирует пропорциональный закон регулирования.
Постоянная времени в уравнении и передаточных функциях дана в минутах.

1) Определите, как будет меняться уровень $L(\tau)$, если в момент, когда напорный бак находился в статическом режиме, а регулятор уровня был отключён, произошло ступенчатое изменение расхода F на линии притока от 2,0 м^3/мин до 2,2 м^3/мин.

2) Определите коэффициент усиления регулятора, при котором система регулирования будет иметь запас устойчивости по амплитуде 40%

8.2. Вопросы для итогового контроля освоения дисциплины

Максимальное количество баллов за ***экзамен*** – ***40*** баллов. Экзаменационный билет содержит ***3*** вопроса.

Вопрос 1 – ***15*** баллов, вопрос 2 – ***15*** баллов, вопрос 3 – ***10*** баллов.

1. Технико-экономический эффект управления и роль управления в обеспечении безопасности химического производства и охраны окружающей среды.
2. Управление автоматизированное и автоматическое, объект управления, технологический объект управления, химико-технологический процесс, химико-технологическая система.
3. Экстенсивные (количественные) и интенсивные (качественные) параметры ХТС (ХТП). Возмущающие и управляющие воздействия.
4. Иерархия управления: АСУП, АСУ ТП, САР. Особенности управления химическим предприятием (АСУП) и управления технологическим процессом (ХТП).
5. Основные принципы управления: по задающему воздействию, по возмущающему воздействию, управление по отклонению, комбинированное управление.
6. Классификация систем управления: по характеру изменения задающего воздействия, по числу контуров, по числу управляемых параметров, по характеру управляющих воздействий, по энергетическим признакам, по математическому описанию.
7. Структурные схемы системы автоматического управления (АСУ).
8. Структурная схема системы автоматического регулирования (САР).
9. Качество процесса управления.
10. Переходные процессы. Типовые переходные характеристики.

11. Устойчивость. Показатели качества управления, характеризующие точность регулирования, быстродействие, колебательность переходного процесса. Интегральные показатели качества регулирования.
12. Типовые оптимальные процессы регулирования.
13. Классификация объектов управления: одномерные и многомерные объекты, односвязные и многосвязные объекты, линейные и нелинейные объекты, объекты с распределенными и сосредоточенными параметрами.
14. Объекты управления и их основные свойства: ёмкость, самовыравнивание, запаздывание.
15. Методы определения свойств объектов управления.
16. Основные законы регулирования: пропорциональный, интегральный и дифференциальный законы.
17. Законы регулирования: пропорционально-интегральный; пропорционально-дифференциальный, пропорционально-интегрально-дифференциальный.
19. Позиционное регулирование.
20. Регуляторы на основе искусственных нейронных сетей.
21. Цифровые ПИД-регуляторы.
22. Цифровые и робастные системы управления.
23. Определение оптимальных параметров настройки промышленных регуляторов.
24. Методы выбора закона регулирования, исходя из свойств объекта.
25. Назначение и основные функции АСУ ТП.
26. Разновидности АСУ ТП. Децентрализованные, централизованные и распределённые АСУ.
27.Режимы работы АСУ ТП: автоматизированные и автоматические.
28. Вычислительные комплексы, применяемые в АСУ ТП.
29. Обеспечение АСУ ТП: техническое, программное, математическое, информационное, метрологическое и т.д.
30. Надёжность функционирования АСУ ТП.
31. Взаимодействие оператора с техническими средствами АСУ ТП
32. Функции SCADA-системы. Разновидности SCADA-систем
33. Примеры систем автоматизированного управления в химической промышленности. АСУ ТП подготовка нефти.
34. Примеры систем автоматизированного управления в химической промышленности. АСУ ТП в производстве минеральных удобрений.
35. Примеры систем автоматизированного управления в химической промышленности. АСУ ТП в производстве азотной кислоты.
36. Управление нелинейными объектами на примере регулирования pH.
37. Динамические характеристики кожухотрубного паро-жидкостного теплообменника.
38. Управление ректификационной установкой.
39. Эволюция систем управления ректификационной установкой.
40. Управление процессами в трубчатом химическом реакторе
41. Основные разновидности управляющих устройств, применяемых в системах управления ХТП.
42. Принципы построения управляющих устройств: первый уровень агрегатизации – элементный, второй уровень агрегатизации – модульный, третий уровень агрегатизации – блочный.
43. Особенности использования управляющих устройств для создания одноконтурных и многоконтурных АСУ.
44. Вспомогательное оборудование.
45. Исполнительные устройства.
46. Типы и характеристики исполнительных механизмов и регулирующих органов.
47. Расчёт регулирующих органов.
48. Преобразователи, задающие устройства, усилители.

49. Стадии проектирования систем управления: разработка технического задания, эскизная разработка, разработка технического проекта.
50. Оформление проектного задания на автоматизацию технологического процесса. Выбор точек измерения, контроля, управляемых параметров и управляющих воздействий.
51. Стандарты и условные обозначения для технологических схем.
52. Современные тенденции в развитии систем автоматизированного управления химико-технологическими процессами.

Полный перечень оценочных средств приведен в виде отдельного документа, являющегося неотъемлемой частью основной образовательной программы.

8.3. Структура и примеры билетов для экзамена

Экзамен по дисциплине «***Системы управления химико-технологическими процессами***» проводится в ***7ом*** или в ***8ом*** семестре и включает контрольные вопросы по всем разделам рабочей программы дисциплины. Билет для ***экзамена*** состоит из ***3*** вопросов, относящихся к указанным разделам. Ответы на вопросы ***экзамена*** оцениваются из максимальной оценки ***40*** баллов следующим образом: максимальное количество баллов за первый вопрос – ***15*** баллов, второй – ***15*** баллов, третий вопрос – ***10*** баллов.

Пример билета для ***экзамена***:

«Утверждаю» заведующий кафедрой ОХТ _____ В.Н. Грунский «__»_____202_ г.	***Министерство науки и высшего образования РФ*** **Российский химико-технологический университет имени Д.И. Менделеева** **Кафедра Общей химической технологии** **18.03.01 Химическая технология** *Дисциплина: Системы управления химико-технологическими процессами*
Билет № 1 1. Комбинированная система регулирования состава дистиллята в ректификационной колонне. 2. Влияние свойств объекта регулирования: - на выбор структуры системы регулирования; - на выбор закона действия регулятора; - на качество регулирования. 3. Основные задачи, решаемые SCADA-системами.	

9. УЧЕБНО-МЕТОДИЧЕСКОЕ ОБЕСПЕЧЕНИЕ ДИСЦИПЛИНЫ

9.1. Рекомендуемая литература

А. Основная литература

1. Беспалов А. В., Харитонов Н. И. Системы управления химико-технологическими процессами. Учебник для вузов. М.: ИКЦ «Академкнига», 2007. – 690 с. **(базовый учебник)**

2. Беспалов А.В., Грунский В.Н., Харитонов Н.И. Системы управления химико-технологическими процессами: иллюстративные материалы. М.: РХТУ им. Д.И. Менделеева, 2012. – 76 с.

3. Беспалов А.В., Грунский В.Н., Харитонов Н.И., Золотухин С.Е., Садиленко А.С., Сальникова О.Ю. Системы управления химико-технологическими процессами: лабораторный практикум. Часть 1. Система автоматического регулирования расхода. М.: РХТУ им. Д.И. Менделеева, 2016. – 83 с.

Б. Дополнительная литература

1. Беспалов А. В., Харитонов Н. И. Задачник по системам управления химико- технологическими процессами. Учебное пособие для вузов. М: ИКЦ «Академкнига», 2005. –307 с.

2. Беспалов А. В., Харитонов Н. И., Золотухин С. Е., Финякин Л. Н., Садиленко А. С., Грунский В. Н. Динамические звенья. Частотные характеристики. Учебное пособие. М.: РХТУ им. Д. И. Менделеева. 2003. – 84 с.

3. Беспалов А. В., Харитонов Н. И., Золотухин С. Е., Финякин Л. Н., Садиленко А. С., Грунский В. Н. Динамические звенья. Временные характеристики. Учебное пособие. М.: РХТУ им. Д. И. Менделеева. 2002. – 80 с.

4. Дорф Р. К., Бишоп З. Х. Современные системы управления/ Пер. с английскогоБ. И. Копылова. М.: Бином, 2012. – 832 с.

9.2. Рекомендуемые источники научно-технической информации

- Раздаточный иллюстративный материал к лекциям.
- Презентации к лекциям.
- Методические рекомендации по выполнению лабораторных работ.

Научно-технические журналы:

- Журнал «Современные технологии автоматизации» («СТА») ISSN 0206-975X
- Журнал «Автоматизация в промышленности» ISSN 1819-5962
- Журнал «Автоматизация. Современные технологии» ISSN 0869-4931

9.3. Средства обеспечения освоения дисциплины

Для реализации учебной программы подготовлены следующие средства обеспечения освоения дисциплины:

- компьютерные презентации интерактивных лекций (общее число слайдов – 154);
- банк тестовых заданий для текущего контроля освоения дисциплины (общее число вопросов – 150);
- банк тестовых заданий для итогового контроля освоения дисциплины (общее число билетов – 50).

Для освоения дисциплины используются следующие нормативные и нормативно-методические документы (обновить даты обращения):

− Федеральный закон Российской Федерации от 29.12.2012 № 273-ФЗ «Об образовании в Российской Федерации» [Электронный ресурс] – Режим доступа: http://pravo.gov.ru/proxy/ips/?docbody=&nd=102162745&intelsearch=273-%D4%C7 (дата обращения: 20.06.2020).

− Федеральные государственные образовательные стандарты высшего образования // Координационный совет учебно-методических объединений и научно-методических советов высшей школы. Портал Федеральных образовательных стандартов высшего образования [Электронный ресурс] – Режим доступа: http://fgosvo.ru/fgosvo/92/91/4 (дата обращения: 20.06.2020).

− Приказ Министерства образования и науки РФ от 23.08.2017 № 816 «Об утверждении Порядка применения организациями, осуществляющими образовательную деятельность, электронного обучения, дистанционных образовательных технологий при реализации образовательных программ» [Электронный ресурс]. Режим доступа: http://pravo.gov.ru/proxy/ips/?docbody=&nd=102447332&intelsearch=816+%EF%F0%E8%EA%E0%E7 (дата обращения: 20.06.2020).

При освоении дисциплины студенты должны использовать информационные и информационно-образовательные ресурсы следующих порталов и сайтов:

– Система федеральных образовательных порталов. Система открытого образования. Консалтинговый центр ИОС ОО РФ [Электронный ресурс] – Режим доступа: http://www.openedu.ru (дата обращения: 20.06.2020).

– Информационная система «Единое окно доступа к образовательным ресурсам». URL: http://window.edu.ru/ (дата обращения: 20.06.2020).

– ФЭПО: соответствие требованиям ФГОС [Электронный ресурс] – Режим доступа: http://fepo.i-exam.ru/ (дата обращения: 20.06.2020).

Для освоения дисциплины в дистанционном режиме преподаватели могут использовать следующие средства коммуникации со студентами:

– электронная информационно-образовательная среда (ЭИОС);
– корпоративная электронная почта;
– https://etutorium.ru/ – LMS eTutorium;
– https://zoom.us/ – LMS Zoom.

10. МЕТОДИЧЕСКИЕ УКАЗАНИЯ ДЛЯ ОБУЧАЮЩИХСЯ

10.1. Для студентов, обучающихся без использования дистанционных образовательных технологий

Методические рекомендации по организации учебной работы обучающегося в бакалавриате направлены на повышение ритмичности и эффективности его аудиторной и самостоятельной работы по дисциплине.

Дисциплина «***Системы управления химико-технологическими процессами***» включает ***4*** раздела, каждый из которых имеет определенную логическую завершенность. При изучении материала каждого раздела рекомендуется регулярное повторение законспектированного лекционного материала, а также дополнение его сведениями из литературных источников, представленных в рабочей программе дисциплины. При работе с указанными источниками рекомендуется составлять краткий конспект с обязательным фиксированием библиографических данных источника.

Рабочая программа дисциплины «***Системы управления химико-технологическими процессами***» предусматривает проведение лабораторного практикума в объеме ***16*** ч. Работы выполняются в часы, выделенные учебным планом в ***7ом*** или в ***8ом*** семестре.

Целью выполнения лабораторных работ является закрепление полученных знаний по дисциплине, расширение эрудиции и кругозора студента бакалавриата. В задачи подготовки к выполнению лабораторных работ входит приобретение навыков работы с информационными ресурсами, получение опыта проведения работ, обработки, анализа полученных результатов я, формулирования выводов по выполненной работе, знакомство с правилами оформления лабораторных работ.

Содержание и оформление лабораторных работ оценивается в соответствии с принятой в университете рейтинговой системой оценки знаний. Максимальная оценка за выполнение всех работ лабораторного практикума составляет ***30*** баллов и входит в ***60*** баллов, отводимых на работу студента в семестре.

Совокупная оценка текущей работы студента бакалавриата в семестре складывается из оценок за выполнение контрольных работ (максимальная оценка ***30*** баллов) и лабораторного практикума (максимальная оценка ***30*** балла). Максимальная оценка текущей работы в семестре составляет ***60*** баллов.

В соответствии с учебным планом изучение материала разделов заканчивается ***экзаменом*** (максимальная оценка – 40 баллов).

10.2. Для студентов, обучающихся с использованием дистанционных образовательных технологий

При использовании электронного обучения и дистанционных образовательных технологий занятия полностью или частично проводятся в режиме онлайн. Объем дисциплины и распределение нагрузки по видам работ соответствует п. 4.1. Распределение баллов соответствует п. 10.1 либо может быть изменено в соответствии с решением кафедры, в случае перехода на ЭО и ДОТ в процессе обучения. Решение кафедры об используемых технологиях и системе оценивания достижений обучающихся принимается с учетом мнения ведущего преподавателя и доводится до обучающихся.

11. МЕТОДИЧЕСКИЕ УКАЗАНИЯ ДЛЯ ПРЕПОДАВАТЕЛЕЙ

11.1. Для преподавателей, реализующих образовательные программы без использования дистанционных образовательных технологий

Дисциплина «***Системы управления химико-технологическими процессами***» изучается в ***7ом*** или в ***8ом*** семестре бакалавриата.

При подготовке и проведении занятий преподаватель должен ориентироваться на то, что студенты, обучающиеся в бакалавриате, имеют общую подготовку по общенаучным, общеинженерным дисциплинам и основным профессиональным дисциплинам профиля, в объеме, предусмотренном учебным планом бакалавриата, а также опыт восприятия и конспектирования изучаемого материала. В связи с этим материал дисциплины должен опираться на полученные знания и быть ориентирован их расширение и углубление в соответствии с современными теоретическими представлениями и технологическиминовациями. Обучение студентов может быть организовано как в виде традиционных лекций и практических занятий, так и научной дискуссии, которая помогает приобрести навыки и умения обосновывать круг рассматриваемых вопросов, формулировать главные положения, определения и практические выводы из теоретических положений. На занятиях должна прослеживаться взаимосвязь рассматриваемых вопросов с ранее изученным материалом.

Основной задачей преподавателя, ведущего занятия по дисциплине «***Системы управления химико-технологическими процессами***», является формирование у студентов компетенций в области анализа технологического процесса, организации системы управления данным процессом, измерения тех или иных технологических параметров.

Необходимой компонентой лекционных и практических занятий по дисциплине является широкое использование наглядных пособий и иллюстративного материала. Иллюстративный материал включает презентации по разделам дисциплины, выполненные с использованием различных программных продуктов (например, Power Point в составе Microsoft Office). Для демонстрации иллюстративного материала рекомендуется использование мультимедиа.

При проведении занятий преподаватель может рекомендовать студентам проработку дополнительной литературы по тематике занятия, организуя ее обсуждение на практических занятиях, формирует у студентов навык к самостоятельной работе с разнообразными литературными источниками.

При проведении лабораторного практикума преподавателю основное внимание следует уделять формированию у студентов умения активно использовать полученные знания по дисциплине «***Системы управления химико-технологическими процессами***» при подготовке, проведении и защите лабораторных работ.

11.2. Для преподавателей, реализующих образовательные программы с использованием дистанционных образовательных технологий

При использовании электронного обучения и дистанционных образовательных технологий занятия полностью или частично проводятся в режиме онлайн. Объем дисциплины и распределение нагрузки по видам работ соответствует п. 4.1. Распределение баллов соответствует п. 10.1 либо может быть изменено в соответствии с решением кафедры, в случае перехода на ЭО и ДОТ в процессе обучения. Решение кафедры об используемых технологиях и системе оценивания достижений обучающихся принимается с учетом мнения ведущего преподавателя и доводится до обучающихся.

Реализация ЭО и ДОТ предполагает использование следующих видов и учебной деятельности: онлайн консультации, практические занятия, видео-лекции; лабораторные работы, проводимые полностью или частично с применением ЭО и ДОТ; текущий контроль в режиме тестирования и проверки конспектов занятий.

При реализации РПД в зависимости от конкретной ситуации ЭО и ДОТ могут быть применены в следующем виде:

объем часов контактной работы обучающихся с преподавателем не сокращается) и электронные образовательные ресурсы (ЭОР) методически обеспечивают самостоятельную работу обучающихся в объеме, предусмотренном рабочей программой данной дисциплины. При этом в случае необходимости занятия проводятся в режиме онлайн.

12. ПЕРЕЧЕНЬ ИНФОРМАЦИОННЫХ ТЕХНОЛОГИЙ, ИСПОЛЬЗУЕМЫХ В ОБРАЗОВАТЕЛЬНОМ ПРОЦЕССЕ

Информационную поддержку изучения дисциплины осуществляет Информационно-библиотечный центр (ИБЦ) РХТУ им. Д.И. Менделеева, который обеспечивает обучающихся основной учебной, учебно-методической и научной литературой, необходимой для организации образовательного процесса по дисциплине. Общий объем многоотраслевого фонда ИБЦ на 01.01.2020 составляет 1 715 452 экз.

Фонд ИБЦ располагает учебной, учебно-методической и научно-технической литературой в форме печатных и электронных изданий, а также включает официальные, справочно-библиографические, специализированные отечественные и зарубежные периодические и информационные издания. ИБЦ обеспечивает доступ к профессиональным базам данных, информационным, справочным и поисковым системам.

Каждый обучающийся обеспечен свободным доступом из любой точки, в которой имеется доступ к сети Интернет и к электронно-библиотечной системе (ЭБС) Университета, которая содержит различные издания по основным изучаемым дисциплинам и сформирована по согласованию с правообладателями учебной и учебно-методической литературы.

Для более полного и оперативного справочно-библиографического и информационного обслуживания в ИБЦ реализована технология Электронной доставки документов.

Электронные информационные ресурсы, используемые в процессе обучения

№ п/п	Электронный ресурс	Реквизиты договора (номер, дата заключения, срок действия), ссылка на сайт ЭБС, сумма договора, количество ключей	Характеристика библиотечного фонда, доступ к которому предоставляется договором
13.	ЭБС «Лань»	Принадлежность – сторонняя. ООО «Издательство «Лань», договор №33.03-Р-2.0-1775/2-10 от 26.09.2019 г. Сумма договора – 642 083-68 С 26 сентября 2019 г. по 25 сентября 2020 г. Ссылка на сайт ЭБС http://e.lanbook.com Количество ключей – доступ для всех пользователей РХТУ с любого компьютера	Ресурс включает в себя как электронные версии книг издательства «Лань» и других ведущих издательств учебной литературы, так и электронные версии периодических изданий по естественным и техническим наукам.
14.	Электронно-библиотечная система ИБЦ РХТУ им. Д.И. Менделеева (на базе АИБС «Ирбис»)	Принадлежность –собственная РХТУ им. Д.И. Менделеева Ссылка на сайт ЭБС http://lib.muctr.ru Доступ для пользователей РХТУ с любого компьютера	Электронные версии учебных и научных изданий авторов РХТУ.
15.	ЭБС «Научно-электронная библиотека eLibrary.ru»	Принадлежность – сторонняя. ООО Научная электронная библиотека, договор № 33.03-Р-3.1 2087/2019 Сумма договора – 1100017-00 С 01 января 2020 г. по 31 декабря 2020 г. Ссылка на сайт ЭБС http://elibrary.ru Количество ключей – доступ для пользователей РХТУ по ip-адресам неограничен.	Электронные издания, электронные версии периодических или непериодических изданий.

13. МАТЕРИАЛЬНО-ТЕХНИЧЕСКОЕ ОБЕСПЕЧЕНИЕ ДИСЦИПЛИНЫ

В соответствии с учебным планом занятия по дисциплине «***Системы управления химико-технологическими процессами***» проводятся в форме лекций, практических занятий, лабораторных занятий и самостоятельной работы обучающегося.

13.1. Оборудование, необходимое в образовательном процессе

Лекционная учебная аудитория, оборудованная электронными средствами демонстрации (компьютер со средствами звуковоспроизведения, проектор, экран) и учебной мебелью, компьютерный зал для проведения лабораторного практикума с 7 рабочими местами, 7 персональными компьютерами и 7 стендами по регулированию и измерению основных технологических параметров (давление, уровень, расход, температура).

13.2. Учебно-наглядные пособия

Презентации лекционного материала.

13.3. Компьютеры, информационно-телекоммуникационные сети, аппаратно-программные и аудиовизуальные средства

Для чтения курса лекций имеются компьютеры, информационно- телекоммуникационные сети, аппаратно-программные и аудиовизуальные средства; подключение к локальной сети с выходом в Интернет.

Для самостоятельной работы каждый обучающийся в течение всего периода обучения обеспечен индивидуальным неограниченным доступом к нескольким электронно-библиотечным системам (электронным библиотекам), содержащим все издания основной литературы, перечисленные в Учебной программе дисциплины, сформированным на основании прямых договорных отношений с правообладателями.

13.4. Печатные и электронные образовательные и информационные ресурсы

Информационно-методические материалы: учебные пособия по дисциплине, методические рекомендации к практическим занятиям; раздаточный материал к лекционным курсам; электронные учебные издания, научно-популярные электронные издания.

Электронные образовательные ресурсы: электронные презентации к разделам лекционных курсов; учебно-методические разработки кафедры в электронном виде; буклеты и каталоги оборудования, технологические справочники; справочные материалы в печатном и электронном виде.

13.5. Перечень лицензионного программного обеспечения

№ п/п	Наименование программного продукта	Реквизиты договора поставки	Количество лицензий	Срок окончания действия лицензии
1	Microsoft Windows 7 Pro	Microsoft Open License Номер лицензии 47837475	8	бессрочная
2	Антивирус Kaspersky (Касперский)	Акт приема-передачи неисключительного права № 27677 от «25» декабря 2018 г. Акт сдачи-приемки оказанных услуг № 203-18122501 от «25» декабря 2018 г. Контракт № 126-152ЭА/2018 от «24» декабря 2018 г.	8	25.12.2020 г.
3	Trace Mode 6	ПО находится в открытом доступе	7	бессрочная
4	Microsoft WhiteBoard 3.0	ПО находится в открытом доступе	1	бессрочная

14. ТРЕБОВАНИЯ К ОЦЕНКЕ КАЧЕСТВА ОСВОЕНИЯ ПРОГРАММЫ

Наименование разделов	Основные показатели оценки	Формы и методы контроля и оценки
Раздел 1. Основные понятия управления химико-технологическими процессами.	*Знает:* – основные понятия теории управления; – статические и динамические характеристики объектов управления; – основные виды САУ и законы регулирования; – типовые САУ в химической промышленности; – устойчивость САУ; – основные понятия о нелинейных САУ, релейных системах, логических алгоритмах управления, адаптивных и оптимальных системах управления. *Умеет:* – определять основные статические и динамические характеристики объектов управления; – выбирать рациональную систему регулирования технологического процесса; – оценивать устойчивость САУ. *Владеет:* – методами теории автоматического регулирования, организации и расчёта систем оптимального управления процессами химической технологии.	Оценка за лабораторный практикум Оценка за экзамен
Раздел 2. Основы теории автоматического управления.	*Знает:* – основные понятия теории управления; – статические и динамические характеристики объектов управления; – основные виды САУ и законы регулирования; – типовые САУ в химической промышленности; – устойчивость САУ; – основные понятия о нелинейных САУ, релейных системах, логических алгоритмах управления, адаптивных и оптимальных системах управления. *Умеет:*	Оценка за контрольные работы № 1, 2, 3 Оценка за лабораторный практикум Оценка за экзамен

	– определять основные статические и динамические характеристики объектов управления; – выбирать рациональную систему регулирования технологического процесса; – оценивать устойчивость САУ. *Владеет:* – методами теории автоматического регулирования, организации и расчёта систем оптимального управления процессами химической технологии.	
Раздел 3. Измерение технологических параметров химико-технологического процесса.	*Знает:* – основные понятия теории управления; – статические и динамические характеристики объектов управления; – типовые САУ в химической промышленности; – методы и средства измерения основных технологических параметров. *Умеет:* – определять основные статические и динамические характеристики объектов управления; – выбирать рациональную систему регулирования технологического процесса; – выбирать конкретные типы приборов для диагностики ХТП. *Владеет:* – методами теории автоматического регулирования, организации и расчёта систем оптимального управления процессами химической технологии.	Оценка за лабораторный практикум Оценка за экзамен
Раздел 4. Основы проектирования автоматических систем управления химико-технологическими процессами.	*Знает:* – основные понятия теории управления; – статические и динамические характеристики объектов управления; – основные виды САУ и законы регулирования; – типовые САУ в химической промышленности; – методы и средства измерения основных технологических параметров;	Оценка за лабораторный практикум Оценка за экзамен

	– устойчивость САУ; – основные понятия о нелинейных САУ, релейных системах, логических алгоритмах управления, адаптивных и оптимальных системах управления. *Умеет:* – определять основные статические и динамические характеристики объектов управления; – выбирать рациональную систему регулирования технологического процесса; – оценивать устойчивость САУ; – выбирать конкретные типы приборов для диагностики ХТП. *Владеет:* – методами теории автоматического регулирования, организации и расчёта систем оптимального управления процессами химической технологии.	

15. ОСОБЕННОСТИ ОРГАНИЗАЦИИ ОБРАЗОВАТЕЛЬНОГО ПРОЦЕССА ДЛЯ ИНВАЛИДОВ И ЛИЦ С ОГРАНИЧЕННЫМИ ВОЗМОЖНОСТЯМИ ЗДОРОВЬЯ

Обучение инвалидов и лиц с ограниченными возможностями здоровья осуществляется в соответствии с:

− Порядком организации и осуществления образовательной деятельности по образовательным программам – программам бакалавриата, программам специалитета, программам магистратуры (Приказ Минобрнауки РФ от 05.04.2017 № 301);

− Положением о порядке организации и осуществления образовательной деятельности по образовательным программам высшего образования – программ бакалавриата, программ специалитета, программ магистратуры в РХТУ им. Д.И. Менделеева, принятым решением Ученого совета РХТУ им. Д.И. Менделеева от 30.10.2019, протокол № 3, введенным в действие приказом ректора РХТУ им. Д.И. Менделеева от 14.11.2019 № 646А;

− Методическими рекомендациями по организации образовательного процесса для обучения инвалидов и лиц с ограниченными возможностями здоровья в образовательных организациях высшего образования, в том числе оснащенности образовательного процесса (утверждены заместителем Министра образования и науки РФ А.А. Климовым от 08.04.2014 № АК-44/05вн).

Дополнения и изменения к рабочей программе дисциплины
«***Системы управления химико-технологическими процессами***»
основной образовательной программы
18.03.01. Химическая технология
Форма обучения: ***очная***

Номер изменения/ дополнения	Содержание дополнения/изменения	Основание внесения изменения/дополнения
		протокол заседания Ученого совета №_____от «__»_____20___г.
		протокол заседания Ученого совета №_____от «__»_____20___г.
		протокол заседания Ученого совета №_____от «__»_____20___г.
		протокол заседания Ученого совета №_____от «__»_____20___г.
		протокол заседания Ученого совета №_____от «__»_____20___г.

4.4.2 Дисциплины вариативной части (обязательные дисциплины)

Аннотация рабочей программы дисциплины

«Основы экономики и управления производством биоматериалов» (Б1.В.01)

1. **Цель дисциплины –** получение системы знаний об экономических закономерностях функционирования промышленного производства в системе национальной экономики, обучение экономическому мышлению и использованию полученных знаний в практической деятельности.
2. **В результате изучения дисциплины обучающийся по программе бакалавриата должен**:

Обладать следующими *общекультурными* (ОК) и *профессиональными* (ПК) компетенциями:

– способность использовать знания основ экономики в различных сферах жизнедеятельности (ОК-3);
– способность анализировать техническую документацию, подбирать оборудование, готовить заявки на приобретение и ремонт оборудования (ПК-9).

Знать:

– основы экономики в различных сферах жизнедеятельности;
– нормативные правовые акты, регламентирующие деятельность предприятия;
– методы разработки оперативных и производственных планов;

– методы и способы оплаты труда.

Уметь:

– составлять заявки на оборудование;
– составлять отчеты по выполнению технических заданий;
– составлять техническую документацию;
– организовать работу коллектива в условиях действующего производства;
– готовить исходные данные для выбора и обоснования научно-технических и организационных решений на основе экономического анализа;
– разрабатывать оперативные планы работ первичных производственных подразделений.

Владеть:

– методами и инструментами проведения экономического анализа затрат и результатов деятельности производственных подразделений;
– инструментами планирования и выполнения мероприятий по производству продукции;
– основами экономических знаний в различных сферах жизнедеятельности.

3. Краткое содержание дисциплины

Раздел 1. *Введение. Основы рыночной экономики*

1.1 Экономические потребности, блага и ресурсы. Экономические системы и их сущность. Общественное производство и экономические отношения. Производственные возможности общества и экономический выбор. Кривая производственных возможностей. Закон убывающей предельной полезностим. Типы и модели экономических систем. Элемент экономической системы. Традиционная экономическая система. Собственность: формы и пути их преобразования.

1.2 Рыночный механизм спроса и предложения. Совершенная и несовершенная конкуренции. Товарный (рыночный) тип общественного производства. Сущность и условия возникновения рынка. Виды рынков и их структура. Функции рынка. Товар и его свойства. Спрос и предложение на рынке. Понятие «эластичность». Эластичность спроса и предложения, точечнаяи дуговая. Совершенная и несовершенная конкуренции**.** Монополия. Максимизация прибыли монополистом. Олигополия.

1.3 Понятие национальной экономики, основные макроэкономические показатели. Понятия совокупного спроса и совокупного предложения, факторы, влияющие на их изменения. Потребления и сбережения. Экономический кругооборот. Производство, обмен и распределение. Потребление, сбережение, инвестиции товаров и услуг.

1.4 Финансовая система и финансовая политика общества. Государственный бюджет и государственный долг. Налоги и налоговая система.

Раздел 2. *Экономические основы управления производством*

2.1 Предприятие как субъект рыночного хозяйства. Экономические законы и особенности их проявления на предприятии. Роль специалиста химической промышленности. Предприятие в системе рыночной экономики. Предприятие – как субъект и объект предпринимательской деятельности. Законодательная база предпринимательской деятельности. Нормативно-правовые акты, регламентирующие деятельность предприятия. Организационно-правовые формы предпринимательской деятельности и критерии их выбора. Формы собственности. Внешняя и внутренняя среда предприятия.

2.2 Материально-техническая база производства. Сырьевая и топливно-энергетическая база химических производств. Производственная программа и производственная мощность предприятия. Качество и конкурентоспособность продукции. Экономическое обоснование выбора сырья и топлива. Ресурсосбережение. Альтернативные источник сырья и энергии. Организация складского хозяйства.

2.3 Материально-технические ресурсы предприятия. Основные производственные фонды химических предприятий: понятие, классификация и структура. Понятие и структура основных средств. Оценка основных средств. Методы оценки основных фондов. Показатели

использования основных производственных фондов. Износ и амортизация основных фондов. Оценка эффективности использования основных производственных фондов. Воспроизводство основных средств. Оборотные средства предприятия: понятие, состав и структура. Источники формирования оборотных средств. Оборачиваемость оборотных средств. Материальные запасы на предприятии. Определение потребности в оборотных средствах.

2.4 Трудовые ресурсы предприятия. Персонал предприятия и его структура. Основы организации труда на предприятии. Эффективность использования персонала и рабочего времени. Производительность труда и оплата труда. Организация заработной платы на предприятии. Состав и структура промышленно-производственного персонала. Производительность труда: понятие, показатели и методы измерения. Индивидуальная и общественная производительность труда. Резервы и факторы повышения производительности труда. Формы, системы и размер оплаты труда на предприятии.

Раздел 3. *Технико-экономический анализ инженерных решений*

3.1 Доходы и расходы на производство, и реализацию продукции предприятия**.** Издержки производства продукции (себестоимость), прибыль, рентабельность и ценообразование. Понятие затраты на производство и реализацию продукции (себестоимость). Виды и значение классификации затрат. Структура затрат на производство и реализацию продукции. Особенности расчета затрат на производство и реализацию продукции в комплексных производствах. Основные пути снижения затрат на производство продукции. Доходы предприятия. Понятие прибыли и дохода предприятия, методы их расчета. Рентабельность, ее виды и методы расчета. Пути повышения прибыли и рентабельности на предприятиях.

3.2 Ценообразование и ценовая политика. Цена на продукцию и принципы ценообразования. Виды цен. Структура цены, система цен. Взаимосвязи цен и издержек. Ценовая политика. Разработка ценовой стратегии.

3.3 Финансово-кредитные отношения предприятий и система налогообложения. Понятие, состав и структура финансов предприятия. Сущность, функции и задачи финансов предприятия. Собственные и заемные финансовые ресурсы. Баланс доходов и расходов. Налоговая политика. Принципы налогообложения. Налоги и платежи, установленные законодательством: виды, ставки, объекты налогообложения и сроки уплаты налога в бюджет.

4. Объем учебной дисциплины:

Вид учебной работы	В зачетных единицах	В академ. часах	В астроном. часах
Общая трудоемкость дисциплины по учебному плану	**3,0**	**108**	**81**
Аудиторные занятия:	**0,9**	**32**	**24**
Лекции (Лек)	0,45	16	12
Практические занятия (ПЗ)	0,45	16	12
Самостоятельная работа (СР):	**1,1**	**40**	**30**
Самостоятельное изучение разделов дисциплины	1,1	40	30
Экзамен	**1,0**	**36**	**27**
Контактная работа – промежуточная аттестация	0.01	0,4	0,3
Подготовка к экзамену	0.99	35,6	26,7

Аннотация рабочей программы дисциплины «Правоведение в технологии биоматериалов» (Б1.В.02)

1. **Цели дисциплины –** получение основ правовых знаний, формирование правовой культуры активного, законопослушного гражданина.

2. **В результате изучения дисциплины обучающийся по программе бакалавриата должен**:

Обладать следующими *общекультурными* (ОК) и *профессиональными* (ПК) компетенциями:

- способностью использовать основы правовых знаний в различных сферах деятельности (ОК-4);
- способностью работать в коллективе, толерантно воспринимать социальные, этнические, конфессиональные и культурные различия (ОК-6);
- готовностью использовать нормативные документы по качеству, стандартизации и сертификации продуктов и изделий, элементы экономического анализа в практической деятельности (ПК-3);

Знать:

- основы российской правовой системы и российского законодательства, основы организации и функционирования судебных и иных правоприменительных и правоохранительных органов;
- правовые и нравственно-этические нормы в сфере профессиональной деятельности;
- правовые нормы, регулирующие отношение человека к человеку, обществу, окружающей среде;
- права и обязанности гражданина;
- основы трудового законодательства;
- основами хозяйственного права;
- правовые аспекты профессиональной деятельности.

Уметь:

- использовать этические и правовые нормы, регулирующие отношение человека к человеку, обществу, окружающей среде, использовать права и свободы человека и гражданина при разработке социальных проектов;
- использовать и составлять нормативные и правовые документы, относящиеся к профессиональной деятельности, предпринимать необходимые меры к восстановлению нарушенных прав;
- реализовывать права и свободы человека и гражданина в различных сферах жизнедеятельности;
- давать нравственную оценку коррупционным проявлениям.

Владеть:

- полученными правовыми знаниями в профессиональной и иных сферах деятельности.

3. **Краткое содержание дисциплины**

Понятие и признаки государства. Формы государства. Функции государства. Понятие и признаки права. Основные правовые системы современности. Понятие и виды источников права. Определение закона и подзаконных актов. Действие нормативных правовых актов во времени. Обратная сила закона. Понятие правовых норм, их структура. Система права. Частное и публичное право. Материальное и процессуальное право. Правоотношение: объект, субъект и содержание правоотношений. Юридические факты.

Конституция – основной Закон Российской Федерации. Федеративное устройство РФ. Система государственных органов и принцип разделения властей в РФ. Понятие гражданства. Признание, соблюдение, защита равных прав женщин и мужчин как основная обязанность государства.

Понятие и предмет административного права. Общая характеристика Кодекса РФ об административных правонарушениях. *Административные правонарушения:* понятие ипризнаки. *Административная ответственность:* понятие и принципы. Понятие, признаки и виды административных наказаний.

Понятие и предмет уголовного права. Уголовная ответственность: понятие, основание возникновения. *Понятие преступления:* признаки, структура. Состав преступления. Соучастие в преступлении. Обстоятельства, исключающие преступность деяния. Понятие, цели и виды наказаний. *Уголовная ответственность за совершение преступлений.* Условное осуждение, освобождение от уголовной ответственности. Предмет и объект криминалистики. Методы и задачи криминалистики. Понятие криминалистической идентификации. Объекты и виды криминалистической идентификации. Криминалистическая техника. Криминалистическая тактика.

Экологическое право: понятие, предмет метод и источники экологического права РФ. Понятие, виды и структура экологических правонарушений, ответственность за их совершение.

Понятие информации. Ответственность за нарушение законодательства о защите информации. Государственная тайна: понятие, защита, правовое регулирование государственной, служебной и иной информации. Конфиденциальная информация: понятие, виды и защита. Защита персональных данных гражданина.

Понятие, предмет и метод гражданского права. Понятие гражданского правоотношения, его специфика. Структура гражданского правоотношения. Праводееспособность субъектов гражданского правоотношения. Граждане как субъекты гражданского права. Физические и юридические лица: понятие, признаки, классификация. Юридические факты. Право собственности. Понятие авторского права. Понятие патентного права. Понятие интеллектуальной собственности (ИС) и исключительного права. Классификация ИС. Система правовой охраны интеллектуальной собственности, авторских и патентных прав.

Понятие хозяйственного (предпринимательского) права. Предмет хозяйственного (предпринимательского) права, признаки, методы правового регулирования. Понятие хозяйственной и предпринимательской деятельности.

Правовое регулирование семейных отношений. Заключение и прекращение брака. Права и обязанности родителей и детей. Алименты. Формы воспитания детей, оставшихся безпопечения родителей.

Предмет и метод трудового права. Трудовой договор: понятие, стороны, содержание. Рабочее время. Время отдыха. Трудовые споры. Дисциплина труда.

Понятие и истоки коррупции. Нормативное определение коррупции. Причины распространения коррупции. Наказуемые и ненаказуемые формы коррупции. Скрытые (латентные) формы коррупции. Формы коррупции-преступления. Формы коррупции-проступка. Формы политической коррупции. Нормативные правовые акты в сфере противодействия коррупции. Федеральный закон от 25.12.2008 № 273-ФЗ «О противодействии коррупции».

4. Объем учебной дисциплины:

Виды учебной работы	В зачетных единицах	В академ. часах
Общая трудоемкость дисциплины по учебному плану	**3**	**108**
Контактная работа – аудиторные занятия:	**0,89**	**32**
Лекции (Лек)	0,445	16
Практические занятия (ПЗ)	0,445	16
Самостоятельная работа (СР):	**2,11**	**75,8**
Самостоятельное изучение разделов дисциплины	2,11	75,8
Зачет:	**0,006**	**0,2**
Контактная работа – промежуточная аттестация	0,006	0,2
Вид контроля:	**Зачет**	

Виды учебной работы	В зачетных единицах	В астроном. часах
Общая трудоемкость дисциплины по учебному плану	**3**	**81**

Контактная работа – аудиторные занятия:	**0,89**	**24**
Лекции (Лек)	0,445	12
Практические занятия (ПЗ)	0,445	12
Самостоятельная работа (СР):	**2,11**	**56,85**
Самостоятельное изучение разделов дисциплины	2,11	56,85
Зачет:	**0,006**	**0,15**
Контактная работа – промежуточная аттестация	0,006	0,15
Вид контроля:	**Зачет**	

Аннотация рабочей программы дисциплины «Теория вероятностей и математическая статистика в технологии биоматериалов» (Б1.В.03)

1. **Цель дисциплины –** формирование у студентов системы основных понятий, используемых для построения важнейших математических моделей, и умения использовать математические методы для описания различных процессов.
2. **В результате изучения дисциплины обучающийся по программе бакалавриата должен**:

Обладать следующими *профессиональными* (ПК) компетенциями:
способностью планировать и проводить физические и химические эксперименты, проводить обработку их результатов и оценивать погрешности, выдвигать гипотезы и устанавливать границы их применения, применять методы математического анализа и моделирования, теоретического и экспериментального исследования (ПК-16).

Знать:
- основы теории вероятностей и математической статистики;
- математические теории и методы, лежащие в основе построения математических моделей;
- основы применения математических моделей и методов.

Уметь:
- выбирать математические методы, пригодные для решения конкретной задачи;
- использовать математические понятия, методы и модели для описания различных процессов;
- выявлять математические закономерности, лежащие в основе конкретных процессов;
- использовать основные методы статистической обработки данных;
- применять математические знания на междисциплинарном уровне.

Владеть:
- основами фундаментальных математических теорий и навыками использования математического аппарата;
- методами статистической обработки информации.

3. **Краткое содержание дисциплины**:

1. Теория вероятностей. Случайные величины и их законы распределения.
Предмет теории вероятностей. Случайные события. Противоположные события. Независимые события. Относительная частота. Классическое и геометрическое определение вероятности. Элементарная теория вероятностей. Методы вычисления вероятностей. Пространство элементарных событий. Классическое определение вероятности. Алгебра событий: теоремы о вероятности суммы событий, противоположных событий, сумма вероятностей несовместных событий, образующих полную группу. Аксиоматическое определение вероятности. Статистическое определение вероятности. Условная вероятность. Теоремы о вероятности произведения зависимых и независимых событий. Полная вероятность. Повторные испытания. Формула Бернулли. Локальная и интегральная теоремы Муавра-Лапласа. Формула Пуассона.
Понятие случайной величины. Дискретные и непрерывные случайные величины. Закон распределения случайной величины. Функция распределения, ее свойства, график. Плотность

распределения непрерывной случайной величины (плотность вероятности). Формула для вероятности попадания непрерывной случайной величины в данный интервал, выраженный через плотность вероятности, геометрический смысл формулы. Биномиальное распределение, распределение Пуассона, равномерное распределение, нормальное распределение, экспоненциальное распределение.

2.Математическая статистика.

Предмет математической статистики. Основные задачи математической статистики. Выборочный метод. Статистическое описание. Выборки. Гистограмма и полигон частот. Статистическая (эмпирическая) функция распределения. Выборочные характеристики и их распределения. Состоятельные, эффективные смещенные и несмещенные оценки параметров. Статистическое среднее, статистическая дисперсия и статистическое среднее квадратичное как точечные оценки неизвестных: математического ожидания, дисперсии, среднего квадратичного отклонения. Доверительные интервалы и интервальные оценки. Доверительные оценки неизвестной вероятности по большим выборкам. Доверительная оценка математического ожидания при неизвестной дисперсии. Доверительная оценка среднего квадратичного отклонения. Точные выборочные распределения: Стьюдента (t- распределение), Фишера-Снедекора (F-распределение), Пирсона (χ^2-распределение). Проверка статистических гипотез. Математические методы проверки статистических гипотез. Элементы теории корреляции.

4. Объем учебной дисциплины:

Виды учебной работы	В зачетных единицах	В академ. часах
Общая трудоемкость дисциплины по учебному плану	**3**	**108**
Контактная работа – аудиторные занятия:	**1,33**	**48**
Лекции (Лек)	0,44	16
Практические занятия (ПЗ)	0,89	32
Самостоятельная работа (СР):	**1,66**	**59,8**
Самостоятельное изучение разделов дисциплины	1,66	59,8
Зачет:	***0,006***	***0,2***
Контактная работа – промежуточная аттестация	0,006	0,2
Вид контроля:	**Зачет**	

Виды учебной работы	В зачетных единицах	В астроном. часах
Общая трудоемкость дисциплины по учебному плану	**3**	**81**
Контактная работа – аудиторные занятия:	**1,33**	**36**
Лекции (Лек)	0,44	12
Практические занятия (ПЗ)	0,89	24
Самостоятельная работа (СР):	**1,66**	**44,85**
Самостоятельное изучение разделов дисциплины	1,66	44,85
Зачет:	***0,006***	***0,15***
Контактная работа – промежуточная аттестация	0,006	0,15
Вид контроля:	**Зачет**	

Министерство науки и высшего образования Российской федерации
Федеральное государственное бюджетное образовательное учреждение высшего образования
«Российский химико-технологический университет имени Д.И. Менделеева»

«УТВЕРЖДАЮ»

Проректор по учебной работе

_____ С.Н. Филатов

«_____» _____ 2020 г.

РАБОЧАЯ ПРОГРАММА ДИСЦИПЛИНЫ

«Теория вероятностей и математическая статистика в технологии биоматериалов»(Б1.В.03)»

Направление подготовки 18.03.01 Химическая технология

Квалификация «бакалавр»

РАССМОТРЕНО И ОДОБРЕНО
на заседании Методической комиссии
РХТУ им. Д.И. Менделеева
«30» июня 2020 г.
Протокол №25

Председатель _____ Н.А. Макаров

Москва 2020 г.

Программа составлена заведующим кафедрой высшей математики, к.т.н. Е.Г.Рудаковской, доцентом кафедры высшей математики, к.п.н. О.В.Авериной, доцентом кафедры высшей математики, к.т.н. В.В.Осипчик

Программа рассмотрена и одобрена на заседании кафедры высшей математики РХТУ им. Д.И. Менделеева «20» апреля 2020 г., протокол № 8

ОГЛАВЛЕНИЕ

1. ЦЕЛЬ И ЗАДАЧИ ДИСЦИПЛИНЫ…….... 4
2. ТРЕБОВАНИЯ К РЕЗУЛЬТАТАМ ОСВОЕНИЯ ДИСЦИПЛИНЫ……..... 4
3. ОБЪЕМ ДИСЦИПЛИНЫ И ВИДЫ УЧЕБНОЙ РАБОТЫ ……...…….….. 5
4. СОДЕРЖАНИЕ ДИСЦИПЛИНЫ……. 5
   4.1. Разделы дисциплины и виды занятий для студентов очного отделения…. 5
   4.2. Краткое содержание дисциплины 6
5. СООТВЕТСТВИЕ СОДЕРЖАНИЯ ТРЕБОВАНИЯМ К РЕЗУЛЬТАТАМ ОСВОЕНИЯ ДИСЦИПЛИНЫ 7
6. ПРАКТИЧЕСКИЕ ЗАНЯТИЯ……..…… 8
   6.1. Примерные темы практических занятий по дисциплине…….…….. 8
7. САМОСТОЯТЕЛЬНАЯ РАБОТА. …….…... 9
8. ОЦЕНОЧНЫЕ СРЕДСТВА ДЛЯ КОНТРОЛЯ ОСВОЕНИЯ ДИСЦИПЛИНЫ 10
   8.1. Примеры контрольных вопросов для текущего контроля освоения дисциплины 10
   8.2 Примеры контрольных работ……... 10
   8.3. Вопросы для итогового контроля освоения дисциплины……..... 13
9. УЧЕБНО-МЕТОДИЧЕСКОЕ ОБЕСПЕЧЕНИЕ ДИСЦИПЛИНЫ……..… 14
   9.1. Рекомендуемая литература…. 14
   9.2. Рекомендуемые источники научно-технической информации 15
   9.3. Средства обеспечения освоения дисциплины…….….. 15
10. МЕТОДИЧЕСКИЕ УКАЗАНИЯ ДЛЯ ОБУЧАЮЩИХСЯ… 16
   10.1. Для студентов, обучающихся без использования дистанционных образовательных технологий 16
   10.2. Для студентов, обучающихся с использованием дистанционных образовательных технологий 16
11. МЕТОДИЧЕСКИЕ УКАЗАНИЯ ДЛЯ ПРЕПОДАВАТЕЛЕЙ… 16
   11.1. Для преподавателей, реализующих образовательные программы без использования дистанционных образовательных технологий… 16
   11.2. Для преподавателей, реализующих образовательные программы с использованием дистанционных образовательных технологий… 17
12. ПЕРЕЧЕНЬ ИНФОРМАЦИОННЫХ ТЕХНОЛОГИЙ, ИСПОЛЬЗУЕМЫХ В ОБРАЗОВАТЕЛЬНОМ ПРОЦЕССЕ… 18
13. МАТЕРИАЛЬНО-ТЕХНИЧЕСКОЕ ОБЕСПЕЧЕНИЕ ДИСЦИПЛИНЫ 20
   13.1. Оборудование, необходимое в образовательном процессе… 20
   13.2. Учебно-наглядные пособия…. 20
   13.3. Компьютеры, информационно-телекоммуникационные сети, аппаратно-программные и аудиовизуальные средства… 21
   13.4. Печатные и электронные образовательные и информационные ресурсы 21
   13.5. Перечень лицензионного программного обеспечения…. 21
14. ТРЕБОВАНИЯ К ОЦЕНКЕ КАЧЕСТВА ОСВОЕНИЯ ПРОГРАММЫ 21
15. ОСОБЕННОСТИ ОРГАНИЗАЦИИ ОБРАЗОВАТЕЛЬНОГО ПРОЦЕССА ДЛЯ ИНВАЛИДОВ И ЛИЦ С ОГРАНИЧЕННЫМИ ВОЗМОЖНОСТЯМИ ЗДОРОВЬЯ…. 22

1. ЦЕЛЬ И ЗАДАЧИ ДИСЦИПЛИНЫ

Программа составлена в соответствии с требованиями Федерального государственного образовательного стандарта (ФГОС ВО) для направления подготовки бакалавров **18.03.01 Химическая технология**, кафедрой высшей математики РХТУ им. Д.И.Менделеева. Программа рассчитана на изучение курса в течение одного семестра.

Дисциплина «**Теория вероятностей и математическая статистика в технологии полимерных биоматериалов**» относится к дисциплинам учебного плана. Программа дисциплины предполагает, что обучающиеся имеют теоретическую и практическую подготовку, включающую основные понятия и методы, изучаемые в дисциплине «Математика».

Цель дисциплины - формирование у студентов системы основных понятий, используемых для построения важнейших математических моделей, и математических методов для описания различных химико-технологических процессов.

Задачи дисциплины - создание фундаментальной математической базы, а также развитию навыков математического мышления и использования их для решения практических задач.

Дисциплина **«Теория вероятностей и математическая статистика в технологии полимерных биоматериалов»** преподается в 4 семестре. Контроль успеваемости студентов ведется по принятой в университете рейтинговой системе.

2. ТРЕБОВАНИЯ К РЕЗУЛЬТАТАМ ОСВОЕНИЯ ДИСЦИПЛИНЫ

Изучение дисциплины **«Теория вероятностей и математическая статистика в технологии полимерных биоматериалов»** при подготовке бакалавров по направлению **18.03.01 Химическая технология,** профиль «**Химическая технология биоматериалов**» направлено на приобретения следующих компетенций:

2.1. Профессиональные:

– способностью планировать и проводить физические и химические эксперименты, проводить обработку их результатов и оценивать погрешности, выдвигать гипотезы и устанавливать границы их применения, применять методы математического анализа и моделирования, теоретического и экспериментального исследования (ПК-16).

В результате изучения дисциплины студент бакалавриата должен:

знать:

– основы теории вероятностей и математической статистики;
– математические теории и методы, лежащие в основе построения математических моделей;
– основы применения математических моделей и методов.

уметь:

– выбирать математические методы, пригодные для решения конкретной задачи;
– использовать математические понятия, методы и модели для описания различных процессов;
– выявлять математические закономерности, лежащие в основе конкретных процессов;
– использовать основные методы статистической обработки данных;
– применять математические знания на междисциплинарном уровне.

владеть:

– основами фундаментальных математических теорий и навыками использования математического аппарата;
– методами статистической обработки информации.

3. ОБЪЕМ ДИСЦИПЛИНЫ И ВИДЫ УЧЕБНОЙ РАБОТЫ

Вид учебной работы	Всего		Семестр 4	
	ЗЕ	Акад. ч.	**ЗЕ**	Акад. ч.
Общая трудоемкость дисциплины	**3**	**108**	**3**	**108**
Контактная работа – аудиторные занятия:	**1,33**	**48**	**1,33**	**48**
Лекции	0,44	16	0,44	16
Практические занятия (ПЗ)	0,89	32	0,89	32
Самостоятельная работа	**1,67**	**60**	**1,67**	**60**
Контактная самостоятельная работа	1,67	0,2	1,67	0,2
Самостоятельное изучение разделов дисциплины		59,8		59,8
Вид контроля - Зачет	+	+	+	+
Вид итогового контроля:			**Зачет**	

Вид учебной работы	Всего		Семестр 4	
	ЗЕ	Астр. ч.	**ЗЕ**	Астр. ч.
Общая трудоемкость дисциплины	**3**	**81**	**3**	**81**
Контактная работа – аудиторные занятия:	**1,33**	**35,9**	**1,33**	**35,9**
Лекции	0,44	11,9	0,44	11,9
Практические занятия (ПЗ)	0,89	24	0,89	24
Самостоятельная работа	**1,67**	**45,1**	**1,67**	**45,1**
Контактная самостоятельная работа	1,67	0,1	1,67	0,1
Самостоятельное изучение разделов дисциплины		45,0		45,0
Вид контроля - Зачет	+	+	+	+
Вид итогового контроля:			**Зачет**	

4. СОДЕРЖАНИЕ ДИСЦИПЛИНЫ

4.1. Разделы дисциплины и виды занятий

№ п/п	Разделы дисциплины	Часов			
		Всего	Лекции	Практи-ческие занятия	Самостоя-тельная работа
	Раздел 1. Теория вероятностей. Случайные величины и их законы распределения.	**54**	**8**	**16**	**30**
1.1	Случайные события. Виды случайных	12	2	3	7

	событий. Алгебра событий. Классическое определение вероятности.				
1.2	Теоремы сложения и умножения вероятностей. Условная вероятность. Теорема о полной вероятности. Формулы Байеса.	12	2	3	7
1.3	Повторные испытания. Формула Бернулли. Локальная и интегральная теоремы Муавра-Лапласа. Формула Пуассона.	10	2	3	5
1.4	Дискретная случайная величина: вероятностный ряд, функция распределения. Математическое ожидание, дисперсия и среднеквадратическое отклонение. Биномиальное распределение.	10	1	4	5
1.5	Непрерывная случайная величина: функция плотности вероятностей и функция распределения случайной величины. Равномерный закон распределения, его параметры. Нормальный закон распределения, его параметры.	10	1	3	6
	Раздел 2. Математическая статистика.	**54**	**8**	**16**	**30**
2.1	Задачи математической статистики. Генеральная и выборочная совокупности. Статистический ряд выборочной совокупности. Интервальный статистический ряд. Полигон частот.	14	2	4	8
2.2	Точечные и интервальные статистические оценки параметров распределения случайной величины.	14	2	4	8
2.3	Проверка статистических гипотез: формулировка основной и конкурирующей гипотезы. Уровень значимости. Выбор критерия для проверки гипотезы.	13	2	4	7
2.4	Элементы теории корреляции. Коэффициент корреляции r_{xy} и корреляционный момент k_{xy} - их оценки по выборочным данным. Уравнения линейной регрессии.	13	2	4	7
	ИТОГО	**108**	**16**	**32**	**60**

4.2. Содержание разделов дисциплины

Раздел 1. Теория вероятностей. Случайные величины и их законы распределения.

1.1 Случайные, достоверные и невозможные события. Виды случайных событий: совместные и несовместные, противоположные события. Алгебра событий: сумма, произведение

событий. Элементарные события (исходы). Классическое определение вероятности. Свойства вероятности случайного события.

1.2 Теоремы вероятностей: сложение вероятностей совместных и несовместных событий; произведения вероятностей зависимых и независимых событий. Условная вероятность. Теорема о полной вероятности. Формулы Байеса.

1.3 Повторные испытания. Формула Бернулли. Локальная и интегральная теоремы Муавра-Лапласа. Формула Пуассона.

1.4 Случайная величина: определение виды случайных величин. Дискретная случайная величина: вероятностный ряд, функция распределения. Математическое ожидание, дисперсия и среднеквадратическое отклонение, и их свойства. Биномиальное распределение, закон Пуассона для дискретной случайной величины.

1.5 Непрерывная случайная величина: функция плотности вероятностей и ее свойства, функция распределения этой случайной величины и ее свойства. Связь между этимифункциями. Вероятность попадания непрерывной случайной величины на некоторый промежуток. Равномерный закон распределения, его параметры. Нормальный закон распределения, его параметры и формулы.

Раздел 2. Математическая статистика.

2.1 Задачи математической статистики. Генеральная и выборочная совокупности. Статистический ряд выборочной совокупности (выборки). Интервальный статистический ряд выборки (при больших объемах выборки). Полигон частот статистического распределения выборки.

2.2 Точечные статистические оценки параметров распределения исследуемой случайной величины: среднее арифметическое статистических значений, выборочная дисперсия, исправленная выборочная дисперсия. Основные требования, предъявляемые к точечным оценкам. Интервальные оценки параметров распределения исследуемой случайной величины (в предположении, что она имеет нормальное распределение случайной величины) интервал математического ожидания при известной дисперсии и неизвестной, доверительный интервал для среднеквадратического отклонения.

2.3 Проверка статистических гипотез: формулировка основной и конкурирующей гипотезы. Уровень значимости. Выбор критерия для проверки основной гипотезы. Проверка гипотезы о равенстве дисперсии двух генеральных совокупностей по двум выборкам из них. Проверка гипотезы о равенстве двух средних (при известной и неизвестной дисперсии). Проверка гипотезы о нормальном распределении (критерий Пирсона).

2.4 Элементы теории корреляции. (X,Y)- система двух случайных величин (двумерная случайная величина). Зависимость между составляющими X и Y – основная задача корреляции. Коэффициент корреляции r_{xy} и корреляционный момент k_{xy} - их оценки по выборочным данным. Проверка гипотезы о существовании корреляционной зависимости между X и Y. Уравнения линейной регрессии Y на X и X на Y в случае наличия корреляционной зависимости.

5. СООТВЕТСТВИЕ СОДЕРЖАНИЯ ТРЕБОВАНИЯМ К РЕЗУЛЬТАТАМ ОСВОЕНИЯ ДИСЦИПЛИНЫ

	Раздел

В результате освоения дисциплины студент должен	1	2

Знать:		
- основы теории вероятностей и математической статистики;	+	+
- математические теории и методы, лежащие в основе построения математических моделей;	+	+
- основы применения математических моделей и методов.	+	+
Уметь:		
- выбирать математические методы, пригодные для решения конкретной задачи;	+	+
- применять математические знания на междисциплинарном уровне;	+	+
- использовать математические понятия, методы и модели для описания различных процессов;	+	+
- использовать основные методы статистической обработки данных;	+	+
- выявлять математические закономерности, лежащие в основе конкретных процессов.	+	+
Владеть:		
- основами фундаментальных математических теорий и навыками использования математического аппарата;	+	+
- методами статистической обработки информации.	+	+
В результате освоения дисциплины студент должен приобрести следующие ***профессиональные компетенции:***		
– способностью планировать и проводить физические и химические эксперименты, проводить обработку их результатов и оценивать погрешности, выдвигать гипотезы и устанавливать границы их применения, применять методы математического анализа и моделирования, теоретического и экспериментального исследования (ПК-16).	+	+

6. ПРАКТИЧЕСКИЕ ЗАНЯТИЯ

6.1. Примерные темы практических занятий по дисциплине.

Предусмотрены практические занятия обучающегося в бакалавриате в объеме 32 акад. часов в 4 семестре

№ п/п	№ разделов дисциплины	Темы практических (семинарских) занятий	Часы
1.	1.1	**Практическое занятие 1.** Решение задач по комбинаторике.	2
2.	1.1	**Практическое занятие 2.** Действия над событиями. Классическое определение вероятности события, вычисление вероятности случайного события.	2
3.	1.2	**Практическое занятие 3.** Вычисление вероятностей случайных событий с помощью теорем вероятностей: суммы и произведения событий, противоположных событий.	2
4.	1.2	**Практическое занятие 4.** Теорема полной вероятности. Формула Байеса.	2
5.	1.3	**Практическое занятие 5.** Повторные события. Формула Бернулли. Локальная и интегральная формула Лапласа. Формула Пуассона.	2

6.		**Контрольная работа № 1**	**2**
7.	1.4	**Практическое занятие 6.** Дискретная случайная величина: вероятностный ряд, функция распределения вероятностей, числовые характеристики. Биноминальный закон распределения д.с.в. Закон Пуассона.	2
8.	1.5	**Практическое занятие 7.** Непрерывная случайная величина: функция плотности вероятностей, функция распределения вероятностей, числовые характеристики. Равномерный закон распределения н.с.в.	2
9.	1.5	**Практическое занятие 8.** Нормальный закон распределения н.с.в.: нахождение функции *F(x)* по данной *f(x)* и наоборот, числовые характеристики, вероятность попадания с.в. в заданный промежуток.	2
10.		**Контрольная работа № 2**	**2**
11	2.1	**Практическое занятие 9.** Начальная обработка статистических данных: статистический (вариационный) ряд, эмпирическая функция распределения частот, полигон частот. Интервальный статистический ряд, гистограмма частот.	2
12.	2.2	**Практическое занятие 10.** Точечные оценки параметров распределения генеральной совокупности, формулы для этих оценок. Метод условных вариант для упрощения расчета оценок.	2
13.	2.2	**Практическое занятие 11.** Построения доверительных интервалов для истинного математического ожидания, при известной и неизвестной дисперсии генеральной совокупности и для среднего квадратического отклонения.	2
14	2.3	**Практическое занятие 12.** Проверка статистических гипотез: а) равенства дисперсий двух нормальных генеральных совокупностей, б) равенства математических ожиданий двух нормальных генеральных совокупностей с известной и неизвестной дисперсией, в) равенства математического ожидания нормальной генеральной совокупности некоторому заданному числу.	2
15	2.4	**Практическое занятие 13.** Проверка гипотезы о нормальном распределении генеральной совокупности: критерий согласия Пирсона (с расчетом теоретических частот нормального распределения).	2
16		**Контрольная работа № 3**	**2**
ИТОГО	**32 часа**		

7. САМОСТОЯТЕЛЬНАЯ РАБОТА

Рабочей программой дисциплины «**Теория вероятностей и математическая статистика в технологии полимерных биоматериалов**» предусмотрена самостоятельная работа студента бакалавриата в объеме **60** часов в **4** семестре. Самостоятельная работа проводится с целью углубления знаний по дисциплине и предусматривает:

− ознакомление и проработку рекомендованной литературы, работу с электронно-библиотечными системами;

− участие в семинарах РХТУ им. И. Менделеева по тематике дисциплины;
− подготовку к выполнению контрольных работ по материалу лекционного курса;
− подготовку к ***зачету*** (4 семестр) по дисциплине.

Планирование времени на самостоятельную работу, необходимого на изучение дисциплины, студентам лучше всего осуществлять на весь период изучения, предусматривая при этом регулярное повторение пройденного материала. Материал, законспектированный на лекциях, необходимо регулярно дополнять сведениями из литературных источников, представленных в учебной программе. При работе с указанными источниками рекомендуется составлять краткий конспект материала, с обязательным фиксированием библиографических данных источника.

8. ПРИМЕРЫ ОЦЕНОЧНЫХ СРЕДСТВ ДЛЯ КОНТРОЛЯ ОСВОЕНИЯ ДИСЦИПЛИНЫ

8.1. Примерный перечень тем контрольных работ

Для текущего контроля предусмотрено 3 контрольные работы.

1. Теория вероятностей.
2. Случайные величины и их законы распределения.
3. Математическая статистика.

8.2. Примеры контрольных работ

Раздел 1. Примеры вариантов к контрольной работе № 1. Максимальная оценка - 30 баллов. Контрольная работа содержит 5 вопросов по 6 баллов за вопрос.

Вариант 1

1) Сколько четырехзначных чисел, делящихся на 5, можно составить из цифр {0,1,4,5,9}, если каждое число не должно содержать одинаковых цифр?
2) В цехе работают 6 мужчин и 4 женщины. По табельным номерам наудачу отобрали 7человек. Найти вероятность того, что среди отобранных лиц окажутся 3 женщины.
3) Три стрелка стреляют по одной мишени. Первый попадает с вероятностью $p_1 = 0{,}8$, второй – $p_2 = 0{,}7$, третий – $p_3 = 0{,}6$. Найти вероятность того, что при одном залпе в мишень попадет хотя бы один стрелок.
4) В первой коробке находится 20 батареек для фонарика, из них 18 годных к употреблению. Во второй коробке – 10 батареек, из них – 9 годных. Из второй коробки наудачу взяли 2 батарейки и переложили в первую. Найти вероятность того, что батарейка, наудачу извлеченнаяиз первой коробки, будет годной.
5) Вероятность попадания мячом в корзину для данного баскетболиста равна 0,8. Игрок делает три броска. Какова вероятность того, что все три раза он попал?

Вариант 2

1) Игральная кость подбрасывается один раз. Найти вероятность того, что число выпавших очков кратно трем.
2) Из водоема, в котором находится 10 рыб, вылавливают 6 рыб, помечают и выпускают их обратно. Найти вероятность того, что второй улов того же объема содержит 4 меченые рыбы.

3) В урне 12 шаров, из которых 7 белых. Наудачу вытаскивается один шар, а затем возвращается обратно в урну. Найти вероятность хотя бы одного извлечения белого шара, если шар извлекали дважды.

4) В пирамиде установлены 15 винтовок, 10 из них снабжены оптическим прицелом. При стрельбе из винтовки с оптическим прицелом вероятность поражения мишени – 0,9, а при стрельбе из обычной винтовки – 0,7. Какова вероятность того, что стрелок поразил мишень из наудачу взятой винтовки? Найти также вероятность того, что мишень поражена из винтовки с оптическим прицелом.

5) Вероятность появления события в каждом из 3000 независимых испытаний равна 0,75. Найти вероятность того, что событие появится не менее 1480 раз.

Раздел 1. Примеры вариантов к контрольной работе № 2. Максимальная оценка - 30 баллов. Контрольная работа содержит 5 вопросов по 6 баллов за вопрос.

Вариант 1

1) Случайная величина ξ имеет ряд распределения:

ξ	-4	-2	0	1	2
p	0,1	0,2	0,3	0,3	0,1

Найти математическое ожидание $M[\xi]$, дисперсию $D[\xi]$, функцию распределения $F(x)$.

2) В ящике 7 белых шаров и 3 черных. Наудачу берут 2 шара. Случайная величина ξ – число черных шаров среди взятых. Построить вероятностный ряд для ξ. Найти ее $M[\xi]$ и $D[\xi]$.

3) Плотность распределения вероятностей случайной величины ξ имеет вид:

$$f(x) = \begin{cases} 2(x-1), & x \in [1;2] \\ 0, & x \notin [1;2] \end{cases}$$

Найти: функцию распределения вероятностей $F(x)$ и ее график, $M[\xi]$, $D[\xi]$, $P(1{,}5 < \xi < 3)$.

4) Случайная величина ξ распределена равномерно на $[1;7]$. Написать $f(x)$ и $F(x)$. Найти $M[\xi]$ и $D[\xi]$. Вычислить $P(0 \le \xi \le 4)$.

5) Случайная величина ξ распределена нормально с математическим ожиданием $M[\xi] = 0$ и дисперсией $D|\xi| = 3$. Написать функцию плотности распределения вероятностей $f(x)$ и вычислить $(-1 \le \xi \le 3)$.

Вариант 2

1) Случайная величина ξ имеет ряд распределения:

ξ	1	3	4	6	7
p	0,1	0,1	0,3	0,4	0,1

Найти математическое ожидание $M[\xi]$, дисперсию $D[\xi]$, функцию распределения $F(x)$

2) В ящике 6 белых шаров и 4 черных. Наудачу берут 2 шара. Случайная величина ξ – число

черных шаров среди взятых. Построить вероятностный ряд для ξ. Найти ее $M[\xi]$ и $D[\xi]$.

3) Плотность распределения вероятностей случайной величины ξ имеет вид:

$$f(x) = \begin{cases} 2 - \frac{x}{2}, & x \in [2;4] \\ 0, & x \notin [2;4] \end{cases}$$

Найти: функцию распределения вероятностей $F(x)$ и ее график, $M[\xi]$, $D[\xi]$, $P(3 < \xi < 5)$.

4) Случайная величина ξ распределена нормально с математическим ожиданием $M[\xi] = 0$ и дисперсией $D[\xi] = 4$. Написать функцию плотности распределения вероятностей $f(x)$ и вычислить $(-2 \le \xi \le 4)$

5) Случайная величина ξ распределена равномерно на $[2;10]$. Написать $f(x)$ и $F(x)$. Найти $M[\xi]$ и $D[\xi]$. Вычислить $P(1 \le \xi \le 5)$.

Раздел 2. Примеры вариантов к контрольной работе № 3. Максимальная оценка - 40 баллов. Контрольная работа содержит 4 вопроса по 10 баллов за вопрос.

Вариант 1

1. По заданной выборке

45	46	58	59	47	55	58	46	45
38	40	41	62	43	61	40	42	50
58	41	51	44	47	47	47		

1) составить вариационный ряд;
2) вычислить относительные частоты;
3) построить полигон относительных частот;
4) составить эмпирическую функцию распределения;
5) построить график эмпирической функции распределения;
6) найти оценки математического ожидания, дисперсии и среднеквадратичного отклонения ($\bar{x}_в$, $D_в$, $\sigma = \sqrt{D_в}$, S^2, $S = \sqrt{S^2}$).

2. По заданной выборке

1,0	1,1	1,3	0,9	1,2	1,1	0,8	1,0	1,2

1) составить вариационный ряд;
2) построить доверительные интервалы при $\gamma = 0{,}95$ для

а) математического ожидания при известной дисперсии $\sigma = S$;
б) математического ожидания при неизвестной дисперсии;
в) среднеквадратичного отклонения.

3. По двум независимым выборкам, объемы которых $n = 12$ и $m = 16$, извлеченным из нормальных генеральных совокупностей X и Y с неизвестными дисперсиями, найдены исправленные дисперсии: $s^2 = 9{,}52$ и $s^2 = 4{,}1$. При уровне значимости 0,05 проверить

гипотезу $H_0 : D[X] = D[Y]$ при конкурирующей гипотезе $H_1 : D[X] > D[Y]$.

4. Средняя производительность машины составляет 200 единиц/час, с $\sigma = 20$ единиц/час. Предложено усовершенствование машины. Произведено 9 опытов на усовершенствованных

образцах, средняя производительность составила 215 единиц/час. С уровнем значимости = 0,01 проверьте, значимо ли повышение производительности.

Вариант 2

1. По заданной выборке

7	4	9	13	9	9	13	9	11
11	11	5	12	9	10	15	14	10
10	12	8	10	11	10	4		

1) составить вариационный ряд;
2) вычислить относительные частоты;
3) построить полигон относительных частот;
4) составить эмпирическую функцию распределения;
5) построить график эмпирической функции распределения;
6) найти оценки математического ожидания, дисперсии и среднеквадратичного отклонения ($\overline{x_в}$, $D_в, \sigma = \sqrt{D_в}$, S^2, $S = \sqrt{S^2}$).

2. По заданной выборке

2,0	2,1	2,5	1,9	2,3	2,4	2,2	2,3

1) составить вариационный ряд;
2) построить доверительные интервалы при $\gamma = 0{,}95$ для

а) математического ожидания при известной дисперсии $\sigma = S$;
б) математического ожидания при неизвестной дисперсии;
в) среднеквадратичного отклонения.

3. Автомат, работающий со стандартным отклонением $\sigma = 1$ г, фасует чай в пачки со средним весом $a = 100$ г. В случайной выборке объемом $n = 25$ пачек средний вес $\overline{X} = 101{,}5$ г. Надо ли отрегулировать автомат? Доверительная вероятность $\gamma = 0{,}95$.

4. Средняя производительность машины составляет 200 единиц/час, с σ = 18 единиц/час. Предложено усовершенствование машины. Произведено 10 опытов на усовершенствованных образцах, средняя производительность составила 200 единиц/час. С уровнем значимости = 0,01 проверьте, значимо ли повышение производительности.

8.3. Вопросы для итогового контроля освоения дисциплины (4 семестр – зачет)

1. Основные правила комбинаторики. Размещения, сочетания, перестановки (с повторениями и без повторений).
2. Случайные события, виды событий. Классическое определение вероятности. Схема случаев.
3. Относительная частота. Статистическое определение вероятности. Геометрическая вероятность.
4. Противоположные события. Вероятность появления хотя бы одного из событий, независимых в совокупности.
5. Алгебра событий. Теоремы сложения вероятностей.
6. Условная вероятность. Независимые события. Теоремы умножения вероятностей.

7. Формула полной вероятности. Формулы Байеса.
8. Повторные испытания. Формула Бернулли. Формула Пуассона.
9. Локальная и интегральная теоремы Муавра-Лапласа.

10. Функция распределения случайной величины, ее свойства.
11. Плотность распределения непрерывной случайной величины, ее свойства.
12. Математическое ожидание случайной величины, его свойства.
13. Дисперсия случайной величины, ее свойства. Среднеквадратичное отклонение.
14. Биномиальное распределение, его числовые характеристики.
15. Распределение Пуассона, его числовые характеристики.
16. Равномерное распределение, его числовые характеристики.
17. Показательное распределение, его числовые характеристики.
18. Интеграл Лапласа, его свойства. Кривая Гаусса (нормальная кривая), ее свойства, график.
19. Нормальное распределение, его числовые характеристики. Выражение функции распределения через интеграл Лапласа. Вероятность попадания нормально распределенной случайной величины в заданный промежуток. «Правило трех сигм».
20. Случайные величины: дискретные, непрерывные. Закон распределения дискретной случайной величины. Многоугольник распределения.
21. Математическое ожидание дискретной и непрерывной случайных величин, формулы для вычисления.
22. Дисперсия дискретной и непрерывной случайных величин, формулы для вычисления.
23. Закон больших чисел. Центральные предельные теоремы теории вероятностей.
24. Распределения, связанные с нормальным распределением: Хи-квадрат, Стьюдента, Фишера-Снедекора.
25. Задачи математической статистики. Выборки. Способы и виды отбора.
26. Статистическое распределение выборки (вариационный ряд, полигон частот). Эмпирическая функция распределения.
27. Интервальная таблица, гистограмма частот.
28. Статистические оценки параметров распределения, свойства оценок.
29. Выборочное и генеральное среднее. Генеральная и выборочная дисперсия. Метод условных вариант (метод произведений).
30. Доверительная вероятность и доверительный интервал. Доверительные интервалы для оценки математического ожидания и среднеквадратичного отклонения.
31. Проверка статистических гипотез. Ошибки первого и второго рода. Критическая область. Область принятия гипотезы.
32. Проверка гипотезы о нормальном распределении генеральной совокупности. Критерий согласия Пирсона. Методика вычисления теоретических частот нормального распределения.
33. Проверка гипотезы о равенстве дисперсий нормальных распределений.
34. Проверка гипотезы о равенстве средних значений нормальных распределений при известной и неизвестной дисперсии. Сравнение среднего значения с гипотетической генеральной средней при известной и неизвестной дисперсии.
35. Элементы статистической теории корреляции. Виды зависимостей между случайными величинами.
36. Числовые характеристики корреляционной зависимости. Оценка корреляционного момента, коэффициента корреляции по выборочным данным
37. Проверка гипотезы о значимости коэффициента корреляции.
38. Линейная корреляция. Уравнение линейной регрессии по выборочным данным.

9. УЧЕБНО-МЕТОДИЧЕСКОЕ ОБЕСПЕЧЕНИЕ ДИСЦИПЛИНЫ

9.1. Рекомендуемая литература

А) Основная литература:

1. «Сборник задач по высшей математике» (часть 2), Письменный Д.Т., Лунгу К.Н. –М., изд. «Айрис», 2010 г. – 592 с.: ил. – (Высшее образование).
2. «Конспект лекций по теории вероятностей, математической статистике и случайным процессам», Письменный Д.Т. –М., изд. «Айрис», 2010 г. – 288 с.: ил. – (Высшее образование).
3. Теория вероятностей и математическая статистика. [Электронный ресурс]: учебник для прикладного бакалавриата: Электронная копия / В. Е. Гмурман. - 12-е изд. - М.: Юрайт, 2014. - 1 эл. опт. диск (CD-ROM).
4. Фролов А.Н. Краткий курс ТВ и МС, уч. пособие, Лань, 2017, 304с.

Б) Дополнительная литература:

1. Руководство к решению задач по теории вероятностей и математической статистике. [Электронный ресурс]: учебное пособие для прикладного бакалавриата: Электронная копия / В. Е. Гмурман. - 11-е изд. - М. : Юрайт, 2014. - 1 эл. опт. диск (CD-ROM).
2. Теория вероятностей и математическая статистика. Рудаковская Е.Г., РушайлоМ.Ф., Старшова Т.Н., Аверина О.В., Гордеева Е.Л., Изотова С.А. /Учебное пособие под ред. Рушайло М.Ф., Рудаковской Е.Г., –М.: РХТУ им.Д.И.Менделеева, 2012. –84с
3. Сборник расчетных работ по высшей математике. Том III. Теория вероятностей и математическая статистика. Рудаковская Е.Г., Напеденина Е.Ю., Осипчик В.В., Напеденин Ю.Т., Орлова В.Л., Шайкин А.Н., Иншакова К.А. /Учебное пособие в 3-х томах под ред. Рудаковской Е.Г.: –М.: РХТУ им.Д.И.Менделеева, 2017. –124 с.

9.2. Рекомендуемые источники научно-технической информации.

– Раздаточный иллюстративный материал к лекциям.
– Презентации к лекциям.
– Методические рекомендации.
– Комплекс обучающих программ.

Ресурсы информационно-телекоммуникационной сети Интернет:

-- http://kvm.muctr.ru/ – сайт кафедры высшей математики.

9.3. Средства обеспечения освоения дисциплины

Для реализации рабочей программы подготовлены следующие средства обеспечения освоения дисциплины:

– компьютерные презентации интерактивных лекций – https://moodle.muctr.ru/, (общее число слайдов – 320);

– банк тестовых заданий для текущего контроля освоения дисциплины (50 вариантов на каждую контрольную точку, всего 3 контрольные работы, общее число вариантов – 150);

– банк тестовых заданий для текущего контроля освоения дисциплины (38 вопросов для текущего контроля).

Для освоения дисциплины используются следующие нормативные и нормативно-методические документы (обновить даты обращения):

– Федеральный закон Российской Федерации от 29.12.2012 № 273-ФЗ «Об образовании в Российской Федерации» [Электронный ресурс] – Режим доступа: http://pravo.gov.ru/proxy/ips/?docbody=&nd=102162745&intelsearch=273-%D4%C7 (дата обращения: 10.04.2020).

- Федеральные государственные образовательные стандарты высшего образования // Координационный совет учебно-методических объединений и научно-методических советов высшей школы. Портал Федеральных образовательных стандартов высшего образования [Электронный ресурс] – Режим доступа: http://fgosvo.ru/fgosvo/92/91/4 (дата обращения: 10.04.2020)
- Приказ Министерства образования и науки РФ от 23.08.2017 № 816 «Об утверждении Порядка применения организациями, осуществляющими образовательную деятельность, электронного обучения, дистанционных образовательных технологий при реализации образовательных программ» [Электронный ресурс]. Режим доступа: http://pravo.gov.ru/proxy/ips/?docbody=&nd=102447332&intelsearch=816+%EF%F0%E8%EA%E0%E7 (дата обращения: 10.04.2020).

При освоении дисциплины студенты должны использовать информационные и информационно-образовательные ресурсы следующих порталов и сайтов:

- Система федеральных образовательных порталов. Система открытого образования. Консалтинговый центр ИОС ОО РФ [Электронный ресурс] – Режим доступа: http://www.openedu.ru (дата обращения: 10.04.2020).
- Информационная система «Единое окно доступа к образовательным ресурсам». URL: http://window.edu.ru/ (дата обращения: 10.04.2020).
- ФЭПО: соответствие требованиям ФГОС [Электронный ресурс] – Режим доступа: http://fepo.i-exam.ru/ (дата обращения: 10.04.2020).

10. МЕТОДИЧЕСКИЕ УКАЗАНИЯ ДЛЯ ОБУЧАЮЩИХСЯ

10.1. Для студентов, обучающихся без использования дистанционных образовательных технологий

Методические рекомендации по организации учебной работы обучающегося в бакалавриате направлены на повышение ритмичности и эффективности его аудиторной и самостоятельной работы по дисциплине.

Дисциплина **«Теория вероятностей и математическая статистика в технологии полимерных биоматериалов»** включает **2** раздела, каждый из которых имеет определенную логическую завершенность. При изучении материала каждого раздела рекомендуется регулярное повторение законспектированного лекционного материала, а также дополнение его сведениями из литературных источников, представленных в учебной программе. При работе с указанными источниками рекомендуется составлять краткий конспект с обязательным фиксированием библиографических данных источника. Изучение материала каждого раздела заканчивается контролем его освоения в форме контрольной работы. Результаты выполнения контрольных работ оцениваются в соответствии с принятой в университете рейтинговой системой оценки знаний.

Рабочая программа дисциплины «**Теория вероятностей и математическая статистика в технологии полимерных биоматериалов**» предусматривает проведение практических занятий в объеме **32** ч. Работы выполняются в часы, выделенные учебным планом в **4** семестре. Практические занятия охватывают **2** раздела. Целью выполнения практический занятий является закрепление полученных знаний по дисциплине, расширение эрудиции и кругозора студента бакалавриата.

Совокупная оценка текущей работы студента бакалавриата в семестре складывается из оценок за выполнение контрольных работ (**2** контрольных работ по **30** баллов и **1** контрольная работа **- 40** баллов). Максимальная оценка текущей работы в семестре составляет **100** баллов.

10.2. Для студентов, обучающихся с использованием дистанционных образовательных технологий

При использовании электронного обучения и дистанционных образовательных технологий занятия полностью или частично проводятся в режиме онлайн. Объем дисциплины и распределение нагрузки по видам работ соответствует п. 4.1. Распределение баллов соответствует п. 10.1 либо может быть изменено в соответствии с решением кафедры, в случае перехода на ЭО и ДОТ в процессе обучения. Решение кафедры об используемых технологиях и системе оценивания достижений обучающихся принимается с учетом мнения ведущего преподавателя и доводится до обучающихся.

11. МЕТОДИЧЕСКИЕ УКАЗАНИЯ ДЛЯ ПРЕПОДАВАТЕЛЕЙ

11.1. Для преподавателей, реализующих образовательные программы без использования дистанционных образовательных технологий

Дисциплина «**Теория вероятностей и математическая статистика в технологии полимерных биоматериалов**» изучается в **4** семестре бакалавриата.

При подготовке и проведении занятий преподаватель должен ориентироваться на то, что студенты, обучающиеся в бакалавриате, имеют общую подготовку по дисциплине «Математика», предусмотренной учебным планом бакалавриата, а также опыт восприятия и конспектирования изучаемого материала. В связи с этим материал курса должен опираться на полученные знания и быть ориентирован их расширение и углубление в соответствии с современными теоретическими представлениями и технологическими новациями. Обучение студентов организовано в виде традиционных лекций и практических занятий, так и научной дискуссии, которая помогает приобрести навыки и умения обосновывать круг рассматриваемых вопросов, формулировать главные положения, определения и практические выводы из теоретических положений. На занятиях должна прослеживаться взаимосвязь рассматриваемых вопросов с ранее изученным материалом.

Основной задачей преподавателя, ведущего занятия по дисциплине «**Теория вероятностей и математическая статистика в технологии полимерных биоматериалов**», является формирование у студентов компетенций, предусмотренных данной учебной программой. Преподаватель должен акцентировать внимание студентов на использование знаний, полученных при изучении дисциплины в дальнейшем практическом применении.

В Разделе 1 «Теория вероятностей. Случайные величины и их законы распределения» необходимо рассмотреть следующие вопросы: предмет теории вероятностей, случайны, противоположные, независимые события; относительная частота; классическое и геометрическое определение вероятности; методы вычисления вероятностей; алгебра и пространство элементарных событий; аксиоматическое и статистическое определение вероятности; условная и полная вероятность; понятие случайной величины; дискретные и непрерывные случайные величины; закон распределения случайной величины; функция распределения; плотность распределения; биномиальное распределение, распределение Пуассона, равномерное распределение, нормальное распределение, экспоненциальное распределение.

В Разделе 2 «Математическая статистика» необходимо рассмотреть следующие вопросы: предмет математической статистики; основные задачи математической статистики; выборки; гистограмма и полигон частот; статистическое среднее, статистическая дисперсия и статистическое среднее квадратичное; доверительные интервалы и интервальные оценки; точные выборочные распределения; проверка статистических гипотез; математические методы проверки статистических гипотез. элементы теории корреляции.

Необходимой компонентой лекционных и практических занятий по курсу является широкое использование наглядных пособий и иллюстративного материала, в том числе с применением компьютерной техники.

При проведении занятий преподаватель может рекомендовать студентам проработку дополнительной литературы по тематике занятия, организуя ее обсуждение на практических занятиях, формирует у студентов навык к самостоятельной работе с разнообразными литературными источниками.

При проведении практических занятий преподавателю основное внимание следует уделять формированию у студентов умения активно использовать полученные знания по курсу «**Теория вероятностей и математическая статистика в технологии полимерных биоматериалов**» в дальнейшей практической деятельности.

11.2. Для преподавателей, реализующих образовательные программы с использованием дистанционных образовательных технологий

При использовании электронного обучения и дистанционных образовательных технологий занятия полностью или частично проводятся в режиме онлайн. Объем дисциплины и распределение нагрузки по видам работ соответствует п. 4.1. Распределение баллов соответствует п. 10.1 либо может быть изменено в соответствии с решением кафедры, в случае перехода на ЭО и ДОТ в процессе обучения. Решение кафедры об используемых технологиях и системе оценивания достижений обучающихся принимается с учетом мнения ведущего преподавателя и доводится до обучающихся.

Реализация ЭО и ДОТ предполагает использование следующих видов учебной деятельности: онлайн консультации, практические занятия, видео-лекции; проводимые полностью или частично с применением ЭО и ДОТ; текущий контроль в режиме тестирования, проверка домашних заданий и самостоятельная работа.

При реализации РПД в зависимости от конкретной ситуации ЭО и ДОТ могут быть применены в следующем виде: онлайн-курсы РХТУ им. Д. И. Менделеева: https://moodle.muctr.ru, работа в мессенджере, работа по E-mail, Zoom-конференция: https://zoom.us/.**)**:

- объем часов контактной работы обучающихся с преподавателем не сокращается) и электронные образовательные ресурсы (ЭОР) методически обеспечивают самостоятельную работу обучающихся в объеме, предусмотренном рабочей программой данной дисциплины. При этом в случае необходимости занятия проводятся в режиме онлайн;
- смешанные формы обучения, сочетающие в себе аудиторные занятия (при возможности перевода части контактных часов работы обучающихся с преподавателем в электронную информационно-образовательную среду без потери содержания учебной дисциплины) и ЭОР (часть учебного материала (например, лекции) может быть заменена ЭОР);
- учебные курсы, интегрированные в LMS Moodle, контактные часы по которым могут быть исключены, изучаются обучающимися самостоятельно при минимальном участии преподавателя (консультации в режиме форума или в режиме вебинара)

12. ПЕРЕЧЕНЬ ИНФОРМАЦИОННЫХ ТЕХНОЛОГИЙ, ИСПОЛЬЗУЕМЫХ В ОБРАЗОВАТЕЛЬНОМ ПРОЦЕССЕ

Информационную поддержку изучения дисциплины осуществляет Информационно-библиотечный центр (ИБЦ) РХТУ им. Д.И. Менделеева, который обеспечивает обучающихся основной учебной, учебно-методической и научной литературой, необходимой для организации образовательного процесса по дисциплине. Общий объем многоотраслевого фонда ИБЦ на 01.01.2020 г. 1 715 452 экз.

Фонд ИБЦ располагает учебной, учебно-методической и научно-технической литературой в форме печатных и электронных изданий, а также включает официальные, справочно-библиографические, специализированные отечественные и зарубежные

периодические и информационные издания. ИБЦ обеспечивает доступ к профессиональным базам данных, информационным, справочным и поисковым системам.

Каждый обучающийся обеспечен свободным доступом из любой точки, в которой имеется доступ к сети Интернет и к электронно-библиотечной системе (ЭБС) Университета, которая содержит различные издания по основным изучаемым дисциплинам и сформирована по согласованию с правообладателями учебной и учебно-методической литературы.

Для более полного и оперативного справочно-библиографического и информационного обслуживания в ИБЦ реализована технология Электронной доставки документов.

№	Электронный ресурс	Реквизиты договора (номер, дата заключения, срок действия), ссылка на сайт ЭБС, сумма договора, количество ключей	Характеристика библиотечного фонда, к которому предоставляется доступ
8.	ЭБС «Лань»	Принадлежность - сторонняя Реквизиты договора - ООО «Издательство «Лань». Договор № 33.03-Р-3.1-2173/2020 Сумма договора – 747 661-28 Срок действия Договора с «26» сентября 2020г. по «25» сентября 2021г. Ссылка на сайт ЭБС – http://e.lanbook.com Количество ключей - доступ для зарегистрированных пользователей РХТУ с любого компьютера. Удаленный доступ после персональной регистрации на сайте ЭБС.	Коллекция книг по естественно-научным и техническим отраслям наукам.
9.	ЭБС «ЮРАЙТ»	Принадлежность - сторонняя Реквизиты договора – ООО «Электронное издательство ЮРАЙТ», Договор № №29.01-3-2.0-1168/2018 от 11.01.2019 г. С «11» января 2019 г. по «»10» января 2020 г. Ссылка на сайт ЭБС - https://biblio-online.ru/ Сумма договора – 220 000-00 р. Количество ключей - доступ для всех пользователей РХТУ с любого компьютера.	Электронная библиотека включает более 5000 наименований учебников и учебных пособий по всем отраслям знаний для всех уровней профессионального образования от ведущихнаучных школ с соблюдением требований новых ФГОСов.
10.	Электронно-библиотечная система ИБЦ РХТУ им. Д.И. Менделеева (на базе АИБС «Ирбис»)	РХТУ им. Д.И. Менделеева Ссылка на сайт ЭБС – http://lib.muctr.ru/ Доступ для пользователей РХТУ с любого компьютера.	Электронные версии учебных и научных изданий авторов РХТУ по всем ООП.

11.	ЭБС «Научно-электронная библиотека eLibrary.ru»	Принадлежность – сторонняя Реквизиты договора – ООО «РУНЭБ», договор № 29.01-Р-2.0-1020/2018 от 07.12.2018 г. Сумма договора - 934 693-00 С «01» января 2019 г. по «31» декабря 2019 г. Ссылка на сайт – http://elibrary.ru Количество ключей – доступ для пользователей РХТУ по ip-адресам неограничен.	Электронные версии периодических и непериодических изданий по различным отраслям науки
12.	Электронные ресурсы издательства SpringerNature	Принадлежность – сторонняя Национальная подписка (Минобрнауки+РФФИ) Информационное письмо РФФИ № 809 от 24.06.2019 г. С «01» января 2019 г. по «31» декабря 2019 г. Ссылка на сайт http://link.springer.com/ Количество ключей - доступ для пользователей РХТУ по ip-адресам неограничен.	- Полнотекстовая коллекция электронных журналов Springer по различным отраслям знаний. - Полнотекстовые 85 журналов Nature Publishing Group - Коллекция научных протоколов по различным отраслям знаний Springer Protocols - Коллекция научных материалов в области физических наук и инжиниринга Springer Materials (The Landolt-Bornstein Database) - Полный доступ к статическим и динамическим справочным изданиям по любой теме - Реферативная база данных по чистой и прикладной математике zbMATH - Nano Database
13.	Scopus	Принадлежность сторонняя. Национальная подписка (Минобрнауки+ ГПНТБ) Сублицензионный договор № Scopus/130 от 09.10.2019 г. С «01» июля 2019 г. по «31» декабря 2019 г. Ссылка на сайт – http://www.scopus.com. Количество ключей – доступ для пользователей РХТУ по ip-адресам неограничен.	Мультидисциплинарная реферативная и наукометрическая база данных издательства **ELSEVIER**

13. МАТЕРИАЛЬНО-ТЕХНИЧЕСКОЕ ОБЕСПЕЧЕНИЕ ДИСЦИПЛИНЫ

В соответствии с учебным планом занятия по дисциплине **«Теория вероятностей и математическая статистика в технологии полимерных биоматериалов»** проводятся в форме лекций, практических занятий и самостоятельной работы обучающегося.

13.1. Оборудование, необходимое в образовательном процессе:

Учебные аудитории для проведения лекционных и практических занятий, оборудованные традиционными учебными досками и учебной мебелью; библиотека, имеющая рабочие компьютерные места для студентов, оснащенные компьютерами с доступом к базам данных и выходом в Интернет.

13.2. Учебно-наглядные пособия:

Учебно-методические пособия, разработанные на кафедре высшей математики, выложены на сайте кафедры http://kvm.muctr.ru и на сайте библиотеки РХТУ имени Д.И.Менделеева https://lib.muctr.ru.

13.3. Компьютеры, информационно-телекоммуникационные сети, аппаратно-программные и аудиовизуальные средства:

Персональные компьютеры, принтеры, сканер и копировальный аппарат используются для подготовки раздаточных материалов.

13.4. Печатные и электронные образовательные и информационные ресурсы:

Информационно-методические материалы: учебные пособия по дисциплине; раздаточный материал к разделам лекционного курса; раздаточный материал к практическим занятиям по дисциплине, комплекты контрольных и экзаменационных билетов.

Учебно-методические разработки в электронном виде; справочные материалы в печатном и электронном виде.

13.5. Перечень лицензионного программного обеспечения:

№ п/п	Наименование программного продукта	Реквизиты договора поставки	Количество лицензий	Срок окончания действия лицензии
1	Офисный пакет Microsoft Office Standard 2007	Государственный контракт № 143-164ЭА/2010 от 14.12.10, Акт № Tr048787, накладная № Tr048787 от 20.12.10 Microsoft Open License Номер лицензии 42931328)	25	бессрочное
2	Антивирус Kaspersky	Контракт № 126-152 ЭА/2018 от 24.12.2018 по продлению электронной лицензии на Kaspersky Endpoint Securityдля нужд РХТУ им. Д.И. Менделеева	25	2 года
3	Операционная система Microsoft Windows 10 Education (Russian)	Подписка Microsoft Imagine Premium, соглашение ICM-167819 от 24.12.2018 г., счет № 9552428060 от 12.12.2018 г.	Количество лицензий не ограничено согласно условиям подписки Microsoft Imagine Premium	бессрочное

14. ТРЕБОВАНИЯ К ОЦЕНКЕ КАЧЕСТВА ОСВОЕНИЯ ПРОГРАММЫ

Формы и методы контроля и оценки результатов освоения разделов

Наименование разделов	Основные показатели оценки	Формы и методы контроля и оценки
Раздел 1. Теория вероятностей. Случайные величины и их законы распределения.	Знает: основы теории вероятностей и математической статистики; математические теории и методы, лежащие в основе построения математических моделей; основы применения математических моделей и методов. Умеет: выбирать математические методы, пригодные для решения конкретной задачи; использовать математические понятия, методы и модели для описания различных процессов; выявлять математические закономерности, лежащие в основе конкретных процессов; использовать основные методы статистической обработки данных; применять математические знания на междисциплинарном уровне. Владеет: основами фундаментальных математических теорий и навыками использования математического аппарата; методами статистической обработки информации.	Оценка за контрольную работу № 1 (4 семестр) Оценка за контрольную работу № 2 (4 семестр)
Раздел 2. Математическая статистика.	Знает: основы теории вероятностей и математической статистики; математические теории и методы, лежащие в основе построения математических моделей; основы применения математических моделей и методов. Умеет: выбирать математические методы, пригодные для решения конкретной задачи; использовать математические понятия, методы и модели для описания различных процессов; выявлять математические закономерности, лежащие в основе конкретных процессов; использовать основные методы статистической обработки данных; применять математические знания на междисциплинарном уровне. Владеет: основами фундаментальных математических теорий и навыками использования математического аппарата; методами статистической обработки информации.	Оценка за контрольную работу № 3 (4 семестр)

15 ОСОБЕННОСТИ ОРГАНИЗАЦИИ ОБРАЗОВАТЕЛЬНОГО ПРОЦЕССА ДЛЯ ИНВАЛИДОВ И ЛИЦ С ОГРАНИЧЕННЫМИ ВОЗМОЖНОСТЯМИ ЗДОРОВЬЯ

Обучение инвалидов и лиц с ограниченными возможностями здоровья осуществляется в соответствии с:

- Порядком организации и осуществления образовательной деятельности по образовательным программам – программам бакалавриата, программам специалитета, программам магистратуры (Приказ Минобрнауки РФ от 05.04.2017 № 301);

- Положением о порядке организации и осуществления образовательной деятельности по образовательным программам высшего образования – программ бакалавриата, программ специалитета, программ магистратуры в РХТУ им. Д.И. Менделеева, принятым решением Ученого совета РХТУ им. Д.И. Менделеева от 30.10.2019, протокол № 3, введенным в действие приказом ректора РХТУ им. Д.И. Менделеева от 14.11.2019 № 646А;

- Методическими рекомендациями по организации образовательного процесса для обучения инвалидов и лиц с ограниченными возможностями здоровья в образовательных организациях высшего образования, в том числе оснащенности образовательного процесса (утверждены заместителем Министра образования и науки РФ А.А. Климовым от 08.04.2014 № АК-44/05вн).

Дополнения и изменения к рабочей программе дисциплины
«_**Теория вероятностей и математическая статистика в технологии полимерных биоматериалов** _»
основной образовательной программы

___ 18.03.01 «___**Химическая технология**____»
профиль подготовки - «Химическая технология биоматериалов,»
код и наименование направления подготовки (специальности)
«_____»
наименование ООП

Форма обучения:___очная___

Номер изменения/ дополнения	Содержание дополнения/изменения	Основание внесения изменения/дополнения
1		протокол заседания Ученого совета №_____от «__»_____20___г.
		протокол заседания Ученого совета №_____от «__»_____20___г.
		протокол заседания Ученого совета №_____от «__»_____20___г.
		протокол заседания Ученого совета №_____от «__»_____20___г.
		протокол заседания Ученого совета №_____от «__»_____20___г.

Аннотация учебной программы дисциплины «Лабораторные работы по органической химии» (Б1.В.04)

1. **Цель дисциплины –** приобретение обучающимися основных навыков синтеза органических веществ.
2. **В результате изучения дисциплины обучающийся по программе бакалавриата должен**:

Обладать следующими *профессиональными* (ПК) компетенциями:

− способностью планировать и проводить физические и химические эксперименты, проводить обработку их результатов и оценивать погрешности, выдвигать гипотезы устанавливать границы их применения, применять методы математического анализа и моделирования, теоретического и экспериментального исследования (ПК-16)

- готовностью использовать знания свойств химических элементов, соединений и материалов на их основе для решения задач профессиональной деятельности (ПК-18)
- готовностью изучать научно-техническую информацию, отечественный и зарубежный опыт по тематике исследования (ПК-20).

Знать:

- технику безопасности в лаборатории органической химии;
- принципы безопасного обращения с органическими соединениями;
- методы и виды хроматографии для определения состава реакционной смеси;
- теоретические основы способов выделения, очистки и идентификации органических веществ;
- экспериментальные методы проведения органических реакций, протекающих по различным механизмам;
- основные общие методики взаимной трансформации классов органических соединений.

Уметь:

- применять теоретические знания и экспериментальные методы исследования органической химии при решении профессиональных задач;
- сформулировать проблему и обосновать выбор приборов и экспериментальных методов исследования, поставить цели и задачи и наметить пути их достижения;
- синтезировать соединения по предложенной методике;
- провести выделение и очистку синтезированных веществ на основе теоретических знаний по органической химии;
- выбирать рациональный способ выделения и очистки органического соединения;
- представлять данные лабораторного исследования в виде грамотно оформленных методик;
- проводить анализ и критически оценивать полученные экспериментальные данные, обобщать и делать обоснованные выводы на базе проведённых опытов;
- выбрать способ идентификации органического соединения.

Владеть:

- комплексом современных экспериментальных методов органической химии для решения конкретных исследовательских задач;
- экспериментальными методами проведения органических синтезов.
- основными методами идентификации органических соединений
- приемами обработки и выделения синтезированных веществ;
- знаниями основных законов органической химии для содержательной интерпретации полученных экспериментальных результатов.

3. Краткое содержание дисциплины

Безопасные приемы и правила работы в лаборатории органической химии.

Общие методы работы в лаборатории органической химии. Посуда, наиболее часто применяемая в лаборатории. Нагревание. Охлаждение. Перемешивание. Методы идентификации и очистки органических веществ. Идентификация органических веществ посредством различных видов хроматографии (ТСХ, хроматография на бумаге, ионообменная хроматография, ВЭЖХ), температуры плавления и рефрактометрии. Методы спектральной идентификации органических соединений.

Цели и задачи эксперимента в органическом синтезе. Теоретические основы процесса. Выбор условий реакции. Расчет синтеза. Общие правила подготовки и проведения синтеза. Техника безопасности. Прибор для проведения синтеза. Проведение опыта. Контроль за ходом реакции. Выделение, очистка и анализ продукта. Синтезы веществ различных классов органических соединений. Проведение экспериментальных методов исследования реакций.

Проведение реакций, протекающих по механизмам:

- нуклеофильного замещения – синтез галогеналканов;

- нуклеофильного присоединения – синтез сложных эфиров карбоновых кислот, амидов карбоновых кислот, азотсодержащих альдегидов и кетонов;
- электрофильного замещения в ароматическом ряду – реакции нитрования, бромирования, сульфирования;
- реакций диазотирования и азосочетания;
- реакций окисления (синтез ацетона, 1,4-бензохинона, бензойной кислоты) и восстановления.

4. Объем учебной дисциплины:

Виды учебной работы	В зачетных единицах	В академ. часах	В астрон. часах
Общая трудоемкость дисциплины по учебному плану	**4,0**	**144**	**108**
Аудиторные занятия:	**2,22**	**80**	**60**
Лекции (Лек)	-	-	-
Практические занятия (ПЗ)	-	-	-
Лаборатория занятия (Лаб)	2,22	80	60
Самостоятельная работа (СР):	**1,78**	**64**	**48**
Самостоятельное изучение разделов дисциплины	1,77	63.6	47.7
Контактная самостоятельная работа	0,01	0,4	0.3
Вид контроля:	**_**	**Зачет с оценкой**	**Зачет с оценкой**

Министерство науки и высшего образования Российской федерации
Федеральное государственное бюджетное образовательное учреждение высшего образования
«Российский химико-технологический университет имени Д.И. Менделеева»

«УТВЕРЖДАЮ»

Проректор по учебной работе

_____ С.Н. Филатов

«_____» _____ 2020 г.

РАБОЧАЯ ПРОГРАММА ДИСЦИПЛИНЫ

«Лабораторные работы по органической химии»
Направление подготовки 18.03.01 Химическая технология

Квалификация «бакалавр»

РАССМОТРЕНО И ОДОБРЕНО
на заседании Методической комиссии
РХТУ им. Д.И. Менделеева
«30» июня 2020 г.
Протокол №25

Председатель _____ Н.А. Макаров

Москва 2020 г.

Программа составлена:

заведующим кафедрой органической химии д.х.н., профессор РАН А.Е. Щекотихиным, старшим преподавателем И.О. Акчуриным.

Программа рассмотрена и одобрена на заседании кафедры органической химии РХТУ им. Д.И. Менделеева «24» _марта_ 2020 г., протокол № _11

СОДЕРЖАНИЕ

1 Цели и задачи дисциплины 622
2. Требования к результатам освоения дисциплины 622
3. Объем учебной дисциплины 623
4. Содержание дисциплины 624
4.1. Разделы дисциплины и виды занятий 624
4.2. Содержание разделов дисциплины 624
5. Соответствие содержания требованиям к результатам освоения дисциплины 625
6. Практические и лабораторные занятия 627
6.1. Практические занятия 627
6.2. Лабораторные занятия 627
7. Самостоятельная работа 628
8. Примеры оценочных средств для контроля освоения дисциплины 628
8.1. Примерная тематика реферативно-аналитической работы 628
8.2. Примеры вопросов текущего и итогового контроля освоения лабораторных работ . 628
8.3. Вопросы для итогового контроля освоения дисциплины(Зачет с оценкой) 629
8.3.1. Примеры контрольных вопросов для итогового контроля освоения дисциплины .. 630
8.4. Структура и примеры билетов для зачета с оценкой 631
9. Учебно-методическое обеспечение дисциплины 632
9.1. Рекомендуемая литература 632
9.2 Рекомендуемые источники научно-технической информации 632
9.3. Средства обеспечения освоения дисциплины 633
10. Методические указания для обучающихся .....
11. Методические указания для преподавателей .....
12. Перечень информационных технологий, используемых в образовательном процессе 635
13. Материально-техническое обеспечение дисциплины 647
13.1. Оборудование, необходимое в образовательном процессе: 647
13.2. Учебно-наглядные пособия: 648
13.3. Компьютеры, инофрмационно-телекоммуникационные сети, программные и аудиовизуальные средства 648
13.4. Печатные и электронные образовательные и информационные ресурсы 648
13.5. Перечень лицензионного программного обеспечения 648
14. Требования к оценке качества освоения программы 650
15. Особенности организации образовательного процесса для инвалидов и лиц с ограниченными возможностями здоровья .....

1 ЦЕЛИ И ЗАДАЧИ ДИСЦИПЛИНЫ

Рабочая программа составлена в соответствии с требованиями Федерального государственного образовательного стандарта (ФГОС ВО) по направлению подготовки бакалавров 18.03.01 «Химическая технология», профиль «Химическая технология биоматериалов», рекомендациями методической комиссии и накопленного опыта преподавания дисциплины кафедрой органической химии РХТУ им. Д.И. Менделеева. Программа рассчитана на изучение дисциплины в течение 1 семестра.

Дисциплина «Лабораторные работы по органической химии» относится к вариативной части блока 1 дисциплин учебного плана (Б1.В.17). Программа дисциплины предполагает, что обучающиеся имеют теоретическую и практическую подготовку в области математических и естественнонаучных дисциплин и дисциплины «Органическая химия».

Целью дисциплины является приобретение студентами основных синтеза органических веществ

Основными задачами дисциплины являются: формирование навыков работы в химической лаборатории; обучения основным методам идентификации органических соединений по совокупности химических свойств; ознакомление студентов с основными принципами техники безопасности при работе в лаборатории органической химии; обучение основным методам очистки, разделения и идентификации органических соединений; обучение планированию синтеза органических соединений; обучение методам определения температур кипения, плавления и коэффициента преломления.

Дисциплина «Лабораторные работы по органической химии» преподается в 4 семестре. Контроль успеваемости студентов ведется по принятой в университете рейтинговой системе.

2. ТРЕБОВАНИЯ К РЕЗУЛЬТАТАМ ОСВОЕНИЯ ДИСЦИПЛИНЫ

Изучение курса «Лабораторные работы по органической химии» при подготовке бакалавров по направлению 18.03.01 «Химическая технология» профиль «Химическая технология биоматериалов» способствует приобретению следующих профессиональных компетенций (ПК):

- способностью планировать и проводить физические и химические эксперименты, проводить обработку их результатов и оценивать погрешности, выдвигать гипотезы и устанавливать границы их применения, применять методы математического анализа и моделирования, теоретического и экспериментального исследования (ПК-16)
- готовностью использовать знание свойств химических элементов, соединений и материалов на их основе для решения задач профессиональной деятельности (ПК-18)
- готовностью изучать научно-техническую информацию, отечественный и зарубежный опыт по тематике исследования (ПК-20).

Знать:

–технику безопасности в лаборатории органической химии;

–принципы безопасного обращения с органическими соединениями;

–методы и виды хроматографии для определения состава реакционной смеси;

–теоретические основы способов выделения, очистки и идентификации органических веществ;

–экспериментальные методы проведения органических реакций, протекающих по различным механизмам;

–основные общие методики взаимной трансформации классов органических соединений.

Уметь:

–применять теоретические знания и экспериментальные методы исследования органической химии при решении профессиональных задач;

–сформулировать проблему и обосновать выбор приборов и экспериментальных методов исследования, поставить цели и задачи и наметить пути их достижения;

–синтезировать соединения по предложенной методике;

–провести выделение и очистку синтезированных веществ на основе теоретических знаний по органической химии;

–выбирать рациональный способ выделения и очистки органического соединения;

–представлять данные лабораторного исследования в виде грамотно оформленныхметодик;

–проводить анализ и критически оценивать полученные экспериментальные данные, обобщать и делать обоснованные выводы на базе проведённых опытов;

–выбрать способ идентификации органического соединения.

Владеть:

–комплексом современных экспериментальных методов органической химии для решения конкретных исследовательских задач;

–экспериментальными методами проведения органических синтезов.

–основными методами идентификации органических соединений

–приемами обработки и выделения синтезированных веществ;

– знаниями основных законов органической химии для содержательной интерпретации полученных экспериментальных результатов.

3. ОБЪЕМ УЧЕБНОЙ ДИСЦИПЛИНЫ

Вид учебной работы	Всего		Семестр	
			4 семестр	
	ЗЕ	Акад. ч.	**ЗЕ**	Акад. ч.
Общая трудоемкость дисциплины	**4**	**144**	**4**	**144**
Контактная работа – аудиторные занятия:	**2.22**	80	**2.22**	80
Лекции	-	-	-	-
Практические занятия (ПЗ)	-	-	-	-
Лабораторные работы (ЛР)	2.22	80	2.22	80
Самостоятельная работа	**1.78**	**64**	**1.78**	**64**
Контактная самостоятельная работа	1.78	0.2	1.78	0.2
Самостоятельное изучение разделов дисциплины		63.8		63.8
Вид контроля:				
Зачет с оценкой	+			
Вид итогового контроля:	**Зачет с оценкой**			

Вид учебной работы	Всего		Семестр	
			4 семестр	
	ЗЕ	Астр. ч.	**ЗЕ**	Астр. ч.
Общая трудоемкость дисциплины	**4**	**108**	**4**	**108**
Контактная работа – аудиторные занятия:	**2.22**	60	**2.22**	60
Лекции	-	-	-	-
Практические занятия (ПЗ)	-	-	-	-

Лабораторные работы (ЛР)	2.22	60	2.22	60
Самостоятельная работа	**1.78**	**48**	**1.78**	**48**
Контактная самостоятельная работа	1.78	0.15	1.78	0.15
Самостоятельное изучение разделов дисциплины		47.85		47.85
Вид контроля:				
Зачет оценкой	+			
Вид итогового контроля:	**Зачет с оценкой**			

4. СОДЕРЖАНИЕ ДИСЦИПЛИНЫ
4.1. РАЗДЕЛЫ ДИСЦИПЛИНЫ И ВИДЫ ЗАНЯТИЙ

№ п/п	Раздел дисциплины	Всего	Лек-ции	Прак. зан.	Лаб. рабо-ты	Сам. рабо-та
1	Модуль 1. «Правила и методы работы в лаборатории органической химии»	18			4	14
1.1	Правила безопасной работы в лаборатории органической химии	7			2	5
1.2	Методы работы в лаборатории органической химии	6			1	5
1.3	Лабораторная посуда, оборудование и приборы	5			1	4
2	Модуль 2. «Методы идентификации, очистки и выделения органических соединений»	27			12	15
1.1	Хроматография	7			2	5
1.2	Методы очистки жидких веществ. Перегонка.	10			5	5
1.3	Методы очистки твердых веществ. Перекристаллизация	10			5	5
3	Модуль 3. «Синтез органических соединений»	99			64	35
3.1	Синтезы	99			64	35
	Всего часов	144			80	64

4.2. СОДЕРЖАНИЕ РАЗДЕЛОВ ДИСЦИПЛИНЫ

Модуль 1. «Правила и методы работы в лаборатории органической химии»

1.1 Правила безопасной работы в лаборатории органической химии

Безопасные приемы и правила работы в лаборатории органической химии.

1.2 Методы работы в лаборатории органической химии

Общие методы работы в лаборатории органической химии. Нагревание. Охлаждение. Перемешивание.

1.3 Лабораторная посуда, оборудование и приборы

Посуда, наиболее часто применяемая в лаборатории. Приборы для определения температуры плавления. Весы. Термометр. Роторный испаритель. Рефрактометр.

Модуль 2. «Методы идентификации, очистки и выделения органических соединений»

1.1 Хроматография

Идентификация органических веществ посредством различных видов хроматографии (ТСХ, хроматография на бумаге, ионообменная хроматография, ВЭЖХ). Применение ТСХ для идентификации органических соединений. Адсорбенты и элюенты, используемые в ТСХ. Выбор элюента. Обнаружение веществ. Обнаружение веществ. Коэффициент удерживания. Коэффициент распределения. Работа с капиллярами.

1.2 Методы очистки жидких веществ. Перегонка

Экстракция, для извлечения (выделения) органического вещества из воды. Экстракция с помощью делительной воронки. Высушивание экстрактов осушителем. Перегонка. Виды перегонки (фракционна, вакуумная, перегонка с паром, при атмосферном давлении). Высушивание жидкостей. Осушители. Определение температуры кипения и коэффициента преломления. Фракционная перегонка. Работа с фильтровальной бумагой. Отгонка растворителя.

1.3 Методы очистки твердых веществ. Перекристаллизация

Методы очистки твердых веществ. Возгонка (сублимация). Температура возгонки и температура плавления, возгоняющегося вещества. Прибор для возгонки. Переосаждение. Перекристаллизация. Этапы перекристаллизации. Подбор растворителя. Насыщенный раствор. Горячее фильтрование, вакуумная фильтрация. Определение температуры плавления. Температура плавления смешанной пробы.

Модуль 3. «Синтез органических соединений»

3.1 Синтезы

Цели и задачи эксперимента в органическом синтезе. Теоретические основы процесса. Выбор условий реакции. Расчет синтеза. Общие правила подготовки и проведения синтеза. Техника безопасности. Прибор для проведения синтеза. Проведение опыта. Контроль за ходом реакции. Выделение, очистка и анализ продукта. Синтезы веществ различных классов органических соединений. Проведение экспериментальных методов исследования реакций.

Проведение реакций, протекающих по механизмам:

- нуклеофильного замещения – синтез галогеналканов;
- нуклеофильного присоединения – синтез сложных эфиров карбоновых кислот, амидов карбоновых кислот, азотсодержащих альдегидов и кетонов;
- электрофильного замещения в ароматическом ряду – реакции нитрования, бромирования, сульфирования;
- реакций диазотирования и азосочетания;
- реакций окисления (синтез ацетона, 1,4-бензохинона, бензойной кислоты) и восстановления.

5. СООТВЕТСТВИЕ СОДЕРЖАНИЯ ТРЕБОВАНИЯМ К РЕЗУЛЬТАТАМ ОСВОЕНИЯ ДИСЦИПЛИНЫ

№	Компетенции	Модуль 1	Модуль 2	Модуль 3
	Знать:			
1	технику безопасности в лаборатории органической химии	+		
2	принципы безопасного обращения с органическими соединениями	+	+	+
3	методы и виды хроматографии для определения состава реакционной смеси		+	

4	теоретические основы способов выделения, очистки и идентификации органических веществ	+	+	+
5	экспериментальные методы проведения органических реакций, протекающих по различным механизмам			+
6	основные общие методики взаимной трансформации классов органических соединений			+
	Уметь:			
4	применять теоретические знания и экспериментальные методы исследования органической химии при решении профессиональных задач	+	+	+
5	сформулировать проблему и обосновать выбор приборов и экспериментальных методов исследования, поставить цели и задачи и наметить пути их достижения			+
6	синтезировать соединения по предложенной методике			+
7	провести выделение и очистку синтезированных веществ на основе теоретических знаний по органической химии			+
8	выбирать рациональный способ выделения и очистки органического соединения		+	+
9	представлять данные лабораторного исследования в виде грамотно оформленных методик			+
10	проводить анализ и критически оценивать полученные экспериментальные данные, обобщать и делать обоснованные выводы на базе проведённых опытов			+
11	выбрать способ идентификации органического соединения	+	+	+
	Владеть:			
12	комплексом современных экспериментальных методов органической химии для решения конкретных исследовательских задач	+	+	+
13	экспериментальными методами проведения органических синтезов		+	+
14	основными методами идентификации органических соединений		+	+
15	приемами обработки и выделения синтезированных веществ		+	+
16	знаниями основных законов органической химии для содержательной интерпретации полученных экспериментальных результатов		+	+

	Профессиональные компетенции			
17	способность планировать и проводить физические и химические эксперименты, проводить обработку их результатов и оценивать погрешности, выдвигать гипотезы устанавливать границы их применения, применять методы математического анализа и моделирования, теоретического и экспериментального исследования (ПК-16)	+	+	+
18	готовность использовать знания свойств химических элементов, соединений и материалов на их основе для решения задач профессиональной деятельности (ПК-18)	+	+	+
19	готовностью изучать научно-техническую информацию, отечественный и зарубежный опыт по тематике исследования (ПК-20)	+	+	+

6. ПРАКТИЧЕСКИЕ И ЛАБОРАТОРНЫЕ ЗАНЯТИЯ

6.1. ПРАКТИЧЕСКИЕ ЗАНЯТИЯ

Учебным планом проведение практических занятий по дисциплине «Лабораторные работы по органической химии» не предусмотрено.

6.2. ЛАБОРАТОРНЫЕ ЗАНЯТИЯ

Программой дисциплины «Лабораторные работы по органической химии» выполняется в соответствии с Учебным планом в 4 семестре и занимает 80 акад. ч. Лабораторные работы охватывают все разделы дисциплины. В практикум входит 8 работ. В зависимости от трудоемкости включенных в практикум работ их число может быть уменьшено.

Максимальное количество баллов за выполнение лабораторного практикума составляет 100 баллов. Количество работ и баллов за каждую работу может быть изменено в зависимости от их трудоемкости.

Примеры лабораторных работ и разделы, которые они охватывают

№ п/п	№ раздела дисциплины	Наименование лабораторных работ	Часы
1	1	Правила и методы работы в лаборатории	8
2	2	Хроматография	8
3	2	Перегонка	8
4	2	Перекристаллизация	8
5	3	Синтез органического соединения №1	8
6	3	Синтез органического соединения №2	8
7	3	Синтез органического соединения №3	8
8	3	Синтез органического соединения №4	8
9	3	Синтез органического соединения №5	8

10	1,2,3	Итоговая работа	8

7. САМОСТОЯТЕЛЬНАЯ РАБОТА

Программой дисциплины «Лабораторные работы по органической химии» предусмотрена самостоятельная работа студента в объеме 64 часа. Самостоятельная работа проводится с целью углубления знаний по дисциплине и предусматривает следующие виды:

- ознакомление и проработку рекомендованной литературы и работу с электронно-библиотечными системами, включая переводы публикаций из научных журналов, цитируемых в базах Scopus, Web of Science, Chemical Abstracts, РИНЦ;
- посещение отраслевых выставок, семинаров, конференций различного уровня;
- участие в семинарах РХТУ им. Д.И. Менделеева по тематике курса;
- подготовку к сдаче лабораторного практикума по дисциплине.

Планирование времени на самостоятельную работу, необходимого на изучение дисциплины, студентам лучше всего осуществлять на весь период изучения, предусматривая при этом регулярное повторение пройденного материала. Материал, законспектированный на лекциях, необходимо регулярно дополнять сведениями из литературных источников, представленных в учебной программе. При работе с указанными источниками рекомендуется составлять краткий конспект материала, с обязательным фиксированием библиографических данных источника.

8. ПРИМЕРЫ ОЦЕНОЧНЫХ СРЕДСТВ ДЛЯ КОНТРОЛЯ ОСВОЕНИЯ ДИСЦИПЛИНЫ

8.1. ПРИМЕРНАЯ ТЕМАТИКА РЕФЕРАТИВНО-АНАЛИТИЧЕСКОЙ РАБОТЫ.

Программой дисциплины «Органическая химия» реферативно-аналитическая работа не предусмотрена.

8.2. ПРИМЕРЫ ВОПРОСОВ ТЕКУЩЕГО И ИТОГОВОГО КОНТРОЛЯ ОСВОЕНИЯ ЛАБОРАТОРНЫХ РАБОТ

1. Вопросы к теме “безопасные методы работы в лаборатории органической химии”

1) Каковы меры предосторожности при работе с бромом?
2) Меры предосторожности при работе со стеклом.
3) Меры предосторожности при работе с ЛВЖ.
4) Что делать, если в глаза попала щёлочь?

2. Вопросы к теме “экстракция”

1. На чем основан метод экстракции?
2. Каким требованиям должен удовлетворять растворитель, применяемый для экстракции?
3. Какие растворители наиболее часто применяются для экстракции?
4. Как понизить растворимость в воде экстрагируемого вещества и растворителя?
5. Какую посуду применяют для экстракции?

3. Вопросы к темам “перегонка, перегонка с паром, фракционная перегонка”

1. Каких целей достигают перегонкой?
2. Что называют температурой кипения вещества, как она может быть понижена?
3. По каким признакам можно отличить перегонку смеси от перегонки индивидуального вещества?

4. Почему перед перегонкой жидкого органического вещества его необходимо освободить от влаги? Как это можно сделать?
5. Опишите, какие этапы включает осушение жидкого органического вещества и как последнее отделяют от осушителя?

4. Вопросы к теме “перекристаллизация”

1. На чем основан метод перекристаллизации?
2. Основные этапы процесса перекристаллизации.
3. Каким требованиям должен удовлетворять растворитель для перекристаллизации и как его подбирают?
4. Как готовят насыщенный раствор вещества в легколетучем растворителе? В воде?
5. Зачем и когда вносят активированный уголь в раствор? Какие меры предосторожности необходимо при этом принять?

5. Вопросы к теме "хроматография"

1. Что такое хроматография?
2. Для каких целей используется хроматография?
3. Классификация хроматографических методов в зависимости от применяемых фаз.
4. Какие задачи можно решить с помощью качественного хроматографического анализа?
5. Перечислите основные операции, из которых состоит процесс проведения тонкослойной хроматографии.

6. Вопросы к синтезам:

1) Мольные отношения исходных веществ: а) по уравнению реакции; б) взятые в реакции.
2) Характеристика исходных веществ: а) химические свойства; б) физические свойства и физиологическое действие.
3) Расчет теоретического выхода.
4) Схема прибора для проведения реакции.
5) При какой температуре проводится. Каковы Ваши действия? Почему?

7. Задачи:

Произведите разделение смеси веществ, используя различие в их химических свойствах в сочетании с физическими методами выделения (т. пл. и т. кип. приведены в °С для того, чтобы знать агрегатное состояние вещества). Иногда смесь состоит из жидкого вещества и растворенного в нем твердого.
1. Ацетанилид (т. пл. 113°С) и анилин (т. кип. 184.4°С).
2. Бензальдегид (т. кип. 179°С) и коричная кислота (т. пл. 133°С).
3. Бензиловый спирт (т. кип. 205°С), бензальдегид (т. кип.179°С) и бензойная кислота (т. пл. 122°С).
4. п-Бромацетанилид (т. пл. 166°С) и п-броманилин (т. пл. 66°С).
5. Иодбензол (т. кип. 189°С) и анилин (т. кип. 184°С).

8.3. ВОПРОСЫ ДЛЯ ИТОГОВОГО КОНТРОЛЯ ОСВОЕНИЯ ДИСЦИПЛИНЫ(ЗАЧЕТ С ОЦЕНКОЙ)

Максимальное количество баллов за зачет с оценкой – 40 баллов. Билет для зачета с оценкой содержит 4 вопроса по 10 баллов каждый.

8.3.1. ПРИМЕРЫ КОНТРОЛЬНЫХ ВОПРОСОВ ДЛЯ ИТОГОВОГО КОНТРОЛЯ ОСВОЕНИЯ ДИСЦИПЛИНЫ

Максимальное количество баллов за зачет с оценкой – 40 баллов.

1. Какие методы очистки твердых веществ вы знаете?
2. Какие методы очистки жидких веществ вы знаете?
3. Какие виды перегонки можно использовать для очистки твёрдых веществ?
4. Как следить за ходом реакции с помощью ТСХ?
5. Как определить температуру плавления возгоняемого вещества?
6. Как определить температуру плавления? Схема прибора.
7. Сколько фракций можно получить при очистке смеси из трёх веществ?
8. Сколько фракций можно получить при очистке смеси из двух веществ?
9. Сколько фракций можно получить при очистке смеси из пяти веществ?
10. Что такое фракция?
11. Каков принцип работы дефлегматора?
12. Какой набор посуды необходим для фракционной перегонки?
13. Какой набор посуды необходим для перекристаллизации?
14. Какой набор посуды необходим для перегонки с паром?
15. Какой набор посуды необходим для вакуумной перегонки?
16. Какой набор посуды необходим для перегонки низкокипящих веществ?
17. Какой набор посуды необходим для проведения возгонки?
18. Какой набор посуды необходим для вакуумной фильтрации? В случае микроколичеств?
19. Какой набор посуды необходим для перегонки высококипящих веществ?
20. Каковы основные принципы «зеленой химии»?
21. Каким методом из физико-химических методов очистки можно воспользоваться для очистки аспирина. Напишите стадии выбранного метода.
22. Напишите побочные реакции при синтезе этилацетата методом этерификации.
23. Рассмотрите механизм реакции этерификации и объясните какова роль серной кислоты как катализатора?
24. Какие соединения могут быть использованы для синтеза альдегидов по реакции Гриньяра?
25. Какие классы соединений можно получить из карбоновой кислоты? Напишите все возможные реакции.
26. Приведите не менее трех реакций, приводящих к образованию бензилового спирта, используя различные исходные соединения.
27. Приведите реакции, иллюстрирующие свойства бензолдиазония.
28. Какие из реакций бензолдиазония протекают с выделением азота? Приведите примеры.
29. Какие из реакций бензолдиазония протекают без выделением азота? Приведите примеры.
30. При каких значениях pH проводятся реакции азосочетания мета-нитрофенилдиазоний хлорида с фенолом и N,N-диметиланилином? Напишите соответствующие реакции.
31. При каких значениях pH проводится реакции азосочетания бензолдиазоний хлорида с фенолом? Ответ обоснуйте. Приведите механизм.
32. При каких значениях pH проводится реакции азосочетания бензолдиазоний хлорида с N,N-диметиланилином? Ответ обоснуйте. Приведите механизм.
33. Будет ли реагировать метиламин в условиях реакции диазотирования? Если да, то приведите уравнение соответсвующей реакции.
34. Будет ли реагировать диметиламин в условиях реакции диазотирования? Если да, то приведите уравнение соответсвующей реакции.

35. Будет ли реагировать триметиламин в условиях реакции диазотирования? Если да, то приведите уравнение соответсвующей реакции.
36. Будет ли реагировать N-метиланилин в условиях реакции диазотирования? Если да, то приведите уравнение соответсвующей реакции.
37. Будет ли реагировать N,N-метиланилин в условиях реакции диазотирования? Если да, то приведите уравнение соответсвующей реакции.
38. Будет ли реагировать бензиламин в условиях реакции диазотирования? Если да, то приведите уравнение соответсвующей реакции.
39. Приведите примеры качественных реакций на альдегидную группу.
40. Как получить фенилгидразин из анилина? Напишите соотвествующую схему.
41. Приведите механизм щелочного гидролиза сложного эфира. Чем он отличается от кислотного?
42. Приведите механизм кислотнокатализируемого гидролиза сложного эфира. Чем он отличается от щелочного?
43. Действием каких реагентов можно заместить гидроксильную группу в спиртах на бром?
44. Действием каких реагентов можно заместить гидроксильную группу в спиртах на хлор?
45. Сравните скорости реакций нитрования бензола, хлорбензола, нитробензола, толуола.
46. Сравните скорости диазотирования 4-нитроанилина, анилина и 4-метоксианилина.
47. Каков механизм нитрования бензола нитрующей смесью? Какие ещё нитрующие агенты вы знаете.
48. В какое положение преимущественно будет вступать нитрогруппа при нитровании этилбензола нитрующей смесью?
49. В какое положение преимущественно будет вступать нитрогруппа при нитровании этилбензола разбавленной азотной кислотой при нагревании и повышенном давлении?
50. Какой катализатор используется в реакции Кляйзена-Шмидта? Приведите пример реакции и ее механизм.

Полный перечень оценочных средств приведен в виде отдельного документа, являющегося неотъемлемой частью основной образовательной программы.

8.4. СТРУКТУРА И ПРИМЕРЫ БИЛЕТОВ ДЛЯ ЗАЧЕТА С ОЦЕНКОЙ

Зачет с оценкой по дисциплине «Лабораторные работы по органической химии» проводится в 4 семестре и включает контрольные вопросы по всем разделам учебной программы дисциплины. Билет для зачета с оценкой состоит из 4 вопросов, относящихся к указанным разделам. Ответы на вопросы зачета с оценкой оцениваются из максимальной оценки 40 баллов следующим образом: максимальное количество баллов за каждый вопрос - 10 баллов.

Пример билета для зачета с оценкой:

«Утверждаю»

_____
(Должность,наименование кафедры)

_____ _____
(Подпись) (И. О. Фамилия)

«__»_____20__г.

Министерство науки и высшего образования РФ
Российский химико-технологический университет им. Д.И. Менделеева
Кафедра органической химии
18.03.01 «Химическая технология»
профиль «Химическая технология биоматериалов»
Лабораторные работы по органической химии

Вариант 1

I Правила и методы работы в лаборатории органической химии. Хроматография.

1) Для каких целей используется хроматография?
2) Каковы меры предосторожности при работе с бромом?

IIМетоды идентификации, очистки и выделения органических соединений

1) На чем основан метод перекристаллизации?
2) Как перегоняют смеси веществ с близкими температурами кипения?

IIIСинтез органического вещества

1) Какие операции, и в какой последовательности проводят для выделения нитросоединения из реакционной массы в Вашем синтезе?
2) Какие методы очистки твердых веществ вы знаете?

IV Задача

Произведите разделение смеси веществ:
Ацетанилид (т. пл. 113°С) и анилин (т. кип. 184.4°С),
используя различие в их химических свойствах в сочетании с физическими методами выделения (т. пл. и т. кип. приведены в °С для того, чтобы знать агрегатное состояние вещества). Иногда смесь состоит из жидкого вещества и растворенного в нем твердого.

Оценка заданий:

№ задания	1	2	3	4	**Σ**
Оценка, балл	10	10	10	10	40

9. УЧЕБНО-МЕТОДИЧЕСКОЕ ОБЕСПЕЧЕНИЕ ДИСЦИПЛИНЫ

9.1. РЕКОМЕНДУЕМАЯ ЛИТЕРАТУРА

А) Основная литература:

1. Травень В.Ф., Щекотихин А.Е. Практикум по органической химии.. М.; Бином. Лаборатория знаний, 2014. 592 с.

Б) Дополнительная литература:

1. Щекотихин А.Е., Немерюк М.П., Мирошников В.С. Органическая химия: Лабораторные работы. М.: РХТУ, 2004. 60 с.
2. Щекотихин А.Е., Жигачев В.Е., Шкилькова В.Н. Общие методы работы в лаборатории органической химии. Методические указания. М.: РХТУ, 2003. 124 с.
3. Травень В.Ф. Органическая химия. М.; Бином. Лаборатория знаний, 2013. Т. 1. 368 с
4. Травень В.Ф. Органическая химия. М.; Бином. Лаборатория знаний, 2013. Т. II. 517 с
5. Травень В.Ф. Органическая химия. М.; Бином. Лаборатория знаний, 2013. Т. III. 388 с.

9.2 РЕКОМЕНДУЕМЫЕ ИСТОЧНИКИ НАУЧНО-ТЕХНИЧЕСКОЙ ИНФОРМАЦИИ

Научно-технические журналы:

- Журнал «Известия АН. Серия химическая» ISSN 0002-3353
- Журнал «Mendeleev Communications» ISSN 0959-9436
- Журнал «Журнал органической химии» ISSN 0514-7492

Ресурсы информационно–телекоммуникационной сети Интернет:
http:// www.elibrary.ru.ru
http:// www.sciencedirect.com.ru

9.3. СРЕДСТВА ОБЕСПЕЧЕНИЯ ОСВОЕНИЯ ДИСЦИПЛИНЫ

Для освоения дисциплины используются следующие нормативные и нормативно-методические документы :

− Федеральный закон Российской Федерации от 29.12.2012 № 273-ФЗ «Об образовании в Российской Федерации» [Электронный ресурс] – Режим доступа: http://pravo.gov.ru/proxy/ips/?docbody=&nd=102162745&intelsearch=273-%D4%C7 (дата обращения: 20.02.2020).

− Федеральные государственные образовательные стандарты высшего образования // Координационный совет учебно-методических объединений и научно-методических советов высшей школы. Портал Федеральных образовательных стандартов высшего образования [Электронный ресурс] – Режим доступа: http://fgosvo.ru/fgosvo/92/91/4 (дата обращения: 20.02.2020).

− Приказ Министерства образования и науки РФ от 23.08.2017 № 816 «Об утверждении Порядка применения организациями, осуществляющими образовательную деятельность, электронного обучения, дистанционных образовательных технологий при реализации образовательных программ» [Электронный ресурс]. Режим доступа: http://pravo.gov.ru/proxy/ips/?docbody=&nd=102447332&intelsearch=816+%EF%F0%E8%EA%E0%E7 (дата обращения: 20.02.2020).

При освоении дисциплины студенты должны использовать информационные и информационно-образовательные ресурсы следующих порталов и сайтов:

– Система федеральных образовательных порталов. Система открытого образования. Консалтинговый центр ИОС ОО РФ [Электронный ресурс] – Режим доступа: http://www.openedu.ru (дата обращения: 20.02.2020).

– Информационная система «Единое окно доступа к образовательным ресурсам». URL: http://window.edu.ru/ (дата обращения: 20.02.2020).

– ФЭПО: соответствие требованиям ФГОС [Электронный ресурс] – Режим доступа: http://fepo.i-exam.ru/ (дата обращения: 20.02.2020).

10. МЕТОДИЧЕСКИЕ УКАЗАНИЯ ДЛЯ ОБУЧАЮЩИХСЯ
10.1. ДЛЯ СТУДЕНТОВ, ОБУЧАЮЩИХСЯ БЕЗ ИСПОЛЬЗОВАНИЯ ДИСТАНЦИОННЫХ ОБРАЗОВАТЕЛЬНЫХ ТЕХНОЛОГИЙ

Методические рекомендации по организации учебной работы бакалавров направлены на повышение ритмичности и эффективности его аудиторной и самостоятельной работы по курсу.

Учебный курс «Лабораторные работы по органической химии» включает 3 модуля, каждый из которых имеет определенную логическую завершенность. При изучении материала каждого модуля рекомендуется регулярное изучение теоретического материала в рекомендованной литературе по теме выполняемой работы, а также повторение теоретического курса «Органическая химия». При работе с указанными источниками рекомендуется составлять краткий конспект с обязательным фиксированием библиографических данных источника. Изучение материала каждого модуля контролируется в форме устного коллоквиума.

Результаты выполнения лабораторных работ оцениваются в соответствии с принятой в университете рейтинговой системой оценки знаний. Максимальная оценка лабораторных работ: Хроматография -5 баллов; Перегонка-5 баллов, перекристаллизация- 5 баллов. Каждый из обязательных 5 синтезов оценивается в 9 баллов. Оценка складывается из трех частей: допуск-коллоквиум (3 балла), выполнение работы (3 балла), защита работы (3 балла).

Совокупная оценка текущей работы студента в семестре складывается из оценокза выполнение лабораторных работ. Максимальная оценка текущей работы в семестре составляет 60 баллов. В соответствии с учебным планом изучение дисциплины завершается итоговым контролем в форме зачета с оценкой. Максимальная оценка зачета с оценкой составляет 40 баллов.

Общая оценка результатов освоения дисциплины складывается из числа баллов, набранных в семестре (лабораторные работы) и баллов за зачет с оценкой. Максимальнаяобщая оценка всей дисциплины составляет 100 баллов.

10.2. ДЛЯ СТУДЕНТОВ, ОБУЧАЮЩИХСЯ С ИСПОЛЬЗОВАНИЕМ ДИСТАНЦИОННЫХ ОБРАЗОВАТЕЛЬНЫХ ТЕХНОЛОГИЙ

При использовании электронного обучения и дистанционных образовательных технологий занятия полностью или частично проводятся в режиме онлайн. Объем дисциплины и распределение нагрузки по видам работ соответствует п. 4.1. Распределение баллов соответствует п. 10.1 либо может быть изменено в соответствии с решением кафедры, в случае перехода на ЭО и ДОТ в процессе обучения. Решение кафедры об используемых технологиях и системе оценивания достижений обучающихся принимается с учетом мнения ведущего преподавателя и доводится до обучающихся.

11. МЕТОДИЧЕСКИЕ УКАЗАНИЯ ДЛЯ ПРЕПОДАВАТЕЛЙ

11.1. ДЛЯ ПРПОДАВАТЕЛЕЙ, РЕАЛИЗУЮЩИХ ОБРАЗОВАТЕЛЬНЫЕ ПРОГРАММЫ БЕЗ ИСПОЛЬЗОВАНИЯ ДИСТАНЦИОННЫХ ОБРАЗОВАТЕЛЬНЫХ ТЕХНОЛОГИЙ

При преподавании дисциплины «Лабораторные работы по органической химии» используются лабораторные занятия.

На лабораторных работах осваиваются общие методы и принципы безопасной работы в лаборатории органической химии, методы очистки и идентификации органических соединений, отрабатываются на практике методики реакций, изучаемых в теоретической части курса.

При оценивании проделанной лабораторной работы, преподаватель проверяет оформление лабораторного журнала на целостность, достоверность заполнения и соответствие принятому образцу, а также задает вопросы студенту с целью определения, насколько он теоретически подкован в вопросах, с которыми сталкивается при проведении данной работы. В процессе проведения первых лабораторных работ, преподаватель демонстрирует студентам основные приемы работы в лаборатории. При выполнении последующих работ студентами преподаватель контролирует все этапы работы, корректируя неточные действия студента, способствуя тем самым приобретению им необходимых навыков и опыта работы в лаборатории. При проведении лабораторного практикума преподавателю основное внимание следует уделять формированию у студентов умения активно использовать полученныетеоретические знания по курсам «Органическая химия» при подготовке, проведении и защите лабораторных работ.

Текущий контроль усвоения дисциплины рекомендуется осуществлять с помощью устного коллоквиума.

План коллоквиума перед синтезом:

1. Теория по данному методу синтеза.
2. Характеристика исходных веществ: а) химические свойства; б) физические свойства и физиологическое действие.
3. Мольные отношения исходных веществ: а) по уравнению реакции; б) взятые в реакции.
4. Расчет теоретического выхода.
5. Схема прибора для проведения реакции.

6. Условия проведения реакции. Обоснования.
7. Характеристика полученного продукта: а) химические свойства; б) физические свойства; в) физиологическое действие.
8. Побочные продукты реакции и их характеристика.
9. Состав реакционной смеси после реакции.
10. Выделение полученного продукта из реакционной смеси.
11. Очистка полученного продукта и его идентификация.

Итоговый контроль осуществляется посредством сдачи зачета с оценкой.

11.2. ДЛЯ ПРПОДАВАТЕЛЕЙ, РЕАЛИЗУЮЩИХ ОБРАЗОВАТЕЛЬНЫЕ ПРОГРАММЫ С ИСПОЛЬЗОВАНИЕМ ДИСТАНЦИОННЫХ ОБРАЗОВАТЕЛЬНЫХ ТЕХНОЛОГИЙ

При использовании электронного обучения и дистанционных образовательных технологий занятия полностью или частично проводятся в режиме онлайн. Объем дисциплины и распределение нагрузки по видам работ соответствует п. 4.1. Распределение баллов соответствует п. 10.1 либо может быть изменено в соответствии с решением кафедры, в случае перехода на ЭО и ДОТ в процессе обучения. Решение кафедры об используемых технологиях и системе оценивания достижений обучающихся принимается с учетом мнения ведущего преподавателя и доводится до обучающихся.

Реализация ЭО и ДОТ предполагает использование следующих видов и учебной деятельности: онлайн консультации, практические занятия, видео-лекции; лабораторные работы, проводимые полностью или частично с применением ЭО и ДОТ; текущий контроль в режиме тестирования и проверки домашних заданий; самостоятельная работа и т.д.

При реализации РПД в зависимости от конкретной ситуации ЭО и ДОТ могут быть применены в следующем виде:

- объем часов контактной работы обучающихся с преподавателем не сокращается) и электронные образовательные ресурсы (ЭОР) методически обеспечивают самостоятельную работу обучающихся в объеме, предусмотренном рабочей программой данной дисциплины. При этом в случае необходимости занятия проводятся в режиме онлайн;
- смешанные формы обучения, сочетающие в себе аудиторные занятия (при возможности перевода части контактных часов работы обучающихся с преподавателем в электронную информационно-образовательную среду без потери содержания учебной дисциплины) и ЭОР (часть учебного материала (например, лекции) может быть заменена ЭОР);
- учебные курсы, интегрированные в LMS Moodle, контактные часы по которым могут быть исключены, изучаются обучающимися самостоятельно при минимальном участии преподавателя (консультации в режиме форума или в режиме вебинара).

12. ПЕРЕЧЕНЬ ИНФОРМАЦИОННЫХ ТЕХНОЛОГИЙ, ИСПОЛЬЗУЕМЫХ В ОБРАЗОВАТЕЛЬНОМ ПРОЦЕССЕ

Информационную поддержку изучения дисциплины осуществляет Информационно-библиотечный центр (ИБЦ) РХТУ им. Д.И. Менделеева, который обеспечивает обучающихся основной учебной, учебно-методической и научной литературой, необходимой для организации образовательного процесса по дисциплине. Общий объем многоотраслевого фонда ИБЦ на 01.01.2019 составляет 1 708 372экз.

Фонд ИБЦ располагает учебной, учебно-методической и научно-технической литературой в форме печатных и электронных изданий, а также включает официальные, справочно-библиографические, специализированные отечественные и зарубежные периодические и информационные издания. ИБЦ обеспечивает доступ к профессиональным базам данных, информационным, справочным и поисковым системам.

Каждый обучающийся обеспечен свободным доступом из любой точки, в которой имеется доступ к сети Интернет и к электронно-библиотечной системе (ЭБС) Университета, которая содержит различные издания по основным изучаемым дисциплинам и сформирована по согласованию с правообладателями учебной и учебно-методической литературы.

Для более полного и оперативного справочно-библиографического и информационного обслуживания в ИБЦ реализована технология Электронной доставки документов.

№	Электронный ресурс	Реквизиты договора (номер, дата заключения, срок действия), ссылка на сайт ЭБС, сумма договора, количество ключей	Характеристика библиотечного фонда, доступ к которому предоставляется договором
1	ЭБС «Лань»	Принадлежность - сторонняя Реквизиты договора - ООО «Издательство «Лань», договор №29.01-3-2.0-827/2018 от 26.09.2018 г. Сумма договора – 357 000-00 С «26» сентября 2018г. по **«25» сентября 2019г.** Ссылка на сайт ЭБС – http://e.lanbook.com Количество ключей - доступ для всех пользователей РХТУ с любого компьютера.	Электронно-библиотечная система издательства "Лань" — ресурс, включающий в себя как электронные версии книг ведущих издательств учебной и научной литературы (в том числе университетских издательств), так и электронные версии периодических изданий по различным областям знаний. ЭБС «ЛАНЬ» предоставляет пользователям мобильное приложение для iOS и Android, в которых интегрированы бесплатные сервисы для незрячих студентов и синтезатор речи. **Коллекции**: «Химия» - изд-ва НОТ, «Химия» - изд-ва Лаборатория знаний, «Химия» - изд-ва «ЛАНЬ», «Химия»-КНИТУ(Казанский национальный исследовательский технологический университет), «Химия» - изд-ва ФИЗМАТЛИТ, «Информатика» - изд-ва "Лань", Национальный Открытый Университет"ИНТУИТ", "Инженерно-технические науки" изд-ва "Лань".
	ЭБС «ЛАНЬ»	Принадлежность - сторонняя	Коллекции: «Химия» - изд-ва НОТ, «Химия» - изд-ва Лаборатория знаний, «Химия» - изд-ва «ЛАНЬ», «Химия»-КНИТУ(Казанский национальный исследовательский технологический университет), «Химия» - изд-ва ФИЗМАТЛИТ, «Информатика» - изд-

		Реквизиты договора - ООО «Издательство «Лань», договор № 33.03-Р-2.0-1775/2-10 от 26.09.2019г. Сумма договора – 642 083-68 **С «26» сентября 2019г. по «25» сентября 2020г.** Ссылка на сайт ЭБС – http://e.lanbook.com Количество ключей - доступ для всех пользователей РХТУ с любого компьютера.	ва «ЛАНЬ», Национальный Открытый Университет«ИНТУИТ», Инженерно-технические науки" изд-ва «ЛАНЬ», «Теоретическая механика» изд-ва «ЛАНЬ», Экономика и менеджмент» изд-ва Дашков и К. А также отдельные издания в соответствии с Договором.
2.	Электронно - библиотечная система ИБЦ РХТУ им. Д.И.Менделеева (на базе АИБС «Ирбис»)	Принадлежность – собственная РХТУ. Ссылка на сайт ЭБС – http://lib.muctr.ru/ Доступ для пользователей РХТУ с любого компьютера.	Электронные версии учебных и научных изданий авторов РХТУ по всем ООП.
3	Информационно-справочная система «ТЕХЭКСПЕРТ» «Нормы, правила, стандарты России».	Принадлежность сторонняя. Реквизиты контракта – ООО «ИНФОРМПРОЕКТ», контракт № 111-142ЭА/2018 от 18.12.2018 г. Сумма договора –	Электронная библиотека нормативно-технических изданий. Содержит более 40000 национальных стандартов и др. НТД

		547 511 руб. С «01» января.2019 г. по «31» декабря 2019 г. Ссылка на сайт ЭБС – http://reforma.kodeks.ru/reforma/ Количество ключей – 5 лицензий + локальный доступ с компьютеров ИБЦ.	
4	Электронная библиотека диссертаций (ЭБД).	Принадлежность – сторонняя Реквизиты договора – РГБ, Договор № 29.01-Р-2.0-826/2018 от 03.10.2018 г. Сумма договора - 299130-00 С «15» октября 2018 г. по **«14» июля 2019 г.** Ссылка на сайт ЭБС – http://diss.rsl.ru/ Количество ключей – 10 лицензий + распечатка в ИБЦ.	В ЭБД доступны электронные версии диссертаций Российской Государственной библиотеки: с 1998 года – по специальностям: "Экономические науки", "Юридические науки", "Педагогические науки" и "Психологические науки"; с 2004 года - по всем специальностям, кроме медицины и фармации; с 2007 года - по всем специальностям, включая работы по медицине и фармации.
5	ЭБС «Научно-электронная библиотека eLibrary.ru».	Принадлежность – сторонняя Реквизиты договора – ООО «РУНЭБ», договор № 29.01-Р-2.0-1020/2018 от 07.12.2018 г. Сумма договора - 934 693-00 С «01» января 2019 г. по «31» декабря 2019 г. Ссылка на сайт –	Электронные версии периодических и непериодических изданий по различным отраслям науки

		http://elibrary.ru Количество ключей – доступ для пользователей РХТУ по ip-адресам неограничен.	
6	БД ВИНИТИ РАН	Принадлежность сторонняя Договор № 5Д/2018 от 01.02.2018 г. Сумма договора - 24000-00 С «02» февраля 2018 г. **по «05» мая 2019 г.** Ссылка на сайт- http://www.viniti.ru/ Количество ключей – локальный доступ для пользователей РХТУ в ИБЦ РХТУ.	Крупнейшая в России баз данных по естественным, точным и техническим наукам. Включает материалы РЖ (Реферативного журнала) ВИНИТИ с 1981 г. Общий объем БД - более 28 млн. документов
7	Справочно-правовая система «Консультант+»,	Принадлежность сторонняя, Договор № 45-70ЭА/2018 от 09.07.2018 г. С «10» июля 2018 г. по «09» июля 2019 г. Ссылка на сайт- http://www.consultant.ru/ Количество ключей – 50 пользовательских лицензий по ip-адресам.	Справочно-правовая система по законодательству Российской Федерации.
8	Справочно-правовая система “Гарант»	Принадлежность сторонняя Договор №145-	Гарант — справочно-правовая система по законодательству Российской

		188ЭА/2018 г. от 28.01.2019 г. С «28» января 2019 г. по «27» января 2020 г. Ссылка на сайт – http://www.garant.ru/ Сумма договора - 512000-00 Количество ключей – 50 пользовательских лицензий по ip-адресам.	Федерации.
9	Издательство Wiley	Принадлежность сторонняя. Национальная подписка (Минобрнауки+ ГПНТБ) Сублицензионный договор № Wiley/130 от 10.10.2019 г. С «01» января 2019 г. по «31» декабря 2019 г. Ссылка на сайт – http://onlinelibrary.wiley.com/ Количество ключей - доступ для пользователей РХТУ по ip-адресам неограничен.	Коллекция журналов по всем областям знаний, в том числе известные журналы по химии, материаловедению, взрывчатым веществам и др.
10	QUESTEL ORBIT	Принадлежность сторонняя. Национальная подписка (Минобрнауки+ ГПНТБ) Сублицензионный договор № Questel/130 от	ORBIT является глобальным оперативно обновляемым патентным порталом, позволяющим осуществлять поиск в перечне заявок на патенты, полученных, приблизительно, 80-патентными учреждениями в различных странах мира и предоставленных грантов.

		05.09.2019 г. С «01» января 2019 г. по «31» декабря 2019 г. Ссылка на сайт – http://www.questel.orbit.com Количество ключей – доступ для пользователей РХТУ по ip-адресам неограничен.	
11	ProQuest Dissertation and Theses Global	Принадлежность сторонняя. Национальная подписка (Минобрнауки+ ГПНТБ) Сублицензионный договор № ProQuest/130 от 09.10.2019 г. С «01» января 2019 г. по «31» декабря 2019 г. Ссылка на сайт – http://www.proquest.com/products-services/pqdtglobal.html Количество ключей – дост уп для пользователей РХТУ по ip-адресам неограничен.	База данных ProQuestDissertation&ThesesGlobal (PQDT Global) авторитетная коллекция из более 3,5 млн. зарубежных диссертаций, более 1,7 млн. из которых представлены в полном тексте.
12	AmericanChemical Society	Принадлежность сторонняя. Национальная подписка (Минобрнауки+ ГПНТБ) Сублицензионный договор № ACS/130 от 25.10.2019 г.	Коллекция журналов по химии и химической технологии Core + издательства AmericanChemicalSociety

		С «01» июля 2019 г. по «31» декабря 2019 г. Ссылка на сайт – http://www.acs.org/content/acs/en.html Количество ключей – доступ для пользователей РХТУ по ip-адресам неограничен.	
13	American Institute of Physics (AIP)	Принадлежность сторонняя. Национальная подписка (Минобрнауки+ ГПНТБ) Сублицензионный договор № AIP/130 от 24.10.2019 г. С «01» июля 2019 г. по «31» декабря 2019 г. Ссылка на сайт – http://scitation.aip.org/ Количество ключей – доступ для пользователей РХТУ по ip-адресам неограничен.	Коллекция журналов по техническим и естественным наукам издательства Американского института физики (AIP)
14	БазаданныхReaxys иReaxys Medicinal Chemistry Компании Elsevier	Принадлежность сторонняя. Национальная подписка (Минобрнауки+ ГПНТБ) Сублицензионный договор № Reaxys /130 от 10.10.2019 г. С «01» июля 2019 г.	Структурно-химическая база данныйReaxys включает в себя структурную базу данных химических соединений и их экспериментальных свойств, реферативную базу журнальных и патентных публикаций, базу химических реакций с функцией построения плана синтеза. Модуль биологически активных соединений, биологических мишеней, фармакологических свойств химических соединений ReaxysMedicinalChemistry является

		по «31» декабря 2019 г. Ссылка на сайт – https://www.reaxys.com/ Количество ключей – доступ для пользователей РХТУ по ip-адресам неограничен.	крупнейшей в мире базой данных.
15	Scopus	Принадлежность сторонняя. Национальная подписка (Минобрнауки+ ГПНТБ) Сублицензионный договор № Scopus/130 от 09.10.2019 г. С «01» июля 2019 г. по «31» декабря 2019 г. Ссылка на сайт – http://www.scopus.com. Количество ключей – доступ для пользователей РХТУ по ip-адресам неограничен.	Мультидисциплинарная реферативная и наукометрическая база данных издательства **ELSEVIER**
16	Ресурсы международной компании ClarivateAnalytics	Принадлежность сторонняя. Национальная подписка (Минобрнауки+ ГПНТБ) Сублицензионный договор № WoS/130 от 05.09.2019 г. С «01» января 2019 г. по «31» декабря 2019	Открыт доступ к ресурсам: **WEB of SCIENCE** – реферативная и наукометрическая база данных. **MEDLINE** – реферативная база данных по медицине.

		г. Ссылка на сайт – http://apps.webofknowledge.com/WOS_GeneralSearch_input.do?product=WOS&search_mode=GeneralSearch&SID=R1Ij2TUYmdd7bUatOlJ&preferencesSaved= Количество ключей – доступ для пользователей РХТУ по ip-адресам неограничен.	
17	RoyalSocietyofChemistry (Королевское химическое общество	Принадлежность сторонняя. Национальная подписка (Минобрнауки+ ГПНТБ) Сублицензионный договор № RSC/130 от 08.10.2019 г. С «01» января 2019 г. по «31» декабря 2019 г. Ссылка на сайт – http://pubs.rsc.org/ Количество ключей - доступ для пользователей РХТУ по ip-адресам неограничен.	Коллекция включает 44 журнала. Тематика: органическая, аналитическая, физическая химия, биохимия, электрохимия, химические технологии.

18.	Электронные ресурсы издательства SpringerNature	Принадлежность – сторонняя Национальная подписка (Минобрнауки+РФФИ) Информационное письмо РФФИ № 809 от 24.06.2019 г. С «01» января 2019 г. по «31» декабря 2019 г. Ссылка на сайт http://link.springer.com/ Количество ключей - доступ для пользователей РХТУ по ip-адресам неограничен.	- Полнотекстовая коллекция электронных журналов Springer по различным отраслям знаний. - Полнотекстовые 85 журналов NaturePublishingGroup - Коллекция научных протоколов по различным отраслям знаний SpringerProtocols - Коллекция научных материалов в области физических наук и инжиниринга SpringerMaterials (TheLandolt-BornsteinDatabase) - Полный доступ к статическим и динамическим справочным изданиям по любой теме - Реферативная база данных по чистой и прикладной математике zbMATH - Nano Database
19.	БазаданныхSciFinderкомпании Chemical Abstracts Service	Принадлежность сторонняя. Национальная подписка (Минобрнауки+ ГПНТБ) Сублицензионный договор № CAS/130 от 23.10.2019 г. С «01» января 2019 г. по «31» декабря 2019 г. Ссылка на сайт – https://scifinder.cas.org Количество ключей – доступ для пользователей РХТУ по ip-адресам и персональной регистрации.	SciFinder — поисковый сервис, обеспечивающий многоаспектный поиск как библиографической информации, так и информации по химическим реакциям, структурным соединениям и патентам. Основная тематика обширного поискового массива — химия, а также рядсмежных дисциплин, таких как материаловедение, биохимия и биомедицина, фармакология, химическая технология, физика, геология, металлургия и другие.

20	Издательство Elsevier на платформе ScienceDirect	Принадлежность сторонняя. Национальная подписка (Минобрнауки+ РФФИ) Информационное письмо РФФИ № исх.- 1294 от 09 10 2019 г. С «01» января 2019 г. по «31» декабря 2019 г. Ссылка на сайт – https://www.sciencedirect.com Количество ключей – доступ для пользователей РХТУ по ip-адресам.	«FreedomCollection» — полнотекстовая коллекция электронных журналов издательства Elsevier по различным отраслям знаний, включающая не менее 2000 наименований электронных журналов. «FreedomCollectioneBookcollection» — содержит более 5 000 книг по 24 различным предметным областям естественных, технических и медицинских наук. Доступ к архивам 2014-2018гг.

21	ЭБС «Лань»	Принадлежность - сторонняя Реквизиты договора - ООО «Издательство «Лань», договор №29.01-3-2.0-1299/2018 от 06.03.2019 г. **С «06» марта 2019г. по «25» сентября 2019г.** Ссылка на сайт ЭБС – http://e.lanbook.com Сумма договора – 73 247-39 Количество ключей - доступ для всех пользователей РХТУ с любого компьютера.	Коллекция книг по естественно-научным и техническим отраслям наукам.
22	ЭБС «ЮРАЙТ»	Принадлежность - сторонняя Реквизиты договора – ООО «Электронное издательство ЮРАЙТ», Договор № №29.01-3-2.0-1168/2018 от 11.01.2019 г. С «11» января 2019 г. по «»10» января 2020 г. Ссылка на сайт ЭБС - https://biblio-online.ru/ Сумма договора – 220 000-00 руб. Количество ключей - доступ для всех пользователей РХТУ с любого компьютера.	Электронная библиотека включает более 5000 наименований учебников и учебных пособий по всем отраслям знаний для всех уровней профессионального образования от ведущих научных школ с соблюдением требований новых ФГОСов.

13. МАТЕРИАЛЬНО-ТЕХНИЧЕСКОЕ ОБЕСПЕЧЕНИЕ ДИСЦИПЛИНЫ

В соответствии с учебным планом занятия по дисциплине «Лабораторные работы по органической химии» проводятся в форме лабораторных работ и самостоятельной работы студентов.

13.1. ОБОРУДОВАНИЕ, НЕОБХОДИМОЕ В ОБРАЗОВАТЕЛЬНОМ ПРОЦЕССЕ:

Лаборатория для проведения лабораторных работ, оснащенная розетками, электроплитками, водяными холодильниками, насосами для вакуумной фильтрации и вытяжной вентиляцией. Комплекты лабораторной посуды из стекла. Магнитные мешалки, весы, рефрактометр.

13.2. УЧЕБНО-НАГЛЯДНЫЕ ПОСОБИЯ:

Комплекты шариковых моделей для демонстрации пространственного строения органических веществ. Стеклянная химическая посуда.

13.3. КОМПЬЮТЕРЫ, ИНОФРМАЦИОННО-ТЕЛЕКОММУНИКАЦИОННЫЕ СЕТИ, ПРОГРАММНЫЕ И АУДИОВИЗУАЛЬНЫЕ СРЕДСТВА

Персональные компьютеры с выходом в интернет, принтеры, сканеры, копировальныеаппараты.

13.4. ПЕЧАТНЫЕ И ЭЛЕКТРОННЫЕ ОБРАЗОВАТЕЛЬНЫЕ И ИНФОРМАЦИОННЫЕ РЕСУРСЫ:

Информационно-методические материалы: учебные пособия по дисциплине.

13.5. ПЕРЕЧЕНЬ ЛИЦЕНЗИОННОГО ПРОГРАММНОГО ОБЕСПЕЧЕНИЯ

№ п/п	Наименование программного продукта	Реквизиты договора поставки	Количество лицензий	Срок окончания действия лицензии
1	Операционная система Microsoft Windows 10 Education (Russian)	Подписка Microsoft Imagine Premium, соглашение ICM-171312 от 03.04.2019 г., действительно до 03.04.2020 г., счет № 0012522675 от 30.03.2019 г.	Количество лицензий не ограничено согласно условиям подписки Microsoft Imagine Premium	03.04.2020 г.
2	Операционная система Microsoft Windows 8.1 Professional (Russian)	Подписка Microsoft Imagine Premium, соглашение ICM-171312 от 03.04.2019 г., действительно до 03.04.2020 г., счет № 0012522675 от 30.03.2019 г.	Количество лицензий не ограничено согласно условиям подписки Microsoft Imagine Premium	03.04.2020 г.
3	Microsoft Visio Professional 2016 (Russian)	Подписка Microsoft Imagine Premium, соглашение ICM-	Количество лицензий не ограничено согласно	03.04.2020 г.

		171312 от 03.04.2019 г., действительно до 03.04.2020 г., счет № 0012522675 от 30.03.2019 г.	условиям подписки Microsoft Imagine Premium	
4	Microsoft Visio Professional 2019 (Russian)	Подписка Microsoft Imagine Premium, соглашение ICM-171312 от 03.04.2019 г., действительно до 03.04.2020 г., счет № 0012522675 от 30.03.2019 г.	Количество лицензий не ограничено согласно условиям подписки Microsoft Imagine Premium	03.04.2020 г.
5	Microsoft Access 2016 (Russian)	Подписка Microsoft Imagine Premium, соглашение ICM-171312 от 03.04.2019 г., действительно до 03.04.2020 г., счет № 0012522675 от 30.03.2019 г.	Количество лицензий не ограничено согласно условиям подписки Microsoft Imagine Premium	03.04.2020 г.
6	Microsoft Access 2019 (Russian)	Подписка Microsoft Imagine Premium, соглашение ICM-171312 от 03.04.2019 г., действительно до 03.04.2020 г., счет № 0012522675 от 30.03.2019 г.	Количество лицензий не ограничено согласно условиям подписки Microsoft Imagine Premium	03.04.2020 г.
7	Microsoft Office Standard 2007	Государственный контракт № 143-164ЭА/2010 от 14.12.10, Акт № Tr048787, накладная № Tr048787 от 20.12.10 Microsoft Open License Номер лицензии	10	бессрочная

		42931328		
8	Лицензия на программное обеспечение (неисключительные права на программу для ЭВМ) WinRAR	Государственный контракт № 143-164ЭА/2010 от 14.12.10, Акт № Tr048787, накладная № Tr048787 от 20.12.10	10	бессрочная
9	Лицензия на программное обеспечение (неисключительные права на программу для ЭВМ) ChemOffice ultra	Государственный контракт № 143-164ЭА/2010 от 14.12.10, Акт № Tr048787, накладная № Tr048787 от 20.12.10	1	бессрочная
10	Антивирус Kaspersky (Касперский)	сублицензионный договор №дс1054/2016 г., Акт № 1061 от 30.11.2016 г.	10	13.12.2018
11	ACDLabs12.0 Academic Edition	Бесплатная	Количество лицензий не ограничено	бессрочная

14. ТРЕБОВАНИЯ К ОЦЕНКЕ КАЧЕСТВА ОСВОЕНИЯ ПРОГРАММЫ

Формы и методы контроля и оценки результатов освоения модулей приводятся в таблице.

Формы и методы контроля и оценки результатов освоения модулей

Наименование модулей	Основные показатели оценки	Формы и методы контроля и оценки
Модуль 1 " Правила и методы работы в лаборатории органической химии"	*Знает* технику безопасности в лаборатории органической химии; принципы безопасного обращения с органическими соединениями. *Умеет* применять теоретические знания и экспериментальные методы исследования органической химии при решении профессиональных задач; выбрать способ идентификации органического соединения. *Владеет* комплексом современных экспериментальных методов органической химии для решения конкретных исследовательских задач.	Коллоквиум. Оценка за зачет
Модуль 2 "Методы идентификации, очистки и выделения органических соединений"	*Знает* принципы безопасного обращения с органическими соединениями; методы и виды хроматографии для определения	Коллоквиум. Выполнение трех работ: хроматография,

	состава реакционной смеси; теоретические основы способов выделения, очистки и идентификации органических веществ. *Умеет* применять теоретические знания и экспериментальные методы исследования органической химии при решении профессиональных задач; выбирать рациональный способ выделения и очистки органического соединения; выбрать способ идентификации органического соединения. *Владеет* комплексом современных экспериментальных методов органической химии для решения конкретных исследовательских задач; экспериментальными методами проведения органических синтезов; основными методами идентификации органических соединений; приемами обработки и выделения синтезированных веществ; знаниями основных законов органической химии для содержательной интерпретации полученных экспериментальных результатов.	перегонка, перекристаллизация. Оценка за зачет
Модуль 3 " Синтез органических соединений"	*Знает* принципы безопасного обращения с органическими соединениями; теоретические основы способов выделения, очистки и идентификации органических веществ; экспериментальные методы проведения органических реакций, протекающих по различным механизмам; основные общие методики взаимной трансформации классов органических соединений. *Умеет* применять теоретические знания и экспериментальные методы исследования органической химии при решении профессиональных задач; сформулировать проблему и обосновать выбор приборов и экспериментальных методов исследования, поставить цели и задачи и наметить пути их достижения; синтезировать соединения по предложенной методике; провести выделение и	Коллоквиум. Выполнение пяти синтезов. Оценка за зачет

	очистку синтезированных веществ на основе теоретических знаний по органической химии;. выбирать рациональный способ выделения и очистки органического соединения; представлять данные лабораторного исследования в виде грамотно оформленных методик; проводить анализ и критически оценивать полученные экспериментальные данные, обобщать и делать обоснованные выводы на базе проведённых опытов; выбрать способ идентификации органического соединения. *Владеет* комплексом современных экспериментальных методов органической химии для решения конкретных исследовательских задач; экспериментальными методами проведения органических синтезов; основными методами идентификации органических соединений; приемами обработки и выделения синтезированных веществ; знаниями основных законов органической химии для содержательной интерпретации полученных экспериментальных результатов.	

15. ОСОБЕННОСТИ ОРГАНИЗАЦИИ ОБРАЗОВАТЕЛЬНОГО ПРОЦЕССА ДЛЯ ИНВАЛИДОВ И ЛИЦ С ОГРАНИЧЕННЫМИ ВОЗМОЖНОСТЯМИ ЗДОРОВЬЯ

Обучение инвалидов и лиц с ограниченными возможностями здоровья осуществляется в соответствии с:

− Порядком организации и осуществления образовательной деятельности по образовательным программам – программам бакалавриата, программам специалитета, программам магистратуры (Приказ Минобрнауки РФ от 05.04.2017 № 301);

− Положением о порядке организации и осуществления образовательной деятельности по образовательным программам высшего образования – программам бакалавриата,программам специалитета, программам магистратуры в РХТУ им. Д.И. Менделеева, принятым решением Ученого совета РХТУ им. Д.И. Менделеева от 30.10.2019, протокол № 3, введеннымв действие приказом ректора РХТУ им. Д.И. Менделеева от 14.11.2019 № 646А;

− Методическими рекомендациями по организации образовательного процесса для обучения инвалидов и лиц с ограниченными возможностями здоровья в образовательных организациях высшего образования, в том числе оснащенности образовательного процесса (утверждены заместителем Министра образования и науки РФ А.А. Климовым от 08.04.2014 № АК-44/05вн).

Дополнения и изменения к рабочей программе дисциплины
«Лабораторные работы по органической химии»
основной образовательной программы
18.03.01 «Химическая технология»

Номер изменения/ дополнения	Содержание дополнения/изменения	Основание внесения изменения/дополнения
1.		протокол заседания Ученого совета №_____от «___»_____20___г.
		протокол заседания Ученого совета №_____от «___»_____20___г.
		протокол заседания Ученого совета №_____от «___»_____20___г.
		протокол заседания Ученого совета №_____от «___»_____20___г.
		протокол заседания Ученого совета №_____от «___»_____20___г.

Аннотация рабочей программы дисциплины
«Лабораторный практикум по процессам и аппаратам химической технологии»
(Б1.В.05)

1. **Цель дисциплины –** закрепление знаний, полученных при изучении дисциплины «Процессы и аппараты химической технологии» в области основ гидравлических, теплообменных и массообменных процессов, что необходимо при подготовке бакалавров по данному направлению для научно-исследовательской и проектно-технологической деятельности.
2. **В результате изучения дисциплины обучающийся по программе бакалавриата должен**:

Обладать следующими *общепрофессиональными* (ОПК) и *профессиональными* (ПК) компетенциями:

- способностью и готовностью использовать основные законы естественнонаучных дисциплин в профессиональной деятельности (ОПК-1);
- способностью налаживать, настраивать и осуществлять проверку оборудования и программных средств в области производственно-технологической деятельности (ПК-6);
- способностью планировать и проводить физические и химические эксперименты, проводить обработку их результатов и оценивать погрешности, выдвигать гипотезы и устанавливать границы их применения, применять методы математического анализа и

моделирования, теоретического и экспериментального исследования в области научно-исследовательской деятельности (ПК-16).

Знать:

- законы переноса импульса, теплоты и массы;
- основные уравнения прикладной гидравлики и закономерности перемещения жидкостей;
- основные закономерности процессов осаждения, фильтрования и течения через зернистые слои;
- физическую сущность процессов тепло- и массообмена; основные кинетические закономерности массопереноса для систем газ(пар)-жидкость;
- типовые процессы химической технологии, соответствующие аппараты и методы их расчета.

Уметь:

- определять характер движения жидкостей и газов;
- использовать основные кинетические закономерности тепло- и массопереноса при анализе тепловых и массообменных процессов;
- составлять материальные и тепловые балансы для систем газ (пар)-жидкость;
- рассчитывать параметры насосного, тепло- и массообменного оборудования;
- составлять технологические схемы и изображать на них основные аппараты;
- анализировать экспериментально полученные и теоретически рассчитанные показатели работы аппаратов.

Владеть:

- методологией расчета гидромеханических, тепловых и массообменных процессов;
- методами составления технологических схем.

3. Краткое содержание дисциплины

№ п/п	*Наименование лабораторных работ*
1	Определение режимов течения жидкостей.
2	Изучение профиля скоростей потока в трубопроводе.
3	Гидравлическое сопротивление в трубопроводах (металлическом и стеклянном) и элементах трубопроводной арматуры.
4	Определение гидравлического сопротивления прямого участка трубопровода.
5	Определение гидравлического сопротивления в элементах трубопроводной арматуры (диафрагма, дроссельный вентиль).
6	Определение гидродинамического сопротивления сухой ситчатой тарелки колонного аппарата.
7	Определение гидравлического сопротивления орошаемой ситчатой тарелки колонного аппарата.
8	Измерение гидравлического сопротивления трубного и межтрубного пространства теплообменного аппарата.
9	Калибровка расходомера весовым методом.
10	Изучение характеристик центробежных насосов.
11	Определение коэффициента теплопередачи в двухтрубных теплообменниках.
12	Теплопередача в металлическом и стеклянном кожухотрубных теплообменниках.
13	Интенсивность теплопередачи в пластинчатом теплообменнике.
14	Изучение процесса нестационарного теплообмена в аппарате с мешалкой и погружным змеевиком.
15	Определение коэффициентов массоотдачи в газовой фазе при испарении жидкости в воздушный поток или при конденсации пара на пленке жидкости в насадочной колонне.
16	Определение коэффициентов массоотдачи в жидкой фазе при десорбции диоксида

	углерода из воды в пленочной колонне.
17	Изучение совместного тепло- и массообмена в насадочной колонне.
18	Изучение процесса простой перегонки бинарной смеси изопропанол-вода.
19	Изучение процесса простой перегонки бинарной смеси вода-этиленгликоль.
20	Изучение процесса периодической ректификации бинарной смеси этанол-вода.
21	Разделение растворов низкомолекулярных веществ обратным осмосом.
22	Определение скорости свободного осаждения твердых частиц и всплытия пузырей в жидкостях.
23	Изучение процесса фильтрования суспензии.
24	Гидродинамика неподвижного и псевдоожиженного зернистого слоя.

4. Объем учебной дисциплины:

Виды учебной работы	В зачетных единицах	В академ. часах
Общая трудоемкость дисциплины по учебному плану	**2**	**72**
Контактная работа – аудиторные занятия:	**0,89**	**32**
Лабораторные занятия (Лаб)	0,89	32
Самостоятельная работа (СР):	**1,11**	**39,8**
Самостоятельное изучение разделов дисциплины	1,11	39,8
Зачет:	***0,006***	***0,2***
Контактная работа – промежуточная аттестация	0,006	0,2
Вид контроля:	**Зачет**	

Виды учебной работы	В зачетных единицах	В астроном. часах
Общая трудоемкость дисциплины по учебному плану	**2**	**54**
Контактная работа – аудиторные занятия:	**0,89**	24
Лабораторные занятия (Лаб)	0,89	24
Самостоятельная работа (СР):	**1,11**	29,85
Самостоятельное изучение разделов дисциплины	1,11	29,85
Зачет:	***0,006***	***0,15***
Контактная работа – промежуточная аттестация	0,006	0,15
Вид контроля:	**Зачет**	

Аннотация рабочей программы дисциплины «Моделирование химико-технологических процессов в технологии биоматериалов» (Б1.В.06)

1. Цель дисциплины – получение обучающимся знаний в области компьютерного моделирования химико-технологических процессов с применением современных систем компьютерной математики, в частности MATLAB и VBA, а также приобретение им практических навыков разработки данных компьютерных моделей с одновременным решением задач структурной и параметрической идентификации.

2. В результате изучения дисциплины обучающийся по программе бакалавриата должен:

Обладать следующими *общепрофессиональными* (ОПК) и *профессиональными* (ПК) компетенциями:

− владением основными методами, способами и средствами получения, хранения, переработки информации, навыками работы компьютером как средством управления информацией (ОПК-5);
− готовностью применять аналитические и численные методы решения поставленных задач, использовать современные информационные технологии, проводить обработку информации и использованием прикладных программных средств сферы профессиональной деятельности, использовать сетевые компьютерные технологии и базы данных в своей профессиональной деятельности, пакеты прикладных программ для расчёта технологических параметров оборудования (ПК-2);
− способностью планировать и проводить физические и химические эксперименты, проводить обработку их результатов и оценивать погрешности, выдвигать гипотезы и устанавливать границы их применения, применять методы математического анализа и моделирования, теоретического и экспериментального исследования (ПК-16);
Знать:
− методы построения эмпирических (вероятностно-статистических) и физико-химических (теоретических) моделей химико-технологических процессов;
− методы идентификации математических описаний технологических процессов на основе экспериментальных данных; методы оптимизации химико-технологических процессов с применением эмпирических и/или физико-химических моделей.
Уметь:
− применять известные методы вычислительной математики и математической статистики для решения конкретных задач расчета, моделирования, идентификации и оптимизации при исследовании, проектировании и управлении процессами химической технологии, а также уметь использовать в своей практической деятельности для достижения этих целей известные пакеты прикладных программ.
Владеть:
− методами математической статистики для обработки результатов активных и пассивных экспериментов, а также методами вычислительной математики для разработки и реализации на компьютерах алгоритмов моделирования, идентификации и оптимизации химико-технологических процессов;

3. Краткое содержание дисциплины:

3.1. Основные принципы компьютерного моделирования химико-технологических процессов (ХТП). Математические эмпирические, математические физико-химические модели и компьютерное моделирование. Детерминированные и вероятностные математические модели. Применение методологии системного анализа для решения задач моделирования. Применение принципа «черного ящика» при математическом моделировании. Автоматизированные системы прикладной информатики. Иерархическая структура химических производств и их математических моделей. Применение компьютерных моделей химических процессов для анализа, оптимизации и синтеза химико-технологических систем. Основные приемы математического моделирования: эмпирический, структурный (физико-химический) и комбинированный (теоретический). Построение статических и динамических моделей. Решение прямых задач. Проектный и поверочный (оценочный) расчет процессов. Решение обратных задач. Параметрическая и структурная идентификация математических моделей. Установление адекватности математических моделей. Стратегия проведения расчетных исследований и компьютерного моделирования реальных процессов.

3.2. Построение эмпирических моделей:

- формулировка задачи аппроксимации данных для описания экспериментальных зависимостей и получения эмпирических моделей процессов. Виды критериев аппроксимации. Критерий метода наименьших квадратов. Решение задачи аппроксимации для нелинейных и линейных по параметрам моделей. Матричная формулировка задачи аппроксимации. Аналитический и алгоритмический подходы для

решения задачи аппроксимации для линейных и линеаризованных моделей методом наименьших квадратов;

- закон нормального распределения для векторных случайных величины и определение их числовых характеристик. Математическое ожидание и дисперсия для векторных случайных величин. Дисперсионный и корреляционный анализ. Понятия дисперсии воспроизводимости и адекватности, а также остаточной дисперсии. Определение выборочных коэффициентов корреляции и коэффициента множественной корреляции. Статистический подход к определению ошибок и погрешностей в экспериментальных точках измерений;
- регрессионный и корреляционный анализ для построения эмпирических моделей на основе данных пассивного эксперимента. Понятия функции отклика и факторов. Основные допущения регрессионного и корреляционного анализа. Критерии проверки однородности дисперсий. Выбор вида уравнений регрессии, а также определение коэффициентов регрессии и их значимости с использованием критерия Стьюдента. Процедура исключения незначимых коэффициентов регрессии. Определение адекватности регрессионных моделей с помощью критерия Фишера;
- основные положения теории планирования экспериментов (I): полный факторный эксперимент (ПФЭ) и обработка его результатов. Оптимальные свойства матрицы планирования и свойство ортогональности. Определение коэффициентов моделей, их значимости и проверка адекватности уравнения регрессии. Свойство ротатабельности полного факторного эксперимента;
- основные положения теории планирования экспериментов (II): ортогональный центральный композиционный план (ОЦКП) экспериментов и обработка егорезультатов. Обеспечение ортогональности матрицы планирования и определениевеличины звездного плеча. Определение коэффициентов модели, их значимости и оценка адекватности уравнения регрессии. Расчетное вычисление координат точки оптимума (экстремума);
- оптимизация экспериментальных исследований с применением метода Бокса-Вильсона. Основные подходы к оптимизации экспериментальных исследований. Экспериментально-статистический метод. Стратегия движения к оптимуму целевой функции (функции отклика) градиентным методом. Критерии достижения «почти стационарной области» и методы уточнения положения оптимальной точки в факторном пространстве.

3.3. Построение физико-химических моделей:

- этапы математического моделирования. Формулировка гипотез, построение математического описания, разработка моделирующего алгоритма, проверка адекватности модели и идентификация их параметров, расчетные исследования (вычислительный эксперимент);
- составление систем уравнений математического описания процессов и разработка (выбор) алгоритмов их решения. Блочный принцип построения структурных математических моделей. Обобщенное описание движения потоков фаз в аппаратах с помощью гидродинамических моделей, учитывающих сосредоточенные и распределенные источники вещества и энергии (теплоты). Локальные интенсивностиисточников вещества и теплоты в потоках, соответствующие различным физико- химических процессам. Основные типы уравнений математического описания химико- технологических процессов – конечные, обыкновенные дифференциальные и дифференциальные уравнения в частных производных;
- математическое моделирование стационарных и динамических режимов гидравлических процессов в трубопроводных системах, глобальные и декомпозиционные методы

решения систем нелинейных уравнений, а также явные и неявные методы численного решения систем обыкновенных дифференциальных уравнений. Составление уравнений математического описания процесса. Построение информационных матриц математических моделей для выбора общего алгоритма решения – моделирующего алгоритма. Реализация алгоритмов решения нелинейных и обыкновенных дифференциальных уравнений. Описание стационарных режимов ХТП с применением систем линейных и нелинейных уравнений. Итерационные алгоритмы решения. Применение методов простых итераций и Ньютона-Рафсона для получения решения. Проблема сходимости процесса решения. Декомпозиционный метод решения сложных систем конечных уравнений. Построение информационной матрицы для выбора оптимального алгоритма решения задачи. Понятие жесткости системдифференциальных уравнений и критерии жесткости. Явные (быстрые) и неявные (медленные) методы решения. Методы первого (метод Эйлера), второго (модифицированные методы Эйлера) и четвертого порядка (метод Рунге-Кутта). Оценка точности методов – ошибок усечения. Переходные ошибки и ошибки округления при численном интегрировании дифференциальных уравнений. Способы обеспечения сходимости решения задачи. Применение неявных методов для решения жестких систем дифференциальных уравнений. Определения шага интегрирования итерационным методом. Методов Крэнка-Никольсона (метод трапеций);

- математическое моделирование стационарных режимов процессов теплопередачи в пластинчатых и змеевиковых теплообменниках. Математическое описание процессов с применением моделей идеального смешения и вытеснения. Выбор и графическое представление алгоритмов решения. Применение стандартных методов вычислительной математики для решения задач;
- математическое моделирование стационарных режимов процессов теплопередачи в прямоточных и противоточных трубчатых теплообменников, решение задачи Коши и краевой задачи при интегрировании систем обыкновенных дифференциальных уравнений. Математическое описание процессов с применением моделей идеального вытеснения. Решение задачи Коши и краевой задачи. Представление алгоритмов вычислений в виде информационной матрицы системы уравнений математического описания и блок-схем расчетов. Математическое описание ХТП с применением систем обыкновенных дифференциальных уравнений. Описание объектов с распределенными в пространстве параметрами. Формулировка начальных и краевых условий задач решения. Численный алгоритм 1-го порядка для решения задачи Коши. Метод «пристрелки» для решения краевой задачи;
- математическое моделирование стационарных режимов процессов в реакторах с мешалкой. Описание микрокинетических закономерностей протекания произвольных сложных химических реакций в жидкой фазе для многокомпонентных систем. Определение ключевых компонентов сложных химических реакций с применением методов линейной алгебры - рангов матриц стехиометрических коэффициентов реакции. Математическое описание реакторного процесса с рубашкой для произвольной схемы протекания химической реакции. Выбор алгоритмов решения задачи с применением информационной матрицы системы уравнений математического описания и представления алгоритма решения с помощью блок-схемы расчета процесса;
- математическое моделирование нестационарных режимов процессов в реакторах с мешалкой. Математическая постановка задачи для реакции с произвольной стехиометрической схемой. Формулировка задачи Коши – задачи с начальными условиями. Разностное представление системы обыкновенных дифференциальных уравнений. Построение информационной матрицы для выбора алгоритма решения. Графическое представление алгоритма решения в виде блок-схемы расчета;

- математическое моделирование стационарных режимов в трубчатых реакторах с прямоточным и противоточным движением теплоносителей. Математическая постановка задачи для реакции с конкретной стехиометрической схемой. Формулировка задачи Коши – задачи с начальными условиями и краевой задачи
  – задачи с краевыми условиями. Разностное представление систем обыкновенных дифференциальных уравнений. Построение информационных матриц для выбора алгоритмов решения. Графическое представление алгоритмов решения в виде блок-схемы расчета;
- математическое моделирование нестационарных режимов процессов в трубчатых реакторах и численные алгоритмы дискретизации для решения систем дифференциальных уравнений с частными производными. Математическая постановка задачи для реакции с конкретной стехиометрической схемой. Формулировка начальных и граничных условий. Дифференциальные уравнения в частных производных - эллиптического, параболического и гиперболического типов. Алгоритмы решения уравнений параболического типа. Математическая модель химического превращения в изотермических условиях для нестационарного процесса в трубчатых аппаратах с учетом продольного перемешивания и с применением однопараметрической диффузионной модели для описания гидродинамической обстановки в реакционном потоке. Алгоритмы решения в виде систем нелинейных уравнений, а также обыкновенных дифференциальных уравнений первого и второго порядков;
- математическое моделирование стационарных режимов процессов непрерывной многокомпонентной ректификации и абсорбции. Математическое описание процесса многокомпонентной ректификации в тарельчатой колонне. Моделирование фазового равновесия и процесса массопередачи на тарелках в многокомпонентных системах. Учет тепловых балансов на тарелках при моделировании процесса в ректификационной колонне. Декомпозиционный алгоритм расчета процесса ректификации в колонном аппарате. Математическое описание процесса многокомпонентной абсорбции в насадочной колонне. Моделирование процесса многокомпонентной массопередачи в секциях насадочной колонны. Алгоритм решения краевой задачи для моделирования процесса абсорбции в насадочной колонне.

1.4. Основы оптимизации химико-технологических процессов:

- решение задач оптимизации с термодинамическими, технологическими, экономическими, технико-экономическими и экологическими критериями оптимальности. Оптимальные ресурсосберегающие ХТП. Выбор критериев оптимальности (целевых функций). Формулировка многокритериальной задачи оптимизации. Особенности решения оптимизационных задач ХТП при наличии нескольких критериев оптимальности, овражном характере целевой функции и наличии ограничений 1-го и 2-го рода;
- алгоритмы одномерной и многомерной оптимизации. Методы сканирования, локализации экстремума, золотого сечения и чисел Фибоначи в случае одномерной оптимизации. Методы многомерной оптимизации нулевого, первого и второго порядков.Симплексные, случайные и градиентные методы многомерной оптимизации. Метод штрафных функций.

3.5. Заключение:

- применение компьютерных моделей ХТП при проектировании химических производств – в САПР. Задачи систем автоматизированного проектирования (САПР) и структура систем компьютерного проектирования. Информационное и математическое обеспечение САПР. Автоматизированное проектирование с применением компьютерных моделей ХТП;

- применение компьютерных моделей ХТП при управлении технологическими процессами – в АСУТП. Компьютерное моделирование ХТП в режиме реального времени. Системы прямого цифрового (компьютерного) управления технологическими процессами. Особенности реализации компьютерных моделей ХТП в автоматизированных системах управления технологическими процессами (АСУТП).

4. Объем учебной дисциплины:

Виды учебной работы	В зачетных единицах	В академ. часах
Общая трудоемкость дисциплины по учебному плану	**3**	**108**
Контактная работа – аудиторные занятия:	**1,33**	**48**
Лекции (Лек)	0,89	32
Лабораторные занятия (Лаб)	0,44	16
Самостоятельная работа (СР):	**1,66**	**59,6**
Самостоятельное изучение разделов дисциплины	1,66	59,6
Зачет с оценкой:	***0,011***	***0,4***
Контактная работа – промежуточная аттестация	0,011	0,4
Вид контроля:	**Зачет с оценкой**	

Виды учебной работы	В зачетных единицах	В астроном. часах
Общая трудоемкость дисциплины по учебному плану	**3**	**81**
Контактная работа – аудиторные занятия:	**1,33**	**36**
Лекции (Лек)	0,89	24
Лабораторные занятия (Лаб)	0,44	12
Самостоятельная работа (СР):	**1,66**	**44,7**
Самостоятельное изучение разделов дисциплины	1,66	44,7
Зачет с оценкой:	***0,011***	***0,3***
Контактная работа – промежуточная аттестация	0,011	0,3
Вид контроля:	**Зачет с оценкой**	

Аннотация учебной программы дисциплины «Лабораторные работы по физической химии биоматериалов» (Б1.В.07)

1. **Цель дисциплины –** ознакомить и раскрыть возможности основных базовых экспериментальных методов физической химии, научить студента видеть области и пределы применения этих методов исследования, четко понимать их принципиальные возможности и ограничения при решении конкретных экспериментальных задач.
2. **В результате изучения дисциплины обучающийся по программе бакалавриата должен**:

Обладать следующими *профессиональными* (ПК) компетенциями:

− способностью проводить стандартные и сертификационные испытания материалов, изделий и технологических процессов (ПК-17);

− готовностью использовать знания основных физических теорий для решения возникающих физических задач, самостоятельного приобретения физических знаний, для понимания принципов работы приборов и устройств, в том числе выходящих за пределы компетентности конкретного направления (ПК-19).

Знать:

- принципы работы и схемы используемых измерительных установок;
- возможности методов спектрохимии для проведения качественного и количественного анализа химических систем, определения термодинамических свойств химических веществ;
- кондуктометрический и потенциометрический методы нахождения термодинамических характеристик электролитов (активностей и коэффициентов активности, константы диссоциации, термодинамических характеристик реакции);
- физико-химические методы исследования и анализа фазовых равновесий в одно- и многокомпонентных системах, пути построения фазовых диаграмм состояния;
- экспериментальные методы изучения кинетики химических реакций, способы определения констант скоростей и порядка химических реакций.
- калориметрические методы определения теплоёмкости, тепловых эффектов и других термохимических свойств изучаемых объектов.

Уметь:

- применять теоретические знания и экспериментальные методы исследования физической химии при решении профессиональных задач;
- сформулировать проблему и обосновать выбор экспериментального метода исследования, поставить цели и задачи и наметить пути их достижения;
- провести математическую обработку экспериментальных данных на базе теоретических знаний по физической химии;
- представлять данные лабораторного исследования в графической форме и на основе полученных зависимостей определять соответствующие термодинамические и кинетические характеристики химической системы и химического процесса;
- проводить анализ и критически оценивать полученные экспериментальные данные, обобщать и делать обоснованные выводы на базе проведённых опытов.

Владеть:

- комплексом современных экспериментальных методов физической химии для решения конкретных исследовательских задач;
- экспериментальными методами исследования состояния химического равновесия и кинетики химического процесса.
- приемами обработки полученных опытных данных для выявления и установления взаимосвязей между термодинамическими свойствами и физическими параметрами процесса;
- знаниями основных законов физической химии для содержательной интерпретации полученных экспериментальных результатов.

3. Краткое содержание дисциплины

Применение методов физико-химического исследования для определения термодинамических и кинетических характеристик химических систем.

Спектрохимические методы исследования. Качественный анализ вещества (определение межъядерных расстояний, моментов инерции молекул). Определение количественных характеристик (степени диссоциации и константы диссоциации электролитов, теплоёмкости вещества).

Электрохимические методы исследования. Кондуктометрия. Определение константы диссоциации слабого электролита, степени диссоциации, электрической проводимости при бесконечном разбавлении кондуктометрическим методом. **Потенциометрия**. Определение термодинамических характеристик химической реакции ($\Delta_r H^o$, $\Delta_r G^o$, $\Delta_r S^o$), температурного коэффициента ЭДС ($dE^o \big| dT$), стандартной ЭДС (E^o), изучение влияния добавок на потенциал электрода.

Фазовое равновесие в однокомпонентных системах. Физико-химический анализ. Изучение зависимости свойств системы от её состава. Кривые охлаждения. Определение состава эвтектической смеси. Построение диаграмм кипения и диаграмм плавкости для бинарных систем. Ограниченная растворимость в трёхкомпонентных системах.

Химическое равновесие. Определение константы химического равновесия и теплового эффекта химической реакции на примере реакций разложения.

Термохимия. Калориметрия. Определение теплоёмкости веществ калориметрическим методом.

4. Объем учебной дисциплины:

Виды учебной работы	Всего		Семестры			
			2		3	
	ЗЕ	Акад. ч	**ЗЕ**	Акад. ч	**ЗЕ**	Акад. ч
Общая трудоемкость дисциплины по учебному плану	**4**	**144**	**2**	**72**	**2**	**72**
Контактная работа – аудиторные занятия:	**1,78**	**64**	**0,89**	**32**	**0,89**	**32**
Лабораторные занятия (Лаб)	1,78	64	0,89	32	0,89	32
Самостоятельная работа (СР):	**2,22**	**79,6**	**1,11**	**39,8**	**1,11**	**39,8**
Самостоятельное изучение разделов дисциплины	2,22	79,6	1,11	39,8	1,11	39,8
Зачет:	***0,011***	***0,4***	***0,006***	***0,2***	***0,006***	***0,2***
Контактная работа – промежуточная аттестация	0,011	0,4	0,006	0,2	0,006	0,2
Вид контроля:			**Зачет**		**Зачет**	

Виды учебной работы	Всего		Семестры			
			1		2	
	ЗЕ	Астр. ч	**ЗЕ**	Астр. ч	**ЗЕ**	Астр. ч
Общая трудоемкость дисциплины по учебному плану	**4**	**108**	**2**	**54**	**2**	**54**
Контактная работа – аудиторные занятия:	**1,78**	**48**	**0,89**	**24**	**0,89**	**24**
Лабораторные занятия (Лаб)	1,78	48	0,89	24	0,89	24
Самостоятельная работа (СР):	**2,22**	**59,7**	**1,11**	**29,85**	**1,11**	**29,85**
Самостоятельное изучение разделов дисциплины	2,22	**59,7**	1,11	**29,85**	1,11	**29,85**
Зачет:	***0,011***	***0,3***	***0,006***	***0,15***	***0,006***	***0,15***
Контактная работа – промежуточная аттестация	0,011	0,3	0,006	0,15	0,006	0,15
Вид контроля:			**Зачет**		**Зачет**	

Аннотация рабочей программы дисциплины «Органическая химия в технологии биоматериалов» (Б1.В.08)

1. **Цель дисциплины –** приобретение обучающимися знаний о строении органических соединений, основных химических свойствах различных классов органических соединений и методах их получения, как промышленных, так и лабораторных.
2. **В результате изучения дисциплины обучающийся по программе бакалавриата должен**:

Обладать следующими *профессиональными* (ПК) компетенциями:

- способностью планировать и проводить физические и химические эксперименты, проводить обработку их результатов и оценивать погрешности, выдвигать гипотезы устанавливать границы их применения, применять методы математического анализа и моделирования, теоретического и экспериментальногоисследования (ПК-16)
- готовностью использовать знания свойств химических элементов, соединений и материалов на их основе для решения задач профессиональной деятельности (ПК-18)
- готовностью изучать научно-техническую информацию, отечественный и зарубежный опыт по тематике исследования (ПК-20).

Знать:

- теоретические основы строения и свойств различных классов органических соединений;
- способы получения и химические свойства основных классов органических соединений;
- основные механизмы протекания органических реакций;

Уметь:

- применять теоретические знания для синтеза органических соединений различных классов;
- анализировать и предсказывать реакционные свойства органических соединений;
- составлять схемы синтеза органических соединений, заданного строения;

Владеть:

- основами номенклатуры и классификации органических соединений;
- основными теоретическими представлениями в органической химии;
- навыками обоснования рациональных способов получения органических веществ.

3. Краткое содержание дисциплины

Галогенопроизводные. Классификация. Номенклатура. Алкил- и аллилгалогениды. ароматические галогениды. Изомерия. Номенклатура. Способы получения. Пространственное и электронное строение. Физические свойства. Реакции нуклеофильного замещения иотщепления. Понятие нуклеофильности и основности реагентов. Амбидентные нуклеофильные реагенты. Синтез.

Элементоорганические соединения. Типы связей в элементорганических соединениях. Способы получения литий- и магнийорганических соединений. Реакция Гриньяра, механизм. Реакции с карбонильными соединениями.

Спирты. Фенолы. Простые эфиры. Эпоксисоединения. Альдегиды, кетоны. Карбоновыекислоты и их производные. В каждом классе рассматриваются следующие разделы: изомерия, номенклатура, физические и химические свойства, способы получения. Механизмы реакций. Синтез.

Карбоновые кислоты и их производные. В каждом классе рассматриваются следующие разделы: изомерия, номенклатура, физические и химические свойства, способы получения.Механизмы реакций. Синтез.

Малоновый эфир. Получение. Строение, СН-Кислотность. Реакции конденсации малонового эфира и малоновой кислоты с альдегидами. Аминокислоты. Дикарбоновые кислоты.

Азотсодержащие соединения. Нитросоединения. Амины. В каждом классе рассматриваются следующие разделы: изомерия, номенклатура, физические и химические свойства, способы получения. Механизмы реакций. Синтез.

Аза- и диазосоединения.

Получение диазосоединений реакцией диазотирования: условия проведения реакции и механизм. Физические свойства. Химические свойства. Получение и применение азосоединений. Синтез.

4. Объем учебной дисциплины:

Виды учебной работы	В зачетных единицах	В академ. часах
Общая трудоемкость дисциплины по учебному плану	**6**	**216**

Контактная работа – аудиторные занятия:	**2**	**80**
Лекции (Лек)	1,33	48
Практические занятия (ПЗ)	0,89	32
Самостоятельная работа (СР):	**2,78**	**100**
Самостоятельное изучение разделов дисциплины	2,78	100
Экзамен	**1**	**36**
Контактная работа – промежуточная аттестация	1	0,4
Подготовка к экзамену		35,6
Вид контроля:	**Экзамен**	

Продолжение таблицы

Виды учебной работы	В зачетных единицах	В астроном. часах
Общая трудоемкость дисциплины по учебному плану	**6**	**162**
Контактная работа – аудиторные занятия:	**2**	**60**
Лекции (Лек)	1,33	36
Практические занятия (ПЗ)	0,89	24
Самостоятельная работа (СР):	**2,78**	**75**
Самостоятельное изучение разделов дисциплины	2,78	75
Экзамен	**1**	**27**
Контактная работа – промежуточная аттестация	1	0,3
Подготовка к экзамену		26,7
Вид контроля:	**Экзамен**	

Аннотация рабочей программы дисциплины «Инструментальные методы химического анализа в технологии биоматериалов» (Б1.В.09)

1. **Цель дисциплины –** приобретение обучающимися знаний по основным группам методов химического анализа, наиболее широко применяемых в промышленности и исследовательской работе, а также компетенций, необходимых химикам-технологам всех специальностей для решения конкретных задач химического анализа.
2. **В результате изучения дисциплины обучающийся по программе бакалавриата должен**:

Обладать следующими *профессиональными* (ПК) компетенциями:

− способностью проводить анализ сырья, материалов и готовой продукции, осуществлять оценку результатов анализа (ПК-10);

− способностью планировать и проводить физические и химические эксперименты, проводить обработку результатов и оценивать погрешности, выдвигать гипотезы и устанавливать границы их применения, применять методы математического анализа и моделирования, теоретического и экспериментального исследования (ПК-16);

− готовностью проводить стандартные и сертифицированные испытания материалов, изделий и технологических процессов (ПК-17).

Знать:

− теоретические основы методов инструментальных методов химического анализа (ИМХА);

− процессы формирования аналитического сигнала в различных ИМХА;

− рассмотрение принципов измерений в стандартных приборах;

- основы метрологии ИМХА в соответствии с рекомендациями ИЮПАК.

Уметь:

- применять приобретенные теоретические знания и практические навыки в профессиональной деятельности для решения конкретных химико-аналитических задач;

Владеть:

- методологией ИМХА, широко используемых в современной аналитической практике;
- системой выбора метода качественного и количественного химического анализа;
- оценкой возможностей метода анализа;
- основными способами метрологической обработки результатов количественного химического анализа.

3. Краткое содержание дисциплины:

Общая характеристика ИМХА. Основные источники погрешностей результатов анализа и способы их оценки. Оценка предела обнаружения с использованием формулы Кайзера и стандартного отклонения минимального детектируемого сигнала по ИЮПАК. Линейный диапазон определяемых концентраций. Стандартные образы состава. Основные аналитикометрологические характеристики методов и результатов анализа, способы их оценки: предел обнаружения, коэффициент чувствительности, границы диапазонов определяемых содержаний, селективность, прецизионность, правильность, экспрессность. Методы пробоотбора, разделения и концентрирования веществ.

Методология ИМХА. Приемы количественных измерений (метод градуировочной зависимости внешнего и внутреннего стандарта, метод добавок). Аналитические и метрологические характеристики различных инструментальных методов. Понятие об аттестованной методике. Проблемы выбора метода анализа. Обобщенные сведения о ГОСТ Р ИСО 5725 (2002).

Общая характеристика спектральных методов анализа. Классификация спектральных методов анализа. Получение химико-аналитической информации при взаимодействии электромагнитного излучения с веществом. Атомная и молекулярная спектроскопия. Абсорбционные и эмиссионные методы анализа.

Атомно-эмиссионный спектральный анализ. Теоретические основы атомно-эмиссионного спектрального анализа. Источники возбуждения спектров. Качественная характеристика аналитического сигнала. Интенсивность спектральных линий как мера содержания элемента в пробе. Факторы, влияющие на интенсивность спектральных линий. Спектральные приборы и способы регистрации спектра. расшифровка эмиссионных спектров и идентификация элементов по их спектрам. Атомно-эмиссионный анализ с индуктивно связанной плазмой. Количественный анализ. Атомно-эмиссионная фотометрия пламени. Газовые пламена как виды низкотемпературной плазмы. Блок-схема пламенного фотометра. Возможности метода и его ограничения. Анионный и катионный эффекты. Области применения.

Атомно-абсорбционная спектрометрия. Общая характеристика метода и аналитического сигнала. Поглощение электромагнитного излучения свободными атомами. Блок-схема прибора. Источники монохроматического излучения. Способы атомизации пробы. Сравнение аналитических характеристик методов атомной абсорбции и атомной эмиссии.

Аналитическая молекулярная спектроскопия. Методы оптической молекулярной спектроскопии. Характеристика аналитического сигнала. Поглощение электромагнитного излучения молекулами. Электронные переходы и спектры поглощения молекул. Закон Бугера-Ламберта-Бера. Молярный коэффициент поглощения. Спектрофотометрический и фотометрический анализ. Оптимизация условий аналитических определений. Отклонения от закона Бугера-Ламберта-Бера. Аппаратура для спектро- и фотометрических измерений. Точность результатов фотометрических определений. Дифференциальная фотометрия. Методы спектрофотометрического титрования.

Флуориметрический анализ. Природа аналитического сигнала флуоресценции и фосфоресценции. Квантовый и энергетический выходы. Факторы, влияющие на интенсивность флуоресценции. Температурное и концентрационное тушение флуоресценции. Зеркальная симметрия спектров поглощения и испускания (правило Левшина). Закон Вавилова. Схема флуориметрических измерений. Выбор первичного и вторичного светофильтров. Градуировочная зависимость и количественный анализ.

Турбидиметрический и нефелометрический методы анализа. Рассеяние света дисперсными системами. Связь оптической плотности дисперсной системы с концентрацией определяемого вещества. Коэффициент мутности системы. Теоретические основы турбидиметрии и нефелометрии. Уравнение Рэлея. Сравнительная характеристика аналитических сигналов в турбидиметрии и нефелометрии. Требования, предъявляемые к используемым аналитическим реакциям.

Общая характеристика электрохимических методов анализа и их классификация. Классификация электродов в электрохимических методах анализа. Поляризуемые и неполяризуемые электроды. Используемые химические и электрохимические реакции, требования, предъявляемые к этим реакциям. Возможности ЭХМА.

Кондуктометрия и кондуктометрическое титрование. Общая характеристика метода. Аналитический сигнал в кондуктометрии. Удельная и эквивалентная электропроводность растворов электролитов. Подвижность ионов. Прямая кондуктометрия и кондуктометрическое титрование. Кривые титрования. Факторы, влияющие на вид кривых титрования. Принципиальная схема установки для кондуктометрических измерений, используемые электроды. Возможности метода. Примеры определений. Высокочастотное титрование. Возможности метода.

Потенциометрия и потенциометрическое титрование. Индикаторные электроды и электроды сравнения. Потенциал электрода как аналитический сигнал. Ионометрия. Доннановский и диффузионный потенциалы. Классификация ионоселективных электродов. Уравнение Никольского-Эйзенмана. Методы количественных определений и условия их применения. Прямая потенциометрия (pH-метрия, ионометрия). Возможности метода. Методы титрования. Обработка кривых потенциометрического титрования.

Вольтамперометрические методы анализа. Классическая полярография. Поляро-граммы. Интерпретация полярограмм. Остаточный и конденсаторный токи. Уравнение полярографической волны Гейровского-Ильковича. Потенциал полуволны как качественная характеристика аналитического сигнала. Выбор и назначение полярографического фона. Предельный диффузионный ток как количественная характеристика аналитического сигнала. Амперометрическое титрование. Общая характеристика метода и аналитического сигнала. Выбор условий амперометрических измерений. Принципиальная схема амперометрического титрования. Кривые титрования. Примеры практического использования метода.

Кулонометрический метод анализа

Классификация методов кулонометрии. Количество электричества как аналитический сигнал. Прямая кулонометрия и кулонометрическое титрование. Расчет количества электричества, затраченного на электрохимическую реакцию. Кулонометрическое титрование. Выбор тока электролиза. Принципиальная схема установки для кулонометрического титрования. Практическое применение метода. Электрогравиметрический анализ. Общая характеристика метода и аналитического сигнала.

Общая характеристика хроматографических методов. Теоретические основы хроматографических методов. Хроматограмма. Параметры удерживания. Качественная и количественная характеристики аналитического сигнала в колоночной хроматографии. Физико-химические основы хроматографического процесса. Классификация методов хроматографии по агрегатному состоянию фаз, по механизму разделения и способу оформления процесса. Степень разделения и критерий селективности. Критерий разделения. Оптимизация процессов разделения смесей веществ. Коэффициент распределения. Основное уравнение хроматографии.

Связь формы выходной кривой с изотермой распределения в колоночной хроматографии. Высота, эквивалентная теоретической тарелке. Кинетическая теория хроматографии. Уравнение Ван-Деемтера.

Газожидкостная хроматография. Общая характеристика метода. Принципиальная схема газового хроматографа. Устройство и назначение узлов хроматографа. Требования, предъявляемые к неподвижной и подвижной фазам. Детекторы. Методы идентификации веществ в газовой хроматографии. Идентификация компонентов разделяемых смесей с помощью логарифмических индексов удерживания. Способы количественного анализа. Примеры практического использования газовой хроматографии.

Жидкостная хроматография. Классификация методов жидкостной хроматографии. Особенности ВЭЖХ. Принципиальная схема жидкостного хроматографа. Типы детекторов в ВЭЖХ. Жидкостно-адсорбционная ВЭЖХ. Нормально-фазовый и обращено-фазовый варианты: сорбенты, элюенты, разделяемые вещества. Уравнение Нокса. Методы идентификации веществ и количественного анализа в ВЭЖХ. Примеры практического использования ВЭЖХ. Распределительная бумажная хроматография. Качественная и количественная характеристики аналитического сигнала. Область применения. Гель-хроматография. Подвижная и неподвижная фазы. Общее уравнение, описывающее процессгель-хроматографии. Возможности гель-хроматографии. Примеры практического использования. Ионообменная и ионная хроматография. Требования, предъявляемые к реакциям ионного обмена. Особенности ионообменной хроматографии. Константа ионного обмена. Изотермы ионного обмена. Катиониты и аниониты. Коэффициент селективности. Ионная хроматография. Блок-схема ионного хроматографа. Разделяющие и компенсационные колонки. Аналитические возможности метода.

Автоматический и автоматизированный анализ. Другие методы анализа. Дискретные автоматические анализаторы. Принцип действия. Непрерывный проточный анализ и проточно-инжекционный анализ. Понятие об аналитической масс-спектрометрии. Сущность метода. Анализ органических веществ. Элементный анализ.

4. Объем учебной дисциплины:

Виды учебной работы	В зачетных единицах	В академ. часах
Общая трудоемкость дисциплины по учебному плану	**3**	**108**
Контактная работа – аудиторные занятия:	**1,33**	**48**
Лекции (Лек)	0,44	16
Лабораторные занятия (Лаб)	0,89	32
Самостоятельная работа (СР):	**1,66**	**59,6**
Самостоятельное изучение разделов дисциплины	1,66	59,6
Зачет с оценкой:	***0,011***	***0,4***
Контактная работа – промежуточная аттестация	0,011	0,4
Вид контроля:	**Зачет с оценкой**	

Виды учебной работы	В зачетных единицах	В астроном. часах
Общая трудоемкость дисциплины по учебному плану	**3**	**81**
Контактная работа – аудиторные занятия:	**1,33**	**36**
Лекции (Лек)	0,44	12
Лабораторные занятия (Лаб)	0,89	24
Самостоятельная работа (СР):	**1,66**	**44,7**

Самостоятельное изучение разделов дисциплины	1,66	44,7
Зачет с оценкой:	***0,011***	***0,3***
Контактная работа – промежуточная аттестация	0,011	0,3
Вид контроля:	**Зачет с оценкой**	

Аннотация рабочей программы дисциплины «Экология в технологии биоматериалов» (Б1.В.10)

1. Цель дисциплины – сформировать у обучающегося представление о современных экологических проблемах, о физико-химических процессах, протекающих в различных компонентах окружающей среды и о степени антропогенного воздействия на эти процессы; выработать у студентов навыки системного подхода к изучению и решению экологических проблем, возникших в результате промышленно-хозяйственной деятельности человека, развить мышление, позволяющее правильно оценивать локальные и отдаленные последствия принимаемых решений для окружающей среды и человека.

2. В результате изучения дисциплины обучающийся по программе бакалавриата должен:

Обладать следующими *общепрофессиональными* (ОПК) и *профессиональными* (ПК) компетенциями:

− готовностью использовать знания о современной физической картине мира, пространственно-временных закономерностях, строении вещества для понимания окружающего мира и явлений природы (ОПК-2);

− готовностью использовать знания о строении вещества, природе химической связи в различных классах химических соединений для понимания свойств материалов и механизма химических процессов, протекающих в окружающем мире (ОПК-3);

− способностью принимать конкретные технические решения при разработкетехнологических процессов, выбирать технические средства и технологии с учетом экологических последствий их применения (ПК-4).

Знать:

− основные законы общей экологии;
− закономерности строения и функционировании биосферы;
− современные экологические проблемы;
− основы рационального природопользования;
− основные принципы защиты природной среды от антропогенных воздействий;
− строение основных геосфер Земли и основные физико-химические процессы, протекающие в них;
− основные понятия и принципы концепции устойчивого развития;
− основные сведения о глобальной проблематике, природных ресурсах, планетарных границах, антропогенном воздействии на окружающую среду, управлении качеством окружающей среды;
− принципы зеленой химии;

Уметь:

− применять полученные знания для оценки состояния окружающей среды и рационального использования природных ресурсов;
− использовать сетевые компьютерные технологии и базы данных для решения конкретных экологических проблем;

Владеть:

− понятийным аппаратом в области общей экологии, рационального использования природных ресурсов и защиты окружающей среды.

3. Краткое содержание дисциплины

Введение, основные понятия дисциплины.

Место дисциплины в системе общего и химического образования. Экологическое образование и образование для устойчивого развития. Общество и окружающая среда. Понятие устойчивого развития.

Раздел 1. Общие вопросы экологии. Биосфера. Биоэкология. Биосфера и устойчивость.

1.1 Основные законы экологии. Биоэкология. Понятие об экосистемах. Устойчивость экосистем Биосфера, ее эволюция и устойчивость. Экосистемы Земли и устойчивость. Основные сведения о планете Земля. Основные понятия экологии. Законы и принципы экологии. Потоки энергии и вещества в экосистемах. Основные биогеохимические циклы (круговороты веществ). Цикличность процессов в биосфере и устойчивость.

1.2 Народонаселение. Человечество как часть биосферы. Демографические проблемы

Динамика человеческой популяции, рождаемость, смертность, возрастная структура. Проблемы современного этапа роста численности населения. Географическое распределение населения. Регулирование народонаселения.

Раздел 2. Строение и состав геосфер Земли. Основные физико-химические процессы, протекающие в геосферах

2.1 Атмосфера Земли

Строение атмосферы, роль фотохимических реакций в формировании состава атмосферы.

Парниковый эффект. Парниковые газы в атмосфере. Климатические последствия антропогенной деятельности.

Распределение концентрации озона в атмосфере. Озоновый слой. Природный цикл озона. Современное состояние озонового слоя. Последствия разрушения озонового слоя Земли для человека и биосферы в целом. Стратосферный озон и тропосферный озон: сходство и различия. Международное сотрудничество в области ограничение производства и использования озоно разрушающих веществ. Монреальский протокол.

Кислотные дожди и процессы окисления примесей в тропосфере. Фотохимический смог.

2.2. Гидросфера Земл

Виды вод на Земле. Пресные воды. Гидрологический цикл. Глобальные экологические проблемы гидросферы. Главные катионы и анионы природных вод. Кислотно-основное равновесие в природных водах. Щелочность природных вод. Основные причины, этапы и последствия закисления природных водоемов. Окислительно-восстановительные процессы в природных водоемах. Стратификация природных водоемов. Процессы эфтрофикации водоемов.Причины и последствия.

2.3. Литосфера Земли

Земная кора. Почва. Строение почвенного слоя. Состав почв. Органические вещества в почве. Роль живых организмов в формировании почвенного слоя. Тяжелые металлы в почве. Деградация почв. Водная и ветровая эрозия почв.

Раздел 3. Антропогенное воздействие на окружающую среду и рациональное природопользование

3.1. Природные ресурсы. Понятие об отходах производства и потребления. Малоотходные и безотходные производства.

3.2 Понятие о планетарных границах. Антропогенные возмущения биогеохимических циклов азота и фосфора. Основные принципы зеленой химии.

Раздел 4. Устойчивое развитие

Понятие об устойчивом развитии. История становления понятия. Вклад отечественных ученых. Цели устойчивого развития ООН. Международное сотрудничество в области устойчивого развития. Промышленная экология и зеленая химия как инструмент обеспечения устойчивого развития. Экологическая этика.

4. Объем учебной дисциплины:

Виды учебной работы	В зачетных единицах	В академ. часах
Общая трудоемкость дисциплины по учебному плану	**3**	**108**
Контактная работа – аудиторные занятия:	**1,33**	**32**
Лекции (Лек)	0,44	16
Практические занятия (ПЗ)	0,44	16
Самостоятельная работа (СР):	**2,11**	**75,8**
Самостоятельное изучение разделов дисциплины	2,11	75,8
Зачет:	***0,006***	***0,2***
Контактная работа – промежуточная аттестация	0,006	0,2
Вид контроля:	**Зачет**	

Виды учебной работы	В зачетных единицах	В астроном. часах
Общая трудоемкость дисциплины по учебному плану	**3**	**81**
Контактная работа – аудиторные занятия:	**1,33**	**36**
Лекции (Лек)	0,44	12
Практические занятия (ПЗ)	0,44	12
Самостоятельная работа (СР):	**2,11**	**56,85**
Самостоятельное изучение разделов дисциплины	2,11	56,85
Зачет:	***0,006***	***0,15***
Контактная работа – промежуточная аттестация	0,006	0,15
Вид контроля:	**Зачет**	

Аннотация рабочей программы дисциплины «Проектирование деталей машин и аппаратов в технологии биоматериалов» (Б1.В.11)

1. Цель дисциплины – формирование у студентов основ инженерного мышления.

2. В результате изучения дисциплины обучающийся по программе бакалавриата должен:

Обладать следующими *профессиональными* (ПК) компетенциями:

− способностью планировать и проводить физические и химические эксперименты, проводить обработку их результатов и оценивать погрешности, выдвигать гипотезы и устанавливать границы их применения, применять методы математического анализа и моделирования, теоретического и экспериментального исследования (ПК-16);

− готовностью использовать знания основных физических теорий для решения возникающих физических задач, самостоятельного приобретения физических знаний, для понимания принципов работы приборов и устройств, в том числе выходящих за пределы компетентности конкретного направления (ПК-19).

Знать:

− конструкции, типажи и критерии работоспособности деталей машин, сборочных единиц (узлов) и агрегатов;

− основы теории совместной работы и методы расчета деталей и узлов машин и аппаратов химической технологии.

Уметь:

− выполнять и читать технические схемы, чертежи и эскизы деталей, узлов и агрегатов машин, сборочных чертежей и чертежи общего вида;

− производить расчеты по основным критериям работоспособности и конструирования деталей машин;

– производить расчеты и конструирование деталей машин и механизмов с учетом производственной технологии и эксплуатации.

Владеть:

– навыками конструирования и технического творчества;
– правилами построения технических схем и чертежей;
– основными методами расчета и проектирования механических узлов и элементов техники.

3. Краткое содержание дисциплины:

Раздел 1. «Расчет химического аппарата с механическим перемешивающим устройством»**.**

По всем этапам курсового проекта оформляется единая пояснительная записка. В пояснительную записку включаются проектные и проверочные расчеты типовых элементов в соответствии с действующими методиками. Производится:

1) выбор конструкционных материалов;
2) расчет основных геометрических размеров аппарата;
3) расчет толщин стенок аппарата и рубашки;
4) подбор привода;
5) расчет фланцевого соединения крышки с корпусом аппарата;
6) расчет вала мешалки на виброустойчивость и прочность;
7) подбор и расчет муфты;
8) подбор и расчет уплотнения.

Раздел 2. «Чертеж общего вида аппарата»**.**

Выполняется чертеж общего вида аппарата с видами, разрезами, сечениями и выносными элементами, дающими полное представление об его устройстве и принципе работы. Чертеж общего вида аппарата содержит:

1. Изображение аппарата (виды, разрезы, сечения, выносные элементы), содержащие окончательные конструктивные решения.
2. Основные размеры.
3. Расположение штуцеров, люка, опор аппарата.
4. Таблицу назначения штуцеров в аппарате.
5. Техническую характеристику и технические требования к нему.

На втором листе выполняются чертежи сборочных единиц и деталей. Чертежи выполняются на листах формата А1.

Курсовой проект является самостоятельной работой студента, который несет полную ответственность за ее качество (правильность расчетов, оформление чертежей) и своевременность выполнения всех этапов работ. Преподаватель – руководитель проекта направляет работу студента, консультирует по неясным вопросам, определяет степень завершенности отдельных этапов проектирования.

4. Объем учебной дисциплины:

Виды учебной работы	В зачетных единицах	В академ. часах	В астроном. часах
Общая трудоемкость дисциплины по учебному плану	**3,0**	**108**	**81**
Контактная работа (КР):	**0,44**	**16**	**12**
Практические занятия (ПЗ)	0,44	16	12
Самостоятельная работа (СР):	**2,56**	**92**	**69**
Вид контроля: зачет / экзамен	**-**	**Курсовой проект**	**-**

Аннотация рабочей программы дисциплины «Проектирование процессов и аппаратов химической технологии» (Б1.В.12)

1. Цель дисциплины – расширить, систематизировать и использовать на практике знаний основ гидравлических, тепловых и массообменных процессов химической технологии, позволяющих выпускникам осуществлять научно- исследовательскую и практическую работу на предприятиях.

2. В результате изучения дисциплины обучающийся по программе бакалавриата должен:

0Обладать следующими *профессиональными* (ПК) компетенциями:

− способностью принимать конкретные технические решения при разработкетехнологических процессов, выбирать технические средства и технологии с учетом экологических последствий их применения (ПК-4);

− способностью выявлять и устранять отклонения от режимов работы технологического оборудования и параметров технологического процесса (ПК-11).

− способностью планировать и проводить физические и химические эксперименты, проводить обработку их результатов и оценивать погрешности, выдвигать гипотезы и устанавливать границы их применения, применять методы математического анализа и моделирования, теоретического и экспериментального исследования (ПК-16).

*Знать***:**

− методы расчета тепло- и массообменных аппаратов;

− основные принципы организации процессов химической технологии;

− типовые процессы химической технологии, соответствующие аппараты и методы их расчета;

− методы составления технологических схем с нанесением всех аппаратов.

Уметь:

− составлять материальные и тепловые балансы для систем газ-жидкость;

− рассчитывать параметры тепло- и массообменного оборудования и насосов;

− подбирать стандартное оборудование, используемое в химической промышленности.

Владеть:

− методологией расчета основных параметров гидромеханических, тепловых и массообменных процессов;

− основами правильного подбора тепло и массообменного оборудования;

− методами составления технологических схем и графического изображения основного оборудования.

3. Краткое содержание дисциплины

Введение. Описание принципиальной схемы ректификационной установки непрерывного действия. Сравнение и области применения насадочных и тарельчатых колонн. Построение равновесной линии на основе полученных индивидуальных заданий.

Раздел 1. *Расчет ректификационной колонны.*

Расчет насадочной и тарельчатой ректификационной колонн непрерывного действия. Материальный баланс колонны. Расчет минимального и рабочего флегмового числа. Построение рабочих линий. Расчет скорости паров и диаметра колонны. Определение высоты аппарата. Расчет гидравлического сопротивления колонны. Сравнение данных расчета насадочной и тарельчатой колонн. Сопоставление данных, полученных по программамкомпьютерных и ручных расчетов. Выбор колонны.

Раздел 2. *Расчет и выбор теплообменников.*

Расчет и выбор теплообменников (испарителя, конденсатора, подогревателя, холодильников дистиллята и кубового остатка) по общей схеме. Сопоставление данных, полученных по программам компьютерных и ручных расчетов. Гидравлический расчет. Выбор оптимального варианта теплообменника.

Раздел 3. *Гидродинамические расчеты.*

Расчет гидравлического сопротивления трубопроводов. Расчет оптимальных диаметров трубопроводов. Расчет и подбор насосов.

Раздел 4. *Графическое оформление.*

Технологическая схема. Ректификационная колонна определенного типа с изображением деталей контактных элементов, рассчитанных в разделе 1.

4. Объем учебной дисциплины:

Виды учебной работы	В зачетных единицах	В академ. часах
Общая трудоемкость дисциплины по учебному плану	**3**	**108**
Контактная работа – аудиторные занятия:	**0,44**	**16**
Практические занятия (ПЗ)	0,44	16
Самостоятельная работа (СР):	**2,54**	**91,6**
Курсовое проектирование	2,54	91,6
Защита курсового проекта:	***0,011***	***0,4***
Контактная работа – промежуточная аттестация	0,011	0,4
Вид контроля:	**Защита курсового проекта**	

Виды учебной работы	В зачетных единицах	В астроном. часах
Общая трудоемкость дисциплины по учебному плану	**3**	**81**
Контактная работа – аудиторные занятия:	**0,44**	**12**
Практические занятия (ПЗ)	0,44	12
Самостоятельная работа (СР):	**2,54**	**68,7**
Курсовое проектирование	2,54	68,7
Защита курсового проекта:	***0,011***	***0,3***
Контактная работа – промежуточная аттестация	0,011	0,3
Вид контроля:	**Защита курсового проекта**	

Министерство науки и высшего образования Российской федерации
Федеральное государственное бюджетное образовательное учреждение высшего образования
«Российский химико-технологический университет имени Д.И. Менделеева»

«УТВЕРЖДАЮ»

Проректор по учебной работе

_____ С.Н. Филатов

«_____» _____ 2020 г.

РАБОЧАЯ ПРОГРАММА ДИСЦИПЛИНЫ

«Проектирование процессов и аппаратов химической технологии»
Направление подготовки 18.03.01 Химическая технология

Квалификация «бакалавр»

РАССМОТРЕНО И ОДОБРЕНО
на заседании Методической комиссии
РХТУ им. Д.И. Менделеева
«30» июня 2020 г.
Протокол №25

Председатель _____ Н.А. Макаров

Москва 2020 г.

Программа составлена:

- зав. кафедрой процессов и аппаратов химической технологии, проф., д.т.н. Л.В. Равичевым
- доцентом кафедры процессов и аппаратов химической технологии, к.т.н. Т.А. Тарасовой

Программа рассмотрена и одобрена на заседании кафедры процессов и аппаратов химической технологии
«22» июня 2020 г., протокол № 16

1. ЦЕЛЬ И ЗАДАЧИ ДИСЦИПЛИНЫ

Программа дисциплины составлена в соответствии с требованиями Федерального государственного образовательного стандарта высшего образования (ФГОС ВО) понаправлению подготовки бакалавров Направление подготовки **18.03.01 «Химическая технология»** и накопленным опытом преподавания дисциплины кафедрой процессов и аппаратов химической технологии РХТУ им. Д.И. Менделеева.

Дисциплина относится к вариативной части обязательных дисциплин учебного плана и рассчитана на изучение в 7 семестре обучения. Дисциплина предполагает, что обучающиеся имеют теоретическую и практическую подготовку по процессам и аппаратам химической технологии.

Цель дисциплины:

Существенно расширить, систематизировать и использовать на практике знаний основ гидравлических, тепловых и массообменных процессов химической технологии, позволяющих выпускникам осуществлять научно- исследовательскую и практическую работу на предприятиях.

Задачи изучения дисциплины:

- закрепление и использование знаний, полученных при изучении дисциплины «Процессы и аппараты химической технологии»;
- систематизация методов расчета тепло- и массообменного оборудования;
- овладение основными принципами организации процессов химической технологии на основе изученных в дисциплине «Процессы и аппараты химической технологии» основ гидромеханики, тепло- и массопередачи;
- развитие понимания физической сущности и общности процессов химической технологии.

2. ТРЕБОВАНИЯ К РЕЗУЛЬТАТАМ ОСВОЕНИЯ ДИСЦИПЛИНЫ

Изучение дисциплины «**Проектирование процессов и аппаратов химической технологии**» при подготовке бакалавров по направлению подготовки **18.03.01 «Химическая технология»** направлено на приобретение следующих профессиональных компетенций:

<u>в области производственно-технологической деятельности:</u>

- способности принимать конкретные технические решения при разработке технологических процессов, выбирать технические средства и технологии с учетом – экологических последствий их применения (ПК-4);
- способности выявлять и устранять отклонения от режимов работы технологического оборудования и параметров технологического процесса (ПК-11).

<u>в области научно-исследовательской деятельности</u>:

- способности планировать и проводить физические и химические эксперименты, проводить обработку их результатов и оценивать погрешности, выдвигать гипотезы и устанавливать границы их применения, применять методы математического анализа и моделирования, теоретического и экспериментального исследования (ПК-16).

В результате освоения дисциплины обучающийся должен:

ЗНАТЬ:

- методы расчета тепло- и массообменных аппаратов;
- основные принципы организации процессов химической технологии;
- типовые процессы химической технологии, соответствующие аппараты и методы их расчета;
- методы составления технологических схем с нанесением всех аппаратов.

УМЕТЬ:

- составлять материальные и тепловые балансы для систем газ-жидкость;
- рассчитывать параметры тепло- и массообменного оборудования и насосов;
- подбирать стандартное оборудование, используемое в химической промышленности.

ВЛАДЕТЬ:

- методологией расчета основных параметров гидромеханических, тепловых и массообменных процессов;
- основами правильного подбора тепло и массообменного оборудования;
- методами составления технологических схем и графического изображения основного оборудования.

3. ОБЪЕМ ДИСЦИПЛИНЫ И ВИДЫ УЧЕБНОЙ РАБОТЫ

Вид учебной работы	**7 семестр**	
	ЗЕ	**Акад. час.**
Общая трудоемкость дисциплины	**2**	**72**
Контактная работа – аудиторные занятия:	**0,44**	**16**
Практические занятия (ПЗ)	0,44	16
Самостоятельная работа	**1,56**	**56**
Контактная самостоятельная работа	1,56	0,4
Самостоятельное изучение разделов дисциплины		55,6
Вид итогового контроля:	**Защита курсового проекта**	

Вид учебной работы	**7 семестр**	
	ЗЕ	**Астр. час.**
Общая трудоемкость дисциплины	**2**	**54**
Контактная работа – аудиторные занятия:	**0,44**	**12**
Практические занятия (ПЗ)	0,44	12
Самостоятельная работа	**1,56**	**42**
Контактная самостоятельная работа	1,56	0,15
Самостоятельное изучение разделов дисциплины		41,7
Вид итогового контроля:	**Защита курсового проекта**	

4. СОДЕРЖАНИЕ ДИСЦИПЛИНЫ.

4.1 РАЗДЕЛЫ ДИСЦИПЛИНЫ И ВИДЫ ЗАНЯТИЙ

№ п/п	**Раздел дисциплины**	**Часов акад.**		
		Всего	**Ауд.занятия**	**Самостоятельная**

				работа
	Введение. Физико-химические основы и особенности условий проведения процесса разделения жидких гомогенных смесей ректификацией. Описание принципиальной схемы ректификационной установки непрерывного действия. Сравнение и области применения насадочных и тарельчатых колонн. Построение равновесной линии на основе полученных индивидуальных заданий.	**7**	**1**	**6**
1	**Раздел 1. Расчёт ректификационной колонны.**	**30**	**6**	**24**
1.1	Расчёт насадочной ректификационной колонны непрерывного действия (для трех размеров насадки).	10	2	8
1.2	Расчёт тарельчатой ректификационной колонны непрерывного действия.	10	2	8
1.3	Сравнение данных расчёта насадочной и тарельчатой колонн. Сопоставление данных, полученных по программам компьютерных и ручных расчетов. Выбор колонны.	10	2	8
2	**Раздел 2. Расчёт и выбор теплообменников.**	**14**	**4**	**10**
2.1	Расчёт кожухотрубчатого испарителя.	5	1	4
2.2	Расчёт конденсатора (кожухотрубчатого или пластинчатого).	3	1	2
2.3	Расчёт подогревателя (кожухотрубчатого или пластинчатого).	3	1	2
2.4	Расчёт холодильников дистиллята и кубового остатка (кожухотрубчатых или пластинчатых).	3	1	2
3	**Раздел 3. Гидродинамические расчёты.**	**9**	**3**	**6**
3.1	Расчёт гидравлического сопротивления трубопроводов	3	1	2
3.2	Расчёт оптимальных диаметров трубопроводов	3	1	2
3.3	Расчёт и подбор насосов	3	1	2
4	**Раздел 4. Графическое оформление.** Технологическая схема. Ректификационная колонна определенного типа с изображением деталей контактных элементов, рассчитанных в модуле 1	**12**	**2**	**10**
Итого		**72**	**16**	**56**

4.2. СОДЕРЖАНИЕ РАЗДЕЛОВ ДИСЦИПЛИНЫ

Введение. Физико-химические основы и особенности условий проведения процесса разделения жидких гомогенных смесей ректификацией. Описание принципиальной схемы ректификационной установки непрерывного действия. Сравнение и области применения насадочных и тарельчатых колонн. Построение равновесной линии на основе полученных индивидуальных заданий.

Раздел 1. Расчёт ректификационной колонны.

1.1. Расчёт насадочной ректификационной колонны непрерывного действия (для трех размеров насадки).

Материальный баланс колонны. Расчёт минимального и рабочего флегмового числа. Построение рабочих линий. Расчёт скорости паров и диаметра колонны. Определение высоты

насадки по модифицированному уравнению массопередачи. Определение общего числа и высоты единиц переноса. Расчёт гидравлического сопротивления насадки.

1.2. Расчёт тарельчатой ректификационной колонны непрерывного действия.

Предварительный выбор тарелок. Материальный баланс колонны. Расчёт минимального и рабочего флегмового числа. Расчет скорости паров и диаметра колонны. Построение рабочих линий. Определение высоты светлого слоя жидкости на тарелке и паросодержания барботажного слоя. Расчёт коэффициентов массопередачи, общего числа единиц переноса, эффективности по Мэрфри. Расчёт высоты колонны на основе КПД по Мэрфри с построением кинетической линии. Расчёт гидравлического сопротивления колонны.

1.3. Сравнение данных расчета насадочной и тарельчатой колонн. Сопоставление данных, полученных по программам компьютерных и ручных расчётов. Выбор колонны.

Раздел 2. Расчёт и выбор теплообменников.

Расчёт и выбор теплообменников по общей схеме: -расчет тепловой нагрузки; - определение теплового режима и средней движущей силы; - приближенная оценка коэффициентов теплоотдачи, коэффициента теплопередачи, поверхности $F_{ор}$; - выбор типа и нормализованного варианта конструкции; -определение параметров конструкции (например,для кожухотрубного теплообменника: числа труб и числа ходов, диаметра труб, диаметра кожуха, поверхности теплообменника $F_{норм}$ и др.); - сопоставление ориентировочной $F_{ор}$ и $F_{норм}$;
- сопоставление данных, полученных по программам компьютерных и ручных расчетов; - гидравлический расчет; - выбор оптимального варианта теплообменника.

2.1. Расчёт кожухотрубчатого испарителя.

2.2. Расчёт конденсатора (кожухотрубчатого или пластинчатого).

2.3. Расчёт подогревателя (кожухотрубчатого или пластинчатого).

2.4. Расчёт холодильников дистиллята и кубового остатка (кожухотрубчатых или пластинчатых).

Раздел 3. Гидродинамические расчёты.

3.1 Расчёт гидравлического сопротивления трубопроводов

3.2. Расчёт оптимальных диаметров трубопроводов

3.3. Расчёт и подбор насосов

Раздел 4. Графическое оформление.

Технологическая схема. Ректификационная колонна определенного типа с изображением деталей контактных элементов, рассчитанных в разделе 1.

5. СООТВЕТСТВИЕ СОДЕРЖАНИЯ ТРЕБОВАНИЯМ К РЕЗУЛЬТАТАМ ОСВОЕНИЯ ДИСЦИПЛИНЫ

№	Компетенции	Раздел 1	Раздел 2	Раздел 3	Раздел 4
	Знать:				
1	- методы расчёта тепло- и массообменных аппаратов;	+	+		
2	- основные принципы организации процессов химической технологии;	+	+	+	+
3	- типовые процессы химической технологии, соответствующие аппараты и методы их расчёта;	+	+	+	+
4	- методы составления технологических схем с нанесением всех аппаратов.			+	+
	Уметь:				

1	- составлять материальные и тепловые балансы для систем газ-жидкость;	+	+	+	
2	- рассчитывать параметры тепло- и массообменного оборудования и насосов;	+	+	+	
3	- подбирать стандартное оборудование, используемое в химической промышленности.	+	+	+	+
	Владеть:				
1	- методологией расчета основных параметров гидромеханических, тепловых и массообменных процессов;	+	+	+	
2	- основами правильного подбора тепло и массообменного оборудования;	+	+		+
3	- методами составления технологических схем и графического изображения основного оборудования.			+	+
	Профессиональные компетенции:				
	<u>в области производственно-технологической деятельности:</u>				
1	- способностью принимать конкретные технические решения при разработке технологических процессов, выбирать технические средства и технологии с учетом – экологических последствий их применения (ПК-4);	+	+	+	+
2	- способностью выявлять и устранять отклонения от режимов работы технологического оборудования и параметров технологического процесса (ПК-11).	+	+	+	+
	<u>в области научно-исследовательской деятельности</u>:				
1	- способностью планировать и проводить физические и химические эксперименты, проводить обработку их результатов и оценивать погрешности, выдвигать гипотезы и устанавливать границы их применения, применять методы математического анализа и моделирования, теоретического и экспериментального исследования (ПК-16).	+	+	+	

6. ПРАКТИЧЕСКИЕ ЗАНЯТИЯ (КОНСУЛЬТАЦИИ)

Учебным планом подготовки обучающихся в бакалавриате по дисциплине «**Проектирование процессов и аппаратов химической технологии**» направления **18.03.01 «Химическая технология»** предусмотрено проведение аудиторных занятий в объёме 16 часов. Аудиторные занятия проводятся под руководством преподавателя и направлены на углубление теоретических знаний, полученных студентом в 5 и 6 семестрах, на формирование способности применять теоретические знания на практике. Занятия предусматривают проведение консультаций по текущим разделам выполнения курсового проекта и контроль преподавателем объема выполненных студентом работ согласно плану.

№	№ раздела	Аудиторные занятия. Темы консультаций

п/п	дисциплины	
1	Введение.	1. Физико-химические основы и особенности условий проведения процесса разделения жидких гомогенных смесей ректификацией. Описание принципиальной схемы ректификационной установки непрерывного действия. Сравнение и области применения насадочных и тарельчатых колонн. Построение равновесной линии на основе полученных индивидуальных заданий. 1 час
2	Раздел 1	2. Расчёт насадочной ректификационной колонны непрерывного действия. Материальный баланс колонны. Расчёт минимального и рабочего флегмового числа. Построение рабочих линий. Расчёт скорости паров и диаметра колонны. 1 час 3. Определение высоты насадки по модифицированному уравнению массоопередачи. Определение общего числа и высоты единиц переноса. Расчёт гидравлического сопротивления насадки. 1 час 4. Расчёт тарельчатой ректификационной колонны непрерывного действия. Предварительный выбор тарелок. Материальный баланс колонны. Расчёт минимального и рабочего флегмового числа. Расчёт скорости паров и диаметра колонны. Построение рабочих линий. 1 час 5. Определение высоты светлого слоя жидкости на тарелке и паросодержания барботажного слоя. Расчет коэффициентов массопередачи, общего числа единиц переноса, эффективности по Мэрфри. Расчёт высоты колонны на основе КПД по Мэрфри с построением кинетической линии. Расчёт гидравлического сопротивления колонны.1 час 6. Сравнение данных расчета насадочной и тарельчатой колонн. Сопоставление данных, полученных по программам компьютерных и ручных расчетов. 1час 7. Выбор колонны.1 час.
3	Раздел 2	8. Общая схема расчёта теплообменников на примере кожухотрубчатого испарителя. Расчёт тепловой нагрузки теплообменников. Определение теплового режима и средней движущей силы. Приближенная оценка коэффициентов теплоотдачи, коэффициента теплопередачи, поверхности $F_{ор}$. Выбор типа и нормализованного варианта конструкции $F_{норм}$. Определение параметров конструкции. 1 час 9. Сопоставление данных, полученных по программам компьютерных и ручных расчетов. Гидравлический расчёт. Выбор оптимального варианта теплообменника. 0,5 часа 10. Расчёт конденсатора (кожухотрубчатого или пластинчатого) по общей схеме расчёта. 1 час 11. Расчёт подогревателя (кожухотрубчатого или пластинчатого) по общей схеме расчета. 1 час 12. Расчёт холодильников дистиллята и кубового остатка (кожухотрубчатых или пластинчатых) по общей схеме расчёта 0,5 часа
4	Раздел 3	13. Расчёт гидравлического сопротивления трубопроводов 1 час 14. Расчёт оптимальных диаметров трубопроводов. 1 час 15. Расчёт и подбор насосов. 1 час
5	Раздел 4.	16. Технологическая схема. Технические характеристики и

		требования к выполнению спроектированного оборудования. Аппараты, входящие в установку. Основные технологические связи между аппаратами. Элементы, имеющие самостоятельное функциональное назначение (насосы, арматура и т.д.) 1 час 17. Чертежи общего вида ректификационной колонны определенного типа. 0,5 часа 18. Чертежи деталей контактных элементов, рассчитанных в модуле 0,5 часа.

7. САМОСТОЯТЕЛЬНАЯ РАБОТА.

Учебным планом подготовки бакалавров по дисциплине «**Проектирование процессов и аппаратов химической технологии**» направления **18.03.01 «Химическая технология»** предусмотрена самостоятельная работа в объёме 56 часов. Самостоятельная работа проводится под руководством преподавателя согласно темам соответствующих разделов плана, обсуждаемых на аудиторных занятиях. Направлена самостоятельная работа на углубление теоретических знаний, полученных студентом в 5 и 6 семестрах, на формирование способности применять теоретические знания на практике, включающих использование компьютерных программ для расчёта гидродинамического, теплообменного и массообменного оборудования.

8. ОЦЕНОЧНЫЕ СРЕДСТВА ДЛЯ КОНТРОЛЯ ОСВОЕНИЯ ДИСЦИПЛИНЫ

8.1 Примерный перечень тем курсовых проектов

- Расчёт и проектирование ректификационной установки непрерывного действия для разделения бинарной смеси хлороформ-дихлорэтан с заданной производительностью по исходной смеси и содержанием легколетучего компонента в исходной смеси, ректификате и кубовом остатке. Тип колонны – тарельчатая;
- Расчёт и проектирование ректификационной установки непрерывного действия для разделения бинарной смеси гексан-гептан с заданной производительностью по исходной смеси и содержанием легколетучего компонента в исходной смеси, ректификате и кубовом остатке. Тип колонны – тарельчатая;
- Расчёт и проектирование ректификационной установки непрерывного действия для разделения бинарной смеси этанол-вода с заданной производительностью по исходной смеси и содержанием легколетучего компонента в исходной смеси, ректификате и кубовом остатке. Тип колонны – насадочная;
- Расчёт и проектирование ректификационной установки непрерывного действия для разделения бинарной смеси бензол-толуол с заданной производительностью по исходной смеси и содержанием легколетучего компонента в исходной смеси, ректификате и кубовом остатке. Тип колонны – выбрать.
- Расчёт и проектирование ректификационной установки непрерывного действия для разделения бинарной смеси ацетон-хлороформ с заданной производительностью по исходной смеси и содержанием легколетучего компонента в исходной смеси, ректификате и кубовом остатке. Тип колонны – выбрать.

8.2. Текущий контроль освоения дисциплины

Промежуточный рейтинговый контроль по дисциплине «**Проектирование процессов и аппаратов химической технологии**» направления **18.03.01 «Химическая технология»** складывается из оценки за выполнение соответствующих разделов. Максимальное количество баллов, которое может быть получено за выполнение всех разделов курсового проекта равно 60.

Контроль выполнения разделов курсового проекта:

№ п/п	№ раздела дисциплины	Темы консультаций	Баллы
1	Введение.	1. Физико-химические основы и особенности условий проведения процесса разделения жидких гомогенных смесей ректификацией. Описание принципиальной схемы ректификационной установки непрерывного действия. Сравнение и области применения насадочных итарельчатых колонн. Построение равновесной линии на основе полученных индивидуальных заданий.	4
2	Раздел 1	2. Расчёт насадочной ректификационной колонны непрерывного действия. Материальный баланс колонны. Расчёт минимального и рабочего флегмового числа. Построение рабочих линий. Расчёт скорости паров и диаметра колонны.	4
		3. Определение высоты насадки по модифицированному уравнению массоопередачи. Определение общего числа и высоты единиц переноса. Расчёт гидравлического сопротивления насадки.	4
		4. Расчёт тарельчатой ректификационной колонны непрерывного действия. Предварительный выбор тарелок. Материальный баланс колонны. Расчёт минимального и рабочего флегмового числа. Расчет скорости паров и диаметра колонны. Построение рабочих линий.	5
		5.Определение высоты светлого слоя жидкости на тарелке и паросодержания барботажного слоя. Расчёт коэффициентов массоопередачи, общего числа единиц переноса, эффективности по Мэрфри. Расчёт высоты колонны на основе КПД по Мэрфри с построением кинетической линии. Расчёт гидравлического сопротивления колонны.	4
		6. Сравнение данных расчёта насадочной и тарельчатой колонн. Сопоставление данных, полученных по программам компьютерных и ручных расчётов.	2
		7. Выбор колонны.	2
Итого:			**25**
3	Раздел 2	8. Общая схема расчёта теплообменников на примере кожухотрубчатого испарителя. Расчёт тепловой нагрузки теплообменников. Определение теплового режима и средней	3

		движущей силы. Приближенная оценка коэффициентов теплоотдачи, коэффициента теплопередачи, поверхности $F_{ор}$. Выбор типа и нормализованного варианта конструкции $F_{норм}$. Определение параметров конструкции.	
		9. Сопоставление данных, полученных по программам компьютерных и ручных расчётов. Гидравлический расчёт. Выбор оптимального варианта теплообменника.	3
		10. Расчёт конденсатора (кожухотрубчатого или пластинчатого) по общей схеме расчёта.	3
		11. Расчёт подогревателя (кожухотрубчатого или пластинчатого) по общей схеме расчёта.	3
		12. Расчёт холодильников дистиллята и кубового остатка (кожухотрубчатых или пластинчатых) по общей схеме расчёта.	3
Итого:			**15**
4	Раздел 3	13. Расчёт гидравлического сопротивления трубопроводов.	2
		14. Расчёт оптимальных диаметров трубопроводов.	2
		15. Расчёт и подбор насосов.	2
Итого:			**6**
5	Раздел 4.	16. Технологическая схема. Технические характеристики и требования к выполнению спроектированного оборудования. Аппараты, входящие в установку. Основные технологические связи между аппаратами. Элементы, имеющие самостоятельное функциональное назначение (насосы, арматура и т.д.)	5
		17. Чертежи общего вида ректификационной колонны определенного типа.	5
		18. Чертежи деталей контактных элементов, рассчитанных в разделе 1	4
Итого:			**14**
Всего сумма набранных баллов:			**60**

8.3. Вопросы для итогового контроля освоения дисциплины

От 20 до 40 баллов студент получает при итоговом контроле - при защите проекта, которая подразумевает обсуждение расчетов, изложенных в расчетно-пояснительной записке, а также графических материалов и ответов на вопросы:

Введение.

Физико-химические основы и особенности условий проведения процесса разделения жидких гомогенных смесей ректификацией. Описание принципиальной схемы ректификационной установки непрерывного действия. Сравнение и области применения насадочных и тарельчатых колонн. Построение равновесной линии на основе полученных индивидуальных заданий.

1. В каких координатах строятся рабочая и равновесная линии при анализе работы ректификационных колонн графоаналитическим методом?
2. Как обозначаются составы пара и жидкости
3. В процессе ректификации где больше легколетучего компонента – в паре или в жидкости?
4. Как влияет размер насадки на высоту и диаметр аппарата?
5. Как влияет размер насадки на гидравлическое сопротивление аппарата?
6. Для чего осуществляется предварительный нагрев исходной смеси перед подачей в ректификационную колонну
7. Для чего используется дефлегматор?
8. Для чего используется кипятильник?
9. Что обуславливает преимущественное (по сравнению с насадочными) использование тарельчатых ректификационных колонн в крупнотоннажной ректификации (сравниваются тарельчатая и насадочная колонна с одинаковыми габаритными размерами)?
10. В чем состоит назначение насадки или тарельчатых устройств?
11. В чем состоит технологический расчет массообменных аппаратов?
12. Как влияет размер элемента насадки и плотность орошения на гидравлическое сопротивление по газовой фазе?
13. Сопоставить друг с другом тарельчатые и насадочные колонные аппараты. Каковы преимущественные области применения каждого из этих типов колонн?
14. Назовите достоинства тарельчатых колонн по сравнению с насадочными.
15. Назовите достоинства насадочных колонн по сравнению с тарельчатыми.
16. Какие бывают типы тарелок и виды насадок?
17. Сравнение колпачковых, ситчатых, клапанных тарелок.
18. Назвать (и обосновать их необходимость) основные допущения, принимаемые при анализе и расчете установок для непрерывной ректификации бинарных смесей.

Раздел 1. Расчёт ректификационной колонны.

1. Что называют флегмовым числом ректификационной колонны?
2. Как определяется минимальное флегмовое число при бинарной ректификации?
3. Влияние флегмового числа на размеры ректификационной колонны и расход греющего пара. Определение оптимального флегмового числа при расчете ректификационных колонн.
4. По какому параметру происходит оптимизация процесса при расчёте опимального флегмового числа?
5. Описать с указанием необходимых обозначений и допущений построение рабочих линий для ректификационной колонны непрерывного действия при постоянстве расходов фаз.
6. Как изменятся габаритные размеры проектируемой ректификационной колонны при увеличении флегмового числа?
7. Как зависит высота колонны от флегмового числа?
8. Как влияет увеличение флегмового числа на расход и состав флегмы?
9. Как влияет увеличение флегмового числа на тепловую нагрузку дефлегматора и кипятильника?
10. Как влияет увеличение флегмового числа на расход и состав дистиллята?
11. Какое положение занимает рабочая линия для процесса бинарной ректификации при минимальном флегмовом числе?
12. Какое положение занимает рабочая линия для процесса бинарной ректификации при максимальном флегмовом числе?
13. Что такое кинетическая линия? Для чего необходимо было ее строить?
14. Какие величины вы рассчитывали для построения кинетической линии?
15. Изложите порядок построения кинетической линии

16. Приведите уравнение для расчетарасхода пара, поступающего из колонны в дефлегматор. Используйте флегмовое число.
17. Что называют единицей переноса?
18. Что называют коэффициентом полезного действия ступени (по Мэрфри):
19. Что такое теоретическая тарелка?
20. Что называют коэффициентом полезного действия тарелки ректификационной колонны?
21. Как изменяются высота и диаметр колонны с уменьшением флегмового числа?
22. Назовите методы расчета высот ректификационных колонн?
23. По какой скорости проводят расчет диаметра ректификационной колонны – пара или жидкости?

Раздел 2. Расчёт и выбор теплообменников

1. Как влияет критерий Рейнольдса на коэффициент теплоотдачи при течении в трубах и каналах?
2. Какой физический смысл имеет критерий Нуссельта?
3. Какой физический смысл имеет критерий Прандтля?
4. Какой физический смысл имеет критерий Грасгофа?
5. Назовите примерные численные значения критерия Прандтля для газов и капельных жидкостей.
6. Какая из схем движения теплоносителей обеспечит наибольшую движущую силу процесса теплопередачи (прямоток или противоток)?
7. Как изменится коэффициент теплопередачи и гидравлическое сопротивление при увеличении числа ходов теплообменного аппарата?
8. Как влияет турбулентность движения теплоносителей на коэффициент теплопередачи?
9. Связь коэффициента теплопередачи и коэффициентов теплоотдачи при теплопередаче с постоянными температурами теплоносителей для плоской стенки.
10. Какие недостатки имеет многоходовой кожухотрубчатый теплообменник по сравнению с одноходовым?
11. Почему расчет коэффициентов теплоотдачи при конвекции и конденсации паров рассчитываются по разным формулам?
12. При каких значениях критерия Рейнольдса необходим учёт естественной конвекции и расчёт критерия Грасгофа?
13. Как и почему влияет гидродинамический режим течения жидкости в трубе на коэффициент теплоотдачи?
14. Каков общий вид критериального уравнения для расчета коэффициента теплоотдачи при принудительной конвекции без изменения агрегатного состояния.
15. При каких значениях критерия Рейнольдса необходим учёт естественной конвекции и расчёт критерия Грасгофа?
16. Какие преимущества имеет пластинчатый теплообменник перед кожухотрубным.

Раздел 3. Гидродинамические расчёты

1. Что называют напором насоса?
2. Как влияет температура перекачиваемой жидкости на максимально возможную высоту всасывающей линии?
3. Как влияет скорость перекачиваемой жидкости во всасывающей трубе на максимально возможную высоту всасывающей линии?
4. Опишите действие одноступенчатого центробежного насоса, сопоставив его с насосами других типов.
5. В какую форму переходит механическая энергия потока жидкости, теряемая при его движении по трубопроводу?

6. Как влияет критерий Рейнольдса на коэффициент гидравлического трения (коэффициент Дарси) в ламинарном режиме?
7. Как влияет критерий Рейнольдса на коэффициент гидравлического трения (коэффициент Дарси) в автомодельном режиме
8. Как изменится расчётная величина запаса на кавитацию для центробежного насоса, если при прочих равных условиях производительность возрастёт?
9. Полезная и потребляемая мощность насоса. Коэффициент полезного действия насоса и его составляющие, поясните физический смысл каждого из них.
10. Характеристика центробежного насоса. Характеристика сети. Покажите, как определяются напор и мощность насоса при работе его на данную сеть.
11. Изобразите графически и сопоставьте зависимости между производительностью и напором для центробежного и поршневого насосов.
12. Сопоставьте основные достоинства и недостатки центробежных и поршневых насосов, назвав основные области их применения. Расчет диаметра трубопровода, выбор расчетных скоростей потока и примерные численные их значения для капельных жидкостей, газов, паров.

Раздел 4. Графическое оформление.

1. Чем был обусловлен выбор теплообменников?
2. Сопоставьте достоинства и недостатки имеющихся в схеме теплообменников (кожухотрубного, двухтрубного («труба в трубе»), пластинчатого) теплообменников аппаратов и назовите области их применения.
3. Опишите принцип действия пластинчатого теплообменника для жидкостей. Сопоставьте достоинства и недостатки этого аппарата с кожухотрубчатым теплообменником.
4. Объясните принцип действия конденсатоотводчика. Приведите схему устройства.
5. Чем отличаются одноходовые кожухотрубные теплообменники от многоходовых?
6. Пояснить принцип действия измерительных приборов и узлов автоматизации.
7. Обсуждение конструкции крепления тарелок
8. Как определяется внутренний диаметр колонного аппарата
9. Как выбирается расстояние между тарелками колонных аппаратов
10. Предназначения люков, штырей, цапф.

9. УЧЕБНО-МЕТОДИЧЕСКОЕ ОБЕСПЕЧЕНИЕ ДИСЦИПЛИНЫ.

9.1. Рекомендуемая литература.

Основная

1. Дмитриев Е.А. Теплообменные аппараты химических производств: учеб. Пособие / Е.А. Дмитриев, Е.П. Моргунова, Р.Б. Комляшев. – М.: РХТУ им. Д.И. Менделеева, 2013. –88 с.
2. Процессы и аппараты химической технологии. Трубопроводы в химических производствах: Е.А. Дмитриев, С.И. Ильина, И.К. Кузнецова, О.В. Кабанов. – М.: РХТУ им.Д.И. Менделеева, 2016. – 31 с.
3. Насосы химических производств: учебно-методическое пособие/ сост. Е.А. Дмитриев, Е.П. Моргунова, Р.Б. Комляшёв. – М.: РХТУ им. Д.И. Менделеева, 2013. – 48 с.
4. Аппаратура процессов разделения гомогенных и гетерогенных систем: учеб. пособие/ Е.А. Дмитриев, Р.Б. Комляшев, Е.П. Моргунова, А.М. Трушин, А.В. Вешняков, Л.С. Сальникова – М.: РХТУ им. Д.И. Менделеева, 2016. – 104 с.
5. Разинов А.И. Процессы и аппараты химической технологии: учебное пособие / А.И. Разинов, А.В. Клинов, Г.С. Дьяконов; Минобрнауки России, Казан. нац. исслед. технол. ун-т. – Казань: Изд-во КНИТУ, 2017. – 860 с.

6.

9. Дополнительная

1. Основные процессы и аппараты химической технологии: пособие по проектированию /ред. Ю. И. Дытнерский. - 4-е изд. М.: Альянс, 2008.- 493 с.
2. Касаткин, А. Г. Основные процессы и аппараты химической технологии. - М.: Альянс, 2005. - 750 с.
3. Романков П.Г., Фролов В.Ф., Флисюк О.М. Методы расчета процессов и аппаратов химической технологии (примеры и задачи): Учебн. пособие для вузов. - СПб.: Химиздат, 2009. -544 с
4. Коган В.Б., Фридман В.М., Кафаров В.В., Равновесие между жидкостью и паром. Кн. 1- 2, М.-Л.: Наука. 1966. - 640+786 с.
5. Павлов К.Ф., Романков П.Г., Носков А.А. Примеры и задачи по курсу процессов и аппаратов химической технологии: учеб. пособие для вузов.- М.: РусМедиаКонсалт.- 2004. - 576 с.
6. Рид, Р. Свойства газов и жидкостей: пер. с англ. / Р. Рид, Дж. Праусниц, Т. Шервуд. - 3-е изд., перераб. и доп. - Л : Химия.-1982. - 592 с.
7. Шервуд Т., Пигфорд Р., Уилки Ч. Массопередача. Пер. с англ. М.: «Химия»,1982. – 696с.
8. Дытнерский Ю.И. Процессы и аппараты химической технологии: в 2 кн./Ю.И.Дытнерский.3-е изд. - М.: Химия, 2002. – 768 с.
9. Бобылёв В.Н. Подбор и расчёт трубчатых теплообменников: Учеб.-метод. пособие /РХТУ им. Д.И. Менделеева, 2003. – 80 с.
10. Бобылёв В.Н. Свойства веществ. Справочное пособие / РХТУ им. Д.И.Менделеева; Сост. В.Н.Бобылев. М., 1996. 24 с.
11. Бобылёв В.Н. Физические свойства наиболее известных химических веществ: Справочное пособие / РХТУ им. Д.И. Менделеева, 2003. – 24 с.
12. Рамм В.М. Абсорбция газов. М.: Химия, 1976.- 654 с.
13. Мартюшин С.И., Карцев Е.В., Ковалев Ю.Н. Методические указания. К расчету ректификационных колонн для разделения бинарных смесей с применением ЭВМ. М., МХТИ им. Д.И. Менделеева. 1984. - 38с.
14. Александров И.А. Ректификационные и абсорбционные аппараты. Изд.3-е. М.: Химия, 1978.
15. Перри Дж. Справочник инженера-химика: Пер. с англ. Т.1. Л.: Химия, 1969. - 940с.
16. Комиссаров Ю.А. Процессы и аппараты химической технологии. В 5 ч. Часть 1 : учебник для академического бакалавриата / Ю.А. Комиссаров, Л.С. Гордеев, Д.П. Вент. – 2-е изд., перераб. и доп. – М. : Издательство Юрайт, 2018. – 226 с. – (Серия: Бакалавр. Академический курс).
17. Комиссаров Ю.А. Процессы и аппараты химической технологии. В 5 ч. Часть 2 : учебник для академического бакалавриата / Ю.А. Комиссаров, Л.С. Гордеев, Д.П. Вент. – 2-е изд., перераб. и доп. – М.: Издательство Юрайт, 2018. – 227 с. – (Серия : Бакалавр. Академический курс).
18. Комиссаров Ю.А. Процессы и аппараты химической технологии. В 5 ч. Часть 3 : учебник для академического бакалавриата / Ю.А. Комиссаров, Л.С. Гордеев, Д.П. Вент. – 2-е изд., перераб. и доп. – М. : Издательство Юрайт, 2018. – 247 с. – (Серия : Бакалавр. Академический курс).
19. Комиссаров Ю.А. Процессы и аппараты химической технологии. В 5 ч. Часть 4 : учебник для академического бакалавриата / Ю.А. Комиссаров, Л.С. Гордеев, Д.П. Вент. – 2-е изд., перераб. и доп. – М.: Издательство Юрайт, 2018. – 327 с. – (Серия : Бакалавр. Академический курс).
20. Комиссаров Ю.А. Процессы и аппараты химической технологии. В 5 ч. Часть 5 : учебник для академического бакалавриата / Ю.А. Комиссаров, Л.С. Гордеев, Д.П. Вент. – 2-е изд.,

перераб. и доп. – М. : Издательство Юрайт, 2018. – 219 с. – (Серия : Бакалавр. Академический курс).
21. Комисаров Ю.А. Химическая технология : научные основы процессов ректификации. В 2 ч. Часть 1 : учеб. пособие для академического бакалавриата / Ю.А. Комиссаров, Л.С. Гордеев, Д.П. Вент. – 2-е изд., перераб. и доп. – М. : Издательство Юрайт, 2018. – 270 с. – (Серия : Бакалавр. Академический курс).
22. Комисаров Ю.А. Химическая технология : научные основы процессов ректификации. В 2 ч. Часть 2 : учеб. пособие для академического бакалавриата / Ю.А. Комиссаров, Л.С. Гордеев, Д.П. Вент. – 2-е изд., перераб. и доп. – М. : Издательство Юрайт, 2018. – 416 с. – (Серия : Бакалавр. Академический курс).
23. Комиссаров Ю.А. Основы конструирования и проектирования промышленных аппаратов : учеб. пособие для вузов / Ю.А. Комиссаров, Л.С. Гордеев, Д.П. Вент. – 2-е изд., испр. и доп. – М.: Издательство Юрайт, 2017. – 368 с. – (Серия: Университеты России).

9.2. Средства обеспечения освоения дисциплины.

10. - Справочные материалы и программы на сайте кафедры процессов и аппаратов www.chem.-eng.ru

11. - Компьютерный класс с программным обеспечением для расчета гидродинамического, теплообменного и массообменного оборудования (в курсовых работах и курсовых проектах).

- Мультимедийные средства (основные типы гидродинамических, теплообменных и массообменных аппаратов химической технологии).

9.3. Средства обеспечения освоения дисциплины.

Для освоения дисциплины используются следующие нормативные и нормативно-методические документы (обновить даты обращения):

– Федеральный закон Российской Федерации от 29.12.2012 № 273-ФЗ «Об образовании в Российской Федерации» [Электронный ресурс] – Режим доступа: http://pravo.gov.ru/proxy/ips/?docbody=&nd=102162745&intelsearch=273-%D4%C7 (дата обращения: 16.05.2019).

– Федеральные государственные образовательные стандарты высшего образования // Координационный совет учебно-методических объединений и научно-методических советов высшей школы. Портал Федеральных образовательных стандартов высшего образования [Электронный ресурс] –Режим доступа: http://fgosvo.ru/fgosvo/92/91/4 (дата обращения: 16.05.2019).

– Приказ Министерства образования и науки РФ от 23.08.2017 № 816 «Об утверждении Порядка применения организациями, осуществляющими образовательную деятельность, электронного обучения, дистанционных образовательных технологий при реализации образовательных программ» [Электронный ресурс]. Режим доступа: http://pravo.gov.ru/proxy/ips/?docbody=&nd=102447332&intelsearch=816+%EF%F0%E8%EA%E0%E7 (дата обращения: 16.05.2019).

При освоении дисциплины студенты должны использовать информационные и информационно-образовательные ресурсы следующих порталов и сайтов:

– Система федеральных образовательных порталов. Система открытого образования. Консалтинговый центр ИОС ОО РФ [Электронный ресурс] – Режим доступа: http://www.openedu.ru (дата обращения: 16.05.2019).

– Информационная система «Единое окно доступа к образовательным ресурсам». URL: http://window.edu.ru/ (дата обращения: 16.05.2019).

– ФЭПО: соответствие требованиям ФГОС [Электронный ресурс] – Режим доступа: http://fepo.i-exam.ru/ (дата обращения: 16.05.2019).

10. МЕТОДИЧЕСКИЕ УКАЗАНИЯ ДЛЯ ОБУЧАЮЩИХСЯ

10.1. Для студентов, обучающихся без использования электронного образования и дистанционных образовательных технологий.

Методические рекомендации по организации учебной работы по дисциплине «**Проектирование процессов и аппаратов химической технологии**» направления **18.03.01 «Химическая технология»** направлены на повышение эффективности его аудиторной и самостоятельной работы.

Совокупная оценка складывается из оценок за промежуточный рейтинговый контроль (60 баллов) и оценки на защите проекта (от 20 до 40 баллов).

Защита проекта подразумевает обсуждение расчетов, изложенных в расчетно-пояснительной записке, а также графических материалов.

Расчетно-пояснительная записка включает:

- технологические расчеты по темам Раздела 1;
- тепловые расчеты по темам Раздела 2;
- расчет диаметров основных трубопроводов, расчет и подбор насоса (Раздел 3);
- выбор измерительных приборов и узлов автоматизации (Раздел 4);
- эскизы основного оборудования (Раздел 4);
- графические материалы (Раздел 4).

Графические материалы включают:

Лист №1 Технологическая схема с нанесением всех аппаратов, вспомогательного оборудования, основных трубопроводов, контрольно-измерительной аппаратуры, спецификации;

Лист №2. Общий вид аппарата (вертикальный разрез и план). Узлы и детали (по указанию консультанта-руководителя). Спецификация с указанием всех элементов.

10.2. Для студентов, обучающихся с использованием электронного образования и дистанционных образовательных технологий

При использовании электронного обучения и дистанционных образовательных технологий занятия полностью или частично проводятся в режиме онлайн. Объем дисциплины и распределение нагрузки по видам работ соответствует п. 4.1. Распределение баллов соответствует п. 10.1 либо может быть изменено в соответствии с решением кафедры, в случае перехода на ЭО и ДОТ в процессе обучения. Решение кафедры об используемых технологиях и системе оценивания достижений обучающихся принимается с учетом мнения ведущего преподавателя и доводится до обучающихся.

11. МЕТОДИЧЕСКИЕ УКАЗАНИЯ ДЛЯ ПРЕПОДАВАТЕЛЕЙ

11.1. Для преподавателей, при реализации программы без использования электронного образования и дистанционных образовательных технологий.

При подготовке и проведении занятий преподаватель должен ориентироваться на то, что студенты, обучающиеся в бакалавриате, имеют общую подготовку по общенаучным дисциплинам, в объеме, предусмотренном учебным планом бакалавриата, а также опыт восприятия и конспектирования изучаемого материала. В связи с этим материал дисциплины должен опираться на полученные знания и быть ориентирован их расширение и углубление в соответствии с современными теоретическими представлениями и технологическиминовациями. Обучение студентов может быть организовано как в виде традиционных лекций и практических занятий, так и научной дискуссии, которая помогает приобрести навыки и умениябосновывать круг рассматриваемых вопросов, формулировать главные положения,

определения и практические выводы из теоретических положений. На занятияхдолжна прослеживаться взаимосвязь рассматриваемых вопросов с ранее изученнымматериалом.

Дисциплина «**Проектирование процессов и аппаратов химической технологии**» рассчитана на изучение в 7 семестре. Дисциплина предполагает, что студенты имеют теоретическую и практическую подготовку по изученным разделам дисциплины «Процессы и аппараты химической технологии»: «Гидродинамические и тепловые процессы» (5 семестр); «Разделение гомогенных и гетерогенных систем» (6 семестр), а также прошли обучение по дисциплине «Лабораторный практикум по процессам и аппаратам химической технологии» (6 семестр).

Дисциплина «**Проектирование процессов и аппаратов химической технологии**» включает:

- расчет основных размеров массообменного аппарата и его выбор согласно проведенным расчетам (Раздел 1);
- расчет теплообменного оборудования и его выбор согласно проведенным расчетам (Раздел 2);
- расчет гидравлического сопротивления трубопроводов, подбор трубопроводов и насосов (Раздел 3);
- выполнение графической части проекта: технологической схемы рассчитанного участка производства, чертежи массообменного аппарата и деталей контактных элементов (Раздел 4).

Аудиторные занятия проводятся под руководством преподавателя и направлены на углубление теоретических знаний, полученных студентом в 5 и 6 семестрах, а также на формирование способности применять теоретические знания на практике. Занятия предусматривают проведение консультаций по текущим разделам выполнения курсового проекта и контроль преподавателем объема выполненных студентом работ согласно плану. Консультации, проверка расчетов, обсуждение выбора оборудования и пр. осуществляются индивидуально с каждым студентом. При проведении аудиторных занятий преподаватель должен опираться на полученные знания в 5 и 6 семестрах и быть ориентирован на их расширение и углубление в соответствии с современными теоретическими представлениями и технологическими новациями. Во время аудиторных занятий, кроме проверки и обсуждения результатов расчетов преподавателю рекомендуется излагать наиболее сложные теоретические материалы и методы расчетов. На занятиях должна прослеживаться взаимосвязь рассматриваемых вопросов всех разделов рабочей программы. При проведении аудиторных занятий желательно обращаться к опыту ведущих зарубежных и отечественных научно-исследовательских центров, научно-производственных фирм и предприятий, использовать их научные, информационные и рекламные материалы и проводить их сравнительный анализ.

Обучение студентов может быть организовано не только в виде обсуждения конкретных расчетов соответствующего раздела, но и в виде научной дискуссии, которая помогает приобрести навыки и умения обосновывать круг рассматриваемых вопросов, формулировать главные положения, определения и практические выводы из теоретических положений и проводимых расчетов.

Расчеты массообменного аппарата и теплообменного оборудования (Разделы 1 и 2) рекомендуется проводить вручную, а также с помощью программ компьютерных расчетов. Преподавателю следует на аудиторных занятиях обсуждать результаты этих расчетов, акцентируя внимание на сопоставление результатов ручных и компьютерных расчетов, обсуждать выводы и давать рекомендации по выбору соответствующего оборудования согласно проведенным расчетам.

Расчёты и выполнение графической части проекта осуществляется в ходе самостоятельной работы студентов. Самостоятельная работа проводится под руководством преподавателя согласно темам соответствующих разделов плана.

Основной задачей преподавателя, ведущего занятия по дисциплине «**Проектирование процессов и аппаратов химической технологии**», является формирование у студентов

компетенций в области инженерии химических производств. Преподаватель должен акцентировать внимание студентов на общих вопросах химической технологии.

Итоговой формой контроля знаний является зачет с оценкой.

Совокупная оценка складывается из оценок за промежуточный рейтинговый контроль (60 баллов) и оценки на защите проекта (от 20 до 40 баллов).

Защита проекта подразумевает обсуждение расчетов, изложенных в расчетно-пояснительной записке, а также графических материалов.

Расчётно-пояснительная записка, должна включать:

- технологические расчеты по темам Раздела 1;
- тепловые расчеты по темам Раздела 2;
- расчет диаметров основных трубопроводов, расчет и подбор насоса (Раздел 3);
- выбор измерительных приборов и узлов автоматизации (Раздел 4);
- графические материалы (Раздел 4).

Графические материалы включают:

Лист №1 Технологическая схема с нанесением всех аппаратов, вспомогательного оборудования, основных трубопроводов, контрольно-измерительной аппаратуры, спецификации;

Лист №2. Общий вид аппарата (вертикальный разрез и план). Узлы и детали (по указанию консультанта-руководителя). Спецификация с указанием всех элементов.

11.2. Для преподавателей, при реализации программы с использованием электронного образования и дистанционных образовательных технологий.

При использовании электронного обучения и дистанционных образовательных технологий занятия полностью или частично проводятся в режиме онлайн. Объем дисциплины и распределение нагрузки по видам работ соответствует п. 4.1. Распределение баллов соответствует п. 10.1 либо может быть изменено в соответствии с решением кафедры, в случае перехода на ЭО и ДОТ в процессе обучения. Решение кафедры об используемых технологиях и системе оценивания достижений обучающихся принимается с учетом мнения ведущего преподавателя и доводится до обучающихся.

Реализация ЭО и ДОТ предполагает использование следующих видов и учебной деятельности: онлайн консультации, практические занятия, видео-лекции; текущий контроль в режиме онлайн; самостоятельная работа.

При реализации РПД в зависимости от конкретной ситуации ЭО и ДОТ могут быть применены в следующем виде:

- объем часов контактной работы обучающихся с преподавателем не сокращается) и электронные образовательные ресурсы (ЭОР) методически обеспечивают самостоятельную работу обучающихся в объеме, предусмотренном рабочей программой данной дисциплины. При этом в случае необходимости занятия проводятся в режиме онлайн;
- смешанные формы обучения, сочетающие в себе аудиторные занятия (при возможности сокращения контактных часов работы обучающихся с преподавателем без потери содержания учебной дисциплины) и ЭОР (часть учебного материала (например, лекции) может быть заменена ЭОР).

12. ПЕРЕЧЕНЬ ИНФОРМАЦИОННЫХ ТЕХНОЛОГИЙ, ИСПОЛЬЗУЕМЫХ В ОБРАЗОВАТЕЛЬНОМ ПРОЦЕССЕ

Информационную поддержку изучения дисциплины осуществляет Информационно-библиотечный центр (ИБЦ) РХТУ им. Д.И. Менделеева, который обеспечивает обучающихся основной учебной, учебно-методической и научной литературой, необходимой для организации образовательного процесса по дисциплине. Общий объем многоотраслевого фонда ИБЦ на 01.01.2020 составляет 1 715 452 экз.

Фонд ИБЦ располагает учебной, учебно-методической и научно-технической литературой в форме печатных и электронных изданий, а также включает официальные, справочно-библиографические, специализированные отечественные и зарубежные периодические и информационные издания. ИБЦ обеспечивает доступ к профессиональным базам данных, информационным, справочным и поисковым системам.

Каждый обучающийся обеспечен свободным доступом из любой точки, в которой имеется доступ к сети Интернет и к электронно-библиотечной системе (ЭБС) Университета, которая содержит различные издания по основным изучаемым дисциплинам и сформирована по согласованию с правообладателями учебной и учебно-методической литературы.

Для более полного и оперативного справочно-библиографического и информационного обслуживания в ИБЦ реализована технология Электронной доставки документов.

Электронные информационные ресурсы, используемые в процессе обучения

№ п/п	Электронный ресурс	Реквизиты договора (номер, дата заключения, срок действия), ссылка на сайт ЭБС, сумма договора, количество ключей	Характеристика библиотечного фонда, доступ к которому предоставляется договором
	ЭБС «Лань»	Принадлежность – сторонняя. ООО «Издательство «Лань», договор №33.03-Р-2.0-1775/2-10 от 26.09.2019 г. Сумма договора – 642 083-68 С 26 сентября 2019 г. по 25 сентября 2020 г. Ссылка на сайт ЭБС http://e.lanbook.com Количество ключей – доступ для всех пользователей РХТУ с любого компьютера	Ресурс включает в себя как электронные версии книг издательства «Лань» и других ведущих издательств учебной литературы, так и электронные версии периодических изданий по естественным и техническим наукам.
	Электронно-библиотечная система ИБЦ РХТУ им. Д.И. Менделеева (на базе АИБС «Ирбис»)	Принадлежность –собственная РХТУ им. Д.И. Менделеева Ссылка на сайт ЭБС http://lib.muctr.ru Доступ для пользователей РХТУ с любого компьютера	Электронные версии учебных и научных изданий авторов РХТУ.

	ЭБС «Научно-электронная библиотека eLibrary.ru»	Принадлежность – сторонняя. ООО Научная электронная библиотека, договор № 33.03-Р-3.1 2087/2019 Сумма договора – 1100017-00 С 01 января 2020 г. по 31 декабря 2020 г. Ссылка на сайт ЭБС http://elibrary.ru Количество ключей – доступ для пользователей РХТУ по ip-адресам неограничен.	Электронные издания, электронные версии периодических или непериодических изданий.

Бесплатные архивные коллекции, приобретенные Минобрнауки для вузов.
Архив Издательства American Association for the Advancement of Science.Пакет «Science Classic» 1880-1996
Архив Издательства Annual Reviews. Пакет «Full Collection» 1932-2005
Архив издательства Института физики (Великобритания). Пакет «Historical Archive 1874-1999» с первого выпуска каждого журнала по 1999, 1874-1999
Архив издательства Nature Publishing Group. Пакет «Nature» с первого выпуска первого номера по 2010, 1869-2010
Архив издательства Oxford University Press. Пакет «Archive Complete» с первого выпуска каждого журнала по 1995, 1849-1995
Архив издательства Sage. Пакет «2010 SAGE Deep Backfile Package» с первого выпуска каждого журнала по 1998, 1890-1998
Архив издательства Taylor & Francis. Full Online Journal Archives. с первого выпуска каждого журнала по 1996, 1798-1997
Архив издательства Cambridge University Press. Пакет «Cambridge Journals Digital Archive (CJDA)» с первого выпуска каждого журнала по 2011, 1827-2011
Архив журналов Королевского химического общества(RSC). 1841-2007
Архив коллекции журналов Американского геофизического союза (AGU), предоставляемый издательством Wiley Subscription Services, Inc. 1896-1996

Бесплатные официальные открытые ресурсы Интернет:

17. Directory of Open Access Journals (DOAJ) http://doaj.org/

Ресурс объединяет более 10000 научных журналов по различным отраслям знаний (около 2 миллионов статей) из134 стран мира.

18. Directory of Open Access Books (DOAB) https://www.doabooks.org/

В базе размещено более 3000 книг по различным отраслям знаний, предоставленных 122 научными издательствами.

19. BioMed Central https://www.biomedcentral.com/

База данных включает более 300 рецензируемых журналов по биомедицине, медицине и естественным наукам. Все статьи, размещенные в базе, находятся в свободном доступе.

20. Электронный ресурс arXiv https://arxiv.org/

Крупнейшим бесплатный архив электронных научных публикаций по разделам физики, математики, информатики, механики, астрономии и биологии. Имеется подробный тематический каталог и возможность поиска статей по множеству критериев.

21. Коллекция журналов MDPI AG http://www.mdpi.com/

Многодисциплинарный цифровой издательский ресурс, является платформой для рецензируемых научных журналов открытого доступа, издающихся MDPI AG (Базель, Швейцария). Издательство выпускает более 120 разнообразных электронных журналов, находящихся в открытом доступе.

22. Издательство с открытым доступом InTech http://www.intechopen.com/

Первое и крупнейшее в мире издательство, публикующее книги в открытом доступе, около 2500 научных изданий. Основная тематическая направленность - физические и технические науки, технологии, медицинские науки, науки о жизни.

23. База данных химических соединений ChemSpider http://www.chemspider.com/

ChemSpider – это бесплатная химическая база данных, предоставляющая быстрый доступ к более чем 28 миллионам структур, свойств и соответственной информации. Ресурс принадлежит Королевскому химическому обществу Великобритании (Royal Society of Chemistry).

24. Коллекция журналов PLOS ONE http://journals.plos.org/plosone/

PLOS ONE – коллекция журналов, в которых публикуются отчеты о новых исследованиях в области естественных наук и медицины. Все журналы размещены в свободном доступе (Open Access), все статьи проходят строгое научное рецензирование.

25. US Patent and Trademark Office (USPTO) http://www.uspto.gov/

Ведомство по патентам и товарным знакам США — USPTO — предоставляет свободный доступ к американским патентам, опубликованным с 1976 г. по настоящее время.

26. Espacenet - European Patent Office (EPO) http://worldwide.espacenet.com/

Патенты (либо патентные заявки) более 50 национальных и нескольких международных патентных бюро, в том числе послные тексты патентов США, России, Франции, Японии и др.

27. Федеральный институт промышленной собственности (ФИПС)

http://www1.fips.ru/wps/wcm/connect/content_ru/ru

http://www1.fips.ru/wps/wcm/connect/content_ru/ruИнформационные ресурсы ФИПС свободного доступа:

-Электронные бюллетени. Изобретения. Полезные модели.

-Открытые реестры российских изобретений и заявок на изобретения.

-Рефераты российских патентных документов за 1994–2016 гг.

-Полные тексты российских патентных документов из последнего официального бюллетеня.

13. МАТЕРИАЛЬНО-ТЕХНИЧЕСКОЕ ОБЕСПЕЧЕНИЕ ДИСЦИПЛИНЫ.

В соответствии с учебным планом занятия по рабочей программе дисциплины **«Проектирование процессов и аппаратов химической технологии»** по направлению 18.03.01 «Химическая технология» проводятся в форме практических занятий и самостоятельной работы.

13.1. Оборудование, необходимое в образовательном процессе:

Учебная аудитория для проведения практических занятий, оборудованная электронными средствами демонстрации; библиотека, имеющая рабочие компьютерные места для студентов, оснащенные компьютерами с доступом к базам данных и выходом в Интернет.

12. **Компьютерный класс** с программным обеспечением для расчета гидродинамического, теплообменного и массообменного оборудования.

13.2. Учебно-наглядные пособия:

Слайды презентаций для лекционного курса, печатные материалы для лекций и семинаров.

13.3. Компьютеры, информационно-телекоммуникационные сети, аппаратно-программные и аудиовизуальные средства:

Для чтения курса лекций имеются компьютеры, информационно- телекоммуникационные сети, аппаратно-программные и аудиовизуальные средства; подключение к локальной сети с выходом в Интернет.

Для самостоятельной работы каждый обучающийся в течение всего периода обучения обеспечен индивидуальным неограниченным доступом к нескольким электронно-библиотечным системам (электронным библиотекам), содержащим все издания основной литературы, перечисленные в рабочей программе дисциплины, сформированным на основании прямых договорных отношений с правообладателями.

Для проведения занятий при изучении дисциплины с применением электронного образования и дистанционных образовательных технологий используются компьютеры со средствами звуковоспроизведения, проектором, экраном и выходом в Интернет. Занятия проводятся в онлайн режиме с применением ЭИОС, Skype, Zoom, социальных сетей (ВК и др.), мессенджеров (WhatsApp и др.), электронной почты.

13.4. Печатные и электронные образовательные и информационные ресурсы:

Информационно-методические материалы: учебные пособия по дисциплине, методические рекомендации к практическим занятиям; раздаточный материал к лекционным курсам; электронные учебные издания, научно-популярные электронные издания.

Электронные образовательные ресурсы: электронные презентации к разделам лекционных курсов; учебно-методические разработки кафедры в электронном виде; буклеты и каталоги оборудования, технологические справочники; справочные материалы в печатном и электронном виде.

13.5. Перечень лицензионного программного обеспечения:

№ пп	Наименование ПО	Кол-во	Назначение	Категория ПО	Срок действия лицензии	Подтверждающие документы
1	Microsoft Office Standart 2007	210	Офисный пакет	лицензионное	бессрочная	Государственный контракт №143-164ЭА/2010 от 14.12.10, Акт № Tr048787 от 20.12.10 Microsoft Office License Номер лицензии 42931328

2	Microsoft Office Standart 2010	10	Офисный пакет	лицензионное	бессрочная	Государственный контракт №143-164ЭА/2010 от 14.12.10, Акт № Tr048787 от 20.12.10 Microsoft Office License Номер лицензии 47837477
3	WinRAR	34	Архиватор	лицензионное	бессрочная	Государственный контракт №143-164ЭА/2010 от 14.12.10, Акт № Tr048787 накладная № Tr048787 от 20.12.10
4	Kaspersky	34	Антивирус	лицензионное	13.12.2018	Сублицензионный договор №дс 1054/2016 г., Акт № 1061 от 30.11.16
5	AutoCAD Design Sute Ultimate 2016(AE)	3000	Система автоматизи-рованного проектирова-ния	лицензионное	бессрочная	Серийный номер: 559-43856017
6	MultiSim EDUCATHION 2015	10	Офисный пакет	лицензионное	бессрочная	NATIONAL INSTRUMENTS Part Number:779878-3510 Serial Number: M79X58538

14. ТРЕБОВАНИЯ К ОЦЕНКЕ КАЧЕСТВА ОСВОЕНИЯ ДИСЦИПЛИНЫ

Наименование модулей	Основные показатели оценки	Формы и методы контроля и оценки
Раздел 1. Расчёт ректификационной колонны.	**Умеет:** - составлять материальные и тепловые балансы для конкретного технологического процесса (ректификации бинарных смесей); - подбирать стандартное оборудование, используемое в химической промышленности; - рассчитывать параметры	Устный опрос и тестирование по разделу 1. Защита курсового проекта.

	массообменного оборудования **Владеет:** - методологией расчета основных параметров массообменных процессов; - основами правильного подбора массообменного оборудования; **Знает:** - методы расчета массообменных аппаратов; - основные принципы организации процессов химической технологии; - типовые процессы химической технологии, соответствующие аппараты и методы их расчета;	
Раздел 2. Расчёт и выбор теплообменников.	**Умеет:** - составлять материальные и тепловые балансы для систем газ (пар)-жидкость; - рассчитывать параметры теплообменного оборудования; - подбирать стандартное теплообменное оборудование, используемое в химической промышленности. **Владеет:** - методологией расчета основных параметров тепловых процессов; - основами правильного подбора теплообменного оборудования; - методами составления технологических схем и графического изображения основного оборудования. **Знает:** - методы расчета теплообменных аппаратов; - основные принципы организации теплообменных процессов в химической технологии;	Устный опрос и тестирование по разделу 2. Защита курсового проекта.

	- типовые теплообменные процессы химической технологии, соответствующие аппараты и методы их расчета.	
Раздел 3. Гидродинамические расчёты.	**Умеет:** - составлять материальные балансы текущей жидкости; - рассчитывать параметры насосов; - подбирать стандартное гидродинамическое оборудование, используемое в химической промышленности. **Владеет:** - методологией расчета основных параметров гидромеханических, процессов; - основами правильного подбора оборудования; - методами составления технологических схем. **Знает:** - основные принципы организации гидродинамических процессов в химической технологии; - типовые элементы трубопроводной арматуры в химической технологии. - методы составления технологических схем с нанесением всех аппаратов.	Устный опрос и тестирование по разделу 3. Защита курсового проекта.
Раздел 4. Графическое оформление	**Умеет:** - подбирать стандартное оборудование, используемое в химической промышленности. - оформлять графическую часть при проектировании процессов химической технологии. **Владеет:** - методами составления технологических схем и графического изображения	Устный опрос и тестирование по разделу 4. Защита курсового проекта.

	основного оборудования. **Знает:** - основные принципы организации процессов химической технологии; - типовые процессы химической технологии, соответствующие аппараты и методы их расчёта; - методы составления технологических схем с нанесением всех аппаратов.	

15. ОСОБЕННОСТИ ОРГАНИЗАЦИИ ОБРАЗОВАТЕЛЬНОГО ПРОЦЕССА ДЛЯ ИНВАЛИДОВ И ЛИЦ С ОГРАНИЧЕННЫМИ ВОЗМОЖНОСТЯМИ ЗДОРОВЬЯ

Обучение инвалидов и лиц с ограниченными возможностями здоровья осуществляется в соответствии с:

- Порядком организации и осуществления образовательной деятельности по образовательным программам – программам бакалавриата, программам специалитета, программам магистратуры (Приказ Минобрнауки РФ от 05.04.2017 № 301);
- Положением о Порядке организации и осуществления образовательной деятельности по образовательным программам – программам бакалавриата, программам специалитета, программам магистратуры в Российском химико-технологическом университете имени Д.И. Менделеева (утв. решением Ученого совета университета от 28.06.2017, протокол № 9);
- Методическими рекомендациями по организации образовательного процесса для обучения инвалидов и лиц с ограниченными возможностями здоровья в образовательных организациях высшего образования, в том числе оснащенности образовательного процесса (утверждены заместителем Министра образования и науки РФ А.А. Климовым от 08.04.2014 № АК-44/05вн).

Дополнения и изменения к рабочей программе дисциплины
«**Проектирование процессов и аппаратов химической технологии**»
основной образовательной программы
направление подготовки 18.03.01 «Химическая технология»

Форма обучения: **очная**

Номер изменения/ дополнения	Содержание дополнения/изменения	Основание внесения изменения/дополнения
1.		протокол заседания Ученого совета №_____от «_» _____20___г.
2.		протокол заседания Ученого совета №_____от «_» _____20___г.

Аннотация рабочей программы дисциплины
«Начертательная геометрия в технологии биоматериалов» (Б1.В.13)

1. Цель дисциплины – приобретение студентами знаний в области начертательной геометрии, освоение основных положений разработки проекционных чертежей, применяемых в инженерной практике, развитие пространственных представлений, необходимых в конструкторской работе.

2. В результате изучения дисциплины обучающийся по программе бакалавриата должен:

Обладать следующими *общекультурными* (ОК), *общепрофессиональными* (ОПК) и *профессиональными* (ПК) компетенциями:

− способностью к самоорганизации и самообразованию (ОК-7);

− владением основными методами, способами и средствами получения, хранения, переработки информации, навыками работы с компьютером как средством управленияинформацией (ОПК-5);

− способность принимать участие в разработке средств технологического оснащения машиностроительных производств (ПК-9).

Знать:

− основные законы геометрического формирования, построения и взаимного пересечения моделей плоскости и пространства, необходимые для выполнения чтения чертежей конструкций, решение позиционных, метрических задач, выполнение разверток поверхностей;

− преимущества графического способа представления информации; графические формы, грамматику.

Уметь:

− воспринимать оптимальное соотношение частей и целого на основе графических моделей, практически реализуемых в виде чертежей конкретных пространственных объектов; использовать чертёж, технический рисунок для графического представления технических решений;

− использовать стандарты ЕСКД, конструкторскую документацию (чертёжную и текстовую) в производственной, проектной и исследовательской работах.

Владеть:

− основными понятиями, связанными с графическим представлением информации графическими способами решения метрических задач пространственных объектов на чертежах, методами проецирования и изображения пространственных форм на плоскости проекции.

3. Краткое содержание дисциплины:

Предмет начертательной геометрии. Виды проецирования. Комплексный чертеж точки на 2 и 3 плоскости проекций. Связь системы плоскостей проекций с системой прямоугольных координат. Комплексный чертеж прямой. Прямые и плоскости, частного положения. Определение натуральной величины отрезка. Взаимопринадлежность точки и прямой. Главные линии плоскости. Взаимное расположение двух прямых. Определение видимости на комплексном чертеже. Взаимное расположение прямой и плоскости, двух плоскостей. Перпендикулярность прямой и плоскости, двух прямых, двух плоскостей. Способы преобразования комплексного чертежа. Способ вращения вокруг проецирующих прямых. Способ вращения вокруг прямой уровня. Плоскопараллельное перемещение. Способ замены плоскостей проекций. Основные задачи, решаемые способом замены плоскостей проекций. Кривые линии и поверхности. Образование, задание и изображение поверхностей. Поверхности вращения: конус, сфера, цилиндр, тор. Пересечение поверхности с плоскостью. Пересечение поверхности с линией. Пересечение поверхностей. Метод секущих плоскостей. Пересечение поверхностей. Метод концентрических сфер. Метод концентрических сфер. Метод эксцентрических сфер. Аксонометрические проекции.

4. Объем учебной дисциплины:

Виды учебной работы	В зачетных единицах	В академ. часах
Общая трудоемкость дисциплины по учебному плану	**4**	**144**
Контактная работа – аудиторные занятия:	**1,33**	**48**
Лекции (Лек)	0,44	16
Практические занятия (ПЗ)	0,67	24
Лабораторные занятия (Лаб)	0,22	8
Самостоятельная работа (СР):	**2,66**	**95,6**
Самостоятельное изучение разделов дисциплины	1,66	55,6
Расчетно-графические работы	0,56	20
Подготовка к контрольным работам	0,56	20
Зачет с оценкой:	***0,011***	***0,4***
Контактная работа – промежуточная аттестация	0,011	0,4
Вид контроля:	**Зачет с оценкой**	

Виды учебной работы	В зачетных единицах	В астроном. часах
Общая трудоемкость дисциплины по учебному плану	**4**	**81**
Контактная работа – аудиторные занятия:	**1,33**	**36**
Лекции (Лек)	0,44	12
Практические занятия (ПЗ)	0,67	6
Лабораторные занятия (Лаб)	0,22	24
Самостоятельная работа (СР):	**2,66**	**44,7**

Самостоятельное изучение разделов дисциплины	1,66	44,7
Расчетно-графические работы	0,56	15
Подготовка к контрольным работам	0,56	15
Зачет с оценкой:	***0,011***	***0,3***
Контактная работа – промежуточная аттестация	0,011	0,3
Вид контроля:	**Зачет с оценкой**	

Аннотация рабочей программы дисциплины
«Химия, технология и применение биоматериалов» (Б1.В.14)

1. **Целью дисциплины** «Химия, технология и применение биоматериалов» является подготовка обучающихся в бакалавриате к выполнению научно-исследовательской и технологической работы в области биоматериалов.
2. **В результате изучения дисциплины обучающийся по программе бакалавриата должен**:

Обладать следующими *общепрофессиональными* (ОПК) и *профессиональными* (ПК) компетенциями:

- способностью и готовностью использовать основные законы естественнонаучных дисциплин в профессиональной деятельности (ОПК-1);
- готовностью использовать знание свойств химических элементов, соединений и материалов на их основе для решения задач профессиональной деятельности (ПК-18);
- готовностью использовать знания основных физических теорий для решения возникающих физических задач, самостоятельного приобретения физических знаний, для понимания принципов работы приборов и устройств, в том числе выходящих за пределы компетентности конкретного направления (ПК-19);

В результате изучения дисциплины студент бакалавриата должен:

Знать:
- области применения биоматериалов,
- свойства биоматериалов, позволяющие получать на их основе изделия и препараты, отвечающие требованиям, предъявляемым к ним,
- методы получения биоматериалов с заданными свойствами.

Уметь:
- составлять протокол получения биоматериалов с заданными свойствами
- исследовать свойства биоматериалов.

Владеть:
- Знаниями в области химии, свойств, технологии и областей применения биоматериалов.

3. Краткое содержание дисциплины:

Значение области биоматериалов. Статистические данные об области биоматериалов. Ее значение для наук и технологий о жизни. Развитие образования в области биоматериалов. Важнейшие печатные издания в этой области.

Основные области применения биоматериалов.

Перечисляются области применения биоматериалов – материалов для создания имплантатов, материалов в биологически активных системах, биоинженерных процессах, разделительных методах, материалов для изделий, применяемых вне организма, биодеградируемых материалов общего назначения.

Терминология в области биоматериалов. Значение понятий биоматериалы, биологические материалы, биологическая нейтральность, биосовместимость, биореакционная способность, биодеградация, биодеструкция, гемосовместимость. Имлантаты, эндопротезы. Примеры.

Полимеры в создании имплантатов. Имплантаты в сердечно-сосудистой системе. Использование биоматериалов в создании эндопротезов сосудов, сердца, левого желудочка сердца, систем вспомогательного кровообращения. Примеры.

Полимеры в создании имплантатов. Имплантаты в костной системе. Эндопротезы суставов (тазобедренный, коленный, локтевой, плечевой), плоских костей, трубчатых костей. Костный цемет. Примеры.

Полимеры в создании имплантатов. Имплантаты, замещающие мягкие ткани. Материалы для создания грудных протезов. Вспененные материалы для замещения мягких тканей. Клеи для склеивания мягких тканей. Эндопротезы связок и сухожилий. Шовные материалы.

Полимеры в создании имплантатов. Имплантаты в системах органов чувств. Искусственный хрусталик, материалы для замещения роговицы, материалы для замещения слезных протоков. Материалы для операций в нервной системе. Примеры.

Полимеры в лекарственных системах. Системы с химически несвязанными лекарственными веществами. Лекарственные формы – таблетки, капсулы, лекарственные пленки, микро- и наночастицы.

Полимеры в лекарственных системах. Системы с химически связанными лекарственными веществами. Методы связывания лекарственных веществ с полимерными носителями. Системы с контролируемым выделением активного вещества. Примеры.

Биоматериалы в биоинженерных методах. Полимерные носители для доставки генетического материала методом трансфекции. Подложки для клеточной и тканевой инженерии. Примеры.

Биоматериалы в биотехнологии. Иммобилизованные биокатализаторы. Методы иммобилизции. Примеры.

Биодеградируемы системы общего назначения.Гидролизуемые полимеры, окисляющиеся системы. Примеры.

4. Объем учебной дисциплины:

Виды учебной работы	В зачетных единицах	В академ. часах
Общая трудоемкость дисциплины по учебному плану	**19**	**684**
Аудиторные занятия:	**7.1**	**256**
Лекции (Лек)	3.55	128
Практические занятия (ПЗ)	3.55	128
Самостоятельная работа (СР):	**11.87**	**427**
Самостоятельное изучение разделов дисциплины	11.87	427
Контактная работа – промежуточная аттестация	**0.03**	**1.0**
В том числе по семестрам:		

5 семестр		
Общая трудоемкость в семестре	**6**	**216**
Аудиторные занятия:	**1.78**	**64**
Лекции (Лек)	0.89	32
Практические занятия (ПЗ)	0.89	32
Самостоятельная работа (СР):	**4.2195**	**151.8**
Самостоятельное изучение разделов дисциплины	4.2195	151.8
Контактная работа – промежуточная аттестация	**0.005**	**0.2**
Вид контроля:	**Зачет**	**Зачет**
6 семестр		
Общая трудоемкость в семестре	**5**	**180**
Аудиторные занятия:	**1.78**	**64**
Лекции (Лек)	0.89	32
Практические занятия (ПЗ)	0.89	32
Самостоятельная работа (СР):	**3.2195**	**115.8**
Самостоятельное изучение разделов дисциплины	3.2195	115.8
Контактная работа – промежуточная аттестация	**0.005**	**0.2**
Вид контроля: зачет / экзамен	**Зачет**	**Зачет**
7 семестр		
Общая трудоемкость в семестре	**4**	**144**
Аудиторные занятия:	**1.78**	**64**
Лекции (Лек)	0.89	32
Практические занятия (ПЗ)	0.89	32
Самостоятельная работа (СР):	**2.2195**	**79.8**
Самостоятельное изучение разделов дисциплины	2.2195	79.8
Контактная работа – промежуточная аттестация	**0.005**	**0.2**
Вид контроля: зачет / экзамен	**Зачет**	**Зачет**
8 семестр		
Общая трудоемкость в семестре	**4**	**144**
Аудиторные занятия:	**1.78**	**64**
Лекции (Лек)	0.89	32
Практические занятия (ПЗ)	0.89	32
Самостоятельная работа (СР):	**2.21**	**79.6**
Самостоятельное изучение разделов дисциплины	2.21	79.6
Контактная работа – промежуточная аттестация	**0.01**	**0.4**
Вид контроля: зачет / экзамен	**Зачет с оценкой**	**Зачет с оценкой**

Виды учебной работы	В зачетных единицах	В астроном. часах
Общая трудоемкость дисциплины по учебному плану	**19**	**513**

Аудиторные занятия:	**7.1**	**192**
Лекции (Лек)	3.55	96
Практические занятия (ПЗ)	3.55	96
Самостоятельная работа (СР):	**11.88**	**320.25**
Самостоятельное изучение разделов дисциплины	11.88	320.25
Контактная работа – промежуточная аттестация	0.02	0.75
Вид контроля: зачет с оценкой		
В том числе по семестрам:		
5 семестр		
Общая трудоемкость в семестре	**6**	**162**
Аудиторные занятия:	**1.78**	**48**
Лекции (Лек)	0.89	24
Практические занятия (ПЗ)	0.89	24
Самостоятельная работа (СР):	**4.2195**	**113.85**
Самостоятельное изучение разделов дисциплины	4.2195	113.85
Контактная работа – промежуточная аттестация	0.005	0.15
Вид контроля: зачет / экзамен	**Зачет**	**Зачет**
6 семестр		
Общая трудоемкость в семестре	**5**	**135**
Аудиторные занятия:	**1.78**	**48**
Лекции (Лек)	0.89	24
Практические занятия (ПЗ)	0.89	24
Самостоятельная работа (СР):	**3.2195**	**86.85**
Самостоятельное изучение разделов дисциплины	3.2195	86.85
Контактная самостоятельная работа	0.005	0.15
Вид контроля: зачет / экзамен	**Зачет**	**Зачет**
7 семестр		
Общая трудоемкость в семестре	**4**	**108**
Аудиторные занятия:	**1.78**	**48**
Лекции (Лек)	0.89	24
Практические занятия (ПЗ)	0.89	24
Самостоятельная работа (СР):	**2.2195**	**59.85**
Самостоятельное изучение разделов дисциплины	2.2195	59.85
Контактная самостоятельная работа	0.005	0.15
Вид контроля: зачет / экзамен	**Зачет**	**Зачет**
8 семестр		
Общая трудоемкость в семестре	**4**	**108**
Аудиторные занятия:	**1.78**	**48**
Лекции (Лек)	0.89	24
Практические занятия (ПЗ)	0.89	24
Самостоятельная работа (СР):	**2.21**	**59.70**
Самостоятельное изучение разделов дисциплины	2.21	59.70

Контактная самостоятельная работа	0.01	0.30
Вид контроля: зачет / экзамен	**Зачет с оценкой**	**Зачет с оценкой**

Министерство науки и высшего образования Российской федерации
Федеральное государственное бюджетное образовательное учреждение высшего образования
«Российский химико-технологический университет имени Д.И. Менделеева»

«УТВЕРЖДАЮ»

Проректор по учебной работе

_____ С.Н. Филатов

«_____» _____ 2020 г.

РАБОЧАЯ ПРОГРАММА ДИСЦИПЛИНЫ

«Химия, технология и применение биоматериалов»
Направление подготовки 18.03.01 Химическая технология

Квалификация «бакалавр»

РАССМОТРЕНО И ОДОБРЕНО
на заседании Методической комиссии
РХТУ им. Д.И. Менделеева
«30» июня 2020 г.
Протокол №25

Председатель _____ Н.А. Макаров

Москва 2020 г.

Программу составили:

д.х.н., профессор, заведующий кафедрой биоматериалов М.И. Штильман

Программа рассмотрена и одобрена на заседании кафедры биоматериалов, протокол №17 от 25 мая 2020 г.

СОДЕРЖАНИЕ

1. Цель и задачи дисциплины ……. 4
2. Требования к результатам освоения дисциплины ……. 4
3. Объем дисциплины и виды учебной работы……... 5
4. Содержание дисциплины ……. 7
4.1. Разделы дисциплины и виды занятий…….. 7
4.2 Содержание разделов дисциплины…….. 8
5. Соответствие содержания требованиям к результатам освоения дисциплины……. 9
6. Практические и лабораторные занятия… 11
6.1. Практические занятия 11
6.2. Лабораторные занятия…..... 14
7. Самостоятельная работа..... 14
8. Примеры оценочных средств для контроля освоения дисциплины 14
8.1. Примеры контрольных вопросов для текущего контроля освоения дисциплины 14
8.2. Примеры контрольных работ… 14
8.3 Вопросы для итогового контроля освоения дисциплины..... 18
8.4 Структура и примеры билетов итогового контроля …… 19
9. Учебно-методическое обеспечение дисциплины 20
9.1. Рекомендуемая литература 20
9.2. Рекомендуемые источники научно-технической информации..... 20
9.3. Средства обеспечения освоения дисциплин 21
10. Методические указания для обучающихся… 21
10.1. Для студентов, обучающихся без использования дистанционных образовательных технологий 21
10.2. Для студентов, обучающихся с использованием дистанционных образовательных технологий 22
11. Методические указания для преподавателей..... 22
11.1. Для преподавателей, реализующих образовательные программы без использования дистанционных образовательных технологий 22
11.2. Для преподавателей, реализующих образовательные программы с использованием дистанционных образовательных технологий 23
12. Перечень информационных технологий, используемых в образовательном процессе 24
13. Материально-техническое обеспечение дисциплины 30
13.1. Оборудование, необходимое в образовательном процессе 30
13.2. Учебно-наглядные пособия… 30
13.3. Компьютеры, информационно-телекоммуникационные сети, аппаратурно-программные и аудиовизуальные средства..... 30
13.4. Печатные и электронные образовательные и информационные ресурсы 30
13.5. Перечень лицензионного программного обеспечения…..... 30
14. Требования к оценке качества освоения программы 37
15. Особенности организации образовательного процесса для инвалидов и лиц с ограниченными возможностями здоровья… 41

1. ЦЕЛЬ И ЗАДАЧИ ДИСЦИПЛИНЫ

Программа составлена в соответствии с требованиями Федерального государственного образовательного стандарта (ФГОС ВО) для направления подготовки 18.03.01 Химическая технология, рекомендациями методической комиссии и накопленного опыта преподавания дисциплины кафедрой биоматериалов РХТУ им. Д.И. Менделеева. Программа рассчитана на изучение дисциплины в течение четырех семестров.

Дисциплина «Химия, технология и применение биоматериалов» относится к дисциплинам вариативной части учебного плана (Б1.В.14) и рассчитана на изучение в 5, 6, 7 и 8 семестрах. Программа дисциплины предполагает, что обучающиеся имеют теоретическую и практическую подготовку в области дисциплин химического и инженерно-технологического профиля.

Целью дисциплины «Химия, технология и применение биоматериалов» является подготовка обучающихся в бакалавриате к выполнению научно-исследовательской и технологической работы в области биоматериалов.

Опираясь на знания, полученные в ходе изучения дисциплин химического и инженерно-технологического профиля, программа предусматривает получение знаний в области химии, технологии и применения биоматериалов.

Задачи дисциплины состоит в овладении обучающимися знаниями, позволяющими самостоятельно овладевать литературными данными, теоретическими подходами, практическими навыками в области получения, исследования и применения биоматериалов.

Дисциплина «Химия, технология и применение биоматериалов» преподается в 5, 6, 7 и 8 семестрах. Контроль успеваемости студентов ведется по принятой в университете рейтинговой системе.

2. ТРЕБОВАНИЯ К РЕЗУЛЬТАТАМ ОСВОЕНИЯ ДИСЦИПЛИНЫ

Изучение дисциплины «Химия, технология и применение биоматериалов» при подготовке бакалавров по направлению подготовки 18.03.01 «Химическая технология» профиль подготовки «Химическая технология биоматериалов» направлено на приобретение выпускниками следующих общепрофессиональных (ОПК) и профессиональных (ПК) компетенций:

- способностью и готовностью использовать основные законы естественнонаучных дисциплин в профессиональной деятельности (ОПК-1);
- готовностью использовать знание свойств химических элементов, соединений и материалов на их основе для решения задач профессиональной деятельности (ПК-18);
- готовностью использовать знания основных физических теорий для решения возникающих физических задач, самостоятельного приобретения физических знаний, для понимания принципов работы приборов и устройств, в том числе выходящих за пределы компетентности конкретного направления (ПК-19);

В результате изучения дисциплины студент бакалавриата должен:

Знать:

- области применения биоматериалов,
- свойства биоматериалов, позволяющие получать на их основе изделия и препараты, отвечающие требованиям, предъявляемым к ним,
- методы получения биоматериалов с заданными свойствами.

Уметь:
- составлять протокол получения биоматериалов с заданными свойствами
- исследовать свойства биоматериалов.

Владеть:
- Знаниями в области химии, свойств, технологии и областей применения биоматериалов.

3. ОБЪЕМ ДИСЦИПЛИНЫ И ВИДЫ УЧЕБНОЙ РАБОТЫ

Виды учебной работы	В зачетных единицах	В академ. часах
Общая трудоемкость дисциплины по учебному плану	**19**	**684**
Аудиторные занятия:	**7.1**	**256**
Лекции (Лек)	3.55	128
Практические занятия (ПЗ)	3.55	128
Самостоятельная работа (СР):	**11.87**	**427**
Самостоятельное изучение разделов дисциплины	11.87	427
Контактная работа – промежуточная аттестация	**0.03**	**1.0**
В том числе по семестрам:		
5 семестр		
Общая трудоемкость в семестре	**6**	**216**
Аудиторные занятия:	**1.78**	**64**
Лекции (Лек)	0.89	32
Практические занятия (ПЗ)	0.89	32
Самостоятельная работа (СР):	**4.2195**	**151.8**
Самостоятельное изучение разделов дисциплины	4.2195	151.8
Контактная работа – промежуточная аттестация	**0.005**	**0.2**
Вид контроля:	**Зачет**	**Зачет**
6 семестр		
Общая трудоемкость в семестре	**5**	**180**
Аудиторные занятия:	**1.78**	**64**
Лекции (Лек)	0.89	32
Практические занятия (ПЗ)	0.89	32
Самостоятельная работа (СР):	**3.2195**	**115.8**
Самостоятельное изучение разделов дисциплины	3.2195	115.8
Контактная работа – промежуточная аттестация	**0.005**	**0.2**
Вид контроля: зачет / экзамен	**Зачет**	**Зачет**
7 семестр		

Общая трудоемкость в семестре	**4**	**144**
Аудиторные занятия:	**1.78**	**64**
Лекции (Лек)	0.89	32
Практические занятия (ПЗ)	0.89	32
Самостоятельная работа (СР):	**2.2195**	**79.8**
Самостоятельное изучение разделов дисциплины	2.2195	79.8
Контактная работа – промежуточная аттестация	**0.005**	**0.2**
Вид контроля: зачет / экзамен	**Зачет**	**Зачет**
8 семестр		
Общая трудоемкость в семестре	**4**	**144**
Аудиторные занятия:	**1.78**	**64**
Лекции (Лек)	0.89	32
Практические занятия (ПЗ)	0.89	32
Самостоятельная работа (СР):	**2.21**	**79.6**
Самостоятельное изучение разделов дисциплины	2.21	79.6
Контактная работа – промежуточная аттестация	**0.01**	**0.4**
Вид контроля: зачет / экзамен	**Зачет с оценкой**	**Зачет с оценкой**

Виды учебной работы	В зачетных единицах	В астроном. часах
Общая трудоемкость дисциплины по учебному плану	**19**	**513**
Аудиторные занятия:	**7.1**	**192**
Лекции (Лек)	3.55	96
Практические занятия (ПЗ)	3.55	96
Самостоятельная работа (СР):	**11.88**	**320.25**
Самостоятельное изучение разделов дисциплины	11.88	320.25
Контактная работа – промежуточная аттестация	0.02	0.75
Вид контроля: зачет с оценкой		
В том числе по семестрам:		
5 семестр		
Общая трудоемкость в семестре	**6**	**162**
Аудиторные занятия:	**1.78**	**48**
Лекции (Лек)	0.89	24
Практические занятия (ПЗ)	0.89	24
Самостоятельная работа (СР):	**4.2195**	**113.85**
Самостоятельное изучение разделов дисциплины	4.2195	113.85
Контактная работа – промежуточная аттестация	0.005	0.15
Вид контроля: зачет / экзамен	**Зачет**	**Зачет**
6 семестр		
Общая трудоемкость в семестре	**5**	**135**

Аудиторные занятия:	**1.78**	**48**
Лекции (Лек)	0.89	24
Практические занятия (ПЗ)	0.89	24
Самостоятельная работа (СР):	**3.2195**	**86.85**
Самостоятельное изучение разделов дисциплины	3.2195	86.85
Контактная самостоятельная работа	0.005	0.15
Вид контроля: зачет / экзамен	**Зачет**	**Зачет**
7 семестр		
Общая трудоемкость в семестре	**4**	**108**
Аудиторные занятия:	**1.78**	**48**
Лекции (Лек)	0.89	24
Практические занятия (ПЗ)	0.89	24
Самостоятельная работа (СР):	**2.2195**	**59.85**
Самостоятельное изучение разделов дисциплины	2.2195	59.85
Контактная самостоятельная работа	0.005	0.15
Вид контроля: зачет / экзамен	**Зачет**	**Зачет**
8 семестр		
Общая трудоемкость в семестре	**4**	**108**
Аудиторные занятия:	**1.78**	**48**
Лекции (Лек)	0.89	24
Практические занятия (ПЗ)	0.89	24
Самостоятельная работа (СР):	**2.21**	**59.70**
Самостоятельное изучение разделов дисциплины	2.21	59.70
Контактная самостоятельная работа	0.01	0.30
Вид контроля: зачет / экзамен	**Зачет с оценкой**	**Зачет с оценкой**

4. СОДЕРЖАНИЕ ДИСЦИПЛИНЫ

4.1. Разделы дисциплины и виды занятий

№ п/п	Раздел дисциплины	Часов			
		Всего	Лекции	Практические занятия	Самостоятельная работа
5 семестр					
1.	**Раздел 1.** Значение области биоматериалов	**70**	**10**	**10**	**50**
2.	**Раздел 2.** Основные области применения биоматериалов	**71**	**10**	**10**	**51**
3.	**Раздел 3.** Терминология в области биоматериалов	**75**	**12**	**12**	**51**
6 семестр					
4	**Раздел 4.** Полимеры в создании имплантатов. Имплантаты в сердечно-	**58**	**10**	**10**	**38**

	сосудистой системе.				
5	**Раздел 5.** Полимеры в создании имплантатов. Имплантаты в костной системе.	**59**	**10**	**10**	**39**
6	**Раздел 6.** Полимеры в создании имплантатов. Имплантаты, замещающие мягкие ткани.	**63**	**12**	**12**	**39**
7 семестр					
1.	**Раздел 7.** Полимеры в создании имплантатов. Имплантаты в системах органов чувств.	**46**	**10**	**10**	**26**
2.	**Раздел 8.** Полимеры в лекарственных системах. Системы с химически несвязанными лекарственными веществами.	**47**	**10**	**10**	**27**
3.	**Раздел 9.** Полимерные системы с собственной биологической активностью.	**51**	**12**	**12**	**27**
8 семестр					
4	**Раздел 10.** Биоматериалы в биоинженерных методах	**46**	**10**	**10**	**26**
5	**Раздел 11.** Биоматериалы в биотехнологии.	**47**	**10**	**10**	**27**
6	**Раздел 12.** Биодеградируемы системы общего назначения.	**51**	**12**	**12**	**27**

4.2. Содержание разделов дисциплины

Раздел 1. Значение области биоматериалов. Статистические данные об области биоматериалов. Ее значение для наук и технологий о жизни. Развитие образования в области биоматериалов. Важнейшие печатные издания в этой области.

Раздел 2. Основные области применения биоматериалов.
Перечисляются области применения биоматериалов – материалов для создания имплантатов, материалов в биологически активных системах, биоинженерных процессах, разделительных методах, материалов для изделий, применяемых вне организма, биодеградируемых материалов общего назначения.

Раздел 3. Терминология в области биоматериалов. Значение понятий биоматериалы, биологические материалы, биологическая нейтральность, биосовместимость, биореакционная способность, биодеградация, биодеструкция, гемосовместимость. Имлантаты, эндопротезы. Примеры.

Раздел 4. Полимеры в создании имплантатов. Имплантаты в сердечно-сосудистой системе. Использование биоматериалов в создании эндопротезов сосудов, сердца, левого желудочка сердца, систем вспомогательного кровообращения. Примеры.

Раздел 5. Полимеры в создании имплантатов. Имплантаты в костной системе. Эндопротезы суставов (тазобедренный, коленный, локтевой, плечевой), плоских костей, трубчатых костей. Костный цемет. Примеры.

Раздел 6. Полимеры в создании имплантатов. Имплантаты, замещающие мягкие ткани. Материалы для создания грудных протезов. Вспененные материалы для замещения мягких тканей. Клеи для склеивания мягких тканей. Эндопротезы связок и сухожилий. Шовные материалы.

Раздел 7. Полимеры в создании имплантатов. Имплантаты в системах органов чувств. Искусственный хрусталик, материалы для замещения роговицы, материалы для замещения слезных протоков. Материалы для операций в нервной системе. Примеры.

Раздел 8. Полимеры в лекарственных системах. Системы с химически несвязанными лекарственными веществами. Лекарственные формы – таблетки, капсулы, лекарственные пленки, микро- и наночастицы.

Раздел 9. Полимеры в лекарственных системах. Системы с химически связанными лекарственными веществами. Методы связывания лекарственных веществ с полимерными носителями. Системы с контролируемым выделением активного вещества. Примеры.

Раздел 10. Биоматериалы в биоинженерных методах. Полимерные носители для доставки генетического материала методом трансфекции. Подложки для клеточной и тканевой инженерии. Примеры.

Раздел 11. Биоматериалы в биотехнологии. Иммобилизованные биокатализаторы. Методы иммобилизции. Примеры.

Раздел 12. Биодеградируемы системы общего назначения.Гидролизуемые полимеры, окисляющиеся системы. Примеры.

5. СООТВЕТСТВИЕ СОДЕРЖАНИЯ ТРЕБОВАНИЯМ К РЕЗУЛЬТАТАМ ОСВОЕНИЯ ДИСЦИПЛИНЫ

№	Компетенции	Раздел 1	Раздел 2	Раздел 3	Раздел 4	Раздел 5	Раздел 6	Раздел 7	Раздел 8	Раздел 9	Раздел 10	Раздел 11	Раздел 12
	Знать:												
1	Области применения биоматериалов	+	+	+	+	+	+	+	+	+	+	+	+
2	Свойства биоматериалов, позволяющие получать на их основе изделия и препараты, отвечающие			+	+	+	+	+	+	+	+	+	+

	требованиям, предъявляемым к ним												
3	Методы получения биоматериалов с заданными свойствами			+	+	+	+	+	+	+	+	+	+
	Уметь:												
4	составлять протокол получения биоматериалов с заданными свойствами			+	+	+	+	+	+	+	+	+	+
5	Исследовать свойства биоматериалов			+	+	+	+	+	+	+	+	+	+
	Владеть:												
6	Знаниями в области химии, свойств, технологии и областей применения биоматериалов	+	+	+	+	+	+	+	+	+	+	+	+
	Общепрофес-сиональные компетенции (ОПК):												
7	Способностью и готовностью использовать основные законы естественнонаучных дисциплин в профессиональной деятельности (ОПК-1);											+	+
В результате освоения дисциплины студент должен приобрести следующие компетенции:													
8	готовностью использовать знание свойств химических элементов, соединений и	+	+	+	+	+	+	+	+	+	+	+	+

	материалов на их основе для решения задач профессиональной деятельности (ПК-18);												
9	готовностью использовать знания основных физических теорий для решения возникающих физических задач, самостоятельного приобретения физических знаний, для понимания принципов работы приборов и устройств, в том числе выходящих за пределы компетентности конкретного направления (ПК-19);			+	+	+	+	+	+	+	+	+	+

6. ПРАКТИЧЕСКИЕ И ЛАБОРАТОРНЫЕ ЗАНЯТИЯ

6.1. Практические занятия

Предусмотрены практические занятия обучающегося в бакалавриате в объеме 128 акад. ч. (32 акад. ч в 5 сем., разделы 1, 2 и 3; 32 акад. ч в 6 сем., разделы 4, 5 и 6; 32 акад. ч в 7 сем., разделы 1, 2 и 3; 32 акад. ч в 8 сем., разделы 4, 5 и 6).

Темы практических занятий (на каждую тему практических занятий отводится 2 академических часа)

Раздел 1. Название раздела: Значение области биоматериалов.

1.Статистические данные области биоматериалов.

2.Статистические данные области полимерных биоматериалов.
3.Статистические данные области медицинских изделий.
4. Значение биоматериалов для наук и технологий о жизни.
5. Развитие образования в области биоматериалов.
6. Важнейшие печатные издания в этой области.
7. Основные области применения биоматериалов.
8. Правила допуска биоматериалов к применению
9. Значение биодеградации биоматериалов.
10. Исследование токсикологии биоматериалов.

Раздел 2. Название раздела: Основные области применения биоматериалов.
1.Материалы для создания имплантатов,
2. Материалов в биологически активных системах,
3. Материалы в биоинженерных процессах,
4. Материалов для изделий, применяемых вне организма.
5. Биодеградируемых материалов общего назначения.

Раздел 3. Название раздела: Терминология в области биоматериалов.
1.Значение понятий биоматериалы, биологические материалы.
2. Понятия биологическая нейтральность, биосовместимость, биореакционная способность, биодеградация, биодеструкция,
3. Гемосовместимость и ее составляющие.
4. Имлантаты, эндопротезы.
5. Примеры.

Раздел 4. Название раздела: Полимеры в создании имплантатов. Имплантаты в сердечно-сосудистой системе.
1. Общая схема использования имплантатов в сердечно-сосудистой системе.
2. Использование биоматериалов в создании эндопротезов сосудов,
3. Эндопротезы сердечных клапанов.
3. Использование биоматериалов сердца, левого желудочка сердца, систем вспомогательного кровообращения.
5.Замещение венозных клапанов.

Раздел 5. Название раздела: Полимеры в создании имплантатов. Имплантаты в костной системе.
1.Замещение плоских и трубчатых костей. Используемые матеиалы.
2. Эндопротезы тазобедренного сустава.
3. Эндопротезы коленного сустава.
4. Эндопротезы локтевого и плечевого суставов
5. Костный цемент.

Раздел 6. Название раздела: Полимеры в создании имплантатов. Имплантаты, замещающие мягкие ткани.
1. Материалы для создания грудных эндопротезов
2. Вспененные материалы для замещения мягких тканей (покрытие желчного пузыря, замещение некротических тканей, удаленных фрагментов легкого.
3. Клеи для склеивания мягких тканей.

4 Эндопротезы связок и сухожилий.
5. Шовные материалы.
6. Примеры новых полимеров.
Раздел 7. Название раздела: Полимеры в создании имплантатов. Имплантаты в системах органов чувств.
1. Важность использования искусственных материалов в исплантатам для органов чуств.
2. Искусственный хрусталик,
3. Другие примеры использования биоматериалов в офтальмологии (внутрироговичные сегмены, замещение роговицы, материалы для замещения слезных протоков).
4. Материалы для операций на органах слуха.
5. Материалы для операций в нервной системе. Примеры.
5 тем семинаров (списком с нумерацией в столбик)
Раздел 8. Название раздела: Полимеры в лекарственных системах. Системы с химически несвязанными лекарственными веществами.
1. Принципы создания лекарственных форм и их преимущества.
2. Важнейшие типы лекарственных форм с вкюченным лекарственным веществом.
3. Лекарственные формы – таблетки, капсулы, лекарственные пленки, микрочастицы.
4. Материалы, используемые для получения лекарственных форм.
5. Наночастицы – основа современных лекарственных форм. Особенности их взаимодействия с организмом.
5 тем семинаров (списком с нумерацией в столбик)
Раздел 9. Название раздела: Полимеры в лекарственных системах. Системы с химически связанными лекарственными веществами.
1. Системы с собственной биолоической активностью, не выделяющие активный фрагмент. Полимеры в составе кровезаменителей.
2. Полимеры в составе иммуноактивных систем. Адъювантное действие носителей.
3. Системы с контролируемым выделением активного вещества.
4. Принципы конструирования систем к контролируемым выделением активного вещества.
5.Типичные полимерные носители.
6.Методы связывания лекарственных веществ с полимерными носителями. Примеры.
Раздел 10. Название раздела: Биоматериалы в биоинженерных методах.
1.Методы доставки генетического материала в клетку (электропорация, ультрапорация, трансфекция).
2. Полимерные носителя для трансфекции. Методы иммобилизации генетического материала на носителе при трансфекции.
3. Клеточная инженерия. Носители.
4. Тканевая инженерия и ее применение в регенеративной медицине.
5. Полимерные носителя, используемые для формирования новой ткани. Требования к ним.

Раздел 11. Название раздела: Биоматериалы в биотехнологии.

1.Принципы иммобилизации белков.
2.Иммобилизация белков за счет адсорбционного взаимодействия.
3.Иммобилизация белков за счет ионного взаиможействия.
4.Иммобилизация белков за счет ковалентного связывания.
5.Типы полимерных носителей, используемых для получения иммобилизованных биокатализаторов.

Раздел 12. Название раздела: Биодеградируемы системы общего назначения.

1. Практическая значимость биодеградируемых систем общего назначения. Экологические проблемы.
2. Биодеградируемые материалы из природных разрушаемых полимеров.
3. Композитные системы на основе полиолефинов и природных поимеров.
4. Окисляющие компоненты для получения композитных материалов.
5. Полигидроксибутират и другие полиэфиры микробного происхождения.
6. Синтетические биодеградируемые полимеры – полилактид, полигликолид, плдидиоксанон, поликапролактон.

6.2. Лабораторные занятия

Лабораторные занятия не предусмотрены учебным планом.

7. САМОСТОЯТЕЛЬНАЯ РАБОТА

Рабочей программой дисциплины «Химия, технология и применение биоматериалов» предусмотрена самостоятельная работа студента бакалавриата в объеме 428 ч.

Самостоятельная работа проводится с целью углубления знаний по дисциплине и предусматривает:
-подготовку к контролю освоения дисциплины;
-анализ материала аудиторных занятий;
- работу с учебной и научной литературой

Планирование времени на самостоятельную работу, необходимого на изучение дисциплины, студентам лучше всего осуществлять на весь период изучения, предусматривая при этом регулярное повторение пройденного материала. Законспектированный материал на аудиторных занятиях, необходимо регулярно дополнять сведениями из литературных источников, представленных в рабочей программе. При работе с указанными источниками рекомендуется составлять краткий конспект материала, с обязательным фиксированием библиографических данных источника.

8. ПРИМЕРЫ ОЦЕНОЧНЫХ СРЕДСТВ ДЛЯ КОНТРОЛЯ ОСВОЕНИЯ ДИСЦИПЛИНЫ

8.1. Примерная тематика реферативно-аналитической работы.

Реферативно-аналитическая работа не предусмотрена учебным планом.

8.2. Примеры контрольных вопросов для текущего контроля освоения дисциплины

Для текущего контроля предусмотрено 12 контрольных работ (по одной контрольной работе по каждому разделу). Максимальная оценка за контрольные работы 100 баллов (5 семестр) составляет 30 баллов, 30 баллов и 40 баллов за каждую соответственно. Максимальная оценка за контрольные работы 100 баллов (6 семестр) составляет 30 баллов, 30 баллов и 40 баллов за каждую соответственно. Максимальная оценка за контрольные работы 100 баллов (7 семестр) составляет 30 баллов, 30 баллов и 40 баллов за каждую соответственно. Максимальная оценка за контрольные работы 60 баллов (8 семестр) составляет по20 баллов за каждую.

Раздел	Контрольные вопросы
5 семестр	
Раздел 1. Значение области биоматериалов	1.Статистические данные области биоматериалов. 2.Статистические данные области полимерных биоматериалов. 3.Статистические данные области медицинских изделий. 4. Значение биоматериалов для наук и технологий о жизни. 5. Развитие образования в области биоматериалов. 6. Важнейшие печатные издания в этой области. 7. Примеры печатных изданий области биоматериалов 8. Основные группы используемых материалов - полимеры, углеродные неорганические, композитные материалы. 9. Правила допуска биоматериалов к применению 10. Важнейшие источники сведений о биоматериалах
Раздел 2. Основные области применения биоматериалов	1.Материалы для создания имплантатов, 2. Материалов в биологически активных системах, 3. Материалы в биоинженерных процессах, 4. Материалы для разделительных методов. 5. Материалов для изделий, применяемых вне организма. 6. Материалы для биокаталитических методов. 7. Биодеградируемые материалов общего назначения. 8. Значение биоматериалов для наук и технологий о жизни. 9. Значение понятий биоматериалы, биологические материалы. 10. Значение биодеградации биоматериалов.
Раздел 3. Терминология в области биоматериалов	1.Значение понятий биоматериалы, биологические материалы. 2. Биологическая нейтральность, 3. Биосовместимость, 4. Биореакционная способность,

	5. Биодеградация, 6. Биодеструкция, 7. Гемосовместимость. 8. Признаки биосовместимости. 9. Имлантаты, эндопротезы. 10. Примеры имплантатов и эндопротезов.
6 семестр	
Раздел 4. Полимеры в создании имплантатов. Имплантаты в сердечно-сосудистой системе.	1. Общая схема использования имплантатов в сердечно-сосудистой системе. 2. Использование биоматериалов в создании эндопротезов сосудов, 3. Эндопротезы сосудов на основе волоконных материалов. 4. Эндопротезы на основе пористых материалов. 5. Эндопротезы сердечных клапанов. 6. Конструкции сердечных клапанов. 7. Материалы для эндопротезов сердечных клапанов. 8. Использование биоматериалов сердца, левого желудочка сердца. 9. Системы вспомогательного кровообращения. Материалы для систем вспомогательного кровообращения. 10.Замещение венозных клапанов.
Раздел 5. Полимеры в создании имплантатов. Имплантаты в костной системе	1.Замещение плоских и трубчатых костей. Используемые материалы. 2. Эндопротезы тазобедренного сустава. 3. Типичные конструкции тазобедренного сустава. 4. Эндопротезы коленного сустава. 5. Эндопротезы локтевого сустава. 6. Эндопротезы плечевого сустава 7. Костный цемент. 8. Недостатки промышленных костных цементов. 9. Типичные компоненты костных цементов. 10. Костные цементы на основе комплексов металлов.
Раздел 6. Полимеры в создании имплантатов. Имплантаты, замещающие мягкие ткани	1.Материалы для создания грудных эндопротезов. 2.Конструкции грудных эндопротезов. 3.Преимущества и недостатки грудных эндопротезов. 4. Вспененные материалы для замещения мягких тканей (покрытие желчного пузыря, замещение некротических тканей), 5. Замещение удаленных фрагментов легкого. 6. Клеи для склеивания мягких тканей. 7 Эндопротезы связок и сухожилий. 8. Биодеградируемые шовные материалы. 9. Небиодеградируемые шовные материалы. 10. Примеры полимеров, используемых для замещения

	мягких тканей.
7 семестр	
Раздел 7. Полимеры в создании имплантатов. Имплантаты в системах органов чувств	1. Важность использования искусственных материалов в имплантатах для органов чувств. 2. Искусственный хрусталик, 3. Внутрироговичные сегмены, 4. Имплантированные контактные линзы 5. Замещение роговицы, 6. Материалы для замещения слезных протоков). 7. Примеры полимеров, используемых в офтальмологии. 8. Материалы для операций на органах слуха. 9. Материалы для операций в нервной системе. 10. Пористые материалы для сращивания нервной ткани.
Раздел 8. Полимеры в лекарственных системах. Системы с химически несвязанными лекарственными веществами	1. Принципы создания лекарственных форм и их преимущества. 2. Важнейшие типы лекарственных форм с вкюченным лекарственным веществом. 3. Лекарственные формы – таблетки, капсулы, лекарственные пленки, микрочастицы. 4. Материалы, используемые для получения лекарственных форм. 5. Наночастицы – основа современных лекарственных форм. Особенности их взаимодействия с организмом.
Раздел 9. Полимеры в лекарственных системах. Системы с химически связанными лекарственными веществами	1. Системы с собственной биологической активностью, не выделяющие активный фрагмент. 2. Полимеры в составе кровезаменителей. Требования к кровезаменителям. 3. Полимеры в составе иммуноактивных систем. 4. Адъювантное действие носителей. 5. Системы с контролируемым выделением активного вещества. Оптимальный профиль выделения лекарственного вещества. 6. Принципы конструирования систем к контролируемым выделением активного вещества. 7. Функциональные группы для связывания полимерных носителей и лекарственных веществ. 8. Типичные полимерные носители. 9. Методы связывания лекарственных веществ с полимерными носителями. 10. Примеры полимерных лекарственных веществ.
8 семестр	
Раздел 10. Биоматериалы в	1. Значение процессов биоинженерии. Их виды. 2. Методы доставки генетического материала в клетку

биоинженерных методах.	(электропорация, ультрапорация, трансфекция). 3.Реализация технологий генной иеженерии. 4.Полимерные носителя для трансфекции. Методы иммобилизации генетического материала на носителе при трансфекции. 5.Требования, предъявляемые к носителям для трансфекции. Эндоцитоз. 6. Клеточная инженерия. 7. Носители, используемые в процессах клеточной инженерии. 8. Тканевая инженерия и ее применение в регенеративной медицине. 9. Полимерные носителя, используемые для формирования новой живой ткани. 10. Требования к полимерным подложкам, применяемым для выращивания новой ткани..
Раздел 11. Биоматериалы в биотехнологии.	1.Принципы иммобилизации белков. 2.Иммобилизация белков за счет адсорбционного взаимодействия. 3.Типы носителей, используемых для адсорбционного связывания белков. 4.Иммобилизация белков за счет ионного взаимодействия. 5.Типы носителей используемых для ионной иммобилизации белков. 6.Иммобилизация белков за счет ковалентного связывания. 7.Функциональные группы белков, вступающие в реакции без потери активности. 8.Типы полимерных носителей, используемых для получения иммобилизованных биокатализаторов. 9. Иммобилизация клеток. 10. Типы технологических процессов, проводящихся с применением иммобилизованных биокатализаторов.
Раздел 12. Биодеградируемы системы общего назначения.	1.Практическая значимость биодеградируемых систем общего назначения. 2.Экологические проблемы, решаемые созданием биодеградируемых полимеров. 3. Биодеградируемые материалы из природных разрушаемых полимеров. 4. Композитные системы на основе полиолефинов и природных полимеров. 5. Композитные системы на основе полиолефинов и биодеградируемых синтетических полимеров. 6. Окисляющие компоненты для получения композитных материалов. 7. Синтез окисляющих компонентов биодеградирующих композиций. 8. Полигидроксибутират и другие полиэфиры микробного происхождения. 9. Синтетические биодеградируемые полимеры – полилактид, полигликолид, полдидиоксанон, поликапролактон. 10. Методы исследования биодеградации полимеров общего назначения.

8.3. Вопросы для итогового контроля освоения дисциплины (8 семестр – *зачет с оценкой*).

Максимальное количество баллов за зачет с оценкой (8 семестр) – 40 баллов. Билет для зачета с оценкой (8 семестр) содержит 2 вопроса. 1 вопрос – 20 баллов, 2 вопрос – 20 баллов.

1. Значение процессов биоинженерии. Их виды.
2. Методы доставки генетического материала в клетку (электропорация, ультрапорация, трансфекция).
3. Реализация технологий генной биоиженерии.
4. Полимерные носителя для трансфекции. Методы иммобилизации генетического материала на носителе при трансфекции.
5. Требования, предъявляемые к носителям для трансфекции. Эндоцитоз.
6. Клеточная инженерия.
7. Носители, используемые в процессах клеточной инженерии.
8. Тканевая инженерия и ее применение в регенеративной медицине.
9. Полимерные носителя, используемые для формирования новой живой ткани.
10. Требования к полимерным подложкам, применяемым для выращивания новой ткани..
11. Принципы иммобилизации белков.
12. Иммобилизация белков за счет адсорбционного взаимодействия.
13. Типы носителей, используемых для адсорбционного связывания белков.
14. Иммобилизация белков за счет ионного взаимодействия.
15. Типы носителей используемых для ионной иммобилизации белков.
16. Иммобилизация белков за счет ковалентного связывания.
17. Функциональные группы белков, вступающие в реакции без потери активности.
18. Типы полимерных носителей, используемых для получения иммобилизованных биокатализаторов.
19. Иммобилизация клеток.
20. Типы технологических процессов, проводящихся с применением иммобилизованных биокатализаторов.
21. Практическая значимость биодеградируемых систем общего назначения.
22. Экологические проблемы, решаемые созданием биодеградируемых полимеров.
23. Биодеградируемые материалы из природных разрушаемых полимеров.
24. Композитные системы на основе полиолефинов и природных полимеров.
25. Композитные системы на основе полиолефинов и биодеградируемых синтетических полимеров.
26. Окисляющие компоненты для получения композитных материалов.
27. Синтез окисляющих компонентов биодеградируемых композиций.
28. Полигидроксибутират и другие полиэфиры микробного происхождения.
29. Синтетические биодеградируемые полимеры – полилактид, полигликолид, полдидиоксанон, поликапролактон.
30. Методы исследования биодеградации полимеров общего назначения.

Полный перечень оценочных средств приведен в виде отдельного документа, являющегося неотъемлемой частью основной образовательной программы.

8.4.Структура и примеры билетов итогового контроля

Структура и пример билета для зачета с оценкой (8 семестр)

Зачет с оценкой по дисциплине «Химия, технология и применение биоматериалов» проводится в 8 семестре и включает контрольные вопросы по разделам 10, 11 и 12 рабочей программы дисциплины. Билет для зачета с оценкой состоит из 2 вопросов, относящихся к указанным разделам. Ответы на вопросы зачета с оценкой оцениваются из максимальной оценки 40 баллов следующим образом: максимальное количество баллов за первый вопрос – 20 баллов и второй – 20 баллов.

«Утверждаю» Зав.кафедрой	МИНИСТЕРСТВО НАУКИ И ВЫСШЕГО ОБРАЗОВАНИЯ РФ Российский химико-технологический университет им. Д.И. Менделеева Кафедра биоматериалов
Зачет с оценкой по дисциплине «Химия, технология и применение биоматериалов» *18.03.01 Химическая технология, профиль подготовки «Химическая технология биоматериалов»*	
БИЛЕТ № 1 - Значение процессов биоинженерии. Их виды. - Методы исследования биодеградации полимеров общего назначения.	

«Утверждаю» Зав.кафедрой	МИНИСТЕРСТВО НАУКИ И ВЫСШЕГО ОБРАЗОВАНИЯ РФ Российский химико-технологический университет им. Д.И. Менделеева Кафедра биоматериалов
Зачет с оценкой по дисциплине «Химия, технология и применение биоматериалов» *18.03.01 Химическая технология, профиль подготовки «Химическая технология биоматериалов»*	
БИЛЕТ № 2 1. Методы доставки генетического материала в клетку (электропорация, ультрапорация, трансфекция). 2. Синтетические биодеградируемые полимеры – полилактид, полигликолид, полдидиоксанон, поликапролактон.	

9. УЧЕБНО-МЕТОДИЧЕСКОЕ ОБЕСПЕЧЕНИЕ ДИСЦИПЛИНЫ

9.1. Рекомендуемая литература

А) Основная:

- М.И.Штильман и др. Технология полимеров медико-биологического назначения – М.:БИНОМ,2015. – 328 с.

Б) Дополнительная:

1. М.И. Штильман. Полимеры медико-биологического назначения. – М. Академкнига 2006. – 400с.

9.2. Рекомендуемые источники научно-технической информации

– презентации к некоторым аудиторным занятиям;
– раздаточный иллюстративный материал к некоторым аудиторным занятиям.

Научно-технические журналы:
− Журнал «Журнал органической химии» ISSN 0514-7492
− Журнал «Высокомолекулярные соединения. Серия Б» ISSN 2308-1139
− Журнал «Высокомолекулярные соединения. Серия С» ISSN 2308-1147
− Журнал «Журнал общей химии» ISSN 0044 - 460X
− Журнал «Журнал прикладной химии» ISSN 0044-4618

Ресурсы информационно–телекоммуникационной сети Интернет:
http://e.lanbook.com
http://lib.muctr.ru/
http://www2.viniti.ru/
http://elibrary.ru
http://www.scopus.com

9.3. Средства обеспечения освоения дисциплины

Для реализации рабочей программы дисциплины подготовлены следующие средства обеспечения освоения дисциплины:
– компьютерные презентации для проведения некоторых аудиторных занятий;
– раздаточный иллюстративный материал к для проведения некоторых аудиторных занятий.

Для освоения дисциплины используются следующие нормативные и нормативно-методические документы:

- Федеральный закон Российской Федерации от 29.12.2012 № 273-ФЗ «Об образовании в Российской Федерации» [Электронный ресурс] – Режим доступа: http://pravo.gov.ru/proxy/ips/?docbody=&nd=102162745&intelsearch=273-%D4%C7 (дата обращения: 02.03.2020).
- Федеральные государственные образовательные стандарты высшего образования // Координационный совет учебно-методических объединений и научно-методических советов высшей школы. Портал Федеральных образовательных стандартов высшего образования [Электронный ресурс] –

Режим доступа: http://fgosvo.ru/fgosvo/92/91/4 (дата обращения: 02.03.2020).

- Приказ Министерства образования и науки РФ от 23.08.2017 № 816 «Об утверждении Порядка применения организациями, осуществляющими образовательную деятельность, электронного обучения, дистанционных образовательных технологий при реализации образовательных программ» [Электронный ресурс]. Режим доступа: http://pravo.gov.ru/proxy/ips/?docbody=&nd=102447332&intelsearch=816+%EF%F0%E8%EA%E0%E7 (дата обращения: 02.03.2020).

При освоении дисциплины студенты должны использовать информационные и информационно-образовательные ресурсы следующих порталов и сайтов:

- Система федеральных образовательных порталов. Система открытого образования. Консалтинговый центр ИОС ОО РФ [Электронный ресурс] – Режим доступа: http://www.openedu.ru (дата обращения: 02.03.2020).
- Информационная система «Единое окно доступа к образовательным ресурсам». URL: http://window.edu.ru/ (дата обращения: 02.03.2020).
- ФЭПО: соответствие требованиям ФГОС [Электронный ресурс] – Режим доступа: http://fepo.i-exam.ru/ (дата обращения: 02.03.2020).

10. МЕТОДИЧЕСКИЕ УКАЗАНИЯ ДЛЯ ОБУЧАЮЩИХСЯ

10.1. Для студентов, обучающихся без использования дистанционных образовательных технологий

Методические рекомендации по организации учебной работы обучающегося направлены на повышение ритмичности и эффективности его аудиторной и самостоятельной работы по дисциплине.

Для успешного освоения данной дисциплины, студентам необходимо повторение материала, законспектированного в ходе аудиторных занятий и знакомство с литературными источниками, приведенными в списке рекомендуемой литературы в настоящей программе. При подготовке к контрольным работам по итогам каждого раздела обучающемуся рекомендуется использовать конспекты аудиторных занятий, а также ознакомление с основной и дополнительной литературой, рекомендуемой в настоящей программе.

В соответствии с учебным планом изучение материала разделов 1, 2 и 3 происходит в 5 семестре и заканчивается контролем его освоения в форме 3 контрольных работ (максимальная оценка 30 баллов, 30 баллов и 40 баллов за каждую контрольную работу соответственно) и *вид контроля из учебного плана*. В соответствии с учебным планом изучение материала разделов 5, 6 и 7 происходит в 6 семестре и заканчивается контролем его освоения в форме 3контрольных работ (максимальная оценка 30 баллов, 30 баллов и 40 баллов за каждую контрольную работу соответственно) и *вид контроля из учебного плана*.В соответствии с учебным планом изучение материала разделов 7, 8 и 9 происходит в 7 семестре и заканчивается контролем его освоения в форме 3

контрольных работ (максимальная оценка 30 баллов, 30 баллов и 40 баллов за каждую контрольную работу соответственно) и *вид контроля из учебного плана*. Изучение разделов 10, 11 и 12 в 8 семестре заканчивается контролем его освоения в форме 3 контрольных работ (максимальная оценка по20 баллов за каждую) завершается итоговым контролем в форме *вид контроля из учебного плана*. Максимальная оценка *вид контроля из учебного плана* составляет 40 баллов.

10.2. Для студентов, обучающихся с использованием дистанционных образовательных технологий

При использовании электронного обучения и дистанционных образовательных технологий занятия полностью или частично проводятся в режиме онлайн. Объем дисциплины и распределение нагрузки по видам работ соответствует п. 4.1. Распределение баллов соответствует п. 10.1 либо может быть изменено в соответствии с решением кафедры, в случае перехода на ЭО и ДОТ в процессе обучения. Решение кафедры об используемых технологиях и системе оценивания достижений обучающихся принимается с учетом мнения ведущего преподавателя и доводится до обучающихся.

11. МЕТОДИЧЕСКИЕ УКАЗАНИЯ ДЛЯ ПРЕПОДАВАТЕЛЕЙ

11.1. Для преподавателей, реализующих образовательные программы без использования дистанционных образовательных технологий

При подготовке и проведении занятий преподаватель должен ориентироваться на то, что студенты, обучающиеся в бакалавриате, имеют общую подготовку по общенаучным, общеинженерным дисциплинам и основным профессиональным дисциплинам профиля, а также опыт восприятия и конспектирования изучаемого материала. В связи с этим материал дисциплины должен опираться на полученные знания и быть ориентирован на их расширение и углубление в соответствии с современными теоретическими представлениями и технологическими новациями. Обучение студентов может быть организовано как в виде традиционных лекций и практических занятий, так и научной дискуссии, которая помогает приобрести навыки и умения обосновывать круг рассматриваемых вопросов, формулировать главные положения, определения и практические выводы из теоретических положений. На занятиях должна прослеживаться взаимосвязь рассматриваемых вопросов с ранее изученным материалом.

Основной задачей преподавателя, является формирование у студентов компетенций, установленных настоящей рабочей программой дисциплины, основной образовательной программой и учебным планом. Преподаватель должен акцентировать внимание студентов на общих вопросах взаимосвязи преподаваемой дисциплины с особенностями синтеза и применения биоматериалов. При выборе материала для занятий желательно обращаться к

опыту ведущих зарубежных и отечественных научно-исследовательских центров, научно-производственных фирм и предприятий, использовать их научные, информационные и рекламные материалы и проводить их сравнительный анализ.

При проведении занятий преподаватель может рекомендовать студентам проработку дополнительной литературы по тематике занятия, организуя ее обсуждение на практических занятиях, формирует у студентов навык к самостоятельной работе с разнообразными литературными источниками.

11.2. Для преподавателей, реализующих образовательные программы с использованием дистанционных образовательных технологий

При использовании электронного обучения и дистанционных образовательных технологий занятия полностью или частично проводятся в режиме онлайн. Объем дисциплины и распределение нагрузки по видам работ соответствует п. 4.1. Распределение баллов соответствует п. 10.1 либо может быть изменено в соответствии с решением кафедры, в случае перехода на ЭО и ДОТ в процессе обучения. Решение кафедры об используемых технологиях и системе оценивания достижений обучающихся принимается с учетом мнения ведущего преподавателя и доводится до обучающихся.

Реализация ЭО и ДОТ предполагает использование следующих видов и учебной деятельности: онлайн консультации, практические занятия, видео-лекции; лабораторные работы, проводимые полностью или частично с применением ЭО и ДОТ; текущий контроль в режиме тестирования и проверки домашних заданий; онлайн консультации по курсовому проектированию; самостоятельная работа и т.д. – ***в зависимости от РПД.***

При реализации РПД в зависимости от конкретной ситуации ЭО и ДОТ могут быть применены в следующем виде (***выбрать в зависимости от РПД***):

- объем часов контактной работы обучающихся с преподавателем не сокращается) и электронные образовательные ресурсы (ЭОР) методически обеспечивают самостоятельную работу обучающихся в объеме, предусмотренном рабочей программой данной дисциплины. При этом в случае необходимости занятия проводятся в режиме онлайн;
- смешанные формы обучения, сочетающие в себе аудиторные занятия (при возможности перевода части контактных часов работы обучающихся с преподавателем в электронную информационно-образовательную среду без потери содержания учебной дисциплины) и ЭОР (часть учебного материала (например, лекции) может быть заменена ЭОР);
- учебные курсы, интегрированные в LMS Moodle, контактные часы по которым могут быть исключены, изучаются обучающимися самостоятельно при минимальном участии преподавателя (консультации в режиме форума или в режиме вебинара).

12. ПЕРЕЧЕНЬ ИНФОРМАЦИОННЫХ ТЕХНОЛОГИЙ, ИСПОЛЬЗУЕМЫХ В ОБРАЗОВАТЕЛЬНОМ ПРОЦЕССЕ

Информационную поддержку изучения дисциплины осуществляет Информационно-библиотечный центр (ИБЦ) РХТУ им. Д.И. Менделеева, который обеспечивает обучающихся основной учебной, учебно-методической и научной литературой, необходимой для организации образовательного процесса по дисциплине.

Фонд ИБЦ располагает учебной, учебно-методической и научно-технической литературой в форме печатных и электронных изданий, а также включает официальные, справочно-библиографические, специализированные отечественные и зарубежные периодические и информационные издания. ИБЦ обеспечивает доступ к профессиональным базам данных, информационным, справочным и поисковым системам.

Каждый обучающийся обеспечен свободным доступом из любой точки, в которой имеется доступ к сети Интернет и к электронно-библиотечной системе (ЭБС) Университета, которая содержит различные издания по основным изучаемым дисциплинам и сформирована по согласованию с правообладателями учебной и учебно-методической литературы.

Для более полного и оперативного справочно-библиографического и информационного обслуживания в ИБЦ реализована технология Электронной доставки документов.

Электронные информационные ресурсы, используемые в процессе обучения

№	Электронный ресурс	Реквизиты договора (номер, дата заключения, срок действия), ссылка на сайт ЭБС, сумма договора, количество ключей	Характеристика библиотечного фонда, доступ к которому предоставляется договором
1.	Электронно-библиотечная система (ЭБС) «ЛАНЬ»	Принадлежность - сторонняя Реквизиты договора - ООО «Издательство «Лань», договор № 33.03-Р-2.0-1775/2-10 от 26.09.2019г. Сумма договора – 642 083-68 Срок действия с «26» сентября 2019г. по «25» сентября 2020г. Ссылка на сайт ЭБС – http://e.lanbook.com Количество ключей - доступ для зарегистрированных пользователей РХТУ с любого компьютера.	Коллекции: «Химия» - изд-ва НОТ, «Химия» - изд-ва Лаборатория знаний, «Химия» - изд-ва «ЛАНЬ», «Химия»-КНИТУ(Казанский национальный исследовательский технологический университет), «Химия» - изд-ва ФИЗМАТЛИТ», «Информатика» - изд-ва «ЛАНЬ», «Информатика»-Национальный Открытый Университет «ИНТУИТ», «Инженерно-технические науки"-изд-ва «ЛАНЬ», «Теоретическая механика»-изд-ва «ЛАНЬ», Экономика и

		Дополнительный Договор № 33.03-Р-3.1-2217/2020 от 02.03.2020 г. Сумма договора- 30 994-52 Срок действия с «02» марта 2020 г. по «25» сентября 2020 г. Ссылка на сайт ЭБС – http://e.lanbook.com Количество ключей - доступ для зарегистрированных пользователей РХТУ с любого компьютера.	менеджмент»- изд-ва Дашков и К., а также отдельные издания в соответствии с Договором.
2.	Электронно - библиотечная система ИБЦ РХТУ им. Д.И.Менделеева (на базе АИБС «Ирбис»)	Принадлежность – собственная РХТУ. Ссылка на сайт ЭБС – http://lib.muctr.ru/ Доступ для пользователей РХТУ с любого компьютера.	Электронные версии учебных и научных изданий авторов РХТУ по всем ООП.
3.	Информационно-справочная система «ТЕХЭКСПЕРТ» «Нормы, правила, стандарты России».	Принадлежность сторонняя. Реквизиты контракта – ООО «ИНФОРМПРОЕКТ», контракт № 189-2647А/2019 От 09.01.2020 г. Сумма договора – 601110-00 С «01» января.2020 г. по «31» декабря 2020 г. Ссылка на сайт ЭБС – http://reforma.kodeks.ru/reforma/ Количество ключей – 5 лицензий + локальный доступ с компьютеров ИБЦ.	Электронная библиотека нормативно-технических изданий. Содержит более 40000 национальных стандартов и др. НТД

4.	Электронная библиотека диссертаций (ЭБД РГБ).	Принадлежность – сторонняя Реквизиты договора – ФГБУ РГБ, Договор № 33.03-Р-3.1-2173/2020 Сумма договора - 398 840-00 С «16» марта 2020 г. по «15 » марта 2021 г. Ссылка на сайт ЭБС – http://diss.rsl.ru/ Количество ключей – 10 лицензий + распечатка в ИБЦ.	В ЭБД доступны электронные версии диссертаций Российской Государственной библиотеки: с 1998 года – по специальностям: "Экономические науки", "Юридические науки", "Педагогические науки" и "Психологические науки"; с 2004 года - по всем специальностям, кроме медицины и фармации; с 2007 года - по всем специальностям, включая работы по медицине и фармации.
5.	БД ВИНИТИ РАН	Принадлежность сторонняя, Реквизиты договора- ВИНИТИ РАН Договор № 33.03-Р-3.1-2047/2019 от 25 февраля 2020 г. Сумма договора - 100 000-00 С «25 » февраля 2020 г. по «24 » февраля 2021 г. Ссылка на сайт- http://www.viniti.ru/ Количество ключей – локальный доступ для пользователей РХТУ в ИБЦ РХТУ.	Крупнейшая в России баз данных по естественным, точным и техническим наукам. Включает материалы РЖ (Реферативного журнала) ВИНИТИ с 1981 г. Общий объем БД - более 28 млн. документов

6.	Научно-электронная библиотека «eLibrary.ru».	Принадлежность – сторонняя Реквизиты договора – ООО Научная электронная библиотека, договор № 33.03-Р-3.1 2087/2019 Сумма договора – 1100017-00 С «01» января 2020 г. по «31» декабря 2020 г. Ссылка на сайт – http://elibrary.ru Количество ключей – доступ для пользователей РХТУ по ip-адресам неограничен.	Научная электронная библиотека eLIBRARY.RU - это крупнейший российский информационно-аналитический портал в области науки, технологии, медицины и образования, содержащий рефераты и полные тексты более 29 млн научных статей и публикаций, в том числе электронные версии более 5600 российских научно-технических журналов
7.	Справочно-правовая система «Консультант+»,	Принадлежность сторонняя- Договор № 174-247ЭА/2019 от 26.12.2019 г. Сумма договора - 927 029-80 С «01» января 2020 г. по «31» декабря 2020 г. Ссылка на сайт- http://www.consultant.ru/ Количество ключей – 50 пользовательских лицензий по ip-адресам.	Справочно-правовая система по законодательству Российской Федерации.

8	Справочно-правовая система “Гарант»	Принадлежность сторонняя Договор №166-235ЭА/2019 от 23.12.2019 г. Сумма договора - 603 949-84 С «01» января 2020 г. по «31» декабря 2020 г. Ссылка на сайт – http://www.garant.ru/ Количество ключей – 50 пользовательских лицензий по ip-адресам.	Гарант — справочно-правовая система по законодательству Российской Федерации.
9.	Электронно-библиотечная система издательства "ЮРАЙТ"	Принадлежность сторонняя-«Электронное издательство ЮРАЙТ» Договор № 33.03-Р-3.1-220/2020 от 16.03.2020 г. Сумма договора - 324 000-00 С «16» марта 2020 г. по «15» марта 2021 г. Ссылка на сайт – https://biblio-online.ru/ Количество ключей - доступ для зарегистрированных пользователей РХТУ с любого компьютера.	Электронная библиотека включает более 5000 наименований учебников и учебных пособий по всем отраслям знаний для всех уровней профессионального образования от ведущих научных школ с соблюдением требований новых ФГОСов.

10.	Электронно-библиотечная система «Консультант студента»	Принадлежность сторонняя-ООО «Политехресурс» Договор № 33.03-Р-3.1-218/2020 От «16» марта 2020 г. Сумма договора-36 500-00 С «17 » марта 2020 г. по « 16» марта 2021 г Ссылка на сайт – http://www.studentlibrary.ru Количество ключей - доступ для зарегистрированных пользователей РХТУ с любого компьютера.	Комплект изданий, входящих в базу данных «Электронная библиотека технического ВУЗа».
11.	Электронно-библиотечная система «ZNANIUM.COM»	Принадлежность сторонняя-ООО «ЗНАНИУМ», Договор № 4309 эбс 33.03-Р-3.1-2215/2020 от «20» марта 2020 г. Сумма договора-30 000-00 С « 20» марта 2020 г. по «19 » марта 2021г Ссылка на сайт – https://znanium.com/ Количество ключей - доступ для зарегистрированных пользователей РХТУ с любого компьютера.	Коллекция изданий учебников и учебных пособий по различным отраслям знаний для всех уровней профессионального образования.
12.	Информационно-аналитическая система Science Index	Принадлежность сторонняя-ООО «Научная электронная библиотека» Договор № SIO-364/19 33.03-Р-3.1-2103/2019 от «17»февраля 2020 г. Сумма договора-90 000-00 Срок действия с «17» февраля 2020 г. по «16» февраля 2021 г.	Дистанционная поддержка публикационной активности преподавателей университета

		Ссылка на сайт – http://elibrary.ru Количество ключей – локальный доступ для сотрудников ИБЦ	

13. МАТЕРИАЛЬНО-ТЕХНИЧЕСКОЕ ОБЕСПЕЧЕНИЕ ДИСЦИПЛИНЫ

В соответствии с учебным планом занятия по дисциплине «Химия, технология и применение биоматериалов» проводятся в форме лекций, практических занятий и самостоятельной работы обучающегося.

13.1. Оборудование, необходимое в образовательном процессе

Аудитория с доской, компьютером, проектором и экраном.

13.2. Учебно-наглядные пособия:

Использование учебно-наглядных пособий не предусмотрено.

13.3. Компьютеры, информационно-телекоммуникационные сети, аппаратно-программные и аудиовизуальные средства:

Персональные компьютеры, укомплектованные проигрывателями CD и DVD, принтерами и программными средствами; проектор; экран; аудитория со стационарным комплексом отображения информации с электронного носителя; сканер; локальная сеть с выходом в Интернет.

13.4. Печатные и электронные образовательные и информационные ресурсы:

Электронные презентации к разделам дисциплины.

13.5. Перечень лицензионного программного обеспечения:

№ п.п.	Наименование программного продукта	Реквизиты договора поставки	Количество лицензий	Срок окончания действия лицензии	Примечание
1.	Неисключительная лицензия на использование Desktop Education ALNG LicSAPk OLVS E 1Y AcademicEdition Enterprise В составе: – В составе Microsoft Office Professional Plus 2019: – Word – Excel – Power Point – Outlook – OneNote – Access – Publisher – InfoPath – Microsoft Core CAL – Microsoft Windows Upgrade	Контракт № 28-35ЭА/2020 от 26.05.2020	657 комплектов. Соглашение Microsoft OVS-ES № V6775907 Каждый комплект включает: 1) Лицензию на комплекс для создания презентаций, электронных текстов и таблиц, обработки баз данных Microsoft Office. 2) Лицензию для подключения пользователей к серверным системам Microsoft: – Exchange Server Standard, – Exchange Server Enterprise, – SharePoint Server, – Skype для бизнеса Server, – Windows MultiPoint Server Premium, – Windows Server Standard, – Windows Server Data Center 3) Лицензию на обновление операционной системы для рабочих станций Windows 10. Дополнительно на ВУЗ	12 месяцев (ежегодное продление подписки с правом перехода на обновлённую версию продукта)	Лицензия на ПО, принимающее участие в образовательных процессах.

№ п.п.	Наименование программного продукта	Реквизиты договора поставки	Количество лицензий	Срок окончания действия лицензии	Примечание
			предоставляется право на использование 1 (одной) лицензии средств разработки в рамках учебных компьютеров одного технического, естественнонаучного факультета (кафедры) и предоставления студентам для целей обучения Azure Dev Tools for Teaching. Количество активаций неограниченно в рамках подразделения.		
2.	Неисключительная лицензия на использование Учебный Комплект Компас-3D v18 на 50 мест. Проектирование и конструирование в машиностроении, лицензия.	**Контракт № 28-35ЭА/2020 от 26.05.2020**	2 лицензии на учебный комплект программного обеспечения для проектирования и конструирования в машиностроении, рассчитанные на активацию на 50 мест каждая.	бессрочно	Лицензия на ПО, принимающее участие в образовательных процессах
3.	Неисключительная лицензия на использование SOLIDWORKS EDU Edition 2019-2020 Network - 200 Users	**Контракт № 28-35ЭА/2020 от 26.05.2020**	1 (одна) сетевая лицензия на 200 пользователей	бессрочно	Лицензия на ПО, принимающее участие в образовательных процессах
4.	Неисключительная	Контракт № 28-	150 лицензий.	бессрочно	Лицензия на операционную

№ п.п.	Наименование программного продукта	Реквизиты договора поставки	Количество лицензий	Срок окончания действия лицензии	Примечание
	лицензия на использование WINHOME 10 Russian OLV NL Each AcademicEdition Legalization GetGenuine Legalization	35ЭА/2020 от 26.05.2020	Соглашение Microsoft OLV № V6159937		систему Microsoft Windows 10. ПО не принимающее прямого участия в образовательных процессах.
5.	Неисключительная лицензия на использование SysCtrDatactrCore ALNG LicSAPk OLVS 16License E 1Y AcademicEdition Additional Product CoreLic Предоставляет право на использование продуктов Microsoft: Configuration Manager Data Protection Manager Endpoint Protection Operations Manager Orchestrator Service Manager Virtual Machine Manager	Контракт № 28-35ЭА/2020 от 26.05.2020	1 (один) комплект, включающий 16 (шестнадцать) лицензий для активации на 16 (шестнадцати) физических процессорных ядрах. Соглашение Microsoft OVS-ES № V6775907	12 месяцев (ежегодное продление подписки с правом перехода на обновлённую версию продукта)	Лицензия на ПО, не принимающее прямого участия в образовательных процессах (инфраструктурное/вспомогательное ПО).
6.	Неисключительная	Контракт № 28-	657 лицензий для	12 месяцев	Лицензия на ПО, не

№ п.п.	Наименование программного продукта	Реквизиты договора поставки	Количество лицензий	Срок окончания действия лицензии	Примечание
	лицензия на использование O365ProPlusOpenFclty ShrdSvr ALNG SubsVL OLV E 1Mth Acdmc AP AddOn toOPP Приложения в составе подписки: Outlook OneDrive Word Excel PowerPoint Microsoft Teams	35ЭА/2020 от 26.05.2020	профессорско-преподавательского состава ВУЗа. Соглашение Microsoft OVS-ES № V6775907	(ежегодное продление подписки с правом перехода на обновлённую версию продукта)	принимающее прямого участия в образовательных процессах (инфраструктурное/вспомогательное ПО)
7.	Неисключительная лицензия на использование O365ProPlusOpenStudents ShrdSvr ALNG SubsVL OLV NL 1Mth Acdmc Stdnt STUUseBnft Приложения в составе подписки: Outlook OneDrive Word	Контракт № 28-35ЭА/2020 от 26.05.2020	26280 лицензий для студентов ВУЗа. Соглашение Microsoft OVS-ES № V6775907	12 месяцев (ежегодное продление подписки с правом перехода на обновлённую версию продукта)	Лицензия на ПО, не принимающее прямого участия в образовательных процессах (инфраструктурное/вспомогательное ПО)

№ п.п.	Наименование программного продукта	Реквизиты договора поставки	Количество лицензий	Срок окончания действия лицензии	Примечание
	Excel PowerPoint Microsoft Teams				
8.	Неисключительная лицензия на использование Kaspersky Endpoint Security для бизнеса – Стандартный Russian Edition. 1500-2499 Node 1 year Educational License По для защиты информации (антивирусное ПО) для физического оборудования (конечных точек)	Контракт № 28-35ЭА/2020 от 26.05.2020	1600 лицензий для активации на рабочих станциях и серверах	12 месяцев (ежегодное продление подписки с правом перехода на обновлённую версию продукта)	Лицензия на ПО, не принимающее прямого участия в образовательных процессах (инфраструктурное/вспомогательное ПО)
9.	Неисключительная лицензия на использование Kaspersky Security для виртуальных и облачных сред, Server Russian Edition. 20-24 VirtualServer 1 year Educational License По для защиты информации	**Контракт № 28-35ЭА/2020 от 26.05.2020**	20 лицензий для виртуальных и облачных сред	12 месяцев (ежегодное продление подписки с правом перехода на обновлённую версию продукта)	Лицензия на ПО, не принимающее прямого участия в образовательных процессах (инфраструктурное/вспомогательное ПО)

№ п.п.	Наименование программного продукта	Реквизиты договора поставки	Количество лицензий	Срок окончания действия лицензии	Примечание
	(антивирусное ПО) для виртуальных и облачных сред				
10.	Неисключительная лицензия на использование Kaspersky Security для почтовых серверов Russian Edition. 1500-2499 MailAddress 1 year Educational License По для защиты информации (антивирусное ПО) для почтовых серверов	**Контракт № 28-35ЭА/2020 от 26.05.2020**	2000 лицензий для почтовых серверов	12 месяцев (ежегодное продление подписки с правом перехода на обновлённую версию продукта)	Лицензия на ПО, не принимающее прямого участия в образовательных процессах (инфраструктурное/вспомогательное ПО)

14. ТРЕБОВАНИЯ К ОЦЕНКЕ КАЧЕСТВА ОСВОЕНИЯ ПРОГРАММЫ

Наименование разделов	Основные показатели оценки	Формы и методы контроля и оценки
1	2	3
5 семестр		
Раздел 1. Значение области биоматериалов.	**Знать:** - области применения биоматериалов, **Владеть:** - Знаниями в области химии, свойств, технологии и областей применения биоматериалов.	Оценка за контрольную работу № 1 (5 семестр)
Раздел 2. Основные области применения биоматериалов.	**Знать:** - области применения биоматериалов, **Владеть:** - Знаниями в области химии, свойств, технологии и областей применения биоматериалов.	Оценка за контрольную работу № 2 (5 семестр)
Раздел 3. Терминология в области биоматериалов	**Знать:** - области применения биоматериалов, - свойства биоматериалов, позволяющие получать на их основе изделия и препараты, отвечающие требованиям, предъявляемым к ним, - методы получения биоматериалов с заданными свойствами. **Уметь:** - составлять протокол получения биоматериалов с заданными свойствами - исследовать свойства биоматериалов. **Владеть:** - Знаниями в области химии, свойств, технологии и областей применения биоматериалов.	Оценка за контрольную работу № 3 (5 семестр)
6 семестр		
Раздел 4. Полимеры в создании	**Знать:** - области применения	Оценка за контрольную работу №

имплантатов. Имплантаты в сердечно-сосудистой системе.	биоматериалов, - свойства биоматериалов, позволяющие получать на их основе изделия и препараты, отвечающие требованиям, предъявляемым к ним, - методы получения биоматериалов с заданными свойствами. **Уметь:** - составлять протокол получения биоматериалов с заданными свойствами - исследовать свойства биоматериалов. **Владеть:** - Знаниями в области химии, свойств, технологии и областей применения биоматериалов.	4 (8 семестр) Оценка за зачет с оценкой (6 семестр)
Раздел 5. Полимеры в создании имплантатов. Имплантаты в костной системе	**Знать:** - области применения биоматериалов, - свойства биоматериалов, позволяющие получать на их основе изделия и препараты, отвечающие требованиям, предъявляемым к ним, - методы получения биоматериалов с заданными свойствами. **Уметь:** - составлять протокол получения биоматериалов с заданными свойствами - исследовать свойства биоматериалов. **Владеть:** - Знаниями в области химии, свойств, технологии и областей применения биоматериалов.	Оценка за контрольную работу № 5 (8 семестр) Оценка за зачет с оценкой (6 семестр)
Раздел 6. Полимеры в создании имплантатов. Имплантаты, замещающие мягкие ткани	**Знать:** - области применения биоматериалов, - свойства биоматериалов, позволяющие получать на их основе изделия и препараты, отвечающие требованиям, предъявляемым к ним, - методы получения биоматериалов с	Оценка за контрольную работу № 6 (8 семестр) Оценка за зачет с оценкой (6 семестр)

	заданными свойствами. **Уметь:** - составлять протокол получения биоматериалов с заданными свойствами - исследовать свойства биоматериалов. **Владеть:** - Знаниями в области химии, свойств, технологии и областей применения биоматериалов.	
7 семестр		
Раздел 7. Полимеры в создании имплантатов. Имплантаты в системах органов чувств	**Знать:** - области применения биоматериалов, - свойства биоматериалов, позволяющие получать на их основе изделия и препараты, отвечающие требованиям, предъявляемым к ним, - методы получения биоматериалов с заданными свойствами. **Уметь:** - составлять протокол получения биоматериалов с заданными свойствами - исследовать свойства биоматериалов. **Владеть:** - Знаниями в области химии, свойств, технологии и областей применения биоматериалов.	Оценка за контрольную работу № 7 (7 семестр)
Раздел 8. Полимеры в лекарственных системах. Системы с химически несвязанными лекарственными веществами	**Знать:** - области применения биоматериалов, - свойства биоматериалов, позволяющие получать на их основе изделия и препараты, отвечающие требованиям, предъявляемым к ним, - методы получения биоматериалов с заданными свойствами. **Уметь:** - составлять протокол получения биоматериалов с заданными свойствами	Оценка за контрольную работу № 8 (7 семестр)

	- исследовать свойства биоматериалов. **Владеть:** - Знаниями в области химии, свойств, технологии и областей применения биоматериалов.	
Раздел 9. Полимеры в лекарственных системах. Системы с химически связанными лекарственными веществами	**Знать:** - области применения биоматериалов, - свойства биоматериалов, позволяющие получать на их основе изделия и препараты, отвечающие требованиям, предъявляемым к ним, - методы получения биоматериалов с заданными свойствами. **Уметь:** - составлять протокол получения биоматериалов с заданными свойствами - исследовать свойства биоматериалов. **Владеть:** - Знаниями в области химии, свойств, технологии и областей применения биоматериалов.	Оценка за контрольную работу № 9 (7 семестр)
8 семестр		
Раздел 10. Биоматериалы в биоинженерных методах.	**Знать:** - области применения биоматериалов, - свойства биоматериалов, позволяющие получать на их основе изделия и препараты, отвечающие требованиям, предъявляемым к ним, - методы получения биоматериалов с заданными свойствами. **Уметь:** - составлять протокол получения биоматериалов с заданными свойствами - исследовать свойства биоматериалов. **Владеть:** - Знаниями в области химии, свойств, технологии и областей	Оценка за контрольную работу № 10 (8 семестр) Оценка за зачет с оценкой (8 семестр)

	применения биоматериалов.	
Раздел 11. Биоматериалы в биотехнологии.	**Знать:** - области применения биоматериалов, - свойства биоматериалов, позволяющие получать на их основе изделия и препараты, отвечающие требованиям, предъявляемым к ним, - методы получения биоматериалов с заданными свойствами. **Уметь:** - составлять протокол получения биоматериалов с заданными свойствами - исследовать свойства биоматериалов. **Владеть:** - Знаниями в области химии, свойств, технологии и областей применения биоматериалов.	Оценка за контрольную работу № 11 (8 семестр) Оценка за зачет с оценкой (8 семестр)
Раздел 12. Биодеградируемы системы общего назначения.	**Знать:** - области применения биоматериалов, - свойства биоматериалов, позволяющие получать на их основе изделия и препараты, отвечающие требованиям, предъявляемым к ним, - методы получения биоматериалов с заданными свойствами. **Уметь:** - составлять протокол получения биоматериалов с заданными свойствами - исследовать свойства биоматериалов. **Владеть:** - Знаниями в области химии, свойств, технологии и областей применения биоматериалов.	Оценка за контрольную работу № 12 (8 семестр) Оценка за зачет с оценкой (8 семестр)

15. ОСОБЕННОСТИ ОРГАНИЗАЦИИ ОБРАЗОВАТЕЛЬНОГО ПРОЦЕССА ДЛЯ ИНВАЛИДОВ И ЛИЦ С ОГРАНИЧЕННЫМИ ВОЗМОЖНОСТЯМИ ЗДОРОВЬЯ

Обучение инвалидов и лиц с ограниченными возможностями здоровья осуществляется в соответствии с:

- Порядком организации и осуществления образовательной деятельности по образовательным программам – программам бакалавриата, программам специалитета, программам магистратуры (Приказ Минобрнауки РФ от 05.04.2017 № 301);

– Положением о порядке организации и осуществления образовательной деятельности по образовательным программам высшего образования – программам бакалавриата, программам специалитета, программам магистратуры в РХТУ им. Д.И. Менделеева, принятым решением Ученого совета РХТУ им. Д.И. Менделеева от 30.10.2019, протокол № 3, введенным в действие приказом ректора РХТУ им. Д.И. Менделеева от 14.11.2019 № 646А;

- Методическими рекомендациями по организации образовательного процесса для обучения инвалидов и лиц с ограниченными возможностями здоровья в образовательных организациях высшего образования, в том числе оснащенности образовательного процесса (утверждены заместителем Министра образования и науки РФ А.А. Климовым от 08.04.2014 № АК-44/05вн).

Дополнения и изменения к рабочей программе дисциплины
«Химия, технология и применение биоматериалов»

основной образовательной программы
18.03.01 «Химическая технология»

профиль подготовки «Химическая технология биоматериалов»

Форма обучения: очная

Номер изменения/ дополнения	Содержание дополнения/изменения	Основание внесения изменения/дополнения
		протокол заседания Ученого совета №___от «___»_____20__г.
		протокол заседания Ученого совета №___от «___»_____20__г.
		протокол заседания Ученого совета №___от «___»_____20__г.
		протокол заседания Ученого совета №___от «___»_____20__г.
		протокол заседания Ученого совета №___от «___»_____20__г.

Аннотация рабочей программы дисциплины
«Элективные дисциплины по физической культуре и спорту» (Б1.В.15)

1. Цель дисциплины – формирование физической культуры личности и способности направленного использования разнообразных средств физической культуры и спорта, туризма для сохранения и укрепления здоровья, психофизической подготовки и самоподготовки к будущей профессиональной деятельности, получении навыка в одном из выбранных видов спорта.

2. В результате изучения дисциплины обучающийся по программе бакалавриата должен:

Обладать следующими общекультурными (ОК) компетенциями:

- способностью к самоорганизации и самообразованию (ОК–7);
- способностью использовать методы и инструменты физической культуры для обеспечения полноценной социальной и профессиональной деятельности (ОК–8).

Знать:

- научно-практические основы адаптивной физической культуры и спорта;
- влияние оздоровительных систем физического воспитания на укрепление здоровья, профилактику профессиональных заболеваний и вредных привычек;
- способы контроля и оценки физического развития и физической подготовленности;
- правила и способы планирования индивидуальных занятий различной целевой направленности;
- спортивные традиции МХТИ-РХТУ им. Д.И. Менделеева.

Уметь:

- выполнять индивидуально подобранные комплексы по оздоровительной (адаптивной) физической культуре и различным видам спорта;
- самостоятельно заниматься адаптивной физической культурой и спортом;
- осуществлять самоконтроль за состоянием своего организма и соблюдать правила гигиены и техники безопасности;
- осуществлять творческое сотрудничество в коллективных формах занятий адаптивной физической культурой и спортом;
- выполнять приемы защиты и самообороны, страховки и самостраховки.

Владеть:

- средствами и методами укрепления индивидуального здоровья, физического самосовершенствования;
- должным уровнем физической подготовленности, необходимым для качественного усвоения профессиональных умений и навыков в процессе обучения в вузе, для обеспечения полноценной социальной и профессиональной деятельности после окончания учебного заведения;
- техническими и тактическими навыками в одном из видов спорта;
- использовать приобретенные знания и умения в практической деятельности и повседневной жизни.

3. Краткое содержание дисциплины

Предусмотрены практические занятия обучающегося по дисциплине в объеме 328 акад. часов / 246 астр. часов в течение шести семестров (по 32 акад. ч. в 1 и 6 сем., по 66 час. в каждом 2, 3, 4 и 5 семестрах).

Контроль успеваемости студентов ведется по принятой в университете рейтинговой системе.

Практические занятия.

Каждый раздел программы имеет в своей структуре практические занятия.

Практический раздел программы реализуется на учебно-тренировочных занятиях в учебных группах по общей физической подготовке и избранным видам спорта.

Практические (учебно-тренировочные) занятия базируются на широком использовании теоретических знаний и методических умений, на применении разнообразных средств физической культуры и спорта, спортивной и профессионально-прикладной подготовки студентов.

Практические занятия помогают приобрести опыт творческой практической деятельности, развивают самостоятельность в физической культуре и спорте в целях достижения физического совершенства. Повышают уровень функциональных и двигательных способностей, направленно формируют качества и свойства личности.

Практические занятия состоят из специальной физической подготовки и соревновательной подготовки.

Критерием успешности освоения учебного материала является экспертная оценка преподавателя, учитывающая регулярность посещения обязательных практических занятий, выполнение установленных на данный семестр контрольных нормативов (тестов) общей физической и спортивно-технической подготовки для отдельных групп различной спортивной направленности.

С целью определения группы здоровья обучающихся, в начале учебного года кафедра физического воспитания контролирует прохождение студентами врачебного контроля, принимая медицинские заключения о группе здоровья для занятий по физической культуре и спорту из городских поликлиник по месту жительства студента, ГП № 219, медицинских центров, имеющих лицензию на право предоставления медицинских услуг.

По результатам медицинского осмотра происходит распределение студентов по учебным отделениям.

В основное отделение распределяются студенты, на основании данных врачебного контроля, имеющие основную или подготовительную группу здоровья.

Студенты, получившие специальную медицинскую группу «А» или «Б», распределяются в специальное медицинское отделение. Для указанной категории студентов разработана отдельная программа.

В спортивное отделение зачисляются студенты, имеющие спортивные разряды или хорошую физическую подготовку, позволяющую им быть зачисленным в сборные команды университета по различным видам спорта (медицинская группа здоровья – основная или подготовительная).

Раздел 1. Основы построения оздоровительной тренировки.

1.1. Оздоровительная направленность – как важнейший принцип системы физического воспитания. Принцип оздоровительной направленности.

1.2. Основы построения адаптивной оздоровительной тренировки.

1.3. Физкультурно-оздоровительные методики и системы.

1.4. Оценка состояния здоровья.

Раздел 2. Двигательные возможности человека – воспитание физических качеств. ВФСК ГТО.

2.1. Появление и внедрение комплекса ГТО.

2.2. Воспитание физических качеств обучающихся. Амплитуда движения. Суставы, связки, мышечные волокна, эластичность мышц. Общая и специальная гибкость.

2.3. Воспитание гибкости.

2.4. Подвижность двигательного навыка. Взаимосвязь физических качеств.

Раздел 3. Методика организации и проведения спортивных соревнований и физкультурно-массовых мероприятий. Этика физической культуры и спорта.

3.1. Характеристика спортивных соревнований и физкультурно-массовых мероприятий.

3.2. Организация спортивных мероприятий.

3.3. Нравственные отношения в спорте.

Функции спортивных соревнований. Принципы проведения соревнований (принцип иерархичности и комплексности). Общие организационные моменты подготовки и проведения соревнований. Сценарий спортивного соревнования.

3.4. Профилактика нарушений спортивной этики. ВАДА.

4. Объем учебной дисциплины

Виды учебной работы	Акад. ч.	Семестры			
		1	2	3	4
Общая трудоемкость дисциплины по учебному плану	**328**	**56**	**92**	**90**	**90**
Контактная работа – аудиторные занятия:	**192**	**32**	**64**	**64**	**32**
Практические занятия (ПЗ)	192	32	64	64	32
Самостоятельная работа (СР):	**136**	**24**	**28**	**26**	**58**
Самостоятельное изучение разделов дисциплины	136	24	28	26	58
Вид контроля:		**Зачет**	**Зачет**	**Зачет**	**Зачет**

Виды учебной работы	Астр. ч.	Семестры			
		1	2	3	4
Общая трудоемкость дисциплины по учебному плану	246	42	69	67,5	67,5
Контактная работа – аудиторные занятия:	144	24	48	48	24
Практические занятия (ПЗ)	144	24	48	48	24
Самостоятельная работа (СР):	102	18	21	19,5	43,5
Самостоятельное изучение разделов дисциплины	102	18	21	19,5	43,5
Вид контроля:		**Зачет**	**Зачет**	**Зачет**	**Зачет**

Министерство науки и высшего образования Российской федерации
Федеральное государственное бюджетное образовательное учреждение высшего образования
«Российский химико-технологический университет имени Д.И. Менделеева»

«УТВЕРЖДАЮ»

Проректор по учебной работе

_____ С.Н. Филатов

«_____» _____ 2020 г.

РАБОЧАЯ ПРОГРАММА ДИСЦИПЛИНЫ

«Элективные дисциплины по физической культуре и спорту»
Направление подготовки 18.03.01 Химическая технология

Квалификация «бакалавр»

РАССМОТРЕНО И ОДОБРЕНО
на заседании Методической комиссии
РХТУ им. Д.И. Менделеева
«30» июня 2020 г.
Протокол №25

Председатель _____ Н.А. Макаров

Москва 2020 г.

Программа составлена:

доцентом кафедры физического воспитания Т.Н. Акуловой

доцентом кафедры физического воспитания О.В. Носик

к.п.н., профессором кафедры физического воспитания В.А. Головиной

к.п.н., профессор кафедры физического воспитания С.И. Сучковым

Содержание

1.	Цель и задачи дисциплины	4
2.	Требования к результатам освоения дисциплины	4
3.	Объем дисциплины и виды учебной работы	5
4.	Содержание дисциплины	6
4.1.	Разделы дисциплины и виды занятий	6
4.2.	Содержание разделов дисциплины	8
5.	Соответствие содержания требованиям к результатам освоения дисциплины	10
6.	Практические занятия	11
6.1.	Практические занятия. Примерные темы практических занятий по дисциплине	11
7.	Самостоятельная работа	16
8.	Примеры оценочных средств для контроля освоения дисциплины	18

8.1. Образец контрольного задания – практические тесты по общей физической подготовке (начало семестра) 18

8.2. Образец контрольного задания – практические тесты по общей физической подготовке (окончание семестра) 19

8.3. Примеры контрольных вопросов для текущего контроля освоения дисциплины 22

9. Учебно-методическое обеспечение дисциплины 24

9.1. Рекомендуемая литература 24

9.2. Рекомендуемые источники научно-технической информации 26

9.3. Средства обеспечения освоения дисциплины 27

10. Методические указания для обучающихся 29

10.1. Для студентов, обучающихся без использования дистанционных образовательных технологий 29

10.2. Для студентов, обучающихся с использованием дистанционных образовательных технологий 33

11. Методические указания для преподавателей 33

11.1. Для преподавателей, реализующих образовательные программы без использования дистанционных образовательных технологий 33

11.2. Для преподавателей, реализующих образовательные программы с использованием дистанционных образовательных технологий 34

12. Перечень информационных технологий, используемых в образовательном процессе 35

13. Материально-техническое обеспечение дисциплины 39

13.1. Оборудование, необходимое в образовательном процессе 39

13.2. Учебно-наглядные пособия 40

13.3. Компьютеры, информационно-телекоммуникационные сети, аппаратно-программные и аудиовизуальные средства 40

13.4. Печатные и электронные образовательные и информационные ресурсы 40

13.5. Перечень лицензионного программного обеспечения 40

14. Требования к оценке качества освоения программы 42

15. Особенности организации образовательного процесса для инвалидов и лиц с ограниченными возможностями здоровья 46

ЦЕЛЬ И ЗАДАЧИ ДИСЦИПЛИНЫ

Программа составлена в соответствии с требованиями Федерального государственного образовательного стандарта (ФГОС ВО) для направления подготовки ***18.03.01 Химическая технология,*** рекомендациями методической комиссии, с учетом основополагающих законодательных, инструктивных и программных документов, определяющих основную направленность, объем и содержание учебных занятий по физической культуре и спорту в высшей школе, и накопленного опыта преподавания дисциплины ***кафедрой физического воспитания*** РХТУ им. Д.И. Менделеева. Программа рассчитана на изучение дисциплины в течение четырех семестров.

Дисциплина ***«Физическая культура и спорт (элективные дисциплины)»*** относится к вариативной части учебного плана, к блоку дисциплин по выбору и рассчитана на изучение дисциплины в течение четырех семестров обучения. Программа предполагает, что обучающиеся имеют теоретическую подготовку в области физической культуры и спорта.

Дисциплина ***«Физическая культура и спорт (элективные дисциплины)»*** реализуется в рамках элективных дисциплин в объеме не менее в объеме **196** акад. часов / 147 астр. часов, а также самостоятельная работа в объеме **132** акад. часов / 99 астр. часов в течение четырех семестров.

Указанные часы являются обязательными для освоения и в зачетные единицы не переводятся.

Цель дисциплины – состоит в формировании физической культуры личности и способности направленного использования разнообразных средств физической культуры и спорта, туризма для сохранения и укрепления здоровья, психофизической подготовки и самоподготовки к будущей профессиональной деятельности, получении навыка в одном из выбранных видов спорта.

Задачи дисциплины – заключаются в развитии следующих знаний, умений и навыков личности для:

- овладения системой практических умений и навыков, обеспечивающих совершенствование психофизических способностей;

- развития способностей использовать разнообразные формы физической культуры, спорта и туризма для сохранения и укрепления своего здоровья и здоровья своих близких в повседневной жизни и профессиональной деятельности;

- формирования мотивационно-ценностного отношения к физической культуре, физическому совершенствованию и самовоспитанию, установки на здоровый образ жизни;

- обучения техническим и тактическим приемам одного из видов спорта.

- совершенствования спортивного мастерства студентов – спортсменов.

Дисциплина ***«Физическая культура и спорт (элективные дисциплины)»*** преподается в четырех семестрах (**по 32 акад. ч. в 1 и 4 сем., по 66 час. во 2 и 3 семестрах**). Контроль успеваемости студентов ведется по принятой в университете рейтинговой системе.

2. ТРЕБОВАНИЯ К РЕЗУЛЬТАТАМ ОСВОЕНИЯ ДИСЦИПЛИНЫ

Изучение дисциплины ***«Физическая культура и спорт (элективные дисциплины)»*** при подготовке ***бакалавров*** по направлению подготовки ***18.03.01 Химическая технология,*** профиль подготовки – ***Химическая технология биоматериалов,*** направлено на приобретение следующих ***универсальных компетенций и индикаторов их достижения***:

Наименование категории (группы) УК	Код и наименование УК	Код и наименование индикатора достижения УК
Самоорганизация и саморазвитие (в том числе здоровьезбережение)	**УК-7**. Способен поддерживать должный уровень физической подготовленности для обеспечения полноценной социальной и профессиональной деятельности	**УК-7.1**. Выбирает здоровьесберегающие технологии для поддержания здорового образа жизни с учетом физиологических особенностей организма и условий реализации профессиональной деятельности **УК-7.2**. Планирует свое рабочее и свободное время для оптимального сочетания физической и умственной нагрузки и обеспечения работоспособности **УК-7.3**. Соблюдает и пропагандирует нормы здорового образа жизни в различных жизненных ситуациях и в профессиональной деятельности

В результате изучения дисциплины студент бакалавриата должен:

Знать:

- научно-практические основы физической культуры и спорта;

- влияние оздоровительных систем физического воспитания на укрепление здоровья, профилактику профессиональных заболеваний и вредных привычек;

- способы контроля и оценки физического развития и физической подготовленности;

- правила и способы планирования индивидуальных занятий различной целевой направленности;

- спортивные традиции МХТИ-РХТУ им. Д.И. Менделеева.

Уметь:

- выполнять индивидуально подобранные комплексы по физической культуре и различным видам спорта;

- осуществлять самоконтроль за состоянием своего организма и соблюдать правила гигиены и техники безопасности;

- осуществлять творческое сотрудничество в коллективных формах занятий физической культурой и спортом;

- выполнять приемы защиты и самообороны, страховки и самостраховки.

Владеть:

- средствами и методами укрепления индивидуального здоровья, физического самосовершенствования;

- должным уровнем физической подготовленности, необходимым для качественного усвоения профессиональных умений и навыков в процессе обучения в вузе, для обеспечения полноценной социальной и профессиональной деятельности после окончания учебного

заведения;

- техническими и тактическими навыками в одном из видов спорта;

- использовать приобретенные знания и умения в практической деятельности и повседневной жизни.

3. ОБЪЕМ ДИСЦИПЛИНЫ И ВИДЫ УЧЕБНОЙ РАБОТЫ

Вид учебной работы	В академ. часах	Семестр			
		I	II	III	IV
Общая трудоемкость дисциплины	**328**	**56**	**92**	**90**	**90**
Контактная работа – аудиторные занятия	**196**	**32**	**66**	**66**	**32**
Практические занятия (ПЗ)	196	32	66	66	32
Самостоятельная работа (СР)	**132**	**24**	**26**	**24**	**58**
Контактная самостоятельная работа					
Самостоятельное изучение разделов дисциплины					
Вид итогового контроля: **зачет / экзамен**	зачет	зачет	зачет	зачет	зачет

•

Вид учебной работы	В астр. часах	Семестр			
		I	II	III	IV
Общая трудоемкость дисциплины	**246**	**42**	**69**	**67,5**	**67,5**
Контактная работа – аудиторные занятия	**147**	**24**	**49,5**	**49,5**	**24**
Практические занятия (ПЗ)	147	24	49,5	49,5	24
Самостоятельная работа (СР)	**99**	**18**	**19,5**	**18**	**43,5**
Контактная самостоятельная работа					
Самостоятельное изучение разделов дисциплины					
Вид итогового контроля: **зачет / экзамен**	зачет	зачет	зачет	зачет	зачет

•

- **4. СОДЕРЖАНИЕ ДИСЦИПЛИНЫ**

•

4.1. Разделы дисциплины и виды занятий

•

		Академ. часов		
№ п/п	**Раздел дисциплины**	Всего	КР Практ. зан.	СР
1.	**Раздел 1. Основы построения оздоровительной тренировки**	**118**	**48**	**70**
1.1.	Оздоровительная направленность – как важнейший принцип системы физического воспитания	16	12	4
1.2.	Основы построения оздоровительной тренировки	42	12	30
1.3.	Физкультурно-оздоровительные методики и системы	32	12	20
1.4.	Оценка состояния здоровья	28	12	16
2	**Раздел 2. Двигательные возможности человека – воспитание физических качеств. ВФСК ГТО**	**185**	**140**	**45**
2.1.	Появление и внедрение комплекса ГТО	38	35	3
2.2.	Воспитание физических качеств обучающихся	53	35	18
2.3.	Воспитание гибкости	45	35	10
2.4.	Подвижность двигательного навыка. Взаимосвязь физических качеств	49	35	14
3	**Раздел 3. Методика организации и проведения спортивных соревнований и физкультурно-массовых мероприятий.** **Этика физической культуры и спорта**	**25**	**8**	**17**
3.1.	Характеристика спортивных соревнований и физкультурно-массовых мероприятий	5	2	3
3.2.	Организация спортивных мероприятий	9	2	6
3.3.	Нравственные отношения в спорте	6	2	4
3.4.	Профилактика нарушений спортивной этики. ВАДА	9	2	4
	ИТОГО	**328**	**196**	**132**

•

- Каждый раздел программы имеет в своей структуре практические занятия.

Практический раздел программы реализуется на учебно-тренировочных занятиях в учебных группах по общей физической подготовке и избранным видам спорта.

Практические (учебно-тренировочные) занятия базируются на широком использовании теоретических знаний и методических умений, на применении разнообразных средств физической культуры и спорта, спортивной и профессионально-прикладной подготовки студентов.

Практические занятия помогают приобрести опыт творческой практической деятельности, развивают самостоятельность в физической культуре и спорте в целях достижения физического совершенства. Повышают уровень функциональных и двигательных способностей, направленно формируют качества и свойства личности.

Практические занятия состоят из специальной физической подготовки и соревновательной подготовки.

Первый курс (первый год обучения)

Основные задачи: определение уровня здоровья и физической подготовленности студентов по тестовой программе, осуществление взаимосвязи в освоении знаний, двигательных умений и навыков с формированием у студентов опыта подбора и практических реализаций собственных оздоровительных или тренировочных программ.

Второй курс (второй год обучения)

Основные задачи: повышение уровня физической подготовленности студентов; оценка динамики тестирования физического состояния здоровья студентов; подбор и освоение индивидуальных тренировочных или оздоровительных программ и практическая их реализация в самостоятельных занятиях. А также: освоение знаний и формирование умений и навыков, акцентированное развитие физических и специальных качеств, к предстоящей профессиональной деятельности; овладение практическими навыками использования тренажерных устройств, приспособлений и оборудования в организации самостоятельных занятий.

Критерием успешности освоения учебного материала является экспертная оценка преподавателя, учитывающая ***регулярность посещения обязательных практических занятий***, выполнение установленных на данный семестр контрольных нормативов (тестов) общей физической и спортивно-технической подготовки для отдельных групп различной спортивной направленности.

С целью определения группы здоровья для занятий по дисциплине ***«Физическая культура и спорт (элективные дисциплины)»*** в начале учебного года кафедра физического воспитания контролирует прохождение студентами врачебного контроля, принимая медицинские заключения о группе здоровья для занятий по физической культуре и спорту из городских поликлиник по месту жительства студента, ГП № 219, медицинских центров, имеющих лицензию на право предоставления медицинских услуг.

По результатам медицинского осмотра происходит распределение студентов по учебным отделениям.

В *основное* отделение распределяются студенты, на основании данных врачебного контроля, имеющие основную или подготовительную группу здоровья.

Студенты, получившие специальную медицинскую группу «А» или «Б», распределяются в *специальное медицинское* отделение. Для указанной категории студентов разработана отдельная программа по дисциплине ***«Физическая культура и спорт (элективные дисциплины). Адаптивная физическая культура и спорт».***

В *спортивное* отделение зачисляются студенты, имеющие спортивные разряды или хорошую физическую подготовку, позволяющую им быть зачисленным в сборные команды университета по различным видам спорта (медицинская группа здоровья – основная или подготовительная).

В каждом отделении происходит освоение практического раздела программы по видам спорта, представленным в университете (индивидуально по каждому виду спорта) и краткая теоретическая подготовка во время проведения занятия.

•

4.2 Содержание разделов дисциплины

Раздел 1. Основы построения оздоровительной тренировки. Теоретическо-методические основы физической культуры и спорта.

– Оздоровительная направленность – как важнейший принцип системы физическоговоспитания. Принцип оздоровительной направленности. Проектирование различных физкультурно-оздоровительных систем. Содержательные основы оздоровительной физической культуры и спорта. Основные направления: оздоровительно-рекреативное, оздоровительно-реабилитационное, спортивно-реабилитационное, гигиеническое.

– Основы построения оздоровительной тренировки. Повышение функционального состояния организма и физической подготовленности. Методические правила: постепенность наращивания интенсивности и длительности нагрузок; разнообразие применяемых средств; системность занятий. Совершенствование адаптационно-регуляторных механизмов. ЧСС. Способы регламентации нагрузки: дозирование по относительным значениям мощности физических нагрузок; дозирование в соответствии с энергетическими затратами.

– Физкультурно-оздоровительные методики и системы. Аэробные физические упражнения (ходьба, медленный бег, плавание, бег на лыжах и т.д.). Четыре основные фазы оздоровительной тренировки (вводная часть – разминка, основная часть – аэробная фаза, силовая нагрузка, заключительная часть – заминка).

– Оценка состояния здоровья и физической подготовленности занимающихся физической культурой и спортом. Исходный уровень тренированности. Функциональные пробы (ЧСС, АД, ЖЕЛ и т.д.).

Раздел 2. Двигательные возможности человека – воспитание физических качеств. ВФСК ГТО.

a. Появление и внедрение комплекса ГТО. ВФСК ГТО на современном этапе в высшей школе. Популяризация комплекса ГТО (послы ГТО, форменный стиль, интернет в помощь – регистрация на сайте, идентификационный номер). Выполнение испытаний. Ступени комплекса. Методика организации и проведения видов испытаний ГТО. Информационное обеспечение деятельности по внедрению ВФСК ГТО. Система взаимодействия в сфере физической культуры и спорта.
b. Воспитание физических качеств обучающихся (отдельные качественные стороны двигательных возможностей человека).

Воспитание силы (упражнения внешнего отягощения, упражнения с отягощением весом собственного веса, изометрические упражнения, упражнения в сопротивлении).

Воспитание быстроты. Скоростные физические упражнения.

Воспитание выносливости. Утомление. Циклические упражнения. Общая выносливость. Специальная выносливость. Равномерный и переменный методы.

c. Воспитание гибкости. Амплитуда движения. Суставы, связки, мышечные волокна, эластичность мышц. Общая и специальная гибкость.
d. Воспитание ловкости. Взаимосвязь ловкости с силой, быстротой, выносливостью, гибкостью. Подвижность двигательного навыка. Спортивные игры.

Раздел 3. Методика организации и проведения спортивных соревнований и физкультурно-массовых мероприятий.

a. Характеристика спортивных соревнований и физкультурно-массовых мероприятий. Спортивные соревнования, проводимые по общепринятым правилам. Рекламно-пропагандистские мероприятия. Учебно-тренировочные мероприятия. Классификация спортивных соревнований по целям их проведения (Федеральный закон от 04.12.2007 № 329-ФЗ «О физической культуре и спорте в Российской Федерации». Единая всероссийская спортивная классификация. Чемпионаты. Кубки. Первенства. Военно-прикладные виды спорта. Национальные виды спорта. Единый календарный план физкультурных и спортивных мероприятий).

b. Организация спортивных мероприятий. Олимпийская хартия. Федеральные (специальные, национальные) законы спорте. Классификация спортивных соревнований:

- классификационные, контрольные, отборочные, подводящие, показательные;
- командные, лично-командные, личные;
- международные, региональные, национальные, отдельной физкультурно-спортивной организации (вуза);
- очные, заочные.

Функции спортивных соревнований. Принципы проведения соревнований (принцип иерархичности и комплексности). Общие организационные моменты подготовки и проведения соревнований. Сценарий спортивного соревнования. Инвент-менеджмент в спорте. Системы проведения спортивных соревнований. Система прямого определения мест участников. Круговая система. Система с выбыванием. Смешанная система. Планирование, подготовка и проведение соревнований.

c. Нравственные отношения в спорте. Этический конфликт. Нереалистические (беспредметные) конфликты. Реалистические (предметные) конфликты. Конфликты дидактического характера. Прямые и косвенные методы погашения этических конфликтов. Основные понятия этики спорта. Нормативная этика. Прикладная этика. Профессиональная этика. Спортивное поведение. Честность. Отношение к сопернику. История возникновения этики в спорте. Фракции и современные «фанаты». Fair Play («Честная игра»). Fair Play – как основа этичного поведения в спорте. Кодекс спортивной этики. Комиссия по этике Олимпийского комитета России. Комитет Фейр Плей. Принципы Fair Play. Принцип уважения к правилам. Принцип уважения к сопернику. Принцип уважения к решениям судей. Принцип равных шансов. Принцип самоконтроля. Формально честная игра. Неформальная честная игра.

d. Профилактика нарушений спортивной этики. ВАДА. Кодекс ВАДА. Международная конвенция о борьбе с допингом в спорте. Справедливая игра.

1. СООТВЕТСТВИЕ СОДЕРЖАНИЯ ТРЕБОВАНИЯМ К РЕЗУЛЬТАТАМ ОСВОЕНИЯ ДИСЦИПЛИНЫ

№	В результате освоения дисциплины студент должен:	Раздел 1	Раздел 2	Раздел 3
	Знать:			
1	- научно-практические основы физической культуры и здорового образа жизни	+	+	+
2	- влияние оздоровительных систем физического воспитания на укрепление здоровья, профилактику профессиональных заболеваний и вредных привычек	+	+	
3	- способы контроля и оценки физического развития и физической подготовленности	+	+	
4	- правила и способы планирования индивидуальных занятий различной целевой направленности	+	+	
5	- спортивные традиции МХТИ-РХТУ им. Д.И. Менделеева	+	+	+
	Уметь:			
6	- выполнять индивидуально подобранные комплексы по физической культуре и различным видам спорта	+	+	
7	- осуществлять самоконтроль за состоянием своего организма и соблюдать правила гигиены и техники безопасности	+	+	
8	- осуществлять самоконтроль за состоянием своего организма и соблюдать правила гигиены и техники безопасности	+	+	
9	- осуществлять творческое сотрудничество в коллективных формах занятий физической культурой и спортом	+	+	+
10	- выполнять приемы защиты и самообороны, страховки и самостраховки	+	+	+
	Владеть:			
11	- средствами и методами укрепления индивидуального здоровья, физического самосовершенствования	+	+	+
12	- должным уровнем физической подготовленности, необходимым для качественного усвоения профессиональных	+	+	+

	умений и навыков в процессе обучения в вузе, для обеспечения полноценной социальной и профессиональной деятельности после окончания учебного заведения				
13	- техническими и тактическими навыками в одном из видов спорта		+	+	
14	- использовать приобретенные знания и умения в практической деятельности и повседневной жизни		+	+	+
В результате освоения дисциплины студент должен приобрести следующие ***универсальные компетенции и индикаторы их достижения***:					
	Код и наименование УК	**Код и наименование индикатора достижения УК**			
15	УК-7. Способен поддерживать должный уровень физической подготовленности для обеспечения полноценной социальной и профессиональной деятельности	**УК-7.1**. Выбирает здоровьесберегающие технологии для поддержания здорового образа жизни с учетом физиологических особенностей организма и условий реализации профессиональной деятельности	+	+	+
		УК-7.2. Планирует свое рабочее и свободное время для оптимального сочетания физической и умственной нагрузки и обеспечения работоспособности	+	+	+
		УК-7.3. Соблюдает и пропагандирует нормы здорового образа жизни в различных жизненных ситуациях и в профессиональной деятельности	+	+	+

2. ПРАКТИЧЕСКИЕ ЗАНЯТИЯ

а. Практические занятия

Примерные темы практических занятий по дисциплине.

Предусмотрены практические занятия обучающегося в бакалавриате в объеме 196 акад. ч. (по 32 акад. ч. в 1 и 4 сем., по 66 час. во 2 и 3 семестрах), а также самостоятельная работа в объеме 132 акад. ч. в течение четырех семестров.

Практические занятия проводятся под руководством преподавателя и направлены на углубление полученных теоретических знаний по дисциплине «Физическая культура и спорт», овладение системой практических умений и навыков, обеспечивающих совершенствование психофизических способностей; развитие способностей использовать разнообразные формы физической культуры, спорта и туризма для сохранения и укрепления своего здоровья; обучение техническим и тактическим приемам одного из видов спорта, совершенствование спортивного мастерства студентов – спортсменов.

Учебный материал для учебно-тренировочных занятий в соответствии с основными задачами содержится в поурочных планах по видам подготовки.

К практическим занятиям допускаются студенты, прошедшие медицинский осмотр и определившие свою группу здоровья (основную или подготовительную). Исключение делается студентам в первом семестре, для которых это правило действует сразу после предоставления первокурсниками медицинской справки по форме № 086/у (Приложение № 4), а также опроса студентов о состоянии их здоровья.

Занятия проводятся в двух отделениях: основном и спортивном.

Практические занятия **в основном учебном отделении**, где занимаются студенты основной и подготовительной медицинских групп, проводятся с направленностью на улучшение общей физической подготовки с использованием средств одного или нескольких видов спорта, определяемых возможностями спортивной базы, на которой проводятся занятия (стадион, игровой, гимнастический, фитнес, борьбы, тренажерный залы, скалодром, бассейн, легкоатлетический манеж или лыжная база).

Наполняемость группы не более **20** человек.

Обязательными видами физических упражнений для включения в рабочую программу по дисциплине ***«Физическая культура и спорт (элективные дисциплины)»*** являются: отдельные дисциплины по легкой атлетике (бег 100 м, бег 3000 м – мужчины, бег 2000 м – женщины, прыжок в длину с места, подтягивание, сгибание-разгибание рук в упоре лежа, упражнения на укрепление мышц брюшного пресса), плавание, лыжные гонки, упражнения профессионально-прикладной физической подготовки.

В практическом разделе могут использоваться физические упражнения из различных видов спорта, оздоровительных систем физических упражнений. На занятиях могут применяться тренажерные устройства, различный спортивный инвентарь.

Практические занятия включает в себя соревнования различного вида и уровня.

Практический учебный материал для студентов **спортивного отделения.**
Обеспечивается дальнейшее повышение уровня общефизической и специальной физической подготовки студентов. Особое место отводится формированию основ знаний, умений и навыков организации самостоятельных занятий, использованию тренажерных устройств и различного спортивного инвентаря для физического совершенствования. Студенты спортивного отделения могут заниматься по индивидуальному графику по избранным видам спорта с выполнением зачетных требований в установленные сроки. График учебного процесса спортивного отделения должен предусматривать полное изучение тематики теоретического, методического и практического разделов рабочей программы с учетом специфики его организации на спортивном отделении.

Наполняемость группы не более **20** человек.

Учебно-практические занятия, в значительной степени, должны носить консультационный характер, практические рекомендации необходимо подкреплять постоянным контролем преподавателя за их выполнением студентом.

Содержание и конкретные средства каждого практического занятия определяются преподавателем учебной группы. Преподаватель несет полную ответственность за соответствие используемых упражнений и их дозировок возможностям каждого отдельного студента.

Перевод студента из одного учебного отделения в другое осуществляется только по завершении семестра, после аттестации в предыдущем отделении.

По медицинским показателям студент может быть переведен в специальное медицинское отделение в любое время в течение семестра.

Примерные темы практических занятий

Раздел	Темы практических занятий
1	Основы построения оздоровительной тренировки. Обучение фазам оздоровительной тренировки (разминка, аэробная фаза, силовая нагрузка, заключительная часть – заминка).
	Формирование необходимого фонда двигательных умений и навыков из отдельных видов спорта, закрепление и совершенствование их. Элементы ритмической, художественной гимнастики (девушки), элементы борьбы (юноши).
	Формирование умений и навыков в проведении комплекса гигиенической гимнастики с целью развития силовых способностей. Овладение рациональной спортивной техникой.
	Формирование умений и навыков в проведении комплекса гигиенической гимнастики с целью развития гибкости. Техническое выполнение специальных упражнений.
	Способы дозирования физической нагрузки. Влияние физической нагрузки на развитие и совершенствование физических способностей у занимающихся с различным уровнем подготовленности.
	Проведение комплекса гигиенической гимнастики с применением общеразвивающих упражнений без оборудования. Анализ проведения. Работа над ошибками. Гимнастический комплекс: изучение строевых, общеразвивающих, Комплексы упражнений на развитие баланса, координации, ловкости.
	Хатха-йога, гимнастика цигун, разновидности дыхательных гимнастик.
	Тестирующие упражнения для оценки физической подготовленности у разных категорий занимающихся в зависимости от направленности тренировочного процесса.
	Применение упражнений аэробного характера с целью развития выносливости. Формирование умений и навыков в поведении комплекса оздоровительной тренировки с целью развития выносливости в общей и специальной тренировке.
	Тренировка вестибулярного аппарата. Подбор упражнений с учетом особенностей возрастного развития и физического состояния человека. Техника

	физических упражнений. Определение уровня развития координационных способностей.
	Отработка пространственных характеристик двигательных действий (исходное положение, положение тела, во время выполнения упражнения, траектория движений, амплитуды движений).
	Использование физической помощи и страховки в процессе освоения двигательных действий с учетом возможностей занимающихся.
	Методы оценки функционального состояния и физического развития организма. Обучение контролю ЧСС во время проведения занятия. Способы регламентации нагрузки.
	Основы построения оздоровительной тренировки. Обучение фазам оздоровительной тренировки (разминка, аэробная фаза, силовая нагрузка, заключительная часть – заминка).
	Формирование необходимого фонда двигательных умений и навыков из отдельных видов спорта, закрепление и совершенствование их. Элементы ритмической, художественной гимнастики (девушки), элементы борьбы (юноши).
	Формирование умений и навыков в проведении комплекса лечебной гимнастики с целью развития силовых способностей. Овладение рациональной спортивной техникой.
2	Воспитание физических качеств – апогей – сдача норм ВФСК ГТО
	Теоретический раздел занятия – историческая справка – появление и внедрение комплекса ГТО. Ступени комплекса. Основные тесты комплекса
	Теория и методика выполнения тестов комплекса
	Воспитание физических качеств обучающихся: воспитание силы, быстроты, ловкости, выносливости, гибкости и т.д.
	Воспитание силы – разучивание и отработка упражнений в сопротивлении, работа с отягощением веса собственного веса и т.д.) Воспитание быстроты – скоростные физические упражнения)
	Воспитание выносливости (циклические упражнения, общая выносливость, специальная выносливость)
	Воспитание гибкости (амплитуда движения, суставы, связки, волокна и т.д.). Различные комплексы упражнений на гибкость
	Воспитание ловкости: подвижность двигательного навыка.
	Комплекс упражнений на развитие координации
3	Методика организации и проведения спортивных соревнований и физкультурно-массовых мероприятий
	Изучение видов соревнований, классификация соревнований по рангу.
	Во время проведения занятий – возможны mini веселые старты (объяснение правил соревнований, правил судейства, технике выполнения различных упражнений в игровой форме). Соревнования по избранному виду спорта.
	Волонтерская составляющая проведения соревнований: изучение правил соревнований,

	волонтеры и помощники судей.
	Обучение в составлении сценарного плана физкультурно-массовых мероприятий, подготовка наградной атрибутики. Общие организационные моменты
	Системы проведения спортивных соревнований (круговая система, система с выбыванием, смешанная система)
	Этика спорта. Нормативные понятия этики (обучение студентов этике спортивного поведения на протяжении всего периода обучения).
	Нравственное отношение в спорте. Честность. Отношение к сопернику, к товарищу по команде, спортсмену на занятиях.
	В спортивном отделении – этически конфликт. Обучение Fair Play – как основе этического поведения в спорте.
	Изучение принципов Fair Play.
	Профилактика нарушений спортивной этики.
	Беседы на практических занятиях о вреде допинга

Примеры содержания практических занятий

Раздел	Содержание практического занятия
1	**Основы построения оздоровительной тренировки** Цель занятия: освоить методы функционального состояния Содержание занятия: - понятие о контроле и самоконтроле; - методика оценки функционального состояния сердечно-сосудистой системы; Оборудование: секундомер, абонемент Ход занятия: Преподаватель кратко объясняет цель, задачи, структуру занятия. Студенты выполняют функциональные пробы для оценки сердечно-сосудистой системы (подсчет пульса до начала занятия – в состоянии покоя, заносится во вкладыш абонемента) Во время проведения занятия преподаватель несколько раз (после основной части, аэробной, силовой, заключительной) просит студента измерить свой пульс и занести в абонемент. В конце занятия совместно преподаватель – студент проверяем динамику пульса. В конце занятия студенты должны: Знать: простые методы самоконтроля за функциональным состояние организма; Уметь: проводить функциональные пробы и анализировать реакцию организма на выполненную физическую нагрузку

	Владеть: навыками анализа данных проведенных функциональных проб для оценки работы сердечно-сосудистой системы
2	**Двигательные возможности человека – воспитание физических качеств** Цель занятия: освоить методику развития основных физических качеств. Содержание занятия: Основные понятия физических качеств. Методика развития гибкости. Ход занятия: Преподаватель сообщает цель, задачи, содержание занятия, знакомит с основами методики развития физического качества: гибкость. Во время проведения занятия преподаватель акцентирует внимание студентов на выполнение специальных упражнений, которые способствуют развитию физического качества гибкость, Предлагается выполнить норматив из ВФСК ГТО гибкость. Преподаватель объясняет ход выполнения упражнения, правильность, последовательность выполнения упражнения. В конце занятия преподаватель записывает параметры результата выполнения упражнения на развитие гибкости. Контрольные точки можно проводить каждый месяц, а в конце семестра посмотреть вместе со студентом динамику развития норматива. Оборудование: спортивный инвентарь для развития качества гибкость, степ –платформа или гимнастическая скамья, с которых можно выполнять норматив на развитие гибкости, линейка, туристические коврики, для проведения разминки и основной части выполнения упражнений на развития гибкости. В результате занятия студенты должны: Знать: упражнения и виды спорта, развивающие физические качества (гибкость) Уметь: индивидуально подбирать средства и методы направленного развития и совершенствования физического качества гибкость. (Так по развитию каждого физического качества). Владеть: навыками в проведении занятия на развитие физического качества гибкость
3	**Методика организации и проведения спортивных соревнований.** **Методика составления индивидуального занятия по избранному виду спорта** Цель занятия: ознакомиться с методикой проведения и составления самостоятельных занятий с гигиенической и тренировочной направленностью на примере занятия по легкой атлетике (направление ОФП). Содержание занятия: составление плана-конспекта проведения занятия. Подготовка и проведение занятия (по его основным частям: подготовительная часть, основная, заключительная). Ход занятия: Преподаватель сообщает цель, задачи, структуру занятия. Знакомит с простейшими

	формами самостоятельных занятий физическими упражнениями. Разбирается содержание подготовительной части занятия. Предлагается одному из студентов провести с группой подготовительную часть. Важен контроль за правильностью выполнения, соблюдения соответствующей последовательности выполнения упражнений осуществляет преподаватель. Студенты активно включаются в обсуждение содержания упражнений. Разбираются возможные разделы легкой атлетики, по которым целесообразно проводить занятие. После чего проводится обсуждение основной и заключительной частей занятия. Предлагается одному из студентов провести заключительную часть занятия. Раскрывается структура написания плана-конспекта занятия. Оборудование: для выполнения теста: прыжок в длину с места необходима измерительная линейка, бланк плана-конспекта. В результате проведенного занятия студенты должны: Знать: особенности форм содержания и структуры самостоятельных занятий физическими упражнениями. Уметь: составить и провести самостоятельно занятие тренировочной направленности. После проведения занятия «методики составления индивидуального занятия по избранному виду спорта», моно перейти к занятию «методика организации и проведения спортивных соревнований». Цель занятия: ознакомиться с методикой подготовки и проведения соревнования по избранному виду спорта на примере легкой атлетики (направление ОФП). Содержание занятия: обсуждение правил проведения соревнований, комплексного построения соревнований от регистрации участников до проведения церемонии награждения. Со студентами обсуждаются принципы Fair Play, принципы нарушений правил не применения допинга в спорте. Предлагается студентам самим провести небольшие соревнования в рамках учебно-тренировочного занятия. В результате занятия студенты должны: Знать: правила проведения соревнований по легкой атлетике (по выбранному виду спорта). Уметь: составить сценарий проведения соревнований по легкой атлетике. Владеть: навыками в организации и непосредственно в проведении соревнований

3. САМОСТОЯТЕЛЬНАЯ РАБОТА

Рабочей программой дисциплины ***«Физическая культура и спорт (элективные дисциплины)»*** предусмотрена самостоятельная работа студента бакалавриата в объеме 132 акад. ч. в течении четырех семестров (в 1 и 3 семестре – по 25 часов, во 2 семестре – 26 часов и в 4 семестре – 58 часов).

Самостоятельная работа проводится с целью углубления знаний по дисциплине и предусматривает:

- ознакомление и проработку рекомендованной литературы, работу с электронно-библиотечными системами;

- посещение отраслевых (профильных по физической культуре и спорту) выставок и семинаров;

- участие в конференциях РХТУ им. Д.И. Менделеева по тематике дисциплины;

- подготовку к выполнению контрольных работ по материалу лекционного курса;

- подготовку к сдаче зачета (1, 2, 3 и 4 семестры) по дисциплине.

Планирование времени на самостоятельную работу, необходимого на изучение дисциплины, студентам лучше всего осуществлять на весь период изучения, предусматривая при этом регулярное повторение пройденного материала. Материал, законспектированный на лекциях, необходимо регулярно дополнять сведениями из литературных источников, представленных в рабочей программе. При работе с указанными источниками рекомендуется составлять краткий конспект материала, с обязательным фиксированием библиографических данных источника.

Самостоятельная работа обучающихся при освоении разделов дисциплины осуществляется при руководстве и консультировании ведущего преподавателя отделения (ОФП, ГСС), или специализации (в группах специализаций, осуществляющих деятельность по оказаниюфизкультурно-оздоровительных и спортивных услуг университета), в форме индивидуальных или групповых занятий.

Виды, содержание самостоятельной работы, формы контроля и отчетности о результатах самостоятельной работы, в том числе методические рекомендации обучающимся, преподавателям, определяются рабочей программой дисциплины.

Оценивание результатов самостоятельной работы обучающихся осуществляется в рамках текущего контроля успеваемости и промежуточной аттестации обучающихся.

Разработка кейсов заданий для реализации самостоятельной работы студентов, производится кафедрой физического воспитания университета, с учетом направленности на формирование результатов освоения дисциплины, как части образовательной программы.

Выполнение заданий при реализации часов, выделенных в раздел самостоятельной работы, способствует закреплению студентами знаний и навыков научно-практических основ физической культуры и спорта, методики самостоятельных занятий, особенности использования средств физической культуры для оптимизации работоспособности, а также развития основы и методики развития физических качеств и двигательных навыков. Студенты должны уметь использовать средства и методы физического воспитания для профессионального и личностного развития, физического самосовершенствования, формирования здорового образа жизни; владеть средствами и методами укрепления индивидуального здоровья, ценностями физической культуры личности для успешной социально-культурной и профессиональной деятельности.

Результат самостоятельной работы студентов представляется в виде контрольных работ и отчетов в соответствии с учебно-тематическими планами дисциплины утвержденных для отделений (ОФП, ГСС), или специализации (в группах специализаций, осуществляющих деятельность по оказанию физкультурно-оздоровительных и спортивных услуг университета), в форме индивидуальных или групповых занятий.

Размещение кейсов заданий для самостоятельной работы и предоставление результатов самостоятельной работы студентов возможно: как на бумажном носителе, так и посредством электронных образовательных платформ, после чего студенты допускаются к промежуточной аттестации.

Для отдельных обучающихся в зависимости от степени ограниченности здоровья возможна разработка индивидуального учебного плана самостоятельной работы с индивидуальными заданиями и сроками их выполнения.

Для инвалидов и лиц с ОВЗ в университете устанавливается особый порядок освоения дисциплины, с учетом рекомендаций и заключения выданного по результатам медицинского обследования (основанием является медицинский документ, предоставленный из медицинских учреждений, имеющих лицензию на право ведения медицинской деятельности), кафедрой физического воспитания университета разрабатываются кейсы заданий для реализации самостоятельной работы в отделениях по Адаптивной физической культуре.

Порядок организации самостоятельной работы студентов по дисциплине разрабатывается кафедрой физического воспитания университета и согласовывается с учебным управлением университета, а также утверждается проректором по учебной работе.

№	Самостоятельная работа Раздел дисциплины по семестрам	I	II	III	IV	Всего часов СР
1.	**Раздел 1. Основы построения оздоровительной тренировки**					**70**
1.1.	Оздоровительная направленность – как важнейший принцип системы физического воспитания	2		2		4
1.2.	Основы построения оздоровительной тренировки	6	6	8	10	30
1.3.	Физкультурно-оздоровительные методики и системы	4	6	4	6	20
1.4.	Оценка состояния здоровья	4	2	2	8	16
2	**Раздел 2. Двигательные возможности человека – воспитание физических качеств. ВФСК ГТО**					**45**
2.1.	Появление и внедрение комплекса ГТО		2		1	3
2.2.	Воспитание физических качеств обучающихся	2	2	2	12	18
2.3.	Профессионально-прикладная физическая подготовка	2	2	2	4	10
2.4.	Подвижность двигательного навыка. Взаимосвязь физических качеств		4	2	8	14
3	**Раздел 3. Методика организации и проведения спортивных соревнований и физкультурно-массовых мероприятий.** **Этика физической культуры и спорта**					**17**
3.1.	Характеристика спортивных соревнований и физкультурно-массовых мероприятий	2			1	3
3.2.	Организация спортивных мероприятий	2	2	2		6
3.3.	Нравственные отношения в спорте				4	4
3.4.	Профилактика нарушений спортивной этики. ВАДА				4	4
	ИТОГО	**24**	**26**	**24**	**58**	**132**

8. ПРИМЕРЫ ОЦЕНОЧНЫЕХ СРЕДСТВ ДЛЯ КОНТРОЛЯ ОСВОЕНИЯ ДИСЦИПЛИНЫ

(полный перечень оценочных средств – отдельный документ)

8.1. Образец контрольного задания – практические тесты по общей физической подготовке
(проводятся в начале семестра, результаты приведены в соответствии с нормами ВФСК ГТО – для сравнительного анализа)

МУЖЧИНЫ				ЖЕНЩИНЫ			
4 балла. золото	3балла, серебро	2 балла, бронза	1 балл	4 балла. золото	3балла, серебро	2 балла, бронза	1 балл
1. **БЕГ 100 метров**, сек							
13,5	14,8	15,1	15,2	16,5	17,0	17,5	17,6
2. **КРОСС**, мин.							
3 000 метров				**2 000 метров**			
12,30	13,30	14,00	14,01	10,30	11,15	11,35	11,36
3. **ПРЕСС** (лежа на спине, руки за головой, ноги согнуты в коленях и зафиксированы). Поднять корпус, грудью коснуться колен (оценивается качество выполнения упражнения), количество раз за 1 минуту							
47	40	34	33	47	40	34	33
4. **ПРЫЖОК В ДЛИНУ С МЕСТА**, толчком двумя ногами, см							
240	230	215	214	195	180	170	169
5. **СГИБАНИЕ И РАЗГИБАНИЕ РУК В УПОРЕ** лежа на полу (оценивается качество выполнения упражнения), кол-во раз							
25	20	16	12	14	12	10	9
6. Подтягивание из виса на высокой перекладине, кол-во раз				**6. Подтягивание из виса на низкой перекладине**, кол-во раз			
13	10	9	8	13	10	8	6

8.2. Образец контрольного задания – практические тесты по общей физической подготовке
(проводятся в конце каждого семестра)

МУЖЧИНЫ				ЖЕНЩИНЫ			
1. «ГИБКОСТЬ» – Наклон вперед из положения стоя с прямыми ногами на гимнастической скамье (ниже уровня скамьи – см)							
4 балла	3 балла	2 балла	1 балл	4 балла	3 балла	2 балла	1 балл
+13	+7	+6	+5	+16	+11	+8	+7
2. Метание спортивного снаряда (мяча 150 г) с расстояния 6 м в мишень диаметром 1 м (пять попыток)							
4 балла	3 балла	2 балла	1 балл	4 балла	3 балла	2 балла	1 балл
5	4	3	2	5	4	3	2

Правильность выполнения контрольных нормативов – тестов (для сравнительного анализа нормы ГТО Всероссийского физкультурно-оздоровительного комплекса)

1. «Гибкость» – наклон вперед из положения стоя с прямыми ногами стоя на гимнастической скамье

Примите исходное положение: ноги выпрямлены в коленях, расстояние между стопами 10 – 15 сантиметров. Выполните два предварительных наклона, при третьем согнитесь и задержитесь в этом положении в течении двух секунд.

2. Метание теннисного меча

Производится с шести метров, на стене гимнастический обруч диаметром 90 см, исходное положение: туловище повернуто грудью в сторону метания, правая рука согнута в локте, локоть опущен, кисть с мячом на уровне плеча, перейдите в положение натянутого лука, финальное усилие с активным захлестом кисти руки, туловище и ноги выпрямляются.

Ошибки:

1) Заступ за линию метания;

2) Снаряд не попал в «коридор»;

3) Попытка выполнена без разрешения судьи.

Участнику предоставляется право выполнить три броска. В зачет идет лучший результат. Измерение производится от линии метания до места приземления снаряда.

Участники V – VII ступеней выполняют метание спортивного снаряда весом 700 и 500 г.

3. Бег на короткие дистанции – 100 метров

Технику бега на короткие дистанции можно условно разбить на 4 фазы:

- старт
- стартовый разбег
- бег на дистанции
- финиширование

4. КРОСС – бег на длинные дистанции по пересеченной местности

Кросс – бег по пересеченной местности. Это легкоатлетическая дисциплина, которая направлена на гармоничное физическое развитие человека. Занятия кроссом благотворно влияют на организм в целом: развивают силу мышц, укрепляют нервную систему, улучшают кровообращение и дыхательную работу. Кроме того, кроссы развивают сообразительность человека, умение

преодолевать препятствия и распределять свои силы. Основными задачами кроссовой подготовки являются: тренировка выносливости; развитие скорости, силы и ловкости; воспитание потребности в самостоятельных физических занятиях.

Уроки кроссовой подготовки следует начинать с разминки. Она может длиться от 5 до 15 минут. Не стоит усердствовать, чтобы поберечь силы для выполнения основных упражнений. Комплекс разминки включает разные виды ходьбы (на носках и на пятках), бег приставным шагом на правый и левый бок и упражнение на дыхание. В качестве общего разогрева мышц тела можно использовать классические вращения головой и руками, наклоны вперед/назад, выпады и прыжки (http://fb.ru/article/287300/krossovaya-podgotovka-znachenie)

5. Прыжок в длину с места толчком двумя ногами

Прыжок в длину с места толчком двумя ногами выполняется в соответствующем секторе для прыжков. Место отталкивания должно обеспечивать хорошее сцепление с обувью. Участник принимает исходное положение (далее – ИП): ноги на ширине плеч, ступни параллельно, носки ног перед линией измерения.

Одновременным толчком двух ног выполняется прыжок вперед. Мах руками разрешен.

Измерение производится по перпендикулярной прямой от линии измерения до ближайшего следа, оставленного любой частью тела участника. Участнику предоставляются три попытки. В зачет идет лучший результат.

Ошибки:

1) заступ за линию измерения или касание ее;

2) выполнение отталкивания с предварительного подскока;

3) отталкивание ногами разновременно.

6. **Пресс** – норматив на укрепление мышц брюшного пресса. Упражнение выполняется только на жесткой поверхности. На пол необходимо положить туристический коврик. Выполнять упражнение «пресс» могут только те студенты, у которых нет проблем со спиной (!) для тех студентов, у которых группа здоровья – основная. Верхний пресс: согните ноги в коленях, поднимайте корпус вверх, причем поясница не должна отрываться от пола, только предплечья и лопатки.

Упражнение выполняется плавно, избегая рывков. Вдох стоит делать, поднимая корпус, а выдох – возвращаясь в исходное положение.

7. «Отжимание»:

7.1. Сгибание и разгибание рук в упоре лежа на полу

Тестирование сгибания и разгибания рук в упоре лежа на полу, может проводится с применением «контактной платформы», либо без нее. Сгибание и разгибание рук в упоре лежа на полу, выполняется из ИП: упор лежа на полу, руки на ширине плеч, кисти вперед, локти разведены не более чем на 45 градусов, плечи, туловище и ноги составляют прямую линию. Стопы упираются в пол без опоры.

Сгибая руки, необходимо коснуться грудью пола или «контактной платформы» высотой 5 см, затем, разгибая руки, вернуться в ИП и, зафиксировав его на 0,5 с, продолжить выполнение тестирования.

Засчитывается количество правильно выполненных сгибаний и разгибаний рук.

Ошибки:

6. касание пола коленями, бедрами, тазом;

2) нарушение прямой линии «плечи - туловище – ноги»;

3) отсутствие фиксации на 0,5 с ИП;

4) поочередное разгибание рук;

5) отсутствие касания грудью пола (платформы);

6) разведение локтей относительно туловища более чем на 45 градусов.

7.2. Сгибание и разгибание рук в упоре лежа на гимнастической скамье или на сиденье стула

Сгибание и разгибание рук в упоре лежа выполняется из ИП: упор лежа на гимнастической скамье (или сиденье стула), руки на ширине плеч, кисти рук опираются о передний край гимнастической скамьи (или сиденья стула), плечи, туловище и ноги составляют прямую линию. Стопы упираются в пол без опоры.

Сгибая руки, необходимо прикоснуться грудью к гимнастической скамье (или сиденья стула), затем, разгибая руки, вернуться в ИП и, зафиксировав его на 0,5с, продолжить выполнение упражнения.

Засчитывается количество правильно выполненных сгибаний - разгибаний рук, фиксируемых счетом судьи в ИП.

Ошибки:

1) касание пола коленями;
2) нарушение прямой линии «плечи – туловище – ноги»;
3) отсутствие фиксации ИП на 0,5с;
4) поочередное разгибание рук;
5) отсутствие касания грудью скамьи (или стула).

8. Подтягивание из виса на высокой перекладине (мужчины)

Подтягивание из виса на высокой перекладине выполняется из ИП: вис хватом сверху, кисти рук на ширине плеч, руки, туловище и ноги выпрямлены, ноги не касаются пола, ступни вместе.

Участник подтягивается так, чтобы подбородок пересек верхнюю линию грифа перекладины, затем опускается в вис и, зафиксировав на 0,5 с ИП, продолжает выполнение упражнения. Засчитывается количество правильно выполненных подтягиваний.

Ошибки:

1) подтягивание рывками или с махами ног (туловища);
2) подбородок не поднялся выше грифа перекладины;
3) отсутствие фиксации на 0,5 с ИП;
4) разновременное сгибание рук.

8.3. Примеры контрольных вопросов для текущего контроля освоения дисциплины

Раздел 1.

3. Формы занятий физическими упражнениями.
4. Что такое урочные формы занятий? Приведите примеры.
5. Что такое внеурочные формы занятий? Приведите примеры.
6. Малые формы занятий – это.
7. Крупные формы занятий – это.
8. Соревновательные формы занятий – это.
9. Основная направленность занятий по общей физической подготовке.
10. Спортивно-тренировочные занятия – это.
11. Методико-практические занятия – это.
12. Занятия по прикладной физической подготовке – это.
13. Для чего необходима вводная часть, подготовительная, основная, заключительная части занятия?
14. Индивидуальные и групповые занятия.
15. Цель спортивной тренировки.
16. Какие стороны подготовки спортсмена входят в содержание спортивной тренировки?
17. Для чего необходима теоретическая подготовка спортсмена в выбранном виде спорта?
18. Что включает в себя техническая подготовка спортсмена?
19. Для чего необходима психологическая подготовка спортсмена?
20. Для чего необходима тактическая подготовка спортсмена?
21. Какие основная задачи решаются в ходе подготовки оздоровительной тренировки?

22. Какие задачи решаются в ходе спортивной тренировки?
23. В чем разница между оздоровительной и спортивной тренировкой?
24. Чем характеризуется «тренированность»?
25. Чем характеризуется «подготовленность»?
26. Чем характеризуется «спортивная форма»?
27. Что такое «специальная тренированность»?
28. Что такое «общая тренированность»?
29. Перечислите принципы спортивной тренировки.
30. Перечислите принципы оздоровительной тренировки.
31. Для чего необходим принцип индивидуализации при построении и проведении тренировок?
32. Чем характеризуется спортивная специализация?
33. Избранные соревновательные упражнения, специально подготовленные упражнения – это.
34. Перечислите методы спортивной тренировки.
35. Общепедагогические методы спортивной тренировки – это.
36. Практические методы, наглядные методы - это.
37. Какие методы направлены (преимущественно) на совершенствование физических качеств?
38. Что такое интервальный метод тренировки?
39. Для чего используется игровой метод оздоровительной тренировки?
40. Чем характеризуется структура тренировки?
41. Чем характеризуется этап углубленной специализации?
42. Чем характеризуется этап совершенствования?

Раздел 2.

26. Комплекс ГТО в нашей стране впервые был введен?
27. Из скольких ступеней состоял первый комплекс ГТО в нашей стране?
28. Когда была введена вторая ступень комплекса ГТО?
29. Для кого введена ступень «Будь готов к труду и обороне»?
30. Для кого введена специальная ступень комплекса ГТО «ВСК» (военно-спортивный комплекс)?
31. Когда и для кого введена ступень «ГЗР» (готов к защите Родины)?
32. В 1968 году введен комплекс «Готов к гражданской обороне», для какой категории граждан введен этот комплекс?
33. В каком году де-факто прекратил свое существование комплекс ГТО?
34. По чьей инициативе возрожден ВФСК ГТО и когда?
35. Современный комплекс ГТО сколько включает ступеней и сколько частей?
36. На что направлена нормативно-тестирующая часть ВФСК ГТО, на что направлена спортивная часть ВФСК ГТО?
37. На каких принципах построен комплекс ГТО?
38. Основными направлениями внедрения комплекса ГТО являются:
39. Структура каждой ступени комплекса ГТО включает в себя сколько блоков?
40. К обязательным тестам относятся:
41. К тестам по выбору относятся:
42. Кто такие послы ГТО? Что включает в себя фирменный стиль ГТО?
43. Что такое идентификационный номер и из скольких цифр он состоит? Что означают цифры идентификационного номера?
44. В течение какого срока действительная медицинская справка-допуск на выполнение норм ГТО?
45. В течении какого времени выполняются нормативы комплекса ГТО?
46. Для чего оформляется протокол тестирования, и кто его подписывает? Сколько лет хранятся данные о выполнении гражданами испытаний комплекса ГТО?
47. Какой период времени действует знак отличия ГТО?
48. Кем выпускается приказ о награждении граждан золотым знаком ГТО?
49. Для того чтобы участники могли полностью реализовать свои способности тестирование начинается с наименее энергозатратных видов испытаний. Каких?

50. Наиболее эффективной порядок сдачи норм комплекса ГТО?
51. Как выполняется норматив «челночный бег»?
52. Как выполняется норматив «бег на 30, 60, 100 м»; как выполняется норматив «бег на 1; 1,5; 2; 3 км»?
53. Как выполняется норматив «смешанное передвижение», как выполняется норматив «кросс по пересеченной местности»?
54. Как выполняется норматив «прыжок в длину с места»?
55. Как выполняется норматив «Подтягивание из виса лежа на низкой перекладине», как выполняется норматив «подтягивание на высокой перекладине»?
56. Как выполняется норматив «рывок гири»?
57. Как выполняется норматив «сгибание и разгибание рук в упоре лежа»?
58. Как выполняется норматив «поднимание туловища из положения лежа на спине»?
59. Как выполняется норматив «наклон вперед из положения стоя с прямыми ногами на полу или на гимнастической скамье»?
60. Как выполняется норматив «метание теннисного мяча в цель», как выполняется норматив «метание спортивного снаряда на дальность»?
61. Как выполняется норматив «плавание на 10, 15, 25, 50м»?
62. Как выполняется норматив «бег на лыжах на 1, 2, 3, 5 км»?
63. Как выполняется норматив «стрельба из пневматической винтовки»?
64. Как выполняется норматив «туристический поход с проверкой туристических навыков»?
65. Как выполняется норматив «скандинавская ходьба»?

Раздел 3.

- Физкультурно-спортивные мероприятия – это.
- Массовые физкультурно-оздоровительные мероприятия – это.
- Чем отличатся массовые физкультурно-оздоровительные мероприятия от спортивных соревнований?
- Рекламно-пропагандистские мероприятия – это.
- Учебно-тренировочные мероприятия – это.
- Предмет состязаний – это.
- Судейство – это.
- Спортсмены – это.
- Классификация спортивных соревнований.
- Классификация спортивных соревнований по целям их проведения:
- Главные (основные) спортивные соревнования – это.
- Отборочные спортивные соревнования – это.
- Подводящие спортивные соревнования – это.
- Квалификационные спортивные соревнования – это.
- Подготовительные спортивные соревнования – это.
- Что такое ЕВСК?
- Перечислите комплексные соревнования.
- Перечислите соревнования по отдельным видам спорта (дифференциация).
- Чемпионаты, кубки, первенства – это (в соответствии с ЕВСК).
- Кем разрабатываются правила военно-прикладных и служебно-прикладных видов спорта?
- Кем разрабатываются правила национальных видов спорта?
- Спорт высших достижений – это.
- Что такое ЕКП (единый календарный план)? Из каких частей состоит ЕКП?
- Где закреплен порядок организации и проведения крупнейших спортивных соревнований (Олимпийских игр)?
- Что делает организация, организующая и проводящая соревнования – назовите порядок.
- Для чего необходимы волонтеры?
- Кто такие волонтеры?

- Спортивные соревнования классифицируются с использованием ряда оснований. Каких?
- Что такое сценарий спортивного соревнования? Что взято за основу сценария почти любого спортивного соревнования?
- Системы (способы) проведения спортивных соревнований. Система непосредственного определения мест:
- Круговая система. Система с выбыванием - это:
- Что такое четвертьфиналом? Принцип. Что такое полуфиналом? Принцип. Что такое финал? Принцип.
- Что в себя включает смешанная система соревнований?
- Что такое блицтурниры?
- Чем обуславливается выбор системы проведения соревнований?
- Что включает в себя обеспечение безопасности проведения соревнований?
- Что включается в понятие «этика спорта»? Профессиональная этика – это?
- FAIR PLAY – как основа этичного поведения. Принципы Fair Play.
- Профилактика нарушений спортивной этики.
- ВАДА. ее цели и задачи.

9. УЧЕБНО-МЕТОДИЧЕСКОЕ ОБЕСПЕЧЕНИЕ ДИСЦИПЛИНЫ

9.1. Рекомендуемая литература.

А. Основная литература

1. Головина В.А., Акулова Т.Н., Иванов И.В. Учебная и внеучебная физкультурно-оздоровительная и спортивно-массовая работа. – 2-е изд., перераб. и доп. - М.: РХТУ им. Д.И. Менделеева, 2014. – 40 с.

2. Олимпийский учебник студента: учебное пособие для олимпийского образования в высших учебных заведениях / В.С. Родиченко и др.; Олимпийский комитет России. – 9-е изд., перераб. и доп. – М.: Советский спорт, 2011. – 136с.ил.

3. Т.Н. Акулова, В.А. Головина, В.Д. Щербинина Физическая культура. Самбо. Учебно-методический комплекс. – М.: РХТУ им. Д.И. Менделеева, 2013. – 80 с.

4. Т.Н. Акулова, В.А. Головина, Р.В. Якушин Физическая культура. Бальные танцы: Учебно-методический комплекс. – М.: РХТУ им. Д.И. Менделеева, 2013. – 72 с.

5. Т.Н. Акулова, В.А. Головина, О.В. Носик, И.В. Иванов Физическая культура. Оздоровительная аэробика. Учебно-методический комплекс. – М.: РХТУ им. Д.И. Менделеева, 2013. – 85 с.

6. Т.Н. Акулова, В.А. Головина, С.А. Ушаков, И.В. Иванов Физическая культура. Атлетическая гимнастика. Зал КСК «Тушино». Учебно-методический комплекс. – М.: РХТУ им. Д.И. Менделеева, 2015. – 116 с.

Б. Дополнительная литература

1. Н.В. Решетников и др. Физическая культура: Учебник. – М.: Академия, 2012, 176 с.

2. О.В. Носик, В.А. Головина, Т.Н. Акулова. Классическая аэробика. Учебно-методическое пособие. – М.: РХТУ им. Д.И. Менделеева, 2015. – 24 с.

3. Ю.П. Липченко, В.А. Головина, И.В. Иванов. Методические рекомендации по обучению плаванию студентов с высокой степенью водобоязни и психогенной напряженностью. Учебно-методическое пособие. – М.: РХТУ им. Д.И. Менделеева, 2015. – 16 с.

4. М.Б. Рощина, А.Н. Хорошев. Построение процесса тренировки квалифицированных пловцов – студентов учебных заведений. – М.: РХТУ им. Д.И. Менделеева, 2015. – 36 с.

5. О.В. Носик, Т.Н. Акулова, В.А. Головина, И.В. Иванов. Основы степ-аэробики. Учебно-методическое пособие. – М.: РХТУ им. Д.И. Менделеева, 2016. – 40 с.

6. О.В. Носик, Т.Н. Акулова, В.А. Головина. Средства и методы развития гибкости в учебных программах по оздоровительной аэробике. Учебно-методическое пособие. – М.: РХТУ им. Д.И. Менделеева, 2016. – 20 с.

7. О.В. Носик, Т.Н. Акулова, В.А. Головина, В.В. Головина. Теория и методика силовой аэробики. Учебно-методическое пособие. – М.: РХТУ им. Д.И. Менделеева, 2016. – 24 с.

8. О.В. Носик, Т.Н. Акулова, В.А. Головина, Д.Ю. Кладова. Теория и методика танцевальной аэробики. Учебно-методическое пособие. – М.: РХТУ им. Д.И. Менделеева, 2016. – 24 с.

9. В.В. Головина, О.В. Носик, Т.Н. Акулова, В.А. Головина. Аэробика и активный отдых. Часть 1 (TRX). Учебно-методическое пособие. – М.: РХТУ им. Д.И. Менделеева, 2016. – 24 с.

10. Головина В.В., Акулова Т.Н., Головина В.А. Формирование мышечного корсета на занятиях по оздоровительной аэробике для студентов непрофильного вуза (учебно-методическое пособие). – М.: РХТУ им. Д.И. Менделеева, 2017. – 20 с.

11. Рощина М.Б., Хорошев А.Н. Самостоятельные занятия физической культурой для студентов старших курсов (учебно-методическое пособие). - М.: РХТУ им. Д.И. Менделеева, 2017. – 36 с.

12. Якушин Р.В., Акулова Т.Н., Головина В.А. Бальные танцы. Самба. Адаптированный курс для студентов непрофильных специальностей. – М.: РХТУ им. Д.И. Менделеева, 2017. – 36 с.

13. О. В. Носик, Т. Н. Акулова, В. А. Головина, Е. А. Кустова. Аэробика и активный отдых. Часть 2 (Универсальный фитбол). Учебно-методическое пособие. – М.: РХТУ им. Д. И. Менделеева, 2018. – 28 с.

14. О. В. Носик, Т. Н. Акулова, Д. Ю. Кладова. Нетрадиционные технологии Адаптивной физической культуры. Фитбол. Учебно-методическое пособие. – М.: РХТУ им. Д. И. Менделеева, 2018. – 28 с.

15. Адаптивная физическая культура в специальных медицинских группах в непрофильных вузах / сост. Г.И. Тараканова − М.: РХТУ им. Д.И. Менделеева, 2019. – 24

9.2. Рекомендуемые источники научно-технической информации

- Раздаточный иллюстративный материал к лекциям.

- Презентации к лекциям.

- Методические рекомендации по выполнению самостоятельных работ.

- Видео-консультации в условиях реализации дисциплины с ЭО и ДОТ.

Публицистические журналы и научные журналы, перечня ВАК:

1. «Большой спорт» – журнал Алексея Немова. ISSN 1817–2547 https://publishing.mediacrat.com/ru/projects/bolshoy-sport
2. «Физическая культура, спорт – наука и практика». ISSN 1817-4779 https://kgufkst.ru/science/nauchno-metodicheskiy-zhurnal/
3. Лыжный спорт. ISSN 1729-6595 https://www.skisport.ru/
4. Шахматное обозрение. ISSN 0205-8316.http://www.64.ru/
5. Человек. Спорт. Медицина. ISSN 2500-0195, https://hsm.susu.ru/hsm/index
6. «Железный мир» ISSN 1726-8109 www.ironworld.ru
7. «Коневодство и конный спорт» ISSN http://www.konevodstvo.org/
8. «Легкая атлетика» ISSN 0024-4155

Ресурсы информационно–телекоммуникационной сети Интернет:

http://studsport.ru

Общероссийская общественная организация «Российский студенческий спортивный союз». Портал посвящен студенческому спорту как в Российской Федерации, так и в каждом конкретном регионе страны.

https://mrsss.ru/

Московское региональное отделение Общероссийской общественной организации «Российский студенческий спортивный союз». Портал посвящен студенческому спорту в Москве (вузы Москвы)

https://vk.com/kafedrasportarxty

Кафедра спорта РХТУ им. Д.И. Менделеева в контакте.

Страница создана с целью просвещения и популяризации спорта в Российском химико-технологическом университете, а также является навигатором в учебной деятельности по дисциплинам «Физическая культура и спорт» и «Элективные дисциплины по физической культуре и спорту».

http://o-gto.ru/normy-gto-tablitsa-normativov/

Портал является проводником по Всероссийскому физкультурно-спортивному комплексу «Готов к труду и обороне» (нормы ГТО, таблицы нормативов, техника выполнения, соревнования ГТО).

https://www.minsport.gov.ru/sport/high-sport/skrytaya-edin-vseros/31598/

Отдельный раздел на сайте Министерства спорта Российской Федерации, посвящен нормативному документу – Единая Всероссийская спортивная классификация 2018 – 2021 гг. (о всех видах спорта, правилах получения и присвоения разрядов и званий)

9.3. Средства обеспечения освоения дисциплины

Для реализации рабочей программы подготовлены следующие средства обеспечения освоения дисциплины:

- компьютерные презентации интерактивных лекций – по видам спорта (общее число слайдов не менее 20);

- банк тестовых заданий для текущего контроля освоения дисциплины (общее число вопросов – 40);

- банк тестовых заданий для итогового контроля освоения дисциплины (общее число вопросов – 40).

15.1.1. Для теоретического раздела:

- лекционная учебная аудитория, оборудованная переносными электронными средствами демонстрации (компьютер/ноутбук со средствами звуковоспроизведения, проектор, экран) и учебной мебелью;

15.1.2. Для практического раздела:

- шведские стенки;
- скамейки гимнастические;
- мячи набивные;
- скакалки, гимнастические палки, обручи;
- резина спортивная;
- «колпачки» сигнальные;
- рулетки, секундомеры, измерительные линейки большие;
- коврики туристические, маты;
- зеркальная стенка;
- индивидуальный инвентарь по выбранному виду спорта.

15.1.3. Для контрольного раздела (подготовка и сдача контрольных нормативов-тестов по общейфизической подготовке):

- измерительные линейки большие и малые («прыжок в длину с места», «гибкость»);
- коврики туристические (норматив «пресс»);
- гимнастические скамейки (норматив – «сгибание и разгибание рук в упоре лежа от гимнастической скамьи», «гибкость»);
- мячи для тенниса (норматив «меткость»);
- секундомеры, сигнальная лента, планшеты, цветные карточки участника, оградительные флажки (норматив «кросс», «100 метров»);
- индивидуальный инвентарь по выбранному виду спорта.

Для освоения дисциплины используются следующие нормативные и нормативно-методические документы:

– Федеральный закон Российской Федерации от 29.12.2012 № 273-ФЗ «Об образовании в Российской Федерации» [Электронный ресурс] – Режим доступа: http://pravo.gov.ru/proxy/ips/?docbody=&nd=102162745&intelsearch=273-%D4%C7 / (дата обращения: 17.06.2020.).

– Федеральные государственные образовательные стандарты высшего образования // Координационный совет учебно-методических объединений и научно-методических советов высшей школы. Портал Федеральных образовательных стандартов высшего образования [Электронный ресурс] – Режим доступа: http://fgosvo.ru/fgosvo/151/150/24 / (дата обращения: 17.06.2020.).

– Приказ Министерства образования и науки РФ от 23.08.2017 № 816 «Об утверждении Порядка применения организациями, осуществляющими образовательную деятельность, электронного обучения, дистанционных образовательных технологий при реализации образовательных программ» [Электронный ресурс]. Режим доступа: http://pravo.gov.ru/proxy/ips/?docbody=&nd=102447332&intelsearch=816+%EF%F0%E8%EA%E0%E7 / (дата обращения: 17.06.2020.).

При освоении дисциплины студенты должны использовать информационные и информационно-образовательные ресурсы следующих порталов и сайтов:

- Система федеральных образовательных порталов. Система открытого образования. Консалтинговый центр ИОС ОО РФ [Электронный ресурс] – Режим доступа: http://www.openedu.ru / (дата обращения: 17.06.2020).
- Информационная система «Единое окно доступа к образовательным ресурсам». URL: http://window.edu.ru / (дата обращения: 17.06.2020).
- ФЭПО: соответствие требованиям ФГОС [Электронный ресурс] – Режим доступа: http://fepo.i-exam.ru / (дата обращения17.06.2020.).

- Федеральный закон Российской Федерации от 04.12.2007 N 329-ФЗ «О физической культуре и спорте в Российской Федерации» [Электронный ресурс] – Режим доступа: http://www.consultant.ru (дата обращения 17.06.2020.)

- Приказ Минобразования РФ от 01.12.1999 N 1025 «Об организации процесса физического воспитания в образовательных учреждениях начального, среднего и высшего профессионального образования» [Электронный ресурс] – Режим доступа: http://www.consultant.ru (дата обращения 17.06.2020.)

- Приказ Госкомвуза РФ от 26.07.1994 N 777 (ред. от 01.12.1999) «Об организации процесса физического воспитания в высших учебных заведениях. Инструкция по организации и содержанию работы кафедр физического воспитания высших учебных заведений» [Электронный ресурс] – Режим доступа: http://www.consultant.ru (дата обращения 17.06.2020.)

- Указ Президента РФ от 24.03.2014 N 172 «О Всероссийском физкультурно-спортивном комплексе «Готов к труду и обороне» (ГТО)» [Электронный ресурс] – Режим доступа: http://www.kremlin.ru/acts/bank/38224 (дата обращения 17.06.2020.)

- Нормы ГТО. Таблица нормативов [Электронный ресурс] – Режим доступа: https://www.gto.ru/norms (дата обращения 17.06.2020).

- Приложение № 4 к Порядку проведения профилактических медицинских осмотров несовершеннолетних, утвержденному приказом Министерства здравоохранения Российской Федерации от 10 августа 2017 г. № 514 н «Медицинское заключение о принадлежности несовершеннолетнего к медицинской группе для занятий физической культурой» [Электронный ресурс] – Режим доступа: http://www.consultant.ru/document/cons_doc_LAW/ (дата обращения 17.06.2020).

- Страница кафедры физического воспитания РХТУ им. Д.И. Менделеева в контакте [Электронный ресурс] – Режим доступа: https://vk.com/kafedrasportarxty (дата обращения 17.06.2020).

Для реализации рабочей программы с использованием электронного обучения (ЭО) и дистанционных образовательных технологий (ДОТ) применяются следующие образовательные технологии и средства обеспечения дисциплины:

– ЭИОС РХТУ им. Д.И. Менделеева;

– аккаунты microsoft с лицензией для образовательных учреждений на платформе Microsoft Teams;

– учебный портал Moodle РХТУ им. Д.И. Менделеева;

– сервисы по доставки e-mail сообщений (muctr.ru);

– интерактивная работа в системе мгновенного обмена текстовыми сообщениями для мобильных и иных платформ с поддержкой голосовой и видеосвязи WhatsApp;

Для проведения промежуточных и итоговой аттестации могут использоваться такие сервисы как: Яндекс, Google Формы, Zoom, Skype.

Особенности реализации дисциплины для студентов, осваивающих образовательные программы с применением электронного обучения, дистанционных образовательных технологий, также заключаются в интенсивной самостоятельной подготовке студентов и контроле результатов освоения ими разделов программы.

Консультирование для студентов, осваивающих образовательные программы с применением электронного обучения, дистанционных образовательных технологий, проводятся преподавателями в том же объеме, что и для студентов, осваивающих образовательные программы с применением традиционных технологий. Формой проведения консультаций является вебинар.

а. МЕТОДИЧЕСКИЕ УКАЗАНИЯ ДЛЯ ОБУЧАЮЩИХСЯ

10.1. Для студентов, обучающихся без использования дистанционных образовательных технологий

Методические рекомендации по организации учебной работы обучающегося в бакалавриате направлены на повышение ритмичности и эффективности его аудиторной и самостоятельной работы по дисциплине.

Дисциплина включает 3 раздела, каждый из которых имеет определенную логическую завершенность. При изучении материала каждого раздела рекомендуется регулярное повторение как законспектированного лекционного материала и дополнение его сведениями из литературных источников, представленныхв рабочей программе, так и регулярное посещение практических занятий: методических и профессионально-прикладных.

Практический раздел программы реализуется на учебно-тренировочных занятиях в учебных группах по общей физической подготовке или по выбранному виду спорта.

Практические занятия помогают приобрести опыт творческой практической деятельности, развивают самостоятельность в физической культуре и спорте в целях достижения физического совершенства, повышают уровень функциональных и двигательных способностей, направленно формируют качества и свойства личности.

Практический раздел включает в себя подразделы: по общей физической подготовке (ОФП) и специальной физической подготовке по видам спорта (СФП).

Учебно-тренировочные занятия базируются на широком использовании теоретических знаний и методических умений, на применении разнообразных средств физической культуры и спорта, спортивной и профессионально-прикладной физической подготовке.

Уделяется внимание вопросам проведения соревнований (правила соревнований, система розыгрышей, определение победителей, оборудование и инвентарь).

На практических занятиях обучающие изучают физические качества личности такие как выносливость, скорость, гибкость и других, проходят обучение по правильному выполнению контрольных нормативов – тестов ВФСК ГТО, которые сдаются в конце каждого из четырех семестров. Эти нормативы выполняются в часы, выделенные учебным планом на аудиторную работу.

Критерием успешности освоения учебного материала является экспертная оценка преподавателя, учитывающая *регулярность посещения обязательных учебных занятий*, выполнение установленных на данный семестр контрольных нормативов (тестов) общей физической и спортивно-технической подготовки для отдельных групп различной спортивной направленности, в соответствии с принятой в университете рейтинговой системой оценки знаний.

В каждом семестре обучающемуся предоставляется возможность совершенствоваться в избранном виде спорта; предоставляется возможность работать над воспитанием своих физических качеств и совершенствовать их. С этой целью, предусмотрена в каждом семестре сдача контрольных тестов (нормативов).

Для освоения часов дисциплины студент выбирает на текущий учебный семестр отделение или специализацию. Реализация учебно-тематического плана выбранной специализации в семестрах распределяется между практическими занятиями, самостоятельной работой студентов, и выполнением видов текущего и итогового контроля.

В 1-м и 4-м семестрах студенту необходимо посетить 16 практических занятий (16 х 2 –каждое занятие оценивается в два балла – итого 32 балла). Также при посещении практических

занятий, студент может освоить 32 учебных часа дисциплины (16 х 2 – каждое занятие позволяет освоить два часа дисциплины – итого 32 часа).

Во 2-м и 3-м семестрах студенту необходимо посетить 33 практических занятия (33 х 2 – каждое занятие оценивается в два балла – итого 66 баллов). Также при посещении практических занятий, студент может освоить 66 учебных часов дисциплины (33 х 2 – каждое занятие позволяет освоить два часа дисциплины – итого 66 часов).

Часы самостоятельной работы (далее СР), реализуются путем выполнения блоков заданий, разработанных кафедрой физического воспитания в соответствии с учебно-тематическими планами отделений или специализаций на текущий учебный семестр, а также за счет часов отводящихся на подготовку к выполнению реферативной и теоретической тестовой работы. Таким образом:

- в 1-м семестре СР составляет 24 часа;
- во 2-м семестре СР составляет 26 часов;
- в 3-м семестре СР составляет 24 часа;
- в 4-м семестре СР составляет 58 часов.

Своевременное выполнение в течение семестра всех блоков самостоятельной работы (сроки выполнения строго ограничены), оценивается:

- в 1-м семестре max 26 баллов;
- во 2-м семестре max 14 баллов;
- в 3-м семестре max 14 баллов;
- в 4-м семестре max 28 баллов.

В рамках текущего и итогового контроля (контактная самостоятельная работа), происходит сдача-прием контрольных нормативов (каждый норматив - 4 балла). В 1-м и 4-м семестрах (4 норматива х 4 балла – итого 16 баллов). Во 2-м и 3-м семестрах (5 нормативов х 4 балла – итого 20 баллов).

В также обучающийся выполняет теоретическую тестовую работу (теоретический зачет по теме предоставленного лекционного материала) по выбранной специализации, виду спорта (max 12 баллов).

Для студентов, освобожденных по медицинским показаниям от выполнения некоторых контрольных нормативов, предусмотрено выполнение и защита реферативного задания по выбранной специализации, виду спорта в 1-м и 4-м семестрах (max 12 баллов).

К выполнению контрольных нормативов, итоговых блоков заданий самостоятельной работы, теоретической тестовой работы, студент допускается при условии обязательного освоения в ходе семестра не менее 40 часов учебной дисциплины (за счет практических занятий и промежуточных блоков самостоятельной работы).

Огромное внимание уделяется участию обучающихся в соревнованиях различного ранга, а также в спортивных конференциях, участию обучающихся в волонтерской деятельности: помощи в судействе и проведении соревнований.

Итого: 100 баллов.

10.1.1.

РЕЙТИНГОВАЯ СИСТЕМА

по дисциплине

1 курс, I семестр (осенний) 2020/2021 уч. г.

(Группа здоровья основная)

Месяц	Практические занятия (контактная работа)		Текущий и итоговый контроль			
			Самостоятельная работа*		Контактная самостоятельная работа*	
	Освоенные часы (практ. занятия)	***баллы***	***Освоенные часы***	***баллы***	***Контрольные нормативы***	***баллы***
Сентябрь	8 часов (4занятия)	8 баллов	-	-	100м** Кросс**	4 балла 4 балла
Октябрь	8 часов (4 занятия)	8 баллов	6 часов	10 баллов	-	-
Ноябрь	8 часов (4 занятия)	8 баллов	6 часов	10 баллов	-	-
Декабрь	8 часов (4 занятия)	8 баллов	12 часов	40 баллов	Пресс** Отжимание** Длина**	4 балла 4 балла 4 балла
					Специальные*** нормативы	8 баллов
Всего в семестре	32 часа (16 занятий)	**32 балла**	24 часа	**40 баллов**	**28 баллов**	
ИТОГО	**56** часов **/ 100 баллов**					

1 курс, II семестр (весенний) 2020/2021 уч. г.

(Группа здоровья основная)

Месяц	Практические занятия (контактная работа)		Текущий и итоговый контроль			
			Самостоятельная работа*		Контактная самостоятельная работа*	
	Освоенные часы (практ. занятия)	***баллы***	***Освоенные часы***	***баллы***	***Контрольные нормативы***	***баллы***
Февраль	16 часов (8 занятий)	16 баллов	-	-	-	-
Март	16 часов (8 занятий)	16 баллов	8 часов	-	-	-
Апрель	16 часов (8 занятий)	16 баллов	8 часов	-	Отжимание** Длина**	4 балла 4 балла
Май	18 часов (9 занятий)	18 баллов	10 часов	16 баллов	Пресс** 100м** Кросс**	4 балла 4 балла 4 балла
					Специальные*** нормативы	8 баллов

Всего в семестре	66 часов (33 занятия)	**66 баллов**	26 часов	**16 баллов**	**28 баллов**
ИТОГО	**92** часа **/ 100 баллов**				

* Самостоятельное (или частично самостоятельное) выполнение студентом блоков тематических заданий, разработанных кафедрой физического воспитания в соответствии с учебно-тематическими планами отделений или специализаций на текущий учебный семестр

** Общие контрольные нормативы (их списка норм ВФСК ГТО). К выполнению контрольных нормативов студенту в семестре необходимо освоить не менее 40 часов учебной дисциплины

*** Специальные контрольные нормативы, разработанные кафедрой физического воспитания в соответствии со спецификой отделений или специализаций на текущий учебный семестр. К выполнению контрольных нормативов студенту в семестре необходимо освоить не менее 40 часов учебной дисциплины

2 курс, III семестр (осенний) 2020/2021 уч. г.

(Группа здоровья основная)

Месяц	**Практические занятия (контактная работа)**		**Текущий и итоговый контроль**			
			Самостоятельная работа*		**Контактная самостоятельная работа***	
	Освоенные часы (практ. занятия)	***баллы***	***Освоенные часы***	***баллы***	***Контрольные нормативы***	***баллы***
Сентябрь	16 часов (8 занятий)	16 баллов	-	-	100м** Кросс**	4 балла 4 балла
Октябрь	16 часов (8 занятий)	16 баллов	8 часов		-	-
Ноябрь	16 часов (8 занятий)	16 баллов	8 часов		-	-
Декабрь	18 часов (9 занятий)	18 баллов	8 часов	16 баллов	Пресс** Отжимание** Длина**	4 балла 4 балла 4 балла
					Специальные*** нормативы	8 баллов
Всего в семестре	66 часов (33занятия)	**66 баллов**	24 часа	**16 баллов**	**28 баллов**	
ИТОГО	**90** часов **/ 100 баллов**					

2 курс, IV семестр (весенний) 2020/2021 уч. г.

(Группа здоровья основная)

Месяц	Практические занятия (контактная работа)		Текущий и итоговый контроль			
			Самостоятельная работа*		Контактная самостоят. работа*	
	Освоенные часы (практ. занятия)	***баллы***	***Освоенные часы***	***баллы***	***Контрольные нормативы***	***баллы***
Февраль	8 часов (4занятия)	8 баллов	12 часов	4 балла	-	-
Март	8 часов (4 занятия)	8 баллов	12 часов	4 балла	-	-
Апрель	8 часов (4 занятия)	8 баллов	12 часов	8 баллов	Отжимание** Длина**	4 балла 4 балла
Май	8 часов (4 занятия)	8 баллов	22 часа	24 балла	Пресс** 100м** Кросс**	4 балла 4 балла 4 балла
					Специальные*** нормативы	8 баллов
Всего в семестре	32 часа (16 занятий)	**32 балла**	58 часов	**40 баллов**	**28 баллов**	
ИТОГО	**90** часов **/ 100 баллов**					

* Самостоятельное (или частично самостоятельное) выполнение студентом блоков тематических заданий, разработанных кафедрой физического воспитания в соответствии с учебно-тематическими планами отделений или специализаций на текущий учебный семестр

** Общие контрольные нормативы (их списка норм ВФСК ГТО). К выполнению контрольных нормативов студенту в семестре необходимо освоить не менее 40 часов учебной дисциплины

*** Специальные контрольные нормативы, разработанные кафедрой физического воспитания в соответствии со спецификой отделений или специализаций на текущий учебный семестр. К выполнению контрольных нормативов студенту в семестре необходимо освоить не менее 40 часов учебной дисциплины

10.1.2. Соблюдение требований гигиены, форма одежды и предупреждение травм

Студент-спортсмен должен содержать в чистоте кожу, волосы, ногти, спортивную форму, одежду и обувь.

Обувь для практических занятий должна быть чистая, подошва нескользящая. В целях безопасности спортивная форма студента не должна содержать колющих и режущих элементов, которые могут открепиться во время проведения занятий.

В целях соблюдения личной гигиены не рекомендуется использовать чужую форму и обувь.

Студентам не рекомендуется перед занятиями пользоваться дезодорантами и другими ароматизирующими средствами с резкими запахами.

Запрещается входить в спортзал на занятия в мокрой спортивной обуви.

Студенту во время проведения занятий запрещается иметь на себе кольца, браслеты, серьги, цепочки и другие предметы, которые могут послужить причиной травмы. Длинные волосы должны быть заколоты.

10.2. Для студентов, обучающихся с использованием дистанционных образовательных технологий

При использовании электронного обучения и дистанционных образовательных технологий занятия полностью или частично проводятся в режиме онлайн. Объем дисциплины и распределение нагрузки по видам работ соответствует п. 4.1. Распределение баллов соответствует п. 10.1.1. либо может быть изменено в соответствии с решением кафедры, в случае перехода на ЭО и ДОТ в процессе обучения. Решение кафедры об используемых технологиях и системе оценивания достижений обучающихся принимается с учетом мнения ведущего преподавателя и доводится до обучающихся.

9. МЕТОДИЧЕСКИЕ УКАЗАНИЯ ДЛЯ ПРЕПОДАВАТЕЛЕЙ

11.1. Для преподавателей, реализующих образовательные программы без использования дистанционных образовательных технологий

Дисциплина изучается во всех 4-х семестрах бакалавриата.

При подготовке и проведении практических занятий преподаватель должен учитывать, что студенты, обучающиеся по программе бакалавриата, могут не иметь базовую физическую подготовку по физической культуре и спорту, что связано с особенностями преподавания дисциплины в средних и средне-специальных образовательных учреждениях. В связи с этим материал дисциплины должен быть ориентирован на студентов с начальной стадией подготовки в области физической культуры и спорта, на современную трактовку изучаемых вопросов, отличаться широтой и глубиной их проработки, включать элементы игровой и соревновательной направленности. На занятиях должна прослеживаться взаимосвязь отрабатываемых элементов с ранее изученным теоретическим материалом.

Основной задачей преподавателя, ведущего занятия по д, является формирование у студентов широкого кругозора и эрудиции в области физической культуры и выбранного вида спорта. При проведении практических занятий желательно обращаться к опыту не только ведущих зарубежных методик, но и отечественных разработок, использовать их научно-информационные, учебно-тренировочные и практические материалы, проводить сравнительный анализ результатов различных методик в изучаемой области.

На первом практическом занятии следует остановиться на опыте развития дисциплины в РХТУ им. Д.И. Менделеева, на особенностях изучения дисциплины у студентов вуза химико-технологического профиля; на особенностях рейтинговой системы, изучении теоретического материала, проведении практических занятий (методико-практических занятий, профессионально-прикладных, учебно-тренировочных занятий), освоении и сдачи контрольных нормативов, подготовке и сдаче норм Всероссийского физкультурно-спортивного комплекса ГТО. Так же на первом занятии студентам рассказывают о видах спорта, преподаваемых на кафедре физвоспитания, с проведением Спартакиады студентов и аспирантов, с проведением

первенств РХТУ по различным видам спорта, а также с участием сборных команд университета в Московских студенческих спортивных играх под руководством Российского студенческого спортивного союза (МРО РССС).

Огромное внимание уделяется технике безопасности на занятиях по физической культуре и спорту (как базовой, так и вариативной части программы), правилам санитарии и гигиены, вопросам правильного питания, здоровому образу жизни, системам и методам закаливания.

Основная задача дисциплины заключается не в количественных показателях, а в качественных, т.е. задача преподавателя научить студента правильно выполнять то или иное упражнение, норматив. Рекомендуется постоянно демонстрировать и показывать личным примером технику выполнения упражнения, норматива, добиваться максимальной амплитуды, правильности. На практических занятиях желательно акцентировать внимание студентов на осанке, постановке ног и движении рук во время исходного положения упражнения, производить неоднократные повторения упражнений с целью качественного усвоения материала.

В разделе «Честная игра» рассматриваются основные принципы чести спорта, правила честной игры, уважение к соперникам по команде, следовательно, и к своим сокурсникам, нормативные документы в области физической культуры и спорта. Эффективной формой занятий по дисциплине является организация, посещение и личное участие в спортивных встречах со знаменитыми спортсменами, ветеранами спорта.

Необходимой компонентой практических занятий по дисциплине является широкое использование наглядных пособий и иллюстративного материала, в том числе с применением компьютерной техники. Наглядные пособия представляют собой плакаты, с изображением спортсменов, демонстрирующих технику выполнения упражнений. Иллюстративный материал включает презентации по разделам дисциплины, выполненные с использованием различных программных продуктов (например, Power Point в составе Microsoft Office), в т.ч. видеоклипы, отражающие моменты соревнований, технику выполнения норм ВФСК ГТО, фрагменты «контрольных связок»; исторические аспекты развития физкультурно-спортивных обществ и т.д. Возможно обсуждение игровых и рабочих (тренировочных, предсоревновательных, соревновательных) моментов сборных страны по различным видам спорта, детальный разбор выполнения упражнений членами сборных команд университета. Для демонстрации иллюстративного материала рекомендуется использование мультимедиа.

При проведении занятий преподаватель может рекомендовать студентам дополнительную литературу по тематике занятия. Желательно стимулировать студентов к самостоятельной работе с литературными источниками, задавая вопросы и организуя их обсуждение не только на лекционных занятиях, но и во время проведения практических занятий.

11.2. Для преподавателей, реализующих образовательные программы с использования дистанционных образовательных технологий

При использовании электронного обучения и дистанционных образовательных технологий занятия полностью или частично проводятся в режиме онлайн. Объем дисциплины и распределение нагрузки по видам работ соответствует п. 4.1. Распределение баллов соответствует п. 9.1 либо может

быть изменено в соответствии с решением кафедры, в случае перехода на ЭО и ДОТ в процессе обучения. Решение кафедры об используемых технологиях и системе оценивания достижений обучающихся принимается с учетом мнения ведущего преподавателя и доводится до обучающихся.

Реализация ЭО и ДОТ предполагает использование следующих видов учебной деятельности: онлайн консультации, практические занятия, видео-лекции; проводимые полностью или частично с применением ЭО и ДОТ; текущий контроль в режиме тестирования и проверки домашних заданий; онлайн консультации, самостоятельная работа и т.д.

При реализации РПД в зависимости от конкретной ситуации ЭО и ДОТ могут быть применены в следующем виде: онлайн-курсы РХТУ им. Д. И. Менделеева: https://moodle.muctr.ru, работа в мессенджере, работа по E-mail, Zoom-конференция: https://zoom.us/.

- объем часов контактной работы обучающихся с преподавателем не сокращается и электронные образовательные ресурсы (ЭОР) методически обеспечивают самостоятельную работу обучающихся в объеме, предусмотренном рабочей программой данной дисциплины. При этом в случае необходимости занятия проводятся в режиме онлайн;
- смешанные формы обучения, сочетающие в себе аудиторные занятия (при возможности перевода части контактных часов работы обучающихся с преподавателем в электронную информационно-образовательную среду без потери содержания учебной дисциплины) и ЭОР (часть учебного материала (например, лекции) может быть заменена ЭОР).

12. ПЕРЕЧЕНЬ ИНФОРМАЦИОННЫХ ТЕХНОЛОГИЙ, ИСПОЛЬЗУЕМЫХ В ОБРАЗОВАТЕЛЬНОМ ПРОЦЕССЕ

Информационную поддержку изучения дисциплины осуществляет Информационно-библиотечный центр (ИБЦ) РХТУ им. Д.И. Менделеева, который обеспечивает обучающихся основной учебной, учебно-методической и научной литературой, необходимой для организации образовательного процесса по дисциплине. Общий объем многоотраслевого фонда ИБЦ на 01.01.2020 г. составляет 1 715 452 экз.

Фонд ИБЦ располагает учебной, учебно-методической и научно-технической литературой в форме печатных и электронных изданий, а также включает официальные, справочно-библиографические, специализированные отечественные и зарубежные периодические и информационные издания. ИБЦ обеспечивает доступ к профессиональным базам данных, информационным, справочным и поисковым системам.

Каждый обучающийся обеспечен свободным доступом из любой точки, в которой имеется доступ к сети Интернет и к электронно-библиотечной системе (ЭБС) Университета, которая содержит различные издания по основным изучаемым дисциплинам и сформирована по согласованию с правообладателями учебной и учебно-методической литературы.

Для более полного и оперативного справочно-библиографического и информационного обслуживания в ИБЦ реализована технология Электронной доставки документов.

Электронные информационные ресурсы, используемые в процессе обучения

№ п/п	Электронный ресурс	Реквизиты договора (номер, дата заключения, срок действия), ссылка на сайт ЭБС, сумма договора, количество ключей	Характеристика библиотечного фонда, доступ к которому предоставляется договором
	ЭБС «Лань»	Принадлежность – сторонняя Реквизиты договора - ООО «Издательство «Лань», договор № 33.03-Р-2.0-1775/2-10 от 26.09.2019г. Сумма договора – 642 083-68 Срок действия с «26» сентября 2019г. по «25» сентября 2020г. Ссылка на сайт ЭБС – http://e.lanbook.com Количество ключей – доступ для зарегистрированных пользователей РХТУ с любого компьютера. Дополнительный Договор № 33.03-Р-3.1-2217/2020 от 02.03.2020 г. Сумма договора- 30 994-52 Срок действия с «02» марта 2020 г. по «25» сентября 2020 г. Ссылка на сайт ЭБС – http://e.lanbook.com Количество ключей – доступ для зарегистрированных пользователей РХТУ с любого компьютера	Электронно-библиотечная система издательства "Лань" — ресурс, включающий в себя как электронные версии книг ведущих издательств учебной и научной литературы (в том числе университетских издательств), так и электронные версии периодических изданий по различным областям знаний. Коллекции: «Химия» - изд-ва НОТ, «Химия» - изд-ва Лаборатория знаний, «Химия» - изд-ва «ЛАНЬ», «Химия»-КНИТУ (Казанский национальный исследовательский технологический университет), «Химия» - изд-ва ФИЗМАТЛИТ», «Информатика» - изд-ва «ЛАНЬ», «Информатика»-Национальный Открытый Университет «ИНТУИТ», «Инженерно-технические науки"-изд-ва «ЛАНЬ», «Теоретическая механика»-изд-ва «ЛАНЬ», Экономика и менеджмент»- изд-ва Дашков и К., а также отдельные издания в соответствии с Договором

	Электронно - библиотечная система ИБЦ РХТУ им. Д.И. Менделеева (на базе АИБС «Ирбис»)	Принадлежность – собственная РХТУ. Ссылка на сайт ЭБС – http://lib.muctr.ru/ Доступ для пользователей РХТУ с любого компьютера	Электронные версии учебных и научных изданий авторов РХТУ по всем ООП.
	Электронная библиотека диссертаций (ЭБД РГБ).	Принадлежность – сторонняя Реквизиты договора – ФГБУ РГБ, Договор № 33.03-Р-3.1-2173/2020 Сумма договора - 398 840-00 С «16» марта 2020 г. по «15» марта 2021 г. Ссылка на сайт ЭБС – http://diss.rsl.ru/ Количество ключей – 10 лицензий + распечатка в ИБЦ	В ЭБД доступны электронные версии диссертаций Российской Государственной библиотеки: с 1998 года – по специальностям: "Экономические науки", "Юридические науки", "Педагогические науки" и "Психологические науки"; с 2004 года - по всем специальностям, кроме медицины и фармации; с 2007 года - по всем специальностям, включая работы по медицине и фармации.
	БД ВИНИТИ РАН	Принадлежность сторонняя, Реквизиты договора- ВИНИТИ РАН Договор № 33.03-Р-3.1-2047/2019 от 25 февраля 2020 г. Сумма договора – 100 000-00 С «25» февраля 2020 г. по «24» февраля 2021 г. Ссылка на сайт- http://www.viniti.ru/ Количество ключей – локальный доступ для пользователей РХТУ в ИБЦ РХТУ	Крупнейшая в России баз данных по естественным, точным и техническим наукам. Включает материалы РЖ (Реферативного журнала) ВИНИТИ с 1981 г. Общий объем БД - более 28 млн. документов
	ЭБС «Научно-электронная библиотека eLibrary.ru»	Принадлежность – сторонняя Реквизиты договора – ООО «РУНЭБ», договор № 29.01-Р-2.0-1020/2018 от 07.12.2018 г. С «01» января 2019 г. по «31» декабря 2019 г.	Электронные издания, электронные версии периодических или непериодических изданий

		Ссылка на сайт – http://elibrary.ru Сумма договора - 934 693-00 Количество ключей – доступ для пользователей РХТУ по ip-адресам неограничен	
	Справочно-правовая система «Консультант+»	Принадлежность сторонняя- Договор № 174-247ЭА/2019 от 26.12.2019 г. Сумма договора - 927 029-80 С «01» января 2020 г. по «31» декабря 2020 г. Ссылка на сайт- http://www.consultant.ru/ Количество ключей – 50 пользовательских лицензий по ip-адресам.	Справочно-правовая система по законодательству Российской Федерации.
	Справочно-правовая система «Гарант»	Принадлежность сторонняя Договор №166-235ЭА/2019 от 23.12.2019 г. Сумма договора – 603 949-84 С «01» января 2020 г. по «31» декабря 2020 г. Ссылка на сайт – http://www.garant.ru/ Количество ключей – 50 пользовательских лицензий по ip-адресам.	Гарант — справочно-правовая система по законодательству Российской Федерации
	ЭБС «ЮРАЙТ»	Принадлежность сторонняя-«Электронное издательство ЮРАЙТ» Договор № 33.03-Р-3.1-220/2020 от 16.03.2020 г. Сумма договора – 324 000-00 С «16» марта 2020 г.	Электронная библиотека включает более 5000 наименований учебников и учебных пособий по всем отраслям знаний для всех уровней профессионального образования от ведущихнаучных школ с соблюдением

		по «15» марта 2021 г. Ссылка на сайт – https://biblio-online.ru/ Количество ключей – доступ для зарегистрированных пользователей РХТУ с любого компьютера.	требований новых ФГОСов
	Электронно-библиотечная система «Консультант студента»	Принадлежность сторонняя-ООО «Политехресурс» Договор № 33.03-Р-3.1-218/2020 От «16» марта 2020 г. Сумма договора-36 500-00 С «17» марта 2020 г. по «16» марта2021 г Ссылка на сайт – http://www.studentlibrary.ru Количество ключей - доступ для зарегистрированных пользователей РХТУ с любого компьютера	Комплект изданий, входящих в базу данных «Электронная библиотека технического ВУЗа»
	Электронно-библиотечная система «ZNANIUM.COM»	Принадлежность сторонняя- ООО «ЗНАНИУМ», Договор № 4309 эбс 33.03-Р-3.1-2215/2020 от «20» марта 2020 г. Сумма договора-30 000-00 С «20» марта 2020 г. по «19» марта 2021г Ссылка на сайт – https://znanium.com/ Количество ключей - доступ для зарегистрированных пользователей РХТУ с любого компьютера.	Коллекция изданий учебников и учебных пособий поразличным отраслям знанийдля всех уровней профессионального образования

	Информационно-аналитическая система Science Index	Принадлежность сторонняя- ООО «Научная электронная библиотека» Договор № SIO-364/19 33.03-Р-3.1-2103/2019 от «17» февраля 2020 г. Сумма договора – 90 000-00 Срок действия с «17» февраля 2020 г. по «16» февраля 2021 г. Ссылка на сайт – http://elibrary.ru Количество ключей – локальный доступ для сотрудников ИБЦ	Дистанционная поддержка публикационной активности преподавателей университета

Бесплатные официальные открытые ресурсы Интернет:

28. Коллекция журналов PLOS ONE http://journals.plos.org/plosone/

PLOS ONE – коллекция журналов, в которых публикуются отчеты о новых исследованиях в области естественных наук и медицины. Все журналы размещены в свободном доступе (Open Access), все статьи проходят строгое научное рецензирование

Электронный учебник в свободном доступе

1. Физическая культура студента: Учебник / Под ред. В.И. Ильинича. М.: Гардарики, 2000. – 448 с.// http://elar.urfu.ru/bitstream/10995/1309/1/physical_culture.pdf
2. Дзержинская Л. Б., Прохорова И. В., Дзержинский Г. А. Д 43 Физическая культура: учебное пособие для студ. высш. учеб. заведений ф-тов заоч. обучения / Л. Б. Дзержинская, И. В. Прохорова, Г. А. Дзержинский; Волгоградский филиал ФГБОУ ВО «Российская академия народного хозяйства и государственной службы». – Волгоград: Изд-во Волгоградского филиала РАНХиГС, 2016. – 1 электрон. опт. диск (CD-ROM). – Систем. требования: IBM PC с процессором 486; ОЗУ 64 Мб; CD-ROM дисковод; Adobe Reader 6.0. – Загл. с экрана // https://vlgr.ranepa.ru/files/izd/elizd/

13. МАТЕРИАЛЬНО-ТЕХНИЧЕСКОЕ ОБЕСПЕЧЕНИЕ ДИСЦИПЛИНЫ

В соответствии с учебным планом занятия по дисциплине проводятся в форме практических занятий и самостоятельной работы обучающегося.

Занятия со студентами дневного отделения проводятся в спортивных залах:

- лекционная аудитория № 541 (125047, Москва, Миусская пл., д.9, стр.1, № 541) для проведения теоретического зачета, приема рефератов, проведения занятий шашками и шахматами;

- спортивный зал (125047, Москва, Миусская пл., д.9, стр.1);
- культурно-спортивные комплексы (КСК): легкоатлетический манеж в МГТУ им. Н.Э. Баумана, бассейн «Лазурный»;

13.1. Оборудование, необходимое в образовательном процессе:
- для теоретического раздела (обсуждение с членами сборных команд университета тренировочных, предсоревновательных, соревновательных моментов):

лекционная учебная аудитория, оборудованная переносными электронными средствами демонстрации (компьютер со средствами звуковоспроизведения, проектор, экран) и учебной мебелью, библиотека, имеющая рабочие компьютерные места для студентов, оснащенные компьютерами с доступом к базам данных и выходом в Интернет.

- для практического раздела:

спортивные залы различной направленности, оборудованные необходимым спортивным инвентарём:
- шведские стенки;
- скамейки гимнастические;
- мячи набивные;
- скакалки, гимнастические палки, обручи;
- резина спортивная;
- «колпачки» сигнальные;
- коврики туристические, маты;
- зеркальная стенка;
- инвентарь по различным видам спорта (волейбольные, баскетбольные, футбольные мячи, мячи для игры в регби, теннисные и бадминтонные ракетки, колабашки и доски для плавания, теннисные шарики и мячи для игры в теннис, сетки для игры в волейбол, бадминтон, теннис, настольныйтеннис, тренажерные устройства, гантельная горка, степ-платформы, мячи-фитболы и др.);
- столы для настольного тенниса;

- для контрольного раздела (подготовка и сдача контрольных нормативов):
- измерительные линейки большие и малые (норматив прыжок в длину с места, гибкость);
- коврики туристические (норматив пресс;
- гимнастические скамейки (норматив – сгибание и разгибание рук в упоре лежа от гимнастической скамьи, гибкость);
- мячи теннисные (норматив меткость);
- секундомеры, сигнальная лента, планшеты, цветные карточки участника, оградительные флажки (норматив кросс, 100 метров);
- индивидуальный инвентарь по виду спорта.

Раздевалки студенческие (раздельно для мужчин и женщин), оборудованные шкафчиками для сменной одежды, скамейками для переодевания, дополнительными вешалками для одежды, душевыми кабинами, туалетными комнатами; розетками для подключения электрических приборов – фенов.

13.2. Учебно-наглядные пособия:

Комплекты плакатов к разделам, как лекционного курса, так и к практическим занятиям; комплекты плакатов к специальным разделам дисциплины по выбранному виду спорта.

Страница кафедры физического воспитания РХТУ им. Д.И. Менделеева ВКонтакте [Электронный ресурс] – Режим доступа: https://vk.com/kafedrasportarxty (дата обращения 19.06.2020).

13.3. Компьютеры, информационно-телекоммуникационные сети, аппаратно-программные и аудиовизуальные средства:

Персональные компьютеры, укомплектованные проигрывателями CD и DVD, принтерами и программными средствами; проекторы и экраны; цифровые камеры; копировальные аппараты; локальная сеть с выходом в Интернет.

13.4. Печатные и электронные образовательные и информационные ресурсы:

Информационно-методические материалы: учебные пособия по дисциплине; раздаточный материал к практическим занятиям по дисциплине.

Электронные образовательные ресурсы: электронные презентации к разделам дисциплины; учебно-методические разработки в электронном виде; справочные материалы в печатном и электронном виде по правильности выполнения норм ВФСК ГТО в тестовом режиме; по избранному виду спорта; кафедральные библиотеки электронных изданий.

13.5. Перечень лицензионного программного обеспечения

№ п/п	Наименование программного продукта	Реквизиты договора поставки	Количество лицензий	Срок окончания действия лицензии
1	Неисключительная лицензия на использование Desktop Education ALNG LicSAPk OLVS E 1Y AcademicEdition Enterprise В составе: 1) В составе Microsoft Office Professional Plus 2019: •Word •Excel •Power Point •Outlook •OneNote •Access •Publisher	Контракт № 28-35ЭА/2020 от 26.05.2020	657 комплектов. Соглашение Microsoft OVS-ES № V6775907 Каждый комплект включает: 1) Лицензию на комплекс для создания презентаций, электронных текстов и таблиц, обработки баз данных Microsoft Office. 2) Лицензию для подключения пользователей к серверным системам Microsoft: •Exchange Server Standard, •Exchange Server Enterprise, •SharePoint Server, •Skype для бизнеса Server, •Windows MultiPoint Server Premium,	12 месяцев (ежегодное продление подписки с правом перехода на обновлённую версию продукта

	•InfoPath 2) Microsoft Core CAL 3) Microsoft Windows Upgrade		•Windows Server Standard, •Windows Server Data Center 3) Лицензию на обновление операционной системы для рабочих станций Windows 10	
2	Неисключительная лицензия на использование Kaspersky Endpoint Security для бизнеса – Стандартный Russian Edition. 1500-2499 Node 1 year Educational License По для защиты информации (антивирусное ПО) для физического оборудования (конечных точек)	Контракт № 28-35ЭА/2020 от 26.05.2020	1600 лицензий для активации на рабочих станциях и серверах	12 месяцев (ежегодное продление подписки с правом перехода на обновлённую версию продукта.
	Антиплагиат.ВУЗ	Контракт от 12.05.2020 № 19-17ЭА/2020	не ограничено, лимит проверок 6000	19.05.2021

14. ТРЕБОВАНИЯ К ОЦЕНКЕ КАЧЕСТВА ОСВОЕНИЯ ПРОГРАММЫ

Обязательные тесты проводятся в начале учебного года как контрольные, характеризующие уровень физической подготовленности первокурсника при поступлении в вуз и физическую активность студента в каникулярное время, и в конце учебного года – как определяющие динамику в уровне физической подготовленности за прошедший учебный год (или семестр).

В каждом семестре студенты выполняют не более 7 тестов, включая пять обязательных тестов (для основной группы здоровья) контроля общей физической подготовленности.

Наименование разделов	**Основные показатели оценки**	**Формы и методы контроля и оценки**
Раздел 1. Основы построения оздоровительной тренировки. Теоретическо-методические основы физической культуры и	*Знает:* - научно-практические основы физической культуры и спорта;	Текущий контроль. Оценивается способность студента провести

спорта	- способы контроля и оценки физического развития и физической подготовленности; - правила и способы планирования индивидуальных занятий различной целевой направленности; *Умеет:* - самостоятельно заниматься физической культурой и спортом; - осуществлять самоконтроль за состоянием своего организма и соблюдать правила гигиены и техники безопасности; *Владеет:* - средствами и методами укрепления индивидуального здоровья, физического самосовершенствования	оздоровительную тренировку, практическое (учебно-тренировочное занятие)
• **Раздел 2**. Двигательные возможности человека – воспитание физических качеств. ВФСК ГТО	*Знает:* - способы контроля и оценки физического развития и физической подготовленности; *Умеет:* - самостоятельно заниматься физической культурой и спортом; - осуществлять самоконтроль за состоянием своего организма и соблюдать правила гигиены и техники безопасности; *Владеет:* - средствами и методами укрепления индивидуального здоровья, физического самосовершенствования	Прием тестов и контрольных нормативов по легкой атлетике. Оценивается скорость и качество выполнения каждого норматива
• **Раздел 3**. Методика организации и проведения спортивных соревнований и физкультурно-массовых мероприятий, Этика физической культуры и спорта	*Знает:* - научно-практические основы физической культуры и спорта; - способы контроля и оценки физического развития и физической подготовленности; - правила и способы планирования индивидуальных занятий различной	Текущий контроль. Оценивается способность студента организовать и провести соревнования по выбранному виду спорта во время проведения практического (учебно-тренировочного занятия).

	целевой направленности; *Умеет:* - самостоятельно заниматься физической культурой и спортом; - осуществлять самоконтроль за состоянием своего организма и соблюдать правила гигиены и техники безопасности; *Владеет:* - средствами и методами укрепления индивидуального здоровья, физического самосовершенствования	
Тест № 1 Бег на 100 метров	Знает: особенности выполнения каждого конкретного теста (контрольного норматива) Владеет: техникой выполнения конкретного норматива, упражнения Умеет: самостоятельно заниматься физической культурой и спортом; осуществлять самоконтроль за состоянием своего организма и соблюдать правила гигиены и техники безопасности; выполнять индивидуально подобранные комплексы оздоровительной физической культуры,	Тестирование практическое, оценивается правильность выполнения низкого старта и время, за которое пробежал студент
Тест № 2 Кросс - бег 2000 м (жен) - бег 3000 м (муж)		Тестирование практическое, оценивается время, за которое пробежал студент, выносливость, общее состояние после выполнения данного норматива, ЧСС
Тест № 3 Пресс		Тестирование практическое, оценивается правильность выполнения норматива, контроль дыхания, плавность выполнения упражнения
Тест № 4 Прыжок в длину с места		Тестирование практическое, оценивается правильность выполнения норматива. Оцениваются ошибки:1) заступ за линию измерения или касание

		ее; 2) выполнение отталкивания с предварительного подскока; 3) отталкивание ногами разновременно.
Тест № 5.1. Сгибание и разгибание рук в упоре лежа на полу		Тестирование практическое, оценивается правильность выполнения норматива, контроль дыхания, оцениваются ошибки: 1) касание пола коленями; 2) нарушение прямой линии «плечи – туловище – ноги»; 3) отсутствие фиксации ИП на 0,5с; 4) поочередное разгибание рук; 5) отсутствие касания грудью скамьи (или стула).
Тест № 5.2. Подтягивание из виса на высокой перекладине		Тестирование практическое, оценивается правильность выполнения норматива, контроль дыхания, ошибки при выполнении упражнения: 1) подтягивание рывками или с махами ног (туловища); 2) подбородок не поднялся выше грифа перекладины; 3) отсутствие фиксации на 0,5 с ИП;

		4) разновременное сгибание рук.
Тест № 6 Упражнение на «гибкость»		Тестирование практическое, оценивается правильность выполнения норматива, контроль дыхания, замеряемое расстояние
Тест № 7 Упражнение на «меткость»		Тестирование практическое, оценивается правильность выполнения норматива, точность выполнения упражнения и глазомер
в т.ч. соревновательный		Форма: соревнования личные и командные; Контроль и оценка: победители и призеры
Контрольный раздел		Прием контрольных зачетных нормативов; Прием и защита рефератов (у студентов специального медицинского отделения)

15. ОСОБЕННОСТИ ОРГАНИЗАЦИИ ОБРАЗОВАТЕЛЬНОГО ПРОЦЕССА ДЛЯ ИНВАЛИДОВ И ЛИЦ С ОГРАНИЧЕННЫМИ ВОЗМОЖНОСТЯМИ ЗДОРОВЬЯ

Обучение инвалидов и лиц с ограниченными возможностями здоровья осуществляется по отдельно разработанной программе ***«Адаптивная физическая культура и спорт (элективные дисциплины)»***

в соответствии с:

- Порядком организации и осуществления образовательной деятельности по образовательным программам – программам бакалавриата, программам специалитета, программам магистратуры (Приказ Минобрнауки РФ от 05.04.2017 № 301);

- Положением о Порядке организации и осуществления образовательной деятельности по образовательным программам высшего образования – программам бакалавриата, программам специалитета, программам магистратуры в РХТУ им. Д.И. Менделеева, принятым решением Ученого совета РХТУ им. Д.И. Менделеева от 30.10.2019, протокол № 3, введенным в действие приказом ректора РХТУ им. Д.И. Менделеева от 14.11.2019 № 646А;

- Методическими рекомендациями по организации образовательного процесса для обучения инвалидов и лиц с ограниченными возможностями здоровья в образовательных организациях высшего образования, в том числе оснащенности образовательного процесса (утверждены заместителем Министра образования и науки РФ А.А. Климовым от 08.04.2014 № АК-44/05вн).

Рабочие программы дисциплины ***«Адаптивная физическая культура и спорт (элективные дисциплины)»***, должны содержать адаптивную часть и методические рекомендации для проведения занятий и спортивных мероприятий, способствующих формированию и совершенствованию физических, психических, функциональных и волевых качеств и способностей обучающиеся с ограниченными возможностями здоровья.

Дополнения и изменения к рабочей программе дисциплины

«_____»

основной образовательной программы

_____ «_____»

код и наименование направления подготовки (специальности)

«_____»

наименование ООП

Форма обучения: _____

Номер изменения/ дополнения	Содержание дополнения/изменения	Основание внесения изменения/дополнения
1.		протокол заседания Ученого совета №_____от «____»_____20___г.
		протокол заседания Ученого совета №_____от «____»_____20___г.
		протокол заседания Ученого совета №_____от «____»_____20___г.
		протокол заседания Ученого совета №_____от «____»_____20___г.
		протокол заседания Ученого совета №_____от «____»_____20___г.

4.4.3 Дисциплины вариативной части (дисциплины по выбору)

Аннотация рабочей программы дисциплины

«Основы менеджмента и маркетинга в технологии биоматериалов» (Б1.В.ДВ.01.01)

1. **Цель дисциплины –** получение системы знаний о закономерностях функционирования предприятий в системе национальной экономики, представлений в области менеджмента и маркетинга, включая методологические основы и закономерности, функции, методы, организационные структуры, организацию процессов, технику и технологию менеджмента и маркетинга в условиях рыночной экономики; заложение основ профессиональной деятельности бакалавров.
2. **В результате изучения дисциплины обучающийся по программе бакалавриата должен**:

   Обладать следующими *профессиональными* (ПК) компетенциями:

- использовать нормативные документы по качеству, стандартизации и сертификации продуктов и их изделий, элементы экономического анализа в практической деятельности (ПК-3);
- способностью анализировать техническую документацию, подбирать оборудование, готовить заявки на приобретение и ремонт оборудования (ПК-9);
- анализировать техническую документацию, подбирать оборудование, готовить заявки на приобретение и ремонт оборудования (ПК-10);
- готовность изучать научно-техническую информацию, отечественный и зарубежный опыт по тематике исследования (ПК-20).

Знать:

- принципы составления технической документации (графиков работ, инструкций, планов, смет, заявок на материалы и оборудование) и др.;
- теоретические основы и методы выработки целей и стратегии бизнеса;
- принципы подготовки документации для создания системы менеджмента качества предприятия;
- методы и технологии принятия и реализации управленческих решений.

Уметь:

- составлять заявки на оборудование;
- разрабатывать техническую документацию;
- принимать управленческие решения и организовывать их выполнение;
- собирать, обрабатывать и использовать управленческую информацию;
- работать с управленческой документацией, пользоваться законам, нормами и правилами административной деятельности;
- распределять обязанности и ответственность;
- использовать методы мотивации персонала;
- контролировать и регулировать исполнение планов.

Владеть:

- навыками применения оптимальных подходов для диагностики и анализа рынка;
- методами руководства персоналом;
- инструментами эффективного управления предприятием.

3. **Краткое содержание дисциплины**

Раздел 1. Основы управления предприятием

1.1 Введение. Предмет, метод и содержание дисциплины «Основы менеджмента и маркетинга». Теория управления: управление как потребность и как фактор успеха деятельности, сущность и содержание управления, место теории управления в системе современных знаний, специфика управленческой деятельности, современные проблемы управления. Генезис теории управления: управленческие революции, возникновение

научной теории управления, истоки и тенденции развития российского управления. Закономерности и принципы управления: субъективные и объективные факторы в управлении.

1.2 Система управления предприятием и ее структура. Оценка эффективности управления. Система управления: понятие системы управления, распределение функции, полномочий и ответственности, принципы построения систем управления. Централизация и децентрализация управления, делегирование полномочий в процессах управления. Организационная структура и ее виды. Основные понятия эффективности управления. Показатели эффективности управления.

Раздел 2. Основы менеджмента

2.1 Цели в системе управления. Разработка стратегий и планов организации.Цели и целеполагание в управлении: роль цели в организации и осуществлении процессов управления, классификация целей, построение дерева целей; сочетание разнообразия целей и функций менеджмента; система управления по целям; стратегия и тактика управления. Сущность, принципы и методы планирования. Процесс выработки стратегии. Формы текущего планирования.

2.2 Технология разработки и принятия управленческих решений. Разработка управленческих решений: понятие и классификация управленческих решений, основополагающие элементы деятельности, условия и критерии принятия решений, процесс и модели принятия управленческих решений, реализация управленческих решений.

2.3 Власть в системе управления. лидерство и стиль управления. Отношения власти в системе управления: понятие и типология власти; власть и авторитет менеджера; признаки, факторы и проявления неуправляемости; источники власти в управлении организацией; партнерство в процессах менеджмента. Лидерство и стиль управления: процессы формирования и основные составляющие лидерства, формальные и неформальные факторы лидерства, проявление лидерства в стиле управления, тенденция развития стиля управления.

2.4 Мотивационные основы управления и конфликты. Мотивация деятельности в управлении: мотивы деятельности человека и их роль в управлении, основные понятия и логика процесса мотивации, факторы формирования мотивов труда; использование мотивации в практике менеджмента; факторы эффективности мотивации; современные концепции мотивации. Групповая динамика и конфликты: роль группы в поведении и деятельности человека, формирование групп, взаимодействия в группе и в организации; возникновение, проявление и разновидности конфликтов, влияние конфликтов на управление.

Раздел 3. Основы маркетинга.

3.1 Маркетинг как система управления, регулирования и изучения рынка. Понятие маркетинга, происхождение и сущность маркетинга, цели маркетинга. Основные признаки маркетингового стиля управления. Концепции маркетинга. Основные виды маркетинга. Маркетинговая среда.

3.2 Комплекс маркетинга. Основные маркетинговые инструменты. Содержание и процесс управления маркетингом**.** Основные функции маркетинга. Товарная, ценовая, сбытовая и коммуникационная политики фирмы. Товарные стратегии. Разработка новых товаров.

4. Объем учебной дисциплины:

Виды учебной работы	В зачетных единицах	В академ. часах
Общая трудоемкость дисциплины по учебному плану	**2**	**72**
Контактная работа – аудиторные занятия:	**0,89**	**32**
Лекции (Лек)	0,44	16
Практические занятия (ПЗ)	0,44	16

Самостоятельная работа (СР):	**1,11**	**39,8**
Самостоятельное изучение разделов дисциплины	1,11	39,8
Зачет:	***0,006***	***0,2***
Контактная работа – промежуточная аттестация	0,006	0,2
Вид контроля:	**Зачет**	

Виды учебной работы	В зачетных единицах	В астроном. часах
Общая трудоемкость дисциплины по учебному плану	**2**	**54**
Контактная работа – аудиторные занятия:	**0,89**	**24**
Лекции (Лек)	0,44	12
Практические занятия (ПЗ)	0,44	12
Самостоятельная работа (СР):	**1,11**	**29,85**
Самостоятельное изучение разделов дисциплины	1,11	29,85
Зачет:	***0,006***	***0,15***
Контактная работа – промежуточная аттестация	0,006	0,15
Вид контроля:	**Зачет**	

Аннотация рабочей программы дисциплины «Основы технического регулирования и управление качеством в технологии биоматериалов» (Б1.В.ДВ.01.02)

1. **Цель дисциплины –** научить студентов применять контрольно-измерительную и испытательную технику, методам и средствам технического регулирования, методам контроля качества выпускаемой продукции, современным системам управления качеством.
2. **В результате изучения дисциплины обучающийся по программе бакалавриата должен**:

   Обладать следующими *профессиональными* (ПК) компетенциями:

- использовать нормативные документы по качеству, стандартизации и сертификации продуктов и их изделий, элементы экономического анализа в практической деятельности (ПК-3);
- способностью анализировать техническую документацию, подбирать оборудование, готовить заявки на приобретение и ремонт оборудования (ПК-9);
- анализировать техническую документацию, подбирать оборудование, готовить заявки на приобретение и ремонт оборудования (ПК-10);
- готовность изучать научно-техническую информацию, отечественный и зарубежный опыт по тематике исследования (ПК-20).

Знать:

- законодательные и нормативно правовые акты, методические материалы по техническому регулированию;
- перспективы технического развития и особенности деятельности организаций, компетентных на законодательно-правовой основе в области технического регулирования;
- основы технического регулирования.

Уметь:

- применять методы и принципы стандартизации при разработке стандартов и других нормативных документов;

- проводить подтверждение соответствия продукции, процессов и услуг предъявляемым требованиям;
- применять методы контроля и управления качеством;
- анализировать данные о качестве продукции и определять причины брака;
- использовать компьютерные технологии для планирования и проведения работ по техническому регулированию.

Владеть:

- навыками использования основных инструментов управления качеством;
- навыками оформления результатов испытаний и принятия соответствующих решений;
- навыками оформления нормативно-технической документации.

3. Краткое содержание дисциплины

Раздел 1.

1.1 Введение. Закон РФ «О техническом регулировании».

Меры технического регулирования, основанные на законодательстве об ответственности за качество и безопасность поставляемой продукции («Закон о защите прав потребителей»).

1.2 Неотвратимость ответственности изготовителя и организации в цепи «изготовитель- продавец- потребитель».

Недоброкачественная продукция. Искаженная информация о фактических характеристиках продукции. Фальсифицированная продукция. Ответственность продавца и изготовителя.

1.3 Доказательство доброкачественности реализуемой продукции изготовителем. Связь между наличием дефекта и величиной ущерба.

Качественная продукция-условие выживания фирм в конкурентной борьбе.

1.4. Техническое регулирование, осуществляемое государством в области безопасности продуктов. Технические регламенты и оценка соответствия.

Виды технических регламентов. Содержание технических регламентов. Правила построения.

1.5. Формы технического регулирования.

Подтверждение соответствия, государственный контроль, надзор.

1.6. Аккредитация как форма государственного технического регулирования.

Цели и принципы аккредитации. Аккредитация органов по сертификации и испытательных лабораторий. Сертификационные испытания при аккредитации. Зарубежная аккредитация.

1.7. Меры, предусматривающие использование добровольных стандартов и добровольной сертификации.

Качество. Внедрение систем качества. Обучение и информирование потребителей.

1.8. Принципы и формы подтверждения соответствия. Схемы.

Раздел 2

2.1 Методические основы управления качеством.

Стадии жизненного цикла продукции. Методы оценки качества продукции. Стандартизация в управлении качеством - Международные стандарты серии 9000. Зарубежный и отечественный опыт управления качеством.

Концепция «Всеобщего управления качеством».

Метрологическое обеспечение качества продукции.

2.2Лицензирование. Аккредитация.

Закон о лицензировании.

2.3 Сертификация как процедура подтверждения соответствия.

2.4 Принципы и формы подтверждения соответствия.

2.5 Схемы сертификации и декларирования.

Описание схем декларирования (1д-7д) и сертификации.

2.6 Добровольное подтверждение соответствия. Экспортируемая и импортируемая продукция, подлежащая обязательному подтверждению соответствия.

Условия ввоза на территорию России продукции, подлежащей обязательному подтверждению соответствия.

4. Объем учебной дисциплины:

Виды учебной работы	В зачетных единицах	В академ. часах
Общая трудоемкость дисциплины по учебному плану	**2**	**72**
Контактная работа – аудиторные занятия:	**0,89**	**32**
Лекции (Лек)	0,44	16
Практические занятия (ПЗ)	0,44	16
Самостоятельная работа (СР):	**1,11**	**39,8**
Самостоятельное изучение разделов дисциплины	1,11	39,8
Зачет:	***0,006***	***0,2***
Контактная работа – промежуточная аттестация	0,006	0,2
Вид контроля:	**Зачет**	

Виды учебной работы	В зачетных единицах	В астроном. часах
Общая трудоемкость дисциплины по учебному плану	**2**	**54**
Контактная работа – аудиторные занятия:	**0,89**	**24**
Лекции (Лек)	0,44	12
Практические занятия (ПЗ)	0,44	12
Самостоятельная работа (СР):	**1,11**	**29,85**
Самостоятельное изучение разделов дисциплины	1,11	29,85
Зачет:	***0,006***	***0,15***
Контактная работа – промежуточная аттестация	0,006	0,15
Вид контроля:	**Зачет**	

Аннотация рабочей программы дисциплины «Вычислительная математика в технологии биоматериалов» (Б1.В.ДВ.02.01)

1. Цель дисциплины – дать студентам теоретические знания и научить практическим умениям и навыкам ис-пользования современных математических методов расчетов, расчетных исследований, анализа, оптимизации инженерных процессов с применением пакета математических программ MATLAB для решения широкого круга задач вычислительной математики.

2. В результате изучения дисциплины обучающийся по программе бакалавриата должен:

Обладать следующими профессиональными (ПК) компетенциями:

- способностью проводить анализ сырья, материалов и готовой продукции, осуществлять оценку результатов анализа (ПК–10);
- способностью планировать и проводить физические и химические эксперименты, проводить обработку их результатов и оценивать погрешности, выдвигать гипотезы и устанавливать границы их применения, применять методы математического анализа и моделирования, теоретического и экспериментального исследования (ПК–16).

Знать:

- вычислительные и алгоритмические аспекты, необходимые для применения современных систем компьютерной математики, в частности MATLAB;
- методы и алгоритмы для решения инженерно-технических расчетных задач.

Уметь:

- формализовать задачи вычислительной математики;
- применять полученные знания при решении практических инженерно-технических расчетных задач вычислительной математики, с использованием современных систем компьютерной математики, в частности MATLAB.

Владеть:

- методами применения современных систем компьютерной математики, в частности MATLAB;
- способностью постановки и решения инженерно-технических расчетных задач вычислительной математики и навыками интерпретации и применения получаемых результатов.

3. Краткое содержание дисциплины

Введение.

Цели и задачи курса. Краткий исторический очерк развития отечественной и зарубежной вычислительной математики. Основные этапы разработки и реализации алгоритмов на компьютерах.

Раздел 1. Характеристика методов вычислительной математики и их особенности. Основные этапы решения задач численными методами на компьютерах.

1.1. ПКМ MATLAB для решения задач вычислительной математики. Разработка программ на языке MATLAB и варианты их структур. Скрипты и функции. Стандартные и нестандартные функции языка MATLAB.

- Организация рабочего стола Desktop Layout;
- Основные операции в Command Window;
- Основные операции в Editor;
- Использование скриптов и функций при реализации алгоритмов;
- Реализация линейного алгоритма (структура «следование»);
- Разветвляющиеся алгоритмы (структура «ветвление» с одним условием, несколькими условиями, со списком условий. if, switch); использование логических операций and, or, not;
- Реализация структур «повторение» (циклы со счетчиком, с предусловием, с постусловием, с прерыванием полным и прерыванием частичным, с отдельным отсчетом итераций (for, while, break, continue); с диалогом с пользователем в Command Window и в специальных диалоговых окнах);

1.2. Операторы языка программирования MATLAB. Основные решатели (solvers) MATLAB для решения задач вычислительной математики численными методами

- Функции с графическим выводом результатов; plot, subplot, surf, mesh, polar;
- Функции с числовым выводом результатов в Command Window;
- Функции с записью результатов в файл;
- Функции, вложенные в главную функцию;
- Функции с переменным числом аргументов;
- Функции, вызывающие другую функцию, имя которой передано как аргумент.

Раздел 2. Выполнение матричных операций на языке MATLAB и решение систем линейных алгебраических уравнений (СЛАУ).

2.1. Вычисление обратных матриц и умножение матриц на языке MATLAB.

- Особенности операций с матрицами в среде MATLAB .
- Алгоритмы обращения матриц, использование решателя inv
- Преобразование числового и символьного представления переменных strcat, int2str, num2str;
- Определение длины, минимума, максимума и среднего значения массива с использованием функций length, min, max, mean,
- Сортировка массива sort;

2.2. Решение систем линейных алгебраических уравнений (СЛАУ) методом Гаусса и методом простых итераций; применение решателей (solvers) MATLAB для их реализации на компьютерах .

- Определение совместности и единственности решения СЛАУ (вычисление ранга матрицы(rank) и определителя (det) ;
- Алгоритмы решения СЛАУ – метод Гаусса, метод простой итерации
- Решение СЛАУ средствами MATLAB - linsolve

2.3. Обусловленность системы линейных алгебраических уравнений (СЛАУ) и число обусловленности.

- Вывод расчетных соотношений числа обусловленности СЛАУ
- Функция MATLAB для вычисления числа обусловленности - cond;

Раздел 3. Обработка результатов измерения одной величины. Приближение функции с одной независимой переменной.

3.1. Определение критерия Стьюдента и оценка величины доверительного интервала для одной измеряемой величины.

- Характеристика статистических методов обработки измерения одной величины;
- Ошибки измерений (случайные, систематические, грубые);
- Методика отбраковки грубых измерений, использование U – критерия;
- Точечные оценки результатов измерений, их физический смысл и расчетные соотношения;
- Доверительный интервал. Использование критерия Стьюдента для оценки величины доверительного интервала для одной измеряемой величины

3.2. Методы аппроксимации зависимостей с одной независимой переменной и применение решателей (solvers) MATLAB для их реализации на компьютерах.

- Использование метода наименьших квадратов (МНК) для решения задачи аппроксимации;
- Подбор коэффициентов по МНК при построении полиномиальной зависимости с использованием решателя MATLAB- polyfit,
- Вычисление значения полинома с использованием решателя MATLAB - polyval

3.3. Методы интерполяции зависимостей с одной независимой переменной и применение решателей (solvers) MATLAB для их реализации.на компьютерах

- Постановка задачи интерполяции, конечные и разделенные разности ;
- Полиномы Лагранжа и многочлены Ньютона
- Оценка погрешности интерполяционных формул

- Использование функций MATLAB (interp1, linear, spline, nearest);

Раздел 4. Вычисление интегралов с одной переменной численными методами.

4.1. Методы прямоугольников для вычисления определенных интегралов и их погрешности

- Постановка задачи, вывод расчетных соотношений. Сравнение методов ‘вперед’, ‘назад’, ‘по среднему’, графическая иллюстрация;
- Использование функций MATLAB - sum, mean;

4.2. Метод трапеций для вычисления определенных интегралов и применение решателя (solvers) MATLAB для его реализации на компьютерах

- Вывод расчетных соотношений Использование решателя MATLAB - trapz;

4.3. Метод Симпсона для вычисления определенных интегралов и применение решателя (solvers) MATLAB для его реализации на компьютерах

- Использование интерполяционного многочлена второго порядка для вычисления интеграла. Вывод расчетных соотношений.
- Использование решателя MATLAB - quad.

Раздел 5. Решение нелинейных уравнений численными методами.

5.1. Метод деления отрезка пополам для решения нелинейного уравнения и применение решателя (solvers) MATLAB для его реализации на компьютерах

- Вывод расчетных соотношений .Достоинства и недостатки метода
- Использование решателя MATLAB

5.2. Метод касательных для решения нелинейного уравнения и применение решателя (solvers) MATLAB для его реализации на компьютерах

- Вывод расчетных соотношений .Достоинства и недостатки метода,;
- Использование решателя MATLAB - fzero

Раздел 6. Решение систем нелинейных уравнений численными методами.

6.1. Метод Ньютона-Рафсона и применение решателя (solvers) MATLAB для его реализации на компьютерах

- Вывод расчетных соотношений;
- Использование функций solve, diff, subs

6.2. Метод простых итераций и применение решателя (solvers) MATLAB для его реализации на компьютерах.

- Вывод расчетных соотношений;
- Использование функций simplify, collect, pretty

Раздел 7. Решение задач одномерной оптимизации численными методами.

Методы одномерной оптимизации и применение решателей (solvers) MATLAB для их реализации на компьютерах.

- Алгоритмы методов деления отрезка пополам, деления на три равные части и золотого сечения, реализация в среде MATLAB.
- Использование функций fminbnd; сравнение методов

Раздел 8. Решение задач многомерной оптимизации численными методами.

Методы многомерной оптимизации и применение решателей (solvers) MATLAB для их реализации на компьютерах.

- Алгоритмы градиентных и безградиентных методов поиска экстремума. Методы случайного поиска. Алгоритмы их реализация
- Использование решателей fminsearch, linprog, fmincon;

Раздел 9. Решение дифференциальных уравнений численными методами.

Методы решения дифференциальных уравнений и применение решателей (solvers) MATLAB для их реализации на компьютерах.

- Постановка задачи Коши. Метод Эйлера, метод Рунге-Кутта; Оценка погрешности.
- Решение «краевой задачи». Метод конечных разностей, метод « пристрелки». Оценка погрешности
- Использование решателей dsolve, diff

Заключение.

Заключительная часть по подведению итогов курса.

4. Объем учебной дисциплины

Виды учебной работы	В зачетных единицах	В академ. часах
Общая трудоемкость дисциплины по учебному плану	**3**	**108**
Контактная работа – аудиторные занятия:	**0,89**	**32**
Лабораторные занятия (Лаб)	0,89	32
Самостоятельная работа (СР):	**2,11**	**75,8**
Самостоятельное изучение разделов дисциплины	2,11	75,8
Зачет:	***0,006***	***0,2***
Контактная работа – промежуточная аттестация	0,006	0,2
Вид контроля:	**Зачет**	

Виды учебной работы	В зачетных единицах	В астроном. часах
Общая трудоемкость дисциплины по учебному плану	**3**	**81**
Контактная работа – аудиторные занятия:	**0,89**	**24**
Лабораторные занятия (Лаб)	0,89	24
Самостоятельная работа (СР):	**2,11**	56,85
Самостоятельное изучение разделов дисциплины	2,11	56,85
Зачет:	***0,006***	***0,15***
Контактная работа – промежуточная аттестация	0,006	0,15
Вид контроля:	**Зачет**	

Аннотация рабочей программы дисциплины «Дискретная математика в технологии биоматериалов» (Б1.В.ДВ.02.02)

1. **Цель дисциплины –** формирование у студентов системы основных понятий, используемых для построения важнейших математических моделей, и математических методов для описания различных процессов.
2. **В результате изучения дисциплины обучающийся по программе бакалавриата должен**:

Обладать следующими *профессиональными* (ПК) компетенциями:

− способностью проводить анализ сырья, материалов и готовой продукции, осуществлять оценку результатов анализа (ПК-10);

− способностью планировать и проводить физические и химические эксперименты, проводить обработку их результатов и оценивать погрешности, выдвигать гипотезы и

устанавливать границы их применения, применять методы математического анализа и моделирования, теоретического и экспериментального исследования (ПК-16).

Знать:

- основные понятия и методы дискретной математики, математических методов решения профессиональных задач.

Уметь:

- применять математические методы при решении типовых профессиональных задач.

Владеть:

- методами построения математической модели типовых профессиональных задач и содержательной интерпретации полученных результатов.

3. Краткое содержание дисциплины:

Введение.

Роль дискретной математики при разработке и эксплуатации химико-технологических систем.

1. Элементы теории множеств и алгебраические структуры.

Введение в дискретную математику. Роль дискретной математики при разработке и эксплуатации химико-технологических систем. Множества, отношения и функции. Задание множеств и осуществление операций над ними. Способы задания. Операции объединения, пересечения, разности, дополнения и декартова произведения. Аксиоматика теории множеств. Алгебра Кантора. Минимизация представлений множеств. Диаграммы Эйлера- Венна. Бинарные отношения. Способы задания бинарных отношений. Свойства бинарных отношений. Разбиения. Отношения эквивалентности и порядка. Представление n-арных отношений бинарными. Алгебра отношений. Функции. Инъекция, сюръекция и биекция. Алгебраические структуры. Полугруппы. Моноиды. Группы. Подгруппы. Циклические группы. Группы подстановок. Изоморфизм групп. Смежные классы по подгруппе. Нормальные делители. Фактор-группы. Кольца: определения, свойства, примеры. Поля.

2. Элементы теории графов.

Графы. Задание и характеристики графов. Виды графов. Подграфы. Матрицы смежности и инцидентности. Степени вершин. Маршруты Цепи. Циклы. Расстояние между вершинами. Диаметр и радиус графа. Унарные и бинарные операции над графами. Дополнение графа. Удаление и добавление вершин. Удаление и добавление ребер. Отождествление вершин. Расщепление вершин. Объединение графов. Пересечение графов. Компоненты связности. Мосты. Вершинная и реберная связность. Связность ориентированных графов. Алгоритм вычисления связности. Внутренняя устойчивость. Вершинное число независимости. Реберное число независимости. Вершинное и реберное покрытие графа. Внешняя устойчивость. Вершинное и реберное число внешней устойчивости. Циклы и разрезы. Эйлеровы циклы. Гамильтоновы циклы. Планарность иукладка графов. Грани плоского графа. Раскраска графов. Хроматическое число. Гипотеза четырех красок. Деревья. Определения. Свойства. Теорема Кэли. Фундаментальная система циклов. Остов наименьшего веса. Упорядоченные деревья. Бинарные деревья. Деревья сортировки. Алгоритм поиска в дереве сортировки.

3. Булевы функции.

Алгебра логики. Булевы функции. Способы задания. Булевы функции одной и двух переменных и их свойства. Формулы булевой алгебры. Основные законы булевой алгебры. Эквивалентность формул. Принцип двойственности. Совершенные дизъюнктивные и совершенные конъюнктивные нормальные формы. Системы элементарных булевых функций. Функционально полные системы элементарных булевых функций. Примеры функционально полных базисов. Важнейшие замкнутые классы. Теорема о функциональной полноте. Минимизация булевых функций. Сокращенная, тупиковая и минимальная формы. Карты Карно. Метод сочетания индексов и метод Куайна. Минимизация конъюнктивных нормальных форм. Обзор приложений дискретной математики. Разработка эффективного

математического, программного, информационного и технического обеспечения на основе методов дискретной математики.

5. Исчисление высказываний.

Введение в математическую логику. Краткие сведения из истории математической логики. Роль математической логики при разработке и эксплуатации химико-технологических систем. Формальные аксиоматические системы. Символы, выражения, формулы, аксиомы. Правило вывода, непосредственное следствие, вывод, теорема. Логика высказываний. Логический вывод. Аксиомы. Правило modus ponens. Теорема дедукции и правило силлогизма. Полнота и непротиворечивость. Независимость аксиом. Разрешимость теории. Другие аксиоматизации. Проверка выводимости с помощью истинностных таблиц. Секвенции Генцена. Модель миров Крипке. Метод резолюций Робинсона. Метод клауз Вонга. Обратный метод Маслова (благоприятных наборов).

6. Исчисление предикатов и нечеткая логика.

Логика предикатов. Автоматизация логического вывода. Переменные, функции, термы, предикаты, кванторы, формулы. Область действия квантора. Свободные и связанные переменные. Интерпретации, равносильность. Распознавание общезначимости. Проблема разрешимости. Аксиомы и правила вывода исчисления предикатов. Теорема дедукции. Непротиворечивость и полнота. Вынесение кванторов и предваренная нормальная форма. Скулемовские стандартные формы. Эрбрановский универсум и теорема Эрбрана.Подстановка и унификация. Метод резолюций и его полнота. Стратегии метода резолюций. Дизъюнкты Хорна. Принцип логического программирования. Нечеткие множества. Нечеткая логика. Появление и суть нечеткости. Формализация нечеткости. Функция принадлежности. Лингвистическая переменная. Операции над нечеткими множествами. Нечеткая арифметика. Методы дефаззификации. Нечеткие отношения. Стандартные нечеткие логические операции. Нечеткий вывод. Степени истинности и степени уверенности. Нечеткий аналог метода резолюций.

7. Конечные автоматы, машины Тьюринга-Поста, сложность вычислений.

Элементы теории автоматов. Понятие автоматного преобразования информации и конечного автомата. Способы задания автоматов. Автоматы Мили и Мура. Программная и аппаратная реализация автоматов. Эквивалентность и минимизация автоматов. Машины Тьюринга-Поста. Формализация понятия алгоритма и формальные модели алгоритмов. Машина Тьюринга: определения, свойства, графы переходов. Машина Поста. Программы для машин. Проблема распознавания. Проблема остановки. Алгоритмически неразрешимые проблемы. Сложность алгоритмов. Меры сложности. Временная и емкостная сложность. Асимптотическая сложность, порядок сложности, сложность в среднем и в худшем случае. Трудноразрешимые задачи. Недетерминированная машина Тьюринга. Классы P и NP. NP-полные задачи. NP-полнота проблемы выполнимости формул логики высказываний. Обзор приложений математической логики. Направления использования аппарата математической логики в задачах практической информатики. Спецификация и верификация программно-аппаратных проектов, логическое программирование, построение онтологий, языки общения интеллектуальных агентов.

4. Объем учебной дисциплины:

Виды учебной работы	В зачетных единицах	В академ. часах
Общая трудоемкость дисциплины по учебному плану	**3**	**108**
Контактная работа – аудиторные занятия:	**0,89**	**32**
Лабораторные занятия (Лаб)	0,89	32
Самостоятельная работа (СР):	**2,11**	**75,8**
Самостоятельное изучение разделов дисциплины	2,11	75,8
Зачет:	***0,006***	***0,2***
Контактная работа – промежуточная аттестация	0,006	0,2

Вид контроля:	**Зачет**

Виды учебной работы	В зачетных единицах	В астроном. часах
Общая трудоемкость дисциплины по учебному плану	**3**	**81**
Контактная работа – аудиторные занятия:	**0,89**	**24**
Лабораторные занятия (Лаб)	0,89	24
Самостоятельная работа (СР):	**2,11**	56,85
Самостоятельное изучение разделов дисциплины	2,11	56,85
Зачет:	***0,006***	***0,15***
Контактная работа – промежуточная аттестация	0,006	0,15
Вид контроля:	**Зачет**	

Министерство науки и высшего образования Российской федерации
Федеральное государственное бюджетное образовательное учреждение высшего образования
«Российский химико-технологический университет имени Д.И. Менделеева»

«УТВЕРЖДАЮ»

Проректор по учебной работе

_____ С.Н. Филатов

«_____» _____ 2020 г.

РАБОЧАЯ ПРОГРАММА ДИСЦИПЛИНЫ

«Дискретная математика в технологии биоматериалов»
Направление подготовки 18.03.01 Химическая технология

Квалификация «бакалавр»

РАССМОТРЕНО И ОДОБРЕНО
на заседании Методической комиссии
РХТУ им. Д.И. Менделеева
«30» июня 2020 г.
Протокол №25

Председатель _____ Н.А. Макаров

Москва 2020 г.

Программа составлена заведующим кафедрой высшей математики, к.т.н. Е.Г.Рудаковской, доцентом кафедры высшей математики, к.т.н. А.Н.Шайкиным., доцентом кафедры высшей математики, к.т.н. В.В.Осипчик

Программа рассмотрена и одобрена на заседании кафедры высшей математики РХТУ им. Д.И. Менделеева «20» апреля 2020 г., протокол № 8

ОГЛАВЛЕНИЕ

1. ЦЕЛЬ И ЗАДАЧИ ДИСЦИПЛИНЫ…….. 4
2. ТРЕБОВАНИЯ К РЕЗУЛЬТАТАМ ОСВОЕНИЯ ДИСЦИПЛИНЫ……..... 4
3. ОБЪЕМ ДИСЦИПЛИНЫ И ВИДЫ УЧЕБНОЙ РАБОТЫ ……...…….….. 5
4. СОДЕРЖАНИЕ ДИСЦИПЛИНЫ……. 5
   4.1. Разделы дисциплины и виды занятий для студентов очного отделения 5
   4.2. Краткое содержание дисциплины 7
5. СООТВЕТСТВИЕ СОДЕРЖАНИЯ ТРЕБОВАНИЯМ К РЕЗУЛЬТАТАМ ОСВОЕНИЯ ДИСЦИПЛИНЫ 8
6. ПРАКТИЧЕСКИЕ ЗАНЯТИЯ… 9
   6.1. Примерные темы практических занятий по дисциплине…….…….. 9
7. САМОСТОЯТЕЛЬНАЯ РАБОТА. 10
8. ОЦЕНОЧНЫЕ СРЕДСТВА ДЛЯ КОНТРОЛЯ ОСВОЕНИЯ ДИСЦИПЛИНЫ 10
   8.1. Примеры контрольных вопросов для текущего контроля освоения дисциплины 10
   8.2 Примеры контрольных работ……... 10
   8.3. Вопросы для итогового контроля освоения дисциплины……..... 12
9. УЧЕБНО-МЕТОДИЧЕСКОЕ ОБЕСПЕЧЕНИЕ ДИСЦИПЛИНЫ……..… 14
   9.1. Рекомендуемая литература…. 14
   9.2. Рекомендуемые источники научно-технической информации 14
   9.3. Средства обеспечения освоения дисциплины……..….. 14
10. МЕТОДИЧЕСКИЕ УКАЗАНИЯ ДЛЯ ОБУЧАЮЩИХСЯ… 15
   10.1. Для студентов, обучающихся без использования дистанционных образовательных технологий 15
   10.2. Для студентов, обучающихся с использованием дистанционных образовательных технологий 16
11. МЕТОДИЧЕСКИЕ УКАЗАНИЯ ДЛЯ ПРЕПОДАВАТЕЛЕЙ 16
   11.1. Для преподавателей, реализующих образовательные программы без использования дистанционных образовательных технологий…….…….. 16
   11.2. Для преподавателей, реализующих образовательные программы с использованием дистанционных образовательных технологий…… 17
12. ПЕРЕЧЕНЬ ИНФОРМАЦИОННЫХ ТЕХНОЛОГИЙ, ИСПОЛЬЗУЕМЫХ В ОБРАЗОВАТЕЛЬНОМ ПРОЦЕССЕ 18
13. МАТЕРИАЛЬНО-ТЕХНИЧЕСКОЕ ОБЕСПЕЧЕНИЕ ДИСЦИПЛИНЫ 20
   13.1. Оборудование, необходимое в образовательном процессе… 20
   13.2. Учебно-наглядные пособия… 20
   13.3. Компьютеры, информационно-телекоммуникационные сети, аппаратно-программные и аудиовизуальные средства…. 20
   13.4. Печатные и электронные образовательные и информационные ресурсы 20
   13.5. Перечень лицензионного программного обеспечения…. 20
14. ТРЕБОВАНИЯ К ОЦЕНКЕ КАЧЕСТВА ОСВОЕНИЯ ПРОГРАММЫ 21
15. ОСОБЕННОСТИ ОРГАНИЗАЦИИ ОБРАЗОВАТЕЛЬНОГО ПРОЦЕССА ДЛЯ ИНВАЛИДОВ И ЛИЦ С ОГРАНИЧЕННЫМИ ВОЗМОЖНОСТЯМИ ЗДОРОВЬЯ… 23

1. ЦЕЛЬ И ЗАДАЧИ ДИСЦИПЛИНЫ

Программа составлена в соответствии с требованиями Федерального государственного образовательного стандарта (ФГОС ВО) для направления подготовки бакалавров **18.03.01 Химическая технология,** рекомендациями методической комиссии и накопленного опыта преподавания дисциплины кафедрой высшей математики РХТУ им. Д.И.Менделеева. Программа рассчитана на изучение курса в течение одного семестра.

Дисциплина «**Дискретная математика в технологии полимерных биоматериалов**» относится к дисциплинам учебного плана. Программа дисциплины предполагает, что обучающиеся имеют теоретическую и практическую подготовку, включающую основные понятия и методы, изучаемые в дисциплине «Математика».

Цель дисциплины - формирование у студентов системы основных понятий, используемых для построения важнейших математических моделей, и математических методов для описания различных химико-технологических процессов.

Задачи дисциплины - создание фундаментальной математической базы, а также развитию навыков математического мышления и использования их для решения практических задач.

Дисциплина **«Дискретная математика в технологии полимерных биоматериалов»** преподается в 4 семестре. Контроль успеваемости студентов ведется по принятой в университете рейтинговой системе.

2. ТРЕБОВАНИЯ К РЕЗУЛЬТАТАМ ОСВОЕНИЯ ДИСЦИПЛИНЫ

Изучение дисциплины **«Дискретная математика в технологии полимерных биоматериалов»** при подготовке бакалавров по направлению **18.03.01 Химическая технология,** профиль **«Химическая технология биоматериалов»** направлено на приобретения следующих компетенций:

2.1. Профессиональные:

- способностью планировать и проводить физические и химические эксперименты, проводить обработку их результатов и оценивать погрешности, выдвигать гипотезы и устанавливать границы их применения, применять методы математического анализа и моделирования, теоретического и экспериментального исследования (ПК-16)

В результате изучения дисциплины студент должен:

знать:

-основные понятия и методы дискретной математики, математических методов решения профессиональных задач.

уметь:

- применять математические методы при решении типовых профессиональных задач.

владеть:

-методами построения математической модели типовых профессиональных задач и содержательной интерпретации полученных результатов.

3. ОБЪЕМ ДИСЦИПЛИНЫ И ВИДЫ УЧЕБНОЙ РАБОТЫ

Вид учебной работы	Всего		Семестр 4	
	ЗЕ	Акад. ч.	**ЗЕ**	Акад. ч.
Общая трудоемкость дисциплины	**3**	**108**	**3**	**108**
Контактная работа – аудиторные занятия:	**0,89**	**32**	**0,89**	**36**
Лекции	-	-	-	-
Практические занятия (ПЗ)	0,89	32	0,89	32
Самостоятельная работа	**2,11**	**76**	**2,11**	**76**
Контактная самостоятельная работа	2,11	0,2	2,11	0,2
Самостоятельное изучение разделов дисциплины		75,8		75,8
Вид контроля - Зачет	+	+	+	+
Вид итогового контроля:			**Зачет**	

Вид учебной работы	Всего		Семестр 4	
	ЗЕ	Астр. ч.	**ЗЕ**	Астр. ч.
Общая трудоемкость дисциплины	**3**	**81**	**3**	**81**
Контактная работа – аудиторные занятия:	**0,89**	**24**	**0,89**	**24**
Лекции	-	-	-	-
Практические занятия (ПЗ)	0,89	24	0,89	24
Самостоятельная работа	**2,11**	**57**	**2,11**	**57**
Контактная самостоятельная работа	2,11	0,15	2,11	0,15
Самостоятельное изучение разделов дисциплины		56,85		56,85
Вид контроля - Зачет	+	+	+	+
Вид итогового контроля:			**Зачет**	

4. СОДЕРЖАНИЕ ДИСЦИПЛИНЫ

4.1. Разделы дисциплины и виды занятий

№ п/п	Раздел дисциплины	Часы			
		Всего	Лекции	Практи-ческие занятия	Самостоя-тельная работа
	Раздел 1. Элементы теории множеств и алгебраические структуры.	**18**		**6**	**12**
1.1	Множества, отношения и функции.	6		2	4
1.2	Полугруппы. Моноиды. Группы.	6		2	4
1.3	Кольца. Поля.	6		2	4
	Раздел 2. Элементы теории графов.	**22**		**6**	**16**

2.1	Задание и характеристики графов. Виды графов.	6		2	4
2.2	Циклы и разрезы. Планарность и укладка графов. Раскраска графов.	6		2	4
2.3	Деревья.	10		2	8
	Раздел 3. Булевы функции.	**12**		**4**	**8**
3.1	Алгебра логики. Булевы функции. Способы задания. Основные законы булевой алгебры. Функционально полные системы элементарных булевых функций. Важнейшие замкнутые классы.	6		2	4
3.2	Минимизация булевых функций. Сокращенная, тупиковая и минимальная формы.	6		2	4
	Раздел 4. Исчисление высказываний.	**14**		**4**	**10**
4.1	Формальные аксиоматические системы. Полнота и непротиворечивость. Независимость аксиом. Разрешимость теории. Другие аксиоматизации.	6		2	4
4.2	Проверка выводимости с помощью истинностных таблиц. Методы логического вывода.	8		2	6
	Раздел 5. Исчисление предикатов и нечеткая логика.	**20**		**6**	**14**
5.1	Логика предикатов. Непротиворечивость и полнота. Вынесение кванторов и предваренная нормальная форма. Скулемовские стандартные формы.	6		2	4
5.2	Эрбрановский универсум и теорема Эрбрана. Подстановка и унификация. Метод резолюций и его полнота.	6		2	4
5.3	Нечеткие множества. Нечеткая логика.	8		2	6
	Раздел 6. Конечные автоматы, машины Тьюринга-Поста, сложность вычислений.	**22**		**6**	**16**
6.1	Элементы теории автоматов. Автоматы Мили и Мура. Эквивалентность и минимизация автоматов.	6		2	4
6.2	Машины Тьюринга-Поста. Формализация понятия алгоритма и формальные модели алгоритмов. Алгоритмически неразрешимые проблемы.	6		2	4
6.3	Сложность алгоритмов. Меры сложности. Временная и емкостная	10		2	8

	сложность. Трудноразрешимые задачи. Классы P и NP. NP-полные задачи.				
	Всего часов	**108**		**32**	**76**

4.2. Содержание разделов дисциплины

Раздел 1. Элементы теории множеств и алгебраические структуры.

Множества, отношения и функции. Задание множеств и осуществление операций над ними. Способы задания. Операции объединения, пересечения, разности, дополнения и декартова произведения. Аксиоматика теории множеств. Алгебра Кантора. Минимизация представлений множеств. Диаграммы Эйлера-Венна. Бинарные отношения. Способы задания бинарных отношений. Свойства бинарных отношений. Разбиения. Отношения эквивалентности и порядка. Представление n-арных отношений бинарными. Алгебра отношений. Функции. Инъекция, сюръекция и биекция. Алгебраические структуры. Полугруппы. Моноиды. Группы. Подгруппы. Циклические группы. Группы подстановок. Изоморфизм групп. Смежные классы по подгруппе. Нормальные делители. Фактор-группы. Кольца: определения, свойства, примеры. Поля.

Раздел 2. Элементы теории графов.

Графы. Задание и характеристики графов. Виды графов. Подграфы. Матрицы смежности и инцидентности. Степени вершин. Маршруты Цепи. Циклы. Расстояние между вершинами. Диаметр и радиус графа. Унарные и бинарные операции над графами. Дополнение графа. Удаление и добавление вершин. Удаление и добавление ребер. Отождествление вершин. Расщепление вершин. Объединение графов. Пересечение графов. Компоненты связности. Мосты. Вершинная и реберная связность. Связность ориентированных графов. Алгоритм вычисления связности. Внутренняя устойчивость. Вершинное число независимости. Реберное число независимости. Вершинное и реберное покрытие графа. Внешняя устойчивость. Вершинное и реберное число внешней устойчивости. Циклы и разрезы. Эйлеровы циклы. Гамильтоновы циклы. Планарность и укладка графов. Грани плоского графа. Раскраска графов. Хроматическое число. Гипотеза четырех красок. Деревья. Определения. Свойства. Теорема Кэли. Фундаментальная система циклов. Остов наименьшего веса. Упорядоченные деревья. Бинарные деревья. Деревья сортировки. Алгоритм поиска в дереве сортировки.

Раздел 3. Булевы функции.

Алгебра логики. Булевы функции. Способы задания. Булевы функции одной и двух переменных и их свойства. Формулы булевой алгебры. Основные законы булевой алгебры. Эквивалентность формул. Принцип двойственности. Совершенные дизъюнктивные и совершенные конъюнктивные нормальные формы. Системы элементарных булевых функций. Функционально полные системы элементарных булевых функций. Примеры функционально полных базисов. Важнейшие замкнутые классы. Теорема о функциональной полноте. Минимизация булевых функций. Сокращенная, тупиковая и минимальная формы. Карты Карно. Метод сочетания индексов и метод Куайна. Минимизация конъюнктивных нормальных форм. Обзор приложений дискретной математики. Разработка эффективного математического, программного,информационного и технического обеспечения на основе методов дискретнойматематики.

Раздел 4. Исчисление высказываний.

Введение в математическую логику. Краткие сведения из истории математической логики. Роль математической логики при разработке и эксплуатации химико-

технологических систем. Формальные аксиоматические системы. Символы, выражения, формулы, аксиомы. Правило вывода, непосредственное следствие, вывод, теорема. Логика высказываний. Логический вывод. Аксиомы. Правило modus ponens. Теорема дедукции и правило силлогизма. Полнота и непротиворечивость. Независимость аксиом. Разрешимость теории. Другие аксиоматизации. Проверка выводимости с помощью истинностных таблиц. Секвенции Генцена. Модель миров Крипке. Метод резолюций Робинсона. Метод клауз Вонга. Обратный метод Маслова (благоприятных наборов).

Раздел 5. Исчисление предикатов и нечеткая логика.

Логика предикатов. Автоматизация логического вывода. Переменные, функции, термы, предикаты, кванторы, формулы. Область действия квантора. Свободные исвязанные переменные. Интерпретации, равносильность. Распознавание общезначимости. Проблема разрешимости. Аксиомы и правила вывода исчисления предикатов. Теорема дедукции. Непротиворечивость и полнота. Вынесение кванторов и предваренная нормальная форма. Скулемовские стандартные формы. Эрбрановский универсум и теорема Эрбрана. Подстановка и унификация. Метод резолюций и его полнота. Стратегии метода резолюций. Дизъюнкты Хорна. Принцип логического программирования. Нечеткие множества. Нечеткая логика. Появление и суть нечеткости. Формализация нечеткости. Функция принадлежности. Лингвистическая переменная. Операции над нечеткими множествами. Нечеткая арифметика. Методы дефаззификации. Нечеткие отношения. Стандартные нечеткие логические операции. Нечеткий вывод. Степени истинности и степени уверенности. Нечеткий аналог метода резолюций.

Раздел 6. Конечные автоматы, машины Тьюринга-Поста, сложность вычислений.

Элементы теории автоматов. Понятие автоматного преобразования информации и конечного автомата. Способы задания автоматов. Автоматы Мили и Мура. Программная и аппаратная реализация автоматов. Эквивалентность и минимизация автоматов. Машины Тьюринга-Поста. Формализация понятия алгоритма и формальные модели алгоритмов. Машина Тьюринга: определения, свойства, графы переходов. Машина Поста. Программы для машин. Проблема распознавания. Проблема остановки. Алгоритмическинеразрешимые проблемы. Сложность алгоритмов. Меры сложности. Временная и емкостная сложность. Асимптотическая сложность, порядок сложности, сложность в среднем и в худшем случае. Трудноразрешимые задачи. Недетерминированная машина Тьюринга. Классы P и NP. NP-полные задачи. NP-полнота проблемы выполнимости формул логики высказываний. Обзор приложений математической логики. Направления использования аппарата математической логики в задачах практической информатики. Спецификация и верификация программно-аппаратных проектов, логическое программирование, построение онтологий, языки общения интеллектуальных агентов.

5. СООТВЕТСТВИЕ СОДЕРЖАНИЯ ТРЕБОВАНИЯМ К РЕЗУЛЬТАТАМ ОСВОЕНИЯ ДИСЦИПЛИНЫ

В результате освоения дисциплины студент должен	**Разделы**					
	1	**2**	**3**	**4**	**5**	**6**
Знать:						
- основные понятия и методы дискретной математики, математических методов решения профессиональных задач.	+	+	+	+	+	+
Уметь:						
- применять математические методы при решении	+	+	+	+	+	+

типовых профессиональных задач.						
Владеть:						
- методами построения математической модели типовых профессиональных задач и содержательной интерпретации полученных результатов.	+	+	+	+	+	+
В результате освоения дисциплины студент должен приобрести следующие ***профессиональные компетенции:***						
- способностью планировать и проводить физические и химические эксперименты, проводить обработку их результатов и оценивать погрешности, выдвигать гипотезы и устанавливать границы их применения, применять методы математического анализа и моделирования, теоретического и экспериментального исследования (ПК-16).	+	+	+	+	+	+

6. ПРАКТИЧЕСКИЕ ЗАНЯТИЯ

6.1. Примерные темы практических занятий по дисциплине.

Предусмотрены практические занятия обучающегося в бакалавриате в объеме 32 акад. часа в 4 семестре

№ п/п	№ раздела дисциплины	Темы практических (семинарских) занятий	Часы
1.	1.1	Множества и отношения.	2
2.	1.2	Группы.	2
3.	1.3	Кольца, поля.	2
4.	2.1	Виды графов.	2
5.	2.2	Планарность и раскраска графов.	2
6.		**Контрольная работа № 1**	**2**
7.	3.1	Законы булевой логики.	2
8.	3.2	Минимизация булевых функций. Важные классы.	2
9.	4.1	Формальные аксиоматические теории.	2
10.	4.2	Логический вывод в исчислении высказываний.	2
11.		**Контрольная работа № 2**	2
12.	5.1	Преобразования формул и логический вывод в исчислении предикатов.	2
13.	5.2	Нечеткие множества. Нечеткая логика.	2
14.	6.1	Конечные автоматы.	2
15.	6.2	Машины Тьюринга.	2
16.		**Контрольная работа № 3**	**2**
ИТОГ	**32 часа**		

7. САМОСТОЯТЕЛЬНАЯ РАБОТА.

Рабочей программой дисциплины «**Дискретная математика в технологии полимерных биоматериалов**» предусмотрена самостоятельная работа студента бакалавриата в объеме **76** часов в **4** семестре. Самостоятельная работа проводится с целью углубления знаний по дисциплине и предусматривает:

− ознакомление и проработку рекомендованной литературы, работу с электронно-библиотечными системами;

− участие в семинарах РХТУ им. И. Менделеева по тематике дисциплины;

− подготовку к выполнению контрольных работ по материалу лекционного курса;

− подготовку к ***зачету*** (4 семестр) по дисциплине.

Планирование времени на самостоятельную работу, необходимого на изучение дисциплины, студентам лучше всего осуществлять на весь период изучения, предусматривая при этом регулярное повторение пройденного материала. Материал, законспектированный на лекциях, необходимо регулярно дополнять сведениями из литературных источников, представленных в учебной программе. При работе с указанными источниками рекомендуется составлять краткий конспект материала, с обязательным фиксированием библиографических данных источника.

8. ОЦЕНОЧНЫЕ СРЕДСТВА ДЛЯ КОНТРОЛЯ ОСВОЕНИЯ ДИСЦИПЛИНЫ

8.1. Примерный перечень тем контрольных работ

Для текущего контроля предусмотрено 3 контрольные работы.

1. Множества. Отношения. Подстановки. Подгруппы. Образующие. Смежные классы. Элементы графа. Кратчайший путь. Максимальный поток. Эйлеровы циклы. Планарность. Раскраска.
2. Таблица истинности. СДНФ. СКНФ. Минимизация булевых функций. Полиномы Жегалкина. Важные классы булевых функций.
3. Семантические таблицы. Метод резолюций. Метод благоприятных наборов.Автоматы Мили и Мура. Эквивалентность автоматов. Минимизация автоматов.

8.2. Примеры контрольных работ

Разделы 1, 2. Примеры вариантов к контрольной работе № 1. Максимальная оценка - 40 баллов. Контрольная работа содержит 4 вопроса по 10 баллов за вопрос.

1. Является ли отношение $x \vdots y$ на множестве {1,2,3,4,5,6,7,8}:

1) рефлексивным
2) антирефлексивным
3) нерефлексивным
4) симметричным
5) антисимметричным
6) несимметричным
7) транзинивным
8) нетранзитивным
9) эквивалентностью
10) строгим порядком
11) нестрогим порядком

2. 1) Является ли множество подстановок (12345), (21345), (12435), (21435) подгруппой группы S_5 ? 2) Выписать подгруппу группы S_5 с данными образующими элементами:

$$\begin{pmatrix} 12345 \\ 23145 \end{pmatrix}; \begin{pmatrix} 12345 \\ 42315 \end{pmatrix}.$$

3. Найти левые и правые смежные классы S_4 по H={ $\begin{pmatrix}1234\\1234\end{pmatrix}; \begin{pmatrix}1234\\4231\end{pmatrix}; \begin{pmatrix}1234\\1324\end{pmatrix}; \begin{pmatrix}1234\\4321\end{pmatrix}$}.

Является ли H нормальной подгруппой S_4?

4. 1) Найти степени вершин, написать матрицы смежности и инцидентности графа. 2) Найти хроматическое число графа и оптимальную раскраску. 3) Построить плоское изображение графа, если это возможно, или обосновать невозможность его построения:

G = (V, E) = (V= {1,2,3,4,5,6,7,8},

E = {(1,2),(1,3),(1,5),(1,6),(2,3),(2,4),(2,6),(3,4),(3,5),(3,7),(3,7),(3,8)}).

Разделы 3, 4. Примеры вариантов к контрольной работе № 2. Максимальная оценка - 30 баллов. Контрольная работа содержит 3 вопроса по 10 баллов за вопрос.

1. Заданы номера наборов четырех переменных 1,2,3,5,12,13,14,15, на которых функция принимает единичное значение (например, номеру 2 соответствует набор 0010 и конъюнкт $\bar{x}_4\bar{x}_3x_2\bar{x}_1$). Необходимо для данной функции показать принадлежность (не

принадлежность) к 0 (сохраняющих 0), 1 (сохраняющих 1), 2 (линейных), 3 (самодвойственных), 4 (монотонных) классам функций.

2. Минимизировать ДНФ:

$$X_1X_2\bar{X}_3\bar{X}_4 \vee X_1X_2\bar{X}_3X_4 \vee X_1\bar{X}_2\bar{X}_3\bar{X}_4 \vee X_1\bar{X}_2\bar{X}_3X_4 \vee$$
$$\vee X_1X_2X_3\bar{X}_4 \vee \bar{X}_1X_2X_3X_4 \vee \bar{X}_1X_2X_3\bar{X}_4 \vee \bar{X}_1\bar{X}_2X_3X_4.$$

3. Доказать выводимость $(B \to A)\,\&\,(\bar{B} \to C)\,\&\,(\bar{A} \vee \bar{C}) \vdash A\,\&\,B \vee \bar{A}\,\&\,\bar{B}$ методом резолюций.

Разделы 5, 6. Примеры вариантов к контрольной работе № 3. Максимальная оценка - 30 баллов. Контрольная работа содержит 3 вопроса по 10 баллов за вопрос.

1. Показать методом благоприятных наборов противоречивость набора дизъюнктов:

$\overline{K(X)} \vee L(X), K(X) \vee \overline{M(X)}, \overline{L(X)} \vee \overline{N(X)}, N(c), M(c).$

2. Построить прямое произведение автоматов и, применив теорему Мура, выяснить, эквивалентны ли они

	a	b	a	b		a	b	a	b
k	n	m	1	0	p	r	q	1	0
l	m	n	0	1	q	q	s	0	1
m	l	n	0	1	r	p	q	1	0
n	k	l	1	0	s	p	q	1	0

3. Построить минимальный автомат, эквивалентный данному

	a	b	a	b
1	4	1	0	0
2	6	1	1	0

3	5	1	1	0
4	7	2	0	1
5	7	2	0	1

6	8	3	0	1
7	9	6	1	0
8	9	5	1	0
9	9	4	1	1

8.3. Вопросы для итогового контроля освоения дисциплины (4 семестр – зачет)

1. Задание множеств и осуществление операций над ними. Операции объединения, пересечения, разности, дополнения и декартова произведения.
2. Аксиоматика теории множеств. Алгебра Кантора.
3. Минимизация представлений множеств.
4. Диаграммы Эйлера-Венна.
5. Способы задания бинарных отношений.
6. Свойства бинарных отношений.
7. Разбиения.
8. Отношения эквивалентности и порядка.
9. Представление n-арных отношений бинарными.
10. Алгебра отношений.
11. Инъекция, сюръекция и биекция.
12. Полугруппы. Моноиды.
13. Определение группы. Подгруппы.
14. Циклические группы.
15. Группы подстановок.
16. Изоморфизм групп.
17. Смежные классы по подгруппе. Нормальные делители. Фактор-группы.
18. Кольца: определения, свойства, примеры.
19. Поля.
20. Задание и характеристики графов. Виды графов. Подграфы.
21. Матрицы смежности и инцидентности.
22. Степени вершин.
23. Маршруты и цепи.
24. Расстояние между вершинами. Диаметр и радиус графа.
25. Дополнение графа. Удаление и добавление вершин. Удаление и добавление ребер. Отождествление вершин. Расщепление вершин.
26. Объединение графов. Пересечение графов.
27. Компоненты связности. Мосты. Вершинная и реберная связность. Связность ориентированных графов. Алгоритм вычисления связности.
28. Внутренняя устойчивость. Вершинное число независимости. Реберное число независимости. Вершинное и реберное покрытие графа.
29. Внешняя устойчивость. Вершинное и реберное число внешней устойчивости.
30. Эйлеровы циклы.
31. Гамильтоновы циклы.
32. Планарность и укладка графов. Грани плоского графа.
33. Раскраска графов. Хроматическое число. Гипотеза четырех красок.
34. Деревья. Определения. Свойства. Теорема Кэли.
35. Фундаментальная система циклов. Остов наименьшего веса.
36. Упорядоченные деревья. Бинарные деревья.
37. Деревья сортировки. Алгоритм поиска в дереве сортировки.
38. Булевы функции. Способы задания.

39. Формулы булевой алгебры. Основные законы булевой алгебры.
40. Эквивалентность формул. Принцип двойственности.
41. Совершенные дизъюнктивные и совершенные конъюнктивные нормальные формы.
42. Системы элементарных булевых функций. Функционально полные системы элементарных булевых функций. Примеры функционально полных базисов.
43. Важнейшие замкнутые классы. Теорема о функциональной полноте.
44. Минимизация булевых функций. Сокращенная, тупиковая и минимальная формы.
45. Карты Карно.
46. Метод сочетания индексов и метод Куайна.
47. Формальные аксиоматические системы. Символы, выражения, формулы, аксиомы. Правило вывода, непосредственное следствие, вывод, теорема.
48. Аксиомы. Правило modus ponens. Теорема дедукции и правило силлогизма.
49. Полнота и непротиворечивость.
50. Независимость аксиом.
51. Разрешимость теории.
52. Проверка выводимости с помощью истинностных таблиц.
53. Секвенции Генцена. Модель миров Крипке.
54. Метод резолюций Робинсона.
55. Метод клауз Вонга.
56. Обратный метод Маслова (благоприятных наборов).
57. Логика предикатов. Переменные, функции, термы, предикаты, кванторы, формулы. Область действия квантора. Свободные и связанные переменные.
58. Интерпретации, равносильность.
59. Распознавание общезначимости.
60. Проблема разрешимости.
61. Аксиомы и правила вывода исчисления предикатов. Теорема дедукции.
62. Непротиворечивость и полнота.
63. Вынесение кванторов и предваренная нормальная форма. Скулемовские стандартные формы.
64. Эрбрановский универсум и теорема Эрбрана.
65. Подстановка и унификация.
66. Метод резолюций и его полнота. Стратегии метода резолюций.
67. Дизъюнкты Хорна.
68. Нечеткие множества.
69. Функция принадлежности.
70. Лингвистическая переменная.
71. Операции над нечеткими множествами.
72. Методы дефаззификации.
73. Нечеткие отношения.
74. Стандартные нечеткие логические операции.
75. Нечеткий вывод. Степени истинности и степени уверенности.
76. Нечеткий аналог метода резолюций.
77. Понятие автоматного преобразования информации и конечного автомата. Способы задания автоматов.
78. Автоматы Мили и Мура.
79. Эквивалентность и минимизация автоматов.
80. Машина Тьюринга: определения, свойства, графы переходов. Машина Поста. Программы для машин.
81. Проблема распознавания. Проблема остановки. Алгоритмически неразрешимые проблемы.

82. Сложность алгоритмов. Меры сложности. Временная и емкостная сложность. Асимптотическая сложность, порядок сложности, сложность в среднем и в худшем случае.
83. Трудноразрешимые задачи.
84. Недетерминированная машина Тьюринга.
85. Классы P и NP. NP-полные задачи.

9. УЧЕБНО-МЕТОДИЧЕСКОЕ ОБЕСПЕЧЕНИЕ ДИСЦИПЛИНЫ.

9.1. Рекомендуемая литература

А) Основная литература:

5. Дискретная математика: учебник для вузов / Белоусов А.И., Ткачев С.В. – М.: Изд. МГТУ им. Баумана Н.Э., 2015. – 743 с. ЭБС Издательство «Лань».

6. Сборник задач по дискретной математике / Кожухов С.Ф., Совертков П.И. – М.: Издательство «Лань». 2016. – 324 с. ЭБС Издательство «Лань»

Б) Дополнительная литература:

1. Теория графов: Методические указания / Бояринцева Т.И, Мастихина А.А. – М.: Изд. МГТУ им. Баумана Н.Э., 2014. – 37 с. ЭБС Издательство «Лань».
2. Дискретная математика: учебник для вузов / Гладков Л.А., Курейчик В.В., Курейчик В.М.. –М.: Изд. «Физматмет», 2014. – 496 с. ЭБС Издательство «Лань»

9.2. Рекомендуемые источники научно-технической информации.

– Раздаточный иллюстративный материал к лекциям.
– Презентации к лекциям.
– Методические рекомендации.
– Комплекс обучающих программ.

Ресурсы информационно-телекоммуникационной сети Интернет:

-- http://kvm.muctr.ru/ – сайт кафедры высшей математики.

9.3. Средства обеспечения освоения дисциплины

Для реализации рабочей программы подготовлены следующие средства обеспечения освоения дисциплины:

– компьютерные презентации интерактивных практических занятий – https://moodle.muctr.ru/, (общее число слайдов – 640);
– банк тестовых заданий для текущего контроля освоения дисциплины (50 вариантов на каждую контрольную точку, всего 3 контрольные работы, общее число вариантов – 150);
– банк тестовых заданий для текущего контроля освоения дисциплины (85 вопросов для текущего контроля).

Для освоения дисциплины используются следующие нормативные и нормативно-методические документы (обновить даты обращения):

– Федеральный закон Российской Федерации от 29.12.2012 № 273-ФЗ «Об образовании в Российской Федерации» [Электронный ресурс] – Режим доступа: http://pravo.gov.ru/proxy/ips/?docbody=&nd=102162745&intelsearch=273-%D4%C7 (дата обращения: 10.04.2020).
– Федеральные государственные образовательные стандарты высшего образования // Координационный совет учебно-методических объединений и научно-методических советов высшей школы. Портал Федеральных образовательных стандартов высшего образования [Электронный ресурс] – Режим доступа: http://fgosvo.ru/fgosvo/92/91/4 (дата обращения: 10.04.2020)
– Приказ Министерства образования и науки РФ от 23.08.2017 № 816 «Об утверждении Порядка применения организациями, осуществляющими образовательную деятельность, электронного обучения, дистанционных образовательных технологийпри реализации образовательных программ» [Электронный ресурс]. Режим доступа: http://pravo.gov.ru/proxy/ips/?docbody=&nd=102447332&intelsearch=816+%EF%F0%E8%EA%E0%E7 (дата обращения: 10.04.2020).

При освоении дисциплины студенты должны использовать информационные и информационно-образовательные ресурсы следующих порталов и сайтов:

– Система федеральных образовательных порталов. Система открытого образования. Консалтинговый центр ИОС ОО РФ [Электронный ресурс] – Режим доступа: http://www.openedu.ru (дата обращения: 10.04.2020).
– Информационная система «Единое окно доступа к образовательным ресурсам». URL: http://window.edu.ru/ (дата обращения: 10.04.2020).
– ФЭПО: соответствие требованиям ФГОС [Электронный ресурс] – Режим доступа: http://fepo.i-exam.ru/ (дата обращения: 10.04.2020).

10. МЕТОДИЧЕСКИЕ УКАЗАНИЯ ДЛЯ ОБУЧАЮЩИХСЯ

10.1. Для студентов, обучающихся без использования дистанционных образовательных технологий

Методические рекомендации по организации учебной работы обучающегося в бакалавриате направлены на повышение ритмичности и эффективности его аудиторной и самостоятельной работы по дисциплине.

Дисциплина «**Дискретная математика в технологии полимерных биоматериалов**» включает **6** разделов, каждый из которых имеет определенную логическую завершенность. При изучении материала каждого раздела рекомендуется регулярное повторение законспектированного лекционного материала, а также дополнение его сведениями из литературных источников, представленных в учебной программе. При работе с указанными источниками рекомендуется составлять краткий конспект с обязательным фиксированием библиографических данных источника. Изучение материала каждого раздела заканчивается контролем его освоения в форме контрольной работы. Результаты выполнения контрольных работ оцениваются в соответствии с принятой в университете рейтинговой системой оценки знаний.

Рабочая программа дисциплины «**Дискретная математика в технологии полимерных биоматериалов**» предусматривает проведение практических занятий в объеме **32** ч. Работы выполняются в часы, выделенные учебным планом в **4** семестре. Практические занятия охватывают **6** разделов. Целью выполнения практический занятий является закрепление полученных знаний по дисциплине, расширение эрудиции и кругозора студента бакалавриата.

Совокупная оценка текущей работы студента бакалавриата в семестре складывается из оценок за выполнение контрольных работ (**1** контрольная работа - **40** баллов, **2** и **3** контрольные работы по **30** баллов). Максимальная оценка текущей работы в семестре составляет **100** баллов.

10.2. Для студентов, обучающихся с использованием дистанционных образовательных технологий

При использовании электронного обучения и дистанционных образовательных технологий занятия полностью или частично проводятся в режиме онлайн. Объем дисциплины и распределение нагрузки по видам работ соответствует п. 4.1. Распределение баллов соответствует п. 10.1 либо может быть изменено в соответствии с решением кафедры, в случае перехода на ЭО и ДОТ в процессе обучения. Решение кафедры об используемых технологиях и системе оценивания достижений обучающихся принимается с учетом мнения ведущего преподавателя и доводится до обучающихся.

11. МЕТОДИЧЕСКИЕ УКАЗАНИЯ ДЛЯ ПРЕПОДАВАТЕЛЕЙ

11.1. Для преподавателей, реализующих образовательные программы без использования дистанционных образовательных технологий

Дисциплина «**Дискретная математика в технологии полимерных биоматериалов**» изучается в 4 семестре бакалавриата.

При подготовке и проведении занятий преподаватель должен ориентироваться на то, что студенты, обучающиеся в бакалавриате, имеют общую подготовку по дисциплинам «Математика», «ТВиМС», предусмотренном учебным планом бакалавриата,а также опыт восприятия и конспектирования изучаемого материала. В связи с этим материал курса должен опираться на полученные знания и быть ориентирован их расширение и углубление в соответствии с современными теоретическими представлениями и технологическими новациями. Обучение студентов организовано в виде традиционных лекций и практических занятий, так и научной дискуссии, которая помогает приобрести навыки и умения обосновывать круг рассматриваемых вопросов, формулировать главные положения, определения и практические выводы из теоретических положений. На занятиях должна прослеживаться взаимосвязьрассматриваемых вопросов с ранее изученным материалом.

Основной задачей преподавателя, ведущего занятия по дисциплине «**Дискретная математика в технологии полимерных биоматериалов**», является формирование у студентов компетенций, предусмотренных данной учебной программой. Преподаватель должен акцентировать внимание студентов на использование знаний, полученных при изучении курса в дальнейшем практическом применении.

В **Разделе 1 «Элементы теории множеств и алгебраические структуры»** необходимо рассмотреть следующие вопросы: множества, отношения и функции, полугруппы, моноиды, группы, кольца, поля.

В **Разделе 2 «Элементы теории графов»** необходимо рассмотреть следующие вопросы: задание и характеристики графов, виды графов, циклы и разрезы, планарность и укладка графов, раскраска графов, деревья.

В **Разделе 3 «Булевы функции»** необходимо рассмотреть следующие вопросы: алгебра логики, булевы функции, способы задания, основные законы булевой алгебры, функционально полные системы элементарных булевых функций, важнейшие замкнутые классы, минимизация булевых функций, сокращенная, тупиковая и минимальная формы.

В **Разделе 4 «Исчисление высказываний»** необходимо рассмотреть следующие вопросы: формальные аксиоматические системы, полнота и непротиворечивость, независимость аксиом, разрешимость теории, другие аксиоматизации, проверка выводимости с помощью истинностных таблиц, методы логического вывода.

В **Разделе 5 «Исчисление предикатов и нечеткая логика»** необходимо рассмотреть следующие вопросы: логика предикатов, непротиворечивость и полнота, вынесение кванторов и предваренная нормальная форма, скулемовские стандартные формы, эрбрановский универсум и теорема Эрбрана, подстановка и унификация, метод резолюций и его полнота, нечеткие множества, нечеткая логика.

В **Разделе 6 «Конечные автоматы, машины Тьюринга-Поста, сложность вычислений»** необходимо рассмотреть следующие вопросы: элементы теории автоматов, автоматы Мили и Мура, эквивалентность и минимизация автоматов, машины Тьюринга-Поста, формализация понятия алгоритма и формальные модели алгоритмов, алгоритмически неразрешимые проблемы, сложность алгоритмов, меры сложности, временная и емкостная сложность, трудноразрешимые задачи, классы P и NP. NP-полные задачи.

Необходимой компонентой лекционных и практических занятий по курсу является широкое использование наглядных пособий и иллюстративного материала, в том числе с применением компьютерной техники.

При проведении занятий преподаватель может рекомендовать студентам проработку дополнительной литературы по тематике занятия, организуя ее обсуждение на практических занятиях, формирует у студентов навык к самостоятельной работе с разнообразными литературными источниками.

При проведении практических занятий преподавателю основное внимание следует уделять формированию у студентов умения активно использовать полученные знания по курсу «**Дискретная математика в технологии полимерных биоматериалов**» в дальнейшей практической деятельности.

11.2. Для преподавателей, реализующих образовательные программы с использованием дистанционных образовательных технологий

При использовании электронного обучения и дистанционных образовательных технологий занятия полностью или частично проводятся в режиме онлайн. Объем дисциплины и распределение нагрузки по видам работ соответствует п. 4.1. Распределение баллов соответствует п. 10.1 либо может быть изменено в соответствии с решением кафедры, в случае перехода на ЭО и ДОТ в процессе обучения. Решение кафедры об используемых технологиях и системе оценивания достижений обучающихся принимается с учетом мнения ведущего преподавателя и доводится до обучающихся.

Реализация ЭО и ДОТ предполагает использование следующих видов учебной деятельности: онлайн консультации, практические занятия, видео-лекции; проводимые полностью или частично с применением ЭО и ДОТ; текущий контроль в режиме тестирования, проверка домашних заданий и самостоятельная работа.

При реализации РПД в зависимости от конкретной ситуации ЭО и ДОТ могут быть применены в следующем виде: онлайн-курсы РХТУ им. Д. И. Менделеева: https://moodle.muctr.ru, работа в мессенджере, работа по E-mail, Zoom-конференция: https://zoom.us/.):

- объем часов контактной работы обучающихся с преподавателем не сокращается) и электронные образовательные ресурсы (ЭОР) методически обеспечивают самостоятельную работу обучающихся в объеме, предусмотренном рабочей программой данной дисциплины. При этом в случае необходимости занятия проводятся в режиме онлайн;

- смешанные формы обучения, сочетающие в себе аудиторные занятия (при возможности перевода части контактных часов работы обучающихся с преподавателем в электронную информационно-образовательную среду без потери содержания учебной дисциплины) и ЭОР (часть учебного материала (например, лекции) может быть заменена ЭОР);
- учебные курсы, интегрированные в LMS Moodle, контактные часы по которым могут быть исключены, изучаются обучающимися самостоятельно при минимальном участии преподавателя (консультации в режиме форума или в режиме вебинара).

12. ПЕРЕЧЕНЬ ИНФОРМАЦИОННЫХ ТЕХНОЛОГИЙ, ИСПОЛЬЗУЕМЫХ В ОБРАЗОВАТЕЛЬНОМ ПРОЦЕССЕ

Информационную поддержку изучения дисциплины осуществляет Информационно-библиотечный центр (ИБЦ) РХТУ им. Д.И. Менделеева, который обеспечивает обучающихся основной учебной, учебно-методической и научной литературой, необходимой для организации образовательного процесса по дисциплине. Общий объем многоотраслевого фонда ИБЦ на 01.01.2020 г. 1 715 452 экз.

Фонд ИБЦ располагает учебной, учебно-методической и научно-технической литературой в форме печатных и электронных изданий, а также включает официальные, справочно-библиографические, специализированные отечественные и зарубежные периодические и информационные издания. ИБЦ обеспечивает доступ к профессиональным базам данных, информационным, справочным и поисковым системам.

Каждый обучающийся обеспечен свободным доступом из любой точки, в которой имеется доступ к сети Интернет и к электронно-библиотечной системе (ЭБС) Университета, которая содержит различные издания по основным изучаемым дисциплинам и сформирована по согласованию с правообладателями учебной и учебно-методической литературы.

Для более полного и оперативного справочно-библиографического и информационного обслуживания в ИБЦ реализована технология Электронной доставки документов.

№	Электронный ресурс	Реквизиты договора (номер, дата заключения, срок действия), ссылка на сайт ЭБС, сумма договора, количество ключей	Характеристика библиотечного фонда, к которому предоставляется доступ
14.	ЭБС «Лань»	Принадлежность - сторонняя Реквизиты договора - ООО «Издательство «Лань». Договор № 33.03-Р-3.1-2173/2020 Сумма договора – 747 661-28 Срок действия Договора с «26» сентября 2020г. по «25» сентября 2021г. Ссылка на сайт ЭБС – http://e.lanbook.com Количество ключей - доступ для зарегистрированных пользователей РХТУ с любого компьютера. Удаленный доступ после персональной регистрации на сайте ЭБС.	Коллекция книг по естественно-научным и техническим отраслям наукам.

15.	ЭБС «ЮРАЙТ»	Принадлежность - сторонняя Реквизиты договора – ООО «Электронное издательство ЮРАЙТ», Договор № №29.01-З-2.0-1168/2018 от 11.01.2019 г. С «11» января 2019 г. по «»10» января 2020 г. Ссылка на сайт ЭБС - https://biblio-online.ru/ Сумма договора – 220 000-00 р. Количество ключей - доступ для всех пользователей РХТУ с любого компьютера.	Электронная библиотека включает более 5000 наименований учебников и учебных пособий по всем отраслям знаний для всех уровней профессионального образования от ведущих научных школ с соблюдением требований новых ФГОСов.
16.	Электронно-библиотечная система ИБЦ РХТУ им. Д.И. Менделеева (на базе АИБС «Ирбис»)	РХТУ им. Д.И. Менделеева Ссылка на сайт ЭБС – http://lib.muctr.ru/ Доступ для пользователей РХТУ с любого компьютера.	Электронные версии учебных и научных изданий авторов РХТУпо всем ООП.
17.	ЭБС «Научно-электронная библиотека eLibrary.ru»	Принадлежность – сторонняя Реквизиты договора – ООО «РУНЭБ», договор № 29.01-Р-2.0-1020/2018 от 07.12.2018 г. Сумма договора - 934 693-00 С «01» января 2019 г. по «31» декабря 2019 г. Ссылка на сайт – http://elibrary.ru Количество ключей – доступ для пользователей РХТУ по ip-адресам неограничен.	Электронные версии периодических и непериодических изданий по различным отраслям науки

18.	Электронные ресурсы издательства SpringerNature	Принадлежность – сторонняя Национальная подписка (Минобрнауки+РФФИ) Информационное письмо РФФИ № 809 от 24.06.2019 г. С «01» января 2019 г. по «31» декабря 2019 г. Ссылка на сайт http://link.springer.com/ Количество ключей - доступ для пользователей РХТУ по ip-адресам неограничен.	- Полнотекстовая коллекция электронных журналов Springer по различным отраслям знаний. - Полнотекстовые 85 журналов Nature Publishing Group - Коллекция научных протоколов по различным отраслям знаний Springer Protocols - Коллекция научных материалов в области физических наук и инжиниринга Springer Materials (The Landolt-Bornstein Database) - Полный доступ к статическим и динамическим справочным изданиям по любой теме - Реферативная база данных по чистой и прикладной математике zbMATH - Nano Database
19.	Scopus	Принадлежность сторонняя. Национальная подписка (Минобрнауки+ ГПНТБ) Сублицензионный договор № Scopus/130 от 09.10.2019 г. С «01» июля 2019 г. по «31» декабря 2019 г. Ссылка на сайт – http://www.scopus.com. Количество ключей – доступ для пользователей РХТУ по ip-адресам неограничен.	Мультидисциплинарная реферативная и наукометрическая база данных издательства **ELSEVIER**

13. МАТЕРИАЛЬНО-ТЕХНИЧЕСКОЕ ОБЕСПЕЧЕНИЕ ДИСЦИПЛИНЫ.

В соответствии с учебным планом занятия по дисциплине «**Дискретная математика в технологии полимерных биоматериалов**» проводятся в форме практических занятий и самостоятельной работы обучающегося.

13.1. Оборудование, необходимое в образовательном процессе:

Учебные аудитории для проведения лекционных и практических занятий, оборудованные традиционными учебными досками и учебной мебелью; библиотека, имеющая рабочие компьютерные места для студентов, оснащенные компьютерами с доступом к базам данных и выходом в Интернет.

13.2. Учебно-наглядные пособия:

Учебно-методические пособия, разработанные на кафедре высшей математики, выложены на сайте кафедры http://kvm.muctr.ru и на сайте библиотеки РХТУ имени Д.И.Менделеева https://lib.muctr.ru.

13.3. Компьютеры, информационно-телекоммуникационные сети, аппаратно-программные и аудиовизуальные средства:

Персональные компьютеры, принтеры, сканер и копировальный аппарат используются для подготовки раздаточных материалов.

13.4. Печатные и электронные образовательные и информационные ресурсы:

Информационно-методические материалы: учебные пособия по дисциплине; раздаточный материал к разделам лекционного курса; раздаточный материал к практическим занятиям по дисциплине, комплекты контрольных и экзаменационных билетов.

Учебно-методические разработки в электронном виде; справочные материалы в печатном и электронном виде.

13.5. Перечень лицензионного программного обеспечения:

№ п/п	Наименование программного продукта	Реквизиты договора поставки	Количество лицензий	Срок окончания действия лицензии
1	Офисный пакет Microsoft Office Standard 2007	Государственный контракт № 143-164ЭА/2010 от 14.12.10, Акт № Tr048787, накладная № Tr048787 от 20.12.10 Microsoft Open License Номер лицензии 42931328)	25	бессрочное
2	Антивирус Kaspersky	Контракт № 126-152 ЭА/2018 от 24.12.2018 по продлению электронной лицензии на Kaspersky Endpoint Securityдля нужд РХТУ им. Д.И. Менделеева	25	2 года
3	Операционная система Microsoft Windows 10 Education (Russian)	Подписка Microsoft Imagine Premium, соглашение ICM-167819 от 24.12.2018 г., счет № 9552428060 от 12.12.2018 г.	Количество лицензий не ограничено согласно условиям подписки Microsoft Imagine Premium	бессрочное

14. ТРЕБОВАНИЯ К ОЦЕНКЕ КАЧЕСТВА ОСВОЕНИЯ ПРОГРАММЫ

Формы и методы контроля и оценки результатов освоения разделов

Наименование разделов	Основные показатели оценки	Формы и методы контроля и оценки
Раздел 1. Элементы теории	знает: - основные понятия и методы дискретной	Оценка за контрольную работу № 1

множеств и алгебраические структуры	математики, математических методов решения профессиональных задач; умеет: - применять математические методы при решении типовых профессиональных задач, владеет: - методами построения математической модели типовых профессиональных задач и содержательной интерпретации полученных результатов.	
Раздел 2. Элементы теории графов	знает: - основные понятия и методы дискретной математики, математических методов решения профессиональных задач; умеет: - применять математические методы при решении типовых профессиональных задач, владеет: - методами построения математической модели типовых профессиональных задач и содержательной интерпретации полученных результатов.	Оценка за контрольную работу № 1
Раздел 3. Булевы функции	знает: - основные понятия и методы дискретной математики, математических методов решения профессиональных задач; умеет: - применять математические методы при решении типовых профессиональных задач, владеет: - методами построения математической модели типовых профессиональных задач и содержательной интерпретации полученных результатов.	Оценка за контрольную работу № 2
Раздел 4. Исчисление высказываний	знает: - основные понятия и методы дискретной математики, математических методов решения профессиональных задач; умеет: - применять математические методы при решении типовых профессиональных задач, владеет: - методами построения математической модели типовых профессиональных задач и содержательной интерпретации полученных результатов.	Оценка за контрольную работу № 2
Раздел 5 Исчисление	знает: - основные понятия и методы дискретной	Оценка за контрольную работу № 3

предикатов и нечеткая логика	математики, математических методов решения профессиональных задач; умеет: - применять математические методы при решении типовых профессиональных задач, владеет: - методами построения математической модели типовых профессиональных задач и содержательной интерпретации полученных результатов.	
Раздел 6 Конечные автоматы, машины Тьюринга-Поста, сложность вычислений	знает: - основные понятия и методы дискретной математики, математических методов решения профессиональных задач; умеет: - применять математические методы при решении типовых профессиональных задач, владеет: - методами построения математической модели типовых профессиональных задач и содержательной интерпретации полученных результатов.	Оценка за контрольную работу № 3

15. ОСОБЕННОСТИ ОРГАНИЗАЦИИ ОБРАЗОВАТЕЛЬНОГО ПРОЦЕССА ДЛЯ ИНВАЛИДОВ И ЛИЦ С ОГРАНИЧЕННЫМИ ВОЗМОЖНОСТЯМИ ЗДОРОВЬЯ

Обучение инвалидов и лиц с ограниченными возможностями здоровья осуществляется в соответствии с:

- Порядком организации и осуществления образовательной деятельности по образовательным программам – программам бакалавриата, программам специалитета, программам магистратуры (Приказ Минобрнауки РФ от 05.04.2017 № 301);
- Положением о порядке организации и осуществления образовательной деятельности по образовательным программам высшего образования – программ бакалавриата, программ специалитета, программ магистратуры в РХТУ им. Д.И. Менделеева, принятым решением Ученого совета РХТУ им. Д.И. Менделеевают 30.10.2019, протокол № 3, введенным в действие приказом ректора РХТУим. Д.И. Менделеева от 14.11.2019 № 646А;
- Методическими рекомендациями по организации образовательного процесса для обучения инвалидов и лиц с ограниченными возможностями здоровья в образовательных организациях высшего образования, в том числе оснащенности образовательного процесса (утверждены заместителем Министра образования и науки РФ А.А. Климовым от 08.04.2014 № АК-44/05вн).

Дополнения и изменения к рабочей программе дисциплины
«_**Дискретная математика в технологии полимерных биоматериалов** _»
основной образовательной программы

___ 18.03.01_ «___Химическая технология_____»
профиль подготовки - «Химическая технология биоматериалов»
код и наименование направления подготовки (специальности)
«_____»
наименование ООП

Форма обучения:___очная___

Номер изменения/ дополнения	Содержание дополнения/изменения	Основание внесения изменения/дополнения
1		протокол заседания Ученого совета №_____от «__»_____20___г.
		протокол заседания Ученого совета №_____от «__»_____20___г.
		протокол заседания Ученого совета №_____от «__»_____20___г.
		протокол заседания Ученого совета №_____от «__»_____20___г.
		протокол заседания Ученого совета №_____от «__»_____20___г.

Аннотация рабочей программы дисциплины
«Дополнительные главы физики в технологии биоматериалов» (Б1.В.ДВ.03.01)

1. **Цель дисциплины –** приобретение обучающимися знаний по основнымразделам физики и умению применять их в других естественнонаучныхдисциплинах.
2. **В результате изучения дисциплины обучающийся по программе бакалавриата должен**:

Обладать следующими *профессиональными* (ПК) компетенциями:

− способностью планировать и проводить физические эксперименты, проводить обработку их результатов и оценивать погрешности, выдвигать гипотезы и устанавливать границы их применения (ПК-16);

- готовностью использовать знания основных физических теорий для решений возникающих физических задач, самостоятельного приобретения физических знаний, для понимания принципов работы приборов и устройств, в том числе выходящих за пределы компетентности конкретного направления (ПК-19).

Знать:

- физические основы квантовой статистики (исходные «базовые» положения, основные квантовые статистические распределения);
- элементы зонной теории при трактовке различных свойств металлов, диэлектриков и полупроводников;
- базовые физические понятия о квантовых теориях теплоёмкости (на примере кристаллических тел);
- элементы физики твёрдого тела (исходные понятия о кристаллографии, типах кристаллических структур; сведения о явлении и квантовой трактовке сверхпроводимости).

Уметь:

- применять исходные физические (теоретические) знания при решении профессиональных задач;
- проводить оценочные расчёты и осуществлять (на качественном уровне) анализ, наблюдаемых явлений.

Владеть:

- навыками обоснования своих суждений, что способствует правильному выбору методики проводимого студентом исследования.

3. Краткое содержание дисциплины:

1. Элементы квантовой статистики

Элементы квантовой статистики. Квантовая система из одинаковых частиц. Принцип тождественности одинаковых частиц. Симметричные и несимметричные волновые функции, описывающие состояния тождественных микрочастиц. Бозоны и фермионы. Принцип Паули. Квантовые статистические распределения Бозе-Эйнштейна и Ферми-Дирака. Вырожденный электронный газ в кристаллах (металлы).

2. Металлы, диэлектрики и полупроводники с точки зрения зонной теории

Энергетические зоны: статистика Ферми-Дирака, энергия Ферми. Электрон в периодическом поле кристалла: эффективная масса электрона.

3. Элементы физики твёрдого тела.

Физика твёрдого тела (ФТТ): определение, связь с другими дисциплинами, объекты изучения, круг решаемых задач. Связь с кристаллографией, кристаллофизикой и кристаллохимией. Конденсированное состояние. Подход к описанию твёрдых тел. Структура кристаллов. Симметрия и физические свойства кристаллов. Типы кристаллических структур (общая характеристика). Плотные упаковки: кубическая и гексагональная (на качественном уровне). Понятие о сверхпроводимости (квантовые представления на качественном уровне).

4. Объем учебной дисциплины:

Виды учебной работы	В зачетных единицах	В академ. часах
Общая трудоемкость дисциплины по учебному плану	**3**	**108**
Контактная работа – аудиторные занятия:	**1**	**32**
Лекции (Лек)	0,44	16
Практические занятия (ПЗ)	0,44	16
Самостоятельная работа (СР):	**1,11**	**40**
Самостоятельное изучение разделов дисциплины	1,11	40
Экзамен	**1**	**36**
Контактная работа – промежуточная аттестация	1	0,4

Подготовка к экзамену		35,6
Вид контроля:	**Экзамен**	

Виды учебной работы	В зачетных единицах	В астроном. часах
Общая трудоемкость дисциплины по учебному плану	**3**	**81**
Контактная работа – аудиторные занятия:	**1**	**24**
Лекции (Лек)	0,44	12
Практические занятия (ПЗ)	0,44	12
Самостоятельная работа (СР):	**1,11**	**30**
Самостоятельное изучение разделов дисциплины	1,11	30
Экзамен	**1**	**27**
Контактная работа – промежуточная аттестация	1	0,3
Подготовка к экзамену		26,7
Вид контроля:	**Экзамен**	

Аннотация рабочей программы дисциплины «Ядерная физика в технологии биоматериалов» (Б1.В.ДВ.03.02)

1. **Цель дисциплины –** приобретение обучающимися знаний по основным разделам физики и умению применять их в других естественнонаучных дисциплинах.
2. **В результате изучения дисциплины обучающийся по программе бакалавриата должен**:

Обладать следующими *профессиональными* (ПК) компетенциями:

- способностью планировать и проводить физические эксперименты, проводить обработку их результатов и оценивать погрешности, выдвигать гипотезы и устанавливать границы их применения (ПК-16);
- готовностью использовать знания основных физических теорий для решений возникающих физических задач, самостоятельного приобретения физических знаний, для понимания принципов работы приборов и устройств, в том числе выходящих за пределы компетентности конкретного направления (ПК-19).

Знать:

- физические основы квантовой статистики (исходные «базовые» положения, основные квантовые статистические распределения);
- элементы зонной теории при трактовке различных свойств металлов, диэлектриков и полупроводников;
- базовые физические понятия о квантовых теориях теплоёмкости (на примере кристаллических тел);
- элементы физики твёрдого тела (исходные понятия о кристаллографии, типах кристаллических структур; сведения о явлении и квантовой трактовке сверхпроводимости).

Уметь:

- применять исходные физические (теоретические) знания при решении профессиональных задач;
- проводить оценочные расчёты и осуществлять (на качественном уровне) анализ, наблюдаемых явлений.

Владеть:

– навыками обоснования своих суждений, что способствует правильному выбору методики проводимого студентом исследования.

3. Краткое содержание дисциплины:

1. **Место и значение ядерной физики**

Предмет ЯФ. Место и значение ЯФ в современном естествознании. Основные задачи, программа и структура курса. Основные этапы развития ЯФ. Виды фундаментальных взаимодействий. Масштабы и единицы измерений физических дисциплин. Особенности физических явлений в микромире.

2. **Статистические свойства атомных ядер**

Основные статические свойства ядер: массовое число, электрический заряд, состав, размеры, энергия связи, спин, момент количества движения, магнитный момент, квадрупольный момент. Свойства ядерных сил. Основы теории ядерных сил. Модели атомных ядер. Раздел Виды радиоактивности, радиоактивные семейства. Законы простого и сложного радиоактивного распада. Закономерности альфа- бета- и гамма- распада. Понятие о ядерной энергетике. Проблемы и перспективы развития мировой и отечественной энергетики, роль атомной энергии. Элементарная теория деления. Энергия и продукты деления ядер. Основы цепного процесса. Ядерные реакции синтеза. Термоядерные реакции во Вселенной и в лабораторных условиях. Проблемы управляемого термоядерного синтеза

3. **Взаимодействие излучения с веществом**

Ионизирующее излучение. Общие закономерности взаимодействия ионизирующего излучения с атомами вещества. Взаимодействие тяжелых заряженных частиц с веществом. Взаимодействие электронов и гамма- квантов с веществом. Пробеги частиц ионизирующего излечения в веществе. Классификация ядерных реакций. Законы сохранения в ядерных реакциях. Механизмы и параметры ядерных реакций. Особенности ядерных реакций, протекающих при воздействии частиц, имеющих различные параметры (энергетические, массовые, зарядовые, корпускулярно-волновые). Источники заряженных частиц и гамма-квантов. Источники нейтронов и других нейтральных частиц. Принципы обнаружения, радиометрии и спектрометрии в ЯФ. Регистрация заряженных и нейтральных частиц различных энергий. Газовые, полупроводниковые, сцинтилляционные и трековые детекторы.

4. Объем учебной дисциплины:

5. Виды учебной работы	В зачетных единицах	В академ. часах
Общая трудоемкость дисциплины по учебному плану	**3**	**108**
Контактная работа – аудиторные занятия:	**1**	**32**
Лекции (Лек)	0,44	16
Практические занятия (ПЗ)	0,44	16
Самостоятельная работа (СР):	**1,11**	**40**
Самостоятельное изучение разделов дисциплины	1,11	40
Экзамен	**1**	**36**
Контактная работа – промежуточная аттестация	1	0,4
Подготовка к экзамену		35,6
Вид контроля:	**Экзамен**	

Виды учебной работы	В зачетных единицах	В астроном. часах
Общая трудоемкость дисциплины по учебному плану	**3**	**81**
Контактная работа – аудиторные занятия:	**1**	**24**
Лекции (Лек)	0,44	12

Практические занятия (ПЗ)	0,44	12
Самостоятельная работа (СР):	**1,11**	**30**
Самостоятельное изучение разделов дисциплины	1,11	30
Экзамен	**1**	**27**
Контактная работа – промежуточная аттестация	1	0,3
Подготовка к экзамену		26,7
Вид контроля:	**Экзамен**	

Аннотация рабочей программы дисциплины «Фармакологически активные вещества и лекарственные формы в химической технологии биоматериалов» (Б1.В.ДВ.04.01)

1. **Цель дисциплины** - приобретение обучающимися знаний, умений, владений и в формировании компетенций в области разработки, исследования, производства и анализа лекарственных форм биологически активных веществ с использованием различных биоматериалов.

2. **В результате изучения дисциплины обучающийся по программе бакалавриата должен**:

Обладать следующими *общепрофессиональными (ОПК)* и *профессиональными* (ПК) компетенциями:

- способностью и готовностью использовать основные законы естественнонаучных дисциплин в профессиональной деятельности (ОПК-1);
- готовностью использовать знание свойств химических элементов, соединений и материалов на их основе для решения задач профессиональной деятельности (ПК-18);

Знать:

- классификацию фармакологически активных веществ;
- основные понятия фармакокинетики (введение, всасывание, распределение, депонирование, метаболизм, выведение);
- основные фармакологические эффекты, понятия метаболит, антиметаболит, определение «рецептор», типы рецепторов;
- основные подходы к синтезу антиметаболитов;
- технологию готовых лекарственных форм;
- устройство и принципы действия основного оборудования для получения лекарственных форм;
- принципы выбора действующих и вспомогательных веществ, растворителей, оборудования для получения лекарственных форм;
- нормативно-техническую документацию, регламентирующую производство лекарственных препаратов;
- контролируемые параметры и основные методы контроля качества исходного сырья и готового продукта;
- методы регенерации растворителей, утилизации отходов и очистки сточных вод.

Уметь*:*

- работать со специальной литературой: регистром лекарственных средств, Государственной Фармакопеей РФ;
- составить технологическую и аппаратурную схемы производства лекарственных препаратов и готовых лекарственных форм;
- разработать и осуществлять мероприятия по оптимизации процессов, по повышению безопасности и экологичности производства.

Владеть:

- навыками работы в лаборатории, методами синтеза и анализа фармакологически активных веществ;
- навыками использования нормативной документации (законодательная база, ведущие мировые фармакопеи) в производстве лекарственных средств;
- навыками проведения технологических расчётов производства готовых лекарственных форм; поиска оптимального подхода к решению практических вопросов.

3. Краткое содержание дисциплины:

Фармакологически активные вещества

Введение. Цели и задачи дисциплины в подготовке бакалавров химиков-технологов в медико-биологических областях. История мировой и отечественной фармакологии. Лекарственные средства и их классификации. Основные разделы фармакологии: фармакокинетика и фармакодинамика.

Фармакокинетика. Задачи, решаемые фармакокинетическими исследованиями: всасывание, распределение, депонирование, метаболизм и выведение лекарственных средств. Способы введения лекарственных веществ в организм человека: энтерально (орально, сублингвально, ректально), парентерально (инъекции и инфузии подкожно, внутримышечно, внутривенно), трансдермально. Методы оценки всасывания лекарственных веществ. Методы оценки депонирования, метаболизма и выведения лекарственных веществ. Понятие биодоступности и биоэквивалентности.

Фармакодинамика. Задачи, решаемые фармакодинамическими исследованиями. Фармакорецепторы. Взаимодействие биологически активных веществ с рецепторами. Типы рецепторных систем. Фармакодинамический тип взаимодействия. Синергизм и антагонизм. Антиметаболиты. Эффекты медиаторов. Агонисты и антагонисты различных типов рецепторов.

Физиологические аспекты действия биологически активных веществ. Физиология мембранных процессов. Строение и функции мембранных белков. Ионные каналы и активные трансмембранные системы. Электрическая поляризация мембраны.

Физиология нейронов. Строение нейрона. Ионный механизм генерации потенциала действия и локальных ответов. Классификация и строение нервных волокон. Особенности проведения возбуждения по миелиновому и безмиелиновому волокну.

Физиология мышц. Строение мышечного волокна. Актино-миозиновый хемомеханический преобразователь. Механика и виды мышечного сокращения.Поперечно-полосатые и гладкомышечные структуры, кардиомиоциты. Сходство и различия в строении и свойствах.

Физиология синапсов. Электрический и химический синапы. Этапы синаптической передачи. Классификация синапсов.

Нейромедиаторы, их агонисты и антагонисты. Нейромедиаторы. Классификация нейромедиаторов в зависимости от химической природы. Комедиаторы и модуляторы.

Ацетилхолин. н-, м-холинорецепторы. Мускарин и никотин. Негативное влияния курения на организм. Классификация лекарственных препаратов, действующих на холинергическую систему.

Норадреналин. Классификация и механизмы действия адренорецепторов. Классификация веществ, действующих на адренергические синапсы: адреномиметики и адреноблокаторы, симпатомиметики и симпатолитики.

Дофамин. Строение и механизмы действия дофаминовых рецепторов. Агонисты и антагонисты D-рецепторов.

Серотонин. Классификация 5-НТ-рецепторов. Агонисты и антагонисты серотониновых рецепторов.

Гистамин – медиатор воспаления. Классификация гистаминовых рецепторов. Антигистаминные препараты

Нейромедиаторы-аминокислоты, их агонисты и антагонисты. Вещества, действующие на ГАМК-нейромедиаторные процессы: барбитураты и транквилизаторы.

Опиоидные рецепторы и их роль в терапии боли. Агонисты и антагонисты опиоидных рецепторов. Опасность развития лекарственной зависимости. Морфинизм.

Технологии разработки и изготовления основных лекарственных форм

Основные термины и понятия. Классификация лекарственных форм поагрегатному состоянию, типу дисперсных систем, путям введения в организм (энтеральные и парентеральные), по применению, дозированию. Контроль качества исходного сырья, промежуточных продуктов и готовых лекарственных форм.

Технология жидких лекарственных форм. Общая характеристика жидких лекарственных форм: растворы, сиропы, суспензии, эмульсии. Стерильные и апирогенные лекарственные формы: общая характеристика, классификация, требования. Промышленное производство жидких лекарственных форм. Особенности производства некоторых инъекционных лекарственных форм.

Технология твёрдых лекарственных форм. Технология порошков. Характеристика таблеток как лекарственной формы. Основные группы вспомогательных веществ в производстве таблеток. Выбор технологии таблетирования в соответствии с физико-химическими и технологическими свойствами таблетируемых масс. Технологический процесс производства таблеток: прямое прессование, гранулирование. Покрытие таблеток оболочками: прессованные, плёночные и дражированные покрытия. Тритурационные таблетки. Контроль качества таблеток. Гранулы. Микродраже. Спансулы. Драже. Технологии получения.

Технология мягких лекарственных форм. Общая характеристика мягких лекарственных форм: мази, гели, суппозитории. Современные требования к эмульсионным и гелевым основам. Контроль качества. Технология и стандартизация гелей и мазей на фармацевтических предприятиях. Суппозитории: определение, общие свойства. Способы получения суппозиториев в промышленных условиях.

Технология газообразных лекарственных форм. Фармацевтические аэрозоли: характеристика и классификация. Виды аэрозольных систем. Технология различных аэрозольных систем. Требования и особенности технологии глазных лекарственных форм.

4. Объем учебной дисциплины:

Вид учебной работы	Всего		Семестр 5		Семестр 6	
	ЗЕ	Акад. ч.	**ЗЕ**	Акад. ч.	**ЗЕ**	Акад. ч.
Общая трудоемкость дисциплины	**7**	**252**	**2**	**72**	**5**	**180**
Контактная работа (КР):	**3,11**	**112**	**0,89**	**32**	**2,22**	**80**
Лекции (Лек)	1,335	48	0,44	16	0,89	32
Практические занятия (ПЗ)	0.88	32	0,44	16	0,44	16
Лабораторные работы (Лаб)	0.885	32			0.885	32
Самостоятельная работа (СР)	**3,88**	**139,4**	**1,105**	**39,8**	**2,76**	**99,6**
Самостоятельное изучение разделов дисциплины	3,88	139,4	1,105	39,8	2,76	99,6
Контактная работа – промежуточная аттестация	**0,015**	**0,6**	**0,005**	**0,2**	**0,01**	**0,4**
Вид итогового контроля: зачет/экзамен			**Зачет**		**Зачет с оценкой**	

Вид учебной работы	Всего		Семестр 5		Семестр 6	
	ЗЕ	Астр. ч.	**ЗЕ**	Астр. ч.	**ЗЕ**	Астр. ч.
Общая трудоемкость дисциплины	**7**	**189**	**2**	**54**	**5**	**135**
Контактная работа (КР):	**3,11**	**83,94**	**0,89**	**24**	**2,22**	**59,94**
Лекции (Лек)	1,335	36	0,445	12	0,89	24
Практические занятия (ПЗ)	0.885	24	0,4425	12	0,4425	12
Лабораторные работы (Лаб)	0.885	24			0,885	24
Самостоятельная работа (СР)	**3,88**	**104,55**	**1,105**	**29,85**	**2,76**	**74,7**
Контактная работа – промежуточная аттестация	**0,015**	**0,45**	**0,005**	**0,15**	**0,01**	**0,3**
Вид итогового контроля: зачет/экзамен			**Зачет**		**Зачет с оценкой**	

Министерство науки и высшего образования Российской федерации
Федеральное государственное бюджетное образовательное учреждение высшего образования
«Российский химико-технологический университет имени Д.И. Менделеева»

«УТВЕРЖДАЮ»

Проректор по учебной работе

_____ С.Н. Филатов

«_____» _____ 2020 г.

РАБОЧАЯ ПРОГРАММА ДИСЦИПЛИНЫ

«Фармакологически активные вещества и лекарственные формы в химической технологии биоматериалов»

Направление подготовки 18.03.01 Химическая технология

Квалификация «бакалавр»

РАССМОТРЕНО И ОДОБРЕНО
на заседании Методической комиссии
РХТУ им. Д.И. Менделеева
«30» июня 2020 г.
Протокол №25

Председатель _____ Н.А. Макаров

Москва 2020 г.

Программа составлена профессором кафедры биоматериалов А.Н. Кусковым.

Программа рассмотрена и одобрена на заседании кафедры биоматериалов, протокол №17 от 25 мая 2020 г.

СОДЕРЖАНИЕ

1	Цель и задачи дисциплины ……	5
2	Требования к результатам освоения дисциплины ……	5
3	Объём дисциплины и виды учебной работы ……	6
4	Содержание дисциплины ……	7
4.1	Разделы дисциплины и виды занятий ……...	7
4.2	Содержание разделов дисциплины ……...	8
5	Соответствие содержания требованиям к результатам освоения дисциплины	10
6	Практические и лабораторные занятия ……	11
6.1	Практические занятия. Примерные темы практических занятий по дисциплине	11
6.2	Лабораторные работы …….….....	12
7	Самостоятельная работа	12
8	Примеры оценочных средств для контроля освоения дисциплины.....	13
8.1	Примеры контрольных вопросов для текущего контроля освоения дисциплины	13
8.2	Примерная тематика реферативно-аналитической работы……	18
8.3	Вопросы для итогового контроля освоения дисциплины ……	19
8.4	Структура и примеры билетов ……..…..……..	23
9	Учебно-методическое обеспечение дисциплины ……	24
9.1	Рекомендуемая литература ……	24
9.2	Рекомендуемые источники научно-технической информации ……	25
9.3	Средства обеспечения освоения дисциплины ……	25
10	Методические указания для обучающихся ……	26
10.1.	Для студентов, обучающихся без использования дистанционных образовательных технологий	26
10.2.	Для студентов, обучающихся с использованием дистанционных образовательных технологий	27
11	Методические указания для преподавателей	28
11.1.	Для преподавателей, реализующих образовательные программы без использования дистанционных образовательных технологий	28
11.2.	Для преподавателей, реализующих образовательные программы с использованием дистанционных образовательных технологий	29
12	Перечень информационных технологий, используемых в образовательном процессе.....	30
13	Материально-техническое обеспечение дисциплины	36
13.1	Оборудование, необходимое в образовательном процессе ……	36
13.2	Учебно-наглядные пособия ……	36
13.3	Компьютеры, информационно-телекоммуникационные сети, аппаратно-программные и аудиовизуальные средства …….....	36

13.4 Печатные и электронные образовательные и информационные ресурсы 36
13.5 Перечень лицензионного программного обеспечения…….. 36
14 Требования к оценке качества освоения программ …… 43
15 Особенности организации образовательного процесса для инвалидов и лиц с ограниченными возможностями здоровья…… 44

1 ЦЕЛЬ И ЗАДАЧИ ДИСЦИПЛИНЫ

Программа составлена в соответствии с требованиями Федерального государственного образовательного стандарта (ФГОС ВО) по направлению подготовки бакалавров 18.03.01 «Химическая технология», профиль «Химическая технология биоматериалов», в соответствии с рекомендациями методической секции Учёного совета РХТУ им. Д. И. Менделеева и накопленным опытом преподавания дисциплин профиля на кафедре биоматериалов РХТУ им. Д. И. Менделеева. Программа рассчитана на изучение дисциплины в течение двух семестров.

Дисциплина «Фармакологически активные вещества и лекарственные формы в химической технологии биоматериалов» относится к вариативной части элективных дисциплин учебного плана (Б1.В.ДВ.04.01) и рассчитана на изучение в 5 и 6 семестрах обучения. Программа дисциплины предполагает, что обучающиеся имеют теоретическую и практическую подготовку в области органической, аналитической химии, основ биохимии, коллоидной химии, а также промышленной органической химии и процессов и аппаратов химической технологии.

Цель дисциплины - приобретение обучающимися знаний, умений, владений и в формировании компетенций в области разработки, исследования, производства и анализа лекарственных форм биологически активных веществ с использованием различных биоматериалов.

Задачи дисциплины:

- изучение фармакокинентики биологически активных веществ (БАВ) (путей введения в организм человека, изменений, которым при этом подвергаются препараты) и фармакодинамики БАВ, а именно, взаимодействие с рецепторными системами, краткая характеристика таких систем и некоторых нейромедиаторов;
- изучение основных вопросов физиологии человека;
- изучение понятий и принципов организации производства лекарственных препаратов;
- обзор нормативной документации (GMP, ГОСТы, ОСТы, ТУ, Государственная фармакопея, технологический регламент);
- изучение основ технологии лекарственных форм (жидких, твердых, мягких, газообразных).

Курс «Фармакологически активные вещества и лекарственные формы вхимической технологии биоматериалов» читается в 5 и 6 семестрах. Контроль успеваемости студентов ведется по принятой в университете рейтинговой системе.

2 ТРЕБОВАНИЯ К РЕЗУЛЬТАТАМ ОСВОЕНИЯ ДИСЦИПЛИНЫ

Изучение дисциплины «Фармакологически активные вещества и лекарственные формы в химической технологии биоматериалов» при подготовке бакалавров по направлению 18.03.01 «Химическая технология», профиль «Химическая технология биоматериалов» направлено на приобретение следующих компетенций.

Общепрофессиональные:

- способностью и готовностью использовать основные законы естественнонаучных дисциплин в профессиональной деятельности (ОПК-1);

Профессиональные:

- готовностью использовать знание свойств химических элементов, соединений и материалов на их основе для решения задач профессиональной деятельности (ПК-18);

В результате изучения дисциплины обучающийся должен:

Знать:

- классификацию фармакологически активных веществ;

- основные понятия фармакокинетики (введение, всасывание, распределение, депонирование, метаболизм, выведение);
- основные фармакологические эффекты, понятия метаболит, антиметаболит, определение «рецептор», типы рецепторов;
- основные подходы к синтезу антиметаболитов;
- технологию готовых лекарственных форм;
- устройство и принципы действия основного оборудования для получения лекарственных форм;
- принципы выбора действующих и вспомогательных веществ, растворителей, оборудования для получения лекарственных форм;
- нормативно-техническую документацию, регламентирующую производство лекарственных препаратов;
- контролируемые параметры и основные методы контроля качества исходного сырья и готового продукта;
- методы регенерации растворителей, утилизации отходов и очистки сточных вод.

Уметь*:*

- работать со специальной литературой: регистром лекарственных средств, Государственной Фармакопеей РФ;
- составить технологическую и аппаратурную схемы производства лекарственных препаратов и готовых лекарственных форм;
- разработать и осуществлять мероприятия по оптимизации процессов, по повышению безопасности и экологичности производства.

Владеть:

- навыками работы в лаборатории, методами синтеза и анализа фармакологически активных веществ;
- навыками использования нормативной документации (законодательная база, ведущие мировые фармакопеи) в производстве лекарственных средств;
- навыками проведения технологических расчётов производства готовых лекарственных форм; поиска оптимального подхода к решению практических вопросов.

3 ОБЪЁМ ДИСЦИПЛИНЫ И ВИДЫ УЧЕБНОЙ РАБОТЫ

Дисциплина изучается в 5 и 6 семестрах бакалавриата на базе знаний, полученных студентами ранее при изучении дисциплин общей и неорганической химии, органической химии, аналитической химии и основ биохимии. Контроль освоения студентами материала дисциплины осуществляется путем проведения зачета в 5 семестре и зачета с оценкой в 6 семестре.

Вид учебной работы	Всего		Семестр 5		Семестр 6	
	ЗЕ	Акад. ч.	**ЗЕ**	Акад. ч.	**ЗЕ**	Акад. ч.
Общая трудоемкость дисциплины	**7**	**252**	**2**	**72**	**5**	**180**
Контактная работа (КР):	**3,11**	**112**	**0,89**	**32**	**2,22**	**80**
Лекции (Лек)	1,335	48	0,44	16	0,89	32
Практические занятия (ПЗ)	0.88	32	0,44	16	0,44	16
Лабораторные работы (Лаб)	0.885	32			0.885	32
Самостоятельная работа (СР)	**3,88**	**139,4**	**1,105**	**39,8**	**2,76**	**99,6**
Самостоятельное изучение разделов дисциплины	3,88	139,4	1,105	39,8	2,76	99,6

Контактная работа – промежуточная аттестация	**0,015**	**0,6**	**0,005**	**0,2**	**0,01**	**0,4**
Вид итогового контроля: зачет/экзамен			**Зачет**		**Зачет с оценкой**	

Вид учебной работы	Всего		Семестр 5		Семестр 6	
	ЗЕ	Астр. ч.	**ЗЕ**	Астр. ч.	**ЗЕ**	Астр. ч.
Общая трудоемкость дисциплины	**7**	**189**	**2**	**54**	**5**	**135**
Контактная работа (КР):	**3,11**	**83,94**	**0,89**	**24**	**2,22**	**59,94**
Лекции (Лек)	1,335	36	0,445	12	0,89	24
Практические занятия (ПЗ)	0.885	24	0,4425	12	0,4425	12
Лабораторные работы (Лаб)	0.885	24			0,885	24
Самостоятельная работа (СР)	**3,88**	**104,55**	**1,105**	**29,85**	**2,76**	**74,7**
Контактная работа – промежуточная аттестация	**0,015**	**0,45**	**0,005**	**0,15**	**0,01**	**0,3**
Вид итогового контроля: зачет/экзамен			**Зачет**		**Зачет с оценкой**	

4 СОДЕРЖАНИЕ ДИСЦИПЛИНЫ

4.1 Разделы дисциплины и виды занятий

№ п/п	Раздел дисциплины		Академ. часов			
		Всего	**Лекц.**	**Практ. зан.**	**Лаб.**	**Сам. работа**
	5 семестр					
1.	**Фармакологически активные вещества**	**72**	**16**	**16**	**-**	**40**
	1.1. Фармакокинетика и фармакодинамика лекарственных веществ.	28	6	6	-	16
	1.2. Физиологические аспектыдействия биологически активных веществ.	28	6	6	-	16
	1.3. Нейромедиаторы, их агонисты и антагонисты.	16	4	4	-	8
	6 семестр					
2.	**Технологии разработки и изготовления основных лекарственных форм**	**180**	**32**	**16**	**32**	**100**
	2.1. Основные термины и понятия.	24	4	4	-	16

	2.2. Классификация лекарственных форм по агрегатному состоянию, типу дисперсных систем, путям введения в организм, применению, дозированию.	26	6	2	-	18

	2.3. Контроль качества исходного сырья, промежуточных продуктов и готовых лекарственных форм.	26	6	2	-	18
	2.4. Технология жидких лекарственных форм.	26	4	2	8	12
	2.5. Технология твёрдых лекарственных форм.	26	4	2	8	12
	2.6. Технология мягких лекарственных форм.	26	4	2	8	12
	2.7. Технология газообразных лекарственных форм.	26	4	2	8	12
	ИТОГО	**252**	**48**	**32**	**32**	**140**

4.2. Содержание разделов дисциплины

5 Семестр

Раздел 1. Фармакологически активные вещества

Введение. Цели и задачи дисциплины в подготовке бакалавров химиков-технологов в медико-биологических областях. История мировой и отечественной фармакологии. Лекарственные средства и их классификации. Основные разделы фармакологии: фармакокинетика и фармакодинамика.

Фармакокинетика. Задачи, решаемые фармакокинетическими исследованиями: всасывание, распределение, депонирование, метаболизм и выведение лекарственных средств. Способы введения лекарственных веществ в организм человека: энтерально (орально, сублингвально, ректально), парентерально (инъекции и инфузии подкожно, внутримышечно, внутривенно), трансдермально. Методы оценки всасывания лекарственных веществ. Методы оценки депонирования, метаболизма и выведения лекарственных веществ. Понятие биодоступности и биоэквивалентности.

Фармакодинамика. Задачи, решаемые фармакодинамическими исследованиями. Фармакорецепторы. Взаимодействие биологически активных веществ с рецепторами. Типы рецепторных систем. Фармакодинамический тип взаимодействия. Синергизм и антагонизм. Антиметаболиты. Эффекты медиаторов. Агонисты и антагонисты различных типов рецепторов.

Физиологические аспекты действия биологически активных веществ. Физиология мембранных процессов. Строение и функции мембранных белков. Ионные каналы и активные трансмембранные системы. Электрическая поляризация мембраны.

Физиология нейронов. Строение нейрона. Ионный механизм генерации потенциала действия и локальных ответов. Классификация и строение нервных волокон. Особенности проведения возбуждения по миелиновому и безмиелиновому волокну.

Физиология мышц. Строение мышечного волокна. Актино-миозиновый хемомеханический преобразователь. Механика и виды мышечного сокращения.Поперечно-полосатые и гладкомышечные структуры, кардиомиоциты. Сходство и различия в строении и свойствах.

Физиология синапсов. Электрический и химический синапы. Этапы синаптической передачи. Классификация синапсов.

Нейромедиаторы, их агонисты и антагонисты. Нейромедиаторы. Классификация нейромедиаторов в зависимости от химической природы. Комедиаторы и модуляторы.

Ацетилхолин. н-, м-холинорецепторы. Мускарин и никотин. Негативное влияния курения на организм. Классификация лекарственных препаратов, действующих на холинергическую систему.

Норадреналин. Классификация и механизмы действия адренорецепторов. Классификация веществ, действующих на адренергические синапсы: адреномиметики и адреноблокаторы, симпатомиметики и симпатолитики.

Дофамин. Строение и механизмы действия дофаминовых рецепторов. Агонисты и антагонисты D-рецепторов.

Серотонин. Классификация 5-HT-рецепторов. Агонисты и антагонисты серотониновых рецепторов.

Гистамин – медиатор воспаления. Классификация гистаминовых рецепторов. Антигистаминные препараты

Нейромедиаторы-аминокислоты, их агонисты и антагонисты. Вещества, действующие на ГАМК-нейромедиаторные процессы: барбитураты и транквилизаторы.

Опиоидные рецепторы и их роль в терапии боли. Агонисты и антагонисты опиоидных рецепторов. Опасность развития лекарственной зависимости. Морфинизм.

6 Семестр

Раздел 2. Технологии разработки и изготовления основных лекарственных форм

Основные термины и понятия. Классификация лекарственных форм по агрегатному состоянию, типу дисперсных систем, путям введения в организм (энтеральные и парентеральные), по применению, дозированию. Контроль качества исходного сырья, промежуточных продуктов и готовых лекарственных форм.

Технология жидких лекарственных форм. Общая характеристика жидких лекарственных форм: растворы, сиропы, суспензии, эмульсии. Стерильные и апирогенные лекарственные формы: общая характеристика, классификация, требования.

Промышленное производство жидких лекарственных форм. Особенности производства некоторых инъекционных лекарственных форм.

Технология твёрдых лекарственных форм. Технология порошков. Характеристика таблеток как лекарственной формы. Основные группы вспомогательных веществ в производстве таблеток. Выбор технологии таблетирования в соответствии с физико-химическими и технологическими свойствами таблетируемых масс. Технологический процесс производства таблеток: прямое прессование, гранулирование. Покрытие таблеток оболочками: прессованные, плёночные и дражированные покрытия. Тритурационные таблетки. Контроль качества таблеток. Гранулы. Микродраже. Спансулы. Драже. Технологии получения.

Технология мягких лекарственных форм. Общая характеристика мягких лекарственных форм: мази, гели, суппозитории. Современные требования к эмульсионным и гелевым основам. Контроль качества. Технология и стандартизация гелей и мазей на фармацевтических предприятиях. Суппозитории: определение, общие свойства. Способы получения суппозиториев в промышленных условиях.

Технология газообразных лекарственных форм. Фармацевтические аэрозоли: характеристика и классификация. Виды аэрозольных систем. Технология различных аэрозольных систем. Требования и особенности технологии глазных лекарственных форм.

5. СООТВЕТСТВИЕ СОДЕРЖАНИЯ ТРЕБОВАНИЯМ К РЕЗУЛЬТАТАМ ОСВОЕНИЯ ДИСЦИПЛИНЫ

В результате освоения дисциплины студент должен:	Раздел 1	Раздел 2
Знать:		
- классификацию фармакологически активных веществ;	+	
- основные понятия фармакокинетики (введение, всасывание, распределение, депонирование, метаболизм, выведение);	+	
- основные фармакологические эффекты, понятия метаболит, антиметаболит, определение «рецептор», типы рецепторов;	+	
- основные подходы к синтезу антиметаболитов;	+	
- технологию готовых лекарственных форм;		+
- устройство и принципы действия основного оборудования для получения лекарственных форм;		+
- принципы выбора действующих и вспомогательных		+

веществ, растворителей, оборудования для получения лекарственных форм;		
- нормативно-техническую документацию, регламентирующую производство лекарственных препаратов;	+	+
- контролируемые параметры и основные методы контроля качества исходного сырья и готового продукта;		+
- методы регенерации растворителей, утилизации отходов и очистки сточных вод.	+	+
Уметь:		
- работать со специальной литературой: регистром лекарственных средств, Государственной Фармакопеей РФ;	+	+
- составить технологическую и аппаратурную схемы производства лекарственных препаратов и готовых лекарственных форм;	+	+
- разработать и осуществлять мероприятия по оптимизации процессов, по повышению безопасности и экологичности производства.		+
Владеть:		
- навыками работы в лаборатории, методами синтеза и анализа фармакологически активных веществ;	+	+
- навыками использования нормативной документации (законодательная база, ведущие мировые фармакопеи) в производстве лекарственных средств;	+	+
- навыками проведения технологических расчётов производства готовых лекарственных форм; поиска оптимального подхода к решению практических вопросов	+	+
В результате освоения дисциплины студент должен приобрести следующие компетенции:		
- способность и готовность использовать основные законы естественнонаучных дисциплин в профессиональной деятельности (ОПК-1);	+	+
- готовностью использовать знание свойств химических элементов, соединений и материалов на их основе для решения задач профессиональной деятельности (ПК-18)	+	+

6. ПРАКТИЧЕСКИЕ И ЛАБОРАТОРНЫЕ ЗАНЯТИЯ

6.1. Практические занятия

Учебным планом подготовки бакалавров по направлению 18.03.01 «Химическая технология», профиль «Химическая технология биоматериалов» предусмотрено проведение практических занятий по дисциплине «Фармакологически активные вещества и лекарственные формы в химической технологии биоматериалов» в объеме 32 часа (0,89 зач. ед.) в 5 семестре (16 часов) и 6 семестре (16 часов). Практические занятия проводятся под руководством преподавателей и направлены на углубление теоретических знаний, полученных студентом на лекционных занятиях, расширение практических знаний в области производства лекарственных средств.

Раздел 1. Фармакологически активные вещества (16 акад. ч)

Практическое занятие 1 (2 часа). Методы оценки всасывания лекарственных веществ. Методы оценки депонирования, метаболизма и выведения лекарственных веществ

Практическое занятие 2 (2 часа). Разнообразие готовых лекарственных форм, их преимущества и недостатки. Проблема повышения биодоступности ЛС и пути ее решения.

Практическое занятие 3 (2 часа). Внутриклеточный ионный гомеостаз. Разнообразие трансмембранных процессов массопереноса.

Практическое занятие 4 (2 часа). Роль глиальных клеток в физиологии центральной нервной системы.

Практическое занятие 5 (2 часа). Принципы влияния на передачу сигнала в нейромедиаторных процессах.

Практическое занятие 6 (2 часа). Разнообразие эффектов, достигаемых при влиянии на холинергическую регуляцию.

Практическое занятие 7 (2 часа). Разнообразие эффектов, достигаемых при влиянии на адренергическую регуляцию.

Практическое занятие 8 (2 часа). Разнообразие антигистаминных препаратов. Ингибиторы протонной помпы, как современная альтернатива антагонистам Н2-рецепторов.

Раздел 2. Технологии разработки и изготовления основных лекарственных форм (16 акад. ч)

Практическое занятие 1 (4 часа). Основы понятия.

Практическое занятие 2 (2 часа). Основы разработки лекарственных форм.

Практическое занятие 3 (2 часа). Контроль качества исходного сырья, промежуточных продуктов и готовых лекарственных форм.

Практическое занятие 4 (2 часа). Технология жидких лекарственных форм.

Практическое занятие 5 (2 часа). Технология твёрдых лекарственных форм.

Практическое занятие 6 (2 часа). Технология мягких лекарственных форм.

Практическое занятие 7 (2 часа). Технология газообразных лекарственных форм.

6.2. Лабораторные занятия (32 акад. ч.)

1. Лабораторная работа по технологии жидких лекарственных форм (8 часов)
2. Лабораторная работа по технологии твердых лекарственных форм (8 часов)
3. Лабораторная работа по технологии мягких лекарственных форм (8 часов)
4. Лабораторная работа по технологии газообразных лекарственных форм (8 часов)

7. САМОСТОЯТЕЛЬНАЯ РАБОТА

Рабочей программой дисциплины «Фармакологически активные вещества и лекарственные формы в химической технологии биоматериалов» предусмотрена самостоятельная работа студента бакалавриата в объеме 140 часов (3,89 зач. ед.) в 5 семестре (40 часов) и 6 семестре (100 часов).

Самостоятельная работа проводится с целью углубления знаний по дисциплине и предусматривает:

– регулярную проработку учебного материала, пройденного на лекциях и практических занятиях;
– подготовку к выполнению контрольной работы по материалу лекционного курса;
– подготовку реферата по тематике дисциплины на основе проработки рекомендованной литературы и работы с электронно-библиотечными системами;

– подготовку к сдаче экзамена по курсу.

Планирование времени на самостоятельную работу, необходимого на изучение дисциплины, студентам лучше всего осуществлять на весь период изучения, предусматривая при этом регулярное повторение пройденного материала. Материал, законспектированный на лекциях, необходимо регулярно дополнять сведениями из литературных источников, представленных в учебной программе. При работе с указанными источниками рекомендуется составлять краткий конспект материала с обязательным фиксированием библиографических данных источника.

8 ПРИМЕРЫ ОЦЕНОЧНЫХ СРЕДСТВ ДЛЯ КОНТРОЛЯ ОСВОЕНИЯ ДИСЦИПЛИНЫ

Для текущего контроля предусмотрено:

- в 5 семестре (Раздел 1) - 1 контрольная работа и реферат. Максимальная оценка за контрольную работу составляет 20 баллов. 40 баллов отводятся на реферат, которыйстудент защищает в устной форме;

- в 6 семестре (Раздел 2) - 2 контрольные работы и реферат. Максимальная оценка за контрольную работу составляет 15 баллов. 30 баллов отводятся на реферат, который студент защищает в устной форме.

8.1. Примеры контрольных вопросов для текущего контроля освоения дисциплины

В 5 семестре:

Примеры вопросов к контрольной работе № 1.

1. Определение фармакологии. Разделы и проблемы фармакологии. Какие существуют принципы классификации лекарственных средств (опишите на примерах)?
2. Понятие «фармакокинетика». Какие вопросы рассматривает фармакокинетика?
3. Пути введения лекарственных средств в организм. Всасывание лекарственных средств. Почему при сублингвальном приеме доза лекарственного вещества как правило, меньше, чем при оральном?
4. Пути введения лекарственных средств в организм. Особенности энтеральных и парентеральных путей введения лекарственных средств?
5. Пути введения лекарственных средств в организм. Всасывание лекарственных средств. Какое отношение имеет значение pH среды к всасыванию лекарственных веществ?
6. Понятия биодоступности и биоэквивалентности лекарственных средств
7. Типы биологических мембран. Пути проникновения лекарственных веществ в клетку: транспорт через цитоплазматическую мембрану.
8. Распределение лекарственных средств. Что такое коэффициент распределения вещества? В каких средах может распределяться лекарственное вещество?
9. Распределение лекарственного вещества. В каких жидких средах может распределяться лекарственный препарат? Как связан объем распределения с химической структурой препарата (в каких средах он будет распределяться в зависимости от химического строения)?
10. Опишите основные гистогематические барьеры и их морфологию.
11. Каковы принципы преодоления гистогематических барьеров? Депонирование лекарственных средств.
12. Каковы основные принципы биотрансформации лекарственных веществ? Опишите на примерах возможные метаболические процессы и конъюгацию препаратов.

13. В каких случаях биотрансформация приводит к активации лекарственных веществ? Приведите примеры.
14. Биотрансформация лекарственных веществ. Какие физиологические условия могут изменять активность лекарственного вещества?
15. Опишите фазы биотрансформации веществ. Какова основная цель метаболизма лекарственных средств?
16. Выведение лекарственных средств. Понятия элиминации и клиренса.
17. Выведение лекарственных веществ. Какие физиологические условия могут изменять скорость выведения лекарственного вещества?
18. Каковы особенности выведения гидрофильных и липофильных соединений? Понятие «терапевтической широты».
19. Понятие «фармакодинамика». Какие вопросы рассматривает рассматривает фармакодинамика?
20. Опишите основные гипотезы действия лекарственных средств.
21. Виды связей в комплексе субстрат-рецептор. В каких случаях между мишенью и лекарственным средством возникает ковалентный тип связи? Агонизм и антагонизм.
22. Основные определения понятия «рецепторы». Типы и локализация рецепторов. Приведите примеры.
23. Комбинированное применение лекарственных средств. Предложите синергетические смеси лекарственных средств. Перечислите несколько примеров антагонистических смесей.
24. Каковы основные подходы создания антиметаболитов? Как можно оценить эффективность препаратов-антиметаболитов?
25. Антиметаболиты, препятствующие синтезу ДНК и антиметаболиты аминокислот. Приведите примеры.
26. Физиология мембранных процессов. Опишите основные клеточные системы трансмембранного переноса.
27. Принцип работы ионных каналов. Внутриклеточный ионный гомеостаз.
28. Опишите строение и функции нейронов. Мембранный потенциал покоя, причины его возникновения.
29. Глиальные клетки. Их функции и роль в центральной нервной системе.
30. Локальный ответ и потенциал действия, его фазы. Опишите основные законы генерации потенциала действия.
31. Физиология нервных волокон. Типы нервных волокон. Опишите принцип и особенности проведения возбуждения по миелиновому и безмиелиновому волокну.
32. Физиология сократительных элементов. Механизм мышечного сокращения. Принцип работы актино-миозинового аппарата.
33. Механика мышечного сокращения. Перечислите сходство и отличие в строении и функциях гладкой и скелетной мускулатуры.
34. Понятие «синапс». Опишите строение и принцип действия электрических синапсов.
35. Опишите строение и функции химических синапсов. Этапы синаптической передачи. Возбуждающие и тормозные синапсы.
36. Какова роль ионных токов в нейромедиатроных процессах передачи импульсов?
37. Классификация химических синапсов. Понятие «нейромедиатор». Опишите специфические свойства и особенности нейромедиаторов, их классификацию.

Пример варианта контрольной работы для оценки освоения дисциплины

Контрольная работа

«Фармакологически активные вещества»

Студент_____ Группа _____

Вариант № 1

Оценка заданий:

№ задания	1	2	Σ
Оценка, балл	10	10	20

1. Определение фармакологии. Разделы и проблемы фармакологии. Какие существуют принципы классификации лекарственных средств (опишите на примерах)?

Физиология мембранных процессов. Опишите основные клеточные системы трансмембранного переноса.

В 6 семестре:

Примеры вопросов к контрольной работе № 1.

1. Уровень обеспечения стерильности процесса стерилизации
2. Традиционный контроль качества
3. Концентраты для приготовления инъекционных или инфузионных лекарственных форм - характеристика, показатели качества
4. Очистка растворов
5. Фасовка и упаковка сиропов
6. Цеховой принцип предприятия химико-фармацевтической промышленности Подразделение производств стерильной продукции в зависимости от способа достижения стерильности.
7. Жидкие лекарственные формы (в соответствии с классификацией)
8. Стерилизация горячим воздухом
9. Методы и условия стерилизации лекарственных средств
10. Вода для инъекций (способы получения, где применяется)
11. Основные требования к технологическому оборудованию. Пути решения
12. Парентеральные пути введения лекарственных веществ (перечислить)
13. Классификация ЛС в зависимости от места нанесения;
14. Процесс ампулирования (перечислить основные стадии)
15. Вода очищенная (способы получения, где применяется)
16. Механическое перемешивание (виды мешалок)
17. Термическая стерилизация
18. Классификация лекарственных форм (перечислить виды)
19. Вспомогательные вещества (определение)
20. Производство ампул в заводских условиях
21. Паровая стерилизация
22. Классификация лекарственных форм по агрегатному состоянию
23. Устройство аппаратов для фильтрования
24. Перечислите условия, необходимые для обеспечения бесперебойного выпуска фармацевтической продукции.
25. Химическая стерилизация
26. Классификация ЛС по характеру действия;
27. Схемы организации контроля качества
28. Фармацевтические растворы (группы, примеры)
29. Примеры лекарственных форм без дисперсионной среды (обоснование)

30. Какое производство лекарственных препаратов осуществляют фармацевтические кампании, заводы, фирмами, фабрики различных форм собственности?
31. Внутримышечный путь введения лекарственных веществ (дополнительно указать преимущества, недостатки)
32. Нормативный документ (определение, рассмотреть подробно один)
33. Энтеральные пути введения лекарственных веществ (перечислить)
34. Радиационный метод стерилизации
35. Классификация лекарственных форм по дозированию.
36. Твердые лекарственные формы (в соответствии с классификацией)
37. Пероральный путь введения лекарственных веществ (дополнительно указать преимущества, недостатки)
38. Какой документ решает стратегические задачи обеспечения качества лекарственных средств, находящихся в обращении на отечественном фармацевтическом рынке.
39. Ректальный путь введения лекарственных веществ (дополнительно указать преимущества, недостатки)
40. Мягкие лекарственные формы (в соответствии с классификацией)
41. Инфузионные лекарственных препараты - характеристика, требования, показатели качества
42. Стерилизующая фильтрация
43. Свободнодисперсные системы (определение, виды)
44. Виды растворителей, применяемых в производстве растворов
45. Порошки и лиофилизаты для приготовления инъекционных или инфузионных лекарственных форм - характеристика, показатели качества
46. Входной контроль
47. Вода для фармацевтических целей (виды)
48. Мелкосерийное производство лекарственных препаратов.
49. Анатомо-терапевтическо-химическая классификация лекарственных средств.

Пример варианта контрольной работы для оценки освоения дисциплины

Кафедра биоматериалов

Контрольная работа №1

«Технологии разработки и изготовления основных лекарственных форм»

Студент _____ Группа _____

Вариант № 2

Оценка заданий:

№ задания	1	2	Σ
Оценка, балл	7	8	15

2. Связнодисперсные системы (определение, виды).
3. Операций, которые нужно выполнять в зонах различных типов чистоты.

Примеры вопросов к контрольной работе № 2.

1. Порошки и лиофилизаты для приготовления инъекционных или инфузионных ЛФ.
2. Создание условий к производству стерильной продукции.
3. Принципы изотоничности и изогидричности.

4. Основные требования, предъявляемые к глазным каплям по качеству.
5. Глицериновые растворы (с указанием примерного состава).
6. Стабилизирующе факторы в производстве глазных капель.
7. Фармацевтические растворы(с указанием примерного состава).
8. Главные требования к мазевым основам.
9. Мягкие желатиновые капсулы.
10. Классификация вспомогательных веществ в производстве таблеток.
11. Факторы, влияющие на всасывание ЛВ в полости рта.
12. Стадия подготовки исходных материалов в производстве таблетированных лекарственных форм.
13. Лекарственные формы для полости рта.
14. Привести пример модельной инъекционной формы ЛС (обосновать выбор компонентов).
15. Привести пример модельной гелевой композиции ЛС (обосновать выбор компонентов).
16. Буккальные лекарственные формы.
17. Классификация таблеток по способу применения.
18. Технологическое оборудование для производства суппозиториев.
19. Фасовка и упаковка таблетированных ЛФ.
20. Классификация основ для мазей.
21. Технологическое оборудование для производства пластырей.
22. Флотирующие системы доставки лекарственных веществ.
23. Технологическая схема получение таблетированных лекарственных форм.
24. Добавки, корректирующие отклонения от заданной температуры плавления основы суппозиториев.
25. Суппозиторные основы и предъявляемые к ним требования.
26. Классификация пластырей по составу.
27. Процесс влажной грануляции в производстве таблетированных лекарственных форм.
28. Спиртовые растворы (с указанием примерного состава).
29. Промышленное производство суспензий и эмульсий
30. Лекарственные вещества, используемые в составе глазных капель
31. Классификация глазных лекарственных форм и требования к ним.
32. Подготовка лекарственных веществ и мазевой основы.
33. Установки для производства жидких и пастообразных продуктов.
34. Растворители, применяемы в производстве жидких лекарственных форм.
35. Процесс измельчения и просеивания в производстве лекарственных средств.
36. Кожные клеи (с указанием примерного состава).
37. Технологическое оборудование для производства паст.
38. Масляные растворы (с указанием примерного состава).
39. Технологии и оборудование для производства мазей.
40. Классификация пластырей по агрегатному состоянию (описание преимуществ).
41. Подбор вспомогательных веществ в производстве мягких лекарственных форм.
42. Процесс экструзии в фармацевтическом производстве.
43. Нанесение покрытий в процессе производства твердых лекарственных форм.
44. Прямое пеллетирование.
45. Особенности введения лекарственных веществ в мазевую основу.
46. Таблетки с ускоренным высвобождением.
47. Формы таблеток (особенности , влияние на распадаемость).
48. Приготовление суппозиторной основы.
49. Технология и оборудование для производства пластырей.
50. Пластификаторы в производстве таблеток.

Пример варианта контрольной работы для оценки освоения дисциплины

Кафедра биоматериалов

Контрольная работа №2

«Технологии разработки и изготовления основных лекарственных форм»

Студент _____ Группа _____

Вариант № 17

Оценка заданий:

№ задания	1	2	Σ
Оценка, балл	7	8	15

1. Установки для производства жидких и пастообразных продуктов.
2. Растворители, применяемы в производстве жидких лекарственных форм.

8.2. Примерная тематика рефератов реферативно-аналитической работы

В 5 семестре:

Реферативная часть включает подготовку доклада на тему соответствующего лекарственного средства и должна содержать следующую информацию**:**

1. Название.
2. Брутто-формула, M.r.
3. История создания препарата (группы, к которой принадлежит препарат)
4. Схема синтеза или метод получения.
5. Область применения.
6. Выпускные формы.
7. Фармакокинетика препарата.
8. Фармакодинамика препарата.
9. Рецепторные системы, с которыми взаимодействует препарат, на основании фармакодинамических данных.

Перечень названий препаратов – тем для подготовки рефератов

1. Акривастин
2. Амикацин
3. Амитриптилин
4. Амоксициллин
5. Атенолол
6. Атропин
7. Баклофен
8. Бетаксолол
9. Бромокриптин
10. Вортиоксетин
11. Галантамин
12. Добутамин
13. Джозамицин
14. Зидовудин
15. Ибупрофен
16. Карведилол
17. Кетопрофен
18. Кетотифен
19. Клемастин
20. Клонидин
21. Кромоглициевая кислота
22. Ламотриджин
23. Левофлоксацин
24. Лоразепам
25. Лоратадин
26. Мемантин
27. Метотрексат
28. Налоксон
29. Оксиметазолин
30. Ондансетрон

31. Пилокарпин
32. Прегабалин
33. Преднизолон
34. Рабепразол
35. Ранитидин
36. Ривастигмин
37. Скополамин
38. Суворексант
39. Суксаметония хлорид
40. Суматриптан
41. Тамсулозин
42. Телбивудин
43. Тенофовир
44. Тетризолин
45. Фенотерол
46. Цефиксим
47. Энтакапон
48. Эпинефрин
49. Эритромицин
50. Эторикоксиб

В 6 семестре:

1. Поверхностно-активные вещества в производстве лекарственных средств.
2. Водоподготовка в процессе производства лекарственных средств.
3. Биоэквивалентность лекарственного средства.
4. Перенос лабораторной технологии производства лекарственных средств на опытно-промышленный этап (этапы масштабирования);
5. Критические параметры технологии лекарственных средств;
6. Получение новых лекарственных форм на основе нанотехнологий.
7. Терапевтические системы доставки лекарственных веществ.
8. Влияние индивидуальных особенностей организма на биодоступность лекарств.
9. Фармацевтические факторы и фармакокинетика лекарств.
10. Правила доклинических исследований безопасности и эффективности фармакологических веществ.
11. Клинические исследования лекарственных препаратов.
12. Тенденции развития фармацевтической индустрии в Мире.
13. Фармацевтическая промышленность в РФ и странах СНГ(состояние рынка, тенденции развития).
14. Биофармацевтические препараты (особенности разработки и производства).
15. Микробиологический контроль в производстве лекарственных препаратов.
16. Особенности технологии суппозиториев.
17. Особенности технологии жидких лекарственных форм.
18. Технология мягких лекарственных форм.
19. Технология покрытия таблеток оболочками.
20. Технология оральных контрацептивов
21. Производство капсульных форм лекарственных препаратов.
22. Чистые помещения.
23. Токсикологические аспекты применения лекарственных средств.
24. Гомеопатические лекарственные препараты (особенности технологии).
25. Антимикробные консерванты в составе лекарственных препаратов.

8.3. Вопросы для итогового контроля освоения дисциплины

Итоговый контроль по дисциплине «Фармакологически активные вещества и лекарственные формы в химической технологии биоматериалов» проводится в письменной форме и форме устного опроса, в 5 семестре – в форме зачета, а в 6 семестре –в форме зачета с оценкой.

В 5 семестре

Билет для проведения зачета содержит 2 вопроса, максимальная оценка за первый вопрос – 20 баллов, за второй – 20 баллов. Общая оценка складывается путем суммирования оценок за контрольную работу (максимум 20 баллов), защиту реферата

(максимум 40 баллов) и ответ на зачете с оценкой (максимум 40 баллов). Максимальная оценка зачета – 100 баллов. По рейтинговой системе, принятой в РХТУ в 2019 году, 50-69 баллов – удовлетворительно, 70-84 – хорошо, 85-100 – отлично.

Примеры контрольных вопросов для итогового контроля освоения дисциплины (5 семестр – зачет).

Максимальное количество баллов за зачет – 40 баллов

1. Понятие «фармакокинетика». Какие вопросы рассматривает фармакокинетика?
2. Определение фармакологии. Разделы и проблемы фармакологии. Какие существуют принципы классификации лекарственных средств? Опишите на примерах
3. Пути введения лекарственных средств в организм, биодоступность и биоэквивалентность препаратов. Всасывание лекарственных средств.
4. Типы биологических мембран. Пути проникновения лекарственных веществ в клетку: транспорт через цитоплазматическую мембрану, пиноцитоз, фагоцитоз.
5. Опишите основные гистогематические барьеры и их морфологию. Распределение лекарственных средств.
6. Каковы принципы преодоления гистогематических барьеров? Депонирование лекарственных средств.
7. Каковы основные принципы биотрансформации лекарственных веществ? Опишите на примерах возможные метаболические процессы и конъюгацию препаратов.
8. Выведение лекарственных средств. Понятия элиминации и клиренса.
9. Каковы особенности выведения гидрофильных и липофильных соединений? Понятие «терапевтической широты».
10. Понятие «фармакодинамика». Какие вопросы рассматривает фармакодинамика?
11. Опишите основные гипотезы действия лекарственных средств.
12. Виды связей в комплексе субстрат-рецептор. Агонизм и антагонизм.
13. Основные определения понятия «рецепторы». Типы и локализация рецепторов. Приведите примеры.
14. Комбинированное применение лекарственных средств. Предложите синергетические смеси лекарственных средств. Перечислите несколько примеров антагонистических смесей.
15. Каковы основные подходы создания антиметаболитов? Как можно оценить эффективность препаратов-антиметаболитов?
16. Антиметаболиты, препятствующие синтезу ДНК и антиметаболиты аминокислот. Приведите примеры.
17. Физиология мембранных процессов. Опишите основные клеточные системы трансмембранного переноса.
18. Принцип работы ионных каналов. Внутриклеточный ионный гомеостаз.
19. Опишите строение и функции нейронов. Мембранный потенциал покоя, причины его возникновения.
20. Глиальные клетки. Их функции и роль в центральной нервной системе.
21. Локальный ответ и потенциал действия, его фазы. Опишите основные законы генерации потенциала действия.
22. Физиология нервных волокон. Типы нервных волокон. Опишите принцип и особенности проведения возбуждения по миелиновому и безмиелиновому волокну.
23. Физиология сократительных элементов. Механизм мышечного сокращения. Принцип работы актино-миозинового аппарата.
24. Механика мышечного сокращения. Перечислите сходство и отличие в строении и функциях гладкой и скелетной мускулатуры.
25. Понятие «синапс». Опишите строение и принцип действия электрических синапсов.
26. Опишите строение и функции химических синапсов. Этапы синаптической передачи. Возбуждающие и тормозные синапсы.

27. Какова роль ионных токов в нейромедиатроных процессах передачи импульсов?
28. Классификация химических синапсов. Понятие «нейромедиатор». Опишите специфические свойства и особенности нейромедиаторов, их классификацию.
29. Неромедиатор ацетилхолин, его функции. Виды холинорецепторов.
30. Опишите на примерах основные агонисты и антагонисты холинорецепторов.
31. Ингибиторы холинэстеразы. В чем свойства и различия антихолинэстеразных препаратов и холиномиметиков?
32. Нейромедиатор норадреналин, его функции. Биологический синтез и утилизация норадреналина.
33. Опишите на примерах основные лекарственные средства влияющие на синтез и утилизацию норадреналина.
34. Виды и локализация адренорецепторов. Опишите на примерах основные агонисты и антагонисты адренорецепторов.
35. Средства, стимулирующие адренергические синапсы. В чем отличие действия адреномиметиков от симпатомиметиков?
36. Средства, блокирующие адренергические синапсы. В чем принцип действия адреноблокаторов и симпатолитиков.
37. Нейромедиаторы дофамин и его функции. Классификация дофаминовых рецепторов. Опишите на примерах основные агонисты и антагонисты рецепторов дофамина.
38. Нейромедиаторы серотонин и его функции. Классификация серотониновых рецепторов. Опишите на примерах агонисты и антагонисты рецепторов серотонина.
39. Нейромедиатор гистамин и его функции. Классификация рецепторов гистамина.
40. Миметики и блокаторы рецепторов гистамина, область их применения. Приведите примеры.
41. Нейромедиатор ГАМК и его функции. Типы ГАМК рецепторов, их агонисты и антагонисты. Приведите примеры.
42. Биологический синтез и утилизация ГАМК? Приведите примеры лекарственных веществ влияющих на концентрацию эндогенной ГАМК.
43. Вещества, влияющие на передачу сигнала в системе нейромедиатора ГАМК: барбитураты и транквилизаторы.
44. Нейромедиаторы глутаминовая кислота и глицин, их функции. Классификация глутаматных рецепторов.
45. Миметики и блокаторы рецепторов глутамата и глицина. Приведите примеры.
46. Типы опиоидные рецепторов, их агонисты (частичные, полные), агониты-антагонисты, антагонисты.
47. Природа возникновения лекарственной зависимости. Агонисты и антагонисты опиоидных рецепторов.

В 6 семестре

Билет для проведения зачета с оценкой содержит 3 вопроса, градация оценок - 13,13,14 баллов за вопросы соответственно. Общая оценка складывается путем суммирования оценок за 2 контрольные работы (максимум 30 баллов), реферат (максимум 30 баллов) и ответ на экзамене (максимум 40 баллов). Максимальная оценка за семестр – 100 баллов (оценка).

Примеры контрольных вопросов для итогового контроля освоения дисциплины (6 семестр – зачет с оценкой).

1. Стерильные лекарственные препараты (примеры с указанием минимальной степени чистоты воды).
2. Методы промышленного производства желатиновых капсул.
3. Связывающие компоненты в производстве таблетированных лекарственных форм.

4. Рекомендации по подбору фармацевтического оборудования для производства мягких лекарственных форм.
5. Антифрикционные вещества в производстве таблетированных лекарственных форм.
6. Технологическое оборудование для производства мазей.
7. Разрыхляющие компоненты в производстве таблетированных лекарственных форм.
8. Характеристика вспомогательных веществ в производстве таблетированных форм.
9. Эмульгаторы, применяемые в производстве мягких лекарственных форм.
10. Кишечнорастворимые таблетки. Особенности производства.
11. Показатели качества мягких лекарственных форм.
12. Таблетки с пульсирующим высвобождением.
13. Гелеобразующие компоненты в производстве ЛС.
14. Таблетки с пролонгированным высвобождением.
15. Основы для мазей и суппозиториев.
16. Пероральные осмотические системы.
17. Критерии выбора основы мягких лекарственных средств.
18. Таблетки с замедленным высвобождением.
19. Привести пример модельной композиции мази (обосновать выбор компонентов).
20. Виды эмульсионных систем в производстве ЛС.
21. Классификация таблетированных лекарственных форм.
22. Привести пример модельной формы крема (обосновать выбор компонентов).
23. Фасовка лекарственных средств.
24. Растворители, применяемы в производстве твердых лекарственных форм.
25. Процессы смешивания в производстве ЛС, особенности оборудования.
26. Послойное пеллетирование.
27. Растворители, применяемы в производстве мягких лекарственных форм.
28. Технологическое оснащение процесса сушки в производстве твердых лекарственных форм.
29. Корригенты в производстве таблеток.
30. Жевательные таблетки (характеристика, особенности технологии, примеры).
31. Дражированные лекарственные формы (с указанием стадий производства).
32. Растворимые таблетки (характеристика, особенности технологии, примеры).
33. Трехфазные аэрозольные системы (с приведением примеров).
34. Таблетки диспергируемые (характеристика, особенности технологии, примеры).
35. Пропелленты, применяемые в производстве препаратов в аэрозольной упаковке.
36. Технологическая схема получения таблеток без оболочки.
37. Стандартизация и условия хранения препаратов в аэрозольных упаковках.
38. Процесс влажной грануляции в производстве таблетированных лекарственных форм.
39. Способы наполнения пропеллентом аэрозольных баллонов.
40. Спансулы (характеристика технологического оборудования).
41. Линименты (особенности технологии, с приведением примерного состава).
42. Двухфазные аэрозольные системы (с приведением примеров).
43. Физико-химические свойства таблетируемых масс.
44. Баллоны и клапанно-распылительные устройства в производстве аэрозольных препаратов.
45. Прямое прессование в производстве таблетированных лекарственных средств.
46. Характеристика и классификация аэрозолей.
47. Тритурационные таблетки
48. Трехфазные аэрозольные системы (с приведением примеров).
49. Технологическое оборудование для производства паст.
50. Стерилизация горячим воздухом.

51. Растворимые таблетки (характеристика, особенности технологии, примеры).
52. Кожные клеи (с указанием примерного состава).
53. Механическое перемешивание (виды мешалок).
54. Дражированные лекарственные формы (с указанием стадий производства).
55. Процесс измельчения и просеивания в производстве лекарственных средств.
56. Вспомогательные вещества в производстве сиропов.
57. Жевательные таблетки (характеристика, особенности технологии, примеры).
58. Растворители, применяемы в производстве жидких лекарственных форм.
59. Вода очищенная (способы получения, где применяется).
60. Корригенты в производстве таблеток.
61. Установки для производства жидких и пастообразных продуктов.
62. Вспомогательные вещества в производстве сиропов.
63. Технологическое оснащение процесса сушки в производстве твердых лекарственных форм.
64. Подготовка лекарственных веществ и мазевой основы.
65. Производство ампул в заводских условиях.
66. Растворители, применяемы в производстве мягких лекарственных форм.
67. Классификация глазных лекарственных форм и требования к ним.
68. Устройство аппаратов для фильтрования.
69. Послойное пеллетирование.
70. Лекарственные вещества, используемые в составе глазных капель.
71. Схемы организации контроля качества.
72. Фасовка лекарственных средств.
73. Процесс влажной грануляции в производстве таблетированных лекарственных форм.
74. Классификация пластырей по составу.
75. Процесс лиофилизации в фармацевтическом производстве.

8.4 Структура и примеры билетов для зачета (5 семестр) и зачета с оценкой (6 семестр)

5 семестр (зачет)

«Утверждаю» *Зав.кафедрой биоматериалов* _____	**Министерство науки и высшего образования РФ**
	Российский химико-технологический университет имени Д.И. Менделеева
	Кафедра биоматериалов
	18.03.01 Химическая технология **Профиль «Химическая технология биоматериалов»** **Дисциплина «Фармакологически активные вещества и лекарственные формы в химической технологии биоматериалов»**

Билет № 4

1. Понятие «фармакокинетика». Какие вопросы рассматривает фармакокинетика?
2. Неромедиатор ацетилхолин, его функции. Виды холинорецепторов.

Оценка заданий:

№ задания	1	2	Σ
Оценка, балл	20	20	40

6 семестр (зачет с оценкой)

«Утверждаю» *Зав. кафедрой биоматериалов* _____	**Министерство науки и высшего образования РФ** **Российский химико-технологический университет имени Д.И. Менделеева** **Направление подготовки 18.03.01 Химическая технология** **Профиль «Химическая технология биоматериалов»** **Дисциплина «Фармакологически активные вещества и лекарственные формы в химической технологии биоматериалов»**

Билет № 8

1. Спансулы (характеристика технологического оборудования).
2. Особенности введения лекарственных веществ в мазевую основу.
3. Пероральный путь введения лекарственных веществ (дополнительно указать преимущества, недостатки).

Оценка заданий:

№ задания	1	2	3	Σ
Оценка, балл	13	13	14	40

9 УЧЕБНО-МЕТОДИЧЕСКОЕ ОБЕСПЕЧЕНИЕ ДИСЦИПЛИНЫ

9.1 Рекомендуемая литература

А. Основная литература

1. Граник, В. Г. Основы медицинской химии: учебник / В.Г. Граник. - 2-е изд. - М. : Вузовская книга, 2006
2. Люльман Х. Наглядная фармакология / Х. Люльман, К. Мор, Л. Хайн. — М.: Мир, 2008.—384 с.
3. Алвес, С. В. Промышленное производство мягких лекарственных форм [Текст] : учебное пособие / С. В. Алвес, Н. В. Меньшутина. - М. : РХТУ им. Д.И. Менделеева, 2011. - 219 с. : ил. - Библиогр.: с. 217. - ISBN 978-5-7237-0827-3.

4. Технология и оборудование для производства твердых лекарственных форм [Текст]: учебное пособие / Ю. В. Мишина, Н. В. Меньшутина. - М. : РХТУ им. Д.И. Менделеева, 2010.
5. Мишина, Ю. В.Ч. 1. - 2010. - 148 с. : ил. - Библиогр.: с. 146-148. - 36.62 р. Чуешов В.И. Промышленная технология лекарств. Учебник. В 2-х т. Том 1. Под ред. проф. В.И. Чуешова. – Х.: МТК-Книга, 2002. – 560 с.
6. Мишина, Ю. В.Технология и оборудование для производства твердых лекарственных форм [Текст]: учебное пособие / Ю. В. Мишина, Н. В. Меньшутина. - М.: РХТУ им. Д.И. Менделеева, 2010.Ч. 2. - 2010. - 151 с. : ил. - Библиогр.: с. 146-148.
7. Государственная Фармакопея XIII издания. [Электронный ресурс] – Режим доступа: http://www.femb.ru/feml

Б. Дополнительная литература

1. Токсикологическая химия. Метаболизм и анализ токсикантов / под ред. Н. И. Калетиной. – М.: ГЭОТАР-Медиа, 2008. – 1016 с.
2. Практикум по технологии лекарственных форм [Текст] : учебное пособие / ред. : И. И. Краснюк, Г. В. Михайлова. - М. : Academia, 2006. - 426 с. - (Высшее профессиональное образование). - Библиогр.: с. 422-424. - ISBN 5-7695-2460-X.
3. Граник, В. Г. Лекарства. Фармакологический, биохимический м химическийаспекты [Текст] : монография / В. Г. Граник. - 2-е изд. - М. : Вузовская книга, 2006. - 407 с. : ил. - Библиогр.: с. 387-394. - ISBN 5-89522-132-7.
4. Гордиенко, М. Г. Контроль качества на фармацевтических предприятиях, аналитическое оборудование [Текст] : учебное пособие / М. Г. Гордиенко, Н. В. Меньшутина. - М. : РХТУ им. Д.И. Менделеева, 2011. - 91 с. : ил. - Библиогр.: с. 90-91. - ISBN 978-5-7237-0826-6.
5. Чуешов В.И. Промышленная технология лекарств. Учебник. В 2-х т. Том 2. Под ред. проф. В.И. Чуешова. – Х.: МТК-Книга, 2002. – 716 с.
6. Кондратьева Т.С. Технология лекарственных форм. Учебник. В 2-х т. Том 1. Под ред. Т.С. Кондратьевой. – М.: Медицина, 1991. – 496 с.
7. Кондратьева Т.С. Технология лекарственных форм. Учебник. В 2-х т. Том 2. Под ред. Т.С. Кондратьевой. – М.: Медицина, 1991. – 544 с.

9.2 Рекомендуемые источники научно-технической информации

– Презентации к лекциям.

Научно-технические журналы

– «Химико-фармацевтический журнал» ISSN 0023-1134;

– «Биофармацевтический журнал» ISSN 2073-8099;

– «Биомедицинская химия» ISSN 2310-6972;

– «Разработка и регистрация лекарственных средств» ISSN 2305-2066.

9.3 Средства обеспечения освоения дисциплины

Для реализации учебной программы используются следующие средства обеспечения освоения дисциплины:

- компьютерные презентации интерактивных лекций;
- банк домашних заданий для текущего контроля освоения дисциплины;
- банк заданий для итогового контроля освоения дисциплины.

Для освоения дисциплины используются следующие нормативные и нормативно-методические документы:

– Федеральный закон Российской Федерации от 29.12.2012 № 273-ФЗ «Об образовании в Российской Федерации» [Электронный ресурс] – Режим доступа: http://pravo.gov.ru/proxy/ips/?docbody=&nd=102162745&intelsearch=273-%D4%C7 (дата обращения: 02.03.2020).

– Федеральные государственные образовательные стандарты высшего образования // Координационный совет учебно-методических объединений и научно-методических советов высшей школы. Портал Федеральных образовательных стандартов высшего образования [Электронный ресурс] – Режим доступа: http://fgosvo.ru/fgosvo/92/91/4 (дата обращения: 02.03.2020).

– Приказ Министерства образования и науки РФ от 23.08.2017 № 816 «Об утверждении Порядка применения организациями, осуществляющими образовательную деятельность, электронного обучения, дистанционных образовательных технологий при реализации образовательных программ» [Электронный ресурс]. Режим доступа: http://pravo.gov.ru/proxy/ips/?docbody=&nd=102447332&intelsearch=816+%EF%F0%E8%EA%E0%E7 (дата обращения: 02.03.2020).

При освоении дисциплины студенты должны использовать информационные и информационно-образовательные ресурсы следующих порталов и сайтов:

– Система федеральных образовательных порталов. Система открытого образования. Консалтинговый центр ИОС ОО РФ [Электронный ресурс] – Режим доступа: http://www.openedu.ru (дата обращения: 02.03.2020).

– Информационно-коммуникационные технологии в образовании. Система федеральных образовательных порталов [Электронный ресурс] – Режим доступа: http://ict.edu.ru/ (дата обращения: 02.03.2020).

– Информационная система «Единое окно доступа к образовательным ресурсам». URL: http://window.edu.ru/ (дата обращения: 02.03.2020).

– ФЭПО: соответствие требованиям ФГОС [Электронный ресурс] – Режим доступа: http://fepo.i-exam.ru/ (дата обращения: 02.03.2020).

10 МЕТОДИЧЕСКИЕ УКАЗАНИЯ ДЛЯ ОБУЧАЮЩИХСЯ

10.1. Для студентов, обучающихся без использования дистанционных образовательных технологий

Методические рекомендации по организации учебной работы студента, обучающегося в бакалавриате, направлены на повышение ритмичности и эффективности его аудиторной и самостоятельной работы по курсу.

Учебный курс «Фармакологически активные вещества и лекарственные формы в химической технологии биоматериалов» включает 2 раздела, каждый из которых имеет определенную логическую завершенность. При изучении материала каждого модуля рекомендуется регулярное повторение законспектированного лекционного материала, а также дополнение его сведениями из литературных источников, представленных в учебной программе. При работе с указанными источниками рекомендуется составлять краткий конспект с обязательным фиксированием библиографических данных источника.

Учебная программа дисциплины предусматривает подготовку и написание реферата по тематике курса в 6 семестре обучения. Эти работы выполняются в часы, выделенные учебным планом на самостоятельную работу.

Целью выполнения подготовки реферата является закрепление полученных знаний по дисциплине, расширение эрудиции и кругозора студента в области современных технологий разработок и производства лекарственных средств, развитие его творческого потенциала и самостоятельного мышления.

В задачи подготовки реферата входит приобретение навыков работы с информационными ресурсами, получение опыта изложения, обработки, анализа результатов исследования, формулирования выводов по работе, знакомство с правилами оформления научных рефератов.

Реферат выполняется в форме самостоятельного исследования по индивидуальной тематике.

При выполнении указанных видов самостоятельной работы студент должен руководствоваться следующими основными принципами:

1 – сочетание в работе, с одной стороны, общепризнанных теоретических и практических положений и сведений, с другой, – результатов новейших разработок в области технологии лекарственных средств;

2 – творческий аналитический подход к собранным материалам, исключающий их простое перечисление и изложение.

Выполнение работ в первую очередь ориентировано на самостоятельную работу студента с информационными ресурсами – учебной, научно-технической, справочной и патентной литературой, ресурсами Интернета, базами данных. Доступ к указанным ресурсам обеспечивается фондами научно-технической библиотеки вуза и городских научно-технических библиотек, электронными библиотеками и поисковыми системами Интернета. При оформлении реферата следует ориентироваться на требования ГОСТ 7.32-2001 «Отчет о научно-исследовательской работе. Структура и правила оформления».

Содержание и оформление работ оценивается в соответствии с принятой в университете рейтинговой системой оценки знаний. Максимальная оценка контрольных работ № 1 – 15 баллов; № 2 - по 15 баллов; подготовка реферата – 20 баллов и защита реферата – 10 баллов. Максимальная оценка текущей работы в семестре составляет 60 баллов. В соответствии с учебным планом изучение материала дисциплины заканчивается контролем его освоения в форме зачета в 5 семестре (раздел 1) и зачета с оценкой в 6 семестре (раздел 2) (максимальная оценка – 40 баллов).

10.2. Для студентов, обучающихся с использованием дистанционных образовательных технологий

При использовании электронного обучения и дистанционных образовательных технологий занятия полностью или частично проводятся в режиме онлайн. Объем дисциплины и распределение нагрузки по видам работ соответствует п. 4.1. Распределение баллов соответствует п. 10.1 либо может быть изменено в соответствии с решением кафедры, в случае перехода на ЭО и ДОТ в процессе обучения. Решение кафедры об используемых технологиях и системе оценивания достижений обучающихся принимается с учетом мнения ведущего преподавателя и доводится до обучающихся.

11. МЕТОДИЧЕСКИЕ УКАЗАНИЯ ДЛЯ ПРЕПОДАВАТЕЛЕЙ

11.1. Для преподавателей, реализующих образовательные программы без использования дистанционных образовательных технологий

Дисциплина «Фармакологически активные вещества и лекарственные формы в химической технологии биоматериалов» изучается в 5 и 6 семестрах бакалавриата.

При подготовке и проведении занятий преподаватель должен учитывать, что студенты, обучающиеся в бакалавриате, имеют определенную подготовку по специальным дисциплинам профиля, полученную ими ранее, а также некоторый опыт восприятия и конспектирования изучаемого материала. В связи с этим материал курса должен быть ориентирован на современную трактовку изучаемых вопросов, отличаться широтой и глубиной их проработки. Необходимо обращать внимание студентов на обоснование круга рассматриваемых вопросов, формулировки главных положений и определений, практические выводы из теоретических положений. На занятиях должна прослеживаться связь рассматриваемых вопросов с ранее изученным материалом.

Основной задачей преподавателя, ведущего занятия по дисциплине «Фармакологически активные вещества и лекарственные формы в химической технологии биоматериалов», является формирование у студентов широкого кругозора и эрудиции в области технологии лекарственных средств, понимания проблемных мест современных технологических процессов и путей разрешения проблемных ситуаций. Преподаватель должен акцентировать внимание студентов на вопросах ресурсо- и энергосбережения в отрасли, контроля качества лекарств как основных составляющих развития современного фармацевтического производства. При проведении занятий желательно обращаться к опыту ведущих зарубежных фирм и отечественных предприятий, использовать их научно-информационные и рекламные материалы, проводить сравнительный анализ результатов инноваций на разных предприятиях отрасли.

Во **вводных лекциях** курса нужно остановиться на истории науки, ввести понятийный аппарат и познакомить обучающихся со структурой дисциплины, дать обзор классификаций лекарственных препаратов, остановиться на основных терминах и понятиях, классификации лекарственных форм по агрегатному состоянию, типу дисперсных систем, путям введения в организм (энтеральные и парентеральные), по применению, дозированию, контроле качества исходного сырья, промежуточных продуктов и готовых лекарственных форм.

В 5 семестре в разделе «**Фармакологически активные вещества**» следует дать представление об основных фармакокинетических процессах (всасывании, распределении и депонировании, биотрасформации и выведении ЛС), обсудить задачи, решаемые фармакодинамическими исследованиями. Также необходимо обсудить типы фармакорецепторов, виды связей, возникающих в паре ЛС-рецептор, дать представление о современных теориях действия лекарственных препаратов. Задача этого раздела также состоит в разъяснении физиологии мембранных процессов, строения и функций возбудимых тканей: нервных волокон и сократительных элементов. Следует обратить особое внимание на физиологию межклеточных контактов – синапсов, как основную мишень фармакологического воздействия. Отдельное внимание в этом разделе следует уделить классификации нейромедиаторов, их функциям и особенностям строения.Описать основные нейромедиаторные системы передачи импульсов: холинергические, норадренергические, дофаминергические и др., дать обзор их основных агонистов и антагонистов.

В 6 семестре в разделе «**Технологии разработки и изготовления основных лекарственных форм**» следует рассмотреть Технологию жидких лекарственных форм. Дать общую характеристику жидких лекарственных форм: растворы, сиропы, суспензии, эмульсии. Уделить внимание стерильным и апирогенным лекарственным формам: общая характеристика, классификация, требования. Рассмотреть промышленное производство

жидких лекарственных форм, особенности производства некоторых инъекционных лекарственных форм. Особое внимание следует обратить на современные тенденции развития химических и фармацевтических производств и экологические вопросы организации данных производств. В данном разделе рассматриваются расчёты, выполняемые при проектировании: материальные, технологические и энергетические расчёты. В подразделе «Технология твёрдых лекарственных форм» рассматриваются основные виды технологии порошков, характеристика таблеток как лекарственной формы, основные группы вспомогательных веществ в производстве таблеток. Обсуждается выбор технологии таблетирования в соответствии с физико-химическими и технологическими свойствами таблетируемых масс. Особое внимание уделяется технологическому процессу производства таблеток: прямое прессование, гранулирование, покрытие таблеток оболочками: прессованные, плёночные и дражированные покрытия. Рассматриваются тритурационные таблетки, контроль качества таблеток, гранулы, микродраже, спансулы, драже. Задача подраздела «Технология мягких лекарственных форм» состоит в рассмотрении общей характеристики мягких лекарственных форм: мази, гели, суппозитории, современных требований к эмульсионным и гелевым основам, контроля качества. Следует обратить внимание на технологию и стандартизацию гелей и мазей на фармацевтических предприятиях. Подробно следует рассмотреть способы получения суппозиториев в промышленных условиях. В подразделе «Технология газообразных лекарственных форм» следует рассмотреть фармацевтические аэрозоли: характеристика и классификация, виды аэрозольных систем. Уделить внимание технологии различных аэрозольных систем и требованиям и особенностям технологии глазных лекарственных форм.

Необходимой компонентой лекционных и практических занятий по курсу является широкое использование иллюстративного материала, в том числе с применением компьютерной техники. Иллюстративный материал включает презентации по разделам курса, выполненные с использованием различных программных продуктов (например, Power Point в составе пакета Microsoft Office). Для демонстрации иллюстративного материала рекомендуется использование мультимедиа.

При проведении занятий преподаватель может рекомендовать студентам дополнительную литературу по тематике занятия. Желательно стимулировать студентов к самостоятельной работе с литературными источниками, задавая вопросы и организуя их обсуждение в аудитории.

11.2. Для преподавателей, реализующих образовательные программы с использованием дистанционных образовательных технологий

При использовании электронного обучения и дистанционных образовательных технологий занятия полностью или частично проводятся в режиме онлайн. Объем дисциплины и распределение нагрузки по видам работ соответствует п. 4.1. Распределение баллов соответствует п. 10.1 либо может быть изменено в соответствии с решением кафедры, в случае перехода на ЭО и ДОТ в процессе обучения. Решение кафедры об используемых технологиях и системе оценивания достижений обучающихся принимается с учетом мнения ведущего преподавателя и доводится до обучающихся.

Реализация ЭО и ДОТ предполагает использование следующих видов и учебной деятельности: онлайн консультации, практические занятия, видео-лекции; лабораторные работы, проводимые полностью или частично с применением ЭО и ДОТ; текущий контроль в режиме тестирования и проверки домашних заданий; онлайн консультации по курсовому проектированию; самостоятельная работа и т.д. – ***в зависимости от РПД.***

При реализации РПД в зависимости от конкретной ситуации ЭО и ДОТ могут быть применены в следующем виде (***выбрать в зависимости от РПД***):

- объем часов контактной работы обучающихся с преподавателем не сокращается) и электронные образовательные ресурсы (ЭОР) методически обеспечивают самостоятельную работу обучающихся в объеме, предусмотренном рабочей программой

данной дисциплины. При этом в случае необходимости занятия проводятся в режиме онлайн;

- смешанные формы обучения, сочетающие в себе аудиторные занятия (при возможности перевода части контактных часов работы обучающихся с преподавателем в электронную информационно-образовательную среду без потери содержания учебной дисциплины) и ЭОР (часть учебного материала (например, лекции) может быть заменена ЭОР);
- учебные курсы, интегрированные в LMS Moodle, контактные часы по которым могут быть исключены, изучаются обучающимися самостоятельно при минимальном участии преподавателя (консультации в режиме форума или в режиме вебинара).

12 ПЕРЕЧЕНЬ ИНФОРМАЦИОННЫХ ТЕХНОЛОГИЙ, ИСПОЛЬЗУЕМЫХ В ОБРАЗОВАТЕЛЬНОМ ПРОЦЕССЕ

Информационную поддержку изучения дисциплины осуществляет Информационно-библиотечный центр (ИБЦ) РХТУ им. Д.И. Менделеева, который обеспечивает обучающихся основной учебной, учебно-методической и научной литературой, необходимой для организации образовательного процесса по дисциплине. Общий объём многоотраслевого фонда ИБЦ составляет 1 708 372 экз.

Фонд ИБЦ располагает учебной, учебно-методической и научно-технической литературой в форме печатных и электронных изданий, а также включает официальные, справочно-библиографические, специализированные отечественные и зарубежные периодические и информационные издания. ИБЦ обеспечивает доступ к профессиональным базам данных, информационным, справочным и поисковым системам.

Каждый обучающийся обеспечен свободным доступом из любой точки, в которой имеется доступ к сети Интернет и к электронно-библиотечной системе (ЭБС) Университета, которая содержит различные издания по основным изучаемым дисциплинам и сформирована по согласованию с правообладателями учебной и учебно-методической литературы.

Для более полного и оперативного справочно-библиографического и информационного обслуживания в ИБЦ реализована технология Электронной доставки документов.

№	Электронный ресурс	Реквизиты договора (номер, дата заключения, срок действия), ссылка на сайт ЭБС, сумма договора, количество ключей	Характеристика библиотечного фонда, доступ к которому предоставляется договором
1.	Электронно-библиотечная система (ЭБС) «ЛАНЬ»	Принадлежность - сторонняя Реквизиты договора - ООО «Издательство «Лань», договор № 33.03-Р-2.0-1775/2-10 от 26.09.2019г. Сумма договора – 642 083-68 Срок действия с «26» сентября 2019г. по «25» сентября 2020г. Ссылка на сайт ЭБС – http://e.lanbook.com	Коллекции: «Химия» - изд-ва НОТ, «Химия» - изд-ва Лаборатория знаний, «Химия» - изд-ва «ЛАНЬ», «Химия»-КНИТУ(Казанский национальный исследовательский технологический университет), «Химия» - изд-ва ФИЗМАТЛИТ», «Информатика» - изд-ва

		Количество ключей - доступ для зарегистрированных пользователей РХТУ с любого компьютера. Дополнительный Договор № 33.03-Р-3.1-2217/2020 от 02.03.2020 г. Сумма договора- 30 994-52 Срок действия с «02» марта 2020 г. по «25» сентября 2020 г. Ссылка на сайт ЭБС – http://e.lanbook.com Количество ключей - доступ для зарегистрированных пользователей РХТУ с любого компьютера.	«ЛАНЬ», «Информатика»-Национальный Открытый Университет «ИНТУИТ», «Инженерно-технические науки"-изд-ва «ЛАНЬ», «Теоретическая механика»-изд-ва «ЛАНЬ», Экономика и менеджмент»- изд-ва Дашков и К., а также отдельные издания в соответствии с Договором.
2.	Электронно - библиотечная система ИБЦ РХТУ им. Д.И.Менделеева (на базе АИБС «Ирбис»)	Принадлежность – собственная РХТУ. Ссылка на сайт ЭБС – http://lib.muctr.ru/ Доступ для пользователей РХТУ с любого компьютера.	Электронные версии учебных и научных изданий авторов РХТУ по всем ООП.
3.	Информационно-справочная система «ТЕХЭКСПЕРТ» «Нормы, правила, стандарты России».	Принадлежность сторонняя. Реквизиты контракта – ООО «ИНФОРМПРОЕКТ», контракт № 189-2647А/2019 От 09.01.2020 г. Сумма договора – 601110-00 С «01» января.2020 г. по «31» декабря 2020 г. Ссылка на сайт ЭБС – http://reforma.kodeks.ru/reforma/ Количество ключей – 5	Электронная библиотека нормативно-технических изданий. Содержит более 40000 национальных стандартов и др. НТД

		лицензий + локальный доступ с компьютеров ИБЦ.	
4.	Электронная библиотека диссертаций (ЭБД РГБ).	Принадлежность – сторонняя Реквизиты договора – ФГБУ РГБ, Договор № 33.03-Р-3.1-2173/2020 Сумма договора - 398 840-00 С «16» марта 2020 г. по «15 » марта 2021 г. Ссылка на сайт ЭБС – http://diss.rsl.ru/ Количество ключей – 10 лицензий + распечатка в ИБЦ.	В ЭБД доступны электронные версии диссертаций Российской Государственной библиотеки: с 1998 года – по специальностям: "Экономические науки", "Юридические науки", "Педагогические науки" и "Психологические науки"; с 2004 года - по всем специальностям, кроме медицины и фармации; с 2007 года - по всем специальностям, включая работы по медицине и фармации.
5.	БД ВИНИТИ РАН	Принадлежность сторонняя, Реквизиты договора- ВИНИТИ РАН Договор № 33.03-Р-3.1-2047/2019 от 25 февраля 2020 г. Сумма договора - 100 000-00 С «25 » февраля 2020 г. по «24 » февраля 2021 г. Ссылка на сайт- http://www.viniti.ru/ Количество ключей – локальный доступ для пользователей РХТУ в ИБЦ РХТУ.	Крупнейшая в России баз данных по естественным, точным и техническим наукам. Включает материалы РЖ (Реферативного журнала) ВИНИТИ с 1981 г. Общий объем БД - более 28 млн. документов

6.	Научно-электронная библиотека «eLibrary.ru».	Принадлежность – сторонняя Реквизиты договора – ООО Научная электронная библиотека, договор № 33.03-Р-3.1 2087/2019 Сумма договора – 1100017-00 С «01» января 2020 г. по «31» декабря 2020 г. Ссылка на сайт – http://elibrary.ru Количество ключей – доступ для пользователей РХТУ по ip-адресам неограничен.	Научная электронная библиотека eLIBRARY.RU - это крупнейший российский информационно-аналитический портал в области науки, технологии, медицины и образования, содержащий рефераты и полные тексты более 29 млн научных статей и публикаций, в том числе электронные версии более 5600 российских научно-технических журналов
7.	Справочно-правовая система «Консультант+»,	Принадлежность сторонняя- Договор № 174-247ЭА/2019 от 26.12.2019 г. Сумма договора - 927 029-80 С «01» января 2020 г. по «31» декабря 2020 г. Ссылка на сайт- http://www.consultant.ru/ Количество ключей – 50 пользовательских лицензий по ip-адресам.	Справочно-правовая система по законодательству Российской Федерации.

8	Справочно-правовая система “Гарант»	Принадлежность сторонняя Договор №166-235ЭА/2019 от 23.12.2019 г. Сумма договора - 603 949-84 С «01» января 2020 г. по «31» декабря 2020 г. Ссылка на сайт – http://www.garant.ru/ Количество ключей – 50 пользовательских лицензий по ip-адресам.	Гарант — справочно-правовая система по законодательству Российской Федерации.
9.	Электронно-библиотечная система издательства "ЮРАЙТ"	Принадлежность сторонняя-«Электронное издательство ЮРАЙТ» Договор № 33.03-Р-3.1-220/2020 от 16.03.2020 г. Сумма договора - 324 000-00 С «16» марта 2020 г. по «15» марта 2021 г. Ссылка на сайт – https://biblio-online.ru/ Количество ключей - доступ для зарегистрированных пользователей РХТУ с любого компьютера.	Электронная библиотека включает более 5000 наименований учебников и учебных пособий по всем отраслям знаний для всех уровней профессионального образования от ведущих научных школ с соблюдением требований новых ФГОСов.
10.	Электронно-библиотечная система «Консультант студента»	Принадлежность сторонняя-ООО «Политехресурс» Договор № 33.03-Р-3.1-218/2020 От «16» марта 2020 г. Сумма договора-36 500-00 С «17 » марта 2020 г. по « 16» марта 2021 г Ссылка на сайт – http://www.studentlibrary.ru Количество ключей - доступ для зарегистрированных пользователей РХТУ с любого	Комплект изданий, входящих в базу данных «Электронная библиотека технического ВУЗа».

		компьютера.	
11.	Электронно-библиотечная система «ZNANIUM.COM»	Принадлежность сторонняя-ООО «ЗНАНИУМ», Договор № 4309 эбс 33.03-Р-3.1-2215/2020 от «20» марта 2020 г. Сумма договора-30 000-00 С « 20» марта 2020 г. по «19 » марта 2021г Ссылка на сайт – https://znanium.com/ Количество ключей - доступ для зарегистрированных пользователей РХТУ с любого компьютера.	Коллекция изданий учебников и учебных пособий по различным отраслям знаний для всех уровней профессионального образования.
12.	Информационно-аналитическая система Science Index	Принадлежность сторонняя-ООО «Научная электронная библиотека» Договор № SIO-364/19 33.03-Р-3.1-2103/2019 от «17»февраля 2020 г. Сумма договора-90 000-00 Срок действия с «17» февраля 2020 г. по «16» февраля 2021 г. Ссылка на сайт – http://elibrary.ru	Дистанционная поддержка публикационной активности преподавателей университета

		Количество ключей – локальный доступ для сотрудников ИБЦ	

13 МАТЕРИАЛЬНО-ТЕХНИЧЕСКОЕ ОБЕСПЕЧЕНИЕ ДИСЦИПЛИНЫ

В соответствии с учебным планом занятия по дисциплине «Фармакологически активные вещества и лекарственные формы в химической технологии биоматериалов» проводятся в форме лекций, практических занятий и самостоятельной работы студента.

13.1. Оборудование, необходимое в образовательном процессе

Лекционная учебная аудитория, оборудованная электронными средствами демонстрации (компьютер со средствами звуковоспроизведения, проектор, экран) и учебной мебелью; библиотека, имеющая рабочие компьютерные места для студентов, оснащённые компьютерами с доступом к базам данных и выходом в Интернет.

13.2. Учебно-наглядные пособия

Иллюстрации к разделам лекционного курса и практическим занятиям.

13.3. Компьютеры, информационно-телекоммуникационные сети, аппаратно-программные и аудиовизуальные средства

Персональные компьютеры, укомплектованные проигрывателями CD и DVD, принтерами и программными средствами; проекторы и экраны; цифровые камеры; копировальные аппараты; локальная сеть с выходом в Интернет.

13.4. Печатные и электронные образовательные и информационные ресурсы

Информационно-методические материалы: учебные пособия по дисциплине; раздаточный материал к разделам лекционного курса.

Электронные образовательные ресурсы: электронные презентации к разделам лекционного курса; учебно-методические разработки в электронном виде; справочные материалы в печатном и электронном виде; кафедральная библиотека электронных изданий и диссертационных работ, выполненных аспирантами и сотрудниками кафедры.

13.5. Перечень лицензионного программного обеспечения

№ п.п.	Наименование программного продукта	Реквизиты договора поставки	Количество лицензий	Срок окончания действия лицензии	Примечание
1.	Неисключительная лицензия на использование Desktop Education ALNG LicSAPk OLVS E 1Y AcademicEdition Enterprise В составе: 4) В составе Microsoft Office Professional Plus 2019: • Word • Excel • Power Point • Outlook • OneNote • Access • Publisher • InfoPath 5) Microsoft Core CAL 6) Microsoft Windows Upgrade	Контракт № 28-35ЭА/2020 от 26.05.2020	657 комплектов. Соглашение Microsoft OVS-ES № V6775907 Каждый комплект включает: 1) Лицензию на комплекс для создания презентаций, электронных текстов и таблиц, обработки баз данных Microsoft Office. 2) Лицензию для подключения пользователей к серверным системам Microsoft: • Exchange Server Standard, • Exchange Server Enterprise, • SharePoint Server, • Skype для бизнеса Server, • Windows MultiPoint Server Premium, • Windows Server Standard, • Windows Server Data Center 3) Лицензию на обновление операционной системы для рабочих станций Windows 10.	12 месяцев (ежегодное продление подписки с правом перехода на обновлённую версию продукта)	Лицензия на ПО, принимающее участие в образовательных процессах.

№ п.п.	Наименование программного продукта	Реквизиты договора поставки	Количество лицензий	Срок окончания действия лицензии	Примечание
			Дополнительно на ВУЗ предоставляется право на использование 1 (одной) лицензии средств разработки в рамках учебных компьютеров одного технического, естественнонаучного факультета (кафедры) и предоставления студентам для целей обучения Azure Dev Tools for Teaching. Количество активаций неограниченно в рамках подразделения.		
2.	Неисключительная лицензия на использование Учебный Комплект Компас-3D v18 на 50 мест. Проектирование и конструирование в машиностроении, лицензия.	**Контракт № 28-35ЭА/2020 от 26.05.2020**	2 лицензии на учебный комплект программного обеспечения для проектирования и конструирования в машиностроении, рассчитанные на активацию на 50 мест каждая.	бессрочно	Лицензия на ПО, принимающее участие в образовательных процессах
3.	Неисключительная лицензия на использование SOLIDWORKS EDU Edition 2019-2020 Network - 200 Users	**Контракт № 28-35ЭА/2020 от 26.05.2020**	1 (одна) сетевая лицензия на 200 пользователей	бессрочно	Лицензия на ПО, принимающее участие в образовательных процессах

№ п.п.	Наименование программного продукта	Реквизиты договора поставки	Количество лицензий	Срок окончания действия лицензии	Примечание
4.	Неисключительная лицензия на использование WINHOME 10 Russian OLV NL Each AcademicEdition Legalization GetGenuine Legalization	Контракт № 28-35ЭА/2020 от 26.05.2020	150 лицензий. Соглашение Microsoft OLV № V6159937	бессрочно	Лицензия на операционную систему Microsoft Windows 10. ПО не принимающее прямого участия в образовательных процессах.
5.	Неисключительная лицензия на использование SysCtrDatactrCore ALNG LicSAPk OLVS 16License E 1Y AcademicEdition Additional Product CoreLic Предоставляет право на использование продуктов Microsoft: Configuration Manager Data Protection Manager Endpoint Protection Operations Manager Orchestrator Service Manager Virtual Machine Manager	Контракт № 28-35ЭА/2020 от 26.05.2020	1 (один) комплект, включающий 16 (шестнадцать) лицензий для активации на 16 (шестнадцати) физических процессорных ядрах. Соглашение Microsoft OVS-ES № V6775907	12 месяцев (ежегодное продление подписки с правом перехода на обновлённую версию продукта)	Лицензия на ПО, не принимающее прямого участия в образовательных процессах (инфраструктурное/вспомогательное ПО).

№ п.п.	Наименование программного продукта	Реквизиты договора поставки	Количество лицензий	Срок окончания действия лицензии	Примечание
6.	Неисключительная лицензия на использование O365ProPlusOpenFclty ShrdSvr ALNG SubsVL OLV E 1Mth Acdmc AP AddOn toOPP Приложения в составе подписки: Outlook OneDrive Word Excel PowerPoint Microsoft Teams	Контракт № 28-35ЭА/2020 от 26.05.2020	657 лицензий для профессорско-преподавательского состава ВУЗа. Соглашение Microsoft OVS-ES № V6775907	12 месяцев (ежегодное продление подписки с правом перехода на обновлённую версию продукта)	Лицензия на ПО, не принимающее прямого участия в образовательных процессах (инфраструктурное/вспомогательное ПО)
7.	Неисключительная лицензия на использование O365ProPlusOpenStudents ShrdSvr ALNG SubsVL OLV NL 1Mth Acdmc Stdnt STUUseBnft Приложения в составе подписки: Outlook OneDrive	Контракт № 28-35ЭА/2020 от 26.05.2020	26280 лицензий для студентов ВУЗа. Соглашение Microsoft OVS-ES № V6775907	12 месяцев (ежегодное продление подписки с правом перехода на обновлённую версию продукта)	Лицензия на ПО, не принимающее прямого участия в образовательных процессах (инфраструктурное/вспомогательное ПО)

№ п.п.	Наименование программного продукта	Реквизиты договора поставки	Количество лицензий	Срок окончания действия лицензии	Примечание
	Word Excel PowerPoint Microsoft Teams				
8.	Неисключительная лицензия на использование Kaspersky Endpoint Security для бизнеса – Стандартный Russian Edition. 1500-2499 Node 1 year Educational License По для защиты информации (антивирусное ПО) для физического оборудования (конечных точек)	Контракт № 28-35ЭА/2020 от 26.05.2020	1600 лицензий для активации на рабочих станциях и серверах	12 месяцев (ежегодное продление подписки с правом перехода на обновлённую версию продукта)	Лицензия на ПО, не принимающее прямого участия в образовательных процессах (инфраструктурное/вспомогательное ПО)
9.	Неисключительная лицензия на использование Kaspersky Security для виртуальных и облачных сред, Server Russian Edition. 20-24 VirtualServer 1 year Educational License	**Контракт № 28-35ЭА/2020 от 26.05.2020**	20 лицензий для виртуальных и облачных сред	12 месяцев (ежегодное продление подписки с правом перехода на обновлённую версию продукта)	Лицензия на ПО, не принимающее прямого участия в образовательных процессах (инфраструктурное/вспомогательное ПО)

№ п.п.	Наименование программного продукта	Реквизиты договора поставки	Количество лицензий	Срок окончания действия лицензии	Примечание
	По для защиты информации (антивирусное ПО) для виртуальных и облачных сред				
10.	Неисключительная лицензия на использование Kaspersky Security для почтовых серверов Russian Edition. 1500-2499 MailAddress 1 year Educational License По для защиты информации (антивирусное ПО) для почтовых серверов	**Контракт № 28-35ЭА/2020 от 26.05.2020**	2000 лицензий для почтовых серверов	12 месяцев (ежегодное продление подписки с правом перехода на обновлённую версию продукта)	Лицензия на ПО, не принимающее прямого участия в образовательных процессах (инфраструктурное/вспомогательное ПО)

14. ТРЕБОВАНИЯ К ОЦЕНКЕ КАЧЕСТВА ОСВОЕНИЯ ПРОГРАММЫ

Наименование модулей	Основные показатели оценки	Формы и методы контроля и оценки
Раздел 1. Фармакологически активные вещества	*Знает*: - классификацию фармакологически активных веществ; - основные понятия фармакокинетики (введение, всасывание, распределение, депонирование, метаболизм, выведение); - основные фармакологические эффекты, понятия метаболит, антиметаболит, определение «рецептор», типы рецепторов; - основные подходы к синтезу антиметаболитов. *Умеет:* - работать со специальной литературой: регистром лекарственных средств, Государственной Фармакопеей РФ. *Владеет*: - навыками работы в лаборатории, методами синтеза и анализа фармакологически активных веществ.	Оценка за контрольную работу, оценка за реферат, Оценка за зачет.
Раздел 2. Технологии разработки и изготовления основных лекарственных форм	*Знает*: - технологию готовых лекарственных форм; - устройство и принципы действия основного оборудования для получения лекарственных форм; - принципы выбора действующих и вспомогательных веществ, растворителей, оборудования для получения лекарственных форм; - нормативно-техническую документацию, регламентирующую производство лекарственных препаратов; - контролируемые параметры и основные методы контроля качества исходного сырья и готового продукта; - методы регенерации растворителей, утилизации отходов и очистки сточных вод. *Умеет:* - составить технологическую и аппаратурную схемы производства лекарственных препаратов и готовых лекарственных форм; - разработать и осуществлять мероприятия по оптимизации процессов, по повышению	Оценка за контрольную работу, оценка за реферат, Оценка за зачет с оценкой.

	безопасности и экологичности производства. *Владеет*: - навыками работы в лаборатории, методами синтеза и анализа фармакологически активных веществ; - навыками использования нормативной документации (законодательная база, ведущие мировые фармакопеи) в производстве лекарственных средств; - навыками проведения технологических расчётов производства готовых лекарственных форм; поиска оптимального подхода к решению практических вопросов.	

15 ОСОБЕННОСТИ ОРГАНИЗАЦИИ ОБРАЗОВАТЕЛЬНОГО ПРОЦЕССА ДЛЯ ИНВАЛИДОВ И ЛИЦ С ОГРАНИЧЕННЫМИ ВОЗМОЖНОСТЯМИ ЗДОРОВЬЯ

Обучение инвалидов и лиц с ограниченными возможностями здоровья осуществляется в соответствии с:

- Порядком организации и осуществления образовательной деятельности по образовательным программам – программам бакалавриата, программам специалитета, программам магистратуры (Приказ Минобрнауки РФ от 05.04.2017 № 301);

− Положением о порядке организации и осуществления образовательной деятельности по образовательным программам высшего образования – программам бакалавриата, программам специалитета, программам магистратуры в РХТУим. Д.И. Менделеева, принятым решением Ученого совета РХТУ им. Д.И. Менделеевают 30.10.2019, протокол № 3, введенным в действие приказом ректора РХТУим. Д.И. Менделеева от 14.11.2019 № 646А;

- Методическими рекомендациями по организации образовательного процесса для обучения инвалидов и лиц с ограниченными возможностями здоровья в образовательных организациях высшего образования, в том числе оснащённости образовательного процесса (утверждены заместителем Министра образования и науки РФ А. А. Климовым от 08.04.2014 № АК-44/05вн).

Аннотация рабочей программы дисциплины «Основы коллоидной химии высокомолекулярных соединений и концентрированных дисперсных систем в химической технологии биоматериалов» (Б1.В.ДВ.04.02)

1. **Цель дисциплины** - формирование у обучающихся систематизированных знаний об особенностях поведения поверхностно-активных веществ (ПАВ) на различных границах раздела фаз, о коллоидно-химических свойствах высокомолекулярных соединений (ВМС), о способах стабилизации дисперсных систем при помощи ПАВ и ВМС, а также получение и последующее применение студентами ключевых представлений о свойствах, методах получения и анализа дисперсных систем; методологических подходов, направленных на решение проблем, связанных с технологией и использованием дисперсных систем в различных областях научной и практической деятельности человека.

2. **В результате изучения дисциплины обучающийся по программе бакалавриата должен**:

Обладать следующими *общепрофессиональными (ОПК)* и *профессиональными* (ПК) компетенциями:

- способностью и готовностью использовать основные законы естественнонаучных дисциплин в профессиональной деятельности (ОПК-1);
- готовностью использовать знание свойств химических элементов, соединений и материалов на их основе для решения задач профессиональной деятельности (ПК-18);

Знать:

- современные представления об особенностях строения ПАВ и ВМС;
- современные представления о термодинамике поверхностного слоя;
- современные тенденции развития нанотехнологий;
- основные способы получения и стабилизации дисперсных систем, содержащих ПАВ и ВМС, области применения таких композиций;
- основные методы анализа ПАВ;
- современные методы определения размеров частиц и их удельной поверхности;
- основные виды дисперсных наполнителей;
- основные особенности и закономерности адсорбции ПАВ и полимеров из растворов;
- методы оценки агрегативной устойчивости дисперсных систем.

Уметь*:*

- выбрать наиболее технологически применимую схему получения дисперсной системы с заданными характеристиками;
- обосновать применение различных стабилизаторов при получении дисперсной системы;
- получать дисперсные системы с заданным комплексом технологических и потребительских свойств.

Владеть:

- основными методами коллоидной химии при разработке составов различного назначения;
- методами исследования водных и неводных растворов ПАВ и ВМС;
- методами исследования таких дисперсных систем как золи, гели, эмульсии и суспензии.

3. **Краткое содержание дисциплины:**

Коллоидная химия высокомолекулярных соединений

Введение

ПАВ, их основные функции и особенности поведения в биомедицинских композициях. ВМС, особенности их строения и поведения в различных дисперсионных системах. Необходимость стабилизации биомедицинских композиций. Общие представления о технологии биомедицинских композиций, способах синтеза ПАВ и ВМС, методах их анализа. Использование ПАВ и ВМС в биомедицине.

Особенности строения ПАВ. Межфазная поверхность

Межфазная поверхность – формирование и методы исследования. Определение межфазного натяжения на различных границах раздела фаз. Особенности строения ПАВ и их поведения на различных границах раздела фаз.

Анализ и применение ПАВ

Анализ ПАВ. Современные методы физико-химического анализа. Определение коллоидно-химических характеристик растворов ПАВ. Применение ПАВ в качестве эмульгаторов, стабилизаторов, моющих композиций. Современные методы синтеза ПАВ. Современное аналитическое оборудование.

Эмульсии. Микроэмульсии. Микрокапсулированные системы

Классификация эмульсий. Получение эмульсий и их основные характеристики. Макроэмульсии. Наноэмульсии. Микроэмульсии. Применение эмульсионных форм в пищевой промышленности, медицине и фармацевтике. Везикулы – особенности строения и

свойства. Микрокапсулированные системы, как нанореакторы. Получение витаминных комплексов.

Общая характеристика высокомолекулярных соединений

Общая характеристика полимерных веществ, основные понятия и термины. Линейные, разветвленные и сетчатые полимеры (примеры). Полимеризационные и поликонденсационные методы получения полимеров (примеры). Методы синтеза полимеров: в газовой фазе, блочная полимеризация, полимеризация в растворе, эмульсионная и суспензионная полимеризация. Особенности этих методов. Классификация полимеров по химическому составу: природные, синтетические, модифицированные, гомоцепные, гетероцепные, (примеры). Классификация полимеров по физико-химическим свойствам: гибкоцепные и жесткоцепные полимеры, термопласты,реактопласты, пластики и эластомеры (примеры).

Растворы полимеров и особенности их образования

Особенности растворения полимеров. Две стадии растворения. Набухание межструктурное, внутриструктурное, ограниченное, неограниченное. Факторы, влияющие на набухание и растворение полимеров. Кинетика набухания. Термодинамика набухания и растворения полимеров. Энтальпия смешения. Комбинаториальная и некомбинаториальная энтропия смешения. Возможные варианты соотношений ΔH и ΔS при растворении полимеров (примеры). Давление набухания, осмотическое давление растворов полимеров. Уравнение состояния растворов полимеров. Первый, второй (A_2) и третий вириальные коэффициенты. Классификация растворителей по их термодинамическому сродству к полимеру. Экспериментальное определение молекулярной массы и величины A_2.

Статистическая теория растворов полимеров Флори-Хаггинса (ФХ). Уравнение состояния растворов полимеров ФХ. Константа Хаггинса. Классификация растворителей по их термодинамическому сродству к полимеру. Конформации макромолекул в зависимости от термодинамического сродства растворителя (от величины константы Хаггинса). Связь константы Хаггинса с A_2. Экспериментальные методы определения константы Хаггинса. Температура Флори, ее значение для оценки характеристик макромолекул в растворах, экспериментальное определение. Конформации макромолекул в Θ – условиях.

Правило фаз Гиббса для систем полимер-растворитель. Диаграммы состояния. Бинодаль, фазовое состояние полимерного раствора выше и ниже бинодали. Фазовые диаграммы состояния с верхней (ВКТС) или нижней (НКТС) критическими температурами смешения. Зависимости ВКТС и НКТС от молекулярной массы полимера.Для растворов, каких полимеров характерны ВКТС и НКТС (примеры)? Специфика приготовления растворов с ВКТС или НКТС.

Характеристики макромолекул в растворах

Среднечисловая, среднемассовая и средневязкостная молекулярные массы. Соотношение между ними для полидисперсных систем. Коэффициент полидисперсности. Дифференциальные кривые молекулярно-массового распределения. Экспериментальные методы определения среднечисловой**,** среднемассовой и средневязкостной молекулярных масс.

Термодинамические основы фракционирования полимеров. Критическое значение константы Хаггинса, при котором полимер перестает растворяться в растворителе. Методы фракционирования полимеров: дробное осаждение, дробное растворение, разделение на хроматографических колонках, турбидиметрическое титрование, гель- проникающая хроматография. Описание, достоинства и недостатки.

Параметры, характеризующие размеры макромолекул в растворе: среднеквадратичные радиус инерции и расстояние между концами макромолекулы. Виды полимерных цепей в зависимости от их гибкости: цепи с полной свободой вращения, цепи с заторможенным вращением, персистентные цепи. Уравнения среднеквадратичного радиуса инерции для цепей различного типа. Понятие статистического сегмента Куна.

Соотношение величин статистических сегментов для цепей различного типа. Условия оценки среднеквадратичных радиусов инерции и расстояний между концами макромолекул.

Методы определения молекулярных масс полимеров

Рассеяние света в растворах полимеров**.** Рассеяние света дисперсными системами, растворами, гомогенными средами. Количественные характеристики светорассеяния. Теория рассеивания света малыми частицами (теория Релея). Уравнение Релея для светорассеяния частицами небольших размеров. Зависимость коэффициента мутности от концентрации и молекулярной массы полимера.

Рассеяние света молекулярными растворами (теория Эйнштейна). Флуктуации концентрации. Уравнение коэффициента мутности, его зависимость от концентрации и молекулярной массы полимера.

Рассеяние света растворами полимеров (теория Дебая). Уравнение Дебая, границы применимости. Определение молекулярной массы полимеров и A_2 методом Дебая. Явление внутримолекулярной интерференции. Определение молекулярной массы полимеров по угловой зависимости интенсивности рассеянного света (метод асимметрии Дебая). Определение молекулярной массы полимеров и размеров макромолекул в растворах методом двойной экстраполяции (методом Зимма).

Возможные конформации макромолекул в растворах. Зависимости коэффициента трения от молекулярной массы полимера для различных типов конформаций макромолекул. Диффузия макромолекул в растворах. Уравнение коэффициента диффузии в растворах полимеров, его анализ. Определение молекулярной массы полимеров методом свободной диффузии. Седиментация в растворах полимеров. Определение молекулярной массы полимеров методом скоростной седиментации. Реологические свойства растворов полимеров. Относительная, удельная, приведенная и характеристические вязкости растворов. Вискозиметрическое уравнение Хаггинса. Определение молекулярной массы полимеров вискозиметрическим методом. Уравнение Марка-Хаувинка.

Водорастворимые полимеры

Классификация ВРП (примеры). Полиэлектролиты (ПЭ). Особенности растворения ПЭ. Зависимости степени диссоциации ионогенных групп ПЭ от pH раствора для поликислот и полиоснований. Изменение конформаций макромолекул и, как следствие, приведенной вязкости растворов от степени диссоциации ионогенных групп ПЭ. Влияние концентрации низкомолекулярных электролитов на конформации макромолекул и приведенную вязкость растворов. Полиамфолиты. Зависимость конформаций и заряда макромолекул полиамфолитов от pH раствора. Изоэлектрическая точка. Специфические свойства растворов ПЭ. Электрокинетические свойства растворов ПЭ, электрофоретическое торможение и релаксационный эффект. Рассеяние света в растворах ПЭ. Седиментация в растворах ПЭ. Вязкость растворов ПЭ. Электровязкостный и полиэлектролитный эффекты. Определение молекулярной массы ПЭ.

Применение ПЭ. Адсорбционная (мостичная) флокуляция и стабилизация дисперсных систем ПЭ. Образование комплексов поликислот с катионами металлов. Межфазные полимерные пленки. Полиэлектролитные комплексы, условия образования и разрушения, области применения. Микрокапсулирование. Комплексы ВРП в том числе и ПЭ с ПАВ. Полимерные гели (студни). Классификация гелей. ПЭ гели, механизм набухания. Коллапс гелей. Синерезис гелей. Использование гелей.

Полиэтиленоксид, полипропиленоксид, проксанолы, поливиниловый спирт, полиакриламид и его сополимеры, поливинилпирролидон, полиакриловая и полиметакриловая кислоты, водорастворимые эфиры целлюлозы, катионные ПЭ (полидиаллилдиметиламмоний хлорид, поликвартениумы), гидроколлоиды - химические формулы, свойства, области применения.

Концентрированные дисперсные системы

Введение

Объекты биомедицины и фармацевтики как классические дисперсные системы.

Наполнители

Основные характеристики наполнителей: форма частиц, дисперсность, удельная поверхность. Методы оценки размеров частиц. Методы получения дисперсных частиц. Примеры наполнителей, используемых в фармацевтических и биомедицинских продуктах.

Адсорбционное модифицирование поверхности частиц наполнителей

Адсорбция из растворов на поверхности твердых тел. Адсорбция неионогенных ПАВ из полярных и неполярных сред на поверхности адсорбентов различной полярности. Адсорбция из растворов ионогенных ПАВ. Примеры решения некоторых конкретных технологических задач.

Межчастичные взаимодействия в дисперсных системах

Понятие о поверхностных силах 1-го и 2-го рода. Расклинивающее давление, энергия и сила взаимодействия частиц. Основные составляющие расклинивающего давления. Варианты энергетических кривых взаимодействия частиц. Типы межчастичных контактов.

Структурообразование в дисперсных системах. Реологические свойства дисперсных систем

Типы пространственных структур и условия их возникновения. Современная классификация пространственных структур. Условия их возникновения, специфика строения. Основы реологии. Классификация дисперсных систем по их реологическому поведению. Экспериментальные методы оценки реологических свойств дисперсных систем.

Факторы, влияющие на процессы структурообразования в дисперсных системах

Влияние размеров, анизометрии формы частиц, энергетической неоднородности поверхности на реологическое поведение дисперсных систем.

Экспериментальные методы оценки агрегативной устойчивости дисперсных систем

Метод предельных седиментационных объемов. Оценка агрегативной устойчивости систем по их реологическому поведению.

Регулирование структурно-механических свойств суспензий и эмульсий

Водные суспензии полярных наполнителей и неполярных наполнителей. Эмульсии вода-масло. Эмульсии масло-вода.

4. Объем учебной дисциплины:

Вид учебной работы	Всего		Семестр 5		Семестр 6	
	ЗЕ	Акад. ч.	**ЗЕ**	Акад. ч.	**ЗЕ**	Акад. ч.
Общая трудоемкость дисциплины	**7**	**252**	**2**	**72**	**5**	**180**
Контактная работа (КР):	**3,11**	**112**	**0,89**	**32**	**2,22**	**80**
Лекции (Лек)	1,335	48	0,44	16	0,89	32
Практические занятия (ПЗ)	0.88	32	0,44	16	0,44	16
Лабораторные работы (Лаб)	0.885	32			0.885	32
Самостоятельная работа (СР)	**3,88**	**139,4**	**1,105**	**39,8**	**2,76**	**99,6**
Самостоятельное изучение разделов дисциплины	3,88	139,4	1,105	39,8	2,76	99,6
Контактная работа – промежуточная аттестация	**0,015**	**0,6**	**0,005**	**0,2**	**0,01**	**0,4**
Вид итогового контроля: зачет/экзамен			**Зачет**		**Зачет с оценкой**	

Вид учебной работы	Всего		Семестр 5		Семестр 6	
	ЗЕ	Астр. ч.	**ЗЕ**	Астр. ч.	**ЗЕ**	Астр. ч.
Общая трудоемкость дисциплины	**7**	**189**	**2**	**54**	**5**	**135**
Контактная работа (КР):	**3,11**	**83,94**	**0,89**	**24**	**2,22**	**59,94**
Лекции (Лек)	1,335	36	0,445	12	0,89	24
Практические занятия (ПЗ)	0.885	24	0,4425	12	0,4425	12
Лабораторные работы (Лаб)	0.885	24			0,885	24
Самостоятельная работа (СР)	**3,88**	**104,55**	**1,105**	**29,85**	**2,76**	**74,7**
Контактная работа – промежуточная аттестация	**0,015**	**0,45**	**0,005**	**0,15**	**0,01**	**0,3**
Вид итогового контроля: зачет/экзамен			**Зачет**		**Зачет с оценкой**	

Министерство науки и высшего образования Российской федерации
Федеральное государственное бюджетное образовательное учреждение высшего образования
«Российский химико-технологический университет имени Д.И. Менделеева»

«УТВЕРЖДАЮ»

Проректор по учебной работе

_____ С.Н. Филатов

«_____» _____ 2020 г.

РАБОЧАЯ ПРОГРАММА ДИСЦИПЛИНЫ

«Основы коллоидной химии высокомолекулярных соединений и концентрированных дисперсных систем в химической технологии биоматериалов»

Направление подготовки 18.03.01 Химическая технология

Квалификация «бакалавр»

РАССМОТРЕНО И ОДОБРЕНО
на заседании Методической комиссии
РХТУ им. Д.И. Менделеева
«30» июня 2020 г.
Протокол №25

Председатель _____ Н.А. Макаров

Москва 2020 г.

Программа составлена профессором кафедры биоматериалов А.Н. Кусковым.

Программа рассмотрена и одобрена на заседании кафедры биоматериалов, протокол№17 от 25 мая 2020 г.

СОДЕРЖАНИЕ

1	Цель и задачи дисциплины ……	5
2	Требования к результатам освоения дисциплины ……	5
3	Объём дисциплины и виды учебной работы ……	6
4	Содержание дисциплины ……	7
4.1	Разделы дисциплины и виды занятий ……...	7
4.2	Содержание разделов дисциплины ……...	9
5	Соответствие содержания требованиям к результатам освоения дисциплины……..	12
6	Практические и лабораторные занятия ……	13
6.1	Практические занятия. Примерные темы практических занятий по дисциплине	13
6.2	Лабораторные работы …….….....	14
7	Самостоятельная работа	14
8	Примеры оценочных средствдля контроля освоения дисциплины	15
8.1	Примерная тематика реферативно-аналитической работы ……	15
8.2	Примеры контрольных вопросов для текущего контроля освоения дисциплины……	18
8.3	Вопросы для итогового контроля освоения дисциплины. Структура и примеры билетов …….	27
9	Учебно-методическое обеспечение дисциплины	34
9.1	Рекомендуемая литература ……	34
9.2	Рекомендуемые источники научно-технической информации ……	34
9.3	Средства обеспечения освоения дисциплины ……	36
10	Методические указания для обучающихся	37
10.1.	Для студентов, обучающихся без использования дистанционных образовательных технологий	37
10.2.	Для студентов, обучающихся с использованием дистанционных образовательных технологий	38
11	Методические указания для преподавателей	38
11.1.	Для преподавателей, реализующих образовательные программы без использования дистанционных образовательных технологий	38
11.2.	Для преподавателей, реализующих образовательные программы с использованием дистанционных образовательных технологий	39
12	Перечень информационных технологий, используемых в образовательном процессе	39
13	Материально-техническое обеспечение дисциплины	45
13.1	Оборудование, необходимое в образовательном процессе ……	45
13.2	Учебно-наглядные пособия ……	45

13.3 Компьютеры, информационно-телекоммуникационные сети, аппаратно-программные и аудиовизуальные средства ……..... 45
13.4 Печатные и электронные образовательные и информационные ресурсы 45
13.5 Перечень лицензионного программного обеспечения…….. 45
14 Требования к оценке качества освоения программ …… 52
15 Особенности организации образовательного процесса для инвалидов и лиц с ограниченными возможностями здоровья…..... 54

4 ЦЕЛЬ И ЗАДАЧИ ДИСЦИПЛИНЫ

Программа составлена в соответствии с требованиями Федерального государственного образовательного стандарта (ФГОС ВО) по направлению подготовки бакалавров 18.03.01 «Химическая технология», профиль «Химическая технология биоматериалов», в соответствии с рекомендациями методической секции Учёного совета РХТУ им. Д. И. Менделеева и накопленным опытом преподавания дисциплин профиля на кафедре биоматериалов РХТУ им. Д. И. Менделеева. Программа рассчитана на изучение дисциплины в течение двух семестров.

Дисциплина «Основы коллоидной химии высокомолекулярных соединений и концентрированных дисперсных систем в химической технологии биоматериалов» относится к вариативной части элективных дисциплин учебного плана (Б1.В.ДВ.04.02) и рассчитана на изучение в 5 и 6 семестрах обучения. Программа дисциплины предполагает, что обучающиеся имеют теоретическую и практическую подготовку в области органической, аналитической химии, основ биохимии, физической и коллоидной химии, химии и физики высокомолекулярных соединений, а также промышленной органической химии и процессов и аппаратов химической технологии.

Цель дисциплины - формирование у обучающихся систематизированных знаний об особенностях поведения поверхностно-активных веществ (ПАВ) на различных границах раздела фаз, о коллоидно-химических свойствах высокомолекулярныхсоединений (ВМС), о способах стабилизации дисперсных систем при помощи ПАВ и ВМС, а также получение и последующее применение студентами ключевых представлений о свойствах, методах получения и анализа дисперсных систем; методологических подходов, направленных на решение проблем, связанных с технологией и использованием дисперсных систем в различных областях научной и практической деятельности человека.

Задачи дисциплины:

- знакомство с особенностями строения ПАВ и ВМС, их классификацией;
- получение представления о физико-химических и коллоидно-химических методах исследования растворов ПАВ и ВМС; а также методах оценки поведения ПАВ и ВМС на различных границах раздела фаз;
- освоение теоретических основ получения дисперсных систем, стабилизированных ПАВ и ВМС;
- знакомство с типами дисперсных системам используемых в биомедицинских областях, их классификацией;
- получение представлений о природе коллоидно-химических межчастичных взаимодействий, возможности их регулирования, методах исследования структурно-механических свойств дисперсных систем;
- освоение теоретических основ получения дисперсных систем с заданным комплексом свойств.

Курс «Основы коллоидной химии высокомолекулярных соединений и концентрированных дисперсных систем в химической технологии биоматериалов» читается в 5 и 6 семестрах. Контроль успеваемости студентов ведется по принятой в университете рейтинговой системе.

5 ТРЕБОВАНИЯ К РЕЗУЛЬТАТАМ ОСВОЕНИЯ ДИСЦИПЛИНЫ

Изучение дисциплины «Основы коллоидной химии высокомолекулярных соединений и концентрированных дисперсных систем в химической технологии биоматериалов» при подготовке бакалавров по направлению18.03.01 «Химическая технология»,профиль «Химическая технология биоматериалов»направлено на приобретение следующих компетенций.

Общепрофессиональные:

- способностью и готовностью использовать основные законы естественнонаучных дисциплин в профессиональной деятельности(ОПК-1);

Профессиональные:

- готовностью использовать знание свойств химических элементов, соединений и материалов на их основе для решения задач профессиональной деятельности(ПК-18);

В результате изучения дисциплины обучающийся должен:

Знать:

- современные представления об особенностях строения ПАВ и ВМС;
- современные представления о термодинамике поверхностного слоя;
- современные тенденции развития нанотехнологий;
- основные способы получения и стабилизации дисперсных систем, содержащих ПАВ и ВМС, области применения таких композиций;
- основные методы анализа ПАВ;
- современные методы определения размеров частиц и их удельной поверхности;
- основные виды дисперсных наполнителей;
- основные особенности и закономерности адсорбции ПАВ и полимеров из растворов;
- методы оценки агрегативной устойчивости дисперсных систем.

Уметь*:*

- выбрать наиболее технологически применимую схему получения дисперсной системы с заданными характеристиками;
- обосновать применение различных стабилизаторов при получении дисперсной системы;
- получать дисперсные системы с заданным комплексом технологических и потребительских свойств.

Владеть:

- основными методами коллоидной химии при разработке составов различного назначения;
- методами исследования водных и неводных растворов ПАВ и ВМС;
- методами исследования таких дисперсных систем как золи, гели, эмульсии и суспензии.

6 ОБЪЁМ ДИСЦИПЛИНЫ И ВИДЫ УЧЕБНОЙ РАБОТЫ

Дисциплина изучается в 5 и 6 семестрах бакалавриата на базе знаний, полученных студентами ранее при изучении дисциплин общей и неорганической химии, органической химии, аналитической химии и основ биохимии. Контроль освоения студентами материала дисциплины осуществляется путем проведения зачета в 5 семестре и зачета с оценкой в 6 семестре.

Вид учебной работы	Всего		Семестр 5		Семестр 6	
	ЗЕ	Акад. ч.	**ЗЕ**	Акад. ч.	**ЗЕ**	Акад. ч.
Общая трудоемкость дисциплины	**7**	**252**	**2**	**72**	**5**	**180**
Контактная работа (КР):	**3,11**	**112**	**0,89**	**32**	**2,22**	**80**
Лекции (Лек)	1,335	48	0,44	16	0,89	32
Практические занятия (ПЗ)	0.88	32	0,44	16	0,44	16
Лабораторные работы (Лаб)	0.885	32			0.885	32

Самостоятельная работа (СР)	**3,88**	**139,4**	**1,105**	**39,8**	**2,76**	**99,6**
Самостоятельное изучение разделов дисциплины	3,88	139,4	1,105	39,8	2,76	99,6
Контактная работа – промежуточная аттестация	**0,015**	**0,6**	**0,005**	**0,2**	**0,01**	**0,4**
Вид итогового контроля: зачет/экзамен			**Зачет**		**Зачет с оценкой**	

Вид учебной работы	Всего		Семестр 5		Семестр 6	
	ЗЕ	Астр. ч.	**ЗЕ**	Астр. ч.	**ЗЕ**	Астр. ч.
Общая трудоемкость дисциплины	**7**	**189**	**2**	**54**	**5**	**135**
Контактная работа (КР):	**3,11**	**83,94**	**0,89**	**24**	**2,22**	**59,94**
Лекции (Лек)	1,335	36	0,445	12	0,89	24
Практические занятия (ПЗ)	0.885	24	0,4425	12	0,4425	12
Лабораторные работы (Лаб)	0.885	24			0,885	24
Самостоятельная работа (СР)	**3,88**	**104,55**	**1,105**	**29,85**	**2,76**	**74,7**
Контактная работа – промежуточная аттестация	**0,015**	**0,45**	**0,005**	**0,15**	**0,01**	**0,3**
Вид итогового контроля: зачет/экзамен			**Зачет**		**Зачет с оценкой**	

4 СОДЕРЖАНИЕ ДИСЦИПЛИНЫ

4.1 Разделы дисциплины и виды занятий

№ п/п	Раздел дисциплины		Академ. часов			
		Всего	**Лекц.**	**Практ. зан.**	**Лаб.**	**Сам. работа**
	5 семестр					
1.	**Коллоидная химия высокомолекулярных соединений**	**72**	**16**	**16**	**-**	**40**
	2.1. Формирование межфазной поверхности	9	2	2	-	5
	2.2. Организованные ансамбли молекул ПАВ. Анализ ПАВ	9	2	2	-	5
	2.3. Эмульсии. Микроэмульсии. Микрокапсулированные системы	9	2	2	-	5
	2.4. Общая	9	2	2	-	5

	характеристика высокомолекулярных соединений					
	2.5. Растворы полимеров и особенности их образования	9	2	2	-	5
	2.6. Характеристики макромолекул в растворах	9	2	2	-	5
	2.7. Методы определения молекулярных масс полимеров	9	2	2	-	5
	2.8. Водорастворимые полимеры	9	2	2	-	5
	6 семестр					
3.	**Концентрированные дисперсные системы**	**180**	**32**	**16**	**32**	**100**
	2.1. Наполнители	24	4	4		16
	2.2. Адсорбционное модифицирование поверхности частиц наполнителей	26	6	2		18
	2.3. Межчастичные взаимодействия в дисперсных системах	26	6	2		18
	2.4. Структурообразование в дисперсных системах. Реологические свойства дисперсных систем	26	4	2	8	12
	2.5. Факторы, влияющие на процессы структурообразования в дисперсных системах	26	4	2	8	12
	2.6. Экспериментальные методы оценки агрегативной устойчивости дисперсных систем	26	4	2	8	12
	2.7. Регулирование структурно-механических свойств суспензий и эмульсий	26	4	2	8	12
	ИТОГО	**252**	**48**	**32**	**32**	**140**

4.2. Содержание разделов дисциплины

5 Семестр

Раздел 1. Коллоидная химия высокомолекулярных соединений

Введение

ПАВ, их основные функции и особенности поведения в биомедицинских композициях. ВМС, особенности их строения и поведения в различных дисперсионных системах. Необходимость стабилизации биомедицинских композиций. Общие представления о технологии биомедицинских композиций, способах синтеза ПАВ и ВМС, методах их анализа. Использование ПАВ и ВМС в биомедицине.

Особенности строения ПАВ. Межфазная поверхность

Межфазная поверхность – формирование и методы исследования. Определение межфазного натяжения на различных границах раздела фаз. Особенности строения ПАВ и их поведения на различных границах раздела фаз.

Анализ и применение ПАВ

Анализ ПАВ. Современные методы физико-химического анализа. Определение коллоидно-химических характеристик растворов ПАВ. Применение ПАВ в качестве эмульгаторов, стабилизаторов, моющих композиций. Современные методы синтеза ПАВ. Современное аналитическое оборудование.

Эмульсии. Микроэмульсии. Микрокапсулированные системы

Классификация эмульсий. Получение эмульсий и их основные характеристики. Макроэмульсии. Наноэмульсии. Микроэмульсии. Применение эмульсионных форм в пищевой промышленности, медицине и фармацевтике. Везикулы – особенности строения и свойства. Микрокапсулированные системы, как нанореакторы. Получение витаминных комплексов.

Общая характеристика высокомолекулярных соединений

Общая характеристика полимерных веществ, основные понятия и термины. Линейные, разветвленные и сетчатые полимеры (примеры). Полимеризационные и поликонденсационные методы получения полимеров (примеры). Методы синтеза полимеров: в газовой фазе, блочная полимеризация, полимеризация в растворе, эмульсионная и суспензионная полимеризация. Особенности этих методов. Классификация полимеров по химическому составу: природные, синтетические, модифицированные, гомоцепные, гетероцепные, (примеры). Классификация полимеров по физико-химическим свойствам: гибкоцепные и жесткоцепные полимеры, термопласты,реактопласты, пластики и эластомеры (примеры).

Растворы полимеров и особенности их образования

Особенности растворения полимеров. Две стадии растворения. Набухание межструктурное, внутриструктурное, ограниченное, неограниченное. Факторы, влияющие на набухание и растворение полимеров. Кинетика набухания. Термодинамика набухания и растворения полимеров. Энтальпия смешения. Комбинаториальная и некомбинаториальная энтропия смешения. Возможные варианты соотношений ΔH и ΔS при растворении полимеров (примеры). Давление набухания, осмотическое давление растворов полимеров. Уравнение состояния растворов полимеров. Первый, второй (A_2) и третий вириальные коэффициенты. Классификация растворителей по их термодинамическому сродству к полимеру. Экспериментальное определение молекулярной массы и величины A_2.

Статистическая теория растворов полимеров Флори-Хаггинса (ФХ). Уравнение состояния растворов полимеров ФХ. Константа Хаггинса. Классификация растворителей по их термодинамическому сродству к полимеру. Конформации макромолекул в зависимости от термодинамического сродства растворителя (от величины константы Хаггинса). Связь константы Хаггинса с A_2. Экспериментальные методы определения константы Хаггинса. Температура Флори, ее значение для оценки характеристик

макромолекул в растворах, экспериментальное определение. Конформации макромолекул в Θ – условиях.

Правило фаз Гиббса для систем полимер-растворитель. Диаграммы состояния. Бинодаль, фазовое состояние полимерного раствора выше и ниже бинодали. Фазовые диаграммы состояния с верхней (ВКТС) или нижней (НКТС) критическими температурами смешения. Зависимости ВКТС и НКТС от молекулярной массы полимера.Для растворов, каких полимеров характерны ВКТС и НКТС (примеры)? Специфика приготовления растворов с ВКТС или НКТС.

Характеристики макромолекул в растворах

Среднечисловая, среднемассовая и средневязкостная молекулярные массы. Соотношение между ними для полидисперсных систем. Коэффициент полидисперсности. Дифференциальные кривые молекулярно-массового распределения. Экспериментальные методы определениясреднечисловой**,** среднемассовой и средневязкостной молекулярных масс.

Термодинамические основы фракционирования полимеров. Критическое значение константы Хаггинса, при котором полимер перестает растворяться в растворителе. Методы фракционирования полимеров: дробное осаждение, дробное растворение, разделение на хроматографических колонках, турбидиметрическое титрование, гель- проникающая хроматография. Описание, достоинства и недостатки.

Параметры, характеризующие размеры макромолекул в растворе: среднеквадратичные радиус инерции и расстояние между концами макромолекулы. Виды полимерных цепей в зависимости от их гибкости: цепи с полной свободой вращения, цепи с заторможенным вращением, персистентные цепи. Уравнения среднеквадратичного радиуса инерции для цепей различного типа. Понятие статистического сегмента Куна. Соотношение величин статистических сегментов для цепей различного типа. Условия оценки среднеквадратичных радиусов инерции и расстояний между концами макромолекул.

Методы определения молекулярных масс полимеров

Рассеяние света в растворах полимеров**.** Рассеяние света дисперсными системами, растворами, гомогенными средами. Количественные характеристики светорассеяния. Теория рассеивания света малыми частицами (теория Релея). Уравнение Релея для светорассеяния частицами небольших размеров. Зависимость коэффициента мутности от концентрации и молекулярной массы полимера.

Рассеяние света молекулярными растворами (теория Эйнштейна). Флуктуации концентрации. Уравнение коэффициента мутности, его зависимость от концентрации и молекулярной массы полимера.

Рассеяние света растворами полимеров (теория Дебая). Уравнение Дебая, границы применимости. Определение молекулярной массы полимеров и A_2 методом Дебая. Явление внутримолекулярной интерференции. Определение молекулярной массы полимеров по угловой зависимости интенсивности рассеянного света (метод асимметрии Дебая). Определение молекулярной массы полимеров и размеров макромолекул в растворах методом двойной экстраполяции (методом Зимма).

Возможные конформации макромолекул в растворах. Зависимости коэффициента трения от молекулярной массы полимера для различных типов конформаций макромолекул. Диффузия макромолекул в растворах. Уравнение коэффициента диффузии в растворах полимеров, его анализ. Определение молекулярной массы полимеров методом свободной диффузии. Седиментация в растворах полимеров. Определение молекулярной массы полимеров методом скоростной седиментации. Реологические свойства растворов полимеров. Относительная, удельная, приведенная и характеристические вязкости растворов. Вискозиметрическое уравнение Хаггинса. Определение молекулярной массы полимеров вискозиметрическим методом. Уравнение Марка-Хаувинка.

Водорастворимые полимеры

Классификация ВРП (примеры). Полиэлектролиты (ПЭ). Особенности растворения ПЭ. Зависимости степени диссоциации ионогенных групп ПЭ от pH раствора для поликислот и полиоснований. Изменение конформаций макромолекул и, как следствие, приведенной вязкости растворов от степени диссоциации ионогенных групп ПЭ. Влияние концентрации низкомолекулярных электролитов на конформации макромолекул и приведенную вязкость растворов. Полиамфолиты. Зависимость конформаций и заряда макромолекул полиамфолитов от pH раствора. Изоэлектрическая точка. Специфические свойства растворов ПЭ. Электрокинетические свойства растворов ПЭ, электрофоретическое торможение и релаксационный эффект. Рассеяние света в растворах ПЭ. Седиментация в растворах ПЭ. Вязкость растворов ПЭ. Электровязкостный и полиэлектролитный эффекты. Определение молекулярной массы ПЭ.

Применение ПЭ. Адсорбционная (мостичная) флокуляция и стабилизация дисперсных систем ПЭ. Образование комплексов поликислот с катионами металлов. Межфазные полимерные пленки. Полиэлектролитные комплексы, условия образования и разрушения, области применения. Микрокапсулирование. Комплексы ВРП в том числе и ПЭ с ПАВ. Полимерные гели (студни). Классификация гелей. ПЭ гели, механизм набухания. Коллапс гелей. Синерезис гелей. Использование гелей.

Полиэтиленоксид, полипропиленоксид, проксанолы, поливиниловый спирт,полиакриламид и его сополимеры, поливинилпирролидон, полиакриловая и полиметакриловая кислоты, водорастворимые эфиры целлюлозы, катионные ПЭ (полидиаллилдиметиламмоний хлорид, поликвартениумы), гидроколлоиды- химические формулы, свойства, области применения.

6 Семестр

Раздел 2. Концентрированные дисперсные системы

Введение

Объекты биомедицины и фармацевтики как классические дисперсные системы.

Наполнители

Основные характеристики наполнителей: форма частиц, дисперсность, удельная поверхность. Методы оценки размеров частиц. Методы получения дисперсных частиц. Примеры наполнителей, используемых в фармацевтических и биомедицинских продуктах.

Адсорбционное модифицирование поверхности частиц наполнителей

Адсорбция из растворов на поверхности твердых тел. Адсорбция неионогенных ПАВ из полярных и неполярных сред на поверхности адсорбентов различной полярности. Адсорбция из растворов ионогенных ПАВ. Примеры решения некоторых конкретных технологических задач.

Межчастичные взаимодействия в дисперсных системах

Понятие о поверхностных силах 1-го и 2-го рода. Расклинивающее давление, энергия и сила взаимодействия частиц. Основные составляющие расклинивающего давления. Варианты энергетических кривых взаимодействия частиц. Типы межчастичных контактов.

Структурообразование в дисперсных системах. Реологические свойства дисперсных систем

Типы пространственных структур и условия их возникновения. Современная классификация пространственных структур. Условия их возникновения, специфика строения. Основы реологии. Классификация дисперсных систем по их реологическому поведению. Экспериментальные методы оценки реологических свойств дисперсных систем.

Факторы, влияющие на процессы структурообразования в дисперсных системах

Влияние размеров, анизометрии формы частиц, энергетической неоднородности поверхности на реологическое поведение дисперсных систем.

Экспериментальные методы оценки агрегативной устойчивости дисперсных систем

Метод предельных седиментационных объемов. Оценка агрегативной устойчивости систем по их реологическому поведению.

Регулирование структурно-механических свойств суспензий и эмульсий

Водные суспензии полярных наполнителей и неполярных наполнителей. Эмульсии вода-масло. Эмульсии масло-вода.

5 СООТВЕТСТВИЕ СОДЕРЖАНИЯ ТРЕБОВАНИЯМ К РЕЗУЛЬТАТАМ ОСВОЕНИЯ ДИСЦИПЛИНЫ

В результате освоения дисциплины студент должен:	Раздел 1	Раздел 2
Знать:		
- современные представления об особенностях строения ПАВ и ВМС;	+	
- современные представления о термодинамике поверхностного слоя;	+	
- современные тенденции развития нанотехнологий;	+	+
- основные способы получения и стабилизации дисперсных систем, содержащих ПАВ и ВМС, области применения таких композиций;	+	+
- основные методы анализа ПАВ;	+	
- современные методы определения размеров частиц и их удельной поверхности;	+	+
- основные виды дисперсных наполнителей;		+
- основные особенности и закономерности адсорбции ПАВ и полимеров из растворов;	+	+
- методы оценки агрегативной устойчивости дисперсных систем.		+
Уметь:		
- выбрать наиболее технологически применимую схему получения дисперсной системы с заданными характеристиками;	+	
- обосновать применение различных стабилизаторов при получении дисперсной системы;	+	+
- получать дисперсные системы с заданным комплексом технологических и потребительских свойств		+
Владеть:		
- основными методами коллоидной химии при разработке составов различного назначения;	+	+

- методами исследования водных и неводных растворов ПАВ и ВМС;	+	
- методами исследования таких дисперсных систем как золи, гели, эмульсии и суспензии		+
В результате освоения дисциплины студент должен приобрести следующие компетенции:		
- способность и готовность использовать основные законы естественнонаучных дисциплин в профессиональной деятельности (ОПК-1);	+	+
- готовностью использовать знание свойств химических элементов, соединений и материалов на их основе для решения задач профессиональной деятельности (ПК-18)	+	+

6 ПРАКТИЧЕСКИЕ И ЛАБОРАТОРНЫЕ ЗАНЯТИЯ

6.1. Практические занятия

Учебным планом подготовки бакалавров по направлению 18.03.01 «Химическая технология», профиль «Химическая технология биоматериалов» предусмотрено проведение практических занятий по дисциплине «Основы коллоидной химии высокомолекулярных соединений и концентрированных дисперсных систем в химической технологии биоматериалов» в объеме 32 часа (0,89 зач. ед.) в 5 семестре (16 часов) и 6 семестре (16 часов). Практические занятия проводятся под руководством преподавателя и направлены на углубление теоретических знаний, полученных студентом на лекционных занятиях, формирование понимания связей между теоретическими положениями рассматриваемых основ и методологией решения практических задач по тематике лекций, приобретение навыков применения теоретических знаний в практической работе.

Раздел 1. Фармакологически активные вещества (16 акад. ч)

№ п/п	Темы практических занятий	Часы
1	Особенности формирования межфазной поверхности. Способы определения межфазных натяжений	2
2	Организованные ансамбли молекул ПАВ. Анализ ПАВ. Шкалы ГЛБ. Мицеллообразование.	2
3	Получение и способы стабилизации эмульсий. Особенности строения и образования микро- и нано-эмульсий.	2
4	Растворы полимеров и особенности их образования. Термодинамическая теория растворов Флори-Хаггинса.	2
5	Молекулярная масса и молекулярно-массовое распределение. Фракционирование полимеров.	2
6	Сегмент Куна. Расчет термодинамических потенциалов. Константа Хаггинса.	2
7	Ультрацентрифугирование и вискозиметрия – методы определения основных характеристик ВМС.	2
8	Водорастворимые полимеры. Гелеобразование. Характеристика высоковязких систем.	2

Раздел 2. Технологии разработки и изготовления основных лекарственных форм (48 акад. ч)

№ п/п	Темы практических занятий	Часы
1	Адсорбция из растворов на поверхности твердых тел. Адсорбция неионогенных ПАВ из полярных и неполярных сред на поверхности адсорбентов различной полярности.	4
2	Адсорбция из растворов ионогенных ПАВ. Примеры решения некоторых конкретных технологических задач	2
3	Понятие о поверхностных силах 1-го и 2-го рода. Расклинивающее давление, энергия и сила взаимодействия частиц. Основные составляющие расклинивающего давления.	2
4	Варианты энергетических кривых взаимодействия частиц. Типы межчастичных контактов.	2
5	Основы реологии. Классификация дисперсных систем по их реологическому поведению.	2
6	Экспериментальные методы оценки реологических свойств дисперсных систем.	2
7	Метод предельных седиментационных объемов. Оценка агрегативной устойчивости систем по их реологическому поведению.	2

6.2. Лабораторные занятия (32 часа)

1. Структурообразование в дисперсных системах. Реологические свойства дисперсных систем (8 часов)
2. Факторы, влияющие на процессы структурообразования в дисперсных системах (8 часов)
3. Экспериментальные методы оценки агрегативной устойчивости дисперсных систем (8 часов)
4. Регулирование структурно-механических свойств суспензий и эмульсий (8 часов)

7 САМОСТОЯТЕЛЬНАЯ РАБОТА

Рабочей программой дисциплины «Основы коллоидной химии высокомолекулярных соединений и концентрированных дисперсных систем в химической технологии биоматериалов» предусмотрена самостоятельная работа студента бакалавриата в объеме 140 часов (3,89 зач. ед.) в 5 семестре (40 часов) и 6 семестре (100 часов).

Самостоятельная работа проводится с целью углубления знаний по дисциплине и предусматривает:

– регулярную проработку учебного материала, пройденного на лекциях и практических занятиях;
– подготовку к выполнению контрольной работы по материалу лекционного курса;
– подготовку реферата по тематике дисциплины на основе проработки рекомендованной литературы и работы с электронно-библиотечными системами;
– подготовку к сдаче экзамена по курсу.

Планирование времени на самостоятельную работу, необходимого на изучение дисциплины, студентам лучше всего осуществлять на весь период изучения, предусматривая при этом регулярное повторение пройденного материала. Материал, законспектированный на лекциях, необходимо регулярно дополнять сведениями из литературных источников, представленных в учебной программе. При работе с указанными источниками рекомендуется составлять краткий конспект материала с обязательным фиксированием библиографических данных источника.

8 ПРИМЕРЫ ОЦЕНОЧНЫХ СРЕДСТВ ДЛЯ КОНТРОЛЯ ОСВОЕНИЯ ДИСЦИПЛИНЫ

Для текущего контроля предусмотрено:

- в 5 семестре (Раздел 1) - 3 контрольных работы и реферат. Максимальная оценка за контрольную работу составляет 30 баллов. 30 баллов отводятся на реферат, который студент защищает в устной форме;

- в6 семестре (Раздел 2) -2 контрольные работы и реферат. Максимальная оценка за контрольную работу составляет 15 баллов. 30 баллов отводятся на реферат, которыйстудент защищает в устной форме.

8.1. Примерная тематика реферативно-аналитической работы.

В процессе самостоятельной работы обучающиеся готовят реферат, посвященный одной из современных тенденций развития коллоидной химии ПАВ и ВМС, особенностей их строения, поведения и свойств.

Тему реферата студент может выбрать самостоятельно, основываясь на области своих научных интересов, либо получить у преподавателя. Реферат представляет собой обзор литературы по выбранному направлению и включает в себя анализ отечественных и зарубежных периодических изданий. Особенное внимание должно быть уделено публикациям последних 2-3-х лет.

В 5 семестре:

№ п/п	Примерная тематика рефератов
1	Микрокапсулирование биологически активных веществ. Микрокапсулирование бактерий и вирусов. Применение микрокапсулированных композиций.
2	Механизмы высвобождения активного вещества из капсулированных систем. Кинетика высвобождения БАВ.
3	Комплексы белок-ПАВ – формирование, основные свойства. Методы изучения комплексов.
4	Получение адсорбционных пленок с помощью весов Ленгмюра. Основные характеристики поверхностных слоев.
5	«Зеленая химия» в производстве биомедицинских композиций. Экологически чистые ПАВ – синтез, свойства.
6	Спектроскопия кругового дихроизма – основа и возможности метода.
7	Адсорбция белков на различных границах раздела фаз. Виды и анализ изотерм адсорбции.
8	Определение изоэлектрической точки (ИЭТ) биологически активных соединений. Влияние различных факторов на величину ИЭТ.
9	Микроэмульсии – особенности получения и поведения. Подбор со-ПАВ. Применение микроэмульсионных систем.
10	Определение ККМ в неводных средах. Солюбилизация обратных мицелл.
11	Везикулы – особенности получения, строение и свойства. Применение везикулярных систем.
12	Аэрозоль ОТ – получение, применение. Особенности коллоидно-химического поведения водных и органических растворов АОТ.
13	Полимеры в технологии лекарственных и биомедицинских препаратов
14	Методы фракционирования полимеров
15	Методы определения молекулярных масс полимеров
16	Адсорбция полимеров. Специфика адсорбции полиэлектролитов.
17	Водорастворимые полимеры. Классификация, специфика растворения, применение в биомедицине и фармацевтике
18	Использование водорастворимых полимеров в качестве стабилизаторов

	эмульсий, пен, суспензий
19	Водорастворимые полимеры. Межфазные полимерные слои
20	Методы микрокапсюлирования. Применение микрокапсул в биомедицине и фармацевтике
21	Полиэлектролиты. Полиэлектролитный и электровязкостной эффекты. Специфика определения молекулярных масс полиэлектролитов
22	Полиэлектролиты. Комплексы поликислот с катионами металлов.
23	Полиэлектролиты. Полиэлектролитные комплексы
24	Полиэлектролитные комплексы с регулируемой областью pH растворения
25	Комплексы водорастворимых полимеров с ПАВ.
26	Полиэлектролиты детоксиканты
27	Полимерные студни (гели). Классификация, методы получения, применение в биомедицине и фармацевтике.
28	Полиэтиленоксид, полипропиленоксид, проксанолы. Получение, строение, свойства, применение в биомедицине и фармацевтике.
29	Поливиниловый спирт и его сополимеры. Получение, строение, свойства, применение в биомедицине и фармацевтике.
30	Полиакриламид и его сополимеры. Получение, строение, свойства, применение в биомедицине и фармацевтике.
31	Поливинилпирролидон. Получение, строение, свойства, применение в биомедицине и фармацевтике.
32	Полиакриловая и полиметакриловая кислоты. Получение, строение, свойства, применение в биомедицине и фармацевтике.
33	Водорастворимые эфиры целлюлозы. Получение, строение, свойства, применение в биомедицине и фармацевтике.
34	Катионные ПЭ – особенности строения и свойства.
35	Гидроколлоиды. Области применения.
36	Хитозаны. Строение, свойства применение в биомедицине и фармацевтике.
37	Гилауроновая кислота. Строение, свойства, применение в биомедицине и фармацевтике.
38	Гуминовые кислоты. Получение, строение, свойства, применение в биомедицине и фармацевтике.
39	Полиэлектролиты антисептики.
40	Белки. Иммунохимический анализ белков-онкомаркеров
41	Полипептиды. Полипептидные антибиотики.
42	Полиорганосилоксаны в биомедицине и фармацевтике.
43	Термотропные и лиотропные жидкокристаллические системы на основе полимеров.
44	Пленки Ленгмюра-Блоджетт. Получение и применение.
45	Точка Поккельс. Историческая справка и современные методы определения параметров поверхностных слоев ПАВ.
46	Коллоидно-химические свойства растворов фармацевтических сусбтанций
47	Оценка токсикологических характеристик ПАВ и ВМС
48	Преимущества обратных эмульсий в биомедицине и фармацевтике
49	Наноэмульсии и микроэмульсии – сходства и различия.
50	Нанотехнологии в фармацевтической промышленности

Реферат защищается в виде доклада с презентацией, после которого докладчик отвечает на вопросы аудитории – студентов и преподавателя. Максимальная оценка за реферат (письменно) – 20 баллов; за доклад и ответы на вопросы - 10 баллов.

В 6 семестре:

№ п/п	Примерная тематика рефератов
1	Инертные наполнители при получении таблетированных лекарственных форм.
2	Получение наполнителей методом диспергирования. Теория прочности твердых тел Гриффитса. Эффект Ребиндера, его практическое использование.
3	Пигменты. Классификация, оптические свойства, методы получения.
4	Пигменты используемые в биомедицине и фармацевтике.
5	Абразивные и полирующие наполнители для зубных паст.
6	Экспериментальные методы оценки размеров частиц и удельной поверхности наполнителей.
7	Экспериментальные методы оценки гидрофильно-гидрофобной мозаичности поверхности наполнителей.
8	Получение дисперсных систем методом диспергирования. Влияние способа измельчения на дисперсность частиц, их форму и распределение по размерам
9	Получение ультрадисперсных частиц методом конденсации. Гомогенная и гетерогенная конденсации.
10	Адсорбция ПАВ из жидкой дисперсионной среды на поверхности твердых тел. Классификация изотерм. Связь типа изотерм с механизмом адсорбции и строением адсорбционных слоев.
11	Адсорбция неионогенных ПАВ из водных растворов на поверхности твердых тел различной полярности
12	Специфика адсорбции ионогенных ПАВ из водных растворов на поверхности твердых тел различной полярности
13	Микробиологическая активность катионных ПАВ. Использование КПАВ в фармакопее.
14	Использование анионных ПАВ в составах биомедицинских и фармацевтических средств.
15	Использование ионогенных ПАВ для адсорбционного модифицирования поверхности наполнителей
16	Амфолитные ПАВ. Использование в биомедицинских и фармацевтических композициях
17	Аэрозоли. Основы технологии порошков для ингаляции.
18	Гидрозоли серебра, методы получения, бактерицидные свойства, использование в фармакопее.
19	Гидрозоли меди, методы получения, бактерицидные свойства, использование в фармакопее.
20	Гидрозоли золота, методы получения, использование для выявления и уничтожения раковых опухолей.
21	Гидрозоли гидроксидов металлов, методы получения, бактерицидные свойства, использование в фармакопее.
22	Использование гидрозолей в экспресс-тестах для выявления белков-онкомаркеров в биологических жидкостях.
23	Магнитные жидкости (золи), применение в биомедицине и фармацевтике.
24	Современные представления о природе поверхностных сил в дисперсных системах.
25	Молекулярная и электростатическая составляющие расклинивающего давления. Теория устойчивости лиофобных дисперсных систем ДЛФО
26	Двойной электрический слой в биологии. Строение ДЭС на клеточных мембранах.
27	Гетерокоагуляция. Механизм явления, практическое использование.
28	Стабилизация гидрофобных дисперсных систем полимерами.

29	Полиэлектролиты. Использование для адсорбционного модифицирования поверхности наполнителей и стабилизации дисперсных систем.
30	Адсорбция белков из воды на дисперсных частицах. Иммунохимический анализ белков-онкомаркеров
31	Вытеснительная стабилизация дисперсных систем.
32	Структурообразование в дисперсных системах.
33	Реологические свойства дисперсных систем.
34	Тиксотропия в дисперсных системах.
35	Реологическая дилатансия.
36	Использование микрореологических моделей для расчета параметров межчастичных взаимодействий в дисперсных системах
37	Структурирующие (реологические) добавки. Механизм действия, влияние на структурно-механические свойства дисперсных систем
38	Кровь как дисперсная система. Реология крови.
39	Водные суспензии полярных частиц. Способы стабилизации и регулирования структурно-механических свойств.
40	Водные суспензии неполярных частиц. Способы стабилизации и регулирования структурно-механических свойств.
41	Суспензии полярных частиц в неполярной дисперсионной среде. Способы стабилизации и регулирования структурно-механических свойств.
42	Экспериментальные методы оценки агрегативной устойчивости дисперсных систем
43	«Коллоидная устойчивость» лекарственных форм. Методы оценки
44	Зубные пасты. Методы регулирования абразивных характеристик. реологические свойства. технология получения.
45	Медицинские скрабы. Типы наполнителей, получение, использование.
46	Эмульсии. Особенности получения и стабилизации. Использование в биомедицине и фармацевтике.
47	Реологические свойства эмульсий.
48	«Бронированные» эмульсии. Получение, использование, разрушение.
49	Эмульсии кровезаменителей.
50	Микроэмульсии. Получение, использование в биомедицине и фармацевтике

Реферат защищается в виде доклада с презентацией, после которого докладчик отвечает на вопросы аудитории – студентов и преподавателя. Максимальная оценка за реферат (письменно) – 20 баллов; за доклад и ответы на вопросы - 10 баллов.

8.2. Примеры контрольных вопросов для текущего контроля освоения дисциплины

В 5 семестре:

Для текущего контроля предусмотрено 3 контрольных работы. Максимальная оценка за контрольные работы составляет 30 баллов. Каждая контрольная работа содержит по 2-5 вопросов, ответ на каждый вопрос оценивается от 2 до 5 баллов.

Примеры вопросов к контрольной работе № 1. Максимальная оценка 10 баллов. Контрольная работа содержит 5 вопросов, по 2 баллов за вопрос.

Примеры контрольных вопросов:

1. Что называют межфазной поверхностью?
2. Условия формирования межфазной поверхности.
3. Поверхностное и межфазное натяжение. Методы их измерения.

4. Поправки, необходимые при экспериментальном определении межфазного натяжения.

5. Метод капиллярного поднятия. Капиллярная постоянная - методы расчета, назначение.

6. Метод веса – объема капли. Точность метода. Уравнение Тэйта.

7. Растекание жидкостей. Особенности растекания жидкостей по поверхности твердого тела и другой жидкости. Правило Антонова.

8. Адсорбция. Термодинамическое определение. Методы расчета абсолютной и гиббсовской адсорбции. Фундаментальное уравнение Гиббса и его анализ.

9. Анализ изотерм гиббсовской адсорбции для различных координат. Адсорбционная азеотропия.

10. Изотермы поверхностного и межфазного натяжения. Уравнение Шишковского. Анализ констант данного уравнения.

11. Адсорбционные пленки ПАВ – пленки типа G, L1, L2, I и S. Весы Ленгмюра, определение параметров адсорбционного слоя.

12. Экспериментальное определение констант уравнения Шишковского.

13. Пены – строение и свойства.

14. Зависимость пенообразующей способности от различных факторов.

15. Влияние строения ПАВ на пенообразующую способность.

Примеры билетов к контрольной работе №1

Вариант №1

Студент_____ Группа_____

Оценка заданий

№ задания	1	2	3	4	5	Σ
Оценка, балл	2	2	2	2	2	10

1. Межфазная поверхность – формирование, основные свойства. Отличие свойств межфазных поверхностей жидкость – жидкость от поверхностей жидкость - твердое.
2. Изобразите формулы 3 <u>индивидуальных растворимых</u> в <u>воде</u> веществ, одно из которых хорошо пенится в водном растворе, другое – плохо и третье – не пенится вовсе. Дайте необходимые пояснения.
3. Для определения поверхностного натяжения воды при 20 ºС взвешивали капли, отрывающиеся от капилляра, и измеряли диаметр шейки капли в момент ее отрыва. Оказалось, что масса 318 капель воды равна 5 г., а диаметр шейки капли составил 0,7 мм. Рассчитайте поверхностное натяжение воды. Плотность воды при данной температуре составляет 0, 999 г/см^3. При расчетах учтите неполный отрыв капли от капилляра.
4. Предложите любую (одну) методику определения межфазного натяжения хлороформ-вода (<u>кратко</u> опишите суть метода и алгоритм расчета).
5. Изобразите изотерму поверхностного натяжения для смеси ПАВ, указав конкретные ПАВ и приблизительный состав смеси. Дайте краткие пояснения.

Вариант №2

Студент_____ Группа_____

Оценка заданий

№ задания	1	2	3	4	5	Σ
Оценка, балл	4	4	4	4	4	20

1. Дайте определение поверхностному и межфазному натяжению. Опишите свойств межфазных поверхностей жидкость – жидкость от поверхностей жидкость – твердое.
2. Предложите смесь из 2-3 ПАВ, которая обладает хорошей пенообразующей способностью в водных растворах.
3. Рассчитайте межфазное натяжение в системе CaF_2 – вода, зная, что растворимость частиц фторида кальция диаметром 0,3 мкм превышает растворимость крупных кристаллов на 18% при температуре 293 К. Плотность частиц примите равной 2,5 г/см^3.
4. Предложите любую (одну) методику определения поверхностного натяжения этанола (кратко опишите суть метода и алгоритм расчета).
5. Изобразите любую изотерму межфазного натяжения и проанализируйте ее.

Примеры вопросов к контрольной работе № 2. Максимальная оценка 10 баллов. Контрольная работа содержит 5 вопросов, по 2 баллов за вопрос.

Примеры контрольных вопросов:

1. Шкалы ГЛБ. Числа ГЛБ – расчет и назначение. Достоинства и недостатки известных шкал ГЛБ.
2. Мицеллообразование. Определение ККМ. Факторы, влияющие на ККМ. Особенности мицеллообразования в неводных средах.
3. Солюбилизация. Изотермы солюбилизации и их анализ. Солюбилизация как основа моющего действия ПАВ.
4. Эмульсии – получение и основные характеристики. Макро-, микро – и наноэмульсии. Сходства и различия. Применение эмульсионных систем.
5. Параметр упаковки – расчет и назначение.
6. Gemini-ПАВ. Синтез, основные свойства. Перспективы использования в современных технологиях.
7. Сверхкритическое снижение поверхностного и межфазного натяжения. Фторсодержащие ПАВ. Достоинства и недостатки.
8. Классификация изотерм по Джайлсу. Физическая и химическая адсорбция.
9. Метод Гриффина для расчета чисел ГЛБ,
10. Метод Дэвиса для расчета чисел ГЛБ. Достоинства и недостатки метода.
11. Условия микроэмульгирования. Свойства микроэмульсионных систем. Подбор со-ПАВ.
12. Термодинамика мицеллообразования. Особенности мицелообразования в неводных средах.
13. Термодинамический подход Русанова к описанию солюбилизации. Практическое применение солюбилизации.
14. Факторы, влияющие на ККМ. Экспериментальное определение ККМ высших порядков.
15. Везикулы – строение и свойства.

Примеры билетов к контрольной работе №2

Вариант №1

Студент_____ Группа_____

Оценка заданий

№ задания	1	2	3	4	5	Σ
Оценка, балл	2	2	2	2	2	10

1. Можно ли, зная только структурную формулу ПАВ, прогнозировать его поведение в растворах различной полярности? Ответ обоснуйте, приведя конкретные примеры.
2. При каких условиях возможно образование везикул?
3. Изобразите (схематично) зависимость размеров капель прямой эмульсии от концентрации в широком интервале а) ионного ПАВ и б) неионного, выступающих в качестве стабилизатора.
4. Что такое ККМ2? Предложите методику ее определения.
5. Особенности мицелообразования в неводных средах

Вариант №2

Студент_____ Группа_____

Оценка заданий

№ задания	1	2	3	4	5	Σ
Оценка, балл	2	2	2	2	2	10

1. Что такое солюбилизация?
2. Термодинамика мицеллообразования в водных средах. Расчет термодинамических потенциалов.
3. Рассчитайте числа ГЛБ для 5 гомологов метанола.
4. Что называют параметром упаковки? Какие экспериментальные данные необходимы для его расчета?
5. Изотермы солюбилизации и их анализ.

Примеры вопросов к контрольной работе № 3. Максимальная оценка 10 баллов. Контрольная работа содержит 2 вопроса, по 5 баллов за вопрос.

Примеры контрольных вопросов:

1. Общая характеристика полимерных веществ, основные понятия и термины. Линейные, разветвленные и сетчатые полимеры (примеры). Классификация полимеров по химическому составу: природные, синтетические, модифицированные, гомоцепные, гетероцепные (примеры).

2. Полимеризационные и поликонденсационные методы получения полимеров (примеры). Методы синтеза полимеров: в газовой фазе, блочная полимеризация,

полимеризация в растворе, эмульсионная и суспензионная полимеризация.Особенности этих методов.

3. Особенности растворения полимеров. Две стадии растворения. Набухание межструктурное, внутриструктурное, ограниченное, неограниченное. Факторы, влияющие на набухание и растворение полимеров. Понятие степени набухания. Кинетика набухания.

4. Растворы полимеров. Термодинамика набухания и растворения полимеров. Энтальпия смешения. Комбинаториальная и некомбинаториальная энтропия смешения. Возможные варианты соотношений ΔH и ΔS при растворении полимеров (примеры).

5. Давление набухания, осмотическое давление растворов полимеров. Уравнение состояния растворов полимеров. Первый, второй и третий вириальные коэффициенты. Классификация растворителей по их термодинамическому сродству к полимеру. Экспериментальное определение молекулярной массы и величины A_2.

6. Термодинамическая теория растворов полимеров Флори-Хаггинса. Признаки идеальных растворов. Классификация растворов по отклонению от идеальности. Уравнение состояния растворов полимеров Ф-Х. Константа Хаггинса. Классификация растворителей по их термодинамическому сродству к полимеру. Связь константы Хаггинса с A_2. Температура Флори, ее значение для определения молекулярных масс полимеров,экспериментальное определение. Конформации макромолекул в Θ – условиях

Примеры билетов к контрольной работе №3

Вариант №1

Студент_____ Группа_____

Оценка заданий

№ задания	1	2	Σ
Оценка, балл	5	5	10

1. Общая характеристика полимерных веществ, основные понятия и термины. Полимеризационные и поликонденсационные методы получения полимеров(примеры).Методы синтеза полимеров: в газовой фазе, блочная полимеризация, полимеризация в растворе, эмульсионная и суспензионная полимеризация. Особенности этих методов.

2. Растворы полимеров. Термодинамика набухания и растворения полимеров. Энтальпия смешения. Комбинаториальная и некомбинаториальная энтропия смешения. Возможные варианты соотношений ΔH и ΔS при растворении полимеров (примеры). Давление набухания, осмотическое давление растворов полимеров. Уравнение состояния растворов полимеров. Первый, второй и третий вириальные коэффициенты. Классификация растворителей по их термодинамическому сродству к полимеру. Экспериментальное определение молекулярной массы и величины А2.

Вариант №2

Студент_____ Группа_____

Оценка заданий

№ задания	1	2	Σ
Оценка, балл	5	5	10

1. Общая характеристика полимерных веществ, основные понятия и термины. Классификация полимеров по химическому составу: природные, синтетические, модифицированные, гомоцепные, гетероцепные, (примеры).

2. Термодинамическая теория растворов полимеров Флори-Хаггинса. Уравнение состояния растворов полимеров Флори-Хаггинса. Константа Хаггинса. Классификация растворителей по их термодинамическому сродству к полимеру. Связь константы Хаггинса с А2. Температура Флори, ее значение для определения молекулярных масс полимеров, экспериментальное определение. Конформации макромолекул в Θ – условиях.

В 6 семестре:

Для текущего контроля предусмотрено 2 контрольных работы. Максимальная оценка за контрольные работы составляет 30 баллов. Каждая контрольная работа содержит по 2вопросов, ответ на каждый вопрос оценивается из 7 или 8 баллов.

Примеры вопросов к контрольной работе № 1. Максимальная оценка 15 баллов. Контрольная работа содержит 2 вопроса, по 7 и 8 баллов за вопрос.

Примеры контрольных вопросов:

1. Классификация наполнителей по размерам частиц, методы получения. Экспериментальные методы определения размеров частиц и удельной поверхности.
2. Методы получения дисперсных частиц. Диспергирование. Соотношение Гриффитса. Эффект Ребиндера. Способы измельчения
3. Гидрофильные и гидрофобные наполнители. Экспериментальное определение коэффициента гидрофильности. Оценка гидрофильно-гидрофобной мозаичности поверхности частиц адсорбционным методом.
4. Пигменты, классификация, оптимальные размеры частиц. Пигментные пасты.
5. Абразивные и полирующие наполнители в составах зубных паст. Оптимальный диапазон размеров частиц.
6. Специфика адсорбции из растворов. Классификация типов изотерм адсорбции из растворов. Взаимосвязь вида изотерм с механизмом адсорбции и строением адсорбционных слоев.
7. Неионогенные ПАВ, специфика химического строения, примеры. ККМ НПАВ. Механизм адсорбции НПАВ из воды на неполярных адсорбентах. Изотермы адсорбции и изотермы Cos Θ = f(СПАВ).
8. Механизмы адсорбции НПАВ из воды на адсорбентах различной полярности. Изотермы адсорбции и изотермы CosΘ = f(СПАВ).
9. .Изотерма адсорбции оксиэтилированногоалкилфенолаНеонол АФ9-12 из воды на поверхности графита соответствует типу L2. Объясните механизм адсорбции и нарисуйте строение адсорбционных слоев.

10. Ионогенные ПАВ, классификация примеры. ККМ ИПАВ. Специфика адсорбции ИПАВ. Специфическая и электростатическая составляющие энергии Гиббса адсорбции.
11. Адсорбция ИПАВ из воды на неполярных адсорбентах. Изотермы адсорбции, зависимости ζ=f(СПАВ) и CosΘ =f(СПАВ). Создание поверхностного заряда заданного знака гидрофобных частиц в водных дисперсиях.
12. Механизмы адсорбции ИПАВ из воды на полярных адсорбентах в случаях разноименных и одноименных зарядов ионов ПАВ и поверхности адсорбента. Изотермы адсорбции, зависимости ζ=f(СПАВ) и CosΘ =f(СПАВ). Способы изменения лиофильности поверхности частиц наполнителя и знака поверхностного заряда.
13. Как методом адсорбционного модифицирования можно изменить знак поверхностного заряда частиц Al2O3 с отрицательного на положительный в водной суспензии при pH>7 ?. Какие вещества и в каком количестве необходимо добавить в суспензию?
14. Изотерма адсорбции додецилсульфата натрия из воды на поверхности частиц Fe2O 3 при pH<6 (потенциал поверхности частиц положителен) имеет тип H4. Сделайте выводы о механизме адсорбции и нарисуйте строение адсорбционных слоев. Какие значения примет ζ-потенциал частиц в этой области концентраций ПАВ? Какова будет лиофильность поверхности частиц?
15. Каким образом из водных суспензий бентонитовой глины методом адсорбционного модифицирования можно получить частицы с олеофильной поверхностью (при pH>6 поверхностный потенциал алюмосиликатов имеет отрицательное значение)? Какие вещества и в каком количестве необходимо добавить в суспензию?
16. Полимеры, специфика строения макромолекул. Специфика адсорбции макромолекул, строение адсорбционных слоев. Экспериментальное определение преимущественной ориентации макромолекул в адсорбционных слоях (уравнение Перкеля-Алмана).
17. Специфика адсорбции полиэлектролитов на заряженных поверхностях. Строение адсорбционных слоев при разноименных и одноименных знаках заряда межфазной поверхности и полиионов. Мостичнаяфлокуляция, примеры применения.
18. Экспериментально определенная константа α в уравнении ПеркеляАлманаАмах= КМα [г/м2] для адсорбции полиакриловой кислоты на диоксиде кремния при pH>7 равна 1. Сделайте предположение о строении адсорбционных слоев.
19. Энергия Гиббса поверхности. Лиофильные и лиофобные дисперсные системы (примеры). Возможные пути снижения энергия Гиббса поверхности в лиофобных дисперсных системах. Коагуляция, флокуляция, структурообразование, коалесценция.
20. Понятие о поверхностных силах 1-го и 2-го родов. Механизм возникновения расклинивающего давления. Энергия и сила взаимодействия частиц. Природа составляющих расклинивающего давления.
21. Молекулярная составляющая расклинивающего давления. Положение микроскопической теории Гамакера. Причины дальнодействия молекулярного притяжения частиц. Уравнение энергии молекулярной составляющей (Uм), для взаимодействия частиц в вакууме, его анализ, физический смысл сложной. От чего зависит величина константы Гамакера?
22. Электростатическая составляющая расклинивающего давления, причины возникновения, уравнение, физический смысл величин, входящих в уравнение для расчета Uэ. Каким образом можно практически влиять на величину Uэ? Взаимодействие разноименно заряженных частиц. Явления гетерокоагуляции и гетероадагуляции, их возможное практическое применение.
23. Молекулярная и электростатическая составляющие расклинивающего давления. Теория устойчивости лиофобных дисперсных систем (ДЛФО). Области еепримененния.

24. Структурная составляющая расклинивающего давления (Uc). Причины возникновения гидрофильного отталкивания и гидрофобного притяжения. Строение слоев воды на гидрофильных и гидрофобных поверхностях. Уравнение для расчета Uc, его анализ, физический смысл величин, входящих в уравнение. Обобщенная теория ДЛФО.
25. Структурная составляющая расклинивающего давления (Uc). Возможности регулирования величины Uc. Гидротропы, механизм действия, применение, примеры Сольватные слои на границе раздела адсорбционных
26. Адсорбционная составляющая расклинивающего давления (Uадс). Механизм эффекта экранирования. Анализ уравнения для расчета адсорбционной составляющей, физический смысл величин, входящих в уравнение. Соотношение диэлектрических проницаемостей дисперсной фазы и адсорбционных слоев, приводящее к ослаблению или усилению молекулярного притяжения. Эффект защиты расстоянием. Какое строение должны иметь адсорбционные слои для обеспечения высокой агрегативной устойчивости системы?

Примеры билетов к контрольной работе №1

Вариант №1

Студент_____ Группа_____

Оценка заданий

№ задания	1	2	Σ
Оценка, балл	7	8	15

1. Классификация наполнителей по размерам частиц, методы получения. Экспериментальные методы определения размеров частиц и удельной поверхности.
2. Энергия Гиббса поверхности. Лиофильные и лиофобные дисперсные системы (примеры). Критическое поверхностное натяжение в соответствии с уравнением Ребиндера-Щукина.

Примеры вопросов к контрольной работе № 2. Максимальная оценка 15 баллов. Контрольная работа содержит 2 вопроса, по 7 и 8 баллов за вопрос.

Примеры контрольных вопросов:

1. Типы пространственных структур в дисперсных системах. Условия их образования.
2. Реологические свойства дисперсных систем. Элементарные реологические модели идеально упругого тела Гука, идеально вязкого тела Ньютона, идеально пластичного тела Сен-Венана-Кулона. Сложные реологические модели.
3. Классификация дисперсных систем по их реологическому поведению. Кривыетечения и эффективной вязкости. Уравнение Оствальда Де Виля.
4. Ньютоновские дисперсные системы. Зависимости вязкости от концентрации твердой фазы. Уравнения Эйнштейна, Муни, Дохерти–Кригера, Френкеля-Акривоса. Концентрационные области их применения.
5. Неньютоновские дисперсные системы. Псевдопластичность, реопексия, тиксотропия и дилатансия. Определения, кривые течения и эффективной вязкости.
6. Псевдопластичность и реопексия. Механизмы проявления. Кривые течения и эффективной вязкости.

7. Тиксотропия. Механизмы проявления. Кривые течения и эффективной вязкости. Причины появления гистерезиса эффективной вязкости в цикле нагрузка-разгрузка.
8. Дилатансия. Механизмы проявления. Кривые течения и эффективной вязкости.
9. Причины перехода обратимой реологической дилатансии в необратимую Рейнольдсовскую.
10. Условия возникновения пространственных структур типа КС-1. Уравнение для критического размера частиц, при котором возможно возникновениепространственных структур типа КС-1. Порядок величин размеров частиц. Специфика реологического поведения систем со структурами типа КС-1. Кривые течения и эффективной вязкости для систем со структурами КС-1.
11. Кривые течения и эффективной вязкости для систем со структурами КС-1. Понятия о $P_{Шв}$,$P_к$, $P_м$, η_{max}, η_{min}. Механизмы структурных превращений в диапазонах нагрузок: $P_к<P_{Шв}$; $P_{Шв}< P<P_к$; $P_к< P<P_м$; $P>P_м$. Связь $P_{Шв}$,$P_к$, $P_м$, η_{max}, η_{min} с параметрами структуры.
12. Кривые течения и эффективной вязкости для систем со структурами КС-1. Уравнение Шведова-Бингама. Какой участок кривых эффективной вязкости и кривых течения оно описывает? Какие параметры структуры определяют величины Бингамовского предела текучести и пластической вязкости?
13. Лиотропные жидкокристаллические композиции. Условия образования, типыструктур.
14. Седиментационная устойчивость дисперсных систем со структурами типа КС-1.Уравнение для критического размера частиц седиментирующих в системах со структурой КС-1. Технологические свойства систем со структурами КС-1.
15. Рассчитайте минимальный размер частиц, которые будут седиментировать в водной суспензии диоксида кремния (плотность $2,7*10^3$кг/м^3) с объемной концентрацией 50% и пределом текучести $P_т$=100 Н/м^2.
16. Условия возникновения структур типа КС-2. Специфика реологического поведения систем со структурами КС-2. Кривые течения и эффективной вязкости. Механизм реологической дилатансии. Технологические свойства систем со структурами КС-2, их достоинства и недостатки.
17. Влияние концентрации дисперсной фазы на реологическое поведение дисперсных систем со структурами типа КС-1. Понятия о первой и второй критических концентрациях структурообразования (ККС-1, ККС-2). Причины резкого повышения прочности структуры суспензий при φ>ККС-2. Почему при приготовлении высококонцентрированных суспензий наполнитель вводят в дисперсионную среду в несколько порций?
18. Микрореология. Использование микрореологических моделей Яхнина, Кэссона, Потанина-Урьева для расчета параметров межчастичных взаимодействий в дисперсных системах.
19. Влияние дисперсности и полидисперсности частиц наполнителя на процессы структурообразования в дисперсных системах и их реологическое поведение.
20. Влияние формы частиц наполнителя, на процессы структурообразования в дисперсных системах и их реологическое поведение. Структурирующие(реологические) добавки.
21. Влияние энергетической неоднородности поверхности частиц наполнителя на процессы структурообразования в дисперсных системах и их реологическое поведение. Методы адсорбционного модифицирования поверхности частиц.
22. Экспериментальные методы оценки агрегативной устойчивости дисперсных систем (метод предельных седиментационных объемов, определение степени (коэффициента) агрегации частиц, реологический метод).
23. «Коллоидная устойчивость» лекарственных форм. Методы оценки. Способы обеспечения для суспензий и эмульсий.

24. Изменением каких параметров в ионостабилизированных системах можно перейти от дилатантного типа течения к тиксотропному?
25. Каким образом, в водных суспензиях частиц диоксида кремния (заряд поверхности частиц отрицательный) за счет адсорбционного модифицирования поверхностиможно обеспечить их максимальное структурирующее действие? Какие ПАВ и в каком количестве надо ввести в систему?
26. Каким образом можно обеспечить седиментационную устойчивость суспензий с микро- и грубодисперсными наполнителями?

Примеры билетов к контрольной работе №1

Вариант №1

Студент_____ Группа_____

Оценка заданий

№ задания	1	2	Σ
Оценка, балл	7	8	15

1. Реологические свойства дисперсных систем. Элементарные реологические модели идеально упругого тела Гука, идеально вязкого тела Ньютона, идеально пластичного тела Сен-Венана-Кулона.
2. Какие параметры структуры определяют величины Бингамовского предела текучести и пластической вязкости?

8.3. Вопросы для итогового контроля освоения дисциплины (зачет с оценкой).

Итоговый контроль по дисциплине «Основы коллоидной химии высокомолекулярных соединений и концентрированных дисперсных систем в химической технологии биоматериалов» проводится в письменной форме и форме устного опроса, в 5 семестре – в форме зачета, а в 6 семестре – в форме зачета с оценкой.

В 5 семестре:

Максимальное количество баллов за зачет - 40 баллов. Зачетное задание состоит из 5 вопросов, каждый из которых оценивается в 8 баллов.

Примеры контрольных вопросов для итогового контроля освоения дисциплины (зачет)

1. Адсорбция. Термодинамическое определение. Методы расчета абсолютной и гиббсовской адсорбции. Фундаментальное уравнение Гиббса и его анализ.
2. Анализ изотерм гиббсовской адсорбции для различных координат. Адсорбционная азеотропия.
3. Изотермы поверхностного и межфазного натяжения. Уравнение Шишковского. Анализ констант данного уравнения.
4. Адсорбционные пленки ПАВ – пленки типа G, L1, L2, I и S. Весы Ленгмюра, определение параметров адсорбционного слоя.
5. Экспериментальное определение констант уравнения Шишковского.
6. Пены – строение и свойства.

7. Зависимость пенообразующей способности от различных факторов.
8. Влияние строения ПАВ на пенообразующую способность.
9. Что называют межфазной поверхностью?
10. Условия формирования межфазной поверхности.
11. Поверхностное и межфазное натяжение. Методы их измерения.
12. Поправки, необходимые при экспериментальном определении межфазного натяжения.
13. Метод капиллярного поднятия. Капиллярная постоянная - методы расчета, назначение.
14. Метод веса – объема капли. Точность метода. Уравнение Тэйта.
15. Растекание жидкостей. Особенности растекания жидкостей по поверхности твердого тела и другой жидкости. Правило Антонова.
16. Шкалы ГЛБ. Числа ГЛБ – расчет и назначение. Достоинства и недостатки известных шкал ГЛБ.
17. Мицеллообразование. Определение ККМ. Факторы, влияющие на ККМ. Особенности мицеллообразования в неводных средах.
18. Солюбилизация. Изотермы солюбилизации и их анализ. Солюбилизация как основа моющего действия ПАВ.
19. Эмульсии – получение и основные характеристики. Макро -, микро – и наноэмульсии. Сходства и различия. Применение эмульсионных систем.
20. Параметр упаковки – расчет и назначение.
21. Gemini-ПАВ. Синтез, основные свойства. Перспективы использования в современных технологиях.
22. Сверхкритическое снижение поверхностного и межфазного натяжения. Фторсодержащие ПАВ. Достоинства и недостатки.
23. Классификация изотерм по Джайлсу. Физическая и химическая адсорбция.
24. Метод Гриффина для расчета чисел ГЛБ,
25. Метод Дэвиса для расчета чисел ГЛБ. Достоинства и недостатки метода.
26. Условия микроэмульгирования. Свойства микроэмульсионных систем. Подбор со-ПАВ.
27. Термодинамика мицеллообразования. Особенности мицелообразования в неводных средах.
28. Термодинамический подход Русанова к описанию солюбилизации. Практическое применение солюбилизации.
29. Факторы, влияющие на ККМ. Экспериментальное определение ККМ высших порядков.
30. Везикулы – строение и свойства
31. Общая характеристика полимерных веществ, основные понятия и термины. Линейные, разветвленные и сетчатые полимеры (примеры). Классификация полимеров по химическому составу: природные, синтетические, модифицированные, гомоцепные, гетероцепные (примеры).
32. Полимеризационные и поликонденсационные методы получения полимеров (примеры). Методы синтеза полимеров: в газовой фазе, блочная полимеризация, полимеризация в растворе, эмульсионная и суспензионная полимеризация. Особенности этих методов.
33. Особенности растворения полимеров. Две стадии растворения. Набухание межструктурное, внутриструктурное, ограниченное, неограниченное. Факторы, влияющие на набухание и растворение полимеров. Понятие степени набухания. Кинетика набухания.
34. Растворы полимеров. Термодинамика набухания и растворения полимеров. Энтальпия смешения. Комбинаториальная и некомбинаториальная энтропия смешения. Возможные варианты соотношений ΔH и ΔS при растворении полимеров (примеры).
35. Давление набухания, осмотическое давление растворов полимеров. Уравнение состояния растворов полимеров. Первый, второй и третий вириальные коэффициенты. Классификация растворителей по их термодинамическому сродству к полимеру. Экспериментальное определение молекулярной массы и величины А2.

36. Термодинамическая теория растворов полимеров Флори-Хаггинса. Признаки идеальных растворов. Классификация растворов по отклонению от идеальности. Уравнение состояния растворов полимеров Ф-Х. Константа Хаггинса. Классификация растворителей по их термодинамическому сродству к полимеру. Связь константы Хаггинса с А2. Температура Флори, ее значение для определения молекулярных масс полимеров,экспериментальное определение. Конформации макромолекул в Θ – условиях.

Структура и примеры билетов для зачета

Вид контроля из УП по дисциплине «Основы коллоидной химии высокомолекулярных соединений и концентрированных дисперсных систем в химической технологии биоматериалов» проводится в конце 5 семестра и включает контрольные вопросы по всемуразделу учебной программы дисциплины. Билет зачета состоит из 5 вопросов, относящихся ко всемуразделу. Ответы на вопросы зачета из максимальной оценки 40 баллов оцениваются следующим образом: максимальное количество баллов за первый вопрос – 8 баллов, второй –8 баллов, третий вопрос – 8 баллов, четвертый вопрос –8 баллов и пятый вопрос (задача) – 8 баллов.

Общая оценка складывается путем суммирования оценок за контрольные работы (максимум 30 баллов), защиту реферата (максимум 30 баллов) и ответ на зачете (максимум 40 баллов). Максимальная оценка зачета – 100 баллов. По рейтинговой системе, принятой в РХТУ в 2019 году, 50-69 баллов – удовлетворительно, 70-84 – хорошо, 85-100 – отлично.

Пример билета для зачета:

«Утверждаю» *Зав.кафедрой биоматериалов* _____	**Министерство науки и высшего образования РФ**
	Российский химико-технологический университет имени Д.И. Менделеева
	Кафедра биоматериалов
	18.03.01 Химическая технология **Профиль «Химическая технология биоматериалов»** **Дисциплина «Основы коллоидной химии высокомолекулярных соединений и концентрированных дисперсных систем в химической технологии биоматериалов»**

Билет № 1

1. Изотермы поверхностного натяжения. Виды и анализ. Уравнение Шишковского.
2. Особенности коллоидно-химического поведения микроэмульсий.
3. Фракционирование полимеров. Основные методы – достоинства и недостатки.
4. Разбавленные растворы полимеров – особенности получения и свойства.
5. Экспериментально получено значение коэффициента растекания гептанола по воде, равное 37 мН/м. Рассчитайте межфазное натяжение на границе вода-гептанол, принимая значения поверхностных натяжений воды и гептанола 71,96 и 26,1 мН/м, соответственно.

Оценка заданий:

№ задания	1	2	3	4	5	**Σ**
Оценка, балл	8	8	8	8	8	40

«Утверждаю» *Зав.кафедрой биоматериалов* _____	**Министерство науки и высшего образования РФ**
	Российский химико-технологический университет имени Д.И. Менделеева
	Кафедра биоматериалов
	18.03.01 Химическая технология **Профиль «Химическая технология биоматериалов»** **Дисциплина «Основы коллоидной химии высокомолекулярных соединений и концентрированных дисперсных систем в химической технологии биоматериалов»**

Билет № 1

1. Пены как типичные лиофобные системы. Пеногасители.
2. Способы стабилизации макроэмульсий. Принципы подбора ПАВ-стабилизаторов.
3. Изоэлектрическая точка полимеров. Методы определения.
4. Структурообразование в растворах полимеров. Реологические модели.
5. Рассчитайте значения ГЛБ (по методу Дэвиса) для следующих ПАВ:
   $(C_8H_{17}O)_3P(O)$ – эфир фосфорной кислоты; $(C_{10}H_{21})_3N$; $C_{12}H_{25}SO_4K$; $CH_3C(O)OC_5F_{11}$ – фторорганический эфир уксусной кислоты;ГЛБ для трибутилфосфата равен 12.

Оценка заданий:

№ задания	1	2	3	4	5	**Σ**
Оценка, балл	8	8	8	8	8	40

В 6 семестре:

Максимальное количество баллов за зачет с оценкой - 40 баллов. Зачетное задание состоит из 3 вопросов, которые оценивается в 15, 15 и 10 баллов соответственно.

Примеры контрольных вопросов для итогового контроля освоения дисциплины (зачет с оценкой)

1. Каким образом используя метод адсорбционного модифицирования можно изменить знак поверхностного заряда частиц Al_2O_3 с отрицательного на положительный вводной суспензии при pH>7 ? Какие вещества и в каком количестве необходимо добавить в суспензию?
2. Ориентация диполей воды на границе раздела адсорбционных слоев ПАВ и дисперсионной среды. Влияние на агрегативную устойчивость дисперсных систем. Примеры.

3. Используя уравнение Дохерти-Кригера, рассчитайте вязкость гидрозоля диоксида кремния с концентрацией 25 объемных процентов. Частицы имеют сферическую форму. Концентрация, соответствующая плотной упаковке частиц составляет 60 объемных процентов. Вязкость воды $1*10^{-3}$ Па с.
4. Изотерма адсорбции додецилсульфата натрия из воды на поверхности частиц Fe_2O_3 при pH<6 (потенциал поверхности частиц положителен) имеет тип H4. Сделайте выводы о механизме адсорбции и нарисуйте строение адсорбционных слоев. Какие значения примет ζ-потенциал частиц в этой области концентраций ПАВ? Какова будет лиофильность поверхности частиц?
5. Рассчитайте энергию структурного отталкивания частиц диоксида кремния в водном растворе КС1 с концентрацией 0,001М. Размеры частиц составляют 100 и 1000 нм. Расстояния между частицами 2 и 5 нм. Константы уравнения U_c(H): $K=8*10^5$ Н/м^2, L=1нм. Сделайте и обоснуйте вывод о влиянии размера частиц на величину энергии структурного отталкивания.
6. Каким образом в суспензиях с микродисперсными частицами можно обеспечить их регулярную упаковку и высокую седиментационную устойчивость системы?
7. Каким образом из водных суспензий бентонитовой глины методом адсорбционного модифицирования можно получить частицы с олеофильной поверхностью (при pH>6 поверхностный потенциал алюмосиликатов имеет отрицательное значение)? Какие вещества и в каком количестве необходимо добавить в суспензию?
8. Адсорбционная составляющая расклинивающего давления ($U_{адс}$). Механизм эффекта экранирования. Анализ уравнения для расчета адсорбционной составляющей, физический смысл величин, входящих в уравнение. Соотношение диэлектрических проницаемостей дисперсной фазы и адсорбционных слоев, приводящее к ослаблению или усилению молекулярного притяжения.
9. Рассчитайте минимальный размер частиц, которые будут седиментировать в водной суспензии диоксида кремния (плотность $2,7*10^3$кг/м^3) с объемной концентрацией 50% и пределом текучести $P_т$=100 Н/м^2.
10. Каким образом в водных суспензиях графита методом адсорбционного модифицирования можно гидрофилизовать поверхность частиц и создать на ней положительный поверхностный заряд? Какие вещества и в каком количестве необходимо добавить в суспензию?
11. Рассчитайте энергию структурного отталкивания частиц бентонитовойглины в водном растворе КС1 с концентрацией 0,001М. Размеры частиц составляют 100 и1000 нм. Расстояния между частицами 2 и 5 нм. Константы уравнения U_c(H): $K=9*10^5$Н/м^2, L=1.5нм Сделайте и обоснуйте вывод о влиянии размера частиц навеличину энергии структурного отталкивания.
12. Водные суспензии полярных наполнителей (ионостабилизированные дисперсные системы). Способы регулирования процессов структурообразования и реологического поведения водных суспензий полярных частиц. Влияние pH, понятие литейного интервала суспензий. Электролиты-зарядчики.
13. Полимеры, специфика строения макромолекул. Специфика адсорбции макромолекул, строение адсорбционных слоев.
14. Адсорбционная составляющая расклинивающего давления ($U_{адс}$). Эффект защиты расстоянием. Какое строение должны иметь адсорбционные слои для обеспечения высокой агрегативной устойчивости системы?
15. Водные суспензии неполярных наполнителей. Требования предъявляемые к строению адсорбционных слоев. Выбор ПАВ-модификаторов поверхности. Использование смесей НПАВ с различным числом оксиэтиленовых групп для создания плотных адсорбционных слоев большой толщины. Использование смесей НПАВ и ИПАВ. Примеры.
16. Экспериментальное определение преимущественной ориентации макромолекул в адсорбционных слоях (уравнение Перкеля-Алмана).

17. Рассчитайте энергию структурного отталкивания частиц графита и диоксида кремнияв водном растворе КС1 с концентрацией 0,001М. Размеры частиц 500 нм. Расстояние между частицами 5 нм. Константы уравнения U_c(Н) для графита К=-3*10^5Н/$м^2$, L=5нм, для диоксида кремния К=8*10^5Н/$м^2$, L=1нм. Сделайте и обоснуйте вывод о влиянии природы частиц на величину и знак энергии их структурного взаимодействия. Нарисуйте схему строения структурных слоев воды на поверхности полярных и неполярных частиц.
18. Суспензии полярных частиц в неполярных дисперсионных средах. Закономерности адсорбции ПАВ из неполярных сред. Выбор ПАВ в зависимости от природы активных центров на поверхности частиц наполнителя. Использование смесей ПАВ с различными длинами углеводородных радикалов для создания плотных адсорбционных слоев большой толщины. Предварительная олеофилизация поверхности наполнителей.
19. Специфика адсорбции полиэлектролитов на заряженных поверхностях. Строение адсорбционных слоев при разноименных и одноименных знаках заряда межфазной поверхности и полиионов
20. Как должны соотноситься диэлектрические проницаемости частиц, адсорбционных слоев и дисперсионной среды для уменьшения или увеличения энергии молекулярного притяжения частиц?
21. Эмульсии масло-вода. Требования, предъявляемые к строению адсорбционных слоев, для обеспечения высокой агрегативной устойчивости эмульсий. Выбор ПАВ-эмульгаторов. Использование смесей НПАВ с различным числом оксиэтиленовых групп для создания плотных адсорбционных слоев большой толщины. Использование смесей НПАВ и ИПАВ. Примеры
22. Мостичнаяполиэлектролитнаяфлокуляция, механизм,примеры применения.
23. Стерическая составляющая расклинивающего давления ($U_{ст}$). Механизм стабилизирующего действия адсорбционных слоев ПАВ и ВМС. Анализ уравнения Фишера для расчета ($U_{ст}$). Физический смысл величин, входящих в уравнение. Вкаких случаях A_2>0, A_2<0, A_2=0, как при этом происходит взаимодействие адсорбционных слоев?
24. Эмульсии вода-масло. Закономерности адсорбции ПАВ из неполярных сред. Выбор ПАВ-эмульгаторов. Использование смесей ПАВ с высокими и низкими числами ГЛБ.
25. Специфика адсорбции полиамфолитов (белков) на заряженных поверхностях. Влияние pH дисперсионной среды
26. Механизм вытеснительной стабилизации дисперсных систем.
27. Суспензии с высоковязкими дисперсионными средами. Влияние вязкости среды на эффективность разрушения агрегатов частиц при получении высококонцентрированных суспензий. Возможные технологические приемы. Предварительное дезагрегирование и адсорбционное модифицирование поверхности частиц наполнителей (на примере технологии зубных паст).
28. Экспериментально определенная константа α в уравнении ПеркеляАлмана$A_{мах}$= $КМ^{\alpha}$ [г/$м^2$] для адсорбции полиакриловой кислоты на диоксиде кремния при pH>7 равна 1. 2. 2. Сделайте предположение о строении адсорбционных слоев.
29. Какой полимер надо добавить вводную суспензию частиц диоксида кремния (частицы заряжены отрицательно), чтобы обеспечить стерическую или вытеснительную стабилизацию?
30. Влияние концентрации дисперсной фазы на реологическое поведение дисперсных систем со структурами типа КС-2. Понятия о первой и второй критических концентрациях структурообразования (ККС-1, ККС-2). Причины перехода обратимой реологической дилатансии в необратимую рейнольдсовскую при φ>ККС-2.
31. Изоэлектрическая точка (ИЭТ) полиамфолитов. Методы ее определения.
32. Бронированные эмульсии. Условия формирования и разрушения бронированных эмульсий.

33. Классификация наполнителей по размерам частиц, методы получения. Экспериментальные методы определения размеров частиц и удельной поверхности.
34. Условия возникновения пространственных структур типа КС-1. Уравнение для критического размера частиц, при котором возможно возникновениепространственных структур типа КС-1. Порядок величин размеров частиц. Специфика реологического поведения систем со структурами типа КС-1. Кривые течения и эффективной вязкости для систем со структурами КС-1.

Структура и примеры билетов для зачета с оценкой

Вид контроля из УП по дисциплине «Основы коллоидной химии высокомолекулярных соединений и концентрированных дисперсных систем в химической технологии биоматериалов» проводится в конце 6семестра и включает контрольные вопросы по всемуразделу учебной программы дисциплины. Билет зачета с оценкойсостоит из3вопросов, относящихся ко всемуразделу. Ответы на вопросы зачета с оценкой из максимальной оценки 40 баллов оцениваются следующим образом: максимальное количество баллов за первый вопрос – 15 баллов, второй –15 баллов, третийвопрос – 10 баллов.

Общая оценка складывается путем суммирования оценок за контрольные работы (максимум 30 баллов), защиту реферата (максимум 30 баллов) и ответ на зачете с оценкой(максимум 40 баллов). Максимальная оценка зачета – 100 баллов. По рейтинговой системе, принятой в РХТУ в 2019 году, 50-69 баллов – удовлетворительно, 70-84 – хорошо, 85-100 – отлично.

Пример билета для зачета:

<table>
<tr><td rowspan="4">«Утверждаю»
Зав.кафедрой
биоматериалов

_____</td><td>Министерство науки и высшего образования РФ</td></tr>
<tr><td>Российский химико-технологический университет
имени Д.И. Менделеева</td></tr>
<tr><td>Кафедра биоматериалов</td></tr>
<tr><td>18.03.01 Химическая технология
Профиль «Химическая технология биоматериалов»
Дисциплина «Основы коллоидной химии высокомолекулярных соединений и концентрированных дисперсных систем в химической технологии биоматериалов»</td></tr>
<tr><td colspan="2">Билет № 1
1. Пигменты, классификация, оптимальные размеры частиц. Пигментные пасты.
2. Как будут соотноситься энергии молекулярного притяжения частиц графита и диоксида кремния одинакового размера в вакууме, воде и декане? Обоснуйте ответ.
3. Тиксотропия. Механизмы проявления. Кривые течения и эффективной вязкости. Причины появления гистерезиса эффективной вязкости в цикле нагрузка-разгрузка.

Оценка заданий:
<table>
<tr><td>№ задания</td><td>1</td><td>2</td><td>3</td><td>Σ</td></tr>
<tr><td>Оценка, балл</td><td>15</td><td>15</td><td>10</td><td>40</td></tr>
</table></td></tr>
</table>

9.1 Рекомендуемая литература

А. Основная литература

8. Дж. Израелашвили. Межмолекулярные и поверхностные силы. М.: Научный мир. – 2011. – 426 с.
9. Русанов А.И., Щёкин А.К. Мицеллообразование в растворах поверхностно-активных веществ. С-Пт, Лань. – 2016. – 612 с.
10. Фролов Ю.Г. Курс коллоидной химии: поверхностные явления и дисперсные системы. М.; Альянс, 2004, 465 с.
11. Назаров В.В. Коллоидная химия М.; ДеЛи плюс, 2015, 250 с.

Б. Дополнительная литература

8. К. Холмберг, Б.Йёнссон, Б.Кронберг, Б.Линдман. Поверхностно-активные вещества и полимеры в водных растворах. М., БИНОМ. 2007. 528 с.
9. Практикум и задачник по коллоидной химии. Под ред. В.В. Назарова и А.С. Гродского. М.; ИКЦ «Академкнига», 2007, 372 с.
10. Тагер А.А. Физико-химия полимеров. 4-е изд., перераб. и доп. Под ред. А. А. Аскадского М.: Научный мир, 2007. 573с.
11. Малкин А.Я. Реология. Концепции, методы, приложения. М.; Профессия, 2007, 500 с.
12. Непер А. Стабилизация коллоидных дисперсий полимерами; Мир. 1986, 488с.

9.2 Рекомендуемые источники научно-технической информации

Научно-технические журналы:

- Реферативный журнал «Химия» (РЖХ);
- «Коллоидный журнал»;
- «Журнал общей и неорганической химии»;
- «Физико-химия поверхности»;
- «Кристаллография»;
- «Перспективные материалы»;
- «Успехи химии»;
- «Химико-фармацевтический журнал»;
- «Бутлеровские сообщения»;
- «Неорганические материалы»;
- «Химическая промышленность сегодня»;
- «Журнал органической химии».

Политематические базы данных (БД):

- США: CAPLUS; COMPENDEX;
- Великобритания: INSPEC;
- Франция: PASCAL.

Полнотекстовые информационные ресурсы:
Издательство ELSEVIER на платформе ScienceDirect.

Доступ к коллекциям **«CHEMISTRY»** и **«CHEMICALENGINEERING»** (152 журнала) с 2002 г. Доступ по IP-адресам РХТУ.Адресдляработы: http://www.sciencedirect.com.

Издательство**American Chemical Society (ACS)**

Издает самые цитируемые химические журналы, по данным **ISI JournalScitationReports**.Жрналы по основным разделам химии и смежным областям знаний, включая химию широкого профиля, медицинскую химию, физическую химию, органическую химию, а также биохимию, биотехнологию и т.д.Доступ по IP-адресам РХТУ.Адрес для работы: http://pubs.acs.org.

Издательство **Taylor&Francis**

Блее 1300 журналов по всем областям знаний, в том числе более 300 по техническим и естественным наукам. Охват с 1997 года по настоящее время.Доступ по IP-адресам РХТУ.Адрес для работы: http://www.informaworld.com.

Международная издательская компания **NaturePublishingGroup (NPG)**Дступ к журналам:

- «Nature» - с 1997 г. — наиболее прославленное научное издание широкого профиля, обладающее к тому же самым высоким индексом цитирования;
- «NatureMaterials» - с 2002 г.
- «NatureNanotechnology» - с 2006 г.
- "NatureChemistry" - с 2010 г.

Доступ по IP-адресам РХТУ.Адрес для работы: http://www.nature.com.

American Institute of Physics (AIP)

Тематические рубрики изданий включают основные разделы физики и смежных областей знаний - оптику, акустику, ядерную и математическую физику, физику жидкости и газа, техническую механику, вычислительную технику и т.д.

На сайте размещены журналы нескольких издательств (поиск можно проводить по всем ресурсам), однако для полнотекстового доступа открыты только журналы Американского института физики.

Открыты все архивы. Глубина архива варьируется от издания к изданию.

Доступ по IP-адресам РХТУ.

Адрес для работы: http://scitation.aip.org.

Издательство **Wiley-Blackwell**

Предоставляет доступ к более чем 1300 журналам.

Ресурс охватывает широкий спектр тематических направлений по всем областям знаний, в том числе известные журналы по химии, материаловедению, керамике, полимерам, взрывчатым веществам, экономике и бизнесу, медицине, гуманитарным и социальным наукам.

Глубина архива (в основном) с 1996 года.Доступ по IP-адресам РХТУ.Адрес для работы: http://www3.interscience.wiley.com.

Издательство **SPRINGER**

Доступ к электронным архивам журналов и электронным книгам. Жрналы по всем областям знаний. Адрес для работы: **http://www.springerlink.com.** Доступ по IP-адресам РХТУ.

Журнал **SCIENCE**

Один из ведущих мультидисциплинарных научных журналов, публикуется Американской ассоциацией по развитию науки (AAAS), содержит обзоры новейших разработок в естественных и прикладных науках, освещает новости научного мира и комментирует их.

Охват — с 1997 г. по настоящее время.

Доступ по IP-адресам РХТУ.

Адрес для работы: http://www.science.com

TheRoyalSocietyofChemistry

Полные тексты статей журналов Королевского химического общества (Великобритания) и базы данных.Доступ по IP-адресам РХТУ. Адрес: http://www.rsc.org/Publishing/Journals/Index.asp

Российская научная электронная библиотека (http://www.elibrary.ru)
Электронные версии журналов российских и зарубежных научных издательств.Доступ по IP-адресам РХТУ.

9.3Средства обеспечения освоения дисциплины

Для реализации учебной программы используются следующие средства обеспечения освоения дисциплины:

- компьютерные презентации интерактивных лекций;
- банк домашних заданий для текущего контроля освоения дисциплины;
- банк заданий для итогового контроля освоения дисциплины.

Для освоения дисциплины используются следующие нормативные и нормативно-методические документы:

– Федеральный закон Российской Федерации от 29.12.2012 № 273-ФЗ «Об образовании в Российской Федерации» [Электронный ресурс] – Режим доступа: http://pravo.gov.ru/proxy/ips/?docbody=&nd=102162745&intelsearch=273-%D4%C7 (дата обращения02.03.2020).

– Федеральные государственные образовательные стандарты высшего образования // Координационный совет учебно-методических объединений и научно-методических советов высшей школы. Портал Федеральных образовательных стандартов высшего образования [Электронный ресурс] – Режим доступа: http://fgosvo.ru/fgosvo/92/91/4 (дата обращения: 02.03.2020).

– Приказ Министерства образования и науки РФ от 23.08.2017 № 816 «Об утверждении Порядка применения организациями, осуществляющими образовательную деятельность, электронного обучения, дистанционных образовательных технологий при реализации образовательных программ» [Электронный ресурс]. Режим доступа: http://pravo.gov.ru/proxy/ips/?docbody=&nd=102447332&intelsearch=816+%EF%F0%E8%EA%E0%E7 (дата обращения: 02.03.2020).

При освоении дисциплины студенты должны использовать информационные и информационно-образовательные ресурсы следующих порталов и сайтов:

– Система федеральных образовательных порталов. Система открытого образования. Консалтинговый центр ИОС ОО РФ [Электронный ресурс] – Режим доступа: http://www.openedu.ru (дата обращения: 02.03.2020).

– Информационно-коммуникационные технологии в образовании. Система федеральных образовательных порталов [Электронный ресурс] – Режим доступа: http://ict.edu.ru/ (дата обращения: 02.03.2020).

– Информационная система «Единое окно доступа к образовательным ресурсам». URL: http://window.edu.ru/ (дата обращения: 02.03.2020).

– ФЭПО: соответствие требованиям ФГОС [Электронный ресурс] – Режим доступа: http://fepo.i-exam.ru/ (дата обращения: 02.03.2020).

10 МЕТОДИЧЕСКИЕ УКАЗАНИЯ ДЛЯ ОБУЧАЮЩИХСЯ

10.1. Для студентов, обучающихся без использования дистанционных образовательных технологий

Методические рекомендации по организации учебной работы обучающегося в бакалавриате, направлены на повышение ритмичности и эффективности его аудиторной и самостоятельной работы по курсу.

Учебный курс «Основы коллоидной химии высокомолекулярных соединений и концентрированных дисперсных систем в химической технологии биоматериалов» включает 2 раздела, каждый из которых имеет определенную логическую завершенность. При изучении материала каждого раздела рекомендуется регулярное повторение законспектированного лекционного материала, а также дополнение его сведениями из литературных источников, представленных в учебной программе. При работе с указанными источниками рекомендуется составлять краткий конспект с обязательнымфиксированием библиографических данных источника.

Учебная программа дисциплины предусматривает подготовку и написание реферата по тематике курса в 5 и 6 семестре обучения. Эти работы выполняются в часы, выделенные учебным планом на самостоятельную работу.

Целью выполнения подготовки реферата является закрепление полученных знаний по дисциплине, расширение эрудиции и кругозора студента в области современных технологий разработок и производства лекарственных средств, развитие его творческого потенциала и самостоятельного мышления.

В задачи подготовки реферата входит приобретение навыков работы с информационными ресурсами, получение опыта изложения, обработки, анализа результатов исследования, формулирования выводов по работе, знакомство с правилами оформления научных рефератов.

Реферат выполняется в форме самостоятельного исследования по индивидуальной тематике.

При выполнении указанных видов самостоятельной работы студент должен руководствоваться следующими основными принципами:

1 – сочетание в работе, с одной стороны, общепризнанных теоретических и практических положений и сведений, с другой, – результатов новейших разработок в области технологии лекарственных средств;

2 – творческий аналитический подход к собранным материалам, исключающий их простое перечисление и изложение.

Выполнение работ в первую очередь ориентировано на самостоятельную работу студента с информационными ресурсами – учебной, научно-технической, справочной и патентной литературой, ресурсами Интернета, базами данных. Доступ к указанным ресурсам обеспечивается фондами научно-технической библиотеки вуза и городских научно-технических библиотек, электронными библиотеками и поисковыми системами Интернета. При оформлении реферата следует ориентироваться на требования ГОСТ 7.32-2001 «Отчет о научно-исследовательской работе. Структура и правила оформления».

Содержание и оформление работ оценивается в соответствии с принятой в университете рейтинговой системой оценки знаний.

В 5 семестре максимальная оценка контрольных работ № 1 – 10 баллов; № 2 - 10 баллов;№ 3 - 10 баллов; подготовка реферата – 20 баллов и защита реферата – 10 баллов. Максимальная оценка текущей работы в 5 семестре составляет 60 баллов.

В 6 семестре максимальная оценка контрольных работ № 1 – 15 баллов; № 2 - 15 баллов;подготовка реферата – 20 баллов и защита реферата – 10 баллов. Максимальная оценка текущей работы в 6 семестре составляет 60 баллов.

В соответствии с учебным планом изучение материала дисциплины заканчивается контролем его освоения в форме зачета в 5 семестре (раздел 1) и зачета с оценкой в 6 семестре (раздел 2) (максимальная оценка за зачет в 5 и в 6 семестрах – 40 баллов).

10.2. Для студентов, обучающихся с использованием дистанционных образовательных технологий

При использовании электронного обучения и дистанционных образовательных технологий занятия полностью или частично проводятся в режиме онлайн. Объем дисциплины и распределение нагрузки по видам работ соответствует п. 4.1. Распределение баллов соответствует п. 10.1 либо может быть изменено в соответствии с решением кафедры, в случае перехода на ЭО и ДОТ в процессе обучения. Решение кафедры об используемых технологиях и системе оценивания достижений обучающихся принимается с учетом мнения ведущего преподавателя и доводится до обучающихся.

11 МЕТОДИЧЕСКИЕ УКАЗАНИЯ ДЛЯ ПРЕПОДАВАТЕЛЕЙ

11.1. Для преподавателей, реализующих образовательные программы без использования дистанционных образовательных технологий

Дисциплина «Основы коллоидной химии высокомолекулярных соединений и концентрированных дисперсных систем в химической технологии биоматериалов» изучается в 5 и 6 семестрах бакалавриата.

При подготовке и проведении занятий преподаватель должен учитывать, что студенты, обучающиеся в бакалавриате, имеют определенную подготовку по специальным дисциплинам профиля, полученную ими ранее, а также некоторый опыт восприятия и конспектирования изучаемого материала. В связи с этим материал курса должен быть ориентирован на современную трактовку изучаемых вопросов, отличаться широтой и глубиной их проработки. Необходимо обращать внимание студентов на обоснование круга рассматриваемых вопросов, формулировки главных положений и определений, практические выводы из теоретических положений. На занятиях должна прослеживаться связь рассматриваемых вопросов с ранее изученным материалом.

Основной задачей преподавателя, ведущего занятия по дисциплине «Основы коллоидной химии высокомолекулярных соединений и концентрированных дисперсных систем в химической технологии биоматериалов», является формирование у студентов широкого кругозора и эрудиции в областиколлоидной химии высокомолекулярных соединений и концентрированных дисперсных систем применяемых в биомедицине и фармацевтике. При проведении занятий желательно обращаться к опыту ведущих зарубежных фирм и отечественных предприятий, использовать их научно-информационные и рекламные материалы, проводить сравнительный анализ результатов инноваций на разных предприятиях отрасли.

Необходимой компонентой лекционных и практических занятий по курсу является широкое использование иллюстративного материала, в том числе с применением компьютерной техники.Иллюстративный материал включает презентации по разделам курса, выполненные с использованием различных программных продуктов (например, PowerPoint в составе пакетаMicrosoftOffice). Для демонстрации иллюстративного материала рекомендуется использование мультимедиа.

При проведении занятий преподаватель может рекомендовать студентам дополнительную литературу по тематике занятия. Желательно стимулировать студентов к самостоятельной работе с литературными источниками, задавая вопросы и организуя их обсуждение в аудитории.

11.2. Для преподавателей, реализующих образовательные программы с использованием дистанционных образовательных технологий

При использовании электронного обучения и дистанционных образовательных технологий занятия полностью или частично проводятся в режиме онлайн. Объем дисциплины и распределение нагрузки по видам работ соответствует п. 4.1. Распределение баллов соответствует п. 10.1 либо может быть изменено в соответствии с решением кафедры, в случае перехода на ЭО и ДОТ в процессе обучения. Решение

кафедры об используемых технологиях и системе оценивания достижений обучающихся принимается с учетом мнения ведущего преподавателя и доводится до обучающихся.

Реализация ЭО и ДОТ предполагает использование следующих видов и учебной деятельности: онлайн консультации, практические занятия, видео-лекции; лабораторные работы, проводимые полностью или частично с применением ЭО и ДОТ; текущий контроль в режиме тестирования и проверки домашних заданий; онлайн консультации по курсовому проектированию; самостоятельная работа и т.д. – ***в зависимости от РПД.***

При реализации РПД в зависимости от конкретной ситуации ЭО и ДОТ могут быть применены в следующем виде (***выбрать в зависимости от РПД***):

- объем часов контактной работы обучающихся с преподавателем не сокращается) и электронные образовательные ресурсы (ЭОР) методически обеспечивают самостоятельную работу обучающихся в объеме, предусмотренном рабочей программой данной дисциплины. При этом в случае необходимости занятия проводятся в режиме онлайн;
- смешанные формы обучения, сочетающие в себе аудиторные занятия (при возможности перевода части контактных часов работы обучающихся с преподавателем в электронную информационно-образовательную среду без потери содержания учебной дисциплины) и ЭОР (часть учебного материала (например, лекции) может быть заменена ЭОР);
- учебные курсы, интегрированные в LMSMoodle, контактные часы по которым могут быть исключены, изучаются обучающимися самостоятельно при минимальном участии преподавателя (консультации в режиме форума или в режиме вебинара).

12 ПЕРЕЧЕНЬ ИНФОРМАЦИОННЫХ ТЕХНОЛОГИЙ, ИСПОЛЬЗУЕМЫХ В ОБРАЗОВАТЕЛЬНОМ ПРОЦЕССЕ

Информационную поддержку изучения дисциплины осуществляет Информационно-библиотечный центр (ИБЦ) РХТУ им. Д.И. Менделеева, который обеспечивает обучающихся основной учебной, учебно-методической и научной литературой, необходимой для организации образовательного процесса по дисциплине. Общий объём многоотраслевого фонда ИБЦ составляет 1 708 372экз.

Фонд ИБЦ располагает учебной, учебно-методической и научно-технической литературой в форме печатных и электронных изданий, а также включает официальные, справочно-библиографические, специализированные отечественные и зарубежные периодические и информационные издания. ИБЦ обеспечивает доступ к профессиональным базам данных, информационным, справочным и поисковым системам.

Каждый обучающийся обеспечен свободным доступом из любой точки, в которой имеется доступ к сети Интернет и к электронно-библиотечной системе (ЭБС) Университета, которая содержит различные издания по основным изучаемым дисциплинам и сформирована по согласованию с правообладателями учебной и учебно-методической литературы.

Для более полного и оперативного справочно-библиографического и информационного обслуживания в ИБЦ реализована технология Электронной доставки документов.

№	Электронный ресурс	Реквизиты договора (номер, дата заключения, срок действия), ссылка на сайт ЭБС, сумма договора, количество ключей	Характеристика библиотечного фонда, доступ к которому предоставляется договором

1.	Электронно-библиотечная система (ЭБС) «ЛАНЬ»	Принадлежность - сторонняя Реквизиты договора - ООО «Издательство «Лань», договор № 33.03-Р-2.0-1775/2-10 от 26.09.2019г. Сумма договора – 642 083-68 Срок действия с «26» сентября 2019г. по «25» сентября 2020г. Ссылка на сайт ЭБС – http://e.lanbook.com Количество ключей - доступ для зарегистрированных пользователей РХТУ с любого компьютера. Дополнительный Договор № 33.03-Р-3.1-2217/2020 от 02.03.2020 г. Сумма договора- 30 994-52 Срок действия с «02» марта 2020 г. по «25» сентября 2020 г. Ссылка на сайт ЭБС – http://e.lanbook.com Количество ключей - доступ для зарегистрированных пользователей РХТУ с любого компьютера.	Коллекции: «Химия» - изд-ва НОТ, «Химия» - изд-ва Лаборатория знаний, «Химия» - изд-ва «ЛАНЬ», «Химия»-КНИТУ(Казанский национальный исследовательский технологический университет), «Химия» - изд-ва ФИЗМАТЛИТ», «Информатика» - изд-ва «ЛАНЬ», «Информатика»-Национальный Открытый Университет «ИНТУИТ», «Инженерно-технические науки"-изд-ва «ЛАНЬ», «Теоретическая механика»-изд-ва «ЛАНЬ», Экономика и менеджмент»- изд-ва Дашков и К., а также отдельные издания в соответствии с Договором.
2.	Электронно - библиотечная система ИБЦ РХТУ им. Д.И.Менделеева (на базе АИБС «Ирбис»)	Принадлежность – собственная РХТУ. Ссылка на сайт ЭБС – http://lib.muctr.ru/ Доступ для пользователей РХТУ с любого компьютера.	Электронные версии учебных и научных изданий авторов РХТУ по всем ООП.
3.	Информационно-справочная	Принадлежность сторонняя.	Электронная библиотека нормативно-технических

	система «ТЕХЭКСПЕРТ» «Нормы, правила, стандарты России».	Реквизиты контракта – ООО «ИНФОРМПРОЕКТ», контракт № 189-2647А/2019 От 09.01.2020 г. Сумма договора – 601110-00 С «01» января.2020 г. по «31» декабря 2020 г. Ссылка на сайт ЭБС – http://reforma.kodeks.ru/reforma/ Количество ключей – 5 лицензий + локальный доступ с компьютеров ИБЦ.	изданий. Содержит более 40000 национальных стандартов и др. НТД
4.	Электронная библиотека диссертаций (ЭБД РГБ).	Принадлежность – сторонняя Реквизиты договора – ФГБУ РГБ, Договор № 33.03-Р-3.1-2173/2020 Сумма договора - 398 840-00 С «16» марта 2020 г. по «15 » марта 2021 г. Ссылка на сайт ЭБС – http://diss.rsl.ru/ Количество ключей – 10 лицензий + распечатка в ИБЦ.	В ЭБД доступны электронные версии диссертаций Российской Государственной библиотеки: с 1998 года – по специальностям: "Экономические науки", "Юридические науки", "Педагогические науки" и "Психологические науки"; с 2004 года - по всем специальностям, кроме медицины и фармации; с 2007 года - по всем специальностям, включая работы по медицине и фармации.
5.	БД ВИНИТИ РАН	Принадлежность сторонняя, Реквизиты договора- ВИНИТИ РАН Договор № 33.03-Р-3.1-2047/2019 от 25 февраля 2020 г. Сумма договора - 100 000-00 С «25 » февраля 2020 г. по «24 » февраля 2021 г. Ссылка на сайт- http://www.viniti.ru/ Количество ключей – локальный доступ для пользователей РХТУ в ИБЦ РХТУ.	Крупнейшая в России баз данных по естественным, точным и техническим наукам. Включает материалы РЖ (Реферативного журнала) ВИНИТИ с 1981 г. Общий объем БД - более 28 млн. документов

6.	Научно-электронная библиотека «eLibrary.ru».	Принадлежность – сторонняя Реквизиты договора – ООО Научная электронная библиотека, договор № 33.03-Р-3.1 2087/2019 Сумма договора – 1100017-00 С «01» января 2020 г. по «31» декабря 2020 г. Ссылка на сайт – http://elibrary.ru Количество ключей – доступ для пользователей РХТУ по ip-адресам неограничен.	Научная электронная библиотека eLIBRARY.RU - это крупнейший российский информационно-аналитический портал в области науки, технологии, медицины и образования, содержащий рефераты и полные тексты более 29 млн научных статей и публикаций, в том числе электронные версии более 5600 российских научно-технических журналов
7.	Справочно-правовая система «Консультант+»,	Принадлежность сторонняя- Договор № 174-247ЭА/2019 от 26.12.2019 г. Сумма договора - 927 029-80 С «01» января 2020 г. по «31» декабря 2020 г. Ссылка на сайт- http://www.consultant.ru/ Количество ключей – 50 пользовательских лицензий по ip-адресам.	Справочно-правовая система по законодательству Российской Федерации.

8	Справочно-правовая система “Гарант»	Принадлежность сторонняя Договор №166-235ЭА/2019 от 23.12.2019 г. Сумма договора - 603 949-84 С «01» января 2020 г. по «31» декабря 2020 г. Ссылка на сайт – http://www.garant.ru/ Количество ключей – 50 пользовательских лицензий по ip-адресам.	Гарант — справочно-правовая система по законодательству Российской Федерации.
9.	Электронно-библиотечная система издательства "ЮРАЙТ"	Принадлежность сторонняя-«Электронное издательство ЮРАЙТ» Договор № 33.03-Р-3.1-220/2020 от 16.03.2020 г. Сумма договора - 324 000-00 С «16» марта 2020 г. по «15» марта 2021 г. Ссылка на сайт – https://biblio-online.ru/ Количество ключей - доступ для зарегистрированных пользователей РХТУ с любого компьютера.	Электронная библиотека включает более 5000 наименований учебников и учебных пособий по всем отраслям знаний для всех уровней профессионального образования от ведущих научных школ с соблюдением требований новых ФГОСов.
10.	Электронно-библиотечная система «Консультант студента»	Принадлежность сторонняя-ООО «Политехресурс» Договор № 33.03-Р-3.1-218/2020 От «16» марта 2020 г. Сумма договора-36 500-00 С «17 » марта 2020 г. по « 16» марта 2021 г Ссылка на сайт – http://www.studentlibrary.ru Количество ключей - доступ для зарегистрированных пользователей РХТУ с любого	Комплект изданий, входящих в базу данных «Электронная библиотека технического ВУЗа».

		компьютера.	
11.	Электронно-библиотечная система «ZNANIUM.COM»	Принадлежность сторонняя-ООО «ЗНАНИУМ», Договор № 4309 эбс 33.03-Р-3.1-2215/2020 от «20» марта 2020 г. Сумма договора-30 000-00 С « 20» марта 2020 г. по «19 » марта 2021г Ссылка на сайт – https://znanium.com/ Количество ключей - доступ для зарегистрированных пользователей РХТУ с любого компьютера.	Коллекция изданий учебников и учебных пособий по различным отраслям знаний для всех уровней профессионального образования.
12.	Информационно-аналитическая система ScienceIndex	Принадлежность сторонняя-ООО «Научная электронная библиотека» Договор № SIO-364/19 33.03-Р-3.1-2103/2019 от «17»февраля 2020 г. Сумма договора-90 000-00 Срок действия с «17» февраля 2020 г. по «16» февраля 2021 г. Ссылка на сайт – http://elibrary.ru	Дистанционная поддержка публикационной активности преподавателей университета

		Количество ключей – локальный доступ для сотрудников ИБЦ	

13 МАТЕРИАЛЬНО-ТЕХНИЧЕСКОЕ ОБЕСПЕЧЕНИЕ ДИСЦИПЛИНЫ

В соответствии с учебным планом занятия по дисциплине «Фармакологически активные вещества и лекарственные формы в химической технологии биоматериалов» проводятся в форме лекций, практических занятий и самостоятельной работы студента.

13.1. Оборудование, необходимое в образовательном процессе

Лекционная учебная аудитория, оборудованная электронными средствами демонстрации (компьютер со средствами звуковоспроизведения, проектор, экран) и учебной мебелью; библиотека, имеющая рабочие компьютерные места для студентов, оснащённые компьютерами с доступом к базам данных и выходом в Интернет.

13.2. Учебно-наглядные пособия

Иллюстрации к разделам лекционного курса и практическим занятиям.

13.3. Компьютеры, информационно-телекоммуникационные сети, аппаратно-программные и аудиовизуальные средства

Персональные компьютеры, укомплектованные проигрывателями CD и DVD, принтерами и программными средствами; проекторы и экраны; цифровые камеры; копировальные аппараты; локальная сеть с выходом в Интернет.

13.4. Печатные и электронные образовательные и информационные ресурсы

Информационно-методические материалы: учебные пособия по дисциплине; раздаточный материал к разделам лекционного курса.

Электронные образовательные ресурсы: электронные презентации к разделам лекционного курса; учебно-методические разработки в электронном виде; справочные материалы в печатном и электронном виде; кафедральная библиотека электронных изданий и диссертационных работ, выполненных аспирантами и сотрудниками кафедры.

13.5. Перечень лицензионного программного обеспечения

№ п.п.	Наименование программного продукта	Реквизиты договора поставки	Количество лицензий	Срок окончания действия лицензии	Примечание
1.	Неисключительная лицензия на использование DesktopEducation ALNG LicSAPk OLVS E 1Y AcademicEditionEnterprise В составе: 7) В составе Microsoft Office Professional Plus 2019: • Word • Excel • Power Point • Outlook • OneNote • Access • Publisher • InfoPath 8) Microsoft Core CAL 9) Microsoft Windows Upgrade	Контракт № 28-35ЭА/2020 от 26.05.2020	657 комплектов. Соглашение MicrosoftOVS-ES № V6775907 Каждый комплект включает: 1) Лицензию на комплекс для создания презентаций, электронных текстов и таблиц, обработки баз данных MicrosoftOffice. 2) Лицензию для подключения пользователей к серверным системам Microsoft: • Exchange Server Standard, • Exchange Server Enterprise, • SharePoint Server, • Skype длябизнеса Server, • Windows MultiPoint Server Premium, • Windows Server Standard, • WindowsServerDataCenter 3) Лицензию на обновление операционной системы для рабочих станций Windows 10. Дополнительно на ВУЗ	12 месяцев (ежегодное продление подписки с правом перехода на обновлённую версию продукта)	Лицензия на ПО, принимающее участие в образовательных процессах.

№ п.п.	Наименование программного продукта	Реквизиты договора поставки	Количество лицензий	Срок окончания действия лицензии	Примечание
			предоставляется право на использование 1 (одной) лицензии средств разработки в рамках учебных компьютеров одного технического, естественнонаучного факультета (кафедры) и предоставления студентам для целей обучения AzureDevToolsforTeaching. Количество активаций неограниченно в рамках подразделения.		
2.	Неисключительная лицензия на использование Учебный Комплект Компас-3D v18 на 50 мест. Проектирование и конструирование в машиностроении, лицензия.	**Контракт № 28-35ЭА/2020 от 26.05.2020**	2 лицензии на учебный комплект программного обеспечения для проектирования и конструирования в машиностроении, рассчитанные на активацию на 50 мест каждая.	бессрочно	Лицензия на ПО, принимающее участие в образовательных процессах
3.	Неисключительная лицензия на использование SOLIDWORKS EDU Edition 2019-2020 Network - 200 Users	**Контракт № 28-35ЭА/2020 от 26.05.2020**	1 (одна) сетевая лицензия на 200 пользователей	бессрочно	Лицензия на ПО, принимающее участие в образовательных процессах

№ п.п.	Наименование программного продукта	Реквизиты договора поставки	Количество лицензий	Срок окончания действия лицензии	Примечание
4.	Неисключительнаялицензиянаиспользование WINHOME 10 Russian OLV NL Each AcademicEdition Legalization GetGenuine Legalization	Контракт № 28-35ЭА/2020 от 26.05.2020	150 лицензий. Соглашение MicrosoftOLV № V6159937	бессрочно	Лицензия на операционную систему MicrosoftWindows 10. ПО не принимающее прямого участия в образовательных процессах.
5.	НеисключительнаялицензиянаиспользованиеSysCtrDatactrCore ALNG LicSAPk OLVS 16License E 1Y AcademicEdition Additional Product CoreLic Предоставляет право на использование продуктов Microsoft: ConfigurationManager Data Protection Manager Endpoint Protection Operations Manager Orchestrator Service Manager Virtual Machine Manager	Контракт № 28-35ЭА/2020 от 26.05.2020	1 (один) комплект, включающий 16 (шестнадцать) лицензий для активации на 16 (шестнадцати) физических процессорных ядрах. Соглашение MicrosoftOVS-ES № V6775907	12 месяцев (ежегодное продление подписки с правом перехода на обновлённую версию продукта)	Лицензия на ПО, не принимающее прямого участия в образовательных процессах (инфраструктурное/вспомогательное ПО).
6.	Неисключительная	Контракт № 28-	657 лицензий для	12 месяцев	Лицензия на ПО, не

№ п.п.	Наименование программного продукта	Реквизиты договора поставки	Количество лицензий	Срок окончания действия лицензии	Примечание
	лицензия на использование O365ProPlusOpenFclty ShrdSvr ALNG SubsVL OLV E 1Mth Acdmc AP AddOntoOPP Приложения в составе подписки: Outlook OneDrive Word Excel PowerPoint Microsoft Teams	35ЭА/2020 от 26.05.2020	профессорско-преподавательского состава ВУЗа. Соглашение MicrosoftOVS-ES № V6775907	(ежегодное продление подписки с правом перехода на обновлённую версию продукта)	принимающее прямого участия в образовательных процессах (инфраструктурное/вспомогательное ПО)
7.	Неисключительная лицензия на использование O365ProPlusOpenStudents ShrdSvr ALNG SubsVL OLV NL 1Mth AcdmcStdntSTUUseBnft Приложения в составе подписки: Outlook OneDrive Word Excel	Контракт № 28-35ЭА/2020 от 26.05.2020	26280 лицензий для студентов ВУЗа. Соглашение MicrosoftOVS-ES № V6775907	12 месяцев (ежегодное продление подписки с правом перехода на обновлённую версию продукта)	Лицензия на ПО, не принимающее прямого участия в образовательных процессах (инфраструктурное/вспомогательное ПО)

№ п.п.	Наименование программного продукта	Реквизиты договора поставки	Количество лицензий	Срок окончания действия лицензии	Примечание
	PowerPoint Microsoft Teams				
8.	Неисключительная лицензия на использование KasperskyEndpointSecurity для бизнеса – Стандартный RussianEdition. 1500-2499 Node 1 yearEducationalLicense По для защиты информации (антивирусное ПО) для физического оборудования (конечных точек)	Контракт № 28-35ЭА/2020 от 26.05.2020	1600 лицензий для активации на рабочих станциях и серверах	12 месяцев (ежегодное продление подписки с правом перехода на обновлённую версию продукта)	Лицензия на ПО, не принимающее прямого участия в образовательных процессах (инфраструктурное/вспомогательное ПО)
9.	Неисключительная лицензия на использование KasperskySecurity для виртуальных и облачных сред, ServerRussianEdition. 20-24 VirtualServer 1 yearEducationalLicense По для защиты информации	**Контракт № 28-35ЭА/2020 от 26.05.2020**	20 лицензий для виртуальных и облачных сред	12 месяцев (ежегодное продление подписки с правом перехода на обновлённую версию продукта)	Лицензия на ПО, не принимающее прямого участия в образовательных процессах (инфраструктурное/вспомогательное ПО)

№ п.п.	Наименование программного продукта	Реквизиты договора поставки	Количество лицензий	Срок окончания действия лицензии	Примечание
	(антивирусное ПО) для виртуальных и облачных сред				
10.	Неисключительная лицензия на использование KasperskySecurity для почтовых серверов RussianEdition. 1500-2499 MailAddress 1 yearEducationalLicense По для защиты информации (антивирусное ПО) для почтовых серверов	**Контракт № 28-35ЭА/2020 от 26.05.2020**	2000 лицензий для почтовых серверов	12 месяцев (ежегодное продление подписки с правом перехода на обновлённую версию продукта)	Лицензия на ПО, не принимающее прямого участия в образовательных процессах (инфраструктурное/вспомогательное ПО)

14 ТРЕБОВАНИЯ К ОЦЕНКЕ КАЧЕСТВА ОСВОЕНИЯ ПРОГРАММЫ

Наименование модулей	**Основные показатели оценки**	**Формы и методы контроля и оценки**
Раздел 1. Коллоидная химия высокомолекулярных соединений	*Знает*: - основные достижения современной коллоидной химии и основные направления ее развития; основные направления решения проблем, связанных с устойчивостью дисперсных систем, перспективы использования ПАВ в научных исследованиях и в химической технологии; - основы технологии дисперсных систем, способы применения ПАВ в научных исследованиях и в современных химических технологиях; основные способы получения и разрушения дисперсных систем; основные достижения коллоидной химии и перспективы ее развития; - современную классификацию полимерных материалов и основные методы их синтеза; количественные характеристики термодинамического качества растворителей; методы фракционирования полидисперсных полимеров; - современные методы оценки молекулярных масс полимеров и термодинамического качества растворителей; классификацию водорастворимых полимеров, области их применения. *Умеет:* - продемонстрировать связь основных закономерностей коллоидной химии с объектами и явлениями, изучаемыми в своей научной работе; - анализировать и критически оценивать современные научные достижения в области своих научных исследований; - предложить способы повышения эффективности химических процессов на основе использования достижений современной коллоидной химии; - осуществлять подбор растворителей для получения растворов полимеров и их разделения на фракции с узким молекулярно-массовым распределением; - осуществлять выбор водорастворимых полимеров для получения биомедицинскихи фармацевтических средств с заданным комплексом потребительских свойств.	Оценка за контрольные работы, оценка за реферат, оценка за зачет.

	Владеет: - базовой терминологией, относящейся к теоретическому описанию основных перспективных направлений развития коллоидной химии; - методологией современных научных исследований, критической оценкой полученных результатов, творческим анализом возникающих новых проблем в области коллоидной химии и химической технологии; - методологией современных научных исследований, критической оценкой полученных результатов, творческим анализом возникающих новых проблем в области использования полимеров в технологии биомедицинских и фармацевтических средств; - методологией современных научных исследований, критической оценкой полученных результатов, творческим анализом возникающих новых проблем в области использования полимеров в технологии биомедицинских и фармацевтических средств.	
Раздел 2. Концентрированные дисперсные системы	*Знает*: - основные типы и рекомендуемые размеры частиц дисперсных наполнителей, используемых в биомедицине и фармацевтике; - специфику формирования адсорбционных слоев в зависимости от природы и концентрации ПАВ и ВМС; - природу основных составляющих расклинивающего давления, действующих между частицами в дисперсных системах; - возможные типы структур и их влияние на реологическое поведение дисперсных систем; - влияние дисперсности, полидисперсности, формы частиц, мозаичности их поверхности на структурообразование в дисперсных системах, агрегативную и седиментационную устойчивость; - методы оценки агрегативной устойчивости лиозолей, суспензий, эмульсий; - коллоидно-химические основы получения дисперсных систем с заданным комплексом свойств. *Умеет:* - использовать ПАВ и ВМС для создания адсорбционных слоев заданной архитектуры при решении различных технологических задач; - регулировать взаимодействия между дисперсными частицами в дисперсных системах; - создавать в дисперсных системах структуры различного типа, обеспечивающие необходимые потребительские свойства готовых изделий	Оценка за контрольные работы, оценка за реферат, оценка за зачет с оценкой.

	- получать дисперсные системы с заданным комплексом свойств. *Владеет*: - базовой терминологией, относящейся к теоретическому описанию основных перспективных направлений развития коллоидной химии; - основными методами коллоидной химии при разработке составов различного назначения; - методологией исследования таких дисперсных систем как золи, гели, эмульсии и суспензии.	

15 ОСОБЕННОСТИ ОРГАНИЗАЦИИ ОБРАЗОВАТЕЛЬНОГО ПРОЦЕССА ДЛЯ ИНВАЛИДОВ И ЛИЦ С ОГРАНИЧЕННЫМИ ВОЗМОЖНОСТЯМИ ЗДОРОВЬЯ

Обучение инвалидов и лиц с ограниченными возможностями здоровья осуществляется в соответствии с:

- Порядком организации и осуществления образовательной деятельности по образовательным программам – программам бакалавриата, программам специалитета, программам магистратуры (Приказ Минобрнауки РФ от 05.04.2017 № 301);

− Положением о порядке организации и осуществления образовательной деятельности по образовательным программам высшего образования – программамбакалавриата, программамспециалитета, программам магистратуры в РХТУ им. Д.И. Менделеева, принятым решением Ученого совета РХТУ им. Д.И. Менделеева от 30.10.2019, протокол № 3, введенным в действие приказом ректора РХТУ им. Д.И. Менделеева от 14.11.2019 № 646А;

- Методическими рекомендациями по организации образовательного процесса для обучения инвалидов и лиц с ограниченными возможностями здоровья в образовательных организациях высшего образования, в том числе оснащённости образовательного процесса (утверждены заместителем Министра образования и науки РФ А. А. Климовым от 08.04.2014 № АК-44/05вн).

Аннотация рабочей программы дисциплины «Математические методы в химии биоматериалов» (Б1.В.ДВ.05.01)

1. Целью дисциплины «Математические методы в химии биоматериалов» является формирование у бакалавров целостного представления о математических методах, используемых в химии биоматериалов.

5. В результате изучения дисциплины обучающийся по программе бакалавриата должен:

Обладать следующими *общепрофессиональными (ОПК)* и *профессиональными* (ПК) компетенциями:

- способностью и готовностью использовать основные законы естественнонаучных дисциплин в профессиональной деятельности (ОПК-1);
- готовностью использовать знания о современной физической картине мира, пространственно-временных закономерностях, строении вещества для понимания окружающего мира и явлений природы (ОПК-2);
- готовностью использовать знания о строении вещества, природе химической связи в различных классах химических соединений для понимания свойств материалов и механизма химических процессов, протекающих в окружающем мире (ОПК-3);
- способностью планировать и проводить физические и химические эксперименты, проводить обработку их результатов и оценивать погрешности, выдвигать гипотезы и устанавливать

границы их применения, применять методы математического анализа и моделирования, теоретического и экспериментального исследования (ПК-16);

- готовностью использовать знание свойств химических элементов, соединений и материалов на их основе для решения задач профессиональной деятельности (ПК-18);
- готовностью использовать знания основных физических теорий для решения возникающих физических задач, самостоятельного приобретения физических знаний, для понимания принципов работы приборов и устройств, в том числе выходящих за пределы компетентности конкретного направления (ПК-19);
- готовностью изучать научно-техническую информацию, отечественный и зарубежный опыт по тематике исследования (ПК-20).

Знать:

- -математические методы анализа уравнений для определения входящих в них коэффициентов;
- -современные представления равновесной, статистической и неравновесной термодинамики и химической кинетики в описании химических процессов синтеза биоматериалов;
- -общие представления о закономерностях синтеза полимерных биоматериалов;

Уметь:

- проводить количественный анализ экспериментальных данных, представляющих интерес в химии биоматериалов;
- составлять математические модели на основе современных принципов термодинамики и кинетики для описания процессов, представляющих интерес в химии биоматериалов;

Владеть:

- математическим аппаратом для физико-химического моделирования процессов, представляющих интерес в химии биоматериалов.

6. Краткое содержание дисциплины:

Линейные и нелинейные задачи химии биоматериалов

Уравнения и методы их приведения к линейным формам. Определение коэффициентов в уравнениях, приводимых к линейным формам. Нелинейные уравнения в химии биоматериалов и методы определения коэффициентов в этих уравнениях. Метод «подогнаной кривой». Методы определения коэффициентов в нелинейных уравнениях, основанные на приближениях, позволяющих свести их к линейным уравнениям и область допустимых значений таких приближений. Физический смысл и прогностические возможности методов интерполяции и аппроксимации. Соотношение между поиском приближенных аналитических решений и решений уравнений, получаемых методами вычислительной математики. Теорема Абеля о неразрешимости уравнений в радикалах. Теорема Вейерштрасса – Стоуна. Матричное представление систем линейных уравнений. Определитель. Эквивалентность систем линейных уравнений полиному n-ой степени. Патентный опыт в области моделирования химико-технологических процессов.

Дифференциальные уравнения в химии биоматериалов

Общие подходы к формулировке задач в терминах дифференциальных уравнений. Дифференциальные уравнения с разделяющимися переменными, однородные дифференциальные уравнения, линейные дифференциальные уравнения, дифференциальные уравнения в полных дифференциалах и проблема поиска интегрирующих множителей на примерах задач химической кинетики. Возможности кинетических методов в установлении механизма реакций. Дифференциальные уравнения классической термодинамики. Второй закон термодинамики в терминах интегрирующих множителей: формулировка Каратеодори. Обобщенный формализм классической термодинамики. Преобразования Лежандра. Уравнения

Максвелла. Термодинамика деформации тел: энергетическая и энтропийная составляющие деформации. Полезная работа в равновесной термодинамике: аппарат термодинамики в физической химии гетерогенных систем и процессов. Адсорбция на неоднородных поверхностях и распределение адсорбционных центров по энергиям. Метод Рогинского. Механизм гетерогенного катализа в теории Баландина. Энергетический фактор в гетерогенном катализе. Механизм Лэнгмюра – Хиншельвуда. Ударный механизм в гетерогенном катализе. Теория Кобозева. Теория активных ансамблей.

Методы математической статистики и математический аппарат статистической термодинамики

Примеры применения теории вероятности и законов комбинаторики в химии биоматериалов. Функции распределения Бернулли и ее применение в химии биоматериалов. Функции распределения Гаусса и ее применение в химии биоматериалов. Функции распределения Пуассона и ее применение в химии биоматериалов. Функции распределения Вейбулла и ее применение в химии биоматериалов. Функции распределения Лансинга - Крамера и ее применение в химии биоматериалов. Соотношение понятий математической и термодинамической вероятности. Эргодическая гипотеза, основные принципы классической и квантовой статистики. Распределение Больцмана. Распределение Максвелла. Молекулярная сумма по состояниям и методы ее вычисления. Сумма по состояниям системы в классической и квантовой статистической термодинамике. Распределение Бозе – Эйнштейна. Распределение Ферми – Дирака. Вычисление термодинамических свойств молекул в газовой фазе. Число степеней свободы. Теория теплоемкости газов. Теория теплоемкости кристаллов Эйнштейна. Теория теплоемкости кристаллов Дебая. Электрическая проводимость органических материалов. Решеточные модели растворов: виды моделей и их адекватность.

Математический аппарат и законы линейной и нелинейной неравновеснойтермодинамики

Обобщенная сила и обобщенная координата в неравновесной термодинамике. Виды релаксационных процессов в неравновесных системах. Первый и второй законы Фика. Закон Фурье. Закон Кирхгоффа. Линейные соотношения между термодинамической силой и потоком. Сопряжение потоков: перекрестные явления и принцип Кюри. Соотношения взаимности Онзагера. Производство энтропии и уравнение Де-Донде. Второй закон термодинамики в формулировке Пригожина. Стационарное состояние и его устойчивость. Фазовые портреты дифференциальный уравнений. Функция Ляпунова. Устойчивость равновесия к флуктуациям. Бифуркации. Самоорганизация и примеры самоорганизации в химических системах. Структуры Тьюринга. Реакция Белоусова – Жаботинского. Особенности термодинамики химических процессов в биологических системах.

Математический аппарат кинетики процессов в открытых системах и неизотермическая кинетика

Уравнение непрерывности потока при наличии химических реакций. Режим идеального смешения. Режим идеального вытеснения. Стационарное состояние в открытых системах с позиции химической кинетики. Элементарные реакции в открытых системах. Сложные реакции в открытых системах. Кинетика гетерогенных реакций в открытых системах. Особенности равновесия в открытых системах. Особенности кинетики химических процессов вбиологических системах.

Задачи неизотермической кинетики. Возможности методов калориметрии висследовании кинетики неизотермических реакций. Подходы к решению простейших задач

неизотермической кинетики в квадратурах. Численные методы неизотермической кинетики. Тепловое воспламенение. Уравнение Семенова для теплового воспламенения. Критерий Франк-Каменецкого для теплового воспламенения. Разветвленные цепи и проблема цепного воспламенения.

Математический аппарат кинетики и термодинамики в синтезе полимерных биоматериалов

Цепные процессы синтеза макромолекул. Ступенчатые процессы синтеза макромолекул. Статистическая природы процессов синтеза полимеров. Метод моментов распределения и виды средних молекулярных масс. Полимеризация как неразветвленный цепной процесс.Особенности кинетики радикальной полимеризации. Особенности кинетики ионной полимеризации. Функции молекулярно-массового распределения в анализе особенностей механизма синтеза макромолекул. Кинетика поликонденсации и расчет молекулярной массы поликонденсационных полимеров для простейших случаев.

4. Объем учебной дисциплины:

Виды учебной работы	В зачетных единицах	В академ. часах
Общая трудоемкость дисциплины по учебному плану	**15**	**540**
Аудиторные занятия:	**5.33**	**192**
Лекции (Лек)	1.78	64
Практические занятия (ПЗ)	3.55	128
Самостоятельная работа (СР):	**9.67**	**348**
Самостоятельное изучение разделов дисциплины	9.67	347.6
Контактная самостоятельная работа		0.4
Вид контроля:	**зачет с оценкой**	

Министерство науки и высшего образования Российской федерации
Федеральное государственное бюджетное образовательное учреждение высшего образования
«Российский химико-технологический университет имени Д.И. Менделеева»

«УТВЕРЖДАЮ»

Проректор по учебной работе

_____ С.Н. Филатов

«_____» _____ 2020 г.

РАБОЧАЯ ПРОГРАММА ДИСЦИПЛИНЫ

«Математические методы в химии биоматериалов»
Направление подготовки 18.03.01 Химическая технология

Квалификация «бакалавр»

РАССМОТРЕНО И ОДОБРЕНО
на заседании Методической комиссии
РХТУ им. Д.И. Менделеева
«30» июня 2020 г.
Протокол №25

Председатель _____ Н.А. Макаров

Москва 2020 г.

Программу составили:

д.х.н., профессор, заведующий кафедрой биоматериалов М.И. Штильман

д.х.н., доцент, профессор кафедры биоматериалов Я.О. Межуев

Программа рассмотрена и одобрена на заседании кафедры биоматериалов, протокол №17 от 25 мая 2020 г.

СОДЕРЖАНИЕ

1. Цель и задачи дисциплины ……. 4
2. Требования к результатам освоения дисциплины ……. 4
3. Объем дисциплины и виды учебной работы……... 5
4. Содержание дисциплины ……. 6
4.1. Разделы дисциплины и виды занятий…….. 6
4.2 Содержание разделов дисциплины…….. 7
5. Соответствие содержания требованиям к результатам освоения дисциплины 9
6. Практические и лабораторные занятия… 11
6.1. Практические занятия… 11
6.2. Лабораторные занятия…..... 15
7. Самостоятельная работа..... 15
8. Примеры оценочных средств для контроля освоения дисциплины 15
8.1. Примеры контрольных вопросов для текущего контроля освоения дисциплины 15
8.2. Примеры контрольных работ… 15
8.3 Вопросы для итогового контроля освоения дисциплины..... 18
8.4 Структура и примеры билетов итогового контроля 19
9. Учебно-методическое обеспечение дисциплины 20
9.1. Рекомендуемая литература 20
9.2. Рекомендуемые источники научно-технической информации..... 20
9.3. Средства обеспечения освоения дисциплин 20
10. Методические указания для обучающихся… 21
10.1. Для студентов, обучающихся без использования дистанционных образовательных технологий 21
10.2. Для студентов, обучающихся с использованием дистанционных образовательных технологий 22
11. Методические указания для преподавателей..... 22
11.1. Для преподавателей, реализующих образовательные программы без использования дистанционных образовательных технологий 22
11.2. Для преподавателей, реализующих образовательные программы с использованием дистанционных образовательных технологий 23
12. Перечень информационных технологий, используемых в образовательном процессе 23
13. Материально-техническое обеспечение дисциплины 29
13.1. Оборудование, необходимое в образовательном процессе 29
13.2. Учебно-наглядные пособия… 29
13.3. Компьютеры, информационно-телекоммуникационные сети, аппаратурно-программные и аудиовизуальные средства..... 29
13.4. Печатные и электронные образовательные и информационные ресурсы 29
13.5. Перечень лицензионного программного обеспечения…..... 29
14. Требования к оценке качества освоения программы 36
15. Особенности организации образовательного процесса для инвалидов и лиц с ограниченными возможностями здоровья… 38

1. ЦЕЛЬ И ЗАДАЧИ ДИСЦИПЛИНЫ

Программа составлена в соответствии с требованиями Федерального государственного образовательного стандарта (ФГОС ВО) для направления подготовки 18.03.01 Химическая технология, рекомендациями методической комиссии и накопленного опыта преподавания дисциплины кафедрой биоматериалов РХТУ им. Д.И. Менделеева. Программа рассчитана на изучение дисциплины в течение двух семестров.

Дисциплина «Математические методы в химии биоматериалов» относится к дисциплинам по выбору вариативной части учебного плана (Б1.В.ДВ.05.01) и рассчитана на изучение в 7 и 8 семестрах. Программа дисциплины предполагает, что обучающиеся имеют теоретическую и практическую подготовку в области дисциплин химического и математического профиля.

Целью дисциплины «Математические методы в химии биоматериалов» является формирование у бакалавров целостного представления о математических методах, используемых в химии биоматериалов.

Опираясь на знания, полученные в ходе изучения дисциплин химического профиля, программа предусматривает получение знаний в области математических методов в химии биоматериалов.

Задачи дисциплины состоит в овладении обучающимися знаниями, позволяющими использовать количественные методы при планировании исследований и обработки их результатов в области синтеза и применения биоматериалов.

Дисциплина «Математические методы в химии биоматериалов» преподается в 7 и 8 семестрах. Контроль успеваемости студентов ведется по принятой в университете рейтинговой системе.

2. ТРЕБОВАНИЯ К РЕЗУЛЬТАТАМ ОСВОЕНИЯ ДИСЦИПЛИНЫ

Изучение дисциплины «Математические методы в химии биоматериалов» при подготовке бакалавров по направлению подготовки 18.03.01 «Химическая технология» профиль подготовки «Химическая технология биоматериалов» направлено на приобретение выпускниками следующих общепрофессиональных (ОПК) и профессиональных (ПК) компетенций:

- способностью и готовностью использовать основные законы естественнонаучных дисциплин в профессиональной деятельности (ОПК-1);

- готовностью использовать знания о современной физической картине мира, пространственно-временных закономерностях, строении вещества для понимания окружающего мира и явлений природы (ОПК-2);
- готовностью использовать знания о строении вещества, природе химической связи в различных классах химических соединений для понимания свойств материалов и механизма химических процессов, протекающих в окружающем мире (ОПК-3);
- способностью планировать и проводить физические и химические эксперименты, проводить обработку их результатов и оценивать погрешности, выдвигать гипотезы и устанавливать границы их применения, применять методы математического анализа и моделирования, теоретического и экспериментального исследования (ПК-16);
- готовностью использовать знание свойств химических элементов, соединений и материалов на их основе для решения задач профессиональной деятельности (ПК-18);
- готовностью использовать знания основных физических теорий для решения возникающих физических задач, самостоятельного приобретения физических знаний, для понимания принципов работы приборов и устройств, в том числе выходящих за пределы компетентности конкретного направления (ПК-19);
- готовностью изучать научно-техническую информацию, отечественный и зарубежный опыт по тематике исследования (ПК-20).

В результате изучения дисциплины студент бакалавриата должен:

Знать:

- математические методы анализа уравнений для определения входящих в них коэффициентов;
- современные представления равновесной, статистической и неравновесной термодинамики и химической кинетики в описании химических процессов синтеза биоматериалов;
- общие представления о закономерностях синтеза полимерных биоматериалов;

Уметь:

- проводить количественный анализ экспериментальных данных, представляющих интерес в химии биоматериалов;
- составлять математические модели на основе современных принципов термодинамики и кинетики для описания процессов, представляющих интерес в химии биоматериалов;

Владеть:

- математическим аппаратом для физико-химического моделирования процессов, представляющих интерес в химии биоматериалов.

3. ОБЪЕМ ДИСЦИПЛИНЫ И ВИДЫ УЧЕБНОЙ РАБОТЫ

Виды учебной работы	В зачетных единицах	В академ. часах
Общая трудоемкость дисциплины по учебному плану	**15**	**540**
Аудиторные занятия:	**5.33**	**192**

Лекции (Лек)	1.78	64
Практические занятия (ПЗ)	3.55	128
Самостоятельная работа (СР):	**9.67**	**348**
Самостоятельное изучение разделов дисциплины	9.67	347.6
Контактная самостоятельная работа		0.4
Вид контроля:	**зачет с оценкой**	

4. СОДЕРЖАНИЕ ДИСЦИПЛИНЫ

4.1. Разделы дисциплины и виды занятий

№ п/п	Раздел дисциплины	Часов			
		Всего	Лекции	Практические занятия	Самостоятельная работа
7 семестр					
1.	**Раздел 1. Линейные и нелинейные задачи химии биоматериалов**	**106**	**10**	**20**	**76**
2.	**Раздел 2. Дифференциальные уравнения в химии биоматериалов**	**109**	**11**	**22**	**76**
3.	**Раздел 3. Методы математической статистики и математический аппарат статистической термодинамики**	**109**	**11**	**22**	**76**
8 семестр					
4	**Раздел 4. Математический аппарат и законы линейной и нелинейной неравновесной термодинамики**	**70**	**10**	**20**	**40**
5	**Раздел 5. Математический аппарат кинетики процессов в открытых системах и неизотермическая кинетика**	**73**	**11**	**22**	**40**
6	**Раздел 6. Математический аппарат кинетики и термодинамики в синтезе полимерных**	**73**	**11**	**22**	**40**

	биоматериалов				
	Всего часов:	**540**	**64**	**128**	**348**

4.2. Содержание разделов дисциплины

Раздел 1. Линейные и нелинейные задачи химии биоматериалов

Уравнения и методы их приведения к линейным формам. Определение коэффициентов в уравнениях, приводимых к линейным формам. Нелинейные уравнения в химии биоматериалов и методы определения коэффициентов в этих уравнениях. Метод «подогнаной кривой». Методы определения коэффициентов в нелинейных уравнениях, основанные на приближениях, позволяющих свести их к линейным уравнениям и область допустимых значений таких приближений. Физический смысл и прогностические возможности методов интерполяции и аппроксимации. Соотношение между поиском приближенных аналитических решений и решений уравнений, получаемых методами вычислительной математики. Теорема Абеля о неразрешимости уравнений в радикалах. Теорема Вейерштрасса – Стоуна. Матричное представление систем линейных уравнений. Определитель. Эквивалентность систем линейных уравнений полиному n-ой степени. Патентный опыт в области моделирования химико-технологических процессов.

Раздел 2. Дифференциальные уравнения в химии биоматериалов

Общие подходы к формулировке задач в терминах дифференциальных уравнений. Дифференциальные уравнения с разделяющимися переменными, однородные дифференциальные уравнения, линейные дифференциальные уравнения, дифференциальные уравнения в полных дифференциалах и проблема поиска интегрирующих множителей на примерах задач химической кинетики. Возможности кинетических методов в установлении механизма реакций. Дифференциальные уравнения классической термодинамики. Второй закон термодинамики в терминах интегрирующих множителей: формулировка Каратеодори. Обобщенный формализм классической термодинамики. Преобразования Лежандра. Уравнения Максвелла. Термодинамика деформации тел: энергетическая и энтропийная составляющие деформации. Полезная работа в равновесной термодинамике: аппарат термодинамики в физической химии гетерогенных систем и процессов. Адсорбция на неоднородных поверхностях и распределение адсорбционных центров по энергиям. Метод Рогинского. Механизм гетерогенного катализа в теории Баландина. Энергетический фактор в гетерогенном катализе. Механизм Лэнгмюра – Хиншельвуда. Ударный механизм в гетерогенном катализе. Теория Кобозева. Теория активных ансамблей.

Раздел 3. Методы математической статистики и математический аппарат статистической термодинамики

Примеры применения теории вероятности и законов комбинаторики в химии биоматериалов. Функции распределения Бернулли и ее применение в химии биоматериалов. Функции распределения Гаусса и ее применение в химии биоматериалов. Функции распределения Пуассона и ее применение в химии биоматериалов. Функции распределения Вейбулла и ее применение в химии биоматериалов. Функции распределения Лансинга - Крамера и ее применение в химии биоматериалов. Соотношение понятий математической и термодинамической вероятности. Эргодическая гипотеза, основные принципы классической и квантовой статистики. Распределение Больцмана. Распределение Максвелла. Молекулярная сумма по состояниям и методы ее вычисления. Сумма по состояниям системы в классической и квантовой статистической термодинамике. Распределение Бозе – Эйнштейна. Распределение Ферми – Дирака. Вычисление термодинамических свойств молекул в газовой фазе. Число степеней свободы. Теория теплоемкости газов. Теория теплоемкости кристаллов Эйнштейна. Теория теплоемкости кристаллов Дебая. Электрическая проводимость органических материалов. Решеточные модели растворов: виды моделей и их адекватность.

Раздел 4. Математический аппарат и законы линейной и нелинейной неравновесной термодинамики

Обобщенная сила и обобщенная координата в неравновесной термодинамике. Виды релаксационных процессов в неравновесных системах. Первый и второй законы Фика. Закон Фурье. Закон Кирхгоффа. Линейные соотношения между термодинамической силой и потоком. Сопряжение потоков: перекрестные явления и принцип Кюри. Соотношения взаимности Онзагера. Производство энтропии и уравнение Де-Донде. Второй закон термодинамики в формулировке Пригожина. Стационарное состояние и его устойчивость. Фазовые портреты дифференциальный уравнений. Функция Ляпунова. Устойчивость равновесия к флуктуациям. Бифуркации. Самоорганизация и примеры самоорганизации в химических системах. Структуры Тьюринга. Реакция Белоусова – Жаботинского. Особенности термодинамики химических процессов в биологических системах.

Раздел 5. Математический аппарат кинетики процессов в открытых системах и неизотермическая кинетика

Уравнение непрерывности потока при наличии химических реакций. Режим идеального смешения. Режим идеального вытеснения. Стационарное состояние в открытых системах с позиции химической кинетики. Элементарные реакции в открытых системах. Сложные реакции в открытых системах. Кинетика гетерогенных реакций в открытых системах. Особенности равновесия в открытых системах. Особенности кинетики химических процессов в биологических системах.

Задачи неизотермической кинетики. Возможности методов калориметрии в исследовании кинетики неизотермических реакций. Подходы к решению простейших задач неизотермической кинетики в квадратурах. Численные методы неизотермической кинетики. Тепловое воспламенение. Уравнение Семенова для теплового воспламенения. Критерий Франк-Каменецкого для теплового воспламенения. Разветвленные цепи и проблема цепного воспламенения.

Раздел 6. Математический аппарат кинетики и термодинамики в синтезе полимерных биоматериалов

Цепные процессы синтеза макромолекул. Ступенчатые процессы синтеза макромолекул. Статистическая природы процессов синтеза полимеров. Метод моментов распределения и виды средних молекулярных масс. Полимеризация как неразветвленный цепной процесс. Особенности кинетики радикальной полимеризации. Особенности кинетики ионной полимеризации. Функции молекулярно-массового распределения в анализе особенностей механизма синтеза макромолекул. Кинетика поликонденсации и расчет молекулярной массы поликонденсационных полимеров для простейших случаев.

5. СООТВЕТСТВИЕ СОДЕРЖАНИЯ ТРЕБОВАНИЯМ К РЕЗУЛЬТАТАМ ОСВОЕНИЯ ДИСЦИПЛИНЫ

№	Компетенции	Раздел 1	Раздел 2	Раздел 3	Раздел 4	Раздел 5	Раздел 6
	Знать:						
1	- математические методы анализа уравнений для определения входящих в них коэффициентов;	+					
2	- современные представления равновесной, статистической и неравновесной термодинамики и химической кинетики в описании химических процессов синтеза биоматериалов;		+	+	+	+	
3	- общие представления о закономерностях синтеза полимерных биоматериалов;						+
	Уметь:						
4	- проводить количественный анализ экспериментальных данных, представляющих интерес в химии биоматериалов;	+	+	+	+	+	+

5	- составлять математические модели на основе современных принципов термодинамики и кинетики для описания процессов, представляющих интерес в химии биоматериалов;	+	+	+	+	+	+
	Владеть:						
6	- математическим аппаратом для физико-химического моделирования процессов, представляющих интерес в химии биоматериалов.	+	+	+	+	+	+
	Общепрофессиональные						
7	способностью и готовностью использовать основные законы естественнонаучных дисциплин в профессиональной деятельности (ОПК-1);		+	+	+	+	+
8	готовностью использовать знания о современной физической картине мира, пространственно-временных закономерностях, строении вещества для понимания окружающего мира и явлений природы (ОПК-2);		+	+	+	+	+
9	готовностью использовать знания о строении вещества, природе химической связи в различных классах химических соединений для понимания свойств материалов и механизма химических процессов, протекающих в окружающем мире (ОПК-3);		+	+	+	+	+
В результате освоения дисциплины студент должен приобрести следующие компетенции:							
10	способностью планировать и проводить физические и химические эксперименты, проводить		+	+	+	+	+

	обработку их результатов и оценивать погрешности, выдвигать гипотезы и устанавливать границы их применения, применять методы математического анализа и моделирования, теоретического и экспериментального исследования (ПК-16);						
11	готовностью использовать знание свойств химических элементов, соединений и материалов на их основе для решения задач профессиональной деятельности (ПК-18);		+	+	+	+	+
12	готовностью использовать знания основных физических теорий для решения возникающих физических задач, самостоятельного приобретения физических знаний, для понимания принципов работы приборов и устройств, в том числе выходящих за пределы компетентности конкретного направления (ПК-19);		+	+	+	+	+
13	готовностью изучать научно-техническую информацию, отечественный и зарубежный опыт по тематике исследования (ПК-20).	+					

6. ПРАКТИЧЕСКИЕ И ЛАБОРАТОРНЫЕ ЗАНЯТИЯ

6.1. Практические занятия

Предусмотрены практические занятия обучающегося в бакалавриате в объеме 128 акад. ч. (64 акад. ч в 7 сем., разделы 1, 2 и 3; 64 акад. ч в 8 сем., разделы 4, 5 и 6).

Темы практических занятий (на каждую тему практических занятий отводится 2 академических часа)

Раздел 1. Линейные и нелинейные задачи химии биоматериалов

1. Уравнения и методы их приведения к линейным формам.
2. Определение коэффициентов в уравнениях, приводимых к линейным формам.
3. Нелинейные уравнения в химии биоматериалов и методы определения коэффициентов в этих уравнениях.
4. Метод «подогнаной кривой».
5. Методы определения коэффициентов в нелинейных уравнениях,основанные на приближениях, позволяющих свести их к линейным уравнениям и область допустимых значений таких приближений.
6. Физический смысл и прогностические возможности методов интерполяции и аппроксимации. Соотношение между поиском приближенных аналитических решений и решений уравнений, получаемых методами вычислительной математики.
7. Теорема Абеля о неразрешимости уравнений в радикалах.
8. Теорема Вейерштрасса – Стоуна.
9. Матричное представление систем линейных уравнений. Определитель. Эквивалентность систем линейных уравнений полиному n-ой степени.
10. Патентный опыт в области моделирования химико-технологических процессов.

Раздел 2. Дифференциальные уравнения в химии биоматериалов

11. Общие подходы к формулировке задач в терминах дифференциальных уравнений.
12. Дифференциальные уравнения с разделяющимися переменными, однородные дифференциальные уравнения, линейные дифференциальные уравнения, дифференциальные уравнения в полных дифференциалах и проблема поиска интегрирующих множителей на примерах задач химической кинетики.
13. Возможности кинетических методов в установлении механизма реакций.
14. Дифференциальные уравнения классической термодинамики.
15. Второй закон термодинамики в терминах интегрирующих множителей: формулировка Каратеодори. Обобщенный формализм классической термодинамики. Преобразования Лежандра. Уравнения Максвелла.
16. Термодинамика деформации тел: энергетическая и энтропийная составляющие деформации.
17. Полезная работа в равновесной термодинамике: аппарат термодинамики в физической химии гетерогенных систем и процессов.
18. Адсорбция на неоднородных поверхностях и распределение адсорбционных центров по энергиям. Метод Рогинского.
19. Механизм гетерогенного катализа в теории Баландина. Энергетический фактор в гетерогенном катализе.
20. Механизм Лэнгмюра – Хиншельвуда. Ударный механизм в гетерогенном катализе.

21. Теория Кобозева. Теория активных ансамблей.

Раздел 3. Методы математической статистики и математический аппарат статистической термодинамики

22. Примеры применения теории вероятности и законов комбинаторики в химии биоматериалов.
23. Функции распределения Бернулли и ее применение в химии биоматериалов.
24. Функции распределения Гаусса и ее применение в химии биоматериалов.
25. Функции распределения Пуассона и ее применение в химии биоматериалов.
26. Функции распределения Вейбулла и ее применение в химии биоматериалов.
27. Функции распределения Лансинга - Крамера и ее применение в химии биоматериалов.
28. Соотношение понятий математической и термодинамической вероятности. Эргодическая гипотеза, основные принципы классической и квантовой статистики.
29. Распределение Больцмана. Распределение Максвелла.
30. Молекулярная сумма по состояниям и методы ее вычисления. Сумма по состояниям системы в классической и квантовой статистической термодинамике. Распределение Бозе – Эйнштейна. Распределение Ферми – Дирака.
31. Вычисление термодинамических свойств молекул в газовой фазе. Число степеней свободы. Теория теплоемкости газов. Теория теплоемкости кристаллов Эйнштейна. Теория теплоемкости кристаллов Дебая.
32. Электрическая проводимость органических материалов. Решеточныемодели растворов: виды моделей и их адекватность.

Раздел 4. Математический аппарат и законы линейной и нелинейной неравновесной термодинамики

33. Обобщенная сила и обобщенная координата в неравновесной термодинамике.
34. Виды релаксационных процессов в неравновесных системах. Первый и второй законы Фика. Закон Фурье. Закон Кирхгоффа.
35. Линейные соотношения между термодинамической силой и потоком. Сопряжение потоков: перекрестные явления и принцип Кюри.Соотношения взаимности Онзагера.
36. Производство энтропии и уравнение Де-Донде.
37. Второй закон термодинамики в формулировке Пригожина. Стационарное состояние и его устойчивость.
38. Фазовые портреты дифференциальный уравнений.
39. Функция Ляпунова. Устойчивость равновесия к флуктуациям.
40. Бифуркации. Самоорганизация и примеры самоорганизации в химических системах.

41. Структуры Тьюринга. Реакция Белоусова – Жаботинского.
42. Особенности термодинамики химических процессов в биологических системах.

Раздел 5. Математический аппарат кинетики процессов в открытых системах и неизотермическая кинетика

43. Уравнение непрерывности потока при наличии химических реакций.
44. Режим идеального смешения. Режим идеального вытеснения.
45. Стационарное состояние в открытых системах с позиции химической кинетики.
46. Элементарные реакции в открытых системах.
47. Сложные реакции в открытых системах.
48. Кинетика гетерогенных реакций в открытых системах.
49. Особенности равновесия в открытых системах. Особенности кинетики химических процессов в биологических системах.
50. Задачи неизотермической кинетики.
51. Возможности методов калориметрии в исследовании кинетики неизотермических реакций. Подходы к решению простейших задач неизотермической кинетики в квадратурах. Численные методы неизотермической кинетики.
52. Тепловое воспламенение. Уравнение Семенова для теплового воспламенения. Критерий Франк-Каменецкого для теплового воспламенения.
53. Разветвленные цепи и проблема цепного воспламенения.

Раздел 6. Математический аппарат кинетики и термодинамики в синтезе полимерных биоматериалов

54. Цепные процессы синтеза макромолекул.
55. Ступенчатые процессы синтеза макромолекул.
56. Статистическая природы процессов синтеза полимеров.
57. Метод моментов распределения и виды средних молекулярных масс.
58. Полимеризация как неразветвленный цепной процесс.
59. Особенности кинетики радикальной полимеризации.
60. Особенности кинетики ионной полимеризации.
61. Функции молекулярно-массового распределения в анализе особенностей механизма синтеза макромолекул.
62. Функции распределения Флори и Шульца
63. Накопленные функции молекулярно-массового распределения.
64. Ширина молекулярно-массового распределения и свойства полимеров.
65. Кинетика поликонденсации и расчет молекулярной массы поликонденсационных полимеров для простейших случаев.

6.2. Лабораторные занятия

Лабораторные занятия не предусмотрены учебным планом.

7. САМОСТОЯТЕЛЬНАЯ РАБОТА

Рабочей программой дисциплины «Математические методы в химии биоматериалов» предусмотрена самостоятельная работа студента бакалавриата в объеме 348 ч.

Самостоятельная работа проводится с целью углубления знаний по дисциплине и предусматривает:

-подготовку к контролю освоения дисциплины;

-анализ материала аудиторных занятий;

- работу с учебной и научной литературой

Планирование времени на самостоятельную работу, необходимого на изучение дисциплины, студентам лучше всего осуществлять на весь период изучения, предусматривая при этом регулярное повторение пройденного материала. Законспектированный материал на аудиторных занятиях, необходимо регулярно дополнять сведениями из литературных источников, представленных в рабочей программе. При работе с указанными источниками рекомендуется составлять краткий конспект материала, с обязательным фиксированием библиографических данных источника.

8. ПРИМЕРЫ ОЦЕНОЧНЫХ СРЕДСТВ ДЛЯ КОНТРОЛЯ ОСВОЕНИЯ ДИСЦИПЛИНЫ

8.1. Примерная тематика реферативно-аналитической работы.

Реферативно-аналитическая работа не предусмотрена учебным планом.

8.2. Примеры контрольных вопросов для текущего контроля освоения дисциплины

Для текущего контроля предусмотрено 6 контрольных работы (по одной контрольной работе по каждому разделу). Максимальная оценка за контрольные работы 100 баллов (7 семестр) составляет 30 баллов, 30 баллов и 40 баллов за каждую соответственно. Максимальная оценка за контрольные работы 60 баллов (8 семестр) составляет по 20 баллов за каждую.

Раздел	Контрольные вопросы
7 семестр	
Раздел 1. Линейные и нелинейные задачи химии биоматериалов	1. Уравнения и методы их приведения к линейным формам. 2. Определение коэффициентов в уравнениях, приводимых к линейным формам. 3. Нелинейные уравнения в химии биоматериалов и методы определения коэффициентов в этих уравнениях. 4. Метод «подогнаной кривой». 5. Методы определения коэффициентов в нелинейныхуравнениях, основанные на приближениях, позволяющих свести их к линейным уравнениям и область допустимых значений таких приближений. 6. Физический смысл и прогностические возможности методов

	интерполяции и аппроксимации. Соотношение между поиском приближенных аналитических решений и решений уравнений, получаемых методами вычислительной математики. 7. Теорема Абеля о неразрешимости уравнений в радикалах. 8. Теорема Вейерштрасса – Стоуна. 9. Матричное представление систем линейных уравнений. Определитель. Эквивалентность систем линейных уравнений полиному n-ой степени. 10. Патентный опыт в области моделирования химико-технологических процессов.
Раздел 2. Дифференциальные уравнения в химии биоматериалов	1. Общие подходы к формулировке задач в терминах дифференциальных уравнений. 2. Дифференциальные уравнения с разделяющимися переменными, однородные дифференциальные уравнения, линейные дифференциальные уравнения, дифференциальные уравнения в полных дифференциалах и проблема поиска интегрирующих множителей на примерах задач химической кинетики. 3. Возможности кинетических методов в установлении механизма реакций. 4. Дифференциальные уравнения классической термодинамики. 5. Второй закон термодинамики в терминах интегрирующих множителей: формулировка Каратеодори. Обобщенный формализм классической термодинамики. Преобразования Лежандра. Уравнения Максвелла. 6. Термодинамика деформации тел: энергетическая и энтропийная составляющие деформации. 7. Полезная работа в равновесной термодинамике: аппарат термодинамики в физической химии гетерогенных систем и процессов. 8. Адсорбция на неоднородных поверхностях и распределение адсорбционных центров по энергиям. Метод Рогинского. 9. Механизм гетерогенного катализа в теории Баландина. Энергетический фактор в гетерогенном катализе. 10. Механизм Лэнгмюра – Хиншельвуда. Ударный механизм в гетерогенном катализе. 11. Теория Кобозева. Теория активных ансамблей.
Раздел 3. Методы математической статистики и математический аппарат статистической термодинамики	1. Примеры применения теории вероятности и законов комбинаторики в химии биоматериалов. 2. Функции распределения Бернулли и ее применение в химии биоматериалов. 3. Функции распределения Гаусса и ее применение в химии биоматериалов. 4. Функции распределения Пуассона и ее применение в химии биоматериалов. 5. Функции распределения Вейбулла и ее применение в химии биоматериалов. 6. Функции распределения Лансинга - Крамера и ее применение в химии биоматериалов. 7. Соотношение понятий математической и термодинамической вероятности. Эргодическая гипотеза, основные принципы классической и квантовой статистики.

	8. Распределение Больцмана. Распределение Максвелла. 9. Молекулярная сумма по состояниям и методы ее вычисления. Сумма по состояниям системы в классической и квантовой статистической термодинамике. Распределение Бозе – Эйнштейна. Распределение Ферми – Дирака. 10. Вычисление термодинамических свойств молекул в газовой фазе. Число степеней свободы. Теория теплоемкости газов. Теория теплоемкости кристаллов Эйнштейна. Теория теплоемкости кристаллов Дебая. 11. Электрическая проводимость органических материалов. Решеточные модели растворов: виды моделей и их адекватность.
8 семестр	
Раздел 4. Математический аппарат и законы линейной и нелинейной неравновесной термодинамики	1. Обобщенная сила и обобщенная координата в неравновесной термодинамике. 2. Виды релаксационных процессов в неравновесных системах. Первый и второй законы Фика. Закон Фурье. Закон Кирхгоффа. 3. Линейные соотношения между термодинамической силой и потоком. Сопряжение потоков: перекрестные явления и принцип Кюри. Соотношения взаимности Онзагера. 4. Производство энтропии и уравнение Де-Донде. 5. Второй закон термодинамики в формулировке Пригожина. Стационарное состояние и его устойчивость. 6. Фазовые портреты дифференциальный уравнений. 7. Функция Ляпунова. Устойчивость равновесия к флуктуациям. 8. Бифуркации. Самоорганизация и примеры самоорганизации в химических системах. 9. Структуры Тьюринга. Реакция Белоусова – Жаботинского. 10. Особенности термодинамики химических процессов в биологических системах.
Раздел 5. Математический аппарат кинетики процессов в открытых системах и неизотермическая кинетика	1. Уравнение непрерывности потока при наличии химических реакций. 2. Режим идеального смешения. Режим идеального вытеснения. 3. Стационарное состояние в открытых системах с позиции химической кинетики. 4. Элементарные реакции в открытых системах. 5. Сложные реакции в открытых системах. 6. Кинетика гетерогенных реакций в открытых системах. 7. Особенности равновесия в открытых системах. Особенности кинетики химических процессов в биологических системах. 8. Задачи неизотермической кинетики. 9. Возможности методов калориметрии в исследовании кинетики неизотермических реакций. Подходы к решению простейших задач неизотермической кинетики в квадратурах. Численные методы неизотермической кинетики. 10. Тепловое воспламенение. Уравнение Семенова для теплового воспламенения. Критерий Франк-Каменецкого для теплового воспламенения. 11. Разветвленные цепи и проблема цепного воспламенения.
Раздел 6. Математический аппарат кинетики и	1. Цепные процессы синтеза макромолекул. 2. Ступенчатые процессы синтеза макромолекул. 3. Статистическая природы процессов синтеза полимеров.

термодинамики в синтезе полимерных биоматериалов	4. Метод моментов распределения и виды средних молекулярных масс. 5. Полимеризация как неразветвленный цепной процесс. 6. Особенности кинетики радикальной полимеризации. 7. Особенности кинетики ионной полимеризации. 8. Функции молекулярно-массового распределения в анализе особенностей механизма синтеза макромолекул. 9. Функции распределения Флори и Шульца 10. Накопленные функции молекулярно-массового распределения. 11. Ширина молекулярно-массового распределения и свойства полимеров. 12. Кинетика поликонденсации и расчет молекулярной массы поликонденсационных полимеров для простейших случаев.

8.3. Вопросы для итогового контроля освоения дисциплины (8 семестр – *зачет с оценкой*).

Максимальное количество баллов за зачет с оценкой (8 семестр) – 40 баллов. Билет для зачета с оценкой (8 семестр) содержит 2 вопроса. 1 вопрос – 20 баллов, 2 вопрос – 20 баллов.

1. Обобщенная сила и обобщенная координата в неравновесной термодинамике.
2. Виды релаксационных процессов в неравновесных системах. Первый и второй законы Фика. Закон Фурье. Закон Кирхгоффа.
3. Линейные соотношения между термодинамической силой и потоком. Сопряжение потоков: перекрестные явления и принцип Кюри.Соотношения взаимности Онзагера.
4. Производство энтропии и уравнение Де-Донде.
5. Второй закон термодинамики в формулировке Пригожина. Стационарное состояние и его устойчивость.
6. Фазовые портреты дифференциальный уравнений.
7. Функция Ляпунова. Устойчивость равновесия к флуктуациям.
8. Бифуркации. Самоорганизация и примеры самоорганизации в химических системах.
9. Структуры Тьюринга. Реакция Белоусова – Жаботинского.
10. Особенности термодинамики химических процессов в биологических системах.
11. Уравнение непрерывности потока при наличии химических реакций.
12. Режим идеального смешения. Режим идеального вытеснения.
13. Стационарное состояние в открытых системах с позиции химической кинетики.
14. Элементарные реакции в открытых системах.
15. Сложные реакции в открытых системах.
16. Кинетика гетерогенных реакций в открытых системах.
17. Особенности равновесия в открытых системах. Особенности кинетики химических процессов в биологических системах.
18. Задачи неизотермической кинетики.

19. Возможности методов калориметрии в исследовании кинетики неизотермических реакций. Подходы к решению простейших задач неизотермической кинетики в квадратурах. Численные методы неизотермической кинетики.
20. Тепловое воспламенение. Уравнение Семенова для теплового воспламенения. Критерий Франк-Каменецкого для теплового воспламенения.
21. Разветвленные цепи и проблема цепного воспламенения.
22. Цепные процессы синтеза макромолекул.
23. Ступенчатые процессы синтеза макромолекул.
24. Статистическая природы процессов синтеза полимеров.
25. Метод моментов распределения и виды средних молекулярных масс.
26. Полимеризация как неразветвленный цепной процесс.
27. Особенности кинетики радикальной полимеризации.
28. Особенности кинетики ионной полимеризации.
29. Функции молекулярно-массового распределения в анализе особенностей механизма синтеза макромолекул.
30. Функции распределения Флори и Шульца
31. Накопленные функции молекулярно-массового распределения.
32. Ширина молекулярно-массового распределения и свойства полимеров.
33. Кинетика поликонденсации и расчет молекулярной массы поликонденсационных полимеров для простейших случаев.

Полный перечень оценочных средств приведен в виде отдельного документа, являющегося неотъемлемой частью основной образовательной программы.

8.4. Структура и примеры билетов итогового контроля

Структура и пример билета для зачета с оценкой (8 семестр)

Зачет с оценкой по дисциплине «Математические методы в химии биоматериалов» проводится в 8 семестре и включает контрольные вопросы по разделам 4, 5 и 6 рабочей программы дисциплины. Билет для зачета с оценкой состоит из 2 вопросов, относящихся к указанным разделам. Ответы на вопросы зачета с оценкой оцениваются из максимальной оценки 40 баллов следующим образом: максимальное количество баллов за первый вопрос – 20 баллов и второй – 20 баллов.

«Утверждаю» зав. кафедрой

МИНИСТЕРСТВО НАУКИ И ВЫСШЕГО ОБРАЗОВАНИЯ РФ

Российский химико-технологический университет им. Д.И. Менделеева

кафедра биоматериалов

Зачет с оценкой по дисциплине «Математические методы в химии биоматериалов»

БИЛЕТ № 1

1. Линейные соотношения между термодинамической силой и потоком. Сопряжение потоков: перекрестные явления и принцип Кюри. Соотношения взаимности Онзагера.
2. Уравнение непрерывности потока при наличии химических реакций.

9. УЧЕБНО-МЕТОДИЧЕСКОЕ ОБЕСПЕЧЕНИЕ ДИСЦИПЛИНЫ

9.1. Рекомендуемая литература

А) Основная:

1. А.В. Вишняков, Н.Ф. Кизим. Физическая химия. – М. Химия, 2012.-839 с.

2. В.В. Киреев. Высокомолекулярные соединения. – М. Юрайт, 2013.- 602с.

Б) Дополнительная:

1. М.И. Штильман. Полимеры медико-биологического назначения. – М. Академкнига 2006. – 400с.

9.2. Рекомендуемые источники научно-технической информации

– презентации к некоторым аудиторным занятиям;
– раздаточный иллюстративный материал к некоторым аудиторным занятиям.

Научно-технические журналы:
− Журнал «Журнал органической химии» ISSN 0514-7492
− Журнал «Высокомолекулярные соединения. Серия Б» ISSN 2308-1139
− Журнал «Высокомолекулярные соединения. Серия С» ISSN 2308-1147
− Журнал «Журнал общей химии» ISSN 0044 - 460X
− Журнал «Журнал прикладной химии» ISSN 0044-4618

Ресурсы информационно–телекоммуникационной сети Интернет:
http://e.lanbook.com
http://lib.muctr.ru/
http://www2.viniti.ru/
http://elibrary.ru
http://www.scopus.com

9.3. Средства обеспечения освоения дисциплины

Для реализации рабочей программы дисциплины подготовлены следующие средства обеспечения освоения дисциплины:
– компьютерные презентации для проведения некоторых аудиторных занятий;

– раздаточный иллюстративный материал к для проведения некоторых аудиторных занятий.

Для освоения дисциплины используются следующие нормативные и нормативно-методические документы:

− Федеральный закон Российской Федерации от 29.12.2012 № 273-ФЗ «Об образовании в Российской Федерации» [Электронный ресурс] – Режим доступа: http://pravo.gov.ru/proxy/ips/?docbody=&nd=102162745&intelsearch=273-%D4%C7 (дата обращения: 02.03.2020).

− Федеральные государственные образовательные стандарты высшего образования // Координационный совет учебно-методических объединений и научно-методических советов высшей школы. Портал Федеральных образовательных стандартов высшего образования [Электронный ресурс] –Режим доступа: http://fgosvo.ru/fgosvo/92/91/4 (дата обращения: 02.03.2020).

− Приказ Министерства образования и науки РФ от 23.08.2017 № 816 «Об утверждении Порядка применения организациями, осуществляющими образовательную деятельность, электронного обучения, дистанционных образовательных технологий при реализации образовательных программ» [Электронный ресурс]. Режим доступа: http://pravo.gov.ru/proxy/ips/?docbody=&nd=102447332&intelsearch=816+%EF%F0%E8%EA%E0%E7 (дата обращения: 02.03.2020).

При освоении дисциплины студенты должны использоватьинформационные и информационно-образовательные ресурсы следующих порталов и сайтов:

– Система федеральных образовательных порталов. Система открытого образования. Консалтинговый центр ИОС ОО РФ [Электронный ресурс] – Режим доступа: http://www.openedu.ru (дата обращения: 02.03.2020).

– Информационная система «Единое окно доступа к образовательным ресурсам». URL: http://window.edu.ru/ (дата обращения: 02.03.2020).

– ФЭПО: соответствие требованиям ФГОС [Электронный ресурс] – Режим доступа: http://fepo.i-exam.ru/ (дата обращения: 02.03.2020).

10. МЕТОДИЧЕСКИЕ УКАЗАНИЯ ДЛЯ ОБУЧАЮЩИХСЯ

10.1. Для студентов, обучающихся без использования дистанционных образовательных технологий

Методические рекомендации по организации учебной работы обучающегося направлены на повышение ритмичности и эффективности его аудиторной и самостоятельной работы по дисциплине.

Для успешного освоения данной дисциплины, студентам необходимо повторение материала, законспектированного в ходе аудиторных занятий и знакомство с литературными источниками, приведенными в списке рекомендуемой литературы в настоящей программе. При подготовке к контрольным работам по итогам каждого раздела обучающемуся рекомендуется использовать конспекты аудиторных занятий, а также ознакомление с основной и дополнительной литературой, рекомендуемой в настоящей программе.

В соответствии с учебным планом изучение материала разделов 1, 2 и 3 происходит в 7 семестре и заканчивается контролем его освоения в форме 3 контрольных работ (максимальная оценка 30 баллов, 30 баллов и 40 баллов за каждую контрольную работу соответственно) и *вид контроля из учебного плана*. Изучение разделов 4, 5 и 6 в 8 семестре заканчивается контролем его освоения в форме 3 контрольных работ (максимальная оценка по 20 баллов за каждую) завершается итоговым контролем в форме *вид контроля из учебного плана*. Максимальная оценка *вид контроля из учебного плана* составляет 40 баллов.

10.2. Для студентов, обучающихся с использованием дистанционных образовательных технологий

При использовании электронного обучения и дистанционных образовательных технологий занятия полностью или частично проводятся в режиме онлайн. Объем дисциплины и распределение нагрузки по видам работ соответствует п. 4.1. Распределение баллов соответствует п. 10.1 либо может быть изменено в соответствии с решением кафедры, в случае перехода на ЭО и ДОТ в процессе обучения. Решение кафедры об используемых технологиях и системе оценивания достижений обучающихся принимается с учетом мнения ведущего преподавателя и доводится до обучающихся.

11. МЕТОДИЧЕСКИЕ УКАЗАНИЯ ДЛЯ ПРЕПОДАВАТЕЛЕЙ

11.1. Для преподавателей, реализующих образовательные программы без использования дистанционных образовательных технологий

При подготовке и проведении занятий преподаватель должен ориентироваться на то, что студенты, обучающиеся в бакалавриате, имеют общую подготовку по общенаучным, общеинженерным дисциплинам и основным профессиональным дисциплинам профиля, а также опыт восприятия и конспектирования изучаемого материала. В связи с этим материал дисциплины должен опираться на полученные знания и быть ориентирован на их расширение и углубление в соответствии с современными теоретическими представлениями и технологическими новациями. Обучение студентов может быть организовано как в виде традиционных лекций и практических занятий, так и научной дискуссии, которая помогает приобрести навыки и умения обосновывать круг рассматриваемых вопросов, формулировать главные положения, определения и практические выводы из теоретических положений. На занятиях должна прослеживаться взаимосвязь рассматриваемых вопросов с ранее изученным материалом.

Основной задачей преподавателя, является формирование у студентов компетенций, установленных настоящей рабочей программой дисциплины, основной образовательной программой и учебным планом. Преподаватель должен акцентировать внимание студентов на общих вопросах взаимосвязи преподаваемой дисциплины с особенностями синтеза и применения биоматериалов. При выборе материала для занятий желательно обращаться к опыту ведущих зарубежных и отечественных научно-исследовательских центров,

научно-производственных фирм и предприятий, использовать их научные, информационные и рекламные материалы и проводить их сравнительный анализ.

При проведении занятий преподаватель может рекомендовать студентам проработку дополнительной литературы по тематике занятия, организуя ее обсуждение на практических занятиях, формирует у студентов навык к самостоятельной работе с разнообразными литературными источниками.

11.2. Для преподавателей, реализующих образовательные программы с использованием дистанционных образовательных технологий

При использовании электронного обучения и дистанционных образовательных технологий занятия полностью или частично проводятся в режиме онлайн. Объем дисциплины и распределение нагрузки по видам работ соответствует п. 4.1. Распределение баллов соответствует п. 10.1 либо может быть изменено в соответствии с решением кафедры, в случае перехода на ЭО и ДОТ в процессе обучения. Решение кафедры об используемых технологиях и системе оценивания достижений обучающихся принимается с учетом мнения ведущего преподавателя и доводится до обучающихся.

Реализация ЭО и ДОТ предполагает использование следующих видов и учебной деятельности: онлайн консультации, практические занятия, видео-лекции; лабораторные работы, проводимые полностью или частично с применением ЭО и ДОТ; текущий контроль в режиме тестирования и проверки домашних заданий; онлайн консультации по курсовому проектированию; самостоятельная работа и т.д. – ***в зависимости от РПД.***

При реализации РПД в зависимости от конкретной ситуации ЭО и ДОТ могут быть применены в следующем виде (***выбрать в зависимости от РПД***):

- объем часов контактной работы обучающихся с преподавателем не сокращается) и электронные образовательные ресурсы (ЭОР) методически обеспечивают самостоятельную работу обучающихся в объеме, предусмотренном рабочей программой данной дисциплины. При этом в случае необходимости занятия проводятся в режиме онлайн;
- смешанные формы обучения, сочетающие в себе аудиторные занятия (при возможности перевода части контактных часов работы обучающихся с преподавателем в электронную информационно-образовательную среду без потери содержания учебной дисциплины) и ЭОР (часть учебного материала (например, лекции) может быть заменена ЭОР);
- учебные курсы, интегрированные в LMS Moodle, контактные часы по которым могут быть исключены, изучаются обучающимися самостоятельно при минимальном участии преподавателя (консультации в режиме форума или в режиме вебинара).

12. ПЕРЕЧЕНЬ ИНФОРМАЦИОННЫХ ТЕХНОЛОГИЙ, ИСПОЛЬЗУЕМЫХ В ОБРАЗОВАТЕЛЬНОМ ПРОЦЕССЕ

Информационную поддержку изучения дисциплины осуществляет Информационно-библиотечный центр (ИБЦ) РХТУ им. Д.И. Менделеева, который обеспечивает обучающихся основной учебной, учебно-методической и научной литературой, необходимой для организации образовательного процесса по дисциплине.

Фонд ИБЦ располагает учебной, учебно-методической и научно-технической литературой в форме печатных и электронных изданий, а также включает официальные, справочно-библиографические, специализированные отечественные и зарубежные периодические и информационные издания. ИБЦ обеспечивает доступ к профессиональным базам данных, информационным, справочным и поисковым системам.

Каждый обучающийся обеспечен свободным доступом из любой точки, в которой имеется доступ к сети Интернет и к электронно-библиотечной системе (ЭБС) Университета, которая содержит различные издания по основным изучаемым дисциплинам и сформирована по согласованию с правообладателями учебной и учебно-методической литературы.

Для более полного и оперативного справочно-библиографического и информационного обслуживания в ИБЦ реализована технология Электронной доставки документов.

Электронные информационные ресурсы, используемые в процессе обучения

№	Электронный ресурс	Реквизиты договора (номер, дата заключения, срок действия), ссылка на сайт ЭБС, сумма договора, количество ключей	Характеристика библиотечного фонда, доступ к которому предоставляется договором
1.	Электронно-библиотечная система (ЭБС) «ЛАНЬ»	Принадлежность - сторонняя Реквизиты договора - ООО «Издательство «Лань», договор № 33.03-Р-2.0-1775/2-10 от 26.09.2019г. Сумма договора – 642 083-68 Срок действия с «26» сентября 2019г. по «25» сентября 2020г. Ссылка на сайт ЭБС – http://e.lanbook.com Количество ключей - доступ для зарегистрированных пользователей РХТУ с любого компьютера. Дополнительный Договор № 33.03-Р-3.1-2217/2020 от 02.03.2020 г. Сумма договора- 30 994-52 Срок действия с «02» марта 2020 г. по «25» сентября 2020 г. Ссылка на сайт ЭБС – http://e.lanbook.com Количество ключей - доступ для зарегистрированных пользователей РХТУ с любого компьютера.	Коллекции: «Химия» - изд-ва НОТ, «Химия» - изд-ва Лаборатория знаний, «Химия» - изд-ва «ЛАНЬ», «Химия»-КНИТУ(Казанский национальный исследовательский технологический университет), «Химия» - изд-ва ФИЗМАТЛИТ», «Информатика» - изд-ва «ЛАНЬ», «Информатика»-Национальный Открытый Университет «ИНТУИТ», «Инженерно-технические науки"-изд-ва «ЛАНЬ», «Теоретическая механика»-изд-ва «ЛАНЬ», Экономика и менеджмент»- изд-ва Дашков и К., а также отдельные издания в соответствии с Договором.

2.	Электронно - библиотечная система ИБЦ РХТУ им. Д.И.Менделеева (на базе АИБС «Ирбис»)	Принадлежность – собственная РХТУ. Ссылка на сайт ЭБС – http://lib.muctr.ru/ Доступ для пользователей РХТУ с любого компьютера.	Электронные версии учебных и научных изданий авторов РХТУ по всем ООП.
3.	Информационно-справочная система «ТЕХЭКСПЕРТ» «Нормы, правила, стандарты России».	Принадлежность сторонняя. Реквизиты контракта – ООО «ИНФОРМПРОЕКТ», контракт № 189-2647А/2019 От 09.01.2020 г. Сумма договора – 601110-00 С «01» января.2020 г. по «31» декабря 2020 г. Ссылка на сайт ЭБС – http://reforma.kodeks.ru/reforma/ Количество ключей – 5 лицензий + локальный доступ с компьютеров ИБЦ.	Электронная библиотека нормативно-технических изданий. Содержит более 40000 национальных стандартов и др. НТД

4.	Электронная библиотека диссертаций (ЭБД РГБ).	Принадлежность – сторонняя Реквизиты договора – ФГБУ РГБ, Договор № 33.03-Р-3.1-2173/2020 Сумма договора - 398 840-00 С «16» марта 2020 г. по «15 » марта 2021 г. Ссылка на сайт ЭБС – http://diss.rsl.ru/ Количество ключей – 10 лицензий + распечатка в ИБЦ.	В ЭБД доступны электронные версии диссертаций Российской Государственной библиотеки: с 1998 года – по специальностям: "Экономические науки", "Юридические науки", "Педагогические науки" и "Психологические науки"; с 2004 года - по всем специальностям, кроме медицины и фармации; с 2007 года - по всем специальностям, включая работы по медицине и фармации.
5.	БД ВИНИТИ РАН	Принадлежность сторонняя, Реквизиты договора- ВИНИТИ РАН Договор № 33.03-Р-3.1-2047/2019 от 25 февраля 2020 г. Сумма договора - 100 000-00 С «25 » февраля 2020 г. по «24 » февраля 2021 г. Ссылка на сайт- http://www.viniti.ru/ Количество ключей – локальный доступ для пользователей РХТУ в ИБЦ РХТУ.	Крупнейшая в России баз данных по естественным, точным и техническим наукам. Включает материалы РЖ (Реферативного журнала) ВИНИТИ с 1981 г. Общий объем БД - более 28 млн. документов

6.	Научно-электронная библиотека «eLibrary.ru».	Принадлежность – сторонняя Реквизиты договора – ООО Научная электронная библиотека, договор № 33.03-Р-3.1 2087/2019 Сумма договора – 1100017-00 С «01» января 2020 г. по «31» декабря 2020 г. Ссылка на сайт – http://elibrary.ru Количество ключей – доступ для пользователей РХТУ по ip-адресам неограничен.	Научная электронная библиотека eLIBRARY.RU - это крупнейший российский информационно-аналитический портал в области науки, технологии, медицины и образования, содержащий рефераты и полные тексты более 29 млн научных статей и публикаций, в том числе электронные версии более 5600 российских научно-технических журналов
7.	Справочно-правовая система «Консультант+»,	Принадлежность сторонняя- Договор № 174-247ЭА/2019 от 26.12.2019 г. Сумма договора - 927 029-80 С «01» января 2020 г. по «31» декабря 2020 г. Ссылка на сайт- http://www.consultant.ru/ Количество ключей – 50 пользовательских лицензий по ip-адресам.	Справочно-правовая система по законодательству Российской Федерации.

8	Справочно-правовая система “Гарант»	Принадлежность сторонняя Договор №166-235ЭА/2019 от 23.12.2019 г. Сумма договора - 603 949-84 С «01» января 2020 г. по «31» декабря 2020 г. Ссылка на сайт – http://www.garant.ru/ Количество ключей – 50 пользовательских лицензий по ip-адресам.	Гарант — справочно-правовая система по законодательству Российской Федерации.
9.	Электронно-библиотечная система издательства "ЮРАЙТ"	Принадлежность сторонняя-«Электронное издательство ЮРАЙТ» Договор № 33.03-Р-З.1-220/2020 от 16.03.2020 г. Сумма договора - 324 000-00 С «16» марта 2020 г. по «15» марта 2021 г. Ссылка на сайт – https://biblio-online.ru/ Количество ключей - доступ для зарегистрированных пользователей РХТУ с любого компьютера.	Электронная библиотека включает более 5000 наименований учебников и учебных пособий по всем отраслям знаний для всех уровней профессионального образования от ведущих научных школ с соблюдением требований новых ФГОСов.

10.	Электронно-библиотечная система «Консультант студента»	Принадлежность сторонняя-ООО «Политехресурс» Договор № 33.03-Р-3.1-218/2020 От «16» марта 2020 г. Сумма договора-36 500-00 С «17 » марта 2020 г. по « 16» марта 2021 г Ссылка на сайт – http://www.studentlibrary.ru Количество ключей - доступ для зарегистрированных пользователей РХТУ с любого компьютера.	Комплект изданий, входящих в базу данных «Электронная библиотека технического ВУЗа».
11.	Электронно-библиотечная система «ZNANIUM.COM»	Принадлежность сторонняя-ООО «ЗНАНИУМ», Договор № 4309 эбс 33.03-Р-3.1-2215/2020 от «20» марта 2020 г. Сумма договора-30 000-00 С « 20» марта 2020 г. по «19 » марта 2021г Ссылка на сайт – https://znanium.com/ Количество ключей - доступ для зарегистрированных пользователей РХТУ с любого компьютера.	Коллекция изданий учебников и учебных пособий по различным отраслям знаний для всех уровней профессионального образования.
12.	Информационно-аналитическая система Science Index	Принадлежность сторонняя-ООО «Научная электронная библиотека» Договор № SIO-364/19 33.03-Р-3.1-2103/2019 от «17»февраля 2020 г. Сумма договора-90 000-00 Срок действия с «17» февраля 2020 г. по «16» февраля 2021 г. Ссылка на сайт –	Дистанционная поддержка публикационной активности преподавателей университета

		http://elibrary.ru Количество ключей – локальный доступ для сотрудников ИБЦ	

13. МАТЕРИАЛЬНО-ТЕХНИЧЕСКОЕ ОБЕСПЕЧЕНИЕ ДИСЦИПЛИНЫ

В соответствии с учебным планом занятия по дисциплине «Математические методы в химии биоматериалов» проводятся в форме лекций, практических занятий и самостоятельной работы обучающегося.

13.1. Оборудование, необходимое в образовательном процессе

Аудитория с доской, компьютером, проектором и экраном.

13.2. Учебно-наглядные пособия:

Использование учебно-наглядных пособий не предусмотрено.

13.3. Компьютеры, информационно-телекоммуникационные сети, аппаратно-программные и аудиовизуальные средства:

Персональные компьютеры, укомплектованные проигрывателями CD и DVD, принтерами и программными средствами; проектор; экран; аудитория со стационарным комплексом отображения информации с электронного носителя; сканер; локальная сеть с выходом в Интернет.

13.4. Печатные и электронные образовательные и информационные ресурсы:

Электронные презентации к разделам дисциплины.

13.5. Перечень лицензионного программного обеспечения:

№ п.п.	Наименование программного продукта	Реквизиты договора поставки	Количество лицензий	Срок окончания действия лицензии	Примечание
1.	Неисключительная лицензия на использование Desktop Education ALNG LicSAPk OLVS E 1Y AcademicEdition Enterprise В составе: 10) В составе Microsoft Office Professional Plus 2019: • Word • Excel • Power Point • Outlook • OneNote • Access • Publisher • InfoPath 11) Microsoft Core CAL 12) Microsoft Windows Upgrade	Контракт № 28-35ЭА/2020 от 26.05.2020	657 комплектов. Соглашение Microsoft OVS-ES № V6775907 Каждый комплект включает: 1) Лицензию на комплекс для создания презентаций, электронных текстов и таблиц, обработки баз данных Microsoft Office. 2) Лицензию для подключения пользователей к серверным системам Microsoft: • Exchange Server Standard, • Exchange Server Enterprise, • SharePoint Server, • Skype для бизнеса Server, • Windows MultiPoint Server Premium, • Windows Server Standard, • Windows Server Data Center 3) Лицензию на обновление операционной системы для рабочих станций Windows 10. Дополнительно на ВУЗ	12 месяцев (ежегодное продление подписки с правом перехода на обновлённую версию продукта)	Лицензия на ПО, принимающее участие в образовательных процессах.

№ п.п.	Наименование программного продукта	Реквизиты договора поставки	Количество лицензий	Срок окончания действия лицензии	Примечание
			предоставляется право на использование 1 (одной) лицензии средств разработки в рамках учебных компьютеров одного технического, естественнонаучного факультета (кафедры) и предоставления студентам для целей обучения Azure Dev Tools for Teaching. Количество активаций неограниченно в рамках подразделения.		
2.	Неисключительная лицензия на использование Учебный Комплект Компас-3D v18 на 50 мест. Проектирование и конструирование в машиностроении, лицензия.	**Контракт № 28-35ЭА/2020 от 26.05.2020**	2 лицензии на учебный комплект программного обеспечения для проектирования и конструирования в машиностроении, рассчитанные на активацию на 50 мест каждая.	бессрочно	Лицензия на ПО, принимающее участие в образовательных процессах
3.	Неисключительная лицензия на использование SOLIDWORKS EDU Edition 2019-2020 Network - 200 Users	**Контракт № 28-35ЭА/2020 от 26.05.2020**	1 (одна) сетевая лицензия на 200 пользователей	бессрочно	Лицензия на ПО, принимающее участие в образовательных процессах
4.	Неисключительная лицензия на	Контракт № 28-35ЭА/2020 от	150 лицензий. Соглашение Microsoft OLV №	бессрочно	Лицензия на операционную систему Microsoft Windows

№ п.п.	Наименование программного продукта	Реквизиты договора поставки	Количество лицензий	Срок окончания действия лицензии	Примечание
	использование WINHOME 10 Russian OLV NL Each AcademicEdition Legalization GetGenuine Legalization	26.05.2020	V6159937		10. ПО не принимающее прямого участия в образовательных процессах.
5.	Неисключительная лицензия на использование SysCtrDatactrCore ALNG LicSAPk OLVS 16License E 1Y AcademicEdition Additional Product CoreLic Предоставляет право на использование продуктов Microsoft: Configuration Manager Data Protection Manager Endpoint Protection Operations Manager Orchestrator Service Manager Virtual Machine Manager	Контракт № 28-35ЭА/2020 от 26.05.2020	1 (один) комплект, включающий 16 (шестнадцать) лицензий для активации на 16 (шестнадцати) физических процессорных ядрах. Соглашение Microsoft OVS-ES № V6775907	12 месяцев (ежегодное продление подписки с правом перехода на обновлённую версию продукта)	Лицензия на ПО, не принимающее прямого участия в образовательных процессах (инфраструктурное/вспомогательное ПО).
6.	Неисключительная лицензия на	Контракт № 28-35ЭА/2020 от	657 лицензий для профессорско-	12 месяцев (ежегодное	Лицензия на ПО, не принимающее прямого

№ п.п.	Наименование программного продукта	Реквизиты договора поставки	Количество лицензий	Срок окончания действия лицензии	Примечание
	использование O365ProPlusOpenFclty ShrdSvr ALNG SubsVL OLV E 1Mth Acdmc AP AddOn toOPP Приложения в составе подписки: Outlook OneDrive Word Excel PowerPoint Microsoft Teams	26.05.2020	преподавательского состава ВУЗа. Соглашение Microsoft OVS-ES № V6775907	продление подписки с правом перехода на обновлённую версию продукта)	участия в образовательных процессах (инфраструктурное/вспомогательное ПО)
7.	Неисключительная лицензия на использование O365ProPlusOpenStudents ShrdSvr ALNG SubsVL OLV NL 1Mth Acdmc Stdnt STUUseBnft Приложения в составе подписки: Outlook OneDrive Word Excel PowerPoint	Контракт № 28-35ЭА/2020 от 26.05.2020	26280 лицензий для студентов ВУЗа. Соглашение Microsoft OVS-ES № V6775907	12 месяцев (ежегодное продление подписки с правом перехода на обновлённую версию продукта)	Лицензия на ПО, не принимающее прямого участия в образовательных процессах (инфраструктурное/вспомогательное ПО)

№ п.п.	Наименование программного продукта	Реквизиты договора поставки	Количество лицензий	Срок окончания действия лицензии	Примечание
	Microsoft Teams				
8.	Неисключительная лицензия на использование Kaspersky Endpoint Security для бизнеса – Стандартный Russian Edition. 1500-2499 Node 1 year Educational License По для защиты информации (антивирусное ПО) для физического оборудования (конечных точек)	Контракт № 28-35ЭА/2020 от 26.05.2020	1600 лицензий для активации на рабочих станциях и серверах	12 месяцев (ежегодное продление подписки с правом перехода на обновлённую версию продукта)	Лицензия на ПО, не принимающее прямого участия в образовательных процессах (инфраструктурное/вспомогательное ПО)
9.	Неисключительная лицензия на использование Kaspersky Security для виртуальных и облачных сред, Server Russian Edition. 20-24 VirtualServer 1 year Educational License По для защиты информации (антивирусное ПО) для виртуальных и	**Контракт № 28-35ЭА/2020 от 26.05.2020**	20 лицензий для виртуальных и облачных сред	12 месяцев (ежегодное продление подписки с правом перехода на обновлённую версию продукта)	Лицензия на ПО, не принимающее прямого участия в образовательных процессах (инфраструктурное/вспомогательное ПО)

№ п.п.	Наименование программного продукта	Реквизиты договора поставки	Количество лицензий	Срок окончания действия лицензии	Примечание
	облачных сред				
10.	Неисключительная лицензия на использование Kaspersky Security для почтовых серверов Russian Edition. 1500-2499 MailAddress 1 year Educational License По для защиты информации (антивирусное ПО) для почтовых серверов	**Контракт № 28-35ЭА/2020 от 26.05.2020**	2000 лицензий для почтовых серверов	12 месяцев (ежегодное продление подписки с правом перехода на обновлённую версию продукта)	Лицензия на ПО, не принимающее прямого участия в образовательных процессах (инфраструктурное/вспомогательное ПО)

14. ТРЕБОВАНИЯ К ОЦЕНКЕ КАЧЕСТВА ОСВОЕНИЯ ПРОГРАММЫ

Наименование разделов	Основные показатели оценки	Формы и методы контроля и оценки
1	2	3
	7 семестр	
Раздел 1. Линейные и нелинейные задачи химии биоматериалов	**Знать:** - математические методы анализа уравнений для определения входящих в них коэффициентов; **Уметь:** - проводить количественный анализ экспериментальных данных, представляющих интерес в химии биоматериалов; - составлять математические модели на основе современных принципов термодинамики и кинетики для описания процессов, представляющих интерес в химии биоматериалов; **Владеть:** - математическим аппаратом для физико-химического моделирования процессов, представляющих интерес в химии биоматериалов.	Оценка за контрольную работу № 1 (7 семестр)
Раздел 2. Дифференциальные уравнения в химии биоматериалов	**Знать:** - современные представления равновесной, статистической и неравновесной термодинамики и химической кинетики в описании химических процессов синтеза биоматериалов; **Уметь:** - проводить количественный анализ экспериментальных данных, представляющих интерес в химии биоматериалов; - составлять математические модели на основе современных принципов термодинамики и кинетики для описания процессов, представляющих интерес в химии биоматериалов; **Владеть:** - математическим аппаратом для физико-химического моделирования процессов, представляющих интерес в химии биоматериалов.	Оценка за контрольную работу № 2 (7 семестр)
Раздел 3. Методы математической статистики и математический аппарат	**Знать:** - современные представления равновесной, статистической и неравновесной термодинамики и химической кинетики в описании химических процессов синтеза	Оценка за контрольную работу № 3 (7 семестр)

статистической термодинамики	биоматериалов; **Уметь:** - проводить количественный анализ экспериментальных данных, представляющих интерес в химии биоматериалов; - составлять математические модели на основе современных принципов термодинамики и кинетики для описания процессов, представляющих интерес в химии биоматериалов; **Владеть:** - математическим аппаратом для физико-химического моделирования процессов, представляющих интерес в химии биоматериалов.	
8 семестр		
Раздел 4. Математический аппарат и законы линейной и нелинейной неравновесной термодинамики	**Знать:** - современные представления равновесной, статистической и неравновесной термодинамики и химической кинетики в описании химических процессов синтеза биоматериалов; **Уметь:** - проводить количественный анализ экспериментальных данных, представляющих интерес в химии биоматериалов; - составлять математические модели на основе современных принципов термодинамики и кинетики для описания процессов, представляющих интерес в химии биоматериалов; **Владеть:** - математическим аппаратом для физико-химического моделирования процессов, представляющих интерес в химии биоматериалов.	Оценка за контрольную работу № 4 (8 семестр) Оценка за зачет с оценкой (8 семестр)
Раздел 5. Математический аппарат кинетики процессов в открытых системах и неизотермическая кинетика	**Знать:** - современные представления равновесной, статистической и неравновесной термодинамики и химической кинетики в описании химических процессов синтеза биоматериалов; **Уметь:** - проводить количественный анализ экспериментальных данных, представляющих интерес в химии биоматериалов;	Оценка за контрольную работу № 5 (8 семестр) Оценка за зачет с оценкой (8 семестр)

	- составлять математические модели на основе современных принципов термодинамики и кинетики для описания процессов, представляющих интерес в химии биоматериалов; **Владеть:** - математическим аппаратом для физико-химического моделирования процессов, представляющих интерес в химии биоматериалов.	
Раздел 6. Математический аппарат кинетики и термодинамики в синтезе полимерных биоматериалов	**Знать:** - общие представления о закономерностях синтеза полимерных биоматериалов; **Уметь:** - проводить количественный анализ экспериментальных данных, представляющих интерес в химии биоматериалов; - составлять математические модели на основе современных принципов термодинамики и кинетики для описания процессов, представляющих интерес в химии биоматериалов; **Владеть:** - математическим аппаратом для физико-химического моделирования процессов, представляющих интерес в химии биоматериалов.	Оценка за контрольную работу № 6 (8 семестр) Оценка за зачет с оценкой (8 семестр)

15. ОСОБЕННОСТИ ОРГАНИЗАЦИИ ОБРАЗОВАТЕЛЬНОГО ПРОЦЕССА ДЛЯ ИНВАЛИДОВ И ЛИЦ С ОГРАНИЧЕННЫМИ ВОЗМОЖНОСТЯМИ ЗДОРОВЬЯ

Обучение инвалидов и лиц с ограниченными возможностями здоровья осуществляется в соответствии с:

− Порядком организации и осуществления образовательной деятельностипо образовательным программам – программам бакалавриата, программам специалитета, программам магистратуры (Приказ Минобрнауки РФ от 05.04.2017 № 301);

− Положением о порядке организации и осуществления образовательной деятельности по образовательным программам высшего образования – программам бакалавриата,программам специалитета, программам магистратуры в РХТУ им. Д.И. Менделеева, принятым решением Ученого совета РХТУ им. Д.И. Менделеева от 30.10.2019, протокол № 3, введеннымв действие приказом ректора РХТУ им. Д.И. Менделеева от 14.11.2019 № 646А;

− Методическими рекомендациями по организации образовательного процесса для обучения инвалидов и лиц с ограниченными возможностями здоровья в образовательных организациях высшего образования, в том числе

оснащенности образовательного процесса (утверждены заместителем Министра образования и науки РФ А.А. Климовым от 08.04.2014 № АК-44/05вн).

Дополнения и изменения к рабочей программе дисциплины
«Математические методы в химии биоматериалов»

основной образовательной программы
18.03.01 «Химическая технология»

профиль подготовки «Химическая технология биоматериалов»

Форма обучения: очная

Номер изменения/ дополнения	Содержание дополнения/изменения	Основание внесения изменения/дополнения
		протокол заседания Ученого совета №___от «___»_____20__г.
		протокол заседания Ученого совета №___от «___»_____20__г.
		протокол заседания Ученого совета №___от «___»_____20__г.
		протокол заседания Ученого совета №___от «___»_____20__г.
		протокол заседания Ученого совета №___от «___»_____20__г.

Аннотация рабочей программы дисциплины
«Термодинамика и кинетика в химии и технологии биоматериалов» (Б1.В.ДВ.05.02)

1. **Целью дисциплины** «Термодинамика и кинетика в химии и технологии биоматериалов» является формирование у бакалавров целостного представления о применении аппарата термодинамики и кинетики в химии биоматериалов.

2. **В результате изучения дисциплины обучающийся по программе бакалавриата должен**:

Обладать **следующими** ***общепрофессиональными (ОПК)*** **и** ***профессиональными*** **(ПК) компетенциями:**

- способностью и готовностью использовать основные законы естественнонаучных дисциплин в профессиональной деятельности (ОПК-1);

- готовностью использовать знания о современной физической картине мира, пространственно-временных закономерностях, строении вещества для понимания окружающего мира и явлений природы (ОПК-2);
- готовностью использовать знания о строении вещества, природе химической связи в различных классах химических соединений для понимания свойств материалов и механизма химических процессов, протекающих в окружающем мире (ОПК-3);
- способностью планировать и проводить физические и химические эксперименты, проводить обработку их результатов и оценивать погрешности, выдвигать гипотезы и устанавливать границы их применения, применять методы математического анализа и моделирования, теоретического и экспериментального исследования (ПК-16);
- готовностью использовать знание свойств химических элементов, соединений и материалов на их основе для решения задач профессиональной деятельности (ПК-18);
- готовностью использовать знания основных физических теорий для решения возникающих физических задач, самостоятельного приобретения физических знаний, для понимания принципов работы приборов и устройств, в том числе выходящих за пределы компетентности конкретного направления (ПК-19);
- готовностью изучать научно-техническую информацию, отечественный и зарубежный опыт по тематике исследования (ПК-20).

Знать:

- термодинамические и кинетические закономерности процессов деформации, лежащих в основе процессов переработки биоматериалов в изделия биомедицинского назначения;
- возможности термодинамики и кинетики для описания химических процессов синтеза и модификации биоматериалов;
- кинетические и термодинамические особенности процессов синтеза и модификации полимерных биоматериалов;

Уметь:

- проводить обработку экспериментальных данных и их глубокий теоретический анализ при исследовании химико-технологических процессов синтеза и переработки биоматериалов;
- осуществлять расчеты химико-технологических процессов, лежащих в основе получения и переработки биоматериалов;

Владеть:

- принципами построения физико-химических моделей процессов синтеза и переработки биоматериалов.

3. Краткое содержание дисциплины:

Термодинамика и кинетика деформации. Вопросы переработки биоматериалов в изделия биомедицинского назначения.

Основные типы процессов переработки биоматериалов в изделия биомедицинского назначения, специфика технологий переработки полимерных биоматериалов. Термодинамика деформации: энергетическая и энтропийная составляющие деформации. Расчет тепловых эффектов при деформации тел. Термоупругая инверсия и ее причины. Теория деформации идеального каучука. Теория Муни и уравнение Братнева. Теории кинетики развития и релаксации высокоэластической деформации. Теории стеклования и релаксационные явления в полимерных стеклах. Закономерности процессов течения и структура материалов. Особенности термодинамики и кинетики деформации кристаллических тел. Патентный опыт в области переработки биоматериалов в изделия биомедицинского назначения.

Математический аппарат химической кинетики гомогенных и гетерогенных процессов и классической термодинамики.

Соотношение аналитических и численных методов в химической кинетике. Дифференциальные уравнения в химической кинетике и методы их решения. Возможности кинетических методов в установлении механизма реакций. Дифференциальные уравнения классической термодинамики. Второй закон термодинамики в терминах интегрирующих множителей: формулировка Каратеодори. Обобщенный формализм классической термодинамики. Преобразования Лежандра. Уравнения Максвелла. Полезная работа в равновесной термодинамике: аппарат термодинамики в физической химии гетерогенных систем и процессов. Адсорбция на неоднородных поверхностях и распределение адсорбционных центров по энергиям. Метод Рогинского. Механизм гетерогенного катализа в теории Баландина. Энергетический фактор в гетерогенном катализе. Механизм Лэнгмюра – Хиншельвуда. Ударный механизм в гетерогенном катализе. Теория Кобозева. Теория активных ансамблей. Применение представлений кинетики и термодинамики для описания процессов химической модификации биоматериалов.

Статистическая термодинамика в химии биоматериалов

Соотношение понятий математической и термодинамической вероятности. Эргодическая гипотеза, основные принципы классической и квантовой статистики. Распределение Больцмана. Распределение Максвелла. Молекулярная сумма по состояниям и методы ее вычисления. Сумма по состояниям системы в классической и квантовой статистической термодинамике. Распределение Бозе – Эйнштейна. Распределение Ферми – Дирака. Вычисление термодинамических свойств молекул в газовой фазе. Суммы по состояниям активированных комплексов. Число степеней свободы. Теория теплоемкости газов. Теория теплоемкости кристаллов Эйнштейна. Теория теплоемкости кристаллов Дебая. Электрическая проводимость органических материалов. Решеточные модели растворов: виды моделей и их адекватность. Статистическая термодинамика полимерных цепей. Статистическая термодинамика для описания процессов модификации биоматериалов.

Законы линейной и нелинейной неравновесной термодинамики

Обобщенная сила и обобщенная координата в неравновесной термодинамике. Виды релаксационных процессов в неравновесных системах. Первый и второй законы Фика. Закон Фурье. Закон Кирхгоффа. Линейные соотношения между термодинамической силой и потоком. Сопряжение потоков: перекрестные явления и принцип Кюри. Соотношения взаимности Онзагера. Производство энтропии и уравнение Де-Донде. Второй закон термодинамики в формулировке Пригожина. Стационарное состояние и его устойчивость. Фазовые портреты дифференциальный уравнений. Функция Ляпунова. Устойчивость равновесия к флуктуациям. Бифуркации. Самоорганизация и примеры самоорганизации в химических системах. Структуры Тьюринга. Реакция Белоусова – Жаботинского. Особенности термодинамики химических процессов в биологических системах. Диссипативные структуры в синтезе, переработке и модификации биоматериалов.

Кинетика процессов в открытых системах и неизотермическая кинетика

Уравнение непрерывности потока при наличии химических реакций. Режим идеального смешения. Режим идеального вытеснения. Стационарное состояние в открытых системах с

позиции химической кинетики. Элементарные реакции в открытых системах. Сложные реакции в открытых системах. Кинетика гетерогенных реакций в открытых системах. Особенности равновесия в открытых системах. Особенности кинетики химических процессов вбиологических системах.

Разветвленные и неразветвленные цепные реакции. Теория разветвленных цепных реакций Семенова и устойчивость биоматериалов к термоокислительной деструкции.

Задачи неизотермической кинетики. Возможности методов калориметрии висследовании кинетики неизотермических реакций. Подходы к решению простейших задачнеизотермической кинетики в квадратурах. Численные методы неизотермической кинетики. Тепловое воспламенение. Уравнение Семенова для теплового воспламенения. Критерий Франк-Каменецкого для теплового воспламенения. Устойчивость биоматериалов к термической деструкции. Проблема устойчивости биоматериалов при стерилизации.

Кинетика и термодинамика в синтезе полимерных биоматериалов

Цепные процессы синтеза макромолекул. Ступенчатые процессы синтеза макромолекул. Статистическая природы процессов синтеза полимеров. Расчет предельной конверсии полимеризационных процессов и ее физический смысл. Метод моментов распределения и виды средних молекулярных масс. Полимеризация как неразветвленный цепной процесс.Особенности кинетики радикальной полимеризации. Особенности кинетики ионной полимеризации. Функции молекулярно-массового распределения в анализе особенностей механизма синтеза макромолекул. Кинетика поликонденсации и расчет молекулярной массы поликонденсационных полимеров для простейших случаев.

4. Объем учебной дисциплины:

Виды учебной работы	В зачетных единицах	В академ. часах
Общая трудоемкость дисциплины по учебному плану	**15**	**540**
Аудиторные занятия:	**5.33**	**192**
Лекции (Лек)	1.78	64
Практические занятия (ПЗ)	3.55	128
Самостоятельная работа (СР):	**9.67**	**348**
Самостоятельное изучение разделов дисциплины	9.67	347.6
Контактная самостоятельная работа		0.4
Вид контроля:	**зачет с оценкой**	

Министерство науки и высшего образования Российской федерации
Федеральное государственное бюджетное образовательное учреждение высшего образования
«Российский химико-технологический университет имени Д.И. Менделеева»

«УТВЕРЖДАЮ»

Проректор по учебной работе

_____ С.Н. Филатов

«_____» _____ 2020 г.

РАБОЧАЯ ПРОГРАММА ДИСЦИПЛИНЫ

«Термодинамика и кинетика в химии и технологии биоматериалов»
Направление подготовки 18.03.01 Химическая технология

Квалификация «бакалавр»

РАССМОТРЕНО И ОДОБРЕНО
на заседании Методической комиссии
РХТУ им. Д.И. Менделеева
«30» июня 2020 г.
Протокол №25

Председатель _____ Н.А. Макаров

Москва 2020 г.

Программу составили:

д.х.н., профессор, заведующий кафедрой биоматериалов М.И. Штильман

д.х.н., доцент, профессор кафедры биоматериалов Я.О. Межуев.

Программа рассмотрена и одобрена на заседании кафедры биоматериалов, протокол №17от 25 мая 2020 г.

СОДЕРЖАНИЕ

1. Цель и задачи дисциплины ……. 4
2. Требования к результатам освоения дисциплины ……. 4
3. Объем дисциплины и виды учебной работы……... 5
4. Содержание дисциплины ……. 7
4.1. Разделы дисциплины и виды занятий…….. 7
4.2 Содержание разделов дисциплины…….. 7
5. Соответствие содержания требованиям к результатам освоения дисциплины 9
6. Практические и лабораторные занятия… 11
6.1. Практические занятия… 11
6.2. Лабораторные занятия…..... 14
7. Самостоятельная работа..... 14
8. Примеры оценочных средств для контроля освоения дисциплины 14
8.1. Примеры контрольных вопросов для текущего контроля освоения дисциплины 14
8.2. Примеры контрольных работ… 14
8.3 Вопросы для итогового контроля освоения дисциплины..... 17
8.4 Структура и примеры билетов итогового контроля 18
9. Учебно-методическое обеспечение дисциплины 19
9.1. Рекомендуемая литература 19
9.2. Рекомендуемые источники научно-технической информации..... 19
9.3. Средства обеспечения освоения дисциплин 19
10. Методические указания для обучающихся… 20
10.1. Для студентов, обучающихся без использования дистанционных образовательных технологий 20
10.2. Для студентов, обучающихся с использованием дистанционных образовательных технологий 21
11. Методические указания для преподавателей..... 21
11.1. Для преподавателей, реализующих образовательные программы без использования дистанционных образовательных технологий 21
11.2. Для преподавателей, реализующих образовательные программы с использованием дистанционных образовательных технологий 22
12. Перечень информационных технологий, используемых в образовательном процессе 22
13. Материально-техническое обеспечение дисциплины 28
13.1. Оборудование, необходимое в образовательном процессе 28
13.2. Учебно-наглядные пособия… 28
13.3. Компьютеры, информационно-телекоммуникационные сети, аппаратурно-программные и аудиовизуальные средства..... 28
13.4. Печатные и электронные образовательные и информационные ресурсы 28
13.5. Перечень лицензионного программного обеспечения…..... 28
14. Требования к оценке качества освоения программы 35
15. Особенности организации образовательного процесса для инвалидов и лиц

с ограниченными возможностями здоровья… 37

1. ЦЕЛЬ И ЗАДАЧИ ДИСЦИПЛИНЫ

Программа составлена в соответствии с требованиями Федерального государственного образовательного стандарта (ФГОС ВО) для направления подготовки 18.03.01 Химическая технология, рекомендациями методической комиссии и накопленного опыта преподавания дисциплины кафедрой биоматериалов РХТУ им. Д.И. Менделеева. Программа рассчитана на изучение дисциплины в течение двух семестров.

Дисциплина «Термодинамика и кинетика в химии и технологии биоматериалов» относится к дисциплинам по выбору вариативной части учебного плана (Б1.В.ДВ.05.02) и рассчитана на изучение в 7 и 8 семестрах. Программа дисциплины предполагает, что обучающиеся имеют теоретическую и практическую подготовку в области дисциплин химического и математического профиля.

Целью дисциплины «Термодинамика и кинетика в химии и технологии биоматериалов» является формирование у бакалавров целостного представления о применении аппарата термодинамики и кинетики в химии биоматериалов.

Опираясь на знания, полученные в ходе изучения дисциплин химического профиля, программа предусматривает получение знаний в области описания процессов, представляющих интерес в химии биоматериалов с использованием количественных методов термодинамики и кинетики.

Задачи дисциплины состоят в овладении обучающимися знаниями, позволяющими использовать количественные методы термодинамики и кинетики при планировании исследований и обработке их результатов в области синтеза и применения биоматериалов.

Дисциплина «Термодинамика и кинетика в химии и технологии биоматериалов» преподается в 7 и 8 семестрах. Контроль успеваемости студентов ведется по принятой в университете рейтинговой системе.

2. ТРЕБОВАНИЯ К РЕЗУЛЬТАТАМ ОСВОЕНИЯ ДИСЦИПЛИНЫ

Изучение дисциплины «Термодинамика и кинетика в химии и технологии биоматериалов» при подготовке бакалавров по направлению подготовки 18.03.01 «Химическая технология» профиль подготовки «Химическая технология биоматериалов» направлено на приобретение выпускниками следующих общепрофессиональных (ОПК) и профессиональных (ПК) компетенций:

- способностью и готовностью использовать основные законы естественнонаучных дисциплин в профессиональной деятельности (ОПК-1);
- готовностью использовать знания о современной физической картине мира, пространственно-временных закономерностях, строении вещества для понимания окружающего мира и явлений природы (ОПК-2);
- готовностью использовать знания о строении вещества, природе химической связи в различных классах химических соединений для понимания свойств материалов и механизма химических процессов, протекающих в окружающем мире (ОПК-3);
- способностью планировать и проводить физические и химические эксперименты, проводить обработку их результатов и оценивать погрешности, выдвигать гипотезы и устанавливать границы их применения, применять методы математического анализа и моделирования, теоретического и экспериментального исследования (ПК-16);
- готовностью использовать знание свойств химических элементов, соединений и материалов на их основе для решения задач профессиональной деятельности (ПК-18);
- готовностью использовать знания основных физических теорий для решения возникающих физических задач, самостоятельного приобретения физических знаний, для понимания принципов работы приборов и устройств, в том числе выходящих за пределы компетентности конкретного направления (ПК-19);
- готовностью изучать научно-техническую информацию, отечественный и зарубежный опыт по тематике исследования (ПК-20).

В результате изучения дисциплины студент бакалавриата должен:

Знать:

- термодинамические и кинетические закономерности процессов деформации, лежащих в основе процессов переработки биоматериалов в изделия биомедицинского назначения;
- возможности термодинамики и кинетики для описания химических процессов синтеза и модификации биоматериалов;
- кинетические и термодинамические особенности процессов синтеза и модификации полимерных биоматериалов;

Уметь:

- проводить обработку экспериментальных данных и их глубокий теоретический анализ при исследовании химико-технологических процессов синтеза и переработки биоматериалов;
- осуществлять расчеты химико-технологических процессов, лежащих в основе получения и переработки биоматериалов;

Владеть:

- принципами построения физико-химических моделей процессов синтеза и переработки биоматериалов.

3. ОБЪЕМ ДИСЦИПЛИНЫ И ВИДЫ УЧЕБНОЙ РАБОТЫ

Виды учебной работы	В зачетных единицах	В академ. часах
Общая трудоемкость дисциплины по учебному плану	**15**	**540**
Аудиторные занятия:	**5.33**	**192**
Лекции (Лек)	1.78	64
Практические занятия (ПЗ)	3.55	128
Самостоятельная работа (СР):	**9.67**	**348**
Самостоятельное изучение разделов дисциплины	9.67	347.6
Контактная самостоятельная работа		0.4
Вид контроля:	**зачет с оценкой**	

4. СОДЕРЖАНИЕ ДИСЦИПЛИНЫ

4.1. Разделы дисциплины и виды занятий

№ п/п	Раздел дисциплины	Часов			
		Всего	Лекции	Практические занятия	Самостоятельная работа
7 семестр					
1.	**Раздел 1. Термодинамика и кинетика деформации. Вопросы переработки биоматериалов в изделия биомедицинского назначения**	**106**	**10**	**20**	**76**
2.	**Раздел 2. Математический аппарат химической кинетики гомогенных и гетерогенных процессов и классической термодинамики**	**109**	**11**	**22**	**76**
3.	**Раздел 3. Статистическая термодинамика в химии биоматериалов.**	**109**	**11**	**22**	**76**
8 семестр					
4	**Раздел 4. Законы линейной и нелинейной неравновесной термодинамики**	**70**	**10**	**20**	**40**
5	**Раздел 5. Кинетика процессов в открытых системах и**	**73**	**11**	**22**	**40**

	неизотермическая кинетика				
6	**Раздел 6. Кинетика и термодинамика в синтезе полимерных биоматериалов**	**73**	**11**	**22**	**40**
	Всего часов:	**540**	**64**	**128**	**348**

4.2. Содержание разделов дисциплины

Раздел 1. Термодинамика и кинетика деформации. Вопросы переработки биоматериалов в изделия биомедицинского назначения.

Основные типы процессов переработки биоматериалов в изделия биомедицинского назначения, специфика технологий переработки полимерных биоматериалов. Термодинамика деформации: энергетическая и энтропийная составляющие деформации. Расчет тепловых эффектов при деформации тел. Термоупругая инверсия и ее причины. Теория деформации идеального каучука. Теория Муни и уравнение Братнева. Теории кинетики развития и релаксации высокоэластической деформации. Теории стеклования и релаксационные явления в полимерных стеклах. Закономерности процессов течения и структура материалов. Особенности термодинамики и кинетики деформации кристаллических тел. Патентный опыт в области переработки биоматериалов в изделия биомедицинского назначения.

Раздел 2. Математический аппарат химической кинетики гомогенных и гетерогенных процессов и классической термодинамики.

Соотношение аналитических и численных методов в химической кинетике. Дифференциальные уравнения в химической кинетике и методы их решения. Возможности кинетических методов в установлении механизма реакций. Дифференциальные уравнения классической термодинамики. Второй закон термодинамики в терминах интегрирующих множителей: формулировка Каратеодори. Обобщенный формализм классической термодинамики. Преобразования Лежандра. Уравнения Максвелла. Полезная работа в равновесной термодинамике: аппарат термодинамики в физической химии гетерогенных систем и процессов. Адсорбция на неоднородных поверхностях и распределение адсорбционных центров по энергиям. Метод Рогинского. Механизм гетерогенного катализа в теории Баландина. Энергетический фактор в гетерогенном катализе. Механизм Лэнгмюра – Хиншельвуда. Ударный механизмв гетерогенном катализе. Теория Кобозева. Теория активных ансамблей. Применение представлений кинетики и термодинамики для описания процессов химической модификации биоматериалов.

Раздел 3. Статистическая термодинамика в химии биоматериалов

Соотношение понятий математической и термодинамической вероятности. Эргодическая гипотеза, основные принципы классической и квантовой статистики. Распределение Больцмана. Распределение Максвелла. Молекулярная сумма по состояниям и методы ее вычисления. Сумма по состояниям системы в классической и квантовой статистической термодинамике. Распределение Бозе – Эйнштейна. Распределение Ферми – Дирака. Вычисление термодинамических свойств молекул в газовой фазе. Суммы по состояниям активированных комплексов. Число степеней свободы. Теория теплоемкости газов. Теория теплоемкости кристаллов Эйнштейна. Теория теплоемкости кристаллов Дебая. Электрическая проводимость органических материалов. Решеточные модели растворов: виды моделей и их адекватность. Статистическая термодинамика полимерных цепей. Статистическая термодинамика для описания процессов модификации биоматериалов.

Раздел 4. Законы линейной и нелинейной неравновесной термодинамики

Обобщенная сила и обобщенная координата в неравновесной термодинамике. Виды релаксационных процессов в неравновесных системах. Первый и второй законы Фика. Закон Фурье. Закон Кирхгоффа. Линейные соотношения между термодинамической силой и потоком. Сопряжение потоков: перекрестные явления и принцип Кюри. Соотношения взаимности Онзагера. Производство энтропии и уравнение Де-Донде. Второй закон термодинамики в формулировке Пригожина. Стационарное состояние и его устойчивость. Фазовые портреты дифференциальный уравнений. Функция Ляпунова. Устойчивость равновесия к флуктуациям. Бифуркации. Самоорганизация и примеры самоорганизации в химических системах. Структуры Тьюринга. Реакция Белоусова – Жаботинского. Особенности термодинамики химических процессов в биологических системах. Диссипативные структуры в синтезе, переработке и модификации биоматериалов.

Раздел 5. Кинетика процессов в открытых системах и неизотермическая кинетика

Уравнение непрерывности потока при наличии химических реакций. Режим идеального смешения. Режим идеального вытеснения. Стационарное состояние в открытых системах с позиции химической кинетики. Элементарные реакции в открытых системах. Сложные реакции в открытых системах. Кинетика гетерогенных реакций в открытых системах. Особенности равновесия в открытых системах. Особенности кинетики химических процессов в биологических системах.

Разветвленные и неразветвленные цепные реакции. Теория разветвленных цепных реакций Семенова и устойчивость биоматериалов к термоокислительной деструкции.

Задачи неизотермической кинетики. Возможности методов калориметрии в исследовании кинетики неизотермических реакций. Подходы к решению простейших задач неизотермической кинетики в квадратурах. Численные методы неизотермической кинетики. Тепловое воспламенение. Уравнение Семенова для теплового воспламенения. Критерий Франк-Каменецкого для теплового воспламенения. Устойчивость биоматериалов к термической деструкции. Проблема устойчивости биоматериалов при стерилизации.

Раздел 6. Кинетика и термодинамика в синтезе полимерных биоматериалов

Цепные процессы синтеза макромолекул. Ступенчатые процессы синтеза макромолекул. Статистическая природы процессов синтеза полимеров. Расчет предельной конверсии полимеризационных процессов и ее физический смысл. Метод моментов распределения и виды средних молекулярных масс. Полимеризация как неразветвленный цепной процесс. Особенности кинетики радикальной полимеризации. Особенности кинетики ионной полимеризации. Функции молекулярно-массового распределения в анализе особенностей механизма синтеза макромолекул. Кинетика поликонденсации и расчет молекулярной массы поликонденсационных полимеров для простейших случаев.

5. СООТВЕТСТВИЕ СОДЕРЖАНИЯ ТРЕБОВАНИЯМ К РЕЗУЛЬТАТАМ ОСВОЕНИЯ ДИСЦИПЛИНЫ

№	Компетенции	Раздел 1	Раздел 2	Раздел 3	Раздел 4	Раздел 5	Раздел 6
	Знать:						
1	- термодинамические и кинетические закономерности процессов деформации, лежащих в основе процессов переработки биоматериалов в изделия биомедицинского назначения;	+					
2	- возможности термодинамики и кинетики для описания химических процессов синтеза и модификации биоматериалов;		+	+	+	+	

3	- кинетические и термодинамические особенности процессов синтеза и модификации полимерных биоматериалов;						+
	Уметь:						
4	- проводить обработку экспериментальных данных и их глубокий теоретический анализ при исследовании химико-технологических процессов синтеза и переработки биоматериалов;	+	+	+	+	+	+
5	- осуществлять расчеты химико-технологических процессов, лежащих в основе получения и переработки биоматериалов;	+	+	+	+	+	+
	Владеть:						
6	- принципами построения физико-химических моделей процессов синтеза и переработки биоматериалов.	+	+	+	+	+	+
	Общепрофессиональные						
7	способностью и готовностью использовать основные законы естественнонаучных дисциплин в профессиональной деятельности (ОПК-1);		+	+	+	+	+
8	готовностью использовать знания о современной физической картине мира, пространственно-временных закономерностях, строении вещества для понимания окружающего мира и явлений природы (ОПК-2);		+	+	+	+	+
9	готовностью использовать знания о строении вещества, природе		+	+	+	+	+

	химической связи в различных классах химических соединений для понимания свойств материалов и механизма химических процессов, протекающих в окружающем мире (ОПК-3);						
В результате освоения дисциплины студент должен приобрести следующие компетенции:							
10	способностью планировать и проводить физические и химические эксперименты, проводить обработку их результатов и оценивать погрешности, выдвигать гипотезы и устанавливать границы их применения, применять методы математического анализа и моделирования, теоретического и экспериментального исследования (ПК-16);		+	+	+	+	+
11	готовностью использовать знание свойств химических элементов, соединений и материалов на их основе для решения задач профессиональной деятельности (ПК-18);		+	+	+	+	+
12	готовностью использовать знания основных физических теорий для решения возникающих физических задач, самостоятельного приобретения физических знаний, для понимания принципов работы приборов и устройств, в том числе выходящих за пределы компетентности конкретного направления (ПК-19);		+	+	+	+	+
13	готовностью изучать научно-техническую информацию,	+					

	отечественный и зарубежный опыт по тематике исследования (ПК-20).						

6. ПРАКТИЧЕСКИЕ И ЛАБОРАТОРНЫЕ ЗАНЯТИЯ

6.1. Практические занятия

Предусмотрены практические занятия обучающегося в бакалавриате в объеме 128 акад. ч. (64 акад. ч в 7 сем., разделы 1, 2 и 3; 64 акад. ч в 8 сем., разделы 4, 5 и 6).

Темы практических занятий (на каждую тему практических занятий отводится 2 академических часа)

Раздел 1. Термодинамика и кинетика деформации. Вопросы переработки биоматериалов в изделия биомедицинского назначения

1. Основные типы процессов переработки биоматериалов в изделия биомедицинского назначения, специфика технологий переработки полимерных биоматериалов.
2. Термодинамика деформации: энергетическая и энтропийная составляющие деформации. Расчет тепловых эффектов при деформации тел.
3. Термоупругая инверсия и ее причины.
4. Теория деформации идеального каучука.
5. Теория Муни и уравнение Братнева.
6. Теории кинетики развития и релаксации высокоэластической деформации.
7. Теории стеклования и релаксационные явления в полимерных стеклах.
8. Закономерности процессов течения и структура материалов.
9. Особенности термодинамики и кинетики деформации кристаллических тел.
10. Патентный опыт в области переработки биоматериалов в изделия биомедицинского назначения.

Раздел 2. Математический аппарат химической кинетики гомогенных и гетерогенных процессов и классической термодинамики

66. Соотношение аналитических и численных методов в химической кинетике.
67. Дифференциальные уравнения в химической кинетике и методы их решения.
68. Возможности кинетических методов в установлении механизма реакций.
69. Дифференциальные уравнения классической термодинамики.

70. Второй закон термодинамики в терминах интегрирующих множителей: формулировка Каратеодори. Обобщенный формализм классической термодинамики. Преобразования Лежандра. Уравнения Максвелла.
71. Полезная работа в равновесной термодинамике: аппарат термодинамики в физической химии гетерогенных систем и процессов.
72. Адсорбция на неоднородных поверхностях и распределение адсорбционных центров по энергиям. Метод Рогинского.
73. Механизм гетерогенного катализа в теории Баландина. Энергетический фактор в гетерогенном катализе.
74. Механизм Лэнгмюра – Хиншельвуда. Ударный механизм в гетерогенном катализе.
75. Теория Кобозева.
76. Теория активных ансамблей.

Раздел 3. Статистическая термодинамика в химии биоматериалов

77. Соотношение понятий математической и термодинамической вероятности. Эргодическая гипотеза, основные принципы классической и квантовой статистики.
78. Распределение Больцмана.
79. Распределение Максвелла.
80. Молекулярная сумма по состояниям и методы ее вычисления.
81. Сумма по состояниям системы в классической и квантовой статистической термодинамике.
82. Распределение Бозе – Эйнштейна.
83. Распределение Ферми – Дирака.
84. Вычисление термодинамических свойств молекул в газовой фазе. Число степеней свободы.
85. Суммы по состояниям для активированных комплексов.
86. Теория теплоемкости газов. Теория теплоемкости кристаллов Эйнштейна. Теория теплоемкости кристаллов Дебая.
87. Электрическая проводимость органических материалов. Решеточные модели растворов: виды моделей и их адекватность.

Раздел 4. Законы линейной и нелинейной неравновесной термодинамики

88. Обобщенная сила и обобщенная координата в неравновесной термодинамике.
89. Виды релаксационных процессов в неравновесных системах. Первый и второй законы Фика. Закон Фурье. Закон Кирхгоффа.
90. Линейные соотношения между термодинамической силой и потоком. Сопряжение потоков: перекрестные явления и принцип Кюри.Соотношения взаимности Онзагера.

91. Производство энтропии и уравнение Де-Донде.
92. Второй закон термодинамики в формулировке Пригожина. Стационарное состояние и его устойчивость.
93. Фазовые портреты дифференциальный уравнений.
94. Функция Ляпунова. Устойчивость равновесия к флуктуациям.
95. Бифуркации. Самоорганизация и примеры самоорганизации в химических системах.
96. Структуры Тьюринга. Реакция Белоусова – Жаботинского.
97. Особенности термодинамики химических процессов в биологических системах.

Раздел 5. Кинетика процессов в открытых системах и неизотермическая кинетика

98. Уравнение непрерывности потока при наличии химических реакций.
99. Режим идеального смешения. Режим идеального вытеснения.
100. Стационарное состояние в открытых системах с позиции химической кинетики.
101. Элементарные реакции в открытых системах.
102. Сложные реакции в открытых системах.
103. Кинетика гетерогенных реакций в открытых системах.
104. Особенности равновесия в открытых системах. Особенности кинетики химических процессов в биологических системах.
105. Задачи неизотермической кинетики.
106. Возможности методов калориметрии в исследовании кинетики неизотермических реакций. Подходы к решению простейших задач неизотермической кинетики в квадратурах. Численные методы неизотермической кинетики.
107. Тепловое воспламенение. Уравнение Семенова для теплового воспламенения. Критерий Франк-Каменецкого для теплового воспламенения.
108. Разветвленные цепи и проблема цепного воспламенения.

Раздел 6. Кинетики и термодинамика в синтезе полимерных биоматериалов

109. Цепные процессы синтеза макромолекул.
110. Ступенчатые процессы синтеза макромолекул.
111. Статистическая природы процессов синтеза полимеров.
112. Метод моментов распределения и виды средних молекулярных масс.
113. Полимеризация как неразветвленный цепной процесс.
114. Особенности кинетики радикальной полимеризации.
115. Особенности кинетики ионной полимеризации.

116. Функции молекулярно-массового распределения в анализе особенностей механизма синтеза макромолекул.
117. Функции распределения Флори и Шульца
118. Ширина молекулярно-массового распределения и свойства полимеров.
119. Кинетика поликонденсации и расчет молекулярной массы поликонденсационных полимеров для простейших случаев.

6.2. Лабораторные занятия

Лабораторные занятия не предусмотрены учебным планом.

7. САМОСТОЯТЕЛЬНАЯ РАБОТА

Рабочей программой дисциплины «Термодинамика и кинетика в химии и технологии биоматериалов» предусмотрена самостоятельная работа студента бакалавриата в объеме 348 ч.

Самостоятельная работа проводится с целью углубления знаний по дисциплине и предусматривает:
-подготовку к контролю освоения дисциплины;
-анализ материала аудиторных занятий;
- работу с учебной и научной литературой

Планирование времени на самостоятельную работу, необходимого на изучение дисциплины, студентам лучше всего осуществлять на весь период изучения, предусматривая при этом регулярное повторение пройденного материала. Законспектированный материал на аудиторных занятиях, необходимо регулярно дополнять сведениями из литературных источников, представленных в рабочей программе. При работе с указанными источниками рекомендуется составлять краткий конспект материала, с обязательным фиксированием библиографических данных источника.

8. ПРИМЕРЫ ОЦЕНОЧНЫХ СРЕДСТВ ДЛЯ КОНТРОЛЯ ОСВОЕНИЯ ДИСЦИПЛИНЫ

8.1. Примерная тематика реферативно-аналитической работы.

Реферативно-аналитическая работа не предусмотрена учебным планом.

8.2. Примеры контрольных вопросов для текущего контроля освоения дисциплины

Для текущего контроля предусмотрено 6 контрольных работы (по одной контрольной работе по каждому разделу). Максимальная оценка за контрольные работы 100 баллов (7 семестр) составляет 30 баллов, 30 баллов и 40 баллов за каждую соответственно. Максимальная оценка за контрольные работы 60 баллов (8 семестр) составляет по 20 баллов за каждую.

Раздел	Контрольные вопросы
7 семестр	
Раздел 1. Термодинамика и кинетика деформации. Вопросы переработки биоматериалов в изделия биомедицинского назначения	11. Основные типы процессов переработки биоматериалов в изделия биомедицинского назначения, специфика технологий переработки полимерных биоматериалов. 12. Термодинамика деформации: энергетическая и энтропийная составляющие деформации. Расчет тепловых эффектов при деформации тел. 13. Термоупругая инверсия и ее причины. 14. Теория деформации идеального каучука. 15. Теория Муни и уравнение Братнева. 16. Теории кинетики развития и релаксации высокоэластической деформации. 17. Теории стеклования и релаксационные явления в полимерных стеклах. 18. Закономерности процессов течения и структура материалов. 19. Особенности термодинамики и кинетики деформации кристаллических тел. 20. Патентный опыт в области переработки биоматериалов в изделия биомедицинского назначения.
Раздел 2. Математический аппарат химической кинетики гомогенных и гетерогенных процессов и классической термодинамики	12. Соотношение аналитических и численных методов в химической кинетике. 13. Дифференциальные уравнения в химической кинетике и методы их решения. 14. Возможности кинетических методов в установлении механизма реакций. 15. Дифференциальные уравнения классической термодинамики. 16. Второй закон термодинамики в терминах интегрирующих множителей: формулировка Каратеодори. Обобщенный формализм классической термодинамики. Преобразования Лежандра. Уравнения Максвелла. 17. Полезная работа в равновесной термодинамике: аппарат термодинамики в физической химии гетерогенных систем и процессов. 18. Адсорбция на неоднородных поверхностях и распределение адсорбционных центров по энергиям. Метод Рогинского. 19. Механизм гетерогенного катализа в теории Баландина. Энергетический фактор в гетерогенном катализе. 20. Механизм Лэнгмюра – Хиншельвуда. Ударный механизм в гетерогенном катализе. 21. Теория Кобозева. 22. Теория активных ансамблей.
Раздел 3. Статистическая термодинамика в химии биоматериалов.	12. Соотношение понятий математической и термодинамической вероятности. Эргодическая гипотеза, основные принципы классической и квантовой статистики. 13. Распределение Больцмана. 14. Распределение Максвелла. 15. Молекулярная сумма по состояниям и методы ее вычисления. 16. Сумма по состояниям системы в классической и квантовой

	статистической термодинамике. 17. Распределение Бозе – Эйнштейна. 18. Распределение Ферми – Дирака. 19. Вычисление термодинамических свойств молекул в газовой фазе. Число степеней свободы. 20. Суммы по состояниям для активированных комплексов. 21. Теория теплоемкости газов. Теория теплоемкости кристаллов Эйнштейна. Теория теплоемкости кристаллов Дебая. 22. Электрическая проводимость органических материалов. Решеточные модели растворов: виды моделей и их адекватность.
8 семестр	
Раздел 4. Законы линейной и нелинейной неравновесной термодинамики	11. Обобщенная сила и обобщенная координата в неравновесной термодинамике. 12. Виды релаксационных процессов в неравновесных системах. Первый и второй законы Фика. Закон Фурье. Закон Кирхгоффа. 13. Линейные соотношения между термодинамической силой и потоком. Сопряжение потоков: перекрестные явления и принцип Кюри. Соотношения взаимности Онзагера. 14. Производство энтропии и уравнение Де-Донде. 15. Второй закон термодинамики в формулировке Пригожина. Стационарное состояние и его устойчивость. 16. Фазовые портреты дифференциальный уравнений. 17. Функция Ляпунова. Устойчивость равновесия к флуктуациям. 18. Бифуркации. Самоорганизация и примеры самоорганизации в химических системах. 19. Структуры Тьюринга. Реакция Белоусова – Жаботинского. 20. Особенности термодинамики химических процессов в биологических системах.
Раздел 5. Кинетика процессов в открытых системах и неизотермическая кинетика	12. Уравнение непрерывности потока при наличии химических реакций. 13. Режим идеального смешения. Режим идеального вытеснения. 14. Стационарное состояние в открытых системах с позиции химической кинетики. 15. Элементарные реакции в открытых системах. 16. Сложные реакции в открытых системах. 17. Кинетика гетерогенных реакций в открытых системах. 18. Особенности равновесия в открытых системах. Особенности кинетики химических процессов в биологических системах. 19. Задачи неизотермической кинетики. 20. Возможности методов калориметрии в исследовании кинетики неизотермических реакций. Подходы к решению простейших задач неизотермической кинетики в квадратурах. Численные методы неизотермической кинетики. 21. Тепловое воспламенение. Уравнение Семенова для теплового воспламенения. Критерий Франк-Каменецкого для теплового воспламенения. 22. Разветвленные цепи и проблема цепного воспламенения.
Раздел 6. Кинетика	13. Цепные процессы синтеза макромолекул.

и термодинамика в синтезе полимерных биоматериалов	14. Ступенчатые процессы синтеза макромолекул. 15. Статистическая природы процессов синтеза полимеров. 16. Метод моментов распределения и виды средних молекулярных масс. 17. Полимеризация как неразветвленный цепной процесс. 18. Особенности кинетики радикальной полимеризации. 19. Особенности кинетики ионной полимеризации. 20. Функции молекулярно-массового распределения в анализе особенностей механизма синтеза макромолекул. 21. Функции распределения Флори и Шульца 22. Ширина молекулярно-массового распределения и свойства полимеров. 23. Кинетика поликонденсации и расчет молекулярной массы поликонденсационных полимеров для простейших случаев.

8.3. Вопросы для итогового контроля освоения дисциплины (8 семестр – *зачет с оценкой*).

Максимальное количество баллов за зачет с оценкой (8 семестр) – 40 баллов. Билет для зачета с оценкой (8 семестр) содержит 2 вопроса. 1 вопрос – 20 баллов, 2 вопрос – 20 баллов.

34. Обобщенная сила и обобщенная координата в неравновесной термодинамике.
35. Виды релаксационных процессов в неравновесных системах. Первый и второй законы Фика. Закон Фурье. Закон Кирхгоффа.
36. Линейные соотношения между термодинамической силой и потоком. Сопряжение потоков: перекрестные явления и принцип Кюри.Соотношения взаимности Онзагера.
37. Производство энтропии и уравнение Де-Донде.
38. Второй закон термодинамики в формулировке Пригожина. Стационарное состояние и его устойчивость.
39. Фазовые портреты дифференциальный уравнений.
40. Функция Ляпунова. Устойчивость равновесия к флуктуациям.
41. Бифуркации. Самоорганизация и примеры самоорганизации в химических системах.
42. Структуры Тьюринга. Реакция Белоусова – Жаботинского.
43. Особенности термодинамики химических процессов в биологических системах.
44. Уравнение непрерывности потока при наличии химических реакций.
45. Режим идеального смешения. Режим идеального вытеснения.
46. Стационарное состояние в открытых системах с позиции химической кинетики.
47. Элементарные реакции в открытых системах.
48. Сложные реакции в открытых системах.
49. Кинетика гетерогенных реакций в открытых системах.

50. Особенности равновесия в открытых системах. Особенности кинетики химических процессов в биологических системах.
51. Задачи неизотермической кинетики.
52. Возможности методов калориметрии в исследовании кинетики неизотермических реакций. Подходы к решению простейших задач неизотермической кинетики в квадратурах. Численные методы неизотермической кинетики.
53. Тепловое воспламенение. Уравнение Семенова для теплового воспламенения. Критерий Франк-Каменецкого для теплового воспламенения.
54. Разветвленные цепи и проблема цепного воспламенения.
55. Цепные процессы синтеза макромолекул.
56. Ступенчатые процессы синтеза макромолекул.
57. Статистическая природы процессов синтеза полимеров.
58. Метод моментов распределения и виды средних молекулярных масс.
59. Полимеризация как неразветвленный цепной процесс.
60. Особенности кинетики радикальной полимеризации.
61. Особенности кинетики ионной полимеризации.
62. Функции молекулярно-массового распределения в анализе особенностей механизма синтеза макромолекул.
63. Функции распределения Флори и Шульца
64. Накопленные функции молекулярно-массового распределения.
65. Ширина молекулярно-массового распределения и свойства полимеров.
66. Кинетика поликонденсации и расчет молекулярной массы поликонденсационных полимеров для простейших случаев.

Полный перечень оценочных средств приведен в виде отдельного документа, являющегося неотъемлемой частью основной образовательной программы.

8.4. Структура и примеры билетов итогового контроля

Структура и пример билета для зачета с оценкой (8 семестр)

Зачет с оценкой по дисциплине «Термодинамика и кинетика в химии итехнологии биоматериалов» проводится в 8 семестре и включает контрольные вопросы по разделам 4, 5 и 6 рабочей программы дисциплины. Билет для зачета с оценкой состоит из 2 вопросов, относящихся к указанным разделам. Ответы на вопросы зачета с оценкой оцениваются из максимальной оценки 40 баллов следующим образом: максимальное количество баллов за первый вопрос – 20 баллов и второй – 20 баллов.

«Утверждаю» зав. кафедрой

МИНИСТЕРСТВО НАУКИ И ВЫСШЕГО ОБРАЗОВАНИЯ РФ

БИЛЕТ № 1

3. Линейные соотношения между термодинамической силой и потоком. Сопряжение потоков: перекрестные явления и принцип Кюри. Соотношения взаимности Онзагера.
4. Уравнение непрерывности потока при наличии химических реакций.

9. УЧЕБНО-МЕТОДИЧЕСКОЕ ОБЕСПЕЧЕНИЕ ДИСЦИПЛИНЫ

9.1. Рекомендуемая литература

А) Основная:

1. А.В. Вишняков, Н.Ф. Кизим. Физическая химия. – М. Химия, 2012.-839 с.

2. В.В. Киреев. Высокомолекулярные соединения. – М. Юрайт, 2013.- 602с.

Б) Дополнительная:

1. М.И. Штильман. Полимеры медико-биологического назначения. – М. Академкнига 2006. – 400с.

9.2. Рекомендуемые источники научно-технической информации

– презентации к некоторым аудиторным занятиям;
– раздаточный иллюстративный материал к некоторым аудиторным занятиям.

Научно-технические журналы:
– Журнал «Журнал органической химии» ISSN 0514-7492
– Журнал «Высокомолекулярные соединения. Серия Б» ISSN 2308-1139
– Журнал «Высокомолекулярные соединения. Серия С» ISSN 2308-1147
– Журнал «Журнал общей химии» ISSN 0044 - 460X
– Журнал «Журнал прикладной химии» ISSN 0044-4618

Ресурсы информационно–телекоммуникационной сети Интернет:
http://e.lanbook.com
http://lib.muctr.ru/
http://www2.viniti.ru/
http://elibrary.ru

http://www.scopus.com

9.3. Средства обеспечения освоения дисциплины

Для реализации рабочей программы дисциплины подготовлены следующие средства обеспечения освоения дисциплины:

– компьютерные презентации для проведения некоторых аудиторных занятий;

– раздаточный иллюстративный материал к для проведения некоторых аудиторных занятий.

Для освоения дисциплины используются следующие нормативные и нормативно-методические документы:

− Федеральный закон Российской Федерации от 29.12.2012 № 273-ФЗ «Об образовании в Российской Федерации» [Электронный ресурс] – Режим доступа: http://pravo.gov.ru/proxy/ips/?docbody=&nd=102162745&intelsearch=273-%D4%C7 (дата обращения: 02.03.2020).

− Федеральные государственные образовательные стандарты высшего образования // Координационный совет учебно-методических объединений и научно-методических советов высшей школы. Портал Федеральных образовательных стандартов высшего образования [Электронный ресурс] –Режим доступа: http://fgosvo.ru/fgosvo/92/91/4 (дата обращения: 02.03.2020).

− Приказ Министерства образования и науки РФ от 23.08.2017 № 816 «Об утверждении Порядка применения организациями, осуществляющими образовательную деятельность, электронного обучения, дистанционных образовательных технологий при реализации образовательных программ» [Электронный ресурс]. Режим доступа: http://pravo.gov.ru/proxy/ips/?docbody=&nd=102447332&intelsearch=816+%EF%F0%E8%EA%E0%E7 (дата обращения: 02.03.2020).

При освоении дисциплины студенты должны использовать информационные и информационно-образовательные ресурсы следующих порталов и сайтов:

– Система федеральных образовательных порталов. Система открытого образования. Консалтинговый центр ИОС ОО РФ [Электронный ресурс] – Режим доступа: http://www.openedu.ru (дата обращения: 02.03.2020).

– Информационная система «Единое окно доступа к образовательным ресурсам». URL: http://window.edu.ru/ (дата обращения: 02.03.2020).

– ФЭПО: соответствие требованиям ФГОС [Электронный ресурс] – Режим доступа: http://fepo.i-exam.ru/ (дата обращения: 02.03.2020).

10. МЕТОДИЧЕСКИЕ УКАЗАНИЯ ДЛЯ ОБУЧАЮЩИХСЯ

10.1. Для студентов, обучающихся без использования дистанционных образовательных технологий

Методические рекомендации по организации учебной работы обучающегося направлены на повышение ритмичности и эффективности его аудиторной и самостоятельной работы по дисциплине.

Для успешного освоения данной дисциплины, студентам необходимо повторение материала, законспектированного в ходе аудиторных занятий и знакомство с литературными источниками, приведенными в списке рекомендуемой литературы в настоящей программе. При подготовке к контрольным работам по итогам каждого раздела обучающемуся рекомендуется использовать конспекты аудиторных занятий, а также ознакомление с основной и дополнительной литературой, рекомендуемой в настоящей программе.

В соответствии с учебным планом изучение материала разделов 1, 2 и 3 происходит в 7 семестре и заканчивается контролем его освоения в форме 3 контрольных работ (максимальная оценка 30 баллов, 30 баллов и 40 баллов за каждую контрольную работу соответственно) и *вид контроля из учебного плана*. Изучение разделов 4, 5 и 6 в 8 семестре заканчивается контролем его освоения в форме 3 контрольных работ (максимальная оценка по 20 баллов за каждую) завершается итоговым контролем в форме *вид контроля из учебного плана*. Максимальная оценка *вид контроля из учебного плана* составляет 40 баллов.

10.2. Для студентов, обучающихся с использованием дистанционных образовательных технологий

При использовании электронного обучения и дистанционных образовательных технологий занятия полностью или частично проводятся в режиме онлайн. Объем дисциплины и распределение нагрузки по видам работ соответствует п. 4.1. Распределение баллов соответствует п. 10.1 либо может быть изменено в соответствии с решением кафедры, в случае перехода на ЭО и ДОТ в процессе обучения. Решение кафедры об используемых технологиях и системе оценивания достижений обучающихся принимается с учетом мнения ведущего преподавателя и доводится до обучающихся.

11. МЕТОДИЧЕСКИЕ УКАЗАНИЯ ДЛЯ ПРЕПОДАВАТЕЛЕЙ

11.1. Для преподавателей, реализующих образовательные программы без использования дистанционных образовательных технологий

При подготовке и проведении занятий преподаватель должен ориентироваться на то, что студенты, обучающиеся в бакалавриате, имеют общую подготовку по общенаучным, общеинженерным дисциплинам и основным профессиональным дисциплинам профиля, а также опыт восприятия и конспектирования изучаемого материала. В связи с этим материал дисциплины должен опираться на полученные знания и быть ориентирован на их расширение и углубление в соответствии с современными теоретическими представлениями и технологическими новациями. Обучение студентов может быть организовано как в виде традиционных лекций и практических занятий, так и научной дискуссии,

которая помогает приобрести навыки и умения обосновывать круг рассматриваемых вопросов, формулировать главные положения, определения и практические выводы из теоретических положений. На занятиях должна прослеживаться взаимосвязь рассматриваемых вопросов с ранее изученным материалом.

Основной задачей преподавателя, является формирование у студентов компетенций, установленных настоящей рабочей программой дисциплины, основной образовательной программой и учебным планом. Преподаватель должен акцентировать внимание студентов на общих вопросах взаимосвязи преподаваемой дисциплины с особенностями синтеза и применения биоматериалов. При выборе материала для занятий желательно обращаться к опыту ведущих зарубежных и отечественных научно-исследовательских центров, научно-производственных фирм и предприятий, использовать их научные, информационные и рекламные материалы и проводить их сравнительный анализ.

При проведении занятий преподаватель может рекомендовать студентам проработку дополнительной литературы по тематике занятия, организуя ее обсуждение на практических занятиях, формирует у студентов навык к самостоятельной работе с разнообразными литературными источниками.

11.2. Для преподавателей, реализующих образовательные программы с использованием дистанционных образовательных технологий

При использовании электронного обучения и дистанционных образовательных технологий занятия полностью или частично проводятся в режиме онлайн. Объем дисциплины и распределение нагрузки по видам работ соответствует п. 4.1. Распределение баллов соответствует п. 10.1 либо может быть изменено в соответствии с решением кафедры, в случае перехода на ЭО и ДОТ в процессе обучения. Решение кафедры об используемых технологиях и системе оценивания достижений обучающихся принимается с учетом мнения ведущего преподавателя и доводится до обучающихся.

Реализация ЭО и ДОТ предполагает использование следующих видов и учебной деятельности: онлайн консультации, практические занятия, видео-лекции; лабораторные работы, проводимые полностью или частично с применением ЭО и ДОТ; текущий контроль в режиме тестирования и проверки домашних заданий; онлайн консультации по курсовому проектированию; самостоятельная работа и т.д. – ***в зависимости от РПД.***

При реализации РПД в зависимости от конкретной ситуации ЭО и ДОТ могут быть применены в следующем виде (***выбрать в зависимости от РПД***):

- объем часов контактной работы обучающихся с преподавателем не сокращается) и электронные образовательные ресурсы (ЭОР) методически обеспечивают самостоятельную работу обучающихся в объеме, предусмотренном рабочей программой данной дисциплины. При этом в случае необходимости занятия проводятся в режиме онлайн;
- смешанные формы обучения, сочетающие в себе аудиторные занятия (при возможности перевода части контактных часов работы обучающихся с преподавателем в электронную информационно-образовательную среду без потери содержания учебной дисциплины) и ЭОР (часть учебного материала (например, лекции) может быть заменена ЭОР);
- учебные курсы, интегрированные в LMS Moodle, контактные часы по которым могут быть исключены, изучаются обучающимися самостоятельно при минимальном участии преподавателя (консультации в режиме форума или в режиме вебинара).

12. ПЕРЕЧЕНЬ ИНФОРМАЦИОННЫХ ТЕХНОЛОГИЙ, ИСПОЛЬЗУЕМЫХ В ОБРАЗОВАТЕЛЬНОМ ПРОЦЕССЕ

Информационную поддержку изучения дисциплины осуществляет Информационно-библиотечный центр (ИБЦ) РХТУ им. Д.И. Менделеева, который обеспечивает обучающихся основной учебной, учебно-методической и научной литературой, необходимой для организации образовательного процесса по дисциплине.

Фонд ИБЦ располагает учебной, учебно-методической и научно-технической литературой в форме печатных и электронных изданий, а также включает официальные, справочно-библиографические, специализированные отечественные и зарубежные периодические и информационные издания. ИБЦ обеспечивает доступ к профессиональным базам данных, информационным, справочным и поисковым системам.

Каждый обучающийся обеспечен свободным доступом из любой точки, в которой имеется доступ к сети Интернет и к электронно-библиотечной системе (ЭБС) Университета, которая содержит различные издания по основным изучаемым дисциплинам и сформирована по согласованию с правообладателями учебной и учебно-методической литературы.

Для более полного и оперативного справочно-библиографического и информационного обслуживания в ИБЦ реализована технология Электронной доставки документов.

Электронные информационные ресурсы, используемые в процессе обучения

№	Электронный ресурс	Реквизиты договора (номер, дата заключения, срок действия), ссылка на сайт ЭБС, сумма договора, количество ключей	Характеристика библиотечного фонда, доступ к которому предоставляется договором
1.	Электронно-библиотечная система (ЭБС) «ЛАНЬ»	Принадлежность - сторонняя Реквизиты договора - ООО «Издательство «Лань», договор № 33.03-Р-2.0-1775/2-10 от 26.09.2019г. Сумма договора – 642 083-68 Срок действия с «26» сентября 2019г. по «25» сентября 2020г. Ссылка на сайт ЭБС – http://e.lanbook.com Количество ключей - доступ для зарегистрированных пользователей РХТУ с любого	Коллекции: «Химия» - изд-ва НОТ, «Химия» - изд-ва Лаборатория знаний, «Химия» - изд-ва «ЛАНЬ», «Химия»-КНИТУ(Казанский национальный исследовательский технологический университет), «Химия» - изд-ва ФИЗМАТЛИТ», «Информатика» - изд-ва «ЛАНЬ», «Информатика»-Национальный Открытый Университет «ИНТУИТ», «Инженерно-технические науки"-изд-ва «ЛАНЬ»,

		компьютера. Дополнительный Договор № 33.03-Р-3.1-2217/2020 от 02.03.2020 г. Сумма договора- 30 994-52 Срок действия с «02» марта 2020 г. по «25» сентября 2020 г. Ссылка на сайт ЭБС – http://e.lanbook.com Количество ключей - доступ для зарегистрированных пользователей РХТУ с любого компьютера.	«Теоретическая механика»- изд-ва «ЛАНЬ», Экономика и менеджмент»- изд-ва Дашков и К., а также отдельные издания в соответствии с Договором.
2.	Электронно - библиотечная система ИБЦ РХТУ им. Д.И.Менделеева (на базе АИБС «Ирбис»)	Принадлежность – собственная РХТУ. Ссылка на сайт ЭБС – http://lib.muctr.ru/ Доступ для пользователей РХТУ с любого компьютера.	Электронные версии учебных и научных изданий авторов РХТУ по всем ООП.
3.	Информационно-справочная система «ТЕХЭКСПЕРТ» «Нормы, правила, стандарты России».	Принадлежность сторонняя. Реквизиты контракта – ООО «ИНФОРМПРОЕКТ», контракт № 189-2647А/2019 От 09.01.2020 г. Сумма договора – 601110-00 С «01» января.2020 г. по «31» декабря 2020 г. Ссылка на сайт ЭБС – http://reforma.kodeks.ru/reforma/ Количество ключей – 5 лицензий + локальный доступ с	Электронная библиотека нормативно-технических изданий. Содержит более 40000 национальных стандартов и др. НТД

		компьютеров ИБЦ.	
4.	Электронная библиотека диссертаций (ЭБД РГБ).	Принадлежность – сторонняя Реквизиты договора – ФГБУ РГБ, Договор № 33.03-Р-3.1-2173/2020 Сумма договора - 398 840-00 С «16» марта 2020 г. по «15 » марта 2021 г. Ссылка на сайт ЭБС – http://diss.rsl.ru/ Количество ключей – 10 лицензий + распечатка в ИБЦ.	В ЭБД доступны электронные версии диссертаций Российской Государственной библиотеки: с 1998 года – по специальностям: "Экономические науки", "Юридические науки", "Педагогические науки" и "Психологические науки"; с 2004 года - по всем специальностям, кроме медицины и фармации; с 2007 года - по всем специальностям, включая работы по медицине и фармации.
5.	БД ВИНИТИ РАН	Принадлежность сторонняя, Реквизиты договора- ВИНИТИ РАН Договор № 33.03-Р-3.1-2047/2019 от 25 февраля 2020 г. Сумма договора - 100 000-00 С «25 » февраля 2020 г. по «24 » февраля 2021 г. Ссылка на сайт- http://www.viniti.ru/ Количество ключей – локальный доступ для пользователей РХТУ в ИБЦ РХТУ.	Крупнейшая в России баз данных по естественным, точным и техническим наукам. Включает материалы РЖ (Реферативного журнала) ВИНИТИ с 1981 г. Общий объем БД - более 28 млн. документов

6.	Научно-электронная библиотека «eLibrary.ru».	Принадлежность – сторонняя Реквизиты договора – ООО Научная электронная библиотека, договор № 33.03-Р-3.1 2087/2019 Сумма договора – 1100017-00 С «01» января 2020 г. по «31» декабря 2020 г. Ссылка на сайт – http://elibrary.ru Количество ключей – доступ для пользователей РХТУ по ip-адресам неограничен.	Научная электронная библиотека eLIBRARY.RU - это крупнейший российский информационно-аналитический портал в области науки, технологии, медицины и образования, содержащий рефераты и полные тексты более 29 млн научных статей и публикаций, в том числе электронные версии более 5600 российских научно-технических журналов
7.	Справочно-правовая система «Консультант+»,	Принадлежность сторонняя- Договор № 174-247ЭА/2019 от 26.12.2019 г. Сумма договора - 927 029-80 С «01» января 2020 г. по «31» декабря 2020 г. Ссылка на сайт- http://www.consultant.ru/ Количество ключей – 50 пользовательских лицензий по ip-адресам.	Справочно-правовая система по законодательству Российской Федерации.

8	Справочно-правовая система “Гарант»	Принадлежность сторонняя Договор №166-235ЭА/2019 от 23.12.2019 г. Сумма договора - 603 949-84 С «01» января 2020 г. по «31» декабря 2020 г. Ссылка на сайт – http://www.garant.ru/ Количество ключей – 50 пользовательских лицензий по ip-адресам.	Гарант — справочно-правовая система по законодательству Российской Федерации.
9.	Электронно-библиотечная система издательства "ЮРАЙТ"	Принадлежность сторонняя-«Электронное издательство ЮРАЙТ» Договор № 33.03-Р-З.1-220/2020 от 16.03.2020 г. Сумма договора - 324 000-00 С «16» марта 2020 г. по «15» марта 2021 г. Ссылка на сайт – https://biblio-online.ru/ Количество ключей - доступ для зарегистрированных пользователей РХТУ с любого компьютера.	Электронная библиотека включает более 5000 наименований учебников и учебных пособий по всем отраслям знаний для всех уровней профессионального образования от ведущих научных школ с соблюдением требований новых ФГОСов.

10.	Электронно-библиотечная система «Консультант студента»	Принадлежность сторонняя-ООО «Политехресурс» Договор № 33.03-Р-3.1-218/2020 От «16» марта 2020 г. Сумма договора-36 500-00 С «17 » марта 2020 г. по « 16» марта 2021 г Ссылка на сайт – http://www.studentlibrary.ru Количество ключей - доступ для зарегистрированных пользователей РХТУ с любого компьютера.	Комплект изданий, входящих в базу данных «Электронная библиотека технического ВУЗа».
11.	Электронно-библиотечная система «ZNANIUM.COM»	Принадлежность сторонняя-ООО «ЗНАНИУМ», Договор № 4309 эбс 33.03-Р-3.1-2215/2020 от «20» марта 2020 г. Сумма договора-30 000-00 С « 20» марта 2020 г. по «19 » марта 2021г Ссылка на сайт – https://znanium.com/ Количество ключей - доступ для зарегистрированных пользователей РХТУ с любого компьютера.	Коллекция изданий учебников и учебных пособий по различным отраслям знаний для всех уровней профессионального образования.
12.	Информационно-аналитическая система Science Index	Принадлежность сторонняя-ООО «Научная электронная библиотека» Договор № SIO-364/19 33.03-Р-3.1-2103/2019 от «17»февраля 2020 г. Сумма договора-90 000-00 Срок действия с «17» февраля 2020 г.	Дистанционная поддержка публикационной активности преподавателей университета

		по «16» февраля 2021 г. Ссылка на сайт – http://elibrary.ru Количество ключей – локальный доступ для сотрудников ИБЦ	

13. МАТЕРИАЛЬНО-ТЕХНИЧЕСКОЕ ОБЕСПЕЧЕНИЕ ДИСЦИПЛИНЫ

В соответствии с учебным планом занятия по дисциплине «Термодинамика и кинетика в химии и технологии биоматериалов» проводятся в форме лекций, практических занятий и самостоятельной работы обучающегося.

13.1. Оборудование, необходимое в образовательном процессе

Аудитория с доской, компьютером, проектором и экраном.

13.2. Учебно-наглядные пособия:

Использование учебно-наглядных пособий не предусмотрено.

13.3. Компьютеры, информационно-телекоммуникационные сети, аппаратно-программные и аудиовизуальные средства:

Персональные компьютеры, укомплектованные проигрывателями CD и DVD, принтерами и программными средствами; проектор; экран; аудитория со стационарным комплексом отображения информации с электронного носителя; сканер; локальная сеть с выходом в Интернет.

13.4. Печатные и электронные образовательные и информационные ресурсы:

Электронные презентации к разделам дисциплины.

13.5. Перечень лицензионного программного обеспечения:

№ п.п.	Наименование программного продукта	Реквизиты договора поставки	Количество лицензий	Срок окончания действия лицензии	Примечание
1.	Неисключительная лицензия на использование Desktop Education ALNG LicSAPk OLVS E 1Y AcademicEdition Enterprise В составе: 13) В составе Microsoft Office Professional Plus 2019: • Word • Excel • Power Point • Outlook • OneNote • Access • Publisher • InfoPath 14) Microsoft Core CAL 15) Microsoft Windows Upgrade	Контракт № 28-35ЭА/2020 от 26.05.2020	657 комплектов. Соглашение Microsoft OVS-ES № V6775907 Каждый комплект включает: 1) Лицензию на комплекс для создания презентаций, электронных текстов и таблиц, обработки баз данных Microsoft Office. 2) Лицензию для подключения пользователей к серверным системам Microsoft: • Exchange Server Standard, • Exchange Server Enterprise, • SharePoint Server, • Skype для бизнеса Server, • Windows MultiPoint Server Premium, • Windows Server Standard, • Windows Server Data Center 3) Лицензию на обновление операционной системы для рабочих станций Windows 10. Дополнительно на ВУЗ	12 месяцев (ежегодное продление подписки с правом перехода на обновлённую версию продукта)	Лицензия на ПО, принимающее участие в образовательных процессах.

№ п.п.	Наименование программного продукта	Реквизиты договора поставки	Количество лицензий	Срок окончания действия лицензии	Примечание
			предоставляется право на использование 1 (одной) лицензии средств разработки в рамках учебных компьютеров одного технического, естественнонаучного факультета (кафедры) и предоставления студентам для целей обучения Azure Dev Tools for Teaching. Количество активаций неограниченно в рамках подразделения.		
2.	Неисключительная лицензия на использование Учебный Комплект Компас-3D v18 на 50 мест. Проектирование и конструирование в машиностроении, лицензия.	**Контракт № 28-35ЭА/2020 от 26.05.2020**	2 лицензии на учебный комплект программного обеспечения для проектирования и конструирования в машиностроении, рассчитанные на активацию на 50 мест каждая.	бессрочно	Лицензия на ПО, принимающее участие в образовательных процессах
3.	Неисключительная лицензия на использование SOLIDWORKS EDU Edition 2019-2020 Network - 200 Users	**Контракт № 28-35ЭА/2020 от 26.05.2020**	1 (одна) сетевая лицензия на 200 пользователей	бессрочно	Лицензия на ПО, принимающее участие в образовательных процессах

№ п.п.	Наименование программного продукта	Реквизиты договора поставки	Количество лицензий	Срок окончания действия лицензии	Примечание
4.	Неисключительная лицензия на использование WINHOME 10 Russian OLV NL Each AcademicEdition Legalization GetGenuine Legalization	Контракт № 28-35ЭА/2020 от 26.05.2020	150 лицензий. Соглашение Microsoft OLV № V6159937	бессрочно	Лицензия на операционную систему Microsoft Windows 10. ПО не принимающее прямого участия в образовательных процессах.
5.	Неисключительная лицензия на использование SysCtrDatactrCore ALNG LicSAPk OLVS 16License E 1Y AcademicEdition Additional Product CoreLic Предоставляет право на использование продуктов Microsoft: Configuration Manager Data Protection Manager Endpoint Protection Operations Manager Orchestrator Service Manager	Контракт № 28-35ЭА/2020 от 26.05.2020	1 (один) комплект, включающий 16 (шестнадцать) лицензий для активации на 16 (шестнадцати) физических процессорных ядрах. Соглашение Microsoft OVS-ES № V6775907	12 месяцев (ежегодное продление подписки с правом перехода на обновлённую версию продукта)	Лицензия на ПО, не принимающее прямого участия в образовательных процессах (инфраструктурное/вспомогательное ПО).

№ п.п.	Наименование программного продукта	Реквизиты договора поставки	Количество лицензий	Срок окончания действия лицензии	Примечание
	Virtual Machine Manager				
6.	Неисключительная лицензия на использование O365ProPlusOpenFclty ShrdSvr ALNG SubsVL OLV E 1Mth Acdmc AP AddOn toOPP Приложения в составе подписки: Outlook OneDrive Word Excel PowerPoint Microsoft Teams	Контракт № 28-35ЭА/2020 от 26.05.2020	657 лицензий для профессорско-преподавательского состава ВУЗа. Соглашение Microsoft OVS-ES № V6775907	12 месяцев (ежегодное продление подписки с правом перехода на обновлённую версию продукта)	Лицензия на ПО, не принимающее прямого участия в образовательных процессах (инфраструктурное/вспомогательное ПО)
7.	Неисключительная лицензия на использование O365ProPlusOpenStudents ShrdSvr ALNG SubsVL OLV NL 1Mth Acdmc Stdnt STUUseBnft	Контракт № 28-35ЭА/2020 от 26.05.2020	26280 лицензий для студентов ВУЗа. Соглашение Microsoft OVS-ES № V6775907	12 месяцев (ежегодное продление подписки с правом перехода на обновлённую версию продукта)	Лицензия на ПО, не принимающее прямого участия в образовательных процессах (инфраструктурное/вспомогательное ПО)

№ п.п.	Наименование программного продукта	Реквизиты договора поставки	Количество лицензий	Срок окончания действия лицензии	Примечание
	Приложения в составе подписки: Outlook OneDrive Word Excel PowerPoint Microsoft Teams				
8.	Неисключительная лицензия на использование Kaspersky Endpoint Security для бизнеса – Стандартный Russian Edition. 1500-2499 Node 1 year Educational License По для защиты информации (антивирусное ПО) для физического оборудования (конечных точек)	Контракт № 28-35ЭА/2020 от 26.05.2020	1600 лицензий для активации на рабочих станциях и серверах	12 месяцев (ежегодное продление подписки с правом перехода на обновлённую версию продукта)	Лицензия на ПО, не принимающее прямого участия в образовательных процессах (инфраструктурное/вспомогательное ПО)
9.	Неисключительная лицензия на использование Kaspersky Security для	**Контракт № 28-35ЭА/2020 от 26.05.2020**	20 лицензий для виртуальных и облачных сред	12 месяцев (ежегодное продление подписки с правом	Лицензия на ПО, не принимающее прямого участия в образовательных процессах

№ п.п.	Наименование программного продукта	Реквизиты договора поставки	Количество лицензий	Срок окончания действия лицензии	Примечание
	виртуальных и облачных сред, Server Russian Edition. 20-24 VirtualServer 1 year Educational License По для защиты информации (антивирусное ПО) для виртуальных и облачных сред			перехода на обновлённую версию продукта)	(инфраструктурное/вспомогательное ПО)
10.	Неисключительная лицензия на использование Kaspersky Security для почтовых серверов Russian Edition. 1500-2499 MailAddress 1 year Educational License По для защиты информации (антивирусное ПО) для почтовых серверов	**Контракт № 28-35ЭА/2020 от 26.05.2020**	2000 лицензий для почтовых серверов	12 месяцев (ежегодное продление подписки с правом перехода на обновлённую версию продукта)	Лицензия на ПО, не принимающее прямого участия в образовательных процессах (инфраструктурное/вспомогательное ПО)

14. ТРЕБОВАНИЯ К ОЦЕНКЕ КАЧЕСТВА ОСВОЕНИЯ ПРОГРАММЫ

Наименование разделов	Основные показатели оценки	Формы и методы контроля и оценки
1	2	3
7 семестр		
Раздел 1. Термодинамика и кинетика деформации. Вопросы переработки биоматериалов в изделия биомедицинского назначения	**Знать:** - термодинамические и кинетические закономерности процессов деформации, лежащих в основе процессов переработки биоматериалов в изделия биомедицинского назначения; **Уметь:** - проводить обработку экспериментальных данных и их глубокий теоретический анализ при исследовании химико-технологических процессов синтеза и переработки биоматериалов; - осуществлять расчеты химико-технологических процессов, лежащих в основе получения и переработки биоматериалов; **Владеть:** - принципами построения физико-химических моделей процессов синтеза и переработки биоматериалов.	Оценка за контрольную работу № 1 (7 семестр)
Раздел 2. Математический аппарат химической кинетики гомогенных и гетерогенных процессов и классической термодинамики	**Знать:** - возможности термодинамики и кинетики для описания химических процессов синтеза и модификации биоматериалов; **Уметь:** - проводить обработку экспериментальных данных и их глубокий теоретический анализ при исследовании химико-технологических процессов синтеза и переработки биоматериалов; - осуществлять расчеты химико-технологических процессов, лежащих в основе получения и переработки биоматериалов; **Владеть:** - принципами построения физико-химических моделей процессов синтеза и переработки биоматериалов.	Оценка за контрольную работу № 2 (7 семестр)

Раздел 3. Статистическая термодинамика в химии биоматериалов	**Знать:** - возможности термодинамики и кинетики для описания химических процессов синтеза и модификации биоматериалов; **Уметь:** - проводить обработку экспериментальных данных и их глубокий теоретический анализ при исследовании химико-технологических процессов синтеза и переработки биоматериалов; - осуществлять расчеты химико-технологических процессов, лежащих в основе получения и переработки биоматериалов; **Владеть:** - принципами построения физико-химических моделей процессов синтеза и переработки биоматериалов.	Оценка за контрольную работу № 3 (7 семестр)
8 семестр		
Раздел 4. Законы линейной и нелинейной неравновесной термодинамики	**Знать:** - возможности термодинамики и кинетики для описания химических процессов синтеза и модификации биоматериалов; **Уметь:** - проводить обработку экспериментальных данных и их глубокий теоретический анализ при исследовании химико-технологических процессов синтеза и переработки биоматериалов; - осуществлять расчеты химико-технологических процессов, лежащих в основе получения и переработки биоматериалов; **Владеть:** - принципами построения физико-химических моделей процессов синтеза и переработки биоматериалов.	Оценка за контрольную работу № 4 (8 семестр) Оценка за зачет с оценкой (8 семестр)
Раздел 5. Кинетика процессов в открытых системах и неизотермическая кинетика	**Знать:** - возможности термодинамики и кинетики для описания химических процессов синтеза и модификации биоматериалов; **Уметь:** - проводить обработку экспериментальных данных и их глубокий теоретический анализ при исследовании химико-технологических процессов синтеза и переработки биоматериалов;	Оценка за контрольную работу № 5 (8 семестр) Оценка за зачет с оценкой (8 семестр)

	- осуществлять расчеты химико-технологических процессов, лежащих в основе получения и переработки биоматериалов; **Владеть:** - принципами построения физико-химических моделей процессов синтеза и переработки биоматериалов.	
Раздел 6. Кинетика и термодинамики в синтезе полимерных биоматериалов	**Знать:** - кинетические и термодинамические особенности процессов синтеза и модификации полимерных биоматериалов; **Уметь:** - проводить обработку экспериментальных данных и их глубокий теоретический анализ при исследовании химико-технологических процессов синтеза и переработки биоматериалов; - осуществлять расчеты химико-технологических процессов, лежащих в основе получения и переработки биоматериалов; **Владеть:** - принципами построения физико-химических моделей процессов синтеза и переработки биоматериалов.	Оценка за контрольную работу № 6 (8 семестр) Оценка за зачет с оценкой (8 семестр)

15. ОСОБЕННОСТИ ОРГАНИЗАЦИИ ОБРАЗОВАТЕЛЬНОГО ПРОЦЕССА ДЛЯ ИНВАЛИДОВ И ЛИЦ С ОГРАНИЧЕННЫМИ ВОЗМОЖНОСТЯМИ ЗДОРОВЬЯ

Обучение инвалидов и лиц с ограниченными возможностями здоровья осуществляется в соответствии с:

− Порядком организации и осуществления образовательной деятельности по образовательным программам – программам бакалавриата, программам специалитета, программам магистратуры (Приказ Минобрнауки РФ от 05.04.2017 № 301);

− Положением о порядке организации и осуществления образовательной деятельности по образовательным программам высшего образования – программам бакалавриата, программам специалитета, программам магистратуры в РХТУим. Д.И. Менделеева, принятым решением Ученого совета РХТУ им. Д.И. Менделеевают 30.10.2019, протокол № 3, введенным в действие приказом ректора РХТУим. Д.И. Менделеева от 14.11.2019 № 646А;

− Методическими рекомендациями по организации образовательного процесса для обучения инвалидов и лиц с ограниченными возможностями здоровья в образовательных организациях высшего образования, в том числе оснащенности образовательного процесса (утверждены заместителем Министра образования и науки РФ А.А. Климовым от 08.04.2014 № АК-44/05вн).

Дополнения и изменения к рабочей программе дисциплины
«Термодинамика и кинетика в химии и технологии биоматериалов»

основной образовательной программы
18.03.01 «Химическая технология»

профиль подготовки «Химическая технология биоматериалов»

Форма обучения: очная

Номер изменения/ дополнения	Содержание дополнения/изменения	Основание внесения изменения/дополнения
		протокол заседания Ученого совета №___от «___»_____20__г.
		протокол заседания Ученого совета №___от «___»_____20__г.
		протокол заседания Ученого совета №___от «___»_____20__г.
		протокол заседания Ученого совета №___от «___»_____20__г.
		протокол заседания Ученого совета №___от «___»_____20__г.

Аннотация учебной программы дисциплины
«Механические процессы и аппараты химической технологии» (Б1.В.ДВ.06.01)

1. **Цель дисциплины –** формирование у обучающихся основ инженерного мышления.
2. **В результате изучения дисциплины обучающийся по программе бакалавриата должен**:

Обладать следующими *общепрофессиональными* (ОПК) и *профессиональными* (ПК) компетенциями:

- способностью использовать основные законы естественнонаучных дисциплин в профессиональной деятельности (ОПК-1);
- способностью использовать знания о современной физической картине мира, пространственно-временных закономерностях, строении вещества для понимания окружающего мира и явлений природы (ОПК-2);
- готовностью использовать знания о строении вещества, природе химической связи в различных классах химических соединений для понимания свойств материалов и механизма химических процессов, протекающих в окружающем мире (ОПК-3);
- способностью анализировать техническую документацию, подбирать оборудование, готовить заявки на приобретение и ремонт оборудования (ПК-9).

Знать:

- теоретические основы процессов измельчения и смешения;
- конструкции и принципы действия основных современных машин для измельчения и смешения материалов;
- методики расчета технологического оборудования.
- *Уметь***:**
- проводить механические расчеты элементов машин для измельчения и смешения материалов.

Владеть:

- навыками анализа механических процессов химических производств;
- технологическими расчетами оборудования;
- расчетами типовых деталей машин, пользуясь справочной литературой и ГОСТами.

3. **Краткое содержание дисциплины:**

1. Введение

Роль предмета «Механические процессы и аппараты химической технологии» в формировании инженера химика-технолога. «Механические процессы и аппараты химической технологии» −основа для проектирования новых и совершенствования действующих технологических установок химических предприятий.

2. Раздел 1. Измельчение твердых веществ

Физико-механические свойства материалов. Способы измельчения. Теории измельчения. Дробилки, разрушающие материал сжатием (щековые, конусные, валковые). Дробилки ударного действия (роторные и молотковые дробилки, пальцевые измельчители). Машины ударно-истирающего действия (мельницы с вращающимся барабаном, вибрационные мельницы). Измельчители раздавливающего и истирающего действия (бегунные мельницы, катково-тарельчатые измельчители, бисерные измельчители). Струйные мельницы. Область применения, принцип действия, классификация.

3. Раздел 2. Смешение.

Процессы смешения. Классификация смесителей. Смешение высоковязких полимеров (червячные машины, валковые машины). Смесители периодического действия. Кинетика процессов смешения. Смешение сыпучих материалов. Барабанные смесители. Червячно-лопастные смесители. Ленточные смесители. Бегунковые смесители. Циркуляционные смесители с псевдоожижением сыпучего материала быстровращающимся ротором. Усреднители. Смесители непрерывного действия. Гравитационные смесители. Вибрационные смесители. Прямоточные смесители.

4. Объем учебной дисциплины:

Виды учебной работы	В зачетных единицах	В академ. часах
Общая трудоемкость дисциплины по учебному плану	**2**	**72**
Контактная работа – аудиторные занятия:	**0,89**	**32**
Лекции (Лек)	0,44	16
Практические занятия (ПЗ)	0,44	16
Самостоятельная работа (СР):	**1,11**	**39,8**
Самостоятельное изучение разделов дисциплины	1,11	39,8
Зачет:	***0,006***	***0,2***
Контактная работа – промежуточная аттестация	0,006	0,2
Вид контроля:	**Зачет**	

Виды учебной работы	В зачетных единицах	В астроном. часах
Общая трудоемкость дисциплины по учебному плану	**2**	**54**
Контактная работа – аудиторные занятия:	**0,89**	**24**
Лекции (Лек)	0,44	12
Практические занятия (ПЗ)	0,44	12
Самостоятельная работа (СР):	**1,11**	**29,85**
Самостоятельное изучение разделов дисциплины	1,11	29,85
Зачет:	***0,006***	***0,15***
Контактная работа – промежуточная аттестация	0,006	0,15
Вид контроля:	**Зачет**	

Аннотация учебной программы дисциплины «Механика химических производств технологии биоматериалов» (Б1.В.ДВ.06.02)

1. **Цель дисциплины –** научить обучающегося творческому подходу квыполнению инженерных расчетов на прочность, жесткость и устойчивость элементов конструкций, деталей и узлов машин и аппаратов.
2. **В результате изучения дисциплины обучающийся по программе бакалавриата должен**:

Обладать следующими *общепрофессиональными* (ОПК) и *профессиональными* (ПК) компетенциями:

- способностью использовать основные законы естественнонаучных дисциплин в профессиональной деятельности (ОПК-1);
- способностью использовать знания о современной физической картине мира, пространственно-временных закономерностях, строении вещества для понимания окружающего мира и явлений природы (ОПК-2);
- готовность использовать знания о строении вещества, природе химической связи в различных классах химических соединений для понимания свойств материалов и механизма химических процессов, протекающих в окружающем мире (ОПК-3);
- способностью анализировать техническую документацию, подбирать оборудование, готовить заявки на приобретение и ремонт оборудования (ПК-9).

Знать:

- основные уравнения и методы решения задач сопротивления материалов и деталей машин;
- основные методы расчетов на прочность и жесткость элементов конструкций машин и аппаратов;
- основы теории расчета деталей и узлов машин и аппаратов химической технологии.

Уметь:

- проводить расчеты элементов конструкций на основе методов сопротивления материалов;
- рассчитывать и конструировать детали машин по исходным данным;
- производить расчеты по основным критериям работоспособности и конструирования деталей машин.

Владеть:

- навыками расчета сопротивления материалов аналитическими методами;
- навыками выбора материалов по критериям прочности;
- расчетами типовых деталей машин, пользуясь справочной литературой и ГОСТами.

3. Краткое содержание дисциплины:

1. Изгиб элементов машин и аппаратов

1.1. Дифференциальное уравнение изогнутой оси балки. Энергетический метод определения перемещений. Интеграл Мора. Правило Верещагина.

1.2. Расчет статически неопределимых балок и рам.

2. Прочность сосудов и аппаратов

Расчет на прочность толстостенных цилиндров. Способы повышения несущей способности толстостенных цилиндров.

3. Соединение деталей машин.

Механические передачи. Зубчатые передачи. Червячные передачи. Ременные передачи. Редукторы. Примеры схем редукторов.

4. Объем учебной дисциплины

Виды учебной работы	В зачетных единицах	В академ. часах
Общая трудоемкость дисциплины по учебному плану	**2**	**72**
Контактная работа – аудиторные занятия:	**0,89**	**32**
Лекции (Лек)	0,44	16
Практические занятия (ПЗ)	0,44	16
Самостоятельная работа (СР):	**1,11**	**39,8**
Самостоятельное изучение разделов дисциплины	1,11	39,8

Зачет:	***0,006***	***0,2***
Контактная работа – промежуточная аттестация	0,006	0,2
Вид контроля:	**Зачет**	

Виды учебной работы	В зачетных единицах	В астроном. часах
Общая трудоемкость дисциплины по учебному плану	**2**	**54**
Контактная работа – аудиторные занятия:	**0,89**	**24**
Лекции (Лек)	0,44	12
Практические занятия (ПЗ)	0,44	12
Самостоятельная работа (СР):	**1,11**	**29,85**
Самостоятельное изучение разделов дисциплины	1,11	29,85
Зачет:	***0,006***	***0,15***
Контактная работа – промежуточная аттестация	0,006	0,15
Вид контроля:	**Зачет**	

Аннотация рабочей программы дисциплины «Дополнительные главы физической химии биоматериалов» (Б1.В.ДВ.07.01)

1. **Цель дисциплины –** ознакомиться с термодинамической теорией растворов электролитов и электрохимических цепей (гальванических элементов), понять основные кинетические закономерности протекания химических процессов, роль катализа для химической технологии.
2. **В результате изучения дисциплины обучающийся по программе бакалавриата должен**:

Обладать следующими *профессиональными* (ПК) компетенциями:

- способностью планировать и проводить физические и химические эксперименты, проводить обработку их результатов и оценивать погрешности, выдвигать гипотезы и устанавливать границы их применения, применять методы математического анализа и моделирования, теоретического и экспериментального исследования (ПК-16);
- готовностью использовать знания основных физических теорий для решения возникающих физических задач, самостоятельного приобретения физических знаний, для понимания принципов работы приборов и устройств, в том числе выходящих за пределы компетентности конкретного направления (ПК-19).

Знать:

- отличительные особенности в поведении растворов электролитов, связанные с прохождением электрического тока;
- теорию гальванических явлений;
- теории кинетики, пути теоретического расчета скоростей химических реакций и ограничения в применимости расчетных методов;
- основы теории фотохимических и цепных реакций, особенности их стадийного протекания и условия осуществления;
- основные черты гомогенного и гетерогенного катализа, причины ускорения химического процесса в присутствии катализатора.

Уметь:

- применять кондуктометрические и потенциометрические измерения для определения термодинамических функций химических реакций, константы диссоциации, произведения растворимости, pH растворов и т.д.

− применять теоретические знания и экспериментальные методы исследования физической химии для решения вопросов, возникающих при изучении кинетики химических реакций;
− проводить анализ и критически оценивать полученные экспериментальные данные, обобщать и делать обоснованные выводы на базе проведённых опытов.

Владеть:

− комплексом современных электрохимических методов исследования для определения термодинамических характеристик электролитов и химических реакций;
− методами определения порядка и скорости реакции, установления лимитирующей стадии и механизма изучаемой химической реакции;
− навыками составления гальванических элементов для целей определения термодинамических характеристик и констант равновесия исследуемой реакции;
− знаниями основных законов химической кинетики, влияния различных факторов (температуры, давления, катализатора) на скорость химической реакции.

3. Краткое содержание дисциплины

Растворы электролитов. Электростатическая теория Дебая-Хюккеля. Расчет активности и средних ионных коэффициентов активности сильных электролитов в разбавленных и концентрированных растворов и растворах умеренной концентрации. Удельная и молярная электрические проводимости. Скорость движения и подвижность ионов. Предельные молярные электропроводности ионов. Закон независимого движения ионов Кольрауша. Применение измерений электрической проводимости для определения степени и константы диссоциации слабых электролитов.

Электрохимические системы (цепи). Возникновение скачка потенциала награнице раздела проводников I и II рода. Двойной электрический слой. Электродвижущая сила гальванического элемента, электродный потенциал. Термодинамическая теория гальванических явлений, уравнение Нернста. Электрохимическая форма основного уравнения термодинамики, температурный коэффициент ЭДС. Электроды I и II рода, газовые и окислительно-восстановительные электроды. Типы гальванических элементов: химические, концентрационные, с переносом и без переноса. Химические источники тока, топливные элементы.

Химическая кинетика. Скорость химической реакции, константа скорости, порядок и молекулярность реакции. Кинетика необратимых реакций 1-го, 2-го, 3-го и нулевого порядков. Дифференциальные и интегральные методы определения порядка реакции. Сложные реакции. Принцип независимого протекания элементарных реакций. Обратимые, параллельные и последовательные реакции 1-го порядка. Влияние температуры на скорость реакции, приближенное правило Вант-Гоффа. Уравнение Аррениуса, дифференциальная и интегральные формы уравнения. Экспоненциальная форма уравнения Аррениуса. Энергия активации и предэкспоненциальный множитель.

Теории химической кинетики: теория активных соударений и теория переходного состояния ТПС (активированного комплекса). Энтальпия и энтропия активации. Фотохимические реакции. Химические и фотофизические стадии, вторичные процессы. Кинетика фотохимических реакций. Сенсибилизированные фотохимические реакции. Цепные реакции, механизмы зарождения, развития и обрыва цепи. Неразветвленные и разветвленные цепные реакции. Вероятностная теория разветвленных реакций. Предельные явления в цепных реакциях, нижний и верхний пределы воспламенения.

Катализ. Гомогенный и гетерогенный катализ. Основные закономерности каталитических реакций. Влияние катализатора на термодинамические и кинетические параметры реакции. Селективность катализатора, каталитическая активность. Гомогенный катализ. Слитный и раздельный механизмы каталитического действия. Энергетические диаграммы взаимодействия реагентов с катализатором. Общий и специфический кислотно-основной катализ. Катализ комплексами переходных металлов.

Ферментативный катализ. Гетерогенный катализ. Типы гетерогенных катализаторов. Закон действующих поверхностей. Кинетика гетерогенных реакций.

4. Объем учебной дисциплины:

Виды учебной работы	В зачетных единицах	В академ. часах
Общая трудоемкость дисциплины по учебному плану	**5**	**180**
Контактная работа – аудиторные занятия:	**1,78**	**64**
Лекции (Лек)	0,89	32
Практические занятия (ПЗ)	0,89	32
Самостоятельная работа (СР):	**2,22**	**80**
Самостоятельное изучение разделов дисциплины	2,22	80
Экзамен	**1**	**36**
Контактная работа – промежуточная аттестация	1	0,4
Подготовка к экзамену		35,6
Вид контроля:	**Экзамен**	

Виды учебной работы	В зачетных единицах	В астроном. часах
Общая трудоемкость дисциплины по учебному плану	**5**	**135**
Контактная работа – аудиторные занятия:	**1,78**	**48**
Лекции (Лек)	0,89	24
Практические занятия (ПЗ)	0,89	24
Самостоятельная работа (СР):	**2,22**	**60**
Самостоятельное изучение разделов дисциплины	2,22	60
Экзамен	**1**	**27**
Контактная работа – промежуточная аттестация	1	0,3
Подготовка к экзамену		26,7
Вид контроля:	**Экзамен**	

Аннотация рабочей программы дисциплины «Химическая кинетика в синтезе биоматериалов» (Б1.В.ДВ.07.02)

1. **Цель дисциплины –** сформировать знания у обучающегося об основных кинетических закономерностях протекания химических процессов, путях выявления методов, позволяющих устанавливать природу скорость-определяющей стадии и делать выводы о возможном механизме реакции, понимать роль катализа для химической технологии.
2. **В результате изучения дисциплины обучающийся по программе бакалавриата должен**:

Обладать следующими *профессиональными* (ПК) компетенциями:

- способностью планировать и проводить физические и химические эксперименты, проводить обработку их результатов и оценивать погрешности, выдвигать гипотезы и устанавливать границы их применения, применять методы математического анализа и моделирования, теоретического и экспериментального исследования (ПК-16);
- готовностью использовать знания основных физических теорий для решения возникающих физических задач, самостоятельного приобретения физических

знаний, для понимания принципов работы приборов и устройств, в том числе выходящих за пределы компетентности конкретного направления (ПК-19).

Знать:

- основные кинетические закономерности протекания химических реакций;
- теории химической кинетики, пути теоретического расчета скоростей химических реакций и ограничения в применимости расчетных методов;
- основы теории фотохимических и цепных реакций, реакций в растворах. особенности их стадийного протекания и условия осуществления;
- основные черты гомогенного и гетерогенного катализа, причины ускорения химического процесса в присутствии катализатора.

Уметь:

- применять теоретические знания и экспериментальные методы исследования физической химии для решения вопросов, возникающих при изучении кинетики химических реакций;
- находить скорость и устанавливать порядок химической реакции;
- проводить анализ и критически оценивать полученные экспериментальные данные, обобщать и делать обоснованные выводы на базе проведённых опытов.

Владеть:

- знаниями основных законов химической кинетики, влияния различных факторов (температуры, давления, катализатора) на скорость химической реакции.
- комплексом методов определения порядка и скорости реакции;
- подходами для установления лимитирующей стадии и механизма изучаемой химической реакции.

3. Краткое содержание дисциплины

Химическая кинетика. Скорость химической реакции, константа скорости, порядок и молекулярность реакции. Кинетика необратимых реакций 1-го, 2-го, 3-го и нулевого порядков. Дифференциальные и интегральные методы определения порядка реакции. Сложные реакции. Принцип независимого протекания элементарных реакций. Обратимые, параллельные и последовательные реакции 1-го порядка. Принцип лимитирующей стадии последовательной химической реакции. Метод квазистационарныхконцентраций, область применения. Влияние температуры на скорость реакции, приближенное правило Вант-Гоффа. Уравнение Аррениуса, дифференциальная и интегральные формы уравнения. Экспоненциальная форма уравнения Аррениуса. Энергия активации и предэкспоненциальный множитель.

Теории химической кинетики: теория активных соударений и теория переходного состояния ТПС (активированного комплекса). Основные положения ТАС, механизм активации молекул. Константа скорости бимолекулярной реакции. Физический смысл предэкспоненциального множителя и энергии активации в рамках теории активных соударений. Стерический фактор, необходимость его введения в кинетическое уравнение реакции. Достоинства и недостатки теории активных соударений. Механизм мономолекулярных газовых реакций в рамках ТАС. Схема Линдемана. Теория переходного состояния (активированного комплекса) (ТПС или ТАК). Основные положения ТПС, кинетическая схема реакции. Активированный комплекс и его свойства. Поверхность потенциальной энергии. Координата реакции, профиль пути реакции, энергия активации. Энтальпия и энтропия активации. Истолкование предэкспоненциального множителя и стерического фактора в рамках теории переходного состояния. Достоинства и недостатки теории.

Фотохимические реакции. Химические и фотофизические стадии, вторичные процессы. Кинетика фотохимических реакций. Сенсибилизированные фотохимические реакции. Цепные реакции, механизмы зарождения, развития и обрыва цепи. Неразветвленные и разветвленные цепные реакции. Вероятностная теория разветвленных реакций. Предельные явления в цепных реакциях, нижний и верхний пределы воспламенения. Особенности протекания химических реакций в растворах. Клеточный

эффект. Кинетическая схема протекания бимолекулярной реакции в растворе. Предельные случаи протекания реакции. Быстрые (диффузионно-контролируемые) реакции, диффузионный предел константы скорости реакции. Уравнение Бренстеда-Бьеррума. Кинетика ионных реакций в растворах. Влияние ионной силы раствора на скорость реакций с участием ионов. Макрокинетика. Роль диффузии в кинетике гетерогенных реакций. Различные режимы протекания реакций (внешняя кинетическая область; областивнешней и внутренней диффузии).

Катализ. Гомогенный и гетерогенный катализ. Основные закономерности каталитических реакций. Влияние катализатора на термодинамические и кинетические параметры реакции. Селективность катализатора, каталитическая активность. Гомогенный катализ. Слитный и раздельный механизмы каталитического действия. Энергетические диаграммы взаимодействия реагентов с катализатором. Общий и специфический кислотно-основной катализ. Катализ комплексами переходных металлов.Ферментативный катализ. Гетерогенный катализ. Типы гетерогенных катализаторов. Закон действующих поверхностей. Кинетика гетерогенных реакций. Теории катализа.

4. **Объем учебной дисциплины:**

Виды учебной работы	В зачетных единицах	В академ. часах
Общая трудоемкость дисциплины по учебному плану	**5**	**180**
Контактная работа – аудиторные занятия:	**1,78**	**64**
Лекции (Лек)	0,89	32
Практические занятия (ПЗ)	0,89	32
Самостоятельная работа (СР):	**2,22**	**80**
Самостоятельное изучение разделов дисциплины	2,22	80
Экзамен	**1**	**36**
Контактная работа – промежуточная аттестация	1	0,4
Подготовка к экзамену		35,6
Вид контроля:	**Экзамен**	

Виды учебной работы	В зачетных единицах	В астроном. часах
Общая трудоемкость дисциплины по учебному плану	**5**	**135**
Контактная работа – аудиторные занятия:	**1,78**	**48**
Лекции (Лек)	0,89	24
Практические занятия (ПЗ)	0,89	24
Самостоятельная работа (СР):	**2,22**	**60**
Самостоятельное изучение разделов дисциплины	2,22	60
Экзамен	**1**	**27**
Контактная работа – промежуточная аттестация	1	0,3
Подготовка к экзамену		26,7
Вид контроля:	**Экзамен**	

Аннотация рабочей программы дисциплины «Основы квантовой химии биоматериалов» (Б1.В.ДВ.08.01)

1. **Цели дисциплины:**

– логически организованное ознакомление с основными понятиями современной квантовой химии;

- изучение основных квантово-химических методов расчета строения и свойств химических систем;
- ознакомление с основными представлениями о химической связи и межмолекулярных взаимодействиях;
- ознакомление с особенностями химической связи, межмолекулярных взаимодействий и свойств молекулярных систем и полимеров;
- приобретение навыков работы с основными квантово-химическими компьютерными программами, используемыми на практике.

2. В результате изучения дисциплины обучающийся по программе бакалавриата должен:

Обладать следующими *профессиональными* (ПК) компетенциями:

- способностью планировать и проводить физические и химические эксперименты, проводить обработку их результатов и оценивать погрешности, выдвигать гипотезы и устанавливать границы их применения, применять методы математического анализа и моделирования, теоретического и экспериментального исследования (ПК-16).

Знать:

- основные положения квантовой химии, современной теории химической связи и межмолекулярного взаимодействия и примеры ее применения к конкретным химическим системам;
- принципы количественной характеристики атомной и электронной структуры молекулярных систем и полимеров;
- основные взаимосвязи между электронной структурой и физико-химическими свойствами веществ, лежащие в основе управления свойствами;
- возможности основных современных квантово-химических расчетных методов и области их применимости.

Уметь:

- применять квантово-химические подходы и методы для расчета, интерпретации и предсказания строения и свойств молекулярных систем и полимеров.

Владеть:

- элементарными навыками применения квантово-химических подходов и методов и интерпретации результатов при решении практических технологических задач и стандартными квантово-химическими компьютерными программами.

3. Краткое содержание дисциплины

Введение. Предмет квантовой химии. Роль квантовой химии в описании химических явлений и процессов. Взаимосвязь классической и квантовой моделей молекул.

Раздел 1. Общие принципы квантовой химии

Основные положения квантовой механики. Вариационный метод нахождения волновых функций. Приближение независимых частиц. Метод самосогласованного поля для атомов. Приближение центрального поля. Атомные орбитали и их характеристики.

Одноэлектронные и многоэлектронные волновые функции и методы их расчета.

Антисимметричность электронной волновой функции. Спин-орбитали. Детерминант Слейтера. Введение в методы Хартри-Фока и Кона-Шэма, химическая трактовка результатов. Электронные конфигурации атомов с точки зрения квантовой химии.

Раздел 2. Методы квантовой химии

Приближение Борна-Оппенгеймера, адиабатический потенциал и понятие молекулярной структуры. Методы Хартри-Фока и Кона-Шэма для молекулы. Приближение МО ЛКАО. Электронная корреляция. Метод конфигурационного взаимодействия. Теория возмущений. Расчет энергии диссоциации химических связей.

Иерархия методов квантовой химии. Неэмпирическая квантовая химия. Базисные функции для неэмпирических расчетов. Атомные и молекулярные базисные наборы. Роль базисных функций в описании свойств молекул. Полуэмпирические методы. Валентное

приближение. π-электронное приближение. Метод Парризера-Попла-Парра. Простой и расширенный методы Хюккеля.
Точность квантово-химических расчетов свойств молекул.

Раздел 3. Химическая связь и межмолекулярные взаимодействия
Орбитальная картина химической связи. Конструктивная и деструктивная интерференция орбиталей. Молекулярные орбитали и их симметрийная классификация. Корреляционные диаграммы. Электронные конфигурации двухатомных молекул. Анализ заселенностей орбиталей по Малликену. Понятие о зарядах и порядках связей.
Пространственное распределение электронной плотности и химическая связь. Межмолекулярные взаимодействия. Деформационная электронная плотность. Силы в молекулах.
Заключение. Квантовая химия как инструмент прогноза в химии.

4. Объем учебной дисциплины:

Виды учебной работы	В зачетных единицах	В академ. часах
Общая трудоемкость дисциплины по учебному плану	**2**	**72**
Контактная работа – аудиторные занятия:	**0,89**	**32**
Лекции (Лек)	0,445	16
Практические занятия (Пз)	0,445	16
Самостоятельная работа (СР):	**1,10**	**39,6**
Самостоятельное изучение разделов дисциплины	1,10	39,6
Зачет с оценкой:	***0,011***	***0,4***
Контактная работа – промежуточная аттестация	0,011	0,4
Вид контроля:	**Зачет с оценкой**	

Виды учебной работы	В зачетных единицах	В астроном. часах
Общая трудоемкость дисциплины по учебному плану	**2**	**54**
Контактная работа – аудиторные занятия:	**0,89**	**24**
Лекции (Лек)	0,445	12
Практические занятия (Пз)	0,445	12
Самостоятельная работа (СР):	**1,10**	**29,7**
Самостоятельное изучение разделов дисциплины	1,10	29,7
Зачет с оценкой:	***0,011***	***0,3***
Контактная работа – промежуточная аттестация	0,011	0,3
Вид контроля:	**Зачет с оценкой**	

Аннотация рабочей программы дисциплины «Вычислительные методы в химии биоматериалов» (Б1.В.ДВ.08.02)

1. Цель дисциплины

- ознакомление с основными понятиями современной вычислительной химии;
- изучение основных разделов вычислительной химии и их применения для понимания природы свойств химических систем;
- ознакомление с новыми разделами теории химической связи, возникшими на основе развития вычислительных методов в химии.
- ознакомление с основными методами вычислительной структурной химии молекул и больших химических и биологических систем.
- приобретение навыков работы с основными компьютерными программами,

используемыми в практике инфракрасной колебательной спектроскопии органических соединений.

2. В результате изучения дисциплины обучающийся по программе бакалавриата должен:

Обладать следующими профессиональными компетенциями

– способность планировать и проводить физические и химические эксперименты, проводить обработку их результатов и оценивать погрешности, выдвигать гипотезы и устанавливать границы их применения, применять методы математического анализа и моделирования, теоретического и экспериментального исследования (ПК-16).

Знать:

- основные понятия современной вычислительной химии;
- принципы и примеры применения современной вычислительной химии к конкретным химическим системам;
- основные взаимосвязи между современной вычислительной химией и электронной структурой и физико-химическими свойствами веществ, применяемые для управления свойствами материалов;
- возможности основных современных методов вычислительной химии.

Уметь:

Применять методы вычислительной химии для расчета, интерпретации и предсказания строения и свойств химических систем.

Владеть:

Элементарными навыками применения подходов и методов вычислительной химии при решении практических технологических задач с помощью стандартных компьютерных технологий.

3. Краткое содержание дисциплины

Введение. Роль и место вычислительных методов в химии.

Раздел 1. Основные представления

2.1. Математические модели в химии.

Вычислительные методы в химии. Математические модели и их приближенный характер. Роль модели в научном исследовании. Модели, алгоритмы и программы. Численный эксперимент.

2.2. Элементы теории погрешностей.

Приближенные числа и функции. Правила записи и округления приближенных чисел и действий над ними. Абсолютная и относительная погрешность вычисления суммы и разности, произведения и частного приближенных чисел. Абсолютная и относительная погрешность вычисления функции одной и нескольких переменных.

2.3. Системы координат.

Декартова, полярная, цилиндрическая и сферическая системы координат. Связь между ними. Описание водородоподобных атомов в сферической системе координат.

Раздел 2. Скалярные и векторные величины. Матрицы и операторы

2.1. Элементы векторного анализа.

Скалярные и векторные величины. Сложение и вычитание векторов. Скалярное и векторное произведение векторов. Произведения трех векторов. Дифференцирование вектора по скалярному аргументу. Применение векторов для описания структурыкристаллов.

2.2. Скалярные и векторные поля.

Скалярное поле. Градиент скалярной функции. Векторное поле. Дивергенция и ротор вектора. Потенциальное поле. Теорема Остроградского-Гаусса. Теорема Стокса.

2.3. Практические приложения скалярного и векторного анализа в химии**.**

Атомы в молекулах и взаимодействия между ними. Внутримолекулярное электрическое поле и электростатические взаимодействия в молекулярных системах и кристаллах.

2.4. Матрицы и операторы.

Матрицы и операции над ними. Транспонированная, эрмитова и обратная матрицы. Операторы в химии. Операторы основных физико-химических величин. Коммутация операторы. Оператор Гамильтона и его компоненты. Линейный вариационный метод Ритца. Применения операторов и матриц в химии: вариационный метод решения уравнения Шредингера.

Раздел 3. Вычислительные методы в химических задачах

3.1. Математические методы классического описания структуры и динамики молекул.
Движение молекулы в лабораторной системе отсчета и в системе центра масс. Описание вращательного движения молекулы. Матрица тензора момента инерции молекулы. Главные моменты инерции молекулы. Моменты инерции молекул различного строения.

3.2. Уравнения механики в обобщенных координатах.
Понятие обобщенных координат. Уравнения Лагранжа. Уравнения Гамильтона. Функция Гамильтона как полная энергия консервативной изолированной системы.

3.3. Колебания атомов в молекуле в обобщенных координатах. Гармонический потенциал. Гармонические колебания атомов в молекуле. Нормальные валентные колебания атомов в молекуле: симметричные, антисимметричные, деформационные.

3.4. Инфракрасная колебательная спектроскопия.
Математические модели ИК-спектроскопии. ИК-спектры поглощения органических соединений.

3.5. Механическая модель молекулы.
Приближения, лежащие в основе механической модели молекулы. Поверхность потенциальной энергии молекулы и ее характеристики. Ядерная конфигурация молекулы и молекулярная структура. Энергетические барьеры на ППЭ. Валентные изомеры и конформеры.

3.6. Конформационный анализ.
Внутренние координаты молекулы. Потенциальная энергия молекулы в рамках механической модели молекулы. Приближение аддитивности парных атомных взаимодействий. Силовые постоянные молекулы и их расчет. Ангармонизм атомных колебаний. Потенциал Морса. Вращательные барьеры молекул.

3.7. Потенциальная энергия молекулы.
Потенциальная энергия молекулы как параметрическая функция внутренних координат атомов. Электростатическое взаимодействие атомов и молекул. Мультипольная модель. Атом-атомное приближение Китайгородского. Энергия Ван-дер-Ваальса. Потенциалы Леннарда-Джонса и Бэкингема-Хилла. Водородная связь. Недостатки механической модели молекулы.

3.8. Вычислительные методы для больших молекулярных систем. I. Молекулярный ансамбль. Функции распределения. Метод молекулярной динамики. Метод Монте-Карло.

3.9. Вычислительные методы для больших молекулярных систем. II. Вычислительный аспект теории функционала плотности. Метод Кона-Шэма. Неорбитальный подход.

3.10. Вычислительные методы для больших молекулярных систем. III. Метод Кара-Паррринелло. Гибридные методы «квантовая механика-молекулярная механика».

Заключение. Вычислительные методы - современный инструмент прогноза в химии.

4. Объем учебной дисциплины

Виды учебной работы	В зачетных единицах	В академ. часах
Общая трудоемкость дисциплины по учебному плану	**2**	**72**
Контактная работа – аудиторные занятия:	**0,89**	**32**
Лекции (Лек)	0,445	16
Практические занятия (Пз)	0,445	16

Самостоятельная работа (СР):	**1,10**	**39,6**
Самостоятельное изучение разделов дисциплины	1,10	39,6
Зачет с оценкой:	***0,011***	***0,4***
Контактная работа – промежуточная аттестация	0,011	0,4
Вид контроля:	**Зачет с оценкой**	

Виды учебной работы	В зачетных единицах	В астроном. часах
Общая трудоемкость дисциплины по учебному плану	**2**	**54**
Контактная работа – аудиторные занятия:	**0,89**	**24**
Лекции (Лек)	0,445	12
Практические занятия (Пз)	0,445	12
Самостоятельная работа (СР):	**1,10**	**29,7**
Самостоятельное изучение разделов дисциплины	1,10	29,7
Зачет с оценкой:	**0,011**	***0,3***
Контактная работа – промежуточная аттестация	0,011	0,3
Вид контроля:	**Зачет с оценкой**	

Практики (Б2)

Аннотация рабочей программы «Учебная практика: практика по получению первичных профессиональных умений и навыков, в том числе первичных умений и навыков научно-исследовательской деятельности» (Б2.В.01(У))

1. **Цель учебной практики** («Учебная практика: практика по получению первичных профессиональных умений и навыков, в том числе первичных умений и навыков научно-исследовательской деятельности») состоит в получении студентами общих представлений об основных типах биоматериалов, знакомстве с работой предприятий и институтов, занятых поиском, разработкой методов синтеза, анализом биоматериалов, а также получению первичных профессиональныхумений и навыков путем самостоятельного творческого выполнения задач, поставленных программой практики.
2. **В результате прохождения учебной практики («Учебная практика: практика по получению первичных профессиональных умений и навыков, в том числе первичных умений и навыков научно-исследовательской деятельности») обучающийся по программе бакалавриата должен**:

Обладать следующими *профессиональными* (ПК) компетенциями:

- способность и готовность осуществлять технологический процесс в соответствии с регламентом и использовать технические средства для измерения основных параметров технологического процесса, свойств сырья и продукции (ПК-1);

- готовностью применять аналитические и численные методы решения поставленных задач, использовать современные информационные технологии, проводить обработку информации с использованием прикладных программных средств сферы профессиональной деятельности, использовать сетевые компьютерные технологии и базы данных в своей профессиональной области, пакеты прикладных программ для расчета технологических параметров оборудования (ПК-2);

- способность принимать конкретные технические решения при разработке технологических процессов, выбирать технические средства и технологии с учетом экологических последствий их применения (ПК-4).

знать:

- порядок планирования, организации и проведения научно-исследовательских работ с использованием современных технологий в области биоматериалов;

уметь:

- осуществлять поиск, обработку и анализ научно-технической информации по профилю своей образовательной программы, в том числе с применением современных Internet-технологий;
- использовать современные приборы и методики по профилю программы бакалавриата, организовывать проведение экспериментов и испытаний, проводить их обработку и анализировать их результаты;

владеть:

- способностью и готовностью к исследовательской деятельности по профилю изучаемой программы бакалавриата;
- методологическими подходами к организации научно-исследовательской деятельности;
- способностью на практике использовать полученные умения и навыки для организации научно-исследовательских работ.

3.Краткое содержание учебной практики («Учебная практика: практика по получению первичных профессиональных умений и навыков, в том числе первичных умений и навыков научно-исследовательской деятельности»):

1. Ознакомление с историей организации, в которой проводится практика. Для производственных предприятий: ознакомление с производством, основными видами выпускаемой продукции, структурой и направлениями деятельности. Для образовательных организаций: ознакомление с историей, структурой и местом в современной системе образования. Для научно-исследовательских организаций: ознакомление с историей, структурой и последними наиболее яркими научными достижениями сотрудников организации.

2. Посещение и прохождение практики на базе профильных институтов и предприятий.

Посещение институтов и предприятий, занятых синтезом, анализом и производством биоматериалов. Ознакомление с основными синтетическими стадиями, способами производства, анализа и контроля качества биоматериалов. Приобретение под контролем руководителей практики первичных умений и навыков научно-исследовательской работы в области разработки или производства биоматериалов в соответствии с индивидуальным заданием.

3. Ознакомление с перспективными научными разработками.

Ознакомление с перспективными научными разработками в области создания и применения биоматериалов. Самостоятельная проработка материала по тематике индивидуального задания.

Самостоятельная теоретическая работа включает следующие тематики:
Синтетические и искусственные биоматериалы. Биоматериалы для восполнения утраченных функций тканей, органов и биологических сред. Синтез полимеров и иных классов материалов, представляющих интерес для создания биоматериалов на их основе. Установление теоретических и физико-химических закономерностей, лежащих в основе синтеза биоматериалов.

Ознакомление с перспективными научными разработками в области создания биоматериалов осуществляется в ходе посещения научных лабораторий, выставок, конференций и тематических экспозиций музеев, а также в ходе самостоятельной проработки материала печатных и электронных ресурсов по тематике индивидуального задания.

4. Подготовку отчета о прохождении учебной практики учебной практики («Учебная практика: практика по получению первичных профессиональных умений и навыков, в том числе первичных умений и навыков научно-исследовательской деятельности»). Анализ требований, предъявляемых к написанию и представлению

отчета, подготовка отчета о практике. Конкретное содержание учебной практики определяется с учетом возможностей и интересов кафедры, организующей практику, и принимающей организации.

4.Объем учебной практики («Учебная практика: практика по получению первичных профессиональных умений и навыков, в том числе первичных умений и навыков научно-исследовательской деятельности»)

Виды учебной работы	Всего	
	Зачет. единиц	Академ. часов
Общая трудоемкость практики по учебному плану	**3**	**108**
Контактная работа (КР):	**-**	**-**
Самостоятельная работа (СР):	**3**	**108**
Контактная самостоятельная работа	3	0.4
Самостоятельное выполнение разделов дисциплины		107.6
Вид итогового контроля:		**Зачет с оценкой**

Виды учебной работы	Всего	
	Зачет. единиц	Астрон. часов
Общая трудоемкость практики по учебному плану	**3**	**81**
Контактная работа (КР):	**-**	**-**
Самостоятельная работа (СР):	**3**	**81**
Контактная самостоятельная работа	3	0.3
Самостоятельное выполнение разделов дисциплины		80.7
Вид итогового контроля:		**Зачет с оценкой**

Министерство науки и высшего образования Российской федерации
Федеральное государственное бюджетное образовательное учреждение высшего образования
«Российский химико-технологический университет имени Д.И. Менделеева»

«УТВЕРЖДАЮ»

Проректор по учебной работе

_____ С.Н. Филатов

«_____» _____ 2020 г.

РАБОЧАЯ ПРОГРАММА ДИСЦИПЛИНЫ

«Учебная практика: практика по получению первичных профессиональных умений и навыков, в том числе первичных умений и навыков научно-исследовательской деятельности»

Направление подготовки 18.03.01 Химическая технология

Квалификация «бакалавр»

РАССМОТРЕНО И ОДОБРЕНО
на заседании Методической комиссии
РХТУ им. Д.И. Менделеева
«30» июня 2020 г.
Протокол №25

Председатель _____ Н.А. Макаров

Москва 2020 г.

Программа составлена д.х.н., профессором, заведующим кафедрой биоматериалов М.И. Штильманом

Программа рассмотрена и одобрена на заседании кафедры биоматериалов « » 2019 г., протокол № .

СОДЕРЖАНИЕ

1.	Цель и задачи практики	4
2.	Требования к результатам освоения практики	4
3.	Объем практики и виды учебной работы	5
4.	Содержание практики	6
4.1.	Разделы практики и виды занятий	6
4.2.	Содержание разделов практики	6
5.	Соответствие содержания требованиям к результатам освоения практики	7
6.	Практические занятия	8
7.	Самостоятельная работа	9
8.	Примеры оценочных средств для контроля освоения практики	10
8.1.	Примеры оценочных средств текущего контроля знаний	10
8.2.	Примерная тематика реферативно-аналитической работы	10
9.	Учебно-методическое обеспечение практики	12
9.1.	Рекомендуемая литература	11
9.2.	Рекомендуемые источники научно-технической информации	11
9.3.	Средства обеспечения освоения практики	11
10.	Методические указания для обучающихся	12
10.1.	Для студентов, обучающихся без использования дистанционных образовательных технологий	12
10.2.	Для студентов, обучающихся с использованием дистанционных образовательных технологий	13
11.	Методические рекомендации преподавателям	14
11.1.	Для преподавателей, реализующих образовательные программы без использования дистанционных образовательных технологий	14
11.2.	Для преподавателей, реализующих образовательные программы с использованием дистанционных образовательных технологий	14
12.	Перечень информационных технологий, используемых в образовательном процессе	15
13.	Материально-техническое обеспечение практики	21
13.1.	Оборудование, необходимое в образовательном процессе	21
13.2.	Учебно-наглядные пособия	21
13.3.	Компьютеры, информационно-телекоммуникационные сети, аппаратно-программные и аудиовизуальные средства	21
13.4.	Печатные и электронные образовательные и информационные ресурсы	21
13.5	Перечень лицензионного программного обеспечения	21
14.	Требования к оценке качества освоения практики	28
15.	Особенности организации образовательного процесса для инвалидов и лиц с ограниченными возможностями здоровья	29

1. ЦЕЛЬ И ЗАДАЧИ ПРАКТИКИ

Программа составлена в соответствии с требованиями Федерального государственного образовательного стандарта высшего образования (ФГОС ВО) по направлению подготовки бакалавров 18.03.01 Химическая технология, профиль «Химическая технология биоматериалов», с рекомендациями методической комиссии и накопленным опытом проведения практики кафедрой биоматериалов РХТУ им. Д.И. Менделеева.

Программа относится к базовой части учебного плана, к Блоку 2 – Практики и рассчитана на изучение дисциплины в одном семестре обучения.

Цель практики состоит в получении студентами общих представлений об основных типах биоматериалов, знакомстве с работой предприятий и институтов, занятых поиском, разработкой методов синтеза, анализом биоматериалов, а также получению первичных профессиональных умений и навыков путем самостоятельного творческого выполнения задач, поставленных программой практики.

Задачами практики являются приобретение обучающимися первичных знаний и умений в области научно-исследовательской деятельности, ознакомление с методологическими основами и практическими приемами работы в научной лаборатории, ознакомление с деятельностью образовательных, научно-исследовательских и проектных организаций по профилю изучаемой программы; развитие у обучающихся личностно-профессиональных качеств исследователя.

2. ТРЕБОВАНИЯ К РЕЗУЛЬТАТАМ ОСВОЕНИЯ ПРАКТИКИ

Проведение практики «Учебная практика: практика по получению первичных профессиональных умений и навыков, в том числе первичных умений и навыков научно-исследовательской работы» при подготовке бакалавров по направлению подготовки бакалавров 18.03.01 Химическая технология, профиль «Химическая технология биоматериалов» направлено на формирование следующих профессиональных компетенций:

- способность и готовность осуществлять технологический процесс в соответствии с регламентом и использовать технические средства для измерения основных параметров технологического процесса, свойств сырья и продукции (ПК-1);

- готовностью применять аналитические и численные методы решения поставленных задач, использовать современные информационные технологии, проводить обработку информации с использованием прикладных программных средств сферы профессиональной деятельности, использовать сетевые компьютерные технологии и базы данных в своей профессиональной области, пакеты прикладных программ для расчета технологических параметров оборудования (ПК-2);

- способность принимать конкретные технические решения при разработке технологических процессов, выбирать технические средства и технологии с учетом экологических последствий их применения (ПК-4).

В результате прохождения практики обучающийся должен:

знать:

- порядок планирования, организации и проведения научно-исследовательских работ с использованием современных технологий в области биоматериалов;

уметь:

- осуществлять поиск, обработку и анализ научно-технической информации по профилю своей образовательной программы, в том числе с применением современных Internet-технологий;
- использовать современные приборы и методики по профилю программы бакалавриата, организовывать проведение экспериментов и испытаний, проводить их обработку и анализировать их результаты;

владеть:

- способностью и готовностью к исследовательской деятельности по профилю изучаемой программы бакалавриата;
- методологическими подходами к организации научно-исследовательской деятельности;
- способностью на практике использовать полученные умения и навыки для организации научно-исследовательских работ.

3. ОБЪЕМ ПАКТИКИ И ВИДЫ УЧЕБНОЙ РАБОТЫ

«Учебная практика: практика по получению первичных профессиональных умений и навыков, в том числе первичных умений и навыков научно-исследовательской деятельности» организуется в 4 семестре бакалавриата на базе знаний, полученных студентами при изучении дисциплин направления 18.03.01 Химическая технология. Контроль освоения студентами материала практики осуществляется путем проведения зачета с оценкой.

Виды учебной работы	Всего	
	Зачет. единиц	Академ. часов
Общая трудоемкость практики по учебному плану	**3**	**108**
Контактная работа (КР):	**-**	**-**
Самостоятельная работа (СР):	**3**	**108**
Контактная самостоятельная работа	3	0.4
Самостоятельное выполнение разделов дисциплины		107.6
Вид итогового контроля: зачет / экзамен	**Зачет с оценкой**	

Виды учебной работы	Всего	
	Зачет. единиц	Астрон. часов
Общая трудоемкость дисциплины по учебному плану	**3**	**81**
Контактная работа (КР):	**-**	**-**
Самостоятельная работа (СР):	**3**	**81**
Контактная самостоятельная работа	3	0.3
Самостоятельное выполнение разделов дисциплины		80.7
Вид итогового контроля: зачет / экзамен	**Зачет с оценкой**	

4. СОДЕРЖАНИЕ ПРАКТИКИ

4.1. Разделы практики

Разделы	Раздел дисциплины	Самостоятельная работа, часов
Раздел 1	Ознакомление с историей организации, в которой проводится практика	24
Раздел 2	Посещение и прохождение практики на базе профильных институтов и предприятий	54
Раздел 3	Ознакомление с перспективными научными разработками	12
Раздел 4	Подготовку отчета о прохождении учебной практики	18
	Всего часов	**108**

4.2. Содержание разделов практики

1. Ознакомление с историей организации, в которой проводится практика. Для производственных предприятий: ознакомление с производством, основными видами выпускаемой продукции, структурой и направлениями деятельности. Для образовательных организаций: ознакомление с историей, структурой и местом в современной системе образования. Для научно-исследовательских организаций: ознакомление с историей, структурой и последними наиболее яркими научными достижениями сотрудников организации.

2. Посещение и прохождение практики на базе профильных институтов и предприятий.

Посещение институтов и предприятий, занятых синтезом, анализом и производством биоматериалов. Ознакомление с основными синтетическими стадиями, способами производства, анализа и контроля качества биоматериалов. Приобретение под контролем руководителей практики первичных умений и навыков научно-исследовательской работы в области

разработки или производства биоматериалов в соответствии с индивидуальным заданием.

3. Ознакомление с перспективными научными разработками.

Ознакомление с перспективными научными разработками в области создания и применения биоматериалов. Самостоятельная проработка материала по тематике индивидуального задания.

Самостоятельная теоретическая работа включает следующие тематики: Синтетические и искусственные биоматериалы. Биоматериалы для восполнения утраченных функций тканей, органов и биологических сред. Синтез полимеров и иных классов материалов, представляющих интерес для создания биоматериалов на их основе. Установление теоретических и физико-химических закономерностей, лежащих в основе синтеза биоматериалов.

Ознакомление с перспективными научными разработками в области создания биоматериалов осуществляется в ходе посещения научных лабораторий, выставок, конференций и тематических экспозиций музеев, а также в ходе самостоятельной проработки материала печатных и электронных ресурсов по тематике индивидуального задания.

4. Подготовку отчета о прохождении учебной практики. Анализ требований, предъявляемых к написанию и представлению отчета, подготовка отчета о практике. Конкретное содержание учебной практикиопределяется с учетом возможностей и интересов кафедры, организующей практику, и принимающей организации.

5. СООТВЕТСТВИЕ СОДЕРЖАНИЯ ТРЕБОВАНИЯМ К РЕЗУЛЬТАТАМ ОСВОЕНИЯ ПРАКТИКИ

	Разделы			
	1	2	3	4
В результате освоения дисциплины студент должен:				
Знать:				
- порядок планирования, организации и проведения научно-исследовательских работ с использованием современных технологий в области биоматериалов;	+	+	+	+
Уметь:				
- осуществлять поиск, обработку и анализ научно-технической информации по профилю пройденной практики, в том числе с применением Internet-технологий;				+
- использовать современные приборы и методики по профилю программы бакалавриата, организовывать проведение экспериментов и испытаний, проводить их обработку и		+	+	+

анализировать их результаты;				
Владеть:				
- способностью и готовностью к исследовательской деятельности по профилю изучаемой программы бакалавриата;	+	+	+	
- методологическими подходами к организации научно-исследовательской и образовательной деятельности;	+	+	+	+
- способностью на практике использовать умения и навыки в организации научно-исследовательских и проектных работ;		+	+	+
Компетенции				
В результате прохождения практики студент должен приобрести следующие компетенции:				
- способность и готовность осуществлять технологический процесс в соответствии с регламентом и использовать технические средства для измерения основных параметров технологического процесса, свойств сырья и продукции (ПК-1);		+	+	
- готовностью применять аналитические и численные методы решения поставленных задач, использовать современные информационные технологии, проводить обработку информации с использованием прикладных программных средств сферы профессиональной деятельности, использовать сетевые компьютерные технологии и базы данных в своей профессиональной области, пакеты прикладных программ для расчета технологических параметров оборудования (ПК-2);		+	+	+
- способность принимать конкретныетехнические решения при разработке технологических процессов, выбирать технические средства и технологии с учетом экологических последствий их применения (ПК-4).	+	+	+	+

6. ПРАКТИЧЕСКИЕ И ЛАБОРАТОРНЫЕ ЗАНЯТИЯ

6.1. Практические занятия

Учебным планом подготовки бакалавров 18.03.01 «Химическая технология», профиль «Химическая технология биоматериалов» проведение практических занятий по дисциплине «Учебная практика: практика по получению первичных профессиональных умений и навыков, в том числе

первичных умений и навыков научно-исследовательской работы» не предусмотрено.

6.2. Лабораторные занятия

Учебным планом подготовки бакалавров 18.03.01 «Химическая технология», профиль «Химическая технология биоматериалов» проведение практических занятий по практике «Учебная практика: (далее расширение из соответствующего ФГОС ВО 3+) не предусмотрено.

7. САМОСТОЯТЕЛЬНАЯ РАБОТА

Учебная практика проводится в форме самостоятельной работы обучающихся в научно-исследовательских лабораториях сторонних организаций или кафедр Института химии и проблем устойчивого развития (на правах факультета) РХТУ им. Д.И. Менделеева под руководством руководителя практики от Предприятия (преподавателей кафедры) в объеме 108 академических часов.

К прохождению учебной практики на территории предприятия допускаются студенты, прошедшие инструктаж по технике безопасности, внутреннему распорядку и прослушавшие вводные лекции о специфики работ, осуществляемых на кафедре, и организации рабочего процесса.

Регламент практики определяется и устанавливается в соответствии с учебным планом.

Самостоятельная работа проводится с целью закрепления знаний по дисциплине и предусматривает ознакомление с основными подходами и спецификой работы, связанной с разработкой биологически активных веществ, отработкой технологии их производства, анализа и контроля качества.

Ознакомление с технологиями производства биоматериалов в рамках учебной практики может также осуществляется в виде экскурсий на конкретные предприятия. При посещении предприятий и ознакомлении с их деятельностью обучающийся должен собрать материал, необходимый для подготовки отчета по практике. Отчет по практике включает:

− историческую справку о предприятии;

− номенклатуру выпускаемой продукции;

− виды и нормы расхода сырьевых материалов;

− краткое описание основных технологических переделов производства с указанием применяемого оборудования;

− методы и формы контроля технологических процессов;

− правила техники безопасности, пожарной безопасности и охраны труда на конкретном предприятии.

8. ПРИМЕРЫ ОЦЕНОЧНЫХ СРЕДСТВ ДЛЯ КОНТРОЛЯ ОСВОЕНИЯ ПРАКТИКИ

8.1. Вопросы для итогового контроля освоения дисциплины (зачет с оценкой)

Зачет с оценкой выставляется по итогам устного ответа бакалавра на два вопроса из приведенного списка, которые задаются с учетом специфики индивидуального задания.

1. Принципы организации научной работы на предприятиях
2. Принципы организации производственно-технологической работы на предприятиях
3. Принципы выбора объекта исследования
4. Методы анализа биоматериалов
5. Принципы стерилизации биоматериалов
6. Принципы соблюдения санитарно-гигиенических на предприятиях, связанных с получением биоматериалов
7. Принципы допуска биоматериалов к использованию
8. Требования, предъявляемые к механическим свойствам биоматериалов
9. Основные стадии производства биоматериалов
10. Области применения биоматериалов

Полный перечень оценочных средств приведен в виде отдельного документа, являющегося неотъемлемой частью основной образовательной программы.

8.2. Структура и пример билетов зачета с оценкой

Зачет с оценкой по дисциплине «Учебная практика: практика по получению первичных профессиональных умений и навыков, в том числе первичных умений и навыков научно-исследовательской деятельности» включает 2 контрольных вопроса, каждый из которых оценивается максимально в 20 баллов.

Пример билета к зачету с оценкой:

«Утверждаю» Зав. кафедрой биоматериалов _____М.И. Штильман «__»_____20__г.	**Министерство образования и науки РФ**
	Российский химико-технологический университет имени Д.И. Менделеева
	Кафедра биоматериалов
	Направление подготовки бакалавров **18.03.01 Химическая технология** **Профиль «Химическая технология биоматериалов»**
	«Учебная практика: практика по получению первичных профессиональных умений и навыков, в том числе первичных умений и навыков научно-исследовательской деятельности»

Билет №1

1. Оценка потенциальной экономической значимости фундаментальной разработки.
2. Критерии эффективности и степени совершенства технологической схемы.

9. УЧЕБНО-МЕТОДИЧЕСКОЕ ОБЕСПЕЧЕНИЕ ПРАКТИКИ

9.1. Рекомендуемая литература

А. Основная литература

1. Методические рекомендации по оформлению отчетов по всем видам практик на предприятиях по разработке и производству биологически активных веществ [Текст] : учебно-методическое пособие / сост. А. В. Калистратова [и др.]. - М. : РХТУ им. Д.И. Менделеева, 2015. – 36 с.

Б. Дополнительная литература

1. М.И. Штильман. Полимеры медико-биологического назначения. – М. Академкнига 2006. – 400с.

9.2. Рекомендуемые источники научно-технической информации

Научно-технические журналы:
− Журнал «Журнал органической химии» ISSN 0514-7492
− Журнал «Высокомолекулярные соединения. Серия Б» ISSN 2308-1139
− Журнал «Высокомолекулярные соединения. Серия С» ISSN 2308-1147
− Журнал «Журнал общей химии» ISSN 0044 - 460X
− Журнал «Журнал прикладной химии» ISSN 0044-4618

Ресурсы информационно–телекоммуникационной сети Интернет:
http://e.lanbook.com
http://lib.muctr.ru/
http://www2.viniti.ru/
http://elibrary.ru
http://www.scopus.com

9.3. Средства обеспечения освоения практики

Для освоения практики используются следующие нормативные и нормативно-методические документы:

− Федеральный закон Российской Федерации от 29.12.2012 № 273-ФЗ «Об образовании в Российской Федерации» [Электронный ресурс] – Режим доступа: http://pravo.gov.ru/proxy/ips/?docbody=&nd=102162745&intelsearch=273-%D4%C7 (дата обращения: 02.03.2020).

− Федеральные государственные образовательные стандарты высшего образования // Координационный совет учебно-методических объединений и научно-методических советов высшей школы. Портал Федеральных образовательных стандартов высшего образования [Электронный ресурс] – Режим доступа: http://fgosvo.ru/fgosvo/92/91/4 (дата обращения: 02.03.2020).

− Приказ Министерства образования и науки РФ от 23.08.2017 № 816 «Об утверждении Порядка применения организациями, осуществляющими образовательную деятельность, электронного обучения, дистанционных

образовательных технологий при реализации образовательных программ» [Электронный ресурс]. Режим доступа: http://pravo.gov.ru/proxy/ips/?docbody=&nd=102447332&intelsearch=816+%EF%F0%E8%EA%E0%E7 (дата обращения: 02.03.2020).

– Положение о порядке организации практики (включающей, при необходимости, порядок проведения практики с применением электронного обучения и дистанционных образовательных технологий, порядок проведения практики для инвалидов и лиц с ограниченными возможностями здоровья с учетом особенностей их психофизического развития, индивидуальных возможностей и состояния здоровья) в РХТУ им. Д.И. Менделеева, принятое решением Ученого совета РХТУ им. Д.И. Менделеева от 30.10.2019, протокол № 3, введено в действие приказом ректора РХТУ им. Д.И. Менделеева от 14.11.2019 № 646А [Электронный ресурс]. Режим доступа: https://muctr.ru/upload/university/departments/uu/local_doc/POLOGENIE_o_PRAKTIKE_1.pdf (дата обращения: 02.03.2020).

При освоении дисциплины студенты должны использовать информационные и информационно-образовательные ресурсы следующих порталов и сайтов:

– Система федеральных образовательных порталов. Система открытого образования. Консалтинговый центр ИОС ОО РФ [Электронный ресурс] – Режим доступа: http://www.openedu.ru (дата обращения: 02.03.2020).

– Информационная система «Единое окно доступа к образовательным ресурсам». URL: http://window.edu.ru/ (дата обращения: 02.03.2020).

– ФЭПО: соответствие требованиям ФГОС [Электронный ресурс] – Режим доступа: http://fepo.i-exam.ru/ (дата обращения: 02.03.2020).

10. МЕТОДИЧЕСКИЕ УКАЗАНИЯ ДЛЯ ОБУЧАЮЩИХСЯ

10.1. Для студентов, обучающихся без использования дистанционных образовательных технологий

Методические рекомендации по организации учебной работы студента направлены на повышение ритмичности и эффективности его самостоятельной работы по дисциплине.

Завершающим этапом практики является подведение ее итогов. Подведение итогов учебной практики предусматривает выявление степени выполнения студентом программы практики, полноты и качества собранного материала, наличия необходимого анализа, расчетов, степени обоснованности выводов, выявление недостатков в прохождении практики, представленном материале и его оформлении, разработку мер и путей их устранения.

Студент, получив замечания и рекомендации руководителя практики, после соответствующей доработки, выходит на защиту (зачет) отчета о практике.

Отрицательный отзыв о работе студента во время практики, несвоевременная сдача отчета или неудовлетворительная оценка при защите отчета по практике считаются академической задолженностью.

По результатам практики составляется отчет, структура которого определяется вышеназванными задачами в соответствии с методическими указаниями по сбору материала.

Цель отчета – показать степень полноты выполнения студентом программы практики. Объем отчета (основной текст) – 10-15 страниц. Таблицы, схемы, рисунки, чертежи можно поместить в приложения, в этом случае в основной объем отчета они не входят.

Структурные элементы отчета по учебной практике:

- титульный лист;
- содержание;
- введение;
- основная часть: характеристика предприятий, с деятельностью которых ознакомился студент во время практики.
- заключение;
- список использованных источников;
- приложения.

При оформлении отчета следует ориентироваться на требования ГОСТ 7.32-2001 «Отчет о научно-исследовательской работе. Структура и правила оформления».

Содержание и оформление отчета оценивается в соответствии с принятой в университете рейтинговой системой оценки знаний.Максимальная оценка отчета составляет 60 баллов. В соответствии с учебным планом изучение дисциплины завершается итоговым контролем в форме зачета.

Максимальная оценка на зачете составляет 40 баллов. Общая оценка результатов освоения дисциплины складывается из числа баллов, набранных при оценке отчета по практике и при защите отчета. Максимальная общая оценка всей дисциплины составляет 100 баллов.

10.2. Для студентов, обучающихся с использованием дистанционных образовательных технологий

При использовании электронного обучения и дистанционных образовательных технологий занятия полностью или частично проводятся в режиме онлайн. Объем **практики** и распределение нагрузки по видам работ соответствует п. 4.1. Распределение баллов соответствует п. 10.1 либо может быть изменено в соответствии с решением кафедры, в случае перехода на ЭО и ДОТ в процессе обучения. Решение кафедры об используемых технологиях и системе оценивания достижений обучающихся принимается с учетом мнения ведущего(их) преподавателя(ей)/руководителя(ей) практики и доводится до обучающихся.

11. МЕТОДИЧЕСКИЕ УКАЗАНИЯ ДЛЯ ПРЕПОДАВАТЕЛЕЙ

11.1. Для преподавателей, реализующих образовательные программы без использования дистанционных образовательных технологий

Основной задачей преподавателей, проводящих учебную практику, является подробное ознакомление студентов со структурой Института химии и проблем устойчивого развития, а также спецификой научно-исследовательской работы проводимой кафедрами факультета, кроме того в рамках учебной практики возможно посещение научных и научно-производственных организаций – партнеров РХТУ им. Д.И. Менделеева.

Перед началом практики руководители практики от университета проводят собрания в группах, на которых разъясняют цели, задачи и порядок прохождения практики; знакомят с требованиями к отчетам по практике и порядком сдачи зачета.

При прохождении практики на кафедре студенты знакомятся с порядком организации, планирования, проведения и обеспечения образовательной деятельности по профилю изучаемой программы бакалавриата.

Во время посещений предприятия необходимо обратить внимание на порядок организации, планирования, проведения и обеспечения производственных и научно-исследовательских работ с использованием современных технологий в области производства и проектирования биоматериалов.

Работа студентов во время практики должна контролироваться руководителями практики в установленном порядке. Особое внимание необходимо уделить методологическим подходам к организации научно-исследовательской и образовательной деятельности.

Для более глубокого изучения предмета преподаватель предоставляет студентам информацию о возможности использования литературы и Интернет-ресурсов по дисциплине.

11.2. Для преподавателей, реализующих образовательные программы с использованием дистанционных образовательных технологий

При использовании электронного обучения и дистанционных образовательных технологий занятия полностью или частично проводятся в режиме онлайн. Объем **практики** и распределение нагрузки по видам работ соответствует п. 4.1. Распределение баллов соответствует п. 10.1 либо может быть изменено в соответствии с решением кафедры, в случае перехода на ЭО и ДОТ в процессе обучения. Решение кафедры об используемых технологиях и системе оценивания достижений обучающихся принимается с учетом мнения ведущего преподавателя и доводится до обучающихся.

Реализация ЭО и ДОТ предполагает использование следующих видов и учебной деятельности: онлайн консультации, практические занятия, видео-лекции; лабораторные работы, проводимые полностью или частично с применением ЭО и ДОТ; текущий контроль в режиме тестирования и проверки домашних заданий; онлайн консультации по курсовому проектированию; самостоятельная работа и т.д. – ***в зависимости от РПП.***

При реализации **РПП** в зависимости от конкретной ситуации ЭО и ДОТ могут быть применены в следующем виде (***выбрать в зависимости от РПП***):

- объем часов контактной работы обучающихся с преподавателем не сокращается) и электронные образовательные ресурсы (ЭОР) методически обеспечивают

самостоятельную работу обучающихся в объеме, предусмотренном рабочей программой данной **практики**. При этом в случае необходимости занятия проводятся в режиме онлайн;

- смешанные формы обучения, сочетающие в себе аудиторные занятия (при возможности перевода части контактных часов работы обучающихся с преподавателем в электронную информационно-образовательную среду без потери содержания **практики**) и ЭОР (часть учебного материала (например, лекции) может быть заменена ЭОР);
- учебные курсы, интегрированные в LMS Moodle, контактные часы по которым могут быть исключены, изучаются обучающимися самостоятельно при минимальном участии преподавателя (консультации в режиме форума или в режиме вебинара).

12. ПЕРЕЧЕНЬ ИНФОРМАЦИОННЫХ ТЕХНОЛОГИЙ, ИСПОЛЬЗУЕМЫХ В ОБРАЗОВАТЕЛЬНОМ ПРОЦЕССЕ

Информационно-библиотечный центр (ИБЦ) РХТУ им. Д.И. Менделеева обеспечивает информационную поддержку всем направлениям деятельности университета, содействует подготовке высококвалифицированных специалистов, совершенствованию учебного процесса, научно-исследовательской работы, способствует развитию профессиональной культуры будущего специалиста.

ИБЦ университета обеспечивает обучающихся основной учебной, учебно-методической и научной литературой, необходимой для организации образовательного процесса по всем дисциплинам, практикам и ГИА основной образовательной программы и гарантирует возможность качественного освоения обучающимися образовательной программы по направлению Код и наименование направления подготовки.

Фонд ИБЦ располагает учебной, учебно-методической и научно-технической литературой в форме печатных и электронных изданий, а также включает официальные, справочно-библиографические, специализированные отечественные и зарубежные периодические и информационные издания. ИБЦ обеспечивает доступ к профессиональным базам данных, информационным, справочным и поисковым системам.

Каждый обучающийся обеспечен свободным доступом из любой точки, в которой имеется доступ к сети Интернет и к электронно-библиотечной системе (ЭБС) Университета, которая содержит различные издания по основным изучаемым дисциплинам и сформирована по согласованию с правообладателями учебной и учебно-методической литературы.

Для более полного и оперативного справочно-библиографического и информационного обслуживания в ИБЦ реализована технология Электронной доставки документов.

Электронные информационные ресурсы, используемые в процессе обучения

№	Электронный ресурс	Реквизиты договора (номер, дата заключения, срок действия), ссылка на сайт ЭБС, сумма договора, количество	Характеристика библиотечного фонда, доступ к которому предоставляется

		ключей	договором
1.	Электронно-библиотечная система (ЭБС) «ЛАНЬ»	Принадлежность - сторонняя Реквизиты договора - ООО «Издательство «Лань», договор № 33.03-Р-2.0-1775/2-10 от 26.09.2019г. Сумма договора – 642 083-68 Срок действия с «26» сентября 2019г. по «25» сентября 2020г. Ссылка на сайт ЭБС – http://e.lanbook.com Количество ключей - доступ для зарегистрированных пользователей РХТУ с любого компьютера. Дополнительный Договор № 33.03-Р-3.1-2217/2020 от 02.03.2020 г. Сумма договора- 30 994-52 Срок действия с «02» марта 2020 г. по «25» сентября 2020 г. Ссылка на сайт ЭБС – http://e.lanbook.com Количество ключей - доступ для зарегистрированных пользователей РХТУ с любого компьютера.	Коллекции: «Химия» - изд-ва НОТ, «Химия» - изд-ва Лаборатория знаний, «Химия» - изд-ва «ЛАНЬ», «Химия»-КНИТУ(Казанский национальный исследовательский технологический университет), «Химия» - изд-ва ФИЗМАТЛИТ», «Информатика» - изд-ва «ЛАНЬ», «Информатика»-Национальный Открытый Университет «ИНТУИТ», «Инженерно-технические науки"-изд-ва «ЛАНЬ», «Теоретическая механика»-изд-ва «ЛАНЬ», Экономика и менеджмент»- изд-ва Дашков и К., а также отдельные издания в соответствии с Договором.
2.	Электронно - библиотечная система ИБЦ РХТУ им. Д.И.Менделеева (на базе АИБС «Ирбис»)	Принадлежность – собственная РХТУ. Ссылка на сайт ЭБС – http://lib.muctr.ru/ Доступ для пользователей РХТУ с любого компьютера.	Электронные версии учебных и научных изданий авторов РХТУ по всем ООП.
3.	Информационно-	Принадлежность сторонняя.	Электронная библиотека

	справочная система «ТЕХЭКСПЕРТ» «Нормы, правила, стандарты России».	Реквизиты контракта – ООО «ИНФОРМПРОЕКТ», контракт № 189-2647А/2019 От 09.01.2020 г. Сумма договора – 601110-00 С «01» января.2020 г. по «31» декабря 2020 г. Ссылка на сайт ЭБС – http://reforma.kodeks.ru/reforma/ Количество ключей – 5 лицензий + локальный доступ с компьютеров ИБЦ.	нормативно-технических изданий. Содержит более 40000 национальных стандартов и др. НТД
4.	Электронная библиотека диссертаций (ЭБД РГБ).	Принадлежность – сторонняя Реквизиты договора – ФГБУ РГБ, Договор № 33.03-Р-3.1-2173/2020 Сумма договора - 398 840-00 С «16» марта 2020 г. по «15 » марта 2021 г. Ссылка на сайт ЭБС – http://diss.rsl.ru/ Количество ключей – 10 лицензий + распечатка в ИБЦ.	В ЭБД доступны электронные версии диссертаций Российской Государственной библиотеки: с 1998 года – по специальностям: "Экономические науки", "Юридические науки", "Педагогические науки" и "Психологические науки"; с 2004 года - по всем специальностям, кроме медицины и фармации; с 2007 года - по всем специальностям, включая работы по медицине и фармации.
5.	БД ВИНИТИ РАН	Принадлежность сторонняя, Реквизиты договора- ВИНИТИ РАН Договор № 33.03-Р-3.1-2047/2019 от 25 февраля 2020 г. Сумма договора - 100 000-00 С «25 » февраля 2020 г. по «24 » февраля 2021 г. Ссылка на сайт- http://www.viniti.ru/ Количество ключей – локальный доступ для пользователей РХТУ в ИБЦ	Крупнейшая в России баз данных по естественным, точным и техническим наукам. Включает материалы РЖ (Реферативного журнала) ВИНИТИ с 1981 г. Общий объем БД - более 28 млн. документов

		РХТУ.	
6.	Научно-электронная библиотека «eLibrary.ru».	Принадлежность – сторонняя Реквизиты договора – ООО Научная электронная библиотека, договор № 33.03-Р-3.1 2087/2019 Сумма договора – 1100017-00 С «01» января 2020 г. по «31» декабря 2020 г. Ссылка на сайт – http://elibrary.ru Количество ключей – доступ для пользователей РХТУ по ip-адресам неограничен.	Научная электронная библиотека eLIBRARY.RU - это крупнейший российский информационно-аналитический портал в области науки, технологии, медицины и образования, содержащий рефераты и полные тексты более 29 млн научных статей и публикаций, в том числе электронные версии более 5600 российских научно-технических журналов
7.	Справочно-правовая система «Консультант+»,	Принадлежность сторонняя- Договор № 174-247ЭА/2019 от 26.12.2019 г. Сумма договора - 927 029-80 С «01» января 2020 г. по «31» декабря 2020 г. Ссылка на сайт- http://www.consultant.ru/ Количество ключей – 50 пользовательских лицензий по ip-адресам.	Справочно-правовая система по законодательству Российской Федерации.

8	Справочно-правовая система “Гарант»	Принадлежность сторонняя Договор №166-235ЭА/2019 от 23.12.2019 г. Сумма договора - 603 949-84 С «01» января 2020 г. по «31» декабря 2020 г. Ссылка на сайт – http://www.garant.ru/ Количество ключей – 50 пользовательских лицензий по ip-адресам.	Гарант — справочно-правовая система по законодательству Российской Федерации.
9.	Электронно-библиотечная система издательства "ЮРАЙТ"	Принадлежность сторонняя-«Электронное издательство ЮРАЙТ» Договор № 33.03-Р-3.1-220/2020 от 16.03.2020 г. Сумма договора - 324 000-00 С «16» марта 2020 г. по «15» марта 2021 г. Ссылка на сайт – https://biblio-online.ru/ Количество ключей - доступ для зарегистрированных пользователей РХТУ с любого компьютера.	Электронная библиотека включает более 5000 наименований учебников и учебных пособий по всем отраслям знаний для всех уровней профессионального образования от ведущих научных школ с соблюдением требований новых ФГОСов.
10.	Электронно-библиотечная система «Консультант студента»	Принадлежность сторонняя-ООО «Политехресурс» Договор № 33.03-Р-3.1-218/2020 От «16» марта 2020 г. Сумма договора-36 500-00 С «17 » марта 2020 г. по « 16» марта 2021 г Ссылка на сайт – http://www.studentlibrary.ru Количество ключей - доступ для зарегистрированных пользователей РХТУ с любого	Комплект изданий, входящих в базу данных «Электронная библиотека технического ВУЗа».

		компьютера.	
11.	Электронно-библиотечная система «ZNANIUM.COM»	Принадлежность сторонняя-ООО «ЗНАНИУМ», Договор № 4309 эбс 33.03-Р-3.1-2215/2020 от «20» марта 2020 г. Сумма договора-30 000-00 С « 20» марта 2020 г. по «19 » марта 2021г Ссылка на сайт – https://znanium.com/ Количество ключей - доступ для зарегистрированных пользователей РХТУ с любого компьютера.	Коллекция изданий учебников и учебных пособий по различным отраслям знаний для всех уровней профессионального образования.
12.	Информационно-аналитическая система Science Index	Принадлежность сторонняя-ООО «Научная электронная библиотека» Договор № SIO-364/19 33.03-Р-3.1-2103/2019 от «17»февраля 2020 г. Сумма договора-90 000-00 Срок действия с «17» февраля 2020 г. по «16» февраля 2021 г. Ссылка на сайт – http://elibrary.ru	Дистанционная поддержка публикационной активности преподавателей университета

		Количество ключей – локальный доступ для сотрудников ИБЦ	

13. МАТЕРИАЛЬНО-ТЕХНИЧЕСКОЕ ОБЕСПЕЧЕНИЕ ПРАКТИКИ

В соответствии с учебным планом «Учебная практика: практика по получению первичных профессиональных умений и навыков, в том числе первичных умений и навыков научно-исследовательской работы» проводится в форме самостоятельной работы обучающегося, как правило, на кафедре, осуществляющей подготовку обучающегося к защите выпускной квалификационной работы, и включает теоретическое и практическое освоение программы практики с использованием материально-технической базы кафедры.

13.1. Оборудование, необходимое в образовательном процессе:

Лекционные учебные аудитории (оборудованные видеопроекционным оборудованием для презентаций, средствами звуковоспроизведения, экраном, и имеющие выход в Интернет), помещения для проведения семинарских и практических занятий (оборудованные учебной мебелью), библиотеку (имеющую рабочие компьютерные места для магистров, оснащенные компьютерами с доступом к базам данных и выходом в Интернет), лаборатории, оснащенные современным оборудованием для выполнения научно-исследовательской работы.

Необходимое оборудование определяется тематикой задания на прохождение практики и местом ее проведения.

13.2. Учебно-наглядные пособия

Учебно-наглядные пособия (при необходимости) определяется тематикой задания на прохождение практики и местом ее проведения.

13.3. Компьютеры, информационно-телекоммуникационные сети, аппаратно-программные и аудиовизуальные средства

Персональные компьютеры, проекторы; экраны; аудитории со стационарными комплексами отображения информации с любого электронного носителя; локальная сеть с выходом в Интернет.

13.4. Печатные и электронные образовательные и информационные ресурсы

Информационно-методические материалы: учебные пособия по дисциплинам вариативной части программы; учебная и научная литература по вопросам химии полимеров и ее применению в создании биосовместимых материалов.

Электронные образовательные ресурсы: электронные презентации к разделам лекционных дисциплин и учебно-методические разработкикафедры биоматериалов в электронном виде.

13.5. Перечень лицензионного программного обеспечения:

№ п.п.	Наименование программного продукта	Реквизиты договора поставки	Количество лицензий	Срок окончания действия лицензии	Примечание
1.	Неисключительная лицензия на использование Desktop Education ALNG LicSAPk OLVS E 1Y AcademicEdition Enterprise В составе: 16) В составе Microsoft Office Professional Plus 2019: • Word • Excel • Power Point • Outlook • OneNote • Access • Publisher • InfoPath 17) Microsoft Core CAL 18) Microsoft Windows Upgrade	Контракт № 28-35ЭА/2020 от 26.05.2020	657 комплектов. Соглашение Microsoft OVS-ES № V6775907 Каждый комплект включает: 1) Лицензию на комплекс для создания презентаций, электронных текстов и таблиц, обработки баз данных Microsoft Office. 2) Лицензию для подключения пользователей к серверным системам Microsoft: • Exchange Server Standard, • Exchange Server Enterprise, • SharePoint Server, • Skype для бизнеса Server, • Windows MultiPoint Server Premium, • Windows Server Standard, • Windows Server Data Center 3) Лицензию на обновление операционной системы для рабочих станций Windows 10.	12 месяцев (ежегодное продление подписки с правом перехода на обновлённую версию продукта)	Лицензия на ПО, принимающее участие в образовательных процессах.

№ п.п.	Наименование программного продукта	Реквизиты договора поставки	Количество лицензий	Срок окончания действия лицензии	Примечание
			Дополнительно на ВУЗ предоставляется право на использование 1 (одной) лицензии средств разработки в рамках учебных компьютеров одного технического, естественнонаучного факультета (кафедры) и предоставления студентам для целей обучения Azure Dev Tools for Teaching. Количество активаций неограниченно в рамках подразделения.		
2.	Неисключительная лицензия на использование Учебный Комплект Компас-3D v18 на 50 мест. Проектирование и конструирование в машиностроении, лицензия.	**Контракт № 28-35ЭА/2020 от 26.05.2020**	2 лицензии на учебный комплект программного обеспечения для проектирования и конструирования в машиностроении, рассчитанные на активацию на 50 мест каждая.	бессрочно	Лицензия на ПО, принимающее участие в образовательных процессах
3.	Неисключительная лицензия на использование SOLIDWORKS EDU Edition 2019-2020 Network - 200 Users	**Контракт № 28-35ЭА/2020 от 26.05.2020**	1 (одна) сетевая лицензия на 200 пользователей	бессрочно	Лицензия на ПО, принимающее участие в образовательных процессах

№ п.п.	Наименование программного продукта	Реквизиты договора поставки	Количество лицензий	Срок окончания действия лицензии	Примечание
4.	Неисключительная лицензия на использование WINHOME 10 Russian OLV NL Each AcademicEdition Legalization GetGenuine Legalization	– Контракт № 28-35ЭА/2020 от 26.05.2020	150 лицензий. Соглашение Microsoft OLV № V6159937	бессрочно	Лицензия на операционную систему Microsoft Windows 10. ПО не принимающее прямого участия в образовательных процессах.
5.	Неисключительная лицензия на использование SysCtrDatactrCore ALNG LicSAPk OLVS 16License E 1Y AcademicEdition Additional Product CoreLic Предоставляет право на использование продуктов Microsoft: Configuration Manager Data Protection Manager Endpoint Protection Operations Manager Orchestrator Service Manager Virtual Machine Manager	Контракт № 28-35ЭА/2020 от 26.05.2020	1 (один) комплект, включающий 16 (шестнадцать) лицензий для активации на 16 (шестнадцати) физических процессорных ядрах. Соглашение Microsoft OVS-ES № V6775907	12 месяцев (ежегодное продление подписки с правом перехода на обновлённую версию продукта)	Лицензия на ПО, не принимающее прямого участия в образовательных процессах (инфраструктурное/вспомогательное ПО).

№ п.п.	Наименование программного продукта	Реквизиты договора поставки	Количество лицензий	Срок окончания действия лицензии	Примечание
6.	Неисключительная лицензия на использование O365ProPlusOpenFclty ShrdSvr ALNG SubsVL OLV E 1Mth Acdmc AP AddOn toOPP Приложения в составе подписки: Outlook OneDrive Word Excel PowerPoint Microsoft Teams	Контракт № 28-35ЭА/2020 от 26.05.2020	657 лицензий для профессорско-преподавательского состава ВУЗа. Соглашение Microsoft OVS-ES № V6775907	12 месяцев (ежегодное продление подписки с правом перехода на обновлённую версию продукта)	Лицензия на ПО, не принимающее прямого участия в образовательных процессах (инфраструктурное/вспомогательное ПО)
7.	Неисключительная лицензия на использование O365ProPlusOpenStudents ShrdSvr ALNG SubsVL OLV NL 1Mth Acdmc Stdnt STUUseBnft Приложения в составе подписки: Outlook OneDrive	Контракт № 28-35ЭА/2020 от 26.05.2020	26280 лицензий для студентов ВУЗа. Соглашение Microsoft OVS-ES № V6775907	12 месяцев (ежегодное продление подписки с правом перехода на обновлённую версию продукта)	Лицензия на ПО, не принимающее прямого участия в образовательных процессах (инфраструктурное/вспомогательное ПО)

№ п.п.	Наименование программного продукта	Реквизиты договора поставки	Количество лицензий	Срок окончания действия лицензии	Примечание
	Word Excel PowerPoint Microsoft Teams				
8.	Неисключительная лицензия на использование Kaspersky Endpoint Security для бизнеса – Стандартный Russian Edition. 1500-2499 Node 1 year Educational License По для защиты информации (антивирусное ПО) для физического оборудования (конечных точек)	Контракт № 28-35ЭА/2020 от 26.05.2020	1600 лицензий для активации на рабочих станциях и серверах	12 месяцев (ежегодное продление подписки с правом перехода на обновлённую версию продукта)	Лицензия на ПО, не принимающее прямого участия в образовательных процессах (инфраструктурное/вспомогательное ПО)
9.	Неисключительная лицензия на использование Kaspersky Security для виртуальных и облачных сред, Server Russian Edition. 20-24 VirtualServer 1 year Educational License	**Контракт № 28-35ЭА/2020 от 26.05.2020**	20 лицензий для виртуальных и облачных сред	12 месяцев (ежегодное продление подписки с правом перехода на обновлённую версию продукта)	Лицензия на ПО, не принимающее прямого участия в образовательных процессах (инфраструктурное/вспомогательное ПО)

№ п.п.	Наименование программного продукта	Реквизиты договора поставки	Количество лицензий	Срок окончания действия лицензии	Примечание
	По для защиты информации (антивирусное ПО) для виртуальных и облачных сред				
10.	Неисключительная лицензия на использование Kaspersky Security для почтовых серверов Russian Edition. 1500-2499 MailAddress 1 year Educational License По для защиты информации (антивирусное ПО) для почтовых серверов	**Контракт № 28-35ЭА/2020 от 26.05.2020**	2000 лицензий для почтовых серверов	12 месяцев (ежегодное продление подписки с правом перехода на обновлённую версию продукта)	Лицензия на ПО, не принимающее прямого участия в образовательных процессах (инфраструктурное/вспомогательное ПО)

14. ТРЕБОВАНИЯ К ОЦЕНКЕ КАЧЕСТВА ОСВОЕНИЯ ПРАКТИКИ

Наименование разделов практики	Основные показатели оценки	Формы и методы контроля и оценки
Раздел 1. Ознакомление с историей производства профильных предприятий	*Знать:* - порядок планирования, организации и проведения научно-исследовательских работ с использованием современных технологий в области биоматериалов; *Владеть:* - способностью и готовностью к исследовательской деятельности по профилю изучаемой программы бакалавриата; - методологическими подходами к организации научно-исследовательской и образовательной деятельности;	Оценка за отчет по практике Оценка при сдаче зачета с оценкой
Раздел 2. Посещение профильных институтов и предприятий	*Знать:* - порядок организации, планирования, проведения и обеспечения научно-исследовательских работ с использованием современных технологий в области синтеза БАВ. *Уметь:* - использовать современные приборы и методики по профилю программы бакалавриата, организовывать проведение экспериментов и испытаний, проводить их обработку и анализировать их результаты; *Владеть:* - способностью и готовностью к исследовательской деятельности по профилю изучаемой программы	Оценка за отчет по практике Оценка при сдаче зачета с оценкой

Наименование разделов практики	Основные показатели оценки	Формы и методы контроля и оценки
	бакалавриата; - методологическими подходами к организации научно-исследовательской и образовательной деятельности; - способностью на практике использовать умения и навыки в организации научно-исследовательских и проектных работ;	
Раздел 3. Ознакомление с перспективными научными разработками	*Знать:* - порядок организации, планирования, проведения и обеспечения научно-исследовательских работ с использованием современных технологий в области синтеза БАВ. *Уметь:* - использовать современные приборы и методики по профилю программы бакалавриата, организовывать проведение экспериментов и испытаний, проводить их обработку и анализировать их результаты; *Владеть:* - способностью и готовностью к исследовательской деятельности по профилю изучаемой программы бакалавриата; - методологическими подходами к организации научно-исследовательской и образовательной деятельности; - способностью на практике использовать умения и навыки в организации научно-исследовательских и проектных работ;	Оценка за отчет по практике Оценка при сдаче зачета с оценкой

Наименование разделов практики	Основные показатели оценки	Формы и методы контроля и оценки
Раздел 4. Подготовку отчета о прохождении учебной практики	*Знать:* - порядок организации, планирования, проведения и обеспечения научно-исследовательских работ с использованием современных технологий в области синтеза БАВ. *Уметь:* - осуществлять поиск, обработку и анализ научно-технической информации по профилю пройденной практики, в том числе с применением Internet-технологий; - использовать современные приборы и методики по профилю программы бакалавриата, организовывать проведение экспериментов и испытаний, проводить их обработку и анализировать их результаты; *Владеть:* - способностью и готовностью к исследовательской деятельности по профилю изучаемой программы бакалавриата; - методологическими подходами к организации научно-исследовательской и образовательной деятельности;	Оценка за отчет по практике Оценка при сдаче зачета с оценкой

15. ОСОБЕННОСТИ ОРГАНИЗАЦИИ ОБРАЗОВАТЕЛЬНОГО ПРОЦЕССА ДЛЯ ИНВАЛИДОВ И ЛИЦ С ОГРАНИЧЕННЫМИ ВОЗМОЖНОСТЯМИ ЗДОРОВЬЯ

Обучение инвалидов и лиц с ограниченными возможностями здоровья осуществляется в соответствии с:

– Порядком организации и осуществления образовательной деятельности по образовательным программам – программам бакалавриата, программам специалитета, программам магистратуры (Приказ Минобрнауки РФ от 05.04.2017 № 301);

– Положением о порядке организации и осуществления образовательной деятельности по образовательным программам высшего образования – программам бакалавриата, программам специалитета, программам магистратуры в РХТУ им. Д.И. Менделеева, принятым решением Ученого совета РХТУ им. Д.И. Менделеева от 30.10.2019, протокол № 3, введенным в действие приказом ректора РХТУ им. Д.И. Менделеева от 14.11.2019 № 646А;

– Положением о порядке организации практики (включающей, при необходимости, порядок проведения практики с применением электронного обучения и дистанционных образовательных технологий, порядок проведения практики для инвалидов и лиц с ограниченными возможностями здоровья с учетом особенностей их психофизического развития, индивидуальных возможностей и состояния здоровья) в РХТУ им. Д.И. Менделеева, принятым решением Ученого совета РХТУ им. Д.И. Менделеева от 30.10.2019, протокол № 3, введенным в действие приказом ректора РХТУ им. Д.И. Менделеева от 14.11.2019 № 646А;

– Методическими рекомендациями по организации образовательного процесса для обучения инвалидов и лиц с ограниченными возможностями здоровья в образовательных организациях высшего образования, в том числе оснащенности образовательного процесса (утверждены заместителем Министра образования и науки РФ А.А. Климовым от 08.04.2014 № АК-44/05вн).

Аннотация рабочей программы

«Производственная практика: научно-исследовательская работа» (Б2.В.02(Н))

1. Цель производственной практики («Производственная практика: научно-исследовательская работа») – формирование профессиональных компетенций посредством планирования и осуществления экспериментальной деятельности на основании изученных дисциплин, в том числе специальных, и самостоятельно изученной информации.

2. В результате прохождения производственной практики («Производственная практика: научно-исследовательская работа») обучающийся должен:

Обладать следующими *профессиональными* (ПК) компетенциями:

- способность анализировать техническую документацию, подбирать оборудование, готовить заявки на приобретение и ремонт оборудования (ПК-9);
- способность проводить анализ сырья, материалов и готовой продукции, осуществлять оценку результатов анализа (ПК-10);
- способность планировать и проводить физические и химические эксперименты, проводить обработку их результатов и оценивать погрешности, выдвигать гипотезы и устанавливать границы их применения, применять методы математического анализа и моделирования, теоретического и экспериментального исследования (ПК-16);
- готовность использовать знание свойств химических элементов, соединений и материалов на их основе для решения задач профессиональной деятельности (ПК-18);
- готовностью изучать научно-техническую информацию, отечественный и зарубежный опыт по тематике исследования (ПК-20).

В результате прохождения производственной практики: научно-исследовательской работы студент должен:

знать:

– порядок организации, планирования и проведения научно-исследовательских работ с использованием последних научно-технических достижений в данной области;

– теоретические основы синтеза органических и высокомолекулярных соединений и применять эти знания на практике;

– свойства химических элементов, соединений и материалов на их основе для решения научно-исследовательских задач;

уметь:

– осуществлять поиск, обработку и анализ научно-технической информации по профилю выполняемой работы, в том числе с применением современных технологий;

– работать на современных приборах, организовывать проведение экспериментов и испытаний, проводить их обработку и анализировать результаты;

– применять теоретические знания, полученные при изучении естественнонаучных дисциплин для анализа экспериментальных данных;

владеть:

– способностью решать поставленные задачи, используя умения и навыки в организации научно-исследовательских и технологических работ;

– способностью изучать научно-техническую информацию, отечественный и зарубежный опыт по тематике исследования.

3. Краткое содержание производственной практики («Производственная практика: научно-исследовательская работа»):

1.1 Выполнение научных исследований.

Составление программы исследования. Структура и содержание основных разделов отчета о научно-исследовательской работе.

Формулирование целей и задач исследования; составление аналитического обзора по теме исследования; выбор эффективных методов и методик достижения желаемых результатов исследования.

Проведение соответствующих экспериментов для получения практических результатов; анализ, интерпретация и обобщение результатов исследования;формулировка выводов; написание отчета.

1.2 Подготовка научного доклада и презентации.

4.Объем производственной практики («Производственная практика: научно-исследовательская работа»):

Виды учебной работы	В зачетных единицах	В академ. часах
Общая трудоемкость практики по учебному плану	**3**	**108**
Контактная работа:	**1.78**	**64.4**
Контактная самостоятельная работа:	0.01	0.4
Выполнение научно-исследовательской работы	1.77	64
Самостоятельная работа (СР):	**1.21**	**43.6**
Вид итогового контроля:	**зачет с оценкой**	

Виды учебной работы	В зачетных единицах	В астроном. часах
Общая трудоемкость практики по учебному плану	**3**	**81**
Аудиторные занятия	**1.78**	**48.5**
Контактная самостоятельная работа	0.01	0.3
Выполнение научно-исследовательской работы	1.77	48.2
Самостоятельная работа (СР):	**1.21**	**32.5**
Вид итогового контроля:	**зачет с оценкой**	

Министерство науки и высшего образования Российской федерации
Федеральное государственное бюджетное образовательное учреждение высшего образования
«Российский химико-технологический университет имени Д.И. Менделеева»

«УТВЕРЖДАЮ»

Проректор по учебной работе

_____ С.Н. Филатов

«_____» _____ 2020 г.

РАБОЧАЯ ПРОГРАММА ДИСЦИПЛИНЫ

«Производственная практика: научно-исследовательская работа»
Направление подготовки 18.03.01 Химическая технология

Квалификация «бакалавр»

РАССМОТРЕНО И ОДОБРЕНО
на заседании Методической комиссии
РХТУ им. Д.И. Менделеева
«30» июня 2020 г.
Протокол №25

Председатель _____ Н.А. Макаров

Москва 2020 г.

Программа составлена д.х.н., проф., заведующим кафедрой биоматериалов М.И. Штильманом

Программа рассмотрена и одобрена на заседании кафедры биоматериалов «25» мая 2020 г., протокол № 17

СОДЕРЖАНИЕ

1.	Цель и задачи практики	5
2.	Требования к результатам освоения практики	5
3.	Объем практики и виды учебной работы	6
4.	Содержание практики	7
4.1.	Разделы практики и виды занятий	7
4.2.	Содержание разделов практики	7
5.	Соответствие содержания требованиям к результатам освоения практики	7
6.	Практические и лабораторные занятия	8
6.1.	Практические занятия	8
6.2.	Лабораторные занятия	9
7.	Самостоятельная работа	9
8.	Примеры оценочных средств для контроля освоения практики	9
8.1.	Примеры вопросов для текущего контроля освоения практики	10
8.2.	Итоговый контроль освоения дисциплины (зачет с оценкой)	11
9.	Учебно-методическое обеспечение практики	11
9.1	Рекомендуемая литература	11
9.2	Рекомендуемые источники научно-технической информации	11
9.3	Средства обеспечения освоения практики	12
10.	Методические указания для обучающихся	12
10.1.	Для студентов, обучающихся без использования дистанционных образовательных технологий	12
10.2.	Для студентов, обучающихся с использованием дистанционных образовательных технологий	13
11.	Методические указания для преподавателей	13
11.1.	Для преподавателей, реализующих образовательные программы без использования дистанционных образовательных технологий	13
11.2.	Для преподавателей, реализующих образовательные программы с использованием дистанционных образовательных технологий	14
12.	Перечень информационных технологий, используемых в образовательном процессе	15
13.	Материально-техническое обеспечение практики	21
13.1.	Оборудование, необходимое в образовательном процессе	21
13.2	Учебно-наглядные пособия	21

13.3	Компьютеры, информационно-телекоммуникационные сети, аппаратно-программные и аудиовизуальные средства	21
13.4.	Печатные и электронные образовательные и информационные ресурсы	21
13.5.	Перечень лицензионного программного обеспечения	21
14.	Требования к оценке качества освоения практки	28
15.	Особенности организации образовательного процесса для инвалидов и лиц с ограниченными возможностями здоровья	30

1. ЦЕЛЬ И ЗАДАЧИ ПРАКТИКИ

Программа составлена в соответствии с требованиями Федерального государственного образовательного стандарта (ФГОС ВО) для направления подготовки бакалавров 18.03.01 Химическая технология, по профилю «Химической технологии биоматериалов», рекомендациями методической секции Ученого совета и накопленным опытом преподавания дисциплины кафедрой биоматериалов РХТУ им. Д.И. Менделеева.

Рабочая программа «Производственная практика: научно-исследовательскаяработа» относится к вариативной части Блока 2 «Практики» и рассчитана на изучение в 7 семестре обучения. Программа предполагает, что обучающиеся имеют теоретическую и практическую подготовку в области органической, физической, аналитической и коллоидной химии, а также освоили в предшествующих семестрах специальные дисциплины предусмотренные учебным планом направления подготовки бакалавров 18.03.01 Химическая технология, по профилю «Химической технологии биоматериалов».

Цель практики «Производственная практика: НИР» – формирование профессиональных компетенций посредством планирования и осуществления экспериментальной деятельности на основании изученных дисциплин, в том числе специальных, и самостоятельно изученной информации.

Задачами практики: «НИР» является приобретение навыков планирования и выполнения научно-исследовательской работы; обработка, интерпретация ипредставление научных результатов; подготовка к выполнению выпускной квалификационной работы.

2. ТРЕБОВАНИЯ К РЕЗУЛЬТАТАМ ОСВОЕНИЯ ПРАКТИКИ

Проведение практики **«Производственная практика: НИР»** при подготовке бакалавров по направлению 18.03.01 Химическая технология, профиль – «Химической технологии биоматериалов» направлено на формирование следующих**профессиональных** компетенций:

- способность анализировать техническую документацию, подбирать оборудование, готовить заявки на приобретение и ремонт оборудования (ПК-9);
- способность проводить анализ сырья, материалов и готовой продукции, осуществлять оценку результатов анализа (ПК-10);
- способность планировать и проводить физические и химические эксперименты, проводить обработку их результатов и оценивать погрешности, выдвигать гипотезы и устанавливать границы их применения, применять методы математического анализа и моделирования, теоретического и экспериментального исследования (ПК-16);
- готовность использовать знание свойств химических элементов, соединений и материалов на их основе для решения задач профессиональной деятельности (ПК-18);
- готовностью изучать научно-техническую информацию, отечественный и зарубежный опыт по тематике исследования (ПК-20).

В результате прохождения практики обучающийся должен:

знать:

– порядок организации, планирования и проведения научно-исследовательских работ с использованием последних научно-технических достижений в данной области;

– теоретические основы синтеза органических и высокомолекулярных соединений и применять эти знания на практике;

– свойства химических элементов, соединений и материалов на их основе для решения научно-исследовательских задач;

уметь:

– осуществлять поиск, обработку и анализ научно-технической информации по профилю выполняемой работы, в том числе с применением современных технологий;

– работать на современных приборах, организовывать проведение экспериментов и испытаний, проводить их обработку и анализировать результаты;

– применять теоретические знания, полученные при изучении естественнонаучных дисциплин для анализа экспериментальных данных;

владеть:

– способностью решать поставленные задачи, используя умения и навыки в организации научно-исследовательских и технологических работ;

– способностью изучать научно-техническую информацию, отечественный и зарубежный опыт по тематике исследования.

3. ОБЪЕМ ПРАКТИКИ И ВИДЫ УЧЕБНОЙ РАБОТЫ

Дисциплина изучается в 7 семестре и основывается на базе знаний, полученных студентами при изучении дисциплин направления 18.03.01 Химическая технология. Контроль освоения студентами материала курса осуществляется путем проведения зачета с оценкой.

Виды учебной работы	В зачетных единицах	В академ. часах
Общая трудоемкость практики по учебному плану	**3**	**108**
Контактная работа:	**1.78**	**64.4**
Контактная самостоятельная работа:	0.01	0.4
Выполнение научно-исследовательской работы	1.77	64
Самостоятельная работа (СР):	**1.21**	**43.6**
Вид итогового контроля:	**зачет с оценкой**	
Виды учебной работы	В зачетных единицах	В астроном. часах
Общая трудоемкость практики по учебному плану	**3**	**81**
Аудиторные занятия	**1.78**	**48.5**
Контактная самостоятельная работа	0.01	0.3
Выполнение научно-исследовательской работы	1.77	48.2
Самостоятельная работа (СР):	**1.21**	**32.5**
Вид итогового контроля:	**зачет с оценкой**	

4 СОДЕРЖАНИЕ ПРАКТИКИ

4.1 Разделы практики и виды занятий

Модуль	Наименование модуля	Академ. часов			
		Всего	Аудит. работа	Самост работа	Зачет с оценк.
1	**Раздел 1. Выполнение и представление результатов научных исследований.**	**108**	**64**	**44**	**+**
1.1	Выполнение научных исследований.	96	62	34	+
1.2	Подготовка научного доклада и презентации.	12	2	10	+
	ИТОГО	**108**	**64**	**44**	**+**

4.2. Содержание разделов дисциплины

Раздел 1. Выполнение и представление результатов научных исследований

1.1 Выполнение научных исследований.

Составление программы исследования. Структура и содержание основных разделов отчета о научно-исследовательской работе.

Формулирование целей и задач исследования; составление аналитического обзора по теме исследования; выбор эффективных методов и методик достижения желаемых результатов исследования.

Проведение соответствующих экспериментов для получения практических результатов; анализ, интерпретация и обобщение результатов исследования;формулировка выводов; написание отчета.

1.2 Подготовка научного доклада и презентации.

5. СООТВЕТСТВИЕ СОДЕРЖАНИЯ ТРЕБОВАНИЯМ К РЕЗУЛЬТАТАМ ОСВОЕНИЯ ПРАКТИКИ

Компетенции	Раздел	
	1.1	1.2
В результате прохождения практики студент должен:		
***Знать*:** (перечень из п.2)		
- порядок организации, планирования и проведения научно-исследовательских работ с использованием последних научно-технических достижений в данной области;	+	+
- теоретические основы синтеза органических и высокомолекулярных соединений и применять эти знания на практике;	+	+
- свойства химических элементов, соединений и материалов на их основе для решения научно-исследовательских задач;	+	+
Уметь:		
- осуществлять поиск, обработку и анализ научно-технической информации по профилю выполняемой работы, в том числе с	+	+

применением современных технологий;		
- работать на современных приборах, организовывать проведение экспериментов и испытаний, проводить их обработку и анализировать результаты;	+	+
- применять теоретические знания, полученные при изучении естественнонаучных дисциплин для анализа экспериментальных данных;	+	+
Владеть:		
- способностью решать поставленные задачи, используя умения и навыки в организации научно-исследовательских и технологических работ;	+	+
- способностью изучать научно-техническую информацию, отечественный и зарубежный опыт по тематике исследования.	+	+
В результате прохождения практики студент должен приобрести следующие компетенции:		
- способность анализировать техническую документацию, подбирать оборудование, готовить заявки на приобретение и ремонт оборудования (ПК-9)	+	+
- способность проводить анализ сырья, материалов и готовой продукции, осуществлять оценку результатов анализа (ПК-10)	+	+
- способность планировать и проводить физические и химические эксперименты, проводить обработку их результатов и оценивать погрешности, выдвигать гипотезы и устанавливать границы их применения, применять методы математического анализа и моделирования, теоретического и экспериментального исследования (ПК-16)	+	+
- готовность использовать знание свойств химических элементов, соединений и материалов на их основе для решения задач профессиональной деятельности (ПК-18);	+	+
- готовностью изучать научно-техническую информацию, отечественный и зарубежный опыт по тематике исследования (ПК-20)	+	+

6. ПРАКТИЧЕСКИЕ И ЛАБОРАТОРНЫЕ ЗАНЯТИЯ

6.1. Практические занятия

Практические занятия состоят в выполнении обучающимся научно-исследовательской работы по индивидуальной тематике.

Примерный перечень тем научно-исследовательских работ

1. Кинетика и механизм окислительной полимеризации N-фенилглицина
2. Синтез функционализированных сопряженных ароматических полиаминов
3. Синтез полимерных носителей фармакологически активных препаратов.
4. Синтез и биологическая совместимость гидрогелей поливинилового спирта.
5. Наноагрегаты полимеров в водных растворах в качестве систем доставки фармакологически активных веществ
6. Получение гемосовместимых материалов на основе композитов электропроводящих полимеров и полимеров, способных к набуханию в воде
7. Комплексы анионных флипосом с полилизином: влияние молекулярной массы поликатиона на контролируемое высвобождение гидрофильного вещества

8. Разработка технологии получения силиконовых катетеров с антимикробными свойствами
9. Применение композиций на основе модифицированного полиметилметакрилата в ортопедии
10. Водосовместимые формы веществ, обладающих собственной биологической активностью
11. Кинетика полимеризации N-винилпирролидона в присутствии длинноцепочечных меркаптанов в качестве передатчиков цепи
12. Комплексы анионных липосом с полидиаллилдиметиламмоний хлоридом для внутриклеточной доставки лекарств: роль заряда комплекса в целевой доставке

Результаты научно-исследовательской работы оформляются обучающимся в виде отчета, презентации и представляются в форме устного доклада.

6.2. Лабораторные занятия

Учебным планом подготовки бакалавров по направлению по направлению 18.03.01 Химическая технология, профиль – «Химической технологии биоматериалов» проведение лабораторных занятий по практике **«Производственная практика: НИР»** не предусмотрено.

7. САМОСТОЯТЕЛЬНАЯ РАБОТА

Рабочей программой практики **«Производственная практика: НИР»** предусмотрена самостоятельная работа обучающегося в объеме 108 акад. часов, из них 64 часа отводится на контактную аудиторную работу, 0,4 – часа на контактную самостоятельную работу и 43,6 часа на самостоятельную работу студента. Самостоятельная работа студента по дисциплине «Производственная практика: научно- исследовательская работа» заключается в теоретической проработке материала по тематике научного исследования, его систематизацию и обобщение при подготовке отчета по научно-исследовательской работе, а также на подготовку научного доклада и презентации результатов работы.

К прохождению практики на территории предприятия допускаются студенты, прошедшие инструктаж по технике безопасности, внутреннему распорядку предприятия и прослушавшие лекции о структуре завода и организации производственного процесса. Регламент практики определяется и устанавливается в соответствии с учебным планом.

8. ПРИМЕРЫ ОЦЕНОЧНЫХ СРЕДСТВ ДЛЯ КОНТРОЛЯ ОСВОЕНИЯ ПРАКТИКИ

Итоговая оценка по практике (зачет с оценкой, максимальная оценка – 100 баллов) выставляется студенту по итогам написания отчета о прохождении производственной практики (максимальная оценка за отчет о прохождении **практики «Производственная практика: НИР»** – 40 баллов), отчета о выполнении индивидуального задания (максимальная оценка за отчет о выполнении индивидуального задания – 20 баллов) и итогового опроса студента (максимальная оценка за итоговый опрос – 40 баллов).

8.1. Требования к отчету о прохождении практики

Отчет о прохождении преддипломной практики выполняется студентом во время прохождения практики в соответствии с календарным учебным графиком рабочего учебного плана подготовки бакалавров по направлению подготовки 18.03.01 «Химическая технология», профиль – «Химическая технология биоматериалов».

Отчет о прохождении дисциплины должен содержать следующие основныеразделы:

– титульный лист с наименованием вида практики и названия научно-исследовательской организации или производственного предприятия – места прохождения практики;

– содержание (наименование всех текстовых разделов отчета);

– результаты выполнения обучающимся программы выпускной квалификационной работы в процессе прохождения практики:

– цели и задачи научной работы;

– анализ информации, полученной из различных информационных источников, по теме итоговой квалификационной работы;

– сведения о материалах, использованных при выполнении экспериментальной работы во время прохождения практики;

– описание методов исследования и научно-исследовательского оборудования, использованных при выполнении экспериментальной работы во время прохождения практики;

– полученные экспериментальные результаты и их обсуждение;

– основные выводы по результатам экспериментальной работы, выполненной во время прохождения практики;

– Список использованных литературных источников.

Отчет о прохождении дисциплины выполняется с помощью персонального компьютера на листах формата А4, поля – стандартные, шрифт – Times New Roman, 12, через 1,5 интервала. Таблицы и рисунки выполняются в соответствии с ГОСТ 7.32-2001. Текстовый материал необходимо иллюстрировать рисунками и фотографиями, выполненными во время прохождения практики или полученными из сети Интернет.

Страницы отчета нумеруют арабскими цифрами со сквозной нумерацией по всему тексту; титульный лист включают в общую нумерацию страниц отчета, но номер страницы на титульном листе не проставляют;

Ссылки на использованные источники располагают в тексте в порядке ихпоявления и нумеруют арабскими цифрами без точки в квадратных скобках, например,[1]; [3-5]. Библиографические ссылки оформляют в соответствии с ГОСТ Р 7.0.5-2008.

Максимальная оценка на зачете – 100 баллов. Научный отчет оценивается по критериям правильности оформления, научной и практической значимости, а также актуальности (60 баллов).

8.2. Итоговый контроль освоения практики (зачет с оценкой)

Итоговый контроль освоения дисциплины включает устный доклад, презентацию результатов научного исследования и ответы на вопросы по теме работы. Устный доклад, презентацию результатов научного исследования и ответы на вопросы по теме работы оценивают исходя из 40 баллов. Вопросы определяются тематикой индивидуального задания.

9. УЧЕБНО-МЕТОДИЧЕСКОЕ ОБЕСПЕЧЕНИЕ ПРАКТИКИ

9.1. Рекомендуемая литература

А. Основная литература

1. Тихонов В. А., Ворона В. А., Митрякова Л. В. Теоретические основы научных исследований: Учебное пособие для вузов. М.: Горячая линия – Телеком, 2016. 320 с.
2. Плешков В. П. Экономика научных исследований: Методиеские указания. СПб.: СПбГУНиПТ, 2009. 64 с.
3. Герасимов Б. И., Дробышева В. В., Злобина Н. В. и др. Основы научных исследований. М.: Форум, НИЦ ИНФРА-М, 2013. 272 с.
4. Рыжков И. Б. Основы научных исследований и изобретательства: Учебное пособие. СПб.: Лань, 2013. 224 с.
5. Охрана интеллектуальной собственности: учебное пособие / Е. А. Василенко, Т. В. Мещерякова, Д. А. Бобров, В. А. Желтов – М.: РХТУ им. Д. И. Менделеева, 2007. 104 с.

Б. Дополнительная литература

6. Пятницкая-Позднякова И. С. Основы научных исследований в высшей школе. Учебное пособие. М.: Высшая шк., 2003. 116 с.
7. Кожухар В. М. Основы научных исследований: Учебное пособие. М.: Дашков и К, 2013. 216 с.
8. Поиск патентной информации / Сост.: Т. В. Мещерякова, Е. А. Василенко, М. А. Сиротина, Д. А. Бобров, А. Л. Владимиров – М.: РХТУ им. Д. И. Менделеева, 2002. 48 с.
9. Основы инновационного менеджмента: Учебное пособие / Под ред. проф. В.В. Коссова. М.: Магистр. 2009. 432 с.

9.2. Рекомендуемые источники научно-технической информации

Научно-технические журналы:

− Журнал «Журнал органической химии» ISSN 0514-7492

− Журнал «Высокомолекулярные соединения. Серия Б» ISSN 2308-1139

− Журнал «Высокомолекулярные соединения. Серия С» ISSN 2308-1147

− Журнал «Журнал общей химии» ISSN 0044 - 460X

− Журнал «Журнал прикладной химии» ISSN 0044-4618

Ресурсы информационно–телекоммуникационной сети Интернет:

http://e.lanbook.com

http://lib.muctr.ru/

http://www2.viniti.ru/

http://elibrary.ru

http://www.scopus.com

9.3. Средства обеспечения освоения практики

Для освоения практики используются следующие нормативные и нормативно-методические документы:

- Федеральный закон Российской Федерации от 29.12.2012 № 273-ФЗ «Об образовании в Российской Федерации» [Электронный ресурс] – Режим доступа: http://pravo.gov.ru/proxy/ips/?docbody=&nd=102162745&intelsearch=273-%D4%C7 (дата обращения: 02.03.2020).
- Федеральные государственные образовательные стандарты высшего образования // Координационный совет учебно-методических объединений и научно-методических советов высшей школы. Портал Федеральных образовательных стандартов высшего образования [Электронный ресурс] – Режим доступа: http://fgosvo.ru/fgosvo/92/91/4 (дата обращения: 02.03.2020).

– Положение о порядке организации практики (включающей, при необходимости, порядок проведения практики с применением электронного обучения и дистанционных образовательных технологий, порядок проведения практики для инвалидов и лиц с ограниченными возможностями здоровья с учетом особенностей их психофизического развития, индивидуальных возможностей и состояния здоровья) в РХТУ им Д.И. Менделеева, принятое решением Ученого совета РХТУ им. Д.И. Менделеева от 30.10.2019, протокол № 3, введено в действие приказом ректора РХТУ им. Д.И. Менделеева от 14.11.2019 № 646А [Электронный ресурс]. Режим доступа: https://muctr.ru/upload/university/departments/uu/local_doc/POLOGENIE_o_PRAKTIKE_1.pdf (дата обращения: 02.03.2020).

10. МЕТОДИЧЕСКИЕ УКАЗАНИЯ ДЛЯ ОБУЧАЮЩИХСЯ

10.1. Для студентов, обучающихся без использования дистанционных образовательных технологий

Методические рекомендации по организации учебной работы обучающегося направлены на повышение ритмичности и эффективности его практической работы по дисциплине.

Дисциплина «Производственная практика: научно-исследовательская работа» включает 1 раздел, состоящий из двух подразделов, каждый из которых имеет определенную логическую завершенность.

«Производственная практика: научно-исследовательская работа начинается с выбора темы и составления программы исследования. Структуру и краткое содержание основных разделов работы планирует руководитель НИР. Контроль за выполнением плана работы осуществляется руководителем и на контрольных точках.

Обучающийся на основании изучения научно-технической литературы формулирует цель и задачи исследования. При составлении аналитического обзора по теме исследования следует пользоваться информацией, в том числе и из периодических источников.

Выбор эффективных методов и методик достижения желаемых результатов

исследования обучающийся выбирает самостоятельно и обсуждает с руководителем НИР.

Проведение соответствующих экспериментов для получения практических результатов; анализ, интерпретация и обобщение результатов исследования;формулировка выводов обучающийся проводит самостоятельно.

Дисциплина «Производственная практика: научно-исследовательская работа» предусматривает подготовку и написание отчета по самостоятельно выполненной научной работе по выбранной теме. В отчет включаются сведения для составления аналитического обзора по теме НИР, а также полученные в ходе научно-исследовательской работы систематизированные экспериментальные данные.

При оформлении отчета о научном исследовании следует ориентироваться на требования ГОСТ 7.32 «Отчет о научно-исследовательской работе. Структура и правила оформления».

Максимальная оценка текущей работы в семестре составляет 60 баллов и выставляется после проверки отчета.

В соответствии с учебным планом изучение дисциплины завершается промежуточным контролем в форме зачета с оценкой. Максимальная оценка на зачете с оценкой составляет 40 баллов.

Общая оценка результатов освоения дисциплины складывается из числа баллов, набранных в семестре и полученных на зачете. Максимальная общая оценка по дисциплине составляет 100 баллов.

10.2. Для студентов, обучающихся с использованием дистанционных образовательных технологий

При использовании электронного обучения и дистанционных образовательных технологий занятия полностью или частично проводятся в режиме онлайн. Объем **практики** и распределение нагрузки по видам работ соответствует п. 4.1. Распределение баллов соответствует п. 10.1 либо может быть изменено в соответствии с решением кафедры, в случае перехода на ЭО и ДОТ в процессе обучения. Решение кафедры об используемых технологиях и системе оценивания достижений обучающихся принимается с учетом мнения ведущего(их) преподавателя(ей)/руководителя(ей) практики и доводится до обучающихся.

11. МЕТОДИЧЕСКИЕ УКАЗАНИЯ ДЛЯ ПРЕПОДАВАТЕЛЕЙ

11.1. Для преподавателей, реализующих образовательные программы без использования дистанционных образовательных технологий

Основной задачей преподавателей, руководящих НИР, является выработка у обучающихся навыков выполнения научно-исследовательской работы и обобщения и обработки полученных результатов.

Научный руководитель НИР:

– совместно с обучающимся составляет программу научно-исследовательской работы и устанавливает календарные сроки ее проведения;

– согласовывает график проведения научно-исследовательской работы и осуществляет систематический контроль за ходом ее выполнения;

– рекомендует обучающимся ознакомление с публикациями в периодических журналах и Интернет-ресурсах;

– оказывает помощь по вопросам, связанным с прохождением научно-исследовательской работы и оформлением отчета;

– участвует в работе комиссии по защите отчетов студентов по НИР.

Выдавая задание с указанием темы научного исследования, преподавателю необходимо уделить внимание следующим вопросам:

– постановке цели и определению задач исследования;

– выбору методов исследования для решения конкретных научных задач.

Необходимо обратить внимание на составление программы исследования и содержание основных разделов отчета о выполнении научно-исследовательской работы. Помочь обучающимся сформулировать цель и задачи исследования.

Следует уделить особое внимание анализу, интерпретации и обобщению результатов исследования; формулированию выводов по работе.

11.2. Для преподавателей, реализующих образовательные программы с использованием дистанционных образовательных технологий

При использовании электронного обучения и дистанционных образовательных технологий занятия полностью или частично проводятся в режиме онлайн. Объем **практики** и распределение нагрузки по видам работ соответствует п. 4.1. Распределение баллов соответствует п. 10.1 либо может быть изменено в соответствии с решением кафедры, в случае перехода на ЭО и ДОТ в процессе обучения. Решение кафедры об используемых технологиях и системе оценивания достижений обучающихся принимается с учетом мнения ведущего преподавателя и доводится до обучающихся.

Реализация ЭО и ДОТ предполагает использование следующих видов и учебной деятельности: онлайн консультации, практические занятия, видео-лекции; лабораторные работы, проводимые полностью или частично с применением ЭО и ДОТ; текущий контроль в режиме тестирования и проверки домашних заданий; онлайн консультации по курсовому проектированию; самостоятельная работа и т.д. – ***в зависимости от РПП.***

При реализации **РПП** в зависимости от конкретной ситуации ЭО и ДОТ могут быть применены в следующем виде (***выбрать в зависимости от РПП***):

- объем часов контактной работы обучающихся с преподавателем не сокращается) и электронные образовательные ресурсы (ЭОР) методически обеспечивают самостоятельную работу обучающихся в объеме, предусмотренном рабочей программой данной **практики**. При этом в случае необходимости занятия проводятся в режиме онлайн;
- смешанные формы обучения, сочетающие в себе аудиторные занятия (при возможности перевода части контактных часов работы обучающихся с преподавателем в электронную информационно-образовательную среду без потери содержания **практики**) и ЭОР (часть учебного материала (например, лекции) может быть заменена ЭОР);
- учебные курсы, интегрированные в LMS Moodle, контактные часы по которым могут быть исключены, изучаются обучающимися самостоятельно при минимальном участии преподавателя (консультации в режиме форума или в режиме вебинара).

12. ПЕРЕЧЕНЬ ИНФОРМАЦИОННЫХ ТЕХНОЛОГИЙ, ИСПОЛЬЗУЕМЫХ В ОБРАЗОВАТЕЛЬНОМ ПРОЦЕССЕ

Информационно-библиотечный центр (ИБЦ) РХТУ им. Д.И. Менделеева обеспечивает информационную поддержку всем направлениям деятельности университета, содействует подготовке высококвалифицированных специалистов, совершенствованию учебного процесса, научно-исследовательской работы, способствует развитию профессиональной культуры будущего специалиста.

ИБЦ университета обеспечивает обучающихся основной учебной, учебно-методической и научной литературой, необходимой для организации образовательного процесса по всем дисциплинам, практикам и ГИА основной образовательной программы по направлению 18.03.01 Химическая технология, профиль – «Химической технологии биоматериалов».

Информационно-библиотечный центр обеспечивает самостоятельную работу обучающихся в читальных залах, предоставляя широкий выбор литературы по актуальным направлениям, а также обеспечивает доступ к профессиональным базам данных, информационным, справочным и поисковым системам.

Каждый обучающийся обеспечен свободным доступом из любой точки, в которой имеется доступ к сети Интернет и к электронно-библиотечной системе (ЭБС) Университета, которая содержит различные издания по основным изучаемым дисциплинам и сформирована по согласованию с правообладателями учебной и учебно- методической литературы.

Для более полного и оперативного справочно-библиографического и информационного обслуживания в ИБЦ реализована технология электронной доставки документов.

Электронные информационные ресурсы, используемые в процессе обучения

№	Электронный ресурс	Реквизиты договора (номер, дата заключения, срок действия), ссылка на сайт ЭБС, сумма договора, количество ключей	Характеристика библиотечного фонда, доступ к которому предоставляется договором
1.	Электронно-библиотечная система (ЭБС) «ЛАНЬ»	Принадлежность - сторонняя Реквизиты договора - ООО «Издательство «Лань», договор № 33.03-Р-2.0-1775/2-10 от 26.09.2019г. Сумма договора – 642 083-68 Срок действия с «26» сентября 2019г. по «25» сентября 2020г. Ссылка на сайт ЭБС – http://e.lanbook.com Количество ключей - доступ для зарегистрированных	Коллекции: «Химия» - изд-ва НОТ, «Химия» - изд-ва Лаборатория знаний, «Химия» - изд-ва «ЛАНЬ», «Химия»-КНИТУ(Казанский национальный исследовательский технологический университет), «Химия» - изд-ва ФИЗМАТЛИТ», «Информатика» - изд-ва «ЛАНЬ», «Информатика»-Национальный Открытый Университет «ИНТУИТ»,

		пользователей РХТУ с любого компьютера. Дополнительный Договор № 33.03-Р-3.1-2217/2020 от 02.03.2020 г. Сумма договора- 30 994-52 Срок действия с «02» марта 2020 г. по «25» сентября 2020 г. Ссылка на сайт ЭБС – http://e.lanbook.com Количество ключей - доступ для зарегистрированных пользователей РХТУ с любого компьютера.	«Инженерно-технические науки"-изд-ва «ЛАНЬ», «Теоретическая механика»-изд-ва «ЛАНЬ», Экономика и менеджмент»- изд-ва Дашков и К., а также отдельные издания в соответствии с Договором.
2.	Электронно - библиотечная система ИБЦ РХТУ им. Д.И.Менделеева (на базе АИБС «Ирбис»)	Принадлежность – собственная РХТУ. Ссылка на сайт ЭБС – http://lib.muctr.ru/ Доступ для пользователей РХТУ с любого компьютера.	Электронные версии учебных и научных изданий авторов РХТУ по всем ООП.
3.	Информационно-справочная система «ТЕХЭКСПЕРТ» «Нормы, правила, стандарты России».	Принадлежность сторонняя. Реквизиты контракта – ООО «ИНФОРМПРОЕКТ», контракт № 189-2647А/2019 От 09.01.2020 г. Сумма договора – 601110-00 С «01» января.2020 г. по «31» декабря 2020 г. Ссылка на сайт ЭБС – http://reforma.kodeks.ru/reforma/ Количество ключей – 5 лицензий + локальный доступ с компьютеров ИБЦ.	Электронная библиотека нормативно-технических изданий. Содержит более 40000 национальных стандартов и др. НТД

4.	Электронная библиотека диссертаций (ЭБД РГБ).	Принадлежность – сторонняя Реквизиты договора – ФГБУ РГБ, Договор № 33.03-Р-3.1-2173/2020 Сумма договора - 398 840-00 С «16» марта 2020 г. по «15 » марта 2021 г. Ссылка на сайт ЭБС – http://diss.rsl.ru/ Количество ключей – 10 лицензий + распечатка в ИБЦ.	В ЭБД доступны электронные версии диссертаций Российской Государственной библиотеки: с 1998 года – по специальностям: "Экономические науки", "Юридические науки", "Педагогические науки" и "Психологические науки"; с 2004 года - по всем специальностям, кроме медицины и фармации; с 2007 года - по всем специальностям, включая работы по медицине и фармации.
5.	БД ВИНИТИ РАН	Принадлежность сторонняя, Реквизиты договора- ВИНИТИ РАН Договор № 33.03-Р-3.1-2047/2019 от 25 февраля 2020 г. Сумма договора - 100 000-00 С «25 » февраля 2020 г. по «24 » февраля 2021 г. Ссылка на сайт- http://www.viniti.ru/ Количество ключей – локальный доступ для пользователей РХТУ в ИБЦ РХТУ.	Крупнейшая в России баз данных по естественным, точным и техническим наукам. Включает материалы РЖ (Реферативного журнала) ВИНИТИ с 1981 г. Общий объем БД - более 28 млн. документов

6.	Научно-электронная библиотека «eLibrary.ru».	Принадлежность – сторонняя Реквизиты договора – ООО Научная электронная библиотека, договор № 33.03-Р-3.1 2087/2019 Сумма договора – 1100017-00 С «01» января 2020 г. по «31» декабря 2020 г. Ссылка на сайт – http://elibrary.ru Количество ключей – доступ для пользователей РХТУ по ip-адресам неограничен.	Научная электронная библиотека eLIBRARY.RU - это крупнейший российский информационно-аналитический портал в области науки, технологии, медицины и образования, содержащий рефераты и полные тексты более 29 млн научных статей и публикаций, в том числе электронные версии более 5600 российских научно-технических журналов
7.	Справочно-правовая система «Консультант+»,	Принадлежность сторонняя- Договор № 174-247ЭА/2019 от 26.12.2019 г. Сумма договора - 927 029-80 С «01» января 2020 г. по «31» декабря 2020 г. Ссылка на сайт- http://www.consultant.ru/ Количество ключей – 50 пользовательских лицензий по ip-адресам.	Справочно-правовая система по законодательству Российской Федерации.

8	Справочно-правовая система “Гарант»	Принадлежность сторонняя Договор №166-235ЭА/2019 от 23.12.2019 г. Сумма договора - 603 949-84 С «01» января 2020 г. по «31» декабря 2020 г. Ссылка на сайт – http://www.garant.ru/ Количество ключей – 50 пользовательских лицензий по ip-адресам.	Гарант — справочно-правовая система по законодательству Российской Федерации.
9.	Электронно-библиотечная система издательства "ЮРАЙТ"	Принадлежность сторонняя- «Электронное издательство ЮРАЙТ» Договор № 33.03-Р-3.1-220/2020 от 16.03.2020 г. Сумма договора - 324 000-00 С «16» марта 2020 г. по «15» марта 2021 г. Ссылка на сайт – https://biblio-online.ru/ Количество ключей - доступ для зарегистрированных пользователей РХТУ с любого компьютера.	Электронная библиотека включает более 5000 наименований учебников и учебных пособий по всем отраслям знаний для всех уровней профессионального образования от ведущих научных школ с соблюдением требований новых ФГОСов.

10.	Электронно-библиотечная система «Консультант студента»	Принадлежность сторонняя-ООО «Политехресурс» Договор № 33.03-Р-3.1-218/2020 От «16» марта 2020 г. Сумма договора-36 500-00 С «17 » марта 2020 г. по « 16» марта 2021 г Ссылка на сайт – http://www.studentlibrary.ru Количество ключей - доступ для зарегистрированных пользователей РХТУ с любого компьютера.	Комплект изданий, входящих в базу данных «Электронная библиотека технического ВУЗа».
11.	Электронно-библиотечная система «ZNANIUM.COM»	Принадлежность сторонняя-ООО «ЗНАНИУМ», Договор № 4309 эбс 33.03-Р-3.1-2215/2020 от «20» марта 2020 г. Сумма договора-30 000-00 С « 20» марта 2020 г. по «19 » марта 2021г Ссылка на сайт – https://znanium.com/ Количество ключей - доступ для зарегистрированных пользователей РХТУ с любого компьютера.	Коллекция изданий учебников и учебных пособий по различным отраслям знаний для всех уровней профессионального образования.
12.	Информационно-аналитическая система Science Index	Принадлежность сторонняя-ООО «Научная электронная библиотека» Договор № SIO-364/19 33.03-Р-3.1-2103/2019 от «17»февраля 2020 г. Сумма договора-90 000-00 Срок действия с «17» февраля 2020 г. по «16» февраля 2021 г. Ссылка на сайт –	Дистанционная поддержка публикационной активности преподавателей университета

		http://elibrary.ru Количество ключей – локальный доступ для сотрудников ИБЦ	

13. МАТЕРИАЛЬНО-ТЕХНИЧЕСКОЕ ОБЕСПЕЧЕНИЕ ПРАКТИКИ

В соответствии с учебным планом «Производственная практика: научно-исследовательская работа» проводится в форме самостоятельной работы обучающегося и контактной работы, как правило, на кафедре, осуществляющей подготовку обучающегося к защите выпускной квалификационной работы, и включает теоретическое и практическое освоение программы практики с использованием материально-технической базы кафедры.

13.1. Оборудование, необходимое в образовательном процессе:

Лекционные учебные аудитории (оборудованные видеопроекционным оборудованием для презентаций, средствами звуковоспроизведения, экраном, и имеющие выход в Интернет), помещения для проведения семинарских и практических занятий (оборудованные учебной мебелью), библиотеку (имеющую рабочие компьютерные места для магистров, оснащенные компьютерами с доступом к базам данных и выходом в Интернет), лаборатории, оснащенные современным оборудованием для выполнения научно-исследовательской работы.

Необходимое оборудование определяется тематикой задания на прохождение практики и местом ее проведения.

13.2. Учебно-наглядные пособия

Учебно-наглядные пособия (при необходимости) определяется тематикой задания на прохождение практики и местом ее проведения.

13.3. Компьютеры, информационно-телекоммуникационные сети, аппаратно-программные и аудиовизуальные средства

Персональные компьютеры, проекторы; экраны; аудитории со стационарными комплексами отображения информации с любого электронного носителя; локальная сеть с выходом в Интернет.

13.4. Печатные и электронные образовательные и информационные ресурсы

Информационно-методические материалы: учебные пособия по дисциплинам вариативной части программы; учебная и научная литература по вопросам химии полимеров и ее применению в создании биосовместимых материалов.

Электронные образовательные ресурсы: электронные презентации к разделам лекционных дисциплин и учебно-методические разработки кафедры биоматериалов в электронном виде.

13.5. Перечень лицензионного программного обеспечения:

№ п.п.	Наименование программного продукта	Реквизиты договора поставки	Количество лицензий	Срок окончания действия лицензии	Примечание
1.	Неисключительная лицензия на использование Desktop Education ALNG LicSAPk OLVS E 1Y AcademicEdition Enterprise В составе: 19) В составе Microsoft Office Professional Plus 2019: • Word • Excel • Power Point • Outlook • OneNote • Access • Publisher • InfoPath 20) Microsoft Core CAL 21) Microsoft Windows Upgrade	Контракт № 28-35ЭА/2020 от 26.05.2020	657 комплектов. Соглашение Microsoft OVS-ES № V6775907 Каждый комплект включает: 1) Лицензию на комплекс для создания презентаций, электронных текстов и таблиц, обработки баз данных Microsoft Office. 2) Лицензию для подключения пользователей к серверным системам Microsoft: • Exchange Server Standard, • Exchange Server Enterprise, • SharePoint Server, • Skype для бизнеса Server, • Windows MultiPoint Server Premium, • Windows Server Standard, • Windows Server Data Center 3) Лицензию на обновление операционной системы для рабочих станций Windows 10. Дополнительно на ВУЗ	12 месяцев (ежегодное продление подписки с правом перехода на обновлённую версию продукта)	Лицензия на ПО, принимающее участие в образовательных процессах.

№ п.п.	Наименование программного продукта	Реквизиты договора поставки	Количество лицензий	Срок окончания действия лицензии	Примечание
			предоставляется право на использование 1 (одной) лицензии средств разработки в рамках учебных компьютеров одного технического, естественнонаучного факультета (кафедры) и предоставления студентам для целей обучения Azure Dev Tools for Teaching. Количество активаций неограниченно в рамках подразделения.		
2.	Неисключительная лицензия на использование Учебный Комплект Компас-3D v18 на 50 мест. Проектирование и конструирование в машиностроении, лицензия.	***Контракт № 28-35ЭА/2020 от 26.05.2020***	2 лицензии на учебный комплект программного обеспечения для проектирования и конструирования в машиностроении, рассчитанные на активацию на 50 мест каждая.	бессрочно	Лицензия на ПО, принимающее участие в образовательных процессах
3.	Неисключительная лицензия на использование SOLIDWORKS EDU Edition 2019-2020 Network - 200 Users	***Контракт № 28-35ЭА/2020 от 26.05.2020***	1 (одна) сетевая лицензия на 200 пользователей	бессрочно	Лицензия на ПО, принимающее участие в образовательных процессах
4.	Неисключительная	Контракт № 28-	150 лицензий.	бессрочно	Лицензия на операционную

№ п.п.	Наименование программного продукта	Реквизиты договора поставки	Количество лицензий	Срок окончания действия лицензии	Примечание
	лицензия на использование WINHOME 10 Russian OLV NL Each AcademicEdition Legalization GetGenuine Legalization	35ЭА/2020 от 26.05.2020	Соглашение Microsoft OLV № V6159937		систему Microsoft Windows 10. ПО не принимающее прямого участия в образовательных процессах.
5.	Неисключительная лицензия на использование SysCtrDatactrCore ALNG LicSAPk OLVS 16License E 1Y AcademicEdition Additional Product CoreLic Предоставляет право на использование продуктов Microsoft: Configuration Manager Data Protection Manager Endpoint Protection Operations Manager Orchestrator Service Manager Virtual Machine Manager	Контракт № 28-35ЭА/2020 от 26.05.2020	1 (один) комплект, включающий 16 (шестнадцать) лицензий для активации на 16 (шестнадцати) физических процессорных ядрах. Соглашение Microsoft OVS-ES № V6775907	12 месяцев (ежегодное продление подписки с правом перехода на обновлённую версию продукта)	Лицензия на ПО, не принимающее прямого участия в образовательных процессах (инфраструктурное/вспомогательное ПО).

№ п.п.	Наименование программного продукта	Реквизиты договора поставки	Количество лицензий	Срок окончания действия лицензии	Примечание
6.	Неисключительная лицензия на использование O365ProPlusOpenFclty ShrdSvr ALNG SubsVL OLV E 1Mth Acdmc AP AddOn toOPP Приложения в составе подписки: Outlook OneDrive Word Excel PowerPoint Microsoft Teams	Контракт № 28-35ЭА/2020 от 26.05.2020	657 лицензий для профессорско-преподавательского состава ВУЗа. Соглашение Microsoft OVS-ES № V6775907	12 месяцев (ежегодное продление подписки с правом перехода на обновлённую версию продукта)	Лицензия на ПО, не принимающее прямого участия в образовательных процессах (инфраструктурное/вспомогательное ПО)
7.	Неисключительная лицензия на использование O365ProPlusOpenStudents ShrdSvr ALNG SubsVL OLV NL 1Mth Acdmc Stdnt STUUseBnft Приложения в составе подписки: Outlook OneDrive	Контракт № 28-35ЭА/2020 от 26.05.2020	26280 лицензий для студентов ВУЗа. Соглашение Microsoft OVS-ES № V6775907	12 месяцев (ежегодное продление подписки с правом перехода на обновлённую версию продукта)	Лицензия на ПО, не принимающее прямого участия в образовательных процессах (инфраструктурное/вспомогательное ПО)

№ п.п.	Наименование программного продукта	Реквизиты договора поставки	Количество лицензий	Срок окончания действия лицензии	Примечание
	Word Excel PowerPoint Microsoft Teams				
8.	Неисключительная лицензия на использование Kaspersky Endpoint Security для бизнеса – Стандартный Russian Edition. 1500-2499 Node 1 year Educational License По для защиты информации (антивирусное ПО) для физического оборудования (конечных точек)	Контракт № 28-35ЭА/2020 от 26.05.2020	1600 лицензий для активации на рабочих станциях и серверах	12 месяцев (ежегодное продление подписки с правом перехода на обновлённую версию продукта)	Лицензия на ПО, не принимающее прямого участия в образовательных процессах (инфраструктурное/вспомогательное ПО)
9.	Неисключительная лицензия на использование Kaspersky Security для виртуальных и облачных сред, Server Russian Edition. 20-24 VirtualServer 1 year Educational License	***Контракт № 28-35ЭА/2020 от 26.05.2020***	20 лицензий для виртуальных и облачных сред	12 месяцев (ежегодное продление подписки с правом перехода на обновлённую версию продукта)	Лицензия на ПО, не принимающее прямого участия в образовательных процессах (инфраструктурное/вспомогательное ПО)

№ п.п.	Наименование программного продукта	Реквизиты договора поставки	Количество лицензий	Срок окончания действия лицензии	Примечание
	По для защиты информации (антивирусное ПО) для виртуальных и облачных сред				
10.	Неисключительная лицензия на использование Kaspersky Security для почтовых серверов Russian Edition. 1500-2499 MailAddress 1 year Educational License По для защиты информации (антивирусное ПО) для почтовых серверов	***Контракт № 28-35ЭА/2020 от 26.05.2020***	2000 лицензий для почтовых серверов	12 месяцев (ежегодное продление подписки с правом перехода на обновлённую версию продукта)	Лицензия на ПО, не принимающее прямого участия в образовательных процессах (инфраструктурное/вспомогательное ПО)

14. ТРЕБОВАНИЯ К ОЦЕНКЕ КАЧЕСТВА ОСВОЕНИЯ ПРОГРАММ

Наименование модулей	Основные показатели оценки	Формы и методы контроля и оценки
Раздел 1. Выполнение и представление результатов научных исследований. 1.1 Выполнение научных исследований.	***знать:*** – порядок организации, планирования и проведения научно-исследовательских работ с использованием последних научно-технических достижений в данной области; – теоретические основы синтеза органических и высокомолекулярных соединений и применять эти знания на практике; – свойства химических элементов, соединений и материалов на их основе для решения научно-исследовательских задач; ***уметь:*** – осуществлять поиск, обработку и анализ научно-технической информации по профилю выполняемой работы, в том числе с применением современных технологий; – работать на современных приборах, организовывать проведение экспериментов и испытаний, проводить их обработку и анализировать результаты; – применять теоретические знания, полученные при изучении естественнонаучных дисциплин для анализа экспериментальных данных;	Оценка за отчет. Оценка на зачете с оценкой

	владеть: – способностью решать поставленные задачи, используя умения и навыки в организации научно-исследовательских и технологических работ; – способностью изучать научно-техническую информацию, отечественный и зарубежный опыт по тематике исследования.	
Раздел 1. Выполнение и представление результатов научных исследований. 1.2 Подготовка научного доклада и презентации.	***знать:*** – порядок организации, планирования и проведения научно-исследовательских работ с использованием последних научно-технических достижений в данной области; – теоретические основы синтеза органических и высокомолекулярных соединений и применять эти знания на практике; – свойства химических элементов, соединений и материалов на их основе для решения научно-исследовательских задач; ***уметь:*** – осуществлять поиск, обработку и анализ научно-технической информации по профилю выполняемой работы, в том числе с применением современных технологий; – работать на современных приборах, организовывать проведение экспериментов и	Оценка за отчет. Оценка на зачете с оценкой

	испытаний, проводить их обработку и анализировать результаты; – применять теоретические знания, полученные при изучении естественнонаучных дисциплин для анализа экспериментальных данных; ***владеть:*** – способностью решать поставленные задачи, используя умения и навыки в организации научно-исследовательских и технологических работ; – способностью изучать научно-техническую информацию, отечественный и зарубежный опыт по тематике исследования.	

15. ОСОБЕННОСТИ ОРГАНИЗАЦИИ ОБРАЗОВАТЕЛЬНОГО ПРОЦЕССА ДЛЯ ИНВАЛИДОВ И ЛИЦ С ОГРАНИЧЕННЫМИ ВОЗМОЖНОСТЯМИ ЗДОРОВЬЯ

Обучение инвалидов и лиц с ограниченными возможностями здоровья осуществляется в соответствии с:

– Порядком организации и осуществления образовательной деятельности по образовательным программам – программам бакалавриата, программам специалитета, программам магистратуры (Приказ Минобрнауки РФ от 05.04.2017 № 301);

– Положением о порядке организации и осуществления образовательной деятельности по образовательным программам высшего образования – программам бакалавриата, программам специалитета, программам магистратуры в РХТУ им. Д.И. Менделеева, принятым решением Ученого совета РХТУ им. Д.И. Менделеевают 30.10.2019, протокол № 3, введенным в действие приказом ректора РХТУ им. Д.И. Менделеева от 14.11.2019 № 646А;

– Положением о порядке организации практики (включающей, при необходимости, порядок проведения практики с применением электронного обучения и дистанционных образовательных технологий, порядок проведения практики для инвалидов и лиц с ограниченными возможностями здоровья с учетом особенностей их психофизического развития, индивидуальных возможностей и состояния здоровья) в РХТУ им. Д.И. Менделеева, принятым решением Ученого совета РХТУ им. Д.И. Менделеева от 30.10.2019, протокол № 3, введенным в действие приказом ректора РХТУ им. Д.И. Менделеева от 14.11.2019 № 646А;

– Методическими рекомендациями по организации образовательного процесса для обучения инвалидов и лиц с ограниченными возможностями здоровья в образовательных организациях высшего образования, в том числе оснащенности образовательного процесса (утверждены заместителем Министра образования и науки РФ А.А. Климовым от 08.04.2014 № АК-44/05вн).

Аннотация рабочей программы производственной практики «Производственная практика: практика по получению профессиональных умений и опыта профессиональной деятельности» (Б2.В.03(П))

1. Цель производственной практики («Производственная практика: практика по получению профессиональных умений и опыта профессиональной деятельности») – практическое изучение технологий производства и разработки биоматериалов, структуры предприятия (включая кафедры РХТУ имени Д.И. Менделеева), методов и особенностей управления производственным процессом.

2. В результате прохождения производственной практики («Производственная практика: практика по получению профессиональных умений и опыта профессиональной деятельности») обучающийся должен:

Обладать следующими *профессиональными* (ПК) компетенциями:

– способностью и готовностью осуществлять технологический процесс в соответствии с регламентом и использовать технические средства для измерения основных параметров технологического процесса, свойств сырья и продукции (ПК-1);

– готовностью применять аналитические и численные методы решения поставленных задач, использовать современные информационные технологии, проводить обработку информации с использованием прикладных программных средств сферы профессиональной деятельности, использовать сетевые компьютерные технологии и базы данных в своей профессиональной области, пакеты прикладных программ для расчета технологических параметров оборудования (ПК-2);

– готовностью использовать нормативные документы по качеству, стандартизации и сертификации продуктов и изделий, элементы экономического анализа в практической деятельности (ПК-3);

– способностью принимать конкретные технические решения при разработке технологических процессов, выбирать технические средства и технологии с учетом экологических последствий их применения (ПК-4);

– способностью использовать правила техники безопасности, производственной санитарии, пожарной безопасности и нормы охраны труда, измерять и оценивать параметры производственного микроклимата, уровня запыленности и загазованности, шума, и вибрации, освещенности рабочих мест (ПК-5);

– способностью налаживать, настраивать и осуществлять проверку оборудования и программных средств (ПК-6);

– способностью проверять техническое состояние, организовывать профилактические осмотры и текущий ремонт оборудования, готовить оборудование к ремонту и принимать оборудование из ремонта (ПК-7);

– готовностью к освоению и эксплуатации вновь вводимого оборудования (ПК-8);

– способностью анализировать техническую документацию, подбирать оборудование, готовить заявки на приобретение и ремонт оборудования (ПК-9);

– способностью проводить анализ сырья, материалов и готовой продукции, осуществлять оценку результатов анализа (ПК-10);

– способностью выявлять и устранять отклонения от режимов работы технологического оборудования и параметров технологического процесса (ПК-11);

– способностью планировать и проводить физические и химическиеэксперименты, проводить обработку их результатов и оценивать погрешности, выдвигать гипотезы и устанавливать границы их применения, применять методы математического анализа и моделирования, теоретического и экспериментального исследования (ПК-16);

– готовностью проводить стандартные и сертификационные испытания материалов, изделий и технологических процессов (ПК-17);

– готовностью использовать знание свойств химических элементов, соединений и материалов на их основе для решения задач профессиональной деятельности (ПК-18);

– готовностью использовать знания основных физических теорий для решения возникающих физических задач, самостоятельного приобретения физических знаний, для понимания принципов работы приборов и устройств, в том числе выходящих за пределы компетентности конкретного направления (ПК-19);

готовностью изучать научно-техническую информацию, отечественный и зарубежный опыт по тематике исследования (ПК-20).

В результате прохождения учебной практики обучающийся должен:

Знать:

– технологические процессы и основное технологическое оборудование, используемое в производстве биоматериалов;

– основные принципы, методы и формы контроля технологического процесса и качества продукции;

– основные нормативные документы по стандартизации и сертификации продукции предприятий по производству биоматериалов;

– правила техники безопасности и производственной санитарии; организационную структуру предприятия;

Уметь:

– использовать технические средства для измерения основных параметров технологического процесса, свойств сырья и продукции предприятий;

– анализировать техническую документацию, реализовывать на практике требования нормативной документации.

Владеть:

– методами проектирования технологических линий и подбора технологического оборудования, методами управления технологическими процессами производства;

- способностью и готовностью осуществлять технологический процесс в соответствии с регламентом.

3. Краткое содержание производственной практики («Производственная практика: практика по получению профессиональных умений и опыта профессиональной деятельности»):

Организационные мероприятия

Организационные мероприятия включают:

• знакомство с программой, целями и задачами производственной практики;

• разъяснение особенностей прохождения практики на предприятиях;

• инструктаж по общим положениям режима;

• инструктаж по технике безопасности;

• определение примерного календарного графика прохождения практики;

• выдача индивидуального задания.

Ознакомление с технологией производства биоматериалов

Ознакомление с технологией разработки и производства биоматериалов включает знакомство с технологическими схемами производства биоматериалов или методами разработки и научными основами синтеза биоматериалов. При посещении предприятия (включая кафедры РХТУ имени Д.И. Менделеева) бакалавр обязан фиксировать материал необходимый для составления отчета, содержание которого определяется индивидуальным заданием.

Практическое освоение технологических процессов на конкретном предприятии по производству и разработке биоматериалов

Сбор материала для выполнения индивидуального задания на предприятиях проводится студентами под руководством руководителя от предприятия и консультировании руководителями практики от университета. Характер собираемого материала определяется индивидуальным заданием проходящего практику бакалавра.

Заключительные мероприятия. Подготовка и сдача отчета по практике.

Режимная проверка конспектов и чертежей руководителем от предприятия.

Прохождение заключительного инструктажа и консультации в Учебно-методических центах предприятий или лично с руководителями практики от предприятия (включая кафедры РХТУ имени Д.И. Менделеева) Подготовка отчета и прием зачета с оценкой по практике преподавателем кафедры биоматериалов.

4. Объем производственной практики («Производственная практика: практика по получению профессиональных умений и опыта профессиональной деятельности»):

Вид учебной работы	В зачетных единиц.	В академ. часах
Общая трудоемкость практики по учебному плану	**3**	**108**
Самостоятельная работа (СР):	**3**	**108**
Посещение предприятий	1,0	36
Работа на предприятии по индивидуальному заданию	1,5	54
Подготовка и сдача отчета по практике	0,49	17,6
Контактная самостоятельная работа	0,01	0,4
Вид итогового контроля:	**зачет с оценкой**	

Вид учебной работы	В зачетных единиц.	В астроном. часах
Общая трудоемкость дисциплины по учебному плану	**3**	**81**

Самостоятельная работа (СР):	**3**	**81**
Посещение предприятий	1,0	27
Работа на предприятии по индивидуальному заданию	1,5	40,5
Подготовка и сдача отчета по практике	0,49	13,2
Контактная самостоятельная работа	0,01	0,3
Вид итогового контроля:	**зачет с оценкой**	

Министерство науки и высшего образования Российской федерации
Федеральное государственное бюджетное образовательное учреждение высшего образования
«Российский химико-технологический университет имени Д.И. Менделеева»

«УТВЕРЖДАЮ»

Проректор по учебной работе

_____ С.Н. Филатов

«_____» _____ 2020 г.

РАБОЧАЯ ПРОГРАММА ДИСЦИПЛИНЫ

«Производственная практика: практика по получению профессиональных умений и опыта профессиональной деятельности»
Направление подготовки 18.03.01 Химическая технология

Квалификация «бакалавр»

РАССМОТРЕНО И ОДОБРЕНО
на заседании Методической комиссии
РХТУ им. Д.И. Менделеева
«30» июня 2020 г.
Протокол №25

Председатель _____ Н.А. Макаров

Москва 2020 г.

Программа составлена д.х.н., проф., заведующим кафедрой биоматериалов М.И. Штильманом

Программа рассмотрена и одобрена на заседании кафедры биоматериалов «25» мая 2020 г., протокол № 17

СОДЕРЖАНИЕ

1.	Цель и задачи практики	5
2.	Требования к результатам освоения практики	5
3.	Объем дисциплины и виды учебной работы	7
4.	Содержание практики	8
4.1.	Разделы практики	8
4.2.	Содержание разделов практики	8
5.	Соответствие содержания требованиям к результатам освоения практики	9
6.	Практические занятия	11
7.	Самостоятельная работа	11
8.	Примеры оценочных средств для контроля освоения практики	11
8.1.	Требования к отчету о прохождении практики	12
8.2.	Примерная тематика индивидуальных заданий	12
9.	Учебно-методическое обеспечение практики	13
9.1.	Рекомендуемая литература	13
9.2.	Рекомендуемые источники научно-технической информации	13
9.3.	Средства обеспечения освоения практики	14
10.	Методические рекомендации для обучающихся	14
10.1.	Для студентов, обучающихся без использования дистанционных образовательных технологий	14
10.2.	Для студентов, обучающихся с использованием дистанционных образовательных технологий	15
11.	Методические рекомендации для преподавателей	15
11.1.	Для преподавателей, реализующих образовательные программы без использования дистанционных образовательных технологий	15
11.2.	Для преподавателей, реализующих образовательные программы с использованием дистанционных образовательных технологий	16
12.	Перечень информационных технологий, используемых в образовательном процессе	16
13.	Материально-техническое обеспечение практики	23
14.	Требования к оценке качества освоения программы	30

15. Особенности организации образовательного процесса для инвалидов и лиц с ограниченными возможностями здоровья 31

1. ЦЕЛЬ И ЗАДАЧИ ПРАКТИКИ

Программа составлена в соответствии с требованиями Федерального Государственного образовательного стандарта (ФГОС ВО) подготовки бакалавров по направлению 18.03.01 «Химическая технология», профиль – «Химическая технология биоматериалов», рекомендаций методической секции Ученого совета РХТУ им. Д.И. Менделеева и накопленного опыта преподавания предмета кафедрой биоматериалов. Дисциплина «Производственная практика: практика по получению профессиональных умений и опыта профессиональной деятельности» относится к дисциплинам вариативной части Блока 2. Практики.

Производственная практика проводится в 6 семестре. Учебная работа в процессе прохождения студентами производственной практики базируется на знаниях, полученных в ранее пройденных дисциплинах, таких как «Общая и неорганическая химия», «Физическая химия», «Органическая химия», «Процессы и аппараты химической технологии», «Электротехника и промышленная электроника», «Общая химическая технология», и других дисциплин программы бакалавриата. Знания, полученные при прохождении практики, являются основой для последующего изучения специальных дисциплин.

Цель практики «Производственная практика: практика по получению профессиональных умений и опыта профессиональной деятельности» – формирование профессиональных компетенций посредством планирования и осуществления экспериментальной деятельности на основании изученных дисциплин, в том числе специальных, и самостоятельно изученной информации.

Задачами практики: практика по получению профессиональных умений и опыта профессиональной деятельности» является приобретение навыков планирования и выполнения научно-исследовательской работы; обработка, интерпретация и представление научных результатов; подготовка к выполнению выпускной квалификационной работы.

2. ТРЕБОВАНИЯ К РЕЗУЛЬТАТАМ ОСВОЕНИЯ ПРАКТИКИ

Проведение практики **«Производственная практика: практика по получению профессиональных умений и опыта профессиональной деятельности»** при подготовке бакалавров по направлению 18.03.01 «Химическая технология», профиль «Химическая технология биоматериалов» направлено на формирование следующих компетенций:

Профессиональных:

– способностью и готовностью осуществлять технологический процесс в соответствии с регламентом и использовать технические средства для измерения основных параметров технологического процесса, свойств сырья и продукции (ПК-1);

– готовностью применять аналитические и численные методы решения поставленных задач, использовать современные информационные технологии, проводить

обработку информации с использованием прикладных программных средств сферы профессиональной деятельности, использовать сетевые компьютерные технологии и базы данных в своей профессиональной области, пакеты прикладных программ для расчета технологических параметров оборудования (ПК-2);

– готовностью использовать нормативные документы по качеству, стандартизации и сертификации продуктов и изделий, элементы экономического анализа в практической деятельности (ПК-3);

– способностью принимать конкретные технические решения при разработке технологических процессов, выбирать технические средства и технологии с учетом экологических последствий их применения (ПК-4);

– способностью использовать правила техники безопасности, производственной санитарии, пожарной безопасности и нормы охраны труда, измерять и оценивать параметры производственного микроклимата, уровня запыленности и загазованности, шума, и вибрации, освещенности рабочих мест (ПК-5);

– способностью налаживать, настраивать и осуществлять проверку оборудования и программных средств (ПК-6);

– способностью проверять техническое состояние, организовывать профилактические осмотры и текущий ремонт оборудования, готовить оборудование к ремонту и принимать оборудование из ремонта (ПК-7);

– готовностью к освоению и эксплуатации вновь вводимого оборудования (ПК-8);

– способностью анализировать техническую документацию, подбирать оборудование, готовить заявки на приобретение и ремонт оборудования (ПК-9);

– способностью проводить анализ сырья, материалов и готовой продукции, осуществлять оценку результатов анализа (ПК-10);

– способностью выявлять и устранять отклонения от режимов работы технологического оборудования и параметров технологического процесса (ПК-11);

– способностью планировать и проводить физические и химическиеэксперименты, проводить обработку их результатов и оценивать погрешности, выдвигать гипотезы и устанавливать границы их применения, применять методы математического анализа и моделирования, теоретического и экспериментального исследования (ПК-16);

– готовностью проводить стандартные и сертификационные испытания материалов, изделий и технологических процессов (ПК-17);

– готовностью использовать знание свойств химических элементов, соединений и материалов на их основе для решения задач профессиональной деятельности (ПК-18);

– готовностью использовать знания основных физических теорий для решения возникающих физических задач, самостоятельного приобретения физических знаний, для

понимания принципов работы приборов и устройств, в том числе выходящих за пределы компетентности конкретного направления (ПК-19);

готовностью изучать научно-техническую информацию, отечественный и зарубежный опыт по тематике исследования (ПК-20).

В результате прохождения практики обучающийся должен:

Знать:

– технологические процессы и основное технологическое оборудование, используемое в производстве биоматериалов;

– основные принципы, методы и формы контроля технологического процесса и качества продукции;

– основные нормативные документы по стандартизации и сертификации продукции предприятий по производству биоматериалов;

– правила техники безопасности и производственной санитарии; организационную структуру предприятия;

Уметь:

– использовать технические средства для измерения основных параметров технологического процесса, свойств сырья и продукции предприятий;

– анализировать техническую документацию, реализовывать на практике требования нормативной документации.

Владеть:

– методами проектирования технологических линий и подбора технологического оборудования, методами управления технологическими процессами производства;

- способностью и готовностью осуществлять технологический процесс в соответствии с регламентом.

3. ОБЪЕМ ПРАКТИКИ И ВИДЫ УЧЕБНОЙ РАБОТЫ

Производственная практика проводится в 6-ом семестре на базе знаний, полученных студентами при изучении дисциплин направления подготовки бакалавров 18.03.01 «Химическая технология», профиль «Химическая технология биоматериалов». Контроль освоения студентами материала осуществляется путем проведения зачета с оценкой.

Вид учебной работы	В зачетных единиц.	В академ. часах
Общая трудоемкость практики по учебному плану	**3**	**108**
Самостоятельная работа (СР):	**3**	**108**
Посещение предприятий (включая лаборатории кафедры)	1,0	36
Работа на предприятии по индивидуальному заданию	1,5	54
Подготовка и сдача отчета по практике	0,49	17,6

Контактная самостоятельная работа	0,01	0,4
Вид итогового контроля:	**зачет с оценкой**	
Вид учебной работы	В зачетных единиц.	В астроном. часах
Общая трудоемкость дисциплины по учебному плану	**3**	**81**
Самостоятельная работа (СР):	**3**	**81**
Посещение предприятий (включаю лаборатории кафедры)	1,0	27
Работа на предприятии по индивидуальному заданию	1,5	40,5
Подготовка и сдача отчета по практике	0,49	13,2
Контактная самостоятельная работа	0,01	0,3
Вид итогового контроля:	**зачет с оценкой**	

4. СОДЕРЖАНИЕ ПРАКТИКИ

4.1. Разделы практики

Разделы	Раздел дисциплины	Самостоятельная работа, часов
Раздел 1	**Организационные мероприятия**	6
Раздел 2	**Ознакомление с технологией производства биоматериалов**	30
Раздел 3	**Практическое освоение технологических процессов на конкретном предприятии по производству и разработке биоматериалов**	54
Раздел 4	**Заключительные мероприятия. Подготовка и сдача отчета по практике**	18
	Всего часов	108

4.2. Содержание разделов практики

Раздел 1. Организационные мероприятия

Организационные мероприятия включают:

• знакомство с программой, целями и задачами производственной практики;
• разъяснение особенностей прохождения практики на предприятиях;
• инструктаж по общим положениям режима;
• инструктаж по технике безопасности;
• определение примерного календарного графика прохождения практики;
• выдача индивидуального задания.

Раздел 2. Ознакомление с технологией производства биоматериалов

Ознакомление с технологией разработки и производства биоматериалов включает знакомство с технологическими схемами производства биоматериалов или методами разработки и научными основами синтеза биоматериалов. При посещении предприятия

(включая кафедры РХТУ имени Д.И. Менделеева) бакалавр обязан фиксировать материал необходимый для составления отчета, содержание которого определяется индивидуальным заданием.

Раздел 3. Практическое освоение технологических процессов на конкретном предприятии по производству и разработке биоматериалов

Сбор материала для выполнения индивидуального задания на предприятиях проводится студентами под руководством руководителя от предприятия и консультировании руководителями практики от университета. Характер собираемого материала определяется индивидуальным заданием проходящего практику бакалавра.

Раздел 4. Заключительные мероприятия. Подготовка и сдача отчета по практике.

Режимная проверка конспектов и чертежей руководителем от предприятия.

Прохождение заключительного инструктажа и консультации в Учебно-методических центах предприятий или лично с руководителями практики от предприятия (включая кафедры РХТУ имени Д.И. Менделеева) Подготовка отчета и прием зачета с оценкой по практике преподавателем кафедры биоматериалов.

5. СООТВЕТСТВИЕ СОДЕРЖАНИЯ ПРАКТИКИ ТРЕБОВАНИЯМ К РЕЗУЛЬТАТАМ ЕЕ ОСВОЕНИЯ

Компетенции	Разделы			
	1	2	3	4
Знать:				
– технологические процессы и основное технологическое оборудование, используемое в производстве биоматериалов;		+	+	+
- основные принципы, методы и формы контроля технологического процесса и качества продукции;		+	+	+
– основные нормативные документы по стандартизации и сертификации продукции предприятий по производству биоматериалов;			+	+
– правила техники безопасности и производственной санитарии; организационную структуру предприятия;	+	+		+
Уметь:				
– использовать технические средства для измерения основных параметров технологического процесса, свойств сырья и продукции предприятий;		+	+	+
- анализировать техническую документацию, реализовывать на практике требования нормативной документации.	+		+	+
Владеть:				
- методами проектирования технологических линий и подбора технологического оборудования, методами управления технологическими процессами производства;			+	+
- способностью и готовностью осуществлять технологический процесс в соответствии с регламентом.			+	
В результате прохождения практики студент должен приобрести следующие				

компетенции:				
- способностью и готовностью осуществлять технологический процесс в соответствии с регламентом и использовать технические средства для измерения основных параметров технологического процесса, свойств сырья и продукции (ПК-1);			+	+
- готовностью применять аналитические и численные методы решения поставленных задач, использовать современные информационные технологии, проводить обработку информации с использованием прикладных программных средств сферы профессиональной деятельности, использовать сетевые компьютерные технологии и базы данных в своей профессиональной области, пакеты прикладных программ для расчета технологических параметров оборудования (ПК-2);	+	+	+	+
- готовностью использовать нормативные документы по качеству, стандартизации и сертификации продуктов и изделий, элементы экономического анализа в практической деятельности (ПК-3);			+	+
- способностью принимать конкретные технические решения при разработке технологических процессов, выбирать технические средства и технологии с учетом экологических последствий их применения (ПК-4);			+	+
- способностью использовать правила техники безопасности, производственной санитарии, пожарной безопасности и нормы охраны труда, измерять и оценивать параметры производственного микроклимата, уровня запыленности и загазованности, шума, и вибрации, освещенности рабочих мест (ПК-5);	+	+	+	
- способностью налаживать, настраивать и осуществлять проверку оборудования и программных средств (ПК-6);			+	+
- способностью проверять техническое состояние, организовывать профилактические осмотры и текущий ремонт оборудования, готовить оборудование к ремонту и принимать оборудование из ремонта (ПК-7);		+	+	
- готовностью к освоению и эксплуатации вновь вводимого оборудования (ПК-8);			+	
- способностью анализировать техническую документацию, подбирать оборудование, готовить заявки на приобретение и ремонт оборудования (ПК-9);	+		+	+
- способностью проводить анализ сырья, материалов и готовой продукции, осуществлять оценку результатов анализа (ПК-10);	+	+	+	+
- способностью выявлять и устранять отклонения от режимов работы технологического оборудования и параметров технологического процесса (ПК-11);			+	+
- способностью планировать и проводить физические и химические эксперименты, проводить обработку их результатов и оценивать погрешности, выдвигать			+	+

гипотезы и устанавливать границы их применения, применять методы математического анализа и моделирования, теоретического и экспериментального исследования (ПК-16);				
- готовностью проводить стандартные и сертификационные испытания материалов, изделий и технологических процессов (ПК-17);			+	+
- готовностью использовать знание свойств химических элементов, соединений и материалов на их основе для решения задач профессиональной деятельности (ПК-18);	+	+	+	+
- готовностью использовать знания основных физических теорий для решения возникающих физических задач, самостоятельного приобретения физических знаний, для понимания принципов работы приборов и устройств, в том числе выходящих за пределы компетентности конкретного направления (ПК-19);	+	+	+	+
- готовностью изучать научно-техническую информацию, отечественный и зарубежный опыт по тематике исследования (ПК-20).	+	+	+	+

6. ПРАКТИЧЕСКИЕ ЗАНЯТИЯ

Учебным планом подготовки бакалавров 18.03.01 «Химическая технология», профиль «Химическая технология биоматериалов» проведение практических занятий по дисциплине «Производственная практика. Практика по получению профессиональных умений и опыта профессиональной деятельности» не предусмотрено.

7. САМОСТОЯТЕЛЬНАЯ РАБОТА

Рабочей программой практики **«Производственная практика: практика по получению профессиональных умений и опыта профессиональной деятельности»** предусмотрена самостоятельная работа обучающегося в объеме 108 акад. часов. Возможно прохождение практики на кафедрах РХТУ имени Д.И. Менделеева, профиль которых связан с разработкой и производством биоматериалов.

К прохождению учебной практики на территории организации допускаются студенты, прошедшие инструктаж по технике безопасности, внутреннему распорядку и прослушавшие вводные лекции о специфики работ, осуществляемых на кафедре, и организации рабочего процесса.

Регламент практики определяется и устанавливается в соответствии с учебным планом.

8. ПРИМЕРЫ ОЦЕНОЧНЫХ СРЕДСТВ ДЛЯ КОНТРОЛЯ ОСВОЕНИЯ ПРАКТИКИ

Итоговая оценка по практике (зачет с оценкой, максимальная оценка – 100 баллов) выставляется студенту по итогам написания отчета о прохождении производственной

практики (максимальная оценка за отчет о прохождении **практики «Производственная практика: практика по получению профессиональных умений и опыта профессиональной деятельности»** – 40 баллов), отчета о выполнении индивидуального задания (максимальная оценка за отчет о выполнении индивидуального задания – 20 баллов) и итогового опроса студента (максимальная оценка за итоговый опрос – 40 баллов).

8.1. Вопросы для итогового контроля освоения практики (зачет с оценкой)

Зачет с оценкой выставляется по итогам устного ответа бакалавра на два вопроса из приведенного списка, которые задаются с учетом специфики индивидуального задания.

1. Методология системного анализа технологических процессов и объектов на конкретном примере согласно тематике индивидуального задания.
2. Экспертиза технологического процесса (его сильные и слабые стороны) по тематике индивидуального задания.
3. Оценка потенциальной экономической значимости фундаментальной разработки.
4. Механизмы внедрения химических идей в технологию, оценка их перспективности.
5. Альтернативные источники энергии и перспективы их использования в химической технологии
6. Отличительны особенности промышленного способа получения продукта от лабораторного
7. Критерии эффективности и степени совершенства технологической схемы.
8. Фундаментальные критерии: эффективность использования сырья, термодинамическое совершенство системы, компактность установки.
9. Основные элементы технологической схемы производства (по тематике индивидуального задания).
10. Роль моделирования химико-технологических прочесов и функционирование больших систем
11. Основные принципы создания малоотходных и ресурсосберегающих производств
12. Система контроля качества выпускаемой продукции на примере конкретного технологического узла (по тематике индивидуального задания)
13. Системы контроля качества окружающей среды на примере какой-либо промышленной схемы производства.
14. Принципы работы очистных сооружений для основных видов отходов изученного производства в целом или конкретного производственного узла.
15. Особенности предприятий, производящих или использующих в ходе производства высокотоксичные вещества с точки зрения экологической безопасности.

8.2. Структура и пример билетов зачета с оценкой

Зачет с оценкой по дисциплине «Производственная практика: практика по получению профессиональных умений и опыта профессиональной деятельности» включает 2контрольных вопроса, каждый из которых оценивается максимально в 20 баллов.

Пример билета к зачету с оценкой:

«Утверждаю» Зав. кафедрой биоматериалов _____М.И. Штильман «__»_____20__г.	**Министерство образования и науки РФ**
	Российский химико-технологический университет имени Д.И. Менделеева
	Кафедра биоматериалов
	Направление подготовки бакалавров **18.03.01 Химическая технология** **Профиль «Химическая технология биоматериалов»**
	Производственная практика. Практика по получению профессиональных умений и опыта профессиональной деятельности
Билет №1 3. Оценка потенциальной экономической значимости фундаментальной разработки. 4. Критерии эффективности и степени совершенства технологической схемы.	

9. УЧЕБНО-МЕТОДИЧЕСКОЕ ОБЕСПЕЧЕНИЕ ПРАКТИКИ

9.1. Рекомендуемая литература

А. Основная литература

2. Методические рекомендации по оформлению отчетов по всем видам практик на предприятиях по разработке и производству биологически активных веществ [Текст] : учебно-методическое пособие / сост. А. В. Калистратова [и др.]. - М. : РХТУ им. Д.И. Менделеева, 2015. – 36 с.

Б. Дополнительная литература

1. М.И. Штильман. Полимеры медико-биологического назначения. – М. Академкнига 2006. – 400с.

9.2. Рекомендуемые источники научно-технической информации

Научно-технические журналы:

− Журнал «Журнал органической химии» ISSN 0514-7492
− Журнал «Высокомолекулярные соединения. Серия Б» ISSN 2308-1139
− Журнал «Высокомолекулярные соединения. Серия С» ISSN 2308-1147
− Журнал «Журнал общей химии» ISSN 0044 - 460X
− Журнал «Журнал прикладной химии» ISSN 0044-4618

Ресурсы информационно–телекоммуникационной сети Интернет:

http://e.lanbook.com
http://lib.muctr.ru/
http://www2.viniti.ru/
http://elibrary.ru
http://www.scopus.com

9.3. Средства обеспечения освоения практики

Для освоения практики используются следующие нормативные и нормативно-методические документы:

– Федеральный закон Российской Федерации от 29.12.2012 № 273-ФЗ «Об образовании в Российской Федерации» [Электронный ресурс] – Режим доступа: http://praVo.goV.ru/proxy/ips/?docbody=&nd=102162745&intelsearch=273-%D4%C7 (дата обращения: 02.03.2020).

– Федеральные государственные образовательные стандарты высшего образования // Координационный совет учебно-методических объединений и научно-методических советов высшей школы. Портал Федеральных образовательных стандартов высшего образования [Электронный ресурс] – Режим доступа: http://fgosVo.ru/fgosVo/92/91/4 (дата обращения: 02.03.2020).

– Положение о порядке организации практики (включающей, при необходимости, порядок проведения практики с применением электронного обучения и дистанционных образовательных технологий, порядок проведения практики для инвалидов и лиц с ограниченными возможностями здоровья с учетом особенностей их психофизического развития, индивидуальных возможностей и состояния здоровья) в РХТУ им Д.И. Менделеева, принятое решением Ученого совета РХТУ им. Д.И. Менделеева от 30.10.2019, протокол № 3, введено в действие приказом ректора РХТУ им. Д.И. Менделеева от 14.11.2019 № 646А [Электронный ресурс]. Режим доступа: https://muctr.ru/upload/uniVersity/departments/uu/local_doc/POLOGENIE_o_PRAKTIKE_1.pdf (дата обращения: 02.03.2020).

10. МЕТОДИЧЕСКИЕ УКАЗАНИЯ ДЛЯ ОБУЧАЮЩИХСЯ

10.1. Для студентов, обучающихся без использования дистанционных образовательных технологий

Методические рекомендации по организации учебной работы студента направлены на повышение ритмичности и эффективности его самостоятельной работы по дисциплине.

Завершающим этапом практики является подведение ее итогов. Подведение итогов практики предусматривает выявление степени выполнения студентом программы практики, полноты и качества собранного материала, наличия необходимого анализа, расчетов, степени обоснованности выводов, выявление недостатков в прохождении практики, представленном материале и его оформлении, разработку мер и путей их устранения.

Студент, получив замечания и рекомендации руководителя практики, после соответствующей доработки, выходит на защиту (зачет) отчета о практике.

Отрицательный отзыв о работе студента во время практики, несвоевременная сдача отчета или неудовлетворительная оценка при защите отчета по практике считаются академической задолженностью.

По результатам практики составляется отчет, структура которого определяется вышеназванными задачами в соответствии с методическими указаниями по сбору материала.

Цель отчета – показать степень полноты выполнения студентом программы практики. Объем отчета (основной текст) – 10-15 страниц. Таблицы, схемы, рисунки, чертежи можно поместить в приложения, в этом случае в основной объем отчета они не входят.

Структурные элементы отчета по учебной практике:

- титульный лист;
- содержание;
- введение;
- основная часть: характеристика предприятий, с деятельностью которых ознакомился студент во время практики.
- заключение;
- список использованных источников;
- приложения.

При оформлении отчета следует ориентироваться на требования ГОСТ 7.32-2001 «Отчет о научно-исследовательской работе. Структура и правила оформления».

Содержание и оформление отчета оценивается в соответствии с принятой в университете рейтинговой системой оценки знаний. Максимальная оценка отчета составляет 60 баллов. В соответствии с учебным планом изучение дисциплины завершается итоговым контролем в форме зачета.

Максимальная оценка на зачете составляет 40 баллов. Общая оценка результатов освоения дисциплины складывается из числа баллов, набранных при оценке отчета по практике и при защите отчета. Максимальная общая оценка всей дисциплины составляет 100 баллов.

10.2. Для студентов, обучающихся с использованием дистанционных образовательных технологий

При использовании электронного обучения и дистанционных образовательных технологий занятия полностью или частично проводятся в режиме онлайн. Объем **практики** и распределение нагрузки по видам работ соответствует п. 4.1. Распределение баллов соответствует п. 10.1 либо может быть изменено в соответствии с решением кафедры, в случае перехода на ЭО и ДОТ в процессе обучения. Решение кафедры об используемых технологиях и системе оценивания достижений обучающихся принимается с учетом мнения ведущего(их) преподавателя(ей)/руководителя(ей) практики и доводится до обучающихся.

11. МЕТОДИЧЕСКИЕ УКАЗАНИЯ ДЛЯ ПРЕПОДАВАТЕЛЕЙ

11.1. Для преподавателей, реализующих образовательные программы без использования дистанционных образовательных технологий

Дисциплина «Производственная практика. Практика по получению профессиональных умений и опыта профессиональной деятельности» в соответствии с учебным планом подготовки бакалавров по направлению 18.03.01 «Химическая технология», профиль – «Химическая технология биоматериалов» изучается в 6-ом семестре.

Основной задачей преподавателей, проводящих производственную практику, является практическое ознакомление обучающихся с процессами производства биоматериалов, структуры предприятий, методов и особенностей управления технологическим процессом и основным технологическим оборудованием, а также формирование у обучающихся профессиональных компетенций, предусмотренных учебным планом.

Производственная практика проводится в специализированных организация или на кафедрах РХТУ имени Д.И. Менделеева.

Работа практикантов должна контролироваться руководителями практики от предприятия и университета в установленном порядке.

11.2. Для преподавателей, реализующих образовательные программы с использованием дистанционных образовательных технологий

При использовании электронного обучения и дистанционных образовательных технологий занятия полностью или частично проводятся в режиме онлайн. Объем **практики** и распределение нагрузки по видам работ соответствует п. 4.1. Распределение баллов соответствует п. 10.1 либо может быть изменено в соответствии с решением кафедры, в случае перехода на ЭО и ДОТ в процессе обучения. Решение кафедры об используемых технологиях и системе оценивания достижений обучающихся принимается с учетом мнения ведущего преподавателя и доводится до обучающихся.

Реализация ЭО и ДОТ предполагает использование следующих видов и учебной деятельности: онлайн консультации, практические занятия, видео-лекции; лабораторные работы, проводимые полностью или частично с применением ЭО и ДОТ; текущий контроль в режиме тестирования и проверки домашних заданий; онлайн консультации по курсовому проектированию; самостоятельная работа и т.д. – ***в зависимости от РПП.***

При реализации **РПП** в зависимости от конкретной ситуации ЭО и ДОТ могут быть применены в следующем виде **(*выбрать в зависимости от РПП*)**:

- объем часов контактной работы обучающихся с преподавателем не сокращается) и электронные образовательные ресурсы (ЭОР) методически обеспечивают самостоятельную работу обучающихся в объеме, предусмотренном рабочей программой данной **практики**. При этом в случае необходимости занятия проводятся в режиме онлайн;
- смешанные формы обучения, сочетающие в себе аудиторные занятия (при возможности перевода части контактных часов работы обучающихся с преподавателем в электронную информационно-образовательную среду без потери содержания **практики**) и ЭОР (часть учебного материала (например, лекции) может быть заменена ЭОР);
- учебные курсы, интегрированные в LMS Moodle, контактные часы по которым могут быть исключены, изучаются обучающимися самостоятельно при минимальном участии преподавателя (консультации в режиме форума или в режиме вебинара).

12. ПЕРЕЧЕНЬ ИНФОРМАЦИОННЫХ ТЕХНОЛОГИЙ, ИСПОЛЬЗУЕМЫХ В ОБРАЗОВАТЕЛЬНОМ ПРОЦЕССЕ

Информационную поддержку при прохождении обучающимися производственной практики: практики по получению профессиональных умений и опыта профессиональной деятельности» обеспечивает информационно-библиотечный центр (ИБЦ) РХТУ им. Д.И. Менделеева.

ИБЦ университета обеспечивает обучающихся основной учебной, учебно-методической и научной литературой, необходимой для организации и ведения образовательного процесса по всем дисциплинам, практикам и ГИА основной образовательной программы по направлению 18.03.01 «Химическая технология», профиль – «Химическая технология биоматериалов».

ИБЦ обеспечивает самостоятельную работу обучающихся в читальных залах, предоставляя широкий выбор литературы по актуальным направлениям, а также

обеспечивает доступ к профессиональным базам данных, информационным, справочным и поисковым системам.

Для более полного и оперативного справочно-библиографического и информационного обслуживания ИБЦ использует технологию электронной доставки документов.

Электронные информационные ресурсы, используемые в процессе обучения

№	Электронный ресурс	Реквизиты договора (номер, дата заключения, срок действия), ссылка на сайт ЭБС, сумма договора, количество ключей	Характеристика библиотечного фонда, доступ к которому предоставляется договором
1.	Электронно-библиотечная система (ЭБС) «ЛАНЬ»	Принадлежность - сторонняя Реквизиты договора - ООО «Издательство «Лань», договор № 33.03-Р-2.0-1775/2-10 от 26.09.2019г. Сумма договора – 642 083-68 Срок действия с «26» сентября 2019г. по «25» сентября 2020г. Ссылка на сайт ЭБС – http://e.lanbook.com Количество ключей - доступ для зарегистрированных пользователей РХТУ с любого компьютера. Дополнительный Договор № 33.03-Р-3.1-2217/2020 от 02.03.2020 г. Сумма договора- 30 994-52 Срок действия с «02» марта 2020 г. по «25» сентября 2020 г. Ссылка на сайт ЭБС – http://e.lanbook.com Количество ключей - доступ для зарегистрированных пользователей РХТУ с любого компьютера.	Коллекции: «Химия» - изд-ва НОТ, «Химия» - изд-ва Лаборатория знаний, «Химия» - изд-ва «ЛАНЬ», «Химия»-КНИТУ(Казанский национальный исследовательский технологический университет), «Химия» - изд-ва ФИЗМАТЛИТ», «Информатика» - изд-ва «ЛАНЬ», «Информатика»-Национальный Открытый Университет «ИНТУИТ», «Инженерно-технические науки"-изд-ва «ЛАНЬ», «Теоретическая механика»-изд-ва «ЛАНЬ», Экономика и менеджмент»- изд-ва Дашков и К., а также отдельные издания в соответствии с Договором.

2.	Электронно - библиотечная система ИБЦ РХТУ им. Д.И.Менделеева (на базе АИБС «Ирбис»)	Принадлежность – собственная РХТУ. Ссылка на сайт ЭБС – http://lib.muctr.ru/ Доступ для пользователей РХТУ с любого компьютера.	Электронные версии учебных и научных изданий авторов РХТУ по всем ООП.
3.	Информационно-справочная система «ТЕХЭКСПЕРТ» «Нормы, правила, стандарты России».	Принадлежность сторонняя. Реквизиты контракта – ООО «ИНФОРМПРОЕКТ», контракт № 189-2647А/2019 От 09.01.2020 г. Сумма договора – 601110-00 С «01» января.2020 г. по «31» декабря 2020 г. Ссылка на сайт ЭБС – http://reforma.kodeks.ru/reforma/ Количество ключей – 5 лицензий + локальный доступ с компьютеров ИБЦ.	Электронная библиотека нормативно-технических изданий. Содержит более 40000 национальных стандартов и др. НТД

4.	Электронная библиотека диссертаций (ЭБД РГБ).	Принадлежность – сторонняя Реквизиты договора – ФГБУ РГБ, Договор № 33.03-Р-3.1-2173/2020 Сумма договора - 398 840-00 С «16» марта 2020 г. по «15 » марта 2021 г. Ссылка на сайт ЭБС – http://diss.rsl.ru/ Количество ключей – 10 лицензий + распечатка в ИБЦ.	В ЭБД доступны электронные версии диссертаций Российской Государственной библиотеки: с 1998 года – по специальностям: "Экономические науки", "Юридические науки", "Педагогические науки" и "Психологические науки"; с 2004 года - по всем специальностям, кроме медицины и фармации; с 2007 года - по всем специальностям, включая работы по медицине и фармации.
5.	БД ВИНИТИ РАН	Принадлежность сторонняя, Реквизиты договора- ВИНИТИ РАН Договор № 33.03-Р-3.1-2047/2019 от 25 февраля 2020 г. Сумма договора - 100 000-00 С «25 » февраля 2020 г. по «24 » февраля 2021 г. Ссылка на сайт- http://www.Viniti.ru/ Количество ключей – локальный доступ для пользователей РХТУ в ИБЦ РХТУ.	Крупнейшая в России баз данных по естественным, точным и техническим наукам. Включает материалы РЖ (Реферативного журнала) ВИНИТИ с 1981 г. Общий объем БД - более 28 млн. документов

6.	Научно-электронная библиотека «eLibrary.ru».	Принадлежность – сторонняя Реквизиты договора – ООО Научная электронная библиотека, договор № 33.03-Р-3.1 2087/2019 Сумма договора – 1100017-00 С «01» января 2020 г. по «31» декабря 2020 г. Ссылка на сайт – http://elibrary.ru Количество ключей – доступ для пользователей РХТУ по ip-адресам неограничен.	Научная электронная библиотека eLIBRARY.RU - это крупнейший российский информационно-аналитический портал в области науки, технологии, медицины и образования, содержащий рефераты и полные тексты более 29 млн научных статей и публикаций, в том числе электронные версии более 5600 российских научно-технических журналов
7.	Справочно-правовая система «Консультант+»,	Принадлежность сторонняя- Договор № 174-247ЭА/2019 от 26.12.2019 г. Сумма договора - 927 029-80 С «01» января 2020 г. по «31» декабря 2020 г. Ссылка на сайт- http://www.consultant.ru/ Количество ключей – 50 пользовательских лицензий по ip-адресам.	Справочно-правовая система по законодательству Российской Федерации.

8	Справочно-правовая система “Гарант»	Принадлежность сторонняя Договор №166-235ЭА/2019 от 23.12.2019 г. Сумма договора - 603 949-84 С «01» января 2020 г. по «31» декабря 2020 г. Ссылка на сайт – http://www.garant.ru/ Количество ключей – 50 пользовательских лицензий по ip-адресам.	Гарант — справочно-правовая система по законодательству Российской Федерации.
9.	Электронно-библиотечная система издательства "ЮРАЙТ"	Принадлежность сторонняя- «Электронное издательство ЮРАЙТ» Договор № 33.03-Р-3.1-220/2020 от 16.03.2020 г. Сумма договора - 324 000-00 С «16» марта 2020 г. по «15» марта 2021 г. Ссылка на сайт – https://biblio-online.ru/ Количество ключей - доступ для зарегистрированных пользователей РХТУ с любого компьютера.	Электронная библиотека включает более 5000 наименований учебников и учебных пособий по всем отраслям знаний для всех уровней профессионального образования от ведущих научных школ с соблюдением требований новых ФГОСов.

10.	Электронно-библиотечная система «Консультант студента»	Принадлежность сторонняя-ООО «Политехресурс» Договор № 33.03-Р-3.1-218/2020 От «16» марта 2020 г. Сумма договора-36 500-00 С «17 » марта 2020 г. по « 16» марта 2021 г Ссылка на сайт – http://www.studentlibrary.ru Количество ключей - доступ для зарегистрированных пользователей РХТУ с любого компьютера.	Комплект изданий, входящих в базу данных «Электронная библиотека технического ВУЗа».
11.	Электронно-библиотечная система «ZNANIUM.COM »	Принадлежность сторонняя-ООО «ЗНАНИУМ», Договор № 4309 эбс 33.03-Р-3.1-2215/2020 от «20» марта 2020 г. Сумма договора-30 000-00 С « 20» марта 2020 г. по «19 » марта 2021г Ссылка на сайт – https://znanium.com/ Количество ключей - доступ для зарегистрированных пользователей РХТУ с любого компьютера.	Коллекция изданий учебников и учебных пособий по различным отраслям знаний для всех уровней профессионального образования.
12.	Информационно-аналитическая система Science Index	Принадлежность сторонняя-ООО «Научная электронная библиотека» Договор № SIO-364/19 33.03-Р-3.1-2103/2019 от «17»февраля 2020 г. Сумма договора-90 000-00 Срок действия	Дистанционная поддержка публикационной активности преподавателей университета

		с «17» февраля 2020 г. по «16» февраля 2021 г. Ссылка на сайт – http://elibrary.ru Количество ключей – локальный доступ для сотрудников ИБЦ	

13. МАТЕРИАЛЬНО-ТЕХНИЧЕСКОЕ ОБЕСПЕЧЕНИЕ ПРАКТИКИ

В соответствии с учебным планом производственная практика проводится в форме самостоятельной работы студента с использованием материально-технической базы Предприятия или кафедры РХТУ имени Д.И. Менеделева.

Перечень лицензионного программного обеспечения

№ п.п.	Наименование программного продукта	Реквизиты договора поставки	Количество лицензий	Срок окончания действия лицензии	Примечание
1.	Неисключительная лицензия на использование Desktop Education ALNG LicSAPk OLVS E 1Y AcademicEdition Enterprise В составе: 22) В составе Microsoft Office Professional Plus 2019: • Word • Excel • Power Point • Outlook • OneNote • Access • Publisher • InfoPath 23) Microsoft Core CAL 24) Microsoft Windows Upgrade	Контракт № 28-35ЭА/2020 от 26.05.2020	657 комплектов. Соглашение Microsoft OVS-ES № V6775907 Каждый комплект включает: 1) Лицензию на комплекс для создания презентаций, электронных текстов и таблиц, обработки баз данных Microsoft Office. 2) Лицензию для подключения пользователей к серверным системам Microsoft: • Exchange Server Standard, • Exchange Server Enterprise, • SharePoint Server, • Skype для бизнеса Server, • Windows MultiPoint Server Premium, • Windows Server Standard, • Windows Server Data Center 3) Лицензию на обновление операционной системы для рабочих станций Windows 10. Дополнительно на ВУЗ предоставляется право на	12 месяцев (ежегодное продление подписки с правом перехода на обновлённую версию продукта)	Лицензия на ПО, принимающее участие в образовательных процессах.

№ п.п.	Наименование программного продукта	Реквизиты договора поставки	Количество лицензий	Срок окончания действия лицензии	Примечание
			использование 1 (одной) лицензии средств разработки в рамках учебных компьютеров одного технического, естественнонаучного факультета (кафедры) и предоставления студентам для целей обучения Azure Dev Tools for Teaching. Количество активаций неограниченно в рамках подразделения.		
2.	Неисключительная лицензия на использование Учебный Комплект Компас-3D v18 на 50 мест. Проектирование и конструирование в машиностроении, лицензия.	Контракт № 28-35ЭА/2020 от 26.05.2020	2 лицензии на учебный комплект программного обеспечения для проектирования и конструирования в машиностроении, рассчитанные на активацию на 50 мест каждая.	бессрочно	Лицензия на ПО, принимающее участие в образовательных процессах
3.	Неисключительная лицензия на использование SOLIDWORKS EDU Edition 2019-2020 Network - 200 Users	Контракт № 28-35ЭА/2020 от 26.05.2020	1 (одна) сетевая лицензия на 200 пользователей	бессрочно	Лицензия на ПО, принимающее участие в образовательных процессах
4.	Неисключительная лицензия на использование	Контракт № 28-35ЭА/2020 от 26.05.2020	150 лицензий. Соглашение Microsoft OLV № V6159937	бессрочно	Лицензия на операционную систему Microsoft Windows 10. ПО не принимающее

№ п.п.	Наименование программного продукта	Реквизиты договора поставки	Количество лицензий	Срок окончания действия лицензии	Примечание
	WINHOME 10 Russian OLV NL Each AcademicEdition Legalization GetGenuine Legalization				прямого участия в образовательных процессах.
5.	Неисключительная лицензия на использование SysCtrDatactrCore ALNG LicSAPk OLVS 16License E 1Y AcademicEdition Additional Product CoreLic Предоставляет право на использование продуктов Microsoft: Configuration Manager Data Protection Manager Endpoint Protection Operations Manager Orchestrator Service Manager Virtual Machine Manager	Контракт № 28-35ЭА/2020 от 26.05.2020	1 (один) комплект, включающий 16 (шестнадцать) лицензий для активации на 16 (шестнадцати) физических процессорных ядрах. Соглашение Microsoft OVS-ES № V6775907	12 месяцев (ежегодное продление подписки с правом перехода на обновлённую версию продукта)	Лицензия на ПО, не принимающее прямого участия в образовательных процессах (инфраструктурное/вспомогательное ПО).
6.	Неисключительная лицензия на использование	Контракт № 28-35ЭА/2020 от 26.05.2020	657 лицензий для профессорско-преподавательского состава	12 месяцев (ежегодное продление	Лицензия на ПО, не принимающее прямого участия в образовательных

№ п.п.	Наименование программного продукта	Реквизиты договора поставки	Количество лицензий	Срок окончания действия лицензии	Примечание
	O365ProPlusOpenFclty ShrdSvr ALNG SubsVL OLV E 1Mth Acdmc AP AddOn toOPP Приложения в составе подписки: Outlook OneDrive Word Excel PowerPoint Microsoft Teams		ВУЗа. Соглашение Microsoft OVS-ES № V6775907	подписки с правом перехода на обновлённую версию продукта)	процессах (инфраструктурное/вспомогательное ПО)
7.	Неисключительная лицензия на использование O365ProPlusOpenStudents ShrdSvr ALNG SubsVL OLV NL 1Mth Acdmc Stdnt STUUseBnft Приложения в составе подписки: Outlook OneDrive Word Excel PowerPoint Microsoft Teams	Контракт № 28-35ЭА/2020 от 26.05.2020	26280 лицензий для студентов ВУЗа. Соглашение Microsoft OVS-ES № V6775907	12 месяцев (ежегодное продление подписки с правом перехода на обновлённую версию продукта)	Лицензия на ПО, не принимающее прямого участия в образовательных процессах (инфраструктурное/вспомогательное ПО)

№ п.п.	Наименование программного продукта	Реквизиты договора поставки	Количество лицензий	Срок окончания действия лицензии	Примечание
8.	Неисключительная лицензия на использование Kaspersky Endpoint Security для бизнеса – Стандартный Russian Edition. 1500-2499 Node 1 year Educational License По для защиты информации (антивирусное ПО) для физического оборудования (конечных точек)	Контракт № 28-35ЭА/2020 от 26.05.2020	1600 лицензий для активации на рабочих станциях и серверах	12 месяцев (ежегодное продление подписки с правом перехода на обновлённую версию продукта)	Лицензия на ПО, не принимающее прямого участия в образовательных процессах (инфраструктурное/вспомогательное ПО)
9.	Неисключительная лицензия на использование Kaspersky Security для виртуальных и облачных сред, Server Russian Edition. 20-24 VirtualServer 1 year Educational License По для защиты информации (антивирусное ПО) для виртуальных и облачных сред	Контракт № 28-35ЭА/2020 от 26.05.2020	20 лицензий для виртуальных и облачных сред	12 месяцев (ежегодное продление подписки с правом перехода на обновлённую версию продукта)	Лицензия на ПО, не принимающее прямого участия в образовательных процессах (инфраструктурное/вспомогательное ПО)

№ п.п.	Наименование программного продукта	Реквизиты договора поставки	Количество лицензий	Срок окончания действия лицензии	Примечание
10.	Неисключительная лицензия на использование Kaspersky Security для почтовых серверов Russian Edition. 1500-2499 MailAddress 1 year Educational License По для защиты информации (антивирусное ПО) для почтовых серверов	Контракт № 28-35ЭА/2020 от 26.05.2020	2000 лицензий для почтовых серверов	12 месяцев (ежегодное продление подписки с правом перехода на обновлённую версию продукта)	Лицензия на ПО, не принимающее прямого участия в образовательных процессах (инфраструктурное/вспомогательное ПО)

14. ТРЕБОВАНИЯ К ОЦЕНКЕ КАЧЕСТВА ОСВОЕНИЯ ПРАКТИКИ

Наименование разделов дисциплины	Основные показатели оценки	Формы и методы контроля и оценки
Раздел 1.	*Знает:* правила техники безопасности и производственной санитарии; организационную структуру предприятия; *Умеет:* анализировать техническую документацию, реализовывать на практике требования нормативной документации.	Отсутствие нарушений. Оценка за подготовку и защиту отчёта.
Раздел 2.	*Знает:* – технологические процессы и основное технологическое оборудование, используемое в производстве биоматериалов; – основные принципы, методы и формы контроля технологического процесса и качества продукции; – правила техники безопасности и производственной санитарии; организационную структуру предприятия; *Умеет:* – использовать технические средства для измерения основных параметров технологического процесса, свойств сырья и продукции предприятий;	Оценка за подготовку и защиту отчёта.
Раздел 3.	*Знать:* – технологические процессы и основное технологическое оборудование, используемое в производстве биоматериалов; – основные принципы, методы и формы контроля технологического процесса и качества продукции; – основные нормативные документы по стандартизации и сертификации продукции предприятий по производству биоматериалов; *Уметь:* – использовать технические средства для измерения основных параметров технологического процесса, свойств сырья и продукции предприятий; – анализировать техническую документацию, реализовывать на практике требования нормативной документации. *Владеть*: – методами проектирования технологических линий и подбора	Оценка за подготовку и защиту отчёта.

Наименование разделов дисциплины	Основные показатели оценки	Формы и методы контроля и оценки
	технологического оборудования, методами управления технологическими процессами производства; - способностью и готовностью осуществлять технологический процесс в соответствии с регламентом.	
Раздел 4.	*Знать:* – технологические процессы и основное технологическое оборудование, используемое в производстве биоматериалов; – основные принципы, методы и формы контроля технологического процесса и качества продукции; – основные нормативные документы по стандартизации и сертификации продукции предприятий по производству биоматериалов; – правила техники безопасности и производственной санитарии; организационную структуру предприятия; *Уметь:* – использовать технические средства для измерения основных параметров технологического процесса, свойств сырья и продукции предприятий; – анализировать техническую документацию, реализовывать на практике требования нормативной документации. *Владеть*: – методами проектирования технологических линий и подбора технологического оборудования, методами управления технологическими процессами производства; - способностью и готовностью осуществлять технологический процесс в соответствии с регламентом.	Оценка за подготовку и защиту отчёта.

15. ОСОБЕННОСТИ ОРГАНИЗАЦИИ ОБРАЗОВАТЕЛЬНОГО ПРОЦЕССА ДЛЯ ИНВАЛИДОВ И ЛИЦ С ОГРАНИЧЕННЫМИ ВОЗМОЖНОСТЯМИ ЗДОРОВЬЯ

Обучение инвалидов и лиц с ограниченными возможностями здоровья осуществляется в соответствии с:

- Порядком организации и осуществления образовательной деятельности по образовательным программам – программам бакалавриата, программам специалитета, программам магистратуры (Приказ Минобрнауки РФ от 05.04.2017 № 301);

– Положением о порядке организации и осуществления образовательной деятельности по образовательным программам высшего образования – программам бакалавриата, программам специалитета, программам магистратуры в РХТУим. Д.И. Менделеева, принятым решением Ученого совета РХТУ им. Д.И. Менделеевают 30.10.2019, протокол № 3, введенным в действие приказом ректора РХТУ им. Д.И. Менделеева от 14.11.2019 № 646А;

– Положением о порядке организации практики (включающей, при необходимости, порядок проведения практики с применением электронного обучения и дистанционных образовательных технологий, порядок проведения практики для инвалидов и лиц с ограниченными возможностями здоровья с учетом особенностей их психофизического развития, индивидуальных возможностей и состояния здоровья) в РХТУ им. Д.И. Менделеева, принятым решением Ученого совета РХТУ им. Д.И. Менделеевают 30.10.2019, протокол № 3, введенным в действие приказом ректора РХТУ им. Д.И. Менделеева от 14.11.2019 № 646А;

– - Методическими рекомендациями по организации образовательного процесса для обучения инвалидов и лиц с ограниченными возможностями здоровья в образовательных организациях высшего образования, в том числе оснащенности образовательного процесса (утверждены заместителем Министра образования и науки РФ А.А. Климовым от 08.04.2014 № АК-44/05вн).

Аннотация рабочей программы практики
«Преддипломная практика» (Б2.В.04 (Пд))

1. Цель преддипломной практики – закрепление теоретических знаний и практических навыков, полученных в процессе обучения по программе бакалавриата; приобретение практического опыта работы с источниками научно-технической информации, опыта постановки и выполнения научно-исследовательских и проектных задач; овладение методологией и методами обработки результатов исследования; сбор, подготовка и анализ материалов по тематике выпускной квалификационной работы.

2. В результате прохождения преддипломной практики студент должен:

Обладать следующими *профессиональными* (ПК) компетенциями:

- способностью и готовностью осуществлять технологический процесс в соответствии с регламентом и использовать технические средства для измерения основных параметров технологического процесса, свойств сырья и продукции (ПК-1);
- готовностью применять аналитические и численные методы решения поставленных задач, использовать современные информационные технологии, проводить обработку информации с использованием прикладных программных средств сферы профессиональной деятельности, использовать сетевые компьютерные технологии и базы данных в своей профессиональной области, пакеты прикладных программ для расчета технологических параметров оборудования (ПК-2);
- способностью принимать конкретные технические решения при разработке технологических процессов, выбирать технические средства и технологии с учетом экологических последствий их применения (ПК-4);
- способностью планировать и проводить физические и химические эксперименты, проводить обработку их результатов и оценивать погрешности, выдвигать гипотезы и устанавливать границы их применения, применять методы математического анализа и моделирования, теоретического и экспериментального исследования (ПК-16);
- готовностью использовать знание свойств химических элементов, соединений и материалов на их основе для решения задач профессиональной деятельности (ПК-18);
- готовностью использовать знания основных физических теорий для решения возникающих физических задач, самостоятельного приобретения физических знаний, для понимания принципов работы приборов и устройств, в том числе выходящих за пределы компетентности конкретного направления (ПК-19);
- готовностью изучать научно-техническую информацию, отечественный и зарубежный опыт по тематике исследования (ПК-20).

Знать:

– основы организации и методологию научных исследований;

– современные научные концепции в области органического и полимерного материаловедения;

– структуру и методы управления современным производством биоматериалов.

Уметь:

– работать с научными текстами, пользоваться научно-справочным аппаратом, оформлять результаты научных исследований;

– использовать полученные теоретические знания для проектирования технологических линий предприятий органического и полимерного синтеза.

Владеть:

– навыками самостоятельной научно-исследовательской деятельности, работы с источниками научной информации, реферирования научных публикаций;

- методами проектирования производств биоматериалов, способами расчета технологического оборудования.

3. Краткое содержание преддипломной практики

Введение: цели и задачи преддипломной практики.

Определение и согласование с руководителем основных целей и задач преддипломной практики. Составление и согласование плана выполнения научно-исследовательской или расчетно-проектной работы в рамках преддипломной практики. Согласование контрольных точек, вида и объема представляемого к каждой контрольной точке материала. Организационно-методические мероприятия. Инструктаж на рабочем месте, по электробезопасности и противопожарной безопасности, по технике безопасности работы с веществами разной степени опасности. Составление частной инструкции по технике безопасности в соответствии с особенностями объектов и методов исследования по утвержденной тематике работы.

Выполнение работ по тематике научно-исследовательской или расчетно- проектной работы.

Тематика преддипломной практики студентов бакалавриата определяется тематикой их выпускной квалификационной работы и может проводиться в научно-исследовательском или проектном формате (при выполнении научно-исследовательской или расчетно-проектной работы соответственно).

Научно-исследовательская работа в рамках преддипломной практики проходит в научных лабораториях, технологических подразделениях, информационных центрах научно-исследовательской организации или в лабораториях выпускающей кафедры РХТУ им. Д. И. Менделеева. Студенты знакомятся с текущей работой лаборатории, осваивают методы синтеза материалов, проводят отдельные физико-химические и технологические испытания, приобретают навыки поиска научно-технической информации и работы с базами данных, участвуют в обработке результатов исследования и подготовки их к публикации.

Преддипломная практика студентов, выполняющих расчетно-проектную выпускную квалификационную работу, проходит в производственных цехах и технических отделах промышленного предприятия. Студенты знакомятся со структурой предприятия, нормативно-технологической документацией, регламентами производства, изучают систему менеджмента и качества продукции. Основное внимание уделяется практическим вопросам функционирования технологических линий производства продукции, проблемам диагностики брака готовой продукции и мероприятиям по его устранению, вопросам интенсификации работы теплотехнических агрегатов.

Во время прохождения преддипломной практики студенты собирают материалы по тематике выпускной квалификационной работы, анализируют их, намечают основные направления и задачи работы, вырабатывают методологию решения этих задач.

Конкретное содержание преддипломной практики определяется индивидуальным заданием студента с учётом интересов и возможностей организаций, где она выполняется.

Индивидуальное задание разрабатывается по профилю специальности в строгом соответствии с утвержденной темой выпускной квалификационной работы специалиста.

4.Объем преддипломной практики:

Виды учебной работы	В зачетных единицах	В академ. часах
Общая трудоемкость практики по учебному плану	**9**	**324**
Самостоятельная работа (СР)	**9**	**323,6**
Контактная самостоятельная работа		0,4

Вид контроля:	**зачет с оценкой**	
Виды учебной работы	В зачетных единицах	В астроном. часах
Общая трудоемкость практики по учебному плану	**9**	**243**
Самостоятельная работа (СР)	**9**	**242,7**
Контактная самостоятельная работа		0,3
Вид контроля:	**зачет с оценкой**	

Министерство науки и высшего образования Российской федерации
Федеральное государственное бюджетное образовательное учреждение высшего образования
«Российский химико-технологический университет имени Д.И. Менделеева»

«УТВЕРЖДАЮ»

Проректор по учебной работе

_____ С.Н. Филатов

«_____» _____ 2020 г.

РАБОЧАЯ ПРОГРАММА ДИСЦИПЛИНЫ

«Преддипломная практика»
Направление подготовки 18.03.01 Химическая технология

Квалификация «бакалавр»

РАССМОТРЕНО И ОДОБРЕНО
на заседании Методической комиссии
РХТУ им. Д.И. Менделеева
«30» июня 2020 г.
Протокол №25

Председатель _____ Н.А. Макаров

Москва 2020 г.

Программа составлена д.х.н., проф., заведующим кафедрой биоматериалов М.И. Штильманом

Программа рассмотрена и одобрена на заседании кафедры биоматериалов « » 2019 г., протокол №

СОДЕРЖАНИЕ

		Стр
1.	Цели и задачи дисциплины	4
2.	Требования к результатам освоения дисциплины	4
3.	Объем дисциплины и виды учебной работы	5
4.	Содержание дисциплины	6
4.1.	Разделы дисциплины	6
4.2.	Содержание разделов дисциплины	6
5.	Соответствие содержания дисциплины требованиям к результатам ее освоения	7
6.	Практические занятия	8
7.	Самостоятельная работа	9
8.	Примеры оценочных средств для контроля освоения дисциплины	9
8.1.	Требования к отчету о прохождении дисциплины	9
8.2.	Примерная тематика отчетов по дисциплине	11
8.3.	Примеры вопросов для итогового контроля освоения дисциплины (зачет с оценкой)	11
8.4.	Структура и пример билетов для зачета с оценкой	12
9.	Учебно-методическое обеспечение дисциплины	13
9.1.	Рекомендуемая литература	13
9.2.	Рекомендуемые источники научно-технической информации	13
9.3.	Средства обеспечения освоения дисциплины	14
10.	Методические рекомендации для обучающихся	14
11.	Методические рекомендации для преподавателей	15
12.	Перечень информационных технологий, используемых в образовательном процессе	15
13.	Материально-техническое обеспечение дисциплины	17
13.1	Оборудование необходимое в образовательном процессе	18
13.2	Учебно-наглядные пособия	18
13.3	Компьютеры, информационно-телекоммуникационные сети, аппаратно-программные и аудиовизуальные средства	18
13.4	Печатные и электронные образовательные и информационные ресурсы	18
13.5	Перечень лицензионного программного обеспечения	18
14.	Требования к оценке качества освоения программы	20
15.	Особенности организации образовательного процесса для инвалидов и лиц с ограниченными возможностями здоровья	21

1. ЦЕЛИ И ЗАДАЧИ ДИСЦИПЛИНЫ

Программа составлена в соответствии с требованиями Федерального Государственного образовательного стандарта (ФГОС ВО) подготовки бакалавров по направлению 18.03.01 «Химическая технология», профиль – «Химическая технология биоматериалов», рекомендаций методической секции Ученого совета РХТУ им. Д.И. Менделеева и накопленным опытом проведения практик кафедрой биоматериалов. Программа «Преддипломная практика» относится к относится к вариативной части Блока 2 «Практики» (Б2.В.04(Пд)) и рассчитана на прохождение в 8-м семестре. Программа предполагает, что обучающиеся освоили все дисциплины, предусмотренные учебным планом, и имеют теоретическую и практическую подготовку в области химии и технологии биоматериалов.

Цель практики – закрепление теоретических знаний и практических навыков, полученных в процессе обучения по программе бакалавриата; приобретение практического опыта работы с источниками научно-технической информации, опыта постановки и выполнения научно-исследовательских и проектных задач; овладение методологией и методами обработки результатов исследования; сбор, подготовка и анализ материалов по тематике выпускной квалификационной работы.

2. ТРЕБОВАНИЯ К РЕЗУЛЬТАТАМ ОСВОЕНИЯ ДИСЦИПЛИНЫ

Прохождение преддипломной практики при подготовке бакалавров по направлению 18.03.01 «Химическая технология», профиль «Химическая технология биоматериалов» способствует формированию следующих профессиональных компетенций:

Профессиональных:

- способность и готовность осуществлять технологический процесс в соответствии с регламентом и использовать технические средства для измерения основных параметров технологического процесса, свойств сырья и продукции (ПК-1);
- готовность применять аналитические и численные методы решения поставленных задач, использовать современные информационные технологии, проводить обработку информации с использованием прикладных программных средств сферы профессиональной деятельности, использовать сетевые компьютерные технологии и базы данных в своей профессиональной области, пакеты прикладных программ для расчета технологических параметров оборудования (ПК-2);
- способность принимать конкретные технические решения при разработке технологических процессов, выбирать технические средства и технологии с учетом экологических последствий их применения (ПК-4);
- способность планировать и проводить физические и химические эксперименты, проводить обработку их результатов и оценивать погрешности, выдвигать гипотезы и устанавливать границы их применения, применять методы математического анализа и моделирования, теоретического и экспериментального исследования (ПК-16);

– готовностью использовать знание свойств химических элементов, соединений и материалов на их основе для решения задач профессиональной деятельности (ПК-18);

- готовность использовать знания основных физических теорий для решения возникающих физических задач, самостоятельного приобретения физических знаний, для понимания принципов работы приборов и устройств, в том числе выходящих за пределы компетентности конкретного направления (ПК-19);

- готовностью изучать научно-техническую информацию, отечественный и зарубежный опыт по тематике исследования (ПК-20).

В результате изучения дисциплины обучающийся должен:

Знать:

– основы организации и методологию научных исследований;

– современные научные концепции в области органического и полимерного материаловедения;

– структуру и методы управления современным производством биоматериалов.

Уметь:

– работать с научными текстами, пользоваться научно-справочным аппаратом, оформлять результаты научных исследований;

– использовать полученные теоретические знания для проектирования технологических линий предприятий органического и полимерного синтеза.

Владеть:

– навыками самостоятельной научно-исследовательской деятельности, работы с источниками научной информации, реферирования научных публикаций;

- методами проектирования производств биоматериалов, способами расчета технологического оборудования.

3. ОБЪЕМ ДИСЦИПЛИНЫ И ВИДЫ УЧЕБНОЙ РАБОТЫ

Практика проводится в 8 семестре. Итоговый контроль прохождения дисциплины осуществляется путем проведения зачета с оценкой.

Виды учебной работы	В зачетных единицах	В академ. часах
Общая трудоемкость практики по учебному плану	**9**	**324**
Самостоятельная работа (СР)		**323,8**
Контактная самостоятельная работа		0,2
Вид контроля: зачет с оценкой	–	–
Виды учебной работы	В зачетных единицах	В астроном. часах
Общая трудоемкость практики по учебному плану	**9**	**243**
Самостоятельная работа (СР)		**242,85**

Контактная самостоятельная работа		0,15
Вид контроля: зачет с оценкой	–	–

4. СОДЕРЖАНИЕ ДИСЦИПЛИНЫ

4.1 Разделы дисциплины и виды занятий

№ п/п	Раздел дисциплины	Объем раздела дисциплины
1	**Раздел 1.** Введение: цели и задачи преддипломной практики.	8
2	**Раздел 2.** Выполнение работ по тематике научно-исследовательской или расчетно-проектной работы	316
	Всего часов	**324**

4.2. Содержание разделов дисциплины

Раздел 1. Введение: цели и задачи преддипломной практики.

Определение и согласование с руководителем основных целей и задач преддипломной практики. Составление и согласование плана выполнения научно-исследовательской или расчетно-проектной работы в рамках преддипломной практики. Согласование контрольных точек, вида и объема представляемого к каждой контрольной точке материала. Организационно-методические мероприятия. Инструктаж на рабочем месте, по электробезопасности и противопожарной безопасности, по технике безопасности работы с веществами разной степени опасности. Составление частной инструкции по технике безопасности в соответствии с особенностями объектов и методов исследования по утвержденной тематике работы.

Раздел 2. Выполнение работ по тематике научно-исследовательской или расчетно-проектной работы.

Тематика преддипломной практики студентов бакалавриата определяется тематикой их выпускной квалификационной работы и может проводиться в научно-исследовательском или проектном формате (при выполнении научно-исследовательской или расчетно-проектной работы соответственно).

Научно-исследовательская работа в рамках преддипломной практики проходит в научных лабораториях, технологических подразделениях, информационных центрах научно-исследовательской организации или в лабораториях выпускающей кафедры РХТУ им. Д. И. Менделеева. Студенты знакомятся с текущей работой лаборатории, осваивают методы синтеза материалов, проводят отдельные физико-химические и технологические испытания, приобретают навыки поиска научно-технической информации и работы с базами данных, участвуют в обработке результатов исследования и подготовки их к публикации.

Преддипломная практика студентов, выполняющих расчетно-проектную выпускную квалификационную работу, проходит в производственных цехах и технических отделах промышленного предприятия. Студенты знакомятся со структурой предприятия, нормативно-технологической документацией, регламентами производства, изучают систему менеджмента и качества продукции. Основное внимание уделяется практическим вопросам функционирования технологических линий производства продукции, проблемам диагностики брака готовой продукции и мероприятиям по его устранению, вопросам интенсификации работы теплотехнических агрегатов.

Во время прохождения преддипломной практики студенты собирают материалы по тематике выпускной квалификационной работы, анализируют их, намечают основные направления и задачи работы, вырабатывают методологию решения этих задач.

Конкретное содержание преддипломной практики определяется индивидуальным заданием студента с учётом интересов и возможностей организаций, где она выполняется.

Индивидуальное задание разрабатывается по профилю специальности в строгом соответствии с утвержденной темой выпускной квалификационной работы специалиста.

5. СООТВЕТСТВИЕ СОДЕРЖАНИЯ ДИСЦИПЛИНЫ ТРЕБОВАНИЯМ К РЕЗУЛЬТАТАМ ЕЕ ОСВОЕНИЯ

Компетенции	Разделы	
	1	2
Знать:		
- основы организации и методологию научных исследований;	+	+
- современные научные концепции в области органического и полимерного материаловедения;		+
- структуру и методы управления современным производством биоматериалов.		+
Уметь:		
- работать с научными текстами, пользоваться научно-справочным аппаратом, оформлять результаты научных исследований;		+
- использовать полученные теоретические знания для проектирования технологических линий предприятий органического и полимерного синтеза.	+	+
Владеть:		
- навыками самостоятельной научно-исследовательской деятельности, работы с источниками научной информации, реферирования научных публикаций;	+	+
- методами проектирования производств биоматериалов, способами расчета технологического оборудования.		+
Профессиональные компетенции:		
- способность и готовность осуществлять технологический процесс в соответствии с регламентом и использовать		+

Компетенции	Разделы	
	1	2
технические средства для измерения основных параметров технологического процесса, свойств сырья и продукции (ПК-1);		
- готовность применять аналитические и численные методы решения поставленных задач, использовать современные информационные технологии, проводить обработку информации с использованием прикладных программных средств сферы профессиональной деятельности, использовать сетевые компьютерные технологии и базы данных в своей профессиональной области, пакеты прикладных программ для расчета технологических параметров оборудования (ПК-2);		+
- способность принимать конкретные технические решения при разработке технологических процессов, выбирать технические средства и технологии с учетом экологических последствий их применения (ПК-4);		+
- способность планировать и проводить физические и химические эксперименты, проводить обработку их результатов и оценивать погрешности, выдвигать гипотезы и устанавливать границы их применения, применять методы математического анализа и моделирования, теоретического и экспериментального исследования (ПК-16);		+
- готовностью использовать знание свойств химических элементов, соединений и материалов на их основе для решения задач профессиональной деятельности (ПК-18);	+	+
- готовность использовать знания основных физических теорий для решения возникающих физических задач, самостоятельного приобретения физических знаний, для понимания принципов работы приборов и устройств, в том числе выходящих за пределы компетентности конкретного направления (ПК-19);		+
- готовностью изучать научно-техническую информацию, отечественный и зарубежный опыт по тематике исследования (ПК-20).	+	+

6. ПРАКТИЧЕСКИЕ ЗАНЯТИЯ

Учебным планом подготовки бакалавров по направлению 18.03.01 «Химическая технология», профиль «Химическая технология биоматериалов» проведение практических занятий по дисциплине «Преддипломная практика» не предусмотрено.

7. САМОСТОЯТЕЛЬНАЯ РАБОТА

Преддипломная практика проводится в форме самостоятельной работы обучающегося в объеме 324 академических часа (243 астроном. часа). Регламент практики определяется и устанавливается в соответствии с учебным планом и темой государственной итоговой аттестации обучающегося.

Основу содержания самостоятельной работы обучающегося при прохождении практики в случае выполнения выпускной квалификационной работы в виде НИР составляет освоение методов, приемов, технологий анализа и систематизации научно-технической информации, разработка планов и программ проведения научных исследований и выполнение исследований по теме выпускной квалификационной работы с учётом интересов и возможностей кафедры или организации, где она проводится.

При прохождении дисциплины обучающийся должен использовать совокупность форм и методов самостоятельной работы:

– посещение семинаров кафедры (проблемной лаборатории, научной группы);

– изучение методик анализа и систематизации научно-технической информации, разработки планов и программ проведения научных исследований;

– посещение научно-исследовательских и производственных предприятий по производству биологически активных веществ, химико-фармацевтических препаратов и косметических средств, выставок, семинаров и других научных мероприятий по тематике профиля обучения и конкретной тематики научно-исследовательской работы.

– самостоятельное изучение рекомендуемой литературы.

8. ПРИМЕРЫ ОЦЕНОЧНЫХ СРЕДСТВ ДЛЯ КОНТРОЛЯ ОСВОЕНИЯ ДИСЦИПЛИНЫ

Итоговая оценка по дисциплине (зачет с оценкой, максимальная оценка – 100 баллов) выставляется студенту по итогам написания отчета о прохождении преддипломной практики (максимальная оценка за отчет о прохождении практики – 60 баллов) и итогового опроса студента (максимальная оценка за итоговый опрос – 40 баллов).

8.1. Требования к отчету о прохождении дисциплины

Отчет о прохождении преддипломной практики выполняется студентом во время прохождения практики в соответствии с календарным учебным графиком рабочего учебного плана подготовки бакалавров по направлению подготовки 18.03.01 «Химическая технология», профиль – «Химическая технология биоматериалов».

Отчет о прохождении дисциплины должен содержать следующие основные разделы:

– титульный лист с наименованием вида практики и названия научно-исследовательской организации или производственного предприятия – места прохождения практики;

– содержание (наименование всех текстовых разделов отчета);

– результаты выполнения обучающимся программы выпускной квалификационной работы в процессе прохождения практики:

– *при выполнении выпускной квалификационной работы в виде НИР:*

– цели и задачи научной работы;

– анализ информации, полученной из различных информационных источников, по теме итоговой квалификационной работы;

– сведения о материалах, использованных при выполнении экспериментальной работы во время прохождения практики;

– описание методов исследования и научно-исследовательского оборудования, использованных при выполнении экспериментальной работы во время прохождения практики;

– полученные экспериментальные результаты и их обсуждение;

– основные выводы по результатам экспериментальной работы, выполненной во время прохождения практики;

– *при выполнении выпускной квалификационной работы в виде РГР:*

– обоснование точки строительства, мощности, ассортимента выпускаемой продукции и основной концепции предприятия или линии по производству …;

– технологической схемы и описание работы технологической линии или предприятия по производству;

– основные технологические расчеты технологической линии или предприятия по производству;

– входной, производственный контроль и методы контроля качества готовой продукции;

– графический материал (чертежи), предусмотренные планом выпускной квалификационной работы

– Список использованных литературных источников.

Отчет о прохождении дисциплины выполняется с помощью персонального компьютера на листах формата А4, поля – стандартные, шрифт – Times New Roman, 12, через1,5 интервала. Таблицы и рисунки выполняются в соответствии с ГОСТ 7.32-2001. Текстовый материал необходимо иллюстрировать рисунками и фотографиями, выполненными во время прохождения практики или полученными из сети Интернет.

Страницы отчета нумеруют арабскими цифрами со сквозной нумерацией по всему тексту; титульный лист включают в общую нумерацию страниц отчета, но номер страницы на титульном листе не проставляют;

Ссылки на использованные источники располагают в тексте в порядке их появления и нумеруют арабскими цифрами без точки в квадратных скобках, например, [1]; [3-5]. Библиографические ссылки оформляют в соответствии с ГОСТ Р 7.0.5-2008.

8.2. Примерная тематика отчетов по дисциплине

Тематика отчетов по дисциплине должна соответствовать тематике государственной итоговой аттестации и выпускной квалификационной работе

Примерная тематика отчетов по дисциплине представлена ниже.

1. Сбор, систематизация и анализ научно-технической информации для выполнения патентного исследования по ГОСТ 15.011-96 по тематике магистерской диссертации с привлечением отечественных и зарубежных источников.
2. Сбор, систематизация и анализ материалов по тематике магистерской диссертации с использованием отечественных и международных библиотечных систем и базцитирования.
3. Сбор и систематизация материалов научного исследования для получения гратовой поддержки научно-исследовательской работы.
4. Разработка календарного плана выполнения научно-исследовательских работ.
5. Разработка технического задания на выполнение научно-исследовательских работ.
6. Сбор и систематизация материалов к составлению отчета о выполнении этапа календарного научно-исследовательских, опытно-конструкторских и технологических работ.
7. Разработка календарного плана выполнения опытно-конструкторских и технологических работ.
8. Разработка технического задания на выполнение опытно-конструкторских и технологических работ.
9. Разработка доклада по материалам научного исследования с подготовкой конспекта и иллюстративного материала в форме постера.
10. Разработка доклада по материалам научного исследования с подготовкой конспекта и иллюстративного материала в форме презентации.

8.3. Примеры вопросов для итогового контроля освоения дисциплины (зачет с оценкой)

Перечень конкретных вопросов на зачете с оценкой определяется тематикой индивидуального занятия студента, и может быть прямо или косвенно связан проблематикой научной работы. Кроме того, студенту на зачете могут быть заданы любые вопросы в рамках материала освоенных дисциплин учебного профиля.

1. Цели, задачи, формы научной деятельности организации.

2. Планирование научно-исследовательской и проектной деятельности в высшем учебном заведении.
3. Финансирование научных исследований и разработок в высшем учебном заведении.
4. Цели, формы и приемы защиты объектов интеллектуальной собственности и коммерциализации прав на объекты интеллектуальной собственности.
5. Методы расчета при разработке заданий для отдельных исполнителей научно-исследовательских работ.
6. Системный подход в планировании и организации научно-исследовательских и проектных работ.
7. Методологические подходы к организации и проведению научно-исследовательских, опытно-конструкторских и технологических работ в высшем учебном заведении.
8. Должностные функции руководящего персонала научно-исследовательских, опытно-конструкторских и технологических работ (руководителя научной группы, проекта, программы).
9. Специфика подготовки научно-технической документации для проведения научных исследований и технических разработок.
10. Требования к оформлению результатов научно-исследовательских, опытно-конструкторских и технологических работ.

Полный перечень оценочных средств приведен в виде отдельного документа, являющегося неотъемлемой частью основной образовательной программы.

8.4. Структура и пример билетов для зачета с оценкой

Зачет с оценкой по дисциплине «Преддипломная практика» включает 2 контрольных вопроса, каждый из которых оценивается максимально в 20 баллов.

Пример билета к зачету с оценкой:

<table>
<tr><td rowspan="4">«Утверждаю»
Зав. кафедрой биоматериалов

_____М.И. Штильман

«__»_____20__г.</td><td>Министерство науки и высшего образования РФ</td></tr>
<tr><td>Российский химико-технологический университет имени Д.И. Менделеева</td></tr>
<tr><td>Кафедра биоматериалов</td></tr>
<tr><td>«Преддипломная практика»</td></tr>
<tr><td colspan="2">Билет №1

1. Цели, задачи, формы научной деятельности организации.
2. Планирование научно-исследовательской и проектной деятельности в высшем</td></tr>
</table>

учебном заведении.

9. УЧЕБНО-МЕТОДИЧЕСКОЕ ОБЕСПЕЧЕНИЕ ДИСЦИПЛИНЫ

9.1. Рекомендуемая литература

9.1. Рекомендуемая литература

А. Основная литература

10. Тихонов В. А., Ворона В. А., Митрякова Л. В. Теоретические основы научных исследований: Учебное пособие для вузов. М.: Горячая линия – Телеком, 2016. 320 с.

11. Плешков В. П. Экономика научных исследований: Методиеские указания. СПб.: СПбГУНиПТ, 2009. 64 с.

12. Герасимов Б. И., Дробышева В. В., Злобина Н. В. и др. Основы научных исследований. М.: Форум, НИЦ ИНФРА-М, 2013. 272 с.

13. Рыжков И. Б. Основы научных исследований и изобретательства: Учебное пособие. СПб.: Лань, 2013. 224 с.

14. Охрана интеллектуальной собственности: учебное пособие / Е. А. Василенко,Т. В. Мещерякова, Д. А. Бобров, В. А. Желтов – М.: РХТУ им. Д. И. Менделеева, 2007.104 с.

Б. Дополнительная литература

15. Пятницкая-Позднякова И. С. Основы научных исследований в высшей школе. Учебное пособие. М.: Высшая шк., 2003. 116 с.

16. Кожухар В. М. Основы научных исследований: Учебное пособие. М.: Дашков и К, 2013. 216 с.

17. Поиск патентной информации / Сост.: Т. В. Мещерякова, Е. А. Василенко,М. А. Сиротина, Д. А. Бобров, А. Л. Владимиров – М.: РХТУ им. Д. И. Менделеева, 2002. 48 с.

18. Основы инновационного менеджмента: Учебное пособие / Под ред. проф. В.В. Коссова. М.: Магистр. 2009. 432 с.

9.2. Рекомендуемые источники научно-технической информации

Научно-технические журналы:

− Журнал «Журнал органической химии» ISSN 0514-7492

− Журнал «Высокомолекулярные соединения. Серия Б» ISSN 2308-1139

− Журнал «Высокомолекулярные соединения. Серия С» ISSN 2308-1147

− Журнал «Журнал общей химии» ISSN 0044 - 460X

− Журнал «Журнал прикладной химии» ISSN 0044-4618

Ресурсы информационно–телекоммуникационной сети Интернет:

http://e.lanbook.com

http://lib.muctr.ru/

http://www2.viniti.ru/

http://elibrary.ru

http://www.scopus.com

9.3. Средства обеспечения освоения дисциплины

Для освоения дисциплины используются следующие нормативные и нормативно-методические документы:

− Федеральный закон Российской Федерации от 29.12.2012 № 273-ФЗ «Об образовании в Российской Федерации» [Электронный ресурс] – Режим доступа: http://pravo.gov.ru/proxy/ips/?docbody=&nd=102162745&intelsearch=273-%D4%C7 (дата обращения: 01.03.2019).

− Федеральные государственные образовательные стандарты высшего образования // Координационный совет учебно-методических объединений и научно-методических советов высшей школы. Портал Федеральных образовательных стандартов высшего образования [Электронный ресурс] – Режим доступа: http://fgosvo.ru/fgosvo/92/91/4 (дата обращения: 01.03.2019).

− Приказ Министерства образования и науки РФ от 23.08.2017 № 816 «Об утверждении Порядка применения организациями, осуществляющими образовательную деятельность, электронного обучения, дистанционных образовательных технологий при реализации образовательных программ» [Электронный ресурс]. Режим доступа: http://pravo.gov.ru/proxy/ips/?docbody=&nd=102447332&intelsearch=816+%EF%F0%E8%EA%E0%E7 (дата обращения: 01.03.2019).

При освоении дисциплины студенты должны использовать информационные и информационно-образовательные ресурсы следующих порталов и сайтов:

– Система федеральных образовательных порталов. Система открытого образования. Консалтинговый центр ИОС ОО РФ [Электронный ресурс] – Режим доступа: http://www.openedu.ru (дата обращения: 01.03.2019).

– Информационная система «Единое окно доступа к образовательным ресурсам».URL: http://window.edu.ru/ (дата обращения: 01.03.2019).

– ФЭПО: соответствие требованиям ФГОС [Электронный ресурс] – Режим доступа: http://fepo.i-exam.ru/ (дата обращения: 01.03.2019).

10. МЕТОДИЧЕСКИЕ РЕКОМЕНДАЦИИ ДЛЯ ОБУЧАЮЩИХСЯ

Преддипломная практика проводится в 8 семестре в течение 7 недель в форме самостоятельной работы обучающегося.

Как правило, практика проводится на кафедре, на которой обучается студент, под консультативно-методическим руководством научного руководителя обучающегося или на предприятии, профиль которого соответствует тематике выпускной квалификационной работы. При составлении календарного плана практики рекомендуется предусматривать ритмичность и регулярность выполнения отдельных ее частей (разделов).

За время прохождения практики обучающийся обязан собрать необходимый материал и выполнить основную часть выпускной квалификационной работы.

Итоговая оценка по дисциплине (зачет с оценкой, максимальная оценка – 100 баллов) выставляется обучающемуся по итогам написания отчета о прохождении преддипломной

практики (максимальная оценка за отчет о прохождении практики – 60 баллов) и итогового опроса студента (максимальная оценка за итоговый опрос – 40 баллов).

Требования к отчету о прохождении практики представлены в разделе 8.1 настоящей программы.

Примерные темы выпускных квалификационных работ представлены в разделе 8.2 программы.

Результаты выполнения требований к преддипломной практике оцениваются по завершении работы руководителем практики из числа преподавателей кафедры.

11. МЕТОДИЧЕСКИЕ РЕКОМЕНДАЦИИ ДЛЯ ПРЕПОДАВАТЕЛЕЙ

Основной задачей преподавателей, осуществляющих руководство преддипломной практикой студентов, является выработка у обучающегося соответствующих компетенций и понимания их необходимости для дальнейшей работы в области научно-исследовательской и производственно-технологической деятельности.

С целью более эффективного усвоения обучающимися материала данной дисциплины рекомендуется использовать:

– Федеральные законы и подзаконные акты;
– аналитические обзоры Министерства образования и науки РФ;
– Федеральные государственные образовательные стандарты;
– учебно-методические материалы образовательной организации;
– национальные стандарты и технические регламенты;
– аналитические материалы в конкретной предметной области;
– мультимедийные презентации, графики и таблицы, иллюстрирующие изучаемый материал;

Преподаватель должен предоставлять обучающимся информацию о возможности использования Интернет-ресурсов по тем или иным темам и направлениям выпускной квалификационной работы.

12. ПЕРЕЧЕНЬ ИНФОРМАЦИОННЫХ ТЕХНОЛОГИЙ, ИСПОЛЬЗУЕМЫХ В ОБРАЗОВАТЕЛЬНОМ ПРОЦЕССЕ

Информационную поддержку при прохождении обучающимися преддипломной практики обеспечивает информационно-библиотечный центр (ИБЦ) РХТУ им. Д.И. Менделеева.

ИБЦ университета обеспечивает обучающихся основной учебной, учебно-методической и научной литературой, необходимой для организации и ведения образовательного процесса по всем дисциплинам основной образовательной программы по направлению 18.03.01 Химическая технология, профиль – «Химическая технология биоматериалов».

ИБЦ обеспечивает самостоятельную работу обучающихся в читальных залах, предоставляя широкий выбор литературы по актуальным направлениям, а также

обеспечивает доступ к профессиональным базам данных, информационным, справочным и поисковым системам.

Для более полного и оперативного справочно-библиографического и информационного обслуживания ИБЦ использует технологию электронной доставки документов.

Электронные информационные ресурсы, используемые в процессе обучения

№	Электронный ресурс	Реквизиты договора (номер, дата заключения, срок действия), ссылка на сайт ЭБС, сумма договора, количество ключей	Характеристика библиотечного фонда, доступ к которому предоставляется договором
1	ЭБС «Лань»	Принадлежность - сторонняя Реквизиты договора - ООО «Издательство «Лань», договор №29.01-З-2.0-827/2018 от 26.09.2018 г. Сумма договора – 357 000-00 С «26» сентября 2018г. по **«25» сентября 2019г.** Ссылка на сайт ЭБС – http://e.lanbook.com Количество ключей - доступ для всех пользователей РХТУ с любого компьютера.	Электронно-библиотечная система издательства "Лань" — ресурс, включающий в себя как электронные версии книг ведущих издательств учебной и научной литературы (в том числе университетских издательств), так и электронные версии периодических изданий по различным областям знаний. ЭБС «ЛАНЬ» предоставляет пользователям мобильное приложение для iOS и Android, в которых интегрированы бесплатные сервисы для незрячих студентов и синтезатор речи. **Коллекции**: «Химия» - изд-ва НОТ, «Химия» - изд-ва Лаборатория знаний, «Химия» - изд-ва «ЛАНЬ», «Химия»-КНИТУ(Казанский национальный исследовательский технологический университет), «Химия» - изд-ва ФИЗМАТЛИТ, «Информатика» - изд-ва "Лань", Национальный Открытый Университет"ИНТУИТ", "Инженерно-технические науки" изд-ва "Лань".
	ЭБС «ЛАНЬ»	Принадлежность - сторонняя Реквизиты договора - ООО «Издательство «Лань», договор № 33.03-Р-2.0-1775/2-10 от 26.09.2019г. Сумма договора – 642 083-68 **С «26» сентября 2019г. по «25» сентября 2020г.**	

		Ссылка на сайт ЭБС – http://e.lanbook.com Количество ключей - доступ для всех пользователей РХТУ с любого компьютера.	_____ Коллекции: «Химия» - изд-ва НОТ, «Химия» - изд-ва Лаборатория знаний, «Химия» - изд-ва «ЛАНЬ», «Химия»-КНИТУ(Казанский национальный исследовательский технологический университет), «Химия» - изд-ва ФИЗМАТЛИТ, «Информатика» - изд-ва «ЛАНЬ», Национальный Открытый Университет«ИНТУИТ», Инженерно-технические науки" изд-ва «ЛАНЬ», «Теоретическая механика» изд-ва «ЛАНЬ», Экономика и менеджмент» изд-ва Дашков и К. А также отдельные издания в соответствии с Договором.
2.	Электронно - библиотечная система ИБЦ РХТУ им. Д.И.Менделеева (на базе АИБС «Ирбис»)	Принадлежность – собственная РХТУ. Ссылка на сайт ЭБС – http://lib.muctr.ru/ Доступ для пользователей РХТУ с любого компьютера.	Электронные версии учебных и научных изданий авторов РХТУ по всем ООП.

13. МАТЕРИАЛЬНО-ТЕХНИЧЕСКОЕ ОБЕСПЕЧЕНИЕ ДИСЦИПЛИНЫ

В соответствии с учебным планом «Преддипломная практика» проводится в форме самостоятельной работы обучающегося, как правило, на кафедре, осуществляющей подготовку обучающегося к защите выпускной квалификационной работы, и включает

теоретическое и практическое освоение программы практики с использованием материально-технической базы кафедры.

13.1. Оборудование, необходимое в образовательном процессе:

Лекционные учебные аудитории (оборудованные видеопроекционным оборудованием для презентаций, средствами звуковоспроизведения, экраном, и имеющие выход в Интернет), помещения для проведения семинарских и практических занятий (оборудованные учебной мебелью), библиотеку (имеющую рабочие компьютерные места для магистров, оснащенные компьютерами с доступом к базам данных и выходом в Интернет), лаборатории, оснащенные современным оборудованием для выполнения научно-исследовательской работы.

Необходимое оборудование определяется тематикой задания на прохождение практики и местом ее проведения.

13.2. Учебно-наглядные пособия

Учебно-наглядные пособия (при необходимости) определяется тематикой задания на прохождение практики и местом ее проведения.

13.3. Компьютеры, информационно-телекоммуникационные сети, аппаратно-программные и аудиовизуальные средства

Персональные компьютеры, проекторы; экраны; аудитории со стационарными комплексами отображения информации с любого электронного носителя; локальная сеть с выходом в Интернет.

13.4. Печатные и электронные образовательные и информационные ресурсы

Информационно-методические материалы: учебные пособия по дисциплинам вариативной части программы; учебная и научная литература по вопросам химии полимеров и ее применению в создании биосовместимых материалов.

Электронные образовательные ресурсы: электронные презентации к разделам лекционных дисциплин и учебно-методические разработки кафедры биоматериалов в электронном виде.

13.5. Перечень лицензионного программного обеспечения:

№ п/п	Наименование программного продукта	Реквизиты договора поставки	Количество лицензий	Срок окончания действия лицензии
1	Операционная система Microsoft Windows 10 для образовательных учреждений N 1809 (Русский)	Подписка Microsoft Azure Dev Tools for Teaching, соглашение ICM-169437 от 13.02.2019, действительно до 12.02.2020, счёт № 9552919592 от 13.02.2019	Количество лицензий не ограничено согласно условиям подписки Microsoft Azure Dev Tools for Teaching	12.02.2020

2	Операционная система Microsoft Windows 8.1 Профессиональный (Русский)	Подписка Microsoft Azure Dev Tools for Teaching, соглашение ICM-169437 от 13.02.2019, действительно до 12.02.2020, счёт № 9552919592 от 13.02.2019	Количество лицензий не ограничено согласно условиям подписки Microsoft Azure Dev Tools for Teaching	12.02.2020
3	Microsoft Visio профессиональный 2016 (Русский)	Подписка Microsoft Azure Dev Tools for Teaching, соглашение ICM-169437 от 13.02.2019, действительно до 12.02.2020, счёт № 9552919592 от 13.02.2019	Количество лицензий не ограничено согласно условиям подписки Microsoft Azure Dev Tools for Teaching	12.02.2020
4	Microsoft Visio профессиональный 2019 (Русский)	Подписка Microsoft Azure Dev Tools for Teaching, соглашение ICM-169437 от 13.02.2019, действительно до 12.02.2020, счёт № 9552919592 от 13.02.2019	Количество лицензий не ограничено согласно условиям подписки Microsoft Azure Dev Tools for Teaching	12.02.2020
5	Microsoft Access 2016 (Русский)	Подписка Microsoft Azure Dev Tools for Teaching, соглашение ICM-169437 от 13.02.2019, действительно до 12.02.2020, счёт № 9552919592 от 13.02.2019	Количество лицензий не ограничено согласно условиям подписки Microsoft Azure Dev Tools for Teaching	12.02.2020
6	Microsoft Access 2019 (Русский)	Подписка Microsoft Azure Dev Tools for Teaching, соглашение ICM-169437 от 13.02.2019, действительно до 12.02.2020, счёт № 9552919592 от 13.02.2019	Количество лицензий не ограничено согласно условиям подписки Microsoft Azure Dev Tools for Teaching	12.02.2020

14. ТРЕБОВАНИЯ К ОЦЕНКЕ КАЧЕСТВА ОСВОЕНИЯ ПРОГРАММЫ

Наименование разделов дисциплины	Основные показатели оценки	Формы и методы контроля и оценки
Раздел 1. Введение: цели и задачи преддипломной практики	*Знает:* - основы организации и методологию научных исследований; *Умеет:* - использовать полученные теоретические знания для проектирования технологических линий предприятий органического и полимерного синтеза. *Владеет:* - навыками самостоятельной научно-исследовательской деятельности, работы с источниками научной информации, реферирования научных публикаций;	Оценка за зачет с оценкой
Раздел 2. Выполнение работ по тематике научно-исследовательской или расчетно-проектной работы.	*Знает:* - основы организации и методологию научных исследований; - современные научные концепции в области органического и полимерного материаловедения; - структуру и методы управления современным производством биоматериалов. *Умеет:* - работать с научными текстами, пользоваться научно-справочным аппаратом, оформлять результаты научных исследований; - использовать полученные теоретические знания для проектирования технологических линий предприятий органического и полимерного синтеза. *Владеет:* - навыками самостоятельной научно-исследовательской деятельности, работы с источниками научной информации, реферирования научных публикаций; - методами проектирования производств биоматериалов, способами расчета технологического оборудования.	Оценка за зачет с оценкой

15. ОСОБЕННОСТИ ОРГАНИЗАЦИИ ОБРАЗОВАТЕЛЬНОГО ПРОЦЕССА ДЛЯ ИНВАЛИДОВ И ЛИЦ С ОГРАНИЧЕННЫМИ ВОЗМОЖНОСТЯМИ ЗДОРОВЬЯ

Обучение инвалидов и лиц с ограниченными возможностями здоровья осуществляется в соответствии с:

– Порядком организации и осуществления образовательной деятельности по образовательным программам – программам бакалавриата, программам специалитета, программам магистратуры (Приказ Минобрнауки РФ от 05.04.2017 № 301);

– Положением о Порядке организации и осуществления образовательной деятельности по образовательным программам – программам бакалавриата, программам специалитета, программам магистратуры в Российском химико-технологическом университете имени Д.И. Менделеева (утв. решением Ученого совета университета от 28.06.2017, протокол № 9);

– Методическими рекомендациями по организации образовательного процесса для обучения инвалидов и лиц с ограниченными возможностями здоровья в образовательных организациях высшего образования, в том числе оснащенности образовательного процесса (утверждены заместителем Министра образования и науки РФ А.А. Климовым от 08.04.2014 № АК-44/05вн).

Дополнения и изменения к рабочей программе
«Преддипломная практика»

основной образовательной программы
18.03.01 «Химическая технология»

профиль подготовки «Химическая технология биоматериалов»

Форма обучения: очная

Номер изменения/ дополнения	Содержание дополнения/изменения	Основание внесения изменения/дополнения
1.	Изменения в части обновления договоров электронных ресурсов	протокол заседания Ученого совета № 2 от «30» сентября 2019г
		протокол заседания Ученого совета №___от «___»_____20__г.
		протокол заседания Ученого совета №___от «___»_____20__г.
		протокол заседания Ученого совета №___от «___»_____20__г.
		протокол заседания Ученого совета №___от «___»_____20__г.

4.6 Государственная итоговая аттестация: защита выпускной квалификационной работы, включая подготовку к процедуре защиты и процедуру защиты (Б3.Б.01)

1. **Цель государственной итоговой аттестации: защита выпускной квалификационной работы, включая подготовку к процедуре защиты и процедуру защиты** – объективная оценка уровня сформированности

общекультурных, общепрофессиональных и профессиональных компетенций выпускника университета, его готовности к выполнению профессиональных задач.

2. **В результате прохождения государственной итоговой аттестации: защиты выпускной квалификационной работы, включая подготовку к процедуре защиты и процедуру защиты у студента проверяется сформированность следующих компетенций, а также следующих знаний, умений и навыков, позволяющих оценить степень готовности обучающихся к дальнейшей профессиональной деятельности.**

Выпускник, освоивший программу бакалавриата, должен обладать следующими компетенциями:

– способностью использовать основы философских знаний для формирования мировоззренческой позиции (ОК-1);

– способностью анализировать основные этапы и закономерности исторического развития общества для формирования гражданской позиции (ОК-2);

– способностью использовать основы экономических знаний в различных сферах жизнедеятельности (ОК-3);

– способностью использовать основы правовых знаний в различных сферах деятельности (ОК-4);

– способностью к коммуникации в устной и письменной формах на русском и иностранном языках для решения задач межличностного и межкультурного взаимодействия (ОК-5);

– способностью работать в коллективе, толерантно воспринимать социальные, этнические, конфессиональные и культурные различия (ОК-6);

– способностью к самоорганизации и самообразованию (ОК-7);

– способностью использовать методы и инструменты физической культуры для обеспечения полноценной социальной и профессиональной деятельности (ОК-8);

– способностью использовать приемы оказания первой помощи, методы защиты в условиях чрезвычайных ситуаций (ОК-9).

– способностью и готовностью использовать основные законы естественнонаучных дисциплин в профессиональной деятельности (ОПК-1);

– готовностью использовать знания о современной физической картине мира, пространственно-временных закономерностях, строении вещества для понимания окружающего мира и явлений природы (ОПК-2);

– готовностью использовать знания о строении вещества, природе химической связи в различных классах химических соединений для понимания свойств материалов и механизма химических процессов, протекающих в окружающем мире (ОПК-3);

– владением понимания сущности и значения информации в развитии современного информационного общества, осознания опасности и угрозы, возникающих в этом процессе, способностью соблюдать основные требования информационной безопасности, в том числе защиты государственной тайны (ОПК-4);

– владением основными методами, способами и средствами получения, хранения, переработки информации, навыками работы с компьютером как средством управления информацией (ОПК-5);

– владением основными методами защиты производственного персонала и населения от возможных последствий аварий, катастроф, стихийных бедствий (ОПК-6).

– способностью и готовностью осуществлять технологический процесс в соответствии с регламентом и использовать технические средства для измерения основных параметров технологического процесса, свойств сырья и продукции (ПК-1);

– готовностью применять аналитические и численные методы решения поставленных задач, использовать современные информационные технологии, проводить обработку информации с использованием прикладных программных средств сферы профессиональной деятельности, использовать сетевые компьютерные технологии и базы данных в своей профессиональной области, пакеты прикладных программ для расчета технологических параметров оборудования (ПК-2);

– готовностью использовать нормативные документы по качеству, стандартизации и сертификации продуктов и изделий, элементы экономического анализа в практической деятельности (ПК-3);

– способностью принимать конкретные технические решения при разработке технологических процессов, выбирать технические средства и технологии с учетом экологических последствий их применения (ПК-4);

– способностью использовать правила техники безопасности, производственной санитарии, пожарной безопасности и нормы охраны труда, измерять и оценивать параметры производственного микроклимата, уровня запыленности и загазованности, шума, и вибрации, освещенности рабочих мест (ПК-5);

– способностью налаживать, настраивать и осуществлять проверку оборудования и программных средств (ПК-6);

– способностью проверять техническое состояние, организовывать профилактические осмотры и текущий ремонт оборудования, готовить оборудование к ремонту и принимать оборудование из ремонта (ПК-7);

– готовностью к освоению и эксплуатации вновь вводимого оборудования (ПК-8);

– способностью анализировать техническую документацию, подбирать оборудование, готовить заявки на приобретение и ремонт оборудования (ПК-9);

– способностью проводить анализ сырья, материалов и готовой продукции, осуществлять оценку результатов анализа (ПК-10);

– способностью выявлять и устранять отклонения от режимов работы технологического оборудования и параметров технологического процесса (ПК-11);

– способностью планировать и проводить физические и химическиеэксперименты, проводить обработку их результатов и оценивать погрешности, выдвигать гипотезы и устанавливать границы их применения, применять методы математического анализа и моделирования, теоретического и экспериментального исследования (ПК-16);

– готовностью проводить стандартные и сертификационные испытания материалов, изделий и технологических процессов (ПК-17);

– готовностью использовать знание свойств химических элементов, соединений и материалов на их основе для решения задач профессиональной деятельности (ПК-18);

– готовностью использовать знания основных физических теорий для решения возникающих физических задач, самостоятельного приобретения физических знаний, для понимания принципов работы приборов и устройств, в том числе выходящих за пределы компетентности конкретного направления (ПК-19);

– готовностью изучать научно-техническую информацию, отечественный и зарубежный опыт по тематике исследования (ПК-20).

Завершающим этапом обучения по направлению подготовки 18.03.01 Химическая технология, профилю «Химическая технология биоматериалов» является защита выпускной квалификационной работы бакалавра.

знать:

- порядок организации, планирования и проведения научно-исследовательских работ с использованием последних научно-технических достижений в данной области;
- физико-химические основы синтеза биоматериалов;
- основные требования к представлению результатов проведенного исследования в виде научного отчета, статьи или доклада;

уметь:

- самостоятельно выявлять перспективные направления научных исследований, обосновывать актуальность, теоретическую и практическую значимость проблемы, проводить экспериментальные исследования, анализировать и интерпретировать полученные результаты;
- осуществлять поиск, обработку и анализ научно-технической информации по теме выполняемой работы, в том числе с применением современных технологий;
- работать на современных приборах, организовывать проведение экспериментов и испытаний, проводить их обработку и анализировать результаты;

владеть:

- методологией и методикой проведения научных исследований; навыками самостоятельной научной и исследовательской работы;
- навыками работы в коллективе, планировать и организовывать коллективные научные исследования; овладевать современными методами исследования и анализа поставленных проблем;
- способностью решать поставленные задачи, используя умения и навыки в организации научно-исследовательских и технологических работ.

3. Краткое содержание государственной итоговой аттестации: защиты выпускной квалификационной работы, включая подготовку к процедуре защиты и процедуру защиты

Государственная итоговая аттестация: защита выпускной квалификационной работы, включая подготовку к процедуре защиты и процедуру защиты проводится государственной экзаменационной комиссией.

Контроль уровня сформированности компетенций обучающихся, приобретенных при освоении ООП, осуществляется путем проведения защиты выпускной квалификационной работы (ВКР) и присвоения квалификации «бакалавр».

Защита ВКР является обязательной процедурой итоговой государственной аттестации студентов высших учебных заведений, завершающих обучение по направлению подготовки бакалавриата. Она проводится публично на открытом заседании ГЭК согласно утвержденному деканатом графику, на котором могут присутствовать все желающие.

Материалы, представляемые к защите:

– выпускная квалификационная работа (пояснительная записка);
– задание на выполнение ВКР;
– отзыв руководителя ВКР;
– рецензия на ВКР;
– презентация (раздаточный материал), подписанная руководителем;
– доклад.

В задачи ГЭК входят выявление подготовленности студента к профессиональной деятельности и принятие решения о возможности выдачи ему диплома.

Решение о присуждении выпускнику квалификации бакалавра принимается на заседании ГЭК простым большинством при открытом голосовании членов комиссии на основании результатов итоговых испытаний. Результаты определяются оценками «отлично», «хорошо», «удовлетворительно», «неудовлетворительно».

Обучающийся имеет право подать в апелляционную комиссию апелляцию о нарушении, по его мнению, установленной процедуры защиты выпускной квалификационной работы. Апелляция о несогласии с результатами защиты выпускной квалификационной работы не принимается.

4. Объем государственной итоговой аттестации: защиты выпускной квалификационной работы, включая подготовку к процедуре защиты и процедуру защиты (или другое расширение из соответствующего ФГОС ВО)

Программа относится к базовой части учебного плана, к блоку 3 «Государственная итоговая аттестация» (Б3.Б.01) и рассчитана на сосредоточенное прохождение в 8 семестре (4 курс) обучения в объеме 216 ч (6 ЗЕТ). Программа предполагает, что обучающиеся имеют теоретическую и практическую подготовку в области химической технологии биоматериалов.

Виды учебной работы	В зачетных единицах	В академ. часах
Общая трудоемкость дисциплины по учебному плану	**6**	**216**
Самостоятельная работа (СР)	**6**	**216**
Выполнение, написание и оформление ВКР	5.98	215.33
Контактная работа – итоговая аттестация	0.02	0.67
Вид контроля: защита ВКР		Защита ВКР

Виды учебной работы	В зачетных единицах	В астроном. часах
Общая трудоемкость дисциплины по учебному плану	**6**	**162**
Самостоятельная работа (СР)	**6**	**216**
Выполнение, написание и оформление ВКР	5.98	215.5
Контактная работа – итоговая аттестация	0.02	0.5
Вид контроля: защита ВКР		Защита ВКР

Министерство науки и высшего образования Российской федерации
Федеральное государственное бюджетное образовательное учреждение высшего образования
«Российский химико-технологический университет имени Д.И. Менделеева»

«УТВЕРЖДАЮ»

Проректор по учебной работе

_____ С.Н. Филатов

«_____» _____ 2020 г.

РАБОЧАЯ ПРОГРАММА ДИСЦИПЛИНЫ

«4.6 Государственная итоговая аттестация: защита выпускной квалификационной работы, включая подготовку к процедуре защиты и процедуру защиты»

Направление подготовки 18.03.01 Химическая технология

Квалификация «бакалавр»

РАССМОТРЕНО И ОДОБРЕНО
на заседании Методической комиссии
РХТУ им. Д.И. Менделеева
«30» июня 2020 г.
Протокол №25

Председатель _____ Н.А. Макаров

Москва 2020 г.

Программа составлена д.х.н., проф., заведующим кафедрой биоматериалов М.И. Штильманом

Программа рассмотрена и одобрена на заседании кафедры биоматериалов «25» мая 2020 г., протокол № 17

СОДЕРЖАНИЕ

1.	Цель и задачи государственной итоговой аттестации	4
2.	Требования к результатам освоения государственной итоговой аттестации	5
3.	Объем государственной итоговой аттестации и виды учебной работы	8
4.	Содержание государственной итоговой аттестации	8
5.	Соответствие содержания требованиям к результатам выпускной квалификационной работы	9
6.	Оценочные средства для контроля освоения выпускной квалификационной работы	12
6.1.	Примерная тематика выпускной квалификационной работы	12
6.2.	Текущий контроль выполнения выпускной квалификационной работы	12
7.	Самостоятельная работа	12
8.	Примеры оценочных средств для контроля	13
9.	Учебно-методическое обеспечение государственной итоговой аттестации	15
9.1.	Рекомендуемые источники научно-технической литературы	15
9.2.	Средства обеспечения освоения основной образовательной программы	16
10.	Перечень информационных технологий, используемых в образовательном процессе	17
11.	Материально-техническое обеспечение дисциплины	23
12.	Требования к оценке качества освоения основной образовательной программы	30
13.	Особенности проведения государственной итоговой аттестации инвалидов и лиц с ограниченными возможностями здоровья	32

1. ЦЕЛЬ И ЗАДАЧИ ГОСУДАРСТВЕННОЙ ИТОГОВОЙ АТТЕСТАЦИИ

В соответствии с Федеральным законом от 29.12.2012 № 273-ФЗ «Об образовании в Российской Федерации», государственная итоговая аттестация выпускников, завершающих обучение по программам высшего образования, в том числе по программамбакалавриата, является заключительным и обязательным этапом оценки содержания и качества освоения студентами основной образовательной программы по направлению подготовки бакалавров 18.03.01 Химическая технология, по профилю – «Химическая технология биоматериалов».

Государственная итоговая аттестация: защита выпускной квалификационной работы, включая подготовку к процедуре защиты и процедуру защиты, проводится вцелях определения соответствия результатов освоения обучающимися образовательной программы соответствующим требованиям федерального государственного образовательного стандарта высшего образования по направлению подготовки бакалавров 18.03.01 Химическая технология, по профилю – «Химическая технология биоматериалов».

Программа составлена в соответствии с требованиями Федерального государственного образовательного стандарта (ФГОС ВО) для направления подготовки бакалавров 18.03.01 Химическая технология по профилю «Химическая технология биоматериалов», рекомендациями методической секции Ученого совета.

Государственная итоговая аттестация: защита выпускной квалификационной работы, включая подготовку к процедуре защиты и процедуру защиты, относится к базовой части образовательной программы и завершается присвоением квалификации «Бакалавр». Успешное прохождение государственной итоговой аттестации является основанием для выдачи обучающемуся документа о высшем образовании и о квалификации образца, установленного Министерством науки и высшего образования Российской Федерации.

Государственная итоговая аттестация: защита выпускной квалификационной работы, включая подготовку к процедуре защиты и процедуру защиты, обучающихся по программе бакалавриата проводится в форме защиты выпускной квалификационной работы (ВКР).

Защита выпускной квалификационной работы предполагает, что обучающиеся имеют теоретическую и практическую подготовку в области химии и технологии биоматериалов.

Цель Государственная итоговая аттестация: защита выпускной квалификационной работы, включая подготовку к процедуре защиты и процедуру защиты, является объективная оценка уровня сформированности общекультурных, общепрофессиональных и профессиональных компетенций выпускника университета, его готовности к выполнению профессиональных задач.

Задачи Государственная итоговая аттестация: защита выпускной квалификационной работы, включая подготовку к процедуре защиты и процедуру защиты, – установление соответствия содержания, уровня и качества подготовки

выпускника требованиям ФГОС ВО; мотивация выпускников на дальнейшее повышение уровня компетентности в избранной сфере профессиональной деятельности на основе углубления и расширения полученных знаний и навыков путем продолжения познавательной деятельности в сфере практического применения знаний и компетенций.

2. ТРЕБОВАНИЯ К РЕЗУЛЬТАТАМ ГОСУДАРСТВЕННОЙ ИТОГОВОЙ АТТЕСТАЦИИ

К государственной итоговой аттестации: защите выпускной квалификационной работы, включая подготовку к процедуре защиты и процедуру защиты допускается обучающийся, не имеющий академической задолженности и в полном объеме выполнивший учебный план по образовательной программе подготовки бакалавров 18.03.01 Химическая технология, по профилю «Химическая технология биоматериалов».

Выпускник, освоивший программу бакалавриата, должен обладать следующими ***общекультурными*** **компетенциями:**

– способностью использовать основы философских знаний для формирования мировоззренческой позиции (ОК-1);

– способностью анализировать основные этапы и закономерности исторического развития общества для формирования гражданской позиции (ОК-2);

– способностью использовать основы экономических знаний в различных сферах жизнедеятельности (ОК-3);

– способностью использовать основы правовых знаний в различных сферах деятельности (ОК-4);

– способностью к коммуникации в устной и письменной формах на русском и иностранном языках для решения задач межличностного и межкультурного взаимодействия (ОК-5);

– способностью работать в коллективе, толерантно воспринимать социальные, этнические, конфессиональные и культурные различия (ОК-6);

– способностью к самоорганизации и самообразованию (ОК-7);

– способностью использовать методы и инструменты физической культуры для обеспечения полноценной социальной и профессиональной деятельности (ОК-8);

способностью использовать приемы оказания первой помощи, методы защиты в условиях чрезвычайных ситуаций (ОК-9).

Выпускник, освоивший программу бакалавриата, должен обладать следующими ***общепрофессиональными*** **компетенциями:**

– способностью и готовностью использовать основные законы естественнонаучных дисциплин в профессиональной деятельности (ОПК-1);

– готовностью использовать знания о современной физической картине мира, пространственно-временных закономерностях, строении вещества для понимания окружающего мира и явлений природы (ОПК-2);

– готовностью использовать знания о строении вещества, природе химической связи в различных классах химических соединений для понимания свойств материалов и механизма химических процессов, протекающих в окружающем мире (ОПК-3);

– владением понимания сущности и значения информации в развитии современного информационного общества, осознания опасности и угрозы, возникающих в этом процессе, способностью соблюдать основные требования информационной безопасности, в том числе защиты государственной тайны (ОПК-4);

– владением основными методами, способами и средствами получения, хранения, переработки информации, навыками работы с компьютером как средством управления информацией (ОПК-5);

владением основными методами защиты производственного персонала и населения от возможных последствий аварий, катастроф, стихийных бедствий (ОПК-6).

Выпускник, освоивший программу бакалавриата, должен обладать следующими ***профессиональными*** **компетенциями:**

– способностью и готовностью осуществлять технологический процесс в соответствии с регламентом и использовать технические средства для измерения основных параметров технологического процесса, свойств сырья и продукции (ПК-1);

– готовностью применять аналитические и численные методы решения поставленных задач, использовать современные информационные технологии, проводить обработку информации с использованием прикладных программных средств сферы профессиональной деятельности, использовать сетевые компьютерные технологии и базы данных в своей профессиональной области, пакеты прикладных программ для расчета технологических параметров оборудования (ПК-2);

– готовностью использовать нормативные документы по качеству, стандартизации и сертификации продуктов и изделий, элементы экономического анализа в практической деятельности (ПК-3);

– способностью принимать конкретные технические решения при разработке технологических процессов, выбирать технические средства и технологии с учетом экологических последствий их применения (ПК-4);

– способностью использовать правила техники безопасности, производственной санитарии, пожарной безопасности и нормы охраны труда, измерять и оценивать параметры производственного микроклимата, уровня запыленности и загазованности, шума, и вибрации, освещенности рабочих мест (ПК-5);

– способностью налаживать, настраивать и осуществлять проверку оборудования и программных средств (ПК-6);

– способностью проверять техническое состояние, организовывать профилактические осмотры и текущий ремонт оборудования, готовить оборудование к ремонту и принимать оборудование из ремонта (ПК-7);

– готовностью к освоению и эксплуатации вновь вводимого оборудования(ПК-8);

– способностью анализировать техническую документацию, подбирать оборудование, готовить заявки на приобретение и ремонт оборудования (ПК-9);

– способностью проводить анализ сырья, материалов и готовой продукции, осуществлять оценку результатов анализа (ПК-10);

– способностью выявлять и устранять отклонения от режимов работы технологического оборудования и параметров технологического процесса (ПК-11);

– способностью планировать и проводить физические и химические эксперименты, проводить обработку их результатов и оценивать погрешности, выдвигать гипотезы и устанавливать границы их применения, применять методы математического анализа и моделирования, теоретического и экспериментального исследования (ПК-16);

– готовностью проводить стандартные и сертификационные испытания материалов, изделий и технологических процессов (ПК-17);

– готовностью использовать знание свойств химических элементов, соединений и материалов на их основе для решения задач профессиональной деятельности (ПК-18);

– готовностью использовать знания основных физических теорий для решения возникающих физических задач, самостоятельного приобретения физических знаний, для понимания принципов работы приборов и устройств, в том числе выходящих за пределы компетентности конкретного направления (ПК-19);

готовностью изучать научно-техническую информацию, отечественный и зарубежный опыт по тематике исследования (ПК-20).

В результате прохождения государственной итоговой аттестации (выполнения выпускной квалификационной работы) у студента проверяется сформированнность указанных выше компетенций, а также следующих знаний, умений и навыков, позволяющих оценить степень готовности обучающихся к дальнейшей профессиональной деятельности. Студент должен:

знать:

- порядок организации, планирования и проведения научно-исследовательских работ с использованием последних научно-технических достижений в данной области;

- физико-химические основы синтеза биоматериалов;

- основные требования к представлению результатов проведенного исследования в виде научного отчета, статьи или доклада;

уметь:

- самостоятельно выявлять перспективные направления научных исследований, обосновывать актуальность, теоретическую и практическую значимость проблемы, проводить экспериментальные исследования, анализировать и интерпретировать полученные результаты;

- осуществлять поиск, обработку и анализ научно-технической информации по теме выполняемой работы, в том числе с применением современных технологий;

- работать на современных приборах, организовывать проведение экспериментов и испытаний, проводить их обработку и анализировать результаты;

владеть:

- методологией и методикой проведения научных исследований; навыками

самостоятельной научной и исследовательской работы;

- навыками работы в коллективе, планировать и организовывать коллективные научные исследования; овладевать современными методами исследования и анализа поставленных проблем;
- способностью решать поставленные задачи, используя умения и навыки в организации научно-исследовательских и технологических работ.

3. ОБЪЕМ ГОСУДАРСТВЕННОЙ ИТОГОВОЙ АТТЕСТАЦИИ И ВИДЫ УЧЕБНОЙ РАБОТЫ

Государственная итоговая аттестация: защита выпускной квалификационной работы, включая подготовку к процедуре защиты и процедуру защиты проходит в 8 семестре на базе знаний, полученных студентами при изучении дисциплин направления подготовки бакалавров 18.03.01 Химическая технология по профилю «Химическая технология биоматериалов» и рассчитана на сосредоточенное прохождение в 8 семестре (4 курс) обучения в объеме 216 академических часов (6 ЗЕТ).

Виды учебной работы	В зачетных единицах	В академ. часах
Общая трудоемкость дисциплины по учебному плану	**6**	**216**
Самостоятельная работа (СР)	**6**	**216**
Выполнение, написание и оформление ВКР	5.98	215.33
Контактная работа – итоговая аттестация	0.02	0.67
Вид контроля: защита ВКР	Защита ВКР	

Виды учебной работы	В зачетных единицах	В астроном. часах
Общая трудоемкость дисциплины по учебному плану	**6**	**162**
Самостоятельная работа (СР)	**6**	**216**
Выполнение, написание и оформление ВКР	5.98	215.5
Контактная работа – итоговая аттестация	0.02	0.5
Вид контроля: защита ВКР	Защита ВКР	

4. СОДЕРЖАНИЕ ГОСУДАРСТВЕННОЙ ИТОГОВОЙ АТТЕСТАЦИИ

Государственная итоговая аттестация: защита выпускной квалификационной работы, включая подготовку к процедуре защиты и процедуру защиты в форме защиты ВКР проходит в 8 семестре на базе знаний, умений и навыков, полученных студентамипри изучении дисциплин направления 18.03.01 Химическая технология по профилю «Химическая технология биоматериалов» и прохождения практик.

Государственная итоговая аттестация: защита выпускной квалификационной работы, включая подготовку к процедуре защиты и процедуру защиты – защита выпускной квалификационной работы проводится государственной экзаменационной комиссией (ГЭК). Процедура подготовки к защите включает один раздел «Выполнение и представление результатов научных исследований», в который входит два подраздела: 1.1 Выполнение научных исследований, 1.2 Подготовка научного доклада и презентации.

Контроль уровня сформированности компетенций обучающихся, приобретенных при освоении ООП, осуществляется путем проведения защиты ВКР и присвоения квалификации «Бакалавр».

Защита ВКР является обязательной процедурой итоговой государственной аттестации студентов высших учебных заведений, завершающих обучение по направлению подготовки бакалавриата. Она проводится публично на открытом заседании ГЭК в соответствии с локальными нормативными и распорядительными актами университета.

Материалы, представляемые к защите:

– выпускная квалификационная работа (пояснительная записка);
– задание на выполнение ВКР;
– отзыв руководителя ВКР;
– рецензия на ВКР;
– презентация (раздаточный материал), подписанная руководителем;
– доклад.

В задачи ГЭК входят выявление подготовленности студента к профессиональной деятельности и принятие решения о возможности выдачи ему диплома.

Решение о присуждении выпускнику квалификации бакалавра принимается на заседании ГЭК простым большинством при открытом голосовании членов комиссии на основании результатов итоговых испытаний. Результаты определяются оценками «отлично», «хорошо», «удовлетворительно», «неудовлетворительно».

Обучающийся имеет право подать в апелляционную комиссию апелляцию о нарушении, по его мнению, установленной процедуры защиты выпускной квалификационной работы. Апелляция о несогласии с результатами защиты выпускной квалификационной работы не принимается.

5. СООТВЕТСТВИЕ СОДЕРЖАНИЯ ТРЕБОВАНИЯМ К РЕЗУЛЬТАТАМ ОСВОЕНИЯ ОСНОВНОЙ ОБРАЗОВАТЕЛЬНОЙ ПРОГРАММЫ

В результате прохождения государственной итоговой аттестации (выполнения выпускной квалификационной работы) у студента проверяется сформированность следующих знаний, умений и навыков, позволяющих оценить степень готовности обучающихся к дальнейшей профессиональной деятельности	Защита ВКР
***Знать*:**	
- порядок организации, планирования и проведения научно-исследовательских работ с использованием последних научно-технических достижений в данной области;	+
- физико-химические основы синтеза биоматериалов;	+

- основные требования к представлению результатов проведенного исследования в виде научного отчета, статьи или доклада;	+
Уметь:	
- самостоятельно выявлять перспективные направления научных исследований, обосновывать актуальность, теоретическую и практическую значимость проблемы, проводить экспериментальные исследования, анализировать и интерпретировать полученные результаты;	+
- осуществлять поиск, обработку и анализ научно-технической информации по теме выполняемой работы, в том числе с применением современных технологий;	+
- работать на современных приборах, организовывать проведение экспериментов и испытаний, проводить их обработку и анализировать результаты;	+
Владеть:	
- методологией и методикой проведения научных исследований; навыками самостоятельной научной и исследовательской работы;	+
- навыками работы в коллективе, планировать и организовывать коллективные научные исследования; овладевать современными методами исследования и анализа поставленных проблем;	+
- способностью решать поставленные задачи, используя умения и навыки в организации научно-исследовательских и технологических работ.	+
В результате прохождения государственной итоговой аттестации (выполнения выпускной квалификационной работы) у студента проверяется сформированнность следующих **компетенций**	
- способностью использовать основы философских знаний для формирования мировоззренческой позиции (ОК-1);	+
- способностью анализировать основные этапы и закономерности исторического развития общества для формирования гражданской позиции (ОК-2);	+
- способностью использовать основы экономических знаний в различных сферах жизнедеятельности (ОК-3);	+
- способностью использовать основы правовых знаний в различных сферах деятельности (ОК-4);	+
- способностью к коммуникации в устной и письменной формах на русском и иностранном языках для решения задач межличностного и межкультурного взаимодействия (ОК-5);	+
- способностью работать в коллективе, толерантно воспринимать социальные, этнические, конфессиональные и культурные различия (ОК-6);	+
- способностью к самоорганизации и самообразованию (ОК-7);	+
- способностью использовать методы и инструменты физической культуры для обеспечения полноценной социальной и профессиональной деятельности (ОК-8);	+
- способностью использовать приемы оказания первой помощи, методы защиты в условиях чрезвычайных ситуаций (ОК-9).	+
В результате освоения дисциплины студент должен приобрести следующие ***общепрофессиональные компетенции:***	
- способностью и готовностью использовать основные законы естественнонаучных дисциплин в профессиональной деятельности	+

(ОПК-1);	
- готовностью использовать знания о современной физической картине мира, пространственно-временных закономерностях, строении вещества для понимания окружающего мира и явлений природы (ОПК-2);	+
- готовностью использовать знания о строении вещества, природе химической связи в различных классах химических соединений для понимания свойств материалов и механизма химических процессов, протекающих в окружающем мире (ОПК-3);	+
- владением понимания сущности и значения информации в развитии современного информационного общества, осознания опасности и угрозы, возникающих в этом процессе, способностью соблюдать основные требования информационной безопасности, в том числе защиты государственной тайны (ОПК-4);	+
- владением основными методами, способами и средствами получения, хранения, переработки информации, навыками работы с компьютером как средством управления информацией (ОПК-5);	+
- владением основными методами защиты производственного персонала и населения от возможных последствий аварий, катастроф, стихийных бедствий (ОПК-6).	+
- способностью и готовностью осуществлять технологический процесс в соответствии с регламентом и использовать технические средства для измерения основных параметров технологического процесса, свойств сырья и продукции (ПК-1);	+
- готовностью применять аналитические и численные методы решения поставленных задач, использовать современные информационные технологии, проводить обработку информации с использованием прикладных программных средств сферы профессиональной деятельности, использовать сетевые компьютерные технологии и базы данных в своей профессиональной области, пакеты прикладных программ для расчета технологических параметров оборудования (ПК-2);	+
- готовностью использовать нормативные документы по качеству, стандартизации и сертификации продуктов и изделий, элементы экономического анализа в практической деятельности (ПК-3);	+
- способностью принимать конкретные технические решения при разработке технологических процессов, выбирать технические средства и технологии с учетом экологических последствий их применения (ПК-4);	+
- способностью использовать правила техники безопасности, производственной санитарии, пожарной безопасности и нормы охраны труда, измерять и оценивать параметры производственного микроклимата, уровня запыленности и загазованности, шума, и вибрации, освещенности рабочих мест (ПК-5);	+
- способностью налаживать, настраивать и осуществлять проверку оборудования и программных средств (ПК-6);	+
- способностью проверять техническое состояние, организовывать профилактические осмотры и текущий ремонт оборудования, готовить оборудование к ремонту и принимать оборудование из ремонта (ПК-7);	+
- готовностью к освоению и эксплуатации вновь вводимого оборудования (ПК-8);	+
- способностью анализировать техническую документацию, подбирать	+

оборудование, готовить заявки на приобретение и ремонт оборудования (ПК-9);	
- способностью проводить анализ сырья, материалов и готовой продукции, осуществлять оценку результатов анализа (ПК-10);	+
- способностью выявлять и устранять отклонения от режимов работы технологического оборудования и параметров технологического процесса (ПК-11);	+
- способностью планировать и проводить физические и химические эксперименты, проводить обработку их результатов и оценивать погрешности, выдвигать гипотезы и устанавливать границы их применения, применять методы математического анализа и моделирования, теоретического и экспериментального исследования (ПК-16);	+
- готовностью проводить стандартные и сертификационные испытания материалов, изделий и технологических процессов (ПК-17);	+
- готовностью использовать знание свойств химических элементов, соединений и материалов на их основе для решения задач профессиональной деятельности (ПК-18);	+
- готовностью использовать знания основных физических теорий для решения возникающих физических задач, самостоятельного приобретения физических знаний, для понимания принципов работы приборов и устройств, в том числе выходящих за пределы компетентности конкретного направления (ПК-19);	+
- готовностью изучать научно-техническую информацию, отечественный и зарубежный опыт по тематике исследования (ПК-20).	+

6. ПРАКТИЧЕСКИЕ И ЛАБОРАТОРНЫЕ ЗАНЯТИЯ

6.1. Практические занятия

Учебным планом подготовки бакалавров по направлению 18.03.01 Химическая технология по профилю «Химическая технология биоматериалов» «Государственная итоговая аттестация: защита выпускной квалификационной работы, включая подготовку к процедуре защиты и процедуру защиты (проведение практических занятий не предполагает.

6.2. Лабораторные занятия

Учебным планом подготовки бакалавров по направлению 18.03.01 Химическая технология по профилю «Химическая технология биоматериалов» «Государственная итоговая аттестация: защита выпускной квалификационной работы, включая подготовку к процедуре защиты и процедуру защиты проведение лабораторных занятий не предполагает.

7. САМОСТОЯТЕЛЬНАЯ РАБОТА

Учебным планом подготовки бакалавров по направлению 18.03.01 Химическая технология по профилю «Химическая технология биоматериалов» «Государственная итоговая аттестация: защита выпускной квалификационной работы, включая подготовку к процедуре защиты и процедуру защиты предполагает 216 акад. часов самостоятельной работы.

8. ПРИМЕРЫ ОЦЕНОЧНЫХ СРЕДСТВ ДЛЯ КОНТРОЛЯ ОСВОЕНИЯ ОСНОВНОЙ ОБРАЗОВАТЕЛЬНОЙ ПРОГРАММЫ

8.1. Примерная тематика выпускной квалификационной работы

13. Кинетика и механизм окислительной полимеризации N-фенилглицина
14. Синтез функционализированных сопряженных ароматических полиаминов
15. Синтез полимерных носителей фармакологически активных препаратов.
16. Синтез и биологическая совместимость гидрогелей поливинилового спирта.
17. Наноагрегаты полимеров в водных растворах в качестве систем доставки фармакологически активных веществ
18. Получение гемосовместимых материалов на основе композитов электропроводящих полимеров и полимеров, способных к набуханию в воде
19. Комплексы анионных флипосом с полилизином: влияние молекулярной массы поликатиона на контролируемое высвобождение гидрофильного вещества
20. Разработка технологии получения силиконовых катетеров с антимикробными свойствами
21. Применение композиций на основе модифицированного полиметилметакрилата в ортопедии
22. Водосовместимые формы веществ, обладающих собственной биологической активностью
23. Кинетика полимеризации N-винилпирролидона в присутствии длинноцепочечных меркаптанов в качестве передатчиков цепи
24. Комплексы анионных липосом с полидиаллилдиметиламмоний хлоридом для внутриклеточной доставки лекарств: роль заряда комплекса в целевой доставке

8.2 Текущий контроль выполнения выпускной квалификационной работы

Текущий контроль выполнения ВКР осуществляется в три этапа и проводится в форме собеседования преподавателя и студента.

На 1-ой контрольной точке преподаватель оценивает выполнение план-графика работы, понимание студентом цели и задач исследования, содержание аналитического обзора научно-технической литературы по теме ВКР.

На 2-ой контрольной точке студент представляет аналитический обзор, результаты экспериментальной научной работы (или технологические расчеты), в случае отставания от графика выполнения работы преподаватель указывает на возможности их ликвидации.

На 3-ей контрольной точке студент представляет практически законченную и оформленную работу и проект презентации. Назначается внешний рецензент, составляется график защит ВКР и работа (или ее часть) передаются на проверку на объём заимствования.

8.3 Итоговый контроль освоения основной образовательной программы

Итоговым контролем освоения образовательной программы является проверка сформированности компетенций выпускника, проводимая на защите ВКР. Особенности защиты ВКР обучающимся, не явившимся на заседание ГЭК, регламентируются Положением о порядке проведения государственной итоговой аттестации по образовательным программам высшего образования – программам бакалавриата, программам специалитета, программам магистратуры в РХТУ им. Д.И. Менделеева,

принятым решением Ученого совета РХТУ им. Д.И. Менделеева от 30.10.2019, протокол № 3, введенным в действие приказом ректора РХТУ им. Д.И. Менделеева от 14.11.2019 № 646А.

Полный перечень оценочных средств приведен в виде отдельного документа, являющегося неотъемлемой частью основной образовательной программы.

Критерии для оценки ВКР

Оценка ***«отлично»*** выставляется за ВКР при следующих условиях:

– постановка проблемы во введении соответствует современному состоянию и перспективам развития научных исследований по направленности (профилям) ООП ВО, носит комплексный характер и включает в себя обоснование актуальности, научной и практической значимости темы, формулировку цели и задач исследования, его объекта и предмета, обзор использованных источников и литературы;

– содержание и структура исследования соответствуют поставленным цели и задачам;

– изложение материала носит проблемно-аналитический характер, отличается логичностью и смысловой завершенностью;

– промежуточные и итоговые выводы работы соответствуют ее основным положениям и поставленным задачам исследования;

– соблюдены требования к стилю и оформлению научных работ;

– публичная защита ВКР показала уверенное владение материалом, умение четко, аргументировано и корректно отвечать на поставленные вопросы, отстаивать собственную точку зрения;

– все текстовые заимствования оформлены достоверными ссылками, объем и характер текстовых заимствований соответствуют специфике исследовательских задач.

Оценка ***«хорошо»*** выставляется за ВКР при следующих условиях:

– введение включает все необходимые компоненты постановки проблемы, в том числе формулировку цели и задач исследования, его объекта и предмета, обзор использованных источников и литературы. Обоснование актуальности, научной и практической значимости темы не вполне соответствует современному состоянию и перспективам развития научных исследований по направленности (профилям) ОП ВО;

– содержание и структура работы в целом соответствуют поставленным цели и задачам;

– изложение материала не всегда носит проблемно-аналитический характер;

– промежуточные и итоговые выводы работы в целом соответствуют ее основным положениям и поставленным задачам исследования;

– соблюдены основные требования к оформлению научных работ;

– публичная защита выпускной квалификационной работы показала достаточно уверенное владение материалом, однако недостаточное умение четко, аргументировано и корректно отвечать на поставленные вопросы и отстаивать собственную точку зрения;

– текстовые заимствования, как правило, оформлены достоверными ссылками, объем текстовых заимствований в целом соответствует специфике исследовательских задач.

Оценка ***«удовлетворительно»*** выставляется за ВКР при следующих условиях:

– введение включает основные компоненты постановки проблемы, однако в формулировках цели и задач исследования, его объекта и предмета допущены погрешности, обзор использованных источников и литературы носит формальныйхарактер, обоснование актуальности, научной и практической значимости темы не соответствует современному состоянию и перспективам развития научных исследований по направленности (профилям) ОП ВО;

– содержание и структура работы не полностью соответствуют поставленным задачам исследования;

– изложение материала носит описательный характер, список цитируемых источников не позволяет качественно решить все поставленные в работе задачи;

– выводы работы не полностью соответствуют ее основным положениям и поставленным задачам исследования;

– нарушен ряд основных требований к оформлению научных работ;

– в ходе публичной защиты проявилось неуверенное владение материалом, неумение отстаивать собственную позицию и отвечать на вопросы;

– значительная часть текстовых заимствований не сопровождаются достоверными ссылками, объем и характер текстовых заимствований лишь отчасти соответствуют специфике исследовательских задач.

Оценка ***«неудовлетворительно»*** выставляется за ВКР при следующих условиях:

– введение работы не имеет логичной структуры и не выполняет функцию постановки проблемы исследования;

– содержание и структура работы в основном не соответствует теме, цели и задачам исследования;

– работа носит реферативный характер, список цитируемых источников является недостаточным для решения поставленных задач;

– выводы работы не соответствуют ее основным положениям и поставленным задачам исследования;

– не соблюдены требования к оформлению научных работ;

– в ходе публичной защиты выпускной квалификационной работы проявилось неуверенное владение материалом, неумение формулировать собственную позицию;

– большая часть текстовых заимствований не сопровождаются достоверными ссылками, текстовые заимствования составляют больший объем работы и преимущественно являются результатом использования нескольких научных и учебных изданий.

9. УЧЕБНО-МЕТОДИЧЕСКОЕ ОБЕСПЕЧЕНИЕ ГОСУДАРСТВЕННОЙ ИТОГОВОЙ АТТЕСТАЦИИ

9.1. Рекомендуемые источники научно-технической информации

– презентации к некоторым аудиторным занятиям;

– раздаточный иллюстративный материал к некоторым аудиторным занятиям.

Научно-технические журналы:

− Журнал «Журнал органической химии» ISSN 0514-7492

− Журнал «Высокомолекулярные соединения. Серия Б» ISSN 2308-1139

− Журнал «Высокомолекулярные соединения. Серия С» ISSN 2308-1147

− Журнал «Журнал общей химии» ISSN 0044 - 460X

− Журнал «Журнал прикладной химии» ISSN 0044-4618

Ресурсы информационно–телекоммуникационной сети Интернет:

http://e.lanbook.com

http://lib.muctr.ru/

http://www2.viniti.ru/

http://elibrary.ru

http://www.scopus.com

9.2. Средства обеспечения освоения основной образовательной программы

Для освоения дисциплины используются следующие нормативные и нормативно-методические документы:

− Федеральный закон Российской Федерации от 29.12.2012 № 273-ФЗ «Об образовании в Российской Федерации» [Электронныйресурс] – Режим доступа: http://pravo.gov.ru/proxy/ips/?docbody=&nd=102162745&intelsearch=273-%D4%C7 (дата обращения: 02.03.2020).

− Федеральные государственные образовательные стандарты высшего образования // Координационный совет учебно-методических объединений и научно-методических советов высшей школы. Портал Федеральных образовательных стандартов высшего образования [Электронный ресурс] – Режим доступа: http://fgosvo.ru/fgosvo/92/91/4 (дата обращения: 02.03.2020).

− Приказ Министерства образования и науки РФ от 23.08.2017 № 816 «Об утверждении Порядка применения организациями, осуществляющими образовательную деятельность, электронного обучения, дистанционных образовательных технологий при реализации образовательных программ» [Электронный ресурс]. Режим доступа: http://pravo.gov.ru/proxy/ips/?docbody=&nd=102447332&intelsearch=816+%EF%F0%E8%EA%E0%E7 (дата обращения: 02.03.2020).

– Положение о порядке проведения государственной итоговой аттестации по образовательным программам высшего образования – программам бакалавриата, программам специалитета, программам магистратуры в РХТУ им. Д.И. Менделеева, принятое решением Ученого совета РХТУ им. Д.И. Менделеева от 30.10.2019, протокол № 3, введено в действие приказом ректора РХТУ им. Д.И. Менделеева от 14.11.2019 № 646А;. [Электронный ресурс] Режим доступа: https://muctr.ru/upload/university/departments/uu/local_doc/pologenie_gia_5.pdf (дата обращения: 02.03.2020)

– Положение о выпускной квалификационной работе для обучающихся по образовательным программам высшего образования – программам бакалавриата, программам специалитета, программам магистратуры в РХТУ им. Д.И. Менделеева, принятое решением Ученого совета РХТУ им. Д.И. Менделеева от 30.10.2019, протокол № 3, введено в действие приказом ректора РХТУ им. Д.И. Менделеева от 14.11.2019 № 646А;. [Электронный ресурс] Режим доступа: https://muctr.ru/upload/university/departments/uu/local_doc/pologenie_VKR_2.pdf (дата обращения: 02.03.2020).

Для подготовки и защиты ВКР студенты должны использовать информационные и информационно-образовательные ресурсы следующих порталов и сайтов:

– Федеральный центр информационно-образовательных ресурсов. [Электронный ресурс] – режим доступа: http://www.fcior.edu.ru/ (дата обращения 02.03.2020).

– Информационная система «Единое окно доступа к образовательным ресурсам». URL: http://window.edu.ru/ (дата обращения: 02.03.2020).

ФЭПО: соответствие требованиям ФГОС [Электронный ресурс] – Режим доступа: http://fepo.i-exam.ru/ (дата обращения: 02.03.2020).

10. ПЕРЕЧЕНЬ ИНФОРМАЦИОННЫХ ТЕХНОЛОГИЙ, ИСПОЛЬЗУЕМЫХ В ОБРАЗОВАТЕЛЬНОМ ПРОЦЕССЕ

Информационно-библиотечный центр (ИБЦ) РХТУ им. Д.И. Менделеева обеспечивает информационную поддержку всем направлениям деятельности университета, содействует подготовке высококвалифицированных специалистов, совершенствованию учебного процесса, научно-исследовательской работы, способствует развитию профессиональной культуры будущего специалиста.

Структура и состав библиотечного фонда соответствуют требованиям Примерного положения о формировании фондов библиотеки высшего учебного заведения, утвержденного приказом Минобразования и науки от 27.04.2000 г. № 1246.

ИБЦ университета обеспечивает обучающихся основной учебной, учебно-методической и научной литературой, необходимой для организации образовательного процесса по всем дисциплинам, практикам и ГИА основной образовательной программы по направлению 18.03.01 Химическая технология, профиль «Химическая технология биоматериалов».

Фонд учебной и учебно-методической литературы укомплектован печатными и электронными изданиями из расчета 50 экз. на каждых 100 обучающихся, а для дисциплин вариативной части образовательной программы – 1 экз. на одного обучающегося.

Фонд дополнительной литературы включает помимо учебной литературы официальные, справочно-библиографические, специализированные отечественные и зарубежные периодические и информационные издания.

Информационно-библиотечный центр обеспечивает самостоятельную работу обучающихся в читальных залах, предоставляя широкий выбор литературы по актуальным направлениям, а также обеспечивает доступ к профессиональным базам данных, информационным, справочным и поисковым системам.

Каждый обучающийся обеспечен свободным доступом из любой точки, в которой имеется доступ к сети Интернет и к электронно-библиотечной системе (ЭБС) Университета, которая содержит различные издания по основным изучаемым

дисциплинам и сформирована по согласованию с правообладателями учебной и учебно-методической литературы.

Для более полного и оперативного справочно-библиографического и информационного обслуживания в ИБЦ реализована технология электронной доставки документов.

Электронные информационные ресурсы, используемые в процессе обучения

Электронные информационные ресурсы, используемые в процессе обучения

№	Электронный ресурс	Реквизиты договора (номер, дата заключения, срок действия), ссылка на сайт ЭБС, сумма договора, количество ключей	Характеристика библиотечного фонда, доступ к которому предоставляется договором
1.	Электронно-библиотечная система (ЭБС) «ЛАНЬ»	Принадлежность - сторонняя Реквизиты договора - ООО «Издательство «Лань», договор № 33.03-Р-2.0-1775/2-10 от 26.09.2019г. Сумма договора – 642 083-68 Срок действия с «26» сентября 2019г. по «25» сентября 2020г. Ссылка на сайт ЭБС – http://e.lanbook.com Количество ключей - доступ для зарегистрированных пользователей РХТУ с любого компьютера. Дополнительный Договор № 33.03-Р-3.1-2217/2020 от 02.03.2020 г. Сумма договора- 30 994-52 Срок действия с «02» марта 2020 г. по «25» сентября 2020 г. Ссылка на сайт ЭБС – http://e.lanbook.com Количество ключей - доступ для зарегистрированных пользователей РХТУ с любого компьютера.	Коллекции: «Химия» - изд-ва НОТ, «Химия» - изд-ва Лаборатория знаний, «Химия» - изд-ва «ЛАНЬ», «Химия»-КНИТУ(Казанский национальный исследовательский технологический университет), «Химия» - изд-ва ФИЗМАТЛИТ», «Информатика» - изд-ва «ЛАНЬ», «Информатика»-Национальный Открытый Университет «ИНТУИТ», «Инженерно-технические науки"-изд-ва «ЛАНЬ», «Теоретическая механика»-изд-ва «ЛАНЬ», Экономика и менеджмент»- изд-ва Дашков и К., а также отдельные издания в соответствии с Договором.

2.	Электронно - библиотечная система ИБЦ РХТУ им. Д.И.Менделеева (на базе АИБС «Ирбис»)	Принадлежность – собственная РХТУ. Ссылка на сайт ЭБС – http://lib.muctr.ru/ Доступ для пользователей РХТУ с любого компьютера.	Электронные версии учебных и научных изданий авторов РХТУ по всем ООП.
3.	Информационно-справочная система «ТЕХЭКСПЕРТ» «Нормы, правила, стандарты России».	Принадлежность сторонняя. Реквизиты контракта – ООО «ИНФОРМПРОЕКТ», контракт № 189-2647А/2019 От 09.01.2020 г. Сумма договора – 601110-00 С «01» января.2020 г. по «31» декабря 2020 г. Ссылка на сайт ЭБС – http://reforma.kodeks.ru/reforma/ Количество ключей – 5 лицензий + локальный доступ с компьютеров ИБЦ.	Электронная библиотека нормативно-технических изданий. Содержит более 40000 национальных стандартов и др. НТД
4.	Электронная библиотека диссертаций (ЭБД РГБ).	Принадлежность – сторонняя Реквизиты договора – ФГБУ РГБ, Договор № 33.03-Р-3.1-2173/2020 Сумма договора - 398 840-00 С «16» марта 2020 г. по «15 » марта 2021 г. Ссылка на сайт ЭБС – http://diss.rsl.ru/ Количество ключей – 10 лицензий + распечатка в ИБЦ.	В ЭБД доступны электронные версии диссертаций Российской Государственной библиотеки: с 1998 года – по специальностям: "Экономические науки", "Юридические науки", "Педагогические науки" и "Психологические науки"; с 2004 года - по всем специальностям, кроме медицины и фармации; с 2007 года - по всем специальностям, включая работы по медицине и фармации.

5.	БД ВИНИТИ РАН	Принадлежность сторонняя, Реквизиты договора- ВИНИТИ РАН Договор № 33.03-Р-3.1-2047/2019 от 25 февраля 2020 г. Сумма договора - 100 000-00 С «25 » февраля 2020 г. по «24 » февраля 2021 г. Ссылка на сайт- http://www.viniti.ru/ Количество ключей – локальный доступ для пользователей РХТУ в ИБЦ РХТУ.	Крупнейшая в России баз данных по естественным, точным и техническим наукам. Включает материалы РЖ (Реферативного журнала) ВИНИТИ с 1981 г. Общий объем БД - более 28 млн. документов
6.	Научно-электронная библиотека «eLibrary.ru».	Принадлежность – сторонняя Реквизиты договора – ООО Научная электронная библиотека, договор № 33.03-Р-3.1 2087/2019 Сумма договора – 1100017-00 С «01» января 2020 г. по «31» декабря 2020 г. Ссылка на сайт – http://elibrary.ru Количество ключей – доступ для пользователей РХТУ по ip-адресам неограничен.	Научная электронная библиотека eLIBRARY.RU - это крупнейший российский информационно-аналитический портал в области науки, технологии, медицины и образования, содержащий рефераты и полные тексты более 29 млн научных статей и публикаций, в том числе электронные версии более 5600 российских научно-технических журналов

7.	Справочно-правовая система «Консультант+»,	Принадлежность сторонняя-Договор № 174-247ЭА/2019 от 26.12.2019 г. Сумма договора - 927 029-80 С «01» января 2020 г. по «31» декабря 2020 г. Ссылка на сайт- http://www.consultant.ru/ Количество ключей – 50 пользовательских лицензий по ip-адресам.	Справочно-правовая система по законодательству Российской Федерации.
8	Справочно-правовая система “Гарант»	Принадлежность сторонняя Договор №166-235ЭА/2019 от 23.12.2019 г. Сумма договора - 603 949-84 С «01» января 2020 г. по «31» декабря 2020 г. Ссылка на сайт – http://www.garant.ru/ Количество ключей – 50 пользовательских лицензий по ip-адресам.	Гарант — справочно-правовая система по законодательству Российской Федерации.
9.	Электронно-библиотечная система издательства "ЮРАЙТ"	Принадлежность сторонняя-«Электронное издательство ЮРАЙТ» Договор № 33.03-Р-3.1-220/2020 от 16.03.2020 г. Сумма договора - 324 000-00 С «16» марта 2020 г. по «15» марта 2021 г. Ссылка на сайт – https://biblio-online.ru/ Количество ключей - доступ для зарегистрированных пользователей РХТУ с любого компьютера.	Электронная библиотека включает более 5000 наименований учебников и учебных пособий по всем отраслям знаний для всех уровней профессионального образования от ведущих научных школ с соблюдением требований новых ФГОСов.

10.	Электронно-библиотечная система «Консультант студента»	Принадлежность сторонняя-ООО «Политехресурс» Договор № 33.03-Р-3.1-218/2020 От «16» марта 2020 г. Сумма договора-36 500-00 С «17 » марта 2020 г. по « 16» марта 2021 г Ссылка на сайт – http://www.studentlibrary.ru Количество ключей - доступ для зарегистрированных пользователей РХТУ с любого компьютера.	Комплект изданий, входящих в базу данных «Электронная библиотека технического ВУЗа».
11.	Электронно-библиотечная система «ZNANIUM.COM»	Принадлежность сторонняя-ООО «ЗНАНИУМ», Договор № 4309 эбс 33.03-Р-3.1-2215/2020 от «20» марта 2020 г. Сумма договора-30 000-00 С « 20» марта 2020 г. по «19 » марта 2021г Ссылка на сайт – https://znanium.com/ Количество ключей - доступ для зарегистрированных пользователей РХТУ с любого компьютера.	Коллекция изданий учебников и учебных пособий по различным отраслям знаний для всех уровней профессионального образования.
12.	Информационно-аналитическая система Science Index	Принадлежность сторонняя-ООО «Научная электронная библиотека» Договор № SIO-364/19 33.03-Р-3.1-2103/2019 от «17»февраля 2020 г. Сумма договора-90 000-00 Срок действия с «17» февраля 2020 г. по «16» февраля 2021 г. Ссылка на сайт –	Дистанционная поддержка публикационной активности преподавателей университета

		http://elibrary.ru Количество ключей – локальный доступ для сотрудников ИБЦ	

11. МАТЕРИАЛЬНО-ТЕХНИЧЕСКОЕ ОБЕСПЕЧЕНИЕ ДИСЦИПЛИНЫ

В соответствии с учебным планом государственная итоговая аттестация проводится в форме самостоятельной работы обучающегося, как правило, на кафедре, осуществляющей подготовку обучающегося к защите выпускной квалификационной работы, и включает теоретическое и практическое освоение программы практики с использованием материально-технической базы кафедры.

11.1. Оборудование, необходимое в образовательном процессе:

Лекционные учебные аудитории (оборудованные видеопроекционным оборудованием для презентаций, средствами звуковоспроизведения, экраном, и имеющие выход в Интернет), помещения для проведения семинарских и практических занятий (оборудованные учебной мебелью), библиотеку (имеющую рабочие компьютерные места для магистров, оснащенные компьютерами с доступом к базам данных и выходом в Интернет), лаборатории, оснащенные современным оборудованием для выполнения научно-исследовательской работы.

Необходимое оборудование определяется тематикой задания на прохождение практики и местом ее проведения.

11.2. Учебно-наглядные пособия

Учебно-наглядные пособия (при необходимости) определяется тематикой задания на прохождение практики и местом ее проведения.

11.3. Компьютеры, информационно-телекоммуникационные сети, аппаратно-программные и аудиовизуальные средства

Персональные компьютеры, проекторы; экраны; аудитории со стационарными комплексами отображения информации с любого электронного носителя; локальная сеть с выходом в Интернет.

11.4. Печатные и электронные образовательные и информационные ресурсы

Информационно-методические материалы: учебные пособия по дисциплинам вариативной части программы; учебная и научная литература по вопросам химии полимеров и ее применению в создании биосовместимых материалов.

Электронные образовательные ресурсы: электронные презентации к разделам лекционных дисциплин и учебно-методические разработки кафедры биоматериалов в электронном виде.

11.5. Перечень лицензионного программного обеспечения:

№ п.п.	Наименование программного продукта	Реквизиты договора поставки	Количество лицензий	Срок окончания действия лицензии	Примечание
1.	Неисключительная лицензия на использование Desktop Education ALNG LicSAPk OLVS E 1Y AcademicEdition Enterprise В составе: 25) В составе Microsoft Office Professional Plus 2019: • Word • Excel • Power Point • Outlook • OneNote • Access • Publisher • InfoPath 26) Microsoft Core CAL 27) Microsoft Windows Upgrade	Контракт № 28-35ЭА/2020 от 26.05.2020	657 комплектов. Соглашение Microsoft OVS-ES № V6775907 Каждый комплект включает: 1) Лицензию на комплекс для создания презентаций, электронных текстов и таблиц, обработки баз данных Microsoft Office. 2) Лицензию для подключения пользователей к серверным системам Microsoft: • Exchange Server Standard, • Exchange Server Enterprise, • SharePoint Server, • Skype для бизнеса Server, • Windows MultiPoint Server Premium, • Windows Server Standard, • Windows Server Data Center 3) Лицензию на обновление операционной системы для рабочих станций Windows 10. Дополнительно на ВУЗ	12 месяцев (ежегодное продление подписки с правом перехода на обновлённую версию продукта)	Лицензия на ПО, принимающее участие в образовательных процессах.

№ п.п.	Наименование программного продукта	Реквизиты договора поставки	Количество лицензий	Срок окончания действия лицензии	Примечание
			предоставляется право на использование 1 (одной) лицензии средств разработки в рамках учебных компьютеров одного технического, естественнонаучного факультета (кафедры) и предоставления студентам для целей обучения Azure Dev Tools for Teaching. Количество активаций неограниченно в рамках подразделения.		
2.	Неисключительная лицензия на использование Учебный Комплект Компас-3D v18 на 50 мест. Проектирование и конструирование в машиностроении, лицензия.	***Контракт № 28-35ЭА/2020 от 26.05.2020***	2 лицензии на учебный комплект программного обеспечения для проектирования и конструирования в машиностроении, рассчитанные на активацию на 50 мест каждая.	бессрочно	Лицензия на ПО, принимающее участие в образовательных процессах
3.	Неисключительная лицензия на использование SOLIDWORKS EDU Edition 2019-2020 Network - 200 Users	***Контракт № 28-35ЭА/2020 от 26.05.2020***	1 (одна) сетевая лицензия на 200 пользователей	бессрочно	Лицензия на ПО, принимающее участие в образовательных процессах
4.	Неисключительная	Контракт № 28-	150 лицензий.	бессрочно	Лицензия на операционную

№ п.п.	Наименование программного продукта	Реквизиты договора поставки	Количество лицензий	Срок окончания действия лицензии	Примечание
	лицензия на использование WINHOME 10 Russian OLV NL Each AcademicEdition Legalization GetGenuine Legalization	35ЭА/2020 от 26.05.2020	Соглашение Microsoft OLV № V6159937		систему Microsoft Windows 10. ПО не принимающее прямого участия в образовательных процессах.
5.	Неисключительная лицензия на использование SysCtrDatactrCore ALNG LicSAPk OLVS 16License E 1Y AcademicEdition Additional Product CoreLic Предоставляет право на использование продуктов Microsoft: Configuration Manager Data Protection Manager Endpoint Protection Operations Manager Orchestrator Service Manager Virtual Machine Manager	Контракт № 28-35ЭА/2020 от 26.05.2020	1 (один) комплект, включающий 16 (шестнадцать) лицензий для активации на 16 (шестнадцати) физических процессорных ядрах. Соглашение Microsoft OVS-ES № V6775907	12 месяцев (ежегодное продление подписки с правом перехода на обновлённую версию продукта)	Лицензия на ПО, не принимающее прямого участия в образовательных процессах (инфраструктурное/вспомогательное ПО).

№ п.п.	Наименование программного продукта	Реквизиты договора поставки	Количество лицензий	Срок окончания действия лицензии	Примечание
6.	Неисключительная лицензия на использование O365ProPlusOpenFclty ShrdSvr ALNG SubsVL OLV E 1Mth Acdmc AP AddOn toOPP Приложения в составе подписки: Outlook OneDrive Word Excel PowerPoint Microsoft Teams	Контракт № 28-35ЭА/2020 от 26.05.2020	657 лицензий для профессорско-преподавательского состава ВУЗа. Соглашение Microsoft OVS-ES № V6775907	12 месяцев (ежегодное продление подписки с правом перехода на обновлённую версию продукта)	Лицензия на ПО, не принимающее прямого участия в образовательных процессах (инфраструктурное/вспомогательное ПО)
7.	Неисключительная лицензия на использование O365ProPlusOpenStudents ShrdSvr ALNG SubsVL OLV NL 1Mth Acdmc Stdnt STUUseBnft Приложения в составе подписки: Outlook OneDrive	Контракт № 28-35ЭА/2020 от 26.05.2020	26280 лицензий для студентов ВУЗа. Соглашение Microsoft OVS-ES № V6775907	12 месяцев (ежегодное продление подписки с правом перехода на обновлённую версию продукта)	Лицензия на ПО, не принимающее прямого участия в образовательных процессах (инфраструктурное/вспомогательное ПО)

№ п.п.	Наименование программного продукта	Реквизиты договора поставки	Количество лицензий	Срок окончания действия лицензии	Примечание
	Word Excel PowerPoint Microsoft Teams				
8.	Неисключительная лицензия на использование Kaspersky Endpoint Security для бизнеса – Стандартный Russian Edition. 1500-2499 Node 1 year Educational License По для защиты информации (антивирусное ПО) для физического оборудования (конечных точек)	Контракт № 28-35ЭА/2020 от 26.05.2020	1600 лицензий для активации на рабочих станциях и серверах	12 месяцев (ежегодное продление подписки с правом перехода на обновлённую версию продукта)	Лицензия на ПО, не принимающее прямого участия в образовательных процессах (инфраструктурное/вспомогательное ПО)
9.	Неисключительная лицензия на использование Kaspersky Security для виртуальных и облачных сред, Server Russian Edition. 20-24 VirtualServer 1 year Educational License	***Контракт № 28-35ЭА/2020 от 26.05.2020***	20 лицензий для виртуальных и облачных сред	12 месяцев (ежегодное продление подписки с правом перехода на обновлённую версию продукта)	Лицензия на ПО, не принимающее прямого участия в образовательных процессах (инфраструктурное/вспомогательное ПО)

№ п.п.	Наименование программного продукта	Реквизиты договора поставки	Количество лицензий	Срок окончания действия лицензии	Примечание
	По для защиты информации (антивирусное ПО) для виртуальных и облачных сред				
10.	Неисключительная лицензия на использование Kaspersky Security для почтовых серверов Russian Edition. 1500-2499 MailAddress 1 year Educational License По для защиты информации (антивирусное ПО) для почтовых серверов	***Контракт № 28-35ЭА/2020 от 26.05.2020***	2000 лицензий для почтовых серверов	12 месяцев (ежегодное продление подписки с правом перехода на обновлённую версию продукта)	Лицензия на ПО, не принимающее прямого участия в образовательных процессах (инфраструктурное/вспомогательное ПО)

12. ТРЕБОВАНИЯ К ОЦЕНКЕ КАЧЕСТВА ОСВОЕНИЯ ОСНОВНОЙ ОБРАЗОВАТЕЛЬНОЙ ПРОГРАММЫ

Наименование разделов	Основные показатели оценки	Формы и методы контроля и оценки
Раздел 1. Выполнение и представление результатов научных исследований. 1.1 Выполнение научных исследований.	***Знает*** - порядок организации, планирования и проведения научно-исследовательских работ с использованием последних научно-технических достижений в данной области; - физико-химические основы синтеза биоматериалов; - основные требования к представлению результатов проведенного исследования в виде научного отчета, статьи илидоклада; ***Умеет*** - самостоятельно выявлять перспективные направления научных исследований, обосновывать актуальность, теоретическую и практическую значимость проблемы, проводить экспериментальные исследования, анализировать и интерпретировать полученные результаты; - осуществлять поиск, обработку и анализ научно-технической информации по теме выполняемой работы, в том числе с применением современных технологий; - работать на современных приборах, организовывать проведение экспериментов и испытаний, проводить их обработку и анализировать результаты; ***Владеет***	Оценка за первое и второе промежуточные представления результатов научных исследований. Оценка за защиту ВКР

	- методологией и методикой проведения научных исследований; навыками самостоятельной научной и исследовательской работы; - навыками работы в коллективе, планировать и организовывать коллективные научные исследования; овладевать современными методами исследования и анализа поставленных проблем; - способностью решать поставленные задачи, используя умения и навыки в организации научно-исследовательских и технологических работ.	
Раздел 1. Выполнение и представление результатов научных исследований. 1.2 Подготовка научного доклада и презентации.	***Знает*** - порядок организации, планирования и проведения научно-исследовательских работ с использованием последних научно-технических достижений в данной области; - физико-химические основы синтеза биоматериалов; - основные требования к представлению результатов проведенного исследования в виде научного отчета, статьи илидоклада; ***Умеет*** - самостоятельно выявлять перспективные направления научных исследований, обосновывать актуальность, теоретическую и практическую значимость проблемы, проводить экспериментальные исследования, анализировать и интерпретировать полученные результаты; - осуществлять поиск, обработку и анализ научно-	Оценка за третье промежуточное представление результатов научных исследований. Оценка за защиту ВКР

	технической информации по теме выполняемой работы, в том числе с применением современных технологий; - работать на современных приборах, организовывать проведение экспериментов и испытаний, проводить их обработку и анализировать результаты; ***Владеет*** - методологией и методикой проведения научных исследований; навыками самостоятельной научной и исследовательской работы; - навыками работы в коллективе, планировать и организовывать коллективные научные исследования; овладевать современными методами исследования и анализа поставленных проблем; - способностью решать поставленные задачи, используя умения и навыки в организации научно-исследовательских и технологических работ.	

13. ОСОБЕННОСТИ ОРГАНИЗАЦИИ ОБРАЗОВАТЕЛЬНОГО ПРОЦЕССА ДЛЯ ИНВАЛИДОВ И ЛИЦ С ОГРАНИЧЕННЫМИ ВОЗМОЖНОСТЯМИ ЗДОРОВЬЯ

Обучение инвалидов и лиц с ограниченными возможностями здоровья осуществляется в соответствии с:

– Порядком организации и осуществления образовательной деятельности по образовательным программам – программам бакалавриата, программам специалитета, программам магистратуры (Приказ Минобрнауки РФ от 05.04.2017 № 301);

– Положением о порядке организации и осуществления образовательной деятельности по образовательным программам высшего образования – программам бакалавриата, программам специалитета, программам магистратуры в РХТУ им. Д.И. Менделеева, принятым решением Ученого совета РХТУ им. Д.И. Менделеева от 30.10.2019, протокол № 3, введенным в действие приказом ректора РХТУ им. Д.И. Менделеева от 14.11.2019 № 646А;

– Методическими рекомендациями Методическими рекомендациями по организации образовательного процесса для обучения инвалидов и лиц с ограниченными возможностями здоровья в образовательных организациях высшего образования, в том числе оснащенности образовательного процесса (утверждены заместителем Министра образования и науки РФ А.А. Климовым от 08.04.2014 № АК-44/05вн).

Факультативы (ФТД)

Аннотация рабочей программы дисциплины

«Гражданская защита в чрезвычайных ситуациях» (ФТД.В.01)

1. **Цель дисциплины** - подготовить студента к осмысленным практическим действиям по обеспечению своей безопасности и защиты в условиях возникновения чрезвычайной ситуации природного, техногенного и военного характера.
2. **В результате изучения дисциплины студент должен:**

   Обладать следующими *общекультурными* (ОК), *общепрофессиональными* (ОПК) и *профессиональными* (ПК) компетенциями:
   - способностью использовать приемы оказания первой помощи, методы защиты в условиях чрезвычайных ситуаций (ОК-9);
   - владением основными методами защиты производственного персонала и населения от возможных последствий аварий, катастроф, стихийных бедствий (ОПК-6);
   - способностью принимать конкретные технические решения при разработке технологических процессов, выбирать технические средства и технологии с учетом экологических последствий их применения (ПК-4).

   Знать:
   - характеристики природных бедствий, техногенных аварий и катастроф на радиационно, химически и биологически опасных объектах, поражающие факторы других опасностей;
   - основы воздействия опасных факторов чрезвычайных ситуаций на человека и природную среду, допустимые предельные критерии негативного воздействия;

– меры безопасного поведения при пребывании в районах (зонах) пожаров, радиоактивного, химического и биологического загрязнения;
– способы и средства защиты человека от воздействия поражающих факторов чрезвычайных ситуаций природного, техногенного и военного характера.

Уметь:

- использовать средства защиты органов дыхания и кожи, медицинские для самозащиты и оказания помощи другим людям;
- применять первичные средства пожаротушения для локализации и тушения пожара, возникшего в аудитории (лаборатории);
- оказывать себе и другим пострадавшим медицинскую помощь с использованием табельных и подручных медицинских средств.

Владеть:

- приёмами проведения частичной санитарной обработки при выходе из района (зоны) радиоактивного, химического и биологического загрязнения (заражения);
- способами и технологиями защиты в чрезвычайных ситуациях.

3. Краткое содержание дисциплины.

1. Опасности природного характера. Стихийные бедствия, явления природы разрушительной силы – землетрясения, наводнения, селевые потоки, оползни, снежные заносы, извержение вулканов, обвалы, засухи, ураганы, бури, пожары.

2. Опасности техногенного характера. Аварии и катастрофы на радиационно опасном объекте, химически опасном объекте, биологически опасном объекте; на транспорте (железнодорожном, автомобильном, речном, авиационном); на гидросооружениях; на коммунальных системах жизнеобеспечения.

3. Опасности военного характера. Применение оружия массового поражения (ядерного, химического, биологического), обычных средств с зажигательным наполнением, новых видов оружия. Зоны заражения от средств поражения и ихвоздействие на население и окружающую природную среду.

4. Пожарная безопасность – состояние защищенности населения, имущества, общества и государства от пожаров. Пожарная опасность (причины возникновения пожаров в зданиях, лесные пожары). Локализация и тушение пожаров. Простейшие технические средства пожаротушения (огнетушители ОП -8, ОУ-2) и правила пользованияими.

5. Комплекс мероприятий гражданской защиты населения.

Оповещение и информирование населения об опасности. Принятие населением сигналов оповещения («Внимание всем!», «Воздушная тревога», «Радиационная опасность», «Химическая тревога», «Отбой опасности») и порядок действия по ним. Эвакуация населения из зоны опасности. Способы эвакуации Экстренная эвакуация студентов из аудитории при возникновении пожара.

Средства индивидуальной защиты органов дыхания (ГП-7, ГП-7В, ГП-9, Р-2, У-2К, РПА-1, РПГ-67М, РУ-60М, «Феникс», ГДЗК, ДПГ, ДПГ-3, ПЗУ-К, ИП-4М, ИП-5, ИП-6, КИП-8), кожи (Л-1, ОЗК, КИХ-4М, КИХ-5М) человека. Медицинские средства защиты.

Средства коллективной защиты населения. Назначение, защитные свойства убежищ. Противорадиационные укрытия (ПРУ, подземные пешеходные переходы, заглубленные станции метрополитена), простейшие укрытия (траншеи, окопы, перекрытые щели). Правила занятия убежища.

6. Оказание первой медицинской помощи при ожогах, ранениях, заражениях. Проведение частичной санитарной обработки кожных покровов человека при выходе из зон радиоактивного, химического и биологического заражения (загрязнения), из зон пожаров.

7. Ликвидация последствий чрезвычайной ситуации. Радиационная и химическая разведка очага поражения (заражения). Аварийно-спасательные работы. Специальная

обработка техники, местности, объектов (дезактивация, дегазация, дезинфекция, дезинсекция.

8. Экстренная эвакуация из аудитории (лаборатории) в условиях пожара, радиационного, химического, биологического загрязнения территории с использованием простейших средств защиты («Феникс», ГДЗК, противогаза ГП-7 с ДПГ-3).

4. Объем учебной дисциплины:

Виды учебной работы	В зачетных единицах	В академ. часах
Общая трудоемкость дисциплины по учебному плану	**1**	**36**
Контактная работа – аудиторные занятия:	**0,44**	**16**
Лекции (Лек)	0,44	16
Самостоятельная работа (СР):	**0,55**	**19,8**
Самостоятельное изучение разделов дисциплины	0,55	19,8
Зачет:	***0,006***	***0,2***
Контактная работа – промежуточная аттестация	0,006	0,2
Вид контроля:	**Зачет**	

Виды учебной работы	В зачетных единицах	В астроном. часах
Общая трудоемкость дисциплины по учебному плану	**1**	**27**
Контактная работа – аудиторные занятия:	**0,44**	**12**
Лекции (Лек)	0,44	12
Самостоятельная работа (СР):	**0,55**	**14,85**
Самостоятельное изучение разделов дисциплины	0,55	14,85
Зачет:	***0,006***	***0,15***
Контактная работа – промежуточная аттестация	0,006	0,15
Вид контроля:	**Зачет**	

Министерство науки и высшего образования Российской федерации
Федеральное государственное бюджетное образовательное учреждение высшего образования
«Российский химико-технологический университет имени Д.И. Менделеева»

«УТВЕРЖДАЮ»

Проректор по учебной работе

_____ С.Н. Филатов

«_____» _____ 2020 г.

РАБОЧАЯ ПРОГРАММА ДИСЦИПЛИНЫ

«Гражданская защита в чрезвычайных ситуациях»
Направление подготовки 18.03.01 Химическая технология

Квалификация «бакалавр»

РАССМОТРЕНО И ОДОБРЕНО
на заседании Методической комиссии
РХТУ им. Д.И. Менделеева
«30» июня 2020 г.
Протокол №25

Председатель _____ Н.А. Макаров

Москва 2020 г.

1222

Программа составлена кафедрой Техносферной безопасности

д.т.н., проф. Акининым Н.И.,

д.т.н., проф. Васиным А.Я.,

к.т.н., доц. Чернецкой М.Д.

Программа рассмотрена и одобрена на заседании кафедры Техносферной безопасности, протокол № 22, от « 17 » *июня* 2020 г.

СОДЕРЖАНИЕ

1. Цели и задачи дисциплины	4
2. Требования к результатам освоения дисциплины	4
3. Объем дисциплины и виды учебной работы	5
4. Содержание дисциплины	6
4.1. Разделы дисциплины и виды занятий	6
4.2. Содержание разделов дисциплины	7
5. Соответствие содержания требованиям к результатам освоения дисциплины	8
6. Практические и лабораторные занятия	8
6.1. Практические занятия. Примерные темы практических занятий по дисциплине	8
6.2. Лабораторные занятия	9
7. Самостоятельная работа	9
8. Оценочные средства для контроля освоения дисциплины	10
8.1. Примерная тематика реферативно-аналитической работы	10
8.2 Примеры контрольных вопросов для текущего контроля освоения дисциплины	10
8.3 Вопросы для итогового контроля освоения дисциплины	26
9. Учебно-методическое обеспечение дисциплины	26
9.1 Рекомендуемая литература	26
9.2 Рекомендуемые источники научно-технической информации	27
9.3 Средства обеспечения освоения дисциплины	27
10. Методические указания для обучающихся	28
11. Методические указания для преподавателей	29
12. Перечень информационных технологий, используемых в образовательном процессе	29
13. Материально-техническое обеспечение дисциплины	35
13.1 Оборудование, необходимое в образовательном процессе:	35
13.2 Учебно-наглядные пособия	35
13.3 Компьютеры, информационно-телекоммуникационные сети, аппаратно-программные и аудиовизуальные средства	35
13.4 Печатные и электронные образовательные и информационные ресурсы	35
13.5 Перечень лицензионного программного обеспечения	35
14. Требования к оценке качества освоения программы	35
15. Особенности организации образовательного процесса для инвалидов и лиц с ограниченными возможностями здоровья	37

1. ЦЕЛИ И ЗАДАЧИ ДИСЦИПЛИНЫ

Программа составлена в соответствии с требованиями Федерального государственного образовательного стандарта (ФГОС ВО) для направления подготовки **18.03.01 – «Химическая технология»**, рекомендациями методической комиссией Ученого совета и накопленного опыта преподавания дисциплины кафедрой ***Техносферной безопасности*** РХТУ им. Д.И. Менделеева. Программа рассчитана на изучение курса в течение 1 семестра.

Дисциплина «**Гражданская защита в чрезвычайных ситуациях**» относится к вариативной части дисциплин учебного плана **(ФТД.В.02)** и рассчитана на изучение в 1 семестре. Программа дисциплины предполагает, что обучение имеет теоретическую и практическую подготовку в области основ безопасности жизнедеятельности.

Цель дисциплины – подготовить студента к осмысленным практическим действиям по обеспечению своей безопасности и защиты в условиях возникновения чрезвычайной ситуации природного, техногенного и военного характера.

Основной задачей дисциплины является формирование умений и навыков, позволяющих на основе изучения опасных и поражающих факторов чрезвычайных ситуаций природного, техногенного и военного характера, других опасностей умело решать вопросы своей безопасности сиспользованием средств системы гражданской защиты.

Курс «Гражданская защита в чрезвычайных ситуациях» читается в рамках факультатива в 1 семестре и заканчивается зачетом.

Контроль успеваемости студентов ведется по принятой в университете рейтинговой системе.

2. ТРЕБОВАНИЯ К РЕЗУЛЬТАТАМ ОСВОЕНИЯ ДИСЦИПЛИНЫ

Изучение курса **«Гражданская защита в чрезвычайных ситуациях»** при подготовке бакалавров по направлению подготовки ***18.03.01 – «Химическая Технология»,*** направлено на приобретение следующих компетенций – ОК- 9; ОПК- 6; ПК-4.

ОК – 9 – Использовать приемы оказания первой помощи, методы защиты в условиях чрезвычайных ситуаций.

ОПК – 6 – Владеть основными методами защиты производственного персонала и населения от возможных последствий аварий, катастроф и стихийных бедствий.

ПК – 4 – Выбирать технические средства и технологии с учетом экологических последствий их применения

В результате освоения дисциплины студент должен:

знать:

– характеристики природных бедствий, техногенных аварий и катастроф на радиационно, химически и биологически опасных объектах, поражающие факторы других опасностей;

– основы воздействия опасных факторов чрезвычайных ситуаций на человека и природную среду, допустимые предельные критерии негативного воздействия;

– меры безопасного поведения при пребывании в районах (зонах) пожаров, радиоактивного, химического и биологического загрязнения;

– способы и средства защиты человека от воздействия поражающих факторов чрезвычайных ситуаций природного, техногенного и военного характера.

уметь:

– использовать средства защиты органов дыхания и кожи, медицинские для самозащиты и оказания помощи другим людям;

– применять первичные средства пожаротушения для локализации и тушения пожара, возникшего в аудитории (лаборатории);

– оказывать себе и другим пострадавшим медицинскую помощь с использованием табельных и подручных медицинских средств.

владеть:

– приёмами проведения частичной санитарной обработки при выходе из района (зоны) радиоактивного, химического и биологического загрязнения (заражения);

– способами и технологиями защиты в чрезвычайных ситуациях.

3. ОБЪЕМ ДИСЦИПЛИНЫ И ВИДЫ УЧЕБНОЙ РАБОТЫ

Вид учебной работы	В зачетных единицах	В акад. часах
Общая трудоемкость дисциплины	**1**	**36**
Контактная работа – аудиторные занятия:	**0,44**	**16**
Лекции	0,44	16
Практические занятия	-	-
Лабораторные работы	-	-
Самостоятельная работа	**0,56**	**20**
Контактная самостоятельная работа	0,56	0,2
Самостоятельное изучение разделов дисциплины		19,8
Вид итогового контроля:	**зачет**	

Вид учебной работы	В зачетных единицах	В астр. часах
Общая трудоемкость дисциплины	**1**	**27**
Контактная работа – аудиторные занятия:	**0,44**	**12**
Лекции	0,44	12
Практические занятия	-	-
Лабораторные работы	-	-
Самостоятельная работа	**0,56**	**15**
Контактная самостоятельная работа	0,56	0,15
Самостоятельное изучение разделов дисциплины		14,85
Вид итогового контроля:	**зачет**	

4. СОДЕРЖАНИЕ ДИСЦИПЛИНЫ

4.1. Разделы дисциплины и виды занятий

№ п/п	Раздел дисциплины	Академ. часов		
		Всего	Лекции	Сам. работа
1	Введение. Цели и задачи ГО, НАСФ. Понятийно-терминологический аппарат в области ГОЧС	2	1	1
2	Раздел 1. Опасности природного характера	4	2	2
3	Раздел 2. Опасности техногенного характера	4	2	2
4	Раздел 3. Опасности военного характера	4	2	2
5	Раздел 4. Пожарная безопасность	4	2	2
6	Раздел 5. Комплекс мероприятий защиты	8	3	5
6.1	Оповещение и информация населения об опасности	2	1	1
6.2	Средства индивидуальной защиты	3	1	2
6.3	Средства коллективной защиты	3	1	2
7	Раздел 6 Оказание первой медицинской помощи	6	2	4
8	Раздел 7 Ликвидация последствий чрезвычайной ситуации	4	2	2
	ИТОГО	**36**	**16**	**20**
	Зачет	**–**	–	–
	ИТОГО	**36**	**16**	**20**

№ п/п	Раздел дисциплины	Астроном. часов		
		Всего	Лекции	Сам. работа
1	Введение. Цели и задачи ГО, НАСФ. Понятийно-терминологический аппарат в области ГОЧС	1,5	0,75	0,75
2	Раздел 1. Опасности природного характера	3	1,5	1,5
3	Раздел 2. Опасности техногенного характера	3	1,5	1,5
4	Раздел 3. Опасности военного характера	3	1,5	1,5
5	Раздел 4. Пожарная безопасность	3	1,5	1,5
6	Раздел 5. Комплекс мероприятий защиты	6	2,25	3,75
6.1	Оповещение и информация населения об опасности	1,5	0,75	0,75
6.2	Средства индивидуальной защиты	2,25	0,75	1,5
6.3	Средства коллективной защиты	2,25	0,75	1,5
7	Раздел 6 Оказание первой медицинской помощи	4,5	1,5	3
8	Раздел 7 Ликвидация последствий чрезвычайной ситуации	3	1,5	1,5
	ИТОГО	**27**	**12**	**15**
	Зачет	**–**	–	–
	ИТОГО	**27**	**12**	**15**

4.2. Содержание разделов дисциплины

1. Опасности природного характера. Стихийные бедствия, явления природы разрушительной силы - землетрясения, наводнения, селевые потоки, оползни, снежные заносы, извержение вулканов, обвалы, засухи, ураганы, бури, пожары.

2. Опасности техногенного характера. Аварии и катастрофы на радиационно опасном объекте, химически опасном объекте, биологически опасном объекте; на транспорте (железнодорожном, автомобильном, речном, авиационном); на гидросооружениях; на коммунальных системах жизнеобеспечения.

3. Опасности военного характера. Применение оружия массового поражения (ядерного, химического, биологического), обычных средств с зажигательным наполнением, новых видов оружия. Зоны заражения от средств поражения и их воздействие на население и окружающую природную среду.

4. Пожарная безопасность. Классификация пожаров. Локализация и тушение пожаров. Первичные средства пожаротушения (огнетушители ОП -8, ОУ-2, ОВП-5) и правила пользования ими. Причины возникновения пожаров в жилых зданиях и на производстве.

5. Комплекс мероприятий гражданской защиты населения.

Оповещение и информирование населения об опасности. Принятие населением сигналов оповещения («Внимание всем!», «Воздушная тревога», «Радиационная опасность», «Химическая тревога», «Отбой опасности») и порядок действия по ним. Эвакуация населения из зоны опасности. Способы эвакуации.

Средства индивидуальной защиты органов дыхания (ГП-7, ГП-7В, ГП-9,Р-2, У-2К, РПА-1, РПГ-67М, РУ-60М, «Феникс», ГДЗК, ДПГ, ДПГ-3, ПЗУ-К, ИП-4М, ИП-5, ИП-6, КИП-8), кожи (Л-1, ОЗК, КИХ-4М, КИХ-5М) человека. Медицинские средства защиты .

Средства коллективной защиты населения. Назначение, защитные свойства убежищ. Противорадиационные укрытия (ПРУ, подземные пешеходные переходы, заглубленные станции метрополитена), простейшие укрытия (траншеи, окопы, перекрытые щели). Правила занятия убежища.

6. Реанимационные мероприятия. Оказание первой медицинской помощи при ожогах, ранениях, переломах, заражениях; освобождения из под завалов. Проведение частичной санитарной обработки кожных покровов человека при выходе из зон радиоактивного, химического и биологического заражения (загрязнения), из зон пожаров. Медицинская сортировка пораженных в местах катастроф.

7. Ликвидация последствий чрезвычайной ситуации. Радиационная и химическая разведка очага поражения (заражения). Аварийно-спасательные работы. Экстренная эвакуация из аудитории (лаборатории) в условиях пожара, радиационного, химического, биологического загрязнения территории с использованием простейших средств защиты («Феникс», ГДЗК, противогазаГП-7 с ДПГ-3).

5. СООТВЕТСТВИЕ СОДЕРЖАНИЯ ТРЕБОВАНИЯМ К РЕЗУЛЬТАТАМ ОСВОЕНИЯ ДИСЦИПЛИНЫ

№ п.п.	Параметры компетенций	Разделы дисциплины						
		1	**2**	**3**	**4**	**5**	**6**	**7**
1	*знать:*							
1.1	- характеристики природных бедствий, техногенных аварий и катастроф на радиационно, химически и биологически опасных объектах, поражающие факторы других опасностей;	+	+	+	+		+	
1.2	- основы воздействия опасных факторов чрезвычайных ситуаций на человека и природную среду, допустимые предельные критерии негативного воздействия;	+	+	+				
1.3	- меры безопасного поведения при пребывании в районах (зонах) пожаров, радиоактивного, химического и биологического загрязнения;	+	+	+	+			
1.4	- способы и средства защиты человека от воздействия поражающих факторов чрезвычайных ситуаций природного, техногенного и военного характера.	+	+	+	+	+	+	+
2	*уметь:*							
2.1	- использовать средства защиты органов дыхания и кожи, медицинские для самозащиты и оказания помощи другим людям;					+	+	+
2.2	- применять первичные средства пожаротушения для локализации и тушения пожара, возникшего в аудитории (лаборатории);				+			+
2.3	- оказывать себе и другим пострадавшим медицинскую помощь с использованием табельных и подручных медицинских средств.						+	
3	*владеть:*							
3.1	- приёмами проведения частичной санитарной обработки при выходе из района (зоны) радиоактивного, химического и биологического загрязнения (заражения);					+		+
3.2	– способами и технологиями защиты в чрезвычайных ситуациях	+	+	+	+		+	+
4	*компетенции*							
4.1	– использовать приемы оказания первой помощи, методы защиты в условиях чрезвычайных ситуаций (ОК-9);						+	
4.2	– владеть основными методами защитыпроизводственного персонала и населения от возможных последствий аварий, катастроф, стихийных бедствий (ОПК-6).	+	+					+
4.3.	– выбирать технические средства и технологии с учетом экологических последствий их применения (ПК-4)	+	+		+			

6. ПРАКТИЧЕСКИЕ И ЛАБОРАТОРНЫЕ ЗАНЯТИЯ

6.1. Практические занятия

Практические занятия не предусмотрены учебным планом.

6.2. Лабораторные занятия

Лабораторные занятия не предусмотрены учебным планом.

7. САМОСТОЯТЕЛЬНАЯ РАБОТА

Рабочей программой дисциплины **«Гражданская защита в чрезвычайных ситуациях»** предусмотрена самостоятельная работа студента бакалавриата в объёме 20 ч в семестр. Самостоятельная работа проводится с целью углубления знаний по дисциплине и предусматривает:

– регулярную проработку пройденного на лекциях учебного материала по разделам дисциплины;

– ознакомление и проработку рекомендованной литературы и работу с электронно-библиотечными системами, включая переводы публикаций из научных журналов, цитируемых в базах Scopus, Web of Science, РИНЦ;

– посещение отраслевых выставок, семинаров, конференций различного уровня.

– подготовку к выполнению контрольных работ по материалам лекционного курса.

Планирование времени на самостоятельную работу, необходимого на изучения дисциплины, студентам лучше всего осуществлять на весь период изучения, предусматривая при этом регулярное повторение пройденного материала. Материал, законспектированный на лекциях, необходимо регулярно дополнять сведениями из литературных источников, представленных в учебной программе. При работе с указанными источниками рекомендуется составлять краткий конспект материала, с обязательным фиксированием библиографических данных источника.

Примерный перечень тем самостоятельного изучения

1. Обязанности населения в области гражданской защиты от чрезвычайных ситуаций природного, техногенного и военного характера.
2. Безопасность людей от стихийных бедствий, пожаров, аварий и катастроф.
3. Безопасность людей на транспорте.
4. Защита органов дыхания человека в экстремальных условиях чрезвычайной ситуации.
5. Использование первичных средств пожаротушения в домашних условиях (в здании, в автомобиле, на отдыхе в лесу).
6. Приемы наложения бинтовых повязок (с использованием ППИ-1) на различные места тела при оказании самопомощи.
7. Оказание первой медицинской помощи при отравлениях в домашних условиях.
8. Приемы защиты человека во время землетрясения при нахождении в различных местах (дома, на улице, в лесу, в районе водной преграды).
9. Способы защиты человека во время наводнения при его нахождении в различных местах (дома, на улице, на открытой местности, оказавшемуся в воде). Простейшие плавающие средства самоспасения.

10. Правила поведения человека во время грозы.

11. Лесной пожар. Правила выхода человека из зоны лесного пожара.

12. Аварии на Чернобыльской АЭС, «Фукусима-1». Их последствия и уроки для гражданского населения по защите от радиации.

13. Допустимые степени зараженности радиоактивными веществами продуктов питания.

8. ОЦЕНОЧНЫЕ СРЕДСТВА ДЛЯ КОНТРОЛЯ ОСВОЕНИЯ ДИСЦИПЛИНЫ

8.1. Примерная тематика реферативно-аналитической работы

Обязательная реферативно–аналитическая работа не предусмотрена.

8.2. Примеры контрольных работ для текущего контроля освоения дисциплины.

Для текущего контроля предусмотрено 2 контрольные работы. Максимальная оценка за контрольные работы составляет 100 баллов, по 50 баллов за каждую.

Примеры вопросов к контрольной работе № 1.

В работу включены вопросы по введению и разделам 1,2,3. Максимальная оценка 50 баллов. Контрольная работа содержит 25 вопросов по 2 балла за вопрос.

1. Ситуация, сложившаяся на определённой территории, акватории вследствие аварии, катастрофы, стихийного или иного бедствия, сопровождающаяся нарушением условий жизнедеятельности людей, ущербом для окружающей среды, человеческими жертвами называется:

1) чрезвычайным положением;
2) чрезвычайной ситуацией;
3) особым режимом;
4) гуманитарной катастрофой.

2. В каком законе Российской Федерации определены права и обязанности граждан России в области защиты от чрезвычайных ситуаций:

1) «О безопасности»
2) «Об обороне»
3) «О защите населения и территорий от ЧС природного техногенного характера»
4) «О гражданской обороне».

3. В каком законе Российской Федерации определены задачи в области гражданской обороны и правовые основы их осуществления.

1) «О безопасности».
2) «О гражданской обороне».
3) «О защите населения и территорий от ЧС природного и техногенного характера».
4) «О пожарной безопасности».

4. Какой орган управления РФ осуществляет координацию деятельности государственных и местных органов в области предупреждения и ликвидации чрезвычайных ситуаций?
1) Министерство финансов РФ,
2) Министерство РФ по делам гражданской обороной, чрезвычайным ситуациям и ликвидации последствий стихийных бедствий (МЧС России),
3) Министерство здравоохранения РФ,
4) Министерство внутренних дел РФ.

5. К способам защиты населения в чрезвычайных ситуациях относятся:
1) соблюдения правил дорожного движения;
2) эвакуация;
3) соблюдение требований охраны труда;
4) ограничения выбросов в атмосферу вредных веществ;
5) страхование.

6. К способам защиты населения в чрезвычайных ситуациях не надлежит:
1) государственная стандартизация по вопросам безопасности;
2) биологическая защита;
3) радиационный и химический защиту;
4) международное сотрудничество в сфере гражданской защиты;
5) эвакуационные мероприятия.

7. Какой из названных средств НЕ относится к средствам оповещения при возникновении или угрозе возникновения ЧС?
1) радио;
2) электронные средства связи;
3) телевидение;
4) сети проводного радиовещания;
5) газеты.

8. Какое из названных формирований принадлежит к эвакуационным органам?
1) противоэпидемическая комиссия;
2) бюджетная комиссия;
3) пост метеорологического наблюдения;
4) комиссия по вопросам торговли и общественного питания;
5) эвакуационная комиссия.

9. Какое из названных формирований принадлежит к эвакуационным органам?
1) сборный эвакуационный пункт;
2) пункт общественного питания;
3) пункт сбора информации о нарушениях на транспорте;
4) медицинский пункт;
5) пункт технического обслуживания автомобилей.

10. Какое из названных формирований НЕ относится к эвакуационным органам?
1) эвакуационная комиссия;
2) государственная инспекция гражданской защиты;
3) пункт посадки;
4) сборный эвакуационный пункт;
5) приемный эвакуационный пункт.

11. Наиболее распространённым опасным явлением природного характера в РФ является:
1) землетрясение;
2) шторм, ураган;
3) наводнение;
4) извержение вулкана.

12. Какое опасное природное явление в настоящий момент приносит наибольший экономический ущерб?
1) извержение вулкана;
2) цунами;
3) природные пожары;
4) землетрясение.

13. Землетрясения, извержения вулканов относятся к природным опасностям:
1) геофизического характера;
2) геологического характера;
3) экзогенным геологическим явлениям;
4) подземного характера.

14. Оползни, сели, обвалы, осыпи, лавины относятся к природным опасностям:
1) геофизического характера;
2) геологического характера;
3) экзогенным геологическим явлениям;
4) подземного характера.

15. Наводнения, половодье, дождевые паводки относятся к природным опасностям:
1) гидрогеологического характера;
2) гидрологического характера;
3) морским опасным явлениям;
4) метеорологическим опасным явлениям

16. Ливневые осадки, град, молнии, сильные порывы ветра характерны для:
1) метеорологических природных опасностей;
2) штормов, тайфунов, ураганов;
3) дождей, гроз;
4) климатических опасностей.

17. Тайфун – опасное природное явление, характерное для:
1) Российской Федерации;
2) Австралии;
3) Южноамериканского континента;
4) Северо-западной части Тихоокеанского региона.

18. Какому опасному природному явлению дают название в виде имени?
1) цунами;
2) тайфуну, урагану;
3) наводнению;
4) извержению вулкана.

19. Причина возникновения цунами:
1) сильное волнение, ветровой нагон;

2) землетрясение в океане;
3) сезонное колебание уровня океана;
4) сильные осадки.

20. Для *выдающихся* наводнений характерно, что они:
1) наносят незначительный ущерб;
2) приводят к эвакуации сотней тысяч населения, требуют участия всего мирового сообщества;
3) приводят к необходимости массовой эвакуации населения и материальных ценностей;
4) приводят к частичной эвакуации людей

21. Вулканы, об извержениях которых существуют исторические данные являются:
1) действующими;
2) уснувшими;
3) потухшими;
4) законсервированными.

22. Укажите возможные причины землетрясений:
1) тектонические процессы;
2) извержения вулканов;
3) обвалы, осыпи;
4) цунами;
5) наводнения.

23. Интенсивность землетрясения зависит от следующих факторов:
1) магнитуды;
2) глубины очага;
3) площади разрушений;
4) количества жертв.

24. Магнитуда землетрясения является:
1) логарифмической величиной;
2) среднеарифметической величиной;
3) среднестатистической величиной;
4) абсолютной величиной.

25. Магнитуда землетрясения оценивается:
1) в градусах;
2) в метрах;
3) в баллах;
4) в экономическом ущербе.

26. Процесс выброса на земную поверхность раскалённых обломков, пепла, излияние магмы, которая на поверхности становится лавой, называется:
1) землетрясением;
2) природным пожаром;
3) извержением вулкана;

27. Неконтролируемый процесс горения вне специального очага, причиняющий материальный ущерб, вред жизни и здоровью людей, интересам общества и государства называется:
1) извержение вулкана;
2) пал травы;

3) пожар;
4) возгорание

28. Наиболее часто в настоящий момент пожары возникают:
1) в природе;
2) в бытовом секторе;
3) в промышленности;
4) в результате военных действий.

29. Длительный период устойчивой погоды с высокими температурами воздуха и малым количеством осадков (дождя), в результате чего снижаются влагозапасы почвы и возникает угнетение и гибель культурных растений называется:
1) засухой;
2) сезонными изменениями;
3) суховеем;
4) неурожаем.

30. Понижения температуры ниже 0 °С в приземном слое воздуха или на почве вечером или ночью при положительной температуре днем называются:
1) морозами;
2) заморозками;
3) похолоданием;
4) инеем.

31. Лед на дорогах, который образуется после оттепели или дождя при внезапном похолодании называется:
1) гололёдом;
2) гололедицей;
3) заморозками;
4) похолоданием.

32. Слой плотного льда, нарастающего на предметах при выпадении переохлажденного дождя или мороси, при тумане и перемещении низких слоистых облаков при отрицательной температуре воздуха у поверхности Земли, близкой к 0°С, называется:
1) гололёдом;
2) гололедицей;
3) заморозками;
4) похолоданием.

33. Промышленные взрывы, пожары на промышленных объектах, выбросы АХОВ на ХОО относятся к ЧС:
1) техногенного характера;
2) природного характера;
3) экологического характера;
4) социального характера.

34. Химически опасным объектом называют (выберите наиболее подходящий вариант):
1) объект, на котором обезвреживают боевые химические вещества;
2) очистные сооружения, станции водоподготовки;
3) химическое предприятие;
4) объект, на котором хранят, транспортируют, перерабатывают и получают опасные химические вещества.

35. Объект, при аварии на котором может возникнуть необходимость в эвакуации свыше 70 тыс. людей относится к (выберите наиболее подходящий вариант):
1) ХОО I степени опасности;
2) ХОО IV степени опасности;
3) ХОО с АХОВ;
4) химически опасному объекту.

36. Объект, при аварии на котором зона заражения не выходит за его границы или за границы его санитарно-защитной зоны относится к:
1) ХОО I степени опасности;
2) ХОО IV степени опасности;
3) ХОО с АХОВ;
4) химически опасному объекту.

37. Наиболее безопасным способом хранения АХОВ является:
1) способ хранения под давлением;
2) изотермический способ

38. При авариях на ХОО токсичные вещества попадают в организм человека:
1) резорбтивно;
2) перорально;
3) ингаляционно.

39. Укажите состояние, при котором авария на ХОО касается максимального количества людей:
1) дискомфортное состояние, при котором обнаруживаются начальные проявления токсического действия;
2) состояние, не позволяющее выполнять возложенные на человека обязанности (эффект выведения из строя;
3) состояние, приводящее к летальному исходу (летальный эффект)

40. Количество вещества (мг·мин/м^3 или мг·мин /л), вызывающая определённый токсический эффект называется:
1) предельно допустимой концентрацией;
2) токсической концентрацией;
3) токсической дозой (токсодозой);
4) останавливающей токсодозой.

41. Токсодоза измеряется в:
1) мг/кг;
2) мг/м^3;
3) мг·мин/м^3 или мг·мин /л;
4) мг/с.

42. Радиационная авария (катастрофа) может наступить вследствии (укажите все возможные причины):
1) выброса радиоактивных веществ;
2) неправильных действий персонала;
3) выхода из-под контроля источника радиоактивного излучения;
4) химического заражения местности.

43. Согласно классификации МАГАТЭ, функциональные отклонения или отклонения в управлении, которые не представляют какого-либо риска, но указывают на недостатки в обеспечении безопасности на АЭС относятся к:
1) серьёзному происшествию ;
2) незначительному происшествию;
3) происшествию средней тяжести;
4) локальной аварии.

44. Согласно классификации МАГАТЭ существует
1) три уровня происшествий на АЭС;
2) пять классов происшествий на АЭС;
3) шесть уровней происшествий на АЭС и седьмой уровень – глобальная авария, затрагивающая значительные территории и население многих стран.

45. Излучение любого вида, взаимодействие которого со средой приводит к образованию электрических зарядов различных знаков называется:
1) проникающей радиацией;
2) корпускулярным излучением;
3) ионизирующим излучением;
4) облучением.

46. Количество энергии ионизирующего излучения, поглощенное единицей массы облучаемого тела (тканями организма) называется:
1) эффективная эквивалентная доза ;
2) средняя годовая эффективная доз;
3) поглощенная доза;
4) эквивалентная доза.

47. Поглощенная доза в организме или ткани, умноженная на соответствующий взвешивающий коэффициент *для данного вида излучения* называется:
1) эффективная эквивалентная доза ;
2) средняя годовая эффективная доз;
3) поглощенная доза;
4) эквивалентная доза.

48. Сумма произведений эквивалентной дозы в органах и тканях на соответствующие взвешивающие коэффициенты называется:
1) эффективная эквивалентная доза ;
2) средняя годовая эффективная доз;
3) поглощенная доза;
4) эквивалентная доза.

49. Средняя годовая эффективная доза имеет размерность:
1) рентген;
2) зиверт;
3) бэр;
4) рад;

50. Боеприпасы, основанные на использовании внутриядерной энергии, мгновенно выделяющейся при ядерных превращениях некоторых химических элементов называются:
1) ядерным оружием;

2) нейтронным оружием;
3) термоядерным оружием.

51. Оружие, в котором используется энергия, выделяющаяся в результате деления ядер тяжелых элементов (урана, плутония и др.) называется:
1) ядерным оружием;
2) нейтронным оружием;
3) термоядерным оружием.

52. Оружие, использующее энергию, выделяющуюся при синтезе легких элементов (водорода, дейтерия, трития и др.) называется:
1) ядерным оружием;
2) нейтронным оружием;
3) термоядерным оружием.

53. Разновидность боеприпасов с термоядерным зарядом малой мощности, отличающимся повышенным выходом нейтронного излучения называется:
1) ядерным оружием;
2) нейтронным оружием;
3) термоядерным оружием.

54. Мощность ядерных боеприпасов измеряется:
1) тротиловым эквивалентом;
2) избыточным давлением взрыва;
3) зоной поражения;
4) видом использованной энергии.

55. К поражающим факторам ядерного взрыва <u>не относятся:</u>
1) ударная волна;
2) световой импульс;
3) проникающая радиация;
4) радиоактивное заражение;
5) электромагнитный импульс;
6) химическое заражение;
7) отравление опасными химическими веществам.

56. Основным поражающим фактором ядерного взрыва является:
1) ударная волна;
2) световой импульс;
3) проникающая радиация;
4) радиоактивное заражение;
5) электромагнитный импульс.

57. Поражающий фактор ядерного взрыва, <u>не оказывающий</u> влияние на людей это:
1) ударная волна;
2) световой импульс;
3) проникающая радиация;
4) радиоактивное заражение;
5) электромагнитный импульс.

58. Боевые средства, поражающее действие которых основано на использовании токсических свойств отравляющих веществ называются:
1) отравляющими веществами;

2) токсичными веществами;
3) химическим оружием;
4) аварийно химически опасными веществами.

59. Сужение зрачков и затруднение дыхания, спазмы в желудке, рвота, судороги – признаки воздействия:
1) ОВ нервно-паралитического действия;
2) ОВ общеядовитого действия;
3) ОВ кожно-нарывного действия;
4) ОВ удушающего действия**.**

60. Горечь и металлический привкус во рту, тошнота, головная боль, одышка, судороги – признаки воздействия:
1) ОВ нервно-паралитического действия;
2) ОВ общеядовитого действия;
3) ОВ кожно-нарывного действия;
4) ОВ удушающего действия**.**

61. Покраснения и отек кожных покровов, а затем пузыри, которые через 2-3 дня лопаются, а на их месте появляются язвы, которые долго не заживают – признаки воздействия:
1) ОВ нервно-паралитического действия;
2) ОВ общеядовитого действия;
3) ОВ кожно-нарывного действия;
4) ОВ удушающего действия**.**

62. Раздражение глаз, вызывающее слезоточение, головокружение, общая слабость – признаки воздействия:
1) ОВ нервно-паралитического действия;
2) ОВ общеядовитого действия;
3) ОВ кожно-нарывного действия;
4) ОВ удушающего действия

63. Нарушение функций вестибулярного аппарата, появление рвоты, в течение нескольких часов оцепенение, заторможенность речи, затем период галлюцинаций и возбуждения – признаки воздействия:
1) ОВ нервно-паралитического действия;
2) ОВ общеядовитого действия;
3) ОВ кожно-нарывного действия;
4) ОВ психо-химического действия.

64. Химическое оружие, состоящее из относительно безвредных (малотоксичных) компонентов, которые при смешивании дают высокотоксичные ОВ относится к:
1) многокомпонентному оружию;
2) смесевому оружию;
3) бинарному оружию.

65. Бактерии, вирусы, грибки и вырабатываемые некоторыми бактериями яды (токсины) являются основой для:
1) бактериального оружия;
2) биологического оружия;
3) экологического оружия;

4) природного оружия.

66. Живые организмы (и инфекционные материалы, извлекаемые из них), которые способны размножаться в организме пораженных ими объектов называются:
1) биологическим оружием;
2) биологически опасными веществами;
3) патогенными микроорганизмами.

67. Зарин, зоман являются газами
1) нервно-паралитического действия;
2) общеядовитого действия;
3) кожно-нарывного действия;
4) удушающего действия**.**

68. Иприт - вещество
1) нервно-паралитического действия;
2) общеядовитого действия;
3) кожно-нарывного действия;
4) удушающего действия**.**

69. Си-Эс (CS), Си-Ар (CR) – химическое оружие:
1) нервно-паралитического действия;
2) раздражающего действия;
3) кожно-нарывного действия;
4) удушающего действия**.**

Примеры вопросов к контрольной работе № 2.
В работу включены вопросы по разделам 4,5,6. Максимальная оценка 50 баллов. Контрольная работа содержит 25 вопросов по 2 балла за вопрос

1. Какие действия проводят непосредственно при сердечно-легочной реанимации
1)- прекардиальный удар
2)- (3-5) вдуваний воздуха, осуществляемых с частотой 12-16 в минуту
3)- поочередное надавливание на грудную клетку (5 раз) и вдувание воздуха
4)- 30 толчков-надавливаний – два вдувания в легкие пострадавшего (соотношение 30:2).
5)- очищают ротовую полость от инородных предметов

2. Какие действия проводят при вентиляции легких
1)- прекардиальный удар
2)- (3-5) вдуваний воздуха, осуществляемых с частотой 12-16 в минуту
3)- поочередное надавливание на грудную клетку (5 раз) и вдувание воздуха
4)- 30 толчков-надавливаний два вдувания в легкие пострадавшего (соотношение 30:2).
5)- очищают ротовую полость от инородных предметов

3. Какие действия проводят при определении клинической смерти
1- прекардиальный удар
2- проверку реакции зрачка на свет
3- вентиляция легких для проверки дыхания
4- определение наличия пульса
5- измерение давления и частоты пульса

4. Чем характеризуются и опасны рубленные раны
1- вероятно развитие инфекции в ране;
2- нагноение и долгое заживание;
3- наличие травмированных, часто размозженных тканей
4- раны неправильной формы, загрязнены слюной животных
5- сильное загрязнение и наличие омертвевших тканей

6. Чем характеризуются и опасны укушенные раны
1- вероятно развитие инфекции в ране;
2- нагноение и долгое заживание;
3- наличие травмированных, часто размозженных тканей
4- раны неправильной формы, загрязнены слюной животных
5- сильное загрязнение и наличие омертвевших тканей

7. Чем характеризуются и опасны ушибленные раны
1- вероятно развитие инфекции в ране;
2- нагноение и долгое заживание;
3- наличие травмированных, часто размозженных тканей
4- раны неправильной формы, загрязнены слюной животных
5- сильное загрязнение и наличие омертвевших тканей

8. Чем характеризуется венозное кровотечение
1- кровь ярко алого цвета, пульсирующая струей
2- темно-вишневая кровь, равномерно истекающая из раны
3- мелкие капли крови на раневой поверхности
4- кровотечение из ткани внутренних органов

9. Чем характеризуется артериальное кровотечение
1- кровь ярко алого цвета, пульсирующая струей
2- темно-вишневая кровь, равномерно истекающая из раны
3- мелкие капли крови на раневой поверхности
4- кровотечение из ткани внутренних органов

10. Чем характеризуется капиллярное кровотечение
1- кровь ярко алого цвета, пульсирующая струей
2- темно-вишневая кровь, равномерно истекающая из раны
3- мелкие капли крови на раневой поверхности
4- кровотечение из ткани внутренних органов

11. Чем характеризуется смешанное (паренхиматозное) кровотечение
1- кровь ярко алого цвета, пульсирующая струей
2- темно-вишневая кровь, равномерно истекающая из раны
3- мелкие капли крови на раневой поверхности
4- кровотечение из ткани внутренних органов

12. Какова последовательность и в чем заключается первая помощь при обработке раны
1- удаление свободно лежащих инородных тел
2- удаление крупных инородных тел
3- обработка спиртом, раствором йода или перекисью
4- наложение повязки
5- наложение жгута

6-охлаждение пораженного участка
7-обработка соответствующими мазями или порошками

13. Какова последовательность и в чем заключается первая помощь при обработке ожога
1- удаление свободно лежащих инородных тел
2- удаление крупных инородных тел
3- обработка спиртом, раствором йода или перекисью
4- наложение повязки
5- наложение жгута
6- охлаждение пораженного участка
7- обработка соответствующими мазями или порошками

14. В чем особенности наложения жгута или закрутки при длительном сдавливании
1- накладывается непосредственно вблизи раны
2- накладывается непосредственно на тело
3- фиксируется время наложения
4- можно удалить, если конечность не утратила подвижность
5- накладывается предварительно перед извлечением конечности

15. На какое время накладывают жгут в зимнее время
1- 15 мин
2- 45–60 мин
3- 1,5–2 часа
4- до момента доставки в медицинское учреждение

16. На какое время накладывают жгут в летнее время
1- 15 мин
2- 45–60 мин
3- 1,5–2 часа
4- до момента доставки в медицинское учреждение

17. Что делают при химических ожогах кислотами
1- промывают водой
2- накладывают повязку, пропитанную 5% раствором соды
3- накладывают повязку, пропитанную 2% раствором лимонной кислоты
4- охлаждают место ожога

18. Что делают при химических ожогах щелочами
1- промывают водой
2- накладывают повязку, пропитанную 5% раствором соды
3- накладывают повязку, пропитанную 2% раствором лимонной кислоты
4- охлаждают место ожога

19. Что надо делать при термических ожогах
1- обильно смазать место ожога жирными мазями или маслом
2- оросить место ожога водой или приложить холод
3- очистить зону ожога от обожженных тканей и пузырей
4- наложить сухую повязку

20. При отравлении угарным газом следует

1- провести зондовое промывание желудка
2- нейтрализовать отравление питьевой содой
3- вывести пострадавшего на свежий воздух
4- выпить 3-4 стакана раствора марганцовки и вызвать рвоту
5- для нейтрализации токсинов выпить 3-4 стакана молока

21. При пищевом отравлении следует
1- провести зондовое промывание желудка
2- нейтрализовать отравление питьевой содой
3- вывести пострадавшего на свежий воздух
4- выпить 3-4 стакана раствора марганцовки и вызвать рвоту
5- для нейтрализации токсинов выпить 3-4 стакана молока

22. Укажите порядок действия по спасению утонувшего в пресной воде
1- уложить на твердую поверхность, что бы голова была низко опущена, раздеть и растереть сухим полотенцем
2- освободить ротовую полость
3- освободить дыхательные пути от пены
4- провести искусственную вентиляцию легких, при необходимости наружный массаж сердца

23. При обморожении необходимо
1- как можно быстрее согреть пострадавшего, поместив его в горячую ванну
2- растереть обмороженные участки для восстановления кровоснабжения
3- проводят растирание отмороженных участков ватой со спиртом или теплыми сухими руками, сочетая с осторожным массажем этой области
4- для быстрого согревания можно выпить 100 г алкоголя
5- пострадавшего ввести в теплое помещение, осторожно снять промёрзшую обувь, носки, перчатки

24. Чем определяется тяжесть термического ожога
1- степенью ожога
2- площадью поражения
3- временем поражения
4- конкретным участком тела на который пришелся ожог

***25.* При поражении электрическим током силой 15 мА у пострадавшего:**
1- возникают ощутимые раздражения
2- появляются судорожные сокращения мышц и невозможность самостоятельно разжать руку
3- происходит остановка дыхания
4- возникает фибриляция и остановка сердца

26. При синдроме длительного сдавливания надо:
1- растереть придавленную конечность для восстановления циркуляции крови
2- наложить холодный компресс
3- наложить жгут
4- обработать имеющиеся ушибы

27. Для чего накладывают шину при переломе?
1- для иммобилизации конечности;

2- для срастания костей;
3- для того чтобы создать неподвижность отломков костей в месте перелома
4- для снижения инфекционных осложнений

28. Какие меры и в какой последовательности предпринимаются при ингаляционном отравлении АХОВ
1- провести санитарную обработку, прополоскать рот
2- вывести из зоны заражения
3- надеть противогаз
4- механически удалить вредные вещества специальными дегазирующими растворами
5- сифонное промывание желудка

29. К каким классам пожара относятся горение твердых веществ и электрооборудования находящегося под напряжение
1- A
2- B
3- C
4- D
5- E

30. К каким классам пожара относятся горение жидких и газообразных веществ
1- A
2- B
3- C
4- D
5- E

31. К каким классам пожара относятся горение твердых веществ и металлов
1- A
2- B
3- C
4- D
5- E

32. Каковы основные недостатки при тушении углекислотным огнетушителем
1- нельзя тушить оборудование, находящееся под напряжением
2- отказ в работе в следствие образования пробок и засорения сопла
3- возможность обморожения тушащего
4- вредное воздействие на организм человека
5- ухудшение видимости
6- отсутствие охлаждающего эффекта
7- нанесение ущерба оборудованию

33. Каковы основные недостатки при тушении пенными огнетушителями
1- нельзя тушить оборудование, находящееся под напряжением
2- отказ в работе в следствие образования пробок и засорения сопла
3- возможность обморожения тушащего
4- вредное воздействие на организм человека
5- ухудшение видимости
6- отсутствие охлаждающего эффекта
7- нанесение ущерба оборудованию

34. Каковы основные недостатки при тушении порошковым огнетушителем
1- нельзя тушить оборудование, находящееся под напряжением
2- отказ в работе в следствие образования пробок и засорения сопла
3- возможность обморожения тушащего
4- вредное воздействие на организм человека
5- ухудшение видимости
6- отсутствие охлаждающего эффекта
7- нанесение ущерба оборудованию

35. По какому преобладающему механизму тушат галоген производные углеводороды
1- изоляция от доступа кислорода воздуха
2- разбавление реагирующих веществ
3- охлаждение реагирующих веществ
4- торможение химической реакции
36. По какому преобладающему механизму тушит <u>вода</u>
1- изоляция от доступа кислорода воздуха
2- разбавление реагирующих веществ
3- охлаждение реагирующих веществ
4- торможение химической реакции

37. По какому преобладающему механизму тушат пены
1- изоляция от доступа кислорода воздуха
2- разбавление реагирующих веществ
3- охлаждение реагирующих веществ
4- торможение химической реакции

38. Приведите маркировку <u>воздушно-пенного огнетушителя.</u>
1- ВПО
2- ВП
3- ОВП
4- ОП

39. Приведите маркировку порошкового огнетушителя.
1- ОП
2- ПО
3- ОВП
4- П(ПФ)

40. Приведите маркировку газового углекислотного огнетушителя
1- УО
2- О(CO_2)
3- ОУ
4- ГУО

41. К первичным средствам пожаротушения относятся:
1- пожарные машины, корабли, катера, дрезины;
2- самоспасатель изолирующий, респиратор противоаэрозольный, капюшон «Феникс», гражданский противогаз ГП-7;
3- установки пожаротушения
4- огнетушители, пожарные щиты, несгораемые полотнища, внутренние пожарные краны;

42. Укажите <u>не существующий</u> вид пожарной охраны:

1- государственная противопожарная служба;
2- ведомственная пожарная охрана;
3- производственная пожарная охрана
4- добровольная пожарная охрана и противопожарные формирования;

43. Классификация пожаров необходима для:
1) подбора средств пожаротушения;
2) составления отчётов о пожаре;
3) подбора условий хранения веществ и материалов;
4) составления плана эвакуации

44. Какая аптечка принята в качестве медицинского СИЗ личного состава сил ГО
1- АИ-1,АИ-2
2- КИМГЗ
3- аптечка первой медицинской помощи
4- санитарная сумка

45. Для чего предназначен капюшон «Феникс» (укажите наиболее точный ответ)?
1- это СИЗ для защиты от ОВ и АХОВ;
2- это СИЗ предназначенное для кратковременной защиты органов дыхания, зрения и кожных покровов лица от аэрозолей, паров и газов ОХВ, в том числе продуктов горения;
3- это СИЗ для защиты органов дыхания от угарного газа
4- для проведения работ, связанных с ликвидацией очага аварии

46. Что из приведенного ниже относится к медицинским средствам защиты
1- КИМГЗ
2- ГП-7
3- ОВП-8
4- ИПП-11
5- ППИ

47. Основное СИЗ ОД для населения фильтрующего типа при наличии в воздухе АХОВ
1- респираторы Лепесток, Кама,
2- противогаз ГП-7
3- Противогаз ИП-4
4- Противогаз ПШ-1

48. Какие противогазы используются для защиты органов дыхания при сильной загазованности и при проведении аварийно-спасательных работ
1- респираторы Лепесток, Кама,
2- противогаз ГП-7
3- Противогаз ИП-4
4- Противогаз ПШ-1

49. Основное СИЗ ОД для населения фильтрующего типа от аэрозолей
1- респираторы Лепесток, Кама,
2- противогаз ГП-7
3- Противогаз ИП-4
4- Противогаз ПШ-1

50. Какой цвет имеет фильтрующая коробка противогаза, защищающая от аммиака и сероводорода

1- коричневая
2- серая
3- хаки (защитный зеленый)
4- белая

51. Какой цвет имеет фильтрующая коробка противогаза, защищающая от органических газов, фосфора- и хлорорганических ядохимикатов
1- коричневая
2- серая
3- хаки (защитный зеленый)
4- белая

52. Какой цвет имеет фильтрующая коробка противогаза, защищающая окиси углерода
1- коричневая
2- серая
3- хаки (защитный зеленый)
4- белая

53. Для какого количества укрываемых предназначены убежища большой вместимости (чел)

1-до 50	5- от 500 до 2000
2-до 150	6-от 600 до 5000
3-от 50 до 500	7- более 2000
4-от 150 до 600	8-более 5000

54. Каковы нормы площади ($м^2$) и кубатуре ($м^3$) пространства, которая должна приходиться на одного укрываемого в убежище
1- 0,5 и 1,5
2- 1,5 и 2,0
3- 2,0 и 4,0
3- 4,5 и 15

55. По каким режимам осуществляется снабжение убежищ воздухом
1- вентиляция
2- кондиционирование
3- фильтро-вентиляция
4- аэрация
5- изоляция и регенерация

8.3 Вопросы для итогового контроля освоения дисциплины
Итоговый контроль не предусмотрен учебным планом.

9. УЧЕБНО-МЕТОДИЧЕСКОЕ ОБЕСПЕЧЕНИЕ ДИСЦИПЛИНЫ.

9.1. Рекомендуемая литература.
А) Основная литература:
1. Акинин Н.И., Маринина Л.К., Васин А.Я. и др. «Гражданская защита в чрезвычайных ситуациях». М. РХТУ. 2017 г.

Б) Дополнительная литература:

1. Гражданская защита : энциклопедия / М-во Российской Федерации по делам гражданской обороны, чрезвычайным ситуациям и ликвидации последствий стихийных бедствий ; под ред. С. К. Шойгу. - Изд. 2-е, перераб. и доп. - Москва : МЧС России, 2009 – Издание в 4 томах.
2. Цаликов, Р. Х. Оценка природной, техногенной и экологической безопасности России: [Текст] : монография / Р. Х. Цаликов, В. А. Акимов, К. А. Козлов. - Москва : ФГУ ВНИИ ГОЧС (ФЦ), 2009 (Москва : ООО "КУНА"). - 463 с. : цв. ил., карты, табл.;
3. Федеральный закон № 69-ФЗ от 21.12.1994 (ред. от 29.07.2017) «О пожарной безопасности».
4. Федеральный закон № 68-ФЗ от 21.12.1994 (ред. от 23.06.2016) «О защите населения от чрезвычайных ситуаций природного и техногенного характера»
5. Постановление Правительства РФ № 1094 от 13.09.1996 «О классификации чрезвычайных ситуаций природного и техногенного характера».
6. Федеральный закон № 3-ФЗ от 09 января 1996 (ред. от 19.07.2011) «О радиационной безопасности населения».
7. СанПиН 2.6.1.2523-09 «Нормы радиационной безопасности НРБ -99/2009» (утв. Постановлением Главного государственного санитарного врача РФ № 47 от 07.07.2009).

9.2. Рекомендуемые источники научно-технической информации

– Раздаточный иллюстративный материал к лекциям.
– Презентации к лекциям.

Электронные ресурсы:

– Группа компаний «Промышленная безопасность» [Электронный ресурс]. – Режим доступа: safety.ru – Загл.с экрана (Дата обращения: 15.04.2020)
– Федеральная служба по экологическому, технологическому и атомному надзору РОСТЕХНАДЗОР [Электронный ресурс]. – Режим доступа: http://www.gosnadzor.ru/ – Загл.с экрана (Дата обращения: 5.05.2020)

Интернет - ресурсы:

- http://www.mchs.gov.ru/ – официальный сайт МЧС России
- http://bookfi.org/g/ - BookFinder. Самая большая электронная библиотека рунета. Поиск книг и журналов
- http://www.rsl.ru - Российская Государственная Библиотека
- http://www.gpntb.ru - Государственная публичная научно-техническая библиотека России
- http://lib.msu.su - Научная библиотека Московского государственного университета
- http://window.edu.ru - Полнотекстовая библиотека учебных и учебно-методических материалов
- http://abc-chemistry.org/ru/ - ABC-Chemistry : Бесплатная научная химическая информация

- http://findebookee.com/ - поисковая система по книгам
- http://elibrary.ru - Научная электронная библиотека

9.3. Средства обеспечения освоения дисциплины

Для реализации учебной программы подготовлены следующие средства обеспечения освоения дисциплины:

– компьютерные презентации интерактивных лекций – 8, (общее число слайдов – 500);

– банк тестовых заданий для текущего контроля освоения дисциплины (общее число вопросов – 124;

Для освоения дисциплины используются следующие нормативные и нормативно-методические документы:

− Федеральный закон РФ от 29.12.2012 № 273-ФЗ «Об образовании в Российской Федерации» [Электронный ресурс] – Режим доступа: http://pravo.gov.ru/proxy/ips/?docbody=&nd=102162745&intelsearch=273-%D4%C7 (дата обращения: 5.06.2020).

− Федеральные государственные образовательные стандарты высшего образования // Координационный совет учебно-методических объединений и научно-методических советов высшей школы. Портал Федеральных образовательных стандартов высшего образования [Электронный ресурс] – Режим доступа: http://fgosvo.ru/fgosvpo/92/91/4 (дата обращения: 10.06.2020).

− Приказ Министерства образования и науки РФ от 23.08.2017 № 816 «Об утверждении Порядка применения организациями, осуществляющими образовательную деятельность, электронного обучения, дистанционных образовательных технологий при реализации образовательных программ» [Электронный ресурс]. Режим доступа: http://pravo.gov.ru/proxy/ips/?docbody=&nd=102447332&intelsearch=816+%EF%F0%E8%EA%E0%E7 (дата обращения: 15.06.2020).

При освоении дисциплины студенты должны использовать информационные и информационно-образовательные ресурсы следующих порталов и сайтов:

– Система федеральных образовательных порталов. Система открытого образования. Консалтинговый центр ИОС ОО РФ [Электронный ресурс] – Режим доступа: http://www.Openedu.ru (дата обращения: 13.06.2020).

– Информационная система «Единое окно доступа к образовательным ресурсам». URL: http://window.edu.ru/ (дата обращения: 13.06.2020).

– ФЭПО: соответствие требованиям ФГОС [Электронный ресурс] – Режим доступа: http://fepo.i-exam.ru/ (дата обращения: 13.06.2020).

10. МЕТОДИЧЕСКИЕ УКАЗАНИЯ ДЛЯ ОБУЧАЮЩИХСЯ

10.1. Для студентов, обучающихся без использования дистанционных образовательных технологий

Методические рекомендации по организации учебной работы обучающегося в бакалавриате направлены на повышение ритмичности и эффективности его аудиторной и самостоятельной работы по дисциплине.

Учебный курс «Гражданская защита в чрезвычайных ситуациях» включает 7 разделов, каждый из которых имеет определенную логическую завершенность. При изучении материала каждого раздела рекомендуетсярегулярное повторение законспектированного лекционного материала, а также дополнение его сведениями из литературных источников, представленных в учебной программе. При работе с указанными источниками рекомендуется составлять краткий конспект с обязательным фиксированием библиографических данных источника. Изучение материала каждого раздела заканчивается контролем его освоения в форме контрольной работы. Результаты выполнения контрольных работ оцениваются в соответствии с принятой в университете рейтинговой системой оценки знаний.

Реализация изучения учебной дисциплины «Гражданская защита в чрезвычайных ситуациях» возможно по модульному принципу в течение 1 недели.

Совокупная оценка текущей работы студента в семестре складывается из оценок за выполнение контрольных работ. Максимальная оценка текущей работы в семестре составляет 100 баллов. Распределение баллов в семестре по контрольным работам указано выше.

10.2. Для студентов, обучающихся с использованием дистанционных образовательных технологий

При использовании электронного обучения и дистанционных образовательных технологий занятия полностью или частично проводятся в режиме онлайн. Объем дисциплины и распределение нагрузки по видам работ соответствует п. 4.1. Распределение баллов соответствует п. 10.1 либо может быть изменено в соответствии с решением кафедры, в случае перехода на ЭО и ДОТ в процессе обучения. Решение кафедры об используемых технологиях и системе оценивания достижений обучающихся принимается с учетом мнения ведущего преподавателя и доводится до обучающихся.

Реализация изучения учебной дисциплины «Гражданская защита в чрезвычайных ситуациях» возможно по модульному принципу в течение 1 недели.

11. МЕТОДИЧЕСКИЕ РЕКОМЕНДАЦИИ ДЛЯ ПРЕПОДАВАТЕЛЕЙ

11.1. Для преподавателей, реализующих образовательные программы без использования дистанционных образовательных технологий

Дисциплина «Гражданская защита в чрезвычайных ситуациях» читается в 1 семестре бакалавриата.

При подготовке и проведении занятий преподаватель должен ориентироваться на то, что студенты, обучающиеся на 1курсе бакалавриата,

имеют общую подготовку по общенаучным дисциплинам, в объеме, предусмотренном учебным планом общего среднего образования, а также небольшой опыт восприятия и конспектирования изучаемого материала. В связи с этим материал дисциплины должен опираться на полученные знания и быть ориентирован их расширение и углубление в соответствии с современными теоретическими представлениями и технологическими новациями. Обучение студентов может быть организовано как в виде традиционных лекций, так и научной дискуссии, которая помогает приобрести навыки и умения обосновывать круг рассматриваемых вопросов, формулировать главные положения, определения и практические выводы из теоретических положений. На занятиях должна прослеживаться взаимосвязь рассматриваемых вопросов с ранее изученным материалом.

Основной задачей преподавателя, ведущего занятия по дисциплине «Гражданской защиты в ЧС», является формирование у студентов компетенций в области безопасности в чрезвычайных ситуациях. Преподаватель должен акцентировать внимание студентов на общих закономерностях развития ЧС, а также особенностей их проявления ситуаций различного происхождения. При подготовке материала для занятий желательно обращаться материалам размещенным на сайте МЧС.

Наиболее сложные теоретические материалы ведущим преподавателям рекомендуется излагать на лекциях с использованием средств мультимедийной техники и обеспечением необходимым раздаточным материалом.

Совокупная оценка текущей работы студента в семестре складывается из оценок за выполнение контрольных работ. Максимальная оценка текущей работы в семестре составляет 100 баллов. Распределение баллов в семестре по контрольным работам указано выше.

В соответствии с учебным планом изучение дисциплины завершается итоговым контролем в форме зачета.

Необходимой компонентой лекционных и практических занятий по дисциплине является широкое использование иллюстративного материала, в том числе с применением компьютерной техники. Иллюстративный материал включает презентации по разделам дисциплины, выполненные с использованием различных программных продуктов (Power Point в составе Microsoft Office). Для демонстрации иллюстративного материала рекомендуется использование мультимедиа.

При проведении занятий преподаватель может рекомендовать студентам проработку дополнительной литературы по тематике занятия, организуя ее обсуждение на практических занятиях, формирует у студентов навык к самостоятельной работе с разнообразными литературными источниками.

Реализация изучения учебной дисциплины «Гражданская защита в чрезвычайных ситуациях» возможно по модульному принципу в течение 1 недели.

11.2. Для преподавателей, реализующих образовательные программы с использованием дистанционных образовательных технологий

При использовании электронного обучения и дистанционных образовательных технологий занятия полностью или частично проводятся в режиме он-лайн. Объем дисциплины и распределение нагрузки по видам работ соответствует п. 4.1. Распределение баллов соответствует п. 10.1 либо может быть изменено в соответствии с решением кафедры, в случае перехода на ЭО и ДОТ в процессе обучения. Решение кафедры об используемых технологиях и системе оценивания достижений обучающихся принимается с учетом мнения ведущего преподавателя и доводится до обучающихся.

Реализация ЭО и ДОТ предполагает использование следующих видов и учебной деятельности: онлайн консультации, практические занятия, видео-лекции; проводимые полностью или частично с применением ЭО и ДОТ; текущий контроль в режиме тестирования и проверки домашних заданий.

При реализации РПД в зависимости от конкретной ситуации ЭО и ДОТ могут быть применены в следующем виде: объем часов контактной работы обучающихся с преподавателем не сокращается) и электронные образовательные ресурсы (ЭОР) методически обеспечивают самостоятельную работу обучающихся в объеме, предусмотренном рабочей программой данной дисциплины. При этом в случае необходимости занятия проводятся в режиме онлайн.

Реализация изучения учебной дисциплины «Гражданская защита в чрезвычайных ситуациях» возможно по модульному принципу в течение 1 недели.

12. ПЕРЕЧЕНЬ ИНФОРМАЦИОННЫХ ТЕХНОЛОГИЙ, ИСПОЛЬЗУЕМЫХ В ОБРАЗОВАТЕЛЬНОМ ПРОЦЕССЕ

Информационную поддержку изучения дисциплины осуществляет Информационно-библиотечный центр (ИБЦ) РХТУ им. Д.И. Менделеева, который обеспечивает обучающихся основной учебной, учебно-методической и научной литературой, необходимой для организации образовательного процесса по дисциплине.

Общий объем многоотраслевого фонда ИБЦ составляет 1 715 452 экз. Фонд ИБЦ располагает учебной, учебно-методической и научно-технической литературой в форме печатных и электронных изданий, а также включает официальные, справочно-библиографические, специализированные отечественные и зарубежные периодические и информационные издания. ИБЦ обеспечивает доступ к профессиональным базам данных, информационным, справочным и поисковым системам.

Каждый обучающийся обеспечен свободным доступом из любой точки, в которой имеется доступ к сети Интернет и к электронно-библиотечной системе (ЭБС) Университета, которая содержит различные издания по основным изучаемым дисциплинам и сформирована по согласованию с правообладателями учебной и учебно-методической литературы.

Для более полного и оперативного справочно-библиографического и информационного обслуживания в ИБЦ реализована технология Электронной доставки документов.

№	Электронный ресурс	Реквизиты договора (номер, дата заключения, срок действия), ссылка на сайт ЭБС, сумма договора, количество ключей	Характеристика библиотечного фонда, доступ к которому предоставляется договором
1	Электронно-библиотечная система (ЭБС) «ЛАНЬ»	Принадлежность - сторонняя Реквизиты договора - ООО «Издательство «Лань», Договор № 33.03-Р-3.1-2173/2020 Сумма договора – 747 661-28 Срок действия Договора с «26» сентября 2020г. по «25» сентября 2021г. Ссылка на сайт ЭБС – http://e.lanbook.com Количество ключей - доступ для зарегистрированных пользователей РХТУ с любого компьютера. Удаленный доступ после персональной регистрации на сайте ЭБС.	Коллекции: «Химия» - изд-ва НОТ, «Химия» - изд-ва Лаборатория знаний, «Химия» - изд-ва «ЛАНЬ», «Химия»-КНИТУ(Казань), «Химия» - изд-ва ФИЗМАТЛИТ», «Информатика» - изд-ва «ЛАНЬ», «Информатика»-Национальный Открытый Университет «ИНТУИТ», «Инженерно-технические науки"-изд-ва «ЛАНЬ», «Теоретическая механика»-изд-ва «ЛАНЬ», , а также отдельные издания в соответствии с Договором.
2	Электронно - библиотечная система ИБЦ РХТУ им. Д.И.Менделеева (на базе АИБС «Ирбис»)	Принадлежность – собственная РХТУ. Ссылка на сайт ЭБС – http://lib.muctr.ru/ Доступ для пользователей РХТУ с любого компьютера	Электронные версии учебных и научных изданий авторов РХТУ по всем ООП.
3	Информационно-справочная система «ТЕХЭКСПЕРТ» «Нормы, правила, стандарты России».	Принадлежность сторонняя. Реквизиты контракта – ООО «ИНФОРМПРОЕКТ», контракт № 189-2647А/2019 От 09.01.2020 г. Сумма договора – 601110-00 С «01» января.2020 г. по «31» декабря 2020 г. Ссылка на сайт ЭБС – http://reforma.kodeks.ru/reforma/ Количество ключей – 5 лицензий + локальный доступ с компьютеров ИБЦ.	Электронная библиотека нормативно-технических изданий. Содержит более 40000 национальных стандартов и др. НТД
4	Справочно-правовая система «Консультант+»	Принадлежность сторонняя- Договор № 174-247ЭА/2019 от 26.12.2019 г. Сумма договора - 927 029-80 С «01» января 2020 г. по «31» декабря 2020 г.	Справочно-правовая система по законодательству Российской Федерации.

		Ссылка на сайт- http://www.consultant.ru/ Количество ключей – 50 пользовательских лицензий по ip-адресам.	
5	Электронно-библиотечная система издательства "ЮРАЙТ"	Принадлежность сторонняя- «Электронное издательство ЮРАЙТ» Договор № 33.03-Р-3.1-220/2020 от 16.03.2020 г. Сумма договора - 324 000-00 С «16» 03. 2020 г. по «15» 03. 2021 г. Ссылка на сайт – https://biblio-online.ru/ Количество ключей - доступ для зарегистрированных пользователей РХТУ с любого компьютера.	Электронная библиотека включает более 5000 наименований учебников и учебных пособий по всем отраслям знаний для всех уровней профессионального образования от ведущих научных школ с соблюдением требований новых ФГОСов.
6	Электронно-библиотечная система «Консультант студента»	Принадлежность сторонняя-ООО «Политехресурс» Договор № 33.03-Р-3.1-218/2020 От «16» марта 2020 г. Сумма договора-36 500-00 С «17 » 03.2020 г. по « 16» 03. 2021 г Ссылка на сайт – http://www.studentlibrary.ru Количество ключей - доступ для зарегистрированных пользователей РХТУ с любого компьютера.	Комплект изданий, входящих в базу данных «Электронная библиотека технического ВУЗа».
7	Электронно-библиотечная система «ZNANIUM. COM»	Принадлежность сторонняя- ООО «ЗНАНИУМ», Договор № 4309 эбс 33.03-Р-3.1-2215/2020 от «20» марта 2020 г. Сумма договора-30 000-00 С « 20» 03.2020 г. по «19 » 03.2021г Ссылка на сайт – https://znanium.com/ Количество ключей - доступ для зарегистрированных пользователей РХТУ с любого компьютера.	Коллекция изданий учебников и учебных пособий по различным отраслям знаний для всех уровней профессионального образования.

13. МАТЕРИАЛЬНО-ТЕХНИЧЕСКОЕ ОБЕСПЕЧЕНИЕ

В соответствии с учебным планом занятия по дисциплине «» проводятся в форме лекций и самостоятельной работы обучающегося.

13.1. Оборудование, необходимое в образовательном процессе:

Учебные аудитории для проведения лекционных занятий, оборудованные электронными средствами демонстрации (компьютер со средствами звуковоспроизведения, проектор, экран) и учебной мебелью.

13.3. Учебно-наглядные пособия:

Информационно-методические материалы: учебные пособия по дисциплине; раздаточный материал к разделам лекционного курса; альбомы, каталоги и рекламные проспекты с основными видами и характеристиками

средств индивидуальной защиты, респираторы У-2К, противогазы ГП-7, самоспасатель изолирующий, защитный капюшон «Феникс».

Наглядные комплекты изучающихся средств индивидуальной и коллективной защиты.

Наглядные комплекты технических средств пожаротушения.

13.3. Компьютеры, информационно-телекоммуникационные сети, аппаратно-программные и аудиовизуальные средства:

Компьютерный класс кафедры техносферной безопасности, презентационное мультимедийное оборудование.

13.4. Печатные и электронные образовательные и информационные ресурсы: http://www.mchs.gov.ru/ – официальный сайт МЧС России

13.5. Перечень лицензионного программного обеспечения:

№	Наименование программного продукта	Реквизиты договора поставки	Количество лицензий	Срок окончания действия лицензии
1	Операционная система Microsoft Windows 7 Professional (Russian).	Соглашение ICM-170864 от 09.04.2019 г., счет № IM38948 от 7.03.2019 г.	100	Действительно до 09.04.2020 г.
2.	Неисключительная лицензия на использование O365ProPlusOpenStudents ShrdSvr ALNG SubsVL OLV NL 1Mth Acdmc Stdnt STUUseBnft Приложения в составе подписки: Outlook OneDrive Word Excel PowerPoint Microsoft Teams	Контракт № 28-35ЭА/2020 от 26.05.2020	26280 лицензий для студентов ВУЗа. Соглашение Microsoft OVS-ES № V6775907	12 месяцев (ежегодное продление подписки с правом перехода на обновлённую версию продукта)
3	Интернет браузер Google Chrome	Бесплатная программная лицензия	-	Бессрочная
4	Программа Adobe Acrobat Reader	Бесплатная программная лицензия	-	Бессрочная
5	Программа Discord	Бесплатная программная лицензия -	-	Бессрочная

14. ТРЕБОВАНИЯ К ОЦЕНКЕ КАЧЕСТВА ОСВОЕНИЯ ПРОГРАММЫ

Название разделов	Основные показатели оценки	Формы и методы

		контроля и оценки
Раздел 1.	**Знает:** – характеристики природных бедствий, их поражающие факторы; – основы воздействия опасных факторов чрезвычайных ситуаций на человека и природную среду, допустимые предельные критерии негативного воздействия; – меры безопасного поведения при пребывании в районах (зонах) пожаров, природных ЧС; – способы и средства защиты человека от воздействия поражающих факторов чрезвычайных ситуаций природного характера. **Владеет:** – способами и технологиями защиты в чрезвычайных ситуациях природного характера.	Оценка за контрольную работу № 1
Раздел 2.	**Знает:** – характеристики техногенных аварий и катастроф на радиационно, химически и биологически опасных объектах, поражающие факторы других опасностей; – основы воздействия опасных факторов чрезвычайных ситуаций на человека и природную среду, допустимые предельные критерии негативного воздействия; – меры безопасного поведения при пребывании в районах (зонах) радиоактивного, химического и биологического загрязнения; – способы и средства защиты человека от воздействия поражающих факторов чрезвычайных ситуаций техногенного характера. **Владеет:** – способами и технологиями защиты в чрезвычайных ситуациях техногенного характера.	Оценка за контрольную работу № 1
Раздел 3.	**Знает:** – основы воздействия опасных факторов чрезвычайных ситуаций на человека и природную среду, допустимые предельные критерии негативного воздействия; – способы и средства защиты человека от воздействия поражающих факторов чрезвычайных ситуаций военного характера. **Владеет:** – способами и технологиями защиты в чрезвычайных ситуациях военного характера.	Оценка за контрольную работу № 1
Раздел 4.	**Знает:** – способы и средства защиты человека от воздействия поражающих факторов чрезвычайных ситуаций (пожаров). **Умеет:** – применять первичные средства пожаротушения для локализации и тушения пожара, возникшего в аудитории (лаборатории);	Оценка за контрольную работу № 2
Раздел 5..	**Умеет:** – использовать средства защиты органов дыхания и кожи, медицинские для самозащиты и оказания помощи другим	Оценка за контрольную работу № 2

	людям; **Владеет:** – приёмами проведения частичной санитарной обработки при выходе из района (зоны) радиоактивного, химического и биологического загрязнения (заражения); – способами и технологиями защиты в чрезвычайных ситуациях.	
Раздел 6.	**Умеет:** – оказывать себе и другим пострадавшим медицинскую помощь с использованием табельных и подручных медицинских средств.	Оценка за контрольную работу № 2
Раздел 7..	**Знает:** – меры безопасного поведения при пребывании в районах (зонах) пожаров, радиоактивного, химического и биологического загрязнения; **Умеет:** – использовать средства защиты органов дыхания и кожи, медицинские для самозащиты и оказания помощи другим людям; – применять первичные средства пожаротушения для локализации и тушения пожара, возникшего в аудитории (лаборатории); **Владеет:** – приёмами проведения частичной санитарной обработки при выходе из района (зоны) радиоактивного, химического и биологического загрязнения (заражения); – способами и технологиями защиты в чрезвычайных ситуациях.	практическая эвакуация

15. ОСОБЕННОСТИ ОРГАНИЗАЦИИ ОБРАЗОВАТЕЛЬНОГО ПРОЦЕССА ДЛЯ ИНВАЛИДОВ И ЛИЦ С ОГРАНИЧЕННЫМИ ВОЗМОЖНОСТЯМИ ЗДОРОВЬЯ

Обучение инвалидов и лиц с ограниченными возможностями здоровья осуществляется в соответствии с:

− Порядком организации и осуществления образовательной деятельности по образовательным программам – программам бакалавриата, программам специалитета, программам магистратуры (Приказ Минобрнауки РФ от 05.04.2017 № 301);

− Положением о порядке организации и осуществления образовательной деятельности по образовательным программам высшего образования – программ бакалавриата, программ специалитета, программ магистратуры в РХТУ им. Д.И. Менделеева, принятым решением Ученого совета РХТУ им.Д.И. Менделеева от 30.10.2019, протокол № 3, введенным в действие приказом ректора РХТУ им. Д.И. Менделеева от 14.11.2019 № 646А;

− Методическими рекомендациями по организации образовательного процесса для обучения инвалидов и лиц с ограниченными возможностями здоровья в образовательных организациях высшего образования, в том числеоснащенности образовательного процесса (утверждены заместителем Министраобразования и науки РФ А.А. Климовым от 08.04.2014 № АК-44/05вн).

Дополнения и изменения к рабочей программе дисциплины

«Гражданская защита в чрезвычайные ситуации» основной образовательной программы

Направление подготовки все направления подготовки

Номер изменения/ дополнения	Содержание дополнения/изменения	Основание внесения изменения/дополнения
1.	Изменение в части обновления договоров электронных ресурсов	протокол заседания Ученого совета № 2 от «30» сентября 2019 г.
2.	Изменение в части обновления лицензионного программного обеспечения	протокол заседания Ученого совета № (номер) от «дата» месяц 20 год.
3.	Изменения в части использования ЭО и ДОТ при реализации основных профессиональных образовательных программ	Приказ ректора РХТУ им. Д.И. Менделеева от 16 марта 2020 г № 163-А
		протокол заседания Ученого совета №_____от «___»_____20___г.
		протокол заседания Ученого совета №_____от «___»_____20___г.

Аннотация рабочей программы дисциплины «Перевод научно-технической литературы» (ФТД.В.02)

1. **Цель дисциплины** - приобретение обучающимися общей, коммуникативной и профессиональной компетенций, уровень которых на отдельных этапах языковой подготовки позволяет выполнять различные виды профессионально ориентированного перевода в производственной и научной деятельности.
2. **В результате изучения дисциплины студент должен:**
   Обладать следующими *общекультурным*и (ОК) и *профессиональными* (ПК) компетенциями:

– способностью к коммуникации в устной и письменной формах на русском и иностранном языках для решения задач межличностного и межкультурного взаимодействия (ОК-5);
– готовностью изучать научно-техническую информацию, отечественный и зарубежный опыт по тематике исследования (ПК-20).

Знать:

- основные способы достижения эквивалентности в переводе;
- основные приемы перевода;
- языковую норму и основные функции языка как системы;
- достаточное для выполнения перевода количество лексических единиц, фразеологизмов, в том числе социальных терминов и лингвострановедческих реалий.

Уметь:

- применять основные приемы перевода;
- осуществлять письменный перевод с соблюдением норм лексической эквивалентности, соблюдением грамматических, синтаксических и стилистическихнорм;
- оформлять текст перевода в компьютерном текстовом редакторе;
- осуществлять перевод с соблюдением норм лексической эквивалентности, соблюдением грамматических, синтаксических и стилистических норм текста перевода и темпоральных характеристик исходного текста.

Владеть:

- методикой предпереводческого анализа текста, способствующей точному восприятию исходного высказывания;
- методикой подготовки к выполнению перевода, включая поиск информации в справочной, специальной литературе и компьютерных сетях;
- основами системы сокращенной переводческой записи при выполнении перевода;
- основной иноязычной терминологией специальности;
- основами реферирования и аннотирования литературы по специальности.

3. Краткое содержание дисциплины:

Введение. Предмет и роль перевода в современном обществе. Различные виды перевода. Задачи и место курса в подготовке бакалавра техники и технологии.

Раздел 1.

1.1. Сравнение порядка слов в английском и русском предложениях. Перевод простого повествовательного предложения настоящего, будущего и прошедшего времени.

Особенности перевода вопросительных и отрицательных предложений в различных временах.

1.2 Перевод предложений во временах Indefinite, Continuous. Чтение и перевод по теме "Химия".

Раздел 2.

2.1. Перевод предложений во временах групп Perfect, Perfect

Continuous (утвердительные, вопросительные и отрицательные формы). Особенности употребления вспомогательных глаголов.

2.2 Перевод страдательного залога. Трудные случаи перевода страдательного залога.

Чтение и перевод текстов по теме "Наука и научные методы". Активизация лексики прочитанных текстов.

2.3. Перевод придаточных предложений.

Придаточные подлежащие.

Придаточные сказуемые.

Придаточные определительные.

Придаточные обстоятельственные, придаточные дополнительные.

2.4. Типы условных предложений, правила и особенности их перевода.

Практика перевода на примерах текстов о *Химии, Д.И. Менделееве, науке и технологии.*

2.5. Перевод предложений с учетом правила согласования времен. Прямая и косвенная речь.

2.6. Различные варианты перевода существительного в предложении.

2.7. Модальные глаголы и особенности их перевода.

Развитие навыков перевода по теме "Наука завтрашнего дня".

2.8. Специальная терминология по теме "Лаборатория".

2.9. Сокращения. Особенности их перевода. Развитие навыков перевода на примере текстов по теме "Лаборатория, измерения в химии".

Раздел 3.

3.1. Неличные формы глагола.

Инфинитив (неопределенная форма глагола). Роль инфинитива в предложении и варианты перевода на русский язык. Причастия и герундий.

3.2. Инфинитивные обороты.

Оборот дополнение с инфинитивом. Варианты перевода на русский язык. Терминология по теме "Современные технологии".

3.3. Оборот подлежащее с инфинитивом. Различные варианты перевода.

Терминология по теме "Химическая технология".

3.4. Перевод причастных оборотов.

Абсолютный причастный Оборот и варианты перевода.

Развитие навыков перевода по теме "Химическая технология".

4. Объем учебной дисциплины:

Виды учебной работы	Всего		Семестры			
			3		4	
	ЗЕ	Акад. ч	**ЗЕ**	Акад. ч	**ЗЕ**	Акад. ч
Общая трудоемкость дисциплины по учебному плану	**4**	**144**	**2**	**72**	**2**	**72**
Контактная работа – аудиторные занятия:	**1,78**	**64**	**0,89**	**32**	**0,89**	**32**
Практические занятия (ПЗ)	1,78	64	0,89	32	0,89	32
Самостоятельная работа (СР):	**2,20**	**79,2**	**1,10**	**39,6**	**1,10**	**39,6**
Самостоятельное изучение разделов дисциплины	2,20	79,2	1,10	39,6	1,10	39,6
Зачет с оценкой:	***0,022***	***0,8***	***0,011***	***0,4***	***0,011***	***0,4***
Контактная работа – промежуточная аттестация	0,022	0,8	0,011	0,4	0,011	0,4
Вид контроля:			**Зачет с оценкой**		**Зачет с оценкой**	

Виды учебной работы	Всего		Семестры			
			3		4	
	ЗЕ	Астр. ч	**ЗЕ**	Астр. ч	**ЗЕ**	Астр. ч
Общая трудоемкость дисциплины по учебному плану	**4**	**108**	**2**	**54**	**2**	**54**
Контактная работа – аудиторные занятия:	**1,78**	**48**	**0,89**	**24**	**0,89**	**24**
Практические занятия (ПЗ)	1,78	48	0,89	24	0,89	24
Самостоятельная работа (СР):	**2,20**	**59,4**	**1,10**	**29,7**	**1,10**	**29,7**
Самостоятельное изучение разделов дисциплины	2,20	59,4	1,10	29,7	1,10	29,7
Зачет с оценкой:	***0,022***	***0,6***	***0,011***	***0,3***	***0,011***	***0,3***
Контактная работа – промежуточная аттестация	0,022	0,6	0,011	0,3	0,011	0,3

Вид контроля:		**Зачет с оценкой**	**Зачет с оценкой**

Министерство науки и высшего образования Российской федерации
Федеральное государственное бюджетное образовательное учреждение высшего образования
«Российский химико-технологический университет имени Д.И. Менделеева»

«УТВЕРЖДАЮ»

Проректор по учебной работе

_____ С.Н. Филатов

«_____» _____ 2020 г.

РАБОЧАЯ ПРОГРАММА ДИСЦИПЛИНЫ

«Перевод научно-технической литературы»
Направление подготовки 18.03.01 Химическая технология

Квалификация «бакалавр»

РАССМОТРЕНО И ОДОБРЕНО
на заседании Методической комиссии
РХТУ им. Д.И. Менделеева
«30» июня 2020 г.
Протокол №25

Председатель _____ Н.А. Макаров

Москва 2020 г.

Программа составлена доц. кафедры иностранных языков Кузнецовым И.А., ст. преп. кафедры иностранных языков Катрановым С.Н.

Программа рассмотрена и одобрена на заседании кафедры иностранных языков «15» июня 2020 г. протокол № 12.

СОДЕРЖАНИЕ

1.	Цели и задачи дисциплины	4
2.	Требования к результатам освоения дисциплины	5
3.	Объем дисциплины и виды учебной работы	6
4.	Содержание дисциплины	7
4.1.	Разделы дисциплины и виды занятий	7
4.2.	Содержание разделов дисциплины	9
5.	Соответствие содержания требованиям к результатам освоения дисциплины	11
6.	Практические и лабораторные занятия	12
6.1.	Практические занятия. Примерные темы практических занятий по дисциплине	12
6.2.	Лабораторные занятия	13
7.	Самостоятельная работа	13
8.	Примеры оценочных средств для контроля освоения дисциплины	14
8.1.	Примерная тематика реферативно-аналитической работы	14
8.2.	Примеры контрольных вопросов для текущего контроля освоения дисциплины	15
8.3.	Вопросы для итогового контроля освоения дисциплины (*3 семестр - зачет, 4 семестр – зачет с оценкой)*	24
8.4.	Структура и примеры билетов для *зачет с оценкой*	24
9.	Учебно-методическое обеспечение дисциплины	25
9.1.	Рекомендуемая литература	25
9.2.	Рекомендуемые источники научно-технической информации	26
9.3	Средства обеспечения освоения дисциплины	27
10.	Методические указания для обучающихся	29
11.	Методические указания для преподавателей	33
12.	Перечень информационных технологий, используемых в образовательном процессе	43
13.	Материально-техническое обеспечение дисциплины	45
13.1.	Оборудование, необходимое в образовательном процессе	45
13.2.	Учебно-наглядные пособия	46
13.3.	Компьютеры, информационно-телекоммуникационные сети, аппаратно - программные и аудиовизуальные средства	46
13.4.	Печатные и электронные образовательные и информационные ресурсы	46
13.5.	Перечень лицензионного программного обеспечения	47
14.	Требования к оценке качества освоения программы	51
15.	Особенности организации образовательного процесса для инвалидов и лиц с ограниченными возможностями здоровья	53

1. ЦЕЛИ И ЗАДАЧИ ДИСЦИПЛИНЫ

Программа составлена в соответствии с требованиями Федерального государственного образовательного стандарта (ФГОС ВО) для направления подготовки ***18.03.01. Химическая технология***, рекомендациями методической комиссии и накопленного опыта преподавания дисциплины кафедрой ***иностранных языков*** РХТУ им. Д.И. Менделеева. Программа рассчитана на изучение дисциплины в течение 2-х семестров.

Дисциплина «***Перевод научно-технической литературы***» относится к вариативной части факультативных дисциплин учебного плана (**ФТД.В.01**). Программа дисциплины предполагает, что обучающиеся имеют теоретическую и практическую подготовку в области иностранного языка и навыки, приобретенные в ходе изучения дисциплины «иностранный язык».

Цель дисциплины — приобретение обучающимися общей, коммуникативной и профессиональной компетенций, уровень которых на отдельных этапах языковой подготовки позволяет выполнять различные виды профессионально ориентированного перевода в производственной и научной деятельности.

З**адача дисциплины** – подготовка к выполнению профессионально-ориентированному перевода с иностранного языка научно-технической литературы по специальности путем создания у студентов пассивного и активного запаса лексики, в том числе общенаучной и специальной терминологии, необходимой для перевода типовых текстов по специальности; отработка грамматических тем, типичных для стиля научно-технической литературы; формирование базовых навыков перевода, на основе рекомендованных в программе учебников и учебных пособий по иностранным языкам для химических вузов.

Дисциплина «***Перевод научно-технической литературы***» преподается в 3-м и 4-м семестрах. Контроль успеваемости студентов ведется по принятой в университете рейтинговой системе.

3. ТРЕБОВАНИЯ К РЕЗУЛЬТАТАМ ОСВОЕНИЯ ДИСЦИПЛИНЫ

Изучение дисциплины «***Перевод научно-технической литературы***» при подготовке бакалавров по направлению подготовки ***18.03.01. Химическая технология*** направлено на приобретение следующих общекультурных и профессиональных компетенций:

- способность к коммуникации в устной и письменной формах на русском и иностранном языках для решения задач межличностного и межкультурного взаимодействия (ОК-5).

В результате изучения дисциплины студент бакалавриата должен:

Знать:

– основные способы достижения эквивалентности в переводе;

– основные приемы перевода; языковую норму и основные функции языка как системы;

– достаточное для выполнения перевода количество лексических единиц, фразеологизмов, в *том числе социальных терминов и лингвострановедческих реалий;*

уметь:

– применять основные приемы перевода;

– осуществлять письменный перевод с соблюдением норм лексической эквивалентности, соблюдением грамматических, синтаксических и стилистических норм;

– оформлять текст перевода в компьютерном текстовом редакторе;

– осуществлять перевод с соблюдением норм лексической эквивалентности, соблюдением грамматических, синтаксических и

стилистических норм текста перевода и темпоральных характеристик исходного текста;

владеть:

– методикой предпереводческого анализа текста, способствующей точному восприятию исходного высказывания;

– методикой подготовки к выполнению перевода, включая поиск информации в справочной, специальной литературе и компьютерных сетях;

– основами системы сокращенной переводческой записи при выполнении перевода;

– основной иноязычной терминологией специальности;

– основами реферирования и аннотирования литературы по специальности.

4. ОБЪЕМ ДИСЦИПЛИНЫ И ВИДЫ УЧЕБНОЙ РАБОТЫ

Вид учебной работы	Всего		Семестр			
			3 семестр		4 семестр	
	ЗЕ	Акад. ч.	**ЗЕ**	Акад. ч.	**ЗЕ**	Акад.ч.
Общая трудоемкость дисциплины	**4**	**144**	**2**	**72**	**2**	**72**
Контактная работа – аудиторные занятия:	**1.8**	**64,4**	**0.9**	**32.2**	**0.9**	**32.2**
Лекции	-	-	-	-	-	-
Практические занятия (ПЗ)	1.8	64	0.9	32	0.9	32
Лабораторные работы (ЛР)	-	-	-	-	-	-
Самостоятельная работа	**2.2**	**79.6**	**1.1**	**39.8**	**1.1**	**39.8**
Контактная самостоятельная работа	*2.2*	*0,4*	*1.1*	*0,2*	*1.1*	*0,2*
Самостоятельное изучение разделов дисциплины		*79,6*		*39,8*		*39,8*
Виды контроля:						
Вид контроля (зач / зач с оц.)	+	+	+	+	+	+
Экзамен	**-**	**-**	**-**		**-**	**-**
Контактная работа – промежуточная аттестация						

Подготовка к экзамену						
Вид итогового контроля:			**Зачет**		**Зачет с оценкой**	

Вид учебной работы	Всего		Семестр			
			3 семестр		4 семестр	
	ЗЕ	Астр.ч.	**ЗЕ**	Астр.ч.	**ЗЕ**	Астр.ч.
Общая трудоемкость дисциплины	**4**	**108**	**2**	**54**	**2**	**54**
Контактная работа – аудиторные занятия:	**1.8**	**48.3**	**0.9**	**24.15**	**0.9**	**24.15**
Лекции	-	-	-	-	-	-
Практические занятия (ПЗ)	1.8	48	0.9	24	0.9	24
Лабораторные работы (ЛР)	-	-	-	-	-	-
Самостоятельная работа	**2.2**	**59.7**	**1.1**	**29.85**	**1.1**	**29.85**
Контактная самостоятельная работа	*2.2*	*0,3*	1.1	*0,15*	1.1	*0,15*
Самостоятельное изучение разделов дисциплины		*59,7*		*29,85*		*29,85*
Виды контроля:						
Вид контроля (зач / зач с оц.)	+	+	+	+		
Экзамен	**-**	**-**				
Контактная работа – промежуточная аттестация						
Подготовка к экзамену						
Вид итогового контроля:			**Зачет**		**Зачет с оценкой**	

5. СОДЕРЖАНИЕ ДИСЦИПЛИНЫ

4.1. Разделы дисциплины и виды занятий для студентов очного отделения

№ п/п	**Раздел дисциплины**	**Всего**	**Прак. зан.**	**Лаб. рабо-ты**	**Сам. рабо-та**

1.	**Раздел 1. Основные лексические и стилистические закономерности перевода научно-технической литературы**	**36**	**16**	**-**	**20**
1.1	Лексические закономерности научно-технического перевода. Смысловой анализ научно-технического текста и его сегментация. Стилистические особенности научно-технических текстов. Преодоление трудностей, связанных с расхождением синтаксических структур иностранного и русского технических текстов.	8	4	-	4
1.2	Сравнение порядка слов в английском и русском предложениях. Перевод слов, установление значения слова. Перевод свободных и фразеологических словосочетаний. Перевод заголовков текстов и статей.	10	4	-	6
1.3	Сокращения. Особенности ихперевода. Развитие навыков переводана примере текстов по теме « Химическая лаборатория» «Измерения в химии».	*8*	*4*	-	*4*
1.4	Лексические трансформации при переводе текстов по тематике химии и химической технологии.	10	4	-	6
2.	**Раздел 2.Основные грамматические особенности перевода**	**36**	**16**	**-**	**20**
2.1	Особенности перевода предложений во временах Indefinite, Continuous.,Perfect, Perfect Continuous на примере перевода текстов по тематике химической технологии Перевод придаточных предложений.	8	4	-	4
2.2	Методы и приемы перевода страдательного залога на примере перевода текстов по теме "Технологии будущего".	10	4	-	6
2.3	Типы условных предложений, правила и особенности их перевода. Практика перевода условных предложений на примерах текстов по различным разделам химии и химической технологии.	*8*	*4*	-	*4*

2.4	Модальные глаголы и особенности их перевода на примере перевода текстов «Зеленая химия». «Проблемы экологии»	10	4	-	6
3.	**Раздел 3. Особенности перевода предложений с неличными формами глагола.**	**36**	**16**	**-**	**20**
3.1	Инфинитив (неопределенная форма глагола). Роль инфинитива в предложении и варианты перевода на русский язык. Причастия и герундий. Варианты перевода на русский язык.	12	6	-	6
3.2	Инфинитивные обороты. Оборот дополнение с инфинитивом. Оборот подлежащее с инфинитивом. Различные варианты перевода.	12	6	-	6
3.3	Перевод причастных оборотов. Абсолютный причастный оборот и варианты перевода. Развитие навыков перевода в сфере химии и химической технологии.	12	4	-	8
4.	**Раздел 4. Особенности реферативного перевода**	**36**	**16**	**-**	**20**
4.1	Алгоритм предпереводческой работы с научно-техническим текстом по химико-технологической тематике.	12	6		6
4.2	Алгоритм составления реферата по химико-технологической тематике (аннотации).	12	6		6
4.3.	Алгоритм работы по реферативному переводу по химико-технологической тематике.	12	4		8
	ИТОГО	**144**	**64**		**80**

4.2 Содержание разделов дисциплины

Раздел 1. Основные лексические и стилистические закономерности перевода научно-технической литературы

1.1 Лексические закономерности научно-технического перевода. Смысловой анализ научно-технического текста и его сегментация. Стилистические особенности научно-технических текстов. Преодоление

трудностей, связанных с расхождением синтаксических структур иностранного и русского технических текстов.

1.2 Сравнение порядка слов в английском и русском предложениях. Перевод слов, установление значения слова. Перевод свободных и фразеологических словосочетаний. Перевод заголовков текстов и статей

1.3 Сокращения. Особенности их перевода. Развитие навыков перевода на примере текстов по теме « Химическая лаборатория» «Измерения в химии».

1.4. Лексические трансформации при переводе текстов по тематике химии и химической технологии.

Раздел 2. Основные грамматические особенности перевода.

2.1. Особенности перевода предложений во временах Indefinite, Continuous., Perfect, Perfect Continuous на примере перевода текстов потематике химической технологии Перевод придаточных предложений.

2.2. Методы и приемы перевода страдательного залога на примере перевода текстов по теме "Технологии будущего".

2.3. Типы условных предложений, правила и особенности их перевода. Практика перевода условных предложений на примерах текстов по различным разделам химии и химической технологии.

2.4. Модальные глаголы и особенности их перевода на примере перевода текстов «Зеленая химия». «Проблемы экологии»

Раздел 3. Особенности перевода предложений с неличными формами глагола.

3.1 Инфинитив (неопределенная форма глагола). Роль инфинитива в предложении и варианты перевода на русский язык. Причастия и герундий. Варианты перевода на русский язык.

3.2 Инфинитивные обороты. Оборот дополнение с инфинитивом. Оборот подлежащее с инфинитивом. Различные варианты перевода.

3.3 Перевод причастных оборотов. Абсолютный причастный оборот и варианты перевода. Развитие навыков перевода в сфере химии и химической технологии.

Раздел 4. Особенности реферативного перевода

4.1. Алгоритм предпереводческой работы с научно-техническим текстом по химико-технологической тематике.

4.2. Алгоритм составления реферата по химико-технологической тематике (аннотации)

4.3. Алгоритм работы по реферативному переводу по химико-технологической тематике.

5. СООТВЕТСТВИЕ СОДЕРЖАНИЯ ТРЕБОВАНИЯМ К РЕЗУЛЬТАТАМ ОСВОЕНИЯ ДИСЦИПЛИНЫ

№	В результате освоения дисциплины студент должен:	Раздел 1	Раздел 2	Раздел 3	Раздел 4
	Знать:				
1	- основные способы достижения эквивалентности в переводе;	+	+	+	+
2	- основные приемы перевода; языковую норму и основные функции языка как системы;			+	+
3	- достаточное для выполнения перевода количество лексических единиц, фразеологизмов, в *том числе социальных терминов и лингвострановедческих реалий*;	+		+	+
	Уметь:				
4	- применять основные приемы перевода;	+	+		+
5	- осуществлять письменный перевод с соблюдением норм лексической эквивалентности, соблюдением грамматических, синтаксических и стилистических норм;		+	+	+
6	- оформлять текст перевода в компьютерном текстовом редакторе;				+

7	- осуществлять перевод с соблюдением норм лексической эквивалентности, соблюдением грамматических, синтаксических и стилистических норм текста перевода и темпоральных характеристик исходного текста.			+	+
	Владеть:				
8	- методикой предпереводческого анализа текста, способствующей точному восприятию исходного высказывания;	+	+		+
9	- методикой подготовки к выполнению перевода, включая поиск информации в справочной, специальной литературе и компьютерных сетях;			+	+
10	– основами системы сокращенной переводческой записи при выполнении перевода;	+			+
11	– основной иноязычной терминологией специальности;		+	+	
12	– основами реферирования и аннотирования литературы по специальности.				+
	Какие компетенции:				
13	- способность к коммуникации в устной и письменной формах на русском и иностранном языках для решения задач межличностного и межкультурного взаимодействия (ОК-5);			+	+
14	- готовность изучать научно-техническую информацию, отечественный и зарубежный опыт по тематике исследования (ПК-20).		+	+	+

9. ПРАКТИЧЕСКИЕ И ЛАБОРАТОРНЫЕ ЗАНЯТИЯ

6.1. Практические занятия

№ п/п	Номер раздела	Темы практических занятий	Часы
1.	Раздел 1	Лексические закономерности научно-технического перевода. Смысловой анализ научно-технического текста и его сегментация. Стилистические особенности научно-технических текстов. Преодоление трудностей, связанных с расхождением синтаксических структур иностранного и русского технических текстов.	4
2.	Раздел 1	Сравнение порядка слов в английском и русском предложениях. Перевод слов, установление значения слова. Перевод свободных и фразеологических словосочетаний. Перевод заголовков текстов и статей.	4
3.	Раздел 1	Сокращения. Особенности их перевода. Развитие навыков перевода на примере текстов по теме « Химическая лаборатория», «Измерения в химии».	4
4.	Раздел 1	Лексические трансформации при переводе текстов по тематике химии и химической технологии.	4
5.	Раздел 2	Особенности перевода предложений во временах Indefinite, Continuous., Perfect, Perfect Continuous на примере перевода текстов по тематике химической технологии. Перевод придаточных предложений.	4
6.	Раздел 2	Методы и приемы перевода страдательного залога на примере перевода текстов по теме "Технологии будущего".	4
7.	Раздел 2	Типы условных предложений, правила и особенности их перевода. Практика перевода условных предложений на примерах текстов по различным разделам химии и химической технологии.	4
8.	Раздел 2	Модальные глаголы и особенности их перевода на примере перевода текстов «Зеленая химия», «Проблемы экологии».	4
9.	Раздел 3	Инфинитив (неопределенная форма глагола). Роль инфинитива в предложении и варианты перевода на русский язык. Причастия и герундий. Варианты перевода на русский язык.	6
10.	Раздел 3	Инфинитивные обороты. Оборот дополнение с инфинитивом. Оборот подлежащее с инфинитивом. Различные варианты перевода.	6
11.	Раздел 3	Перевод причастных оборотов. Абсолютный причастный оборот и варианты перевода. Развитие навыков перевода в сфере химии и химической технологии.	4
12.	Раздел 4	Алгоритм предпереводческой работы с научно-техническим текстом по химико-технологической	6

		тематике.	
13.	Раздел 4	Алгоритм составления реферата по химико-технологической тематике (аннотации).	6
14.	Раздел 4	Алгоритм работы по реферативному переводу по химико-технологической тематике.	4
ИТОГО			**64** акад.ч.

6.2 Лабораторные занятия учебным планом не предусмотрены.

10. САМОСТОЯТЕЛЬНАЯ РАБОТА

Рабочей программой дисциплины «***Перевод научно-технической литературы***» предусмотрена самостоятельная работа студента бакалавриата в объеме 40 ч в 3 семестре и 40 ч в 4 семестре. Самостоятельная работа проводится с целью углубления знаний по дисциплине и предусматривает:

– ознакомление и проработку рекомендованной литературы, работу с электронно-библиотечными системами, включая переводы публикаций из научных журналов, цитируемых в базах Scopus, Web of Science, Chemical Abstracts, РИНЦ;

– выполнение упражнений и тестовых заданий по тематике дисциплины;

– самостоятельную проработку теоретического материала по темам занятий;

– подготовку к выполнению контрольных работ по материалу практического курса;

– подготовку к сдаче зачетов по дисциплине.

Планирование времени на самостоятельную работу, необходимого на изучение дисциплины, студентам лучше всего осуществлять на весь период изучения, предусматривая при этом регулярное повторение пройденного материала. Материал, проработанный на практических занятиях в аудитории,

необходимо регулярно дополнять сведениями из литературных источников, представленных в рабочей программе. При работе с указанными источниками рекомендуется составлять краткий конспект материала, с обязательным фиксированием библиографических данных источника.

11. ПРИМЕРЫ ОЦЕНОЧНЫХ СРЕДСТВ ДЛЯ КОНТРОЛЯ ОСВОЕНИЯ ДИСЦИПЛИНЫ

8.1. Примерная тематика реферативно-аналитической работы.

Перечень примерных тем текстов для составления рефератов (реферативных аннотаций):

8.1.1. Современные инженерные технологии.

8.1.2. Технология тугоплавких и силикатных материалов.

8.1.3. Технология тонкого органического синтеза.

8.1.4. Технология неорганических веществ.

8.1.5. Технология электрохимических производств.

8.1.6. Технология материалов и приборов электронной техники и наноэлектроники.

8.1.7. Технология и переработка полимеров.

8.1.8. Технология защиты от коррозии.

8.1.9. Технология основного органического и нефтехимического синтеза.

8.1.10. Технология природных энергоносителей и углеродных материалов и т.д.

8.2. Примеры контрольных вопросов для текущего контроля освоения дисциплины.

Для текущего контроля предусмотрено 4 контрольных работы (по одной контрольной работе по каждому разделу). Максимальная оценка за контрольные работы 1, 2 составляет по 20 и 40 баллов соответственно, и за контрольные работы 3 и 4 составляет по 20 и 40 баллов соответственно.

Раздел 1. Примеры вопросов к контрольной работе № 1. Максимальная оценка – 20 баллов. Контрольная работа содержит 2 вопроса, по 10 баллов за вопрос.

Вопрос 1.1.

1. Переведите отрывок текста письменно, пользуясь словарем:

The analytical review of the information sources has been carried out, it including analysis of up-to-date normative documents, scientific and technical literature, and learner's guides on the science and technology problem examined within the bounds of the research work (WR). The comparative analysis is performed for both domestic and foreign methods of cleaning the biological environment from exotoxins. 218 Russian and foreign original sources have been analyzed. The analysisshows that a great number of publications are related to modifying sorbate surface properties, using electrochemical methods being limited. Preliminary studies have proved the great significance of applying electrochemical methods. The 10 years patent research has been carried out, the subject matter of it being carbon materials used in medicine for the detoxification therapy.

Research area optimization has proved to be related to polypyrrole (PP) covering activated carbon (AC) that might make it possible to change the AC properties. The assumption involved is proved by the results of studying the oxygenated hemoglobin sorption on SKT-6A modified by PP activated carbon composites.

2. Переведите текст письменно без словаря:

PLANT FACILITIES

The actual production or process part of a plant may be indoors, outdoors, a combination of the two. The actual production section of a facility usually has the appearance of a rather industrial environment. Hard hats and shoes are commonly worn. Floors and stairs are often made of metal grating, and there is practically no decoration. There may also be pollution control or waste treatment facilities or equipment. Sometimes existing plants be expanded or modified based on changing economics, feedstock, or duct needs. As in other production facilities, there may be

shipping and giving, and storage facilities. In addition, there are usually certain other facilities, typically indoors, to support production at the site. Although some simple sample analysis may be able to be done by operations technicians in the plant area, a chemical plant typically has a laboratory where chemists analyze samples, taken from the plant. Such analysis can include chemical analysis or determination of physical properties. Sample analysis can include routine quality control on feedstock rung into the plant, intermediate and final products to ensure quality specifications are met. Non-routine samples may be taken and analyzed for investigating plant processproblems also.

Вопрос 1.2.

1. Переведите текст устно без словаря:

Techniques have been developed for determining the open circuit potential (OCP). The measurements were carried out in the 0.15 m NaCl solution, the AC being present. The OCP value was recorded with the VC150 (Voltcraft) multimeter. The procedure for determining the biocompatibility is developed. The biocompatibility of the modified AC was determined on basis of the traumatic effect for erythrocytes, i.e. the hemolysis. The heart of the procedure consisted of determining the free hemoglobin concentration in the sample both before and afterthe contact with the AC sample modified by spectrophotometric method. The free hemoglobin concentration in g/l is calculated by the formula (1):

$$CHb = 0.836 \cdot (2 \cdot A415 - A380 - A450), \qquad (1)$$

Where A415, A380, A450 are relative density of analyzed solutionsrespectively at 415, 380 and 450 nm.

The procedure is developed for investigating laboratory samples of modified carbon materials and nanocomposites.

The procedure is developed for determining adsorption activity against endotoxins. The adsorption activity against endotoxins was determined in relation to bilirubin.

2. Вставьте пропущенное слово и переведите предложение:

Technology rose to prominence in the 20th century in connection with the Second ... Revolution.

3. Замените в следующих предложениях страдательный залог на действительный залог и переведите предложения:

=> The exact relations between science and technology have been debated by scientists, historians, and policymakers since the late 20th century.

=> The term -was often connected to technical education.

=> The three fields are often considered as one for the purposes of research and reference.

Раздел 2. Примеры вопросов к контрольной работе № 2. Максимальная оценка 40 баллов. Контрольная работа содержит 2 вопроса, по 20 баллов за вопрос.

Вопрос 2.1. Переведите тексты, пользуясь словарем

1. The determination and optimization of pyrrole electropolymerization are performed for carbon materials synthesized in potentiostatic and galvanostatic modes of operation in water chloride solutions, iodide ones and nonaqueous acetonitrile solutions. Parameters of the prepared electroconductive polymer depend on the electrosynthesis mode and the solution properties. The quantity of electricity needed for the electropolymerization as well as the surface part occupied by PP are calculated and represented in Table 1. The surface part occupied by PP was calculated by the formula 2:

$$W=(Q\cdot N_A\cdot S_M)/(S_AУ\cdot n\cdot F) \qquad (2)$$

The Table 1 shows that more of the surface area was covered by the polymer in modifying AG-3 AC in comparison with BAC AC modification. The PP AC electropolymerization was carried out in chloride and iodide solutions according to the technique involved. The Table 1 data prove that the PP surface area slightly depends on the AC nature. The summary data about pyrrole electropolymerization mode influence on the AC parameters are tabulated in the Table.

2. Cleaning in buffer solution makes it possible to shift the pH value, the one pH unit shift changing the AC OCP value by 60 mV theoretically at least. On this

basis such ACs as AG-3/PP (Cl-), BAC/PP (I-), AG-3/PP (I-), AG-3/PP (Cl-)* were chosen for the further investigation.

The study of adsorption efficiency for natural endotoxins as the function of the sorbate nature and modification conditions was carried out by the example of bilirubin. The AC samples were cleaned by the buffer solution before carrying out the investigations in order to make the pH value get closest to the physiological one. The high bilirubin content patient's blood was used as the research subject matter, the bilirubin content being 220 μmol /l. The bilirubin adsorption data are tabulated in Table 5. The represented data show that the modified AG-3/PP (Cl-) AC appeared to be the most effective, it adsorbing about 55% of bilirubin. The iodide modificationdid not result in increasing the adsorption efficiency significantly, it totally increasingby 3-5%. It should be mentioned particularly that the AC modification in the nonaqueous solution resulted in decreasing the efficiency by 4%.

3. The modified AG-3/PP (Cl-)* showed the lowest activity against amitriptyline 0.35 mg/g, it being twice lower than for the AG-3/PP (Cl-) case. All modified ACs showed relatively low results against triftazine. AG-3/PP (Cl-) sorbed 0.007 mg/g showing the highest efficiency. ACs modified in iodide solution sorbed 0.02 mg/g being least effective. All modified ACs showed proper results against chlorprothixene in investigating adsorption efficiency. Modified AG-3/PP (Cl-) and AG-3/ PP (I-) ACs showed the best adsorption results, they sorbing respective 1.12 mg/g and 0.94 mg/g of chlorprothixene. Modified BAC/ PP (I-) and AG-3/PP (Cl-)* ACs sorbed 30% less.

So according to adsorption activity analysis data we can point out modified AG-3/PP (Cl-) and AG-3/ PP (I-) ACs being characterized by the best adsorption efficiency in sorbing toxins from model solutions. On this basis the modified ACs involved were selected for further investigations of sorptive properties in terms of in vitro experiments.

Вопрос 2.2.

1. Переведите предложения на русский язык без словаря

1) The data obtained resulted in the creation of new materials with the highest strength and hardness.

2) You will have to pass water through porous paper for its purification.

3) The glassware is to be washed when the experiment is over.

4) An atom has already been spoken of as the smallest unit of an element.

5) Strong resistivity of ceramics accounts for many of its uses.

6) There are many reactions which proceed (протекают) readily provided water is present.

7) The elements discovered possessed properties similar to those of barium but in present.

8) Since the content of aromatic amino acids is constant between proteins this method can't be employed.

9) It should be remembered that the accuracy of the results depends on many factors.

10) All the processes referred to above are to be checked carefully.

2. Переведите устно отрывок текста

In triftazine case the Table 7 shows the lowering of adsorption activity by about 30 % in comparison with water solutions in using modified ACs, the AC modified by polypyrrole with chloride ion as a dopant happening to be more effective in comparison with the AC modified by polypyrrole with iodide ion as a dopant just like in model solution case. In studying the adsorption activity against chlorprothixene the lowering of adsorption activity against chlorprothixene was found to be about 15%. As a result of it both AG-3/PP (Cl-) AC and AG-3/ PP (I-)AC sorbates gave respective 0.94 mg/g and 0.80 mg/g. So, according to analysis of the data on AC adsorption activity against toxins in experiments in vitro we can see the adsorption activity lowering for modified ACs in comparison with the sorption from model water solutions. The adsorption activity lowering percentage is from 15 % to 30 %, it being quite acceptable value.

The study of metal oxide and nanocarbon materials, electrodes has been carried out in order to control the medium oxidation-reduction potential.

Раздел 3. Примеры вопросов к контрольной работе № 3. Максимальная оценка 20 баллов. Контрольная работа содержит 2 вопроса, по 10 баллов за вопрос.

Вопрос 3.1.

4. Переведите с листа, обращая внимание на употребление форм инфинитива и инфинитивные комплексы.

Today medicine researchers pay attention to measuring the oxidation-reduction potential because in the human body functioning quite well there is a balance between oxidants, oxidizing agents, free radicals formed in the body as a result of a number of physical and chemical processes and reductants, antioxidant activity system components. Any imbalance of the kind in various etiology diseases can result in oxidation stresses and immunosuppression or can cause radical process slowing- down, i.e. abnormalities in cleaning the internal body environment from the decay products.

The repeatability of OCP measurements on metal oxide electrodes was studied for the model electrochemical system being 1.4 % salt cake water solution similar to the isotonic physiological solution, 0.9 % sodium chlorides. The OCP value was recorded by potentiostat IPC-Pro L.

Electrochemical treatment in the cycling potential unrolling mode was used just like in platinum electrode case, 1.4 % salt cake solution being used instead of the reducer solution.

Вопрос 3.2.

Переведите устно с английского языка отрывок из научного текста:

Electrochemical treatment in the cycling potential unrolling mode was used just like in platinum electrode case, 1.4 % salt cake solution being used instead of the reducer solution. The procedure of the ORTA electrode pretreatment and OCP measurements involved the following steps:

a) Electrochemical treatment in the cycling potential unrolling mode during 50 cycles within the range of potentials of 0.2-0.8 V;

b) Electrochemical treatment in the cycling potential unrolling mode during 10 cycles within the range of potentials of 0.25-0.35 V;

c) Measuring the ORTA electrode OCP in the 1.4 % salt cake solution for 10 minutes.

Results of studying the repeatability in measuring ORTA electrode OCP after preprocessing showed that the mean value of OCP was 374 ± 6.0 mV, that being quite good parameter but worse than 374 ± 3 mV of the platinum electrode.

The use of disposable metal oxide electrodes instead of platinum ones has proved to be promising because the platinum electrodes are used many times and theyneed to be sterilized for reusing.

Раздел 4. Примеры вопросов к контрольной работе № 4. Максимальная оценка 40 баллов. Контрольная работа содержит 2 вопроса, по 20 баллов за вопрос.

Вопрос 4.1.

1. Переведите с листа, обращая внимание на употребление форм инфинитива и инфинитивные комплексы.

PLANT FACILITIES

The actual production or process part of a plant may be indoors, outdoors, a combination of the two. The actual production section of a facility usually has the appearance of a rather industrial environment. Hard hats and shoes are commonly worn. Floors and stairs are often made of metal grating, and there is practically no decoration. There may also be pollution control or waste treatment facilities or equipment. Sometimes existing plants be expanded or modified based on changing economics, feedstock, or duct needs. As in other production facilities, there may be shipping and giving, and storage facilities. In addition, there are usually certain other facilities, typically indoors, to support production at the site. Although some simple sample analysis may be able to be done by operations technicians in the plant area, a chemical plant typically has a laboratory where chemists analyze samples, taken from the plant. Such analysis can include chemical analysis or determination of physical properties. Sample analysis can include routine quality control on feedstock rung into

the plant, intermediate and final products to ensure quality specifications are met. Non-routine samples may be taken and analyzed for investigating plant processproblems also. A larger chemical company often a research laboratory for developingand testing products and processes where there may be pilot plants, but such alaboratory may be located at a site separate from the production plants. A plant may also have a workshop or maintenance facility for repairs or keeping maintenance equipment. There is also typically some office space for engineers, management or administration, and perhaps for receiving visitors. The decorum there is commonly more typical of an office environment. …

2. Раскройте скобку, поставьте глагол-сказуемое во все времена действительного и страдательного залога а затем переведите полученные предложения.

He (to make) a scientific report.

3. Раскройте скобку и поставьте глагол-сказуемое в нужной форме с учетом правила согласования времен и переведите:

=> I knew that he (to make) his scientific report soon.

=> He said that he (to make) his scientific report when I rang him up.

=> He said that he (to make) his scientific report the day before.

Вопрос 4.2.

Переведите статьи:

1. The subject matter of the article is the problem of training system for foreign specialists in the USSR and in Russia. The object of the article is the analysis of examining the system involved within the bounds of the world integration process development. The analysis of obstacles in the way of the effective development of vocational training system for foreign students in Russia is given much attention in the article. The authors have come to the conclusion that the training system for foreign specialists in the USSR ensured the wide influence of the soviet ideological, cultural and political values on the socioeconomic development of foreign states. Theauthors emphasize basic tendencies for the development of personnel training system for foreign countries in the most fruitful period of 60-80-s, the practical steps for

developing the tendencies involved having been seen by the authors as well. Among them there are such items as creating the net of specialized colleges, wideningpersonnel training of secondary level in the secondary special education colleges and specialized secondary schools, intensive educational activity of preparation departments abroad.

2. Rare Earths All Around Us

Rare earths are widely used in making electronic devices, like your computers and laptops, mobile phones, digital cameras and portable music players.

Let's look inside a digital camera. The lens is made from a special glass that has lanthanum or lutetium in it, so that the images have no distortion. The electronic circuit board has many tiny magnets in it, made from neodymium, samarium and many other rare earths. Europium and terbium are what help make the display look so colourful. All of these elements, in just one device!

Combinations of rare earth oxides are also used to make high temperature superconductors, which are used in MRI and maglev trains. And new uses are being discovered every day.

3. Rare Earth Diplomacy

Few of us can imagine going out today without our mobiles and music players. We can't imagine a house without an LCD TV or an office without laptops. In the future, we'll have even more electronic gadgets. That means we need more supplies of rare earths.

However, concentrated ores of these minerals are quite rare. They are often found with thorium, a radioactive element. Because of this, mining and refining these elements is both expensive and dangerous.

Today, 97% of all rare earths are mined in China, from the Gobi desert. This makes countries which have many electronics industries - like Japan, India, Taiwan and South Korea - dependent on imports from China. In recent times, as China develops its own electronics industry, the availability of these minerals to othercountries has been reduced.

Today a worldwide search is on for sources of rare earths outside China. India, Brazil, Canada and Australia have reserves, from which thousands of tons can be mined.

8.3. Вопросы для итогового контроля освоения дисциплины (*зачет с оценкой*).

Максимальное количество баллов за ***зачет с оценкой*** – 40 баллов,

8.3.1. Примеры контрольных вопросов для итогового контроля освоения дисциплины (3 семестр – *зачет*).

4. Письменный перевод отрывка научно-технического текста с английского языка на русский без словаря

5. Устный перевод отрывка текста

6. Письменный перевод научно-технического текста со словарем

8.3.2. Примеры контрольных вопросов для итогового контроля освоения дисциплины (4 семестр – *зачет с оценкой*).

Максимальное количество баллов за ***зачет с оценкой*** – 40 баллов, за контрольные работы по разделам дисциплины – 60 баллов.

1. Письменный перевод отрывка научно-технического текста с английского языка на русский без словаря

2.Устный перевод научно-технического текста (с листа)

3. Письменный перевод научно-технического текста со словарем.

Полный перечень оценочных средств приведен в виде отдельного документа, являющегося неотъемлемой частью основной образовательной программы.

8.4. Структура и примеры билетов для *зачета с оценкой*.

Зачет с оценкой по дисциплине «***Перевод научно-технической литературы***» проводится в 4 семестре и включает контрольные вопросы по разделам 3 и 4 рабочей программы дисциплины. Билет для ***зачета с оценкой*** состоит из 3 вопросов, относящихся к указанным разделам. Ответы на вопросы ***зачета с оценкой*** оцениваются из максимальной оценки 40 баллов следующим образом: максимальное количество баллов за первый вопрос – 15 баллов,

второй – 15 баллов, третий вопросы – 10 баллов (+ количество баллов набранных в семестре по результатам контрольных работ (из максимальной оценки – 60 баллов)).

Пример билета для ***зачета с оценкой***:

«Утверждаю»		**Министерство науки и высшего образовани Российской Федерации**
(Заведующая кафедрой)		**Российский химико-технологический университет имени Д.И. Менделеева**
_____	Кузнецова Т.И.	
(Подпись)	(Ф.И.О)	**Кафедра иностранных языков**
«__»_____20___г.		**Дисциплина «Перевод научно-технической литературы»** **18.03.01. Химическая технология**
1. Вопрос. Письменный перевод научно-технического текста со словарем. 2. Вопрос. Устный перевод отрывка текста (с листа) 3. Вопрос. Письменный перевод отрывка текста с английского языка на русский (реферативный перевод).		

12. УЧЕБНО-МЕТОДИЧЕСКОЕ ОБЕСПЕЧЕНИЕ ДИСЦИПЛИНЫ

9.1. Рекомендуемая литература.

А) Основная литература:

1. Кузнецова Т.И. Воловикова Е.В. Кузнецов И.А. Английский язык для химиков – технологов. Учебное пособие. М. РХТУ, 2017 г.

2. Кузнецова Т.И., С.Н. Катранов, Кузнецов И.А., Коваленко Н.Г. Английский язык. Учебное пособие по практике устной речи. РХТУ, Москва, 2015 г.

3. Кузнецова Т.И., Катранов С.Н. Сборник упражнений по основным разделам грамматики английского языка. РИЦ МГГУ им. М.А. Шолохова, М., 2018 г.

4. Кузнецова Т.И. Английский язык. Методические указания к практическим занятиям по теме: Структура предложения. РИЦ МГГУ им. М.А. Шолохова, М., 2012 г.

5. Кузнецов И.А., Кузнецова Т.И., Дистанционный образовательный электронный курс «Английский язык для профессиональной коммуникации» размещеный в ЭСУО Moodle [Электронный ресурс]: учебное пособие / И.А. Кузнецов Т.И. Кузнецова — Электрон. дан. — Москва:РХТУ, 2018.

6. Беляева, И.В. Иностранный язык в сфере профессиональной коммуникации: комплексные учебные задания [Электронный ресурс]: учебное пособие / И.В. Беляева, Е.Ю. Нестеренко, Т.И. Сорогина. — Электрон. дан. — Москва: ФЛИНТА, 2017. — 132 с. — Режим доступа: https://e.lanbook.com/book/92749.

Б) Дополнительная литература:

1. Кузнецова Т.И. Методические указания по курсу «Английский язык». Грамматические тесты. М.:РХТУ, 2016 г.

2. М.Г. Рубцова. Чтение и перевод научной и технической литературы: лексико-грамматический справочник. Учебник. 2-е изд. испр. и доп. М.: Астрель: АСТ, 2017 г.

3. Серебренникова Э.И., Круглякова И.Е. Учебник английского языка для химико-технологических вузов. Москва. Альянс 2009 г.

9.2. Рекомендуемые источники научно-технической информации

При освоении дисциплины студенты должны использовать информационные и информационно-образовательные ресурсы следующих порталов и сайтов:

1. Система федеральных образовательных порталов. Система открытого образования. Консалтинговый центр ИОС ОО РФ [Электронный ресурс] – Режим доступа: http://www.openet.ru (дата обращения: 11.12.2018).

2. Информационная система «Единое окно доступа к образовательным ресурсам». URL: http://window.edu.ru/ (дата обращения: 11.12.2018).

3. ФЭПО: соответствие требованиям ФГОС [Электронный ресурс] –

Режим доступа: http:// fepo.i-exam.ru // (дата обращения: 11.12.2018).

4. https://muctr.ru - Российский химико-технологический университет имени Д.И. Менделеева, D.Mendeleev University of Chemical Technology of Russia. Учебные планы и программы

5. http://www.translators-union.ru – портал Союз переводчиков России (СПР)

6. http://www.russian-translators.ru - Национальная лига переводчиков

7. http://www.internationalwriters.com - The Translator's Tool Box

9.3. Средства обеспечения освоения дисциплины

Для реализации рабочей программы подготовлены следующие средства обеспечения освоения дисциплины «Иностранный язык»

- компьютерные презентации интерактивных практических занятий;

- банк тестовых заданий для текущего контроля освоения дисциплины (общее число вопросов -300);

-банк тестовых заданий для итогового контроля освоения дисциплины (общее число вопросов 300).

- онлайн-курс в LMS Moodle "Английский язык для профессиональной коммуникации" (https://moodle.muctr.ru/course/view.php?id=192)

- zoom видеоконференцсвязь с обменом сообщениями и передачей контента в режиме реального времени;

- Skype видеоконференцсвязь;

- обмен информацией по e-mail;

- интерактивная работа в системе мгновенного обмена текстовыми сообщениями для мобильных и иных платформ с поддержкой голосовой и видеосвязи WhatsApp;

- Аудиозаписи текстов, предусмотренных в программе для чтения и перевода в процессе обучения;

- компьютерный класс, оргтехника, теле- и аудиоаппаратура (всё – в стандартной комплектации для практических занятий и самостоятельной работы);

- доступ к сети Интернет.

Аудиозаписи текстов, предусмотренных в программе для чтения и перевода в процессе обучения; компьютерный класс, оргтехника, теле- и аудиоаппаратура (всё – в стандартной комплектации для практических занятий и самостоятельной работы); доступ к сети Интернет.

Аудиторная и самостоятельная работа студентов обеспечена учебно-методической документацией и материалами по всем разделам дисциплины. Каждый обучающийся обеспечен доступом к электронно-библиотечной системе, содержащей издания по основным разделам изучаемой дисциплины, основным практическим и контрольным заданиям для промежуточного и итогового контроля.

Для освоения дисциплины используются следующие нормативные и нормативно-методические документы:

− Федеральный закон Российской Федерации от 29.12.2012 № 273-ФЗ «Об образовании в Российской Федерации» [Электронный ресурс] – Режим доступа: http://pravo.gov.ru/proxy/ips/?docbody=&nd=102162745&intelsearch=273-%D4%C7 (дата обращения: 11.05.2019).

− Федеральные государственные образовательные стандарты высшего образования // Координационный совет учебно-методических объединений и научно-методических советов высшей школы. Портал Федеральных образовательных стандартов высшего образования [Электронный ресурс] – Режим доступа: http://fgosvo.ru/fgosvo/92/91/4 (дата обращения:11.05.2019).

− Приказ Министерства образования и науки РФ от 23.08.2017 № 816 «Об утверждении Порядка применения организациями, осуществляющими образовательную деятельность, электронного обучения, дистанционных образовательных технологий при реализации образовательных программ» [Электронный ресурс]. Режим доступа:

http://pravo.gov.ru/proxy/ips/?docbody=&nd=102447332&intelsearch=816+%EF%F0%E8%EA%E0%E7 (дата обращения: 11.05.2019).

При освоении дисциплины студенты должны использовать информационные и информационно-образовательные ресурсы следующих порталов и сайтов:

Система федеральных образовательных порталов. Система открытого образования. Консалтинговый центр ИОС ОО РФ [Электронный ресурс] – Режим доступа: http://www.openet.ru (дата обращения: 11.05.2019).

Информационная система «Единое окно доступа к образовательным ресурсам». URL: http://window.edu.ru/ (дата обращения: 11.05.2019).

10. МЕТОДИЧЕСКИЕ УКАЗАНИЯ ДЛЯ ОБУЧАЮЩИХСЯ

10.1. Методические указания для студентов, обучающихся по очной форме, без использования электронного образования и дистанционных образовательных технологий.

Методические рекомендации по организации учебной работы обучающегося в бакалавриате направлены на повышение ритмичности и эффективности его аудиторной и самостоятельной работы по дисциплине.

Рабочая программа дисциплины «***Профессионально-ориентированный перевод***» включает 4 раздела, каждый из которых имеет определенную логическую завершенность. Изучение материала каждого раздела заканчивается контролем его освоения в форме контрольной работы. Результаты выполнения контрольных работ оцениваются в соответствии с принятой в университете рейтинговой системой оценки знаний.

Подготовка к практическим занятиям включает:

- изучение деловой и специальной лексики и терминологии соответствующего занятия;

- подготовку исходных текстов по теме;

Подготовка к самостоятельной практической работе включает:

- изучение теоретического материала занятия по краткому лексико-грамматическому справочнику, соответствующего приложения в учебном пособии.

- выполнение лексических и грамматических упражнений на практических занятиях.

При подготовке к практическим занятиям рекомендуется: просмотреть план изучения темы, методические рекомендации, где определяется примерная структура изучения темы. После этого следует обратиться к литературе для подготовки более полных ответов на вопросы, изучение которой позволит лучше освоить тему. Целесообразно начать подготовку с изучения учебников и учебных пособий, а затем обратиться к дополнительной литературе, желательно обратиться к первоисточникам, что позволит получить своепредставление по изучаемым проблемам. В ходе чтения целесообразно делать необходимые для себя записи, которые перед семинаром, практической работой, зачетом, экзаменом помогут вспомнить изученный материал. При подготовке к занятиям в своих записях рекомендуем указывать источник информации и страницы, чтобы в случае необходимости быстрее его найти.

Следует учитывать, что умение работать с литературой является базовым умением при осуществлении любой профессиональной (практической и научной) деятельности, а самостоятельная работа по повышению квалификации или уровня владения иностранным языком чаще всего связана с чтением.

Все виды чтения предполагают чтение «про себя» («тихое» чтение). Тем не менее, в учебном процессе рекомендуется использовать не только чтениепро себя, но и чтение вслух. Чтение вслух, являясь одним из средств изучения иностранного языка, «работает» на устную речь, так как его объединяет с говорением общность функции, которую они выполняют: чтение вслух и говорение передают информацию слушающему.

Таким образом, чтение вслух является эффективным упражнением для развития продуктивной устной речи т.к. находится в прямой зависимости от понимания прочитанного.

Рекомендации по проведению этого вида работы.

Отрывок для чтения рекомендуется сначала прочитать про себя, после чего необходимо проверить понимание прочитанного.

Приведем некоторые упражнения, которые целесообразно выполнять при работе над чтением вслух.

Упражнение – «прочти и скажи», «прочти и оторви глаза от текста»:

Студенту предлагается прочитать небольшой отрывок текста. Он «пробегает» глазами часть предложения, отрывает глаза от текста и произносит то, что прочитал. Затем подглядывает в текст и читает отрезок текста дальше. После чего опять поднимает глаза и проговаривает его.

Упражнение для развития темпа речи

Для этой цели рекомендуется также чтение вслух, но в ограниченноевремя. Темп говорения носителя языка составляет 150-180 слов в минуту (на английском языке 180 слов). Выбирается отрывок текста в объеме 120-150 слов, который предлагается прочитать за одну минуту.

Перечисленные формы занятий следует дополнять внеаудиторной работой разных видов, характер которой определяется интересами обучающегося.

Совокупная оценка текущей работы студента бакалавриата в 3-м семестре складывается из оценок за выполнение контрольных работ (максимальная оценка 100 баллов).

Курс перевода для химиков-технологов носит профессионально-направленный и коммуникативно-ориентированный характер.

Цель занятий и рейтингов в течение семестра: приобретение студентами профессионально-ориентированной коммуникативной компетенции, уровень которой позволит использовать иностранный язык практически, как в профессиональной деятельности, так и для дальнейшего самообразования Акцент сделан на развитие навыков чтения и перевода научно-технической литературы в сфере химии и химической технологии с английского языка на

русский на основе изучения особенностей ее лексики и грамматических конструкций.

Основные навыки и умения к концу семестра.

Чтение и перевод:

- студент должен уметь прочитать учебный текст со словарем и перевести его с полным пониманием и выделить смысловую информацию (800 печатных знаков за 45 минут);

- просмотреть незнакомый текст за 4-5 минут, понять его содержание, найти необходимую информацию (600 печатных знаков за 4-5 минут) и затем уметь ответить на вопросы по содержанию текста.

Говорение и аудирование:

- студент должен уметь понять обращенную к нему речь на любую проработанную в семестре тему и ответить на вопросы

Объем языкового материала:

- активный запас лексики 700-800 слов и словосочетаний;

- пассивный запас- не менее 1300-1500 слов и словосочетаний.

Контроль успеваемости осуществляется в течение семестра (2 контрольных модуля). Форма контроля в конце третьего семестра (зачет) - в соответствии с рабочим учебным планом.

10.2. Методические указания для студентов, обучающихся по очной форме, с использованием электронного образования и дистанционных образовательных технологий

При использовании электронного обучения и дистанционных образовательных технологий занятия полностью или частично проводятся в режиме онлайн. Объем дисциплины и распределение нагрузки по видам работ соответствует п. 4.1. Распределение баллов соответствует п. 10.1 либо может быть изменено в соответствии с решением кафедры, в случае перехода на ЭО и ДОТ в процессе обучения. Решение кафедры об используемых технологиях и системе оценивания достижений обучающихся принимается с учетом мнения ведущего преподавателя и доводится до обучающихся.

11. МЕТОДИЧЕСКИЕ УКАЗАНИЯ ДЛЯ ПРЕПОДАВАТЕЛЕЙ

11.1. Методические указания для преподавателей, при реализации программы по очной форме, без использования электронного образования и дистанционных образовательных технологий.

Дисциплина «***Профессионально-ориентированный перевод***» изучается в 3 семестре бакалавриата.

При подготовке и проведении занятий преподаватель должен ориентироваться на то, что студенты, обучающиеся в бакалавриате, имеют общую подготовку по иностранному языку в объеме средней школы.

Основной задачей преподавателя, ведущего занятия по дисциплине «***Профессионально-ориентированный перевод***», является формирование у студентов компетенций в области иностранного языка. Преподаватель должен акцентировать внимание студентов на общих вопросах использования изучаемого иностранного языка при освоении других дисциплин.

ОБУЧЕНИЕ ВИДАМ РЕЧЕВОЙ ДЕЯТЕЛЬНОСТИ

Обучение чтению

При обучении деятельности как виду речевой деятельности следует руководствоваться следующими положениями:

11. Все тексты надо рассматривать как материал для практики в деятельности.
12. Чтение должно быть направлено на понимание содержания (а не на выделение отдельных языковых явлений). Степень полноты и точности понимания должна соответствовать развиваемому виду чтения.
13. Обучение чтению должно строиться как познавательный процесс.
14. Читать текст следует целиком и за один раз.
15. До начала работы над текстом (чтением) студент должен получить инструкцию-задание, адекватное виду чтения.

16. Нецелесообразно заранее знакомить учащихся о содержанием текста, т.к. целью чтения является его понимание.

17. Первое чтение текста должны осуществлять сами учащиеся про себя (а не преподаватель).

18. Формы проверки понимания содержания текста должны быть адекватны развиваемому виду чтения.

19. При повторном чтении текста должна быть дана другая установка (т.е. изменено задание).

20. Применение текста для других целей (например, для развития устной речи) возможно лишь только после того, как текст был использован для обучения чтению.

Обучение различным видам чтения

1. *Ознакомительное чтение.* Задания и формы проверки сформулированы ниже.

3. Прочтите текст. Скажите, какие утверждения верны, какие - неверны. Исправьте несоответствующие тексту утверждения.

4. Дайте ответы на вопросы.

Кроме указанных установок можно использовать как форму проверки понимания:

г) Пересказ (на первом этапе на русском языке),

д) Составление плана (возможно также на русском языке), а также:

е) Задания, направленные на поиски в тексте различной информации.

При этом следует иметь в виду, что выполнение каждого из заданий требует повторного чтения (или просмотра текста).

2. *Изучающее чтение.* Основной формой проверки понимания является перевод на русский язык. Перевод предпочтительнее выполнять в письменной форме. При анализе перевода необходимо обращать внимание на правильность перевода предложений, а также текста как целого, с точки зрения норм

русского языка, учить студентов вариантам перевода (там, где это возможно); выбирать лучший вариант. Следует также обращать внимание на разницу в структуре предложений в русском и иностранном языках (наличие отд. приставки, оформление сказуемого, твердый порядок слов и т.д) .

3. *Просмотровое чтение.* При этом виде чтения понимание проверяется при помощи следующих заданий:

– Определите, о чем говорится в данном тексте,
– Найдите в тексте абзац (место), раздел, где говорится о ...
– Прочтите текст и озаглавьте его и т.д.

Для развития техники чтения вслух используются следующие упражнения:

5. Прослушивание текста (части его), читаемого преподавателем или диктором.
6. Чтение текста вместе с преподавателем или диктором (хором).
7. Чтение за преподавателем или диктором в паузу для чтения, слушание текста.
8. Чтение текста с нарастанием темпа чтения.

Обучение говорению

При обучении говорению следует руководствоваться следующими принципами:

1. Обучение диалогической и монологической речи должно происходить взаимосвязано. Эта взаимосвязанность проявляется в том, что обучение осуществляется на лексическом и грамматическом материале, употребительном как в монологической и диалогической речи.

2. Специфика диалогической и монологической речи, однако, обуславливает дифференцированный подход к формированию навыка диалогической и монологической речи.

3. В процессе обучения устной речи в качестве стимулов монологической и диалогической речи могут выступать:

д) ситуации вербального характера, т.е. словесные указания,

е) ситуации вербально-изобразительного характера. Такие ситуации предполагают использование рисунков, схем, таблиц и т.д. с содержательными опорами в виде реплик, подписей под рисунками или с формальными опорами в виде ключевых слов, словосочетаний, клише и т.д.

ж) изобразительные ситуации. Они предполагают использование рисунков, карт, схем, таблиц, формул и т.д. без наличия содержательных и формальных опор. Задание выполняется на основе словесно сформулированной задачи

з) проблемные ситуации,

4. В качестве материала, на котором происходит формирование навыков устной речи, следует использовать:

– тексты УМК,

– дополнительные тексты после проведения работы по обучению чтению,

– раздаточный материал.

Обучение диалогической речи

Основными задачами при обучении диалогической речи являются:

- научить речи утверждения, согласия, просьбы, приглашения, несогласия отказа, вопроса.

В процессе обучения диалогической речи следует особое внимание уделять автоматизации таких умений, как:

– умение выбирать лексический, грамматический и структурный материал адекватно коммуникативной задаче,

– умение интонационно правильно оформлять вопросительные, повествовательные и побудительные предложения,

– умение строить вопросительные предложения с использованием вопросительных слов и без вопросительных слов,

– умение использовать как полные, так и неполные предложения для ответов,

– умение использовать штампы и клише.

Упражнения для обучения подготовленной диалогической речи

5. Ответьте на вопросы (краткие, полные, развернутые).
6. Постановка вопросов.
7. Диалогизация монологического текста.
8. Составление диалога на заданную тему.

Беседа по заданной ситуации, тематически связанной с пройденным текстом)

Обучение диалогической речи на основе клише имеет такую последовательность:

6. Прослушивание образца,
7. Прослушивание и повторение образца,
8. Заучивание и воспроизведение,
9. Построение мини-диалогов по 3 образцу,
10. Использование образца в диалоге по заданной ситуации.

Упражнения, направленные на развитие диалогической речи, выполняются, как правило, "в паре" с последующим контролем.

Обучение монологической речи

Главными задачами в области обучения монологической речи являются:

– научить выражать законченную мысль, имеющую коммуникативную направленность,

– научить логичному развертыванию мысли,

– научить высказываться с достаточной скоростью.

Обучение монологической речи осуществляется прежде всего как обучение подготовленному и в меньшей мере неподготовленномувысказыванию по теме или в связи с заданной ситуацией. В ряде случаев используется лексическая опора.

Упражнения для обучения подготовленной монологической речи.

6. Пересказ,

7. Краткая передача информации,

8. Выделение и озаглавливание смысловых частей,

9. Составление ситуаций и сообщений:

в) по плану,

г) на заданную тему, изложенную кратко на русском языке,

10. Высказывания на основе картинки, схемы и т.д.

ОБУЧЕНИЕ ЛЕКСИКЕ

Работа над лексическим материалом является исключительно важным и трудоемким процессом, и от того, как он проходит, в значительной мере, зависит эффективность обучения видам речевой деятельности.

Как известно, основными этапами работы над лексикой являются:

4. Ознакомление с новым материалом.

5. Первичные закрепления.

6. Развитие умений и навыков использования лексики в различных видах речевой деятельности.

Ознакомление включает работу: над формой слова: произношение, написание, грамматические и структурные особенности; над раскрытием значения слова и над - употреблением слова в устной (письменной) речи.

Ознакомление с новым лексическим материалом представляет очень важный этап работы, однако он требует очень много времени и без самостоятельной работой учащихся над заучиванием новой лексики очень часто становится малоэффективным. Поэтому первостепенное значение приобретает самостоятельная работа учащихся над лексическим материалом; задача преподавателя состоит в том, чтобы научить учащихся правильно иэффективно самостоятельно работать над новой лексикой (вписывать слова в исходной форме, правильно пользоваться словарем, использовать более рациональные способы заучивания). Однако это не означает, что ознакомление с новой лексикой целиком и полностью перекладывается на плечи учащихся, в ряде случаев сам преподаватель должен на занятии провести ознакомление с

новой лексикой, выбрав для этого наиболее трудные лексические явления и используя приемы, стимулирующие умственную деятельность учащихся (определение значения слова на основе контекстуальной догадки или знания фактов, т.д.).

Первичное закрепление лексического материала происходит на подготовительных упражнениях, которые выполняются как устно, так и письменно. К таким упражнениям относятся:

7. Найдите в тексте (или определите на слух) слова, относящиеся к одной теме (одной части речи),

8. Сгруппируйте слова по указанному признаку,

9. Найдите в тексте синонимы, антонимы к указанным словам,

10. Определите значение незнакомых производных сложных слов по известным компонентам,

11. Прослушайте предложения и догадайтесь о значении интернациональных слов,

12. Назовите слова, которые могут сочетаться с данными глаголами (существительными, прилагательными),

Эффективным видом упражнений являются "словесные диктанты”.

Такие "словесные диктанты” могут иметь как обучающий, так и контролирующий характер. Они могут проводиться как перевод с иностранного языка на русский, так и с русского на иностранный. Материалом для "словесных диктантов" могут служить отдельные слова, словосочетания, а также группы слов, фрагменты предложений; и короткие предложения, например: слово в исходной форме; глагол в личной форме; существительное в косвенном падеже и множественном числе; сочетание существительного с местоимением и прилагательным; сочетание глагола с другими частями речи; короткие предложения.

Завершающий этап работы над лексикой составляет этап выполнения лексических упражнений, целью которых является формирование навыка использования лексики в различных видах речевой деятельности. Упражнения

этого вида тесно связаны с обучением чтению, говорению, аудированию и письму.

Поскольку основная часть лексических единиц тематически объединена, то наиболее целесообразным методом ознакомления с новой лексикой является раскрытие значения с помощью связанного текста.

ОБУЧЕНИЕ ГРАММАТИКЕ

Задача обучения грамматической стороне речи заключается в формировании у учащихся грамматических навыков во всех видах речевой деятельности в рамках тематики.

Общей стратегией обучения является функциональность, т.е. организация рабочего материала, когда грамматические явления органически сочетаются с лексическими в коммуникативных единицах. Исходной речевой единицей обучения грамматической стороне речи является предложение – образец.

При работе над грамматической стороной речи следует иметь в виду следующие моменты: новые грамматические явления демонстрируются на предложениях (образцах), в которых все другие явления (лексика, структура предложения) усвоены учащимися; грамматическое явление изучается в сопоставлении и сравнении с другими аналогичными явлениями, например, система временных форм рассматривается именно как система, а не отдельные временные формы.

При выборе материала для занятий желательно обращаться к опыту ведущих зарубежных и отечественных научно-исследовательских центров, научно-производственных фирм и предприятий, использовать их научные, информационные и рекламные материалы и проводить их сравнительный анализ.

Так как основной целью изучения иностранного языка студентами всех специальностей является достижение практического владения языком, позволяющего использовать его в научной работе, обучение различным видам речевой коммуникации должно осуществляться в их совокупности и взаимной связи с учетом специфики каждого из них. Совершенствование умений чтения

на иностранном языке предполагает овладение видами чтения с различной степенью полноты и точности понимания: просмотровым, ознакомительным и изучающим. В качестве форм контроля понимания прочитанного и воспроизведения информативного содержания текста-источника используются в зависимости от вида чтения: ответы на вопросы, подробный или обобщенный пересказ прочитанного, передача его содержания в виде перевода, реферата или аннотации. Следует уделять внимание тренировке в скорости чтения: свободному беглому чтению вслух и быстрому (ускоренному) чтению про себя, а также тренировке в чтении с использованием словаря. Все виды чтения должны служить единой конечной цели – научиться свободно читать иностранный текст по специальности.

Умения аудирования и говорения должны развиваться во взаимодействии с умением чтения.

Основное внимание следует уделять коммуникативной адекватности высказываний монологической и диалогической речи (в виде пояснений, определений, аргументации, выводов, оценки явлений, возражений, сравнений, противопоставлений, вопросов, просьб и т.д.).

Овладение всеми формами устного и письменного общения ведется комплексно, в тесном единстве с овладением определенным фонетическим, лексическим и грамматическим материалом.

Языковой материал должен рассматриваться не только в виде частных явлений, но и в системе, в форме обобщения и обзора групп родственныхявлений и сопоставления их.

При работе над лексикой необходимо учитывать специфику лексических средств текстов по специальности магистра (соискателя), многозначность служебных и общенаучных слов, механизмы словообразования (в том числе терминов и интернациональных слов), явления синонимии и омонимии.

При углублении и систематизации знаний грамматического материала, необходимого для чтения и перевода научной литературы по специальности, основное внимание следует уделять средствам выражения и распознавания

главных членов предложения, определению границ членов предложения (синтаксическое членение предложения); сложным синтаксическим конструкциям, типичным для стиля научной речи: оборотам на основенеличных глагольных форм, пассивным конструкциям, многоэлементным определениям (атрибутным комплексам), усеченным грамматическим конструкциям (бессоюзным придаточным, эллиптическим предложениям и т.п.); эмфатическим и инверсионным структурам; средствам выражения смыслового (логического) центра предложения и модальности. Первостепенное значение имеет овладение особенностями и приемами перевода указанных явлений.

При развитии навыков устной речи особое внимание уделяется порядку слов как в аспекте коммуникативных типов предложений, так и внутри повествовательного предложения; употреблению строевых грамматических элементов (местоимений, вспомогательных глаголов, наречий, предлогов, союзов); глагольным формам, типичным для устной речи; степеням сравнения прилагательных и наречий; средствам выражения модальности.

При проведении занятий преподаватель может рекомендовать студентам проработку дополнительной литературы по тематике занятия, организуя ее обсуждение на практических занятиях, формирует у студентов навык к самостоятельной работе с разнообразными литературными источниками.

11.2. Методические указания для преподавателей, при реализации программы по очной форме, с использованием электронного образования и дистанционных образовательных технологий.

При использовании электронного обучения и дистанционных образовательных технологий занятия полностью или частично проводятся в режиме онлайн. Объем дисциплины и распределение нагрузки по видам работ соответствует п. 4.1. Распределение баллов соответствует п. 10.1 либо может быть изменено в соответствии с решением кафедры, в случае перехода на ЭО и ДОТ в процессе обучения. Решение кафедры об используемых технологиях и

системе оценивания достижений обучающихся принимается с учетом мнения ведущего преподавателя и доводится до обучающихся.

Реализация ЭО и ДОТ предполагает использование следующих видов и учебной деятельности: онлайн консультации, практические занятия, видео-лекции, проводимые полностью или частично с применением ЭО и ДОТ, текущий контроль в режиме тестирования и проверки домашних заданий, онлайн консультации по курсовому проектированию; самостоятельная работа ит.д.

При реализации РПД в зависимости от конкретной ситуации ЭО и ДОТ могут быть применены в следующем виде:

- объем часов контактной работы обучающихся с преподавателем не сокращается) и электронные образовательные ресурсы (ЭОР) методически обеспечивают самостоятельную работу обучающихся в объеме, предусмотренном рабочей программой данной дисциплины. При этом в случае необходимости занятия проводятся в режиме онлайн;
- смешанные формы обучения, сочетающие в себе аудиторныезанятия (при возможности перевода части контактных часов работы обучающихся с преподавателем в электронную информационно- образовательную среду без потери содержания учебной дисциплины) и ЭОР (часть учебного материала (например, лекции) может быть заменена ЭОР);
- учебные курсы, интегрированные в LMS Moodle, контактные часы по которым могут быть исключены, изучаются обучающимися самостоятельно при минимальном участии преподавателя (консультации в режиме форума или в режиме вебинара).

12. ПЕРЕЧЕНЬ ИНФОРМАЦИОННЫХ ТЕХНОЛОГИЙ, ИСПОЛЬЗУЕМЫХ В ОБРАЗОВАТЕЛЬНОМ ПРОЦЕССЕ

Информационную поддержку изучения дисциплины осуществляет Информационно-библиотечный центр (ИБЦ) РХТУ им. Д.И. Менделеева,

который обеспечивает обучающихся основной учебной, учебно-методической и научной литературой, необходимой для организации образовательногопроцесса по дисциплине.

Фонд ИБЦ располагает учебной, учебно-методической и научно-технической литературой в форме печатных и электронных изданий, а также включает официальные, справочно-библиографические, специализированные отечественные и зарубежные периодические и информационные издания. ИБЦ обеспечивает доступ к профессиональным базам данных, информационным, справочным и поисковым системам.

Каждый обучающийся обеспечен свободным доступом из любой точки, в которой имеется доступ к сети Интернет и к электронно-библиотечной системе (ЭБС) Университета, которая содержит различные издания по основным изучаемым дисциплинам и сформирована по согласованию с правообладателями учебной и учебно-методической литературы.

Для более полного и оперативного справочно-библиографического и информационного обслуживания в ИБЦ реализована технология Электронной доставки документов.

Электронные информационные ресурсы доступные пользователям РХТУ им. Д.И. Менделеева в 2019году. (на 01.01.2019 г.)

№	Электронный ресурс	Реквизиты договора (номер, дата заключения, срок действия), ссылка на сайт ЭБС, сумма договора, количество ключей	Характеристика библиотечного фонда, доступ к которому предоставляется договором
1	ЭБС «Лань»	Принадлежность - сторонняя Реквизиты договора - ООО «Издательство «Лань», договор №29.01-З-2.0-827/2018 от 26.09.2018 г. Сумма договора – 357 000-00	Электронно-библиотечная система издательства "Лань" — ресурс, включающий в себя как электронные версии книг ведущих издательств учебной и научной литературы (в том числе университетских издательств), так и электронные версии периодических изданий по

	ЭБС «ЛАНЬ»	С «26» сентября 2018г. по **«25» сентября 2019г.** Ссылка на сайт ЭБС – http://e.lanbook.com Количество ключей - доступ для всех пользователей РХТУ с любого компьютера.	различным областям знаний. ЭБС «ЛАНЬ» предоставляет пользователям мобильное приложение для iOS и Android, в которых интегрированы бесплатные сервисы для незрячих студентов и синтезатор речи. **Коллекции**: «Химия» - изд-ва НОТ, «Химия» - изд-ва Лаборатория знаний, «Химия» - изд-ва «ЛАНЬ», «Химия»-КНИТУ(Казанский национальный исследовательский технологический университет), «Химия» - изд-ва ФИЗМАТЛИТ, «Информатика» - изд-ва "Лань", Национальный Открытый Университет"ИНТУИТ", "Инженерно-технические науки" изд-ва "Лань".
		Принадлежность - сторонняя Реквизиты договора - ООО «Издательство «Лань», договор № 33.03-Р-2.0-1775/2-10 от 26.09.2019г. Сумма договора – 642 083-68 **С «26» сентября 2019г. по «25» сентября 2020г.** Ссылка на сайт ЭБС – http://e.lanbook.com Количество ключей - доступ для всех пользователей РХТУ с любого компьютера.	Коллекции: «Химия» - изд-ва НОТ, «Химия» - изд-ва Лаборатория знаний, «Химия» - изд-ва «ЛАНЬ», «Химия»-КНИТУ(Казанский национальный исследовательский технологический университет), «Химия» - изд-ва ФИЗМАТЛИТ, «Информатика» - изд-ва «ЛАНЬ», Национальный Открытый Университет«ИНТУИТ», Инженерно-технические науки" изд-ва «ЛАНЬ», «Теоретическая механика» изд-ва «ЛАНЬ», Экономика и менеджмент» изд-ва Дашков и К. А также отдельные издания в соответствии с Договором.

2.	Электронно - библиотечная система ИБЦ РХТУ им. Д.И.Менделеева (на базе АИБС «Ирбис»)	Принадлежность – собственная РХТУ. Ссылка на сайт ЭБС – http://lib.muctr.ru/ Доступ для пользователей РХТУ с любого компьютера.	Электронные версии учебных и научных изданий авторов РХТУ по всем ООП.
3	Информационно-справочная система «ТЕХЭКСПЕРТ» «Нормы, правила, стандарты России».	Принадлежность сторонняя. Реквизиты контракта – ООО «ИНФОРМПРОЕКТ», контракт № 111-142ЭА/2018 от 18.12.2018 г. Сумма договора – 547 511 руб. С «01» января.2019 г. по «31» декабря 2019 г. Ссылка на сайт ЭБС – http://reforma.kodeks.ru/reforma/ Количество ключей – 5 лицензий + локальный доступ с компьютеров ИБЦ.	Электронная библиотека нормативно-технических изданий. Содержит более 40000 национальных стандартов и др. НТД

4	Электронная библиотека диссертаций (ЭБД).	Принадлежность – сторонняя Реквизиты договора – РГБ, Договор № 29.01-Р-2.0-826/2018 от 03.10.2018 г. Сумма договора - 299130-00 С «15» октября 2018 г. по **«14» июля 2019 г.** Ссылка на сайт ЭБС – http://diss.rsl.ru/ Количество ключей – 10 лицензий + распечатка в ИБЦ.	В ЭБД доступны электронные версии диссертаций Российской Государственной библиотеки: с 1998 года – по специальностям: "Экономические науки", "Юридические науки", "Педагогические науки" и "Психологические науки"; с 2004 года - по всем специальностям, кроме медицины и фармации; с 2007 года - по всем специальностям, включая работы по медицине и фармации.
5	ЭБС «Научно-электронная библиотека eLibrary.ru».	Принадлежность – сторонняя Реквизиты договора – ООО «РУНЭБ», договор № 29.01-Р-2.0-1020/2018 от 07.12.2018 г. Сумма договора - 934 693-00 С «01» января 2019 г. по «31» декабря 2019 г. Ссылка на сайт – http://elibrary.ru Количество ключей – доступ для пользователей РХТУ по ip-адресам неограничен.	Электронные версии периодических и непериодических изданий по различным отраслям науки

6	БД ВИНИТИ РАН	Принадлежность сторонняя Договор № 5Д/2018 от 01.02.2018 г. Сумма договора - 24000-00 С «02» февраля 2018 г. **по «05» мая 2019 г.** Ссылка на сайт- http://www.viniti.ru/ Количество ключей – локальный доступ для пользователей РХТУ в ИБЦ РХТУ.	Крупнейшая в России баз данных по естественным, точным и техническим наукам. Включает материалы РЖ (Реферативного журнала) ВИНИТИ с 1981 г. Общий объем БД - более 28 млн. документов
7	Справочно-правовая система «Консультант+»,	Принадлежность сторонняя, Договор № 45-70ЭА/2018 от 09.07.2018 г. С «10» июля 2018 г. по «09» июля 2019 г. Ссылка на сайт- http://www.consultant.ru/ Количество ключей – 50 пользовательских лицензий по ip-адресам.	Справочно-правовая система по законодательству Российской Федерации.
8	Справочно-правовая система “Гарант»	Принадлежность сторонняя Договор №145-188ЭА/2018 г. от 28.01.2019 г. С «28» января 2019 г. по «27» января 2020 г. Ссылка на сайт – http://www.garant.ru/ Сумма договора - 512000-00 Количество ключей – 50 пользовательских лицензий	Гарант — справочно-правовая система по законодательству Российской Федерации.

		по ip-адресам.	
9	Издательство Wiley	Принадлежность сторонняя. Национальная подписка (Минобрнауки+ ГПНТБ) Сублицензионный договор № Wiley/130 от 10.10.2019 г. С «01» января 2019 г. по «31» декабря 2019 г. Ссылка на сайт – http://onlinelibrary.wiley.com/ Количество ключей - доступ для пользователей РХТУ по ip-адресам неограничен.	Коллекция журналов по всем областям знаний, в том числе известные журналы по химии, материаловедению, взрывчатым веществам и др.
10	QUESTEL ORBIT	Принадлежность сторонняя. Национальная подписка (Минобрнауки+ ГПНТБ) Сублицензионный договор № Questel/130 от 05.09.2019 г. С «01» января 2019 г. по «31» декабря 2019 г. Ссылка на сайт – http://www.questel.orbit.com Количество ключей – доступ для пользователей РХТУ по ip-адресам неограничен.	ORBIT является глобальным оперативно обновляемым патентным порталом, позволяющим осуществлять поиск в перечне заявок на патенты, полученных, приблизительно, 80-патентными учреждениями в различных странах мира и предоставленных грантов.
11	ProQuest Dissertation and Theses Global	Принадлежность сторонняя. Национальная подписка (Минобрнауки+ ГПНТБ) Сублицензионный договор № ProQuest/130 от	База данных ProQuest Dissertation & Theses Global (PQDT Global) авторитетная коллекция из более 3,5 млн. зарубежных диссертаций, более 1,7 млн. из которых представлены в полном тексте.

		09.10.2019 г. С «01» января 2019 г. по «31» декабря 2019 г. Ссылка на сайт – http://www.proquest.com/products-services/pqdtglobal.html Количество ключей – доступ для пользователей РХТУ по ip-адресам неограничен.	
12	American Chemical Society	Принадлежность сторонняя. Национальная подписка (Минобрнауки+ ГПНТБ) Сублицензионный договор № ACS/130 от 25.10.2019 г. С «01» июля 2019 г. по «31» декабря 2019 г. Ссылка на сайт – http://www.acs.org/content/acs/en.html Количество ключей – доступ для пользователей РХТУ по ip-адресам неограничен.	Коллекция журналов по химии и химической технологии Core + издательства American Chemical Society
13	American Institute of Physics (AIP)	Принадлежность сторонняя. Национальная подписка (Минобрнауки+ ГПНТБ) Сублицензионный договор № AIP/130 от 24.10.2019 г. С «01» июля 2019 г. по «31» декабря 2019 г.	Коллекция журналов по техническим и естественным наукам издательства Американского института физики (AIP)

		Ссылка на сайт – http://scitation.aip.org/ Количество ключей – доступ для пользователей РХТУ по ip-адресам неограничен.	
14	База данных Reaxys и Reaxys Medicinal Chemistry Компании Elsevier	Принадлежность сторонняя. Национальная подписка (Минобрнауки+ ГПНТБ) Сублицензионный договор № Reaxys /130 от 10.10.2019 г. С «01» июля 2019 г. по «31» декабря 2019 г. Ссылка на сайт – https://www.reaxys.com/ Количество ключей – доступ для пользователей РХТУ по ip-адресам неограничен.	Структурно-химическая база данный Reaxys включает в себя структурную базу данных химических соединений и их экспериментальных свойств, реферативную базу журнальных и патентных публикаций, базу химических реакций с функцией построения плана синтеза. Модуль биологически активных соединений, биологических мишеней, фармакологических свойств химических соединений Reaxys Medicinal Chemistry является крупнейшей в мире базой данных.
15	Scopus	Принадлежность сторонняя. Национальная подписка (Минобрнауки+ ГПНТБ) Сублицензионный договор № Scopus/130 от 09.10.2019 г. С «01» июля 2019 г. по «31» декабря 2019 г. Ссылка на сайт – http://www.scopus.com. Количество ключей – доступ для пользователей РХТУ по ip-адресам	Мультидисциплинарная реферативная и наукометрическая база данных издательства **ELSEVIER**

		неограничен.	
16	Ресурсы международной компании Clarivate Analytics	Принадлежность сторонняя. Национальная подписка (Минобрнауки+ ГПНТБ) Сублицензионный договор № WoS/130 от 05.09.2019 г. С «01» января 2019 г. по «31» декабря 2019 г. Ссылка на сайт – http://apps.webofknowledge.com/WOS_GeneralSearch_input.do?product=WOS&search_mode=GeneralSearch&SID=R1Ij2TUYmdd7bUatOlJ&preferencesSaved= Количество ключей – доступ для пользователей РХТУ по ip-адресам неограничен.	Открыт доступ к ресурсам: **WEB of SCIENCE** – реферативная и наукометрическая база данных. **MEDLINE** – реферативная база данных по медицине.
17	Royal Society of Chemistry (Королевское химическое общество	Принадлежность сторонняя. Национальная подписка (Минобрнауки+ ГПНТБ) Сублицензионный договор № RSC/130 от 08.10.2019 г. С «01» января 2019 г. по «31» декабря 2019 г. Ссылка на сайт – http://pubs.rsc.org/ Количество ключей - доступ для пользователей РХТУ по ip-адресам неограничен.	Коллекция включает 44 журнала. Тематика: органическая, аналитическая, физическая химия, биохимия, электрохимия, химические технологии.

18.	Электронные ресурсы издательства SpringerNature	Принадлежность – сторонняя Национальная подписка (Минобрнауки+РФФИ) Информационное письмо РФФИ № 809 от 24.06.2019 г. С «01» января 2019 г. по «31» декабря 2019 г. Ссылка на сайт http://link.springer.com/ Количество ключей - доступ для пользователей РХТУ по ip-адресам неограничен.	- Полнотекстовая коллекция электронных журналов Springer по различным отраслям знаний. - Полнотекстовые 85 журналов Nature Publishing Group - Коллекция научных протоколов по различным отраслям знаний Springer Protocols - Коллекция научных материалов в области физических наук и инжиниринга Springer Materials (The Landolt-Bornstein Database) - Полный доступ к статическим и динамическим справочным изданиям по любой теме - Реферативная база данных по чистой и прикладной математике zbMATH - Nano Database
19.	База данных SciFinder компании Chemical Abstracts Service	Принадлежность сторонняя. Национальная подписка (Минобрнауки+ ГПНТБ) Сублицензионный договор № CAS/130 от 23.10.2019 г. С «01» января 2019 г. по «31» декабря 2019 г. Ссылка на сайт – https://scifinder.cas.org Количество ключей – доступ для пользователей РХТУ по ip-адресам и персональной регистрации.	SciFinder — поисковый сервис, обеспечивающий многоаспектный поиск как библиографической информации, так и информации по химическим реакциям, структурным соединениям и патентам. Основная тематика обширного поискового массива — химия, а также ряд смежных дисциплин, таких как материаловедение, биохимия и биомедицина, фармакология, химическая технология, физика, геология, металлургия и другие.

20	Издательство Elsevier на платформе ScienceDirect	Принадлежность сторонняя. Национальная подписка (Минобрнауки+ РФФИ) Информационное письмо РФФИ № исх.- 1294 от 09 10 2019 г. С «01» января 2019 г. по «31» декабря 2019 г. Ссылка на сайт – https://www.sciencedirect.com Количество ключей – доступ для пользователей РХТУ по ip-адресам.	«Freedom Collection» — полнотекстовая коллекция электронных журналов издательства Elsevier по различным отраслям знаний, включающая не менее 2000 наименований электронных журналов. «Freedom Collection eBook collection» — содержит более 5 000 книг по 24 различным предметным областям естественных, технических и медицинских наук. Доступ к архивам 2014-2018гг.
21	ЭБС «Лань»	Принадлежность - сторонняя Реквизиты договора - ООО «Издательство «Лань», договор №29.01-3-2.0-1299/2018 от 06.03.2019 г. **С «06» марта 2019г.** **по «25» сентября 2019г.** Ссылка на сайт ЭБС – http://e.lanbook.com Сумма договора – 73 247-39 Количество ключей - доступ для всех пользователей РХТУ с любого компьютера.	Коллекция книг по естественно-научным и техническим отраслям наукам.

22	ЭБС «ЮРАЙТ»	Принадлежность - сторонняя Реквизиты договора – ООО «Электронное издательство ЮРАЙТ», Договор № №29.01-3-2.0-1168/2018 от 11.01.2019 г. С «11» января 2019 г. по «»10» января 2020 г. Ссылка на сайт ЭБС - https://biblio-online.ru/ Сумма договора – 220 000-00 руб. Количество ключей - доступ для всех пользователей РХТУ с любого компьютера.	Электронная библиотека включает более 5000 наименований учебников и учебных пособий по всемотраслям знаний для всех уровней профессионального образования от ведущих научных школ с соблюдением требований новых ФГОСов.

13. МАТЕРИАЛЬНО-ТЕХНИЧЕСКОЕ ОБЕСПЕЧЕНИЕ ДИСЦИПЛИНЫ

Практические занятия проводятся в аудиториях, оборудованных аудио и видеотехникой и персональными компьютерами.

13.1. Оборудование, необходимое в образовательном процессе:

Лекционная учебная аудитория, оборудованная электронными средствами демонстрации (компьютер со средствами звуковоспроизведения, проектор, экран) и учебной мебелью; библиотека, имеющая рабочие компьютерные места для студентов, оснащенные компьютерами с доступом к базам данных и выходом в Интернет. Компьютерный класс, оргтехника, теле-, аудио - и видеоаппаратура; мультимедийный проектор, широкоформатный экран.

13.2 Учебно-наглядные пособия:

Комплекты плакатов к разделам занятий.

13.3 Компьютеры, информационно-телекоммуникационные сети, аппаратно-программные и аудиовизуальные средства:

Персональные компьютеры, укомплектованные проигрывателями CD и DVD, принтерами и программными средствами; проекторы и экраны; цифровые камеры; копировальные аппараты; локальная сеть с выходом в Интернет.

13.4 Печатные и электронные образовательные и информационные ресурсы:

- Информационно-методические материалы: учебные пособия по дисциплине; раздаточный материал к разделам занятий;

- электронные презентации к разделам занятий; учебно-методические разработки в электронном виде; справочные материалы в печатном и электронном виде; кафедральная библиотека электронных изданий и диссертационных работ, выполненных аспирантами и сотрудниками кафедры.

А также всевозможные одноязычные и двуязычные книжные и электронные словари, справочники, программы поиска информации:

- ABBYY Lingvo 12 «Многоязычная версия» – электронные словари.
- Многоязычный электронный словарь «МультиЛекс Делюкс 6»
- Компьютерная программа Sound Forge (аудио редактор) для воспроизведения, составления и редактирования аудио текстов
- PROMT Expert 8.0 – система для профессионального перевода документов.
- Средства звукозаписи (предпочтительно – цифровой диктофон или планшетный компьютер) помогают студенту осуществлять самоконтроль в процессе обучения устной речи.

- онлайн-курс в LMS Moodle "Английский язык для профессиональной коммуникации" (https://moodle.muctr.ru/course/view.php?id=192).

Бесплатные архивные коллекции, приобретенные Минобрнауки для вузов.

Архив Издательства American Association for the Advancement of Science.Пакет «Science Classic» 1880-1996.

Архив Издательства Annual Reviews. Пакет «Full Collection» 1932-2005.

Архив издательства Института физики (Великобритания). Пакет «Historical Archive 1874-1999» с первого выпуска каждого журнала по 1999, 1874-1999.

Архив издательства Nature Publishing Group. Пакет «Nature» с первого выпуска первого номера по 2010, 1869-2010.

Архив издательства Oxford University Press. Пакет «Archive Complete» с первого выпуска каждого журнала по 1995, 1849-1995.

Архив издательства Sage. Пакет «2010 SAGE Deep Backfile Package» с первого выпуска каждого журнала по 1998, 1890-1998.

Архив издательства Taylor & Francis. Full Online Journal Archives. с первого выпуска каждого журнала по 1996, 1798-1997.

Архив издательства Cambridge University Press. Пакет «Cambridge Journals Digital Archive (CJDA)» с первого выпуска каждого журнала по 2011, 1827- 2011.

Архив журналов Королевского химического общества(RSC). 1841-2007.

Архив коллекции журналов Американского геофизического союза (AGU), предоставляемый издательством Wiley Subscription Services, Inc. 1896-1996.

13.5. Перечень лицензионного программного обеспечения:

№ п/п	Наименование программного обеспечения	Кол-во	Назначение	Категория ПО	Срок действия лицензии	Подтверждающие документы
9.	Microsoft Office Professional Plus 2013	1	Офисный пакет	лицензионное	бессрочная	Microsoft Open License Номер лицензии 47837477
10.	Microsoft Office Professional Plus 2010	2	Офисный пакет	лицензионное	бессрочная	Государственный контракт № 143-164ЭА/2010 от 14.12.10, Акт № Tr048787, накладная № Tr048787 от 20.12.10 Microsoft

						Open License Номер лицензии 47837477
11.	Microsoft Office Professional Plus 2007	2	Офисный пакет	лицензионное	бессрочная	Государственный контракт № 143-164ЭА/2010 от 14.12.10, Акт № Tr048787, накладная № Tr048787 от 20.12.10 Microsoft Open License Номер лицензии 42931328
12.	Micosoft Office Standard 2013	5	Офисный пакет	лицензионное	бессрочная	Контракт № 62-64ЭА/2013 Microsoft Open License Номер лицензии 47837477
13.	Micosoft Office Standard 2010	10	Офисный пакет	лицензионное	бессрочная	Государственный контракт № 143-164ЭА/2010 от 14.12.10, Акт № Tr048787, накладная № Tr048787 от 20.12.10 Microsoft Open License Номер лицензии 47837477
14.	Microsoft Office Standard 2007	2	Офисный пакет	лицензионное	бессрочная	Государственный контракт № 143-

						164ЭА/2010 от 14.12.10, Акт № Tr048787, накладная № Tr048787 от 20.12.10 Microsoft Open License Номер лицензии 42931328
15.	Micosoft Visio Professional 2010	2	Офисный пакет	лицензионное	бессрочная	Государственный контракт № 143-164ЭА/2010 от 14.12.10, Акт № Tr048787, накладная № Tr048787 от 20.12.10 Microsoft Open License Государственный контракт № 143-164ЭА/2010 от 14.12.10, Акт № Tr048787, накладная № Tr048787 от 20.12.10омер лицензии 47837477
16.	Microsoft Visio Standard 2010	3	Офисный пакет	лицензионное	бессрочная	Государственный контракт № 143-164ЭА/2010 от 14.12.10, Акт № Tr048787, накладная №

						Tr048787 от 20.12.10 Microsoft Open License Номер лицензии 47837477
9.	Microsoft Windows 7 Pro	2	ОС	лицензионное	бессрочная	Microsoft Open License Номер лицензии 47837475
10.	Microsoft Windows 8.1 Professional Get Genuine	3	ОС	лицензионное	бессрочная	Контракт № 62-64ЭА/2013, Акт Microsoft Open License Номер лицензии 62795478
11	Лицензия на программное обеспечение (неисключительные права на программу для ЭВМ) ABBYY FineReader 10 Professional Edition	5	Офисный пакет	лицензионное	бессрочная	Государственный контракт № 143-164ЭА/2010от 14.12.10, Акт № Tr048787, накладная № Tr048787 от 20.12.10
12	Лицензия на программное обеспечение (неисключительные права на программу для ЭВМ) ABBYY Lingvo (многоязычная)	5	Переводчик	лицензионное	бессрочная	Государственный контракт № 143-164ЭА/2010от 14.12.10, Акт № Tr048787, накладная № Tr048787 от 20.12.10
13	Лицензия на программное обеспечение (неисключител	5	Переводчик	лицензионное	бессрочная	Государственный контракт № 143-164ЭА/2010от

	ьные права на программу для ЭВМ) Promt standard Гигант					14.12.10, Акт № Tr048787, накладная № Tr048787 от 20.12.10
14	Антивирус Kaspersky (Касперский)	4	Антивирус	лицензионное	13.12.2018	сублицензионный договор №дс1054/2016 г., Акт № 1061 от 30.11.2016 г.
15	Антиплагиат. ВУЗ	1	Для проверки заимствований	лицензионное	14.06.2020	Контракт № 40-45Э/2019 от 14.06.2019, лимит 6000 проверок, действует до 14.06.2020.

15. ТРЕБОВАНИЯ К ОЦЕНКЕ КАЧЕСТВА ОСВОЕНИЯ ПРОГРАММЫ

Наименова - ние разделов	**Основные показатели оценки**	**Формы и методы контроля и оценки**
Раздел 1. Основные лексические и стилистичес-кие закономер-ности перевода научно-технической литературы	*Знает*: - основные способы достижения эквивалентности в переводе; - достаточное для выполнения перевода количество лексических единиц, фразеологизмов, в *том числе социальных терминов и лингвострановедческих реалий*; *Умеет*: - применять основные приемы перевода; *Владеет*: - методикой предпереводческого анализа текста, способствующей точному восприятию исходного высказывания; – основами системы сокращенной переводческой записи при выполнении	Оценка за контрольную работу № 1 (3 семестр) – 20

	перевода;	
Раздел 2. Основные грамматичес-кие особенности перевода	*Знает*: - основные способы достижения эквивалентности в переводе; *Умеет*: - применять основные приемы перевода; - осуществлять письменный перевод с соблюдением норм лексической эквивалентности, соблюдением грамматических, синтаксических и стилистических норм; *Владеет*: - методикой предпереводческого анализа текста, способствующей точному восприятию исходного высказывания; – основной иноязычной терминологией специальности; *Компетенции:* - готовность изучать научно-техническую информацию, отечественный и зарубежный опыт по тематике исследования (ПК-20).	Оценка за контрольную работу №2 (3 семестр) - 40 Оценка за ***зачет*** (4 семестр)- 40
Раздел 3. Особенности перевода предложений с неличными формами глагола.	*Знает*: - основные способы достижения эквивалентности в переводе; - основные приемы перевода;языковую норму и основные функции языка как системы; - достаточное для выполнения перевода количество лексических единиц, фразеологизмов, в *том числе социальных терминов и лингвострановедческих реалий*; *Умеет*: - осуществлять письменный перевод с соблюдением норм лексической эквивалентности, соблюдением грамматических, синтаксических и стилистических норм; - осуществлять перевод с соблюдением норм лексической эквивалентности, соблюдением грамматических, синтаксических и стилистических норм текста перевода и темпоральных характеристик исходного текста. *Владеет*: - методикой подготовки к выполнению перевода, включая поиск информации в справочной, специальной литературе и	Оценка за контрольную работу №3 (4 семестр) - 20

	компьютерных сетях; – основной иноязычной терминологией специальности; *Компетенции:* - способность к коммуникации в устной и письменной формах на русском и иностранном языках для решения задач межличностного и межкультурного взаимодействия (ОК-5); - готовность изучать научно-техническую информацию, отечественный и зарубежный опыт по тематике исследования (ПК-20).	
Раздел 4. Особенности реферативного перевода	*Знает*: - основные способы достижения эквивалентности в переводе; - основные приемы перевода; языковую норму и основные функции языка как системы; - достаточное для выполнения перевода количество лексических единиц, фразеологизмов, в *том числе социальных терминов и лингвострановедческих реалий*; *Умеет*: - применять основные приемы перевода; - осуществлять письменный перевод с соблюдением норм лексической эквивалентности, соблюдением грамматических, синтаксических и стилистических норм; - оформлять текст перевода в компьютерном текстовом редакторе; - осуществлять перевод с соблюдением норм лексической эквивалентности, соблюдением грамматических, синтаксических и стилистических норм текста перевода и темпоральных характеристик исходного текста. *Владеет*: - методикой предпереводческого анализа текста, способствующей точному восприятию исходного высказывания; - методикой подготовки к выполнению перевода, включая поиск информации в справочной, специальной литературе и компьютерных сетях; – основами системы сокращенной переводческой записи при выполнении перевода;	Оценка за контрольную работу №4 (4 семестр)-40 Оценка за ***зачет с оценкой*** (4 семестр)-40

	– основами реферирования и аннотирования литературы по специальности. *Компетенции:* - способность к коммуникации в устной и письменной формах на русском и иностранном языках для решения задач межличностного и межкультурного взаимодействия (ОК-5); - готовность изучать научно-техническую информацию, отечественный и зарубежный опыт по тематике исследования (ПК-20).	

16. ОСОБЕННОСТИ ОРГАНИЗАЦИИ ОБРАЗОВАТЕЛЬНОГО ПРОЦЕССА ДЛЯ ИНВАЛИДОВ И ЛИЦ С ОГРАНИЧЕННЫМИ ВОЗМОЖНОСТЯМИ ЗДОРОВЬЯ

Обучение инвалидов и лиц с ограниченными возможностями здоровья осуществляется в соответствии с:

− Порядком организации и осуществления образовательнойдеятельности по образовательным программам – программам бакалавриата, программам специалитета, программам магистратуры (Приказ Минобрнауки РФ от 05.04.2017 № 301);

− Положением о Порядке организации и осуществления образовательной деятельности по образовательным программам – программам бакалавриата, программам специалитета, программам магистратуры в Российском химико-технологическом университете имени Д.И. Менделеева (утв. решением Ученого совета университета от 28.06.2017, протокол № 9);

Методическими рекомендациями по организации образовательного процесса для обучения инвалидов и лиц с ограниченными возможностями здоровья в образовательных организациях высшего образования, в том числе оснащенности образовательного процесса (утверждены заместителем Министра образования и науки РФ А.А. Климовым от 08.04.2014 № АК-44/05вн.

1. **Цель дисциплины** – формирование у бакалавра базовых математических знаний, необходимых для дальнейшего изучения разделов высшей математики, а также, для изучения ряда общенаучных дисциплин и дисциплин профессионального цикла.
2. **В результате изучения дисциплины обучающийся по программе бакалавриата должен**:

Обладать следующими *профессиональными* (ПК) компетенциями:

− способностью планировать и проводить физические и химические эксперименты, проводить обработку их результатов и оценивать погрешности, выдвигать гипотезы и устанавливать границы их применения, применять методы математического анализа и моделирования, теоретического и экспериментального исследования (ПК-16).

Знать:

− основные методы исследования элементарных функций, их свойства и графики, тождественные преобразования алгебраических и тригонометрических выражений, способы решения уравнений и неравенств, элементы теории чисел, включая комплексные числа, и теории множеств, основы аналитической геометрии, векторной и линейной алгебры.

Уметь:

− приобретать новые математические знания, используя современные образовательные и информационные технологии, составлять математические модели типовых задач и находить способы их решений; уметь переводить на математический язык простейшие проблемы, поставленные в терминах других предметных областей, и использовать превосходства этой переформулировки для их решения.

Владеть:

− математической логикой, развитыми учебными навыками и готовностью к продолжению образования, умением читать и анализировать учебную математическую литературу, первичными навыками и методами решения математических задач дисциплин профессионального цикла и дисциплин профильнойнаправленности.

3. Краткое содержание дисциплины

Введение.

Предмет и методы математики. Описание основных разделов курса. Требования при изучении курса.

Модуль 1.

Элементы теории чисел и теории множеств. Действия над многочленами. Основные типы уравнений и неравенств, методы их решения. Числа (целые, отрицательные, вещественные). Абсолютная величина действительного числа. Комплексные числа. Операции над ними. Множества и операции над ними. Элементы множества, подмножества. Числовые множества. Формулы Муавра и Эйлера. Извлечение корня *n*-ой степени из комплексного числа. Решение уравнений квадратных и высших порядков. Рациональная дробь. Основная теорема алгебры. Тригонометрические уравнения и неравенства. Логарифмические уравнения и неравенства. Показательные уравнения и неравенства. Решение уравнений и неравенств смешанного типа.

Модуль 2.

Функции и их свойства. Простейшие элементарные функции. Некоторые вопросы планиметрии и стереометрии. Аналитическая геометрия.

Понятия функции. Исследование функции. Способы задания функций. Обратные функции. Свойства элементарных функций. (линейные, квадратичные, степенные, показательные, логарифмические, тригонометрические и другие) Метод координат на плоскости. Декартова прямоугольная система координат, полярная система координат. Расстояние между двумя точками. Деление отрезка пополам. Угол между двумя прямыми на плоскости. Условия параллельности и перпендикулярности прямых. Уравнения прямой линии на плоскости: общее, с угловым коэффициентом, проходящей через данную точку в заданном направлении,

проходящей через две данные точки. Расстояние от точки до прямой. Кривые второго порядка. Канонические уравнения и графики окружности, эллипса, гиперболы, параболы.

Модуль 3. **Векторная алгебра.**

Векторы. Модуль вектора. Орты, направляющие косинусы. Операции над векторами. Скалярное произведение двух векторов. Векторное произведение двух векторов. Смешанное произведение трех векторов. Физическое и геометрическое приложение векторных произведений.

Модуль 4. **Линейная алгебра.**

Матрицы. Операции над матрицами. Элементарные преобразования строк матрицы. Приведение матрицы к ступенчатому виду и виду Гаусса. Ранг матрицы. Определитель матрицы и его свойства. Обратная матрица. Решение систем линейных алгебраических уравнений (с помощью обратной матрицы, методом Гаусса, методом Крамера).Представление о линейных векторных пространствах. Собственные векторы и собственные значения матрицы.

4.Объем учебной дисциплины

Виды учебной работы	В зачетных единицах	В академ. часах
Общая трудоемкость дисциплины по учебному плану	**2**	**72**
Контактная работа – аудиторные занятия:	**0,89**	**32**
Лекции (Лек)	0,44	16
Практические занятия (ПЗ)	0,44	16
Самостоятельная работа (СР):	**1,11**	**39,8**
Самостоятельное изучение разделов дисциплины	1,11	39,8
Зачет:	***0,006***	***0,2***
Контактная работа – промежуточная аттестация	0,006	0,2
Вид контроля:	**Зачет**	

Виды учебной работы	В зачетных единицах	В астроном. часах
Общая трудоемкость дисциплины по учебному плану	**2**	**54**
Контактная работа – аудиторные занятия:	**0,89**	**24**
Лекции (Лек)	0,44	12
Практические занятия (ПЗ)	0,44	12
Самостоятельная работа (СР):	**1,11**	**29,85**
Самостоятельное изучение разделов дисциплины	1,11	29,85
Зачет:	***0,006***	***0,15***
Контактная работа – промежуточная аттестация	0,006	0,15
Вид контроля:	**Зачет**	

Министерство науки и высшего образования Российской федерации
Федеральное государственное бюджетное образовательное учреждение высшего образования
«Российский химико-технологический университет имени Д.И. Менделеева»

«УТВЕРЖДАЮ»

Проректор по учебной работе

_____ С.Н. Филатов

«_____» _____ 2020 г.

РАБОЧАЯ ПРОГРАММА ДИСЦИПЛИНЫ

«Введение в математику»
Направление подготовки 18.03.01 Химическая технология

Квалификация «бакалавр»

РАССМОТРЕНО И ОДОБРЕНО
на заседании Методической комиссии
РХТУ им. Д.И. Менделеева
«30» июня 2020 г.
Протокол №25

Председатель _____ Н.А. Макаров

Москва 2020 г.

Программа составлена заведующим кафедрой высшей математики, к.т.н. Е.Г.Рудаковской, доцентом кафедры высшей математики, к.т.н. А.Н.Шайкиным, доцентом кафедры высшей математики, к.т.н. В.В.Осипчик

Программа рассмотрена и одобрена на заседании кафедры высшей математики РХТУ им. Д.И. Менделеева «20» апреля 2020 г., протокол № 8

ОГЛАВЛЕНИЕ

1. ЦЕЛЬ И ЗАДАЧИ ДИСЦИПЛИНЫ…….. 4
2. ТРЕБОВАНИЯ К РЕЗУЛЬТАТАМ ОСВОЕНИЯ ДИСЦИПЛИНЫ……..... 4
3. ОБЪЕМ ДИСЦИПЛИНЫ И ВИДЫ УЧЕБНОЙ РАБОТЫ ……...…….….. 5
4. СОДЕРЖАНИЕ ДИСЦИПЛИНЫ……. 5
   4.1. Разделы дисциплины и виды занятий для студентов очного отделения… 5
   4.2. Краткое содержание дисциплины 7
5. СООТВЕТСТВИЕ СОДЕРЖАНИЯ ТРЕБОВАНИЯМ К РЕЗУЛЬТАТАМ ОСВОЕНИЯ ДИСЦИПЛИНЫ 7
6. ПРАКТИЧЕСКИЕ ЗАНЯТИЯ 8
   6.1. Примерные темы практических занятий по дисциплине…….…….. 8
7. САМОСТОЯТЕЛЬНАЯ РАБОТА. …….…... 9
8. ОЦЕНОЧНЫЕ СРЕДСТВА ДЛЯ КОНТРОЛЯ ОСВОЕНИЯ ДИСЦИПЛИНЫ……. 9
   8.1. Примеры контрольных вопросов для текущего контроля освоения дисциплины…….…. 9
   8.2 Примеры контрольных работ……... 9
   8.3. Вопросы для итогового контроля освоения дисциплины……..... 12
9. УЧЕБНО-МЕТОДИЧЕСКОЕ ОБЕСПЕЧЕНИЕ ДИСЦИПЛИНЫ……..… 13
   9.1. Рекомендуемая литература… 13
   9.2. Рекомендуемые источники научно-технической информации… 14
   9.3. Средства обеспечения освоения дисциплины……..….. 14
10. МЕТОДИЧЕСКИЕ УКАЗАНИЯ ДЛЯ ОБУЧАЮЩИХСЯ 15
   10.1. Для студентов, обучающихся без использования дистанционных образовательных технологий 15
   10.2. Для студентов, обучающихся с использованием дистанционных образовательных технологий 15
11. МЕТОДИЧЕСКИЕ УКАЗАНИЯ ДЛЯ ПРЕПОДАВАТЕЛЕЙ…..... 15
   11.1. Для преподавателей, реализующих образовательные программы без использования дистанционных образовательных технологий…..... 15
   11.2. Для преподавателей, реализующих образовательные программы с использованием дистанционных образовательных технологий…..... 16
12. ПЕРЕЧЕНЬ ИНФОРМАЦИОННЫХ ТЕХНОЛОГИЙ, ИСПОЛЬЗУЕМЫХ В ОБРАЗОВАТЕЛЬНОМ ПРОЦЕССЕ..... 17
13. МАТЕРИАЛЬНО-ТЕХНИЧЕСКОЕ ОБЕСПЕЧЕНИЕ ДИСЦИПЛИНЫ 19
   13.1. Оборудование, необходимое в образовательном процессе… 19
   13.2. Учебно-наглядные пособия… 20
   13.3. Компьютеры, информационно-телекоммуникационные сети, аппаратно-программные и аудиовизуальные средства…..... 20
   13.4. Печатные и электронные образовательные и информационные ресурсы 20
   13.5. Перечень лицензионного программного обеспечения… 20
14. ТРЕБОВАНИЯ К ОЦЕНКЕ КАЧЕСТВА ОСВОЕНИЯ ПРОГРАММЫ 20
15. ОСОБЕННОСТИ ОРГАНИЗАЦИИ ОБРАЗОВАТЕЛЬНОГО ПРОЦЕССА ДЛЯ ИНВАЛИДОВ И ЛИЦ С ОГРАНИЧЕННЫМИ ВОЗМОЖНОСТЯМИ ЗДОРОВЬЯ… 23

1. ЦЕЛЬ И ЗАДАЧИ ДИСЦИПЛИНЫ

Программа составлена в соответствии с требованиями Федеральногогосударственного образовательного стандарта (ФГОС ВО) для направления подготовки **18.03.01 Химическая технология**, рекомендациями методической комиссии и накопленного опыта преподавания дисциплины кафедрой высшей математики РХТУ им. Д.И.Менделеева. Программа рассчитана на изучение дисциплины в течение одного семестра.

Дисциплина **«Введение в математику»** относится к части блока дисциплин учебного плана. Программа дисциплины предполагает, что обучающиеся имеют теоретическую и практическую подготовку в области основ элементарной математики, изучаемой в школьном курсе.

Цель дисциплины - формирование у студентов системы основных понятий, используемых для построения важнейших математических моделей, и умения использовать математические методы для описания различных процессов.

Задачи дисциплины - создание фундаментальной математической базы, а также развитию навыков математического мышления и использования их для решения практических задач.

Дисциплина **«Введение в математику»** преподается в 1 семестре. Контроль успеваемости студентов ведется по принятой в университете рейтинговой системе.

2. ТРЕБОВАНИЯ К РЕЗУЛЬТАТАМ ОСВОЕНИЯ ДИСЦИПЛИНЫ

Изучение дисциплины при подготовке бакалавров по направлению **18.03.01Химическая технология** направлено на приобретения следующих компетенций:

2.1. Профессиональные:

– способностью планировать и проводить физические и химические эксперименты, проводить обработку их результатов и оценивать погрешности, выдвигать гипотезы и устанавливать границы их применения, применять методы математического анализа и моделирования, теоретического и экспериментального исследования (ПК-16).

В результате изучения дисциплины обучающийся должен:

знать:

- основные методы исследования элементарных функций, их свойства и графики, тождественные преобразования алгебраических и тригонометрических выражений, способы решения уравнений и неравенств, элементы теории чисел, включая комплексные числа, и теории множеств, основы аналитической геометрии, векторной и линейной алгебры;

уметь:

- приобретать новые математические знания, используя современные образовательные и информационные технологии, составлять математические модели типовых задач и находить способы их решений; уметь переводить на математический язык простейшие проблемы, поставленные в терминах других предметных областей, и использовать превосходства этой переформулировки для их решения;

владеть:

- математической логикой, развитыми учебными навыками и готовностью к продолжению образования, умением читать и анализировать учебную математическую литературу, первичными навыками и методами решения математических задач дисциплин профессионального цикла и дисциплин профильной направленности.

3. ОБЪЕМ ДИСЦИПЛИНЫ И ВИДЫ УЧЕБНОЙ РАБОТЫ

Вид учебной работы	Всего		Семестр 1	
	ЗЕ	Акад. ч.	**ЗЕ**	Акад. ч.
Общая трудоемкость дисциплины	**2**	**72**	**2**	**72**
Контактная работа – аудиторные занятия:	**0,89**	**32**	**0,89**	**32**
Лекции	0,445	16	0,445	16
Практические занятия (ПЗ)	0,445	16	0,445	16
Самостоятельная работа	**1,11**	**40**	**1,11**	**40**
Контактная самостоятельная работа	1,11	0,2	1,11	0,2
Самостоятельное изучение разделов дисциплины		39,8		39,8
Вид контроля – Зачет				
Вид итогового контроля:			**Зачет**	

Вид учебной работы	Всего		Семестр 1	
	ЗЕ	Астр. ч.	**ЗЕ**	Астр. ч.
Общая трудоемкость дисциплины	**2**	**54**	**2**	**54**
Контактная работа – аудиторные занятия:	**0,89**	**24**	**0,89**	**24**
Лекции	0,445	12	0,445	12
Практические занятия (ПЗ)	0,445	12	0,445	12
Самостоятельная работа	**1,11**	**30**	**1,11**	**30**
Контактная самостоятельная работа	1,11	0,1	1,11	0,1
Самостоятельное изучение разделов дисциплины		29,9		29,9
Вид контроля – Зачет				
Вид итогового контроля:			**Зачет**	

4. СОДЕРЖАНИЕ ДИСЦИПЛИНЫ

4.1. Разделы дисциплины и виды занятий

№ п/п	**Разделы дисциплины**	**Академических часов**			
		Всего	**Лекции**	**Практи-ческие занятия**	**Самостоя-тельная работа**
	Введение	**1**	**1**		
1	**Раздел 1. Элементы теории чисел и теории множеств. Действия над многочленами. Основные типы уравнений и неравенств, методы**	**17**	**3**	**4**	**10**

	их решения.				
1.1	Числовые множества. Арифметические действия. Абсолютная величина действительного числа. Комплексные числа.	8	1	2	5
1.2	Решение квадратных уравнений, и уравнений высших порядков. Рациональная дробь. Основная теорема алгебры.	9	2	2	5
2	**Раздел 2. Функции и их свойства. Простейшие элементарные функции. Элементы аналитической геометрии на плоскости.**	**18**	**4**	**4**	**10**
2.1	Исследование функции. Способы задания функций. Обратные функции. Свойства элементарных функций. (линейные, квадратичные, степенные, показательные, логарифмические, тригонометрические, обратные тригонометрические) и их графики.	8	2	2	4
2.2	Метод координат на плоскости. Уравнение прямой линии на плоскости. Кривые второгопорядка и их графики.	10	2	2	6
3	**Раздел 3. Векторная алгебра.**	**18**	**4**	**4**	**10**
3.1	Определители 2 и 3 порядков. Векторы. Операции над векторами. Орты, направляющие косинусы. Скалярное произведение двух векторов.	9	2	2	5
3.2	Векторное произведение двух векторов. Смешанное произведение трех векторов и его свойства. Физическое и геометрическое приложение векторных произведений.	9	2	2	5
4	**Раздел 4. Линейная алгебра.**	**18**	**4**	**4**	**10**
4.1	Матрицы, операции над матрицами. Определитель матрицы и его свойства. Обратная матрица.	9	2	2	5
4.2	Решение систем линейных алгебраических уравнений (с помощью обратной матрицы, методом Гаусса). Собственные векторы и собственные значения матрицы.	9	2	2	5
	Всего часов	**72**	**16**	**16**	**40**

4.2. Содержание разделов дисциплины

Введение.

Предмет и методы дисциплины «**Введение в математику**». Описание основных разделов курса. Требования при изучении дисциплины.

Раздел 1. Элементы теории чисел и теории множеств. Действия над многочленами. Основные типы уравнений и неравенств, методы их решения.

Числа (целые, отрицательные, вещественные). Абсолютная величина действительного числа. Комплексные числа. Операции над ними. Множества и операции над ними. Элементы множества, подмножества. Числовые множества. Формулы Муавра и Эйлера. Извлечение корня *n*-ой степени из комплексного числа. Решение уравнений квадратных и высших порядков. Рациональная дробь. Основная теорема алгебры. Тригонометрическиеуравнения и неравенства. Логарифмические уравнения и неравенства. Показательные уравнения и неравенства. Решение уравнений и неравенств смешанного типа.

Раздел 1. Функции и их свойства. Простейшие элементарные функции. Элементы аналитической геометрии на плоскости.

Понятия функции. Исследование функции. Способы задания функций. Обратные функции. Свойства элементарных функций (линейные, квадратичные, степенные, показательные, логарифмические, тригонометрические и другие). Метод координат на плоскости. Декартова прямоугольная система координат, полярная система координат. Расстояние между двумя точками. Деление отрезка пополам. Угол между двумя прямыми на плоскости. Условия параллельности и перпендикулярности прямых. Уравнения прямой линии на плоскости: общее, с угловым коэффициентом, проходящей через данную точку в заданном направлении, проходящей через две данные точки. Расстояние от точки до прямой. Кривые второго порядка. Канонические уравнения и графики окружности, эллипса, гиперболы, параболы.

Раздел 3. Векторная алгебра.

Определители 2 и 3 порядков. Векторы. Модуль вектора. Орты, направляющие косинусы. Операции над векторами. Скалярное произведение двух векторов. Векторное произведение двух векторов. Смешанное произведение трех векторов. Физическое и геометрическое приложение векторных произведений.

Раздел 4. Линейная алгебра.

Матрицы. Операции над матрицами. Элементарные преобразования строк матрицы. Приведение матрицы к ступенчатому виду и виду Гаусса. Ранг матрицы. Определитель матрицы и его свойства. Обратная матрица. Решение систем линейных алгебраических уравнений (с помощью обратной матрицы, методом Гаусса, методом Крамера).Представление о линейных векторных пространствах. Собственные векторы и собственные значения матрицы.

5. СООТВЕТСТВИЕ СОДЕРЖАНИЯ ТРЕБОВАНИЯМ К РЕЗУЛЬТАТАМ ОСВОЕНИЯ ДИСЦИПЛИНЫ

В результате освоения дисциплины студент должен:	**Разделы**			
Знать:	1	2	3	4
. основные методы исследования элементарных функций, их свойства и графики, тождественные преобразования алгебраических и тригонометрических выражений, способы решения уравнений и неравенств, элементы теории чисел, включая комплексные числа, и теории множеств, основы аналитической геометрии, векторной и линейной алгебры;	+	+	+	+

Уметь:				
• приобретать новые математические знания, используя современные образовательные и информационные технологии, составлять математические модели типовых задач и находить способы их решений; уметь переводить на математический язык простейшие проблемы, поставленные в терминах других предметных областей, и использовать превосходства этой переформулировки для их решения;	+	+	+	+
Владеть:				
математической логикой, развитыми учебными навыками и готовностью к продолжению образования, умением читать и анализировать учебную математическую литературу, первичными навыками и методами решения математических задач дисциплин профессионального цикла и дисциплин профильной направленности.	+	+	+	+
В результате освоения дисциплины студент должен приобрести следующие ***профессиональные компетенции:***				
– способностью планировать и проводить физические и химические эксперименты, проводить обработку их результатов и оценивать погрешности, выдвигать гипотезы и устанавливать границы их применения, применять методы математического анализа и моделирования, теоретического и экспериментального исследования (ПК-16).	+	+	+	+

6. ПРАКТИЧЕСКИЕ ЗАНЯТИЯ

6.1. Примерные темы практических занятий по дисциплине.

Предусмотрены практические занятия обучающегося в бакалавриате в объеме 16 акад. часов в 1 семестре

№ п/п	№ раздела дисциплины	Темы практических (семинарских) занятий	Часы
1.	1.1	Комплексные числа. Геометрическое представление. Тригонометрическая и показательная формы комплексного числа. Действия с комплексными числами. Формула Муавра. Возведение в степень. Извлечение корня из комплексного числа.	2
2.	2.1 2.2 3.1	Прямая на плоскости, виды уравнений. Условия параллельности и перпендикулярности прямых. Кривые II – порядка: определения, канонические уравнения и графики. Определители 2 и 3 порядков.	3
3.		**Контрольная работа № 1**	**1**
4.	3.1	Векторы: основные понятия, линейные операции. Скалярное произведение и его свойства. Векторное произведение двух векторов. Смешанное произведение трех векторов. Свойства произведений. Формулы для вычисления. Компланарность. Геометрические приложения.	3

5.		**Контрольная работа № 2**	**1**
6.	4.1	Матрицы. Элементарные преобразования строк. Приведение к ступенчатому виду и виду Гаусса. Ранг матрицы. Определитель квадратной матрицы. Операции над матрицами. Обратная матрица: определение и методы ее нахождения.	2
7.	4.2 4.3	Системы линейных алгебраических уравнений. Теорема Кронекера-Капелли. Методы решения. Системы линейных однородных уравнений. Линейные операторы. Собственные числа. Собственные и присоединенные вектора.	2
8.		**Контрольная работа № 3**	**2**
ИТОГ	**16 часов**		

7. САМОСТОЯТЕЛЬНАЯ РАБОТА

Рабочей программой дисциплины «**Введение в математику**» предусмотрена самостоятельная работа студента бакалавриата в объеме **40** часов в **1** семестре. Самостоятельная работа проводится с целью углубления знаний по дисциплине и предусматривает:

- ознакомление и проработку рекомендованной литературы, работу с электронно-библиотечными системами;
- участие в семинарах РХТУ им. И. Менделеева по тематике дисциплины;
- подготовку к выполнению контрольных работ по материалу лекционного курса;
- подготовку к ***зачету*** (1 семестр) по дисциплине.

Планирование времени на самостоятельную работу, необходимого на изучение дисциплины, студентам лучше всего осуществлять на весь период изучения, предусматривая при этом регулярное повторение пройденного материала. Материал, законспектированный на лекциях, необходимо регулярно дополнять сведениями из литературных источников, представленных в учебной программе. При работе с указанными источниками рекомендуется составлять краткий конспект материала, с обязательным фиксированием библиографических данных источника.

8. ПРИМЕРЫ ОЦЕНОЧНЫХ СРЕДСТВ ДЛЯ КОНТРОЛЯ ОСВОЕНИЯ ДИСЦИПЛИНЫ

8.1. Примеры контрольных вопросов для текущего контроля освоения дисциплины

Для текущего контроля предусмотрено 3 контрольные работы.

1. Комплексные числа. Прямая на плоскости, виды уравнений. Кривые II – порядка. Определители 2 и 3 порядков.
2. Векторная алгебра.
3. Линейная алгебра.

8.2. Примеры контрольных работ

Раздел 1, 2, 3. Примеры вариантов к контрольной работе № 1. Максимальная оценка - 30 баллов. Контрольная работа содержит 5 вопросов по 6 баллов за вопрос.

Вариант 1

1. Изобразить корни 2 степени из $-\frac{1}{2}+i\cdot\frac{\sqrt{3}}{2}$ на комплексной плоскости
2. Решить систему методом Крамера
$$\begin{cases} 5x+3y+6z=42 \\ 2x+y+2z=15 \\ 6x+3y+7z=47. \end{cases}$$
3. Составить уравнение прямой, проходящей через точку *A(3;2)* и параллельной прямой $4x+3y-15=0$.
4. Составить уравнение прямой с угловым коэффициентом и общее уравнение прямой, проходящей через две точки $A(0;\ 2)$, $B(-3;\ 7)$.
5. Привести к каноническому виду и построить кривую: $9x^2+9y^2+36x-54y-27=0$

Вариант 2

1. Изобразить корни 2 степени из i на комплексной плоскости.
2. Решить систему методом Крамера
$$\begin{cases} 6x+2y+7z=52 \\ 4x+y+4z=30 \\ 7x+2y+8z=58. \end{cases}$$
3. Составить уравнение прямой с угловым коэффициентом и общее уравнение прямой, проходящей через две точки *A(1; 2), B(-4; -3).*
4. Составить уравнение прямой, проходящей через точку $A(4;5)$ и параллельной прямой $3x+2y-7=0$.
5. Привести к каноническому виду и построить кривую: $x^2+y^2-4x+8y-16=0$

Раздел 3. Примеры вариантов к контрольной работе № 2. Максимальная оценка -30 баллов. Контрольная работа содержит 5 вопросов по 6 балов за вопрос.

Вариант 1

1. Проверить, что векторы $\vec{a}=(6;\ 4;\ 5)$, $b=(2;\ 1;\ 2)$, $\vec{c}=(5;\ 4;\ 8)$ образуют базис и разложить вектор $d=(44;\ 30;\ 54)$ по этому базису.

2. Точки $A(2;\ -4;\ 6)$, $B(0;\ 2;\ 4)$ и $C(6;\ -8;\ 10)$ – вершины треугольника ABC. Найти

площадь треугольника с помощью векторного произведения.

3. Найти объем пирамиды, если известны координаты ее вершин $A(-2;4;-2)$, $B(-4;-2;-6)$, $C(6;4;2)$, $D(-6;-4;-2)$.

4. Даны вершины треугольника $A(3,\ 14)$, $B(9,\ 10)$, $C(3,\ -6)$. Найти координаты точки пересечения высоты CH и медианы BM

5. Доказать, что точки $A(1;1;5)$, $B(2;3;6)$, $C(4;-1;0)$ и $D(3;0;2)$ лежат в одной плоскости. Найти площадь четырехугольника $ABCD$.

Вариант 2

1. Проверить, что векторы $\vec{a}=(3;\ 4;\ 2)$, $b=(2;\ 1;\ 2)$, $\vec{c}=(2;\ 4;\ 5)$ образуют базис и разложить вектор $d=(20;\ 27;\ 30)$ по этому базису.
2. Даны вершины треугольника $A(2,\ 16)$, $B(-10,\ 12)$, $C(2,\ -4)$. Найти координаты точки пересечения высоты CH и медианы BM.
3. Вычислить объем параллелепипеда, построенного на векторах: $\bar{a}=(3;2;4)$; $\bar{b}=(-2;3;-1)$; $\bar{c}=(3;4;0)$.
4. Найти $Пр_{\bar{a}}\bar{b}$, если $\bar{a}=14\bar{i}+2\bar{j}+3\bar{k}$ и $\bar{b}=2\bar{i}+6\bar{j}+3\bar{k}$
5. Доказать, что точки $A(1;2;-1)$, $B(2;3;6)$, $C(-1;2;1)$ и $D(2;1;3)$ являются вершинами параллелограмма. Найти углы и площадь этого параллелограмма.

Раздел 4. Примеры вариантов к контрольной работе № 3. Максимальная оценка -40 баллов. Контрольная работа содержит 4 вопроса по 10 баллов за вопрос.

Вариант 1

1. Выполнить действия $A\cdot(B-C)^{-1}\cdot D$, где

$$A=\begin{bmatrix}-1 & -1 & 2\\ 1 & 2 & 6\end{bmatrix},\ B=\begin{bmatrix}7 & 5 & 3\\ 2 & 3 & 1\\ 7 & -1 & 7\end{bmatrix},\ C=\begin{bmatrix}7 & 5 & 3\\ 2 & 3 & 1\\ 7 & -1 & 7\end{bmatrix},\ D=\begin{bmatrix}-4 & -2\\ -5 & 1\\ 0 & 1\end{bmatrix}.$$

2. Решить матричное уравнение $X\cdot A=B$, где $A=\begin{bmatrix}2 & 1 & 3\\ 3 & 1 & 4\end{bmatrix}$, $B=\begin{bmatrix}5 & -2 & 5\\ 12 & & 13\\ 5 & -2 & 5\end{bmatrix}$.

3. Исследовав систему на совместность, найти ее общее решение методом Гаусса

$$\begin{cases}x_1+2x_2-3x_3-x_4=-5\\ 4x_1+8x_2-13x_3+x_4=-19\\ x_1+2x_2+2x_3-6x_4=10.\end{cases}$$

4. Найти собственные значения, собственные и присоединенные векторы матрицы линейного оператора. Найти вид этой матрицы в базисе из собственных и присоединенных векторов $A=\begin{bmatrix}5 & 4 & -4\\ -1 & 3 & 1\\ 0 & 2 & 2\end{bmatrix}$.

Вариант 2

1. Выполнить действия $A\cdot(B-C)^{-1}\cdot D$, где

$A = \begin{bmatrix} -1 & -2 & 3 \\ 1 & 1 & 8 \end{bmatrix}$, $B = \begin{bmatrix} 8 & 5 & 3 \\ 3 & 3 & 2 \\ 7 & 1 & 7 \end{bmatrix}$, $C = \begin{bmatrix} 5 & 3 & -1 \\ -2 & 2 & -3 \\ 3 & -3 & 2 \end{bmatrix}$, $D = \begin{bmatrix} -4 & -3 \\ -7 & 2 \\ 1 & 1 \end{bmatrix}$

2. Решить матричное уравнение $X \cdot A = B$, где $A = \begin{bmatrix} 2 & 1 & 3 \\ 4 & 1 & 4 \\ 3 & 1 & 4 \end{bmatrix}$, $B = \begin{bmatrix} 7 & -2 & 7 \\ 17 & 5 & 17 \\ 8 & -4 & 7 \end{bmatrix}$

3. Исследовав систему на совместность, найти ее общее решение методом Гаусса

$$\begin{cases} x_1 + 2x_2 - 3x_3 - x_4 = -8 \\ 5x_1 + 10x_2 - 16x_3 + x_4 = -39 \\ x_1 + 2x_2 + 2x_3 - 7x_4 = 11. \end{cases}$$

4. Найти собственные значения, собственные и присоединенные векторы матрицы линейного оператора. Найти вид этой матрицы в базисе из собственных и присоединенных векторов A

$$= \begin{bmatrix} 2 & 1 & 1 \\ 1 & 4 & 1 \\ \end{bmatrix}.$$

8.3. Вопросы для текущего контроля освоения дисциплины (1 семестр –зачет)

1. Комплексные числа.
2. Операции над комплексными числами в алгебраической форме.
3. Тригонометрическая форма комплексного числа.
4. Показательная форма комплексного числа.
5. Возведение комплексных чисел в степень.
6. Корни из комплексного числа.
7. Элементы аналитической геометрии на плоскости.
8. Прямая на плоскости, виды уравнений.
9. Условия параллельности и перпендикулярности прямых.
10. Кривые II-порядка: определения, канонические уравнения и графики.
11. Окружности.
12. Эллипсы.
13. Гиперболы.
14. Параболы.
15. Линейные преобразования.
16. Ортогональные преобразования.
17. Приведение уравнений второго порядка к каноническим.
18. Определители 2 и 3 порядков.
19. Векторы: основные понятия, линейные операции.
20. Линейная зависимость векторов.
21. Базис и координаты.
22. Скалярное произведение векторов.
23. Свойства скалярного произведения векторов.
24. Формулы для вычисления скалярного произведения векторов.
25. Условие ортогональности.
26. Проекции.
27. Ортонормированный базис.
28. Левая и правая тройки векторов.
29. Векторное произведение двух векторов.
30. Свойства векторного произведения векторов.
31. Формулы для вычисления векторного произведения векторов.
32. Смешанное произведение трех векторов.
33. Свойства смешанного произведения векторов.
34. Формулы для вычисления смешанного произведения векторов.
35. Компланарность.
36. Геометрические приложения.

37. Матрицы.
38. Элементарные преобразования строк.
39. Приведение к ступенчатому виду и виду Гаусса.
40. Линейная зависимость строк матрицы.
41. Базисные строки.
42. Базисные столбцы.
43. Базисный минор.
44. Ранг матрицы.
45. Определитель квадратной матрицы.
46. Свойства определителя и способы его вычисления.
47. Операции над матрицами и их свойства.
48. Обратная матрица: определение и методы ее нахождения.
49. Критерий существования обратной матрицы.
50. Матричные уравнения.
51. Системы линейных алгебраических уравнений.
52. Теорема Конекера-Капелли.
53. Методы решений.
54. Системы линейных однородных уравнений.
55. Фундаментальная система решений.
56. Линейные пространства.
57. Евклидовы пространства.
58. Процесс ортогонализации.
59. Линейные операторы.
60. Собственные числа.
61. Собственные и присоединенные векторы.
62. Преобразование матрицы оператора при смене базиса.
63. Канонический вид матрицы оператора.
64. Преобразование матрицы оператора при смене базиса.
65. Канонический вид матрицы оператора.
66. Квадратичные формы.
67. Приведение к каноническому виду.
68. Закон инерции.
69. Определенность квадратичной формы.
70. Критерий Сильвестра.

9. УЧЕБНО-МЕТОДИЧЕСКОЕ ОБЕСПЕЧЕНИЕ ДИСЦИПЛИНЫ

9.1. Рекомендуемая литература

А) Основная литература:

1. «Сборник задач по высшей математике» (часть 1), Письменный Д.Т., Лунгу К.Н. –М., изд. «Айрис», 2010 г. – 576 с.: ил. – (Высшее образование).
2. «Конспект лекций по высшей математике», Письменный Д.Т. –М., изд. «Айрис», 2010 г. – 608 с.: ил. – (Высшее образование).
3. Салимов Р.В. Математика для студентов строительных и технических специальностей: уч пособие, Лань, 2018, 364с.

Б) Дополнительная литература:

1. Элементы алгебры: учебное пособие / А. Н. Шайкин. - М.: РХТУ им. Д.И. Менделеева, 2014. - 119 с.: ил.
2. Сборник расчетных работ по высшей математике. Том I. Дифференциальное и интегральное исчисление функции одной и нескольких переменных. Элементы алгебры. Рудаковская Е.Г., Рушайло М.Ф., Осипчик В.В., Старшова Т.Н.., Ригер Т.Ф., Меладзе М.А., Бурухина Т.Ф., Шайкин А.Н., Иншакова К.А. /Учебное пособие в 3-х томах подред. Рудаковской Е.Г.: –М.: РХТУ им.Д.И.Менделеева, 2016

9.2. Рекомендуемые источники научно-технической информации.

– Раздаточный иллюстративный материал к лекциям.
– Презентации к лекциям.
– Методические рекомендации.
– Комплекс обучающих программ.

Ресурсы информационно-телекоммуникационной сети Интернет:

-- http://kvm.muctr.ru/ – сайт кафедры высшей математики.

9.3. Средства обеспечения освоения дисциплины

Для реализации рабочей программы подготовлены следующие средства обеспечения освоения дисциплины:

– компьютерные презентации интерактивных лекций – https://moodle.muctr.ru/, (общее число слайдов – 320);

– банк тестовых заданий для текущего контроля освоения дисциплины (50 вариантов на каждую контрольную точку, всего 3 контрольные работы, общее число вариантов – 150);

– банк тестовых заданий для текущего контроля освоения дисциплины (70 вопросов для текущего контроля).

Для освоения дисциплины используются следующие нормативные и нормативно-методические документы (обновить даты обращения):

– Федеральный закон Российской Федерации от 29.12.2012 № 273-ФЗ «Об образовании в Российской Федерации» [Электронный ресурс] – Режим доступа: http://pravo.gov.ru/proxy/ips/?docbody=&nd=102162745&intelsearch=273-%D4%C7 (дата обращения: 10.04.2020).
– Федеральные государственные образовательные стандарты высшего образования // Координационный совет учебно-методических объединений и научно-методических советов высшей школы. Портал Федеральных образовательных стандартов высшего образования [Электронный ресурс] – Режим доступа: http://fgosvo.ru/fgosvo/92/91/4 (дата обращения: 10.04.2020)
– Приказ Министерства образования и науки РФ от 23.08.2017 № 816 «Об утверждении Порядка применения организациями, осуществляющими образовательную деятельность, электронного обучения, дистанционных образовательных технологий при реализации образовательных программ» [Электронный ресурс]. Режим доступа: http://pravo.gov.ru/proxy/ips/?docbody=&nd=102447332&intelsearch=816+%EF%F0%E8%EA%E0%E7 (дата обращения: 10.04.2020).

При освоении дисциплины студенты должны использовать информационные и информационно-образовательные ресурсы следующих порталов и сайтов:

– Система федеральных образовательных порталов. Система открытого образования.

Консалтинговый центр ИОС ОО РФ [Электронный ресурс] – Режим доступа: http://www.openedu.ru (дата обращения: 10.04.2020).
- Информационная система «Единое окно доступа к образовательным ресурсам». URL: http://window.edu.ru/ (дата обращения: 10.04.2020).
- ФЭПО: соответствие требованиям ФГОС [Электронный ресурс] – Режим доступа: http://fepo.i-exam.ru/ (дата обращения: 10.04.2020).

10. МЕТОДИЧЕСКИЕ УКАЗАНИЯ ДЛЯ ОБУЧАЮЩИХСЯ

10.1. Для студентов, обучающихся без использования дистанционных образовательных технологий

Методические рекомендации по организации учебной работы студента, обучающегося в бакалавриате и специалитете, направлены на повышение ритмичности и эффективности его аудиторной и самостоятельной работы по курс.

Учебная дисциплина «**Введение в математику**» включает **4** раздела, каждый из которых, с одной стороны, имеет определенную логическую завершенность, но с другой стороны, они тесно взаимосвязаны. При изучении материала каждого раздела рекомендуется регулярное повторение законспектированного лекционного материала, а также дополнение его сведениями из литературных источников, представленных в учебной программе. При работе с указанными источниками рекомендуется составлять краткий конспект с обязательным фиксированием библиографических данных источника. Изучение материала каждого раздела заканчивается контролем его освоения в форме контрольной работы. Результаты выполнения контрольных работ оцениваются в соответствии с принятой в университете рейтинговой системой оценки знаний.

Рабочая программа дисциплины «**Введение в математику**» предусматривает проведение практических занятий в объеме **16** ч. Работы выполняются в часы, выделенные учебным планом в **1** семестре. Практические занятия охватывают все **4** раздела. Целью выполнения практический занятий является закрепление полученных знаний по дисциплине, расширение эрудиции и кругозора студента бакалавриата.

Совокупная оценка текущей работы студента бакалавриата в одном семестре складывается из оценок за выполнение контрольных работ (**2** контрольных работ по **30**баллов и **1** контрольная работа - **40 баллов**). Максимальная оценка текущей работы в каждомсеместре составляет **100** баллов.

10.2. Для студентов, обучающихся с использованием дистанционных образовательных технологий

При использовании электронного обучения и дистанционных образовательных технологий занятия полностью или частично проводятся в режиме онлайн. Объем дисциплины и распределение нагрузки по видам работ соответствует п. 4.1. Распределение баллов соответствует п. 10.1 либо может быть изменено в соответствии с решением кафедры,в случае перехода на ЭО и ДОТ в процессе обучения. Решение кафедры об используемых технологиях и системе оценивания достижений обучающихся принимается с учетом мнения ведущего преподавателя и доводится до обучающихся.

11. МЕТОДИЧЕСКИЕ УКАЗАНИЯ ДЛЯ ПРЕПОДАВАТЕЛЕЙ

11.1. Для преподавателей, реализующих образовательные программы без использования дистанционных образовательных технологий

Дисциплина «**Введение в математику**» изучается в первом семестре бакалавриата и специалитета.

При подготовке и проведении занятий преподаватель должен ориентироваться на то, что студенты, обучающиеся в бакалавриате, имеют общую подготовку по дисциплинам предусмотренном учебным планом бакалавриата, а также опыт восприятия и конспектирования изучаемого материала. В связи с этим материал курса должен опираться на полученные знания и быть ориентирован их расширение и углубление в соответствии с современными теоретическими представлениями и технологическими новациями. Обучение студентов организовано в виде традиционных лекций и практических занятий.

Основной задачей преподавателя, ведущего занятия по дисциплине «**Введение в математику**», является формирование у студентов компетенций, предусмотренных данной учебной программой. Преподаватель должен акцентировать внимание студентов на использование знаний, полученных при изучении курса в дальнейшем практическом применении.

В **Введении** рассматриваются предмет и методы курса «**Введение в математику**». Описание основных разделов курса. Требования при изучении курса.

В **Разделе 1 «Элементы теории чисел и теории множеств. Действия над многочленами. Основные типы уравнений и неравенств, методы их решения»** необходимо рассмотреть следующие вопросы: числа (целые, отрицательные, вещественные), числовые множества, комплексные числа, формулы Муавра и Эйлера, извлечение корня n-ой степени из комплексного числа, рациональная дробь, тригонометрические уравнения и неравенства, логарифмические уравнения и неравенства, решение уравнений и неравенств смешанного типа.

В **Разделе 2 «Функции и их свойства. Простейшие элементарные функции. Элементы аналитической геометрии на плоскости»** необходимо рассмотреть следующие вопросы: функции, способы задания функций, обратные функции, свойства элементарных функций, метод координат на плоскости, декартова и полярная системы координат, уравнения прямой на плоскости: общее, с угловым коэффициентом, проходящей через данную точку в заданном направлении, проходящей через две данные точки, кривые второго порядка, канонические уравнения и графики окружности, эллипса, гиперболы, параболы.

В **Разделе 3 «Векторная алгебра»** необходимо рассмотреть следующие вопросы: определители 2 и 3 порядков, векторы, модуль вектора, орты, направляющие косинусы, операции над векторами, скалярное произведение двух векторов, векторное произведение двух векторов, смешанное произведение трех векторов, физическое и геометрическое приложение векторных произведений.

В **Разделе 4 «Линейная алгебра»** необходимо рассмотреть следующие вопросы: матрицы, операции над матрицами, элементарные преобразования строк матрицы, приведение матрицы к ступенчатому виду и виду Гаусса, ранг матрицы, определитель матрицы и его свойства, обратная матрица, решение систем линейных алгебраических уравнений, собственные векторы и собственные значения матрицы.

Необходимой компонентой лекционных и практических занятий по курсу является широкое использование наглядных пособий и иллюстративного материала, в том числе с применением компьютерной техники.

При проведении занятий преподаватель может рекомендовать студентам проработку дополнительной литературы по тематике занятия, организуя ее обсуждение на практических занятиях, формирует у студентов навык к самостоятельной работе с разнообразными литературными источниками.

При проведении практических занятий преподавателю основное внимание следует уделять формированию у студентов умения активно использовать полученные знания по курсу **«Введение в математику»** в дальнейшей практической деятельности.

11.2. Для преподавателей, реализующих образовательные программы с использованием дистанционных образовательных технологий

При использовании электронного обучения и дистанционных образовательных технологий занятия полностью или частично проводятся в режиме онлайн. Объем дисциплины и распределение нагрузки по видам работ соответствует п. 4.1. Распределение баллов соответствует п. 10.1 либо может быть изменено в соответствии с решением кафедры,в случае перехода на ЭО и ДОТ в процессе обучения. Решение кафедры об используемых технологиях и системе оценивания достижений обучающихся принимается с учетом мнения ведущего преподавателя и доводится до обучающихся.

Реализация ЭО и ДОТ предполагает использование следующих видов учебной деятельности: онлайн консультации, практические занятия, видео-лекции; проводимые полностью или частично с применением ЭО и ДОТ; текущий контроль в режиметестирования, проверка домашних заданий и самостоятельная работа.

При реализации РПД в зависимости от конкретной ситуации ЭО и ДОТ могут быть применены в следующем виде: онлайн-курсы РХТУ им. Д. И. Менделеева: https://moodle.muctr.ru, работа в мессенджере, работа по E-mail, Zoom-конференция: https://zoom.us/.**)**:

- объем часов контактной работы обучающихся с преподавателем несокращается) и электронные образовательные ресурсы (ЭОР) методически обеспечиваютсамостоятельную работу обучающихся в объеме, предусмотренном рабочей программой данной дисциплины. При этом в случае необходимости занятия проводятся в режиме онлайн;
- смешанные формы обучения, сочетающие в себе аудиторные занятия (при возможности перевода части контактных часов работы обучающихся с преподавателем в электронную информационно-образовательную среду без потери содержания учебной дисциплины) и ЭОР (часть учебного материала (например, лекции) может быть заменена ЭОР);
- учебные курсы, интегрированные в LMS Moodle, контактные часы по которым могут быть исключены, изучаются обучающимися самостоятельно при минимальном участии преподавателя (консультации в режиме форума или в режиме вебинара)

12. ПЕРЕЧЕНЬ ИНФОРМАЦИОННЫХ ТЕХНОЛОГИЙ, ИСПОЛЬЗУЕМЫХ В ОБРАЗОВАТЕЛЬНОМ ПРОЦЕССЕ

Информационную поддержку изучения дисциплины осуществляет Информационно-библиотечный центр (ИБЦ) РХТУ им. Д.И. Менделеева, который обеспечивает обучающихся основной учебной, учебно-методической и научной литературой, необходимой для организации образовательного процесса по дисциплине. Общий объем многоотраслевого фонда ИБЦ на 01.01.2020 г. 1 715 452 экз.

Фонд ИБЦ располагает учебной, учебно-методической и научно-технической литературой в форме печатных и электронных изданий, а также включает официальные, справочно-библиографические, специализированные отечественные и зарубежные периодические и информационные издания. ИБЦ обеспечивает доступ к профессиональным базам данных, информационным, справочным и поисковым системам.

Каждый обучающийся обеспечен свободным доступом из любой точки, в которой имеется доступ к сети Интернет и к электронно-библиотечной системе (ЭБС) Университета, которая содержит различные издания по основным изучаемым дисциплинам и сформирована по согласованию с правообладателями учебной и учебно-методической литературы.

Для более полного и оперативного справочно-библиографического иинформационного обслуживания в ИБЦ реализована технология Электронной доставки документов.

№	Электронный ресурс	Реквизиты договора (номер, дата заключения, срок действия), ссылка на сайт ЭБС, сумма договора, количество ключей	Характеристика библиотечного фонда, доступ к которому предоставляется договором
20.	ЭБС «Лань»	Принадлежность - сторонняя Реквизиты договора - ООО «Издательство «Лань». Договор № 33.03-Р-3.1-2173/2020 Сумма договора – 747 661-28 Срок действия Договора с «26» сентября 2020г. по «25» сентября 2021г. Ссылка на сайт ЭБС – http://e.lanbook.com Количество ключей - доступ для зарегистрированных пользователей РХТУ с любого компьютера. Удаленный доступ после персональной регистрации на сайте ЭБС.	Коллекция книг по естественно-научным и техническим отраслям наукам.
21.	ЭБС «ЮРАЙТ»	Принадлежность - сторонняя Реквизиты договора – ООО «Электронное издательство ЮРАЙТ», Договор № №29.01-З-2.0-1168/2018 от 11.01.2019 г. С «11» января 2019 г. по «»10» января 2020 г. Ссылка на сайт ЭБС - https://biblio-online.ru/ Сумма договора – 220 000-00 р. Количество ключей - доступ для всех пользователей РХТУ с любого компьютера.	Электронная библиотека включает более 5000 наименований учебников и учебных пособий по всем отраслям знаний для всех уровней профессионального образования от ведущих научных школ с соблюдением требований новых ФГОСов.
22.	Электронно-библиотечная система ИБЦ РХТУ им. Д.И. Менделеева (на базе АИБС «Ирбис»)	РХТУ им. Д.И. Менделеева Ссылка на сайт ЭБС – http://lib.muctr.ru/ Доступ для пользователей РХТУ с любого компьютера.	Электронные версии учебныхи научных изданий авторов РХТУ по всем ООП.

23.	ЭБС «Научно-электронная библиотека eLibrary.ru»	Принадлежность – сторонняя Реквизиты договора – ООО «РУНЭБ», договор № 29.01-Р-2.0-1020/2018 от 07.12.2018 г. Сумма договора - 934 693-00 С «01» января 2019 г. по «31» декабря 2019 г. Ссылка на сайт – http://elibrary.ru Количество ключей – доступ для пользователей РХТУ по ip-адресам неограничен.	Электронные версии периодических и непериодических изданий по различным отраслям науки
24.	Электронные ресурсы издательства SpringerNature	Принадлежность – сторонняя Национальная подписка (Минобрнауки+РФФИ) Информационное письмо РФФИ № 809 от 24.06.2019 г. С «01» января 2019 г. по «31» декабря 2019 г. Ссылка на сайт http://link.springer.com/ Количество ключей - доступ для пользователей РХТУ по ip-адресам неограничен.	- Полнотекстовая коллекция электронных журналов Springer по различным отраслям знаний. - Полнотекстовые 85 журналов Nature Publishing Group - Коллекция научных протоколов по различным отраслям знаний Springer Protocols - Коллекция научных материалов в области физических наук и инжиниринга Springer Materials (The Landolt-Bornstein Database) - Полный доступ к статическим и динамическим справочным изданиям по любой теме - Реферативная база данных по чистой и прикладной математике zbMATH - Nano Database
25.	Scopus	Принадлежность сторонняя. Национальная подписка (Минобрнауки+ ГПНТБ) Сублицензионный договор № Scopus/130 от 09.10.2019 г. С «01» июля 2019 г. по «31» декабря 2019 г. Ссылка на сайт – http://www.scopus.com. Количество ключей – доступ для пользователей РХТУ по ip-адресам неограничен.	Мультидисциплинарная реферативная и наукометрическая база данных издательства **ELSEVIER**

13. МАТЕРИАЛЬНО-ТЕХНИЧЕСКОЕ ОБЕСПЕЧЕНИЕ ДИСЦИПЛИНЫ

В соответствии с учебным планом занятия по дисциплине «**Введение в математику**» проводятся в форме лекций, практических занятий и самостоятельной работы студента.

13.1. Оборудование, необходимое в образовательном процессе:

Учебные аудитории для проведения лекционных и практических занятий, оборудованные традиционными учебными досками и учебной мебелью; библиотека, имеющая рабочие компьютерные места для студентов, оснащенные компьютерами с доступом к базам данных и выходом в Интернет.

13.2. Учебно-наглядные пособия:

Учебно-методические пособия, разработанные на кафедре высшей математики, выложены на сайте кафедры http://kvm.muctr.ru и на сайте библиотеки РХТУ имени Д.И.Менделеева https://lib.muctr.ru.

13.3. Компьютеры, информационно-телекоммуникационные сети, аппаратно-программные и аудиовизуальные средства:

Персональные компьютеры, принтеры, сканер и копировальный аппаратиспользуются для подготовки раздаточных материалов.

13.4. Печатные и электронные образовательные и информационные ресурсы:

Информационно-методические материалы: учебные пособия по дисциплине; раздаточный материал к разделам лекционного курса; раздаточный материал к практическим занятиям по дисциплине, комплекты контрольных и экзаменационных билетов.

Учебно-методические разработки в электронном виде; справочные материалы в печатном и электронном виде.

13.5. Перечень лицензионного программного обеспечения:

№ п/п	Наименование программного продукта	Реквизиты договора поставки	Количество лицензий	Срок окончания действия лицензии
1	Офисный пакет Microsoft Office Standard 2007	Государственный контракт № 143-164ЭА/2010 от 14.12.10, Акт № Tr048787, накладная № Tr048787 от 20.12.10 Microsoft Open License Номер лицензии 42931328)	25	бессрочное
2	Антивирус Kaspersky	Контракт № 126-152 ЭА/2018 от 24.12.2018 по продлению электронной лицензии на Kaspersky Endpoint Securityдля нужд РХТУ им. Д.И. Менделеева	25	2 года
3	Операционная система Microsoft Windows 10 Education (Russian)	Подписка Microsoft Imagine Premium, соглашение ICM-167819 от 24.12.2018 г., счет № 9552428060 от 12.12.2018 г.	Количество лицензий не ограничено согласно условиям подписки Microsoft Imagine Premium	бессрочное

14. ТРЕБОВАНИЯ К ОЦЕНКЕ КАЧЕСТВА ОСВОЕНИЯ ПРОГРАММЫ

Формы и методы контроля и оценки результатов освоения разделов

Наименование разделов	Основные показатели оценки	Формы и методы контроля и оценки
Раздел 1. Элементы теории чисел и теории множеств. Действия над многочленами. Основные типы уравнений и неравенств, методы их решения.	Знает: - основные методы исследования элементарных функций, их свойства и графики, тождественные преобразования алгебраических и тригонометрических выражений, способы решения уравнений и неравенств, элементы теории чисел, включая комплексные числа, и теории множеств, основы аналитической геометрии, векторной и линейной алгебры. Умеет: - приобретать новые математические знания, используя современные образовательные и информационные технологии, составлять математические модели типовых задач и находить способы их решений; уметь переводить на математический язык простейшие проблемы, поставленные в терминах других предметных областей, и использовать превосходства этой переформулировки для их решения; Владеет: - математической логикой, развитыми учебными навыками и готовностью к продолжению образования, умением читать и анализировать учебную математическую литературу, первичными навыками и методами решения математических задач дисциплин профессионального цикла и дисциплин профильной направленности.	Оценка за контрольную работу № 1 (1 семестр)
Раздел 2. Функции и их свойства. Простейшие элементарные функции. Некоторые вопросы планиметрии и стереометрии. Аналитическая геометрия.	*Знает:* - основные методы исследования элементарных функций, их свойства и графики, тождественные преобразования алгебраических и тригонометрических выражений, способы решения уравнений и неравенств, элементы теории чисел, включая комплексные числа, и теории множеств, основы аналитической геометрии, векторной и линейной алгебры. *Умеет:* - приобретать новые математические знания, используя современные образовательные и информационные технологии, составлять математические модели типовых задач и	Оценка за контрольную работу № 1 (1 семестр)

	находить способы их решений; уметь переводить на математический язык простейшие проблемы, поставленные в терминах других предметных областей, и использовать превосходства этой переформулировки для их решения; *Владеет:* - математической логикой, развитыми учебными навыками и готовностью к продолжению образования, умением читать и анализировать учебную математическую литературу, первичными навыками и методами решения математических задач дисциплин профессионального цикла и дисциплин профильной направленности.	
Раздел 3. Векторная алгебра.	*Знает:* - основные методы исследования элементарных функций, их свойства и графики, тождественные преобразования алгебраических и тригонометрических выражений, способы решения уравнений и неравенств, элементы теории чисел, включая комплексные числа, и теории множеств, основы аналитической геометрии, векторной и линейной алгебры. *Умеет:* - приобретать новые математические знания, используя современные образовательные и информационные технологии, составлять математические модели типовых задач и находить способы их решений; уметь переводить на математический язык простейшие проблемы, поставленные в терминах других предметных областей, и использовать превосходства этой переформулировки для их решения; *Владеет:* - математической логикой, развитыми учебными навыками и готовностью к продолжению образования, умением читать и анализировать учебную математическую литературу, первичными навыками и методами решения математических задач дисциплин профессионального цикла и дисциплин профильной направленности.	Оценка за контрольную работу № 2 (1 семестр)
Раздел 4. Линейная алгебра.	*Знает:* - основные методы исследования элементарных функций, их свойства и графики, тождественные преобразования алгебраических и тригонометрических выражений, способы решения уравнений и неравенств, элементы теории чисел,	Оценка за контрольную работу № 3 (1 семестр)

	включая комплексные числа, и теории множеств, основы аналитической геометрии, векторной и линейной алгебры. *Умеет:* - приобретать новые математические знания, используя современные образовательные и информационные технологии, составлять математические модели типовых задач и находить способы их решений; уметь переводить на математический язык простейшие проблемы, поставленные в терминах других предметных областей, и использовать превосходства этой переформулировки для их решения; *Владеет:* - математической логикой, развитыми учебными навыками и готовностью к продолжению образования, умением читать и анализировать учебную математическую литературу, первичными навыками и методами решения математических задач дисциплин профессионального цикла и дисциплин профильной направленности.	

15. ОСОБЕННОСТИ ОРГАНИЗАЦИИ ОБРАЗОВАТЕЛЬНОГО ПРОЦЕССА ДЛЯ ИНВАЛИДОВ И ЛИЦ С ОГРАНИЧЕННЫМИ ВОЗМОЖНОСТЯМИ ЗДОРОВЬЯ

Обучение инвалидов и лиц с ограниченными возможностями здоровья осуществляется в соответствии с:

- Порядком организации и осуществления образовательной деятельности по образовательным программам – программам бакалавриата, программам специалитета, программам магистратуры (Приказ Минобрнауки РФ от 05.04.2017 № 301);

- Положением о порядке организации и осуществления образовательной деятельности по образовательным программам высшего образования – программ бакалавриата, программ специалитета, программ магистратуры в РХТУ им. Д.И. Менделеева, принятым решением Ученого совета РХТУ им. Д.И. Менделеева от 30.10.2019, протокол № 3, введенным в действие приказом ректора РХТУ им. Д.И. Менделеева от 14.11.2019 № 646А;

- Методическими рекомендациями по организации образовательного процесса для обучения инвалидов и лиц с ограниченными возможностями здоровья в образовательных организациях высшего образования, в том числе оснащенности образовательного процесса (утверждены заместителем Министра образования и науки РФ А.А. Климовым от 08.04.2014 № АК-44/05вн).

Дополнения и изменения к рабочей программе дисциплины
«_____**Введение в математику**_____»

основной образовательной программы
___ **18.03.01**__ «___**Химическая технология**____»
код и наименование направления подготовки (специальности)
«_____»
наименование ООП

Форма обучения:___очная___

Номер изменения/ дополнения	Содержание дополнения/изменения	Основание внесения изменения/дополнения
1		протокол заседания Ученого совета №_____от «__»_____20___г.
		протокол заседания Ученого совета №_____от «__»_____20___г.
		протокол заседания Ученого совета №_____от «__»_____20___г.
		протокол заседания Ученого совета №_____от «__»_____20___г.
		протокол заседания Ученого совета №_____от «__»_____20___г.

ДОКУМЕНТ ПОДПИСАН
НЕКВАЛИФИЦИРОВАННОЙ
ЭЛЕКТРОННОЙ ПОДПИСЬЮ
Владелец: Филатов Сергей Николаевич
И.о. проректора:Служба проректора по учебной работе
Действителен: с 26.03.2021 до 26.03.2022