Министерство науки и высшего образования Российской Федерации

Федеральное государственное бюджетное образовательное учреждение высшего образования
«Российский химико-технологический университет имени Д.И. Менделеева»

«Утверждаю»
Ректор РХТУ имени Д.И. Менделеева
_____ А.Г. Мажуга
(Подпись) (И.О. Фамилия)
«26» июня 2019 г.

РАБОЧАЯ ПРОГРАММА ДИСЦИПЛИНЫ

«Иностранный язык»
(Б.1. Б.01)

Направление подготовки 18.03.01 «Химическая технология»

Квалификация «бакалавр»

Программа одобрена
Методической комиссией
РХТУ им. Д.И. Менделеева
«31» мая 2019г.

Председатель _____ Н.А. Макаров
(Подпись) (И.О. Фамилия)

Москва 2019 г.

Программа составлена доц. кафедры иностранных языков Кузнецовым И.А., ст. преп. кафедры иностранных языков Катрановым С.Н.

Программа рассмотрена и одобрена на заседании кафедры иностранных языков «23» мая 2019 г. протокол № 15.

СОДЕРЖАНИЕ

1.	Цели и задачи дисциплины	4
2.	Требования к результатам освоения дисциплины	5
3.	Объем дисциплины и виды учебной работы	6
4.	Содержание дисциплины	7
4.1.	Разделы дисциплины и виды занятий	7
4.2.	Содержание разделов дисциплины	11
5.	Соответствие содержания требованиям к результатам освоения дисциплины	14
6.	Практические и лабораторные занятия	15
6.1.	Практические занятия. Примерные темы практических занятий по дисциплине	15
6.2.	Лабораторные занятия	18
7.	Самостоятельная работа	18
8.	Примеры оценочных средств для контроля освоения дисциплины	19
8.1.	Примерная тематика реферативно-аналитической работы	19
8.2.	Примеры контрольных вопросов для текущего контроля освоения дисциплины	20
8.3.	Вопросы для итогового контроля освоения дисциплины (*1семестр - зачет с оценкой, 2 семестр - экзамен)*	26
8.4.	Структура и примеры билетов для *экзамена*	27
9.	Учебно-методическое обеспечение дисциплины	28
9.1.	Рекомендуемая литература	28
9.2.	Рекомендуемые источники научно-технической информации	29
9.3	Средства обеспечения освоения дисциплины	29
10.	Методические указания для обучающихся	32
11.	Методические указания для преподавателей	36
12.	Перечень информационных технологий, используемых в образовательном процессе	45
13.	Материально-техническое обеспечение дисциплины	48
13.1.	Оборудование, необходимое в образовательном процессе	48
13.2.	Учебно-наглядные пособия	48
13.3.	Компьютеры, информационно-телекоммуникационные сети, аппаратно- программные и аудиовизуальные средства	48
13.4.	Печатные и электронные образовательные и информационные ресурсы	49
13.5.	Перечень лицензионного программного обеспечения	49
14.	Требования к оценке качества освоения программы	53
15.	Особенности организации образовательного процесса для инвалидов и лиц с ограниченными возможностями здоровья	55

1. ЦЕЛИ И ЗАДАЧИ ДИСЦИПЛИНЫ

Программа составлена в соответствии с требованиями Федерального государственного образовательного стандарта (ФГОС ВО) для направления подготовки ***18.03.01. Химическая технология***, рекомендациями методической комиссии и накопленного опыта преподавания дисциплины кафедрой ***иностранных языков*** РХТУ им. Д.И. Менделеева. Программа рассчитана на изучение дисциплины в течение 2-х семестров.

Дисциплина «***Иностранный язык***» относится к базовой части блока 1 дисциплин учебного плана (**Б.1.Б.01**). Программа дисциплины предполагает, что обучающиеся имеют теоретическую и практическую подготовку в области иностранного языка в объеме средней школы.

Цель дисциплины — приобретение обучающимися общей, коммуникативной и профессиональной компетенций, уровень которых на отдельных этапах языковой подготовки позволяет использовать иностранный язык практически как в профессиональной (производственной и научной) деятельности, так и для целей самообразования.

З**адача дисциплины** – подготовка к профессионально-ориентированному общению на иностранном языке в виде письменной и устной речи путем создания у студентов пассивного и активного запаса лексики, в том числе общенаучной и специальной терминологии, необходимой для работы над типовыми текстами; отработка списка грамматических тем, типичных для стиля разговорной и научной речи; формирование базовых навыков перевода, на основе рекомендованных в программе учебников и учебных пособий по иностранным языкам для химических вузов.

Дисциплина «***Иностранный язык***» преподается в 1-м и 2-м семестрах. Контроль успеваемости студентов ведется по принятой в университете рейтинговой системе.

2. ТРЕБОВАНИЯ К РЕЗУЛЬТАТАМ ОСВОЕНИЯ ДИСЦИПЛИНЫ

Изучение дисциплины «***Иностранный язык***» при подготовке бакалавров по направлению подготовки ***18.03.01. Химическая технология*** направлено на приобретение следующих общекультурных компетенций:

- способность к коммуникации в устной и письменной формах на русском и иностранном языках для решения задач межличностного и межкультурного взаимодействия (ОК-5).

В результате изучения дисциплины студент бакалавриата должен:

Знать:

- основные способы сочетаемости лексических единиц и основные словообразовательные модели;

- русские эквиваленты основных слов и выражений речи в процессе межличностного и межкультурного взаимодействия;

- основные приемы и методы реферирования и аннотирования литературы;

- пассивную и активную лексику, в том числе общенаучную и специальную терминологию, необходимую для работы над типовыми текстами;

- приемы работы с оригинальной литературой на иностранном языке.

Уметь:

- работать с оригинальной литературой на иностранном языке;

- работать со словарем;

- вести переписку на изучаемом языке с целью межличностного и межкультурного взаимодействия;

- вести речевую деятельность применительно к сфере бытовой и профессиональной коммуникации.

Владеть:

- иностранным языком на уровне межличностного и межкультурного общения, навыками и умениями речевой деятельности применительно к сфере бытовой и профессиональной коммуникации, основами публичной речи;

- основами реферирования и аннотирования литературы на изучаемом иностранном языке.

3. ОБЪЕМ ДИСЦИПЛИНЫ И ВИДЫ УЧЕБНОЙ РАБОТЫ

Вид учебной работы	Всего		Семестр			
			1 семестр		2 семестр	
	ЗЕ	Акад. ч.	**ЗЕ**	Акад. ч.	**ЗЕ**	Акад. ч.
Общая трудоемкость дисциплины	**8**	**288**	**4**	**144**	**4**	**144**
Контактная работа – аудиторные занятия:	**2.2**	**80.6**	**1.3**	**48,2**	**0.9**	**32,4**
Лекции	-	-	-	-	-	-
Практические занятия (ПЗ)	2.2	80	1.3	48	0.9	32
Лабораторные работы (ЛР)	-	-	-	-	-	-
Самостоятельная работа	**4.8**	**171,8**	**2.7**	**95,8**	**2.1**	**76**
Контактная самостоятельная работа	4.8		*2.7*		*1.0*	
Самостоятельное изучение разделов дисциплины		*171,8*		*95,8*	*1.1*	*76*
Виды контроля:						
Вид контроля (зач / зач с оц.)	+	+	+	+		
Экзамен	**1.0**	**35,6**	+	+	**1.0**	**35,6**
Контактная работа – промежуточная аттестация	1.0	*0,6*	+	0,2	1.0	*0,4*
Подготовка к экзамену.		*35,6*				*35,6*
Вид итогового контроля:			**Зачет с оценкой**		**Экзамен**	

Вид учебной работы	Всего		Семестр			
			1 семестр		2 семестр	
	ЗЕ	Астр. ч.	**ЗЕ**	Астр. ч.	**ЗЕ**	Астр. ч.
Общая трудоемкость дисциплины	**8**	**216**	**4**	**108**	**4**	**108**
Контактная работа – аудиторные занятия:	**2.2**	**60,45**	**1.3**	**36,15**	**0.9**	**24,3**
Лекции	**-**	**-**	**-**	**-**	**-**	**-**
Практические занятия (ПЗ)	**2.2**	**60**	**1.3**	**36**	**0.9**	**24**
Лабораторные работы (ЛР)	-	-	-	-	-	-

Самостоятельная работа	**4.8**	**128,85**	**2.7**	**71,85**	**2.1**	**57**
Контактная самостоятельная работа	*4.8*		*2.7*		2,1	
Самостоятельное изучение разделов дисциплины		*128,85*		*71,85*		*57*
Виды контроля:						
Вид контроля из УП (зач / зач с оц.)	+	+	+	+		
Экзамен	**1.0**	**26,7**	**-**	**-**	**1.0**	**26,7**
Контактная работа – промежуточная аттестация	1.0	*0,45*	-	0,15	1.0	*0,3*
Подготовка к экзамену.		*26,7*	-	-		*26,7*
Вид итогового контроля:			**Зачет с оценкой**		**Экзамен**	

4. СОДЕРЖАНИЕ ДИСЦИПЛИНЫ

4.1. Разделы дисциплины и виды занятий для студентов очного отделения

№ п/п	Раздел дисциплины		Акад. часов			
		Всего	**Лек-ции**	**Прак. зан.**	**Лаб. рабо-ты**	**Сам. рабо-та**
1.	**Раздел 1. Грамматические и лексические трудности изучаемого языка**	**72**	**-**	**24**	**-**	**48**
1.1	Спряжение и изменение глагола-связки в формах настоящего времени. Видовременные формы глаголов. Образование форм простых, продолженных, перфектных и перфектно-продолженных времен глагола. Вопросительные предложения в различных временах. Образование отрицательных форм глагола в различных временах.	12	-	4	-	8
1.2	Согласование времен. Условные предложения.	12	-	4	-	8
1.3	Образование простых, продолженных, перфектных времен глагольных форм и употребление форм страдательного залога.	12	-	4	-	8
1.4	Причастия. Причастия настоящего и прошедшего времени. Перфектные формы причастия. Место причастий в предложении. Абсолютный причастный оборот	12	-	4	-	8

1.5	Инфинитив. Формы инфинитива. Продолженный и перфектный инфинитив. Функции инфинитива в предложении. Образование и употребление инфинитивных оборотов типа «сложное подлежащее» и «сложное дополнение».	12	-	4	-	8
1.6.	Модальные глаголы. Структура предложения. Принципы словообразования. Сокращения (аббревиатуры). Обозначение даты Правила чтения химических элементов, обозначений и формул неорганических соединений и уравнений химических реакций. Правила чтения единиц измерения. Правила чтения наименований основных органических соединений.	12	-	4	-	8
2.	**Раздел 2. Развитие навыков чтения тематических текстов.**	**72**	**-**	**24**	**-**	**48**
2.1	Развитие навыков чтения профессионально-ориентированных текстов. Чтение текстов по темам: 1. Введение в специальность 2. Д.И. Менделеев 3. РХТУ им. Д.И. Менделеева 4. Наука и научные методы, научные статьи 5. Современные инженерные технологии: 5.1. Технология тугоплавких и силикатных материалов. 5.2. Технология тонкого органического синтеза. 5.3. Технология неорганических веществ. 5.4. Технология электрохимических производств. 5.5. Технология материалов и приборов электронной техники и наноэлектроники. 5.5. Технология и переработка полимеров. 5.6. Технология защиты от	*24*	-	*8*	-	*16*

	коррозии 5.7. Технология основного органического и нефтехимического синтеза. 5.8 Технология природных энергоносителей и углеродных материалов 6. Химическое предприятие 7. Химическая лаборатория. Техника безопасности в лаборатории. Измерения в химической лаборатории 8. Химия будущего. 9.Биотехнология Фармацевтические производства. 10. Зеленая химия. Проблемы экологии					
2.2	Понятие о видах чтения. Просмотровое чтение на примерах текстов о химии, Д.И. Менделееве, РХТУ им, Д.И. Менделеева. Активизация лексики прочитанных текстов.	24	-	8	-	16
2.3	Изучающее чтение научных и научно-популярных текстов по выбранной специальности. Примерная тематика текстов: «Наука и научные методы», «Химическое предприятие», «Современные инженерные технологии «Химическая лаборатория. Техника безопасности в лаборатории. Измерения в химической лаборатории» «Химия будущего. Современные тенденции развития науки», «Биотехнология. Фармацевтические производства», «Зеленая химия. Проблемы экологии». Лексические особенности текстов научно-технической направленности. Терминология научно-технической литературы на изучаемом языке.	24	-	8	-	16
3.	**Раздел 3. Практика устной речи**	**54**	**-**	**16**	**-**	**38**

3.1	Практика устной речи по темам: 1. «Говорим о себе, о своей будущей профессии», 2. «Мой университет», 3. «Университетский кампус» 4. «At the bank» 5. «Applying for a job» и т.д.	*18*	-	*6*	-	*12*
3.2	Монологическая речь по теме «о себе и о будущей профессии». Лексические особенности монологической речи.	18	-	6	-	12
3.3	Речевой этикет повседневного общения (знакомство, представление, установление и поддержание контакта, запрос и сообщение информации, побуждение к действию, выражение просьбы, согласия). Особенности диалогической речи по пройденным темам.	18	-	4	-	14
4.	**Раздел 4. Особенности языка специальности**	**54**	**-**	**16**	**-**	**38**
4.1	Грамматические и лексические трудности языка специальности: Различные варианты перевода причастий на русский язык. Причастные обороты и приемы их перевода на русский язык.	14	-	4	-	10
4.2	Сослагательное наклонение. Формы сослагательного наклонения в изучаемом языке. Модальные глаголы и их использование в предложениях в сослагательном наклонении. Типы условных предложений. Варианты перевода предложений в сослагательном наклонении и условных предложений. Порядок слов в предложении. Эмфатические конструкции.	14	-	4	-	10
4.3.	Изучение правил перевода различных форм инфинитива и инфинитивных оборотов на русский язык.	13	-	4	-	9
4.4	Изучающее чтение текстов по тематике: 1) «Лаборатория»	13	-	4	-	9

	2) «Измерения в химической лаборатории». Стилистические особенности специальной научно-технической литературы. Организация работы со специальными словарями. Понятие о реферировании и аннотировании текстов по специальности. Поиск новой информации при работе с текстами из периодических изданий и монографий, инструкций, проспектов и справочной литературы по рассматриваемой тематике.					
		252	**-**	**80**	**-**	**172**
	Экзамен	**36**				
	ИТОГО	**288**				

4.2 Содержание разделов дисциплины

Раздел 1. Грамматические и лексические трудности изучаемого языка.

1.1 Спряжение и изменение глагола-связки в формах настоящего времени. Видовременные формы глаголов. Образование форм простых, продолженных, перфектных и перфектно-продолженных времен глагола. Вопросительные предложения в различных временах. Образование отрицательных форм глагола в различных временах.

1.3 Образование простых, продолженных, перфектных времен глагольных форм и употребление форм страдательного залога.1.4. Видовременные формы глаголов. Образование простых, продолженных, перфектных и перфектно-продолженных времен. Вопросительные предложения в различных временах. Образование отрицательных форм глагола в различных временах.

1.4 Причастия. Причастия настоящего и прошедшего времени. Перфектные формы причастия. Место причастий в предложении. Абсолютный причастный оборот.

1.5 Инфинитив. Формы инфинитива. Продолженный и перфектный инфинитив. Функции инфинитива в предложении. Образование и употребление инфинитивных оборотов типа «сложное подлежащее» и «сложное дополнение».

1.6 Модальные глаголы. Структура предложения. Принципы словообразования. Сокращения (аббревиатуры). Обозначение даты Правила чтения химических элементов, обозначений и формул неорганических соединений и уравнений химических реакций. Правила чтения единиц измерения. Правила чтения наименований основных органических соединений.

Раздел 2. Развитие навыков чтения тематических текстов.

2.1 Чтение текстов по темам:

2.1.1. Введение в специальность

2.1.2. Д.И. Менделеев

2.1.3. РХТУ имени Д.И. Менделеева

2.1.4. Наука и научные методы, научные статьи

2.1.5. Современные инженерные технологии:

2.1.5.1. Технология тугоплавких и силикатных материалов.

2.1.5.2. Технология тонкого органического синтеза.

2.1.5.3. Технология неорганических веществ.

2.1.5.4. Технология электрохимических производств.

2.1.5.5. Технология материалов и приборов электронной техники и наноэлектроники.

2.1.5.5. Технология и переработка полимеров.

2.1.5.6. Технология защиты от коррозии

2.1.5.7. Технология основного органического и нефтехимического синтеза.

2.1.5.8 Технология природных энергоносителей и углеродных материалов

2.1.6. Химическое предприятие

2.1.7. Химическая лаборатория. Техника безопасности в лаборатории. Измерения в химической лаборатории

2.1.8. Химия будущего.

2.1.9. Биотехнология Фармацевтические производства.

2.1.10. Зеленая химия. Проблемы экологии.

2.2 Понятие о видах чтения. Просмотровое чтение на примерах текстов о химии, Д.И. Менделееве, РХТУ им, Д.И. Менделеева.

Активизация лексики прочитанных текстов.

2.3 Изучающее чтение научных и научно-популярных текстов по выбранной специальности на примере текстов: «Наука и научные методы», «Химическое предприятие», «Современные инженерные технологии», «Химическая лаборатория. Техника безопасности в лаборатории. Измерения в химической лаборатории», «Химия будущего. Современные тенденции развития науки», «Биотехнология. Фармацевтические производства», «Зеленая химия. Проблемы экологии».

Лексические особенности текстов научно-технической направленности. Терминология научно-технической литературы на изучаемом языке.

Раздел 3. Практика устной речи

3.1 Практика устной речи по темам:

3.1.1. «Говорим о себе, о своей будущей профессии»,

3.1.2. «Мой университет»,

3.1.3. «Университетский кампус»

3.1.4. «At the bank»

3.1.5. «Applying for a job» и т.д.

3.2 Монологическая речь по теме «о себе и о будущей профессии». Лексические особенности монологической речи.

3.3 Речевой этикет повседневного общения (знакомство, представление, установление и поддержание контакта, запрос и сообщение информации, побуждение к действию, выражение просьбы, согласия).

Особенности диалогической речи по пройденным темам.

Раздел 4. Особенности языка специальности

Грамматические трудности языка специальности:

4.1. Грамматические и лексические трудности языка специальности:

Различные варианты перевода причастий на русский язык. Причастные обороты и приемы их перевода на русский язык.

4.2. Сослагательное наклонение. Формы сослагательного наклонения в изучаемом языке. Модальные глаголы и их использование в предложениях в сослагательном наклонении. Типы условных предложений. Варианты перевода предложений в сослагательном наклонении и условных предложений. Порядок слов в предложении. Эмфатические конструкции.

4.3. Изучение правил перевода различных форм инфинитива и инфинитивных оборотов на русский язык.

4.4 Изучающее чтение текстов по тематике:

1) «Лаборатория»

2) «Измерения в химической лаборатории».

Стилистические особенности специальной научно-технической литературы. Организация работы со специальными словарями. Понятие о реферировании и аннотировании текстов по специальности. Поиск новой информации при работе с текстами из периодических изданий и монографий, инструкций, проспектов и справочной литературы по рассматриваемой тематике.

5.СООТВЕТСТВИЕ СОДЕРЖАНИЯ ТРЕБОВАНИЯМ К РЕЗУЛЬТАТАМ ОСВОЕНИЯ ДИСЦИПЛИНЫ

№	В результате освоения дисциплины студент должен:	Раздел 1	Раздел 2	Раздел 3	Раздел 4
	Знать:				
1	- основные способы сочетаемости лексических единиц и основные словообразовательные модели;	+	+	+	
2	- русские эквиваленты основных слов и выражений речи в процессе межличностного и межкультурного взаимодействия;			+	+
3	- основные приемы и методы реферирования и аннотирования литературы;				+
4	- пассивную и активную лексику, в том числе общенаучную и	+	+		+

	специальную терминологию, необходимую для работы над типовыми текстами;				
5	- приемы работы с оригинальной литературой на иностранном языке.				+
	Уметь:				
6	- работать с оригинальной литературой на иностранном языке;	+	+		+
7	- работать со словарем;		+		+
8	- вести переписку на изучаемом языке с целью межличностного и межкультурного взаимодействия;				+
9	- вести речевую деятельность применительно к сфере бытовой и профессиональной коммуникации.			+	
	Владеть:				
10	- иностранным языком на уровне межличностного и межкультурного общения, навыками и умениями речевой деятельности применительно к сфере бытовой и профессиональной коммуникации, основами публичной речи;		+	+	+
11	- основами реферирования и аннотирования литературы на изучаемом иностранном языке.	+			+
12	- способность к коммуникации в устной и письменной формах на русском и иностранном языках для решения задач межличностного и межкультурного взаимодействия (ОК-5).	+	+	+	+

6. ПРАКТИЧЕСКИЕ И ЛАБОРАТОРНЫЕ ЗАНЯТИЯ

6.1. Практические занятия

№ п/п	№ раздела дисциплины	Темы практических занятий	Часы
1.	Раздел 1	Спряжение и изменение глагола-связки в формах настоящего времени. Видовременные формы глаголов. Образование форм простых, продолженных, перфектных и перфектно-продолженных времен	4

		глагола. Вопросительные предложения в различных временах. Образование отрицательных форм глагола в различных временах.	
2.	Раздел 1	Согласование времен. Условные предложения.	4
3.	Раздел 1	Образование простых, продолженных, перфектных времен глагольных форм и употребление форм страдательного залога.	4
4.	Раздел 1	Причастия. Причастия настоящего и прошедшего времени. Перфектные формы причастия. Место причастий в предложении. Абсолютный причастный оборот.	4
5.	Раздел 1	Инфинитив. Формы инфинитива. Продолженный и перфектный инфинитив. Функции инфинитива в предложении. Образование и употребление инфинитивных оборотов типа «сложное подлежащее» и «сложное дополнение».	4
6.	Раздел 1	Модальные глаголы. Структура предложения. Принципы словообразования. Сокращения (аббревиатуры). Обозначение даты Правила чтения химических элементов, обозначений и формул неорганических соединений и уравнений химических реакций. Правила чтения единиц измерения. Правила чтения наименований основных органических соединений.	4
7.	Раздел 2	Чтение текстов по темам: 1. Введение в специальность 2. Д.И. Менделеев 3. РХТУ имени Д.И. Менделеева 4. Наука и научные методы, научные статьи 5. Современные инженерные технологии: 5.1. Безопасность в чрезвычайных ситуациях и гражданская защита 5.2. Безопасность электротехнических производств 5.3. Медико-биологические основы безопасности жизнедеятельности 5.4. Теория вероятностей при обеспечении безопасности жизнедеятельности 5.5. Управление техносферной безопасностью 5.6. Теория горения и взрыва 5.7. Надежность технических систем 5.8. Понятие техногенного риска 5.9. Надзор и контроль в сфере безопасности 5.10. Специальная оценка условий труда 6. Химическое предприятие 7. Химическая лаборатория. Техника безопасности в	8

		лаборатории. Измерения в химической лаборатории 8. Химия будущего. 9.Биотехнология Фармацевтические производства. 10. Зеленая химия. Проблемы экологии	
8.	Раздел 2	Понятие о видах чтения. Просмотровое чтение на примерах текстов о химии, Д.И. Менделееве, РХТУ им, Д.И. Менделеева. Активизация лексики прочитанных текстов.	8
9.	Раздел 2	Изучающее чтение научных и научно-популярных текстов по выбранной специальности. Примерная тематика текстов: «Наука и научные методы», «Химическое предприятие», «Современные инженерные технологии «Химическая лаборатория. Техника безопасности в лаборатории. Измерения в химической лаборатории» «Химия будущего. Современные тенденции развития науки», «Биотехнология. Фармацевтические производства», «Зеленая химия. Проблемы экологии». Лексические особенности текстов научно-технической направленности. Терминология научно-технической литературы на изучаемом языке.	8
10.	Раздел 3	Практика устной речи по темам: 1. «Говорим о себе, о своей будущей профессии», 2. «Мой университет», 3. «Университетский кампус» 4. «At the bank» 5. «Applying for a job» и т.д.	6
11.	Раздел 3	Монологическая речь по теме «о себе и о будущей профессии». Лексические особенности монологической речи.	6
12.	Раздел 3	Речевой этикет повседневного общения (знакомство, представление, установление и поддержание контакта, запрос и сообщение информации, побуждение к действию, выражение просьбы, согласия). Особенности диалогической речи по пройденным темам.	6
13.	Раздел 4	Грамматические и лексические трудности языка специальности: Различные варианты перевода причастий на русский язык. Причастные обороты и приемы их перевода на русский язык.	4
14.	Раздел 4	Варианты перевода предложений в сослагательном наклонении и условных предложений. Порядок слов в	4

		предложении. Эмфатические конструкции.	
15.	Раздел 4	Изучение правил перевода различных форм инфинитива и инфинитивных оборотов на русский язык.	4
16.	Раздел 4	Изучающее чтение текстов по тематике: 1) «Лаборатория» 2) «Измерения в химической лаборатории». Стилистические особенности специальной научно-технической литературы. Организация работы со специальными словарями. Понятие о реферировании и аннотировании текстов по специальности. Поиск новой информации при работе с текстами из периодических изданий и монографий, инструкций, проспектов и справочной литературы по рассматриваемой тематике.	4
ИТОГО			**80** акад. ч.

6.2 Лабораторные занятия учебным планом не предусмотрены.

7. САМОСТОЯТЕЛЬНАЯ РАБОТА

Рабочей программой дисциплины «***Иностранный язык***» предусмотрена самостоятельная работа студента бакалавриата в объеме 96 ак. ч. в 1 семестре и 76 ак. ч. во 2 семестре и 36 ак. ч. подготовка к экзамену. Самостоятельная работа проводится с целью углубления знаний по дисциплине и предусматривает:

- ознакомление и проработку рекомендованной литературы, работу с электронно-библиотечными системами;
- выполнение упражнений и тестовых заданий по тематике дисциплины;
- самостоятельную проработку теоретического материала по темам занятий;
- подготовку к выполнению контрольных работ по материалу практического курса;
- подготовку к сдаче *экзамена* (2 семестр) по дисциплине.

Планирование времени на самостоятельную работу, необходимого на изучение дисциплины, студентам лучше всего осуществлять на весь период изучения, предусматривая при этом регулярное повторение пройденного материала. Материал, законспектированный на лекциях, необходимо регулярно дополнять сведениями из литературных источников, представленных в рабочей программе. При работе с указанными источниками рекомендуется составлять краткий конспект материала, с обязательным фиксированием библиографических данных источника. Как рабочая дисциплина "иностранный язык" требует значительно большего объема постоянной, систематической работы, чем любая рабочая дисциплина. Это связано с тем, что для практического овладения иностранным языком (что и является целью обучения) нужны не столько знания, сколько умения. Эти умения вырабатываются на основе лексических и грамматических навыков, которые, в свою очередь, формируются только в ходе систематического выполнения многократно повторяющихся определенных действий с учебным материалом. Поэтому одним из условий успешного овладения иностранным языком (особенно при минимальном количестве семинарских занятий - 2 часа в неделю) становится целенаправленная, самостоятельная работа учащихся.

Вовлечь учащихся в такую самостоятельную работу возможно при условии, если преподаватель, прежде всего, направляет свои усилия на формирование у учащихся положительной мотивации, т.к. только наличие устойчивого интереса к изучению иностранного языка является постоянно действующим стимулом систематической самостоятельной работы учащихся.

8. ПРИМЕРЫ ОЦЕНОЧНЫХ СРЕДСТВ ДЛЯ КОНТРОЛЯ ОСВОЕНИЯ ДИСЦИПЛИНЫ

8.1. Примерная тематика реферативно-аналитической работы.

Перечень примерных тем текстов для составления рефератов (реферативных аннотаций):

8.1.1. Современные инженерные технологии:

8.1.2. Технология тугоплавких и силикатных материалов.

8.1.3. Технология тонкого органического синтеза.

8.1.4. Технология неорганических веществ.

8.1.5. Технология электрохимических производств.

8.1.6. Технология материалов и приборов электронной техники и наноэлектроники.

8.1.7. Технология и переработка полимеров.

8.1.8. Технология защиты от коррозии

8.1.9. Технология основного органического и нефтехимического синтеза.

8.1.10. Технология природных энергоносителей и углеродных материалов и т.д.

8.2. Примеры контрольных вопросов для текущего контроля освоения дисциплины

Для текущего контроля предусмотрено 4 контрольных работы (по одной контрольной работе по каждому разделу) и итоговый контроль в конце каждого семестра. Максимальная оценка за контрольные работы 1 и 2 (1 семестр) составляет по 20 и 40 баллов за каждую. Максимальная оценка за контрольные работы 3 и 4 (2 семестр) составляет 20 и 40 баллов соответственно, по 40 баллов за каждый итоговый контроль.

Раздел 1. Примеры вопросов к контрольной работе № 1. Максимальная оценка – 20 баллов. Контрольная работа содержит 2 вопроса, по 10 баллов за вопрос.

Вопрос 1.1.

1. Переведите текст письменно, пользуясь словарем:

CONTROLLED EXPERIMENTS

When scientists do an experiment, they set up a situation in which they can control certain factors, or variables. A variable is something whose value can be made to change. For example, when you are driving a car, your speed is a variable. You can go faster or slower by depressing the accelerator or letting up on it. During a controlled experiment, scientists change the variables one at a time, and after each variable is changed, note what effect that particular variable is having on the results

of the experiment. The results of an experiment, which often include a collection of measurements, are called observations, or data.

Sample problem. You turn on the switch to an electric lamp, but the light does not go on. Conduct a controlled experiment to determine why. Solution. As a start to solving this problem, you should form a mental list of what factors might be causing it. Some possible causes are:

– The light bulb is burned out;

– The switch is worn out;

– The electric circuit that supplies electricity to the lamp is not working. Perhaps the circuit was overloaded, and the fuse blew out or the circuit breaker tripped;

– One of the wires in the lamp cord broke. This could happen either in the plug, in the lamp, or somewhere between them. In effect, the possible causes are hypotheses, they being educated guesses concerning why the lamp does not work.

Now for the experiment itself. For it to be a controlled experiment, you should test one possible cause at a time. To make it easier, you should first lest the possible cause that is easiest to test. Proceeding on this basis, you can turn on another lamp to see whether the bulb in that lamp works. If it does, you then can replace the bulb in the lamp that is not working with the good bulb. If the light still does not go on, you can test the other possible causes.

2. Переведите текст устно без словаря:

PLANT FACILITIES

The actual production or process part of a plant may be indoors, outdoors, a combination of the two. The actual production section of a facility usually has the appearance of a rather industrial environment. Hard hats and shoes are commonly worn. Floors and stairs are often made of metal grating, and there is practically no decoration. There may also be pollution control or waste treatment facilities or equipment. Sometimes existing plants be expanded or modified based on changing economics, feedstock, or duct needs. As in other production facilities, there may be shipping and giving, and storage facilities. In addition, there are usually certain other facilities, typically indoors, to support production at the site. Although some simple

sample analysis may be able to be done by operations technicians in the plant area, a chemical plant typically has a laboratory where chemists analyze samples, taken from the plant. Such analysis can include chemical analysis or determination of physical properties. Sample analysis can include routine quality control on feedstock rung into the plant, intermediate and final products to ensure quality specifications are met. Non-routine samples may be taken and analyzed for investigating plant process problems also.

Вопрос 1.2.

1. Определите правильное место в предложении для находящегося в скобках слова и переведите предложение:

Technologies are not usually products of science, (exclusively).

2. Вставьте пропущенное слово и переведите предложение:

Technology rose to prominence in the 20th century in connection with the Second ... Revolution.

3. Замените в следующих предложениях страдательный залог на действительный залог и переведите предложения:

=> The exact relations between science and technology have been debated by scientists, historians, and policymakers since the late 20th century.

=> The term -was often connected to technical education.

=> The three fields are often considered as one for the purposes of research and reference.

Раздел 2. Примеры вопросов к контрольной работе № 2. Максимальная оценка 40 баллов. Контрольная работа содержит 2 вопроса, по 20 баллов за вопрос.

Вопрос 2.1.

1. В предложении отсутствуют знаки препинания. Расставьте их и переведите:

In this context it is the current state of humanity's knowledge of how to combine resources to produce desired products to solve problems fulfill needs or satisfy wants.

2. Найдите в словаре перевод следующих однокоренных слов:

=> technologic(al), technologist, technologize, technology. …

3. Раскройте скобку, поставьте глагол-сказуемое во все времена действительного и страдательного залога, а затем переведите полученные предложения.

He (to make) a scientific report.

Вопрос 2.2.

1. Переведите предложения на русский язык

1) The data obtained resulted in the creation of new materials with the highest strength and hardness.

2) You will have to pass water through porous paper for its purification.

3) The glassware is to be washed when the experiment is over.

4) An atom has already been spoken of as the smallest unit of an element.

5) Strong resistivity of ceramics accounts for many of its uses.

6) There are many reactions which proceed (протекают) readily provided water is present.

7) The elements discovered possessed properties similar to those of barium but in present.

8) Since the content of aromatic amino acids is constant between proteins this method can't be employed.

9) It should be remembered that the accuracy of the results depends on many factors.

10) All the processes referred to above are to be checked carefully.

2. Переведите устно отрывок текста

Substances burn in air because air contains oxygen and when we regard the enormous quantity of oxygen in the atmosphere, the importance of burning, of combustion, is apparent.

Combustion in air is a process of oxidation in which heat and light energy is liberated. Many substances, however, will burn in gases other than oxygen: e.g. hydrogen and several metals will burn in chlorine, combining with chlorine to result in chlorides. To cover all such cases combustion is defined as any chemical process

in which heat and light energy are liberated. Let us, however, confine our immediate study to the process of combustion in air.

All substances which burn in air do not begin to burn at the same temperature. Every substance possesses a definite temperature to which it must be raised in air in order to start combustion: this temperature is the ignition temperature of the substance.

Раздел 3. Примеры вопросов к контрольной работе № 3. Максимальная оценка 20 баллов. Контрольная работа содержит 2 вопроса, по 10 баллов за вопрос.

Вопрос 3.1.

Сделайте сообщение по теме

1. About myself and my future profession
2. What is chemistry?
3. Chemistry disciplines

Вопрос 3.2.

Задайте вопросы и ответьте на вопросы по темам:

1. Science and scientific methods
2. Controlled experiments
3. Measurements in chemistry

Раздел 4. Примеры вопросов к контрольной работе № 4. Максимальная оценка 40 баллов. Контрольная работа содержит 2 вопроса, по 20 баллов за вопрос.

Вопрос 4.1.

1. Переведите с листа, обращая внимание на употребление форм инфинитива и инфинитивные комплексы.

PLANT FACILITIES

The actual production or process part of a plant may be indoors, outdoors, a combination of the two. The actual production section of a facility usually has the appearance of a rather industrial environment. Hard hats and shoes are commonly worn. Floors and stairs are often made of metal grating, and there is practically no decoration. There may also be pollution control or waste treatment facilities or

equipment. Sometimes existing plants be expanded or modified based on changing economics, feedstock, or duct needs. As in other production facilities, there may be shipping and giving, and storage facilities. In addition, there are usually certain other facilities, typically indoors, to support production at the site. Although some simple sample analysis may be able to be done by operations technicians in the plant area, a chemical plant typically has a laboratory where chemists analyze samples, taken from the plant. Such analysis can include chemical analysis or determination of physical properties. Sample analysis can include routine quality control on feedstock rung into the plant, intermediate and final products to ensure quality specifications are met. Non-routine samples may be taken and analyzed for investigating plant process problems also. A larger chemical company often a research laboratory for developing and testing products and processes where there may be pilot plants, but such a laboratory may be located at a site separate from the production plants. A plant may also have a workshop or maintenance facility for repairs or keeping maintenance equipment. There is also typically some office space for engineers, management or administration, and perhaps for receiving visitors. The decorum there is commonly more typical of an office environment. …

2. Раскройте скобку, поставьте глагол-сказуемое во все времена действительного и страдательного залога, а затем переведите полученные предложения.

He (to make) a scientific report.

3. Раскройте скобку и поставьте глагол-сказуемое в нужной форме с учетом правила согласования времен и переведите:

=> I knew that he (to make) his scientific report soon.

=> He said that he (to make) his scientific report when I rang him up.

=> He said that he (to make) his scientific report the day before.

Вопрос 4.2.

Переведите статьи и составьте аннотации:

1. Rare Earth Minerals

Praseodymium and dysprosium join 15 other elements in a group called 'rare earth minerals'. They are actually not rare. They are quite widely spread out on the earth's crust. Here's a picture of the periodic table with the rare earths marked:

2. Rare Earths All Around Us

Rare earths are widely used in making electronic devices, like your computers and laptops, mobile phones, digital cameras and portable music players.

Let's look inside a digital camera. The lens is made from a special glass that has lanthanum or lutetium in it, so that the images have no distortion. The electronic circuit board has many tiny magnets in it, made from neodymium, samarium and many other rare earths. Europium and terbium are what help make the display look so colorful. All of these elements, in just one device!

Combinations of rare earth oxides are also used to make high temperature superconductors, which are used in MRI and maglev trains. And new uses are being discovered every day.

3. Rare Earth Diplomacy

Few of us can imagine going out today without our mobiles and music players. We can't imagine a house without an LCD TV or an office without laptops. In the future, we'll have even more electronic gadgets. That means we need more supplies of rare earths.

However, concentrated ores of these minerals are quite rare. They are often found with thorium, a radioactive element. Because of this, mining and refining these elements is both expensive and dangerous.

Today, 97% of all rare earths are mined in China, from the Gobi Desert. This makes countries which have many electronics industries - like Japan, India, Taiwan and South Korea - dependent on imports from China. In recent times, as China develops its own electronics industry, the availability of these minerals to other countries has been reduced.

Today a worldwide search is on for sources of rare earths outside China. India, Brazil, Canada and Australia have reserves, from which thousands of tons can be mined.

8.3. Вопросы для итогового контроля освоения дисциплины (1 семестр – *зачет с оценкой*, 2 семестр – *экзамен*).

Максимальное количество баллов за ***зачет с оценкой*** – 40 баллов, за ***экзамен*** – 40 баллов + 60 баллов в течение семестра =100. Экзаменационный билет содержит 3 вопроса.

1 вопрос – 15 баллов, вопрос 2 – 15 баллов, вопрос 3 – 10 баллов.

8.3.1. Примеры контрольных вопросов для итогового контроля освоения дисциплины (1 семестр – *зачет с оценкой*).

1. Письменный перевод текста со словарем
2. Устный перевод текста без словаря
3. Сообщение по теме

8.3.2 Примеры контрольных вопросов для итогового контроля освоения дисциплины (2 семестр – экзамен).

Максимальное количество баллов за экзамен –40 баллов. Экзаменационный билет содержит 4 вопроса.

1 вопрос – 10 баллов, вопрос 2 – 10 баллов, вопрос 3 – 10 баллов, 4 вопрос – 10 баллов.

1. Письменный перевод профессионально-ориентированного текста с английского языка на русский

2.Устный перевод профессионально-ориентированного текста (с листа)

3. Сообщение и беседа по одной из пройденных тем. Ответы на вопросы.

4. Чтение химических элементов, обозначений и формул неорганических соединений и уравнений химических реакций. Правила чтения единиц измерения. Правила чтения наименований основных органических соединений. (с листа).

Полный перечень оценочных средств приведен в виде отдельного документа, являющегося неотъемлемой частью основной образовательной программы.

8.4. Структура и примеры билетов для *экзамена* (2 семестр).

Экзамен по дисциплине «***Иностранный язык***» проводится во 2 семестре и включает контрольные вопросы по разделам 3 и 4 рабочей программы

дисциплины. Билет для ***экзамена*** состоит из 4 вопросов, относящихся к указанным разделам. Ответы на вопросы ***экзамена*** оцениваются из максимальной оценки 40 баллов следующим образом: максимальное количество баллов за первый вопрос – 10 баллов, второй – 10 баллов, третий вопросы – 10 баллов (+ количество баллов, набранных в семестре по результатам контрольных работ (из максимальной оценки – 60 баллов)).

Пример билета для ***экзамена***:

<table>
<tr><td colspan="2">«Утверждаю»</td><td>Министерство науки и высшего образовани
Российской Федерации</td></tr>
<tr><td colspan="2">(Заведующая кафедрой)</td><td rowspan="2">Российский химико-технологический университет имени Д.И. Менделеева</td></tr>
<tr><td>_____</td><td>Кузнецова Т.И.</td></tr>
<tr><td>(Подпись)</td><td>(Ф.И.О)</td><td>Кафедра иностранных языков</td></tr>
<tr><td colspan="2">«__» _____ 20__г.</td><td>Дисциплина «Иностранный язык»
18.03.01. Химическая технология</td></tr>
<tr><td colspan="3">1. Вопрос. Письменный перевод текста с английского языка на русский
2. Вопрос. Устный перевод отрывка текста (с листа)
3. Сообщение и беседа по одной из пройденных тем Ответы на вопросы.
4. Чтение химических элементов, обозначений и формул неорганических соединений и уравнений химических реакций. Правила чтения единиц измерения. Правила чтения наименований основных органических соединений. (с листа)</td></tr>
</table>

9. УЧЕБНО-МЕТОДИЧЕСКОЕ ОБЕСПЕЧЕНИЕ ДИСЦИПЛИНЫ

9.1. Рекомендуемая литература.

А) Основная литература:

1. Кузнецова Т.И. Воловикова Е.В. Кузнецов И.А. Английский язык для химиков – технологов. Учебное пособие. М. РХТУ, 2017 г.

2. Кузнецова Т.И., С.Н. Катранов, Кузнецов И.А., Коваленко Н.Г. Английский язык. Учебное пособие по практике устной речи. РХТУ, Москва, 2015 г.

3. Кузнецова Т.И., Катранов С.Н. Сборник упражнений по основным разделам грамматики английского языка. РИЦ МГГУ им. М.А. Шолохова, М., 2018 г.

4. Кузнецова Т.И. Английский язык. Методические указания к практическим занятиям по теме: Структура предложения. РИЦ МГГУ им. М.А. Шолохова, М., 2012 г.

5. Кузнецов И.А., Кузнецова Т.И., Дистанционный образовательный электронный курс «Английский язык для профессиональной коммуникации» размещённый в ЭСУО Moodle [Электронный ресурс]: учебное пособие / И.А. Кузнецов, Т.И. Кузнецова — Электрон. дан. — Москва: РХТУ, 2018.

6. Беляева, И.В. Иностранный язык в сфере профессиональной коммуникации: комплексные учебные задания [Электронный ресурс]: учебное пособие / И.В. Беляева, Е.Ю. Нестеренко, Т.И. Сорогина. — Электрон. дан. — Москва: ФЛИНТА, 2017. — 132 с. — Режим доступа: https://e.lanbook.com/book/92749.

Б) Дополнительная литература:

1. Кузнецова Т.И. Методические указания по курсу «Английский язык». Грамматические тесты. М: РХТУ, 2016 г.

2. М.Г. Рубцова. Чтение и перевод научной и технической литературы:

лексико-грамматический справочник. Учебник. 2-е изд. испр. и доп. М.: Астрель: АСТ, 2017 г.

3. Серебренникова Э.И., Круглякова И.Е. Учебник английского языка для химико-технологических вузов. Москва. Альянс 2009 г.

9.2. Рекомендуемые источники научно-технической информации

При освоении дисциплины студенты должны использовать информационные и информационно-образовательные ресурсы следующих порталов и сайтов:

1. Система федеральных образовательных порталов. Система открытого образования. Консалтинговый центр ИОС ОО РФ [Электронный ресурс] – Режим доступа: http://www.openet.ru (дата обращения: 11.12.2018).

2. Информационная система «Единое окно доступа к образовательным ресурсам». URL: http://window.edu.ru/ (дата обращения: 11.12.2018).

3. ФЭПО: соответствие требованиям ФГОС [Электронный ресурс] – Режим доступа: http:// fepo.i-exam.ru // (дата обращения: 11.12.2018).

4. https://muctr.ru - Российский химико-технологический университет имени Д.И. Менделеева, D.Mendeleev University of Chemical Technology of Russia. Учебные планы и программы

5. http://www.translators-union.ru – портал Союз переводчиков России (СПР)

6. http://www.russian-translators.ru - Национальная лига переводчиков

7. http://www.internationalwriters.com - The Translator's Tool Box

Бесплатные официальные открытые ресурсы Интернет:

1. Directory of Open Access Journals (DOAJ) http://doaj.org/

Ресурс объединяет более 10000 научных журналов по различным отраслям знаний (около 2 миллионов статей) из134 стран мира.

2. Directory of Open Access Books (DOAB) https://www.doabooks.org/

В базе размещено более 3000 книг по различным отраслям знаний, предоставленных 122 научными издательствами.

3. BioMed Central https://www.biomedcentral.com/

База данных включает более 300 рецензируемых журналов по биомедицине, медицине и естественным наукам. Все статьи, размещенные в базе, находятся в свободном доступе.

4. Электронный ресурс arXiv https://arxiv.org/

Крупнейшим бесплатный архив электронных научных публикаций по разделам физики, математики, информатики, механики, астрономии и биологии. Имеется подробный тематический каталог и возможность поиска статей по множеству критериев.

5. Коллекция журналов MDPI AG http://www.mdpi.com/

Многодисциплинарный цифровой издательский ресурс, является платформой для рецензируемых научных журналов открытого доступа, издающихся MDPI AG (Базель, Швейцария). Издательство выпускает более 120 разнообразных электронных журналов, находящихся в открытом доступе.

6. Издательство с открытым доступом InTech http://www.intechopen.com/

Первое и крупнейшее в мире издательство, публикующее книги в открытом доступе, около 2500 научных изданий. Основная тематическая

направленность - физические и технические науки, технологии, медицинские науки, науки о жизни.

7. База данных химических соединений ChemSpider http://www.chemspider.com/

ChemSpider – это бесплатная химическая база данных, предоставляющая быстрый доступ к более чем 28 миллионам структур, свойств и соответственной информации. Ресурс принадлежит Королевскому химическому обществу Великобритании (Royal Society of Chemistry).

8. Коллекция журналов PLOS ONE http://journals.plos.org/plosone/

PLOS ONE – коллекция журналов, в которых публикуются отчеты о новых исследованиях в области естественных наук и медицины. Все журналы размещены в свободном доступе (Open Access), все статьи проходят строгое научное рецензирование.

9. US Patent and Trademark Office (USPTO) http://www.uspto.gov/

Ведомство по патентам и товарным знакам США — USPTO — предоставляет свободный доступ к американским патентам, опубликованным с 1976 г. По настоящее время.

10. Espacenet - European Patent Office (EPO) http://worldwide.espacenet.com/

Патенты (либо патентные заявки) более 50 национальных и нескольких международных патентных бюро, в том числе послные тексты патентов США, России, Франции, Японии и др.

11. Федеральный институт промышленной собственности (ФИПС) http://www1.fips.ru/wps/wcm/connect/content_ru/ru

Информационные ресурсы ФИПС свободного доступа:

-Электронные бюллетени. Изобретения. Полезные модели.

-Открытые реестры российских изобретений и заявок на изобретения.

-Рефераты российских патентных документов за 1994–2016 гг.

-Полные тексты российских патентных документов из последнего официального бюллетеня.

9.3. Средства обеспечения освоения дисциплины

Для реализации рабочей программы подготовлены следующие средства обеспечения освоения дисциплины «Иностранный язык»

- компьютерные презентации интерактивных практических занятий;

- банк тестовых заданий для текущего контроля освоения дисциплины (общее число вопросов -300);

-банк тестовых заданий для итогового контроля освоения дисциплины (общее число вопросов 300).

Аудиозаписи текстов, предусмотренных в программе для чтения и перевода в процессе обучения; компьютерный класс, оргтехника, теле- и аудиоаппаратура (всё – в стандартной комплектации для практических занятий и самостоятельной работы); доступ к сети Интернет.

Аудиторная и самостоятельная работа студентов обеспечена учебно-методической документацией и материалами по всем разделам дисциплины. Каждый обучающийся обеспечен доступом к электронно-библиотечной системе, содержащей издания по основным разделам изучаемой дисциплины, основным практическим и контрольным заданиям для промежуточного и итогового контроля.

Для освоения дисциплины используются следующие нормативные и нормативно-методические документы (обновить даты обращения):

− Федеральный закон Российской Федерации от 29.12.2012 № 273-ФЗ «Об образовании в Российской Федерации» [Электронный ресурс] – Режим доступа: http://pravo.gov.ru/proxy/ips/?docbody=&nd=102162745&intelsearch=273-%D4%C7 (дата обращения: 11.05.2019).

− Федеральные государственные образовательные стандарты высшего образования // Координационный совет учебно-методических объединений и научно-методических советов высшей школы. Портал Федеральных образовательных стандартов высшего образования [Электронный ресурс] – Режим доступа: http://fgosvo.ru/fgosvo/92/91/4 (дата обращения: 11.05.2019).

− Приказ Министерства образования и науки РФ от 23.08.2017 № 816 «Об утверждении Порядка применения организациями, осуществляющими образовательную деятельность, электронного обучения, дистанционных образовательных технологий при реализации образовательных программ» [Электронный ресурс]. Режим доступа: http://pravo.gov.ru/proxy/ips/?docbody=&nd=102447332&intelsearch=816+%EF%F0%E8%EA%E0%E7 (дата обращения: 11.05.2019).

При освоении дисциплины студенты должны использовать информационные и информационно-образовательные ресурсы следующих порталов и сайтов:

Система федеральных образовательных порталов. Система открытого образования. Консалтинговый центр ИОС ОО РФ [Электронный ресурс] – Режим доступа: http://www.openet.ru (дата обращения: 11.05.2019).

Информационная система «Единое окно доступа к образовательным ресурсам». URL: http://window.edu.ru/ (дата обращения: 11.05.2019).

10. МЕТОДИЧЕСКИЕ УКАЗАНИЯ ДЛЯ ОБУЧАЮЩИХСЯ

Методические рекомендации по организации учебной работы обучающегося в бакалавриате направлены на повышение ритмичности и эффективности его аудиторной и самостоятельной работы по дисциплине.

Дисциплина «***Иностранный язык***» включает 4 раздела, каждый из которых имеет определенную логическую завершенность. Изучение материала каждого раздела заканчивается контролем его освоения в форме контрольной работы. Результаты выполнения контрольных работ оцениваются в соответствии с принятой в университете рейтинговой системой оценки знаний.

Подготовка к практическим занятиям включает:

- изучение деловой и специальной лексики и терминологии соответствующего занятия;

- подготовку исходных текстов по теме;

Подготовка к самостоятельной практической работе включает:

- изучение теоретического материала занятия по краткому лексико-грамматическому справочнику, соответствующего приложения в учебном пособии.

- выполнение лексических и грамматических упражнений на практических занятиях.

При подготовке к практическим занятиям рекомендуется: просмотреть план изучения темы, методические рекомендации, где определяется примерная структура изучения темы. После этого следует обратиться к литературе для подготовки более полных ответов на вопросы, изучение которой позволит лучше освоить тему. Целесообразно начать подготовку с изучения учебников и учебных пособий, а затем обратиться к дополнительной литературе, желательно обратиться к первоисточникам, что позволит получить свое представление по изучаемым проблемам. В ходе чтения целесообразно делать необходимые для себя записи, которые перед семинаром, практической работой, зачетом, экзаменом помогут вспомнить изученный материал. При подготовке к занятиям в своих записях рекомендуем указывать источник информации и страницы, чтобы в случае необходимости быстрее его найти.

Следует учитывать, что умение работать с литературой является базовым умением при осуществлении любой профессиональной (практической и научной) деятельности, а самостоятельная работа по повышению квалификации или уровня владения иностранным языком чаще всего связана с чтением.

Все виды чтения предполагают чтение «про себя» («тихое» чтение). Тем не менее, в учебном процессе рекомендуется использовать не только чтение про себя, но и чтение вслух. Чтение вслух, являясь одним из средств изучения иностранного языка, «работает» на устную речь, так как его объединяет с говорением общность функции, которую они выполняют: чтение вслух и говорение передают информацию слушающему.

Таким образом, чтение вслух является эффективным упражнением для развития продуктивной устной речи т.к. находится в прямой зависимости от понимания прочитанного.

Рекомендации по проведению этого вида работы.

Отрывок для чтения рекомендуется сначала прочитать про себя, после чего необходимо проверить понимание прочитанного.

Приведем некоторые упражнения, которые целесообразно выполнять при работе над чтением вслух.

Упражнение – «прочти и скажи», «прочти и оторви глаза от текста»:

Студенту предлагается прочитать небольшой отрывок текста. Он «пробегает» глазами часть предложения, отрывает глаза от текста и произносит то, что прочитал. Затем подглядывает в текст и читает отрезок текста дальше. После чего опять поднимает глаза и проговаривает его.

Упражнение для развития темпа речи

Для этой цели рекомендуется также чтение вслух, но в ограниченное время. Темп говорения носителя языка составляет 150-180 слов в минуту (на английском языке 180 слов). Выбирается отрывок текста в объеме 120-150 слов, который предлагается прочитать за одну минуту.

Перечисленные формы занятий следует дополнять внеаудиторной работой разных видов, характер которой определяется интересами обучающегося.

Совокупная оценка текущей работы студента бакалавриата в 1-м семестре складывается из оценок за выполнение контрольных работ (максимальная оценка 100 баллов). Максимальная оценка текущей работы во 2-м семестре составляет 60 баллов.

В соответствии с учебным планом изучение материала разделов 1 и 2 происходит в 1 семестре и заканчивается контролем его освоения в форме 2 контрольных работ (максимальная оценка 20 и 40 баллов за каждую контрольную работу) и ***зачета с оценкой*** (максимальная оценка – 40 баллов). Дисциплина «Английский язык» для химиков-технологов носит профессионально-направленный и коммуникативно-ориентированный характер

Цель занятий и рейтингов в течение первого семестра: приобретение студентами профессионально-ориентированной коммуникативной компетенции, уровень которой позволит использовать иностранный язык

практически, как в профессиональной деятельности, так и для дальнейшего самообразования Акцент сделан на развитие навыков чтения и перевода научно-технической литературы в сфере химии и химической технологии с английского языка на русский на основе изучения особенностей ее лексики и грамматических конструкций.

Основные навыки и умения к концу первого семестра.

Чтение и перевод:

- студент должен уметь прочитать учебный текст со словарем и перевести его с полным пониманием и выделить смысловую информацию (800 печатных знаков за 45 минут);

- просмотреть незнакомый текст за 4-5 минут, понять его содержание, найти необходимую информацию (600 печатных знаков за 4-5 минут) и затем уметь ответить на вопросы по содержанию текста.

Говорение и аудирование:

- студент должен уметь понять обращенную к нему речь на любую проработанную в семестре тему и ответить на вопросы

Объем языкового материала:

- активный запас лексики 700-800 слов и словосочетаний;

- пассивный запас- не менее 1300-1500 слов и словосочетаний.

Контроль успеваемости осуществляется в течение семестра (2 контрольных модуля). Форма контроля в конце первого семестра (зачет с оценкой) - в соответствии с рабочим учебным планом.

Цель занятий и рейтингов в течение второго семестра: приобретение студентами профессионально-ориентированной коммуникативной компетенции, уровень которой позволит использовать иностранный язык практически, как в профессиональной деятельности, так и для дальнейшего самообразования Акцент сделан на развитие навыков чтения и перевода научно-технической литературы в сфере химии и химической технологии с английского языка на русский на основе изучения особенностей ее лексики и грамматических конструкций.

Основные навыки и умения к концу второго семестра

Чтение и перевод:

- студент должен уметь прочитать учебный текст со словарем и перевести его с полным пониманием и выделить смысловую информацию (1000 печатных знаков за 45 минут);

- просмотреть незнакомый текст за 4-5 минут, понять его содержание, найти необходимую информацию (700 печатных знаков за 4-5 минут) и затем уметь ответить на вопросы по содержанию текста.

Говорение и аудирование:

- студент должен уметь участвовать в речевом общении и понимать обращенную к нему речь на любую проработанную в семестре тему и ответить на вопросы. Студент должен уметь поддержать диалог, объем речи не менее 18-20 высказываний, сообщение 20-25 фраз.

Объем языкового материала:

- активный запас лексики 1000 -1200слов и словосочетаний;

- пассивный запас- не менее 1800-2000 слов и словосочетаний.

Контроль успеваемости осуществляется в течение семестра

Изучение разделов 3 и 4 в 2 семестре заканчивается контролем его освоения в форме 2 контрольных работ (максимальная оценка по 30 баллов за каждую) завершается итоговым контролем в форме ***экзамена***. Максимальная итоговая оценка ***за экзамен*** составляет 40 баллов. Максимальная итоговая оценка составляет 100 баллов и складывается из числа баллов, набранных в семестре за контрольные работы (максимальное число баллов – 60) и баллов, полученных на экзамене (максимальное – 40) в соответствии с рабочим учебным планом.

11. МЕТОДИЧЕСКИЕ УКАЗАНИЯ ДЛЯ ПРЕПОДАВАТЕЛЕЙ

Дисциплина «***Иностранный язык***» изучается в 1 и 2 семестрах бакалавриата.

При подготовке и проведении занятий преподаватель должен ориентироваться на то, что студенты, обучающиеся в бакалавриате, имеют общую подготовку по иностранному языку в объеме средней школы.

Основной задачей преподавателя, ведущего занятия по дисциплине «***Иностранный язык***», является формирование у студентов компетенций в области иностранного языка. Преподаватель должен акцентировать внимание студентов на общих вопросах использования изучаемого иностранного языка при освоении других дисциплин.

ОБУЧЕНИЕ ВИДАМ РЕЧЕВОЙ ДЕЯТЕЛЬНОСТИ

Обучение чтению

При обучении деятельности как виду речевой деятельности следует руководствоваться следующими положениями:

1. Все тексты надо рассматривать как материал для практики в деятельности.
2. Чтение должно быть направлено на понимание содержания (а не на выделение отдельных языковых явлений). Степень полноты и точности понимания должна соответствовать развиваемому виду чтения.
3. Обучение чтению должно строиться как познавательный процесс.
4. Читать текст следует целиком и за один раз.
5. До начала работы над текстом (чтением) студент должен получить инструкцию-задание, адекватное виду чтения.
6. Нецелесообразно заранее знакомить учащихся с содержанием текста, т.к. целью чтения является его понимание.
7. Первое чтение текста должны осуществлять сами учащиеся про себя (а не преподаватель).
8. Формы проверки понимания содержания текста должны быть адекватны развиваемому виду чтения.
9. При повторном чтении текста должна быть дана другая установка (т.е. изменено задание).

10. Применение текста для других целей (например, для развития устной речи) возможно лишь только после того, как текст был использован для обучения чтению.

Обучение различным видам чтения

1. *Ознакомительное чтение.* Задания и формы проверки сформулированы ниже.

1. Прочтите текст. Скажите, какие утверждения верны, какие - неверны. Исправьте несоответствующие тексту утверждения.
2. Дайте ответы на вопросы.

Кроме указанных установок можно использовать как форму проверки понимания:

а) Пересказ (на первом этапе на русском языке),

б) Составление плана (возможно также на русском языке), а также:

в) Задания, направленные на поиски в тексте различной информации.

При этом следует иметь в виду, что выполнение каждого из заданий требует повторного чтения (или просмотра текста).

2. *Изучающее чтение.* Основной формой проверки понимания является перевод на русский язык. Перевод предпочтительнее выполнять в письменной форме. При анализе перевода необходимо обращать внимание на правильность перевода предложений, а также текста как целого, с точки зрения норм русского языка, учить студентов вариантам перевода (там, где это возможно); выбирать лучший вариант. Следует также обращать внимание на разницу в структуре предложений в русском и иностранном языках (наличие отд. приставки, оформление сказуемого, твердый порядок слов и т.д.) .

3. *Просмотровое чтение.* При этом виде чтения понимание проверяется при помощи следующих заданий:

- Определите, о чем говорится в данном тексте,
- Найдите в тексте абзац (место), раздел, где говорится о ...
- Прочтите текст и озаглавьте его и т.д.

Для развития техники чтения вслух используются следующие упражнения:

1. Прослушивание текста (части его), читаемого преподавателем или диктором.
2. Чтение текста вместе с преподавателем или диктором (хором).
3. Чтение за преподавателем или диктором в паузу для чтения, слушание текста.
4. Чтение текста с нарастанием темпа чтения.

Обучение говорению

При обучении говорению следует руководствоваться следующими принципами:

1. Обучение диалогической и монологической речи должно происходить взаимосвязано. Эта взаимосвязанность проявляется в том, что обучение осуществляется на лексическом и грамматическом материале, употребительном как в монологической и диалогической речи.

2. Специфика диалогической и монологической речи, однако, обуславливает дифференцированный подход к формированию навыка диалогической и монологической речи.

3. В процессе обучения устной речи в качестве стимулов монологической и диалогической речи могут выступать:

а) ситуации вербального характера, т.е. словесные указания,

б) ситуации вербально-изобразительного характера. Такие ситуации предполагают использование рисунков, схем, таблиц и т.д. с содержательными опорами в виде реплик, подписей под рисунками или с формальными опорами в виде ключевых слов, словосочетаний, клише и т.д.

в) изобразительные ситуации. Они предполагают использование рисунков, карт, схем, таблиц, формул и т.д. без наличия содержательных и формальных опор. Задание выполняется на основе словесно сформулированной задачи

г) проблемные ситуации,

4. В качестве материала, на котором происходит формирование навыков устной речи, следует использовать:

– тексты УМК,

– дополнительные тексты после проведения работы по обучению чтению,

– раздаточный материал.

Обучение диалогической речи

Основными задачами при обучении диалогической речи являются:

- научить речи утверждения, согласия, просьбы, приглашения, несогласия отказа, вопроса.

В процессе обучения диалогической речи следует особое внимание уделять автоматизации таких умений, как:

– умение выбирать лексический, грамматический и структурный материал адекватно коммуникативной задаче,

– умение интонационно правильно оформлять вопросительные, повествовательные и побудительные предложения,

– умение строить вопросительные предложения с использованием вопросительных слов и без вопросительных слов,

– умение использовать как полные, так и неполные предложения для ответов,

– умение использовать штампы и клише.

Упражнения для обучения подготовленной диалогической речи

1. Ответьте на вопросы (краткие, полные, развернутые).
2. Постановка вопросов.
3. Диалогизация монологического текста.
4. Составление диалога на заданную тему.

Беседа по заданной ситуации, тематически связанной с пройденным текстом)

Обучение диалогической речи на основе клише имеет такую последовательность:

1. Прослушивание образца,
2. Прослушивание и повторение образца,
3. Заучивание и воспроизведение,
4. Построение мини-диалогов по 3 образцу,
5. Использование образца в диалоге по заданной ситуации.

Упражнения, направленные на развитие диалогической речи, выполняются, как правило, "в паре" с последующим контролем.

Обучение монологической речи

Главными задачами в области обучения монологической речи являются:

– научить выражать законченную мысль, имеющую коммуникативную направленность,
– научить логичному развертыванию мысли,
– научить высказываться с достаточной скоростью.

Обучение монологической речи осуществляется прежде всего, как обучение подготовленному и в меньшей мере неподготовленному высказыванию по теме или в связи с заданной ситуацией. В ряде случаев используется лексическая опора.

Упражнения для обучения подготовленной монологической речи.

1. Пересказ,
2. Краткая передача информации,
3. Выделение и озаглавливание смысловых частей,
4. Составление ситуаций и сообщений:

а) по плану,
б) на заданную тему, изложенную кратко на русском языке,

5. Высказывания на основе картинки, схемы и т.д.

ОБУЧЕНИЕ ЛЕКСИКЕ

Работа над лексическим материалом является исключительно важным и трудоемким процессом, и от того, как он проходит, в значительной мере, зависит эффективность обучения видам речевой деятельности.

Как известно, основными этапами работы над лексикой являются:

1. Ознакомление с новым материалом.

2. Первичные закрепления.

3. Развитие умений и навыков использования лексики в различных видах речевой деятельности.

Ознакомление включает работу: над формой слова: произношение, написание, грамматические и структурные особенности; над раскрытием значения слова и над - употреблением слова в устной (письменной) речи.

Ознакомление с новым лексическим материалом представляет очень важный этап работы, однако он требует очень много времени и без самостоятельной работы учащихся над заучиванием новой лексики очень часто становится малоэффективным. Поэтому первостепенное значение приобретает самостоятельная работа учащихся над лексическим материалом; задача преподавателя состоит в том, чтобы научить учащихся правильно и эффективно самостоятельно работать над новой лексикой (вписывать слова в исходной форме, правильно пользоваться словарем, использовать более рациональные способы заучивания). Однако это не означает, что ознакомление с новой лексикой целиком и полностью перекладывается на плечи учащихся, в ряде случаев сам преподаватель должен на занятии провести ознакомление с новой лексикой, выбрав для этого наиболее трудные лексические явления и используя приемы, стимулирующие умственную деятельность учащихся (определение значения слова на основе контекстуальной догадки или знания фактов, т.д.).

Первичное закрепление лексического материала происходит на подготовительных упражнениях, которые выполняются как устно, так и письменно. К таким упражнениям относятся:

1. Найдите в тексте (или определите на слух) слова, относящиеся к одной теме (одной части речи),

2. Сгруппируйте слова по указанному признаку,

3. Найдите в тексте синонимы, антонимы к указанным словам,

4. Определите значение незнакомых производных сложных слов по известным компонентам,

5. Прослушайте предложения и догадайтесь о значении интернациональных слов,

6. Назовите слова, которые могут сочетаться с данными глаголами (существительными, прилагательными),

Эффективным видом упражнений являются "словесные диктанты”.

Такие "словесные диктанты” могут иметь как обучающий, так и контролирующий характер. Они могут проводиться как перевод с иностранного языка на русский, так и с русского на иностранный. Материалом для "словесных диктантов" могут служить отдельные слова, словосочетания, а также группы слов, фрагменты предложений; и короткие предложения, например, слово в исходной форме; глагол в личной форме; существительное в косвенном падеже и множественном числе; сочетание существительного с местоимением и прилагательным; сочетание глагола с другими частями речи; короткие предложения.

Завершающий этап работы над лексикой составляет этап выполнения лексических упражнений, целью которых является формирование навыка использования лексики в различных видах речевой деятельности. Упражнения этого вида тесно связаны с обучением чтению, говорению, аудированию и письму.

Поскольку основная часть лексических единиц тематически объединена, то наиболее целесообразным методом ознакомления с новой лексикой является раскрытие значения с помощью связанного текста.

ОБУЧЕНИЕ ГРАММАТИКЕ

Задача обучения грамматической стороне речи заключается в формировании у учащихся грамматических навыков во всех видах речевой деятельности в рамках тематики.

Общей стратегией обучения является функциональность, т.е. организация рабочего материала, когда грамматические явления органически сочетаются с лексическими в коммуникативных единицах. Исходной речевой единицей обучения грамматической стороне речи является предложение – образец.

При работе над грамматической стороной речи следует иметь в виду следующие моменты: новые грамматические явления демонстрируются на предложениях (образцах), в которых все другие явления (лексика, структура предложения) усвоены учащимися; грамматическое явление изучается в сопоставлении и сравнении с другими аналогичными явлениями, например, система временных форм рассматривается именно как система, а не отдельные временные формы.

При выборе материала для занятий желательно обращаться к опыту ведущих зарубежных и отечественных научно-исследовательских центров, научно-производственных фирм и предприятий, использовать их научные, информационные и рекламные материалы и проводить их сравнительный анализ.

Так как основной целью изучения иностранного языка студентами всех специальностей является достижение практического владения языком, позволяющего использовать его в научной работе, обучение различным видам речевой коммуникации должно осуществляться в их совокупности и взаимной связи с учетом специфики каждого из них. Совершенствование умений чтения на иностранном языке предполагает овладение видами чтения с различной степенью полноты и точности понимания: просмотровым, ознакомительным и изучающим. В качестве форм контроля понимания прочитанного и воспроизведения информативного содержания текста-источника используются в зависимости от вида чтения: ответы на вопросы, подробный или обобщенный пересказ прочитанного, передача его содержания в виде перевода, реферата или аннотации. Следует уделять внимание тренировке в скорости чтения: свободному беглому чтению вслух и быстрому (ускоренному) чтению про себя, а также тренировке в чтении с использованием словаря. Все виды чтения должны служить единой конечной цели – научиться свободно читать иностранный текст по специальности.

Умения аудирования и говорения должны развиваться во взаимодействии с умением чтения.

Основное внимание следует уделять коммуникативной адекватности высказываний монологической и диалогической речи (в виде пояснений, определений, аргументации, выводов, оценки явлений, возражений, сравнений, противопоставлений, вопросов, просьб и т.д.).

Овладение всеми формами устного и письменного общения ведется комплексно, в тесном единстве с овладением, определенным фонетическим, лексическим и грамматическим материалом.

Языковой материал должен рассматриваться не только в виде частных явлений, но и в системе, в форме обобщения и обзора групп родственных явлений и сопоставления их.

При работе над лексикой необходимо учитывать специфику лексических средств текстов по специальности магистра (соискателя), многозначность служебных и общенаучных слов, механизмы словообразования (в том числе терминов и интернациональных слов), явления синонимии и омонимии.

При углублении и систематизации знаний грамматического материала, необходимого для чтения и перевода научной литературы по специальности, основное внимание следует уделять средствам выражения и распознавания главных членов предложения, определению границ членов предложения (синтаксическое членение предложения); сложным синтаксическим конструкциям, типичным для стиля научной речи: оборотам на основе неличных глагольных форм, пассивным конструкциям, многоэлементным определениям (атрибутным комплексам), усеченным грамматическим конструкциям (бессоюзным придаточным, эллиптическим предложениям и т.п.); эмфатическим и инверсионным структурам; средствам выражения смыслового (логического) центра предложения и модальности. Первостепенное значение имеет овладение особенностями и приемами перевода указанных явлений.

При развитии навыков устной речи особое внимание уделяется порядку слов как в аспекте коммуникативных типов предложений, так и внутри повествовательного предложения; употреблению строевых грамматических элементов (местоимений, вспомогательных глаголов, наречий, предлогов,

союзов); глагольным формам, типичным для устной речи; степеням сравнения прилагательных и наречий; средствам выражения модальности.

При проведении занятий преподаватель может рекомендовать студентам проработку дополнительной литературы по тематике занятия, организуя ее обсуждение на практических занятиях, формирует у студентов навык к самостоятельной работе с разнообразными литературными источниками.

12. ПЕРЕЧЕНЬ ИНФОРМАЦИОННЫХ ТЕХНОЛОГИЙ, ИСПОЛЬЗУЕМЫХ В ОБРАЗОВАТЕЛЬНОМ ПРОЦЕССЕ

Информационную поддержку изучения дисциплины осуществляет Информационно-библиотечный центр (ИБЦ) РХТУ им. Д.И. Менделеева, который обеспечивает обучающихся основной учебной, учебно-методической и научной литературой, необходимой для организации образовательного процесса по дисциплине.

Фонд ИБЦ располагает учебной, учебно-методической и научно-технической литературой в форме печатных и электронных изданий, а также включает официальные, справочно-библиографические, специализированные отечественные и зарубежные периодические и информационные издания. ИБЦ обеспечивает доступ к профессиональным базам данных, информационным, справочным и поисковым системам.

Каждый обучающийся обеспечен свободным доступом из любой точки, в которой имеется доступ к сети Интернет и к электронно-библиотечной системе (ЭБС) Университета, которая содержит различные издания по основным изучаемым дисциплинам и сформирована по согласованию с правообладателями учебной и учебно-методической литературы.

Для более полного и оперативного справочно-библиографического и информационного обслуживания в ИБЦ реализована технология Электронной доставки документов.

Электронные информационные ресурсы доступные пользователям РХТУ им. Д.И. Менделеева в 2019году. (на 01.01.2019 г.)

№	Электронный ресурс	Реквизиты договора (номер, дата заключения, срок действия), ссылка на сайт ЭБС, сумма договора, количество ключей	Характеристика библиотечного фонда, доступ к которому предоставляется договором
1	ЭБС «Лань»	Принадлежность - сторонняя Реквизиты договора - ООО «Издательство «Лань», договор №29.01-З-2.0-827/2018 от 26.09.2018 г. Сумма договора – 357 000-00 С «26» сентября 2018г. по **«25» сентября 2019г.** Ссылка на сайт ЭБС – http://e.lanbook.com Количество ключей - доступ для всех пользователей РХТУ с любого компьютера.	Электронно-библиотечная система издательства "Лань" — ресурс, включающий в себя как электронные версии книг ведущих издательств учебной и научной литературы (в том числе университетских издательств), так и электронные версии периодических изданий по различным областям знаний. ЭБС «ЛАНЬ» предоставляет пользователям мобильное приложение для iOS и Android, в которых интегрированы бесплатные сервисы для незрячих студентов и синтезатор речи. **Коллекции**: «Химия» - изд-ва НОТ, «Химия» - изд-ва Лаборатория знаний, «Химия» - изд-ва «ЛАНЬ», «Химия»-КНИТУ(Казанский национальный исследовательский технологический университет), «Химия» - изд-ва ФИЗМАТЛИТ, «Информатика» - изд-ва "Лань", Национальный Открытый Университет"ИНТУИТ", "Инженерно-технические науки" изд-ва "Лань".
	ЭБС «ЛАНЬ»	Принадлежность - сторонняя Реквизиты договора - ООО «Издательство «Лань», договор № 33.03-Р-2.0-1775/2-10 от 26.09.2019г. Сумма договора – 642 083-68	Коллекции: «Химия» - изд-ва НОТ, «Химия» - изд-ва Лаборатория знаний, «Химия» - изд-ва «ЛАНЬ», «Химия»-КНИТУ(Казанский национальный исследовательский технологический университет), «Химия» - изд-ва ФИЗМАТЛИТ, «Информатика» - изд-ва «ЛАНЬ», Национальный Открытый Университет«ИНТУИТ»,

		С «26» сентября 2019г. по «25» сентября 2020г. Ссылка на сайт ЭБС – http://e.lanbook.com Количество ключей - доступ для всех пользователей РХТУ с любого компьютера.	Инженерно-технические науки" изд-ва «ЛАНЬ», «Теоретическая механика» изд-ва «ЛАНЬ», Экономика и менеджмент» изд-ва Дашков и К. А также отдельные издания в соответствии с Договором.
2.	Электронно - библиотечная система ИБЦ РХТУ им. Д.И.Менделеева (на базе АИБС «Ирбис»)	Принадлежность – собственная РХТУ. Ссылка на сайт ЭБС – http://lib.muctr.ru/ Доступ для пользователей РХТУ с любого компьютера.	Электронные версии учебных и научных изданий авторов РХТУ по всем ООП.
3	Информационно-справочная система «ТЕХЭКСПЕРТ» «Нормы, правила, стандарты России».	Принадлежность сторонняя. Реквизиты контракта – ООО «ИНФОРМПРОЕКТ», контракт № 111-142ЭА/2018 от 18.12.2018 г. Сумма договора – 547 511 руб. С «01» января.2019 г. по «31» декабря 2019 г. Ссылка на сайт ЭБС – http://reforma.kodeks.ru/reforma/ Количество ключей – 5 лицензий + локальный доступ с компьютеров ИБЦ.	Электронная библиотека нормативно-технических изданий. Содержит более 40000 национальных стандартов и др. НТД

4	Электронная библиотека диссертаций (ЭБД).	Принадлежность – сторонняя Реквизиты договора – РГБ, Договор № 29.01-Р-2.0-826/2018 от 03.10.2018 г. Сумма договора - 299130-00 С «15» октября 2018 г. по **«14» июля 2019 г.** Ссылка на сайт ЭБС – http://diss.rsl.ru/ Количество ключей – 10 лицензий + распечатка в ИБЦ.	В ЭБД доступны электронные версии диссертаций Российской Государственной библиотеки: с 1998 года – по специальностям: "Экономические науки", "Юридические науки", "Педагогические науки" и "Психологические науки"; с 2004 года - по всем специальностям, кроме медицины и фармации; с 2007 года - по всем специальностям, включая работы по медицине и фармации.
5	ЭБС «Научно-электронная библиотека eLibrary.ru».	Принадлежность – сторонняя Реквизиты договора – ООО «РУНЭБ», договор № 29.01-Р-2.0-1020/2018 от 07.12.2018 г. Сумма договора - 934 693-00 С «01» января 2019 г. по «31» декабря 2019 г. Ссылка на сайт – http://elibrary.ru Количество ключей – доступ для пользователей РХТУ по ip-адресам неограничен.	Электронные версии периодических и непериодических изданий по различным отраслям науки

6	БД ВИНИТИ РАН	Принадлежность сторонняя Договор № 5Д/2018 от 01.02.2018 г. Сумма договора - 24000-00 С «02» февраля 2018 г. **по «05» мая 2019 г.** Ссылка на сайт- http://www.viniti.ru/ Количество ключей – локальный доступ для пользователей РХТУ в ИБЦ РХТУ.	Крупнейшая в России баз данных по естественным, точным и техническим наукам. Включает материалы РЖ (Реферативного журнала) ВИНИТИ с 1981 г. Общий объем БД - более 28 млн. документов
7	Справочно-правовая система «Консультант+ »,	Принадлежность сторонняя, Договор № 45-70ЭА/2018 от 09.07.2018 г. С «10» июля 2018 г. по «09» июля 2019 г. Ссылка на сайт- http://www.consultant.ru/ Количество ключей – 50 пользовательских лицензий по ip-адресам.	Справочно-правовая система по законодательству Российской Федерации.
8	Справочно-правовая система “Гарант»	Принадлежность сторонняя Договор №145-188ЭА/2018 г. от 28.01.2019 г. С «28» января 2019 г. по «27» января 2020 г. Ссылка на сайт – http://www.garant.ru/ Сумма договора - 512000-00 Количество ключей – 50 пользовательских лицензий по ip-адресам.	Гарант — справочно-правовая система по законодательству Российской Федерации.
9	Издательство Wiley	Принадлежность сторонняя.	Коллекция журналов по всем областям знаний, в том числе

		Национальная подписка (Минобрнауки+ ГПНТБ) Сублицензионный договор № Wiley/130 от 10.10.2019 г. С «01» января 2019 г. по «31» декабря 2019 г. Ссылка на сайт – http://onlinelibrary.wiley.com/ Количество ключей - доступ для пользователей РХТУ по ip-адресам неограничен.	известные журналы по химии, материаловедению, взрывчатым веществам и др.
10	QUESTEL ORBIT	Принадлежность сторонняя. Национальная подписка (Минобрнауки+ ГПНТБ) Сублицензионный договор № Questel/130 от 05.09.2019 г. С «01» января 2019 г. по «31» декабря 2019 г. Ссылка на сайт – http://www.questel.orbit.com Количество ключей – доступ для пользователей РХТУ по ip-адресам неограничен.	ORBIT является глобальным оперативно обновляемым патентным порталом, позволяющим осуществлять поиск в перечне заявок на патенты, полученных, приблизительно, 80-патентными учреждениями в различных странах мира и предоставленных грантов.
11	ProQuest Dissertation and Theses Global	Принадлежность сторонняя. Национальная подписка (Минобрнауки+ ГПНТБ) Сублицензионный договор № ProQuest/130 от 09.10.2019 г. С «01» января 2019 г. по «31» декабря 2019 г. Ссылка на сайт –	База данных ProQuest Dissertation & Theses Global (PQDT Global) авторитетная коллекция из более 3,5 млн. зарубежных диссертаций, более 1,7 млн. из которых представлены в полном тексте.

		http://www.proquest.com/products-services/pqdtglobal.html Количество ключей – доступ для пользователей РХТУ по ip-адресам неограничен.	
12	American Chemical Society	Принадлежность сторонняя. Национальная подписка (Минобрнауки+ ГПНТБ) Сублицензионный договор № ACS/130 от 25.10.2019 г. С «01» июля 2019 г. по «31» декабря 2019 г. Ссылка на сайт – http://www.acs.org/content/acs/en.html Количество ключей – доступ для пользователей РХТУ по ip-адресам неограничен.	Коллекция журналов по химии и химической технологии Core + издательства American Chemical Society
13	American Institute of Physics (AIP)	Принадлежность сторонняя. Национальная подписка (Минобрнауки+ ГПНТБ) Сублицензионный договор № AIP/130 от 24.10.2019 г. С «01» июля 2019 г. по «31» декабря 2019 г. Ссылка на сайт – http://scitation.aip.org/ Количество ключей – доступ для пользователей РХТУ по ip-адресам неограничен.	Коллекция журналов по техническим и естественным наукам издательства Американского института физики (AIP)
14	База данных		Структурно-химическая база

	Reaxys и Reaxys Medicinal Chemistry Компании Elsevier	Принадлежность сторонняя. Национальная подписка (Минобрнауки+ ГПНТБ) Сублицензионный договор № Reaxys /130 от 10.10.2019 г. С «01» июля 2019 г. по «31» декабря 2019 г. Ссылка на сайт – https://www.reaxys.com/ Количество ключей – доступ для пользователей РХТУ по ip-адресам неограничен.	данный Reaxys включает в себя структурную базу данных химических соединений и их экспериментальных свойств, реферативную базу журнальных и патентных публикаций, базу химических реакций с функцией построения плана синтеза. Модуль биологически активных соединений, биологических мишеней, фармакологических свойств химических соединений Reaxys Medicinal Chemistry является крупнейшей в мире базой данных.
15	Scopus	Принадлежность сторонняя. Национальная подписка (Минобрнауки+ ГПНТБ) Сублицензионный договор № Scopus/130 от 09.10.2019 г. С «01» июля 2019 г. по «31» декабря 2019 г. Ссылка на сайт – http://www.scopus.com. Количество ключей – доступ для пользователей РХТУ по ip-адресам неограничен.	Мультидисциплинарная реферативная и наукометрическая база данных издательства **ELSEVIER**
16	Ресурсы международной компании Clarivate Analytics	Принадлежность сторонняя. Национальная подписка (Минобрнауки+ ГПНТБ) Сублицензионный договор № WoS/130 от 05.09.2019 г. С «01» января 2019 г. по «31» декабря 2019 г.	Открыт доступ к ресурсам: **WEB of SCIENCE** – реферативная и наукометрическая база данных. **MEDLINE** – реферативная база данных по медицине.

		Ссылка на сайт – http://apps.webofknowledge.com/WOS_GeneralSearch_input.do?product=WOS&search_mode=GeneralSearch&SID=R1Ij2TUYmdd7bUatOlJ&preferencesSaved= Количество ключей – доступ для пользователей РХТУ по ip-адресам неограничен.	
17	Royal Society of Chemistry (Королевское химическое общество	Принадлежность сторонняя. Национальная подписка (Минобрнауки+ ГПНТБ) Сублицензионный договор № RSC/130 от 08.10.2019 г. С «01» января 2019 г. по «31» декабря 2019 г. Ссылка на сайт – http://pubs.rsc.org/ Количество ключей - доступ для пользователей РХТУ по ip-адресам неограничен.	Коллекция включает 44 журнала. Тематика: органическая, аналитическая, физическая химия, биохимия, электрохимия, химические технологии.
18.	Электронные ресурсы издательства SpringerNature	Принадлежность – сторонняя Национальная подписка (Минобрнауки+РФФИ) Информационное письмо РФФИ № 809 от 24.06.2019 г. С «01» января 2019 г. по «31» декабря 2019 г. Ссылка на сайт http://link.springer.com/ Количество ключей - доступ для пользователей РХТУ по ip-адресам	- Полнотекстовая коллекция электронных журналов Springer по различным отраслям знаний. - Полнотекстовые 85 журналов Nature Publishing Group - Коллекция научных протоколов по различным отраслям знаний Springer Protocols - Коллекция научных материалов в области физических наук и инжиниринга Springer Materials (The Landolt-Bornstein Database) - Полный доступ к статическим и динамическим справочным изданиям по любой

		неограничен.	теме - Реферативная база данных по чистой и прикладной математике zbMATH - Nano Database
19.	База данных SciFinder компании Chemical Abstracts Service	Принадлежность сторонняя. Национальная подписка (Минобрнауки+ ГПНТБ) Сублицензионный договор № CAS/130 от 23.10.2019 г. С «01» января 2019 г. по «31» декабря 2019 г. Ссылка на сайт – https://scifinder.cas.org Количество ключей – доступ для пользователей РХТУ по ip-адресам и персональной регистрации.	SciFinder — поисковый сервис, обеспечивающий многоаспектный поиск как библиографической информации, так и информации по химическим реакциям, структурным соединениям и патентам. Основная тематика обширного поискового массива — химия, а также ряд смежных дисциплин, таких как материаловедение, биохимия и биомедицина, фармакология, химическая технология, физика, геология, металлургия и другие.
20	Издательство Elsevier на платформе ScienceDirect	Принадлежность сторонняя. Национальная подписка (Минобрнауки+ РФФИ) Информационное письмо РФФИ № исх.- 1294 от 09 10 2019 г. С «01» января 2019 г. по «31» декабря 2019 г. Ссылка на сайт – https://www.sciencedirect.com Количество ключей – доступ для пользователей РХТУ по ip-адресам.	«Freedom Collection» — полнотекстовая коллекция электронных журналов издательства Elsevier по различным отраслям знаний, включающая не менее 2000 наименований электронных журналов. «Freedom Collection eBook collection» — содержит более 5 000 книг по 24 различным предметным областям естественных, технических и медицинских наук. Доступ к архивам 2014-2018гг.

21	ЭБС «Лань»	Принадлежность - сторонняя Реквизиты договора - ООО «Издательство «Лань», договор №29.01-3-2.0-1299/2018 от 06.03.2019 г. **С «06» марта 2019г. по «25» сентября 2019г.** Ссылка на сайт ЭБС – http://e.lanbook.com Сумма договора – 73 247-39 Количество ключей - доступ для всех пользователей РХТУ с любого компьютера.	Коллекция книг по естественно-научным и техническим отраслям наукам.
22	ЭБС «ЮРАЙТ»	Принадлежность - сторонняя Реквизиты договора – ООО «Электронное издательство ЮРАЙТ», Договор № №29.01-3-2.0-1168/2018 от 11.01.2019 г. С «11» января 2019 г. по «»10» января 2020 г. Ссылка на сайт ЭБС - https://biblio-online.ru/ Сумма договора – 220 000-00 руб. Количество ключей - доступ для всех пользователей РХТУ с любого компьютера.	Электронная библиотека включает более 5000 наименований учебников и учебных пособий по всем отраслям знаний для всех уровней профессионального образования от ведущих научных школ с соблюдением требований новых ФГОСов.

13. МАТЕРИАЛЬНО-ТЕХНИЧЕСКОЕ ОБЕСПЕЧЕНИЕ ДИСЦИПЛИНЫ

Практические занятия проводятся в аудиториях, оборудованных аудио и видеотехникой, и персональными компьютерами.

13.1. Оборудование, необходимое в образовательном процессе:

Лекционная учебная аудитория, оборудованная электронными средствами демонстрации (компьютер со средствами звуковоспроизведения, проектор, экран) и учебной мебелью; библиотека, имеющая рабочие компьютерные места для студентов, оснащенные компьютерами с доступом к базам данных и выходом в Интернет. Компьютерный класс, оргтехника, теле-, аудио - и видеоаппаратура; мультимедийный проектор, широкоформатный экран.

13.2 Учебно-наглядные пособия:

Комплекты плакатов к разделам занятий.

13.3 Компьютеры, информационно-телекоммуникационные сети, аппаратно-программные и аудиовизуальные средства:

Персональные компьютеры, укомплектованные проигрывателями CD и DVD, принтерами и программными средствами; проекторы и экраны; цифровые камеры; копировальные аппараты; локальная сеть с выходом в Интернет.

13.4 Печатные и электронные образовательные и информационные ресурсы:

- Информационно-методические материалы: учебные пособия по дисциплине; раздаточный материал к разделам занятий;

- электронные презентации к разделам занятий; учебно-методические разработки в электронном виде; справочные материалы в печатном и электронном виде; кафедральная библиотека электронных изданий и диссертационных работ, выполненных аспирантами и сотрудниками кафедры.

А также всевозможные одноязычные и двуязычные книжные и электронные словари, справочники, программы поиска информации:

- ABBYY Lingvo 12 «Многоязычная версия» – электронные словари.
- Многоязычный электронный словарь «МультиЛекс Делюкс 6»
- Компьютерная программа Sound Forge (аудио редактор) для воспроизведения, составления и редактирования аудио текстов
- PROMT Expert 8.0 – система для профессионального перевода документов.

- Средства звукозаписи (предпочтительно – цифровой диктофон или планшетный компьютер) помогают студенту осуществлять самоконтроль в процессе обучения устной речи.

Бесплатные архивные коллекции, приобретенные Минобрнауки для вузов.

Архив Издательства American Association for the Advancement of Science.Пакет «Science Classic» 1880-1996.

Архив Издательства Annual Reviews. Пакет «Full Collection» 1932-2005.

Архив издательства Института физики (Великобритания). Пакет «Historical Archive 1874-1999» с первого выпуска каждого журнала по 1999, 1874-1999.

Архив издательства Nature Publishing Group. Пакет «Nature» с первого выпуска первого номера по 2010, 1869-2010.

Архив издательства Oxford University Press. Пакет «Archive Complete» с первого выпуска каждого журнала по 1995, 1849-1995.

Архив издательства Sage. Пакет «2010 SAGE Deep Backfile Package» с первого выпуска каждого журнала по 1998, 1890-1998.

Архив издательства Taylor & Francis. Full Online Journal Archives. с первого выпуска каждого журнала по 1996, 1798-1997.

Архив издательства Cambridge University Press. Пакет «Cambridge Journals Digital Archive (CJDA)» с первого выпуска каждого журнала по 2011, 1827-2011.

Архив журналов Королевского химического общества(RSC). 1841-2007.

Архив коллекции журналов Американского геофизического союза (AGU), предоставляемый издательством Wiley Subscription Services, Inc. 1896-1996.

13.5. Перечень лицензионного программного обеспечения:

№ п/п	Наименование программного обеспечения	Кол-во	Назначение	Категория ПО	Срок действия лицензии	Подтверждающие документы
1.	Microsoft Office Professional Plus 2013	1	Офисный пакет	лицензионное	бессрочная	Microsoft Open License Номер

						лицензии 47837477
2.	Microsoft Office Professional Plus 2010	2	Офисный пакет	лицензионное	бессрочная	Государственный контракт № 143-164ЭА/2010 от 14.12.10, Акт № Tr048787, накладная № Tr048787 от 20.12.10 Microsoft Open License Номер лицензии 47837477
3.	Microsoft Office Professional Plus 2007	2	Офисный пакет	лицензионное	бессрочная	Государственный контракт № 143-164ЭА/2010 от 14.12.10, Акт № Tr048787, накладная № Tr048787 от 20.12.10 Microsoft Open License Номер лицензии 42931328
4.	Micosoft Office Standard 2013	5	Офисный пакет	лицензионное	бессрочная	Контракт № 62-64ЭА/2013 Microsoft Open License Номер лицензии 47837477
5.	Micosoft Office Standard 2010	10	Офисный пакет	лицензионное	бессрочная	Государственный контракт № 143-164ЭА/2010 от 14.12.10, Акт № Tr048787,

						накладная № Tr048787 от 20.12.10 Microsoft Open License Номер лицензии 47837477
6.	Microsoft Office Standard 2007	2	Офисный пакет	лицензионное	бессрочная	Государственный контракт № 143-164ЭА/2010 от 14.12.10, Акт № Tr048787, накладная № Tr048787 от 20.12.10 Microsoft Open License Номер лицензии 42931328
7.	Micosoft Visio Professional 2010	2	Офисный пакет	лицензионное	бессрочная	Государственный контракт № 143-164ЭА/2010 от 14.12.10, Акт № Tr048787, накладная № Tr048787 от 20.12.10 Microsoft Open License Государственный контракт № 143-164ЭА/2010 от 14.12.10, Акт № Tr048787, накладная № Tr048787 от 20.12.10омер лицензии

						47837477
8.	Microsoft Visio Standard 2010	3	Офисный пакет	лицензионное	бессрочная	Государственный контракт № 143-164ЭА/2010 от 14.12.10, Акт № Tr048787, накладная № Tr048787 от 20.12.10 Microsoft Open License Номер лицензии 47837477
9.	Microsoft Windows 7 Pro	2	ОС	лицензионное	бессрочная	Microsoft Open License Номер лицензии 47837475
10.	Microsoft Windows 8.1 Professional Get Genuine	3	ОС	лицензионное	бессрочная	Контракт № 62-64ЭА/2013, Акт Microsoft Open License Номер лицензии 62795478
11	Лицензия на программное обеспечение (неисключительные права на программу для ЭВМ) ABBYY FineReader 10 Professional Edition	5	Офисный пакет	лицензионное	бессрочная	Государственный контракт № 143-164ЭА/2010от 14.12.10, Акт № Tr048787, накладная № Tr048787 от 20.12.10
12	Лицензия на программное обеспечение (неисключительные права на программу для	5	Переводчик	лицензионное	бессрочная	Государственный контракт № 143-164ЭА/2010от 14.12.10, Акт № Tr048787,

	ЭВМ) ABBYY Lingvo (многоязычная)					накладная № Tr048787 от 20.12.10
13	Лицензия на программное обеспечение (неисключительные права на программу для ЭВМ) Promt standard Гигант	5	Переводчик	лицензионное	бессрочная	Государственный контракт № 143-164ЭА/2010от 14.12.10, Акт № Tr048787, накладная № Tr048787 от 20.12.10
14	Антивирус Kaspersky (Касперский)	4	Антивирус	лицензионное	13.12.2018	сублицензионный договор №дс1054/2016 г., Акт № 1061 от 30.11.2016 г.
15	Антиплагиат. ВУЗ	1	Для проверки заимствований	лицензионное	14.06.2020	Контракт № 40-45Э/2019 от 14.06.2019, лимит 6000 проверок

14. ТРЕБОВАНИЯ К ОЦЕНКЕ КАЧЕСТВА ОСВОЕНИЯ ПРОГРАММЫ

Наименование разделов	**Основные показатели оценки**	**Формы и методы контроля и оценки**
Раздел 1.	*Знает*:	
Грамматические и лексические трудности изучаемого языка	− основные способы сочетаемости лексических единиц и основные словообразовательные модели; − пассивную и активную лексику, в том числе общенаучную и специальную терминологию, необходимую для работы над типовыми текстами; *Умеет*: − работать с оригинальной литературой на иностранном языке; *Владеет*: − основами реферирования и аннотирования литературы на изучаемом иностранном языке.	Оценка за контрольную работу №1 (1 семестр) – 20

Раздел 2. Чтение тематических текстов.	*Знает*: − основные способы сочетаемости лексических единиц и основные словообразовательные модели; − пассивную и активную лексику, в том числе общенаучную и специальную терминологию, необходимую для работы над типовыми текстами; *Умеет*: − работать с оригинальной литературой на иностранном языке; − работать со словарем; *Владеет*: − иностранным языком на уровне межличностного и межкультурного общения, навыками и умениями речевой деятельности применительно к сфере бытовой и профессиональной коммуникации, основами публичной речи;	Оценка за контрольную работу №2 (1 семестр) - 40 Оценка за ***зачет с оценкой*** (1 семестр)- 40
Раздел 3. Практика устной речи	*Знает*: − основные способы сочетаемости лексических единиц и основные словообразовательные модели; − русские эквиваленты основных слов и выражений речи в процессе межличностного и межкультурного взаимодействия; *Умеет*: − вести речевую деятельность применительно к сфере бытовой и профессиональной коммуникации. *Владеет*: − иностранным языком на уровне межличностного и межкультурного общения, навыками и умениями речевой деятельности применительно к сфере бытовой и профессиональной коммуникации, основами публичной речи;	Оценка за контрольную работу №3 (2 семестр) - 20

Раздел 4. Особенности языка специальности	*Знает*: − русские эквиваленты основных слов и выражений речи в процессе межличностного и межкультурного взаимодействия; − основные приемы и методы реферирования и аннотирования литературы; - пассивную и активную лексику, в том числе общенаучную и специальную терминологию, необходимую для работы над типовыми текстами; - приемы работы с оригинальной литературой на иностранном языке. *Умеет*: − работать с оригинальной литературой на иностранном языке; − работать со словарем; - вести переписку на изучаемом языке с целью межличностного и межкультурного взаимодействия; *Владеет*: − иностранным языком на уровне межличностного и межкультурного общения, навыками и умениями речевой деятельности применительно к сфере бытовой и профессиональной коммуникации, основами публичной речи; − основами реферирования и аннотирования литературы на изучаемом иностранном языке.	Оценка за контрольную работу №4 (2 семестр)-40 Оценка за ***экзамен*** (2 семестр)-40

15. ОСОБЕННОСТИ ОРГАНИЗАЦИИ ОБРАЗОВАТЕЛЬНОГО ПРОЦЕССА ДЛЯ ИНВАЛИДОВ И ЛИЦ С ОГРАНИЧЕННЫМИ ВОЗМОЖНОСТЯМИ ЗДОРОВЬЯ

Обучение инвалидов и лиц с ограниченными возможностями здоровья осуществляется в соответствии с:

− Порядком организации и осуществления образовательной деятельности по образовательным программам – программам бакалавриата, программам специалитета, программам магистратуры (Приказ Минобрнауки РФ от 05.04.2017 № 301);

− Положением о Порядке организации и осуществления образовательной деятельности по образовательным программам – программам

бакалавриата, программам специалитета, программам магистратуры в Российском химико-технологическом университете имени Д.И. Менделеева (утв. решением Ученого совета университета от 28.06.2017, протокол № 9);

− Методическими рекомендациями по организации образовательного процесса для обучения инвалидов и лиц с ограниченными возможностями здоровья в образовательных организациях высшего образования, в том числе оснащенности образовательного процесса (утверждены заместителем Министра образования и науки РФ А.А. Климовым от 08.04.2014 № АК-44/05вн

Министерство науки и высшего образования Российской Федерации
Федеральное государственное бюджетное образовательное учреждение высшего образования
«Российский химико-технологический университет имени Д.И. Менделеева»

«Утверждаю»
ректор
(Руководитель образовательной организации)
_____ А.Г. Мажуга
(Подпись) (И.О. Фамилия)
«___» 31.05. 2019 г.

РАБОЧАЯ ПРОГРАММА ДИСЦИПЛИНЫ

«Философия»
Б1.Б2

Направление подготовки: 18.03.01 – Химическая технология

Квалификация «бакалавр»

Программа одобрена
Методической комиссией
РХТУ им. Д.И. Менделеева
«31» мая 2019 г.

Председатель _____ Н.А. Макаров
(Подпись) (И.О. Фамилия)

Москва 2019 г.

Программа составлена:
д.филос.н., проф., зав.кафедрой философии Черемных Н.М.;
к.филос.н., профессором кафедры философии Клишиной С.А.

Программа рассмотрена и одобрена на заседании кафедры философии

«10» мая 2019 г., протокол №_9_

СОДЕРЖАНИЕ

1. Цели и задачи дисциплины …….. 4
2. Требования к результатам освоения дисциплины …… 4
3. Объем дисциплины и виды учебной работы …… 5
4. Содержание дисциплины …… 5
4.1. Разделы дисциплины и виды занятий ……. 5
4.2. Содержание разделов дисциплины ……. 6
5. Соответствие содержания требованиям к результатам освоения дисциплины …… 10
6. Практические занятия ..…… . 11
7. Самостоятельная работа ……. 11
8. Примеры оценочных средств для контроля освоения дисциплины ..…… 12
8.1. Примеры контрольных работ …… 12
8.2. Примеры домашних заданий для текущего контроля освоения дисциплины …… 12
8.3. Примеры тестовых заданий …… 14
8.4. Примерные темы рефератов и эссе …… 16
8.5. Вопросы для итогового контроля освоения дисциплины (Экзамен) ……. 17
8.6. Структура и примеры экзаменационных билетов …… 18
9. Учебно-методическое обеспечение дисциплины …… 19
9.1. Рекомендуемая литература …… 19
9.2. Рекомендуемые источники научной информации ……. 20
9.3. Средства обеспечения освоения дисциплины …… 21
10. Методические указания для обучающихся …… 22
11. Методические указания для преподавателей …….. 22
12. Перечень информационных технологий, используемых в образовательном процессе …….. 24
13. Материально-техническое обеспечение дисциплины …… 26
14. Требования к оценке качества освоения программы …… 27
15. Особенности организации образовательного процесса для инвалидов и лиц с ограниченными возможностями здоровья …… 29

1. ЦЕЛИ И ЗАДАЧИ ДИСЦИПЛИНЫ

Программа составлена в соответствии с требованиями Федерального государственного образовательного стандарта высшего образования (ФГОС ВО) по образовательной программе высшего образования – программе бакалавриата 18.03.01

«Химическая технология», с рекомендациями методической комиссии и накопленного опыта преподавания дисциплины кафедрой философии РХТУ им. Д. И. Менделеева.

Программа относится к базовой части блока дисциплин учебного плана (Б1.Б.02) и рассчитана на изучение на 1 году обучения.

Цель дисциплины «Философия» – сформировать у студентов комплексное представление о роли и месте философии в системе гуманитарных, социальных и естественных наук, познакомить их с основами философского знания, необходимыми для решения теоретических и практических задач.

Обозначенной целью определяются следующие задачи дисциплины:

- формирование научных основ мировоззрения студентов;
- формирование навыков логического, методологического и философского анализа развития и функционирования различных сфер жизни общества, его социальных институтов;
- формирование умений использовать философские знания в профессиональной деятельности будущих специалистов;
- формирование творческого мышления, самостоятельности суждений, интереса к отечественному и мировому культурному и научному наследию, его сохранению и преумножению.

2. ТРЕБОВАНИЯ К РЕЗУЛЬТАТАМ ОСВОЕНИЯ ДИСЦИПЛИНЫ

Изучение дисциплины направлено на формирование и развитие следующих общекультурных компетенций:

- способности использовать основы философских знаний для формирования мировоззренческой позиции (ОК-1);

В результате освоения дисциплины философии студент должен:

знать: основное содержание главных философских школ и направлений, представителей этих школ, связь и различие их философских идей, связь историко-философских концепций с современными проблемами индивидуальной и общественной жизни;

уметь: понимать и анализировать мировоззренческие, социальные и индивидуальные проблемы современной жизни; грамотно вести дискуссию, аргументированно отстаивать свою позицию по значимым философским проблемам современной жизни, опираясь на наработанный в истории философии материал; применять полученные философские знания к решению профессиональных задач;

владеть: представлениями о философии как науке и системе ценностей, ее месте в системе гуманитарного знания; основами философского мышления; категориальным аппаратом изучаемой дисциплины, философскими методами анализа различных проблем, навыками философской культуры для выработки системного, целостного взгляда на действительность и место химии и химической технологии в целостной картине мира.

Общая трудоемкость изучения дисциплины: 5 ЗЕ (180 часов). Из них аудиторная нагрузка – 48 (лекций – 32 часа, практических занятий – 16 часов). Форма контроля – экзамен.

3. ОБЪЕМ ДИСЦИПЛИНЫ И ВИДЫ УЧЕБНОЙ РАБОТЫ.

Виды учебной работы	В зачетных единицах	В академ. часах

Общая трудоемкость дисциплины по учебному плану	**5**	**180**
Аудиторные занятия:	**4/3**	**48**
Лекции	8/9	32
Практические занятия (ПЗ)	4/9	16
Самостоятельная работа (СР):	**8/3**	96
Вид контроля: экзамен	**1**	**36**

Виды учебной работы	В зачетных единицах	В астрон. часах
Общая трудоемкость дисциплины по учебному плану	**5**	**135**
Аудиторные занятия:	**4/3**	**36**
Лекции	8/9	24
Практические занятия (ПЗ)	4/9	12
Самостоятельная работа (СР):	**8/3**	72
Вид контроля: экзамен	**1**	**27**

4. СОДЕРЖАНИЕ ДИСЦИПЛИНЫ.

Дисциплина «Философия» состоит из двух частей – «История философии» и «Философия: основные проблемы».

4.1. Разделы дисциплины и виды занятий

№ п/п	Раздел дисциплины	Часов				
		Всего часов	Лек-ции	Практ. занятия	Самост работа	Экза-мен
1	История философии					
1.1	Введение. Философия, ее происхождение и роль в обществе	12	2	2	8	
1.2	Раздел 1. Основные философс-кие школы					
1.2.1	Античная философия	14	2	2	10	
1.2.2	Основные проблемы средневековой философии и эпохи Возрождения	10	2	-	8	
1.2.3	Философия Нового времени. Идеология Просвещения	12	2	2	8	
1.2.4	Немецкая классическая	12	2	2	8	

	философия					
1.2.5	Русская философия	10	2	-	8	
1.2.6	Основы марксистской философии	10	2	-	8	
1.2.7	Основные направления современной философии	14	4	2	8	
2	Философия: основные проблемы					
2.1	Раздел 2. Философские концепции бытия и познания	14	4	2	8	
2.2	Раздел 3. Проблемы человека в философии	14	4	2	8	
2.3	Раздел 4. Философия истории и общества	14	4	2	8	
2.4	Раздел 5. Философские проблемы химии и химической технологии	8	2	-	6	
	Подготовка к экзаменам	36				36
	Всего часов	180	32	16	96	36

4.2 Содержание разделов дисциплины

1. ИСТОРИЯ ФИЛОСОФИИ

Введение. Философия, ее происхождение и роль в обществе.

Возникновение философии в древних цивилизациях: Индии, Китае, Греции в VI веке до н. э. Мифология и зачатки научного знания как предпосылки философии. Социальные условия возникновения философии.

Философия как особая форма общественного сознания. Философия и другие формы общественного сознания: политика, право, мораль, религия, искусство. Философия и философские дисциплины (логика, этика, эстетика, философия права и т.д.).

Объекты и предмет философии. Изменение предмета философии в различные исторические эпохи. Философия и идеология. Философия как рационально оформленная система взглядов человека на мир, на себя и на свое место в мире. Роль философии в формировании теоретического мировоззрения. Методологическая функция философии. Философия и ценности.

Раздел 1. Основные философские школы.

1.1. Античная философия (досократики, софисты, Сократ, Демокрит, Платон, Аристотель, эллинистически-римская философия)

Поиски первоначал бытия в греческой натурфилософии. Проблема единого и многого. Милетская школа. Пифагор и философия числа. Элейская школа Ксенофана и Парменида. Тождество бытия и мышления. Аргументы Зенона против движения.

Софисты и Сократ. Философия как образ жизни.

Атомы и пустота как первоначала бытия у Демокрита. Значение Демокрита в развитии древнегреческого и последующего материализма.

Учение Платона о бестелесных «видах» («идеях») как учение объективного идеализма. «Бытие» («идеи»), «небытие» («материя») и мир чувственных вещей. Дуализм души и тела. Учение Платона о знании. Учение о государстве и о воспитании.

Учение Аристотеля о четырех причинах (началах). Натурфилософия Аристотеля, его физика и космология. Логика Аристотеля. Учение об обществе и государстве. Психология и этика Аристотеля.

Эллинистическая философия. Эпикуреизм, стоицизм, скептицизм как итог всей истории античной философии.

1. 2. Основные проблемы средневековой философии и эпохи Возрождения.

Возникновение христианства, его влияние на общество и философию. Истоки христианской философии. Основные этапы развития средневековой философии: патристика и схоластика.

Патристика. Креационизм (идея творения) – основа патристической онтологии. Философия Августина. Проблема соотношения знания и веры. Учение Августина о личности.

Схоластика. Философия Фомы Аквинского – попытка приспособить философию Аристотеля к учению католической церкви. Учение о гармонии разума и веры. «Естественная теология» Фомы Аквинского и его «доказательства» бытия Бога.

Борьба номинализма и реализма: Ансельм Кентерберийский, Пьер Абеляр, Фома Аквинский, Иоанн Дунс Скот, Уильям Оккам.

Философия гуманизма. Натурфилософия и диалектика Возрождения (Николай Кузанский, Пико делла Мирандола, Эразм Роттердамский, Мишель Монтень, Джордано Бруно). Социально-политические учения (Никколо Макиавелли, Томас Мор, Томмазо Кампанелла).

1.3. Философия Нового времени (XVII – XVIII вв.) Идеология Просвещения

Эмпиризм и рационализм – основные направления философии Нового времени. Ф. Бэкон – основоположник эмпиризма. Роль методологии в научном познании. Разработка индуктивного метода. Учение о призраках ума. Классификация наук. Социально-политические идеи. Р. Декарт – основоположник рационализма Нового времени. Учение о методе. Дуализм Декарта – учение о двух субстанциях.

Линия эмпиризма (Т. Гоббс, Дж. Локк, Дж. Беркли, Д. Юм). Теория общественного договора Т. Гоббса.

Дж. Локк. Учение о чувственном опыте как единственном источнике знания (сенсуализм). Критика Локком учения о врожденных идеях. Теория первичных и вторичных качеств. Социально-политические взгляды Локка.

Дж. Беркли. Критика понятия субстанции. Утверждение о субъективности первичных качеств. Вещи как «комплексы ощущений».

Давид Юм – основоположник принципов новоевропейского скептицизма. Критика Юмом понятия объективной причинности.

Линия рационализма (Б. Спиноза, Г. Лейбниц). Учение Спинозы о субстанции, монизм и пантеизм; учение о человеке, свободе и необходимости. Учение о монадах Г. Лейбница. Идеализм и априоризм теории познания Лейбница.

Философия эпохи Просвещения. Основные представители французского материализма XVIII века: Ж. Ламетри, Д. Дидро, К. Гельвеций, П. Гольбах. Основные черты французского материализма. Социально-политические идеи мыслителей эпохи Просвещения.

1.4. Немецкая классическая философия

Немецкая классическая философия (Кант, Фихте, Шеллинг, Гегель) – общая характеристика.

И. Кант. Докритический и критический периоды в творчестве Канта. «Критика чистого разума» – учение о возможностях человеческого разума. «Коперниканский переворот» в философии. Учение Канта о «вещах в себе» и «явлениях». Познавательные

способности человека: чувственность, рассудок и разум. «Критика практического разума» – учение Канта о нравственности; кантовский категорическом императив. «Критика способности суждения» как попытка преодолеть разрыв между миром сущего и миром должного. Кант и телеология. Учение Канта о прекрасном, вкусе, гении.

Философия Фихте. Особенности философии Шеллинга.

Г. Гегель. Объективный идеализм и диалектика. Учение о саморазвитии абсолютной идеи. Основные черты гегелевской диалектики. Законы и категории диалектики. Учение об историческом прогрессе, государстве, праве и свободе.

Антропологический материализм Л. Фейербаха.

1.5. Русская философия XIX – XX вв.

Западники и славянофилы. Спор о путях развития России и его современное наполнение. Материализм русских революционных демократов и их борьба против идеализма (Белинский, Герцен, Огарев, Чернышевский, Добролюбов, Писарев).

Историософия Константина Леонтьева.

Вл. Соловьев. Мистико-максималистская проповедь «теургического делания», призванного к «избавлению» материального мира от разрушительного воздействия времени и пространства, преобразованию его в «нетленный» космос красоты. Теократическая утопия. Философская доктрина «всеединства» и религиозно-поэтическое учение о Софии.

Бердяев Н.А. – представитель персонализма и экзистенциализма. Учение о свободе. Творчество, преодолевающее отчуждение и внеположенность объектов человеку. Личность как средоточие всех душевных и духовных способностей человека, его «внутренний экзистенциальный центр». Конфликт между личностью и объективацией – главное содержание учения Бердяева о человеке и обществе.

«Конкретная метафизика» П. А. Флоренского.

Русский философский космизм конца XIX – начала XX веков (Н. Федоров, Вл. Соловьев, К. Циолковский, П. Флоренский, А. Чижевский, В. Вернадский и др.).

1.6. Основы марксистской философии

Учение Маркса об отчуждении. Отчуждение родовой сущности человека. Отчуждение от собственности на средства производства, отчуждение от организации труда, в процессе труда, в распределении, обмене (таварный фетешизм). Отчуждение не только рабочего, но и собственника средств производства. Самоотчужденность. Отчужденность социальных институтов. Преодоление отчуждения.

Сущность материалистического понимания истории: определяющая роль производственных отношений. Закон возрастания роли народных масс в историческом процессе. Понятие общественно-экономической формации. Базис и надстройка. Теория классовой борьбы. Марксизм и современность.

Концепция человека и личности в марксизме.

1.7. Основные направления современной философии

Позитивизм и неопозитивизм. Актуальные философско-методологические проблемы: роль знаково-символических средств научного мышления, отношение теоретического аппарата и эмпирического базиса науки, природа и функция математизации и формализации знания.

Постпозитивизм. Понятие «критический рационализм». Фальсификационизм и антикумулятивизм Поппера. Принцип «фаллибилизма». Способ выдвижения гипотез. Метод проб и ошибок. Концепция научных революций Куна. Понятие научного сообщества и научной парадигмы. Понимание истины у Куна.

Герменевтика. Основные проблемы: герменевтический круг, традиция, авторитет, языковость и др. Герменевтика как методологическая основа гуманитарного знания.

Иррационалистическая философия. А. Шопенгауэр. Учение о воле.

Ф. Ницше и философия жизни. Экзистенциализм. Основные экзистенциалы: экзистенция, присутствие, время, страх, свобода, заброшенность, пограничная ситуация.

Фрейдизм и неофрейдизм. Постмодернизм.

2. ФИЛОСОФИЯ: ОСНОВНЫЕ ПРОБЛЕМЫ

Раздел 2. Философские концепции бытия и познания

Онтология и ее предмет. Бытие и небытие как фундаментальные категории онтологии. Проблема бытия в истории философии.

Проблема материи и субстанции в философии. Бытие, материя, природа: различие и связь. Понятия материального и идеального. Понятие материи в современной науке и философии. Основные философские направления: материализм и идеализм. Монистические, дуалистические и плюралистические концепции бытия.

Научные, религиозные и философские картины мира. «Вторая», искусственная природа. Экологическая философия. Биоэтика. Принцип глобального эволюционизма в современной научной картине мира.

Структурная и динамическая организация бытия. Движение и развитие. Формы движения материи. Диалектика как философская концепция развития. Детерминизм и индетерминизм. Законы динамические и статистические. Вероятностная картина мира. Виртуальная реальность и ее особенности.

Концепции пространства и времени в истории философии и науки.

Эволюция понятий «дух», «душа», «сознание». Проблемы духа и материи. Проблема происхождения сознания. Роль труда в происхождении сознания. Идеалистические и материалистические концепции сознания. Сознание и мозг. Психофизическая проблема. Сознательное и бессознательное. Сознание и язык. Сознание и самосознание. Сознание и кибернетика. Компьютер и человек. Формализованные языки, машинные языки.

Предмет гносеологии. Концепции гносеологии в истории философии: сенсуализм, рационализм, скептицизм, агностицизм, концепция врожденных идей, априоризм. Субъект и объект познания. Познание, творчество, практика. Вера и знание. Диалектика познания: чувственное и рациональное. Интуиция и творчество. Понимание и объяснение.

Проблема истины. Основные теории истины. Классическая теория истины и ее альтернативы (конвенционализм, когерентная, корреспондентская, «экономии мышления», религиозные концепции, прагматическая, марксистская). Типология критериев истины.

Раздел 3. Проблемы человека в философии

Человек как предмет философского анализа в истории философии. Происхождение человека: природные и социальные условия антропосоциогенеза. Человек, общество, культура. Человек и природа. Биологическое и социальное в человеке. Биологизаторство и социологизаторство. Биология человека в эпоху НТР. Человек в информационной цивилизации.

Человек в системе социальных связей. Сущность человека. Представление о совершенном человеке в различных культурах. Индивид, индивидуальность, личность.

Смысл жизни и предназначение человека. Жизнь, смерть, бессмертие. Насилие и ненасилие. Движение ненасилия, его судьба и роль в современной жизни. Цели и ценности. Свобода воли и ответственность личности. Нравственные, религиозные, эстетические ценности. Свобода совести. Мораль, справедливость, право.

Современная философская антропология. Интеграция знаний о человеке. Иррационалистическая трактовка человека. Человек в философии постмодернизма.

Раздел 4. Философия истории и общества

Человек в системе социальных связей. Человек и исторический процесс. Личность и массы, свобода и необходимость.

Философия истории: формационная и цивилизационная концепции исторического развития. Прогрессистские и циклические модели развития. Современная идеология прогресса. Глобальные проблемы современности. Концепция устойчивого развития и сценарии будущего. «Ловушки» прогресса. Технологический детерминизм. Теория информационного роста (А.Тоффлер, Э. Масуда, М. Мак-Люэн). Идея «конца истории» и ее критика.

Природа и общество, различие и связь. Общество и его структура. Социальная, политическая и духовная сферы общества. Концепции государства в истории философской мысли. Политика и власть. Сущность, типы и формы государства. Гражданское общество и правовое государство. Современная олигархия. Государство и партии. Политические режимы и права личности. Современный фашизм. Либерализм, демократия, правовое государство.

Раздел 5. Философские проблемы химии и химической технологии

Научное и вненаучное знание. Критерии научности. Структура научного знания, его методы и формы. Рост научного знания. Научные революции и смена типов рациональности. Наука в современном мире. Этика науки и ответственность ученого.

Проблема соотношения науки и техники. Социальные последствия научно-технического прогресса. Сциентизм и антисциентизм. Этические и экологические императивы развития науки и техники.

Место химии в системе естественных наук. Основная проблема химии как науки и производства. Эволюция основной проблемы химии и способов ее решения. Специфика химизма.

Эволюция, цели и задачи химической технологии. Специфика химико-технологического знания: фундаментальное и прикладное, эмпирическое и теоретическое.

5. СООТВЕТСТВИЕ СОДЕРЖАНИЯ ТРЕБОВАНИЯМ К РЕЗУЛЬТАТАМ ОСВОЕНИЯ ДИСЦИПЛИНЫ

№	Компетенции	Раздел 1	Раздел 2	Раздел 3	Раздел 4	Раздел 5
	Знать					
1.	основное содержание главных философских школ и направлений, представителей этих школ, связь и различие их философских идей	+	+	+	+	
2	связь историко-философских концепций с современными проблемами индивидуальной и общественной жизни		+	+	+	+
	Уметь					
3	понимать и анализировать мировоззренческие, социальные и индивидуальные проблемы современной жизни		+	+	+	
4	грамотно вести дискуссию, аргументированно отстаивать свою позицию по значимым философским проблемам современной жизни, опираясь на наработанный в истории философии материал	+	+	+	+	+

5	применять полученные философские знания к решению профессиональных задач					+
	Владеть					
6	представлениями о философии как науке и системе ценностей, ее месте в системе гуманитарного знания, а также основами философского мышления	+	+	+	+	+
7	категориальным аппаратом изучаемой дисциплины		+	+	+	+
8	философскими методами анализа различных проблем	+	+	+	+	+
9	навыками философской культуры для выработки системного, целостного взгляда на действительность и место химии в этой целостной картине мира.		+			+
	Общекультурные компетенции (ОК)					
10	способности использовать основы философских знаний для формирования мировоззренческой позиции (ОК-1)		+	+	+	+

6. ПРАКТИЧЕСКИЕ ЗАНЯТИЯ

№ п/п	№ раздела дисциплины	Темы практических занятий	Часы
1	1.1	Философия, ее происхождение и роль в обществе	2
2	1.2.1	Античная философия	2
3	1.2.3	Философия Нового времени. Эпоха Просвещения.	2
4	1.2.4	Немецкая классическая философия	2
5	1.2.7	Основные направления современной философии	2
6	2.1	Философские концепции бытия и познания	2
7	2.2	Проблемы человека в философии	2
8	2.3	Философия истории и общества	2

7. САМОСТОЯТЕЛЬНАЯ РАБОТА

Учебной программой дисциплины «Философия» предусмотрена самостоятельная работа студента в объеме 96 часов. Самостоятельная работа проводится с целью углубления знаний по дисциплине и предусматривает:

• регулярную проработку пройденного на лекциях и подготовку к семинарам и выполнению контрольных, домашних работ и тестовых заданий по разделам дисциплины;

• ознакомление и проработку рекомендованной литературы и работу с электронно-библиотечными системами;

• участие в олимпиаде по философии и студенческой конференции;

• написание рефератов и эссе;

• подготовку к сдаче экзамена по дисциплине.

8. ПРИМЕРЫ ОЦЕНОЧНЫХ СРЕДСТВ ДЛЯ КОНТРОЛЯ ОСВОЕНИЯ ДИСЦИПЛИНЫ

8.1. Примеры контрольных работ

Контрольная по теме «Античная философия»

1. Что явилось первым рациональным открытием античной натурфилософии?
2. Основные положения античной атомистики. Какова ее судьба в истории мировой культуры и науки?
3. В чем заключается суть платоновской теории идей?
4. Основные положения учения Аристотеля о четырех причинах.

Контрольная по теме «Философия Нового времени и эпохи Просвещения»

1. Каково философское значение открытий Галилея и Ньютона?
2. Почему Декарта называют отцом современной философии? Основные идеи рационализма Декарта.
3. Сенсуализм Дж. Локка. Теория первичных и вторичных качеств.
4. Какую роль сыграли философские идеи просветителей в подготовке Французской революции 1789-1794 гг.?

8.2. Примеры домашних заданий

1. М. Борн писал: «Я изучал философов всех времен и встретил у них множество ярких идей, но не смог усмотреть никакого стабильного прогресса к более глубокому познанию или пониманию сути вещей. Наука, напротив, наполняет меня чувством устойчивого прогресса» (Борн М. Моя жизнь и взгляды. М., 1973. - С. 37-38). Как вы понимаете это высказывание?

2. Какое из следующих определений точнее определяет назначение философии? Почему?
а) «Философы лишь различным образом объясняли мир, но дело заключается в том, чтобы изменить его» (К. Маркс).
б) «Философ должен не плакать, не смеяться, не ненавидеть, а понимать» (Б. Спиноза).

3. Для Пифагора число - начало всех вещей. В какой мере это положение сохраняет свою значимость и сегодня?

4. Какие трудности выражают апории Зенона? К постановке каких вопросов они приводят?

5. Софист Протагор сформулировал положение, ставшее аксиомой для софистов: «Человек есть мера всех вещей в том, что они существуют, и в том, что они не существуют». Что означает эта формула? Как, вы думаете, ответил бы Протагор на такой, например, вопрос: «Ветер, что дует, теплый или холодный?»

6. Платон так логически обосновал свою философскую позицию: "Треугольник нельзя нарисовать, не обладая заранее идеей треугольника, точно так же нельзя построить дом, не имея заранее его проекта. Нельзя оценить вещь как прекрасную или безобразную, если не имеешь представления о прекрасном вообще. Таким образом, идеи всех вещей существуют прежде вещей. Вещи суть воплощения идей". Можно ли опровергнуть выводы Платона?

7. Как ставил и решал проблему времени св. Августин Блаженный?

8. Что имел в виду Дж. Бруно, выдвигая свой знаменитый тезис: «… природа есть не что иное, как Бог в вещах»?

9. Основанием какого философского направления Нового времени служит положение античного философа Эпикура: «Ложь и ошибка всегда лежат в прибавлениях, делаемых мыслью»?

10. “Нет ничего в разуме, чего первоначально не было бы в чувствах”. Принципом какой философской позиции является это высказывание Дж. Локка? Ответ обосновать.

11. Почему И. Кант называет Просвещение состоянием совершеннолетия человечества и определяет его как способность каждого человека пользоваться собственным рассудком без руководства со стороны кого-либо другого?

12. «Посредством первой способности предмет нам *дается,* а посредством второй он *мыслится*». О каких двух способностях познающей души говорит Кант?
13. Что представляет собой, по Гегелю, история человечества: цепь случайных событий или закономерность? Почему?

14. «Самый страшный враг всего одушевленного не косная материя… Самый страшный и беспощадный враг – это идеи. С идеями, и только с идеями, нужно бороться тому, кто хочет преодолеть ложь мира» Что имел в виду русский философ Л. Шестов? Материалистом или идеалистом он является?

15. «В мире нет ничего, кроме пустого искривленного пространства. Вещество, заряд и другие поля являются лишь проявлением искривленности пространства». (Дж. Уилер. Гравитация, нейтрино и Вселенная. М., 1962, с. 218). Приверженцем какой концепции пространства является известный физик Дж. Уиллер? Ответ обосновать.

16. Известен парадокс близнецов, из которых моложе тот, который в отличие от своего брата участвовал в космическом путешествии на корабле, летящем с огромной скоростью. Как можно объяснить этот парадокс с точки зрения теории относительности? Какая концепция времени – субстанциальная или реляционная – отражена в данном парадоксе?

17. Как вы понимаете следующее высказывание: «Глаз, который бы видел все, не видел бы ничего»?

18. Как исходя из современной трактовки истины, решить вопрос, истинна или ложна атомистическая концепция Демокрита?

19. Есть ли основания считать, что появление человека неразрывно связано с развитием жизни на Земле?

20. Что означает выражение «личностью не рождаются, личностью становятся?

8.3. Примеры тестовых заданий

Тест по теме: «Философские концепции бытия»

Понятия бытия и небытия впервые появляются в философии …
- Гераклита
- Парменида
- Платона

Материалистами были…
- Платон
- Демокрит
- Гегель
- Маркс

Идеалистами были…
- Спиноза
- Платон

Беркли
Фома Аквинский

С позиций марксистской философии материя есть…

субстанция природы
все, что нас окружает
комплекс ощущений
объективная реальность, данная в ощущениях

Что из перечисленного не является материальным?

свет .
эмоции
вакуум
научные законы

Что из перечисленного не является атрибутом материи?

пространственная протяженность
движение
несотворимость и неуничтожимость
мышление

Какое суждение верно?

движение абсолютно, а покой относителен
движение и покой и абсолютны, и относительны в зависимости от системы отсчета
покой есть частный случай движения

Развитие – это…..

всякое изменение
регресс
прогрессивное изменение
направленное, необратимое изменение

Три основных закона диалектики сформулировал…

Гераклит
Кант
Гегель
Маркс

С точки зрения Ньютона время – это…..

вечность
форма чувственного созерцания
абсолютная, не зависящая материи длительность
форма бытия движущейся материи

Тест по теме: «Философские концепции познания и познания»

Какой из этих атрибутов является атрибутом сознания…

пространственная протяженность
масса
мышление
неуничтожимость

Сознание считается материальным в концепциях:

вульгарного материализма
марксизма
идеализма

Кто сделал бессознательное предметом анализа:

Кант
Ницше

Фрейд

Сомнение в возможности человека получить истинные знания высказывали…

идеалисты
скептики
агностики

Какую позицию выражает гносеологический материализм?

мышление тождественно бытию
познание есть самопознание духа
познание есть отражение бытия (материи)

Отражение какого-либо одного свойства предмета есть…

восприятие
понятие
ощущение

К какому виду относится умозаключение, в котором степень общности посылок больше степени общности вывода:

индуктивное
дедуктивное
традуктивное

Корреспондентская теория истины утверждает, что истина – это……

согласие по поводу знания
вера
знание, соответствующее реальности
знание, приносящее практическую пользу

Какой концепции истины отвечает высказывание Платона: «…тот, кто говорит о вещах в соответствии с тем, каковы они есть, говорит истину, тот же, кто говорит о них иначе, - лжет…»:

классической
прагматической
конвенционалистской

Что из перечисленного не является формой научного знания….

эмпирические факты
законы
гипотезы и теории
обыденный опыт

8.4. Примерные темы рефератов и эссе

1. Философия и мифология: связь и различие.
2. Понятие мировоззрения. Структура мировоззрения.
3. Социально-политическая жизнь в Древней Греции и ее влияние на философию.
4. Решены ли парадоксы Зенона?
5. Атомистическая теория Левкиппа и Демокрита и современный атомизм.
6. Сократ и мы. Уроки философии Сократа.
7. Платон о смысле любви. Диалог «Пир».
8. Физика Аристотеля и современная физика.
9. Эпикурейский идеал добродетельной и счастливой жизни.
10. Университеты и образование в Средние века.
11. Модель человека в христианской философии.
12. Натурфилософия Возрождения. Пантеизм.
13. Алхимия в контексте средневековой культуры.
14. Н. Макиавелли. Трактат «Государь».
15. Научная революция XVII века и ее особенности.

16. Галилео Галилей как ученый и философ.
17. От алхимии – к научной химии. Творчество Роберта Бойля.
18. Учение Д. Локка о первичных и вторичных качествах в свете современной химии. .
19. Вольтер и свободомыслие в эпоху Просвещения.
20. Руссо и Робеспьер. Руссо о «ловушках» демократии.
21. Жизнь и творчество Иммануила Канта.
22. «Категорический императив» И. Канта и его современное значение.
23. Н.А. Бердяев об особенностях русского национального характера.
24. Модель истории в философии Н.Я. Данилевского. Россия и Европа.
25. Русский космизм и концепция устойчивого развития современного общества.
26. Философские идеи ранних работ К. Маркса и Ф. Энгельса.
27. А. Шопенгауэр. Жизнь между страданием и скукой.
28. Ф. Ницше о человеке и сверхчеловеке. Критика морали и христианства.
29. З. Фрейд: сознание, бессознательное и поведение человека.
30. Учение о свободе в философии Ж.-П. Сартра.
31. Философский смысл романа «Чужой» и повести «Падение» А. Камю.
32. Принцип верификации и его роль в науке и философии.
33. Парадигмы Т. Куна и логика развития химии.
34. Мировоззренческий смысл понятий бытия и небытия.
35. Современная физика о видах материи и их взаимосвязи.
36. Является ли вакуум материей?
37. Виртуальная реальность – реальность ли?
38. Проблема реальности различных форм пространства и времени. Можно ли говорить о химическом времени?
39. Хаос и космос. Термодинамика неравновесных систем И. Пригожина. Проблема самоорганизации.
40. Проблемы духовной жизни современной молодежи.
41. Проблема создания искусственного интеллекта.
42. Классическая концепция истины и ее современные варианты.
43. Модель будущего человека в антиутопиях Замятина, Хаксли, Оруэлла.
44. Современная музыка и ее влияние на духовную жизнь молодежи.
45. Психоделическая революция. Проблема наркотиков в современном мире.
46. Ж.-П. Сартр: онтология свободы и ответственности.
47. Проблема свободы и смысла жизни в эссе А. Камю «Миф о Сизифе».
48. Смысл жизни, смерть и бессмертие.
49. Феномен «массового человека» в работе Х. Ортеги-и-Гассета «Восстание масс».
50. Феномен «одномерного человека» в одноименной работе Г. Маркузе.
51. Геополитическая философия Л.Н. Гумилева.
52. Особенности информационной цивилизации.
53. Работа Ф. Фукуямы «Конец истории» – наука или провокация?
54. Химия на перекрестке наук. Химия и физика. Химия и биология.
55. Научное и философское значение периодического закона Д.И. Менделеева.
56. Философское значение теории химического строения вещества А.М. Бутлерова.
57. «Технэ» и наука в античной культуре.
58. Философия науки и техники в эпоху Возрождения и Нового времени.
59. Особенности техники в информационном обществе.
60. Социальные последствия научно-технического прогресса.
61. Технократизм как социокультурное явление.
62. Химическая технология и этика.
63. Взаимосвязь химии и химической технологии.

8.5 Вопросы для итогового контроля освоения дисциплины (Экзамен)

1. Происхождение философии. Источники философии и понятие предфилософии.
2. Предмет философии, его специфика. Основные вопросы философии.
3. Понятие мировоззрения и его структура. Соотношение философии и мировоззрения.
4. Философия и: наука, политика, искусство, религия.
5. Античная философия: милетская школа, Гераклит.
6. Античная философия: элеаты (Парменид, Зенон).
7. Античная философия: Пифагор и его школа.
8. Античная атомистика, ее значение для науки.
9. Философия софистов. Сократ.
10. Объективный идеализм Платона.
11. Философия Аристотеля.
12. Эллинистически-римская философия.
13. Основные этапы и проблемы философии Средних веков.
14. Основные проблемы философии эпохи Возрождения.
15. Эмпиризм и рационализм в философии Нового времени: Ф. Бэкон и Р. Декарт.
16.. Учение о субстанции: Декарт, Спиноза.
17.Сенсуализм Дж. Локка.
18.. Субъективный идеализм Дж. Беркли и Д. Юма.
19. Социально-политическая философия Нового времени. Концепции государства, права, демократии.
20. Г.-В. Лейбниц и идеология Просвещения.
21. Проблемы гносеологии, этики и эстетики в философии И. Канта. Диалектика Канта.
22. Философия И.Г. Фихте.
23. Натурфилософия Шеллинга.
24. Система и метод в философии Гегеля.
25. Антропологический материализм Л. Фейербаха.
26. Спор западников и славянофилов и его историческое значение.
27. Русский религиозный идеализм. В.С. Соловьев.
28. Русский космизм.
29. Принципы марксистской философии.
30. Иррационалистические школы в философии конца XIX– начала XX вв.
31. Экзистенциализм.
32. Фрейдизм и неофрейдизм.
33. Позитивизм и его эволюция.
34. Основные проблемы философии постмодернизма.
35. Религиозная философия XX века.
36. Философский смысл проблемы бытия. Бытие и небытие.
37. Понятие субстанции и материи в современной науке и философии.
38. Основные философские направления: материализм и идеализм.
39.Взаимосвязь материи и движения. Движение и покой.
40. Формы движения материи и их взаимосвязь.
41. Движение и развитие. Диалектика как теория развития.
42. Детерминизм и индетерминизм в философии и науке. Вероятностная картина мира.
43.. Концепции пространства и времени в истории философии и науки.
44. Принцип глобального эволюционизма в современной научной картине мира.
45. Социальные и культурные основания формирования сознания. Роль труда в происхождении сознания.
46. Сознание и язык. Функции языка в обществе.
47 Материальное и идеальное. Мозг и сознание.
48. Структура сознания. Сознание и бессознательное.
49. Сознание и самосознание. Образ «Я».

50. Проблема познания в истории философии: скептицизм, агностицизм, сенсуализм, рационализм.
51. Структура познания: диалектика чувственного и рационального. Эмпирическое и теоретическое
52. Основные концепции истины. Диалектика истины.
53. Структура научного знания; его методы и формы. Критерии научности.
54. Философские проблемы антропосоциогенеза.
55. Человек как предмет философского анализа в истории философии.
56. Проблема биологического и социального в человеке. Современная социобиология.
57. Человек, индивид, личность. Свобода и ответственность личности.
58. Место и роль эстетических, нравственных и религиозных ценностей в жизни человека.
59. Смысл жизни. Жизнь, смерть, бессмертие.
60. Природа и общество. Географический детерминизм, его истоки и эволюция.
61. Необходимость и свобода в историческом процессе. Роль личности в истории.
62. Циклические концепции исторического процесса (О. Шпенглер, Н. Я. Данилевский, А. Тойнби, Л. Н. Гумилев и др.).
63. Прогрессистская модель развития общества. Критерии и формулы прогресса.
64. Марксистская модель общества и истории.
65. Технологический детерминизм. Теория информационного общества.
66. Глобальные проблемы современности.
67. Социальная система общества. Социальные общности и группы.
68. Учение о государстве. Политика и власть. Государство и партии.
69. Гражданское общество и правовое государство.
70. Проблема толерантности в современном обществе.

Полный перечень оценочных средств приведен в виде отдельного документа, являющегося неотъемлемой частью основной образовательной программы.

8.6. Структура и примеры экзаменационных билетов

Экзаменационный билет состоит из 2 вопросов. Ответы на вопросы экзаменационного билета оцениваются в 40 баллов.

«Утверждаю» зав. кафедрой философии **Н.М. Черемных** (Подпись) (И. О. Фамилия) «__» _____ 20__г.	*Министерство науки и высшего образования РФ*
	Российский химико-технологический университет имени Д.И. Менделеева
	Кафедра философии
	Код и наименование направления подготовки: 18.03.01 – Химическая технология
	Наименование дисциплины: **Философия**
Билет № 1 1. Происхождение философии. Источники философии и понятие предфилософии. 2. Философский смысл проблемы бытия. Бытие и небытие.	

«Утверждаю» зав. кафедрой философии **Н.М. Черемных**	*Министерство науки и высшего образования РФ*
	Российский химико-технологический университет имени Д.И. Менделеева
	Кафедра философии

(Подпись) (И. О. Фамилия) «__» _____ 20__г.	**Код и наименование направления подготовки: 18.03.01 – Химическая технология**
	Наименование дисциплины: **Философия**
Билет № 2 1. Предмет философии, его специфика. Основные вопросы философии. 2. Понятие субстанции и материи в современной науке и философии.	

«Утверждаю» зав. кафедрой философии **Н.М. Черемных** (Подпись) (И. О. Фамилия) «__» _____ 20__г.	*Министерство науки и высшего образования РФ*
	Российский химико-технологический университет имени Д.И. Менделеева
	Кафедра философии
	Код и наименование направления подготовки: 18.03.01 – Химическая технология
	Наименование дисциплины: **Философия**
Билет № 3 1. Понятие мировоззрения и его структура. Соотношение философии и мировоззрения. 2. Основные философские направления: материализм и идеализм.	

9. УЧЕБНО-МЕТОДИЧЕСКОЕ ОБЕСПЕЧЕНИЕ ДИСЦИПЛИНЫ.

9.1. Рекомендуемая литература.

А. Основная литература

1. Алейник Р.М., Клишина С.А., Панин С.А., Черемных Н.М. Философия. Учебное пособие для студентов. М.: РХТУ им. Д.И. Менделеева, 2015. 80 с.
2. Алейник Р.М. Проблема человека в философии. Проблема ценностей в философии. Учебно-методическое пособие. М.: РХТУ им. Д.И.Менделеева, 2014. 52 с.
3. Алейник Р.М., Клишина С.А., Корпачев П.А., Панин С.А. Философия истории и общества. Учебно-методическое пособие. М.: РХТУ им. Д.И. Менделеева, 2017. 44.с.
4. Алиева К.М., Клишина С.А., Черемных Н.М. Философская онтология: учение о бытии. Учебно-методическое пособие. М., РХТУ им Д.И. Менделеева, 2014. 60 с.
5. Клишина С.А., Панин С.А., Корпачев П.А. Философия, её предмет и функции. Учебно-методическое пособие. М.: РХТУ им. Д.И. Менделеева, 2016. 48 с.
6. Мартиросян А.А., Панин С.А. Философские проблемы сознания и познания. Учебно-методическое пособие. М.: РХТУ им. Д.И.Менделеева, 2015. 64 с.
7. Алейник Р.М., Алиева К.М., Клишина С.А., Корпачев П.А., Мартиросян А.А., Панин С.А., Черемных Н.М. История философии. Учебное пособие для студентов. М.: РХТУ им. Д.И. Менделеева, 2018. 280 с.

Б. Дополнительная литература

1. Голубинцев В.О, Данцев А.А., Любченко В.С. Философия для технических вузов. Ростов н/Д., 2010. 503 с.
2. Клишина С.А. Философия науки. Наука и ценности. М., 2004.
3. Кузнецов В.И., Зайцева З.А. Химия и химическая технология. Эволюция взаимосвязей. М.: Наука, 1984. 295 с.
4. Рассел Б. История западной философии. М.: Миф, 1993. 512 с.

5. Реале Д., Антисери Д. Западная философия от истоков до наших дней: В 4 т. Т. 2. М., 1994-1997.
6. Степин В.С., Горохов В.Г, Розов М.А. Философия науки и техники. Гл. 8-10. М.: Гардарика, 1996. 400 с.
7. Черемных Н. М. Философские проблемы современной химии // Философия естественных наук. Гл. 5. М.: Академический проект, 2006. С. 167-212.
8. Черемных Н.М., Клишина С.А. История и философия химии. Учебное пособие. М.: РХТУ им. Д. И. Менделеева, 2014. 128 с.

9.2. Рекомендуемые источники научной информации

Список Интернет-ресурсов:

http://www. philosophy.ru /catalog.html;
http://filosof.historie.ru

Электронная библиотека «Гумер» — философия
http://www.gumer.info/bogoslov_Buks/Philos/index_philos.php.

Визуальный словарь, раздел «Философия»
http://vslovar.ru/fil
Для каждого слова строится его понятийное окружение, позволяющее как с первого взгляда понять смысл этого слова через определяющие термины, так и быстро перейти на определяющее слово, смысл которого требуется узнать.

Все о философии
http://www.filosofa.net
Сайт, посвященный философии, в разделах которого можно найти огромное количество нужной и интересной информации. Такие разделы, как история философии, философия стран, философия религии, философия истории, политическая философия помогут в подготовке к самым разным работам по философии.

Институт философии РАН —
http://iph.ras.ru/elib.htm
Электронная библиотека Института философии РАН, в которую вошли: 1. Издания ИФ РАН (полнотекстовые монографии и сборники, периодические издания, статьи) 2. Русская философия. 3. Новая философская энциклопедия (Интернет-версия издания: Новая философская энциклопедия: в 4 т.)

Национальная философская энциклопедия
http://terme.ru
Ресурс включает в себя нескольких десятков энциклопедий, глоссариев, справочников и словарей. По ним можно осуществлять поиск интересующего понятия, термина, темы и т.д. Проект включает в себя 75 словарей, в которых можно найти более 35000 определений. Включает в себя такие разделы как: «Философские словари и энциклопедии»; «Термины по истории философии»; «Культурологические словари» и др.

Философия: студенту, аспиранту, философу
http://philosoff.ru
На страницах сайта публикуются статьи и лекции по истории и современному развитию философской науки. На страницах сайта вы найдете информацию библиотечного характера, статьи и лекции по философии, а также подборки ответов на экзаменационные вопросы для технических и гуманитарных ВУЗов, материалы для подготовки к вступительным экзаменам в аспирантуру и вопросы кандидатского минимума по философии, концептуальные подборки статей о современной и классической философии.

Философский портал
http://philosophy.ru
На портале представлено множество материалов по философии: полнотекстовые

источники по онтологии и теории познания; философии языка, философии сознания, философии науки, социальной и политической философии, философии религии и др. Кроме текстов на портале можно найти сетевые энциклопедии, справочники, словари, госстандарты, журналы и многое другое.

Научные журналы:
«Вопросы философии» ISSN 0042-8744
«Философские науки» ISSN 0235-1188
«Философские исследования» ISSN 0869-6IIX
«Химия и жизнь»
«Наука и жизнь»

9.3. Средства обеспечения освоения дисциплины

Для реализации учебной программы подготовлены следующие средства обеспечения освоения дисциплины:

банк контрольных заданий для текущего контроля освоения дисциплины по каждой теме (общее число заданий 100);

банк тестовых и домашних заданий для текущего контроля освоения дисциплины по каждой теме (общее число заданий 150);

банк контрольных заданий для итогового контроля освоения дисциплины (общее число билетов – 35).

Для освоения дисциплины используются следующие нормативные и нормативно-методические документы:

− Федеральный закон Российской Федерации от 29.12.2012 № 273-ФЗ «Об образовании в Российской Федерации» [Электронный ресурс] – Режим доступа: http://pravo.gov.ru/proxy/ips/?docbody=&nd=102162745&intelsearch=273-%D4%C7 (дата обращения: 15.04.2019).

− Федеральные государственные образовательные стандарты высшего образования // Координационный совет учебно-методических объединений и научно-методических советов высшей школы. Портал Федеральных образовательных стандартов высшего образования [Электронный ресурс] – Режим доступа: http://fgosvo.ru/fgosvo/92/91/4 (дата обращения:10.04.2019).

− Приказ Министерства образования и науки РФ от 23.08.2017 № 816 «Об утверждении Порядка применения организациями, осуществляющими образовательную деятельность, электронного обучения, дистанционных образовательных технологий при реализации образовательных программ» [Электронный ресурс]. Режим доступа: http://pravo.gov.ru/proxy/ips/?docbody=&nd=102447332&intelsearch=816+%EF%F0%E8%EA%E0%E7 (дата обращения: 02.05.2019).

При освоении дисциплины студенты должны использовать информационные и информационно-образовательные ресурсы следующих порталов и сайтов:

– Система федеральных образовательных порталов. Система открытого образования. Консалтинговый центр ИОС ОО РФ [Электронный ресурс] – Режим доступа: http://www.openedu.ru (дата обращения: 23.04.2019).

– Информационная система «Единое окно доступа к образовательным ресурсам». URL: http://window.edu.ru/ (дата обращения: 16.04.2019).

– ФЭПО: соответствие требованиям ФГОС [Электронный ресурс] – Режим доступа: http://fepo.i-exam.ru/ (дата обращения: 13.04.2019).

10. МЕТОДИЧЕСКИЕ УКАЗАНИЯ ДЛЯ ОБУЧАЮЩИХСЯ

Методические рекомендации по организации учебной работы студентов направлены на повышение эффективности его аудиторной и самостоятельной работы по дисциплине.

Дисциплина «Философия» включает 5 разделов, каждый из которых имеет определенную логическую завершенность. При изучении материала каждого модуля рекомендуется регулярное повторение законспектированного лекционного материала, а также дополнение его сведениями из литературных источников, представленных в учебной программе.

Совокупная оценка текущей работы студента в семестре складывается из оценок за выполнение 2-х контрольных работ (по 10 баллов), ответов на 2 тестовых задания (по 10 баллов) и реферата (20 баллов). Максимальная оценка текущей работы в семестре составляет 60 баллов. Домашние задания выполняются дополнительно в случае недобора баллов.

В соответствии с учебным планом изучение дисциплины завершается итоговым контролем в форме экзамена. Максимальная оценка экзамена составляет 40 баллов.

Общая оценка результатов освоения дисциплины складывается из числа баллов, набранных в семестре и на экзамене. Максимальная общая оценка всей дисциплины составляет 100 баллов.

11. МЕТОДИЧЕСКИЕ УКАЗАНИЯ ДЛЯ ПРЕПОДАВАТЕЛЕЙ

В связи с сокращением контактной работы по философии в РХТУ им. Д.И. Менделеева до 48 часов перед преподавательским корпусом встали острые проблемы выбора основных тем и их последовательности. Эти проблемы сейчас активно обсуждаются на кафедре философии РХТУ им. Д.И. Менделеева. Проблема усугубляется тем обстоятельством, что освоение и понимание философии без изучения ее истории невозможно. Поэтому в одних вузах проблему пытаются решить за счет чтения систематической, теоретической философии с опорой на историко-философский материал. Кафедра философии РХТУ избрала другую методику – 16 часов лекционных занятий посвящены проблемам истории философии и 16 часов отведены на преподавание основных, ключевых проблем философии: философии бытия, философии сознания и познания, философской антропологии и философии истории и общества. Но, поскольку изучение дисциплины предполагает не только информативную, но и методологическую и мировоззренческую составляющие, это обязывает преподавателей выделять при изучении различных этапов истории философии и анализе разных философских школ те проблемы и понятия, которые особенно значимы для решения актуальных мировоззренческих, научных и социально-политических проблем.

Особая задача преподавателя состоит в том, чтобы выделить дискуссионные проблемы темы, обсуждение которых будет самым продуктивным результатом работы практического занятия. Роль дискуссий в процессе обучения философии огромная. Необходимо в этом плане с самого начала поощрять студентов вырабатывать самостоятельную позицию, задавать вопросы и сомневаться, показывая им при этом, что аргументация – эффективный инструмент для выражения и разрешения этих сомнений. Следует подчеркнуть, что не достаточно просто иметь мнение. Независимо от того, какой точки зрения придерживается студент, он должен быть готов обосновать свою позицию, привести аргументы и ответить на аргументы противоположной стороны. Также нет пользы в бессмысленном повторении слов преподавателя. Даже если студент полностью согласен с преподавателем, или с Сократом, Кантом, Марксом, он должен быть готов объяснить, почему он согласен. Сформируйте у студентов установку, что понять тот или иной философский текст – значит не просто выучить его и повторить, но и измениться, изменить свой базис понимания, свое мировоззрение, свою личность.

В качестве примера рассмотрим содержание практического занятия по теме «Античная философия». План практического занятия по этой теме включает следующие вопросы:

1. Философия досократиков: милетская школа, Гераклит и элеаты, парадоксы Зенона, Пифагор и его школа, античная атомистика.
2. Философия софистов.
3. Сократ. Его жизнь и учение.
4. Объективный идеализм Платона. Учение об идеях, теория познания, диалектика. Социально-политическая утопия Платона.
5. Аристотель: метафизика, логика и диалектика, физика, этика и политика.
6. Эллинистическо-римская философия: киники, скептики, эпикурейцы, стоики.

При изучении материала по греческой философии целесообразно обратить внимание на основные задачи, волновавшие греческих мудрецов. Первая – это устройство Космоса, как разумного, одушевленного, в котором логос, порядок обеспечивается первичными корнями, первоматерией, единым основанием всего сущего, которое надо найти и понять. Вторая – это внимание к разуму человека, способного познать как законы Космоса, так и законы социума. Единство трех ценностей – знания, разума и эроса (любви) обеспечивало человеку добродетельную и счастливую жизнь. Эта исходная установка задает направление дальнейшего обсуждения темы. Вопрос о том, какая исследовательская программа объединяет всех философов Милетской школы подводит к вопросу о том вкладе, который они внесли в становление рациональной философии и науки. Дискуссию можно организовать вокруг вопроса: « Какая идея – Фалеса (первоначало – вода), Анаксимандра (апейрон), Анаксимена (воздух), Эмпедокла (четыре элемента) кажется вам наиболее разумной и «химичной»?»

При обсуждении идей софистов следует обратить внимание на их вклад в исследование субъективного элемента в познании и знании. Эта идея, утерянная в эпоху классической науки, вновь обрела второе дыхание на этапе неклассической науки и в современной науке и культуре.

Философия Сократа имеет огромное значение для решения таких всегда актуальных проблем, как самооценка, самосознание, соотношение знания и добродетели, квалифицированного управления государством и др. Очень легко завязывается спор по вопросам : «Познай самого себя». Является ли трудной эта задача?»; «Всегда ли знание удерживает нас от дурных поступков?», «Может ли философ управлять государством»?

Философия элеатов и Платона подводит к постановке всегда актуальных проблем о соотношении идеалов и реальной, эмпирической жизни. Познакомив с идеями Парменида и Платона, предложите студентам поразмышлять самим на эту тему.

После того, как студентами будут охарактеризованы основные положения античной атомистики, организуйте обсуждение вопроса «Какова ее роль и судьба в истории мировой культуры и науки».

В процессе ознакомления с социально-политическими идеями Платона и Аристотеля предложите студентам порассуждать на тему, как они сами представляют идеальное государство и как оценивают в этом плане современное Российское государство.

При ознакомлении с идеями эллинистической философии обязательно поставьте вопрос, насколько актуальны эти идеи для современного человека и особенно для человека, живущего в России? Как сохранить человеческое лицо и достоинство в сложных или экстремальных ситуациях?

12. ПЕРЕЧЕНЬ ИНФОРМАЦИОННЫХ ТЕХНОЛОГИЙ, ИСПОЛЬЗУЕМЫХ В ОБРАЗОВАТЕЛЬНОМ ПРОЦЕССЕ

Информационную поддержку изучения дисциплины осуществляет Информационно-библиотечный центр (ИБЦ) РХТУ им. Д.И. Менделеева, который обеспечивает обучающихся основной учебной, учебно-методической и научной литературой, необходимой для организации образовательного процесса по дисциплине. Общий объем многоотраслевого фонда ИБЦ на 01.01.2019 составляет 1708372 экз.

Фонд ИБЦ располагает учебной, учебно-методической и научно-технической литературой в форме печатных и электронных изданий, а также включает официальные, справочно-библиографические, специализированные отечественные и зарубежные периодические и информационные издания. ИБЦ обеспечивает доступ к профессиональным базам данных, информационным, справочным и поисковым системам.

Каждый обучающийся обеспечен свободным доступом из любой точки, в которой имеется доступ к сети Интернет и к электронно-библиотечной системе (ЭБС) Университета, которая содержит различные издания по основным изучаемым дисциплинам и сформирована по согласованию с правообладателями учебной и учебно-методической литературы.

Для более полного и оперативного справочно-библиографического и информационного обслуживания в ИБЦ реализована технология Электронной доставки документов.

Электронные информационные ресурсы, используемые в процессе обучения

№	Электронный ресурс	Реквизиты договора (номер, дата заключения, срок действия), ссылка на сайт ЭБС, сумма договора, количество ключей	Характеристика библиотечного фонда, доступ к которому предоставляется договором
1	ЭБС «Лань»	Принадлежность - сторонняя Реквизиты договора - ООО «Издательство «Лань», договор №29.01-З-2.0-827/2018 от 26.09.2018 г. Сумма договора – 357 000-00 С «26» сентября 2018г. по **«25» сентября 2019г.** Ссылка на сайт ЭБС – http://e.lanbook.com Количество ключей - доступ для всех пользователей РХТУ с любого компьютера. --- Принадлежность - сторонняя Реквизиты договора - ООО «Издательство «Лань»,	Электронно-библиотечная система издательства "Лань" — ресурс, включающий в себя как электронные версии книг ведущих издательств учебной и научной литературы (в том числе университетских издательств), так и электронные версии периодических изданий по различным областям знаний. ЭБС «ЛАНЬ» предоставляет пользователям мобильное приложение для iOS и Android, в которых интегрированы бесплатные сервисы для незрячих студентов и синтезатор речи.

		договор № 33.03-Р-2.0-1775/2-10 от 26.09.2019г. Сумма договора – 642 083-68 **С «26» сентября 2019г. по «25» сентября 2020г.** Ссылка на сайт ЭБС – http://e.lanbook.com Количество ключей - доступ для всех пользователей РХТУ с любого компьютера.	
2.	Электронно - библиотечная система ИБЦ РХТУ им. Д.И.Менделеева (на базе АИБС «Ирбис»)	Принадлежность – собственная РХТУ. Ссылка на сайт ЭБС – http://lib.muctr.ru/ Доступ для пользователей РХТУ с любого компьютера.	Электронные версии учебных и научных изданий авторов РХТУ по всем ООП
3	ЭБС «Научно-электронная библиотека eLibrary.ru».	Принадлежность – сторонняя Реквизиты договора – ООО «РУНЭБ», договор № 29.01-Р-2.0-1020/2018 от 07.12.2018 г. С «01» января 2019 г. по «31» января 2019 г. Ссылка на сайт – http://elibrary.ru Сумма договора - 934 693-00 Количество ключей – доступ для пользователей РХТУ по ip-адресам неограничен.	Электронные версии периодических и непериодических изданий по различным отраслям науки
4	Издательство Wiley	Принадлежность сторонняя. Национальная подписка (Минобрнауки+ ГПНТБ) Сублицензионный договор № Ссылка на сайт – http://onlinelibrary.wiley.com/ Количество ключей - доступ для пользователей РХТУ по ip-адресам неограничен.	Коллекция журналов по всем областям знаний.
5	Scopus	Принадлежность сторонняя. Национальная подписка (Минобрнауки+ ГПНТБ) Сублицензионный договор № Ссылка на сайт – http://www.scopus.com/ http://www.scopus.com.	Мультидисциплинарная реферативная и наукометрическая база данных издательства **ELSEVIER**

		Количество ключей – доступ для пользователей РХТУ по ip-адресам неограничен.	

13. МАТЕРИАЛЬНО-ТЕХНИЧЕСКОЕ ОБЕСПЕЧЕНИЕ ДИСЦИПЛИНЫ

В соответствии с учебным планом занятия по дисциплине «Философия» проводятся в форме лекций, практических занятий и самостоятельной работы студента.

Если необходима наглядная демонстрация каких-либо материалов, то для практических занятий используется аудитория 431 (кабинет гуманитарных знаний), оборудованная электронными средствами демонстрации (компьютер со средствами звуковоспроизведения, проектор, экран) и учебной мебелью.

Для освоения дисциплины используются следующие печатные и электронные информационные ресурсы:

учебники и учебные пособия по основным разделам дисциплины;

учебно-методические разработки кафедры в печатном и электронном виде;

электронные презентации к разделам лекций.

Перечень лицензионного программного обеспечения

№ п/п	Наименование ПО	Кол-во	Назначение	Категория ПО	Срок действия лицензии	Подтверждающие документы
1.	Microsoft Office Standard 2007	210	Офисный пакет	лицензионное	бессрочная	Государственный контракт № 143-164ЭА/2010 от 14.12.10, Акт № Tr048787, накладная № Tr048787 от 20.12.10 Microsoft Open License Номер лицензии 42931328
2.	Micosoft Office Standard 2010	10	Офисный пакет	лицензионное	бессрочная	Государственный контракт № 143-164ЭА/2010 от 14.12.10, Акт № Tr048787, накладная № Tr048787 от 20.12.10 Microsoft Open License Номер лицензии 47837477

14. ТРЕБОВАНИЯ К ОЦЕНКЕ КАЧЕСТВА ОСВОЕНИЯ ПРОГРАММ

Наименование разделов	Основные показатели оценки	Формы и методы контроля и оценки
Раздел 1. История философии	**знает:** основное содержание главных философских школ и направлений, представителей этих школ, связь и различие их философских идей; **умеет**: грамотно вести дискуссию, аргументировано отстаивать свою позицию по значимым философским проблемам современной жизни, опираясь на наработанный в истории философии материал; **владеет:** представлениями о философии как науке и системе ценностей, ее месте в системе гуманитарного знания; основами философского мышления; философскими методами анализа различных проблем.	Контрольная работа(10 баллов) Экзамен
Раздел 2. Философские концепции бытия и познания	**знает:** основное содержание главных философских школ и направлений, представителей этих школ, связь и различие их философских идей, связь историко-философских концепций с современными проблемами индивидуальной и общественной жизни; **умеет**: понимать и анализировать мировоззренческие, социальные и индивидуальные проблемы современной жизни; грамотно вести дискуссию, аргументировано отстаивать свою позицию по значимым философским проблемам современной жизни, опираясь на наработанный в истории философии материал; **владеет:** представлениями о философии как науке и системе ценностей, ее месте в системе гуманитарного знания; основами философского мышления; категориальным аппаратом изучаемой дисциплины, философскими методами анализа различных проблем, навыками философской культуры для	Тестирование(10 баллов) Экзамен

	выработки системного, целостного взгляда на действительность и место химии и химической технологии в целостной картине мира.	
Раздел 3. Проблемы человека в философии	**знает:** основное содержание главных философских школ и направлений, представителей этих школ, связь и различие их философских идей; связь историко-философских концепций с современными проблемами индивидуальной и общественной жизни; **умеет**: понимать и анализировать мировоззренческие, социальные и индивидуальные проблемы современной жизни; грамотно вести дискуссию, аргументировано отстаивать свою позицию по значимым философским проблемам современной жизни, опираясь на наработанный в истории философии материал; **владеет:** представлениями о философии как науке и системе ценностей, ее месте в системе гуманитарного знания; основами философского мышления; категориальным аппаратом изучаемой дисциплины, философскими методами анализа различных проблем.	Письменная контрольная работа (10 баллов) Экзамен
Раздел 4. Философия истории и общества	**знает:** основное содержание главных философских школ и направлений, представителей этих школ, связь и различие их философских идей, связь историко-философских концепций с современными проблемами индивидуальной и общественной жизни; содержание и способы решения различными философскими школами проблем социально-политической жизни; **умеет**: понимать и анализировать мировоззренческие, социальные и индивидуальные проблемы современной жизни; грамотно вести дискуссию, аргументировано отстаивать свою	Тестирование(10 баллов) Экзамен

	позицию по значимым философским проблемам современной жизни, опираясь на наработанный в истории философии материал; **владеет:** представлениями о философии как науке и системе ценностей, ее месте в системе гуманитарного знания; основами философского мышления; категориальным аппаратом изучаемой дисциплины, философскими методами анализа различных проблем.	
Раздел 5. Философские проблемы химии и химической технологии	**знает:** способы решения философских проблем науки и техники; **умеет**: грамотно вести дискуссию, аргументировано отстаивать свою позицию по значимым философским проблемам современной жизни, опираясь на наработанный в истории философии материал; применять полученные философские знания к решению профессиональных задач; **владеет:** основами философского мышления; категориальным аппаратом изучаемой дисциплины, философскими методами анализа различных проблем, навыками философской культуры для выработки системного, целостного взгляда на действительность и место химии и химической технологии в целостной картине мира.	Реферат (20 баллов) Форма итогового контроля: экзамен

15. ОСОБЕННОСТИ ОРГАНИЗАЦИИ ОБРАЗОВАТЕЛЬНОГО ПРОЦЕССА ДЛЯ ИНВАЛИДОВ И ЛИЦ С ОГРАНИЧЕННЫМИ ВОЗМОЖНОСТЯМИ ЗДОРОВЬЯ

Обучение инвалидов и лиц с ограниченными возможностями здоровья осуществляется в соответствии с:

- Порядком организации и осуществления образовательной деятельности по образовательным программам – программам бакалавриата, программам специалитета, программам магистратуры (Приказ Минобрнауки РФ от 05.04.2017 № 301);
- Положением о Порядке организации и осуществления образовательной деятельности по образовательным программам – программам бакалавриата, программам специалитета, программам магистратуры в Российском химико-технологическом

университете имени Д.И. Менделеева (утв. решением Ученого совета университета от 28.06.2017, протокол № 9);

- Методическими рекомендациями по организации образовательного процесса для обучения инвалидов и лиц с ограниченными возможностями здоровья в образовательных организациях высшего образования, в том числе оснащенности образовательного процесса (утверждены заместителем Министра образования и науки РФ А.А. Климовым от 08.04.2014 № АК-44/05вн).

Министерство науки и высшего образования Российской Федерации
Федеральное государственное бюджетное образовательное учреждение высшего образования
«Российский химико-технологический университет имени Д.И. Менделеева»

«Утверждаю»
ректор
(Руководитель образовательной организации)
_____ А.Г. Мажуга
(Подпись) (И.О. Фамилия)
«31» мая 2019 г.

РАБОЧАЯ ПРОГРАММА ДИСЦИПЛИНЫ

«История»
(Б1.Б.03)

Направление подготовки18.03.01«Химическая технология»

Квалификация «бакалавр»

Программа одобрена
Методической комиссией
РХТУ им. Д.И. Менделеева
«31»мая 2019 г.

Председатель _____ Н.А. Макаров
(Подпись) (И.О. Фамилия)

Москва 2019 г.

Программа составлена профессором кафедры истории и политологии, доктором исторических наук, доцентом Селивёрстовой Н. М.

Программа рассмотрена и одобрена на заседании кафедры истории и политологии РХТУ им. Д. И. Менделеева «29» мая 2019 г., протокол №7

СОДЕРЖАНИЕ

1. Цели и задачи дисциплины 3
2. Требования к результатам освоения дисциплины 3
3. Объем дисциплины и виды учебной работы 4
4. Содержание дисциплины 5
   4.1. Разделы дисциплины и виды занятий 5
   4.2. Содержание разделов дисциплины 6
5. Соответствие содержания требованиям к результатам освоения дисциплины 11
6. Практические занятия. Примерные темы практических занятий по дисциплине. 11
7. Самостоятельная работа 12
8. Примеры оценочных средств для контроля освоения дисциплины 12
   8.1. Примерная тематика реферата 12
   8.2. Примеры контрольных вопросов для текущего контроля освоения дисциплины. 14
   8.3. Вопросы для итогового контроля освоения дисциплины (экзамен) 18
   8.4. Структура и пример билета для экзамена 20
9. Учебно-методическое обеспечение дисциплины 20
   9.1. Рекомендуемая литература 20
   9.2. Рекомендуемые источники научной информации 21
   9.3. Средства обеспечения освоения дисциплины 22
10. Методические указания для обучающихся 22
11. Методические указания для преподавателей 24
12. Перечень информационных технологий, используемых в образовательном процессе 25
13. Материально-техническое обеспечение дисциплины 28
   13.1. Оборудование, необходимое в образовательном процессе 28
   13.2. Учебно-наглядные пособия 28
   13.3. Компьютеры, информационно-телекоммуникационные сети, аппаратно-программные и аудиовизуальные средства 28
   13.4. Печатные и электронные образовательные и информационные ресурсы 28
   13.5. Перечень лицензионного программного обеспечения 28
14. Требования к оценке качества освоения программы 29
15. Особенности организации образовательного процесса для инвалидов и лиц с ограниченными возможностями здоровья 31

ЦЕЛИ И ЗАДАЧИ ДИСЦИПЛИНЫ

Программа составлена в соответствии с требованиями Федерального государственного образовательного стандарта (ФГОС ВО) для направления подготовки 18.03.01 – «Химическая технология», рекомендациями методической комиссии и накопленного опыта преподавания дисциплины кафедрой истории и политологии РХТУ им. Д.И. Менделеева. Программа рассчитана на изучение дисциплины в течение одного семестра.

Дисциплина «История» относится к обязательным дисциплинам базовой части дисциплин учебного плана (Б1.Б.03). Программа дисциплины предполагает, что обучающиеся студенты имеют теоретическую и практическую подготовку в области истории.

Цель дисциплины «История»: формирование у студентов целостного представления об историческом прошлом России, ее месте во всемирно-историческом процессе.

Задача дисциплины заключаются в приобретении следующих знаний, развитии умений и навыков личности:

• понимание гражданственности и патриотизма как преданности своему Отечеству, стремления своими действиями служить его интересам, в т.ч. и защите национальных интересов России;

• знание движущих сил и закономерностей исторического процесса; места человека в историческом процессе, политической организации общества;

• введение студентов в круг исторических проблем, связанных с областью будущей профессиональной деятельности;

• навыки исторической аналитики: способность на основе исторического анализа и проблемного подхода преобразовывать информацию в знание, осмысливать процессы, события и явления в России и мировом сообществе в их динамике и взаимосвязи, руководствуясь принципами научной объективности и историзма.

Дисциплина «История» преподается в 1 или 2 семестре. Контроль успеваемости студентов ведется по принятой в университете рейтинговой системе.

2. ТРЕБОВАНИЯ К РЕЗУЛЬТАТАМ ОСВОЕНИЯ ДИСЦИПЛИНЫ

Изучение дисциплины «История» по направлению подготовки 18.03.01 – «Химическая технология» способствует формированию следующих компетенций:

Общекультурных:

- способность анализировать основные этапы и закономерности исторического развития общества для формирования гражданской позиции (ОК-2).

В результате изучения дисциплины студент бакалавриата должен:

знать:

• основные направления, проблемы и методы исторической науки;

• основные этапы и ключевые события истории России и мира; особенности развития российского государства, выдающихся деятелей отечественной и всеобщей истории.

уметь:

• соотносить общие исторические процессы и отдельные факты; выявлять существенные черты исторических процессов, явлений и событий; анализировать социально-значимые проблемы;

• формулировать и аргументировано отстаивать собственную позицию по различным проблемам истории.

владеть:

• представлениями об истории как науке, ее месте в системе гуманитарного знания;

• представлениями об основных этапах в истории человечества и их хронологии;

• категориально-понятийным аппаратом изучаемой дисциплины;

• навыками анализа исторических источников.

3. ОБЪЕМ ДИСЦИПЛИНЫ И ВИДЫ УЧЕБНОЙ РАБОТЫ

Виды учебной работы	**Всего**		**1 или 2 семестр**	
	ЗЕ	**Акад. ч.**	**ЗЕ**	**Акад. ч.**
Общая трудоемкость дисциплины	**4**	**144**	**4**	**144**
Контактная работа - аудиторные занятия:	**1,3**	**48**	**1,3**	**48**
Лекции (Лек)	0,9	32	0,9	32
Практические занятия (ПЗ)	0,4	16	0,4	16
Самостоятельная работа (СР)	**1,7**	**60**	**1,7**	**60**
Контактная самостоятельная работа	1,7	-	1,7	-
Самостоятельное изучение разделов дисциплины		60		60
Вид контроля:				
Экзамен	**1**	**36**	**1**	**36**
Контактная работа – промежуточная аттестация	1	0,4	1	0,4
Подготовка к экзамену		35,6		35,6
Вид итогового контроля	**Экзамен**		**Экзамен**	

Виды учебной работы	**Всего**		**1 или 2 семестр**	
	ЗЕ	**Астр. ч.**	**ЗЕ**	**Астр. ч.**
Общая трудоемкость дисциплины	**4**	**108**	**4**	**108**
Контактная работа - аудиторные занятия:	**1,3**	**36**	**1,3**	**36**
Лекции (Лек)	0,9	24	0,9	24
Практические занятия (ПЗ)	0,4	12	0,4	12
Самостоятельная работа (СР)	**1,7**	**45**	**1,7**	**45**
Контактная самостоятельная работа	1,7	-	1,7	-
Самостоятельное изучение разделов дисциплины		45		45
Вид контроля:				
Экзамен	**1**	**27**	**1**	**27**
Контактная работа – промежуточная аттестация	1	0,3	1	0,3
Подготовка к экзамену		26,7		26,7
Вид итогового контроля	**Экзамен**		**Экзамен**	

4. СОДЕРЖАНИЕ ДИСЦИПЛИНЫ.

4.1. Разделы дисциплины и виды занятий

№ п/п	Раздел дисциплины	Академ. часов				
		Всего	**Лекции**	**Прак. занятия**	**Сам. работа**	**Экз.**
1.	Раздел 1. История как наука. Особенности становления государственности в России.	40	10	6	24	
1.1	История в системе социально-гуманитарных наук. Основы методологии исторической науки. Начало государственности. Киевская Русь.	17	3	2	12	
1.2	Русские земли в XII – начале XVI вв. Образование Российского государства.	11	3	2	6	
1.3	Россия в середине XVI-XVII вв.	12	4	2	6	
	Раздел 2. Российская империя в XVIII- начале XX в.	36	12	6	18	
2.1	Российское государство в XVIII в. – веке модернизации и просвещения.	12	4	2	6	
2.2	Россия в XIX столетии.	12	4	2	6	
2.3	Россия в начале XX века (1900-1917гг.).	12	4	2	6	
	Раздел 3. От советского государства к современной России.	32	10	4	18	
3.1	Формирование и сущность советского строя (1917-1991гг.).	22	8	2	12	
3.2	Становление новой российской государственности (с 1991- по наст. время).	10	2	2	6	
	Всего часов	108	32	16	60	
	Экзамен:					36
	Итого	144	32	16	60	36

4.2. Содержание разделов дисциплины

Раздел 1. История как наука. Особенности становления государственности в России.

1.1. История в системе социально-гуманитарных наук. Основы методологии исторической науки. Начало государственности. Киевская Русь.

Место истории в системе наук. Предмет исторической науки. Роль теории в познании прошлого. Сущность, формы, функции исторического знания. Источники по отечественной истории, их классификация. История России – неотъемлемая часть всемирной истории; общее и особенное в историческом развитии.

Славянское общество в эпоху расселения. Этнокультурные и социально-политические процессы становления российской государственности.

Основные социально-экономические процессы и специфика формирования феодальных отношений на Руси.

Особенности социально-политического развития Киевской Руси. Принятие христианства. Формирование правовой системы.

1.2. Русские земли в XII – начале XVI вв. Образование Российского государства

Причины обособления земель и княжеств. Социально-политическая структура русских земель периода политической раздробленности. Формирование различных социокультурных моделей развития древнерусского общества и государства.

Монголо-татарское нашествие на Русь. Экспансия в Западную и Северо-Западную Русь. Великое княжество Литовское и Русское государство.

Социально-политические изменения в русских землях в период монголо-татарского господства.

Специфика формирования единого Российского государства. Развитие феодального землевладения.

Соперничество княжеств Северо-Восточной Руси. Причины возвышения Московского княжества. Первые московские князья. Дмитрий Донской. Куликовская битва, её историческое значение. Роль церкви в объединительном процессе. Сергий Радонежский.

Особенности политического устройства Российского государства. Иван III. Возникновение сословной системы организации общества. Местничество. Предпосылки складывания самодержавных черт государственной власти. Василий III. Историческое значение образования единого Российского государства.

1.3. Россия в середине XVI – XVII вв.

Иван Грозный: поиск альтернативных путей социально-политического развития Руси. Складывание сословно-представительной монархии и её особенности по сравнению со странами Западной Европы. Земский Собор. Избранная Рада. Реформы 50-х годов XVI века и их значение. Судебник 1550г. Стоглавый Собор 1551г. Присоединение к России Поволжья, Приуралья и Западной Сибири. Ливонская война: цели и причины неудач. Опричнина: причины, сущность, последствия. Хозяйственное разорение 70-80гг. XVI в. Этапы закрепощения крестьянства. Формирование официальной идеологии самодержавия.

«Смутное время»: ослабление государственных начал, попытка возрождения традиционных («домонгольских») норм отношений между властью и обществом. Правление Бориса Годунова. Лжедмитрий I. Боярский царь Василий Шуйский. Восстание И. Болотникова. Лжедмитрий II. Феномен самозванства. Польско-шведская интервенция. Семибоярщина, оккупация Москвы. Роль народного ополчения в освобождении Москвы и изгнании чужеземцев. К. Минин и Д. Пожарский. Земский собор 1613г. Воцарение династии Романовых.

Территория и население страны в XVII в. Влияние последствий «Смутного времени» на экономическое развитие России. Развитие форм феодального землевладения и хозяйства. Соборное Уложение 1649г.: юридическое оформление крепостного права и сословных функций. Рост общественного разделения труда и его специализация. Первые мануфактуры и их характер. Начало формирования всероссийского рынка. Ярмарки. Развитие внутренней и внешней торговли. Укрепление купечества. Новоторговый устав.

Централизация власти, начало перехода к абсолютизму. Прекращение деятельности Земских соборов. Изменение роли Боярской Думы. Церковь и государство. Церковный раскол.

«Бунташный век». Причины массовых народных выступлений в XVII в. Городские бунты. Восстание под предводительством С. Разина: причины, особенности, значение и последствия.

Российская мысль и культура в преддверии Нового времени.

Раздел 2. Российская империя в XVIII- начале XX в.

2.1. Российское государство в XVIII веке – веке модернизации и просвещения

XVIII век в европейской и мировой истории. Россия и Европа: новые взаимосвязи и различия.

Петр I: борьба за преобразование традиционного общества в России. Основные направления «европеизации» страны. Эволюция социальной структуры общества. Внешняя политика Петра I, её связь с преобразованиями внутри страны.

Реформы Петра I как первая попытка модернизации страны, её особенности. Развитие промышленности. Усиление роли государства в наращивании производительных сил страны. Концепция меркантилизма и её реализация в России. Создание регулярной армии и флота. Административная реформа. Церковная реформа. Табель о рангах. Борьба с консервативной оппозицией. Оформление абсолютизма, основные черты и историческое значение. Провозглашение России империей. Упрочение международного авторитета страны.

Дворцовые перевороты, их причины, социально-политическая сущность и последствия. Фаворитизм. Расширение привилегий дворянства. Дальнейшая бюрократизация госаппарата. Внешняя политика во второй четверти – середине XVIII века.

Екатерина II: истоки и сущность дуализма внутренней политики. «Просвещенный абсолютизм». Секуляризация церковных земель. Уложенная комиссия. Крестьянский вопрос.

Народное восстание под предводительством Е. Пугачева (предпосылки, характер, особенности, место в истории). Укрепление государственного аппарата. Губернская реформа. Сословная политика Екатерины II. Новый юридический статус дворянства.

Внешняя политика России во второй половине XVIII века. Дальнейшее расширение границ Российской империи.

Царствование Павла I. Попытка ограничения дворянской власти самодержавными средствами. Ужесточение политического режима.

Русская культура XVIII века: от петровских инициатив к «веку просвещения».

2.2. Россия в XIX столетии

Промышленный переворот в Европе и России: общее и особенное. Важнейшие условия перехода России к индустриальному обществу – решение крестьянского вопроса и ограничение самодержавия.

Крестьянский вопрос: этапы решения. Первые подступы к отмене крепостного права в начале XIX в. Указ 1803г. о «свободных хлебопашцах», указ 1842г. об «обязанных крестьянах». Реформа П. Д. Киселева. Решение крестьянского вопроса в период правления Александра II. Предпосылки и причины отмены крепостного права в России. «Манифест»

19 февраля 1861г. и «Положения»: их содержание, значение, воздействие на развитие пореформенной России.

Попытки реформирования системы государственного управления. Проекты либеральных реформ М. М. Сперанского и Н. Н. Новосильцева при Александре I. Изменение политического курса в начале 20-х гг. XIX в. Внутренняя политика Николая I. Укрепление самодержавной власти. Дальнейшая централизация, бюрократизация государственного строя России. Усиление репрессивных мер.

Реформы 60-70-х гг. в области местного управления, суда, армии, печати и др. Историческое значение преобразований 60-70-х гг. «Контрреформы» Александра III.

Общественное движение в России XIX века. Формирование трех течений: консервативно-охранительного, либерального и радикального.

Консервативно-охранительное направление. Н. М. Карамзин. С. П. Шевырев. М. П. Погодин. М. Н. Катков. К. П. Победоносцев. Д. И. Иловайский. С. С. Уваров. Теория «официальной народности».

Либеральное направление. Идейное наследие П. Я. Чаадаева. Западники и славянофилы. К. Д. Кавелин. Б. И. Чичерин. А. И. Кошелев. К. С. Аксаков. Становление идеологии русского либерализма. Либеральная бюрократия и её роль в реформах 60-70-х гг. XIX в. Земское движение. Особенности российского либерализма.

Радикальное направление. Начало освободительного движения. Декабристы. Формирование идеологии декабризма. Эволюция движения: «Союз спасения», «Союз благоденствия», Северное и Южное общество. Основные программные документы. Восстания в Петербурге и на юге. Причины поражения и значение выступления декабристов. Попытки продолжить традицию декабристов. Кружки 20-30-х годов XIX в. Предпосылки и источники социализма в России. «Русский социализм» А. И. Герцена и Н. Г. Чернышевского. Петрашевцы. С. Г. Нечаев и «нечаевщина». Народничество. М. А. Бакунин. П. Л. Лавров. П. Н. Ткачев. Политические доктрины и революционная деятельность народнических организаций в 70-х – начале 80-х гг. XIX в. Либеральные народники 80-90-х годов. Становление рабочего движения. Оформление марксистского течения. Г. В. Плеханов. В. И. Ульянов (Ленин).

Внешняя политика России в XIX в. Причины Отечественной войны 1812г. Значение победы России в войне против Наполеона и освободительного похода в Европу. Российское самодержавие и «Священный Союз». Восточный вопрос и его решение в XIX веке. Россия и народы Северного Кавказа. Крымская война, её причины и последствия. Политика России на Дальнем Востоке. Продажа Аляски. Присоединение Средней Азии к России.

Русская культура в XIX в. Общие достижения и противоречия.

2.3. Россия в начале XX века (1900 – 1917гг.)

Территория и население России в начале XX века. Социальная структура.

Особенности социально-экономического развития России в начале XX века. Объективная потребность индустриальной модернизации России. Усиление государственного регулирования экономики. Реформы С. Ю. Витте. Русская деревня в начале XX века.

Соотношение политических сил в России в начале XX века. Нарастание кризиса самодержавия. Первая российская революция: причины, характер, особенности, движущие силы, этапы, значение. Манифест 17 октября 1905 г. Образование политических партий, их генезис, классификация, программа, тактика. Государственная дума начала XX века – первый опыт российского парламентаризма. Третьеиюньская политическая система (1907-1914): власть и общество. Столыпинская аграрная реформа: экономическая, социальная и политическая сущность, итоги, последствия.

Первая мировая война и участие в ней России. Влияние войны на социально-экономическое и политическое развитие России. Кризис власти в годы войны и его

истоки. Влияние войны на приближение общенационального кризиса. Россия накануне революции.

Победа Февральской революции и коренные изменения в политической жизни страны. Временное правительство и Петроградский Совет. Политические партии в условиях двоевластия. Альтернативы развития России после Февраля. Социально-экономическая политика новой власти. Кризисы власти. Корниловское выступление и его разгром.

Раздел 3. От советского государства к современной России.

3.1. Формирование и сущность советского строя (1917-1991гг.)

Большевистская стратегия: причины победы. Подготовка и победа Октябрьского вооруженного восстания в Петрограде. II Всероссийский съезд Советов и его решения. Экономическая и социальная политика большевиков. Начало формирования однопартийной политической системы. Роспуск Учредительного собрания. Конституция 1918г. Брестский мир.

Гражданская война: причины, этапы, расстановка сил, результаты и последствия. Интервенция: причины, формы, масштаб. Идеология, политика, практика «военного коммунизма».

Положение страны после окончания гражданской войны. Социально-экономический и политический кризисы в стране на рубеже 1920-1921гг. Переход к новой экономической политике. Сущность, цели, реализация, противоречия, судьба и значение НЭПа. Утверждение однопартийной политической системы.

Национально-государственное строительство в 20-е гг. Дискуссии об образовании СССР. I съезд Советов СССР, его решения и место в истории. Конституция СССР 1924г.

Политическая борьба в партии и государстве. Последние работы В. И. Ленина о внутренней и внешней политике Советского государства. Возвышение И. В. Сталина. Борьба с оппозицией по вопросам развития страны. Свертывание НЭПа, курс на строительство социализма в одной стране.

СССР в годы первых пятилеток (конец 20-х гг. – 30-е гг.). Форсированное социалистическое строительство в СССР. Индустриализация: предпосылки, источники накопления, метод, темпы, результаты. Политика сплошной коллективизации сельского хозяйства, её причины, экономические и социальные последствия. Цена «большого скачка».

Формирование режима личной власти Сталина и командно-административной системы управления государством. Сращивание партийных и государственных структур. Номенклатура. Роль и место Советов, профсоюзов, судебных органов и прокуратуры в создаваемой тоталитарной политической системе. Карательные органы. Массовые репрессии.

Проблема массовой поддержки советского режима в СССР. Унификация общественной жизни, «культурная революция». Борьба с инакомыслием. Сопротивление сталинизму и причины его поражения. Отношение государства к религии.

Внешняя политика СССР в 20-30-е гг. Первые шаги советской дипломатии. Генуэзская конференция. Международное признание СССР. Обострение политической обстановки в Европе накануне второй мировой войны. Первые военные конфликты. Мюнхенское соглашение и его влияние на международное положение. Неудачи переговоров между СССР, Англией, Францией о предотвращении войны. Советско-германский пакт о ненападении: причины, последствия. Современные споры о международном кризисе 1939 – 1941 гг.

СССР во второй мировой и Великой Отечественной войне. Решающий вклад Советского Союза в разгром фашизма. Причины и цена победы. Участие СССР в войне против Японии. Итоги и уроки второй мировой войны.

Изменение соотношения сил в мире после второй мировой войны. Начало «холодной войны». СССР и США. СССР и страны Восточной Европы. Создание «социалистического лагеря».

Трудности послевоенного развития СССР; восстановление народного хозяйства и ликвидация атомной монополии США. Ужесточение политического режима и идеологического контроля. Новый виток массовых репрессий.

Первое послесталинское десятилетие. Реформаторские поиски в советском руководстве. Попытки обновления «государственного социализма». Экономические реформы, попытки перевода экономики СССР на интенсивный путь развития в условиях НТР. XX съезд КПСС и осуждение культа личности Сталина. Реабилитация жертв репрессий и депортаций. Номенклатурная «либерализация». «Оттепель» в духовной сфере. Причины замедления темпов экономического и социального развития в начале 60-х годов. XXII съезд КПСС и концепция «перехода от социализма к коммунизму».

Внешняя политика в годы «оттепели»: начало перехода от конфронтации к разрядке международной напряженности. Карибский кризис (1962 г.): победа политического реализма.

Смена власти и политического курса в 1964 г., экономические реформы середины 60-х годов, причины их незавершенности. Власть и общество в 1964 – 1984 гг. Кризис господствующей идеологии. Причины политики ограничений и запретов в культурной жизни СССР. Диссидентское движение: предпосылки, сущность, основные этапы развития. Нарастание кризисных явлений в советском обществе в 70-е – середине 80-х годов.

Внешняя политика СССР в конце 60-х начале 80-х гг.: от разрядки к обострению международной обстановки. Разработка Программы мира и её реализация. Ввод советских войск в Афганистан и его последствия.

Курс на радикальное обновление советского общества. «Перестройка»: сущность, цели, задачи, основные этапы, результаты. Новые структуры государственной власти, первые съезды народных депутатов СССР, новые общественные движения и политические партии, президентская форма правления. «Новое политическое мышление» и изменение геополитического положения СССР. ГКЧП и крах социалистического реформаторства в СССР. Распад СССР, прекращение существования КПСС. Образование СНГ.

3.2. Становление новой российской государственности (с 1991- по настоящее время).

Внутренняя политика России. Либеральная концепция российских реформ: переход к рынку, формирование гражданского общества и правового государства. «Шоковая терапия» экономических реформ в начале 90-х годов. Конституционный кризис в России 1993 г. и демонтаж системы власти Советов. Конституция Российской Федерации 1993 г. Политические партии и общественные движения России на современном этапе. Межнациональные отношения. Чеченская война. Наука, культура, образование в рыночных условиях. Социальная цена и первые результаты реформ. Политические партии и общественные движения России на современном этапе.

Россия в начале XXI века. Современные проблемы человечества и роль России в их решении. Региональные и глобальные интересы России. Социально-экономическое положение РФ в период 2001-2019 года. Мировой финансовый и экономический кризис и Россия. Внешняя политика Российской Федерации в 1991 – 2019 гг. Принципы внешней политики. Россия и страны дальнего зарубежья. Отношения со странами СНГ. Россия в системе мировой экономики и международных связей. Вхождение Крыма в состав Российской Федерации.

5. СООТВЕТСТВИЕ СОДЕРЖАНИЯ ТРЕБОВАНИЯМ К РЕЗУЛЬТАТАМ ОСВОЕНИЯ ДИСЦИПЛИНЫ

№	В результате освоения дисциплины студент должен:	Раздел 1	Раздел 2	Раздел 3
	Знать:			
1	основные направления, проблемы и методы исторической науки;	+	+	+
2	основные этапы и ключевые события истории России и мира; особенности развития российского государства, выдающихся деятелей отечественной и всеобщей истории.	+	+	+
	Уметь:			
3	соотносить общие исторические процессы и отдельные факты; выявлять существенные черты исторических процессов, явлений и событий; анализировать социально-значимые проблемы;	+	+	+
4	формулировать и аргументировано отстаивать собственную позицию по различным проблемам истории.	+	+	+
	Владеть:			
5	представлениями об истории как науке, ее месте в системе гуманитарного знания;	+	–	–
6	представлениями об основных этапах в истории человечества и их хронологии;	+	+	+
7	категориально-понятийным аппаратом изучаемой дисциплины;	+	+	+
8	навыками анализа исторических источников.	+	+	+
	Общекультурные компетенции:			
1	способность анализировать основные этапы и закономерности исторического развития общества для формирования гражданской позиции (ОК-2).	+	+	+

6. ПРАКТИЧЕСКИЕ ЗАНЯТИЯ

Примерные темы практических занятий по дисциплине.

Учебным планом подготовки бакалавров по направлению подготовки 18.03.01 – «Химическая технология» предусмотрено проведение практических занятий по дисциплине «История» в объеме 16 часов (0,4 зач. ед.) в 1 или 2 семестре.

Примерные темы практических занятий по дисциплине

№ п/п	№ раздела дисциплины	Темы семинарских занятий	Часы
1	1.1.	О российской истории и историческом познании Проблемы образования древнерусского государства (историографический и источниковедческий анализ).	2 акад. часа
2	1.2.	Специфика становления российской государственности.	2 акад. часа
3	1.3.	Формирование самодержавия в России: альтернативы исторического развития	2 акад.

		(Интерактивное занятие в форме дискуссии)	часа
4	2.1.	Реформы XVIII столетия.	2 акад. часа
5	2.2.	Проблемы взаимоотношения общества и государства в XIX веке.	2 акад. часа
6	2.3.	Русские революции, их причины и следствия. (Интерактивное занятие в форме круглого стола)	2 акад. часа
7	3.1.	Альтернативы развития советского общества и государства в 20-х гг. (Интерактивное занятие в форме дискуссии)	2 акад. часа.
8	3.2.	От СССР к современному российскому государству.	2 акад. часа

7. САМОСТОЯТЕЛЬНАЯ РАБОТА.

Рабочей программой дисциплины «История» предусмотрена самостоятельная работа студента бакалавриата в объеме 60 часов, а также на подготовку к экзамену 35,6 часа в 1 или 2 семестре.

Самостоятельная работа проводится с целью углубления знаний по дисциплине и предусматривает:

- регулярную проработку пройденного на лекциях материала;
- подготовку учебного материала к семинарским занятиям;
- подготовку к выполнению контрольных работ по разделам курса;
- подготовку к сдаче экзамена по курсу.

8. ПРИМЕРЫ ОЦЕНОЧНЫХ СРЕДСТВ ДЛЯ КОНТРОЛЯ ОСВОЕНИЯ ДИСЦИПЛИНЫ

8.1. Примерный перечень тем рефератов

Реферат выполняется в 1 или 2 семестре в часы, выделенные учебным планом на самостоятельную работу. Максимальная оценка реферата – 20 баллов.

1. Образование Древнерусского государства.
2. Древнерусское государство в оценках современных историков.
3. Особенности социально-политического устройства Киевской Руси.
4. «Русская правда» – старейший законодательный памятник Древней Руси.
5. Дипломатия Киевской Руси и династические связи с европейскими государствами.
6. История принятия христианства на Руси.
7. Политические портреты древнерусских князей (Олег, Игорь, Ольга, Святослав, Владимир I, Ярослав Мудрый и др.).
8. Быт и нравы Древней Руси.
9. Возникновение самостоятельных русских княжеств в XII-XIII вв.
10. Феодальная раздробленность на Руси и выбор путей развития.
11. Русь в XIII веке между Востоком и Западом.
12. Московская Русь и Золотая Орда в XIV-XV вв.: проблемы взаимовлияния.
13. Победы Александра Невского и их значение в истории Руси.
14. Политическое значение Куликовской битвы.
15. Особенности возникновения и развития Московского государства.
16. Политические портреты московских князей: Даниил Александрович, Иван Калита, Дмитрий Донской, Иван III, Василий III.
17. Эпоха Ивана Грозного.

18. Политический портрет Ивана Грозного.
19. Политический портрет Бориса Годунова.
20. "Смутное время" в России. Кризис власти и возможные альтернативы развития.
21. Самозванство в начале XVII в.
22. Царь Алексей Михайлович и его время.
23. Церковная реформа Никона и ее последствия.
24. Эволюция Российского государства в XVII в.
25. Крепостное право в России и его роль в историческом развитии страны.
26. Северная война 1700-1721 гг.: причины, ход, итоги.
27. Петр I как историческая личность.
28. Сподвижники Петра I.
29. Культура, быт, просвещение в первой четверти XVIII в.
30. Дворцовые перевороты XVIII в.
31. Роль гвардии в период дворцовых переворотов.
32. Политический портрет Екатерины II.
33. "Золотой век Екатерины" (Сословная политика Екатерины II).
34. Модель “просвещенного абсолютизма” в России и Европе.
35. Внешняя политика России во второй половине XVIII в.
36. А. В. Суворов – полководец и личность.
37. Политический портрет Павла I.
38. Александр I. Политический портрет.
39. М. М. Сперанский – судьба реформатора в России.
40. Декабрист в повседневной жизни. (Очерк социальной психологии декабризма).
41. Гроза двенадцатого года.
42. Политический портрет Николая I.
43. Люди и идеи 30-40-х годов XIX в.
44. Подготовка крестьянской реформы: борьба старого и нового.
45. Революционеры и власть в пореформенной России.
46. Народничество, его история и судьба в России.
47. Образование политических партий России в начале XX века.
48. Политический портрет С.Ю. Витте.
49. Николай II и его окружение.
50. Революция 1905-1907 гг.
51. Политические партии России в революции 1905-1907 гг. (по выбору).
52. Столыпинские реформы и их результаты.
53. Начало российского парламентаризма.
54. Самодержавие и Государственная дума (I, II, III, IV).
55. Первая мировая война: причины и следствия.
56. Первая мировая война и революционное движение.
57. Февральская буржуазно-демократическая революция в России и ее значение.
58. Политические партии России в Февральской революции.
59. Проблемы цивилизационного выбора после падения самодержавия.
60. Коалиционные правительства в 1917 г. - правительства национального единства: причины их возникновения и распада.
61. Мятеж генерала Л. Корнилова и его последствия.
62. Исторические альтернативы России осенью 1917 г.
63. Октябрьская революция: замысел и реальность.
64. Учредительное собрание в России и крах парламентской альтернативы.
65. Гражданская война и иностранная интервенция: причины и основные этапы.
66. Красный и белый террор.
67. Итоги гражданской войны и ее влияние на дальнейшее развитие страны.
68. Политика "военного коммунизма", ее сущность и последствия.

69. Идейная и политическая борьба в 20-е годы XX века по вопросам развития страны.
70. НЭП как альтернатива «военному коммунизму».
71. НЭП: сущность, противоречия, крах.
72. Формирование СССР и межнациональной государственности в 20-е годы.
73. Внутренняя политика СССР в 30-е годы.
74. Международное положение СССР в 20-30 годы.
75. Современные споры о международном кризисе 1939-1941 гг.
76. Внешняя политика СССР в 30-е годы.
77. Политический портрет И. В. Сталина.
78. СССР в годы Великой Отечественной войны.
79. Великий полководец Г.К. Жуков.
80. Роль Советского Союза в разгроме фашизма.
81. Итоги и уроки второй мировой войны.
82. "Холодная война" :причины и последствия.
83. Успехи и трудности развития советской химической науки в послевоенный период.
84. Политический портрет Н. С. Хрущева.
85. Место хрущевской «оттепели» в последующей истории страны.
86. «Оттепель» в духовной сфере.
87. Власть и общество в 1964 - 1984 гг.
88. Диссидентское движение и его роль в истории страны.
89. Экономика и политика в условиях нарастания в стране кризисной ситуации (70-е – начало 80-х гг. XX в.).
90. Роль личности в истории: от Н. С. Хрущева до М. С. Горбачева.
91. Перестройка и ее результаты.
92. Распад СССР.
93. Политический портрет Б. Н. Ельцина.
94. Политические партии и общественные движения на современном этапе.
95. Государственная Дума 90-х годов XX в. – новый опыт российского парламентаризма.
96. Конституция Российской Федерации 1993г. и её значение.
97. Псевдоистория на постсоветском пространстве: пример критики.
98. Культура в современной России.

8.2. Примеры контрольных вопросов для текущего контроля освоения дисциплины.

Для текущего контроля предусмотрено 3 контрольных работы в 1 семестре. Контрольные работы (тестовые задания) по курсу проводятся по результатам изучения 1 и 2 разделов. По итогам изучения 3 раздела проводится самостоятельная письменная работа. Максимальная оценка за 1 и 2 контрольную работу – 10 баллов по одному баллу за вопрос, за 3 итоговую работу – 20 баллов, по два балла за вопрос.

Примеры вопросов к контрольной работе № 1. Максимальная оценка – 10 баллов. Контрольная работа содержит 10 вопросов, по 1 баллу за вопрос.
Раздел 1. Особенности становления государственности в России.

Контрольная точка 1.

1. Место, куда доставлялась дань с подвластных территорий, называлось:
а) торг.
б) посад;
в) погост;
г) городище.

2. Расположите события в хронологической последовательности:

а) принятие христианства;
б) победа над Хазарским каганатом;
в) объединение Новгорода и Киева;
г) начало кодификации русского права.

3. Способ передачи великокняжеского престола в Киевской Руси:
а) от отца к старшему сыну;
б) по старшинству от брата к брату;
в) от отца к младшему сыну;
г) по решению веча.

4.Территориально-политическая раздробленность на Руси окончательно оформилась после:
а) 988 г.;
б) 1054 г.;
в) 1132 г.;
г)1097 г.;
д) 1243 г.

5. Установите соответствие между именами правителей и событиями, связанными с их княжением:
Имена:
а) Дмитрий Донской;
б) Юрий Всеволодович;
в) Иван III;
г) Александр Невский;
д) Юрий Долгорукий.

События:
1) битва на Чудском озере;
2) Любеческий съезд князей;
3) стояние на реке Угре;
4) Куликовская битва;
5) основание Москвы;
6) битва на реке Сить.

6. Московское княжество возникло:
а) в 1147 г.;
б) во второй половине XII в.;
в) в 1276 г.;
г)в 1303 г.

7. Установите соответствие между терминами и их определениями:
Термины:
а) местничество;
б) поместье;
в) баскаки;
г) удел.

Определения:
1) территория, выделенная во владение одному из младших членов княжеского рода;
2) порядок назначения на государственные должности в соответствии со степенью

знатности рода;
3) форма феодальной земельной собственности, родовое имение, передававшееся от отца к сыну,
4) представители монгольского хана на завоеванных территориях;
5) условная форма феодального землевладения, предоставляемая за службу, первоначально без права наследования.

8.Органы центрального государственного управления в XVI веке:
а) приказы;
б) коллегии;
в) министерства;
г) наместничества.

9.Прочтите отрывок из сочинения историка Н. М. Карамзина и укажите, о каком правителе идёт речь.

«В заключение скажем, что добрая слава Иоаннова пережила его худую славу в народной памяти: стенания умолкли, жертвы истлели, и старые предания затмились новейшими; но имя [его] блистало на судебнике и напоминало приобретение трёх царств монгольских: доказательства дел ужасных лежали в книгохранилищах, а народ в течение веков видел Казань, Астрахань, Сибирь как живые монументы царя-завоевателя...»

а) Иван Калита;
б) Иван III;
в) Иван IV;
г) Иван Антонович.

10. К событиям Смутного времени относятся:
а) восстание И. Болотникова;
б) медный бунт;
в) Семибоярщина;
г) восстание С. Разина;
д) освобождение Москвы вторым ополчением.

Примеры вопросов к контрольной работе № 2. Максимальная оценка – 10 баллов. Контрольная работа содержит 10 вопросов, по 1 баллу за вопрос.

Раздел 2. Российская империя в XVIII- начале XX в.
Контрольная точка № 2

1. Россия стала империей:
а) при Иване III в 1480 г.;
б) при Петре I в 1721г.;
в) при Екатерине II в 1762 г.;
г) при Николае I в 1825 г.

2. В российской истории термины «верховники», «кондиции» относятся к периоду
а) петровских преобразований;
б) «просвещенного абсолютизма»;
в) политической раздробленности;
г) «дворцовых переворотов».

3. Манифест о даровании вольности и свободы российскому дворянству был издан:
а) Петром I;
б) Елизаветой Петровной;
в) Петром III;
г) Екатериной II.

4. Понятием «дворянские революционеры» характеризуется движение:
а) славянофилов;
б) декабристов;
в) земцев-конституционалистов;
г) народников.

5. Укажите, какие реформы, преобразования были проведены в царствование Николая I:
а) создание III Отделения императорской канцелярии;
б) создание министерств и Государственного Совета;
в) Столыпинская аграрная реформа;
г) реформа государственной деревни П. Д. Киселева.

6. Отмена крепостного права в России произошла:
а) в 1803 г.;
б) в 1825г. ;
в) в 1848 г.;
г) в 1861 г.;
д) в 1905 г.

7. Расположите в хронологической последовательности исторические события.
а) Крымская война;
б) отмена местничества;
в) присоединение Новгорода к Москве;
г) Ливонская война;
д) Куликовская битва.

8. Что было одной из причин Первой российской революции 1905-1907 гг.?
а) тяжёлые условия труда и бесправие промышленных рабочих;
б) поражение в Первой мировой войне;
в) проведение правительством национализации предприятий и банков;
г) нарастающий конфликт между царём и Государственной Думой.

9. Последствие аграрной реформы П. А. Столыпина:
а) передача крестьянам бесплатно части государственной земли;
б) выход из общины двух миллионов крестьянских хозяйств;
в) сокращение посевных площадей в крестьянских хозяйствах;
г) сокращение хлебного экспорта из России.

10. Как называется система управления, сложившаяся в ходе Февральской революции 1917 г., когда важнейшие государственные вопросы решались соперничавшими органами власти – Советами рабочих, крестьянских и солдатских депутатов и Временным правительством:
а) сословное представительство;
б) коалиционное правительство;
в) двоевластие;

г) конституционная монархия.

Примеры вопросов к контрольной работе № 3. Максимальная оценка – 20 баллов. Контрольная работа содержит 10 вопросов, по 2 балла за вопрос.
Раздел 3. От советского государства к современной России.

Контрольная работа № 3.

1.Какие проблемы, стоящие перед обществом, так и не смогло решить Временное правительство, созданное после Февральской революции 1917г.?
2. С сентября по октябрь 1917 г. происходила большевизация советов. Что представлял собой процесс большевизации советов? Почему меньшевики и эсеры потерпели поражение от большевиков в борьбе за лидерство в советах?
3. Когда состоялся II съезд Советов? Какие законодательные акты были приняты на II съезде Советов? Какие новые властные органы были созданы на II съезде Советов?
4. 5 января 1918 г. было созвано Учредительное собрание. Какие партии были представлены в Учредительном собрании, каким было распределение депутатских мандатов? Почему было распущено Учредительное собрание? Были ли возможны иные варианты развития событий?
5. Каковы были причины Гражданской войны? Что такое интервенция? Какую роль сыграли страны Антанты в данном событии? Какими причинами было вызвано их вмешательство во внутренние дела России? Проследите основные этапы Гражданской войны. Каковы основные итоги Гражданской войны?
6. В чем заключается сущность политики «военного коммунизма»? Каковы были функции комбедов и продовольственных отрядов? Как восприняло данную политику население страны? Каковы результаты и последствия периода «военного коммунизма»?
7. Какие экономические, социальные и политические цели преследовало введение нэпа? В чём состояли причины перехода к новой экономической политике? Охарактеризуйте основные мероприятия НЭПа. Как понимали НЭП большевики и их политические оппоненты?
8. Существовала ли взаимосвязь между форсированной индустриализацией и сплошной коллективизацией сельского хозяйства? Каковы особенности и результаты форсированной индустриализации в СССР в 30-е гг.? Каковы были главные причины коллективизации сельского хозяйства в СССР и каковы её результаты? Какой смысл вкладывался в понятие «культурная революция» и каковы её конкретные результаты?
9. В 1930-е гг. в СССР завершается формирование политической системы, часто называемой тоталитаризмом. Перечислите основные черты тоталитарного режима. В чем Вы видите объективные причины утверждения в СССР тоталитарного режима? Какие субъективные факторы способствовали этому? Как достигалось социально-политическое и духовное единство советского народа? В 1936 г. в СССР была принята новая Конституция («победившего социализма»). Почему в середине 1930-х гг. возникла необходимость в создании нового Основного закона?
10. Назовите основные этапы Великой Отечественной войны. В чем причины и историческое значение победы советского народа в Великой Отечественной войне?

8.3. Вопросы для итогового контроля освоения дисциплины (1 или 2 семестр – экзамен).

Экзамен по дисциплине «История» проводится во 1 или 2 семестре и включает контрольные вопросы по всем разделам учебной программы дисциплины.

Билет для проведения экзамена содержит 2 вопроса по всей учебной программе дисциплины, максимальная оценка за один вопрос 20 баллов. Таким образом ответы на вопросы экзамена оцениваются из максимальной оценки 40 баллов.

Перечень вопросов

1. История как наука. Предмет, задачи, методы и источники изучения истории, историография.
2. Восточные славяне в древности. Государство Киевская Русь в IX начале XII вв.: возникновение, особенности экономического и социально-политического развития. Принятие христианства на Руси.
3. Русь в период политической раздробленности. Особенности развития Новгородской земли.
4. Борьба русских земель и княжеств с иноземными захватчиками в XIII в. Русь и Золотая Орда: проблема взаимовлияния в отечественной историографии.
5. Предпосылки складывания единого российского государства. Возвышение Москвы. Деятельность первых московских князей.
6. Специфика становления централизованного российского государства. Политика Ивана III и Василия III.
7. Внутренняя и внешняя политика Ивана IV.
8. Россия на рубеже XVI-XVII вв. "Смутное время": причины, сущность, последствия.
9. Первые Романовы: внутренняя и внешняя политика.
10. Формирование системы крепостного права в России, её юридическое оформление в середине XVII в.
11. Внутренняя и внешняя политика Петра I.
12. Россия в эпоху дворцовых переворотов (XVIII в.).
13. "Просвещённый абсолютизм" Екатерины II. Внешняя политика.
14. Россия в первой четверти XIX в. Движение декабристов.
15. Внутренняя и внешняя политика Николая I. Крымская война.
16. Идейные течения и общественно-политические движения в 30-50-е гг. XIX в.
17. Реформы 60-70 гг. XIX в. и их значение.
18. Общественно-политические движения в пореформенной России.
19. Социально-экономическое развитие России на рубеже XIX - XX вв.
20. Формирование политических партий в России в конце XIX - начале XX вв.. их характеристика.
21. Россия в период революции 1905-1907 гг. Первый опыт парламентаризма в России (I и II Государственные Думы).
22. Россия в период с 1907-1914 гг. Третьеиюньская монархия. Реформы П. А. Столыпина.
23. Россия в годы первой мировой войны.
24. Февральская революция 1917 г.: причины, сущность, последствия.
25. Россия от февраля к октябрю 1917г. Выбор путей общественного развития. Октябрьская революция. II Всероссийский съезд Советов.
26. Гражданская война и интервенция в России: причины, этапы, результаты и последствия. Политика "военного коммунизма".
27. НЭП, его сущность и значение.
28. Образование СССР.
29. СССР в конце 1920-х - 1930-е гг.: переход к политике форсированного строительства социализма (индустриализация, коллективизация, культурная революция).
30. Внешняя политика СССР в предвоенные годы.
31. СССР во Второй мировой и Великой Отечественной войне. Решающий вклад Советского Союза в разгром фашизма.

32. СССР в послевоенные годы. Внутренняя и внешняя политика (1945-1953).
33. Период хрущевской "оттепели" (1953-1964 гг.).
34. Внутренняя и внешняя политика СССР в 1964-1984 гг. Нарастание кризисных явлений.
35. "Перестройка" в СССР: цели, основные этапы и результат.
36. Внутренняя и внешняя политика России в 90-е гг. XX в. - начале XXI в.

Полный перечень оценочных средств приведен в виде отдельного документа, являющегося неотъемлемой частью основной образовательной программы.

8.4. Структура и пример билета для экзамена.

Экзамен по дисциплине «История» проводятся в 1 или 2 семестре и включает контрольные вопросы по рабочей программы дисциплины. Билет для проведения экзамена содержит 2 вопроса, максимальная оценка за вопрос 1 – 20 баллов, максимальная оценка за вопрос 2 - 20 баллов. Таким образом ответы на вопросы экзамена оцениваются из максимальной оценки 40 баллов.

Образец экзаменационного билета

«Утверждаю» Зав. кафедрой истории и политологии _____ Н. А. Захарова (Подпись) (И. О. Фамилия) «__» _____ 20__г.	***Министерство науки и высшего образования РФ*** **Российский химико-технологический университет имени Д.И. Менделеева** **Кафедра истории и политологии** **Код и наименование направления подготовки 18.03.01 – «Химическая технология»** **Дисциплина «История»**
Билет № 7 1. Внутренняя и внешняя политика Ивана IV. 2. Россия в годы первой мировой войны.	

9. УЧЕБНО-МЕТОДИЧЕСКОЕ ОБЕСПЕЧЕНИЕ ДИСЦИПЛИНЫ

9.1. Рекомендуемая литература.

А) Основная литература:

1. Орлов А.С., Георгиев В.А, Георгиева Н.Г. История России. Учебн., 4-е изд. М.: Проспект, 2011. 528 с.
2. История России: учебно-методическое пособие для самостоятельной работы студентов/ Н. А. Захарова, Л. Б. Брежнева, М. А. Голланд, Т. А. Левченкова, Н. М. Селиверстова, О. В. Шемякина ; под ред. Н. А. Захаровой. М. : РХТУ им. Д. И. Менделеева, 2014. 99 с.

Б) Дополнительная литература:

1. Блок М. Апология истории или ремесло историка. М.: Наука, 1986. 256с.
2. Голиков А. Т., Круглова Т. А. Источниковедение отечественной истории. Учебн., 4-е изд. М.: Академия, 2010. 464 с.
3. Жукова Л.А., Кацва Л.А. История России в датах: Справочник. М.: Проспект, 2011. 320 с.
4. Земцов Б. Н., Шубин А. В., Данилевский И. Н. История России : учеб. пособие для втузов. СПб.: Питер, 2013. 414 с.

5. История. Рабочая тетрадь: учебно-методическое пособие/ сост. Н. А. Захарова, Л. Б. Брежнева, Т. А. Левченкова, Н. М. Селивёрстова, О. В. Шемякина; под ред. Н. А. Захаровой. М.: РХТУ им. Д. И. Менделеева, 2019. 132 с.
6. История Отечества с древнейших времен до начала XXI века: Учеб. пособие / Под ред. М.В. Зотовой. М.: ООО «Издательство Астрель», 2004. 526 с.
7. Зуев М. Н. История России: учебное пособие для бакалавров: (для неисторических специальностей). М.: Юрайт, 2012. 655 с.
8. Орлов А.С., Георгиев В.А., Георгиева Н.Г., Сивохина Т.А. Хрестоматия по истории России с древнейших времен до наших дней. Учебное пособие. М.: Проспект, 2010. 592 с.
9. Отечественная история: Учебное пособие/Акылакунова А. К., Брежнева Л. Б., Захарова Н. А., Панкратьева И. А., Селиверстова Н. М. М.: РХТУ им. Д. И. Менделеева, 2007. 340 с.
10. Семеникова Л. И. Россия в мировом сообществе цивилизаций. Россия в мировом сообществе цивилизаций: учебное пособие по дисциплине "Отечественная история" для студентов вузов неисторических специальностей М.: Книжный дом «Университет», 2008. 782 с.
11. Тесты по отечественной истории: учебно-методическое пособие/сост. А. К. Акылакунова, Л. Б. Брежнева, М. А. Голланд, Е. А. Прокофьева, И. А. Панкратьева, Н. М. Селиверстова; под ред. Н. М. Селиверстовой. М.: РХТУ им. Д. И. Менделеева, 2009. 44 с.

9.2. Рекомендуемые источники научной информации

Полнотекстовые информационные ресурсы:

Издательство **Taylor & Francis**

Более 1300 журналов по всем областям знаний, в том числе по естественным наукам. Охват с 1997 года по настоящее время. Доступ по IP-адресам РХТУ. Адрес для работы: http://www.informaworld.com.

Издательство **Wiley-Blackwell**

Предоставляет доступ к более чем 1300 журналам.
Ресурс охватывает широкий спектр тематических направлений по всем областям знаний. Глубина архива (в основном) с 1996 года. Доступ по IP-адресам РХТУ. Адрес для работы: http://www3.interscience.wiley.com.

Издательство **SPRINGER**

Доступ к электронным архивам журналов и электронным книгам. Журналы по всем областям знаний. Адрес для работы: **http://www.springerlink.com.** Доступ по IP-адресам РХТУ.

Российская научная электронная библиотека (http://www.elibrary.ru)

Электронные версии журналов российских и зарубежных научных издательств. Доступ по IP-адресам РХТУ.

Научные журналы:

- Журнал «Вопросы истории» ISSN 0042-8779
- Журнал «Российская история» ISSN 0869-5687
- Электронный научно-образовательный журнал «История» ISSN 2079-8784 : http://history.jes.su/about.html

Ресурсы информационно–телекоммуникационной сети Интернет:
http://www.archeologia.ru/

Портал электронных информационных ресурсов по археологии и истории Евразии с древности до нового времени. Основу Портала составляет открытая электронная библиотека по археологии, истории и смежным дисциплинам, включающая в себя научные и научно-популярные издания, учебники, статьи, публикации исторических источников и материалов раскопок, отчёты.

http://annales.info/sbo/contens/vi.htm

Архив журнала «Вопросы истории»

http://www.hist.msu.ru/ER/index.html

Библиотека электронных ресурсов исторического факультета Московского Государственного Университета им. М. В. Ломоносова. Представлена полнотекстовая коллекция исторических первоисточников разных периодов отечественной и мировой истории.

http://www.hrono.info/

ХРОНОС — всемирная история в Интернете (ХРОНОС) — Хронологические таблицы с древнейших времен до настоящего времени. Библиотека: исторические источники, книги, статьи. Биографический и предметный указатели. Генеалогические таблицы. Страны и государства. Перечень исторических организаций. Религии мира. Методика преподавания истории. Всемирная история в интернете. Множество материалов по истории России: «Русское время», Русь начальная по векам, всемирная история множество биографических материалов по историческим личностям, тематические таблицы: афинские архонты, римские консулы, военно-политическая хронология франков, история папства, крестовые походы (1096—1270 гг.), кровавая смута 1605—1618 годов, великая французская революция, русская культура в XVIII—XIX веке, революция в России 1905—1907, первая мировая война, революция 1917 г. в России, хроника распада России в 1917 году, гражданская война 1918—1920 в России, вторая мировая война, СССР при Хрущёве, карибский кризис, перестройка, войны и военные конфликты XX века и многое другое.

http://historic.ru/

Всемирная история — Новости. Энциклопедия. Библиотека по истории. Карты электронной библиотеки. Исследования. Поиск по сайту. Ссылки.

http://historic.ru/about/author.shtml

Проект «Всемирная история» создан в образовательных целях. Включает накопленный за советский период материал в виде книг, изданных в СССР, царской России и дополнен текущими исследованиями по всемирной истории и новостными статьями.

http://old-rus.narod.ru/

Древнерусские карты. Хронограф. Великие князья и цари. Русские патриархи и митрополиты. Служилые чины и звания. Власть в древней Руси. Статьи и исследования.

http://www.praviteli.org/

Целью создания данного электронного ресурса является изложение истории России и Советского Союза в контексте архонтологии — исторической дисциплины, изучающей историю должностей в государственных, международных, политических, религиозных и других общественных структурах. В число политических деятелей, чьи краткие биографии представлены в «Правителях России и Советского Союза» включены в основном те, кто занимал государственные посты, эквивалентные современным понятиям «глава государства» и «глава правительства». Также представлена информация о структуре высшего руководства Коммунистической партии Советского Союза и ее предшественников.

9.3. Средства обеспечения освоения дисциплины.

Для реализации учебной программы подготовлены следующие средства обеспечения освоения дисциплины:

- компьютерные презентации лекций (общее число слайдов – 280);
- банк тестовых заданий для текущего контроля освоения дисциплины (общее число вопросов – 250);
- банк вопросов для итогового контроля освоения дисциплины (общее число вопросов – 100).

Для освоения дисциплины используются следующие нормативные и нормативно-методические документы:

– Федеральный закон Российской Федерации от 29.12.2012 № 273-ФЗ «Об образовании в Российской Федерации» [Электронный ресурс] – Режим доступа: http://pravo.gov.ru/proxy/ips/?docbody=&nd=102162745&intelsearch=273-%D4%C7 (дата обращения: 15.04.2019).

– Федеральные государственные образовательные стандарты высшего образования // Координационный совет учебно-методических объединений и научно-методических советов высшей школы. Портал Федеральных образовательных стандартов высшего образования [Электронный ресурс] – Режим доступа: http://fgosvo.ru/fgosvo/92/91/4 (дата обращения: 15.04.2019).

– Приказ Министерства образования и науки РФ от 23.08.2017 № 816 «Об утверждении Порядка применения организациями, осуществляющими образовательную деятельность, электронного обучения, дистанционных образовательных технологий при реализации образовательных программ» [Электронный ресурс]. Режим доступа: http://pravo.gov.ru/proxy/ips/?docbody=&nd=102447332&intelsearch=816+%EF%F0%E8%EA%E0%E7 (дата обращения: 15.04.2019).

При освоении дисциплины студенты должны использовать информационные и информационно-образовательные ресурсы следующих порталов и сайтов:

– Система федеральных образовательных порталов. Система открытого образования. Консалтинговый центр ИОС ОО РФ [Электронный ресурс] – Режим доступа: http://www.openedu.ru (дата обращения: 15.04.2019).

– Информационная система «Единое окно доступа к образовательным ресурсам». URL: http://window.edu.ru/ (дата обращения: 15.04.2019).

– ФЭПО: соответствие требованиям ФГОС [Электронный ресурс] – Режим доступа: http://fepo.i-exam.ru/ (дата обращения: 15.04.2019).

10. МЕТОДИЧЕСКИЕ УКАЗАНИЯ ДЛЯ ОБУЧАЮЩИХСЯ

Методические рекомендации по организации учебной работы студента направлены на повышение регулярности и эффективности его аудиторной и самостоятельной работы по дисциплине.

Дисциплина «История» включает 3 раздела, каждый из которых имеет определенную логическую завершенность. При изучении материала каждого раздела рекомендуется регулярное повторение законспектированного лекционного материала, материалов практических занятий, а также дополнение его сведениями из литературных источников, представленных в учебной программе. Изучение материала каждого раздела заканчивается контролем его освоения в форме контрольной работы. Результаты выполнения контрольных работ оцениваются в соответствии с принятой в университете рейтинговой системой оценки знаний.

Практические занятия направлены на расширение знаний теоретических основ истории и закрепление знаний, полученных студентом на лекционных занятиях путем решения ряда практических задач.

Рекомендации по подготовке к практическим (семинарским) занятиям.

В основу этого вида учебных занятий положен принцип диалога между преподавателем и группой студентов. Как правило, семинар посвящается обсуждению какой-либо темы курса по заранее известным вопросам и заданиям. Коллективная работа способствует выработке и закреплению крайне важных для будущих специалистов навыков. Среди этих навыков отметим умение высказываться и держаться на публике, способность сформулировать свои мысли так, чтобы они стали понятными слушателям, выработка способности анализировать проблему.

Подготовку к семинарскому занятию следует начинать с изучения его плана. Затем необходимо изучить материал учебника и учебных пособий, внимательно перечитать конспект лекций по соответствующим вопросам. Серьезная подготовка включает знакомство со специальной литературой, рекомендованной в списке по изучаемой теме. В процессе работы над пунктами задания студент обязан предусмотреть план своего устного сообщения на занятии. Это может быть либо краткое высказывание (реплика, дополнение, уточнение), либо развернутое сообщение, либо целостный доклад (или содоклад) по одному из вопросов семинара.

Обсуждение вопросов, предусмотренных планом семинара, на занятии может происходить по-разному: в форме вопросов преподавателя и ответов студентов, в форме заслушивания и обсуждения докладов, в форме дискуссии, «круглого стола» или деловой игры. Но в любом случае успех семинара, его результативность во многом зависит от степени готовности к нему студенческой аудитории.

Методические рекомендации по написанию рефератов.

Реферат – это письменная работа, посвященная раскрытию конкретной темы курса «История», изложению основных точек зрения по данной проблеме.

Работа над рефератом начинается с выбора темы по перечням, определенным кафедрой. Составляется план реферата. Затем подбираются источники и литература по спискам, предлагаемым в данном методическом пособии, а также по систематическим, предметным и алфавитным каталогам библиотек. Закончив просмотр и чтение отобранной литературы, первичную обработку и систематизацию содержащегося в ней материала, необходимо еще раз продумать и уточнить план реферата. Затем следует приступить к написанию текста.

Реферат обязательно должен включать следующие составляющие части и элементы:

– титульный лист;

– оглавление, в котором перечисляются названия разделов и глав реферата;

– введение, в котором дается обоснование значимости темы, очерчивается круг проблем, определяются цели и задачи работы;

– основная часть реферата, разбиваемая на разделы, главы, параграфы (и т. д. в зависимости от темы и предпочтений автора);

– заключение, обобщающее выводы основной части и подводящее итоги всего исследования;

– список источников и литературы, использованных для подготовки текста.

Текст должен свидетельствовать о знании опубликованной литературы по выбранной теме и отражать точку зрения автора на разбираемые проблемы. В реферат обязательно включаются определения понятий, которыми оперирует автор (по авторитетным словарям и справочникам). Желательно делать сноски на используемую литературу. Страницы реферата нумеруются.

Рефераты, представляющие собой выписки из учебников, скопированные из Интернета или электронных баз данных, не могут быть оценены положительно.

Приветствуются работы, содержащие элементы творческого подхода, например, развернутый анализ исторических проблем на основе прочитанной литературы, попытки проведения самостоятельного исследования источников, аргументированное отстаивание автором своей оригинальной точки зрения.

Совокупная оценка текущей работы студента в семестре складывается из оценок за устные выступления, за реферат (максимальная оценка 20 баллов), выполнение 3-х контрольных работ, две из которых – тестовые задания (по 10 баллов) и одна итоговая контрольная работа (20 баллов). Максимальная оценка текущей работы в семестре составляет 60 баллов.

В соответствии с учебным планом изучение дисциплины завершается итоговым контролем в форме экзамена. Максимальная оценка экзамена составляет 40 баллов.

Общая оценка результатов освоения дисциплины складывается из числа баллов, набранных в семестре и на экзамене. Максимальная общая оценка всей дисциплины составляет 100 баллов.

11. МЕТОДИЧЕСКИЕ УКАЗАНИЯ ДЛЯ ПРЕПОДАВАТЕЛЕЙ

Дисциплина «История» изучается в 1 или 2 семестре.

При подготовке и проведении занятий преподаватель должен опираться на знания по истории, полученные студентами в средней школе. Обучение студентов может быть организовано как в виде традиционных лекций и практических занятий, так и научной дискуссии, которая помогает приобрести навыки и умения обосновывать круг рассматриваемых вопросов, формулировать главные положения, определения и практические выводы из теоретических положений.

В современном образовательном процессе особую роль играют активные и интерактивные методы обучения.

Интерактивные методы обучения в наибольшей степени соответствуют личностно ориентированному, компетентностному подходу. В данном случае и студент, и педагог являются субъектами учебного процесса. Педагог чаще выступает лишь в роли организатора процесса обучения, лидера группы, создателя условий для инициативы студентов. Интерактивное обучение основано на прямом взаимодействии учащихся со своим опытом и опытом своих друзей, так как большинство интерактивных упражнений обращается к опыту самого студента, причем, не только учебному. Новое знание, умение формируется на основе такого опыта.

К интерактивным методам относятся «круглые столы», дебаты или дискуссии, проведение предметных олимпиад. Предметная олимпиада по курсу истории предусмотрена во внеучебное время, в конце второго семестра.

Смысл дискуссии как метод интерактивного обучения состоит в обмене взглядами по конкретной проблеме. Это активный метод, позволяющий научиться отстаивать свое мнение и слушать других. Спор, дискуссия рождает мысль, активизирует мышление, а в учебной дискуссии к тому же обеспечивает сознательное усвоение учебного материала как продукта мыслительной его проработки.

Дискуссия на семинарском (практическом) занятии требует продуманности и основательной предварительной подготовки обучаемых. Нужны не только хорошие знания (без них дискуссия беспредметна), но также наличие у студентов умения выражать свои мысли, четко формулировать вопросы, приводить аргументы и т. д. Учебные дискуссии обогащают представления студентов по теме, упорядочивают и закрепляют знания.

Одно из главных значений дискуссии — не столько всестороннее и глубокое решение проблемы, но побуждение участников задуматься над ней, а также осуществить пересмотр своих убеждений и представлений, уточнить и определить свою позицию,

научиться аргументированно отстаивать собственную точку зрения и, в то же время, осознавать право других иметь свой взгляд на обсуждаемую проблему.

Открывая работу круглого стола или дискуссии, преподаватель определяет регламент работы: 10 минут на выступление докладчика, так как должно быть заслушано 5 сообщений. В прениях – не более 5 минут. В заключение дискуссии проводится обобщение итогов работы.

Метод круглого стола был заимствован из области политики и науки. В обучении метод круглого стола используется для повышения эффективности усвоения теоретических проблем путем рассмотрения их в разных научных аспектах. Принцип «круглого стола» предполагает расположение участников лицом друг к другу, что приводит к возрастанию активности, увеличению числа высказываний, возможности личного включения каждого студента в обсуждение, повышает мотивацию студентов. Преподаватель располагается в общем кругу, как равноправный член группы, что создаёт менее формальную обстановку по сравнению с общепринятой.

Преподаватель при организации процесса проведения «круглого стола» должен обладать высоким профессионализмом, умением вести диалог, анализировать и корректировать ход дискуссии.

Для эффективной организации «круглого стола» необходимо соблюдение реализации всех основных этапов проведения данного мероприятия:

- подготовительный этап предполагающий: выбор проблемы, подбор участников дискуссии, подготовка сценария;
- дискуссионный этап состоит в выступлении модератора, проведения «информационной атаки», выступление участников дискуссии;
- завершающий этап включает: подведение заключительный итогов, выработка решений и рекомендаций.

Интерактивные методы, используемые в процессе обучения истории, не только позволяют интенсифицировать процесс усвоения знаний, но и повышают мотивацию студентов.

Необходимо обращать внимание студентов на обоснование круга рассматриваемых вопросов, формулировки главных положений и определений, практические выводы из теоретических положений. На занятиях должна прослеживаться связь рассматриваемых вопросов с ранее изученным материалом.

При проведении занятий преподаватель может рекомендовать студентам дополнительную литературу по тематике занятия.

Совокупная оценка текущей работы студента в семестре складывается из оценок за выполнение контрольных работ, реферата, устных выступлений. Максимальная оценка текущей работы в семестре составляет 60 баллов. Максимальная оценка на экзамене оценивается в 40 баллов. Максимальная общая оценка всей дисциплины составляет 100 баллов.

12. ПЕРЕЧЕНЬ ИНФОРМАЦИОННЫХ ТЕХНОЛОГИЙ, ИСПОЛЬЗУЕМЫХ В ОБРАЗОВАТЕЛЬНОМ ПРОЦЕССЕ

Информационную поддержку изучения дисциплины осуществляет Информационно-библиотечный центр (ИБЦ) РХТУ им. Д.И. Менделеева, который обеспечивает обучающихся основной учебной, учебно-методической и научной литературой, необходимой для организации образовательного процесса по дисциплине. Общий объем многоотраслевого фонда ИБЦ на 01.01.2019 составляет 1708372 экз.

Фонд ИБЦ располагает учебной, учебно-методической и научно-технической литературой в форме печатных и электронных изданий, а также включает официальные, справочно-библиографические, специализированные отечественные и зарубежные

периодические и информационные издания. ИБЦ обеспечивает доступ к профессиональным базам данных, информационным, справочным и поисковым системам.

Каждый обучающийся обеспечен свободным доступом из любой точки, в которой имеется доступ к сети Интернет и к электронно-библиотечной системе (ЭБС) Университета, которая содержит различные издания по основным изучаемым дисциплинам и сформирована по согласованию с правообладателями учебной и учебно-методической литературы.

Для более полного и оперативного справочно-библиографического и информационного обслуживания в ИБЦ реализована технология Электронной доставки документов.

Электронные информационные ресурсы, используемые в процессе обучения

№	Электронный ресурс	Реквизиты договора (номер, дата заключения, срок действия), ссылка на сайт ЭБС, сумма договора, количество ключей	Характеристика библиотечного фонда, доступ к которому предоставляется договором
1	ЭБС «Лань»	Принадлежность - сторонняя Реквизиты договора - ООО «Издательство «Лань», договор №29.01-З-2.0-827/2018 от 26.09.2018 г. С «26» сентября 2018г. по «25» сентября 2019г. Ссылка на сайт ЭБС – http://e.lanbook.com Сумма договора – 357 000-00 Количество ключей - доступ для всех пользователей РХТУ с любого компьютера. _____ Принадлежность - сторонняя Реквизиты договора - ООО «Издательство «Лань», договор № 33.03-Р-2.0-1775/2-10 от 26.09.2019г. Сумма договора – 642 083-68 **С «26» сентября 2019г. по «25» сентября 2020г.** Ссылка на сайт ЭБС – http://e.lanbook.com Количество ключей - доступ для всех пользователей РХТУ с любого компьютера.	Электронно-библиотечная система издательства "Лань" — ресурс, включающий в себя как электронные версии книг ведущих издательств учебной и научной литературы (в том числе университетских издательств), так и электронные версии периодических изданий по различным областям знаний. ЭБС «ЛАНЬ» предоставляет пользователям мобильное приложение для iOS и Android, в которых интегрированы бесплатные сервисы для незрячих студентов и синтезатор речи.

2.	Электронно - библиотечная система ИБЦ РХТУ им. Д.И.Менделеева (на базе АИБС «Ирбис»)	Принадлежность – собственная РХТУ. Ссылка на сайт ЭБС – http://lib.muctr.ru/ Доступ для пользователей РХТУ с любого компьютера.	Электронные версии учебных и научных изданий авторов РХТУ по всем ООП
3	ЭБС «Научно-электронная библиотека eLibrary.ru».	Принадлежность – сторонняя Реквизиты договора – ООО «РУНЭБ», договор № 29.01-Р-2.0-1020/2018 от 07.12.2018 г. С «01» января 2019 г. по «31» января 2019 г. Ссылка на сайт – http://elibrary.ru Сумма договора - 934 693-00 Количество ключей – доступ для пользователей РХТУ по ip-адресам неограничен.	Электронные версии периодических и непериодических изданий по различным отраслям науки
4	Издательство Wiley	Принадлежность сторонняя. Национальная подписка (Минобрнауки+ ГПНТБ) Сублицензионный договор № Ссылка на сайт – http://onlinelibrary.wiley.com/ Количество ключей - доступ для пользователей РХТУ по ip-адресам неограничен.	Коллекция журналов по всем областям знаний.
5	Scopus	Принадлежность сторонняя. Национальная подписка (Минобрнауки+ ГПНТБ) Сублицензионный договор № Ссылка на сайт – http://www.scopus.com. Количество ключей – доступ для пользователей РХТУ по ip-адресам неограничен.	Мультидисциплинарная реферативная и наукометрическая база данных издательства **ELSEVIER**

6	ЭБС «ЮРАЙТ»	Принадлежность - сторонняя Реквизиты договора – ООО «Электронное издательство ЮРАЙТ», Договор № №29.01-3-2.0-1168/2018 от 11.01.2019 г. С «11» января 2019 г. по «»10» января 2020 г. Ссылка на сайт ЭБС - https://biblio-online.ru/ Сумма договора – 220 000-00 руб. Количество ключей - доступ для всех пользователей РХТУ с любого компьютера.	Электронная библиотека включает более 5000 наименований учебников и учебных пособий по вем отраслям знаний для всех уровней профессионального образования от ведущих научных школ с соблюдением требований новых ФГОСов.

Бесплатные архивные коллекции, приобретенные Минобрнауки для вузов.

Архив Издательства Annual Reviews. Пакет «Full Collection» 1932-2005

Архив издательства Taylor & Francis. Full Online Journal Archives. с первого выпуска каждого журнала по 1996, 1798-1997

13. МАТЕРИАЛЬНО-ТЕХНИЧЕСКОЕ ОБЕСПЕЧЕНИЕ.

В соответствии с учебным планом занятия по дисциплине «История» проводятся в форме лекций, практических занятий и самостоятельной работы студента.

13.1. Оборудование, необходимое в образовательном процессе:

Аудитория, обеспеченная компьютером и мультимедийным проектором (обеспечение презентаций лекций и самостоятельных разработок студентов).

13.2. Учебно-наглядные пособия:

Карты по истории.

13.3. Компьютеры, информационно-телекоммуникационные сети, аппаратно-программные и аудиовизуальные средства:

Библиотека, имеющая рабочие компьютерные места для студентов, оснащенные компьютерами с доступом к базам данных и выходом в Интернет.

13.4. Печатные и электронные образовательные и информационные ресурсы:

Информационно-методические материалы: учебные и учебно-методические пособия по дисциплине.

Электронные образовательные ресурсы, электронные презентации к разделам лекционных курсов.

13.5. Перечень лицензионного программного обеспечения:

№ п/п	Наименование программного продукта	Реквизиты договора поставки	Количество лицензий	Срок окончания действия лицензии
1	Microsoft Office Standard 2007	Государственный контракт № 143-164ЭА/2010 от 14.12.10, Акт №	210	бессрочная

		Tr048787, накладная № Tr048787 от 20.12.10 Microsoft Open License Номер лицензии 42931328		
2	Операционная система Microsoft Windows 10 Education (Russian)	Подписка Microsoft Imagine Premium, соглашение ICM-171312 от 03.04.2019 г., действительно до 03.04.2020 г., счет № 0012522675 от 30.03.2019 г.	Количество лицензий не ограничено согласно условиям подписки Microsoft Imagine Premium	03.04.2020 г.
3	Microsoft Visio Professional 2019 (Russian)	Подписка Microsoft Imagine Premium, соглашение ICM-171312 от 03.04.2019 г., действительно до 03.04.2020 г., счет № 0012522675 от 30.03.2019 г.	Количество лицензий не ограничено согласно условиям подписки Microsoft Imagine Premium	03.04.2020 г.

14. ТРЕБОВАНИЯ К ОЦЕНКЕ КАЧЕСТВА ОСВОЕНИЯ ПРОГРАММ

Наименование разделов	**Основные показатели оценки**	**Формы и методы контроля и оценки**
Раздел 1. Особенности становления государственности в России.	*Знает***:** основные направления, проблемы и методы исторической науки; основные этапы и ключевые события истории России и мира; особенности развития российского государства, выдающихся деятелей отечественной и всеобщей истории; *умеет:* соотносить общие исторические процессы и отдельные факты; выявлять существенные черты исторических процессов, явлений и событий; анализировать социально-значимые проблемы; формулировать и аргументировано отстаивать собственную позицию по различным проблемам истории; *владеет:* представлениями об истории как науке, ее месте в системе гуманитарного знания; представлениями об основных этапах в истории человечества и их хронологии; категориально-понятийным аппаратом изучаемой дисциплины;	Оценка за контрольную работу №1 Оценка за реферат Оценка за экзамен

	навыками анализа исторических источников.	
Раздел 2. Российская империя в XVIII-начале XX в.	*Знает:* основные направления, проблемы исторической науки; основные этапы и ключевые события истории России и мира; особенности развития российского государства, выдающихся деятелей отечественной и всеобщей истории; *умеет:* соотносить общие исторические процессы и отдельные факты; выявлять существенные черты исторических процессов, явлений и событий; анализировать социально-значимые проблемы; формулировать и аргументировано отстаивать собственную позицию по различным проблемам истории; *владеет:* представлениями об основных этапах в истории человечества и их хронологии; категориально-понятийным аппаратом изучаемой дисциплины; навыками анализа исторических источников.	Оценка за контрольную работу №2 Оценка за реферат Оценка за экзамен
Раздел 3. От советского государства к современной России.	*Знает:* основные направления, проблемы исторической науки; основные этапы и ключевые события истории России и мира; особенности развития российского государства, выдающихся деятелей отечественной и всеобщей истории; *умеет:* соотносить общие исторические процессы и отдельные факты; выявлять существенные черты исторических процессов, явлений и событий; анализировать социально-значимые проблемы; формулировать и аргументировано отстаивать собственную позицию по различным проблемам истории; *владеет:* представлениями об основных этапах в истории человечества и их хронологии; категориально-понятийным аппаратом изучаемой дисциплины; навыками анализа исторических источников.	Оценка за контрольную работу №3 Оценка за реферат Оценка за экзамен

15. ОСОБЕННОСТИ ОРГАНИЗАЦИИ ОБРАЗОВАТЕЛЬНОГО ПРОЦЕССА ДЛЯ ИНВАЛИДОВ И ЛИЦ С ОГРАНИЧЕННЫМИ ВОЗМОЖНОСТЯМИ ЗДОРОВЬЯ

Обучение инвалидов и лиц с ограниченными возможностями здоровья осуществляется в соответствии с:

- Порядком организации и осуществления образовательной деятельности по образовательным программам – программам бакалавриата, программам специалитета, программам магистратуры (Приказ Минобрнауки РФ от 05.04.2017 № 301);
- Положением о Порядке организации и осуществления образовательной деятельности по образовательным программам – программам бакалавриата, программам специалитета, программам магистратуры в Российском химико-технологическом университете имени Д.И. Менделеева (утв. решением Ученого совета университета от 28.06.2017, протокол № 9);
- Методическими рекомендациями по организации образовательного процесса для обучения инвалидов и лиц с ограниченными возможностями здоровья в образовательных организациях высшего образования, в том числе оснащенности образовательного процесса (утверждены заместителем Министра образования и науки РФ А.А. Климовым от 08.04.2014 № АК-44/05вн).

Министерство науки и высшего образования Российской Федерации
Федеральное государственное бюджетное образовательное учреждение высшего образования
«Российский химико-технологический университет имени Д.И. Менделеева»

«Утверждаю»
ректор .
(Руководитель образовательной организации)
_____ А.Г. Мажуга .
(Подпись) (И.О. Фамилия)
«__» _____ 2019 г.

РАБОЧАЯ ПРОГРАММА ДИСЦИПЛИНЫ

«ФИЗИЧЕСКАЯ КУЛЬТУРА и СПОРТ»
Б1.Б.04

Направление подготовки **18.03.01 «Химическая технология»**
(Код и наименование направления подготовки)

Профиль подготовки – «Технология и переработка полимеров»
(Наименование профиля подготовки)

Квалификация «бакалавр»

Программа одобрена
Методической комиссией
РХТУ им. Д.И. Менделеева
«31» мая 2019 г.

Председатель _____ Н.А. Макаров
(Подпись) (И.О. Фамилия)

Москва 2019 г.

Программа составлена:
доцентом кафедры физвоспитания Т.Н. Акуловой
доцентом кафедры физического воспитания О.В. Носик
к.п.н., профессором кафедры физического воспитания В.А. Головиной
к.п.н., профессором кафедры физического воспитания С.И. Сучковым

Программа рассмотрена и одобрена на заседании кафедры физического воспитания «28» мая 2019 г., протокол № _14_

СОДЕРЖАНИЕ

1.	Цели и задачи дисциплины	4
2.	Требования к результатам освоения дисциплины	4
3.	Объем дисциплины и виды учебной работы	5
4.	Содержание дисциплины	6
4.1	Разделы дисциплины и виды занятий	6
4.2	Содержание разделов дисциплины	6
5.	Соответствие содержания требованиям к результатам освоения дисциплины	10
6.	Практические занятия	11
6.1	Примерные темы практических занятий по дисциплине	12
7.	Примеры оценочных средств для контроля освоения дисциплины	13
7.1	Примеры контрольных вопросов для текущего контроля освоения дисциплины	13
7.2	Образец тестового задания для текущего контроля к разделам 1, 2, 3, 4	22
7.3	Образец тестового задания для итогового контроля освоения дисциплины к разделу 1 и 2 (1 курс) «История олимпийских игр»	23
7.4	Образец тестового задания для итогового контроля освоения дисциплины к разделу 3 и 4 (3 курс) «История специальных олимпиад»	24
8.	Учебно-методическое обеспечение дисциплины	25
8.1	Рекомендуемая литература	25
8.2	Рекомендуемые источники научно-технической информации	25
8.3	Средства обеспечения освоения дисциплины	26
9.	Методические указания для обучающихся	28
9.1	Для студентов, обучающихся по очной форме, без использования электронного образования и дистанционных образовательных технологий	28
9.1.1	Рейтинг дисциплины	29
9.1.2	Соблюдение требований гигиены, форма одежды и предупреждение травм	29
9.1.3	Хронологическое время проведения занятия по «Физической культуре и спорту»	29
9.2	Для студентов, обучающихся по очной форме, с использованием электронного образования и дистанционных образовательных технологий	29
10.	Методические указания для преподавателей	30
10.1	Для преподавателей, при реализации программы по очной форме, без использования электронного образования и дистанционных образовательных технологий	30
10.2	Для преподавателей, при реализации программы по очной форме, с использованием электронного образования и дистанционных образовательных технологий	31
11.	Перечень информационных технологий, используемых в образовательном процессе	32
12.	Материально-техническое обеспечение дисциплины	34
12.1	Оборудование, необходимое в образовательном процессе	35
12.2	Учебно-наглядные пособия	35
12.3	Компьютеры, информационно-телекоммуникационные сети, аппаратно-программные и аудиовизуальные средства	35
12.4	Печатные и электронные образовательные и информационное ресурсы	35
12.5	Перечень лицензионного программного обеспечения	36
13.	Требования к оценке качества освоения программы	36
14.	Особенности организации образовательного процесса для инвалидов и лиц с ограниченными возможностями здоровья.	41

1. ЦЕЛИ И ЗАДАЧИ ДИСЦИПЛИНЫ

Программа составлена в соответствии с требованиями Федерального государственного образовательного стандарта (ФГОС ВО) для направления подготовки ***18.03.01 Химическая технология,*** с рекомендациями методической комиссии Ученого Совета с учетом основополагающих законодательных, инструктивных и программных документов, определяющих основную направленность, объем и содержание учебных занятий по физической культуре и спорту в высшей школе, и накопленного опыта преподавания дисциплины ***кафедрой физического воспитания РХТУ им. Д.И. Менделеева***. Программа рассчитана на изучение курса в течение двух семестров.

Дисциплина ***«Физическая культура и спорт»*** относится к базовой части дисциплин учебного плана Б1.Б.04 программы бакалавриата в объеме 72 акад. часов / 54 астр.ч. (2 зачетные единицы) при *очной форме обучения и рассчитана на изучение в двух семестрах.*

Цель дисциплины состоит в формировании мировоззрения и культуры личности, гражданской позиции, нравственных качеств, чувства ответственности, самостоятельности в принятии решений, способности использовать разнообразные формы физической культуры, спорта и туризма для сохранения и укрепления своего здоровья и здоровья своих близких в повседневной жизни и профессиональной деятельности.

Задача дисциплины – заключается в использовании приобретенных знаний и умений в практической деятельности и повседневной жизни для:

- повышения работоспособности, сохранения и укрепления здоровья;
- подготовки к профессиональной деятельности и службе в Вооруженных Силах Российской Федерации;
- организации и проведения индивидуального, коллективного и семейного отдыха;
- формирования здорового образа жизни.

Дисциплина ***«Физическая культура и спорт»*** преподается в 1 и 6 семестрах. Контроль успеваемости студентов ведется по принятой в университете рейтинговой системе.

2. ТРЕБОВАНИЯ К РЕЗУЛЬТАТАМ ОСВОЕНИЯ ДИСЦИПЛИНЫ

Изучение дисциплины ***«Физическая культура и спорт»*** при подготовке ***бакалавров*** по направлению ***18.03.01 Химическая технология,*** профиль подготовки – ***Технология и переработка полимеров*** направлено на приобретение следующих ***общекультурных*** компетенций:

– способность к самоорганизации и самообразованию (ОК-7);

– способность использовать методы и инструменты физической культуры для обеспечения полноценной социальной и профессиональной деятельности (ОК-8);

В результате изучения дисциплины студент бакалавриата должен:

Знать:

- научно-практические основы физической культуры и здорового образа жизни;
- социально-биологические основы физической культуры и спорта;
- влияние оздоровительных систем физического воспитания на укрепление здоровья, профилактику профессиональных заболеваний и вредных привычек;
- способы контроля и оценки физического развития и физической подготовленности;
- правила и способы планирования индивидуальных занятий различной целевой направленности;

- историю физической культуры и спорта, иметь представление о значимых спортивных событиях не только своей страны, но и мирового уровня; важнейшие достижения в области спорта;
- спортивные традиции РХТУ им. Д.И. Менделеева, помнить о подвигах спортсменов в годы Великой отечественной войны 1941-1945 гг.

Уметь:
- самостоятельно заниматься физической культурой и спортом;
- осуществлять самоконтроль за состоянием своего организма и соблюдать правила гигиены и техники безопасности;
- осуществлять творческое сотрудничество в коллективных формах занятий физической культурой.

Владеть:
- средствами и методами укрепления индивидуального здоровья, физического самосовершенствования;
- должным уровнем физической подготовленности, необходимым для качественного усвоения профессиональных умений и навыков в процессе обучения в вузе, для обеспечения полноценной социальной и профессиональной деятельности после окончания учебного заведения.

3. ОБЪЕМ ДИСЦИПЛИНЫ И ВИДЫ УЧЕБНОЙ РАБОТЫ

Программа рассчитана на изучение дисциплины в течение двух семестров (первого и шестого).

Виды учебной работы	Всего		Семестр			
			1 семестр		6 семестр	
	ЗЕ	Ак.часы	ЗЕ	Ак.ч.	ЗЕ	Ак.ч.
Общая трудоемкость дисциплины	**2**	**72**	**1**	**36**	**1**	**36**
Контактная работа – аудиторные занятия:	**2**	**72**	**1**	**36**	**1**	**36**
Лекции	0,2	8	0,1	4	0,1	4
Практические занятия (ПЗ)	1,8	64	0,9	32	0,9	32
Вид контроля:	**Зачет**	**Зачет**	**Зачет**		**Зачет**	

Виды учебной работы	Всего		1 семестр		6 семестр	
	ЗЕ	Астр.ч.	ЗЕ	Астр.ч.	ЗЕ	Астр.ч.
Общая трудоемкость дисциплины	**2**	**54**	**1**	**27**	**1**	**27**
Контактная работа – аудиторные занятия (КР):	**2**	**54**	**1**	**27**	**1**	**27**
Лекции	0,2	6	0,1	3	0,1	3
Практические занятия (ПЗ)	1,8	48	0,9	24	0,9	24
Вид контроля:	**Зачет**	**Зачет**	**Зачет**		**Зачет**	

4. СОДЕРЖАНИЕ ДИСЦИПЛИНЫ

4.1. Разделы дисциплины и виды занятий для студентов очного отделения

№ п/п	Раздел дисциплины	Академ. часов				
		Всего	**Лек**	**МПЗ**	**ППФП**	**КР**
1.	**Раздел 1. Предмет «Физическая**	**18**	**2**	**6**	**9**	**1**

	культура и спорт». История ФКиС					
1.1	Предмет физическая культура и спорт	9	1	3	4,5	0,5
1.2	История спорта	9	1	3	4,5	0,5
2.	**Раздел 2. Основы здорового образа жизни (ЗОЖ)**	**18**	**2**	**6**	**9**	**1**
2.1	Врачебный контроль и самоконтроль на занятиях физической культурой и спортом	9	1	3	4,5	0,5
2.2	Гигиеническое обеспечение занятий оздоровительной физической культурой	9	1	3	4,5	0,5
3.	**Раздел 3. Биологические основы физической культуры и спорта**	**18**	**2**	**6**	**9**	**1**
3.1	Биологические основы физической культуры и спорта	9	1	3	4,5	0,5
3.2	Образ жизни и его отображение в профессиональной деятельности	9	1	3	4,5	0,5
4.	**Раздел 4. Профессионально-прикладная физическая культура и спорт**	**18**	**2**	**6**	**9**	**1**
4.1	Общая физическая и спортивная подготовка студентов в образовательном процессе	9	1	3	4,5	0,5
4.2	Физическая культура и спорт в профессиональной деятельности бакалавра	9	1	3	4,5	0,5
	ИТОГО	**72**	**8**	**24**	**36**	**4**

Раз-дел	Название раздела	Всего, астр. часах	Часов			
			Лек	МПЗ	ППФП	КР
1.	Предмет «Физическая культура и спорт». История ФКиС	13,5	1,5	4,5	6,75	0,75
2	Основы здорового образа жизни (ЗОЖ)	13,5	1,5	4,5	6,75	0,75
3	Биологические основы физической культуры и спорта	13,5	1,5	4,5	6,75	0,75
4	Профессионально-прикладная физическая культура и спорт	13,5	1,5	4,5	6,75	0,75
	Всего часов	**54**	**6**	**18**	**27**	**3**

4.2 Содержание разделов дисциплины

1 семестр	6 семестр
Раздел 1 и Раздел 2	Раздел 3 и Раздел 4

Каждый раздел программы состоит из подразделов и имеет структуру:
- лекции (или теоретический раздел);

- практический раздел (состоит из: методико-практических занятий (МПЗ) и учебно-тренировочных занятий (профессионально-прикладная физическая подготовка, ППФП);
- контрольный раздел (КР).

Теоретический раздел формирует систему научно-практических и специальных знаний, необходимых для понимания природных и социальных процессов функционирования физической культуры общества и личности, умения их адаптивного творческого использования для личностного и профессионального развития; самосовершенствования, организации здорового образа жизни при выполнении учебной, профессиональной и социокультурной деятельности.

Методико-практические занятия предусматривают освоение основных методов и способов формирования учебных, профессиональных и жизненных умений и навыков средствами физической культуры и спорта.

На методико-практических занятиях уделяется внимание:
- основным проблемам спортивной тренировки;
- влиянию физических упражнений на формирование профессиональных качеств будущего специалиста и личности занимающегося;
- воздействию средств физического воспитания на основные физиологические системы и звенья опорно-двигательного аппарата занимающегося;
- вопросам проведения соревнований (правила соревнований, система розыгрышей, определение победителей, оборудование и инвентарь).

Профессионально-прикладная подготовка проводится с учетом будущей профессиональной деятельности студента.

Учебно-тренировочные занятия базируются на широком использовании теоретических знаний и методических умений, на применении разнообразных средств физической культуры, спортивной и профессионально-прикладной физической подготовки студентов.

Контрольный раздел. Критерием успешности освоения учебного материала является оценка преподавателя, учитывающая ***регулярность посещения обязательных учебных занятий***, знаний теоретического раздела программы и выполнение установленных на данный семестр контрольных тестов общей физической и теоретической подготовки для отдельных групп различной спортивной направленности. КР входит в практические занятия.

Раздел 1 Предмет Физическая культура и спорт. История ФКиС

1.1. ПРЕДМЕТ ФИЗИЧЕСКАЯ КУЛЬТУРА И СПОРТ.

Задачи и место курса в подготовке бакалавра. Организация учебного процесса в рамках действующей рейтинговой системы. Требования к зачету.

1.2. ИСТОРИЯ СПОРТА.

Происхождение физических упражнений и игр. Древние олимпиады. Олимпийское движение. Возникновение и первоначальное развитие международного спортивного и олимпийского движения. Первые олимпийские старты русских спортсменов. Российский олимпийский комитет: история становления, наши дни. Параолимпийское движение. Дефлимпийские игры. Специальные олимпиады.

Спортивные общества: история физкультурно-спортивных общественных организаций.

Борьба спортсменов против фашизма в годы второй мировой и Великой отечественной войны.

МПЗ:

Тема № 1 (2 часа). Методики эффективных и экономных способов овладения жизненно важными умениями и навыками.

Тема № 2 (2 часа). Простейшие методы самооценки работоспособности, утомляемости и применение средств физической культуры для их направленной коррекции.

ППФП:

Основные задачи:

- определение уровня состояния здоровья и физической подготовленности студентов по тестовой программе;
- осуществление взаимосвязи в освоении знаний, двигательных умений и навыков;
- формирование у студентов опыта подбора и практических реализаций собственных оздоровительных или тренировочных программ.

Раздел 2 Основы здорового образа жизни

2.1. ВРАЧЕБНЫЙ КОНТРОЛЬ И САМОКОНТРОЛЬ НА ЗАНЯТИЯХ ФИЗИЧЕСКОЙ КУЛЬТУРОЙ И СПОРТОМ.

Врачебный контроль и врачебное освидетельствование. Методика обследования: краткая и углубленная. Диагностика и самодиагностика состояния организма. Педагогический контроль. Самоконтроль: его основные методы, показатели, критерии и оценки. Показатели самоконтроля: объективные и субъективные. Дневник самоконтроля. Использование отдельных методов контроля при регулярных занятиях физическими упражнениями и спортом. Коррекция содержания и методики занятий по результатам показателей контроля.

Профилактика спортивного травматизма. Основные виды травм у разных специализаций. Оказание первой помощи для студентов вузов химико-технологического профиля.

2.2. ГИГИЕНИЧЕСКОЕ ОБЕСПЕЧЕНИЕ ЗАНЯТИЙ ОЗДОРОВИТЕЛЬНОЙ ФИЗИЧЕСКОЙ КУЛЬТУРОЙ.

Гигиена физического воспитания и спорта. Основные гигиенические требования к занятиям оздоровительными физическими упражнениями; к структуре, содержанию и нормированию нагрузок на одном занятии. Гигиена закаливания. Физиологическая роль и гигиеническое значение белков, жиров, углеводов, витаминов, минеральных веществ. Режим питания при занятиях физической культурой и спортом.

Социальная гигиена. Социально-опасные болезни и меры профилактики.

МПЗ:

Тема № 3 (2 часа). Методы самоконтроля и физического развития (стандарты, индексы, номограммы, формулы и др.) за функциональным состоянием организма (функциональные пробы).

Тема № 4 (2 часа). Основное гигиеническое требование к занятиям физическими упражнениями. Диагноз и краткая характеристика заболевания. Влияние заболевания на личную работоспособность и самочувствие.

ППФП:

Основные задачи:
- определение уровня состояния здоровья и физической подготовленности студентов по тестовой программе;
- осуществление взаимосвязи в освоении знаний, двигательных умений и навыков;
- формирование у студентов опыта подбора и практических реализаций собственных оздоровительных или тренировочных программ.

Раздел 3. Биологические основы физической культуры и спорта

3.1. БИОЛОГИЧЕСКИЕ ОСНОВЫ ФИЗИЧЕСКОЙ КУЛЬТУРЫ И СПОРТА.

Организм человека как единая саморазвивающаяся биологическая система. Анатомо-морфологическое строение и основные физиологические функции организма, обеспечивающие двигательную активность. Физическое развитие человека. Роль отдельных систем организма в обеспечении физического развития, функциональных и двигательных возможностей организма человека. Двигательная активность и ее влияние на устойчивость, и адаптационные возможности человека к умственным и физическим нагрузкам при различных воздействиях внешней среды. Утомление при физической и умственной работе. Значение мышечной релаксации (расслабления). Восстановление.

3.2. ОБРАЗ ЖИЗНИ И ЕГО ОТРАЖЕНИЕ В ПРОФЕССИОНАЛЬНОЙ ДЕЯТЕЛЬНОСТИ.

Здоровье человека как ценность. Факторы его определяющие. Влияние образа жизни на здоровье. Здоровый образ жизни и его составляющие. Основные требования к организации здорового образа жизни. Роль и возможности физической культуры в обеспечении здоровья. Физическое самовоспитание и самосовершенствование в здоровом образе жизни.

Социальный характер последствий для здоровья от употребления наркотических средств и других психоактивных веществ (ПАВ), допинга и пищевых добавок в спорте, алкоголя и табакокурения. Допинг как искусственное повышение физической работоспособности и его отрицательные последствия.

МПЗ:

Тема № 5 (2 часа). Методика индивидуального подхода и применение средств направленного развития отдельных физических качеств.

Тема № 6 (2 часа). Методы оценки и коррекции осанки и телосложения.

ППФП:

Основные задачи:

- определение уровня состояния здоровья и физической подготовленности студентов по тестовой программе;
- осуществление взаимосвязи в освоении знаний, двигательных умений и навыков;
- формирование у студентов опыта подбора и практических реализаций собственных оздоровительных или тренировочных программ.

Раздел 4. Профессионально-прикладная физическая культура и спорт

4.1. ОБЩАЯ ФИЗИЧЕСКАЯ И СПОРТИВНАЯ ПОДГОТОВКА СТУДЕНТОВ В ОБРАЗОВАТЕЛЬНОМ ПРОЦЕССЕ.

Методические принципы физического воспитания. Основы и этапы обучения движениям. Развитие физических качеств. Формирование психических качеств в процессе физического воспитания.

Общая физическая подготовка, её цели и задачи. Зоны интенсивности и энергозатраты при различных физических нагрузках. Значение мышечной релаксации при занятиях физическими упражнениями. Возможность и условия коррекции общего физического развития, телосложения, двигательной и функциональной подготовленности средствами физической культуры и спорта. Специальная физическая подготовка, её цели и задачи. Спортивная подготовка. Структура подготовленности спортсмена.

Массовый спорт и спорт высших достижений, их цели и задачи. Спортивные соревнования как средство и метод общей и специальной физической подготовки студентов. Юношеские олимпиады. Спортивная классификация. Система студенческих спортивных соревнований: внутривузовские, межвузовские, всероссийские и международные. Студенческие спортивные организации. Индивидуальный выбор студентом видов спорта или систем физических упражнений для регулярных занятий (мотивация и обоснование). Краткая психофизиологическая характеристика основных групп видов спорта и систем физических упражнений.

4.2. ФИЗИЧЕСКАЯ КУЛЬТУРА И СПОРТ В ПРОФЕССИОНАЛЬНОЙ ДЕЯТЕЛЬНОСТИ БАКАЛАВРА.

Личная и социально-экономическая необходимость психофизической подготовки человека к труду. Определение понятия предварительной специализированной психофизической подготовки (ППФП), её цели, задачи, средства. Место ППФП в системе подготовки будущего специалиста. Факторы, определяющие конкретное содержание ППФП. Методика подбора средств ППФП, организация и формы её проведения. Контроль за эффективностью ППФП студентов.

Основные и дополнительные факторы, оказывающие влияние на содержание ППФП по избранной профессии. Основное содержание ППФП будущего бакалавра и дипломированного специалиста.

Производственная физическая культура и спорт. Производственная гимнастика. Особенности выбора форм, методов и средств физической культуры и спорта в рабочее и свободное время специалистов.

Профилактика профессиональных заболеваний средствами физической культуры и спорта. Дополнительные средства повышения общей и профессиональной работоспособности. Влияние индивидуальных особенностей и самостоятельных занятий физической культурой и спортом на организм.

МПЗ:

Тема № 7 (2 часа). Методика самостоятельного освоения отдельных элементов профессионально-прикладной физической подготовки. Методика проведения производственной гимнастики с учетом условий и характера труда.

Тема № 8 (2 часа). Методика оценки специальной физической и спортивной подготовленности по избранному виду спорта (тесты, контрольные задания для основного и спортивного отделений). Основы судейства по избранному виду спорта (для спортивного отделения).

ППФП:

Основные задачи:

- освоение знаний и формирование умений и навыков;
- акцентированное развитие физических и специальных качеств в предстоящей профессиональной деятельности;
- овладение практическими навыками использования тренажерных устройств, приспособлений и оборудования в организации самостоятельных занятий.

5. СООТВЕТСТВИЕ СОДЕРЖАНИЯ ТРЕБОВАНИЯМ К РЕЗУЛЬТАТАМ ОСВОЕНИЯ ДИСЦИПЛИНЫ

Компетенции	Раздел 1	Раздел 2	Раздел 3	Раздел 4
Знать:				
– научно-практические основы физической культуры, спорта, туризма и здорового образа жизни		+	+	+
– социально-биологические основы физической культуры и спорта		+	+	
– влияние оздоровительных систем физического воспитания на укрепление здоровья, профилактику профессиональных заболеваний и вредных привычек	+	+	+	+
– способы контроля и оценки физического развития и физической подготовленности		+	+	+
– правила и способы планирования индивидуальных занятий различной целевой направленности		+	+	+
– историю физической культуры и спорта, иметь представление о значимых спортивных событиях не только своей страны, но и мирового уровня, важнейшие достижения в области спорта	+			+
– спортивные традиции МХТИ-РХТУ им. Д.И. Менделеева, помнить о подвигах спортсменов в годы Великой отечественной войны	+			+
Уметь:				

– самостоятельно заниматься физической культурой и спортом		+	+	+
– осуществлять самоконтроль за состоянием своего организма и соблюдать правила гигиены и техники безопасности		+	+	+
– осуществлять творческое сотрудничество в коллективных формах занятий физической культурой		+	+	+
Владеть:				
– средствами и методами укрепления индивидуального здоровья, физического самосовершенствования		+	+	+
– должным уровнем физической подготовленности, необходимым для качественного усвоения профессиональных умений и навыков в процессе обучения в вузе, для обеспечения полноценной социальной и профессиональной деятельности после окончания учебного заведения	+	+	+	+
Общекультурные компетенции:				
- способность к самоорганизации и самообразованию (ОК-7);	+	+	+	+
- способность использовать методы и инструменты физической культуры для обеспечения полноценной социальной и профессиональной деятельности (ОК-8);	+	+	+	+

6. ПРАКТИЧЕСКИЕ ЗАНЯТИЯ

Предусмотрены практические занятия обучающегося в бакалавриате в объеме 64 акад. ч. (32 акад.ч в 1 сем,, разделы 1 и 2; 32 акад. Ч. В 6 семестре, разделы 3 и 4).

Практические занятия проводятся под руководством преподавателя и направлены на углубление теоретических знаний, полученных бакалавром на лекционных занятиях, формирование понимания связей между теоретическими положениями физической культуры и методологией решения практических задач, отраженных в тематике лекций, приобретение навыков применения теоретических знаний в практической работе.

К практическим занятиям допускаются студенты, прошедшие медицинский осмотр и определившие свою группу здоровья (основную или подготовительную). Студенты, получившие группу здоровья специальную медицинскую «А» или «Б» обучаются по программе «Адаптивная физическая культура и спорт».

Исключение делается студентам в первом семестре, для которых это правило действует сразу после прохождения учебной группой медицинского осмотра по графику, составляемому учебным управлением университета. До этого, физические нагрузки на занятиях должны быть щадящие с учетом данных, согласно медицинской справке по форме № 086/у, а также опроса студентов о состоянии их здоровья.

Занятия проводятся в двух отделениях: основном и спортивном.

Учебно-тренировочные занятия **в основном учебном отделении**, где занимаются студенты основной и подготовительной медицинских групп, проводятся с направленностью на улучшение общей физической подготовки.

Наполняемость группы не более **20** человек.

В практическом разделе используются упражнения по общей физической подготовке, также могут использоваться физические упражнения из различных видов спорта, оздоровительных систем физических упражнений. На занятиях могут применяться тренажеры и компьютерно-тренажерные системы.

Практический учебный материал для студентов **спортивного отделения.** Обеспечивается дальнейшее повышение уровня общефизической и специальной физической подготовки студентов. Особое место отводится формированию основ знаний, умений и навыков организации самостоятельных занятий, использованию тренажеров и различного спортивного инвентаря для физического совершенствования. Студенты спортивного отделения могут заниматься по индивидуальному графику по избранным видам спорта с выполнением зачетных требований в установленные сроки. График учебного процесса спортивного отделения должен предусматривать полное изучение тематики теоретического и методического разделов рабочей программы с учетом специфики его организации на спортивном отделении.

Наполняемость группы не более **20** человек.

Перевод студента из одного учебного отделения в другое осуществляется только по завершении семестра, после аттестации в предыдущем отделении.

По медицинским показателям студент может быть переведен в специальное медицинское отделение в любое время в течение всего периода обучения.

Содержание и конкретные средства каждого практического занятия определяются преподавателем учебной группы. Преподаватель несет полную ответственность за соответствие используемых упражнений и их дозировок возможностям каждого отдельного студента.

6.1. Примерные темы практических занятий по дисциплине

Раздел	Тема практических занятий по дисциплине
1	Методики эффективных и экономных способов овладения жизненно важными умениями и навыками.
	Простейшие методы самооценки работоспособности, утомляемости и применение средств физической культуры для их направленной коррекции.
2	Методы самоконтроля и физического развития (стандарты, индексы, номограммы, формулы и др.) за функциональным состоянием организма (функциональные пробы).
	Основное гигиеническое требование к занятиям физическими упражнениями. Диагноз и краткая характеристика заболевания. Влияние заболевания на личную работоспособность и самочувствие.
3	Методика индивидуального подхода и применение средств направленного развития отдельных физических качеств.
	Основы методики самомассажа. Методы оценки и коррекции осанки и телосложения.
4	Методика самостоятельного освоения отдельных элементов профессионально-прикладной физической подготовки. Методика проведения производственной гимнастики с учетом условий и характера труда.
	Методика оценки специальной физической и спортивной подготовленности по избранному виду спорта (тесты, контрольные задания для основного и спортивного отделений). Основы судейства по избранному виду спорта (для спортивного отделения).

6.2. Взаимосвязь методико-практического и учебно-тренировочного занятий

Методико-практическое занятие. Тема: Методика индивидуального подхода и применение средств направленного развития отдельных физических качеств: Изучение качества «гибкость» - что такое «гибкость»; - индивидуальные особенности освоения качества «гибкость»; - показания и противопоказания к развитию качества «гибкость»; - комплекс упражнений на развитие качества «гибкость»; - подведение итогов занятия: что удалось/не удалось в освоении качества «гибкость»; физическая, мышечная усталость организма после проведения практического раздела занятия	2 акад. часа
Учебно-тренировочное занятие (профессионально-прикладная физическая подготовка). Тема: Развитие и укрепление мышц брюшного пресса. - что такое брюшной пресс и где он находится; - для чего необходимо укреплять мышцы брюшного пресса; - тест из Всероссийского физкультурно-спортивного комплекса «ГТО» на укрепление мышц брюшного пресса (рассматривается V и VI ступени комплекса), правильность выполнения тестового норматива, критерии для выполнения норматива на золотой, серебряный и бронзовый значки; - разминочный комплекс; - основное время занятия: практическое обучение бакалавра навыкам выполнения упражнений на укрепление мышц брюшного пресса; - контрольный раздел занятия – правильность выполнения изучаемых упражнений; - комплекс упражнений на расслабление; - подведение итогов практического занятия	2 акад. часа

7. ПРИМЕРЫ ОЦЕНОЧНЫХ СРЕДСТВ ДЛЯ КОНТРОЛЯ ОСВОЕНИЯ ДИСЦИПЛИНЫ
(полный перечень оценочных средств – отдельный документ)

7.1. Примеры контрольных вопросов для текущего контроля освоения дисциплины

Раздел 1.

Текущий контроль освоения материала раздела 1 и раздела 2 проводится в форме контроля работы студента на методико-практических занятиях, на занятиях по профессионально-прикладной физической подготовке, в форме тестового задания.

Работа на методико-практических занятиях оценивается исходя из количества посещений занятий, активности работы студента на занятиях, 1 занятие оценивается в 2 балла (6 х 2 = 12 балов + 1 занятие (КР) = 14 баллов). Работа на практических занятиях по профессионально-прикладной физической подготовке оценивается в 2 балла за каждое занятие (9 х 2 = 18). Максимальная оценка работы студента на практических занятиях составляет 28 баллов.

Индивидуальное задание по тематике раздела выполняется во время, выделенное на методико-практическом занятии, представляется в форме реферата, теста, контрольной работы, написания тезисов или статьи по направлению «Физическая культура и спорт» и оценивается по рейтинговой системе. Максимальная оценка составляет 20 баллов.

Работа на теоретических занятиях (лекции) оценивается исходя из уровня знаний, показанный при написании теста, активности работы во время теоретического периода. В

семестре по разделу 1 и 2 – 2 лекции х 2 балла (посещение каждой лекции), на которых студент получает задание в форме теста, содержащего 8 вопросов каждый, а также получает контрольный тест, содержащий 36 вопросов. Максимальная оценка за теоретический раздел составляет: 2 лек х 2 балла + 1 тест х 8 вопросов. Итого: 4 + 8 + 36 = 48 баллов. Общая оценка зачета складывается путем суммирования оценок текущего контроля, баллов, полученных на методико-практических занятиях и занятий по профессионально-прикладной ФКиС.
Максимальная оценка зачета – 100 баллов.

Раздел 1.

1.1.

1. Возникновение и первоначальное развитие физической культуры и спорта (ФКиС) в первобытном обществе:
2. ФКиС в государствах древнего мира:
3. ФКиС в средние века:
4. ФКиС в новое время:
5. ФКиС с начала 20-х годов до окончания второй мировой войны:
6. ФКиС после второй мировой войны:
7. ФКиС нашей страны с древнейших времен до XVIII века:
8. ФКиС в Российской империи с XVIII в. До второй половины XIX в.:
9. Развитие ФКиС во второй половине XIX века:
10. ФКиС в начале XX века:
11. ФКиС в России в период от революций 1917 г. До начала 20-х гг.
12. Развитие ФКиС в 20-е годы
13. Развитие ФКиС в 30-е годы
14. ФКиС в годы Великой отечественной войны
15. Задачи развития спортивного движения в годы Великой отечественной войны 1941 – 1945 гг.
16. Развитие ФКиС со второй половины 40-х гг. до распада СССР
17. Международные связи советских спортсменов с середины 40-х до конца 80-х гг.
18. ФКиС в России после распада СССР
19. Российский спорт в международном спортивном движении
20. Российский спорт в олимпийском движении
21. Возникновение и первоначальное развитие Международного спортивного и олимпийского движения в Российской империи
22. Международное спортивное и олимпийское движение в первой половине XX века:
23. Международное спортивное и олимпийское движение во второй половине XX века:
24. Паралимпийское движение. Истоки. Зарождение.
25. Первые соревнования. Людвиг Гутман.
26. Россия в паралимпийском движении. Паралимпийский комитет России.
27. Выдающиеся спортсмены паралимпийцы
28. Символы паралимпийского движения.
29. Дефлимпийский игры. История возникновения
30. Символы дефлимпийского движения.
31. Особенности спорта для спортсменов-дефлимпийцев
32. Спортсмены – дефлимпийцы. Требования.
33. Российские спортсмены – дефлимпийцы
34. Особенности дефлимпийского движения.
35. Российский дефлимпийский комитет
36. Специальные олимпиады. История возникновения.
37. Символы специальной олимпиады.
38. Россия в движении Специальных олимпиад.
39. Системы и правила судейства на специальных олимпиадах.

40. Программа «Здоровые олимпийцы».

1.2.

1. Дата начала ВОВ?
2. Сколько спортивных обществ существовало в довоенные годы?
3. Что такое спортивное движение «Тысячники» в первые годы войны 1941-1945 гг
4. Чем отличились М. Миронов, И. Вежливцев, Л. Павличенко?
5. Каким спортом занимался В. Абалаков?
6. В чем проявилась «изобретательная жилка» В. Абалакова?
7. Назовите футбольные матчи, вошедшие в историю ВОВ?
8. Какой матч назван матчем смерти?
9. Основная задача Лечебной физической культуры в годы ВОВ?
10. Что такое ОМСБОН (расшифруйте). Основные цели и задачи.
11. Где проходило формирование войск особого назначения?
12. Дата начала формирования особой группы войск НКВД
13. Первый организатор и руководитель особой группы войск
14. Основная деятельность ОМСБОН с 20 октября 1941г., когда Москва была объявлена на осадном положении
15. Сколько ОМСБОНОВцев удостоены звания Героя Советского Союза
16. Достижение Гранта Шагиняня? Укажите вид спорта.
17. Расскажите о подвиге Николая Королева?
18. Укажите вид спорта, каким занимался Николай Королев и его основные довоенные и послевоенные достижения.
19. Когда стартовал первый послевоенный чемпионат страны по футболу?
20. Подвиг Петра Голубева
21. Подвиг Галины Кулаковой
22. Подвиг Людмилы Павличенко
23. Расскажите о «Матче смерти».
24. Расскажите о футбольном матче в осажденном Ленинграде.
25. Расскажите о Сталинградском футбольном матче 1943 года, в чем его особенность.
26. Расскажите о первых послевоенных спортивных соревнованиях.
27. Подвиг братьев Знаменских.
28. Назовите наиболее востребованные «виды спорта» в первые дни войны.
29. Какие Вы знаете произведения о спортсменах в военное время
30. Произведения о спорте после войны (художественные фильмы, книги, песни)
31. Спорт в осажденном Ленинграде.
33. Спорт за колючей проволокой.
34. Особенность спортивного общества «Трудовые резервы»
35. Расскажите о спортсменах-альпинистах (военные действия на кавказском направлении)
36. Детские спортивные секции в годы ВОВ 1941 – 1945 гг.
37. Спорт и авиация. Назовите известных летчиков-спортсменов
38. Спортивные традиции МХТИ (спортивные встречи со спортсменами-ветеранами ВОВ 1941 – 1945 гг.)
39. Сотрудники и студенты МХТИ – участники ВОВ 1941 – 1945 гг.
40. Мои родные в годы ВОВ 1941 – 1945 гг.

Раздел 2.

2.1.

1. Как определил понятие здоровье Николай Амосов?
2. Где именно должны закладываться знания по физической культуре?
3. Как называется дефицит двигательной активности?

4. К чему приводит дефицит двигательной активности, поразивший наше общество, в том числе и молодежь?
5. Снижение двигательной активности приводит к….
6. Что можно отнести к Профилактике старения?
7. Что является главным принципом физического воспитания?
8. Что такое врачебный контроль?
9. Каких обследование не бывает во врачебном контроле?
10. Что не входит в педагогический контроль?
11. Что не входит в понятие педагогического контроля?
12. На сколько групп делятся учащиеся при занятии физической культурой, учитывающие особенности здоровья?
13.Определение основной группы здоровья?
14. Определение подготовительной группы
14. Что подразумевает под собой понятие «освобожден»?
15. Снижение физической активности
16. Атрофия мышц приводит к
17. Что такое самоконтроль?
18. Самая наиболее простая/эффективная форма наблюдения за самим собою?
19. Что считается самым массовым и простым способом физической нагрузки?
20. Что нужно делать в первую очередь во избежание неприятностей
21. Определение специальной медицинской группы «А»
22. Определение специальной медицинской группы «Б»
23. Задачи основного отделения
24. Задачи спортивного отделения.
25. Метод контроля – расспрос
26. Метод контроля – ощупывание
27. Основные задачи врачебного контроля
28. Что такое предварительное обследование
29. Что такое расширенное обследование
30. Для чего необходим самоконтроль
31. Лестничная проба
32. Проба с приседаниями
33. Проба с подскоками
34. Исходный уровень тренированности
35. Ортостатическкая проба
36. Клиностатическая проба
37. Уровень артериального давления
38. Проба Штанге
39. Дневник самоконтроля 1.: самочувствие, настроение, аппетит, сон, работоспособность, болевые ощущения, пульс, дыхание, ЖЕЛ (жизненная емкость легких), АД (артериальное давление).
40. Дневник самоконтроля 2.: желание заниматься физической культурой и спортом, функциональные пробы, контрольные упражнения (тесты).

2.2.
1. Что не относится к целям гигиены?
2. Что не входит в области изучения гигиены?
3. Что является основной задачей гигиены?
4. Гигиенические мероприятия удовлетворяют запросы?
5. На что не могут быть направлены гигиенические мероприятия?
6. Что не относится к гигиеническим методам?

7. Что происходит в процессе тренировки?
8. Что не входит в обязанности спортивной гигиены?
9. На что не направлено питание?
10.Что такое ассимиляция?
11. Что не входит в характеристики питания?
12. Какие требования к пище неправильные
13. Что такое рациональное питание?
14. Соотношение белков жиров углеводов
15. Может ли быть плохим питанием вызваны нарушения в состоянии здоровья
16. К чему ведет недостаток белков в пище?
17. Какие требования не относятся к правильному распределению пищи
18. Почему нельзя приступать к физической активности вскоре после еды?
19. За какой период времени до тренировки можно употреблять легкие углеводные закуски?
20. Через какое время в организме утилизируется глюкоза, полученная из простых сахаров?
21. Чем чревато избыточное применение витаминов?
22. На сколько повышается потребность воды в организме при увеличении температуры тела на 1 гр?
23. Наиболее частый вид передачи инфекции?
24. Что не характерно для пищевых отравлений?
25. Существует ли специфическая профилактика пищевых токсикоинфекций?
26. Какие виды гигиены известны
27. Что такое «гигиена производства»
28. Что включает в себя понятие «личная гигиена»
29. Что включает в себя понятие «белки», «жиры», «углеводы»
30. Пищевые добавки – витамины.
31. Социально-опасные болезни. Профилактика
32. Заболевания, передающиеся половым путем (ИППП)
33. Туберкулез. Виды и формы. Профилактика
34. Гепатиты. Виды и формы. Система профилактики
35. ВИЧ.
36. Злокачественные образования
37. Диабет
38. Психические расстройства и расстройства поведения
39. Болезни, характеризующиеся повышенным кровяным давлением
40. Законодательство РФ: Российской Федерации. «О порядке выезда из Российской Федерации и въезда в Российскую Федерацию» «О правовом положении иностранных граждан в РФ» (в разрезе социально-опасных болезней).

Раздел 3.

Текущий контроль освоения материала раздела 3 и раздела 4 проводится в форме контроля работы студента на методико-практических занятиях, на занятиях по профессионально-прикладной физической подготовке, в форме тестового задания.

Работа на методико-практических занятиях оценивается исходя из количества посещений занятий, активности работы студента на занятиях, 1 занятие оценивается в 2 балла (6 х 2 = 12 балов + 1 занятие (КР) = 14 баллов). Работа на практических занятиях по профессионально-прикладной физической подготовке оценивается в 2 балла за каждое занятие (9 х 2 = 18). Максимальная оценка работы студента на практических занятиях составляет 28 баллов.

Индивидуальное задание по тематике раздела выполняется во время, выделенное на методико-практическом занятии, представляется в форме реферата, теста, контрольной работы,

написания тезисов или статьи по направлению «Физическая культура и спорт» и оценивается по рейтинговой системе. Максимальная оценка составляет 20 баллов.

Работа на теоретических занятиях (лекции) оценивается исходя из уровня знаний, показанный при написании теста, активности работы во время теоретического периода. В семестре по разделу 3 и 4 – 2 лекции х 2 балла (посещение каждой лекции), на которых студент получает задание в форме теста, содержащего 8 вопросов каждый, а также получает контрольный тест, содержащий 36 вопросов. Максимальная оценка за теоретический раздел составляет: 2 лек х 2 балла + 1 тест х 8 вопросов. Итого: 4 + 8 + 36 = 48 баллов. Общая оценка зачета складывается путем суммирования оценок текущего контроля, баллов, полученных на методико-практических занятиях и занятий по профессионально-прикладной ФКиС.
Максимальная оценка зачета – 100 баллов

3.1.

1.Что такое работоспособность:
2.Чем характеризуется утомление
3.Какие виды утомления бывают?
4.Как вы считаете при переутомлении можно быстро заснуть?
5.За что не «отвечает» вегетативная система организма?
6.Что такое релаксация?
7.Чего нельзя добиться релаксацией?
8.Дайте правильно определение термину – рекреация:
9.Как вы считаете бывает ли стресс «положительным»?
10.Сколько групп разделяют по степени тяжести труда:
11.Сколько возрастных категорий выделяют на сегодняшний день у взрослых людей (расчете на среднесуточное потребление энергии)?
12. К какой категории в соответствии с классификацией трудоспособного населения по величине энергозатрат в сутки относятся студенты?
13. Оптимальное соотношения белков\жиров\углеводов для среднестатистического человека
14. Каких жиров должно быть больше в нормальном рационе питания в среднем?
15. Каких углеводов должно быть больше при нормальном рационе питания, а не для наращивания жировой массы?
16. Что такое личная гигиена?
17. Что не включает в себя понятие гигиена?
18. Какой стереотип деятельности помогает адаптации организма во внешней среде?
19. Какая основная функция кожи нарушается при несоблюдении правил личной гигиены в первую очередь?
20. Что такое рациональный образ жизни:
21. Основная функция одежды?
22. Для чего нужен режим?
23. Напишите какие микроэлементы Вы знаете, необходимые в рационе питания?
24. К чему может привести недостаток микроэлементов?
25. Определение утомления?
26. Опасно ли длительное утомление для здоровья человека?
27. Что не относится к внешним признакам утомления?
28. К каким признакам относятся появление болевых ощущений в мышцах
29. Как субъективно может ощущаться утомление
30. Какой признак не верен в характеристике утомления?
31. Какой термин из классификации утомления лишний?
32. Что из нижеперечисленного нельзя отнести к проявлению утомления:
33. Что происходит с активностью ферментативной системы организма на фоне омления:
34. Гликолиз – это

35. Что происходит с дыханием при утомлении?
36. Закаливание это:
37. Изменения цвета кожи, повышенное потоотделение и нарушение координации движений – это
38. Основной поставщик энергии
39. В основные задачи гигиены физической культуры и спорта не входи
40. Гигиена рабочего места – что подразумевается.

3.2.

1. Лекарственные препараты, которые применяются спортсменами для искусственного, принудительного повышения работоспособности в период учебно-тренировочного процесса и соревновательной деятельности – это (дописать Допинг)
2. Что относится к допингам:
3. Установите соответствие.

1) Циклические виды спорта	А) прыжки в воду
2) Скоростно-силовые	Б) плавание
3) Сложнокоординационные виды	В) бег на 500м

4. Из скольких этапов состоит процедура допинг-контроля:
5. Какие санкции грозят спортсмену, уличенным в применении допинга:
6. В каком году впервые вступил в силу антидопинговый кодекс:
7. Согласно Всемирного антидопингового кодекса, выделяют такие нарушения антидопинговых правил, такие как:
8. С какими причинами связана проблема допинга в спорте:
9. С какого времени началось использование допинга:
10. Кем изначально был использован допинг:
11. Кто стал первым пойманным нарушителем:
12. В каком году была создана комиссия экспертов для борьбы с допингом:
13. К каким видам допинга относятся стимуляторы:
14. Химический агент, вызывающий ступор, кому или нечувствительность к боли – Наркотик
15. Установите соответствие:

1) Употребление наркотиков	А) задержка соц. развития
2) Употребление допинга	Б) укрепление инфантильного отнош. к себе
	В) активизация работы и роста
	Г) повышение работоспособности

16. ПАВ это:
17. Установите соответствие:

1) Опиоиды	А) план
2) Каннабоиды	Б) анаша
	В) кодеин
	Г) мак

18. Тропикомид это:
19. К диуретикам не относятся:
20. С какими причинами связана проблема допинга в спорте:
21. Препятствуют совладанию с проблемами употребления психоактивных веществ.
22. Способствуют совладанию с проблемами употребления психоактивных веществ
23. Ориентация на поиск удовольствия и импульсивность:
24. Противостояние социальному давлению и эмпатия:
25.У спортсменов менее ярко выражены:
26. У спортсменов ярко выражены:
27. Где впервые начали использовать допинг в медикаментозной и инъекционной форме?
28. В каком году были впервые введены тесты на допинг?

29. В настоящее время к допинговым средствам относят препараты скольких групп:
30. Что можно согласно медицинскому определению, назвать стимуляторами?
31. Что такое наркотик?
32. Алкоголь и табак — не считаются наркотиками с точки зрения каких понятий?
33. К чему не приводит употребление наркотиков?
34. Что нельзя отнести к последствиям применения анаболических стероидов?
35. У спортсменов ярко выражены:
36. К моделям профилактики табакокурения, алкоголизма, наркомании не относится:
37. Почему диуретики отнесены к допинговым средствам?
38. Современная концепция в области борьбы с допингом в спорте высших достижений приведена где?
39. Что по проверкам ВАДА оказалось честными видами спорта
40. Что происходит если употреблять тоники в сочетании с другими алкогольными и безалкогольными напитками:

Раздел 4.

4.1.

1. Что такое Единая всероссийская спортивная классификация?
2. Массовый спорт –
3. Спорт высших достижений –
4. Что такое спорт?
5. Спортивный разряд?
6. Спортивное звание?
7. Разрядные нормы?
8. Разрядные требования?
9. РССС. МССИ
10. Юношеские олимпиады
11. Студенческие универсиады
12. Московские универсиады

13. Физическая культура используется в целях:
14. Элементы физического воспитания возникли в:
15. Оценка морфофункциональных данных проводится на основе:
16. Съезд по физической культуре в 1919 г проведен по инициативе
17. Задачи физического воспитания
18. Средства физического воспитания позволяют предупредить
19. Морфофункциональное развитие организма предполагает
20. В каком году был основан Институт физической культуры
21. Средства физического воспитания
22. Методы физического воспитания
23. Первенства, Кубки, Турниры.
24. Общедоступные методы физического воспитания
25. Специфические методы физического воспитания
26. Туризм – как средство физического воспитания.
27. Игры: подвижные и спортивные.
28. Физические упражнения.
29. Значение физических упражнений.
30. Игра «Зарница»
31. Российский олимпийский комитет
32. Паралимпийский комитет России
33. Волонтеры России
34. Олимпийская хартия. Для чего необходима. Основные разделы.
35. Оздоровительно-рекреативное направление ФКиС

36. Оздоровительное направление ФКиС
37. Реабилитационное направление ФКиС
38. Спортивно-реабилитационное направление ФКиС
39. Гигиеническое направление ФКиС
40. Лечебная физическая культура

4.2.

1. Спорт высших достижений. Укажите цели.
2. Оздоровительно-прикладная физическая культура. Цели.
3. Лечебная физическая культура. Цели.
4. В зависимости от среды проведения занятий различают фитнес:
5. Закономерности, на которых базируется ОТ.
6. Основные принципы ОТ.
7. Назовите причины возросшей популярности ОТ. (причины бума ОТ).
8. Назовите отрицательные последствия ОТ.
9. «Здоровая тренированность».
10. Популярность бега. Причины.
11. Феномен сверхнагрузки. Что это такое. Студент должен сам написать определение.
12. Тренировки на выносливость приводят к:
13. Тренировка на силу приводит к:
14. При занятиях оздоровительным бегом:
15. Программно-целевой принцип (расставьте в порядке применения)
16.Что позволяет контролировать регистратор пульса.
17. Положительные факторы персональной тренировки.
18. Принцип половых отличий.
19. Возрастные изменения в организме (расставьте ниже буквы):
20. Что означает термин общий фитнес?
21. Каковы цели оздоровительной физической культуры
22. Используется ли в оздоровительной тренировке принцип сверхнагрузки
23. Укажите оптимальную длительность занятий оздоровительной физической культурой
24. Укажите правильную формулу для определения рабочей ЧСС (ЧССр)
25. Укажите зону (в %) функционального резерва при выполнении упражнений
26. Возможно ли заниматься фитнесом в случаях:
27. Какова оптимальная частота занятий фитнесом в неделю
28. Назовите наиболее популярные методы развития гибкости в фитнес-программах
29. Укажите три этапа силовой тренировки. (студент должен сам написать три этапа)
30. Производственная гимнастика.
31. Принцип оздоровительной направленности
32. Система Купера (контролируемые беговые нагрузки)
33. Система Амосова (режим 1000 движений)
34. Система Михао Икай (10 000 шагов каждый день)
35. Система Лидьярда (бег ради жизни)
36. Система Пинкней Каллане (программа из 30 упражнений для женщин с акцентом на растяжение)
37. Содержательные основы оздоровительной физической культуры
38. Основы построения оздоровительной тренировки
39. Производственная физическая культура и спорт
40. Гигиена рабочего места бакалавра /специалиста

7.2. Образец тестового задания для текущего контроля к разделам 1, 2, 3, 4 (Каждый вопрос оценивается 1 баллом)

Ф.И.О._____Группа_____Дата:__

1. Какие из нижеперечисленных препаратов нельзя отнести к допингам. А) наркотические аналгетики (морфин, героин, опий, промедол и др.) Б) барбитураты (фенобарбитал, барбамил, амобарбитал); В) алкоголь; Г) борщ украинский с пампушками.	**6. Какие из перечисленных средств не являются запрещенными анаболическими препаратами?** А) метилтестостерон. Б) фортранс. В) метанденон. Г) боластерон. Д) норэтандролон.
2. Что не относится к общим задачам спортивной фармакологии? А) повышение спортивной работоспособности. В) помощь в раскрепощении для общения с противоположным полом. Б) ускорение восстановления функций организма спортсмена. Г) коррекция иммунитета, угнетаемого при интенсивных физических нагрузках.	**7. Отравлению какими из препаратов соответствует следующая клиническая картина: угнетение сознания, нарушение дыхания, точечные зрачки, гипотермия, гипотония, слабость мышц конечностей, судороги, отек легких.** А) наркотические аналгетики (морфин, героин и т.п.). Б) алкоголь. В) объелся шоколадом. Г) стрихнин. Д) газ Зарин.
3. Препараты каких групп не используются в спортивной фармакологии. А) аминокислотные препараты, витамины. Б) анаболизирующие средства, гепатопротекторы и желчегонные средства. В) наркотические средства сомнительного происхождения. Г) иммунокорректирующие средства, адаптогены растительного и животного происхождения. Д) миорелаксанты.	**8. Что нельзя отнести к процедуре допинг-контроля?** А) отбор биологических проб для анализа. Б) физико-химическое исследование проб. В) оформление заключения. Г) наложение санкций на нарушителя. Д) совместный просмотр фильмов-победителей Каннского кинофестиваля.
4. Что из нижеперечисленного нельзя отнести к клиническим формам перенапряжения, используемым в спортивной медицине? А) перенапряжение центральной нервной системы. Б) перенапряжение сердечнососудистой системы. В) перенапряжение сексуальное. Г) перенапряжение нервно-мышечного аппарата (мышечно-болевой синдром). Д) перенапряжение печени (печеночно-болевой синдром).	**9. Что нельзя отнести к побочным действиям от применения анаболических стероидов.** А) акне (высыпания на коже). Б) специфический запах изо рта. В) вирилизация у женщин (огрубение голоса, рост волос по мужскому типу, необратимое увеличение клитора и т.д.) Г) феминизация у мужчин (гинекомастия, бесплодие и т.п.) Д) психические нарушения (эйфория, увеличение агрессивности…)
5. Относится ли к фармакологическим воздействиям ускорение восстановления организма следующими методами. А) массаж. Б) электростимуляция мышц. В) иглоукалывание (акупунктура). Г) бальнеологические методы (ванны, души, грязи и т.п.) Д) все ответы неверные.	**10. Что из перечисленных понятий Международным Олимпийским Комитетом не отнесено к допингам?** А) запрещенные вещества. Б) запрещенные методы. В) вещества, применение которых допускается при определенных ограничениях. Г) оккультизм.

7.3. Образец контрольного итогового задания – теоретический тест по истории олимпийского движения
к разделу 1 и 2 (1 курс)
«История олимпийских игр»

_____._____
Ф.И.О. (полностью) группа
Тест № 1, 2
1.Назовите родину античных Олимпийских Игр (ОИ):
2.Когда состоялись первые античные Олимпийские Игры:
3.Расскажите одну из легенд возникновения ОИ: устно или на отдельном листке
4.Что такое Олимпиада:
5.Кто имел право участвовать в античных ОИ:
6.Сколько времени должен был атлет готовиться к античным ОИ:
7.Как назывались судьи на античных ОИ:
8.Как образовалось слово «стадион»:
9.Чему равна 1 стадия:
10.Принимали ли участие в античных ОИ женщины:
11.Где происходит церемония зажжения Олимпийского огня:
12.Как называли победителей античных ОИ:
13.Что такое ПЕНТАТЛ (ПЕНТАТЛОН):
14.Что такое ПАНКРАТИЙ:
15.Что включает в себя античная олимпийская пятидневка:
16.Первый победитель античных ОИ:
17.Самый титулованный победитель античных ОИ:
18.Где происходила подготовка атлетов к античным ОИ:
19.Чем награждали победителей античных ОИ:
20.Назовите программу первых античных ОИ:
21.Почему античные ОИ называли «праздником мира»:
22. В каком году античные ОИ прекратили свое существование и почему:
23.Какое из семи чудес света находилось в Олимпии:
24.Как назывались специальные помещения для подготовки атлетов:
25.Кому принадлежит идея возрождения ОИ:
26.Когда и где состоялись первые игры современности (Игры 1 Олимпиады):
27.Сколько видов спорта и какие были включены в программу игр 1 Олимпиады:
28.Что такое Олимпийская хартия (ОХ):
29.Из скольких разделов состоит ОХ и каких, перечислите:
30.Перечислите олимпийские символы. Что означают олимпийские кольца:
31.Медали какого достоинства вручаются спортсменам, победителям ОИ, из чего они сделаны:
32.Сколько клятв произносится на церемонии открытия ОИ, и кто произносит:
33.Неофициальные атрибуты ОИ, как происходит выбор:
34.Как происходит выбор города проведения ОИ:
35.Что такое МОК.
36. Кто председатель МОК?
37. Что такое ОКР?
38. Кто председатель ОКР?
39. Где, когда и какие пройдут …. Олимпийские зимние игры?
40. Где, когда и какие пройдут Игры …… Олимпиады?

7.4. Образец контрольного итогового задания – теоретический тест по истории олимпийского движения
к разделу 3 и 4 (3 курс)
«История специальных олимпиад»

Ф.И.О._____ уч. группа_____
1.Кому принадлежит идея проведения первых игр для людей с ограниченными возможностями (назовите фамилию и имя, профессию)?
2.Где и когда прошли первые игры для людей с ограниченными физическими возможностями, явившиеся прототипом Паралимпийских игр? И как они назывались?
3. Что представляет собой эмблема паралимпийских игр?
4. Что означает термин «Паралимпийские игры»?
5. С какой частотой проводятся паралимпийские игры, и на каких спортивных площадках?
6. Когда был образован международный паралимпийский комитет?
7. Кто президент международного паралимпийского комитета?
8. Кто президент паралимпийского комитета России?
9.В каком году российские атлеты начали принимать участие в паралимпиадах?
10. Назовите один из первых видов спорта в первых Сток-Мандевильских играх?
11. Где и когда прошли первые Всемирные игры глухих (какими они были: зимними, летними, смешанными)?
12. Что означает эмблема Дефлимпийских игр, как она выглядит?
13. Когда и кем Всемирные игры глухих переименованы в Дефлимпийские?
14. Какого вида сигналы используются на сурдлимпийских играх?
15. Как подается сигнал «Старт» для пловцов, легкоатлетов-дефлимпийцев?
16. Перечислите летние сурдлимпийские виды спорта:
17. Перечислите зимние сурдлимпийские виды спорта:
18. Когда советские (российские) спортсмены приняли участие в летних Дефлимпийских играх?
19. Требования к спортсменам для участникам сурдлимпийских играх:
20. Кто является президентом Сурдлимпийского комитета России (Ф.И.О., спортивное звание).
21. Кто может занимать пост президента Сурдлимпийского комитета?
22. Кому принадлежит идея создания Специального олимпийского движения?
23. С какой периодичностью проводятся МСОИ?
24. Когда и кем была основана организация – **Special Olympics International?**
25. С какой целью проводятся Специальные олимпиады?
26. Расскажите о правилах соревнований
27. Когда и где впервые состоялись первые международные Специальные олимпийские игры? И по каким видам спорта?
28. С какого года в России развивается специальное олимпийское движение?
29. В каком году российские спортсмены впервые приняли участие в Европейских специальных олимпийских играх?
30. Цели и задачи организации «Специальная олимпиада России»
31. Что Вы знаете о программе «Здоровые олимпийцы»?
32.Кто может занимать пост президента Сурдлимпийского комитета?
33. Как звучит и что означает девиз Паралимпийских игр?
34. В чем уникальность летних паралимпийских игр, проходивших в Торонто в 1976 году?
35. Чем знаменательны летние паралимпийские игры 1988 года?

37. Когда был официально закреплен за играми для людей с ограниченными физическими возможностями термин «паралимпийские»?
38. Когда Британские Сток-Мандевильские игры получили статус международных? И почему?
39. Цели и задачи организации **Special Olympics International**
40. Генеральный директор Общественной благотворительной организации помощи инвалидам с умственной отсталостью (Лебедев Егор Витальевич)

8. УЧЕБНО-МЕТОДИЧЕСКОЕ ОБЕСПЕЧЕНИЕ ДИСЦИПЛИНЫ

8.1. Рекомендуемая литература

А. Основная литература

1. Головина В.А., Акулова Т.Н., Иванов И.В. Учебная и внеучебная физкультурно-оздоровительная и спортивно-массовая работа. – 2-е изд., перераб. и доп. – М.: РХТУ им. Д.И. Менделеева, 2014. – 40 с.
2. Олимпийский учебник студента: учебное пособие для олимпийского образования в высших учебных заведениях / В.С. Родиченко и др.; Олимпийский комитет России. – 9-е изд., перераб. и доп. – М.: Советский спорт, 2011. – 136 с. ил.

Б. Дополнительная литература

1. Решетников Н.В. и др. Физическая культура: Учебник. – М.: Академия, 2012, 176 с.

8.2. Рекомендуемые источники научно-технической информации

- Презентации к лекциям:

Каждая лекция проходит с использованием мультимедийного оборудования, сопровождается презентацией. После прочтения лекционного материала презентация лекции выкладывается на странице кафедры физического воспитания РХТУ им. Д.И. Менделеева в группе в контакте – Режим доступа: http://vk.com/kafedrasportarxty /

Научные и публицистические журналы:

1. Человек. Спорт. Медицина. ISSN 2500-0195,
2. Адаптивна физическая культура. ISSN 1998-149X,
3. Физическая культура: воспитание, образование, тренировка. ISSN
4. Теория и практика физической культуры (англ). ISSN 2409-4234
5. Теория и практика физической культуры (рус). ISSN 0040-3601
6. Известия Тульского государственного университета. Физическая культура. Спорт. ISSN 2305-8404
7. Культура физическая и здоровье. ISSN 1999-3455
8. «Большой спорт» – журнал Алексея Немова. ISSN 1817–2547
9. «Спортивная жизнь России». ISSN 0131-9612.
10. «Физическая культура, спорт – наука и практика». ISSN 1817-4779.

Ресурсы информационно–телекоммуникационной сети Интернет:

http://studsport.ru

Общероссийская общественная организация «Российский студенческий спортивный союз». Портал посвящен студенческому спорту как в Российской Федерации, так и в каждом конкретном регионе страны.

https://mrsss.ru/
Московское региональное отделение Общероссийской общественной организации «Российский студенческий спортивный союз». Портал посвящен студенческому спорту в Москве (вузы Москвы)

https://vk.com/kafedrasportarxty
Кафедра спорта РХТУ им. Д.И. Менделеева в контакте.
Страница создана с целью просвещения и популяризации спорта в Российском химико-технологическом университете, а также является навигатором в учебной деятельности по дисциплинам «Физическая культура и спорт» и «Элективные дисциплины по физической культуре и спорту».

http://o-gto.ru/normy-gto-tablitsa-normativov/
Портал является проводником по Всероссийскому физкультурно-спортивному комплексу «Готов к труду и обороне» (нормы ГТО, таблицы нормативов, техника выполнения, соревнования ГТО).

https://www.minsport.gov.ru/sport/high-sport/skrytaya-edin-vseros/31598/
Отдельный раздел на сайте Министерства спорта Российской Федерации, посвящен нормативному документу – Единая Всероссийская спортивная классификация 2018 – 2021 гг. (о всех видах спорта, правилах получения и присвоения разрядов и званий)

8.3. Средства обеспечения освоения дисциплины

Для реализации рабочей программы подготовлены следующие средства обеспечения освоения дисциплины:
- компьютерные презентации интерактивных лекций – 4 (общее число слайдов – 80);
- банк тестовых заданий для текущего контроля освоения дисциплины (теоретический раздел) – лекции (4 х 20 вопросов = 80 вопросов); для теоретического зачета (4 темы х 40 вопросов = 160 вопросов);
- спортивный зал, для проведения занятий: МПЗ, ППФП, ОФП.

Для освоения дисциплины используются следующие нормативные и нормативно-методические документы:

− Федеральный закон Российской Федерации от 29.12.2012 № 273-ФЗ «Об образовании в Российской Федерации» [Электронный ресурс] – Режим доступа: http://pravo.gov.ru/proxy/ips/?docbody=&nd=102162745&intelsearch=273-%D4%C7 / (дата обращения: 25.05.2019г.).

− Федеральные государственные образовательные стандарты высшего образования // Координационный совет учебно-методических объединений и научно-методических советов высшей школы. Портал Федеральных образовательных стандартов высшего образования [Электронный ресурс] – Режим доступа: http://fgosvo.ru/fgosvo/92/91/4 / (дата обращения: 25.05.2019г.).

− Приказ Министерства образования и науки РФ от 23.08.2017 № 816 «Об утверждении Порядка применения организациями, осуществляющими образовательную деятельность, электронного обучения, дистанционных образовательных технологий при реализации образовательных программ» [Электронный ресурс]. Режим доступа: http://pravo.gov.ru/proxy/ips/?docbody=&nd=102447332&intelsearch=816+%EF%F0%E8%EA%E0%E7 / (дата обращения: 25.05.2019г.).

При освоении дисциплины студенты должны использовать информационные и информационно-образовательные ресурсы следующих порталов и сайтов:

 Система федеральных образовательных порталов. Система открытого образования. Консалтинговый центр ИОС ОО РФ [Электронный ресурс] – Режим доступа: http://www.openedu.ru / (дата обращения: 25.05.2019г).

 Информационная система «Единое окно доступа к образовательным ресурсам». URL: http://window.edu.ru / (дата обращения: 25.05.2019г).

 ФЭПО: соответствие требованиям ФГОС [Электронный ресурс] – Режим доступа: http://fepo.i-exam.ru / (дата обращения25.05.2019г.).

- Федеральный закон Российской Федерации от 04.12.2007 N 329-ФЗ «О физической культуре и спорте в Российской Федерации» [Электронный ресурс] – Режим доступа: http://www.consultant.ru (дата обращения 25.05.2019г.)

- Приказ Минобразования РФ от 01.12.1999 N 1025 «Об организации процесса физического воспитания в образовательных учреждениях начального, среднего и высшего профессионального образования» [Электронный ресурс] – Режим доступа: http://www.consultant.ru (дата обращения 25.05.2019.)

- Приказ Госкомвуза РФ от 26.07.1994 N 777 (ред. от 01.12.1999) «Об организации процесса физического воспитания в высших учебных заведениях. Инструкция по организации и содержанию работы кафедр физического воспитания высших учебных заведений» [Электронный ресурс] – Режим доступа: http://www.consultant.ru (дата обращения 25.05.2019г.)

- Указ Президента РФ от 24.03.2014 N 172 «О Всероссийском физкультурно-спортивном комплексе «Готов к труду и обороне» (ГТО)» [Электронный ресурс] – Режим доступа: http://www.kremlin.ru/acts/bank/38224 (дата обращения 25.05.2019г.)

- Нормы ГТО. Таблица нормативов [Электронный ресурс] – Режим доступа: https://www.gto.ru/norms (дата обращения 25.05.2019).

- Страница кафедры физического воспитания РХТУ им. Д.И. Менделеева в контакте [Электронный ресурс] – Режим доступа: https://vk.com/kafedrasportarxty (дата обращения 25.05.2019).

Для реализации рабочей программы с использованием электронного обучения (ЭО) и дистанционных образовательных технологий (ДОТ) применяются следующие образовательные технологии и средства обеспечения дисциплины:

− ЕИОС РХТУ им. Д.И. Менделеева;

− аккаунты microsoft с лицензией для образовательных учреждений на платформе Microsoft Teams;

− учебный портал Moodle РХТУ им. Д.И. Менделеева;

− сервисы по доставки e-mail сообщений (muctr.ru);

− интерактивная работа в системе мгновенного обмена текстовыми сообщениями для мобильных и иных платформ с поддержкой голосовой и видеосвязи WhatsApp;

Для проведения промежуточных и итоговой аттестации могут использоваться такие сервисы как: Яндекс, Google Формы, Zoom, Skype,

9 МЕТОДИЧЕСКИЕ УКАЗАНИЯ ДЛЯ ОБУЧАЮЩИХСЯ

9.1. Для студентов, обучающихся по очной форме, без использования электронного образования и дистанционных образовательных технологий

Методические рекомендации по организации учебной работы обучающегося в бакалавриате направлены на повышение ритмичности и эффективности его аудиторной и самостоятельной работы по дисциплине.

Учебная дисциплина ***«Физическая культура и спорт»*** включает 4 раздела, каждый из которых имеет определенную логическую завершенность. При изучении материала каждого раздела рекомендуется регулярное повторение законспектированного лекционного материала, а

также дополнение его сведениями из литературных источников, представленных в рабочей программе, а также регулярное посещение практических занятий: методических и профессионально-прикладных.

Рабочая программа дисциплины предусматривает освоение лекционного материала, выполнение методического задания, практического задания по ППФП, а также подготовку и написание тестового задания по тематике дисциплины в 1 и 6 семестрах обучения. Эти работы выполняются в часы, выделенные учебным планом на аудиторную работу.

Целью выполнения методико-практической работы, подготовки и написания тестового задания является закрепление полученных знаний по дисциплине, расширение эрудиции и кругозора студента в области физической культуры и спорта, развитие его творческого потенциала и самостоятельного мышления.

Содержание и оформление заданий оценивается в соответствии с принятой в университете рейтинговой системой оценки знаний. Работа на теоретических занятиях (лекциях) оценивается исходя из уровня знаний, показанных при написании теста, активности работы во время как теоретического раздела, так и практического. В 1 и в 6 семестрах по разделам 1 и 2, и 3 и 4, соответственно – 2 лекции х 2 балла (посещение каждой лекции), на второй лекции студент получает задание в форме теста, содержащего 8 вопросов, каждый оценивается в 1 балл за каждый правильный ответ; и получает задание, состоящее из 36 вопросов, каждый вопрос оценивается в 1 балл за каждый правильный ответ. Таким образом, максимальная оценка за теоретический подраздел составляет: 2 лек х 2 балла = 4 балла (за посещения занятий). За 2 лекцию студент получает максимально 8 вопросов х 1 балл = 8 баллов. Итоговый тест по дисциплине: 36 вопросов х 1 балл = 36 баллов (сдается на МПЗ). За вводную лекцию студент получает 2 балла (посещение лекции). Итого: 2 + 10 + 36 = 48 баллов. Работа на методико-практических занятиях оценивается исходя из количества посещений занятий, активности работы студента на занятиях, 1 занятие оценивается в 2 балла (6 х 2 = 12 баллов, плюс 1 занятие = 2 балла – прием контрольного теста). Работа на практических занятиях по профессионально-прикладной физической подготовке оценивается в 2 балла за каждое занятие (9 х 2 = 18). Максимальная оценка работы студента на методико-практических занятиях составляет 20 баллов.

Индивидуальное задание по тематике раздела выполняется во время, выделенное на методико-практическом занятии, представляется в форме реферата, теста, контрольной работы, написания тезисов или статьи по направлению «Физическая культура и спорт» и оценивается по рейтинговой системе. Максимальная оценка составляет 20 баллов. Решение о форме индивидуального занятия принимается на заседании кафедры физического воспитания в начале каждого семестра и передается в учебное управление университета. Общий итог: 48 + 34 + 18 = 100 баллов.

9.1.1. (Рейтинг)

Наличие медосмотра	Теоретический подраздел	Методико-практический подраздел, в т.ч. контрольный подраздел (МПЗ)	Профессиональная прикладная физическая подготовка (ППФП)	Сумма
Базовый компонент – ФИЗИЧЕСКАЯ КУЛЬТУРА и СПОРТ (1 курс 1 сем; 3 курс 6 сем.), группа здоровья – основная, подготовительная				
1 к + 3 к +	1) Вводная лекция, 1 зан. х 2 балла = 2 б.; 2) Лекция в середине семестра 1 занятие х 2 б.	1) 6 занятий х 2 балла = 12 баллов; 2) 4 теста х 5 вопросов = 20 баллов	9 занятий х 2 балла	

	+ Тест 8 вопросов = 8 балов, итого 2 + 8 = 10 б.; 3) Тест 36 вопросов = 36 баллов (max).	3) 1 занятие (КР) = 2 балла		
	2 + 10 +36 = 48	12 + 20 + 2 = 34	18	**100**

Количество занятий: 2 + 7 + 9 = 18 занятий (или 36 часов) в семестре

9.1.2. Соблюдение требований гигиены, форма одежды и предупреждение травм

Студент-спортсмен должен содержать в чистоте кожу, волосы, ногти, спортивную форму, одежду и обувь.

Обувь для практических занятий должна быть чистая, подошва нескользящая. В целях безопасности спортивная форма студента не должна содержать колющих и режущих элементов, которые могут открепиться во время проведения занятий.

В целях соблюдения личной гигиены не рекомендуется использовать чужую форму и обувь.

Студентам не рекомендуется перед занятиями пользоваться дезодорантами и другими ароматизирующими средствами с резкими запахами.

Запрещается входить в спортзал на занятия в мокрой спортивной обуви.

Студенту во время проведения занятий рекомендовано не иметь на себе кольца, браслеты, серьги, цепочки и другие предметы, которые могут послужить причиной травмы. Длинные волосы должны быть заколоты,

9.1.3. Хронологическое время проведения занятия по дисциплине «Физическая культура и спорт»

Общее время проведения занятия составляет 90 минут.

9.2. Для студентов, обучающихся по очной форме, с использованием электронного образования и дистанционных образовательных технологий

При использовании электронного обучения и дистанционных образовательных технологий занятия полностью или частично проводятся в режиме онлайн. Объем дисциплины и распределение нагрузки по видам работ соответствует п. 4.1. Распределение баллов соответствует п. 9.1 либо может быть изменено в соответствии с решением кафедры, в случае перехода на ЭО и ДОТ в процессе обучения. Решение кафедры об используемых технологиях и системе оценивания достижений обучающихся принимается с учетом мнения ведущего преподавателя и доводится до обучающихся.

10. МЕТОДИЧЕСКИЕ УКАЗАНИЯ ДЛЯ ПРЕПОДАВАТЕЛЕЙ

10.1. Для преподавателей, при реализации программы по очной форме, без использования электронного образования и дистанционных образовательных технологий

Дисциплина ***«Физическая культура и спорт»,*** базовый компонент, изучается в 1 и 6 семестрах бакалавриата.

При подготовке и проведении практических занятий преподаватель должен учитывать, что студенты, обучающиеся по программе бакалавриата, могут не иметь физическую подготовку по общей физической подготовке, что связано с особенностями преподавания дисциплины в образовательных учреждениях начального и общего образования. В связи с этим материал дисциплины должен быть ориентирован на студентов с начальной стадией

подготовки в области физической культуры и спорта, на современную трактовку изучаемых вопросов, отличаться широтой и глубиной их проработки, включать элементы игровой и соревновательной направленности. На занятиях должна прослеживаться взаимосвязь отрабатываемых элементов с ранее изученным теоретическим материалом.

Основной задачей преподавателя, ведущего занятия по дисциплине «Физическая культура и спорт», является формирование у студентов широкого кругозора и эрудиции в области физической культуры и спорта, понимания проблем в указанной области, как на мировой арене, так и внутри страны, и путей разрешения проблемных ситуаций. При проведении теоретических занятий желательно обращаться к опыту не только ведущих зарубежных методик, но и отечественных разработок, использовать их научно-информационные, учебно-тренировочные и практические материалы, проводить сравнительный анализ результатов различных методик в изучаемой области.

В водной лекции дисциплины следует остановиться на опыте развития дисциплины в РХТУ им. Д.И. Менделеева, на особенностях изучения дисциплины у студентов вуза химико-технологического профиля; на особенностях рейтинговой системы, изучении теоретического материала, проведении практических занятий (методико-практических занятий и профессионально-прикладных занятий), освоении и сдачи контрольных нормативов, подготовке и сдаче норм Всероссийского физкультурного комплекса ГТО. Так же на вводной лекции студентов знакомят с видами спорта, преподаваемыми на кафедре физвоспитания, с проведением Спартакиады студентов и аспирантов, с проведением первенств РХТУ.

Огромное внимание уделяется технике безопасности на занятиях по физической культуре и спорту, правилам санитарии и гигиены, вопросам правильного питания, здоровому образу жизни, системам и методам закаливания.

Основная задача дисциплины заключается не в количественных показателях, а в качественных, т.е. задача преподавателя научить студента правильно выполнять то или иное упражнение, норматив. Рекомендуется постоянно демонстрировать и показывать личным примером технику выполнения упражнения, норматива, добиваться максимальной амплитуды правильности. На практических занятиях желательно акцентировать внимание студентов на осанке, постановке ног и движении рук во время исходного положения упражнения, производить неоднократные повторения упражнений с целью качественного усвоения материала.

В разделе «Правовая база физической культуры и спорта» рассматриваются основные принципы и нормативные документы в области физической культуры и спорта. Эффективной формой занятий по дисциплине является Организация, посещение и личное участие в спортивных встречах со знаменитыми спортсменами, ветеранами спорта.

Необходимой компонентой лекционных и практических занятий по дисциплине является широкое использование наглядных пособий и иллюстративного материала, в том числе с применением компьютерной техники. Наглядные пособия представляют собой плакаты, с изображением спортсменов, демонстрирующих технику выполнения упражнения. Иллюстративный материал включает презентации по разделам дисциплины, выполненные с использованием различных программных продуктов (например, Power Point в составе Microsoft Office), в т.ч. видеоклипы, отражающие моменты соревнований, технику выполнения норм ВФСК ГТО, фрагменты «контрольных связок»; в теоретическом разделе – исторические аспекты развития физкультурно-спортивных обществ и т.д. Возможно обсуждение игровых моментов сборных страны по различным видам спорта, детальный разбор выполнения упражнений членами сборных команд университета. Для демонстрации иллюстративного материала рекомендуется использование мультимедиа.

При проведении занятий преподаватель может рекомендовать студентам дополнительную литературу по тематике занятия. Желательно стимулировать студентов к самостоятельной работе с литературными источниками, задавая вопросы и организуя их

обсуждение не только на лекционных занятиях, но и во время проведения практических, методико-практических и профессионально-прикладных занятий.

10.2. Для преподавателей, при реализации программы по очной форме, с использованием электронного образования и дистанционных образовательных технологий

При использовании электронного обучения и дистанционных образовательных технологий занятия полностью или частично проводятся в режиме онлайн. Объем дисциплины и распределение нагрузки по видам работ соответствует п. 4.1. Распределение баллов соответствует п. 9.1 либо может быть изменено в соответствии с решением кафедры, в случае перехода на ЭО и ДОТ в процессе обучения. Решение кафедры об используемых технологиях и системе оценивания достижений обучающихся принимается с учетом мнения ведущего преподавателя и доводится до обучающихся.

Реализация ЭО и ДОТ предполагает использование следующих видов учебной деятельности: онлайн консультации, практические занятия, видео-лекции; проводимые полностью или частично с применением ЭО и ДОТ; текущий контроль в режиме тестирования и проверки домашних заданий; онлайн консультации, самостоятельная работа и т.д.

При реализации РПД в зависимости от конкретной ситуации ЭО и ДОТ могут быть применены в следующем виде: онлайн-курсы РХТУ им. Д. И. Менделеева: https://moodle.muctr.ru, работа в мессенджере, работа по E-mail, Zoom-конференция: https://zoom.us/.

- объем часов контактной работы обучающихся с преподавателем не сокращается) и электронные образовательные ресурсы (ЭОР) методически обеспечивают самостоятельную работу обучающихся в объеме, предусмотренном рабочей программой данной дисциплины. При этом в случае необходимости занятия проводятся в режиме онлайн;
- смешанные формы обучения, сочетающие в себе аудиторные занятия (при возможности перевода части контактных часов работы обучающихся с преподавателем в электронную информационно-образовательную среду без потери содержания учебной дисциплины) и ЭОР (часть учебного материала (например, лекции) может быть заменена ЭОР);

11. ПЕРЕЧЕНЬ ИНФОРМАЦИОННЫХ ТЕХНОЛОГИЙ, ИСПОЛЬЗУЕМЫХ В ОБРАЗОВАТЕЛЬНОМ ПРОЦЕССЕ

Информационную поддержку изучения дисциплины осуществляет Информационно-библиотечный центр (ИБЦ) РХТУ им. Д.И. Менделеева, который обеспечивает обучающихся основной учебной, учебно-методической и научной литературой, необходимой для организации образовательного процесса по дисциплине. Общий объем многоотраслевого фонда ИБЦ на 01.01.2019 г. составляет 1 708 372 экз.

Фонд ИБЦ располагает учебной, учебно-методической и научно-технической литературой в форме печатных и электронных изданий, а также включает официальные, справочно-библиографические, специализированные отечественные и зарубежные периодические и информационные издания. ИБЦ обеспечивает доступ к профессиональным базам данных, информационным, справочным и поисковым системам.

Каждый обучающийся обеспечен свободным доступом из любой точки, в которой имеется доступ к сети Интернет и к электронно-библиотечной системе (ЭБС) Университета, которая содержит различные издания по основным изучаемым дисциплинам и сформирована по согласованию с правообладателями учебной и учебно-методической литературы.

Для более полного и оперативного справочно-библиографического и информационного обслуживания в ИБЦ реализована технология Электронной доставки документов.

Электронные информационные ресурсы, используемые в процессе обучения

№ п/п	Электронный ресурс	Реквизиты договора (номер, дата заключения, срок действия), ссылка на сайт ЭБС, сумма договора, количество ключей	Характеристика библиотечного фонда, доступ к которому предоставляется договором
	ЭБС «Лань»	Принадлежность - сторонняя Реквизиты договора - ООО «Издательство «Лань», договор №29.01-З-2.0-827/2018 от 26.09.2018 г. Сумма договора – 357 000-00 С «26» сентября 2018г. по «25» сентября 2019г. Ссылка на сайт ЭБС – http://e.lanbook.com Количество ключей - доступ для всех пользователей РХТУ с любого компьютера. Принадлежность - сторонняя Реквизиты договора - ООО «Издательство «Лань», договор № 33.03-Р-2.0-1775/2-10 от 26.09.2019г. Сумма договора – 642 083-68 С «26» сентября 2019г. по «25» сентября 2020г. Ссылка на сайт ЭБС – http://e.lanbook.com Количество ключей - доступ для всех пользователей РХТУ с любого компьютера.	Электронно-библиотечная система издательства "Лань" — ресурс, включающий в себя как электронные версии книг ведущих издательств учебной и научной литературы (в том числе университетских издательств), так и электронные версии периодических изданий по различным областям знаний. ЭБС «ЛАНЬ» предоставляет пользователям мобильное приложение для iOS и Android, в которых интегрированы бесплатные сервисы для незрячих студентов и синтезатор речи. Коллекции: «Химия» - изд-ва НОТ, «Химия» - изд-ва Лаборатория знаний, «Химия» - изд-ва «ЛАНЬ», «Химия»-КНИТУ(Казанский национальный исследовательский технологический университет), «Химия» - изд-ва ФИЗМАТЛИТ, «Информатика» - изд-ва "Лань", Национальный Открытый Университет "ИНТУИТ", "Инженерно-технические науки" изд-ва "Лань" _____ Коллекции: «Химия» - изд-ва НОТ, «Химия» - изд-ва Лаборатория знаний, «Химия» - изд-ва «ЛАНЬ», «Химия»-КНИТУ(Казанский национальный исследовательский технологический

			университет), «Химия» - изд-ва ФИЗМАТЛИТ, «Информатика» - изд-ва «ЛАНЬ», Национальный Открытый Университет «ИНТУИТ», Инженерно-технические науки" изд-ва «ЛАНЬ», «Теоретическая механика» изд-ва «ЛАНЬ», Экономика и менеджмент» изд-ва Дашков и К. А также отдельные издания в соответствии с Договором
	Электронно - библиотечная система ИБЦ РХТУ им. Д.И. Менделеева (на базе АИБС «Ирбис»)	Принадлежность – собственная. РХТУ им. Д.И. Менделеева Ссылка на сайт ЭБС – http://lib.muctr.ru/ Доступ для пользователей РХТУ с любого компьютера.	Электронные версии учебных и научных изданий авторов РХТУ по всем ООП.
	ЭБС «Научно-электронная библиотека eLibrary.ru»	Принадлежность – сторонняя Реквизиты договора – ООО «РУНЭБ», договор № 29.01-Р-2.0-1020/2018 от 07.12.2018 г. С «01» января 2019 г. по «31» декабря 2019 г. Ссылка на сайт – http://elibrary.ru Сумма договора - 934 693-00 Количество ключей – доступ для пользователей РХТУ по ip-адресам неограничен	Электронные издания, электронные версии периодических или непериодических изданий
	Scopus	Принадлежность сторонняя. Национальная подписка (Минобрнауки+ ГПНТБ) Сублицензионный договор № Scopus/130 от 09.10.2019 г. С «01» июля 2019 г. по «31» декабря 2019 г. Ссылка на сайт – http://www.scopus.com. Количество ключей – доступ для пользователей РХТУ по ip-адресам неограничен	Мультидисциплинарная реферативная и наукометрическая база данных издательства **ELSEVIER**
	Справочно-правовая система «Гарант»	Принадлежность сторонняя Договор №145-188ЭА/2018 г. от 28.01.2019 г. С «28» января 2019 г. по «27» января 2020 г. Ссылка на сайт –	Гарант — справочно-правовая система по законодательству Российской Федерации

		http://www.garant.ru Сумма договора – 512 000-00 Количество ключей – 50 пользовательских лицензий по ip-адресам	
	ЭБС «ЮРАЙТ»	Принадлежность - сторонняя Реквизиты договора – ООО «Электронное издательство ЮРАЙТ», Договор № №29.01-З-2.0-1168/2018 от 11.01.2019 г. С «11» января 2019 г. по «10» января 2020 г. Ссылка на сайт ЭБС - https://biblio-online.ru/ Сумма договора – 220 000-00 руб. Количество ключей - доступ для всех пользователей РХТУ с любого компьютера	Электронная библиотека включает более 5000 наименований учебников и учебных пособий по всем отраслям знаний для всех уровней профессионального образования от ведущих научных школ с соблюдением требований новых ФГОСов.

12. МАТЕРИАЛЬНО-ТЕХНИЧЕСКОЕ ОБЕСПЕЧЕНИЕ ДИСЦИПЛИНЫ

В соответствии с учебным планом занятия по дисциплине ***«Физическая культура и спорт»*** проводятся в форме лекций, методико-практических занятий, занятий по профессионально-прикладной физической подготовке и самостоятельной работы (при написании тестовых заданий по теме лекций) студента.

Занятия со студентами дневного отделения проводятся в спортивных залах:
Лекционная аудитория № 541 (125047, Москва, Миусская пл., д.9, стр.1, № 541). БАЗ (Большой актовый зал, 125047, Москва, Миусская пл., д.9, стр.1).
Спортивный зал (125047, Москва, Миусская пл., д.9, стр.1), для проведения методико-практических занятий (МПЗ), занятий по прифессионально-прикладной физической подготовке (ППФП).

12.1. Оборудование, необходимое в образовательном процессе:

- для теоретического раздела:

Лекционная учебная аудитория, оборудованная переносными электронными средствами демонстрации (компьютер/ноутбук со средствами звуковоспроизведения, проектор, экран) и учебной мебелью;

библиотека, имеющая рабочие компьютерные места для студентов, оснащенные компьютерами с доступом к базам данных и выходом в Интернет.

- для практического раздела:

Спортивные залы различной направленности, оборудованные необходимым спортивным инвентарем:
- шведские стенки;
- скамейки гимнастические;
- мячи набивные;
- скакалки, гимнастические палки, обручи;
- резина спортивная;

- «колпачки» сигнальные;
- коврики туристические, маты;
- зеркальная стенка;
- фитболы и т.д.

Раздевалки студенческие (раздельно для мужчин и женщин), оборудованные шкафчиками для сменной одежды, скамейками для переодевания, дополнительными вешалками для одежды, душевыми кабинами, туалетными комнатами; розетками для подключения электрических приборов – фенов.

12.2. Учебно-наглядные пособия:

Комплекты плакатов к разделам лекционного курса; комплекты плакатов к подразделам специальных курсов по избранному виду спорта.

Страница кафедры физического воспитания РХТУ им. Д.И. Менделеева в контакте [Электронный ресурс] – Режим доступа: https://vk.com/kafedrasportarxty (дата обращения 25.05.2019).

12.3. Компьютеры, информационно-телекоммуникационные сети, аппаратно-программные и аудиовизуальные средства:

Персональные компьютеры, укомплектованные проигрывателями CD и DVD, принтерами и программными средствами; проекторы и экраны; копировальные аппараты; локальная сеть с выходом в Интернет.

12.4. Печатные и электронные образовательные и информационные ресурсы:

Информационно-методические материалы: учебные пособия по дисциплине; раздаточный материал к разделам лекционного курса; раздаточный материал к методико-практическим занятиям по дисциплине.

Электронные образовательные ресурсы: электронные презентации к разделам лекционного курса; учебно-методические разработки в электронном виде; справочные материалы в печатном и электронном виде по правильности выполнения норм ВФСК ГТО в тестовом режиме; по избранному виду спорта; кафедральные библиотеки электронных изданий.

12.5. Перечень лицензионного программного обеспечения

№ п/п	Наименование программного продукта	Реквизиты договора поставки	Количество лицензий	Срок окончания действия лицензии
1	Microsoft Office Standard 2007	Государственный контракт № 143-164ЭА/2010 от 14.12.10, Акт № Tr048787, накладная № Tr048787 от 20.12.10 Microsoft Open License Номер лицензии 42931328	210	бессрочная
2	Операционная система Microsoft Windows 10 Education (Russian)	Подписка Microsoft Imagine Premium, соглашение ICM-171312 от 03.04.2019	Количество лицензий не ограничено согласно условиям	03.04.2020 г.

		г., действительно до 03.04.2020 г., счет № 0012522675 от 30.03.2019 г.	подписки Microsoft Imagine Premium	
3	Microsoft Visio Professional 2019 (Russian)	Подписка Microsoft Imagine Premium, соглашение ICM-171312 от 03.04.2019 г., действительно до 03.04.2020 г., счет № 0012522675 от 30.03.2019 г.	Количество лицензий не ограничено согласно условиям подписки Microsoft Imagine Premium	03.04.2020 г.

13. ТРЕБОВАНИЯ К ОЦЕНКЕ КАЧЕСТВА ОСВОЕНИЯ ПРОГРАММЫ

Наименование разделов	Основные показатели оценки	Формы и методы контроля и оценки
Раздел 1. 1.1. Предмет «Физическая культура и спорт». Задачи и место курса в подготовке бакалавра. Организация учебного процесса в рамках рейтинговой системы. Требования к зачету. Нормативно-правовая база дисциплины «Физическая культура и спорт»	*Знает:* - научно-практические основы физической культуры и спорта; - способы контроля и оценки физического развития и физической подготовленности; - правила и способы планирования индивидуальных занятий различной целевой направленности; *Умеет:* - самостоятельно заниматься физической культурой и спортом; - осуществлять самоконтроль за состоянием своего организма и соблюдать правила гигиены и техники безопасности; *Владеет:* - средствами и методами укрепления индивидуального здоровья, физического самосовершенствования	Баллы за письменное тестирование.
1.2. История физической культуры и спорта. Происхождение физических упражнений и игр. Древние олимпиады. Олимпийское движение. Возникновение и первоначальное развитие международного спортивного и олимпийского движения. Первые олимпийские старты русских спортсменов. Российский олимпийский комитет: история становления и наши дни.	*Знает:* - историю физической культуры и спорта, иметь представление о значимых спортивных событиях не только своей страны, но и мирового уровня; важнейшие достижения в области спорта; - спортивные традиции РХТУ им. Д.И. Менделеева, помнить о подвигах спортсменов в годы Великой отечественной войны 1941-1945 гг.	Оценка за письменное тестирование Оценка за практическое задание с исследовательской составляющей

Юношеские олимпийские игры. Параолимпийское движение. Дефлимпийские игры, специальные олимпиады. Спортивные общества: история физкультурно-спортивных общественных организаций. Борьба спортсменов против фашизма в годы второй мировой и Великой отечественной войны.	*Умеет:* - самостоятельно заниматься физической культурой и спортом; - осуществлять творческое сотрудничество в коллективных формах занятий физической культурой. *Владеет:* - должным уровнем физической подготовленности, необходимым для качественного усвоения профессиональных умений и навыков в процессе обучения в вузе, для обеспечения полноценной социальной и профессиональной деятельности после окончания учебного заведения.	
Раздел 2. 2.1. Врачебный контроль и врачебное освидетельствование. Методика обследования: краткая и углубленная. Диагностика и самодиагностика состояния организма. Педагогический контроль. Самоконтроль: его основные методы, показатели, критерии и оценки. Показатели самоконтроля: объективные и субъективные. Дневник самоконтроля. Использование отдельных методов контроля при регулярных занятиях физическими упражнениями и спортом. Коррекция содержания и методики занятий по результатам показателей контроля. Профилактика спортивного травматизма. Основные виды травм у разных специализаций. Оказание первой помощи для студентов вузов химико-технологического профиля	*Знает:* - социально-биологические основы физической культуры; - влияние оздоровительных систем физического воспитания на укрепление здоровья, - способы контроля и оценки физического развития и физической подготовленности; *Умеет:* - самостоятельно заниматься физической культурой и спортом; - осуществлять самоконтроль за состоянием своего организма и соблюдать правила гигиены и техники безопасности; *Владеет:* - средствами и методами укрепления индивидуального здоровья, физического самосовершенствования	Оценка за письменное тестирование
2.2. Образ жизни и его отражение в профессиональной деятельности Здоровье человека как ценность. Факторы его определяющие. Влияние образа жизни на здоровье. Здоровый образ жизни и его составляющие. Основные требования к	*Знает:* - научно-практические основы физической культуры и спорта, и здорового образа жизни; - влияние оздоровительных систем физического воспитания на укрепление здоровья, профилактику профессиональных	Оценка за практическое тестирование Оценка за ответы на вопросы по комплексным тестам Оценка за зачет

организации здорового образа жизни. Роль и возможности физической культуры в обеспечении здоровья. Физическое самовоспитание и самосовершенствование в здоровом образе жизни. Социальный характер последствий для здоровья от употребления наркотиков и других психоактивных веществ, допинга и пищевых добавок в спорте, алкоголя и табакокурения. Допинг как искусственное повышение физической работоспособности и его отрицательные последствия	заболеваний и вредных привычек; - способы контроля и оценки физического развития и физической подготовленности; *Умеет:* - осуществлять самоконтроль за состоянием своего организма и соблюдать правила гигиены и техники безопасности; - подбирать индивидуальные комплексы по оздоровительной и физической культуре, по различным видам спорта; *Владеет:* - средствами и методами укрепления индивидуального здоровья, физического самосовершенствования	
Раздел 3. 3.1. Гигиеническое обеспечение занятий физической культурой и спортом Гигиена физического воспитания и спорта. Основные гигиенические требования к занятиям оздоровительными физическими упражнениями; к структуре, содержанию и нормированию нагрузок на одном занятии. Гигиена закаливания. Физиологическая роль и гигиеническое значение белков, жиров, углеводов, витаминов, минеральных веществ. Режим питания при занятиях физической культурой и спортом. Социальная гигиена. Социально-опасные болезни и меры профилактики	*Знает:* - научно-практические основы физической культуры и спорта и здорового образа жизни; - социально-биологические основы физической культуры; - влияние оздоровительных систем физического воспитания на укрепление здоровья, профилактику профессиональных заболеваний и вредных привычек; *Умеет:* - осуществлять самоконтроль за состоянием своего организма и соблюдать правила гигиены и техники безопасности; *Владеет:* - средствами и методами укрепления индивидуального здоровья, физического самосовершенствования	Оценка за письменное тестирование
3.2. Общая физическая и спортивная подготовка студентов в образовательном процессе Методические принципы физического воспитания. Основы и этапы обучения движениям. Развитие физических качеств. Формирование психических качеств в процессе физического воспитания. Общая физическая подготовка, её цели и задачи. Зоны	*Знает:* - влияние оздоровительных систем физического воспитания на укрепление здоровья, профилактику профессиональных заболеваний и вредных привычек; - способы контроля и оценки физического развития и физической подготовленности; - правила и способы планирования индивидуальных занятий различной целевой	Оценка за письменное тестирование

интенсивности и энергозатраты при различных физических нагрузках. Значение мышечной релаксации при занятиях физическими упражнениями. Возможность и условия коррекции общего физического развития, телосложения, двигательной и функциональной подготовленности средствами физической культуры и спорта. Специальная физическая подготовка, её цели и задачи. Спортивная подготовка. Структура подготовленности спортсмена. Массовый спорт и спорт высших достижений, их цели и задачи. Спортивные соревнования как средство и метод общей и специальной физической подготовки студентов. Спортивная классификация. Система студенческих спортивных соревнований: внутривузовские, межвузовские, всероссийские и международные. Студенческие спортивные организации. Индивидуальный выбор студентом видов спорта или системы физических упражнений для регулярных занятий (мотивация и обоснование). Краткая психофизиологическая характеристика основных групп видов спорта и систем физических упражнений	направленности; *Умеет:* - самостоятельно заниматься физической культурой и спортом; - подбирать индивидуальные комплексы по оздоровительной и физической культуре, по различным видам спорта; - осуществлять творческое сотрудничество в коллективных формах занятий физической культурой. *Владеет:* - должным уровнем физической подготовленности, необходимым для качественного усвоения профессиональных умений и навыков в процессе обучения в вузе, для обеспечения полноценной социальной и профессиональной деятельности после окончания учебного заведения	
Раздел 4. 4.1. Биологические основы физической культуры и спорта Организм человека как единая саморазвивающаяся биологическая система. Анатомо-морфологическое строение и основные физиологические функции организма, обеспечивающие двигательную активность. Физическое развитие человека. Роль отдельных систем организма в обеспечении физического развития, функциональных и двигательных возможностей организма человека.	*Знает:* - социально-биологические основы физической культуры; - влияние оздоровительных систем физического воспитания на укрепление здоровья, профилактику профессиональных заболеваний и вредных привычек; - способы контроля и оценки физического развития и физической подготовленности; *Умеет:* - осуществлять самоконтроль за состоянием своего организма и соблюдать правила гигиены и техники безопасности;	Оценка за письменное тестирование

Двигательная активность и ее влияние на устойчивость, и адаптационные возможности человека к умственным и физическим нагрузкам при различных воздействиях внешней среды. Утомление при физической и умственной работе. Значение мышечной релаксации (расслабления). Восстановление	- подбирать индивидуальные комплексы по оздоровительной и физической культуре, по различным видам спорта; *Владеет:* - средствами и методами укрепления индивидуального здоровья, физического самосовершенствования	
4.2. Физическая культура и спорт в профессиональной деятельности бакалавра и специалиста Личная и социально-экономическая необходимость психофизической подготовки человека к труду. Определение понятия предварительной специализированной психофизической подготовки (ППФП), её цели, задачи, средства. Место ППФП в системе подготовки будущего специалиста. Факторы, определяющие конкретное содержание ППФП. Методика подбора средств ППФП, организация и формы её проведения. Контроль за эффективностью ППФП студентов. Основные и дополнительные факторы, оказывающие влияние на содержание ППФП по избранной профессии. Основное содержание ППФП будущего бакалавра и дипломированного специалиста. Производственная физическая культура. Производственная гимнастика. Особенности выбора форм, методов и средств физической культуры и спорта в рабочее и свободное время специалистов. Профилактика профессиональных заболеваний средствами физической культуры. Дополнительные средства повышения общей и профессиональной работоспособности. Влияние индивидуальных особенностей и самостоятельных занятий	*Знает:* - научно-практические основы физической культуры и здорового образа жизни; - способы контроля и оценки физического развития и физической подготовленности; - правила и способы планирования индивидуальных занятий различной целевой направленности; *Умеет:* - самостоятельно заниматься физической культурой и спортом; - подбирать индивидуальные комплексы по оздоровительной и физической культуре, по различным видам спорта; *Владеет:* - должным уровнем физической подготовленности, необходимым для качественного усвоения профессиональных умений и навыков в процессе обучения в вузе, для обеспечения полноценной социальной и профессиональной деятельности после окончания учебного заведения	Оценка за письменное тестирование Оценка за практическое задание Оценка за зачет

физической культурой		

14. ОСОБЕННОСТИ ОРГАНИЗАЦИИ ОБРАЗОВАТЕЛЬНОГО ПРОЦЕССА ДЛЯ ИНВАЛИДОВ И ЛИЦ С ОГРАНИЧЕННЫМИ ВОЗМОЖНОСТЯМИ ЗДОРОВЬЯ

Обучение инвалидов и лиц с ограниченными возможностями здоровья осуществляется по отдельно разработанной программе:

«Адаптивная Физическая культура и спорт» (Б1.Б.04)

по направлению подготовки ***18.03.01 Химическая технология***

форма обучения – очная

квалификация – бакалавр

профиль – ***Технология и переработка полимеров***

в соответствии с:

- Порядком организации и осуществления образовательной деятельности по образовательным программам – программам бакалавриата, программам специалитета, программам магистратуры (Приказ Минобрнауки РФ от 05.04.2017 № 301);

- Положением о Порядке организации и осуществления образовательной деятельности по образовательным программам – программам бакалавриата, программам специалитета, программам магистратуры в Российском химико-технологическом университете имени Д.И. Менделеева (утв. решением Ученого совета университета от 28.06.2017, протокол № 9);

- Письмом Минобрнауки России от 16.04.2014 N 05-785 «О направлении методических рекомендаций по организации образовательного процесса для обучения инвалидов» (вместе с «Методическими рекомендациями по организации образовательного процесса для обучения инвалидов и лиц с ограниченными возможностями здоровья в образовательных организациях высшего образования, в том числе оснащенности образовательного процесса», утверждены заместителем Министра образования и науки РФ А.А. Климовым от 08.04.2014 № АК-44/05вн)

Министерство науки и высшего образования Российской Федерации

Федеральное государственное бюджетное образовательное учреждение

высшего образования

«Российский химико-технологический университет

имени Д.И. Менделеева»

«Утверждаю»
Ректор РХТУ им. Д.И. Менделеева
_____ А.Г.Мажуга
«_31_» _____ 2019 г.

РАБОЧАЯ ПРОГРАММА ДИСЦИПЛИНЫ

«Математика»

Направление подготовки 18.03.01 Химическая технология

Квалификация «бакалавр»

Программа одобрена
Методической комиссией
РХТУ им. Д.И. Менделеева
«_31_»__мая__ 2019 г.

Председатель _____ Н.А.Макаров

Москва 2019 г.

Программа составлена заведующим кафедрой высшей математики, к.т.н., Е.Г.Рудаковской, доцентом кафедры высшей математики, к.п.н. М.А Меладзе., доцентом кафедры высшей математики, к.т.н. В.В.Осипчик

Программа рассмотрена и одобрена на заседании кафедры высшей математики РХТУ им. Д.И. Менделеева «17» апреля 2019 г., протокол № 9

СОДЕРЖАНИЕ

1. ЦЕЛИ И ЗАДАЧИ ДИСЦИПЛИНЫ…….... 4
2. ТРЕБОВАНИЯ К РЕЗУЛЬТАТАМ ОСВОЕНИЯ ДИСЦИПЛИНЫ……..... 4
3. ОБЪЕМ ДИСЦИПЛИНЫ И ВИДЫ УЧЕБНОЙ РАБОТЫ ……...……..... 5
4. СОДЕРЖАНИЕ ДИСЦИПЛИНЫ…….. 6
   4.1. Разделы дисциплины и виды занятий для студентов очного отделения…….. 6
   4.2. Краткое содержание дисциплины……..... 9
5. СООТВЕТСТВИЕ СОДЕРЖАНИЯ ТРЕБОВАНИЯМ К РЕЗУЛЬТАТАМ ОСВОЕНИЯ ДИСЦИПЛИНЫ……..... 12
6. ПРАКТИЧЕСКИЕ ЗАНЯТИЯ……..… 13
   6.1. Примерные темы практических занятий по дисциплине……..……..…... 13
7. САМОСТОЯТЕЛЬНАЯ РАБОТА. ……..…..…. 16
8. ОЦЕНОЧНЫЕ СРЕДСТВА ДЛЯ КОНТРОЛЯ ОСВОЕНИЯ ДИСЦИПЛИНЫ…….. 16
   8.1. Примеры контрольных вопросов для текущего контроля освоения дисциплины……..… 16
   8.2 Примеры контрольных работ……..... 17
   8.3. Вопросы для итогового контроля освоения дисциплины……..... 28
   8.4. Структура и примеры билетов для экзамена……..... 31
9. УЧЕБНО-МЕТОДИЧЕСКОЕ ОБЕСПЕЧЕНИЕ ДИСЦИПЛИНЫ……..……. 34
   9.1. Рекомендуемая литература……..... 34
   9.2. Рекомендуемые источники научно-технической информации……. 35
   9.3. Средства обеспечения освоения дисциплины…….. 35
10. МЕТОДИЧЕСКИЕ УКАЗАНИЯ ДЛЯ ОБУЧАЮЩИХСЯ……..... 36
    10.1. Для обучающихся по очной форме без использования электронного образования и дистанционных образовательных технологий……... 36
    10.2. Для обучающихся по очной форме с использованием электронного образования и дистанционных образовательных технологий……..... 36
11. МЕТОДИЧЕСКИЕ УКАЗАНИЯ ДЛЯ ПРЕПОДАВАТЕЛЕЙ……... 36
    11.1. Для преподавателей, при реализации программы по очной форме обучения, без использования электронного образования и дистанционных образовательных технологий…… 36
    11.2. Для преподавателей, при реализации программы по очной форме обучения. с использованием электронного образования и дистанционных образовательных технологий…….. 39
12. ПЕРЕЧЕНЬ ИНФОРМАЦИОННЫХ ТЕХНОЛОГИЙ, ИСПОЛЬЗУЕМЫХ В ОБРАЗОВАТЕЛЬНОМ ПРОЦЕССЕ…… 39
13. МАТЕРИАЛЬНО-ТЕХНИЧЕСКОЕ ОБЕСПЕЧЕНИЕ ДИСЦИПЛИНЫ……. 44
    13.1. Оборудование, необходимое в образовательном процессе…….. 41
    13.2. Учебно-наглядные пособия……. 41
    13.3. Компьютеры, информационно-телекоммуникационные сети, аппаратно-программные и аудиовизуальные средства……..... 42
    13.4. Печатные и электронные образовательные и информационные ресурсы……..…... 42
    13.5. Перечень лицензионного программного обеспечения……..... 42
14. ТРЕБОВАНИЯ К ОЦЕНКЕ КАЧЕСТВА ОСВОЕНИЯ ПРОГРАММЫ……..……... 42
15. ОСОБЕННОСТИ ОРГАНИЗАЦИИ ОБРАЗОВАТЕЛЬНОГО ПРОЦЕССА ДЛЯ ИНВАЛИДОВ И ЛИЦ С ОГРАНИЧЕННЫМИ ВОЗМОЖНОСТЯМИ ЗДОРОВЬЯ……..…… 48

1. ЦЕЛИ И ЗАДАЧИ ДИСЦИПЛИНЫ

Программа составлена в соответствии с требованиями Федерального государственного образовательного стандарта (ФГОС ВО) для подготовки **18.03.01 Химическая технология**, рекомендациями методической комиссии и накопленного опыта преподавания дисциплины кафедрой высшей математики РХТУ им. Д.И.Менделеева. Программа рассчитана на изучение дисциплины в течение трех семестров.

Дисциплина **«Математика»** относится к базовой части блока дисциплин учебного плана. Программа дисциплины предполагает, что обучающиеся имеют теоретическую подготовку в области основ элементарной математики, изучаемой в школьном курсе.

Целью дисциплины является формирование у студентов системы основных понятий, используемых для построения важнейших математических моделей, и умения использовать математические методы для описания различных процессов.

Задача изучения дисциплины математики сводится к созданию фундаментальной математической базы, а также развитию навыков математического мышления и использования их для решения практических задач.

Дисциплина **«Математика»** преподается в 1-3 семестрах. Контроль успеваемости студентов ведется по принятой в университете рейтинговой системе.

2. ТРЕБОВАНИЯ К РЕЗУЛЬТАТАМ ОСВОЕНИЯ ДИСЦИПЛИНЫ

Изучение дисциплины **«Математика»** при подготовке бакалавров по направлению подготовки **18.03.01 Химическая технология** направлено на приобретения следующих компетенций:

2.1. Общепрофессиональные:

- способность и готовность использовать основные законы естественнонаучных дисциплин в профессиональной деятельности (ОПК-1).

В результате изучения дисциплины студент бакалавриата должен:

знать:

- основы дифференциального и интегрального исчисления, дифференциальных уравнений;
- математические теории и методы, лежащие в основе построения математических моделей;
- основы применения математических моделей и методов.

уметь:

- выбирать математические методы, пригодные для решения конкретной задачи;
- использовать математические понятия, методы и модели для описания различных процессов;
- выявлять математические закономерности, лежащие в основе конкретных процессов;
- использовать основные методы статистической обработки данных;
- применять математические знания на междисциплинарном уровне.

владеть:

- основами фундаментальных математических теорий и навыками использования математического аппарата;
- методами статистической обработки информации.

3. ОБЪЕМ ДИСЦИПЛИНЫ И ВИДЫ УЧЕБНОЙ РАБОТЫ

Вид учебной работы			Семестр					
	Всего		1		2		3	
	ЗЕ	Акад. ч.	ЗЕ	Акад. ч.	ЗЕ	Акад. ч.	ЗЕ	Акад. ч.
Общая трудоемкость дисциплины	**15**	**540**	**5**	**180**	**4**	**144**	**6**	**216**
Контактная работа – аудиторные занятия:	**5,3**	**192**	**1,77**	**64**	**1,77**	**64**	**1,77**	**64**
Лекции	2,65	96	0,88	32	0,88	32	0,88	32
Практические занятия (ПЗ)	2,65	96	0,88	32	0,88	32	0,88	32
Самостоятельная работа	**7,7**	**276**	**2,23**	**80**	**2,23**	**80**	**3,24**	**116**
Контактная самостоятельная работа	7,7	0,2	2,23	0	2,23	0,2	3,24	0
Самостоятельное изучение разделов дисциплины		275,8		80		79,8		116
Вид контроля – Зачет					+	+		
Вид контроля – Экзамен	**2**	**72**	**1**	**36**	**-**	**-**	**1**	**36**
Контактная работа – промежуточная аттестация	2	0,8	1	0,4			1	0,4
Подготовка к экзамену.		71,2		35,6				35,6
Вид итогового контроля:			**Экзамен**		**Зачет**		**Экзамен**	

Вид учебной работы			Семестр					
	Всего		1		2		3	
	ЗЕ	Астр. ч.	ЗЕ	Астр. ч.	ЗЕ	Астр. ч.	ЗЕ	Астр. ч.
Общая трудоемкость дисциплины	**15**	**405**	**5**	**135**	**4**	**108**	**6**	**162**
Контактная работа – аудиторные занятия:	**5,3**	**143,1**	**1,77**	**47,8**	**1,77**	**47,8**	**1,77**	**47,8**
Лекции	2,65	71,55	0,88	23,9	0,88	23,9	0,88	23,9
Практические занятия (ПЗ)	2,65	71,55	0,88	23,9	0,88	23,9	0,88	23,9
Самостоятельная работа	**7,7**	**207,9**	**2,23**	**60,2**	**2,23**	**60,2**	**3,24**	**87,2**
Контактная самостоятельная работа	7,7	0,1	2,23	0	2,23	0,1	3,24	0
Самостоятельное изучение разделов дисциплины		207,8		60,2		60,1		87,2
Вид контроля – Зачет					+	+		
Вид контроля – Экзамен	**2**	**54**	**1**	**27**	**-**	**-**	**1**	**27**
Контактная работа – промежуточная аттестация	2	0,6	1	0,3			1	0,3
Подготовка к экзамену.		53,4		26,7				26,7
Вид итогового контроля:			**Экзамен**		**Зачет**		**Экзамен**	

4. СОДЕРЖАНИЕ ДИСЦИПЛИНЫ

4.1. Разделы дисциплины и виды занятий

№ п/п	Разделы дисциплины	Академических часов			
		Всего	Лекции	Практ. занятия	Самост. работа
1 СЕМЕСТР					
	Введение	**1**	**1**		
	Раздел 1. Элементы алгебры	**25**	**5**	**6**	**14**
1.1	Числовые множества, комплексные числа. Элементы векторной алгебры. Аналитическая геометрия на плоскости.	12	2	3	7
1.2	Матрицы. Теорема Кронекера - Капелли. Решение систем линейных алгебраических уравнений. Собственные числа и векторы матрицы. Квадратичные формы.	13	3	3	7
	Раздел 2. Функция одной переменной. Предел функции. Непрерывность функции.	**22**	**4**	**4**	**14**
2.1	Элементарные функции. Предел функции в точке и на бесконечности.	9	2	2	5
2.2	Бесконечно малые и бесконечно большие функции. Основные теоремы о пределах.	7	1	1	5
2.3	Непрерывность функции в точке и на промежутке.	6	1	1	4
	Раздел 3. Дифференциальное исчисление функции одной переменной.	**42**	**8**	**8**	**26**
3.1	Производная функции. Уравнения касательной и нормали.	10	2	2	6
3.2	Дифференциал функции. Производная сложной функции.	11	2	2	7
3.3	Основные теоремы дифференциального исчисления. Производные высших порядков.	10	2	2	6
3.4	Монотонность функции. Экстремум функции. Выпуклость, вогнутость и точки перегиба графика функции. Общая схема исследования функций и построение их графиков.	11	2	2	7
	Раздел 4. Интегральное исчисление функции одной переменной.	**54**	**14**	**14**	**26**
4.1	Первообразная функции. Неопределенный интеграл и его свойства.	15	3	3	9
4.2	Методы интегрирования.	23	7	7	9

4.3	Определенный интеграл, его геометрический смысл. Приложения определенного интеграла.	16	4	4	8
	ИТОГО	**144**	**32**	**32**	**80**
	Экзамен	**36**			
	ИТОГО	**180**	**32**	**32**	**80**
2 СЕМЕСТР					
	Раздел 5. Дифференциальное исчисление функций нескольких переменных.	**38**	**10**	**10**	**18**
5.1	Функции двух и более переменных. Предел функции в точке. Частные производные. Дифференцируемость функции.	12	3	3	6
5.2	Дифференциал функции двух переменных, его инвариантность. Дифференцирование функции, заданной неявно.	12	3	3	6
5.3	Производная по направлению. Градиент и его свойства. Экстремумы функции двух переменных.	14	4	4	6
	Раздел 6. Кратные интегралы	**38**	**12**	**12**	**14**
6.1	Двойной интеграл. Вычисление двойного интеграла в декартовой системе координат.	14	4	4	6
6.2	Вычисление двойного интеграла в полярной системе координат. Интеграл Эйлера - Пуассона. Приложения двойного интеграла.	12	4	4	4
6.3	Тройной интеграл. Вычисление тройного интеграла. Приложения тройного интеграла.	12	4	4	4
	Раздел 7. Криволинейные и поверхностные интегралы.	**32**	**10**	**10**	**12**
7.1	Криволинейный интеграл по координатам. Приложения криволинейного интеграла.	12	4	4	4
7.2	Формула Грина для вычисления криволинейного интеграла по замкнутому контуру.	12	4	4	4
7.3	Поверхностный интеграл. Теорема Гаусса-Остроградского. Формула Стокса.	8	2	2	4
	ИТОГО	**144**	**32**	**32**	**80**
3 СЕМЕСТР					
	Раздел 8. Дифференциальные уравнения первого порядка.	**46**	**8**	**8**	**30**

8.1	Дифференциальные уравнения. Задача Коши. Дифференциальные уравнения (ДУ) с разделяющимися переменными.	16	3	3	10
8.2	Однородные уравнения I–го порядка. Линейные уравнения I–го порядка. Уравнения Бернулли.	16	3	3	10
8.3	Дифференциальные уравнения в полных дифференциалах. Интегрирующий множитель.	14	2	2	10
	Раздел 9. Дифференциальные уравнения второго порядка.	**46**	**8**	**8**	**30**
9.1	Дифференциальные уравнения второго порядка, допускающие понижение порядка. Линейные однородные и неоднородные дифференциальные уравнения второго порядка (ЛОДУ и ЛНДУ).	12	2	2	8
9.2	Линейная независимость функций. Определитель Вронского и его свойства. Фундаментальная система ЛОДУ второго порядка.	12	2	2	8
9.3	ЛОДУ второго порядка с постоянными коэффициентами. ЛНДУ второго порядка с постоянными коэффициентами.	12	2	2	8
9.4	Линейные дифференциальные уравнения *n*-го порядка. Алгоритм построения общего решения.	10	2	2	6
	Раздел 10. Системы дифференциальных уравнений.	**46**	**8**	**8**	**30**
10.1	Системы линейных дифференциальных уравнений первого порядка, решение методом исключения.	16	3	3	10
10.2	Системы ЛДУ первого порядка. Метод вариации произвольных постоянных, метод Эйлера. Создание математических моделей.	16	3	3	10
10.3	Системы линейных неоднородных дифференциальных уравнений с постоянными коэффициентами.	14	2	2	10
	Раздел 11. Числовые и функциональные ряды.	**42**	**8**	**8**	**26**
11.1	Числовые ряды. Ряды Дирихле. Знакочередующийся ряд, признак Лейбница.	12	2	2	8
11.2	Функциональные ряды. Степенные ряды, теорема Абеля. Свойства степенных рядов.	10	2	2	6
11.3	Ряды Тейлора и Маклорена. Алгоритм разложения функции в ряд Маклорена.	10	2	2	6

11.4	Разложение функций в ряд Тейлора с помощью основных разложений. Применение степенных рядов.	10	2	2	6
	ИТОГО	180	32	32	116
	Экзамен	**36**			
	ИТОГО	**216**	**32**	**32**	**116**

4.2. Содержание разделов дисциплины

1 СЕМЕСТР

Введение. Предмет и методы математики. Описание основных разделов курса. Структура курса и правила рейтинговой системы.

Раздел 1. Элементы алгебры.

1.1 Числовые множества, комплексные числа. Определители II и III порядков. Векторы: основные понятия, скалярное, векторное и смешанное произведения векторов. Аналитическая геометрия: прямая на плоскости, кривые II порядка.

1.2 Матрицы: действия над матрицами, приведение к ступенчатому виду и виду Гаусса. Ранг матрицы. Обратная матрица. Теорема Кронекера-Капелли. Решение систем линейных алгебраических уравнений. Собственные числа и векторы. Квадратичные формы.

Раздел 2. Функция одной переменной. Предел функции. Непрерывность функции.

2.1 Функция. Способы задания функции. Элементарные функции. Предел функции в точке. Односторонние пределы. Пределы на бесконечности.

2.2 Бесконечно малые и бесконечно большие функции, их свойства и взаимосвязь. Основные теоремы о пределах. Первый и второй замечательные пределы.

2.3 Непрерывность функции в точке и на промежутке. Свойства функций, непрерывных на отрезках. Точки разрыва функции и их классификация.

Раздел 3. Дифференциальное исчисление функции одной переменной.

3.1 Производная функции, ее геометрический и механический смысл. Уравнения касательной и нормали. Правила дифференцирования. Таблица основных производных.

3.2 Дифференцируемость функции: определение, теоремы о связи непрерывности и дифференцируемости функции и с существованием производной. Дифференциал функции: определение, свойства. Производная сложной функции.

3.3 Основные теоремы дифференциального исчисления: Ролля, Лагранжа, Коши. Правило Лопиталя (раскрытие неопределенностей). Производные высших порядков.

3.4 Монотонность функции: определение, необходимые и достаточные условия. Экстремум функции: определение, необходимые и достаточные условия. Выпуклость, вогнутость и точки перегиба графика функции: определения, необходимые и достаточные условия их существования. Общая схема исследования функций, построение их графиков.

Раздел 4. Интегральное исчисление функции одной переменной.

4.1 Первообразная функция. Неопределенный интеграл и его свойства. Таблица основных интегралов.

4.2 Методы интегрирования: непосредственное интегрирование, метод подстановки, интегрирование по частям, интегрирование рациональных дробей, интегрирование некоторых иррациональных и тригонометрических функций.

4.3 Определенный интеграл, его геометрический смысл, его свойства. Теорема о среднем значении. Формула Ньютона-Лейбница. Замена переменной и интегрирование по частям в определенном интеграле. Вычисление площадей плоских фигур и объемов тел вращения с помощью определенного интеграла. Несобственные интегралы: определения, свойства, методы вычисления.

2 СЕМЕСТР

Раздел 5. Дифференциальное исчисление функций нескольких переменных.

5.1 Функции двух и более переменных: определение, область определения, область существования, геометрическая интерпретация, линии уровня, и поверхности уровня. Предел функции в точке. Частные производные (на примере функции двух переменных). Дифференцируемость функции: определение, связь дифференцируемости с непрерывностью и с существованием частных производных. Достаточные условия дифференцируемости функции. Дифференцируемость сложной функции, полная производная.

5.2 Дифференциал функции двух переменных, его инвариантность. Дифференцирование функции одной и двух переменных, заданной неявно. Частные производные и дифференциалы высших порядков. Теорема о равенстве смешанных производных (для функции двух переменных). Аналитический признак полного дифференциала.

5.3 Производная по направлению: определение, формула для ее вычисления. Градиент и его свойства. Экстремумы функции двух переменных: определения, необходимое и достаточное условия существования экстремума. Условный экстремум: определение, методы нахождения точек условного экстремума (прямой метод и метод множителей Лагранжа). Наибольшее и наименьшее значения функции двух переменных в замкнутой области.

Раздел 6. Кратные интегралы.

6.1 Двойной интеграл: определение, геометрический смысл, свойства. Теорема о среднем значении двойного интеграла. Вычисление двойного интеграла в декартовой системе координат.

6.2 Вычисление двойного интеграла в полярной системе координат. Интеграл Эйлера - Пуассона. Приложения двойного интеграла: вычисление площади плоской области, объема цилиндрического тела, площади поверхности, массы пластинки с заданной плотностью, координат центра тяжести пластинки.

6.3 Тройной интеграл: определение, физический и геометрический смысл, свойства, теорема о среднем значении тройного интеграла. Вычисление тройного интеграла в декартовой системе координат, в цилиндрических и сферических координатах. Приложения тройного интеграла: вычисление объема, массы тела с заданной плотностью, координат центра тяжести тела.

Раздел 7. Криволинейные и поверхностные интегралы.

7.1 Криволинейный интеграл по координатам: определение, физический смысл, свойства. Вычисление криволинейного интеграла. Формула для вычисления работы при перемещении материальной точки в силовом поле вдоль некоторого пути.

7.2 Формула Грина для вычисления криволинейного интеграла по замкнутому контуру. Независимость криволинейного интеграла от пути интегрирования: необходимое и достаточное условие независимости, критерий независимости. Потенциальное поле, потенциальная функция и ее вычисление. Вычисление криволинейного интеграла, не зависящего от пути интегрирования.

7.3 Поверхностный интеграл: определение, физический смысл, вычисление в декартовой системе координат. Теорема Гаусса-Остроградского. Формула Стокса.

3 СЕМЕСТР

Раздел 8. Дифференциальные уравнения первого порядка.

8.1 Дифференциальные уравнения: определение, порядок, решение, теорема существования и единственности решения. Задача Коши. Дифференциальные уравнения с разделяющимися переменными.

8.2 Однородные уравнения I–го порядка: определение и метод решения. Линейные уравнения I–го порядка: определение и метод решения. Уравнения Бернулли: определение и метод решения.

8.3 Дифференциальные уравнения в полных дифференциалах: определение и метод решения. Интегрирующий множитель: определение, сведение к уравнению в полных дифференциалах с помощью интегрирующего множителя.

Раздел 9. Дифференциальные уравнения второго порядка.

9.1 Дифференциальные уравнения второго порядка, допускающие понижение порядка. Линейные дифференциальные уравнения второго порядка: определение, однородные и неоднородные линейные уравнения. Свойства решений.

9.2 Линейная независимость функций. Определитель Вронского и его свойства. Теоремы о структуре общих решений линейных однородных и линейных неоднородных дифференциальных уравнений второго порядка. Фундаментальная система решений линейного однородного дифференциального уравнения второго порядка.

9.3 Линейные однородные дифференциальные уравнения второго порядка с постоянными коэффициентами: метод Эйлера для решения этих уравнений. Линейные неоднородные дифференциальные уравнения второго порядка с постоянными коэффициентами: метод подбора частного решения этого уравнения с правой частью специального вида и метод вариации произвольных постоянных.

9.4 Линейные дифференциальные уравнения *n*-го порядка: свойства решений, теоремы о структуре общего решения. Алгоритм построения общего решения линейного дифференциального уравнения *n*-го порядка с постоянными коэффициентами.

Раздел 10. Системы дифференциальных уравнений.

10.1 Системы линейных дифференциальных уравнений первого порядка, решение методом исключения.

10.1 Системы линейных дифференциальных уравнений первого порядка, метод вариации произвольных постоянных. Системы линейных однородных уравнений первого порядка с постоянными коэффициентами, метод Эйлера.

10.3 Системы линейных неоднородных дифференциальных уравнений с постоянными коэффициентами.

Раздел 11. Числовые и функциональные ряды.

11.1 Числовые ряды: основные понятия, сходимость ряда. Необходимый признак сходимости ряда. Свойства сходящихся рядов. Достаточные признаки сходимости знакоположительных рядов: интегральный признак Коши; признаки сравнения рядов; признак Даламбера; радикальный признак Коши. Ряды Дирихле. Знакочередующийся ряд: определение, признак Лейбница. Абсолютная и условная сходимость знакопеременных рядов.

11.2 Функциональные ряды. Степенные ряды: определение, теорема Абеля, интервал сходимости, радиус сходимости. Свойства степенных рядов.

11.3 Ряды Тейлора и Маклорена: определение, условия сходимости ряда Тейлора к исходной функции. Лемма $\lim\limits_{n\to\infty}\frac{x^n}{n!}=0$ для $\forall x\in R$. Достаточные условия сходимости ряда Тейлора. Алгоритм разложения функции в ряд Маклорена. Основные разложения функций: e^x, $\sin x$, $\cos x$, $\ln(1+x)$, $(1+x)^n$, $arctgx$, $\arcsin x$ в ряд Маклорена.

11.4 Разложение функций в ряд Тейлора с помощью основных разложений. Применение степенных рядов: приближенные вычисления, приближенное решение дифференциальных уравнений.

5. СООТВЕТСТВИЕ СОДЕРЖАНИЯ ТРЕБОВАНИЯМ К РЕЗУЛЬТАТАМ ОСВОЕНИЯ ДИСЦИПЛИНЫ

В результате освоения дисциплины студент должен:	**Разделы**										
	1	**2**	**3**	**4**	**5**	**6**	**7**	**8**	**9**	**10**	**11**
Знать:											
- основы дифференциального и интегрального исчисления, дифференциальных уравнений;	+	+	+	+	+	+	+	+	+	+	+
- математические теории и методы, лежащие в основе построения математических моделей;	+	+	+	+	+	+	+	+	+	+	+
- основы применения математических моделей и методов.	+	+	+	+	+	+	+	+	+	+	+
Уметь:											
- выбирать математические методы, пригодные для решения конкретной задачи;	+	+	+	+	+	+	+	+	+	+	+
- использовать математические понятия, методы и модели для описания различных процессов;	+	+	+	+	+	+	+	+	+	+	+
- выявлять математические закономерности, лежащие в основе конкретных процессов;	+	+	+	+	+	+	+	+	+	+	+
- использовать основные методы статистической обработки данных;	+	+	+	+	+	+	+	+	+	+	+

- применять математические знания на междисциплинарном уровне.	+	+	+	+	+	+	+	+	+	+	+
Владеть:											
- основами фундаментальных математических теорий и навыками использования математического аппарата;	+	+	+	+	+	+	+	+	+	+	+
- методами статистической обработки информации.	+	+	+	+	+	+	+	+	+	+	+
Общепрофессиональные компетенции:											
- способность и готовность использовать основные законы естественнонаучных дисциплин в профессиональной деятельности (ОПК-1).	+	+	+	+	+	+	+	+	+	+	+

6. ПРАКТИЧЕСКИЕ ЗАНЯТИЯ

6.1. Примерные темы практических занятий по дисциплине.

Предусмотрены практические занятия обучающегося в бакалавриате в объеме 96 акад. часов (32 часа в 1 сем., 32 часа во 2 сем., 32 часа в 3 сем.)

№ п/п	№ раздела дисциплины	Темы практических (семинарских) занятий	Часы
1 семестр			
1.	1.1	**Практическое занятие 1.** Числовые множества, комплексные числа. Определители II и III порядков. Векторы: основные понятия, скалярное, векторное и смешанное произведение векторов. Аналитическая геометрия: прямая на плоскости, кривые II порядка.	2
2.	1.2	**Практическое занятие 2.** Матрицы: действия над матрицами, приведение к ступенчатому виду и виду Гаусса. Ранг матрицы. Обратная матрица. Теорема Кронекера-Капелли. Решение систем линейных алгебраических уравнений. Собственные числа и векторы. Квадратичные формы.	2
3.	2.1 2.2	**Практическое занятие 3.** Функция: область определения, чётность, нечётность, точки пересечения с осями координат. Элементарные функции, их свойства и графики. Вычисления пределов функций с помощью алгебраических преобразований.	2
4.	2.3	**Практическое занятие 4.** Вычисление пределов с помощью первого и второго замечательных пределов.	2
5.		**Контрольная работа № 1**	**2**

6.	3.1	**Практическое занятие 5.** Производная: определение, геометрический смысл. Правила дифференцирования. Таблица производных элементарных функций.	2
7.	3.2	**Практическое занятие 6.** Производная сложенной функции и высшего порядка. Дифференциал функции.	2
8.	3.3	**Практическое занятие 7.** Вычисления пределов с помощью правила Лопиталя.	2
9.	3.4	**Практическое занятие 8.** Нахождения асимптот функции. Исследование функции на монотонность и экстремумы. Исследование функции на выпуклость, вогнутость, точки перегиба. Полное исследование функции и построение её графика.	2
10.		**Контрольная работа № 2**	**2**
11.	4.1	**Практическое занятие 9.** Таблица основных интегралов. Непосредственное интегрирование (табличное, введение под знак дифференциала, разложение).	2
12.	4.2	**Практическое занятие 10.** Интегрирование заменой и по частям.	2
13.	4.2	**Практическое занятие 11.** Интегрирование рациональных дробей.	2
14.	4.2	**Практическое занятие 12.** Интегрирование некоторых иррациональностей и тригонометрических функций.	2
15.	4.3	**Практическое занятие 13.** Определенные интегралы. Несобственные интегралы.	2
16.		**Контрольная работа № 3**	**2**
ИТОГ	**32 часа**		
2 семестр			
1.	5.1	**Практическое занятие 1.** Повторение: дифференцирование и интегрирование функции одной переменной.	2
2.	5.1	**Практическое занятие 2.** Частные производные функции 2-х и 3-х переменных. Полный дифференциал функции 2-х переменных.	2
3.	5.2	**Практическое занятие 3.** Производные сложной функции. Полная производная. Дифференцирование функции, заданной неявно.	2
4.	5.2	**Практическое занятие 4.** Частные производные и дифференциалы высших порядков.	2
5.	5.3	**Практическое занятие 5.** Производная по направлению и градиент.	2
6.		**Контрольная работа № 1**	**2**
7.	5.3	**Практическое занятие 6.** Экстремум функции 2-х переменных.	2
8.	5.3	**Практическое занятие 7.** Условный экстремум.	2
9.	6.1	**Практическое занятие 8.**	2

		Двойной интеграл: переход к повторному интегралу, изменение порядка интегрирования. Примеры.	
10.	6.1	**Практическое занятие 9.** Вычислить двойной интеграл в декартовой системе координат.	2
11.	6.2 6.3	**Практическое занятие 10.** Вычислить двойной интеграл в полярной системе координат. Приложения двойного интеграла.	2
12.		**Контрольная работа № 2**	**2**
13.	7.1	**Практическое занятие 11.** Криволинейный интеграл по координатам (вычисление). Вычисление работы по перемещению материальной точки в силовом поле.	2
14.	7.2	**Практическое занятие 12.** Вычисление криволинейного интеграла по замкнутому контуру с помощью формулы Грина.	2
15	7.3	**Практическое занятие 13.** Вычисление криволинейного интеграла, независящего от пути интегрирования (с помощью выбора оптимального пути или с помощью потенциальной функции).	2
16		**Контрольная работа № 3**	**2**
ИТОГ	**32 часа**		
		3 семестр	
1.	8.1	**Практическое занятие 1.** Повторение интегрирования (1 час). Решение дифференциальных уравнений с разделяющимися переменными.	2
2.	8.1 8.2	**Практическое занятие 2.** Решение однородных дифференциальных уравнений I-го порядка. Решение линейных дифференциальных уравнений Бернулли.	2
3.	8.3	**Практическое занятие 3.** Уравнения в полных дифференциалах и допускающих интегрирующий множитель вида $\mu(x)$ и $\mu(y)$.	2
4.	8.3	**Практическое занятие 4.** Решение различных уравнений I-го порядка для подготовки к контрольной работе.	2
5.		**Контрольная работа № 1**	**2**
6.	9.1	**Практическое занятие 5.** Решение дифференциальных уравнений II -го порядка, допускающих понижение порядка.	2
7.	9.2	**Практическое занятие 6.** Решение ЛОДУ II -го порядка с постоянными коэффициентами по методу Эйлера. Решение ЛНДУ II -го порядка с правой частью вида $P_n(x)\cdot e^{ax}$.	2
8.	9.3	**Практическое занятие 7.** Решение ЛНДУ II -го порядка с правой частью вида $e^{ax}\cdot(A\cos bx + B\sin bx)$.	2
9.	9.4	**Практическое занятие 8.** Метод вариации произвольных постоянных для ЛНДУ II -го порядка с постоянными коэффициентами.	2

10.	10.1 10.2	**Практическое занятие 9.** Решение систем линейных дифференциальных уравнений I-го порядка с постоянными коэффициентами. Метод исключения. Метод Эйлера для однородных линейных систем, далее для неоднородной системы. Метод вариации произвольных постоянных.	2
11.		**Контрольная работа № 2**	**2**
12.	11.1	**Практическое занятие 10.** Числовые ряды: основные понятия, общий член, частичная сумма, понятие сходимости ряда. Необходимый признак сходимости. Интегральный признак Коши.	2
13.	11.2	**Практическое занятие 11.** Исследование сходимости по признакам сравнения рядов и признаку Даламбера.	2
14.	11.3	**Практическое занятие 12.** Исследование сходимости знакочередующихся рядов по признаку Лейбница. Абсолютная и условная сходимость рядов.	2
15.	11.4	**Практическое занятие 13.** Степенной ряд, нахождение его области сходимости.	2
16.		**Контрольная работа № 3**	**2**
ИТОГ	**32 часа**		

7. САМОСТОЯТЕЛЬНАЯ РАБОТА.

Рабочей программой дисциплины «**Математика**» предусмотрена самостоятельная работа студента бакалавриата в объеме **80** часов в **1** семестре, **80** часов во **2** семестре и **116** часов в **3** семестре. Самостоятельная работа проводится с целью углубления знаний по дисциплине и предусматривает:

- ознакомление и проработку рекомендованной литературы, работу с электронно-библиотечными системами;
- участие в семинарах РХТУ им. И. Менделеева по тематике дисциплины;
- подготовку к выполнению контрольных работ по материалу лекционного курса;
- подготовку к сдаче ***экзамена*** (1 и 3 семестры) по дисциплине.

Планирование времени на самостоятельную работу, необходимого на изучение дисциплины, студентам лучше всего осуществлять на весь период изучения, предусматривая при этом регулярное повторение пройденного материала. Материал, законспектированный на лекциях, необходимо регулярно дополнять сведениями из литературных источников, представленных в учебной программе. При работе с указанными источниками рекомендуется составлять краткий конспект материала, с обязательным фиксированием библиографических данных источника.

8. ПРИМЕРЫ ОЦЕНОЧНЫХ СРЕДСТВ ДЛЯ КОНТРОЛЯ ОСВОЕНИЯ ДИСЦИПЛИНЫ

8.1. Примеры контрольных вопросов для текущего контроля освоения дисциплины

Для текущего контроля предусмотрено 9 контрольных работ.

1. Аналитическая геометрия и векторная алгебра. Функция одной переменной. Предел функции. Непрерывность функции.
2. Дифференциальное исчисление функции одной переменной.
3. Интегральное исчисление функции одной переменной.
4. Дифференциальное исчисление функций нескольких переменных.
5. Кратные интегралы.
6. Криволинейные и поверхностные интегралы.
7. Дифференциальные уравнения первого порядка.
8. Дифференциальные уравнения второго порядка. Системы дифференциальных уравнений.
9. Числовые и функциональные ряды.

8.2. Примеры контрольных работ

1 СЕМЕСТР

Раздел 1, 2. Примеры вариантов к контрольной работе № 1. Максимальная оценка - 20 баллов. Контрольная работа содержит 5 вопросов по 4 балла за вопрос.

Вариант 1.

1) Решить систему уравнений методом Крамера: $\begin{cases} x+2y+3z=5 \\ 2x-y-z=1 \\ x+3y+4z=6 \end{cases}$

2) С помощью обратной матрицы A^{-1} решить матричное уравнение $AX=B$ и сделать проверку: $A=\begin{pmatrix} 2 & 5 \\ 1 & 3 \end{pmatrix}$, $B=\begin{pmatrix} 4 & -6 \\ 2 & 1 \end{pmatrix}$

Вычислить пределы:

3). $\lim\limits_{x\to 1}\dfrac{2x^2-5x+3}{\sqrt{x+8}-3}$

4) $\lim\limits_{x\to 0}\dfrac{1-\cos 6x}{1-\cos 8x}$

5) $\lim\limits_{x\to\infty}\left(\dfrac{x+5}{x+2}\right)^{3x}$

Вариант 2.

1) Даны вершины тетраэдра $ABCD$: $A(2; -1; 2)$, $B(1; 2; -1)$, $C(3; 2; 1)$, $D(-4; 2; 5)$.Найти объем тетраэдра и высоту, опущенную из вершины D.

2). Исследовать систему на совместность и найти ее общее решение методом Гаусса:

$$\begin{cases} 3x_1-x_2+x_4=4 \\ 2x_1+x_2-3x_3=7 \\ x_1-2x_2+3x_3+x_4=-3 \\ 5x_1-3x_3+x_4=11 \end{cases}$$

Вычислить пределы:

3) $\lim\limits_{n\to+\infty}\dfrac{6n^2+5n+4}{3n^2-5n+1}$

4) $\lim\limits_{x\to 2}\dfrac{\sqrt{11-x}-\sqrt{7+x}}{3x^2-4x-4}$ 5) $\lim\limits_{x\to\infty}\left(\dfrac{x+1}{x}\right)^{2-5x}$

Вариант 3.

1) Даны векторы $\vec{a}$ =(–5; 8; 10), $\vec{b}$=(–1; 6; 4); $\vec{c}$=(–3; 4; –12). Найти проекцию вектора $\vec{d}=\vec{a}-\vec{b}$ на вектор $\vec{c}$.

2) С помощью обратной матрицы A^{-1} решить матричное уравнение $XA=B$ и сделать проверку: $A=\begin{pmatrix}-2 & 3\\ 1 & -1\end{pmatrix}$, $B=\begin{pmatrix}-4 & 7\\ -7 & 11\end{pmatrix}$.

Вычислить пределы:

3) $\lim\limits_{x\to 0}\dfrac{5x^2}{1-\cos 3x}$

4) $\lim\limits_{x\to 3}\dfrac{2x^2-3x-9}{\sqrt{x^2+16}-5}$ 5) $\lim\limits_{x\to 0}(1+3x)^{\frac{8}{x}}$

Вариант 4.

1) Дан ΔABC: $A(28; 2)$; $B(4; -5)$; $C(0; -2)$. Составить уравнения AC, медианы из т.C и найти угол между ними.

2). Исследовать систему на совместность и найти ее общее решение методом Гаусса:

$$\begin{cases}x_1+2x_2-x_3-2x_4=7\\ 2x_1+3x_2-x_4=5\\ x_1+2x_2+x_3+4x_4=-7\end{cases}$$

Вычислить пределы:

3) $\lim\limits_{n\to+\infty}\dfrac{n^3-2n+7}{3n^3+n^2-1}$

4) $\lim\limits_{x\to 4}\dfrac{2x^2-7x-4}{\sqrt{9-2x}-\sqrt{5-x}}$ 5) $\lim\limits_{x\to 0}\dfrac{\sin^3 2x}{5x^3}$

Раздел 3. Примеры вариантов к контрольной работе № 2. Максимальная оценка - 20 баллов. Контрольная работа содержит 5 вопросов по 4 балла за вопрос.

Вариант 1

1. Найти $f'(x)$: $f(x)=\ln\dfrac{x^2+1}{3x}-\operatorname{arctg}\sqrt{1-x}+x\cdot 3^{\sin^2 x}$

2. Найти $y'(0)$, $y''(0)$ для $y=(2x^3+1)\cdot\cos x$

3.. $y=\dfrac{\sqrt{x}+\operatorname{arcctg} x}{\cos x}$; $dy-?$

4. Вычислить пределы по правилу Лопиталя:

а. $\lim\limits_{x\to 2}\dfrac{\ln(x^2-3)}{x^2-3x+2}$ б. $\lim\limits_{x\to 0}\dfrac{8^{3x}-7^x}{\arcsin 3x-5x^2}$

5. Показать, что функция $y=e^{-x}\sin 3x$ удовлетворяет дифференциальному уравнению $y''+2y'+10y=0.$

Вариант 2

1. Найти $f'(x)$: $f(x)=\operatorname{tg}2x\cdot\ln\dfrac{1}{x}+\dfrac{\arcsin\sqrt{x}}{x}+3^{x^2}$

2. Найти $y'(1),\ y''(1)$ для $y=\dfrac{\ln x}{x^3}$

3. Тело движется по закону: $x(t)=\frac{2t^3}{3}+\frac{t^2}{2}+3t$ вдоль оси *Ox*. Найти скорость и ускорение в момент времени $t=3.$

4. Вычислить пределы по правилу Лопиталя:

а. $\lim\limits_{x\to\pi}\dfrac{\cos 3x-\cos x}{\operatorname{tg}^2 2x}$ б. $\lim\limits_{x\to 0}\dfrac{7^{2x}-5^{3x}}{2x-\operatorname{arctg}3x}$

5. Составить уравнение касательной к графику функции $y=5x^2-2x+3$, параллельной прямой $y=5-12x$.

Вариант 3

1. Найти $f'(x)$: $f(x)=\log_2\dfrac{\cos x}{x}-3^{\arcsin\frac{1}{x}}+x\cdot\sin(2x-3)$

2. Найти $y'(0),\ y''(0)$ для $y=(4x+3)\cdot e^{-x}$

3. $y=\dfrac{\frac{3}{\sqrt{2x}}-3\operatorname{arctg}4x}{\ln(3x+2)}$; $dy-?$

4. Вычислить пределы по правилу Лопиталя:

а. $\lim\limits_{x\to 2}\dfrac{\operatorname{arctg}(x^2-2x)}{\sin(3\pi x)}$ б. $\lim\limits_{x\to 0}\dfrac{1-\cos 10x}{e^{x^2}-1}$

5. Показать, что функция $y=3e^{2x}\cdot\cos 5x$ удовлетворяет дифференциальному уравнению $y''-4y'+29y=0.$

Вариант 4

1. Найти $f'(x)$: $f(x)=x\cdot\ln\left(\operatorname{tg}\dfrac{x}{2}\right)-3^{\cos\frac{\pi x}{2}}+\sqrt{\dfrac{x-1}{x+1}}$

2. Найти $y'(0),\ y''(0)$ для $y=e^x\cdot\sin 2x$

3. Точка движется по прямой по закону: $S(t)=5t^2-10t+1$. Определить скорость и ускорение точки в момент времени *t* = 2.

4. Вычислить пределы по правилу Лопиталя:

а. $\lim\limits_{x\to 3}\dfrac{2^{\sin \pi x}-1}{\ln(x^3-6x-8)}$ б. $\lim\limits_{x\to 0}\dfrac{4^x-2^{7x}}{\operatorname{tg}3x-x}$

5. В каких точках касательная к графику функции $y = x^3 - 12x^2 + 36x - 1$ параллельна оси *Ox*.

Раздел 4. Примеры вариантов к контрольной работе № 3. Максимальная оценка - 20 баллов. Контрольная работа содержит 5 вопросов по 4 балла за вопрос.

Вариант 1.

1. Найти интервалы возрастания, убывания и экстремумы функции $y=(2x+1)e^{\frac{-x^2}{3}}$.

Вычислить интегралы:

2. $\int(3-x)\sin\dfrac{x}{2}dx;$ 3. $\int\cos^3 3x\cdot\sin^7 3xdx;$

4. $\int\dfrac{3x^2+x-6}{x^3+2x^2}dx;$ 5. $\int\limits_{-1}^{7}\dfrac{5-2x}{\sqrt{x+2}}dx.$

Вариант 2.

1. Найти интервалы возрастания, убывания и экстремумы функции $y=\dfrac{x^2-6x+13}{x-3}$.

Вычислить интегралы:

2. $\int(3x-4)\cos 6xdx;$ 3. $\int\cos^3\dfrac{x}{2}\cdot\sin^6\dfrac{x}{2}dx$

4. $\int\dfrac{x^2-3x-7}{(x-2)(x^2+5)}dx.$ 5. $\int\limits_{-1}^{2}\dfrac{2x+1}{\sqrt{x+2}}dx$

Вариант 3.

1. Найти промежутки выпуклости, вогнутости и точки перегиба графика функции $y=\dfrac{x}{x^2+1}.$

Вычислить интегралы:

2. $\int(8x^3-6x^2+x)\ln xdx;$ 3. $\int\operatorname{ctg}^2 5xdx;$

4. $\int\dfrac{5x^2-2x+1}{(3x+1)(x^2+1)}dx.$ 5. $\int\limits_{0}^{3}\dfrac{dx}{2+\sqrt{x+1}}.$

Вариант 4.

1. Найти асимптоты графика функции $y=\dfrac{x^3-3x}{x^2-1}.$

Вычислить интегралы:

2. $\int(2x+1)e^{4x}dx;$ 3. $\int\cos^4 2x\cdot\sin^5 2xdx;$

4. $\int \frac{2x^2+3x-12}{x^3-4x^2}dx$.

5. $\int_4^9 \frac{\sqrt{x}}{1-\sqrt{x}}dx$

2 СЕМЕСТР

Раздел 5. Примеры вариантов к контрольной работе № 4. Максимальная оценка - 35 баллов. Контрольная работа содержит 7 вопросов по 5 баллов за вопрос.

Вариант 1.

1. Найти dz если $z = \frac{tg^3 3x}{\sqrt{y}}$

2. Показать, что функция $z = \sin^2(x-2y)$ удовлетворяет уравнению

$$4\frac{\partial^2 z}{\partial x^2} - \frac{\partial^2 z}{\partial y^2} = 0$$

3. Найти $\frac{dz}{dx}$ если $z = \ln(e^x - e^y)$, где $y = ctg5x$.

4. Найти dz, где функция $z = z(x,y)$ задана неявно уравнением

$$3y\,sin(x+y) - cos(x-y) = 0$$

5. Найти производную функции $u = arctg\frac{xy}{z}$ в точке M(1;2;2) в направлении идущем из точки M в точку N(2;3;–3)

6. Найти $\vec{grad}u$ в точке M(1;0;–3) его длину и направление, если

$$u = \ln(x^2+y^2) + xyz$$

7. Найти экстремумы функции $z = -3x + xy - x^2 + 3y - y^2 + 1$

Вариант 2.

1. Найти du в точке M(2;–1;2) если $u = arctg\frac{y}{x} + zx$

2. Показать, что для функции $z = e^x(\cos y + x\sin y)$ выполняется $\frac{\partial^2 z}{\partial x \partial y} = \frac{\partial^2 z}{\partial y \partial x}$

3. Найти $\frac{\partial z}{\partial u}$ и $\frac{\partial z}{\partial v}$ если $z = x^2 \ln y$, где $x = \frac{u}{v}$, $y = 3u - 2v$.

4. Найти dz, где функция $z = z(x,y)$ задана неявно уравнением

$$x^2 + y^3 + z = 3^{x^2-3y^2+z^2}$$

5. Найти производную функции $u = \frac{\cos^2 y}{5x-2z}$ в точке $M(1;\frac{\pi}{4};2)$ в направлении составляющем равные острые углы с осями координат.

6. Найти величину наибольшей скорости изменения функции $u = x^2 + 2y^2 + 3z^2 - 3x - 2y - 6z$ в точке M(1;1;1).

7. Найти экстремумы функции $z = 6x - 4y - x^2 - y^2 + 10$

Вариант 3.

1. Найти dz если $z = \operatorname{arctg}\sqrt{x^y}$.
2. Показать, что функция $z = e^{\frac{x}{y}}$ удовлетворяет уравнению $y\frac{\partial^2 z}{\partial x \partial y} = \frac{\partial z}{\partial y} - \frac{\partial z}{\partial x}$
3. Найти $\frac{dz}{dx}$ если $z = \operatorname{tg}\frac{\sqrt{2y}}{x}$, где $y = 5^{-x}$.
4. Найти dz, где функция $z = z(x, y)$ задана неявно уравнением $z = x + arctg\ \frac{y}{z-x}$
5. Найти производную функции $u = \frac{3z}{x^2 + y^2 + z^2}$ в точке M(1;–1;1) в направлении вектора $2\vec{i} + \vec{j} - 2\vec{k}$.
6. Найти gradu в точке M(1;1;–2) его длину и направление, если $u = \ln(2x + y) + x^3 yz^2$.
7. Найти экстремумы функции $z = x^2 + xy + y^2 - 6x - 9y$.

риант 4.

1. Найти dz если $z = \ln(y + \sqrt{x^2 + y})$.
2. Показать, что функция $z = \operatorname{arctg}\frac{y}{x}$ удовлетворяет уравнению $\frac{\partial^2 z}{\partial x^2} + \frac{\partial^2 z}{\partial y^2} = 0$.
3. Найти $\frac{\partial z}{\partial u}$ и $\frac{\partial z}{\partial v}$ если $z = \sin^2(2x + 3y)$, где $x = \frac{u+1}{v}, y = u\cos v$.
4. Найти dz, где функция $z = z(x, y)$ задана неявно уравнением

$$arctg\sqrt{x} + yz^2 - \sin z = 0$$

5. Найти производную функции $u = e^{3x - \sin \pi y}$ в точке M(–1;0) в направлении идущем из точки M в точку N(3;4).
6. Найти *gr̄adu* в точке M(2;2;1) его длину и направление, если $u = \ln(x^2 + y^2 - z^2 + 1)$.
7. Найти экстремумы функции $z = 4x - 4y - x^2 - y^2$.

Раздел 6. Примеры вариантов к контрольной работе № 5. Максимальная оценка - 30 баллов. Контрольная работа содержит 5 вопроса по 6 баллов за вопрос.

Вариант 1

Изменить порядок интегрирования:

1. $\int\limits_{-1}^{1} dx \int\limits_{-\sqrt{1-x^2}}^{1-x^2} f(x;y)dy \cdot$

2. $\int\limits_{1}^{e} dy \int\limits_{\ln y}^{e+1-y} f(x,y)dx$

Вычислить:

3. $\iint\limits_D (2x-y)dxdy, \quad D: \quad y=x^2; y=x; x=2.$

4. $\iint\limits_D (1+\frac{y^2}{x^2})dxdy, \quad D: \quad x^2+y^2 \geq \pi; x^2+y^2 \leq 4\pi; y \geq 0; y \leq x.$

5. Найти площадь области, ограниченной линиями: $x+y^2=1; \quad y+2x+1=0.$

Вариант 2

Изменить порядок интегрирования:

1. $\int\limits_{-1}^{1} dy \int\limits_{y^2-1}^{1-y^2} f(x;y)dx \cdot$

2. $\int\limits_{0}^{1} dx \int\limits_{2x}^{\sqrt{5-x^2}} f(x,y)dy$

Вычислить:

3. $\iint\limits_D (x-y)dxdy, \quad D: \quad y=2-x^2; y=2x-1; x \geq 0.$

4. $\iint\limits_D \frac{dxdy}{x^2+y^2+1}, \quad D: \quad x^2+y^2 \leq 1; x \geq 0.$

5. Найти площадь области, ограниченной линиями: $x+y=1; \quad x-1=0; \quad y=e^x.$

Вариант 3

Изменить порядок интегрирования:

1. $\int\limits_{0}^{1} dx \int\limits_{x}^{2-x^2} f(x;y)dy \cdot$

2. $\int\limits_{0}^{3} dy \int\limits_{4}^{\sqrt{25-y^2}} f(x,y)dx$

Вычислить:

3. $\iint\limits_D (x+2y)dxdy, \quad D: \quad y=x; 2y=x; x=2.$

4. $\iint\limits_D (x^2+y^2)dxdy, \quad D: \quad x^2+y^2 \leq 2x.$

5. Найти площадь области, ограниченной линиями: $y^2=1+x; \quad y-x+1=0.$

Вариант 4

Изменить порядок интегрирования:

1. $\int_0^2 dy \int_{2-y}^{4-y^2} f(x;y)dx$

2. $\int_0^1 dx \int_{-\sqrt{2x-x^2}}^{\sqrt{2x}} f(x,y)dy$

Вычислить:

3. $\iint_D (x+y)dxdy, \quad D: \quad y=x;\ y+x=4;\ x=0.$

4. $\iint_D \sqrt{x^2+y^2}dxdy, \quad D: \quad x^2+y^2 \geq 1;\ x^2+y^2 \leq 4.$

5. Найти площадь области, ограниченной линиями: $y=2-x^2; \quad y=x; \ x \geq 0.$.

Раздел 7. Примеры вариантов к контрольной работе № 6. Максимальная оценка - 35 баллов. Контрольная работа содержит 7 вопросов по 5 баллов за вопрос.

Вариант 1

1. Вычислить: $\int_l (x^2-y^2)dx+xydy,$ если l : прямая АВ, А(1;1), В(3;4)

2. Вычислить по формуле Грина: $\oint_C xydx+y^2dy,$ если $C: x^2+y^2=4$

3. Вычислить: $\int_{(1;1)}^{(2;3)} \ln ydx+(\frac{x}{y}+2)dy$

4. Вычислить: $\iint_D (x-y)dxdy,$ если $D: x+y=2; y=x; y=0$

5. Вычислить работу силы $\vec{F}=(3y-2x)\vec{i}+(x+2y)\vec{j}$ при перемещении точки вдоль дуги параболы $y=5x-2x^2+1$ от точки А(0;1) до точки В(1;4).

6. Вычислить по формуле Грина: $\oint_C x^2ydx-xy^2dy,$ если $C: x^2+y^2=1$

7. Вычислить: $\int_{(0;0)}^{(2;2)} (y^2+2xy)dx+(2xy+x^2)dy$

Вариант 2

1. Вычислить: $\int_l 2xydx-x^2dy,$ если $l: x=2y^2$ от точки О(0;0) до точки А(2;1)

2. Вычислить по формуле Грина: $\oint_C 2xydy-y^2dx,$ если $C: x^2+y^2=R^2$

3. Вычислить: $\int_{(0;1)}^{(1;0)} 3xy^2dx+(2x^3y+y)dy$

4. Вычислить: $\int_l \frac{dx}{y^2}+x^2dy,$ если $l: y=\frac{1}{x}$ от точки А(1;1) до точки В(4;1/4)..

5. Вычислить работу силы $\vec{F} = x\sqrt{y}\vec{i} + e^{x^2}\vec{j}$ при перемещении точки вдоль линии $y = 2x^2 + 1$ от точки A(0;1) до точки B(1;3).

6. Вычислить по формуле Грина: $\oint_C x^3dx + xydy,$ если $C: x^2 + y^2 = R^2$

7. Вычислить: $\int_{(1;2)}^{(3;4)} \frac{y}{x}dx + (y + \ln x)dy$

Вариант 3

1. Вычислить: $\int_l x^2dx + \frac{dy}{y^2},\ l: y = \frac{1}{x}$ от точки A(1;1) до точки B(5;1/5)

2. Вычислить по формуле Грина: $\oint_C (x + 2y^3)dx + (3y^2 - y)dy,$ если $C: x^2 + y^2 = 1$

3. Вычислить: $\int_{(0;0)}^{(3;4)} (4x^3y + y^2 - 1)dx + (x^4 + 2xy)dy$

4. Вычислить: $\int_l \cos^3 xdx + ydy,$ если $l: y = \sin x$ от точки $A(0;0)$ до точки $B\left(\frac{\pi}{2};1\right)$.

5. Вычислить работу силы $\vec{F} = (2y - x)\vec{i} + (2y + x)\vec{j}$ при перемещении точки по прямой от точки A(0;3) до точки B(1;5).

6. Вычислить по формуле Грина: $\oint_C (x + 2x^2)dx - (3x^3 + y)dy,$ если $C: x^2 + y^2 = 4$

7. Вычислить: $\int_{(2;3)}^{(3;4)} (6xy^2 + 2x^3)dx + (6x^2y + 3y^2)dy$

3 СЕМЕСТР

Раздел 8. Примеры вариантов к контрольной работе № 7. Максимальная оценка - 20 баллов. Контрольная работа содержит 5 вопросов по 4 балла за вопрос.

Вариант № 1

1) $\left(\sqrt{xy} - x\right)dy + ydx = 0,\ y(1) = 1$

2) $y' - y\,\mathrm{tg}\,x = \frac{1}{\cos^3 x}$

3) $(e^x \sin y + x)dx + (e^x \cos y + y)dy = 0$

4) $2x + 2xy^2 + \sqrt{2 - x^2}\,y' = 0$

5) $(1 - x^2y)dx + x^2(y - x)dy = 0$

Вариант № 2

1) $y' = \frac{xe^{\frac{y}{x}} + y}{x},\ y(1) = 0$

2) $y' - y\,\mathrm{tg}\,x = \frac{1}{\cos x}$

3) $\frac{y}{x}dx + \left(y^3 + \ln x\right)dy = 0$

4) $2xdx - ydy = yx^2dy - xy^2dx$

5) $(2e^x + y^4)dy - ye^xdx = 0$

Вариант № 3

1) $xy' - y + \sqrt{x^2 + y^2} = 0$, $y(1) = 0$
2) $xy' + y - e^x = 0$
3) $\frac{3x^2}{\sqrt{y}}dx + \left(\ln y - \frac{x^3}{2\sqrt{y^3}}\right)dy = 0$
4) $\left(1 + e^x\right)yy' = e^x$
5) $\left(x^2 \cos x - y\right)dx + xdy = 0$

Вариант № 4

1) $y' = \frac{x + y}{x - y}$, $y(1) = 0$
2) $xy'(x-1) + y = x^2(2x-1)$
3) $\left(x\cos 2y + 1\right)dx - x^2 \sin 2y dy = 0$
4) $3\left(x^2 y + y\right)dy + \sqrt{2 + y^2}\,dx = 0$
5) $\left(y + \ln x\right)dx - xdy = 0$

Раздел 9, 10. Примеры вариантов к контрольной работе № 8. Максимальная оценка - 20 баллов. Контрольная работа содержит 5 вопросов 4 балла за вопрос.

Вариант № 1

1. $4y^3 y'' = y^4 - 1; y(0) = \sqrt{2};\ y'(0) = \frac{1}{2\sqrt{2}}$.
2. $y'' x \ln x = y'$
3. $y'' - 4y' + 4y = -e^{2x} \sin 6x$
4. $y'' - 2y' + y = e^x \ln x$
5. $\begin{cases} x' = x - 3y, \\ y' = 3x + y. \end{cases}$

Вариант № 2

1. $y'' + 2\sin y \cos^3 y = 0$; $y(0) = 0$; $y'(0) = 1$
2. $y'' - y' = 2x + 3;$
3. $y'' - 2y' + 2y = (6x - 11)e^{-x}$
4. $y'' + 4y = \frac{1}{\cos 2x}$
5. $\begin{cases} x' + x - 8y = 0, \\ y' - x - y = 0. \end{cases}$

Вариант № 3

1. $y'' \cdot y^3 + 49 = 0, y(3) = -7;\ y'(3) = -1$.
2. $y'' \cdot \operatorname{ctg} 2x + 2y' = 0$
3. $y'' + 2y' = 6e^x(\sin x + \cos x)$;
4. $y'' - 2y' + y = 3e^x \sqrt{x-1}$.

5. $\begin{cases} x' = -7x + y, \\ y' = -5y - 2x. \end{cases}$

Вариант № 4

1. $y'' + 8\sin y \cdot \cos^3 y = 0,\ y(0) = 0;\ y'(0) = 2.$
2. $y'' + \dfrac{2x}{x^2+1} y' = 2x$
3. $y'' + 3y' + 2y = (1-2x)e^{-x}$
4. $y'' + 16y = \operatorname{ctg} 4x$
5. $\begin{cases} x' = 2y - 3x, \\ y' = y - 2x. \end{cases}$

Раздел 11. Примеры вариантов к контрольной работе № 9. Максимальная оценка - 20 баллов. Контрольная работа содержит 5 вопросов по 4 балла за вопрос.

Вариант 1.

Исследовать ряды на сходимость

1. $\sum_{n=1}^{\infty} \dfrac{\sqrt[4]{n^3}}{\sqrt{n^3+3}}.$
2. $\sum_{n=1}^{\infty} \dfrac{1}{(3n+2)\cdot \ln^2(3n+2)}.$

Исследовать на абсолютную и условную сходимость

3. $\sum_{n=1}^{\infty} (-1)^n \dfrac{n}{(n+1)(n+2)(n+3)}.$
4. $\sum_{n=1}^{\infty} (-1)^{n+1} \dfrac{2n+1}{n^2+1}.$
5. Найти область сходимости степенного ряда: $\sum_{n=1}^{\infty} \dfrac{(x-7)^{2n}}{4^n \cdot \sqrt{n(n+1)}}$

Вариант 2.

Исследовать ряды на сходимость

1. $\sum_{n=1}^{\infty} \dfrac{4n-3}{\sqrt{2n^3+1}}.$
2. $\sum_{n=1}^{\infty} \dfrac{10n+1}{(3n+2)!}.$

Исследовать на абсолютную и условную сходимость

3. $\sum_{n=1}^{\infty} (-1)^n \dfrac{2n+1}{2^n}.$

4. $\sum_{n=2}^{\infty}(-1)^{n+1}\frac{2}{n\ln n}$.

5. Найти область сходимости степенного ряда $\sum_{n=1}^{\infty}\frac{(x+5)^n}{(n+1)\cdot\ln(n+1)}$

Вариант 3.

Исследовать ряды на сходимость

1. $\sum_{n=1}^{\infty}\frac{4n+7}{3n^3+n}$.
2. $\sum_{n=1}^{\infty}\frac{1}{(8n-3)\cdot\sqrt{\ln(8n-3)}}$.

Исследовать на абсолютную и условную сходимость

3. $\sum_{n=1}^{\infty}(-1)^n\frac{3n+2}{5^n}$.
4. $\sum_{n=1}^{\infty}(-1)^n\frac{5n+1}{\sqrt{4n^3+7}}$.
5. Найти область сходимости степенного ряда $\sum_{n=1}^{\infty}\frac{(-1)^n(x-3)^n}{5^n\cdot(n+1)}$

Вариант 4.

Исследовать ряды на сходимость

1. $\sum_{n=1}^{\infty}\frac{4^{n-1}}{5n-2}$.
2. $\sum_{n=1}^{\infty}\frac{\sqrt{arcctg(3n+2)}}{1+(3n+2)^2}$.

Исследовать на абсолютную и условную сходимость

3. $\sum_{n=1}^{\infty}(-1)^n\frac{7n+3}{n(9n+2)}$.
4. $\sum_{n=1}^{\infty}(-1)^n\frac{1}{\ln(n+1)}$.
5. Найти область сходимости степенного ряда $\sum_{n=1}^{\infty}\frac{(x+2)^n}{(4n+1)\cdot4^n}$

8.3. Вопросы для итогового контроля освоения дисциплины
(1 семестр – экзамен, 2 семестр – зачет, 3 семестр – экзамен)

8.3.1. Примеры контрольных вопросов для итогового контроля освоения дисциплины (1 семестр – экзамен)

Максимальное количество баллов за экзамен – 40 баллов

1. Векторы: координаты, проекция вектора на ось, направляющие косинусы.
2. Линейные операции над векторами.
3. Скалярное и Векторное произведение двух векторов, их свойства.
4. Смешанное произведение трех векторов и его свойства.
5. Прямая на плоскости. Различные виды уравнения прямой на плоскости.
6. Кривые второго порядка.
7. Уравнение плоскости.
8. Уравнение прямой в пространстве.
9. Комплексные числа, действия с комплексными числами.
10. Многочлены. Основная теорема алгебры. Разложение многочлена на множители.
11. Рациональные дроби. Разложение рацион. дроби на сумму простейших дробей.
12. Матрицы, операции над матрицами.
13. Элементарные преобразования строк матрицы.
14. Приведение матрицы к ступенчатому виду и виду Гаусса.
15. Ранг матрицы. Ранг системы векторов.
16. Определитель квадратной матрицы, его свойства, методы вычисления.
17. Обратная матрица: свойства, способы построения.
18. Совместность и определенность системы линейных алгебраический уравнений. Теорема Кронекера-Капелли.
19. Решение систем линейных алгебраич. уравнений с помощью обратной матрицы.
20. Решение систем линейных алгебраический уравнений с помощью правила Крамера.
21. Решение систем линейных алгебраический уравнений методом Гаусса.
22. Линейная однородная система алгебраических уравнений, ее фундаментальная система решений. Связь решений линейных однородных и неоднородных систем.
23. Собственные значения, собственные векторы матрицы.
24. Присоединенные векторы матрицы.
25. Последовательность. Предел числовой последовательности. Функция. Способы задания функции.
26. Предел функции в точке. Односторонние пределы. Предел функции на бесконечности.
27. Непрерывность функции. Точки разрыва функции и их классификация.
28. Производная функции: определение, геометрический смысл.
29. Правила вычисления производной.
30. Производная сложной функции.
31. Производные высших порядков.
32. Дифференцируемость функции. Теоремы о связи дифференцируемости с непрерывностью и с существованием производной.
33. Дифференциал функции и его геометрический смысл. Инвариантность формы первого дифференциала.
34. Раскрытие неопределенностей (правило Лопиталя).
35. Исследование функции: область определения, четность (нечетность), точки пересечения с координатными осями, промежутки знакопостоянства, непрерывность, точки разрыва.
36. Асимптоты графика функции.

37. Достаточные условия монотонности функции.
38. Достаточные условия экстремумов функции.
39. Достаточные условия выпуклости, вогнутости, точки перегиба графика функции.
40. Общая схема исследования функции и построение графика.
41. Первообразная. Неопределенный интеграл. Теорема об общем виде первообразных.
42. Основные свойства неопределенного интеграла.
43. Таблица основных интегралов.
44. Методы интегрирования: табличный, разложения.
45. Интегрирование подведением под знак дифференциала.
46. Интегрирование с помощью замены переменной.
47. Определенный интеграл: определение, свойства.
48. Формула Ньютона - Лейбница.
49. Вычисление определенного интеграла с помощью замены переменной.
50. Некоторые приложения определенного интеграла.
51. Интегралы с бесконечными пределами: определения, свойства.

8.3.2. Примеры контрольных вопросов для итогового контроля освоения дисциплины (2 семестр – зачет)

1. Функции нескольких переменных: область определения, линии уровня, геометрическая интерпретация.
2. Предел функции в точке, частные производные первого и второго порядков функции нескольких переменных.
3. Частные производные первого порядка.
4. Частные производные второго порядка.
5. Полный дифференциал (для функции двух переменных).
6. Производная сложной функции.
7. Производная функции по направлению.
8. Градиент функции и его свойства.
9. Экстремумы функции двух переменных: необходимое и достаточное условия экстремума.
10. Условный экстремум (метод множителей Лагранжа).
11. Наибольшее и наименьшее значения функции в замкнутой области.

8.3.3. Примеры контрольных вопросов для итогового контроля освоения дисциплины (3 семестр – экзамен)

Максимальное количество баллов за экзамен – 40 баллов

1. Дифференциальные уравнения: определения, порядок, решение, общее решение.
2. Примеры задач, приводящих к дифференциальным уравнениям.
3. Дифференциальные уравнения первого порядка с разделяющими переменными.
4. Однородные дифференциальные уравнения первого порядка.
5. Линейные дифференциальные уравнения первого порядка.
6. Линейные дифференциальные уравнения второго порядка с переменными коэффициентами: свойства решений, структура общего решения.
7. Линейные однородные дифференциальные уравнения второго порядка с постоянными коэффициентами (метод Эйлера).

8. Линейные неоднородные дифференциальные уравнения второго порядка с постоянными коэффициентами (метод вариации).
9. Линейные неоднородные дифференциальные уравнения второго порядка с постоянными коэффициентами. Метод подбора в случае правой части вида квазимногочлена.
10. Основные уравнения математической физики.
11. Числовые ряды: основные понятия, свойства сходящихся рядов.
12. Необходимый признак сходимости.
13. Гармонический ряд. Ряды Дирихле.
14. Признаки сравнения рядов с положительными членами.
15. Признак Даламбера.
16. Интегральный и радикальный признаки Коши.
17. Знакочередующиеся ряды: признак Лейбница.
18. Знакопеременные ряды: абсолютная и условная сходимости.
19. Признак абсолютной сходимости.
20. Свойства абсолютно и условно сходящихся рядов.
21. Степенные ряды: радиус, интервал, область сходимости.
22. Свойства степенных рядов.
23. Ряды Тейлора и Маклорена: свойства, основные разложения.
24. Разложение функции в ряд Маклорена с помощью основных разложений.
25. Ряды Фурье: определение, свойства.
26. Разложение периодической функции в ряд Фурье.
27. Разложение непериодической функции в ряд Фурье.

8.4. Структура и примеры билетов для экзамена

1 СЕМЕСТР

Экзамен по дисциплине «Математика» проводится в 1 семестре и включает контрольные вопросы по разделам 1-4 рабочей программы дисциплины. Билет для экзамена состоит из 8 вопросов, относящихся к указанным разделам. Ответы на вопросы экзамена оцениваются из максимальной оценки 40 баллов следующим образом:

№ вопроса	1	2	3	4	5	6	7	8
балл	5	5	5	5	5	5	5	5

«Утверждаю» Зав. Кафедрой высшей математики _____ Рудаковская Е.Г. **«__ »_____20__ г.**	***Министерство науки и высшего образования РФ*** **Российский химико-технологический университет имени. Д. И. Менделеева** **Кафедра высшей математики** **18.03.01 Химическая технология** **Математика**
БИЛЕТ № 1 1. Теорема о свойствах интеграла с переменным верхним пределом. 2. Свойства пределов, связанные с неравенствами.	

3. Вычислить $\lim\limits_{x\to 0}(1-x)^{7/x}$
4. $y=\operatorname{arcctg}\ln x\cdot \operatorname{ctg}5^x$, $y'-?$
5. Найти интервалы возрастания и убывания функции $y=2x^3-21x^2-48x+8$
6. Найти $\int\frac{(x+2)dx}{(x-1)(x+8)}$
7. Вычислить $\int\limits_{-2}^{0}(x^2+2)e^{x/2}dx$
8. Вычислить $\int\limits_{\pi}^{2\pi}\frac{1-\cos x}{(x-\sin x)^2}dx$

«Утверждаю» Зав. Кафедрой высшей математики _____ Рудаковская Е.Г. **«__ »_____20__ г.**	***Министерство науки и высшего образования РФ***
	Российский химико-технологический университет имени. Д. И. Менделеева
	Кафедра высшей математики
	18.03.01 Химическая технология
	Математика

БИЛЕТ № 2

1. Необходимое и достаточное условие существования асимптот функции (с доказательством).
2. Приложение определенных интегралов.
3. Вычислить: $\lim\limits_{x\to 0}\frac{tgx}{2x}$
4. $y=\log_3(5x^2-3)$, $y'-?$
5. Найти интервалы выпуклости и вогнутости функции $y=3x^3-5x^2+2$
6. Найти: $\int\frac{x}{x^2+9}dx$
7. Найти: $\int ctgxdx$
8. Вычислить площадь фигуры, ограниченной линиями: $S\ -?$, $y=x^3$, $x=1$, $y=0$

3 СЕМЕСТР

Экзамен по дисциплине «Математика» проводится в 3 семестре и включает контрольные вопросы по разделам 8-11 рабочей программы дисциплины. Билет для экзамена состоит из 8 вопросов, относящихся к указанным разделам. Ответы на вопросы экзамена оцениваются из максимальной оценки 40 баллов следующим образом:

№ вопроса	1	2	3	4	5	6	7	8
балл	5	5	5	5	5	5	5	5

«Утверждаю» Зав. Кафедрой высшей математики _____ Рудаковская Е.Г. **«__ »_____20__ г.**	***Министерство науки и высшего образования РФ***
	Российский химико-технологический университет имени. Д. И. Менделеева
	Кафедра высшей математики
	18.03.01 Химическая технология
	Математика

БИЛЕТ № 1

1. Построение общего решения ЛОДУ II-го порядка с постоянными коэффициентами в случае кратных корней характеристического уравнения (случай D=0) (с доказательством).
2. Сформулировать теорему существования и единственности решения ДУ I-го порядка.
3. Определение суммы и сходимости числового ряда. Перечислить свойства сходящихся рядов.
4. Решить дифференциальное уравнение:

$$(\cos y + y \cdot \sin x)dx + (2y - x \cdot \sin y - \cos x)dy = 0$$

5. Решить задачу Коши: $y'' \cdot \cos x = 2y' \cdot \sin x, \quad y(0) = -1;\ y'(0) = 1$
6. Решить дифференциальное уравнение: $5y'' - y' = 5 - 2x$
7. Исследовать знакочередующийся ряд на абсолютную и условную сходимость:

$$\sum_{n=1}^{\infty} \frac{(-1)^{n+1}}{4^n + 1}$$

8. Найти область сходимости степенного ряда: $\sum_{n=1}^{\infty} \frac{(x+1)^n}{\sqrt[3]{2n+1}}$

«Утверждаю» Зав. Кафедрой высшей математики _____ Рудаковская Е.Г. **«__ »_____20__ г.**	***Министерство науки и высшего образования РФ***
	Российский химико-технологический университет имени. Д. И. Менделеева
	Кафедра высшей математики
	18.03.01 Химическая технология
	Математика

БИЛЕТ № 2

1. Знакочередующиеся ряды. Доказать признак Лейбница.
2. ДУ основные понятия: порядок, частное решение, общее решение, общий интеграл, задача Коши.
3. ДУ в полных дифференциалах. Формулировка аналитического признака полного дифференциала.
4. Решить дифференциальное уравнение: $xy' - y = x \cdot tg\frac{y}{x}$
5. Решить задачу Коши: $y'' \cdot y^3 + 1 = 0, \quad y(0) = 1,\ y'(0) = 1$
6. Решить дифференциальное уравнение: $y'' - 2y' + y = 2x(1 - x)$

7. Исследовать числовой ряд на сходимость: $\sum_{n=1}^{\infty} \frac{n+1}{7+3n}$
8. Найти область сходимости степенного ряда:

$$\sum_{n=1}^{\infty} \frac{(-1)^{n+1} \cdot (x-2)^n}{\sqrt{n+11}}$$

9. УЧЕБНО-МЕТОДИЧЕСКОЕ ОБЕСПЕЧЕНИЕ ДИСЦИПЛИНЫ.

9.1. Рекомендуемая литература.

А) Основная литература:

1. «Сборник задач по высшей математике» (часть 1), Письменный Д.Т., Лунгу К.Н. –М., изд. «Айрис», 2010 г. – 576 с.: ил. – (Высшее образование).
2. «Сборник задач по высшей математике» (часть 2), Письменный Д.Т., Лунгу К.Н. – М., изд. «Айрис», 2010 г. – 592 с.: ил. – (Высшее образование).
3. «Конспект лекций по высшей математике», Письменный Д.Т. –М., изд. «Айрис», 2010 г. – 608 с.: ил. – (Высшее образование).
4. Салимов Р.В. Математика для студентов строительных и технических специальностей: уч пособие, Лань, 2018, 364с.

Б) Дополнительная литература:

1. Дифференциальное и интегральное исчисление функции одной переменной. Рудаковская Е.Г., Рушайло М.Ф., Меладзе М.А., Гордеева Е.Л., Осипчик В.В. / Учебное пособие под ред. Рудаковской Е.Г., Рушайло М.Ф.: –М.: РХТУ им.Д.И.Менделеева, 2012. –108 с.
2. Дифференциальное и интегральное исчисление функции одной переменной (примеры и задачи). Рудаковская Е.Г., Аверина О.В., Воронов С.М., Старшова Т.Н., Хлынова Т.В., Ригер Т.В. /Учебное пособие под ред. Рудаковской Е.Г., –М.: РХТУ им.Д.И.Менделеева, 2013. –132 с.
3. Дифференциальное и интегральное исчисление функции многих переменных (теория и практика): учебное пособие / Е. Г. Рудаковская, Рушайло М.Ф., Шайкин А.Н., Меладзе М.А., Арсанукаев З.З., Воронов С.М. - М.: РХТУ им. Д.И. Менделеева, 2016. –120 с.
4. Обыкновенные дифференциальные уравнения: конспект лекций по высшей математике: учебное пособие / сост.: Е. М. Чечеткина, В. М. Азриэль, Е. Ю. Напеденина. - М.: РХТУ им. Д.И. Менделеева, 2012. – 64 с.
5. Обыкновенные дифференциальные уравнения и системы (примеры и задачи). Рудаковская Е.Г. Рушайло М.Ф., Хлынова Т.В., Ригер Т.В., Казанчян М.С., Ситин А.Г. /Учебное пособие под ред. Рудаковской Е.Г., Рушайло М.Ф., –М.: РХТУ им.Д.И.Менделеева, 2013. –116 с.
6. Ряды. Теория и практика. Рудаковская Е.Г., Арсанукаев З.З., Меладзе М.А., Напеденин Ю.Т. /Учебное пособие. –М.: РХТУ им. Д.И.Менделеева, 2011. –72 с.
7. Дифференциальное и интегральное исчисление функции многих переменных. Рудаковская Е.Г., РушайлоМ.Ф., Напеденина Е.Ю., Меладзе М.А, Хлынова Т.В. /Учебное пособие под ред. Рудаковской Е.Г., Рушайло М.Ф.: –М.: РХТУ им.Д.И.Менделеева, 2012. –92 с.
8. Дифференциальное и интегральное исчисление функции многих переменных (примеры и задачи). Рудаковская Е.Г., Меладзе М.А, Хлынова Т.В., Шайкин А.Н., Ригер Т.В., /Учебное пособие под ред. Рудаковской Е.Г., Шайкина А.Н.: –М.: РХТУ им.Д.И.Менделеева, 2012. –108 с.

9. Сборник расчетных работ по высшей математике. Том I. Дифференциальное и интегральное исчисление функции одной и нескольких переменных. Элементы алгебры. Рудаковская Е.Г., Рушайло М.Ф., Осипчик В.В., Старшова Т.Н.., Ригер Т.Ф., Меладзе М.А., Бурухина Т.Ф., Шайкин А.Н., Иншакова К.А. /Учебное пособие в 3-х томах под ред. Рудаковской Е.Г.: –М.: РХТУ им.Д.И.Менделеева, 2016. –148 с.
10. Сборник расчетных работ по высшей математике. Том II. Обыкновенные дифференциальные уравнения и системы. Рудаковская Е.Г., Рушайло М.Ф., Осипчик В.В., Аверина О.А., Чечеткина Е.И., Напеденина Е.Ю., Напеденин Ю.Т., Иншакова К.А. /Учебное пособие в 3-х томах под ред. Рудаковской Е.Г.: –М.: РХТУ им.Д.И.Менделеева, 2016. –120 с.

9.2. Рекомендуемые источники научно-технической информации.

– Раздаточный иллюстративный материал к лекциям.
– Презентации к лекциям.
– Методические рекомендации.
– Комплекс обучающих программ.

Ресурсы информационно-телекоммуникационной сети Интернет:

-- http://kvm.muctr.ru/ – сайт кафедры высшей математики.

9.3. Средства обеспечения освоения дисциплины

Для освоения дисциплины используются следующие нормативные и нормативно-методические документы (обновить даты обращения):

– Федеральный закон Российской Федерации от 29.12.2012 № 273-ФЗ «Об образовании в Российской Федерации» [Электронный ресурс] – Режим доступа: http://pravo.gov.ru/proxy/ips/?docbody=&nd=102162745&intelsearch=273-%D4%C7 (дата обращения: 10.04.2019).
– Федеральные государственные образовательные стандарты высшего образования // Координационный совет учебно-методических объединений и научно-методических советов высшей школы. Портал Федеральных образовательных стандартов высшего образования [Электронный ресурс] – Режим доступа: http://fgosvo.ru/fgosvo/92/91/4 (дата обращения: 10.04.2019)
– Приказ Министерства образования и науки РФ от 23.08.2017 № 816 «Об утверждении Порядка применения организациями, осуществляющими образовательную деятельность, электронного обучения, дистанционных образовательных технологий при реализации образовательных программ» [Электронный ресурс]. Режим доступа: http://pravo.gov.ru/proxy/ips/?docbody=&nd=102447332&intelsearch=816+%EF%F0%E8%EA%E0%E7 (дата обращения: 10.04.2019).

При освоении дисциплины студенты должны использовать информационные и информационно-образовательные ресурсы следующих порталов и сайтов:

– Система федеральных образовательных порталов. Система открытого образования. Консалтинговый центр ИОС ОО РФ [Электронный ресурс] – Режим доступа: http://www.openedu.ru (дата обращения: 10.04.2019).
– Информационная система «Единое окно доступа к образовательным ресурсам». URL: http://window.edu.ru/ (дата обращения: 10.04.2019).
– ФЭПО: соответствие требованиям ФГОС [Электронный ресурс] – Режим доступа: http://fepo.i-exam.ru/ (дата обращения: 10.04.2019).

– Онлайн-курсы РХТУ им. Д. И. Менделеева – Режим доступа: https://moodle.muctr.ru/ (дата обращения: 10.04.2019).
– Zoom.- конференция – Режим доступа: https://zoom.us/ (дата обращения: 10.04.2019).

10. МЕТОДИЧЕСКИЕ УКАЗАНИЯ ДЛЯ ОБУЧАЮЩИХСЯ

10.1. Для обучающихся по очной форме, без использования электронного образования и дистанционных образовательных технологий

Методические рекомендации по организации учебной работы обучающегося в бакалавриате направлены на повышение ритмичности и эффективности его аудиторной и самостоятельной работы по дисциплине.

Дисциплина **«Математика»** включает **11** разделов, каждый из которых имеет определенную логическую завершенность. При изучении материала каждого раздела рекомендуется регулярное повторение законспектированного лекционного материала, а также дополнение его сведениями из литературных источников, представленных в учебной программе. При работе с указанными источниками рекомендуется составлять краткий конспект с обязательным фиксированием библиографических данных источника. Изучение материала каждого раздела заканчивается контролем его освоения в форме контрольной работы. Результаты выполнения контрольных работ оцениваются в соответствии с принятой в университете рейтинговой системой оценки знаний.

Рабочая программа дисциплины «**Математика**» предусматривает проведение практических занятий в объеме **96** ч. Работы выполняются в часы, выделенные учебным планом в **3** семестрах. Практические занятия охватывают все **11** разделов. Целью выполнения практический занятий является закрепление полученных знаний по дисциплине, расширение эрудиции и кругозора студента бакалавриата.

Совокупная оценка текущей работы студента бакалавриата в **трех** семестрах складывается из оценок за выполнение контрольных работ (**3** контрольные работы по **20** баллов в **1** семестре, **3** контрольные работы по **20** баллов в **3** семестре; **1** контрольная работа - **30** баллов и **2** контрольные работы по **35** баллов в **3** семестре). Максимальная оценка текущей работы в **1** и **3** семестрах составляет **60** баллов и во **2** семестре составляет **100** баллов.

В соответствии с учебным планом изучение материала разделов завершается контролем его освоения в форме экзаменов (**40** баллов в **1** и **3** семестрах).

10.2. Для обучающихся по очной форме с использованием электронного образования и дистанционных образовательных технологий

При использовании электронного обучения и дистанционных образовательных технологий занятия полностью или частично проводятся в режиме онлайн. Объем дисциплины и распределение нагрузки по видам работ соответствует п. 4.1. Распределение баллов соответствует п. 10.1., в том числе и в случае перехода на ЭО и ДОТ в процессе обучения.

11. МЕТОДИЧЕСКИЕ УКАЗАНИЯ ДЛЯ ПРЕПОДАВАТЕЛЕЙ

11.1. Для преподавателей, при реализации программы по очной форме, без использования электронного образования и дистанционных образовательных технологий

Дисциплина **«Математика»** изучается в **1-3** семестрах бакалавриата.

При подготовке и проведении занятий преподаватель должен ориентироваться на то, что студенты, обучающиеся в бакалавриате, имеют общую подготовку по

дисциплинам предусмотренном учебным планом бакалавриата, а также опыт восприятия и конспектирования изучаемого материала. В связи с этим материал курса должен опираться на полученные знания и быть ориентирован их расширение и углубление в соответствии с современными теоретическими представлениями и технологическими новациями. Обучение студентов организовано в виде традиционных лекций и практических занятий.

Основной задачей преподавателя, ведущего занятия по дисциплине «**Математика**», является формирование у студентов компетенций, предусмотренных данной учебной программой. Преподаватель должен акцентировать внимание студентов на использование знаний, полученных при изучении курса в дальнейшем практическом применении.

В **Вводной части** дисциплины освещается предмет и методы математики, описание основных разделов курса. Правила и требования при изучении курса.

В **Разделе 1** «**Элементы алгебры**» необходимо рассмотреть следующие вопросы: числовые множества, комплексные числа; определители II и III порядков; векторы: основные понятия, скалярное, векторное и смешанное произведения векторов; аналитическая геометрия: прямая на плоскости, кривые II порядка; матрицы: действия над матрицами, приведение к ступенчатому виду и виду Гаусса, ранг матриц, обратная матрица; решение систем линейных алгебраических уравнений; собственные числа и векторы.

В **Разделе 2 «Функция одной переменной. Предел функции. Непрерывность функции»** необходимо рассмотреть следующие вопросы: элементарные функции; способы задания функции; предел функции в точке и на бесконечности; односторонние пределы; бесконечно малые и бесконечно большие функции; свойства пределов; первый и второй замечательные пределы; непрерывность функции в точке и на промежутке; свойства функций, непрерывных на отрезках; точки разрыва функции и их классификация; основные теоремы о пределах; непрерывность функции в точке и на промежутке.

В **Разделе 3 «Дифференциальное исчисление функции одной переменной»** необходимо рассмотреть следующие вопросы: производная функции, ее геометрический и механический смысл; правила дифференцирования; дифференциал функции; производная сложной функции; основные теоремы дифференциального исчисления: Ролля, Лагранжа, Коши. Правило Лопиталя; производные высших порядков; локальный экстремум функции; необходимые и достаточные условия экстремума; признаки выпуклости и вогнутости функции; точки перегиба; необходимое и достаточное условия перегиба; асимптоты функции; общая схема исследования функций, построение их графиков.

В **Разделе 4 «Интегральное исчисление функции одной переменной»** необходимо рассмотреть следующие вопросы: первообразная функции; неопределенный интеграл и его свойства; методы интегрирования: непосредственное интегрирование, интегрирование подстановкой, интегрирование по частям, интегрирование рациональных дробей, интегрирование иррациональных и тригонометрических функций; определенный интеграл и его свойства, геометрический смысл; формула Ньютона-Лейбница; теорема о среднем значении; замена переменной и интегрирование по частям в определенном интеграл;. приложения определенного интеграла; понятие несобственных интегралов: определения, свойства, методы вычисления.

В **Разделе 5 «Дифференциальное исчисление функции нескольких переменных. Элементы теории поля»** необходимо рассмотреть следующие вопросы: функция нескольких переменных: определение, область определения, область изменения, геометрическая интерпретация; частные производные; дифференцируемость функции нескольких переменных; полная производная; производная сложной функции; полный дифференциал; дифференцирование функции нескольких переменных, заданной неявно; частные производные и полные дифференциалы высших порядков; локальные экстремумы функции нескольких переменных: необходимое и достаточное условия

экстремума; условный экстремум; основные понятия теории поля; скалярное поле; производная по направлению; градиент скалярного поля и его свойства; связь между градиентом и производной по направлению.

В **Разделе 6 «Кратные интегралы»** необходимо рассмотреть следующие вопросы: двойной интеграл: определение, геометрический смысл, свойства; вычисление двойного интеграла в декартовой и полярной системах координат; интеграл Пуассона; тройной интеграл: определение, геометрический смысл, свойства; вычисление тройного интеграла; приложения двойного и тройного интегралов.

В **Разделе 7 «Криволинейные и поверхностные интегралы»** необходимо рассмотреть следующие вопросы: криволинейный интеграл по координатам: определение, свойства, вычисление; работа в силовом поле; Формула Грина; криволинейные интегралы, не зависящие от пути интегрирования; потенциальная функция, потенциальное пол; понятие поверхностного интеграла; поток вектора через поверхность; теорема Гаусса-Остроградского; Формула Стокса.

В **Разделе 8 «Дифференциальные уравнения первого порядка»** необходимо рассмотреть следующие вопросы: дифференциальные уравнения: порядок, решение, теорема существования и единственности решения; задача Коши; уравнения с разделяющимися переменными; однородные дифференциальные уравнения; линейные дифференциальные уравнения первого порядка; уравнения в полных дифференциалах; интегрирующий множитель.

В **Разделе 9 «Дифференциальные уравнения второго и *n*-го порядка»** необходимо рассмотреть следующие вопросы: дифференциальные уравнения второго порядка, допускающие понижение порядка; линейные дифференциальные уравнения второго порядка; определитель Вронского; структура общего решения линейного дифференциальные уравнения второго порядка; фундаментальная система решений; линейные однородные дифференциальные уравнения второго порядка с постоянными коэффициентами; метод Эйлера; линейные неоднородные дифференциальные уравнения второго порядка с постоянными коэффициентами; общее и частное решения неоднородных уравнений; линейные дифференциальные уравнения *n*-го порядка; метод вариации постоянных; линейные дифференциальные уравнения *n*-го порядка с постоянными коэффициентами; алгоритм построения общего решения.

В **Разделе 10 «Системы дифференциальных уравнений»** необходимо рассмотреть следующие вопросы: системы дифференциальных уравнений первого порядка: общие понятия, теорема существования и единственности общего решения; системы линейных дифференциальных уравнений первого порядка: свойства решений, теоремы о структуре общего решения, метод вариации постоянных; системы линейных однородных и неоднородных дифференциальных уравнений с постоянными коэффициентами; элементы теории устойчивости; методы численного решения дифференциальных уравнений.

В **Разделе 11 «Числовые и функциональные ряды»** необходимо рассмотреть следующие вопросы: числовые ряды: основные понятия, свойства, необходимый признак сходимости; гармонический ряд; ряды Дирихле; признаки сравнения рядов; признак Даламбера; интегральный и радикальный признаки Коши; знакочередующиеся ряды; знакопеременные ряды: понятия абсолютной и условной сходимости, степенные ряды: радиус, интервал, область сходимости, их свойства; ряды Тейлора и Маклорена: свойства, условие сходимости, основные разложения; эквивалентные функции; применение рядов Тейлора и Маклорена для вычисления.

Необходимой компонентой лекционных и практических занятий по курсу является широкое использование наглядных пособий и иллюстративного материала, в том числе с применением компьютерной техники.

При проведении занятий преподаватель может рекомендовать студентам проработку дополнительной литературы по тематике занятия, организуя ее обсуждение на

практических занятиях, формирует у студентов навык к самостоятельной работе с разнообразными литературными источниками.

При проведении практических занятий преподавателю основное внимание следует уделять формированию у студентов умения активно использовать полученные знания по курсу **«Математика»** в дальнейшей практической деятельности.

11.2. Для преподавателей, при реализации программы по очной форме, с использованием электронного образования и дистанционных образовательных технологий

При использовании электронного обучения и дистанционных образовательных технологий занятия полностью или частично проводятся в режиме онлайн. Объем дисциплины и распределение нагрузки по видам работ соответствует п. 4.1. Распределение баллов соответствует п. 10.1. в том числе и в случае перехода на ЭО и ДОТ в процессе обучения.

Реализация ЭО и ДОТ предполагает использование следующих видов учебной деятельности: онлайн консультации, практические занятия, видео-лекции; проводимые полностью или частично с применением ЭО и ДОТ; текущий контроль в режиме тестирования, проверки домашних заданий и самостоятельная работа.

При реализации РПД в зависимости от конкретной ситуации ЭО и ДОТ могут быть применены в следующем виде: онлайн-курсы РХТУ им. Д. И. Менделеева: https://moodle.muctr.ru, работа в мессенджере, работа по E-mail, Zoom-конференция: https://zoom.us/.

- объем часов для контактной работы обучающихся с преподавателем не сокращается и электронные образовательные ресурсы (ЭОР) методически обеспечивают самостоятельную работу обучающихся в объеме, предусмотренном рабочей программой данной дисциплины. При этом в случае необходимости занятия проводятся в режиме онлайн;
- смешанные формы обучения, сочетающие в себе аудиторные занятия (при необходимости - перевод части контактных часов работы обучающихся с преподавателем в электронную информационно-образовательную среду без потери содержания учебной дисциплины) и ЭОР (часть учебного материала (лекции) может быть заменена ЭОР).

12. ПЕРЕЧЕНЬ ИНФОРМАЦИОННЫХ ТЕХНОЛОГИЙ, ИСПОЛЬЗУЕМЫХ В ОБРАЗОВАТЕЛЬНОМ ПРОЦЕССЕ

Информационную поддержку изучения дисциплины осуществляет Информационно-библиотечный центр (ИБЦ) РХТУ им. Д.И. Менделеева, который обеспечивает обучающихся основной учебной, учебно-методической и научной литературой, необходимой для организации образовательного процесса по дисциплине. Общий объем многоотраслевого фонда ИБЦ на 01.01.2019 составляет 1 708 372 экз.

Фонд ИБЦ располагает учебной, учебно-методической и научно-технической литературой в форме печатных и электронных изданий, а также включает официальные, справочно-библиографические, специализированные отечественные и зарубежные периодические и информационные издания. ИБЦ обеспечивает доступ к профессиональным базам данных, информационным, справочным и поисковым системам.

Каждый обучающийся обеспечен свободным доступом из любой точки, в которой имеется доступ к сети Интернет и к электронно-библиотечной системе (ЭБС) Университета, которая содержит различные издания по основным изучаемым дисциплинам и сформирована по согласованию с правообладателями учебной и учебно-методической литературы.

Для более полного и оперативного справочно-библиографического и информационного обслуживания в ИБЦ реализована технология Электронной доставки документов.

№	Электронный ресурс	Реквизиты договора (номер, дата заключения, срок действия), ссылка на сайт ЭБС, сумма договора, количество ключей	Характеристика библиотечного фонда, доступ к которому предоставляется договором
1.	ЭБС «Лань»	Принадлежность - сторонняя Реквизиты договора - ООО «Издательство «Лань», договор №29.01-З-2.0-1299/2018 от 06.03.2019 г. С «06» марта 2019г. по «25» сентября 2019г. Ссылка на сайт ЭБС – http://e.lanbook.com Сумма договора – 73 247-39 Количество ключей - доступ для всех пользователей РХТУ с любого компьютера.	Коллекция книг по естественно-научным и техническим отраслям наукам.
2.	ЭБС «ЮРАЙТ»	Принадлежность - сторонняя Реквизиты договора – ООО «Электронное издательство ЮРАЙТ», Договор № №29.01-З-2.0-1168/2018 от 11.01.2019 г. С «11» января 2019 г. по «»10» января 2020 г. Ссылка на сайт ЭБС - https://biblio-online.ru/ Сумма договора – 220 000-00 р. Количество ключей - доступ для всех пользователей РХТУ с любого компьютера.	Электронная библиотека включает более 5000 наименований учебников и учебных пособий по всем отраслям знаний для всех уровней профессионального образования от ведущих научных школ с соблюдением требований новых ФГОСов.
3.	Электронно-библиотечная система ИБЦ РХТУ им. Д.И. Менделеева (на базе АИБС «Ирбис»)	РХТУ им. Д.И. Менделеева Ссылка на сайт ЭБС – http://lib.muctr.ru/ Доступ для пользователей РХТУ с любого компьютера.	Электронные версии учебных и научных изданий авторов РХТУ по всем ООП.
4.	ЭБС «Научно-электронная библиотека eLibrary.ru»	Принадлежность – сторонняя Реквизиты договора – ООО «РУНЭБ», договор № 29.01-Р-2.0-1020/2018 от 07.12.2018 г. Сумма договора - 934 693-00 С «01» января 2019 г. по «31» декабря 2019 г. Ссылка на сайт – http://elibrary.ru Количество ключей – доступ для пользователей РХТУ по ip-адресам неограничен.	Электронные версии периодических и непериодических изданий по различным отраслям науки

5.	Электронные ресурсы издательства SpringerNature	Принадлежность – сторонняя Национальная подписка (Минобрнауки+РФФИ) Информационное письмо РФФИ № 809 от 24.06.2019 г. С «01» января 2019 г. по «31» декабря 2019 г. Ссылка на сайт http://link.springer.com/ Количество ключей - доступ для пользователей РХТУ по ip-адресам неограничен.	- Полнотекстовая коллекция электронных журналов Springer по различным отраслям знаний. - Полнотекстовые 85 журналов Nature Publishing Group - Коллекция научных протоколов по различным отраслям знаний Springer Protocols - Коллекция научных материалов в области физических наук и инжиниринга Springer Materials (The Landolt-Bornstein Database) - Полный доступ к статическим и динамическим справочным изданиям по любой теме - Реферативная база данных по чистой и прикладной математике zbMATH - Nano Database
6.	Scopus	Принадлежность сторонняя. Национальная подписка (Минобрнауки+ ГПНТБ) Сублицензионный договор № Scopus/130 от 09.10.2019 г. С «01» июля 2019 г. по «31» декабря 2019 г. Ссылка на сайт – http://www.scopus.com. Количество ключей – доступ для пользователей РХТУ по ip-адресам неограничен.	Мультидисциплинарная реферативная и наукометрическая база данных издательства **ELSEVIER**

13. МАТЕРИАЛЬНО-ТЕХНИЧЕСКОЕ ОБЕСПЕЧЕНИЕ ДИСЦИПЛИНЫ.

В соответствии с учебным планом занятия по дисциплине **«Математика»** проводятся в форме лекций, практических занятий и самостоятельной работы обучающегося.

13.1. Оборудование, необходимое в образовательном процессе:

Учебные аудитории для проведения лекционных и практических занятий, оборудованные традиционными учебными досками и учебной мебелью; библиотека, имеющая рабочие компьютерные места для студентов, оснащенные компьютерами с доступом к базам данных и выходом в Интернет.

13.2. Учебно-наглядные пособия:

Учебно-методические пособия, разработанные на кафедре высшей математики, выложены на сайте кафедры http://kvm.muctr.ru и на сайте библиотеки РХТУ имени Д.И.Менделеева https://lib.muctr.ru.

13.3. Компьютеры, информационно-телекоммуникационные сети, аппаратно-программные и аудиовизуальные средства:

Персональные компьютеры, принтеры, сканер и копировальный аппарат используются для подготовки раздаточных материалов.

13.4. Печатные и электронные образовательные и информационные ресурсы:

Информационно-методические материалы: учебные пособия по дисциплине; раздаточный материал к разделам лекционного курса; раздаточный материал к практическим занятиям по дисциплине, комплекты контрольных и экзаменационных билетов.

Учебно-методические разработки в электронном виде; справочные материалы в печатном и электронном виде.

13.5. Перечень лицензионного программного обеспечения:

№ п/п	Наименование программного продукта	Реквизиты договора поставки	Количество лицензий	Срок окончания действия лицензии
1	Офисный пакет Microsoft Office Standard 2007	Государственный контракт № 143-164ЭА/2010 от 14.12.10, Акт № Tr048787, накладная № Tr048787 от 20.12.10 Microsoft Open License Номер лицензии 42931328)	25	бессрочное
2	Антивирус Kaspersky	Контракт № 126-152 ЭА/2018 от 24.12.2018 по продлению электронной лицензии на Kaspersky Endpoint Security для нужд РХТУ им. Д.И. Менделеева	25	2 года
3	Операционная система Microsoft Windows 10 Education (Russian)	Подписка Microsoft Imagine Premium, соглашение ICM-167819 от 24.12.2018 г., счет № 9552428060 от 12.12.2018 г.	Количество лицензий не ограничено согласно условиям подписки Microsoft Imagine Premium	бессрочное

14. ТРЕБОВАНИЯ К ОЦЕНКЕ КАЧЕСТВА ОСВОЕНИЯ ПРОГРАММЫ

Формы и методы контроля и оценки результатов освоения разделов

Наименование разделов	Основные показатели оценки	Формы и методы контроля и оценки
1 СЕМЕСТР		
Раздел 1. Элементы алгебры. Аналитическая	Знает: основы дифференциального и интегрального исчисления,	Оценка за контрольную работу № 1 (1 семестр) Оценка на экзамене

геометрия на плоскости.	дифференциальных уравнений; математические теории и методы, лежащие в основе построения математических моделей; основы применения математических моделей и методов. Умеет: выбирать математические методы, пригодные для решения конкретной задачи; использовать математические понятия, методы и модели для описания различных процессов; выявлять математические закономерности, лежащие в основе конкретных процессов; использовать основные методы статистической обработки данных; применять математические знания на междисциплинарном уровне. Владеет: основами фундаментальных математических теорий и навыками использования математического аппарата; методами статистической обработки информации.	
Раздел 2. Функция одной переменной. Предел функции. Непрерывность функции.	Знает: основы дифференциального и интегрального исчисления, дифференциальных уравнений; математические теории и методы, лежащие в основе построения математических моделей; основы применения математических моделей и методов. Умеет: выбирать математические методы, пригодные для решения конкретной задачи; использовать математические понятия, методы и модели для описания различных процессов; выявлять математические закономерности, лежащие в основе конкретных процессов; использовать основные методы статистической обработки данных; применять математические знания на междисциплинарном уровне. Владеет: основами фундаментальных математических теорий и навыками использования математического аппарата; методами статистической обработки информации.	Оценка за контрольную работу № 1 (1 семестр) Оценка на экзамене

Раздел 3. Дифференциальное исчисление функции одной переменной.	Знает: основы дифференциального и интегрального исчисления, дифференциальных уравнений; математические теории и методы, лежащие в основе построения математических моделей; основы применения математических моделей и методов. Умеет: выбирать математические методы, пригодные для решения конкретной задачи; использовать математические понятия, методы и модели для описания различных процессов; выявлять математические закономерности, лежащие в основе конкретных процессов; использовать основные методы статистической обработки данных; применять математические знания на междисциплинарном уровне. Владеет: основами фундаментальных математических теорий и навыками использования математического аппарата; методами статистической обработки информации.	Оценка за контрольную работу № 2 (1 семестр) Оценка на экзамене
Раздел 4. Интегральное исчисление функции одной переменной.	Знает: основы дифференциального и интегрального исчисления, дифференциальных уравнений; математические теории и методы, лежащие в основе построения математических моделей; основы применения математических моделей и методов. Умеет: выбирать математические методы, пригодные для решения конкретной задачи; использовать математические понятия, методы и модели для описания различных процессов; выявлять математические закономерности, лежащие в основе конкретных процессов; использовать основные методы статистической обработки данных; применять математические знания на междисциплинарном уровне. Владеет: основами фундаментальных математических теорий и навыками	Оценка за контрольную работу № 3 (1 семестр) Оценка на экзамене

	использования математического аппарата; методами статистической обработки информации.	
2 СЕМЕСТР		
Раздел 5. Дифференциальное исчисление функций нескольких переменных.	Знает: основы дифференциального и интегрального исчисления, дифференциальных уравнений; математические теории и методы, лежащие в основе построения математических моделей; основы применения математических моделей и методов. Умеет: выбирать математические методы, пригодные для решения конкретной задачи; использовать математические понятия, методы и модели для описания различных процессов; выявлять математические закономерности, лежащие в основе конкретных процессов; использовать основные методы статистической обработки данных; применять математические знания на междисциплинарном уровне. Владеет: основами фундаментальных математических теорий и навыками использования математического аппарата; методами статистической обработки информации.	Оценка за контрольную работу № 4 (2 семестр)
Раздел 6. Кратные интегралы	Знает: основы дифференциального и интегрального исчисления, дифференциальных уравнений; математические теории и методы, лежащие в основе построения математических моделей; основы применения математических моделей и методов. Умеет: выбирать математические методы, пригодные для решения конкретной задачи; использовать математические понятия, методы и модели для описания различных процессов; выявлять математические закономерности, лежащие в основе конкретных процессов; использовать основные методы статистической обработки данных; применять	Оценка за контрольную работу № 5 (2 семестр)

	математические знания на междисциплинарном уровне. Владеет: основами фундаментальных математических теорий и навыками использования математического аппарата; методами статистической обработки информации.	
Раздел 7. Криволинейные и поверхностные интегралы.	Знает: основы дифференциального и интегрального исчисления, дифференциальных уравнений; математические теории и методы, лежащие в основе построения математических моделей; основы применения математических моделей и методов. Умеет: выбирать математические методы, пригодные для решения конкретной задачи; использовать математические понятия, методы и модели для описания различных процессов; выявлять математические закономерности, лежащие в основе конкретных процессов; использовать основные методы статистической обработки данных; применять математические знания на междисциплинарном уровне. Владеет: основами фундаментальных математических теорий и навыками использования математического аппарата; методами статистической обработки информации.	Оценка за контрольную работу № 6 (2 семестр)
3 СЕМЕСТР		
Раздел 8. Дифференциальные уравнения первого порядка.	Знает: основы дифференциального и интегрального исчисления, дифференциальных уравнений; математические теории и методы, лежащие в основе построения математических моделей; основы применения математических моделей и методов. Умеет: выбирать математические методы, пригодные для решения конкретной задачи; использовать математические понятия, методы и модели для описания различных процессов;	Оценка за контрольную работу № 7 (3 семестр) Оценка на экзамене

	выявлять математические закономерности, лежащие в основе конкретных процессов; использовать основные методы статистической обработки данных; применять математические знания на междисциплинарном уровне. Владеет: основами фундаментальных математических теорий и навыками использования математического аппарата; методами статистической обработки информации.	
Раздел 9. Дифференциальные уравнения второго порядка.	Знает: основы дифференциального и интегрального исчисления, дифференциальных уравнений; математические теории и методы, лежащие в основе построения математических моделей; основы применения математических моделей и методов. Умеет: выбирать математические методы, пригодные для решения конкретной задачи; использовать математические понятия, методы и модели для описания различных процессов; выявлять математические закономерности, лежащие в основе конкретных процессов; использовать основные методы статистической обработки данных; применять математические знания на междисциплинарном уровне. Владеет: основами фундаментальных математических теорий и навыками использования математического аппарата; методами статистической обработки информации.	Оценка за контрольную работу № 8 (3 семестр) Оценка на экзамене
Раздел 10. Системы дифференциальных уравнений.	Знает: основы дифференциального и интегрального исчисления, дифференциальных уравнений; математические теории и методы, лежащие в основе построения математических моделей; основы применения математических моделей и методов. Умеет: выбирать математические методы, пригодные для решения конкретной	Оценка за контрольную работу № 8 (3 семестр) Оценка на экзамене

	задачи; использовать математические понятия, методы и модели для описания различных процессов; выявлять математические закономерности, лежащие в основе конкретных процессов; использовать основные методы статистической обработки данных; применять математические знания на междисциплинарном уровне. Владеет: основами фундаментальных математических теорий и навыками использования математического аппарата; методами статистической обработки информации.	
Раздел 11. Числовые и функциональные ряды.	Знает: основы дифференциального и интегрального исчисления, дифференциальных уравнений; математические теории и методы, лежащие в основе построения математических моделей; основы применения математических моделей и методов. Умеет: выбирать математические методы, пригодные для решения конкретной задачи; использовать математические понятия, методы и модели для описания различных процессов; выявлять математические закономерности, лежащие в основе конкретных процессов; использовать основные методы статистической обработки данных; применять математические знания на междисциплинарном уровне. Владеет: основами фундаментальных математических теорий и навыками использования математического аппарата; методами статистической обработки информации.	Оценка за контрольную работу № 9 (3 семестр) Оценка на экзамене

15. ОСОБЕННОСТИ ОРГАНИЗАЦИИ ОБРАЗОВАТЕЛЬНОГО ПРОЦЕССА ДЛЯ ИНВАЛИДОВ И ЛИЦ С ОГРАНИЧЕННЫМИ ВОЗМОЖНОСТЯМИ ЗДОРОВЬЯ

Обучение инвалидов и лиц с ограниченными возможностями здоровья осуществляется в соответствии с:

- Порядком организации и осуществления образовательной деятельности по образовательным программам – программам бакалавриата, программам специалитета, программам магистратуры (Приказ Минобрнауки РФ от 05.04.2017 № 301);

- Положением о Порядке организации и осуществления образовательной деятельности по образовательным программам – программам бакалавриата, программам специалитета, программам магистратуры в Российском химико-технологическом университете имени Д.И. Менделеева (утв. решением Ученого совета университета от 28.06.2017, протокол № 9);

- Методическими рекомендациями по организации образовательного процесса для обучения инвалидов и лиц с ограниченными возможностями здоровья в образовательных организациях высшего образования, в том числе оснащенности образовательного процесса (утверждены заместителем Министра образования и науки РФ А.А. Климовым от 08.04.2014 № АК-44/05вн).

Дополнения и изменения к рабочей программе дисциплины
«_____**Математика**_____»

основной образовательной программы
___ 18.03.01__ «___**Химическая технология** ____»
код и наименование направления подготовки (специальности)
«_____»
наименование ООП

Форма обучения: __очная___

Номер изменения/ дополнения	Содержание дополнения/изменения	Основание внесения изменения/дополнения
1		протокол заседания Ученого совета № _____ от «__» _____20___г.
		протокол заседания Ученого совета № _____ от «__» _____20___г.
		протокол заседания Ученого совета № _____ от «__» _____20___г.
		протокол заседания Ученого совета № _____ от «__» _____20___г.
		протокол заседания Ученого совета № _____ от «__» _____20___г.

Министерство науки и высшего образования Российской Федерации
Федеральное государственное бюджетное образовательное учреждение высшего образования
«Российский химико-технологический университет имени Д.И. Менделеева»



«Утверждаю»
ректор
(Руководитель образовательной организации)
_____ А.Г. Мажуга
(Подпись) (И.О. Фамилия)
«26» 06 2019 г.

РАБОЧАЯ ПРОГРАММА ДИСЦИПЛИНЫ

«Информатика»
(*Б1.Б.06*)

Направление подготовки 18.03.01 Химическая технология

Профиль подготовки – «Технология и переработка полимеров»

Квалификация «бакалавр»

Программа одобрена
Методической комиссией
РХТУ им. Д.И. Менделеева
«31» мая 2019 г.

Председатель _____ Н.А. Макаров
(Подпись) (И.О. Фамилия)

Москва 2019 г.

Программа составлена:

- д.т.н., профессором, заведующим кафедрой информатики и компьютерного проектирования Гартманом Т.Н.
- к.т.н., доцент кафедры информатики и компьютерного проектирования Шакиной Э.А.
- ассистентом кафедры информатики и компьютерного проектирования Панкрушиной А.В.

Программа рассмотрена и одобрена на заседании кафедры информатики и компьютерного проектирования
« 20 » мая 2019 г., протокол № 11

СОДЕРЖАНИЕ

1.	Цели и задачи дисциплины	5
2.	Требования к результатам освоения дисциплины	5
3.	Объем дисциплины и виды учебной работы	6
4.	Содержание дисциплины	7
4.1.	Разделы дисциплины и виды занятий	7
4.2.	Содержание разделов дисциплины	7
5.	Соответствие содержания требованиям к результатам освоения дисциплины	10
6.	Лабораторные занятия	11
7.	Самостоятельная работа	11
8.	Примеры оценочных средств для контроля освоения дисциплины	12
8.1.	Примерная тематика реферативно-аналитической работы	12
8.2	Примеры контрольных вопросов для текущего контроля освоения дисциплины	13
8.3	Вопросы для итоговой контрольной работы	14
9.	Учебно-методическое обеспечение дисциплины	16
9.1	Рекомендуемая литература	16
9.2	Рекомендуемые источники научно-технической информации	16
9.3	Средства обеспечения освоения дисциплины	16
10.	Методические указания для обучающихся	17
11.	Методические указания для преподавателей	18
12.	Перечень информационных технологий, используемых в образовательном процессе	19
13.	Материально-техническое обеспечение дисциплины	23
13.1	Оборудование, необходимое в образовательном процессе:	23
13.2	Учебно-наглядные пособия	23
13.3	Компьютеры, информационно-телекоммуникационные сети, аппаратно-программные и аудиовизуальные средства	23
13.4	Печатные и электронные образовательные и информационные ресурсы	24
13.5	Перечень лицензионного программного обеспечения	24
14.	Требования к оценке качества освоения программы	25
15.	Особенности организации образовательного процесса для инвалидов и лиц с ограниченными возможностями здоровья	26

1. ЦЕЛИ И ЗАДАЧИ ДИСЦИПЛИНЫ

Программа составлена в соответствии с требованиями Федерального государственного образовательного стандарта (ФГОС ВО) для направления подготовки ***18.03.01 Химическая технология***, рекомендациями методической комиссии и накопленного опыта преподавания дисциплины кафедрой ***информатики и компьютерного проектирования*** РХТУ им. Д.И. Менделеева. Программа рассчитана на изучение дисциплины в течение 1 семестра.

Дисциплина «***Информатика***» относится к базовой части обязательных дисциплин учебного плана (***Б1.Б.06***). Программа дисциплины предполагает, что обучающиеся имеют теоретическую и практическую подготовку в области программирования и владеть приемами работы в операционной системе Windows в объеме средней школы. Информатика является предшествующей для дисциплины «Вычислительная математика» и для других инженерно-химических дисциплин.

Цель дисциплины – приобретение базовых знаний о современных информационных технологиях, а также умений и практических навыков в области информатики, используемых при решении научных и практических вычислительных задач студентами всех специальностей.

З**адача дисциплины** – изучение методов хранения, обработки и передачи информации с использованием персональных компьютеров, локальных и глобальных сетей; изучение численных методов решения простейших задач математического описания химико-технологических процессов; привитие навыков алгоритмизации и программирования с использованием стандартных пакетов прикладных программ при решении простейших вычислительных задач.

Дисциплина ***«Информатика»*** преподается в 1 семестре. Контроль успеваемости студентов ведется по принятой в университете рейтинговой системе.

2. ТРЕБОВАНИЯ К РЕЗУЛЬТАТАМ ОСВОЕНИЯ ДИСЦИПЛИНЫ

Изучение дисциплины «***Информатика***» при подготовке бакалавров по направлению подготовки ***18.03.01 Химическая технология***, профиль подготовки – ***«Технология и переработка полимеров»*** направлено на приобретение следующих ***общепрофессиональных*** компетенций:

- понимать сущность и значение информации в развитии современного информационного общества, сознавать опасности и угрозы, возникающие в этом процессе, соблюдать основные требования, возникающие в этом процессе, соблюдать основные требования информационной безопасности, в том числе защиты государственной тайны (ОПК-4);

- владеть основными методами, способами и средствами получения, хранения, переработки информации, иметь навыки работы с компьютером как средством управления информацией (ОПК-5).

В результате изучения дисциплины студент бакалавриата должен:

Знать:

- свойства информации, способы ее хранения и обработки;
- структуру, принципы работы и основные возможности ЭВМ;
- топологию и архитектуру вычислительных сетей;
- принципы адресации пользователей, компьютеров и ресурсов в сети Интернет;
- различать и расшифровывать IP – адрес, доменное имя компьютера;
- а также владеть навыками самостоятельного решения задач на компьютере, включающие постановку задачи, разработку алгоритма и оценку его эффективности;
- структуру, принципы работы и основные возможности ЭВМ;
- основные типы алгоритмов, языки программирования;
- стандартные программные обеспечения своей профессиональной деятельности;
- алгоритмы решения нелинейных уравнений;

− алгоритмы одномерной оптимизации;

Уметь:

− писать и отлаживать программы на VBA по разработанным алгоритмам;

− применять методы математической статистики для решения конкретных задач;

− использовать пакеты прикладных программ при дальнейшем обучении и практической деятельности.

Владеть:

− навыками самостоятельного решения задач на компьютере, включающие постановку задачи, разработку алгоритма и оценку его эффективности методами математической статистики для обработки эксперимента;

− методами реализации алгоритмов на компьютерах.

3. ОБЪЕМ ДИСЦИПЛИНЫ И ВИДЫ УЧЕБНОЙ РАБОТЫ

Вид учебной работы	Всего		Семестр	
			1 семестр	
	ЗЕ	Акад. ч.	**ЗЕ**	Акад. ч.
Общая трудоемкость дисциплины	**3**	**108**	**3**	**108**
Контактная работа – аудиторные занятия:	**1,34**	**48,2**	**1,34**	**48,2**
Лекции	-	-	-	-
Практические занятия (ПЗ)	-	-	-	-
Лабораторные работы (ЛР)	1,33	48	1,33	48
Самостоятельная работа	**1,66**	**59,8**	**1,66**	**59,8**
Контактная самостоятельная работа	*1,66*	-	*1,66*	-
Самостоятельное изучение разделов дисциплины		*59,8*		*59,8*
Виды контроля:				
Вид контроля из УП (зачет)				
Контактная работа – промежуточная аттестация	0,01	*0,2*	0,01	*0,2*
Подготовка к экзамену.		-		-
Вид итогового контроля:			**зачет**	

Вид учебной работы	Всего		Семестр	
			1 семестр	
	ЗЕ	Астр. ч.	**ЗЕ**	Астр. ч.
Общая трудоемкость дисциплины	**3**	**81**	**3**	**81**
Контактная работа – аудиторные занятия:	**1,34**	**36,15**	**1,34**	**36,15**
Лекции	-	-	-	-
Практические занятия (ПЗ)	-	-	-	-
Лабораторные работы (ЛР)	1,33	36	1,33	36
Самостоятельная работа	**1,66**	**44,85**	**1,66**	**44,85**
Контактная самостоятельная работа	*1,66*	-	*1,66*	-
Самостоятельное изучение разделов дисциплины		*44,85*		*44,85*
Виды контроля:				
Вид контроля из УП (зачет)				
Контактная работа – промежуточная аттестация	0,01	*0,15*	0,01	*0,15*
Подготовка к экзамену.		-		-
Вид итогового контроля:			**зачет**	

4. СОДЕРЖАНИЕ ДИСЦИПЛИНЫ

4.1. Разделы дисциплины и виды занятий для студентов очного отделения

№	Раздел дисциплины	Акад.часов		
		всего	Лаб. работы	Сам. работа
1	**Раздел 1. Архитектура компьютеров и компьютерных сетей**	**32**	**16**	**16**
1.1	История развития вычислительной техники и персональных компьютеров.	7	3	4
1.2	Архитектура ПК, аппаратные средства ПК. Используемые системы счисления, элементы математической логики	8	4	4
1.3	Компьютерные сети: топологии сетей, их характеристики и возможности	7	3	4
1.4	Средства мультимедиа. Возможности создания электронных презентаций (Power point).	10	6	4
2.	**Раздел 2. Программное обеспечение**	**31**	**14**	**17**
2.1	Структура операционных систем, пакеты прикладных программ Microsoft Office.	5	3	2
2.2	Текстовый редактор WORD, редакторы математических и химических формул.	4	3	1
2.3	Система управления базами данных ACCESS: создание пользовательских СУБД, формирование запросов, отчетов и форм.	5	3	2
2.4	Решение вычислительных задач с использованием EXCEL: обработка таблиц, построение графиков и диаграмм, вычисление матричных выражений	17	5	12
3.	**Раздел 3. Алгоритмы и основы программирования.**	**35**	**14**	**21**
3.1	Алгоритмы, типы алгоритмов	9	3	6
3.2	Характеристики языков программирования. Основные структуры и принципы структурного программирования	12	3	9
3.3	Вычислительные алгоритмы и алгоритмы для обработки информации, их реализации на примере языка программирования VBA(Visual Basic for Applications).	14	8	6
4	**Раздел 4. Защита информации**	**10**	**4**	**6**
4.1	Алгоритмы защиты информации: методы защиты, компьютерные вирусы и борьба с ними.	9,8	4	5,8
	Контактная работа- промежуточная аттестация		0,2	
	ИТОГО	**108**	**48,2**	**59,8**

4.2 Содержание разделов дисциплины

Введение. Предмет и наука информатика. Краткие исторические сведения. Задачи и место курса в подготовке бакалавра

Раздел 1. Архитектура компьютеров и компьютерных сетей

1.1. История развития вычислительной техники и персональных компьютеров. Краткая история развития вычислительной техники и персональных компьютеров (ПК).

Вычислительная машина Фон-Неймана и машина Тьюринга. Разработки Норберта Винера.

1.2. Архитектура ПК, аппаратные средства ПК. Используемые системы счисления, элементы математической логики. Персональные компьютеры (ПК) и их возможности. Функциональная схема ПК, магистрально-модульный принцип построения. Аппаратные средства ПК: микропроцессор, оперативная и кэш память, внешняя память, шины адреса, команд и данных, тактовый генератор. Принцип открытой архитектуры. Периферийные устройства ПК: клавиатура, мышь, монитор, принтер и др. Особенности представления данных на машинном уровне. Преимущества цифрового представления информации перед аналоговым представлением: высокое качество записи и отображения информации, простота и надежность дублирования (копирования) информации без потери качества. Системы счисления (десятичная, двоичная, восьмеричная, шестнадцатеричная), правила перевода из одной системы в другую. Способы вычисления количества информации. Элементы математической логики: основные логические операции и формулы, логические основы работы ПК

1.3. Компьютерные сети: топологии сетей, их характеристики. Компьютерные сети. Топологии сетей: звездная, шинная, кольцевая. Сети закрытого типа: локальные и распределенные сети, корпоративные сети. Программно-техническое обеспечение: операционная система, адаптеры, драйверы, ; протоколы (особые языки, на которых обмениваются информацией компьютеры в сети, например, TCP, TCP/IP, UDP). Глобальные сети различного масштаба (WAN –Wide Area Net, MS Network и Internet). Возможности сети Интернет. Электронная почта. Доступ к информационным ресурсам. Система телеконференций. Адресация и протоколы в Интернет.

1.4. Мультимедиа – диалоговая компьютерная система, обеспечивающая синтез текста, графики, звука, речи и видео. Устройства мультимедиа. Требования к мультимедийным средствам компьютеров. Расширенные возможности обработки, преобразования, синтеза информации (компьютерная анимация, модификация изображений, трехмерная графика). Мультимедийные программы. Программы редактирования, монтажа звука и видео. Видео-редакторы, модули спецэффектов, монтажные студии. Электронные презентации (основные возможности MS PowerPoint), этапы создания презентаций, структура презентаций и особенности работы с редактором.

Раздел 2. Программное обеспечение

2.1. Структура операционных систем, пакеты прикладных программ, Microsoft Office. Классификация программных средств. Системное и прикладное программное обеспечение ПК. Обзор операционных систем (ОС). Принципы создания и состав ОС: ядро, интерфейс, драйверы. Краткая характеристика WINDOWS, модульный принцип построения. Среда WINDOWS: окна, их элементы, работа в многооконном режиме. Работа с объектами WINDOWS. Ярлыки и работа с ними. Папки: создание, переименование; копирование и перемещение объектов (папок и ярлыков), удаление объектов. Корзина и ее назначение.

2.2. Текстовый редактор WORD, редакторы математических и химических формул. Основы использования программ общего назначения (краткий обзор) на примерах текстового редактора WORD, редакторов математических и химических формул. Текстовый редактор WORD: ввод и редактирование текст, копирование и перемещение объектов, работа с таблицами, форматирование символов и абзацев, копирование формата, особенности создания ссылок, оглавлений. Создание документов различных форм (стандартных и нестандартных). Использование редактора математических формул в текстовых документах. Редактор химических формул, назначение и особенности работы. Копирование химических формул в текстовые документы.

2.3. Система управления базами данных ACCESS: создание пользовательских СУБД, формирование запросов, отчетов и форм. Информационные системы. Системы управления банками и базами данных. Реляционная модель данных. Структура записи, методы доступа к информации. Обмен данными с другими приложениями WINDOWS:

текстовыми редакторами и электронными таблицами. Реляционная база данных ACCESS. Создание и открытие базы данных. Ввод и редактирование данных в режиме таблицы и режиме конструктора. Формирование запросов. Запросы простые и многотабличные, запросы с условиями. Создание отчетов и форм. Технология реализации простейших задач средствами СУБД ACCESS.

2.4. Решение вычислительных задач с использованием EXCEL: обработка таблиц, построение графиков и диаграмм, вычисление матричных выражений. Назначение электронных таблиц (MS EXCEL). Особенности табличного процессора EXCEL и использование его для решения информационных и инженерных задач. Техника работы с EXCEL. Окно EXCEL. Абсолютная и относительная адресация. Расчет по формулам. Копирование формул. Построение графиков. Расчет функциональных зависимостей и построение графических изображений с использованием стандартных функций EXCEL и мастера функций. Построение поверхностей с использованием мастера диаграмм. Работа с таблицами. Форматирование, оформление таблиц. Числовые и пользовательские форматы. Сводные таблицы. Построение диаграмм. Разработка и реализация простейших алгоритмов с использованием возможностей EXCEL (нахождение максимального (минимального) элемента вектора и матрицы, нахождение суммы элементов вектора и матрицы, вычисление матричных вы ражений).Статистическая обработка экспериментальных данных, построение линий тренда.

Раздел 3. Алгоритмы и основы программирования.

3.1. Алгоритмы, типы алгоритмов. Понятие алгоритма и его свойства. Способы записи алгоритмов. Модульный принцип построения алгоритмов и программ.

3.2. Характеристики языков программирования. Основные структуры и принципы структурного программирования, иллюстрация. Эволюция и классификация языков программирования. Понятия трансляции, компиляции, интерпретации, их различия. Основные конструкции языков программирования. Языки программирования высокого уровня. Структурное программирование, его особенности. Базовые алгоритмические конструкции (следование, ветвление, повторение), примеры их реализации Технология объектно-ориентированного программирования; свойства языков: наследование, инкапсуляция, полиморфизм. Понятия языков: классы и объекты.

3.3. Вычислительные алгоритмы и программные реализации на примере языка программирования VBA (Visual Basic for Applications) для обработки информации Процесс решения задач на компьютерах. Принципы программирования на языке VBA: основные операторы языка, процедуры и функции. Разработка и реализация простейших алгоритмов обработки информации (решение задач с одномерным и многомерным объемом информации). Численные методы анализа одного нелинейного уравнения: поиск корней, решение задачи одномерной оптимизации (нахождение точек максимума и минимума функции). Методы статистической обработки результатов измерений одной величины: вычисление точечных (среднего, дисперсии, стандарта) и интервальных оценок случайной величины.

Раздел 4. Защита информации

4.1 Алгоритмы защиты информации: методы защиты, компьютерные вирусы и борьба с ними. Понятие безопасности компьютерной информации: надежность компьютера, сохранность данных, защита от внесения изменений неуполномоченными лицами, сохранение тайны переписки в электронной сети. История возникновения вирусов и антивирусов. Способы заражения, защиты и борьбы с вирусами. Методы реализации защиты информации: программные, аппаратные, организационные.

5. СООТВЕТСТВИЕ СОДЕРЖАНИЯ ТРЕБОВАНИЯМ К РЕЗУЛЬТАТАМ ОСВОЕНИЯ ДИСЦИПЛИНЫ

№	В результате освоения дисциплины студент должен:	**Раздел** 1	**Раздел** 2	**Раздел** 3	**Раздел** 4
	Знать:				
1	свойства информации, способы ее хранения и обработки	+			+
2	структуру, принципы работы и основные возможности ЭВМ	+			
3	топологию и архитектуру вычислительных сетей;	+			
4	принципы адресации пользователей, компьютеров и ресурсов в сети Интернет	+			
5	различать и расшифровывать IP–адрес, доменное имя компьютера	+			
6	структуру, принципы работы и основные возможности ЭВМ;	+			
7	основные типы алгоритмов, языки программирования;		+	+	
8	стандартные программные обеспечения своей профессиональной деятельности	+			
9	алгоритмы решения нелинейных уравнений;		+	+	
10	алгоритмы одномерной оптимизации			+	
	Уметь:				
12	писать и отлаживать программы на VBA по разработанным алгоритмам;			+	
13	использовать пакеты прикладных программ при дальнейшем обучении и практической деятельности	+	+		+
14	применять методы математической статистики для решения конкретных задач		+	+	
	Владеть:				
15	методами реализации простейших алгоритмов на компьютерах		+	+	
16	методами математической статистики для обработки эксперимента			+	
17	навыками самостоятельного решения задач на компьютере, включающие постановку задачи, разработку алгоритма и оценку его эффективности.	+	+	+	
	Общепрофессиональные компетенции				
1	- понимать сущность и значение информации в развитии современного информационного общества, сознавать опасности и угрозы, возникающие в этом процессе, соблюдать основные требования, возникающие в этом	+			+

	процессе, соблюдать основные требования информационной безопасности, в том числе защиты государственной тайны (ОПК-4);				
2	- владеть основными методами, способами и средствами получения, хранения, переработки информации, иметь навыки работы с компьютером как средством управления информацией (ОПК-5).	+	+	+	+

6. ЛАБОРАТОРНЫЕ ЗАНЯТИЯ

Лабораторный практикум по дисциплине «***Информатика***» выполняется в соответствии с Учебным планом в 1 семестре и занимает 48 акад. ч. Лабораторные работы охватывают 4 раздела дисциплины. В практикум входит 5 работ, примерно по 9 ч на каждую работу. В зависимости от трудоемкости включенных в практикум работ их число может быть уменьшено. Выполнение лабораторного практикума способствует закреплению материала, изучаемого в дисциплине «***Информатика***».

Примеры лабораторных работ и разделы, которые они охватывают

№ п/п	№ раздела дисциплины	Наименование лабораторных работ	Часы
1	2.2	Освоение операционной среды WINDOWS. Основы работы с текстовыми процессорами. Редактор WORD. Создание и редактирование текстовых документов с математическими и химическими формулами	9
2	2.3	Информационные системы. Создание новых и открытие готовых баз данных с использованием СУБД ACCESS. Формирование простых запросов и запросов с условиями.	9
3	2.4	Табличный процессор EXCEL. Работа с таблицами, построение графиков и диаграмм. Алгоритмы и основы программирования на примере нахождения максимального (минимального) элемента вектора и матрицы, нахождения суммы элементов вектора и матрицы; вычисление матричных выражений. Исследование функции одной переменной. Нахождение корней нелинейных уравнений и экстремумов функции.	9
4	3.2, 3.3	Принципы программирования на алгоритмических языках на примере VBA: основные операторы языка, процедуры и функции. Примеры разработки и реализации простейших алгоритмов обработки информации (решение задач с одномерным и многомерным объемом информации).	9
5	3.3	Статистическая обработка результатов измерений с применением табличного редактора Excel. Вычисление точечных (среднего, дисперсии, стандарта) и интервальных оценок случайной	9

		величины. Построение линии тренда с оценкой погрешности.	

7. САМОСТОЯТЕЛЬНАЯ РАБОТА

Рабочей программой дисциплины «***Информатика***» предусмотрена самостоятельная работа студента бакалавриата в объеме 59,8 академ. ч в 1 семестре. Самостоятельная работа проводится с целью углубления знаний по дисциплине и предусматривает:

- ознакомление и проработку рекомендованной литературы, работу с электронно-библиотечными системами, включая переводы публикаций из научных журналов, цитируемых в базах Scopus, Web of Science, Chemical Abstracts, РИНЦ;
- посещение отраслевых выставок и семинаров;
- участие в семинарах РХТУ им. И. Менделеева по тематике дисциплины;
- подготовку к выполнению контрольных работ;
- подготовку к сдаче лабораторного практикума (1 семестр) по дисциплине.

Планирование времени на самостоятельную работу, необходимого на изучение дисциплины, студентам лучше всего осуществлять на весь период изучения, предусматривая при этом регулярное повторение пройденного материала. Материал, законспектированный на лабораторных работах, необходимо регулярно дополнять сведениями из литературных источников, представленных в учебной программе. При работе с указанными источниками рекомендуется составлять краткий конспект материала, с обязательным фиксированием библиографических данных источника.

8. ПРИМЕРЫ ОЦЕНОЧНЫХ СРЕДСТВ ДЛЯ КОНТРОЛЯ ОСВОЕНИЯ ДИСЦИПЛИНЫ

8.1. Примерная тематика реферативно-аналитической работы.

№ п/п	Тема работы	Оценка
1	Аппаратные средства ПК	
2	Поколения ЭВМ	
3	История языков программирования	
4	Состав Microsoft Office и его аналоги	
5	Компьютерные сети и их топология	
6	Компьютерные вирусы. Методы заражения и борьбы с вирусами	
7	Искусственный интеллект: история и перспективы развития, специальные языки программирования	
8	Редакторы химических формул	
9	Структура сети интернет. IP-адреса и IP-протоколы	
10	Наиболее распространенные операционные системы	
11	Криптография и криптосистемы	
12	Системы управления базами данных	
13	Электронная почта. Принцип работы	
14	Поисковые системы. Операторы продвинутого поиска	
15	Программное обеспечение вашей специальности	
16	Языки технологических расчетов Matlab, Mathcad	
17	Синхронизация файлов. Dropbox, ownCloud, BT Sync	
18	Wolfram Alpha. Основные возможности	
19	Dendral – искусственный распознаватель химических структур	
20	Web-сервер. Принцип работы, назначение, программное	

	обеспечение для запуска.	

Одна тема выдается одному студенту, реферат выполняется в форме интерактивной презентации. Оценивается реферат в 5 баллов.

8.2. Примеры контрольных вопросов для текущего контроля освоения дисциплины

Для текущего контроля предусмотрено 3 контрольных работы. Максимальная оценка за контрольные работы 55 баллов. За 1-ую и 3-ю работу максимально 15, за 2-ую максимально 25 баллов.

Раздел 1. Примеры вопросов к контрольной работе № 1. Максимальная оценка – 15 баллов. Контрольная работа содержит 3 вопроса, по 5 баллов за вопрос.

Контрольная работа № 1 «Устройство компьютера. Программное обеспечение. Решение задач с применением Microsoft Excel»

Вариант контрольной работы

1. Архитектура ЭВМ и ПК. Магистрально-модульный принцип построения ПК, принцип открытой архитектуры
2. Программное обеспечение, системное и прикладное.
3. Решение вычислительных задач с применением Microsoft Excel, например, решить СЛАУ методом обратной матрицы:

$-7x_1 - 2x_2 - 3x_3 = -7$

$x_1 - 6x_2 + x_3 = -6$

$6x_3 = 6$

Раздел 2. Примеры вопросов к контрольной работе № 2. Максимальная оценка – 25 баллов. Контрольная работа содержит 3 вопроса, по 5 баллов за 1вопрос, по 10 баллов за 2,3 вопрос.

Контрольная работа № 2 «Основы программирования»

Вариант контрольной работы

1. История языков программирования
2. Работа с массивами, поиск минимумов и максимумов функций
3. Составить программу решения уравнения f(x)=0 на VBA в соответствии с заданной блок-схемой:

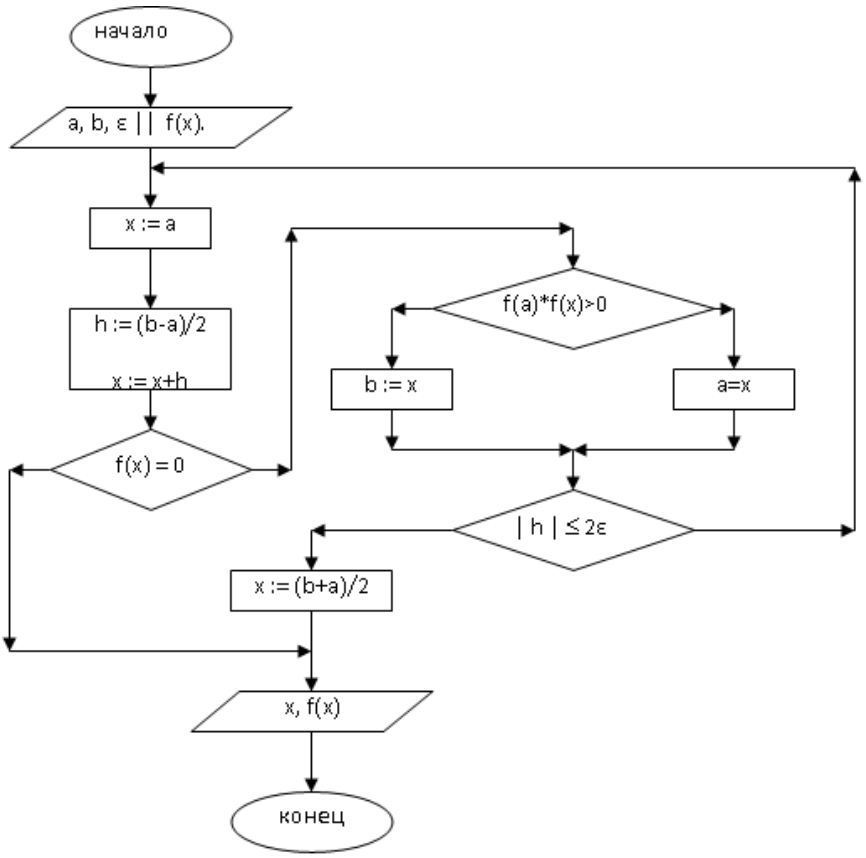

Раздел 3. Примеры вопросов к контрольной работе № 3. Максимальная оценка – 15 баллов. Контрольная работа содержит 3 вопроса, 10 баллов за 1 вопрос, 3 балла за 2 вопрос, 2 балла за 3 вопрос.

Контрольная работа № 3 «Информатика и современные информационные технологии. Прикладная информатика. Системы счисления. Редактор химических формул. Подготовка к тестированию и оценке «остаточных знаний».

Вариант контрольной работы

1. Понятие информатики и информационных технологий. История развития и место информатики среди других наук.
2. Системы счисления, алгоритмы перевода чисел в разные системы счисления. Например, перевести число 203 из десятичной системы счисления в двоичную, троичную, восьмеричную. Обосновать решение.
3. Создать изображение реакции замещения с применением редактора химических формул ChemDraw:

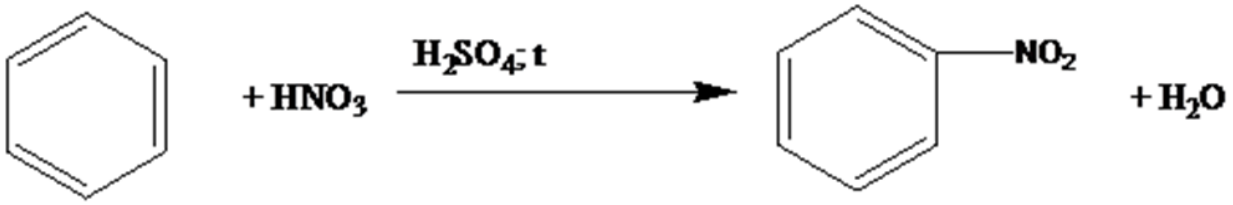

8.3. Вопросы для итоговой контрольной работы (1 семестр – *зачет).*

Максимальное количество баллов за ***итоговую контрольную работу*** – 40 баллов.
1 вопрос – 10 баллов, вопрос 2 – 10 баллов, вопрос 3 – 20 баллов.

8.3.1. Примеры контрольных вопросов для итоговой контрольной работы (1 семестр – *зачет*).

Максимальное количество баллов за *итоговую контрольную работу* – 40 баллов

1. Понятия информатики и информационных технологий. История развития и место информатики среди других наук. Информационный кризис. Информация, мера информации. Привести примеры
2. Информационные технологии и информационные системы. Два подхода к измерению информации. Привести примеры.
3. Общие принципы построения ЭВМ. Вычислительная машина Фон-Неймана и Тьюринга. Этапы развития ЭВМ. Разработки Норберта Винера.
4. Архитектуры ЭВМ и ПК. Магистрально-модульный принцип построения ПК. Принцип открытой архитектуры ПК.
5. Электронно-технологическая база ЭВМ. Поколения ЭВМ, изменение технологической базы и программного обеспечения.
6. Аппаратные средства ПК: внутренняя и внешняя память, шины адреса и данных.
7. Программное обеспечение, системное и прикладное. Назначение Операционных Систем (ОС). Обзор ОС, состав ОС.
8. Состав MS OFFICE, краткая характеристика и возможности. Трансляторы, их особенности.
9. Трансляторы: компиляторы и интерпретаторы. Классификация и особенности языков программирования. Особенности представления данных на машинном уровне. Системы счисления. Правила представления и перевода чисел в различные системы счисления.
10. Развитие языков программирования. Алгоритмы и основы программирования: понятие алгоритма, его свойства. Способы записи алгоритма. Привести примеры.
11. Развитие языков программирования. Особенности структурного программирования. Модульный принцип построения алгоритмов и программ. Базовые алгоритмические конструкции.
12. Базовые алгоритмические конструкции структурного программирования. Основные операторы алгоритмического языка VBA.
13. Компьютерные сети. Топологии сетей. Сети закрытого типа: локальные, распределенные, корпоративные. Понятие протокола.
14. Компьютерные сети. Программно-техническое обеспечение: операционная система, адаптеры, драйверы, протоколы.
15. Компьютерные сети: локальные и глобальные. Возможности сети Интернет, Адреса и протоколы в Интернет. Электронная почта.
16. Компьютерные сети. Эталонная модель вычислительной системы (компьютерные сети). Семь уровней взаимодействия открытых систем.
17. Компьютерные вирусы. Определение, типы, способы защиты.

Полный перечень оценочных средств приведен в виде отдельного документа, являющегося неотъемлемой частью основной образовательной программы.

9. УЧЕБНО-МЕТОДИЧЕСКОЕ ОБЕСПЕЧЕНИЕ ДИСЦИПЛИНЫ

9.1. Рекомендуемая литература

А. Основная литература

1. Шакина Э.А., Сафонова В.Д., Павлов А.С., Советин Ф.С., Сеннер С.А., Гартман Т.Н., Асеев К.М. – М.: Обработка результатов исследований с применением многофункционального табличного редактора. РХТУ им. Д.И. Менделеева, 2018. – 60 с.
2. Шакина Э.А., Советин Ф.С., Сеннер С.А., Миронов В.И., Калинкин В.Н., Артемьева Л.И., Соломатин А.С. – М.: Введение в информатику. РХТУ им. Д.И. Менделеева, 2012. – 80 с.
3. Шакина Э.А., Курилова А.В., Калинкин В.Н., Гартман Т.Н., Артемьева Л.И., Чеботарева М.Л., Осипчик В.В.; под ред. Гартмана Т.Н.–М.: Практическое руководство по решению некоторых вычислительных задач с использованием MICROSOFT EXCEL. РХТУ им. Д.И. Менделеева, 2006. – 68 с.
4. Гартман Т.Н., Клушин Д.В. "Моделирование химико-технологических процессов. Принципы применения пакетов компьютерной математики: учебное пособие. – Санкт-Петербург: Лань, 2020. – 404 с.

Б. Дополнительная литература

1. Гартман Т.Н., Клушин Д.В.: Основы компьютерного моделирования химико-технологических процессов; учебное пособие для ВУЗов. – М. изд. «Академкнига», 2008. – 416 с.
2. Гартман Т.Н., Клушин Д.В., Васильев В.В., Петрищев С.Д., Павличева Е.Н., Калинкин В.Н., Тамбовцев И.И., Новикова Д.К., Урусов А.М., Осипчик В.В., Шакина Э.А., Шумакова О.П.; под редакцией д.т.н., проф. Гартмана Т.Н. Введение в системы прикладной информатики химических предприятий; учебное пособие. - М. РХТУ им. Д. И. Менделеева, 2006. - 62 с.
3. Калинкин В.Н., Гартман Т.Н., Курилова А.В., Чеботарева М.Л., Шакина Э.А., Осипчик В.В.; под ред. Гартмана Т.Н. –М.: Практикум по вычислительной математике. – М.: РХТУ им. Д.И. Менделеева, 2007. - РХТУ им. Д.И. Менделеева, 2007. - 56 с.

9.2. Рекомендуемые источники научно-технической информации

- Раздаточный иллюстративный материал.
- Методические рекомендации по выполнению лабораторных работ.

9.3. Средства обеспечения освоения дисциплины

Для реализации учебной программы подготовлены следующие средства обеспечения освоения дисциплины:

1. Текстовый редактор Microsoft Word 2015 (и выше)
2. Табличный редактор Microsoft Excel 2015 (и выше)
3. Редактор презентаций PowerPoint 2015 (и выше)
4. Редактор химических формул Chem Draw
5. Почтовый мессенджер e-mail
6. Видеоконференции в Skype
7. Электронная информационно-образовательная среда ЭИОС

Для освоения дисциплины используются следующие нормативные и нормативно-методические документы (обновить даты обращения):

− Федеральный закон Российской Федерации от 29.12.2012 № 273-ФЗ «Об образовании в Российской Федерации» [Электронный ресурс] – Режим доступа: http://pravo.gov.ru/proxy/ips/?docbody=&nd=102162745&intelsearch=273-%D4%C7 (дата

обращения: 20.05.2019).

− Федеральные государственные образовательные стандарты высшего образования // Координационный совет учебно-методических объединений и научно-методических советов высшей школы. Портал Федеральных образовательных стандартов высшего образования [Электронный ресурс] – Режим доступа: http://fgosvo.ru/fgosvo/92/91/4 (дата обращения: 20.05.2019).

− Приказ Министерства образования и науки РФ от 23.08.2017 № 816 «Об утверждении Порядка применения организациями, осуществляющими образовательную деятельность, электронного обучения, дистанционных образовательных технологий при реализации образовательных программ» [Электронный ресурс]. Режим доступа: http://pravo.gov.ru/proxy/ips/?docbody=&nd=102447332&intelsearch=816+%EF%F0%E8%EA%E0%E7 (дата обращения: 20.05.2019).

При освоении дисциплины студенты должны использовать информационные и информационно-образовательные ресурсы следующих порталов и сайтов:

– Система федеральных образовательных порталов. Система открытого образования. Консалтинговый центр ИОС ОО РФ [Электронный ресурс] – Режим доступа: http://www.openedu.ru (дата обращения: 20.05.2019).

– Информационная система «Единое окно доступа к образовательным ресурсам». URL: http://window.edu.ru/ (дата обращения: 20.05.2019).

– ФЭПО: соответствие требованиям ФГОС [Электронный ресурс] – Режим доступа: http://fepo.i-exam.ru/ (дата обращения: 20.05.2019).

10. МЕТОДИЧЕСКИЕ УКАЗАНИЯ ДЛЯ ОБУЧАЮЩИХСЯ

10.1. Для студентов, обучающихся по очной форме, без использования электронного образования и дистанционных образовательных технологий

Методические рекомендации по организации учебной работы обучающегося в бакалавриате направлены на повышение ритмичности и эффективности его аудиторной и самостоятельной работы по дисциплине.

Дисциплина «***Информатика***» включает 4 раздела, каждый из которых имеет определенную логическую завершенность. При изучении материала каждого раздела рекомендуется регулярное повторение законспектированного материала, а также дополнение его сведениями из литературных источников, представленных в учебной программе. При работе с указанными источниками рекомендуется составлять краткий конспект с обязательным фиксированием библиографических данных источника. Изучение материала каждого раздела заканчивается контролем его освоения в форме контрольной работы. Результаты выполнения контрольных работ оцениваются в соответствии с принятой в университете рейтинговой системой оценки знаний.

Учебная программа дисциплины «***Информатика***» предусматривает проведение лабораторного практикума в объеме 48 ч. Работы выполняются в часы, выделенные учебным планом в 1 семестре. Лабораторный практикум выполняется, когда изучен материал большинства разделов. Лабораторные работы охватывают все разделы. На выполнение каждой работы отводится примерно 9 часов в зависимости от трудоемкости.

Целью выполнения лабораторных работ является закрепление полученных знаний по дисциплине, расширение эрудиции и кругозора студента бакалавриата в области информатики, развитие творческого потенциала и самостоятельного мышления студента. В задачи подготовки к выполнению лабораторных работ входит приобретение навыков работы с информационными ресурсами, получение опыта проведения работ, обработки, анализа полученных результатов я, формулирования выводов по выполненной работе, знакомство с правилами оформления лабораторных работ.

При подготовке к выполнению лабораторных работ студент должен руководствоваться следующими основными принципами:

– сочетание в работе, с одной стороны, изученных в дисциплине «***Информатика***» теоретических положений и сведений, с другой, – результатов новейших разработок в области информатики;

– творческий аналитический подход к полученным в лабораторной работе результатам, исключающий их простое перечисление и изложение.

Работа над подготовкой в лабораторной работе ориентирована в первую очередь на самостоятельную работу обучающегося с информационными ресурсами – Практикумом по информатики, раздаточным материалом, научно-технической и справочной литературой, ресурсами Интернета, базами данных. Доступ к указанным ресурсам обеспечивается фондами научно-технической библиотеки вуза и городских научно-технических библиотек, электронными библиотеками и поисковыми системами Интернета, материалами тематических выставок и научно-технических конференций.

Содержание и оформление лабораторных работ оценивается в соответствии с принятой в университете рейтинговой системой оценки знаний.

Совокупная оценка текущей работы студента бакалавриата в семестре складывается из оценок за выполнение контрольных работ (максимальная оценка 55 баллов) и реферата (максимальная оценка 5 баллов).

В соответствии с учебным планом изучение материала разделов происходит в 1 семестре и заканчивается контролем его освоения в форме сданных контрольных работ (максимальная оценка 55 баллов), реферата (максимальная оценка 5 баллов) и ***итоговой контрольной работы*** (максимальная оценка – 40 баллов).

10.2. Для студентов, обучающихся по очной форме, с использованием электронного образования и дистанционных образовательных технологий

При использовании электронного обучения и дистанционных образовательных технологий занятия полностью или частично проводятся в режиме онлайн. Объем дисциплины и распределение нагрузки по видам работ соответствует п. 4.1. Распределение баллов соответствует п. 10.1 либо может быть изменено в соответствии с решением кафедры, в случае перехода на ЭО и ДОТ в процессе обучения. Решение кафедры об используемых технологиях и системе оценивания достижений обучающихся принимается с учетом мнения ведущего преподавателя и доводится до обучающихся.

11. МЕТОДИЧЕСКИЕ УКАЗАНИЯ ДЛЯ ПРЕПОДАВАТЕЛЕЙ

11.1. Для преподавателей, при реализации программы по очной форме, без использования электронного образования и дистанционных образовательных технологий

Дисциплина «***Информатика***» изучается в 1 семестре бакалавриата.

При подготовке и проведении занятий преподаватель должен ориентироваться на то, что студенты, обучающиеся в бакалавриате, имеют общую подготовку по общенаучным, общеинженерным дисциплинам и основным профессиональным дисциплинам профиля, в объеме, предусмотренном учебным планом бакалавриата, а также опыт восприятия и конспектирования изучаемого материала. В связи с этим материал дисциплины должен опираться на полученные знания и быть ориентирован их расширение и углубление в соответствии с современными теоретическими представлениями и технологическими новациями. Обучение студентов может быть организовано как в виде традиционных лабораторных занятий, так и научной дискуссии, которая помогает приобрести навыки и умения обосновывать круг рассматриваемых вопросов, формулировать главные положения, определения и практические выводы из теоретических положений. На занятиях должна прослеживаться взаимосвязь рассматриваемых вопросов с ранее изученным материалом.

Основной задачей преподавателя, ведущего занятия по дисциплине «***Информатике***», является формирование у студентов компетенций в области информационных технологий. При выборе материала для занятий желательно обращаться

к опыту ведущих зарубежных и отечественных научно-исследовательских центров, научно-производственных фирм и предприятий, использовать их научные, информационные и рекламные материалы и проводить их сравнительный анализ.

Одним из требований является использование в учебном процессе активных и интерактивных методов проведения занятий в сочетании с неаудиторной (самостоятельной) работой с целью формирования и развития профессиональных навыков обучающихся.

В процессе освоения дисциплины «информатика» используется асинхронное взаимодействие между преподавателем и студентами посредством сети "Интернет".

Во время проведения практических занятий студенты запоминают материал, полученный от преподавателя заранее, в том числе через сеть "Интернет", общаются не только с преподавателем, но и между собой, что повышает эффективность процесса понимания, усвоения и творческого применения получаемых знаний. Практические занятия фактически включают элементы одного из методов обучения - «круглого стола», сочетания двух форм общения – беседы и групповой консультации. При этом происходит закрепление материала. Анализ и оценка конкретных законодательных и нормативных документов активизирует учебно-познавательную деятельность студентов.

Так же приветствуется применение в процессе обучения документальных и учебных фильмов.

11.2. Для преподавателей, при реализации программы по очной форме, с использованием электронного образования и дистанционных образовательных технологий

При использовании электронного обучения и дистанционных образовательных технологий занятия полностью или частично проводятся в режиме онлайн. Объем дисциплины и распределение нагрузки по видам работ соответствует п. 4.1. Распределение баллов соответствует п. 10.1 либо может быть изменено в соответствии с решением кафедры, в случае перехода на ЭО и ДОТ в процессе обучения. Решение кафедры об используемых технологиях и системе оценивания достижений обучающихся принимается с учетом мнения ведущего преподавателя и доводится до обучающихся.

Реализация ЭО и ДОТ предполагает использование следующих видов и учебной деятельности: онлайн консультации, практические занятия, видео-лекции; лабораторные работы, проводимые полностью или частично с применением ЭО и ДОТ; текущий контроль в режиме тестирования и проверки домашних заданий; онлайн консультации по курсовому проектированию; самостоятельная работа.

При реализации РПД в зависимости от конкретной ситуации ЭО и ДОТ могут быть применены в следующем виде:

• объем часов контактной работы обучающихся с преподавателем не сокращается) и электронные образовательные ресурсы (ЭОР) методически обеспечивают самостоятельную работу обучающихся в объеме, предусмотренном рабочей программой данной дисциплины. При этом в случае необходимости занятия проводятся в режиме онлайн;

12. ПЕРЕЧЕНЬ ИНФОРМАЦИОННЫХ ТЕХНОЛОГИЙ, ИСПОЛЬЗУЕМЫХ В ОБРАЗОВАТЕЛЬНОМ ПРОЦЕССЕ

Информационную поддержку изучения дисциплины осуществляет Информационно-библиотечный центр (ИБЦ) РХТУ им. Д.И. Менделеева, который обеспечивает обучающихся основной учебной, учебно-методической и научной литературой, необходимой для организации образовательного процесса по дисциплине. Общий объем многоотраслевого фонда ИБЦ на 01.01.2019 составляет 1 708 372 экз.

Фонд ИБЦ располагает учебной, учебно-методической и научно-технической литературой в форме печатных и электронных изданий, а также включает официальные,

справочно-библиографические, специализированные отечественные и зарубежные периодические и информационные издания. ИБЦ обеспечивает доступ к профессиональным базам данных, информационным, справочным и поисковым системам.

Каждый обучающийся обеспечен свободным доступом из любой точки, в которой имеется доступ к сети Интернет и к электронно-библиотечной системе (ЭБС) Университета, которая содержит различные издания по основным изучаемым дисциплинам и сформирована по согласованию с правообладателями учебной и учебно-методической литературы.

Для более полного и оперативного справочно-библиографического и информационного обслуживания в ИБЦ реализована технология Электронной доставки документов.

Электронные информационные ресурсы, используемые в процессе обучения

№	Электронный ресурс	Реквизиты договора (номер, дата заключения, срок действия), ссылка на сайт ЭБС, сумма договора, количество ключей	Характеристика библиотечного фонда, доступ к которому предоставляется договором
1	ЭБС «Лань»	Принадлежность - сторонняя Реквизиты договора - ООО «Издательство «Лань», договор №29.01-3-2.0-827/2018 от 26.09.2018 г. Сумма договора – 357 000-00 С «26» сентября 2018г. по **«25» сентября 2019г.** Ссылка на сайт ЭБС – http://e.lanbook.com Количество ключей - доступ для всех пользователей РХТУ с любого компьютера.	Электронно-библиотечная система издательства "Лань" — ресурс, включающий в себя как электронные версии книг ведущих издательств учебной и научной литературы (в том числе университетских издательств), так и электронные версии периодических изданий по различным областям знаний. ЭБС «ЛАНЬ» предоставляет пользователям мобильное приложение для iOS и Android, в которых интегрированы бесплатные сервисы для незрячих студентов и синтезатор речи. **Коллекции**: «Химия» - изд-ва НОТ, «Химия» - изд-ва Лаборатория знаний, «Химия» - изд-ва «ЛАНЬ», «Химия»-КНИТУ(Казанский национальный исследовательский технологический университет), «Химия» - изд-ва ФИЗМАТЛИТ, «Информатика» - изд-ва "Лань", Национальный Открытый Университет"ИНТУИТ", "Инженерно-технические
	ЭБС «ЛАНЬ»	Принадлежность - сторонняя Реквизиты договора - ООО «Издательство «Лань», договор № 33.03-Р-2.0-1775/2-10 от 26.09.2019г. Сумма договора – 642 083-68	

		С «26» сентября 2019г. по «25» сентября 2020г. Ссылка на сайт ЭБС – http://e.lanbook.com Количество ключей - доступ для всех пользователей РХТУ с любого компьютера.	науки" изд-ва "Лань". Коллекции: «Химия» - изд-ва НОТ, «Химия» - изд-ва Лаборатория знаний, «Химия» - изд-ва «ЛАНЬ», «Химия»-КНИТУ(Казанский национальный исследовательский технологический университет), «Химия» - изд-ва ФИЗМАТЛИТ, «Информатика» - изд-ва «ЛАНЬ», Национальный Открытый Университет«ИНТУИТ», Инженерно-технические науки" изд-ва «ЛАНЬ», «Теоретическая механика» изд-ва «ЛАНЬ», Экономика и менеджмент» изд-ва Дашков и К. А также отдельные издания в соответствии с Договором.
2.	Электронно - библиотечная система ИБЦ РХТУ им. Д.И.Менделеева (на базе АИБС «Ирбис»)	Принадлежность – собственная РХТУ. Ссылка на сайт ЭБС – http://lib.muctr.ru/ Доступ для пользователей РХТУ с любого компьютера.	Электронные версии учебных и научных изданий авторов РХТУ по всем ООП.
3.	ЭБС «Научно-электронная библиотека eLibrary.ru».	Принадлежность – сторонняя Реквизиты договора – ООО «РУНЭБ», договор № 29.01-Р-2.0-1020/2018 от 07.12.2018 г. Сумма договора - 934 693-00 С «01» января 2019 г. по «31» декабря 2019 г.	Электронные версии периодических и непериодических изданий по различным отраслям науки

		Ссылка на сайт – http://elibrary.ru Количество ключей – доступ для пользователей РХТУ по ip-адресам неограничен.	
4.	БД ВИНИТИ РАН	Принадлежность сторонняя Договор № 5Д/2018 от 01.02.2018 г. Сумма договора - 24000-00 С «02» февраля 2018 г. **по «05» мая 2019 г.** Ссылка на сайт- http://www.viniti.ru/ Количество ключей – локальный доступ для пользователей РХТУ в ИБЦ РХТУ.	Крупнейшая в России баз данных по естественным, точным и техническим наукам. Включает материалы РЖ (Реферативного журнала) ВИНИТИ с 1981 г. Общий объем БД - более 28 млн. документов
5.	American Institute of Physics (AIP)	Принадлежность сторонняя. Национальная подписка (Минобрнауки+ ГПНТБ) Сублицензионный договор № AIP/130 от 24.10.2019 г. С «01» июля 2019 г. по «31» декабря 2019 г. Ссылка на сайт – http://scitation.aip.org/ Количество ключей – доступ для пользователей РХТУ по ip-адресам неограничен.	Коллекция журналов по техническим и естественным наукам издательства Американского института физики (AIP)
6.	Scopus	Принадлежность сторонняя. Национальная подписка (Минобрнауки+ ГПНТБ) Сублицензионный договор № Scopus/130 от 09.10.2019 г. С «01» июля 2019 г. по «31» декабря 2019 г.	Мультидисциплинарная реферативная и наукометрическая база данных издательства **ELSEVIER**

		Ссылка на сайт – http://www.scopus.com. Количество ключей – доступ для пользователей РХТУ по ip-адресам неограничен.	
7.	Электронные ресурсы издательства SpringerNature	Принадлежность – сторонняя Национальная подписка (Минобрнауки+РФФИ) Информационное письмо РФФИ № 809 от 24.06.2019 г. С «01» января 2019 г. по «31» декабря 2019 г. Ссылка на сайт http://link.springer.com/ Количество ключей - доступ для пользователей РХТУ по ip-адресам неограничен.	- Полнотекстовая коллекция электронных журналов Springer по различным отраслям знаний. - Полнотекстовые 85 журналов Nature Publishing Group - Коллекция научных протоколов по различным отраслям знаний Springer Protocols - Коллекция научных материалов в области физических наук и инжиниринга Springer Materials (The Landolt-Bornstein Database) - Полный доступ к статическим и динамическим справочным изданиям по любой теме - Реферативная база данных по чистой и прикладной математике zbMATH - Nano Database

8.	ЭБС «ЮРАЙТ»	Принадлежность - сторонняя Реквизиты договора – ООО «Электронное издательство ЮРАЙТ», Договор № №29.01-З-2.0-1168/2018 от 11.01.2019 г. С «11» января 2019 г. по «»10» января 2020 г. Ссылка на сайт ЭБС - https://biblio-online.ru/ Сумма договора – 220 000-00 руб. Количество ключей - доступ для всех пользователей РХТУ с любого компьютера.	Электронная библиотека включает более 5000 наименований учебников и учебных пособий по всем отраслям знаний для всех уровней профессионального образования от ведущих научных школ с соблюдением требований новых ФГОСов.

13. МАТЕРИАЛЬНО-ТЕХНИЧЕСКОЕ ОБЕСПЕЧЕНИЕ ДИСЦИПЛИНЫ

В соответствии с учебным планом занятия по дисциплине «***Информатика***» проводятся в форме лабораторных работ и самостоятельной работы обучающегося.

13.1. Оборудование, необходимое в образовательном процессе:

Учебная аудитория, оборудованная электронными средствами демонстрации (компьютер со средствами звуковоспроизведения, проектор, экран) и учебной мебелью; учебная аудитория для проведения практических занятий, оборудованная электронными средствами демонстрации; компьютерные классы, насчитывающие не менее 10 посадочных мест с предустановленным программным обеспечением для выполнения практических и лабораторных работ; библиотека, имеющая рабочие компьютерные места, оснащённые компьютерами с доступом к базам данных и выходом в Интернет.

13.2. Учебно-наглядные пособия: нет

13.3. Компьютеры, информационно-телекоммуникационные сети, аппаратно-программные и аудиовизуальные средства:

Персональные компьютеры, укомплектованные проигрывателями, USB-портами, принтерами, многофункциональными устройствами и программными средствами; мультимедийное проекционное оборудование; веб-камеры; копировальные аппараты; локальная сеть с выходом в Интернет; беспроводная точка доступа в локальную сеть и сеть Интернет.

13.4. Печатные и электронные образовательные и информационные ресурсы:

Электронные образовательные ресурсы: междисциплинарная автоматизированная система обучения на основе сетевых технологий для подготовки химиков-технологов; специализированное программное обеспечение; базы данных специализированного назначения, используемые при проведении практических работ при изучении соответствующих разделов дисциплин.

13.5. Перечень лицензионного программного обеспечения:

№ пп	Наименование ПО	Кол-во	Срок действия лицензии	Подтверждающие документы
1	Microsoft Office Standard 2007	210	бессрочная	Государственный контракт № 143-164ЭА/2010 от 14.12.10, Акт № Tr048787, накладная № Tr048787 от 20.12.10 Microsoft Open License Номер лицензии 42931328
2	Micosoft Office Standard 2010	10	бессрочная	Государственный контракт № 143-164ЭА/2010 от 14.12.10, Акт № Tr048787, накладная № Tr048787 от 20.12.10 Microsoft Open License Номер лицензии 47837477
3	Microsoft Windows 8.1 Профессиональный (Русский)	Количество лицензий не ограничено согласно условиям подписки Microsoft Azure Dev Tools for Teaching	03.04.2020	Подписка Microsoft Azure Dev Tools for Teaching, соглашение ICM-171214 от 4.04.2019, действительно до 3.04.2020

14. ТРЕБОВАНИЯ К ОЦЕНКЕ КАЧЕСТВА ОСВОЕНИЯ ПРОГРАММЫ

Наименование разделов	**Основные показатели оценки**	**Формы и методы контроля и оценки**
Раздел 1. Архитектура компьютеров и компьютерных сетей	Знает основные вехи истории развития ЭВМ; умеет переводить числа из разных систем счисления, умеет пользоваться средствами мультимедиа. Может создать грамотную презентацию в Microsoft Power Point	Контрольная работа Реферат Итоговая контрольная работа
Раздел 2. Программное обеспечение	Умеет активно использовать Microsoft Word, а также пользоваться редакторами математических и химических формул. Умеет создавать и редактировать базы данных в Microsoft Access, умеет использовать Microsoft Excel дляя решения математических и графических задач.	Контрольная работа Реферат Итоговая контрольная работа
Раздел 3. Алгоритмы и основы программирования	Знает историю языков программирования. Умеет составлять и читать блок-схемы, может назвать типы блок-схем. Умеет реализовывать решение задач на языке Visual Basic	Контрольная работа Реферат Итоговая контрольная работа
Раздел 4. Защита информации	Знает историю развития вирусных и антивирусных программ; умеет пользоваться ими в условиях работы в локальных и глобальных сетях	Текущий контроль Реферат Итоговая контрольная работа

15. ОСОБЕННОСТИ ОРГАНИЗАЦИИ ОБРАЗОВАТЕЛЬНОГО ПРОЦЕССА ДЛЯ ИНВАЛИДОВ И ЛИЦ С ОГРАНИЧЕННЫМИ ВОЗМОЖНОСТЯМИ ЗДОРОВЬЯ

Обучение инвалидов и лиц с ограниченными возможностями здоровья осуществляется в соответствии с:

− Порядком организации и осуществления образовательной деятельности по образовательным программам – программам бакалавриата, программам специалитета, программам магистратуры (Приказ Минобрнауки РФ от 05.04.2017 № 301);

− Положением о Порядке организации и осуществления образовательной деятельности по образовательным программам – программам бакалавриата, программам специалитета, программам магистратуры в Российском химико-технологическом университете имени Д.И. Менделеева (утв. решением Ученого совета университета от 28.06.2017, протокол № 9);

− Методическими рекомендациями по организации образовательного процесса для обучения инвалидов и лиц с ограниченными возможностями здоровья в образовательных организациях высшего образования, в том числе оснащенности образовательного процесса (утверждены заместителем Министра образования и науки РФ А.А. Климовым от 08.04.2014 № АК-44/05вн).

Дополнения и изменения к рабочей программе дисциплины
«Информатика»
основной образовательной программы
Направление подготовки 18.03.01 Химическая технология
Профиль подготовки – «Технология и переработка полимеров»

Форма обучения: очная

Номер изменения/ дополнения	Содержание дополнения/изменения	Основание внесения изменения/дополнения
1.	Изменения в части использования ЭО и ДОТ при реализации основных профессиональных образовательных программ	Приказ ректора РХТУ им. Д.И. Менделеева от 16.03.2020 № 163-А «О предупреждении распространения новой коронавирусной инфекции»
		протокол заседания Ученого совета № от « » 20 г.
		протокол заседания Ученого совета № от « » 20 г.
		протокол заседания Ученого совета № от « » 20 г.
		протокол заседания Ученого совета № от « » 20 г.

Министерство науки и высшего образования Российской Федерации
Федеральное государственное бюджетное образовательное учреждение высшего образования
«Российский химико-технологический университет имени Д.И. Менделеева»

«Утверждаю»
Ректор РХТУ им. Д.И. Менделеева
_____ А.Г.Мажуга
«31» мая 2019 г.

РАБОЧАЯ ПРОГРАММА ДИСЦИПЛИНЫ

«Физика»
(Б1.Б.07)

Направление подготовки 18.03.01 Химическая технология

Профиль подготовки - «Технология и переработка полимеров»

Квалификация «бакалавр»

Программа одобрена
Методической комиссией
РХТУ им. Д.И. Менделеева
«31» мая 2019 г.

Председатель _____ Н.А.Макаров

Москва 2019

Программа составлена заведующим кафедрой физики В. В. Горевым и ассистентами кафедры Н.А. Богатовым, А.С. Савиной.

Программа рассмотрена и одобрена на заседании кафедры физики
(Название кафедры)

«_17_» апреля 2019 г., протокол № 12

СОДЕРЖАНИЕ

1.	Цели и задачи дисциплины	4
2.	Требования к результатам освоения дисциплины	4
3.	Объем дисциплины и виды учебной работы	9
4.	Содержание дисциплины	10
4.1.	Разделы дисциплины и виды занятий	10
4.2.	Содержание разделов дисциплины	11
5.	Соответствие содержания требованиям к результатам освоения дисциплины	13
6.	Практические и лабораторные занятия	15
6.1.	Практические занятия. Примерные темы практических занятий по дисциплине	15
6.2.	Лабораторные занятия	16
7.	Самостоятельная работа	17
8.	Примеры оценочных средств для контроля освоения дисциплины	18
8.1.	Примерная тематика реферативно-аналитической работы	18
8.2.	Примеры контрольных вопросов для текущего контроля освоения дисциплины	19
8.3.	Вопросы для итогового контроля освоения дисциплины	19
8.4.	Структура и примеры билетов для ***экзамена***	25
9.	Учебно-методическое обеспечение дисциплины	25
9.1.	Рекомендуемая литература	25
9.2.	Рекомендуемые источники научно-технической информации	26
9.3.	Средства обеспечения освоения дисциплины	26
10.	Методические указания для обучающихся	27
11.	Методические указания для преподавателей	28
12.	Перечень информационных технологий, используемых в образовательном процессе	30
13.	Материально-техническое обеспечение дисциплины	31
13.1.	Оборудование, необходимое в образовательном процессе:	32
13.2.	Учебно-наглядные пособия	32
13.3.	Компьютеры, информационно-телекоммуникационные сети, аппаратно-программные и аудиовизуальные средства	32
13.4.	Печатные и электронные образовательные и информационные ресурсы	32
13.5.	Перечень лицензионного программного обеспечения	32
14.	Требования к оценке качества освоения программы	32
15.	Особенности организации образовательного процесса для инвалидов и лиц с ограниченными возможностями здоровья	38

1. ЦЕЛИ И ЗАДАЧИ ДИСЦИПЛИНЫ

Программа составлена в соответствии с требованиями Федерального государственного образовательного стандарта (ФГОС ВО) для направления подготовки 18.03.01 Химическая технология, рекомендациями методической комиссии и накопленного опыта преподавания дисциплины кафедрой физики РХТУ им. Д.И. Менделеева. Программа рассчитана на изучение дисциплины в течение 2-х семестров.

Дисциплина «***Физика***» относится к базовой части обязательных дисциплин учебного плана Б1.Б.07. Программа дисциплины предполагает, что обучающиеся имеют теоретическую и практическую подготовку в области физики и математики.

Цель дисциплины – приобретение студентами знаний по основным разделам физики и умению применять их в других естественнонаучных дисциплинах.

З**адачей дисциплины** решение которой обеспечивает достижение цели, является формирование представлений об основных физических законах природы и методах теоретических исследований различных физических явлений, а также получение представления о современных экспериментальных методах исследования.

Дисциплина «***Физика***» преподается во 2 и 3 семестрах. Контроль успеваемости студентов ведется по принятой в университете рейтинговой системе.

2. ТРЕБОВАНИЯ К РЕЗУЛЬТАТАМ ОСВОЕНИЯ ДИСЦИПЛИНЫ

Изучение дисциплины «***Физика***» при подготовке бакалавров по направлению подготовки 18.03.01 Химическая технология, профиль подготовки – «Технология и переработка полимеров» направлено на приобретение следующих общепрофессиональных компетенций:

- Способность использовать основные законы естественнонаучных дисциплин в профессиональной деятельности (ОПК-1);

- Способность использовать знания о современной физической картине мира, пространственно-временных закономерностях, строении вещества для понимания окружающего мира и явлений природы (ОПК-2).

В результате изучения дисциплины студент бакалавриата должен:

Знать:

- физические основы механики, физики колебаний и волн, электричества и магнетизма, электродинамики, статистической физики и термодинамики, квантовой физики; смысл фундаментальных физических законов, принципов и постулатов; их формулировки и границы применимости; связь широкого круга физических явлений с фундаментальными принципами и законами физики; основные методы решения задач по описанию физических явлений; методы обработки результатов физического эксперимента.

Уметь:

- применять теоретические знания и экспериментальные методы исследования при решении профессиональных задач; проводить расчёты, осуществлять анализ и на основе этого делать обоснованные выводы; анализировать результаты наблюдений и экспериментов с применением основных законов и принципов физики; определять

характер физических процессов по комплексу экспериментальной информации при помощи графиков, таблиц и уравнений; представлять обработанную экспериментальную и теоретическую информацию в устной и письменной форме, в том числе с использованием современных компьютерных технологий

Владеть:

- навыками работы с широким кругом физических приборов и оборудования; навыками обоснования своих суждений и выбора метода исследования.

3. ОБЪЕМ ДИСЦИПЛИНЫ И ВИДЫ УЧЕБНОЙ РАБОТЫ

Вид учебной работы	Всего		Семестр			
			№ 2		№3	
	ЗЕ	Акад. ч.	**ЗЕ**	Акад. ч.	**ЗЕ**	Акад. ч.
Общая трудоемкость дисциплины	**10**	**360**	**4**	**144**	**6**	**216**
Контактная работа – аудиторные занятия:	**3,6**	**128**	**1,35**	**48**	**2,25**	**80**
Лекции	1,3	48	0,4	16	0,8	32
Практические занятия (ПЗ)	1,3	48	0,4	16	0,8	32
Лабораторные работы (ЛР)	0,9	32	0,4	16	0,5	16
Самостоятельная работа	**4,4**	**160**	**1,6**	**60**	**2,8**	**100**
Контактная самостоятельная работа	*4,4*	-	*1,6*	-	*2,8*	-
Самостоятельное изучение разделов дисциплины		*160*		*60*		*100*
Виды контроля:						
Экзамен	**2**	**72**	**1**	**36**	**1**	**36**
Контактная работа – промежуточная аттестация	2	*0,8*	*1*	*0,4*	1	*0,4*
Подготовка к экзамену.		*71,2*		*35,6*		*35,6*
Вид итогового контроля:			**Экзамен**		**Экзамен**	

Вид учебной работы	Всего		Семестр			
			№ 2		№ 2	
	ЗЕ	Астр. ч.	**ЗЕ**	Астр. ч.	**ЗЕ**	Астр. ч.
Общая трудоемкость дисциплины	**10**	**270**	**4**	**108**	**6**	**162**
Контактная работа – аудиторные занятия:	**3,6**	**96**	**1,35**	**36**	**2,8**	**60**
Лекции	1,35	36	0,45	12	0,9	24
Практические занятия (ПЗ)	1,35	36	0,45	12	0,9	24
Лабораторные работы (ЛР)	0,9	24	0,45	12	0,45	12
Самостоятельная работа	**4,4**	**120**	**1,6**	**45**	**2,8**	**75**
Контактная самостоятельная работа	*4,4*	-	*1,6*	-	*2,8*	-
Самостоятельное изучение разделов дисциплины		*120*		*45*		*45*
Виды контроля:						
Экзамен	**2**	**54**	**1**	**27**	**1**	**27**
Контактная работа – промежуточная аттестация	2	*0,6*	*1*	*0,3*	1	*0,3*
Подготовка к экзамену.		*53,4*		*26,7*		*26,7*
Вид итогового контроля:			**Экзамен**		**Экзамен**	

4. СОДЕРЖАНИЕ ДИСЦИПЛИНЫ

4.1. Разделы дисциплины и виды занятий

		Академ. часов				
№ п/п	**Раздел дисциплины**	**Всего**	**Лекции**	**Прак. зан.**	**Лаб. работы**	**Сам. работа**
1.	**Раздел 1. Физические основы механики.**	54	**8**	**8**	**8**	**30**
1.1	Предмет кинематики. Перемещение, скорость, ускорение. Кинематические характеристики вращательного движения.	13	2	2	2	7
1.2	Законы Ньютона. Закон всемирного тяготения. Закон всемирного тяготения. Движение тела переменной массы. Уравнения Мещерского. Формула Циолковского.	15	2	2	2	9
1.3	Упругий и неупругий удары шаров. Момент инерции материальной точки и твердого тела.	13	2	2	2	7
1.4	Кинематика гармонических колебаний. Дифференциальное уравнение гармонических колебаний. Понятие о затухающих и вынужденных колебаниях. Волновое движение. Волны продольные и поперечные.	13	2	2	2	7
2.	**Раздел 2. Основы молекулярной физики.**	38	**6**	**6**	**6**	**20**
2.1	Элементы термодинамики и физической кинетики. Идеальный газ. Распределение Больцмана и его общефизический смысл. Реальный газ. Уравнение Ван-дер-Ваальса.	14	2	2	2	**8**
2.2	Термодинамический метод в физике. Равновесные состояния. Начала термодинамики. Циклы. Энтропия и ее статистическое толкование.	12	2	2	2	6
2.3	Явление переноса. Диффузия. Закон Фика. Теплопроводность. Закон Фурье. Внутреннее трение (вязкость). Закон Ньютона.	12	2	2	2	6
3.	**Раздел 3. Электростатика и постоянный электрический ток**	**16**	**2**	**2**	**2**	**10**
3.1	Закон Кулона. Теорема Остроградского-Гаусса. Диполь. Диэлектрики в электростатическом поле.	16	2	2	2	10
4.	**Раздел 4. Электромагнетизм.**	60	**8**	**8**	**4**	**40**

4.1	Закон Ампера. Закон Био-Савара-Лапласа. Сила Лоренца	30	4	4	2	20
4.2	Магнетики. Электромагнитная индукция. Уравнение Максвелла.	30	4	4	2	20
5.	**Раздел 5. Оптика.**	80	**12**	**12**	**6**	**50**
5.1	Интерференция волн. Дифракция волн. Поляризация волн.	30	4	4	2	20
5.2	Тепловое излучение. Закон Кирхгофа. Гипотеза Планка. Квантовое объяснение теплового излучения. Эффект Комптона.	30	4	4	2	20
5.3	Ядерная модель атома. Постулаты Бора. Атом водорода по Бору	20	4	4	2	10
6.	**Раздел 6. Элементы квантовой физики**	100	**12**	**12**	**6**	**70**
6.1	Гипотеза де Бройля. Волновое уравнение Шредингера для стационарных состояний. Опыты Штерна-Герлаха.	40	4	4	2	30
6.2	Многоэлектронный атом. Эффект Зеемана. Принцип Паули. Квантовые статистические распределения Бозе-Эйнштейна и Ферми-Дирака. Фононы. Законы Дебая и Эйнштейна.	30	4	4	2	20
6.3	Характеристики ядра: заряд, масса, энергия связи нуклонов. Ядерные реакции. Фундаментальные взаимодействия и основные классы элементарных частиц.	30	4	4	2	20
	ИТОГО	**288**	**48**	**48**	**32**	**160**
	Экзамен	**72**				
	ИТОГО	**360**				

4.2 Содержание разделов дисциплины

Раздел 1. Физические основы механики.

1.1. Предмет физики. Методы физического исследования: опыт, гипотеза, эксперимент, теория. Предмет кинематики. Перемещение, скорость, ускорение. Кинематические характеристики вращательного движения.

1.2. Законы Ньютона. Закон всемирного тяготения. Закон всемирного тяготения. Движение тела переменной массы. Уравнения Мещерского. Формула Циолковского.

1.3. Упругий и неупругий удары шаров. Момент инерции материальной точки и твердого тела.

1.4. Кинематика гармонических колебаний. Дифференциальное уравнение гармонических колебаний. Понятие о затухающих и вынужденных колебаниях. Волновое движение. Волны продольные и поперечные.

Раздел 2. Основы молекулярной физики.

2.1. Элементы термодинамики и физической кинетики. Идеальный газ. Распределение Больцмана и его общефизический смысл. Реальный газ. Уравнение Ван-дер-Ваальса.

2.2. Термодинамический метод в физике. Равновесные состояния. Начала термодинамики. Циклы. Энтропия и ее статистическое толкование.

2.3. Явление переноса. Диффузия. Закон Фика. Теплопроводность. Закон Фурье. Внутреннее трение (вязкость). Закон Ньютона.

Раздел 3. Электростатика и постоянный электрический ток.
3.1. Закон Кулона. Теорема Остроградского-Гаусса. Диполь. Диэлектрики в электростатическом поле

Раздел 4. Электромагнетизм.
4.1. Закон Ампера. Закон Био-Савара-Лапласа. Сила Лоренца.
4.2. Магнетики. Электромагнитная индукция. Уравнение Максвелла.
Раздел 5. Оптика.
5.1. Интерференция волн. Дифракция волн. Поляризация волн.
5.2. Тепловое излучение. Закон Кирхгофа. Гипотеза Планка. Квантовое объяснение теплового излучения. Эффект Комптона.
5.3. Ядерная модель атома. Постулаты Бора. Атом водорода по Бору.

Раздел 6. Элементы квантовой физики.
6.1. Гипотеза де Бройля. Волновое уравнение Шредингера для стационарных состояний. Опыты Штерна-Герлаха.
6.2. Многоэлектронный атом. Эффект Зеемана. Принцип Паули. Квантовые статистические распределения Бозе-Эйнштейна и Ферми-Дирака. Фононы. Законы Дебая и Эйнштейна.

5. СООТВЕТСТВИЕ СОДЕРЖАНИЯ ТРЕБОВАНИЯМ К РЕЗУЛЬТАТАМ ОСВОЕНИЯ ДИСЦИПЛИНЫ

№	В результате освоения дисциплины студент должен:	Раздел 1	Раздел 2	Раздел 3	Раздел 4
	Знать:				
1	-физические основы механики, физики колебаний и волн, электричества и магнетизма, электродинамики, статистической физики и термодинамики, квантовой физики;	+	+	+	+
2	- смысл фундаментальных физических законов, принципов и постулатов; их формулировки и границы применимости;	+	+	+	+
3	- связь широкого круга физических явлений с фундаментальными принципами и законами физики;	+	+	+	+
4	- основные методы решения задач по описанию физических явлений;	+	+	+	+
5	- методы обработки результатов физического эксперимента.	+	+	+	+
	Уметь:				
6	-применять теоретические знания и экспериментальные методы исследования при решении профессиональных задач;	+	+	+	+
7	-проводить расчёты, осуществлять анализ и на основе этого делать обоснованные выводы;	+	+	+	+
8	- анализировать результаты наблюдений и экспериментов с применением основных законов и принципов физики;	+	+	+	+
9	- определять характер физических процессов по комплексу экспериментальной информации при помощи графиков, таблиц и уравнений;	+	+	+	+
10	- представлять обработанную экспериментальную и теоретическую информацию в устной и письменной форме, в том числе с использованием современных компьютерных технологий.	+	+	+	+
	Владеть:				
11	- навыками работы с широким кругом физических приборов и оборудования;	+	+	+	+
12	- навыками обоснования своих суждений и выбора метода исследования.	+	+	+	+
	Общепрофессиональные компетенции:				
	- Способность использовать основные законы естественнонаучных дисциплин в профессиональной деятельности (ОПК-1); - Способность использовать знания о современной физической картине мира, пространственно-временных закономерностях, строении вещества для понимания окружающего мира и явлений природы (ОПК-2).	+	+	+	+

6. ПРАКТИЧЕСКИЕ И ЛАБОРАТОРНЫЕ ЗАНЯТИЯ

6.1. Практические занятия

Примерные темы практических занятий по дисциплине.

Предусмотрены практические занятия обучающегося в бакалавриате в объеме 48 акад. ч. (16 акад. ч в 2 сем., разделы 1, 2 и 3; 32 ч в 3 сем., разделы 4, 5 и 6).

№ п/п	№ раздела дисциплины	Темы практических занятий	Часы
1	1	Некоторые сведения о системах единиц. Порядок решения физических задач. Кинематика. Векторная и координатная формы описания движения материальной точки. Кинематические уравнения движения. Криволинейное движение. Нормальное и тангенциальное ускорения. Кинематические характеристики вращательного движения.	2
2	1	Динамика. Второй закон Ньютона. Движение тела под действием временной силы. Движение тела переменной массы. Закон сохранения импульса. Неупругое и упругое столкновение шаров. Закон всемирного тяготения. Закон Гука. Силы трения. Работа постоянной и переменной силы. Кинетическая и потенциальная энергии. Закон сохранения энергии в механике.	2
3	1	Динамика вращательного движения. Основной закон динамики вращательного движения. Момент инерции. Теорема Штейнера. Закон сохранения импульса. Кинетическая энергия тела, вращающегося вокруг неподвижной оси.	2
4	1	Кинематика гармонических колебаний. Динамика гармонических колебаний. Физический маятник. Затухающие и вынужденные колебания.	2
5	2	Основное уравнение молекулярно-кинетической теории для идеального газа. Распределения Больцмана. Барометрическая формула. Распределение Максвелла.	2
6	2	Первое начало термодинамики и применение его к изопроцессам. Теплоемкость идеального газа. Адиабатный процесс. Второе начало термодинамики. Цикл Карно. Энтропия.	2
7	2	Явление переноса. Диффузия. Теплопроводность. Вязкость. Реальный газ. Уравнение Ван-дер-Ваальса. Критическое состояние вещества. Идеальная жидкость. Уравнение неразрывности. Закон Бернулли. Формула Торричелли.	2
8	3	Взаимодействие точечных зарядов. Закон Кулона. Напряженность и потенциал электростатического поля. Принцип суперпозиции электростатических полей. Связь потенциала с напряженностью. Теорема Остроградского-Гаусса и применение ее к расчету электрических полей, обладающих симметрией.	2
9	4	Магнитное поле и его характеристики. Применение закона Био-Савара-Лапласа и теоремы о циркуляции к расчету магнитных полей.	2
10	4	Закон Ампера. Магнитный момент контура с током. Контур	2

		с током в магнитном поле.	
11	4	Сила Лоренца. Движение заряженных частиц в магнитном поле.	2
12	4	Магнитный поток. Работа сил магнитного поля. Закон электромагнитной индукции. Самоиндукция. Индуктивность.	2
13	5	Интерференция света. Интерференция в тонких пленках. Кольца Ньютона. Интерферометры.	2
14	5		2
15	5	Дифракция света. Метод зон Френеля. Дифракция Фраунгофера от одной щели. Дифракционная решетка.	2
16	5		2
17	5	Поляризация света. Закон Брюстера. Закон Малюса.	2
18	5		2
19	6	Тепловое излучение. Спектральные характеристики теплового излучения. Закон Стефана-Больцмана. Закон смещения Вина. Распределение энергии в спектре излучения абсолютно черного тела.	2
20	6	Внешний фотоэффект. Эффект Комптона. Тормозное излучение. Атом водорода по Бору. Волновые свойства частиц. Дифракция электронов. Соотношения неопределенностей.	2
21	6	Микрочастица в бесконечно глубокой, прямоугольной потенциальной яме. Потенциальная ступень. Потенциальный барьер.	2
22	6	Многоэлектронный атом. Векторная модель атома. Атомный терм. Мультиплетность. Магнитный момент атома. Магнитный момент атома. Атом в магнитном поле. Опыты Штерна-Герлаха.	2
23	6	Распределение Ферми-Дирака. Вырожденный электронный газ в кристаллах. Энергия Ферми. Температура Ферми.	2
24	6	Квантовая теория теплоемкости твердых тел по Эйнштейну и Дебаю. Характеристические температуры. Предельный закон Дебая. Фононы. Элементы ядерной физики. Дозиметрия.	2

6.2 Лабораторные занятия

Лабораторный практикум по дисциплине «***Физика***» выполняется в соответствии с Учебным планом во 2 и 3 семестрах и занимает 32 акад. ч. Лабораторные работы охватывают все четыре раздела дисциплины. В практикум входит 8 работ, примерно по 4 ч на каждую работу. В зависимости от трудоемкости включенных в практикум работ их число может быть уменьшено. Выполнение лабораторного практикума способствует закреплению материала, изучаемого в дисциплине «***Физика***», а также дает знания о методиках проведения экспериментальных исследовательских работ и их анализе, а также осуществления расчета статистических характеристик с целью определения погрешностей проведенных экспериментов.

Максимальное количество баллов за выполнение лабораторного практикума составляет 32 балла (максимально по 4 балла за каждую работу). Количество работ и баллов за каждую работу может быть изменено в зависимости от их трудоемкости.

Примеры лабораторных работ и разделы, которые они охватывают

№ п/п	№ раздела дисциплины	Наименование лабораторных работ	Часы
1	1	Определение времени соударения шаров и величины коэффициентов восстановления скорости и энергии.	4
2	1	Проверка закона сохранения импульса при упругом и неупругом ударе двух шаров.	4
3	1	Определение момента инерции тела, движущегося по наклонной плоскости.	4
4	1	Изучение динамики вращательного движения. Маятник Обербека.	4
5	1	Определение ускорения свободного падения с помощью оборотного маятника.	4
6	1	Определение линейных размеров объёма, массы, плотности тела.	4
7	1	Проверка основного закона динамики вращательного движения твёрдого тела.	4
8	1	Измерение механики косого и прямого удара (компьютерная модель).	4
9	1	Маятник Максвелла. (реальная модель)	4
10	1	Маятник Максвелла. (компьютерная модель).	4
11	1	Физический маятник.	4
12	1	Метод крутильных колебаний.	4
13	2	Построение функции распределения случайной величины по результатам эксперимента.	4
14	2	Определение показателя адиабаты методом измерения скорости звука (компьютерная модель).	4
15	2	Изучение вязкости среды.	4
16	2	Измерение коэффициента вязкости воздуха (компьютерная модель).	4
17	2	Измерение коэффициента вязкости воздуха и эффективного диаметра молекулы газа капиллярным способом.	4
18	2	Определение вязкости жидкости методом Стокса.	4
19	3	Исследование электростатического поля методом электролитической ванны.	4
20	3	Определение ёмкости конденсатора методом баллистического гальванометра.	4
21	3	Исследование электростатического поля точечных зарядов.	4
22	3	Исследование электростатического поля.	4
23	3	Электрическое поле точечных зарядов.	4
24	3	Теорема Остроградского – Гаусса для электростатического поля в вакууме.	4
25	4	Магнитное поле Земли.	4
26	3; 4	Удельное заряд электрона. Магнитная фокусировка.	4
27	4	Магнитное поле.	4
28	5	Интерференция света. Опыт Юнга.	4
29	5	Дифракция света на одиночной щели и дифракционной решётке.	4
30	5	Опыт Юнга.	4
31	5	Опыт Ньютона.	4
32	6	Изучение законов теплового излучения. Яркостный пирометр.	4
33	6	Фотоэффект.	4
34	6	Внешний фотоэффект	4

7. САМОСТОЯТЕЛЬНАЯ РАБОТА

Рабочей программой дисциплины «***Физика***» предусмотрена самостоятельная работа студента бакалавриата в объеме 60 ч в 2 семестре и 100 ч в 3 семестре. Самостоятельная работа проводится с целью углубления знаний по дисциплине и предусматривает:

- ознакомление и проработку рекомендованной литературы, работу с электронно-библиотечными системами, включая переводы публикаций из научных журналов, цитируемых в базах Scopus, Web of Science, Chemical Abstracts, РИНЦ;
- посещение отраслевых выставок и семинаров;
- участие в семинарах РХТУ им. И. Менделеева по тематике дисциплины;
- подготовку к выполнению контрольных работ по материалу лекционного курса;
- подготовку к сдаче ***экзамена*** (2 и 3 семестр) и лабораторного практикума (2 и 3 семестр) по дисциплине.

Планирование времени на самостоятельную работу, необходимого на изучение дисциплины, студентам лучше всего осуществлять на весь период изучения, предусматривая при этом регулярное повторение пройденного материала. Материал, законспектированный на лекциях, необходимо регулярно дополнять сведениями из литературных источников, представленных в рабочей программе. При работе с указанными источниками рекомендуется составлять краткий конспект материала, с обязательным фиксированием библиографических данных источника.

8. ПРИМЕРЫ ОЦЕНОЧНЫХ СРЕДСТВ ДЛЯ КОНТРОЛЯ ОСВОЕНИЯ ДИСЦИПЛИНЫ

8.1. Примерная тематика реферативно-аналитической работы.

Реферативная работа по дисциплине не предусмотрена.

8.2 Примеры контрольных вопросов для текущего контроля освоения дисциплины

Для текущего контроля предусмотрено 4 контрольные работы. Максимальная оценка за контрольную работу 1 и 2 (2 семестр) составляет по 12 баллов за каждую. Максимальная оценка за контрольные работы 3 и 4 (3 семестр) составляет 24 баллов, по 12 баллов за каждую работу. 16 баллов отводятся на лабораторные работы. 10 баллов отводится на защиту домашнего задания и 10 баллов – на ведение лекционных тетрадей.

Раздел 1. Примеры вопросов к контрольной работе № 1. Максимальная оценка – 12 баллов. Контрольная работа содержит 2 задачи, по 6 баллов за вопрос.

1. Однородный стержень массой 0,1 кг может свободно вращаться относительно горизонтальной оси, проходящей через точку О, расположенной на расстоянии одной трети от верхнего конца стержня. В нижнюю точку стержня попадает горизонтально летящий шарик и прилипает к стержню. Скорость шарика 10 м/с, его масса 2 г. Определить линейную скорость точки, принадлежащей верхнему концу стержня в начальный момент времени.
2. Определить период гармонических колебаний физического маятника, состоящего из двух шариков массами 5 кг и 10 кг, закрепленных на его концах. Горизонтальная ось проходит через точку на стержне, отстающую от его верхнего конца на одну четверть. Шарики можно считать материальными точками.
3. Определить циклическую частоту гармонических колебаний физического маятника, состоящего из однородного плоского диска. Масса стержня 1 кг, масса диска 2

кг. Горизонтальная ось проходит через точку соединения стержня и диска перпендикулярно плоскости диска.

4. Определить момент инерции тонкого однородного стержня длиной 30 см и массой 100 г относительно оси, перпендикулярной стержню и проходящей через: 1) его конец; 2) его середину; 3) точку, отстоящую от конца стержня на 1/3 его длины.

5. Тело брошено под некоторым углом к горизонту. Найти этот угол, если горизонтальная дальность полета в 4 раза больше максимальной высоты траектории.

6. Шар массой 10 кг, движущийся со скоростью 4 м/с, сталкивается с шаром массой 4 кг, скорость которого равна 12 м/с. Считая удар прямым, неупругим, найти скорость шаров после удара в двух случаях: 1) малый шар нагоняет большой шар, движущийся в том же направлении; 2) шары движутся навстречу друг другу.

7. Снаряд массой 10 кг обладал скорость 200 м/с в верхней точке траектории. В этой точке от разорвался на две части. Меньшая массой 3 кг получила скорость 400 м/с в прежнем направлении. Найти скорость второй, большей части после разрыва.

8. Определить частоту гармонических колебаний физического маятника, состоящего из невесомого стержня длины 0,2 м и двух шариков массами 30 г и 50 г, укрепленных на концах стержня. Горизонтальная ось проходит через середину стержня. Шарики можно рассматривать как материальные точки.

9. Однородный диск массой 1 кг может свободно вращаться вокруг горизонтальной оси, перпендикулярной плоскости диска и проходящей через его центр. В точку на образующей диска попадает горизонтально летящий со скоростью 10 м/с шарик прилипает к его поверхности. Масса шарика 5 г. Определить угловую скорость вращения диска в начальный момент времени. Радиус диска 20 см.

Раздел 2. Примеры вопросов к контрольной работе № 2. Максимальная оценка – 12 баллов. Контрольная работа содержит 2 задачи, по 6 баллов максимум за каждую.

1. Определить вероятность того, что скорость данной молекулы идеального газа отличается от значения наиболее вероятной скорости не более, чем на 2%. На графике распределения скорости заштриховать площадь, соответствующему найденному значению вероятности.

2. Определить вероятность того, что скорость данной молекулы идеального газа отличается от значения 1/3 наиболее вероятной скорости не более, чем на 2 %.

3. Определить вероятность того, что скорость данной молекулы лежит в интервале значений от 0 до 0,02 средней квадратичной скорости. На графике распределения вероятности скорости заштриховать площадь, соответствующему найденному значению вероятности.

4. Определить долю молекул идеального газа, кинетические энергии которых лежат в интервале значений от 0 до 0,02 кТ. На графике распределения вероятности энергии заштриховать площадь, соответствующую найденному значению доли молекул.

5. Определить вероятность того, что скорость данной молекулы идеального газа отличается от значения 0,5 наиболее вероятной скорости не более, чем на 1 %.

6. Найти среднее значение энергии молекулы массой m при значении температуры Т.

7. На какой высоте над поверхностью Земли атмосферное давление вдвое меньше, чем на ее поверхности? Считать, что температура Т воздуха равна 290 К и не изменяется с высотой.

8. Газ, занимавший объем 12 л под давлением 100 кПа, был изобарно нагрет от температуры 300 К до 400 К. Определить работу А расширения газа.

9. Гелий массой 1 г был нагрет на 100 К при постоянном давлении р. Определить: 1) количество теплоты, переданное газу; 2) работу расширения; 3) приращение внутренней энергии газа.

10. Азот массой 5 кг, нагретый на 150 К, сохранил неизменный объем. Найти: 1) количество теплоты, сообщенное газу; 2) изменение внутренней энергии; 3) совершенную газом работу.
11. Водород массой 4 г был нагрет на 10 К при постоянном давлении. Определить работу А расширения газа.
12. Барометр в кабинете летящего вертолета показывает давление 90 кПа. На какой высоте вертолет, если на взлетной площадке барометр показывал давление 100 кПа? Считать, что температура воздуха равна 290 К и не изменяется с высотой.

Раздел 3. Примеры вопросов к контрольной работе № 3. Максимальная оценка – 12 баллов. Контрольная содержит 3 задачи, по 4 балла каждая.

1. Прямой металлический стержень диаметром 5 см и длиной 4 м несет равномерно распределенный по его поверхности заряд 500 нКл. Определить напряженность Е поля в точке, находящейся на расстоянии 1 см от его поверхности против середины стержня.
2. Два точечных заряда 2 нКл и -1 нКл находятся на расстоянии 3 см друг от друга. Найти положение точки на прямой, проходящей через эти заряды, напряженность Е поля в которой равна нулю.
3. На металлической сфере радиусом 10 см находится заряд 1 нКл. Определить напряженность электрического поля в следующих точках: 1) на расстоянии 8 см от центра сферы; 2) на ее поверхности; 3) на расстоянии 15 см от центра сферы. Построить график зависимости напряженности поля от расстояния от центра сфера.
4. Расстояние между зарядами +3 нКл и -3 нКл диполя равно 12 см. Найти напряженность и потенциал поля, создаваемого диполем в точке, удаленной на 8 см как от первого, так и от второго заряда.
5. Тонкое кольцо радиуса 8 см несет заряд, равномерно распределенный с линейной плотностью 10 нКл/м. Какова напряженность электрического поля в точке, равноудаленной от всех точек кольца на расстояние 10 см?
6. Очень длинная тонкая прямая проволока несет заряд, равномерно распределенный по всей ее длине. Вычислить линейную плотность заряда, если напряженность поля на расстоянии 0,5 м от проволоки против ее середины равна 200 В/м.
7. Бесконечная плоскость несет заряд, равномерно распределенный с поверхностной плотностью 1 мкКл/м^2. На некотором расстоянии от плоскости параллельно ей расположен круг радиусом 10 см. Вычислить поток вектора напряженности через этот круг.
8. Диполь с электрическим моментом 20 нКл*м находится в однородном электрическом поле напряженность 50 кВ/м. Вектор электрического момента составляет угол 60 градусов с линиями поля. Какова потенциальная энергия диполя?
9. Диполь с электрическим моментом 200 мкКл*м свободно устанавливается в однородном электрическом поле напряженностью 150 кВ/м. Вычислить работу А, необходимую для того, чтобы повернуть диполь на угол 180 градусов.
10. Диполь с электрическим моментом 100 мкКл*м свободно установился в однородном электрическом поле напряженностью Е=10 кВ/м. Определить изменение потенциальной энергии диполя при повороте его на угол 60 градусов.

Раздел 4. Примеры вопросов к контрольной работе № 3. Максимальная оценка – 12 баллов. Контрольная содержит 3 задачи, по 4 балла каждая.

1. Найти магнитную индукцию в центре кольца с током 10 А, радиус кольца равен 5 см.
2. Напряженность магнитного поля в центре кругового витка радиусом 8 см равна 30 А/м. Определить напряженность поля, создаваемого витком в точке, лежащей на оси витка на расстоянии 6 см от его центра.
3. По прямому бесконечно длинному проводу течет ток 50 А. Определить индукцию В

в точке, удаленной на расстояние 5 см от проводника.

4. Два длинных параллельных провода находятся на расстоянии 5 см один от другого. По проводам текут одинаковые токи 10 А в противоположных направлениях. Найти напряженность магнитного поля в точке, находящейся на расстоянии 2 см от одного и 3 см от другого провода.

5. По двум бесконечно длинным прямым проводам, скрещенным под прямым углом, текут токи 30 А и 40 А. Расстояние между проводами 20 см. Определить магнитную индукцию в точке, одинаково удаленной от обоих проводов на расстояние 20 см.

6. Квадратная проволочная рамка с длинным прямым проводом расположена в одной плоскости так, что две ее стороны параллельны проводу. По рамке и проводу текут одинаковые токи 1 кА. Определить силу, действующую на рамку, если ближайшая к проводу сторона рамки находится на расстоянии, равном ее длине.

7. Тонкий провод в виде дуги, составляющей две трети кольца радиусом 15 см, находится в однородном магнитном поле 20 мТл. По проводу течет ток 30 А. Плоскость, в которой лежит дуга, перпендикулярна линиям магнитной индукции, и подводящие провода находятся вне поля. Определить силу, действующую на провод.

8. Двухпроводная линия состоит из длинных параллельных прямых проводов, находящихся на расстоянии 4 мм друг от друга. По проводам текут одинаковые токи 50 А. Определить силу взаимодействия токов, приходящуюся на единицу длины провода.

9. Напряженность магнитного поля в центре кругового витка равна 200 А/м. Магнитный момент витка равен 1 А*м^2. Вычислить силу тока в витке и радиус витка.

Раздел 5. Примеры вопросов к контрольной работе № 4. Максимальная оценка – 12 баллов. Контрольная содержит 3 задачи, по 4 балла каждая.

1. На пути монохроматического света с длиной волны 0,6 мкм находится плоскопараллельная стеклянная пластинка толщиной 0,1 мм. Свет падает на пластинку нормально. На какой угол следует повернуть пластину, чтобы оптическая длина пути изменилась на половину длины волны?

2. Расстояние между двумя когерентными источниками света равно 0,1 мм при длине волны 0,5 мкм. Расстояние между интерференционными полосами на экране в средней части интерференционной картины равно 1 см. Определить расстояние от источников до экрана.

3. В опыте Юнга расстояние между щелями равно 0,8 мм, длина волны 640 нм. На каком расстоянии от щелей следует расположить экран, чтобы ширина интерференционной полосы оказалась равной 2 мм?

4. В опыте с зеркалами Френеля расстояние между мнимыми изображениями источника света равно 0,5 мм, расстояние от них до экрана равно 3 м. Длина волны 0,6 мкм. Определить ширину полос интерференции на экране.

5. На мыльную пленку (показатель преломления 1,3), находящуюся в воздухе, падает нормально пучок лучей белого света. При какой наименьшей толщине пленки отраженный свет с длиной волны 0,55 мкм окажется максимально усиленным в результате интерференции?

6. Вычислить радиус пятой зоны Френеля для плоского волнового фронта (длина волны 0,5 мкм), если построение делается для точки наблюдения, находящейся на расстоянии 1 м от фронта волны.

7. Угол Брюстера при падении света из воздуха на кристалл каменной соли равен 57 градусов. Определить скорость света в этом кристалле.

8. Пучок естественного света падает на стеклянную (показатель преломления 1,6) призму. Определить двугранный угол призмы, если отраженный пучок максимально поляризован.

Раздел 6. Примеры вопросов к контрольной работе № 4. Максимальная оценка – 12 баллов. Контрольная содержит 3 задачи, по 4 балла каждая.

1. Определить энергию, излучаемую за время 1 минута из смотрового окошка площадью 8 $см^2$ плавильной печи, если ее температура 1200 К. Считать, что печь излучает как абсолютно черное тело.
2. Определить температуру абсолютно черного тела, при которой максимум спектральной плотности энергетической светимости приходится на красную границу видимого спектра (длина волны 750 нм).
3. Определить работу выхода электронов из натрия, если красная граница фотоэффекта 500 нм.
4. На поверхность лития падает монохроматический свет с длиной волны 310 нм. Чтобы прекратить эмиссию электронов, нужно приложить задерживающую разность потенциалов не менее 1,7 В. Определить работу выхода.
5. Определить давление солнечного излучения на зачерненную пластинку, расположенную перпендикулярно солнечным лучам и находящуюся вне земной атмосферы на среднем расстоянии от Земли до Солнца.
6. Определить максимальное изменение длины волны при комптоновском рассеянии: 1) на свободных электронах; 2) на свободных протонах.

8.3. Вопросы для итогового контроля освоения дисциплины (2 семестр – экзамен).

Максимальное количество баллов за экзамен – 40 баллов. Экзаменационный билет содержит 2 вопроса и 2 задачи. Каждый вопрос и задача оцениваются по 10 баллов.

8.3.1 Примеры контрольных вопросов для итогового контроля освоения дисциплины (2 семестр – экзамен). Максимальное количество баллов экзамен – 40 баллов.

1. Предмет кинематики. Кинематические характеристики поступательного движения. Перемещение, скорость, нормальное и тангенсальное ускорение.
2. Вращательное движение твердого тела и его кинематические характеристики: угловое перемещение, угловая скорость, угловое ускорение.
3. Предмет динамики. Инерциальные системы отсчета. Принцип относительности Галилея.
4. Массы и силы в механике (гравитационные, упругие, вязкие). Законы Ньютона и закон сохранения импульса.
5. Работа постоянной и переменной силы. Потенциальная и кинетическая энергия. Закон сохранения энергии в природе.
6. Момент силы и момент инерции материальной точки и твердого тела. Уравнение динамики вращательного движения твердого тела относительно оси.
7. Закон сохранения момента импульса. Жесткий ротатор, как модель двухатомной молекулы. Приведенная масса и ее роль.
8. Кинематика гармонических колебаний. Амплитуда, частота и фаза гармонических колебаний. Векторная диаграмма. Сложение колебаний одного направления и одинаковой частоты.
9. Динамика гармонических колебаний. Дифференциальные уравнения гармонических колебаний. Математический, пружинный и физический маятник. Двухатомная молекула, как линейный гармонический осциллятор.
10. Дифференциальные уравнения затухающих и вынужденных колебаний. Логарифмический декремент затухания. Зависимость амплитуды вынужденных колебаний от частоты вынуждающий силы. Понятие о резонансе.
12. Волновые движения. Волны продольные и поперечные. Длина волны, волновое число. Дифференциальное волновое уравнение. Энергия, переносимая волной. Поток энергии и плотности потока энергии. Волнового движения.

13. Молекулярно-кинетический метод изучения системы многих частиц (атомов и молекул). Размеры, сечения столкновения и средняя длинна свободного пробега молекул. Число Ван-дер-Ваальса.
14. Идеальный газ. Основное уравнение Молекулярно-кинетической теории идеального газа. Функция распределения молекул по абсолютным значениям скорости (распределение Максвела). Вероятнейшая, средняя арифметическая и средняя квадратичная скорость молекул.
15. Термодинамический метод в физике. Основные понятия и параметры, характеризующие состояние системы (объем, давление, температура). Внутренняя энергия. Первое начало термодинамики и его применение к изопроцессам (изотерам, изохора, изобара, адиабата). Теплоемкость идеального газа при постоянном давлении и постоянном объеме.
16. Обратимые и необратимые процессы. Цикл Карно. Второе начало термодинамики. Понятие об энтропии.
17. Элементы физической кинетики. Перенос энергии, импульса и массы на молекулярном уровне. Диффузия, закон Фика. Теплопроводность, закон Фурье. Внутреннее трение (вязкость). Закон Ньютона.
18. Коэффициенты переноса и их зависимости от давления, температуры и размеров молекул. Особенности явлений переноса в ультраразряженных газах.
19. Реальный газ. Уравнение Ван-дер-Ваальса. Физический смысл входящих в него поправок, отличающий реальный газ от идеального. Изотермы реальных газов. Фазовые переходы. Уравнение Клапейрона-Клаузиса.

8.3.2 Примеры контрольных вопросов для итогового контроля освоения дисциплины (3 семестр – экзамен). Максимальное количество баллов за экзамен – 40 баллов.

1. Электромагнетизм. Магнитное взаимодействие постоянных токов. Вектор магнитной индукции. Закон Ампера. Закон Био-Савара-Лапласа.
2. Магнитная индукция прямого и кругового тока. Магнитный дипольный момент кругового тока. Теорема о циркуляции. Сила Лоренца. Движение заряженных частиц в однородном магнитном поле.
3. Магнитные свойства вещества. Гипотеза Ампера. Напряженность магнитного поля. Намагниченность. Магнитная проницаемость и магнитная восприимчивость. Классификация магнетиков (диамагнетики, парамагнетики, ферромагнетики, антиферромагнетики, ферримагнетики).
4. Электромагнитная индукция. Магнитный поток. Работа сил магнитного поля. Уравнение электромагнитной индукции (закон Фарадея-Максвелла). Правило Ленца. Вихревое электрическое поле.
5. Самоиндукция. Индуктивность соленоида. Экстратоки замыкания и размыкания. Энергия магнитного поля. Объемная плотность энергии магнитного поля.
6. Уравнения Максвелла. Ток смещения. Вектор электрического смещения. Уравнение непрерывности для плотности тока. Закон полного тока. Система уравнений Максвелла в интегральной форме и физический смысл входящих в неё уравнений.
7. Возникновение электромагнитной волны. Плоская электромагнитная волна. Скорость распространения электромагнитной волны. Энергия, переносимая электромагнитной волной. Вектор Пойнтинга. Принцип относительности в электродинамике.
8. Электромагнитная природа света. Поперечность электромагнитных волн. Монохроматические волны. Когерентность. Методы получения когерентных источников. Условия усиления и ослабления света при интерференции.
9. Оптическая длина пути и оптическая разность хода лучей. Интерференция волн от

двух когерентных точечных источников. Ширина интерференционной полосы. Интерферометр Майкельсона. Интерференция света в тонких пленках.

10. Дифракция волн. Принцип Гюйгенса. Отражение и преломление света на границе раздела двух диэлектриков. Полное отражение и его применение в технике.
11. Волноводы и световоды. Принцип Гюйгенса-Френеля. Метод зон Френеля. Дифракция Френеля на простейших преградах. Дифракция Фраунгофера на щели. Дифракционная решетка как спектральный прибор.
12. Поляризация волн. Естественный и поляризованный свет. Форма и степень поляризации монохроматических волн. Получение и анализ линейно-поляризованного света. Закон Брюстера. Закон Малюса.
13. Двойное лучепреломление. Искусственная оптическая анизотропия. Электрооптические и магнитооптические эффекты. Рассеяние света. Закон Релея. Поглощение света. Закон Ламберта-Бугера-Бэра. Дисперсия света. Нормальная и аномальная дисперсия.
14. Тепловое излучение. Спектральные характеристики теплового излучения. Закон Кирхгофа. Абсолютно черное тело. Законы Стефана-Больцмана и Вина. Формула Рэлея-Джинса и «ультрафиолетовая катастрофа». Гипотеза Планка.
15. Квантовое объяснение законов теплового излучения. Корпускулярно-волновой дуализм света. Внешний фотоэффект. Законы фотоэффекта. Уравнение Эйнштейна для фотоэффекта и объяснения законов фотоэффекта. Определение постоянной Планка.
16. Элементы специальной теории относительности. Эффект Комптона. Коротковолновая граница рентгеновского излучения. Фотон – элементарная частица. Энергия, масса и импульс фотона.
17. Модель атома Томсона. Опыты Резерфорда по рассеянию альфа-частиц. Ядерная модель атома. Эмпирические закономерности в атомных спектрах излучения атома водорода.
18. Постулаты Бора. Атом водорода по Бору. Сериальная формула.
19. Волновые свойства микрочастиц. Гипотеза де Бройля. Опыты Дэвиссона и Джермера. Дифракция электронов.
20. Соотношение неопределенностей Гейзенберга. Оценка с помощью соотношения неопределенностей энергии основного состояния связанной частицы, и естественной ширины спектральной линии.
21. Волновая функция и её статистический смысл. Нормировка волновой функции. Волновое уравнение Шредингера для стационарных состояний. Стандартные условия, налагаемые на волновую функцию.
22. Квантовая частица в одномерной, бесконечно глубокой прямоугольной потенциальной яме. Собственные значения энергии частицы и собственные нормированные волновые функции, описывающие её состояние.
23. Одномерная потенциальная ступень (порог). Коэффициент отражения и прохождения. Одномерный потенциальный барьер. Коэффициент прохождения (прозрачности).
24. Стационарное уравнение Шредингера для атома водорода (в сферических координатах). Собственные волновые функции и квантовые числа, характеризующие состояние электрона в атоме.
25. Собственная волновая функция, описывающая основное состояние атома водорода. Радиальное распределение плотности вероятности обнаружения электрона. Квантовый гармонический и ангармонический осцилляторы. Молекулярные спектры.
26. Орбитальное гиромагнитное отношение. Опыты Штерна-Герлаха. Спин электрона. Спиновое гиромагнитное отношение. Спин-орбитальное взаимодействие.
27. Многоэлектронный атом. Атомный терм. Мультиплетность. Магнитный момент

атома. Фактор Ланде. Эффект Зеемана.

28. Элементы квантовой статистики. Квантовая система из одинаковых частиц. Принцип тождественности одинаковых частиц.
29. Симметричные и антисимметричные волновые функции, описывающие состояния тождественных микрочастиц. Бозоны и фермионы. Принцип Паули. Квантовые статистические распределения Бозе-Эйнштейна и Ферми-Дирака. Энергия Ферми. Вырожденный электронный газ.
30. Понятия о квантовых теориях теплоемкостей по Эйнштейну и Дебаю. Характеристические температуры. Фононы. Предельный закон Дебая.
31. Состав атомного ядра. Характеристики ядра: заряд, масса, энергия связи нуклонов. Ядерные реакции. Деление ядер. Синтез ядер. Понятие о дозиметрии и защите.
32. Фундаментальные взаимодействия и основные классы элементарных частиц. Современная физическая картина мира: иерархия структур материи, эволюция Вселенной, физическая картина мира как философская категория.

Фонд оценочных средств приведен в виде отдельного документа, являющегося неотъемлемой частью основной образовательной программы.

8.4 Структура и примеры билетов для экзамена (2 и 3 семестр)

Экзамен по дисциплине «Физика» проводится в 2 и 3 семестре и включает контрольные вопросы по модулям 1 - 3, 4 – 6 учебной программы дисциплины. Билет для экзамена состоит из 2 вопросов и 2 задач, относящихся к указанным модулям. Ответы на вопросы зачета оцениваются из максимальной оценки 40 баллов следующим образом: максимальное количество баллов за вопрос или задачу – 10 баллов.

Пример билета для экзамена:

«Утверждаю» зав.каф. физики (Должность, наименование кафедры) _____ В.В. Горев (Подпись) (И. О. Фамилия) «__» _____ 20__г.	***Министерство науки и высшего образования РФ*** **Российский химико-технологический университет им. Д.И. Менделеева** **Кафедра физики** 18.03.01 Химическая технология «Технология и переработка полимеров» **Физика**
Билет № 1 1. Работа постоянной и переменной силы. Потенциальная и кинетическая энергия. Закон сохранения энергии в природе. 2. Обратимые и необратимые процессы. Цикл Карно. Второе начало термодинамики. Понятие об энтропии. 3. Задача-1*. 4. Задача-2*.	

*выдается преподавателем, проводившим семинарские занятия в семестре, на отдельном бланке.

9 УЧЕБНО-МЕТОДИЧЕСКОЕ ОБЕСПЕЧЕНИЕ ДИСЦИПЛИНЫ

9.1 Рекомендуемая литература

А. Основная литература:

1. Курс общей физики: в 4 т. - Т. 1. Механика. Молекулярная физика и термодинамика: учебное пособие / И.В. Савельев; под общ. ред. В.И. Савельева. - 2-е изд., стер. — М.: КНОРУС, 2012. - 528 с

2. Курс общей физики: в 4 т. - Т. 2. Электричество: учебное пособие / И.В. Савельев; под общ. ред. В.И. Савельева. - 2-е изд., стер. - М.: КНОРУС, 2012. - 442 с

3. Курс общей физики: в 4 т. - Т. 3. Оптика, атомная физика, физика атомного ядра и элементарных частиц: учебное пособие / И.В. Савельев; под общ. ред. В.И. Савельева. - 2-е изд., стер. - М.: КНОРУС, 2012. - 537 с

4. Чертов А.Г., Воробьев А.А. Задачник по физике. - М.: Высш. шк. - 1988. - 527 с

5. Трофимова Т.И. Курс физики: учеб. пособие для вузов. - Изд. 17-е, стер, - М.: Издательский центр «Академия», 2008. - 560 с.

Б. Дополнительная литература:

1. Общий курс физики: Учебное пособие для вузов: В 5 томах Том 1: Механика /Сивухин Д.В., - 6-е изд., стер. - М.: ФИЗМАТЛИТ, 2014. - 560 с.

2. Общий курс физики: Учебное пособие для вузов: В 5 томах Том 2: Термодинамика и молекулярная физика /Сивухин Д.В., - 6-е изд., стер. - М.: ФИЗМАТЛИТ, 2014. - 544 с.

3. Общий курс физики: Учебное пособие для вузов: В 5 томах Том 3: Электричество /Сивухин Д.В., - 6-е изд., стер. - М.: ФИЗМАТЛИТ, 2015. - 656 с.

4. Иродов И. Е. Механика. Основные законы [Электронный ресурс] - 13-е изд. (эл.). - М.: Лаборатория знаний, 2017. – 312 с.

5. Иродов И. Е. Электромагнетизм. Основные законы [Электронный ресурс] – 10-е изд. (эл.). – М.: Лаборатория знаний, 2017 – 322 с.

6. Иродов И. Е. Волновые процессы. Основные законы [Электронный ресурс] - 7-е изд. (эл.). - М.: БИНОМ. Лаборатория знаний, 2015. – 265 с.

7. Иродов И. Е. Квантовая физика. Основные законы [Электронный ресурс]: учебное пособие - 7-е изд. (эл.). – М.: Лаборатория знаний, 2017 – 261 с.

9.2 Рекомендуемые источники научно-технической информации

– Раздаточный иллюстративный материал к лекциям и семинарам.
– Методические рекомендации по выполнению лабораторных работ.

Ресурсы информационно–телекоммуникационной сети Интернет:

- http://www.rsl.ru - Российская Государственная Библиотека
- http://www.gpntb.ru - Государственная публичная научно-техническая библиотека России
- http://lib.msu.su - Научная библиотека Московского государственного университета
- http://window.edu.ru - Полнотекстовая библиотека учебных и учебно-методических материалов
- http://abc-chemistry.org/ru/ - ABC-Chemistry : Бесплатная научная химическая информация
- http://www.fips.ru/cdfi/fips2009.dll - Сайт ФИПС. Информация о патентах
- http://findebookee.com/ - поисковая система по книгам
- http://elibrary.ru - Научная электронная библиотека
- http://lcweb.loc.go - Библиотека Конгресса США

9.3. Средства обеспечения освоения дисциплины

Для освоения дисциплины используются следующие нормативные и нормативно-методические документы:

− Федеральный закон Российской Федерации от 29.12.2012 № 273-ФЗ «Об образовании в Российской Федерации» [Электронный ресурс] – Режим доступа: http://pravo.gov.ru/proxy/ips/?docbody=&nd=102162745&intelsearch=273-%D4%C7 (дата обращения: 10 апреля 2019).

− Федеральные государственные образовательные стандарты высшего образования // Координационный совет учебно-методических объединений и научно-методических советов высшей школы. Портал Федеральных образовательных стандартов высшего образования [Электронный ресурс] – Режим доступа: http://fgosvo.ru/fgosvo/92/91/4 (дата обращения: 10 апреля 2019).

− Приказ Министерства образования и науки РФ от 23.08.2017 № 816 «Об утверждении Порядка применения организациями, осуществляющими образовательную деятельность, электронного обучения, дистанционных образовательных технологий при реализации образовательных программ» [Электронный ресурс]. Режим доступа: http://pravo.gov.ru/proxy/ips/?docbody=&nd=102447332&intelsearch=816+%EF%F0%E8%EA%E0%E7 (дата обращения: 10 апреля 2019).

При освоении дисциплины студенты должны использовать информационные и информационно-образовательные ресурсы следующих порталов и сайтов:

– Система федеральных образовательных порталов. Система открытого образования. Консалтинговый центр ИОС ОО РФ [Электронный ресурс] – Режим доступа: http://www.openedu.ru (дата обращения: 10 апреля 2019).

– Информационно-коммуникационные технологии в образовании. Система федеральных образовательных порталов [Электронный ресурс] – Режим доступа: http://ict.edu.ru/ (дата обращения: 10 апреля 2019).

– Информационная система «Единое окно доступа к образовательным ресурсам». URL: http://window.edu.ru/ (дата обращения: 10 апреля 2019).

– ФЭПО: соответствие требованиям ФГОС [Электронный ресурс] – Режим доступа: http://fepo.i-exam.ru/ (дата обращения: 10 апреля 2019).

10. МЕТОДИЧЕСКИЕ УКАЗАНИЯ ДЛЯ ОБУЧАЮЩИХСЯ

10.1. Для студентов, обучающихся по очной форме, без использования электронного образования и дистанционных образовательных технологий

Методические рекомендации по организации учебной работы обучающегося в бакалавриате направлены на повышение ритмичности и эффективности его аудиторной и самостоятельной работы по дисциплине.

Дисциплина «Физика» включает 6 разделов, каждый из которых имеет определенную логическую завершенность. При изучении материала каждого модуля рекомендуется регулярное повторение законспектированного лекционного материала, а также дополнение его сведениями из литературных источников, представленных в учебной программе. При работе с указанными источниками рекомендуется составлять краткий конспект с обязательным фиксированием библиографических данных источника. Изучение материала каждого модуля (или двух, на усмотрение преподавателя, ведущего семинарские занятия) заканчивается контролем его освоения в форме контрольной работы. Результаты выполнения контрольных работ оцениваются в соответствии с принятой в университете рейтинговой системой оценки знаний.

Учебная программа дисциплины «Физика» предусматривает проведение лабораторного практикума в объеме 64 ч. Работы выполняются в часы, выделенные учебным планом во 2 и 3 семестре. Лабораторные работы охватывают модули с 1 по 6

включительно (в среднем по 2 работы на каждый Раздел). На выполнение каждой работы отводится 2 часа и на защиту каждой работы также 2 часа.

Целью выполнения лабораторных работ является закрепление полученных знаний по дисциплине, расширение эрудиции и кругозора студента бакалавриата в области практических и теоретических навыков по физике, освоение основных методов проведения экспериментальных работ и их анализа, развитие творческого потенциала и самостоятельного мышления студента. В задачи подготовки к выполнению лабораторных работ входит приобретение навыков работы с информационными ресурсами, получение опыта проведения работ, обработки, анализа полученных результатов, формулирования выводов по выполненной работе, знакомство с правилами оформления лабораторных работ.

При подготовке к выполнению лабораторных работ студент должен руководствоваться следующими основными принципами:

– сочетание в работе, с одной стороны, изученных в курсе «Физика» теоретических положений и сведений, с другой, – практическими навыками решения задач, полученными на семинарских занятиях;

– творческий аналитический подход к полученным в лабораторной работе результатам, исключающий их простое перечисление и изложение.

Работа над подготовкой в лабораторной работе ориентирована в первую очередь на самостоятельную работу обучающегося с информационными ресурсами – практикумом по физике, конспектом лекций и раздаточным материалом, научно-технической и справочной литературой, ресурсами Интернета, базами данных. Доступ к указанным ресурсам обеспечивается фондами научно-технической библиотеки вуза и городских научно-технических библиотек, электронными библиотеками и поисковыми системами Интернета, материалами тематических выставок и научно-технических конференций.

При оформлении лабораторных работ следует ориентироваться на требования, приведенные в ГОСТах и в Практикуме по физике.

Содержание и оформление лабораторных работ оценивается в соответствии с принятой в университете рейтинговой системой оценки знаний. Максимальная оценка за выполнение всех работ лабораторного практикума составляет 16 балла и входит в 60 баллов, отводимых на работу студента в семестре.

Совокупная оценка текущей работы студента бакалавриата в семестре складывается из оценок за выполнение контрольных работ (максимальная оценка 24 баллов) и лабораторного практикума (максимальная оценка 16 балла). Дополнительно 10 баллов присуждается за выполнение домашнего задания и его защиту преподавателю, ведущему семинарские занятия, а также – 10 баллов присваивается студентам, продемонстрировавшим преподавателю (лектору или семинаристу) наличие конспектов всех лекций и записи всех семинарских практикумов. Максимальная оценка текущей работы в каждом семестре составляет 60 баллов.

В соответствии с учебным планом изучение материала модулей 1, 2 и 3 происходит во 2 семестре и заканчивается контролем его освоения в форме четырех контрольных работ (максимальная оценка 6 баллов за каждую контрольную работу) и экзамена (максимальная оценка – 40 баллов). Изучение модуля 4, 5 и 6 в 3 семестре заканчивается контролем его освоения в форме четырех контрольных работ (максимальная оценка по 6 баллов за каждую) завершается итоговым контролем в форме экзамена. Максимальная оценка экзамена составляет 40 баллов.

10.2. Для студентов, обучающихся по очной форме, с использованием электронного образования и дистанционных образовательных технологий

При использовании электронного обучения и дистанционных образовательных технологий занятия полностью или частично проводятся в режиме онлайн. Объем дисциплины и распределение нагрузки по видам работ соответствует п. 4.1.

Распределение баллов соответствует п. 10.1 либо может быть изменено в соответствии с решением кафедры, в случае перехода на ЭО и ДОТ в процессе обучения. Решение кафедры об используемых технологиях и системе оценивания достижений обучающихся принимается с учетом мнения ведущего преподавателя и доводится до обучающихся.

11. МЕТОДИЧЕСКИЕ УКАЗАНИЯ ДЛЯ ПРЕПОДАВАТЕЛЕЙ

11.1. Для преподавателей, при реализации программы по очной форме, без использования электронного образования и дистанционных образовательных технологий

Дисциплина «Физика» изучается во 2 и 3 семестрах бакалавриата.

При подготовке и проведении занятий преподаватель должен ориентироваться на то, что студенты, обучающиеся в бакалавриате, имеют общую подготовку по общенаучным, общеинженерным дисциплинам и основным профессиональным дисциплинам профиля, в объеме, предусмотренном учебным планом бакалавриата, а также опыт восприятия и конспектирования изучаемого материала. В связи с этим материал курса должен опираться на полученные знания и быть ориентирован на их расширение и углубление в соответствии с современными теоретическими представлениями и технологическими новациями. Обучение студентов должно быть организовано в виде традиционных лекций и практических занятий, а также может сопровождаться проведением научной дискуссии, которая помогает приобрести навыки и умения обосновывать круг рассматриваемых вопросов, формулировать главные положения, определения и практические выводы из теоретических положений. На занятиях должна прослеживаться взаимосвязь рассматриваемых вопросов с ранее изученным материалом.

Основной задачей преподавателя, ведущего занятия по дисциплине «Физика», является формирование у студентов компетенций в области глобальных вопросов физики, практического применения изученных законов и явлений, а также формирует навыки получения ряда результатов и их дальнейшей интерпретации. Преподаватель должен акцентировать внимание студентов на общих вопросах физики, их применении на практике.

В вводной лекции курса следует остановиться на месте физики в развитии современных технологий и направлений научных исследований, ввести основные понятия и категории, необходимые для дальнейшего углубления в курс.

В разделе 1 «Физические основы механики» необходимо рассмотреть основные законы кинематики и динамики, ввести такие понятия, как перемещение, скорость, ускорение и их аналоги в случае вращательного движения, сила, мощность, работа, импульс и энергия. Следует обратить внимание студентов на универсальность законов сохранения и их частое практическое применение в задачах как по механике, так и по другим разделам физики. Необходимо подключать студентов к обсуждению вопросов и задач, связанных с повторением пройденного материала с целью лучшего его закрепления.

В разделе 2 «Основы молекулярной физики» преподаватель должен сформировать представление у студентов о специфике задач и их решения на макроуровне и микроуровне, обратить внимание на отличия в технологии решения задач. Кроме того, во втором модуле студенты осваивают применение статистических методов для анализа результатов экспериментов.

В разделе 3 «Электростатика и постоянный электрический ток» рекомендуется уделить особенное внимание применению теоремы Остроградского-Гаусса для расчета электрических поле в случаях равномерно заряженной нити, точечного заряда,

заряженной сферы или шара, а также обратить внимание на отличия решений в случае различных геометрий тел. Лабораторный практикум способствует усвоению материала о связи напряженности электрического поля с потенциалом и наоборот.

В разделе 4 «Электромагнетизм» стоит рассмотреть применение закона Био-Савара-Лапласа, теоремы о циркуляции вектора магнитной индукции или вектора напряженности магнитного поля, а также определение сил Лоренца и Ампера, указав существенные отличия в том, в каких случаях предпочтительнее использовать тот закон или иной.

В разделе 5 «Оптика» следует познакомить студентов с основными свойствами света, а также с характеристиками световой волны. Предлагается продемонстрировать отличия в математическом описании упомянутых явлений, особенно для интерпретации интерференционной картины и условий минимумов и максимумов интерференции.

В разделе 6 «Элементы квантовой физики» следует осуществить введение студентов в курс квантовой физики, рассмотрев такие основные понятия, как тепловое излучение и методы его описания, модели атомов и их различия, а также ввести понятие волновой функции с обязательным прикладным значением вышеупомянутой.

Необходимой компонентой лекционных и практических занятий по курсу является широкое использование наглядных пособий и иллюстративного материала, в том числе с применением компьютерной техники.

При проведении занятий преподаватель может рекомендовать студентам проработку дополнительной литературы по тематике занятия, организуя ее обсуждение на практических занятиях, формирует у студентов навык к самостоятельной работе с разнообразными литературными источниками.

При проведении лабораторного практикума преподавателю основное внимание следует уделять формированию у студентов умения активно использовать полученные знания по курсу «Физика» при подготовке, проведении и защите лабораторных работ. Следует обращать внимание на необходимость точного выполнения требований к подготовке образцов, проведению экспериментов и обработке результатов для получения достоверных величин определяемых свойств. При защите лабораторных работ следует спрашивать теоретические основы курса, а также предлагается выдавать задачу для закрепления проработанной темы.

11.2. Для преподавателей, при реализации программы по очной форме, с использованием электронного образования и дистанционных образовательных технологий

При использовании электронного обучения и дистанционных образовательных технологий занятия полностью или частично проводятся в режиме онлайн. Объем дисциплины и распределение нагрузки по видам работ соответствует п. 4.1. Распределение баллов соответствует п. 10.1 либо может быть изменено в соответствии с решением кафедры, в случае перехода на ЭО и ДОТ в процессе обучения. Решение кафедры об используемых технологиях и системе оценивания достижений обучающихся принимается с учетом мнения ведущего преподавателя и доводится до обучающихся.

Реализация ЭО и ДОТ предполагает использование следующих видов и учебной деятельности: онлайн консультации, практические занятия, видео-лекции; лабораторные работы, проводимые полностью или частично с применением ЭО и ДОТ; текущий контроль в режиме тестирования и проверки домашних заданий.

При реализации РПД в зависимости от конкретной ситуации ЭО и ДОТ могут быть применены в следующем виде:

- объем часов контактной работы обучающихся с преподавателем не сокращается) и электронные образовательные ресурсы (ЭОР) методически обеспечивают самостоятельную работу обучающихся в объеме, предусмотренном рабочей программой

данной дисциплины. При этом в случае необходимости занятия проводятся в режиме онлайн;

- смешанные формы обучения, сочетающие в себе аудиторные занятия (при возможности перевода части контактных часов работы обучающихся с преподавателем в электронную информационно-образовательную среду без потери содержания учебной дисциплины) и ЭОР (часть учебного материала (например, лекции) может быть заменена ЭОР);
- учебные курсы, интегрированные в LMS Moodle, контактные часы по которым могут быть исключены, изучаются обучающимися самостоятельно при минимальном участии преподавателя (консультации в режиме форума или в режиме вебинара).

12. ПЕРЕЧЕНЬ ИНФОРМАЦИОННЫХ ТЕХНОЛОГИЙ, ИСПОЛЬЗУЕМЫХ В ОБРАЗОВАТЕЛЬНОМ ПРОЦЕССЕ

Информационную поддержку изучения дисциплины осуществляет Информационно-библиотечный центр (ИБЦ) РХТУ им. Д.И. Менделеева, который обеспечивает обучающихся основной учебной, учебно-методической и научной литературой, необходимой для организации образовательного процесса по дисциплине. Общий объем многоотраслевого фонда ИБЦ на 01.01.2019 составляет 1 708 372 экз.

Фонд ИБЦ располагает учебной, учебно-методической и научно-технической литературой в форме печатных и электронных изданий, а также включает официальные, справочно-библиографические, специализированные отечественные и зарубежные периодические и информационные издания. ИБЦ обеспечивает доступ к профессиональным базам данных, информационным, справочным и поисковым системам.

Каждый обучающийся обеспечен свободным доступом из любой точки, в которой имеется доступ к сети Интернет и к электронно-библиотечной системе (ЭБС) Университета, которая содержит различные издания по основным изучаемым дисциплинам и сформирована по согласованию с правообладателями учебной и учебно-методической литературы.

Для более полного и оперативного справочно-библиографического и информационного обслуживания в ИБЦ реализована технология Электронной доставки документов.

Электронные информационные ресурсы, используемые в процессе обучения

№	Электронный ресурс	Принадлежность ресурса, ссылка на сайт ЭБС, количество ключей	Характеристика библиотечного фонда, к которому предоставляется доступ
1.	Электронно - библиотечная система ИБЦ РХТУ им. Д.И.Менделеева (на базе АИБС «Ирбис»)	Принадлежность – собственная РХТУ. Ссылка на сайт ЭБС – http://lib.muctr.ru/ Доступ для пользователей РХТУ с любого компьютера.	Электронные версии учебных и научных изданий авторов РХТУ по всем ООП.

2.	БД ВИНИТИ РАН	Принадлежность сторонняя Договор № 5Д/2018 от 01.02.2018 г. Сумма договора - 24000-00 С «02» февраля 2018 г. **по «05» мая 2019 г.** Ссылка на сайт- http://www.viniti.ru/ Количество ключей – локальный доступ для пользователей РХТУ в ИБЦ РХТУ.	Крупнейшая в России баз данных по естественным, точным и техническим наукам. Включает материалы РЖ (Реферативного журнала) ВИНИТИ с 1981 г. Общий объем БД - более 28 млн. документов
3.	ЭБС «Научно-электронная библиотека eLibrary.ru».	Принадлежность – сторонняя Реквизиты договора – ООО «РУНЭБ», договор № 29.01-Р-2.0-1020/2018 от 07.12.2018 г. Сумма договора - 934 693-00 С «01» января 2019 г. по «31» декабря 2019 г. Ссылка на сайт – http://elibrary.ru Количество ключей – доступ для пользователей РХТУ по ip-адресам неограничен.	Электронные версии периодических и непериодических изданий по различным отраслям науки
4.	Издательство Wiley	Принадлежность сторонняя. Национальная подписка (Минобрнауки+ ГПНТБ) Сублицензионный договор № Wiley/130 от 10.10.2019 г. С «01» января 2019 г. по «31» декабря 2019 г. Ссылка на сайт – http://onlinelibrary.wiley.com/ Количество ключей - доступ для пользователей РХТУ по ip-адресам неограничен.	Коллекция журналов по всем областям знаний, в том числе известные журналы по химии, материаловедению, взрывчатым веществам и др.

5.	American Institute of Physics (AIP)	Принадлежность сторонняя. Национальная подписка (Минобрнауки+ ГПНТБ) Сублицензионный договор № AIP/130 от 24.10.2019 г. С «01» июля 2019 г. по «31» декабря 2019 г. Ссылка на сайт – http://scitation.aip.org/ Количество ключей – доступ для пользователей РХТУ по ip-адресам неограничен.	Коллекция журналов по техническим и естественным наукам издательства Американского института физики (AIP)
6.	Scopus	Принадлежность сторонняя. Национальная подписка (Минобрнауки+ ГПНТБ) Сублицензионный договор № Scopus/130 от 09.10.2019 г. С «01» июля 2019 г. по «31» декабря 2019 г. Ссылка на сайт – http://www.scopus.com. Количество ключей – доступ для пользователей РХТУ по ip-адресам неограничен.	Мультидисциплинарная реферативная и наукометрическая база данных издательства **ELSEVIER**

7.	ЭБС «Лань»	Принадлежность - сторонняя Реквизиты договора - ООО «Издательство «Лань», договор №29.01-3-2.0-827/2018 от 26.09.2018 г. Сумма договора – 357 000-00 С «26» сентября 2018г. по **«25» сентября 2019г.** Ссылка на сайт ЭБС – http://e.lanbook.com Количество ключей - доступ для всех пользователей РХТУ с любого компьютера.	Электронно-библиотечная система издательства "Лань" — ресурс, включающий в себя как электронные версии книг ведущих издательств учебной и научной литературы (в том числе университетских издательств), так и электронные версии периодических изданий по различным областям знаний. ЭБС «ЛАНЬ» предоставляет пользователям мобильное приложение для iOS и Android, в которых интегрированы бесплатные сервисы для незрячих студентов и синтезатор речи. **Коллекции**: «Химия» - изд-ва НОТ, «Химия» - изд-ва Лаборатория знаний, «Химия» - изд-ва «ЛАНЬ», «Химия»-КНИТУ(Казанский национальный исследовательский технологический университет), «Химия» - изд-ва ФИЗМАТЛИТ, «Информатика» - изд-ва "Лань", Национальный Открытый Университет"ИНТУИТ", "Инженерно-технические науки" изд-ва "Лань".
	ЭБС «ЛАНЬ»	Принадлежность - сторонняя Реквизиты договора - ООО «Издательство «Лань», договор № 33.03-Р-2.0-1775/2-10 от 26.09.2019г. Сумма договора – 642 083-68 **С «26» сентября 2019г. по «25» сентября 2020г.** Ссылка на сайт ЭБС – http://e.lanbook.com Количество ключей - доступ для всех пользователей РХТУ с любого компьютера.	Коллекции: «Химия» - изд-ва НОТ, «Химия» - изд-ва Лаборатория знаний, «Химия» - изд-ва «ЛАНЬ», «Химия»-КНИТУ(Казанский национальный исследовательский технологический университет), «Химия» - изд-ва ФИЗМАТЛИТ, «Информатика» - изд-ва «ЛАНЬ», Национальный Открытый Университет«ИНТУИТ», Инженерно-технические науки" изд-ва «ЛАНЬ», «Теоретическая механика» изд-ва «ЛАНЬ», Экономика и

8.	ЭБС «ЮРАЙТ»	Принадлежность - сторонняя Реквизиты договора – ООО «Электронное издательство ЮРАЙТ», Договор № №29.01-3-2.0-1168/2018 от 11.01.2019 г. С «11» января 2019 г. по «»10» января 2020 г. Ссылка на сайт ЭБС - https://biblio-online.ru/ Сумма договора – 220 000-00 руб. Количество ключей - доступ для всех пользователей РХТУ с любого компьютера.	Электронная библиотека включает более 5000 наименований учебников и учебных пособий по всем отраслям знаний для всех уровней профессионального образования от ведущих научных школ с соблюдением требований новых ФГОСов.
9.	Яндекс.Чаты	Свободный и бесплатный доступ с любого компьютера и мобильного устройства. https://connect.yandex.ru/portal/home	Сервис, который позволяет быстро обмениваться сообщениями с коллегами. Чаты доступны в браузере, а также в виде отдельного приложения.
10.	Конференции и чат Zoom.	Свободный и бесплатный доступ с любого компьютера и мобильного устройства. https://zoom.us/ru-ru/meetings.html	Упрощенная видеоконференцсвязь и обмен сообщениями на любых устройствах

13. МАТЕРИАЛЬНО-ТЕХНИЧЕСКОЕ ОБЕСПЕЧЕНИЕ ДИСЦИПЛИНЫ

ДИСЦИПЛИНЫ

В соответствии с учебным планом занятия по дисциплине «Физика» проводятся в форме лекций, семинаров, лабораторных занятий и самостоятельной работы обучающегося.

13.1. Оборудование, необходимое в образовательном процессе:

- Учебная аудитория для проведения лекционных и практических занятий, оборудованная электронными средствами демонстрации (компьютер со средствами звуковоспроизведения, проектор, экран) и учебной мебелью.
- Учебная лаборатория, оснащенная лабораторной мебелью, научным и технологическим оборудованием для проведения лабораторных работ.
- Библиотека, имеющая рабочие компьютерные места для студентов, оснащенные компьютерами с выходом в Интернет и доступом к базам данных.
- Технологическое оборудование для обработки, подготовки и проведения

лабораторных работ:

- 10 компьютеров 2014 года;
- 10 компьютеров 2002/2004 года;
- 10 лаб. установок для проведения студ. практикума, 2014 года;
- Фотометр фотоэлектрический Юнико 1201, 2018 года;
- Моноблок Lenovo тип 3, 3 шт., 2019 года;
- Весы порционные AND-HT-500, 2 шт., 2019 года;
- Секундомер механический, 17 шт., 2019 года;
- Аквадистиллятор АЭ-25, 2019 года;
- Рефрактометр «Компакт», 2 шт., 2019
- Шкаф сушильный ШС-20-02, 2019
- Весы лабораторные ВЛТЭ-510с, 2 шт., 2019
- pH-метр-милливольтметр pH-420, 2 шт., 2019

13.2. Учебно-наглядные пособия:
Информационно-методические материалы: учебные пособия по дисциплине; раздаточный материал к разделам лекционного курса; задачники в бумажных экземплярах.

13.3. Компьютеры, информационно-телекоммуникационные сети, аппаратно-программные и аудиовизуальные средства:
Персональные компьютеры, укомплектованные проигрывателями CD и DVD, принтерами и программными средствами; проекторы и экраны; цифровые камеры; копировальные аппараты; локальная сеть с выходом в Интернет.

13.4. Печатные и электронные образовательные и информационные ресурсы:
Информационно-методические материалы: учебные пособия по дисциплине; раздаточный материал к разделам лекционного курса;
Электронные образовательные ресурсы: электронные презентации к разделам лекционного курса; учебно-методические разработки в электронном виде; справочные материалы в печатном и электронном виде.

13.5. Перечень лицензионного программного обеспечения:

№ п/п	Наименование программного продукта	Реквизиты договора поставки	Количество лицензий	Срок окончания действия лицензии
1	Операционная система Microsoft Windows 8.1 Professional (Russian)	Подписка Microsoft Imagine Premium, соглашение ICM-171312 от 03.04.2019 г., действительно до 03.04.2020 г., счет № 0012522675 от 30.03.2019 г.	Количество лицензий не ограничено согласно условиям подписки Microsoft Imagine Premium	03.04.2020 г.
2	Microsoft Visio Professional 2019 (Russian)	Подписка Microsoft Imagine Premium, соглашение ICM-171312 от 03.04.2019 г., действительно до	Количество лицензий не ограничено согласно условиям	03.04.2020 г

		03.04.2020 г., счет № 0012522675 от 30.03.2019 г.	подписки Microsoft Imagine Premium	

14. ТРЕБОВАНИЯ К ОЦЕНКЕ КАЧЕСТВА ОСВОЕНИЯ ПРОГРАММЫ

Наименование модулей	Основные показатели оценки	Формы и методы контроля и оценки
Раздел 1. Физические основы механики	*Знает*: -физические основы механики; смысл фундаментальных физических законов, принципов и постулатов; их формулировки и границы применимости; связь широкого круга физических явлений с фундаментальными принципами и законами физики; связь широкого круга физических явлений с фундаментальными принципами и законами физики; методы обработки результатов физического эксперимента; основные методы решения задач по описанию физических явлений; *Умеет*: - применять теоретические знания и экспериментальные методы исследования при решении профессиональных задач; проводить анализ научно-технической литературы; проводить расчёты, осуществлять анализ и на основе этого делать обоснованные выводы; анализировать результаты наблюдений и экспериментов с применением основных законов и принципов физики; определять характер физических процессов по комплексу экспериментальной информации при помощи графиков, таблиц и уравнений; представлять обработанную экспериментальную и теоретическую информацию в устной и письменной форме, в том числе с использованием современных компьютерных технологий. *Владеет*: - навыками работы с широким кругом физических приборов и оборудования; навыками обоснования своих суждений и выбора метода исследования.	Оценка за контрольную работу №1 (2 семестр)
Раздел 2. Основы молекулярной физики	*Знает*: -физические основы молекулярной физики; смысл фундаментальных физических законов, принципов и постулатов; их формулировки и границы применимости; связь широкого круга	Оценка за контрольную работу №2 (2 семестр) Оценка за

	физических явлений с фундаментальными принципами и законами физики; связь широкого круга физических явлений с фундаментальными принципами и законами физики; методы обработки результатов физического эксперимента; основные методы решения задач по описанию физических явлений; *Умеет*: - применять теоретические знания и экспериментальные методы исследования при решении профессиональных задач; проводить анализ научно-технической литературы; проводить расчёты, осуществлять анализ и на основе этого делать обоснованные выводы; анализировать результаты наблюдений и экспериментов с применением основных законов и принципов физики; определять характер физических процессов по комплексу экспериментальной информации при помощи графиков, таблиц и уравнений; представлять обработанную экспериментальную и теоретическую информацию в устной и письменной форме, в том числе с использованием современных компьютерных технологий. *Владеет*: - навыками работы с широким кругом физических приборов и оборудования; навыками обоснования своих суждений и выбора метода исследования.	лабораторный практикум (2 семестр) Оценка за экзамен (2 семестр)
Раздел 3. Электростатика и постоянный электрический ток	*Знает*: -физические основы электростатики; смысл фундаментальных физических законов, принципов и постулатов; их формулировки и границы применимости; связь широкого круга физических явлений с фундаментальными принципами и законами физики; связь широкого круга физических явлений с фундаментальными принципами и законами физики; методы обработки результатов физического эксперимента; основные методы решения задач по описанию физических явлений; *Умеет*: - применять теоретические знания и экспериментальные методы исследования при решении профессиональных задач; проводить анализ научно-технической литературы; проводить расчёты, осуществлять анализ и на основе этого делать обоснованные	Оценка за контрольную работу №3 (3 семестр)

	выводы; анализировать результаты наблюдений и экспериментов с применением основных законов и принципов физики; определять характер физических процессов по комплексу экспериментальной информации при помощи графиков, таблиц и уравнений; представлять обработанную экспериментальную и теоретическую информацию в устной и письменной форме, в том числе с использованием современных компьютерных технологий. *Владеет:* - навыками работы с широким кругом физических приборов и оборудования; навыками обоснования своих суждений и выбора метода исследования.	
Раздел 4. Электромагнетизм	*Знает*: -физические основы электромагнетизма; смысл фундаментальных физических законов, принципов и постулатов; их формулировки и границы применимости; связь широкого круга физических явлений с фундаментальными принципами и законами физики; связь широкого круга физических явлений с фундаментальными принципами и законами физики; методы обработки результатов физического эксперимента; основные методы решения задач по описанию физических явлений; *Умеет*: - применять теоретические знания и экспериментальные методы исследования при решении профессиональных задач; проводить анализ научно-технической литературы; проводить расчёты, осуществлять анализ и на основе этого делать обоснованные выводы; анализировать результаты наблюдений и экспериментов с применением основных законов и принципов физики; определять характер физических процессов по комплексу экспериментальной информации при помощи графиков, таблиц и уравнений; представлять обработанную экспериментальную и теоретическую информацию в устной и письменной форме, в том числе с использованием современных компьютерных технологий. *Владеет*: - навыками работы с широким кругом физических приборов и оборудования; навыками обоснования своих суждений и	Оценка за контрольную работу №4 (3 семестр)

	выбора метода исследования.	
Раздел 5. Оптика	*Знает*: -физические основы оптики; смысл фундаментальных физических законов, принципов и постулатов; их формулировки и границы применимости; связь широкого круга физических явлений с фундаментальными принципами и законами физики; связь широкого круга физических явлений с фундаментальными принципами и законами физики; методы обработки результатов физического эксперимента; основные методы решения задач по описанию физических явлений; *Умеет*: - применять теоретические знания и экспериментальные методы исследования при решении профессиональных задач; проводить анализ научно-технической литературы; проводить расчёты, осуществлять анализ и на основе этого делать обоснованные выводы; анализировать результаты наблюдений и экспериментов с применением основных законов и принципов физики; определять характер физических процессов по комплексу экспериментальной информации при помощи графиков, таблиц и уравнений; представлять обработанную экспериментальную и теоретическую информацию в устной и письменной форме, в том числе с использованием современных компьютерных технологий. *Владеет*: - навыками работы с широким кругом физических приборов и оборудования; навыками обоснования своих суждений и выбора метода исследования.	Оценка за контрольную работу № 5 (3 семестр)

Раздел 6. Элементы квантовой физики	*Знает*: -физические основы квантовой физики; смысл фундаментальных физических законов, принципов и постулатов; их формулировки и границы применимости; связь широкого круга физических явлений с фундаментальными принципами и законами физики; связь широкого круга физических явлений с фундаментальными принципами и законами физики; методы обработки результатов физического эксперимента; основные методы решения задач по описанию физических явлений; *Умеет*: - применять теоретические знания и экспериментальные методы исследования при решении профессиональных задач; проводить анализ научно-технической литературы; проводить расчёты, осуществлять анализ и на основе этого делать обоснованные выводы; анализировать результаты наблюдений и экспериментов с применением основных законов и принципов физики; определять характер физических процессов по комплексу экспериментальной информации при помощи графиков, таблиц и уравнений; представлять обработанную экспериментальную и теоретическую информацию в устной и письменной форме, в том числе с использованием современных компьютерных технологий. *Владеет*: - базовыми знаниями фундаментальных разделов физики в объеме, необходимом для освоения физических, химических и биологических основ в экологии и природопользовании; - навыками работы с широким кругом физических приборов и оборудования; навыками обоснования своих суждений и выбора метода исследования.	Оценка за контрольную работу №6 (3 семестр) Оценка за лабораторный практикум (3 семестр) Оценка за экзамен (3 семестр)

15. ОСОБЕННОСТИ ОРГАНИЗАЦИИ ОБРАЗОВАТЕЛЬНОГО ПРОЦЕССА ДЛЯ ИНВАЛИДОВ И ЛИЦ С ОГРАНИЧЕННЫМИ ВОЗМОЖНОСТЯМИ ЗДОРОВЬЯ

Обучение инвалидов и лиц с ограниченными возможностями здоровья осуществляется в соответствии с:

− Порядком организации и осуществления образовательной деятельности по образовательным программам – программам бакалавриата, программам специалитета, программам магистратуры (Приказ Минобрнауки РФ от 05.04.2017 № 301);

− Положением о Порядке организации и осуществления образовательной деятельности по образовательным программам – программам бакалавриата, программам специалитета, программам магистратуры в Российском химико-технологическом университете имени Д.И. Менделеева (утв. решением Ученого совета университета от 28.06.2017, протокол № 9);

− Методическими рекомендациями по организации образовательного процесса для обучения инвалидов и лиц с ограниченными возможностями здоровья в образовательных организациях высшего образования, в том числе оснащенности образовательного процесса (утверждены заместителем Министра образования и науки РФ А.А. Климовым от 08.04.2014 № АК-44/05вн).

Дополнения и изменения к рабочей программе дисциплины

«Физика»

основной образовательной программы

18.03.01 «Химическая технология»

код и наименование направления подготовки (специальности)

«18.03.01»

наименование ООП

Форма обучения: очная

Номер изменения/ дополнения	Содержание дополнения/изменения	Основание внесения изменения/дополнения
1.		протокол заседания Ученого совета №_____от «___»_____20___г.
		протокол заседания Ученого совета №_____от «___»_____20___г.
		протокол заседания Ученого совета №_____от «___»_____20___г.
		протокол заседания Ученого совета №_____от «___»_____20___г.
		протокол заседания Ученого совета №_____от «___»_____20___г.

Министерство науки и высшего образования Российской Федерации
Федеральное государственное бюджетное образовательное учреждение высшего образования
«Российский химико-технологический университет имени Д.И. Менделеева»

«Утверждаю»
ректор
(Руководитель образовательной организации)
_____ А.Г. Мажуга
(подпись) (И.О. Фамилия)
«31» мая 2019 г.

РАБОЧАЯ ПРОГРАММА ДИСЦИПЛИНЫ

«Общая и неорганическая химия»

Направление подготовки 18.03.01 Химическая технология

Квалификация «бакалавр»

Программа одобрена
Методической комиссией
РХТУ им. Д.И. Менделеева
«31» мая 2019 г.

Председатель _____ Н.А. Макаров
(подпись) (И.О. Фамилия)

Москва 2019 г.

Программа составлена профессорами кафедры общей и неорганической химии:
доктором химических наук, профессором Соловьевым С.Н.,
кандидатом химических наук, доцентом Дупалом А.Я.

Программа рассмотрена и одобрена на заседании кафедры общей и неорганической химии РХТУ им. Д.И. Менделеева «26» апреля 2019 г., протокол №6

СОДЕРЖАНИЕ

1. Цели и задачи дисциплины 4
2. Требования к результатам освоения дисциплины 4
3. Объем дисциплины и виды учебной работы 5
4. Содержание дисциплины 6
   4.1. Разделы дисциплины и виды занятий 6
   4.2. Содержание разделов дисциплины 6
5. Соответствие содержания требованиям к результатам освоения дисциплины 12
6. Практические и лабораторные занятия 12
   6.1. Практические занятия. Примерные темы практических занятий по дисциплине. 12
   6.2. Лабораторные занятия 14
7. Самостоятельная работа 15
8. Примеры оценочных средств для контроля освоения дисциплины 16
   8.1. Примерная тематика индивидуальной домашней работы 16
   8.2. Примеры контрольных вопросов для текущего контроля освоения дисциплины. 16
   8.3. Вопросы для итогового контроля освоения дисциплины (1 семестр – экзамен, 2 семестр – экзамен) 19
   8.4. Структура и примеры билетов для экзамена 24
9. Учебно-методическое обеспечение дисциплины 25
   9.1. Рекомендуемая литература 25
   9.2. Рекомендуемые источники научно-технической информации 26
   9.3. Средства обеспечения освоения дисциплины 27
10. Методические указания для обучающихся 28
11. Методические указания для преподавателей 29
12. Перечень информационных технологий, используемых в образовательном процессе 30
13. Материально-техническое обеспечение дисциплины 34
   13.1. Оборудование, необходимое в образовательном процессе 34
   13.2. Учебно-наглядные пособия 35
   13.3. Компьютеры, информационно-телекоммуникационные сети, аппаратно-программные и аудиовизуальные средства 35
   13.4. Печатные и электронные образовательные и информационные ресурсы 35
   13.5. Перечень лицензионного программного обеспечения 35
14. Требования к оценке качества освоения программы 36
15. Особенности организации образовательного процесса для инвалидов и лиц с ограниченными возможностями здоровья 37

1. ЦЕЛИ И ЗАДАЧИ ДИСЦИПЛИНЫ

Программа составлена в соответствии с требованиями Федерального государственного образовательного стандарта (ФГОС ВО) для направления подготовки 18.03.01 Химическая технология, рекомендациями методической комиссии и накопленного опыта преподавания дисциплины кафедрой общей и неорганической химии РХТУ им. Д.И. Менделеева.

Дисциплина «Общая и неорганическая химия» относится к базовой части дисциплин учебного плана. Для успешного освоения дисциплины студент должен знать основной теоретический материал, изучаемый в школьном курсе химии, а также уметь решать простейшие задачи и составлять формулы соединений и уравнения химических реакций. Опираясь на полученные в средней школе знания в области общей и неорганической химии, программа предусматривает их расширение и углубление.

Цель дисциплины - приобретение знаний и компетенций, формирование современных представлений в области теоретических основ химии и химии элементов.

З**адача дисциплины** - овладение теоретическими основами химии и основами неорганической химии; формирование у студентов навыков экспериментальной работы; развитие навыков решения конкретных практических задач и исследовательской работы.

Дисциплина «Общая и неорганическая химия» преподается в 1 и 2 семестрах. Контроль успеваемости студентов ведется по принятой в университете рейтинговой системе.

2. ТРЕБОВАНИЯ К РЕЗУЛЬТАТАМ ОСВОЕНИЯ ДИСЦИПЛИНЫ

Изучение дисциплины «Общая и неорганическая химия» при подготовке бакалавров по направлению 18.03.01 Химическая технология способствует формированию следующих общепрофессиональных компетенций (ОПК):

– способностью и готовностью использовать основные законы естественнонаучных дисциплин в профессиональной деятельности (ОПК-1);

– готовностью использовать знания о строении вещества, природе химической связи в различных классах химических соединений для понимания свойств материалов и механизма химических процессов, протекающих в окружающем мире (ОПК-3).

В результате изучения дисциплины студент бакалавриата должен:

знать:

– электронное строение атомов и молекул;

– основы теории химической связи в соединениях разных типов, строение вещества в конденсированном состоянии;

– основные закономерности протекания химических процессов и характеристики равновесного состояния;

– методы описания химических равновесий в растворах электролитов,

– строение и свойства координационных соединений;

– химические свойства элементов различных групп периодической системы и их важнейших соединений;

уметь:

– выполнять основные химические операции, определять термодинамические характеристики химических реакций и равновесные концентрации веществ;

– использовать основные химические законы, термодинамические справочные данные для решения профессиональных задач;

– прогнозировать влияние различных факторов на равновесие в химических реакциях;

владеть:

– теоретическими методами описания свойств простых и сложных веществ на основе электронного строения их атомов и положения в периодической системе химических элементов;

– экспериментальными методами определения некоторых физико-химических свойств неорганических соединений.

3. ОБЪЕМ ДИСЦИПЛИНЫ И ВИДЫ УЧЕБНОЙ РАБОТЫ

Виды учебной работы	Всего		1 семестр		2 семестр	
	ЗЕ	Акад. ч.	ЗЕ	Акад. ч.	ЗЕ	Акад. ч.
Общая трудоемкость дисциплины	**12**	**432**	**7**	**252**	**5**	**180**
Контактная работа - аудиторные занятия:	**4,5**	**160**	**2,7**	**96**	**1,8**	**64**
Лекции	1,8	64	0,9	32	0,9	32
Практические занятия (ПЗ)	0,9	32	0,9	32	-	-
Лабораторные работы (ЛР)	1,8	64	0,9	32	0,9	32
Самостоятельная работа (СР)	**5,5**	**200**	**3,3**	**120**	**2,2**	**80**
Контактная самостоятельная работа	5,5	-	3,3	-	2,2	-
Самостоятельное изучение разделов дисциплины		200		120		80
Вид контроля:						
Экзамен	**2**	**72**	**1**	**36**	**1**	**36**
Контактная работа – промежуточная аттестация	2	0,8	1	0,4	1	0,4
Подготовка к экзамену		71,2		35,6		35,6
Вид итогового контроля			**Экзамен**		**Экзамен**	

Виды учебной работы	Всего		1 семестр		2 семестр	
	ЗЕ	Астр. ч.	ЗЕ	Астр. ч.	ЗЕ	Астр. ч.
Общая трудоемкость дисциплины	**12**	**324**	**7**	**189**	**5**	**135**
Контактная работа - аудиторные занятия:	**4,5**	**120**	**2,7**	**72**	**1,8**	**48**
Лекции (Лек)	1,8	48	0,9	24	0,9	24
Практические занятия (ПЗ)	0,9	24	0,9	24	-	-
Лабораторные работы (ЛР)	1,8	48	0,9	24	0,9	24
Самостоятельная работа (СР)	**5,5**	**150**	**3,3**	**90**	**2,2**	**60**
Контактная самостоятельная работа	5,5	-	3,3	-	2,2	-
Самостоятельное изучение разделов дисциплины		150		90		60
Вид контроля:						
Экзамен	**2**	**54**	**1**	**27**	**1**	**27**
Контактная работа –	2	0,6	1	0,3	1	0,3

промежуточная аттестация						
Подготовка к экзамену		53,4		26,7		26,7
Вид итогового контроля			**Экзамен**		**Экзамен**	

4. СОДЕРЖАНИЕ ДИСЦИПЛИНЫ.

4.1. Разделы дисциплины и виды занятий

№п/п	Раздел дисциплины	Академ. часов					
		Всего	**Лекции**	**Прак. зан.**	**Лаб. работы**	**Сам. работа**	**Экз**
1.	**Раздел 1. Принципы химии**	**252**	**32**	**32**	**32**	**120**	**36**
1.1	Строение атома	9	2	2	-	5	
1.2	Периодический закон и периодическая система	7	3	-	-	4	
1.3	Окислительно-восстановительные процессы	20	3	2	4	11	
1.4	Химическая связь и строение молекул	47	9	10	2	26	
1.5	Понятие о химической термодинамике, термодинамические функции состояния	20	5	4	-	11	
1.6	Понятие о химической кинетике. Химическое равновесие	9	2	2	-	5	
1.7	Растворы. Равновесия в растворах	104	8	12	26	58	
2.	**Раздел 2. Неорганическая химия**	**180**	**32**	**-**	**32**	**80**	**36**
2.1	Химия s-элементов	19	3	-	6	10	
2.2	Химия p-элементов	74	17	-	16	41	
2.3	Химия d-элементов	45	10	-	10	25	
2.4	Химия f-элементов	6	2	-	-	4	
	ИТОГО	**432**	**64**	**32**	**64**	**200**	**72**

4.2. Содержание разделов дисциплины

Раздел 1. Принципы химии

1.1 Строение атома.

Волновые свойства материальных объектов. Уравнение де Бройля. Соотношение неопределенностей Гейзенберга. Понятие о квантовой механике и уравнении Шредингера. Волновая функция. Электронная плотность. Характеристика состояния электронов квантовыми числами. Квантовые числа и формы электронных облаков. Формы электронных облаков для s-, p- и d-состояний электронов в атомах. Многоэлектронные атомы. Принцип Паули. Максимальное число электронов в электронных слоях и оболочках. Правило Хунда. Последовательность энергетических уровней электронов в многоэлектронных атомах.

1.2 Периодический закон и периодическая система.

Современная формулировка периодического закона. Периодическая система и ее связь со строением атомов. Заполнение электронных слоев и оболочек атомов в периодической системе элементов Д.И. Менделеева. Особенности электронного строения атомов в группах, в семействах лантаноидов и актиноидов: s-, p-, d- и f-элементы.

Атомные и ионные радиусы, условность этих понятий. Изменение радиусов атомов по периодам и группам периодической системы элементов. Ионные радиусы и их зависимость от электронного строения атомов и степени окисления. Энергия ионизации и сродство к электрону как характеристики энергетического состояния атома. Закономерности в изменении энергии ионизации на примере элементов второго периода. Значение периодического закона для естествознания. Предсказание свойств веществ на основе периодического закона, представление о методах сравнительного расчета М.Х. Карапетьянца.

1.3 Окислительно-восстановительные процессы.

Степень окисления атома в соединении. Важнейшие окислители и восстановители. Основные схемы превращения веществ в окислительно-восстановительных реакциях. Влияние температуры, концентрации реагентов, их природы, среды и других условий на глубину и направление протекания окислительно-восстановительных реакций.

1.4 Химическая связь и строение молекул

Ковалентная связь, основные положения метода валентных связей. Электроотрицательность атомов. Ионная и ковалентная связи, свойства ковалентной связи: направленность и насыщаемость. Полярная ковалентная связь. Донорно-акцепторный механизм образования связи. Характеристики ковалентной связи: длина, энергия (энтальпия), валентные углы. Соотношение длин и энергий (энтальпий) одинарных и кратных связей.

Эффективные заряды атомов в молекуле. Дипольный момент связи и дипольный момент молекулы. Дипольные моменты и строение молекул.

Рассмотрение схем перекрывания атомных орбиталей при образовании связей в молекулах. Гибридизация волновых функций, примеры sp-, sp^2-, sp^3-гибридизаций. Гибридизация с участием d-орбиталей. Заполнение гибридных орбиталей неподеленными парами электронов. Образование кратных связей; σ- и π-связи, их особенности. Делокализованные π-связи и процедура наложения валентных схем. Метод Гиллеспи.

Основные положения метода молекулярных орбиталей (МО). Связывающие, несвязывающие и разрыхляющие орбитали. Последовательность заполнения МО в двухатомных частицах, состоящих из атомов второго периода. Объяснение возможности существования двухатомных частиц при помощи метода МО.

Объяснение магнитных свойств молекул и ионов с позиций метода МО. Понятие о многоцентровой связи на примере рассмотрения химической связи в молекуле B_2H_6.

Общие сведения о комплексных соединениях. Комплексообразователь, лиганды, координационные числа, дентантность лигандов, внутренняя и внешняя сферы комплексного соединения. Классификация комплексов по виду координируемых лигандов. Номенклатура комплексных соединений. Представление об изомерии комплексных соединений. Реакции образования и разрушения комплексных соединений.

Квантово-химические трактовки природы химической связи в комплексных соединениях. Метод валентных связей. Понятие о теории кристаллического поля. Объяснение магнитных свойств и наличия или отсутствия окраски комплексных соединений.

Межмолекулярная и внутримолекулярная водородная связь. Энергия и длина водородной связи. Влияние наличия водородной связи на свойства химических соединений и их смесей (температуры плавления и кипения, степень диссоциации в водном растворе и др.).

Ионная связь как предельный случай ковалентной связи. Ненаправленность и ненасыщаемость ионной связи. Поляризация ионов. Зависимость поляризующего

действия иона и его поляризуемости от типа электронной структуры, заряда и радиуса ионов. Влияние поляризации на свойства соединений и их смесей.

Общие представления о межмолекулярном взаимодействии: ориентационное, индукционное, дисперсионное взаимодействия.

1.5 Понятие о химической термодинамике, термодинамические функции состояния (характеристические функции).

Внутренняя энергия и энтальпия, их физический смысл. Понятие о термодинамической системе, изолированные системы. Экзо- и эндотермические реакции. Термохимия и термохимические уравнения. Понятие о стандартном состоянии индивидуальных жидких и кристаллических веществ, газов и растворов. Стандартные энтальпии образования, растворения и сгорания веществ. Закон Гесса и следствия из него. Использование закона Гесса для вычисления энтальпий реакций и энтальпий связи в молекуле. Понятие об энтропии, абсолютная энтропия и строение вещества. Изменение энтропии в различных процессах.

1.6 Понятие о химической кинетике. Химическое равновесие.

Элементарные (одностадийные) и неэлементарные (сложные) реакции. Закон действующих масс. Константа скорости реакции. Молекулярность и порядок реакции. Зависимость скорости реакции от температуры; энтальпия активации.

Понятие о гомогенном и гетерогенном катализе. Примеры каталитических процессов в промышленности и лабораторной практике.

Истинное и кажущееся равновесия, их признаки. Константа химического равновесия (K_c и K_p для газовых равновесий).

Энергия Гиббса, ее связь с энтропией и энтальпией. Физический смысл энергии Гиббса. Энтропийный и энтальпийный факторы процесса. Связь ΔG°_T с константой равновесия. Равновесие в гомогенных и гетерогенных системах. Критерий самопроизвольного протекания процессов в изобарно-изотермических условиях.

Смещение химического равновесия, принцип Ле-Шателье – Брауна. Влияние температуры, давления, добавки инертного газа и изменения концентрации реагентов на химическое равновесие.

1.7 Растворы. Равновесия в растворах

Процессы, сопровождающие образование жидких истинных растворов неэлектролитов и электролитов.

Краткая характеристика межчастичных взаимодействий в растворах. Идеальные и реальные растворы. Активность; коэффициент активности как мера отклонения свойств компонента реального раствора от его свойств в идеальном растворе. Способы выражения концентраций растворов. Эквивалент и закон эквивалентов.

Ассоциированные и неассоциированные электролиты. Степень диссоциации. Константа диссоциации. Зависимость степени электролитической диссоциации от концентрации электролита (закон разбавления Оствальда). Состояние бесконечного разбавления раствора электролита, свойства такого раствора. Шкала стандартных термодинамических функций образования ионов в водных растворах. Ступенчатая диссоциация электролитов. Влияние одноименных ионов на равновесие диссоциации слабого электролита в растворе. Равновесие в системе, состоящей из насыщенного раствора малорастворимого электролита и его кристаллов, произведение растворимости, условия осаждения и растворения малорастворимого электролита. Равновесие диссоциации в растворах комплексных соединений, константа нестойкости и константа устойчивости комплексного иона. Реакции образования и реакции разрушения комплексных соединений.

Равновесие диссоциации воды, ионное произведение воды и его зависимость от температуры. Шкала величин pH и pOH. Способы расчета величин pH растворов. Буферные растворы. Поляризующее действие ионов соли на молекулы воды.

Гидролиз солей, гидролиз по катиону и аниону. Ступенчатый гидролиз. Взаимное усиление гидролиза, полный (необратимый) гидролиз. Константа и степень гидролиза, связь между этими и концентрацией раствора. Способы усиления и подавления гидролиза. Понятие о сольволизе.

Раздел 2. Неорганическая химия.

2.1 Химия s-элементов

Щелочные металлы. Общая характеристика свойств элементов, нахождение в природе, получение и химические свойства металлов. Соединения щелочных металлов, оксиды, пероксиды, озониды; получение, их свойства и химическая связь в этих соединениях. Гидроксиды щелочных металлов, получение в промышленности NaOH, химические свойства гидроксидов. Общая характеристика солей, получение соды по методу Сольве. Особенности химии лития. Области применения щелочных металлов и их соединений.

Щелочно-земельные металлы, бериллий, магний. Общая характеристика свойств металлов, нахождение в природе, получение металлов и их химические свойства. Общая характеристика солей этих элементов, их растворимость и гидролизуемость. Оксиды и гидроксиды этих элементов: получение и химические свойства. Жесткость воды и методы ее устранения. Особенности химии бериллия. Области применения металлов и их соединений.

2.2 Химия p-элементов

Общая характеристика p - элементов, сравнение химических свойств и реакционной способности.

Бор. Соединения бора в природе, получение бора и его химические свойства. Бориды металлов, бороводороды, борогидриды металлов: получение, химическая связь в бороводородах, химические свойства соединений. Нитрид бора и материалы на его основе. Борный ангидрид и борные кислоты, получение и кислотно-основные свойства. Получение галогенидов бора и их гидролиз. Применение бора и его соединений.

Алюминий. Природные источники и получение металла. Оксид, гидроксид, алюминаты: получение и химические свойства. Гидролиз солей алюминия, квасцы. Гидрид алюминия и алюмогидриды, синтез и использование в качестве восстановителей. Применение алюминия и его соединений.

Галлий, индий, таллий. Природные источники, получение и химические свойства этих металлов. Оксиды, гидроксиды, соли этих металлов, особенности химических свойств соединений. Особенности химии таллия. Применение галлия, индия, таллия и их соединений.

Углерод. Аллотропные модификации: графит, алмаз, карбин, фуллерены. Условия синтеза искусственных алмазов. Углеродные нанотрубки.

Химические свойства углерода. Классификация карбидов. Оксиды углерода (II) и (IV): получение и химические свойства. Угольная кислота, ее соли и производные.

Синильная кислота, ее соли: получение и химические свойства. Роданиды. Применение углерода и его соединений.

Кремний. Природные источники, методы получения и очистки. Химические свойства кремния, его оксида и кремниевой кислоты. Кварцевое стекло, силикагель, растворимое стекло. Водородные соединения кремния, получение и восстановительная активность. Силициды металлов, карбид кремния, нитрид кремния, гексафторкремниевая кислота: получение и свойства. Применение кремния и его соединений.

Германий, олово, свинец. Природные источники, получение этих элементов и их химические свойства. Оксиды и гидроксиды элементов, станнаты (II и IV), плюмбаты (II и IV). Сульфиды: получение и их химические свойства. Соли тиокислот. Общая характеристика солей, растворимость и гидролизуемость. Применение германия, олова, свинца и их соединений.

Азот. Общая характеристика химических свойств элементов группы азота. Промышленное и лабораторное получение азота. Проблема связанного азота и возможные пути ее решения. Аммиак: получение, химические свойства аммиака, жидкий аммиак как растворитель, амиды, имиды и нитриды, их гидролиз. Гидразин и гидроксиламин: получение, строение молекул, кислотно-основные и окислительно- восстановительные свойства. Азотистый водород: получение, строение молекулы, азиды металлов.
Оксиды азота (I, II, III, IV, V); их получение, химическая связь и свойства. Влияние на окружающую среду выбросов оксида азота. Азотистая кислота и нитриты, получение и восстановительные свойства. Азотная кислота как окислитель, термическое разложение нитратов и их использование в качестве окислителей. Царская водка и ее реакции с металлами. Применение азота и его соединений. Азотные удобрения.

Фосфор. Природные источники фосфора, получение фосфора в промышленности. Многообразие аллотропных модификаций фосфора, белый и красный фосфор. Фосфин: получение, строение молекулы, химические свойства. Фосфиды металлов. Фосфиновая (фосфорноватистая), фосфоновая (фосфористая) кислоты, фосфинаты (гипофосфиты) и фосфонаты (фосфиты) как восстановители. Гидратация P_4O_{10}, фосфорные кислоты, фосфаты, взаимные переходы фосфатов. Соединения фосфора с галогенами: получение, строение молекул, гидролиз. Применение фосфора и его соединений.

Мышьяк, сурьма, висмут. Нахождение в природе, получение. Водородные соединения, получение и восстановительная активность. Кислородные соединения; кислоты мышьяка и сурьмы: получение, кислотно-основные и окислительно-восстановительные свойства. Гидроксид висмута. Соединения элементов с галогенами, их гидролиз, соли антимонила и висмутила. Кислотно-основные свойства сульфидов мышьяка, сурьмы и висмута, их взаимодействие с растворимыми сульфидами. Тиокислоты и их соли. Области применения соединений элементов.

Кислород. Промышленное и лабораторное получение кислорода, строение молекулы, парамагнетизм кислорода. Физические и химические свойства. Озон: получение, строение молекулы, окислительное действие. Классификация кислородных соединений элементов. Пероксид водорода: получение, строение молекулы, окислительно-восстановительные свойства. Области применения кислорода и его соединений.

Сера, селен, теллур. Природные источники, получение элементов и их химические свойства. Аллотропия серы, строение ее молекулы. Водородные соединения элементов: получение, строение молекул, восстановительные свойства. Сульфиды, методы получения, восстановительные свойства, гидролиз, отношение к минеральным кислотам. Сульфаны и полисульфиды.
Диоксиды элементов: методы получения, строение молекул, кислотные и окислительно-восстановительные свойства. Влияние выбросов сернистого газа на окружающую среду. Триоксиды элементов: получение, гидратация, окислительные свойства. Кислородные кислоты S (IV), Se (IV), Te (IV), способы получения и свойства. Сопоставление окислительно-восстановительных свойств этих кислот и их солей.

Серная кислота: получение, строение молекулы, окислительное действие концентрированного водного раствора, Водоотнимающее свойство. Сульфаты, гидросульфаты. Пиросерная кислота. Тиосерная кислота и тиосульфат натрия: получение и химические свойства. Селеновая и теллуровая кислоты, методы получения и свойства. Хлористый тионил и хлористый сульфурил: получение, строение молекул, гидролиз. Хлорсульфоновая кислота. Применение серы, селена, теллура и их соединений.

Водород. Промышленное и лабораторное получение водорода, классификация гидридов, восстановительная активность водорода и гидридов металлов.

Галогены. Общая характеристика химических свойств галогенов, нахождение в природе, промышленное и лабораторное получение. Особенности химических свойств фтора, фториды кислорода. Реакции хлора, брома и йода с водой и растворами щелочей.

Водородные соединения галогенов: получение, кислотные свойства, термическая стабильность, восстановительные свойства. Ассоциация молекул HF в плавиковой кислоте, дифториды калия и натрия. Кислородные соединения хлора и йода: получение, строение молекул, кислотно-основные и окислительно-восстановительные свойства. Кислородные кислоты хлора, брома и йода, способы получения, окислительное действие. Соли кислородных кислот галогенов как окислители в кристаллическом состоянии. Сопоставление кислотных и окислительных свойств кислородных кислот галогенов и их солей. Межгалогенные соединения, их гидролиз. Области применения галогенов и их соединений.

Благородные газы. Нахождение в природе, промышленное получение благородных газов. Причины химической инертности элементов. Клатратные соединения благородных газов. Химические соединения криптона и ксенона со фтором: получение, строение молекул, гидролиз. Кислородные соединения благородных газов, кислородные кислоты и их соли. Области применения благородных газов и их соединений.

2.3 Химия d-элементов.

Особенности химии d-элементов. Закономерности изменения химических свойств по группам и периодам. Нестехиометрические соединения.

Хром, молибден, вольфрам, сиборгий. Природные источники, получение металлов и их химические свойства. Соли хрома (III), оксид и гидроксид хрома (III): получение, кислотно-основные свойства, гидролиз. Хромовый ангидрид: получение, гидратация, окислительные свойства. Хроматы и бихроматы как окислители. Получение хлористого хромила и его гидролиз. Сопоставление химических свойств соединений молибдена и вольфрама со свойствами аналогичных соединений хрома. Применение хрома, молибдена, вольфрама и их соединений.

Марганец, технеций, рений, борий. Природные источники, получение и химические свойства металлов. Соединения марганца (II), получение, кислотно-основные и окислительно-восстановительные свойства. Диоксид марганца, манганаты (IV), получение и химические свойства. Манганаты (VI), перманганаты, марганцевый ангидрид, марганцевая кислота: получение и окислительно-восстановительные свойства. Сопоставление химических свойств соединений технеция и рения со свойствами аналогичных соединений марганца. Применение марганца, технеция, рения и их соединений.

Железо, кобальт, никель. Нахождение в природе, промышленное получение, химические свойства металлов. Соединения степени окисления +2 и +3, получение, кислотно-основные и окислительно-восстановительные свойства. Комплексные соединения металлов. Ферраты: получение и окислительное действие. Применение железа, кобальта, никеля и их соединений.

Платиновые металлы. Общая характеристика соединений платиновых металлов, их комплексные соединения.

Медь, серебро, золото, рентгений. Нахождение в природе, получение металлов и их химические свойства. Оксиды, гидроксиды, галогениды металлов: получение, кислотно-основные свойства, гидролиз. Комплексные соединения металлов, химическая связь в них. Применение меди, серебра, золота и их соединений.

Цинк, кадмий, ртуть. Природные источники, промышленное получение металлов и их химические свойства. Соединения с кислородом и галогенами, получение и свойства. Соединения ртути (I), амидные соединения ртути. Применение цинка и его соединений. О токсичности неорганических веществ.

2.4 Химия f-элементов.

Лантаноиды. Общая характеристика химических свойств, понятие о методах получения этих металлов. Кислотно-основные свойства оксидов и гидроксидов элементов (III), гидролиз солей.

Актиноиды. Сопоставление химических свойств актиноидов со свойствами лантаноидов. Краткая характеристика химических свойств урана. Кислородные соединения и галогениды урана, соли уранила, уранаты. Применение лантаноидов, актиноидов и их соединений.

5. СООТВЕТСТВИЕ СОДЕРЖАНИЯ ТРЕБОВАНИЯМ К РЕЗУЛЬТАТАМ ОСВОЕНИЯ ДИСЦИПЛИНЫ

№	Компетенции	Раздел 1	Раздел 2
	Знать:		
1	электронное строение атомов и молекул	+	+
2	основы теории химической связи в соединениях разных типов, строение вещества в конденсированном состоянии	+	+
3	основные закономерности протекания химических процессов и характеристики равновесного состояния	+	+
4	методы описания химических равновесий в растворах электролитов	+	+
5	строение и свойства координационных соединений	+	+
6	химические свойства элементов различных групп периодической системы и их важнейших соединений		+
	Уметь:		
7	выполнять основные химические операции, определять термодинамические характеристики химических реакций и равновесные концентрации веществ	+	+
8	использовать основные химические законы, термодинамические справочные данные для решения профессиональных задач;	+	+
9	прогнозировать влияние различных факторов на равновесие в химических реакциях	+	+
	Владеть:		
10	теоретическими методами описания свойств простых и сложных веществ на основе электронного строения их атомов и положения в периодической системе химических элементов	+	+
11	экспериментальными методами определения физико-химических свойств неорганических соединений	+	+
	Общепрофессиональные компетенции:		
12	способность и готовность использовать основные законы естественнонаучных дисциплин в профессиональной деятельности (ОПК-1)	+	+
13	готовность использовать знания о строении вещества, природе химической связи в различных классах химических соединений для понимания свойств материалов и механизма химических процессов, протекающих в окружающем мире (ОПК-3)	+	+

6. ПРАКТИЧЕСКИЕ И ЛАБОРАТОРНЫЕ ЗАНЯТИЯ

6.1. Практические занятия.
Примерные темы практических занятий по дисциплине.

Учебным планом подготовки бакалавров по направлению 18.03.01 Химическая технология предусмотрено проведение практических занятий по дисциплине «Общая и неорганическая химия» в объеме 32 акад.ч. в 1 семестре (раздел 1).

Примерные темы практических занятий по дисциплине

№ п/п	№ раздела дисциплины	Темы практических занятий	Часы
1	Раздел 1	Практическое занятие 1. Способы выражения концентраций растворов I (массовая доля, массовый процент, молярность, титр). Приготовление растворов. Решение задач с использованием уравнений материального баланса.	2 акад.ч.
2	Раздел 1	Практическое занятие 2. Способы выражения концентраций растворов II (моляльность, мольная доля, мольное отношение). Взаимный пересчет концентраций. Эквиваленты веществ в реакциях обмена и окисления-восстановления. Фактор эквивалентности, молярная масса и молярный объем эквивалента.	2 акад.ч.
3	Раздел 1	Практическое занятие 3. Способы выражения концентрации растворов III (нормальность). Закон эквивалентов. Решение задач по теме эквивалент.	2 акад.ч.
4	Раздел 1	Практическое занятие 4. Окислительно-восстановительные реакции (ОВР). Важнейшие окислители и восстановители. Классификация ОВР. Периодический закон и окислительно-восстановительная активность элементов и соединений. Влияние различных факторов на глубину и направление протекания ОВР.	2 акад.ч.
5	Раздел 1	Практическое занятие 5. Характеристика состояния электрона в атоме системой квантовых чисел. Принцип Паули и правило Хунда. Форма электронных облаков. Энергетический ряд атомных орбиталей. Электронные формулы атомов и ионов (основное состояние).	2 акад.ч.
6	Раздел 1	Практическое занятие 6. Основные положения метода валентных связей (ВС). Валентные возможности атомов в рамках метода ВС. Гибридные представления. Схемы перекрывания орбиталей при образовании связей в молекулах (NCl_3, NH_3, H_2O, SCl_2, PCl_3, H_2S, $BeCl_2$, BBr_3, CH_4, CBr_4). Донорно-акцепторный механизм образования связи (Be_2Cl_4, Al_2Br_6, NH_4^+,BF_4^-, $AlCl_4^-$, CO).	2 акад.ч.
7	Раздел 1	Практическое занятие 7. Кратные связи (CO_2, HCOOH, $COCl_2$, C_2H_2, CH_3-C≡CH). Делокализованные π-связи и процедура наложения валентных схем (C_6H_6, HNO_3, NO_3^-, CO_3^{2-}, SO_4^{2-}, N_2O, HN_3).	2 акад.ч.
8	Раздел 1	Практическое занятие 8. Геометрия молекул, метод Гиллеспи (BeF_2, BF_3, $SnCl_2$, CBr_4, NH_3, H_2O, ClF_3, PCl_5, SF_6, XeF_6, XeF_4, XeF_2, CO_3^{2-}, SO_4^{2-}, JF_5, JF_7). Геометрия молекул и их дипольный момент (CS_2, $SnCl_2$, $SnCl_4$, PCl_5, H_2O).	2 акад.ч.
9	Раздел 1	Практическое занятие 9. Метод МО ЛКАО в применении к двухатомным частицам (атомы и ионы, состоящие из атомов элементов второго периода: O_2,O_2^+, O_2^-,CN^-,N_2, B_2, He_2^+).	2 акад.ч.
10	Раздел 1	Практическое занятие 10. Химическая связь в	2 акад.ч.

		комплексных соединениях; метод ВС $[Fe(H_2O)_6]^{2+}$, $[Fe(CN)_6]^{4-}$, $[NiF_4]^{2-}$, $[Ni(CN)_4]^{2-}$, $[AgCl_2]^-$. Элементы теории кристаллического поля $[Fe(H_2O)_6]^{2+}$, $[Fe(CN)_6]^{4-}$, $[NiF_4]^{2-}$, $[Ni(CN)_4]^{2-}$. Карбонилы как комплексные соединения $Ni(CO)_4$, $Fe(CO)_5$, $Cr(CO)_6$.	
11	Раздел 1	Практическое занятие 11. Тепловые эффекты химических реакций, энтальпии образования и сгорания. Закон Гесса, следствия из закона Гесса, вычисление ΔH° реакций и энергий (энтальпий) связи в молекулах.	2 акад.ч.
12	Раздел 1	Практическое занятие 12. Понятие об энтропии, абсолютная энтропия веществ ($S^\circ_т$) и энтропия процессов ($\Delta S^\circ_т$). Энергия Гиббса как мера химического сродства. Изменение энергии Гиббса в различных процессах, энтропийный и энтальпийный факторы. Вычисление ΔG°_{298} и ΔS°_{298} процессов по справочным данным.	2 акад.ч.
13	Раздел 1	Практическое занятие 13. Химическое равновесие. Константа химического равновесия (K_p и K_c). Расчет равновесных концентраций. Смещение равновесия и принцип Ле-Шателье – Брауна. Связь $\Delta G^\circ_т$ с константой равновесия, связь $\Delta G^\circ_т$ с ΔG°.	2 акад.ч.
14	Раздел 1	Практическое занятие 14. Свойства растворов электролитов. Константа и степень диссоциации. Ионное произведение воды, шкала pH. Расчет pH растворов кислот и оснований. Расчет pH буферных растворов. Произведение растворимости, концентрация насыщенного раствора (растворимость).	2 акад.ч.
15	Раздел 1	Практическое занятие 15. Гидролиз солей. Ступенчатый гидролиз, полный гидролиз. Способы усиления и подавления гидролиза. Константа и степень гидролиза, их связь с концентрацией соли в растворе. Расчет pH водных растворов солей.	2 акад.ч.
16	Раздел 1	Практическое занятие 16. Реакции образования и разрушения комплексных соединений. Равновесие в растворах комплексных соединений. Константа нестойкости и константа устойчивости.	2 акад.ч.

6.2. Лабораторные занятия.

Лабораторный практикум по дисциплине «Общая и неорганическая химия» выполняется в соответствии с Учебным планом в 1 и 2 семестрах и занимает 32 акад. ч. в каждом семестре. Лабораторные работы охватывают оба раздела дисциплины. В практикум входит 8 лабораторных работ в 1 семестре, примерно по 2 акад.ч. на работу, и 12 лабораторных работ во 2 семестре примерно по 2 акад.ч. на работу. В зависимости от трудоемкости включенных в практикум работ их число может быть уменьшено. Выполнение лабораторного практикума способствует закреплению материала, изучаемого в дисциплине «Общая и неорганическая химия», а также способствует формированию у студентов навыков экспериментальной работы и развитию навыков исследовательской работы.

Максимальное количество баллов за лабораторные работы – 16 баллов в 1 семестре (максимально 2 балла за работу) и 20 баллов во 2 семестре. Количество работ и баллов за каждую работу может быть изменено в зависимости от их трудоемкости.

Примеры лабораторных работ и разделы, которые они охватывают

№ п/п	№ раздела дисциплины	Темы практических занятий	Часы
1	Раздел 1	Основные понятия и законы химии. Основные классы неорганических соединений. Расчеты по уравнениям реакций.	4 акад.ч.
2		Техника безопасности и правила работы в лаборатории. Погрешности результатов численного эксперимента.	2 акад.ч.
3		Определение молярной массы углекислого газа.	2 акад.ч.
4		Приготовление раствора заданной концентрации.	2 акад.ч.
5		Определение концентрации раствора титрованием.	2 акад.ч.
6		Приготовление раствора заданной концентрации и титрование.	2 акад.ч.
7		Изучение окислительно-восстановительных реакций.	2 акад.ч.
8		Определение молярной массы эквивалента I.	2 акад.ч.
9		Определение молярной массы эквивалента II.	2 акад.ч.
10		Получение и свойства комплексных соединений.	2 акад.ч.
11		Гидролиз солей.	2 акад.ч.
В часы лабораторных занятий проводятся 4 контрольные работы Раздела 1			8 акад.ч.
12	Раздел 2	Вводное занятие по химии элементов.	2 акад.ч.
13		Определение карбонатной жесткости воды.	2 акад.ч.
14		Щелочные, щелочноземельные металлы и магний.	2 акад.ч.
15		Бор и алюминий.	2 акад.ч.
16		Углерод и кремний	2 акад.ч.
17		Олово и свинец.	2 акад.ч.
18		Азот.	2 акад.ч.
19		Фосфор, сурьма, висмут.	2 акад.ч.
20		Сера, селен, теллур.	2 акад.ч.
21		Хром, молибден, вольфрам.	2 акад.ч.
22		Марганец, железо, кобальт, никель.	2 акад.ч.
23		Медь, серебро.	2 акад.ч.
24		Цинк, кадмий, ртуть.	2 акад.ч.
В часы лабораторных занятий проводятся 3 контрольные работы Раздела 2			6 акад.ч.

7. САМОСТОЯТЕЛЬНАЯ РАБОТА.

Рабочей программой дисциплины «Общая и неорганическая химия» предусмотрена самостоятельная работа студента в объеме 120 час. в 1 семестре и 80 час. во 2 семестре, а также на подготовку к экзамену по 35,6 час. в 1 и 2 семестрах.

Самостоятельная работа проводится с целью углубления знаний по дисциплине и предусматривает следующие виды:

- Ознакомление и проработку рекомендованной литературы, работу с электронно-библиотечными системами, включая переводы публикаций из научных журналов, цитируемых в базах Scopus, Web of Science, Chemical Abstracts, РИНЦ;
- регулярную проработку и повторение пройденного на лекциях и практических занятиях учебного материала;
- регулярную подготовку к практическим занятиям и лабораторным работам, в том числе выполнение домашних работ и индивидуальной домашней работы; подготовку к контрольным работам;

– посещение отраслевых выставок, семинаров, конференций различного уровня;
– участие в семинарах РХТУ им. И. Менделеева по тематике курса;
– подготовку к сдаче экзаменов по дисциплине и лабораторного практикума по курсу.

8. ПРИМЕРЫ ОЦЕНОЧНЫХ СРЕДСТВ ДЛЯ КОНТРОЛЯ ОСВОЕНИЯ ДИСЦИПЛИНЫ

8.1. Примерная тематика индивидуальной домашней работы.

Индивидуальная домашняя работа по курсу выполняется в 1 и 2 семестрах в часы, выделенные учебным планом на самостоятельную работу. Максимальная оценка индивидуальной домашней работы – 12 баллов в 1 семестре (1,5 балла за задание) и 4 балла во 2 семестре (по 2 балла за задание).

Раздел	Примерные темы индивидуальной домашней работы
Раздел 1. Принципы химии	Эквивалент. Закон эквивалентов.
	Приготовление растворов. Способы выражения концентраций растворов.
	Основные положения метода валентных связей (ВС). Гибридные представления. Делокализованные π-связи и процедура наложения валентных схем
	Окислительно-восстановительные реакции.
	Химическое равновесие. Константа химического равновесия (K_p и K_c). Расчет равновесных концентраций. Смещение равновесия и принцип Ле-Шателье – Брауна.
	Геометрия молекул, метод Гиллеспи.
	Свойства растворов электролитов. Константа и степень диссоциации. Ионное произведение воды, шкала pH. Расчет pH растворов кислот и оснований. Расчет pH буферных растворов.
	Химическая связь в комплексных соединениях.
Раздел 2. Неорганическая химия	Предсказание свойств веществ на основе периодического закона, представление о методах сравнительного расчета М.Х. Карапетьянца.
	Осуществление превращения, получение неорганического вещества из предложенного

8.2. Примеры контрольных вопросов для текущего контроля освоения дисциплины.

Для текущего контроля предусмотрено 4 контрольных работы в 1 семестре и 3 контрольных работы во 2 семестре. Максимальная оценка за каждую контрольную работу – 8 баллов в 1 семестре и 12 баллов во 2 семестре.

Раздел	Примерные темы контрольных работ
Раздел 1. Принципы химии	Контрольная работа 1. Основные понятия и законы химии. Основные классы неорганических соединений. Способы выражения концентраций растворов.
	Контрольная работа 2. Закон эквивалентов. Способы выражения концентраций растворов. Строение атома и периодический закон. Квантовые числа.
	Контрольная работа 3. Химическая связь и строение молекул. Энергетика реакций.
	Контрольная работа 4. Константа равновесия. Равновесия в растворах. Константа и степень диссоциации. Ионное произведение

	воды, шкала pH. Расчет pH растворов кислот и оснований. Окислительно-восстановительные реакции.
Раздел 2. Неорганическая химия	Контрольная работа 1. Химия s-элементов.
	Контрольная работа 2. Химия p-элементов.
	Контрольная работа 3. Химия d-элементов.

Раздел 1. Принципы химии.

Контрольная работа №1

1. Соединение содержит 2,04 мас.% водорода, 32,65 мас.% серы, и кслород. Установите простейшую и истинную формулу соединения. Сколько моль составляют 10 г этого соединения.
2. Смешали 250 мл раствора азотной кислоты, содержащего 10 мас.% HNO_3 (ρ=1,054 г/см^3) и 50 мл 28%-ного раствора (ρ=1,167 г/см^3). Определите содержание кислоты в полученном растворе в мас.%
3. 5,6 л сероводорода (объем измерен при температуре 20ºС и давлении 115кПа) пропустили через 100 мл раствора, содержащего 10 мас.% NaOH и имеющего плотность 1,109 г/мл. Определите количества веществ находящихся в полученном растворе. Вычислите массу молекулы сероводорода.
4. Вычислите массовые и объемные доли газов в смеси углекислого газа и хлороводорода с плотностью по воздуху, равной 1,38.
5. Изобразите графические формулы молекул угольной кислоты, гидроксида бария, сульфата калия. Напишите не менее трех реакций, иллюстрирующих кислотные свойства сероводорода.

Оценка заданий:

№ задания	**1**	**2**	**3**	**4**	**5**	**Σ**
Оценка, балл	1,5	1,5	2	1,5	1,5	8

Контрольная работа №2

1. Оксид металла содержит 52,9 мас.% металла. Определить молярную массу эквивалента металла и его бромида в обменной реакции.
2. 11,2 л (н.у.) бромоводорода растворили в 500 мл воды. Найти концентрацию раствора в мас.%, моляльность и мольное отношение H_2O:HBr.
3. а) Охарактеризовать квантовыми числами все электроны атома азота в основном состоянии; б) написать электронные формулы атомов теллура и молибдена, а также иона Co^{3+}.
4. а) В следующих парах атомов или ионов указать у какой частицы радиус больше: Be и N, Cr^{2+} и Co^{2+}, Rb^+ и Br^-; б) В следующих парах кислот и оснований выбрать более сильную кислоту (основание): $H_2ЭO_2$ и $H_2ЭO_4$; CsOH и $Ba(OH)_2$. Ответ обосновать.
5. Охарактеризуйте валентные возможности атома фосфора. Объясните, почему есть молекулы PF_5 и $PC1_5$, а нет молекул NF_5 и $NC1_5$?
6. Изобразить схемы перекрывания орбиталей при образовании связей в молекуле муравьиной кислоты исходя из гибридных представлений.

Оценка заданий:

№ задания	**1**	**2**	**3**	**4**	**5**	**6**	**Σ**
Оценка, балл	1,5	1,5	1	1,5	1,5	1	8

Контрольная работа №3

1. На основе метода Гиллеспи предсказать геометрию следующих частиц: $SnC1_2$, SbH_3, $PC1_4^+$. Указать полярные молекулы.

2. На основе метода МО определить кратность связи кислород-кислород в молекуле O_2, а также магнитные свойства этой молекулы. Как изменится длина связи при переходе от молекулы O_2 к молекулярному иону O_2^+?
3. Рассмотреть на основе метода ВС химическую связь в комплексных ионах $[Ni(NH_3)_6]^{2+}$ и $[Ni(CN)_4]^{2-}$ определить: а) тип гибридизации орбиталей центрального атома, б) геометрию комплекса, в) его магнитные свойства.
4. Для проведения ОВР в кислой среде приготовлен 1,2Н раствор бихромата калия, имеющий плотность 1,04 г/мл. Определить молярность и титр этого раствора, а также мольную долю соли в растворе.
5. Вычислить среднюю энтальпию связи углерод-кислород в молекуле CO_2 по следующим данным: ΔH^0обр.CO_2(г) = -393,5 кДж/моль;
1) С(к, графит) = С(г); ΔH^o_1 = 715,1 кДж;
2) O_2(г) = 2О(г); ΔH^o_2 = 498,4 кДж.
6. Для проведения ОВР, в которой используется бихромат калия как окислитель в кислой среде, приготовлен 2,40 Н раствор этого соединения. Сколько граммов бихромата калия необходимо взять для приготовления 600 мл такого раствора?

Оценка заданий:

№ задания	**1**	**2**	**3**	**4**	**5**	**6**	**Σ**
Оценка, балл	1,5	1	1,5	1,5	1,5	1	8

Контрольная работа №4

1. По справочным данным определить при 298,15К константу равновесия процесса $2NO_2(г) \leftrightarrow N_2O_4(г)$
2. Вычислить равновесную концентрацию N_2O_4(г), если исходная концентрация NO_2 составляла 3 моль/л, а исходная концентрация N_2O_4 была равна нулю.
3. В 2 л воды растворили 5,0 л (н.у.) бромоводорода и получили раствор с плотностью 1,01 г/мл. Вычислить pH этого раствора.
4. Найти концентрацию и pH раствора уксусной кислоты, имеющего степень диссоциации 12%. Кдисс. $CH_3COOH = 2 \cdot 10^{-5}$. Сколько мл 70 масс.% раствора уксусной кислоты (плотность 1,07 г/мл) необходимо для приготовления 2,0 л первоначального раствора?
5. По справочным данным определить при 298,15 константу диссоциации синильной кислоты в водном растворе.
6. Написать уравнения окисления кальция концентрированным раствором азотной кислоты, окисления алюминия разбавленным раствором азотной кислоты.

Оценка заданий:

№ задания	**1**	**2**	**3**	**4**	**5**	**6**	**Σ**
Оценка, балл	1,5	1,5	1,5	1,5	1	1	8

Раздел 2. Неорганическая химия.

Контрольная работа №1

1. Написать уравнения реакций, позволяющих осуществить превращения:
$Na_2B_4O_7 \rightarrow H_3BO_3 \rightarrow B_2O_3 \rightarrow BC1_3 \rightarrow H_3BO_3$.
2. Написать уравнения реакций:
$KO_3 + KMnO_4 + H_2SO_4 \rightarrow$ $CsH + H_2O \rightarrow$
$A1C1_3 + K_2SO_3 + H_2O \rightarrow$ $Si + HF + HNO_3 \rightarrow$
3. Бороводороды (бораны): получение, строение молекул, химические свойства на примере диборана.
4. Сколько граммов RbBr следует добавить к 3 л 0,15 М раствора нитрата диамминсеребра(I), содержащего избыточный аммиак в количестве 1 моль/л, для начала выпадения бромида серебра? Константа устойчивости комплексного иона равна $1,8 \cdot 10^7$, а произведение растворимости бромида серебра – $1 \cdot 10^{-14}$.

5. Написать уравнения реакций, лежащих в основе промышленного получения алюминия, магния и соды.
6. Особенности химии лития.

Оценка заданий:

№ задания	**1**	**2**	**3**	**4**	**5**	**6**	**Σ**
Оценка, балл	2	2	2	2	2	2	12

Контрольная работа №2

1. Написать уравнения реакций, позволяющих осуществить превращения: $H_2SeO_4 \rightarrow Se \rightarrow \ldots \rightarrow H_2Se \rightarrow SeO_2$.
2. Написать уравнения реакций:

$Pb + HNO_3(разб.) \rightarrow$ $PH_3 + K_2Cr_2O_7 + H_2SO_4 \rightarrow$

$NH_4NO_3\text{-}t \rightarrow$ $SnO + KOH + H_2O \rightarrow$

3. Сульфиды сурьмы, мышьяка и висмута: получение, взаимодействие с растворами сульфидов и щелочей.
4. Вычислить pH 4,00 мас.% раствора $NaHSO_4$ (плотность 1,03 г/мл). Константа диссоциации серной кислоты по второй ступени равна 0,01.
5. Написать уравнения реакций, отражающих химизм процессов зарядки и разрядки свинцового аккумулятора.
6. Написать уравнения реакций взаимодействия олова и свинца с концентрированным раствором азотной кислоты, олова – с избытком разбавленного раствора КОН и при сплавлении с КОН.

Оценка заданий:

№ задания	**1**	**2**	**3**	**4**	**5**	**6**	**Σ**
Оценка, балл	2	2	2	2	2	2	12

Контрольная работа №3

1. Написать уравнения реакций, позволяющих осуществить превращения:
$Au \rightarrow H[AuCl_4] \rightarrow Au \rightarrow AuCl_3 \rightarrow K[Au(OH)_4]$.
2. Написать уравнения реакций:

$CrSO_4 + H_2O \rightarrow$ $Fe + O_2 + H_2O \rightarrow$

$KMnO_4 + KNO_2 + H_2O \rightarrow$ $NiCl_2 + KCN(изб.) \rightarrow$

3. Получение хлористого хромила и бихромата калия из соединений хрома (III). Окислительные свойства бихромата калия.
4. Найти pH и степень гидролиза 0,1М раствора формиата калия, если константа диссоциации муравьиной кислоты равна $2 \cdot 10^{-4}$.
5. Написать уравнения реакций растворения золота в селеновой кислоте, серебра – в концентрированном и разбавленном растворах азотной кислоты.
6. Написать уравнения реакций, лежащих в основе промышленного получения марганца, перманганата калия и рения.

Оценка заданий:

№ задания	**1**	**2**	**3**	**4**	**5**	**6**	**Σ**
Оценка, балл	2	2	2	2	2	2	12

8.3. Вопросы для итогового контроля освоения дисциплины (1 семестр – экзамен, 2 семестр – экзамен).

Максимальное количество баллов за экзамен – 40 баллов.

Раздел 1.

Билет для проведения экзамена в 1 семестре содержит 5 вопросов по разделу 1 учебной программы, максимальная оценка за каждый вопрос – 8 баллов.

Примеры экзаменационных вопросов

1. Корпускулярно-волновой дуализм. Вычисление длины волны де-Бройля для материального объекта. Как убедиться в появлении волновых свойств материальных объектов?
2. Свойства волновой функции. Понятие об уравнении Шредингера. Квантовые числа как характеристика состояния электрона в атоме.
3. Характеристика состояния электрона в атоме системой квантовых чисел.
4. Принцип Паули и правило Хунда. Сколько максимально электронов может находиться в N–слое, d-оболочке?
5. Электронный слой, электронная оболочка, электронная орбиталь. Максимальное число электронов в слое, оболочке и на орбитали.
6. Энергия электрона в многоэлектронном атоме. Энергетический ряд атомных орбиталей. Электронные формулы атомов Ni, Se и иона Fe^{3+}.
7. Современная формулировка периодического закона. Периодическое изменение свойств на примере энергии ионизации атома и радиуса иона.
8. Атомные и ионные радиусы, как их определяют? Основные закономерности изменения атомных радиусов по периодам и группам периодической системы.
9. Закономерности изменения ионных радиусов (катионы и анионы, d-сжатие, f-сжатие, изоэлектронные ионы).
10. Эффективные заряды атомов в молекулах. Дипольный момент связи, дипольный момент молекулы и ее строение на примерах молекул H_2O и CO_2.
11. Относительная сила кислородных кислот и оснований (схема Косселя) на примерах $HTcO_4$ и $HMnO_4$; H_2SeO_4 и H_2SeO_3; $TlOH$ и $Tl(OH)_3$.
12. Ионная и ковалентная связи, их свойства. Полярная ковалентная связь. Что такое эффективные заряды атомов?
13. Основные положения метода ВС при описании химической связи. Валентные возможности атомов азота, фосфора, фтора и хлора.
14. Донорно-акцепторный механизм образования связи на примере молекул CO, HNO_3, и ионов BF_4^- , NH_4^+.
15. Гибридные представления при описании химической связи. Изобразите схемы перекрывания атомных орбиталей при образовании связей в молекулах CO_2 и BCl_3.
16. Образование кратных связей. Сигма- и пи-связи, их особенности.
17. Процедура наложения валентных схем в методе ВС для описания дробной кратности связи на примерах молекул N_2O, HN_3, HNO_3.
18. Модель отталкивания локализованных электронных пар (метод Гиллеспи). Основные положения на примере молекул SO_2 и SO_2Cl_2..
19. Распределите электроны частицы B_2 по молекулярным орбиталям. Определите кратность связи и магнитные свойства частицы.
20. На основе метода молекулярных орбиталей объясните парамагнитные свойства кислорода. Какова кратность связи в молекулярном ионе O_2^+?
21. Ионная связь как предельный случай ковалентной связи. Поляризация ионов и ее влияние на свойства веществ.
22. Водородная связь: типы водородной связи, порядок величин энтальпий связи. Влияние водородной связи на физико-химические свойства веществ.
23. Типы межмолекулярного взаимодействия (силы Ван-дер-Ваальса).
24. Типичные окислители и восстановители. Приведите примеры.
25. Типы окислительно-восстановительных реакций, приведите примеры.
26. Критерий самопроизвольного протекания ОВР в растворах. Стандартные величины электродных потенциалов. Рассмотрите окисление перманганатом калия в кислой среде ионов Fe^{2+} и Co^{2+}.
27. Формулировка закона Гесса, условия его выполнения. Энтальпии образования и энтальпии сгорания.
28. Следствия из закона Гесса, при каких условиях выполняется этот закон?

29. Энергия Гиббса, энтальпия; их физический смысл. Связь между энергией Гиббса и энтальпией. Что такое энтропийный и энтальпийный факторы?
30. Энергия Гиббса как термодинамическая функция состояния. Определение и свойства. Вычисление энергии Гиббса процессов по справочным данным.
31. Критерий самопроизвольного течения реакций, энтальпийный и энтропийный факторы процесса.
32. Стандартные термодинамические характеристики. Понятие о стандартном состоянии индивидуальных жидких и кристаллических веществ, газов и растворов.
33. Химическое равновесие. Истинное (устойчивое) и кажущееся (кинетическое) равновесие; их признаки.
34. Константа химического равновесия. Связь величин K_p и K_c для газовых равновесий.
35. Принципы построения шкалы стандартных термодинамических функций образования ионов в водных растворах. Как определить стандартную энтальпию образования хлорида калия в водном растворе?
36. Константа химического равновесия. Связь величин K_p и K_c для газовых равновесий.
37. Идеальные и реальные растворы. Активность, коэффициент активности как мера отклонения свойств компонента реального раствора от его свойств в идеальном растворе.
38. Равновесие диссоциации ассоциированных (слабых) электролитов. Закон разбавления Оствальда.
39. Буферные растворы и их свойства на примере смеси растворов муравьиной кислоты и формиата калия.
40. Равновесие диссоциации воды. Ионное произведение воды. Шкала величин pH и pOH. Вычисление pH растворов неассоциированных кислот и оснований.
41. Произведение растворимости как константа равновесия растворения и диссоциации малорастворимого соединения. Связь ПР с растворимостью.
42. Общее выражение для энергии Гиббса химического процесса применительно к выводу условия выпадения осадка малорастворимого соединения.
43. Условия выпадения осадка и растворения малорастворимых электролитов.
44. Основные понятия химии комплексных соединений.
45. Классификация комплексных соединений по виду координируемых лигандов. Номенклатура комплексных соединений.
46. Равновесие диссоциации комплексных соединений. Константа устойчивости и константа нестойкости.
47. Основные положения теории кристаллического поля при описании химической связи в комплексных соединениях.
48. Химическая связь в комплексном ионе $[Co(NO_2)_6]^{3-}$ с позиций метода валентных связей и теории кристаллического поля.
49. Расчет pH растворов солей, гидролизованных по катиону.
50. Гидролиз по аниону. Вычисление константы гидролиза по аниону, ее связь с концентрацией соли и pH раствора.
51. Взаимное усиление гидролиза (совместный гидролиз). Полный (необратимый) гидролиз.
52. Протонная теория кислот и оснований. Самодиссоциация растворителей, константа автопротолиза, нивелирующие и дифференцирующие растворители.
53. Электронная теория кислот и оснований, кислоты и основания Льюиса.
54. Скорость химической реакции. Закон действующих масс. Молекулярность и порядок реакции.
55. Зависимость скорости химической реакции от температуры, энергия (энтальпия) активации. Гомогенный и гетерогенный катализ, примеры.

Раздел 2.

Билет для проведения экзамена во 2 семестре содержит 6 вопросов по разделу 2 учебной программы дисциплины, максимальная оценка за вопросы 1-4 – 6 баллов, максимальная оценка за вопросы 5 и 6 – 8 баллов.

Примеры экзаменационных вопросов

1. Общая характеристика и химические свойства щелочных металлов.
2. Особенности соединений лития по сравнению с соединениями других щелочных металлов.
3. Гидриды, оксиды, пероксиды, гидроксиды щелочных металлов: химическая связь в соединениях, получение и свойства.
4. Получение натрия, гидроксида натрия и карбоната натрия в промышленности.
5. Взаимодействие с растворами щелочей: а) амфотерных металлов; б) неметаллов; в) кислотных оксидов; г) амфотерных оксидов.
6. Особенности соединений бериллия по сравнению с соединениями щелочно-земельных металлов.
7. Общая характеристика солей бериллия, магния и щелочно-земельных металлов, их растворимость и гидролиз.
8. Получение оксида, гидроксида кальция и хлорной извести в промышленности.
9. Общая характеристика и химические свойства бора, его получение.
10. Борный ангидрид, борные кислоты и их соли: получение, строение и свойства.
11. Бороводороды: получение, строение молекул и свойства. Борогидриды металлов.
12. Общая характеристика и химические свойства алюминия, индия, галлия и таллия.
13. Получение алюминия, его оксида и гидроксида в промышленности.
14. Оксид, гидроксид и соли алюминия: их получение и свойства.
15. Общая характеристика и химические свойства углерода.
16. Оксиды углерода (II, IV): получение в промышленности и в лаборатории, кислотно-основные и окислительно-восстановительные свойства. Карбонилы металлов.
17. Общая характеристика и химические свойства кремния.
18. Получение кремния, силиката натрия и стекла в промышленности.
19. Кварц, кремниевые кислоты, силикаты, гексафторокремниевая кислота: получение и свойства.
20. Общая характеристика и химические свойства германия, олова и свинца.
21. Оксиды и гидроксиды олова и свинца: их взаимодействие с кислотами и щелочами, окислительно-восстановительные свойства.
22. Сульфиды олова и свинца: получение, кислотно-основные и окислительно-восстановительные свойства. Отношение к действию $(NH_4)_2S$ и $(NH_4)_2S_2$.
23. Общая характеристика и химические свойства азота.
24. Оксиды азота: получение, строение молекул, окислительно-восстановительные свойства.
25. Аммиак и гидразин: получение, химическая связь и строение молекул, кислотно–основные и окислительно-восстановительные свойства.
26. Реакции термического разложения солей аммония: нитриты, нитрата, бихромата, сульфата, хлорида.
27. Гидроксиламин, азотистоводородная кислота и ее соли: химическая связь и строение молекул, получение и свойства.
28. Взаимодействие металлов с азотной кислотой.
29. Царская водка и её окислительные свойства на примере реакций с золотом, платиной, сульфидом ртути.
30. Реакции термического разложения нитратов различных металлов.
31. Общая характеристика и химические свойства фосфора его получение в промышленности.
32. Оксиды фосфора: получение, строение молекул и свойства.

33. Фосфорноватистая и фосфористая кислоты: получение, строение молекул, кислотно-основные и окислительно-восстановительные свойства. Фосфиты и гипофосфиты.
34. Кислоты фосфора (+5) и качественные реакции на них. Получение фосфорной кислоты в промышленности.
35. Общая характеристика и химические свойства мышьяка, сурьмы и висмута.
36. Сульфиды мышьяка, сурьмы и висмута: их отношение к кислотам и к раствору сульфида аммония. Тиокислоты и их соли.
37. Галогениды мышьяка, сурьмы и висмута: их получение и гидролиз. Тиокислоты и тиосоли.
38. Получение кислорода и пероксида водорода в промышленности и в лаборатории.
39. Реакции пероксида водорода в роли окислителя и восстановителя.
40. Общая характеристика и химические свойства серы, селена и теллура.
41. Получение и свойства сероводорода. Растворимость и гидролиз сульфидов. Отношение сульфидов к кислотам.
42. Кислородсодержащие кислоты серы, селена и теллура: получение, кислотно-основные и окислительно-восстановительные свойства.
43. Взаимодействие металлов с серной кислотой.
44. Получение серной кислоты и сероводорода в промышленности.
45. Взаимодействие неметаллов с концентрированными серной и азотной кислотами.
46. Получение водорода в промышленности.
47. Общая характеристика и химические свойства галогенов.
48. Получение хлора, брома и хлората калия в промышленности.
49. Водородные соединения галогенов: получение и свойства.
50. Ассоциация молекул фтороводорода. Дифторид калия.
51. Окислительное действие хлора и брома в щелочной среде.
52. Оксиды хлора и иода: получение и свойства.
53. Сопоставление кислотно-основных и окислительно-восстановительных свойств кислородсодержащих кислот галогенов.
54. Получение и гидролиз галогенангидридов.
55. Фториды ксенона: получение, строение молекул и химические свойства.
56. Общая характеристика и химические свойства меди, серебра, золота.
57. Общая характеристика и химические свойства элементов подгруппы цинка.
58. Соли цинка, кадмия и ртути, их гидролиз. Амидные соединения ртути. Соединания Hg_2(II) получение и свойства.
59. Общая характеристика и химические свойства хрома, молибдена и вольфрама.
60. Соединения хрома (II и III): получение и свойства.
61. Реакции хромата (дихромата) калия с восстановителями в кислой, нейтральной и щелочной средах.
62. Хромовый ангидрид, хроматы и дихроматы: получение и химические свойства. Хромовая смесь.
63. Общая характеристика и химические свойства марганца, технеция и рения.
64. Соединения марганца (II): получение и свойства. Диоксид марганца, манганаты и перманганаты. Марганцовая кислота и ее ангидрид.
65. Реакции перманганата калия с восстановителями в кислой, нейтральной и щелочной средах.
66. Общая характеристика и химические свойства железа, кобальта и никеля.
67. Получение и свойства гидроксидов и солей железа (II и III). Качественные реакции на ионы железа.
68. Получение железа, никеля, хрома и марганца в промышленности.
69. Пирометаллургические способы получения металлов (свинец, медь, цинк) из сульфидных руд.

70. Окислительное действие нитрата калия и хлората калия при нагревании (сплавлении).
71. Образование аммиакатов и гидроксокомплексов металлов и их разрушение кислотами и при нагревании.
72. Реакции термического разложения некоторых кислых солей ($NaHCO_3$, NaH_2PO_4, Na_2HPO_4, $NaHSO_4$).
73. Гидролиз солей (по катиону, по аниону, одновременный гидролиз двух солей).

Полный перечень оценочных средств приведен в виде отдельного документа, являющегося неотъемлемой частью основной образовательной программы.

8.4. Структура и примеры билетов для экзамена

Экзамены по дисциплине «Общая и неорганическая химия» проводятся в 1 и 2 семестрах и включают контрольные вопросы по разделам 1 и 2 рабочей программы дисциплины соответственно.

Билет для проведения экзамена в 1 семестре содержит 5 вопросов по разделу 1 учебной программы, максимальная оценка за каждый вопрос – 8 баллов. Таким образом ответы на вопросы экзамена оцениваются из максимальной оценки 40 баллов.

Пример билета для экзамена 1 семестра

«Утверждаю»
Зав.кафедрой общей и неорганической химии

_____
С. Н. Соловьёв
« » _____20 г.

Министерство науки и высшего образования РФ
Российский химико-технологический университет имени Д.И. Менделеева
Кафедра общей и неорганической химии
Дисциплина «Общая и неорганическая химия»

Билет №

1. Основные положения метода молекулярных орбиталей (МО ЛКАО). Объясните парамагнитные свойства кислорода и найдите кратность связи в O_2 и O_2^+.
2. Константа химического равновесия. Соотношение величин K_P и K_C для газовых равновесий. Связь $\Delta G°_{хим.реакции}$ и константы равновесия.
3. Для растворения 1,0 г металла необходимо 49 г 5 масс.% раствора серной кислоты. Найдите молярную массу эквивалента металла и его оксида. Какой это металл?
4. К 200 $см^3$ раствора, содержащего 10 масс.% HNO_3 и имеющего плотность 1,054 $г/см^3$ прибавили 100 $см^3$ воды. Вычислите моляльность полученного раствора.
5. Напишите уравнения реакций:
   а) $K_2S + KMnO_4 + H_2O \rightarrow$ в) $Al_2(SO_4)_3 + Na_2SO_3 + H_2O \rightarrow$
   б) $Zn + HNO_{3\ разб.} \rightarrow$ г) $ZnSO_4 + NH_{3\ (избыток)} \rightarrow$

Билет для проведения экзамена во 2 семестре содержит 6 вопросов по разделу 2 учебной программы дисциплины, максимальная оценка за вопросы 1-4 – 6 баллов, максимальная оценка за вопросы 5 и 6 – 8 баллов. Таким образом ответы на вопросы экзамена оцениваются из максимальной оценки 40 баллов.

Пример билета для экзамена 2 семестра

«Утверждаю»

Зав.кафедрой общей и неорганической химии _____ С. Н. Соловьёв « » ____ __ ___20 г.	Министерство науки и высшего образования РФ **Российский химико-технологический университет имени Д.И. Менделеева** Кафедра общей и неорганической химии «Общая и неорганическая химия»

Билет №

1. Общая характеристика и химические свойства щелочных металлов.
2. Получение, строение молекул и свойства оксидов фосфора. Качественные реакции на фосфорные кислоты.
3. Реакции перманганата калия с восстановителями в кислой, нейтральной и щелочной средах.
4. Найдите pH 0,01М раствора NH_4NO_3. Константа диссоциации NH_4OH равна $1,8*10^{-5}$.
5. Преобразуйте цепочку превращений в уравнения химических реакций:
$Cr_2O_3 \rightarrow \ldots \rightarrow Cr(OH)_3 \rightarrow Cr_2O_3 \rightarrow K_2CrO_4$.
6. Напишите уравнения реакций:

а) $Cl_2O_6 + H_2O \rightarrow$ в) $КМпO_4 + KNO_2 + H_2O \rightarrow$

б) $H_2SeO_4 + Au \rightarrow$ г) $NiC1_2 + KCN(изб.) \rightarrow$

9. УЧЕБНО-МЕТОДИЧЕСКОЕ ОБЕСПЕЧЕНИЕ ДИСЦИПЛИНЫ

9.1. Рекомендуемая литература.

А) Основная литература:

1. Карапетьянц М.Х., Дракин С.И. Общая и неорганическая химия. Учебник для вузов. М.: Химия, 2000. 592с.
2. Практикум по неорганической химии / Под ред. А.Ф. Воробьева и С.И. Дракина. М.: ТИД «Альянс», 2004. 249 с.
3. Власенко К.К., Дупал А.Я., Соловьев С.Н. Домашние задания по общей и неорганической химии. Часть 1. РХТУ им.Д.И.Менделеева. 2015. 186 с.
4. Власенко К.К., Дупал А.Я., Соловьев С.Н. Домашние задания по общей и неорганической химии. Часть 2. РХТУ им.Д.И.Менделеева. 2015. 150 с.

Б) Дополнительная литература:

1. Соловьев С.Н. Начала химии. Элементы строения вещества (конспект лекций, задачи, упражнения). М.: РХТУ им. Д.И. Менделеева, 2004. 108 с.
2. Соловьев С.Н. Начала химии. Теоретические основы химии (конспект лекций, задачи, упражнения). М.: РХТУ им. Д.И. Менделеева, 2004. 148 с.
3. Соловьев С.Н. Начала химии. Химия элементов и их соединений. Часть 1. Конспект лекций, задачи и упражнения. 2011. РХТУ им. Д.И. Менделеева. 149 с.
4. Соловьев С.Н. Начала химии. Химия элементов и их соединений. Часть 2. Конспект лекций, задачи и упражнения. 2011. РХТУ им. Д.И. Менделеева. 149 с.
5. Задания для программированного контроля по неорганической химии / Под ред. А.Ф. Воробьева; М.: МХТИ им. Д.И. Менделеева, 1987.-48 с.
6. Ляшенко С.Е., Шаталов К.И., Кузнецов В.В. Химия s-элементов. РХТУ им. Д.И.Менделеева. 2014. 131 с.
7. Ляшенко С.Е., Шаталов К.И., Кузнецов В.В. Химия p-элементов. Группы бора и углерода. РХТУ им. Д.И.Менделеева. 2015. 295 с.

8. Ляшенко С.Е. Неорганическая химия группы кислорода, водорода и фтора, гелия, хрома, марганца, меди, цинка и триада железа: учебное пособие / С. Е. Ляшенко. - М. : РХТУ им. Д.И. Менделеева, 2012. - 75 с.

9.2. Рекомендуемые источники научно-технической информации

Раздаточный иллюстративный материал к лекциям.

Презентации к лекциям

Методические рекомендации по выполнению лабораторных работ.

Полнотекстовые информационные ресурсы:

Издательство ELSEVIER на платформе Science Direct.

Доступ к коллекциям **«CHEMISTRY»** и **«CHEMICAL ENGINEERING»** (152 журнала) с 2002 г. Доступ по IP-адресам РХТУ. Адрес для работы: http://www.sciencedirect.com.

Издательство **American Chemical Society (ACS)**

Издает самые цитируемые химические журналы, по данным **ISI Journal Scitation Reports**. Жрналы по основным разделам химии и смежным областям знаний, включая химию широкого профиля, медицинскую химию, физическую химию, органическую химию, а также биохимию, биотехнологию и т.д. Доступ по IP-адресам РХТУ. Адрес для работы: http://pubs.acs.org.

Издательство **Taylor & Francis**

Блее 1300 журналов по всем областям знаний, в том числе более 300 по техническим и естественным наукам. Охват с 1997 года по настоящее время. Доступ по IP-адресам РХТУ. Адрес для работы: http://www.informaworld.com.

Международная издательская компания **Nature Publishing Group (NPG)** Дступ к журналам:

- «Nature» - с 1997 г. — наиболее прославленное научное издание широкого профиля, обладающее к тому же самым высоким индексом цитирования;
- «Nature Materials» - с 2002 г.
- «Nature Nanotechnology» - с 2006 г.
- "Nature Chemistry" - с 2010 г.

Доступ по IP-адресам РХТУ. Адрес для работы: http://www.nature.com.

American Institute of Physics (AIP)

Тематические рубрики изданий включают основные разделы физики и смежных областей знаний - оптику, акустику, ядерную и математическую физику, физику жидкости и газа, техническую механику, вычислительную технику и т.д.

На сайте размещены журналы нескольких издательств (поиск можно проводить по всем ресурсам), однако для полнотекстового доступа открыты только журналы Американского института физики.

Открыты все архивы. Глубина архива варьируется от издания к изданию.

Доступ по IP-адресам РХТУ.

Адрес для работы: http://scitation.aip.org.

Издательство **Wiley-Blackwell**

Предоставляет доступ к более чем 1300 журналам.

Ресурс охватывает широкий спектр тематических направлений по всем областям знаний, в том числе известные журналы по химии, материаловедению, керамике, полимерам, взрывчатым веществам, экономике и бизнесу, медицине, гуманитарным и социальным наукам.

Глубина архива (в основном) с 1996 года. Доступ по IP-адресам РХТУ. Адрес для работы: http://www3.interscience.wiley.com.

Издательство **SPRINGER**

Доступ к электронным архивам журналов и электронным книгам. Жрналы по всем областям знаний. Адрес для работы: **http://www.springerlink.com.** Доступ по IP-адресам РХТУ.

Журнал **SCIENCE**

Один из ведущих мультидисциплинарных научных журналов, публикуется Американской ассоциацией по развитию науки (AAAS), содержит обзоры новейших разработок в естественных и прикладных науках, освещает новости научного мира и комментирует их.
Охват — с 1997 г. по настоящее время.
Доступ по IP-адресам РХТУ.
Адрес для работы: http://www.science.com

The Royal Society of Chemistry

Полные тексты статей журналов Королевского химического общества (Великобритания) и базы данных. Доступ по IP-адресам РХТУ. Адрес: http://www.rsc.org/Publishing/Journals/Index.asp

Российская научная электронная библиотека (http://www.elibrary.ru)

Электронные версии журналов российских и зарубежных научных издательств. Доступ по IP-адресам РХТУ.
Дополнительные учебно-методические материалы размещены на сайте факультета естественных наук http://fen.distant.ru/asp

9.3. Средства обеспечения освоения дисциплины.

Для реализации учебной программы подготовлены следующие средства обеспечения освоения дисциплины:
– компьютерные презентации лекций;
– банк тестовых заданий для текущего контроля освоения дисциплины;
– банк тестовых заданий для итогового контроля освоения дисциплины;

Для освоения дисциплины используются следующие нормативные и нормативно-методические документы:

– Федеральный закон Российской Федерации от 29.12.2012 № 273-ФЗ «Об образовании в Российской Федерации» [Электронный ресурс] – Режим доступа: http://pravo.gov.ru/proxy/ips/?docbody=&nd=102162745&intelsearch=273-%D4%C7 (дата обращения: 15.04.2019).

– Федеральные государственные образовательные стандарты высшего образования // Координационный совет учебно-методических объединений и научно-методических советов высшей школы. Портал Федеральных образовательных стандартов высшего образования [Электронный ресурс] – Режим доступа: http://fgosvo.ru/fgosvo/92/91/4 (дата обращения: 15.04.2019).

– Приказ Министерства образования и науки РФ от 23.08.2017 № 816 «Об утверждении Порядка применения организациями, осуществляющими образовательную деятельность, электронного обучения, дистанционных образовательных технологий при реализации образовательных программ» [Электронный ресурс]. Режим доступа: http://pravo.gov.ru/proxy/ips/?docbody=&nd=102447332&intelsearch=816+%EF%F0%E8%EA%E0%E7 (дата обращения: 15.04.2019).

При освоении дисциплины студенты должны использовать информационные и информационно-образовательные ресурсы следующих порталов и сайтов:

– Система федеральных образовательных порталов. Система открытого образования. Консалтинговый центр ИОС ОО РФ [Электронный ресурс] – Режим доступа: http://www.openedu.ru (дата обращения: 15.04.2019).

– Информационная система «Единое окно доступа к образовательным ресурсам». URL: http://window.edu.ru/ (дата обращения: 15.04.2019).

– ФЭПО: соответствие требованиям ФГОС [Электронный ресурс] – Режим доступа: http://fepo.i-exam.ru/ (дата обращения: 15.04.2019).

10. МЕТОДИЧЕСКИЕ УКАЗАНИЯ ДЛЯ ОБУЧАЮЩИХСЯ

Методические рекомендации по организации учебной работы обучающегося направлены на повышение регулярности и эффективности его аудиторной и самостоятельной работы по дисциплине.

Учебный курс «Общая и неорганическая химия» включает 2 раздела, каждый из которых имеет определенную логическую завершенность. При изучении материала каждого раздела рекомендуется регулярное повторение законспектированного лекционного материала, материалов практических занятий, а также дополнение его сведениями из литературных источников, представленных в учебной программе.

Практические занятия направлены на расширение знаний теоретических основ химии и закрепление знаний, полученных студентом на лекционных занятиях путем решения ряда практических задач.

Целью выполнения лабораторных работ является закрепление полученных знаний по дисциплине, получение опыта проведения экспериментальных исследований, обработки и анализа полученных результатов, формулирования выводов по выполненной работе.

Контрольные работы раздела 1

Проводятся 4 контрольные работы в часы лабораторных занятий. Продолжительность – 75 минут. В оставшееся время занятия студенты защищают выполненные лабораторные работы.

На пятой неделе проводится **1-я контрольная работа**, которая состоит из пяти заданий: задачи и вопросы на «Способы выражения концентраций растворов», основные понятия и законы химии, основные классы неорганических соединений.

На девятой неделе проводится **2-я контрольная работа,** которая включает в себя шесть заданий, а именно задания по теме «Эквивалент», характеристике электронов в атоме системой квантовых чисел и написанию электронных формул атомов и ионов, определению валентных возможностей атомов, изображение схем перекрывания атомных орбиталей при образовании связей в молекулах, сравнение относительной силы кислот и оснований (схема Косселя).

На двенадцатой неделе проводится **3-я контрольная работа,** которая состоит из шести заданий по темам: предсказание геометрии молекул методом Гиллеспи и их полярности; объяснение химической связи в двухатомных частицах методом МО ЛКАО; химическая связь в комплексных соединениях; задача на вычисление тепловых эффектов химических реакций или энергий связи в молекуле; задача на закон эквивалентов в ОВР или пересчет концентраций растворов.

На пятнадцатой неделе проводится **4-я контрольная работа**, которая состоит шести заданий по темам: константа равновесия и равновесие в растворах, константа и степень диссоциации, расчет pH растворов кислот и оснований. Произведение растворимости и растворимость. Окислительно-восстановительные реакции.

Контрольные работы раздела 2

Проводятся 3 контрольные работы в часы лабораторных занятий. Продолжительность – 75 минут. В оставшееся время занятия студенты защищают выполненные лабораторные работы.

На шестой неделе проводится **1-я контрольная работа**, которая состоит из шести заданий, каждое из которых оценивается максимально в два балла. Контрольная работа включает в себя вопросы по химии элементов главных подгрупп I-III групп периодической системы, углерода, кремния и их соединений (цепочку превращений, уравнения реакций, получение, химические свойства), а также задачу на тему «Равновесие в растворах комплексных соединений».

На одиннадцатой неделе проводится **2-я контрольная работа**, которая состоит из шести заданий, каждое из которых оценивается максимально в два балла. Контрольная

работа включает в себя вопросы по химии олова, свинца, а также элементов главных подгрупп V-VI групп периодической системы и их соединений (цепочку превращений, уравнения реакций, получение, химические свойства), а также задачу на тему «Константа и степень диссоциации, расчет pH растворов кислот и оснований .

На пятнадцатой неделе проводится **3-я контрольная работа**, которая состоит из шести заданий, каждое из которых оценивается максимально в два балла. Контрольная работа включает в себя вопросы по химии d-элементов и их соединений (цепочку превращений, уравнения реакций, получение, химические свойства), а также задачу на тему «Константа и степень гидролиза, расчет pH растворов солей» или «Растворимость и произведение растворимости».

Максимальная оценка текущей работы в каждом семестре составляет 60 баллов. В первом семестре (Раздел 1) она складывается путем суммирования оценок за индивидуальную домашнюю работу (максимум 12 баллов), контрольные работы (максимум 32 балла), лабораторные работы (максимум 16 баллов). Во втором семестре (Раздел 2) она складывается путем суммирования оценок за индивидуальную домашнюю работу (максимум 4 балла), контрольные работы (максимум 36 баллов), лабораторные работы (максимум 20 баллов).

В соответствии с учебным планом изучение материала Разделов 1 и 2 заканчивается экзаменами. Экзамен проводится в форме устного опроса, перед опросом дается 1ч 15мин на подготовку (оформление плана ответа, решение задач, написание уравнений реакций). Максимальная оценка экзамена составляет 40 баллов.

11. МЕТОДИЧЕСКИЕ УКАЗАНИЯ ДЛЯ ПРЕПОДАВАТЕЛЕЙ

Дисциплина «Общая и неорганическая химия» изучается в 1 и 2 семестрах.

При подготовке и проведении занятий преподаватель должен опираться на химические знания, полученные студентами в средней школе. Основной задачей преподавателя, ведущего занятия Раздела 1 "Принципы химии" (1 семестр) является изложение наиболее значимых для химии теоретических понятий и обучение студентов их использованию на обширном материале неорганической химии в такой форме, чтобы это использование можно было интенсивно продолжать во втором семестре в Разделе 2 «Неорганической химия» и далее в курсах аналитической и органической химии, и, наконец, расширить и углубить в курсе физической химии и теоретических разделах специальных дисциплин.

В разделе «Неорганическая химия» широко используются теоретические представления и расчетные методы, проработанные в первом семестре при изучении "Принципов химии". Значительное внимание преподавателю необходимо уделять способам получения наиболее широко применяемых веществ и их химическим свойствам, координационным соединениям, веществам и реакциям, важным для изучения последующих дисциплин данного направления подготовки.

На лабораторных занятиях основной задачей преподавателя является ознакомление студентов с методами химического эксперимента, развитие навыков студентов решать конкретные практические задачи, а также навыков исследовательской работы. На лабораторных занятиях студентам прививаются навыки безопасной работы в лаборатории с различными химическими веществами.

В процессе проведения первых лабораторных работ преподаватель демонстрирует студентам основные приемы работы в лаборатории. При выполнении последующих работ студентами преподаватель контролирует все этапы работы, корректируя неточные действия студента, способствуя тем самым приобретению им необходимых навыков и опыта работы в лаборатории.

Необходимо обращать внимание студентов на обоснование круга рассматриваемых вопросов, формулировки главных положений и определений, практические выводы из теоретических положений. На занятиях должна прослеживаться связь рассматриваемых вопросов с ранее изученным материалом.

При проведении занятий преподаватель может рекомендовать студентам дополнительную литературу по тематике занятия.

12. ПЕРЕЧЕНЬ ИНФОРМАЦИОННЫХ ТЕХНОЛОГИЙ, ИСПОЛЬЗУЕМЫХ В ОБРАЗОВАТЕЛЬНОМ ПРОЦЕССЕ

На сайте кафедры общей и неорганической химии http://onx.distant.ru/ размещены используемые в образовательном процессе электронные учебно-информационные ресурсы, в состав которых входят электронные учебники, учебные и методические пособия, компьютерные обучающие и контролирующие тесты, справочные материалы, электронная таблица химических элементов и др.

Информационную поддержку изучения дисциплины осуществляет Информационно-библиотечный центр (ИБЦ) РХТУ им. Д.И. Менделеева, который обеспечивает обучающихся основной учебной, учебно-методической и научной литературой, необходимой для организации образовательного процесса по дисциплине. Общий объем многоотраслевого фонда ИБЦ на 01.01.2019 составляет 1708372 экз.

Фонд ИБЦ располагает учебной, учебно-методической и научно-технической литературой в форме печатных и электронных изданий, а также включает официальные, справочно-библиографические, специализированные отечественные и зарубежные периодические и информационные издания. ИБЦ обеспечивает доступ к профессиональным базам данных, информационным, справочным и поисковым системам.

Каждый обучающийся обеспечен свободным доступом из любой точки, в которой имеется доступ к сети Интернет и к электронно-библиотечной системе (ЭБС) Университета, которая содержит различные издания по основным изучаемым дисциплинам и сформирована по согласованию с правообладателями учебной и учебно-методической литературы.

Для более полного и оперативного справочно-библиографического и информационного обслуживания в ИБЦ реализована технология Электронной доставки документов.

Электронные информационные ресурсы, используемые в процессе обучения

№	Электронный ресурс	Реквизиты договора (номер, дата заключения, срок действия), ссылка на сайт ЭБС, сумма договора, количество ключей	Характеристика библиотечного фонда, доступ к которому предоставляется договором

1	ЭБС «Лань»	Принадлежность - сторонняя Реквизиты договора - ООО «Издательство «Лань», договор №29.01-3-2.0-827/2018 от 26.09.2018 г. С «26» сентября 2018г. по «25» сентября 2019г. Сумма договора – 357 000-00 Реквизиты договора - ООО «Издательство «Лань», договор № 33.03-Р-2.0-1775/2-10 от 26.09.2019г. Сумма договора – 642 083-68 С «26» сентября 2019г. по «25» сентября 2020г. Ссылка на сайт ЭБС – http://e.lanbook.com Количество ключей - доступ для всех пользователей РХТУ с любого компьютера.	Электронно-библиотечная система издательства "Лань" — ресурс, включающий в себя как электронные версии книг ведущих издательств учебной и научной литературы (в том числе университетских издательств), так и электронные версии периодических изданий по различным областям знаний. ЭБС «ЛАНЬ» предоставляет пользователям мобильное приложение для iOS и Android, в которых интегрированы бесплатные сервисы для незрячих студентов и синтезатор речи. **Коллекции**: «Химия» - изд-ва НОТ, «Химия» - изд-ва Лаборатория знаний, «Химия» - изд-ва «ЛАНЬ», «Химия»-КНИТУ(Казанский национальный исследовательский технологический университет), «Химия» - изд-ва ФИЗМАТЛИТ, «Информатика» - изд-ва "Лань", Национальный Открытый Университет"ИНТУИТ", "Инженерно-технические науки" изд-ва "Лань".
2.	Электронно - библиотечная система ИБЦ РХТУ им. Д.И.Менделеева (на базе АИБС «Ирбис»)	Принадлежность – собственная РХТУ. Ссылка на сайт ЭБС – http://lib.muctr.ru/ Доступ для пользователей РХТУ с любого компьютера.	Электронные версии учебных и научных изданий авторов РХТУ по всем ООП
3	ЭБС «Научно-электронная библиотека eLibrary.ru».	Принадлежность – сторонняя Реквизиты договора – ООО «РУНЭБ», договор № 29.01-Р-2.0-1020/2018 от 07.12.2018 г. С «01» января 2019 г. по «31» января 2019 г. Ссылка на сайт – http://elibrary.ru Сумма договора - 934 693-00	Электронные версии периодических и непериодических изданий по различным отраслям науки

		Количество ключей – доступ для пользователей РХТУ по ip-адресам неограничен.	
4	Издательство Wiley	Принадлежность сторонняя. Национальная подписка (Минобрнауки+ ГПНТБ) Сублицензионный договор № Wiley/130 от 10.10.2019 г. С «01» января 2019 г. по «31» декабря 2019 г. Ссылка на сайт – http://onlinelibrary.wiley.com/ Количество ключей - доступ для пользователей РХТУ по ip-адресам неограничен.	Коллекция журналов по всем областям знаний, в том числе известные журналы по химии, материаловедению, взрывчатым веществам и др.
5	American Chemical Society	Принадлежность сторонняя. Национальная подписка (Минобрнауки+ ГПНТБ) Сублицензионный договор № ACS/130 от 25.10.2019 г. С «01» июля 2019 г. по «31» декабря 2019 г. Ссылка на сайт – http://www.acs.org/content/acs/en.html Количество ключей – доступ для пользователей РХТУ по ip-адресам неограничен.	Коллекция журналов по химии и химической технологии Core + издательства American Chemical Society
6	Scopus	Принадлежность сторонняя. Национальная подписка (Минобрнауки+ ГПНТБ) Сублицензионный договор № Scopus/130 от 09.10.2019 г. С «01» июля 2019 г. по «31» декабря 2019 г. Ссылка на сайт – http://www.scopus.com. Количество ключей – доступ для пользователей РХТУ по ip-адресам неограничен.	Мультидисциплинарная реферативная и наукометрическая база данных издательства ELSEVIER
7	Электронные ресурсы издательства SpringerNature	Принадлежность – сторонняя Национальная подписка (Минобрнауки+РФФИ) Информационное письмо РФФИ № 809 от 24.06.2019 г. С «01» января 2019 г. по «31» декабря 2019 г. Количество ключей - доступ для пользователей РХТУ по ip-адресам неограничен. http://link.springer.com/	Полнотекстовая коллекция электронных журналов и книг издательства Springer по различным отраслям знаний. Полнотекстовые 85 журналов Nature Publishing Group-Коллекция научных протоколов по различным отраслям знаний Springer Protocols.

8	База данных SciFinder компании Chemical Abstracts Service	Принадлежность сторонняя. Национальная подписка (Минобрнауки+ ГПНТБ) Сублицензионный договор № CAS/130 от 23.10.2019 г. С «01» января 2019 г. по «31» декабря 2019 г. Ссылка на сайт – https://scifinder.cas.org Количество ключей – доступ для пользователей РХТУ по ip-адресам и персональной регистрации.	SciFinder — это поисковый сервис, обеспечивающий многоаспектный поиск как библиографической информации, так и информации по химическим реакциям, структурным соединениям и патентам. Основная тематика обширного поискового массива — химия, а также ряд смежных дисциплин, таких как материаловедение, биохимия и биомедицина, фармакология, химическая технология, физика, геология, металлургия и другие.
9	Издательство Elsevier на платформе Science Direct	Принадлежность сторонняя. Национальная подписка (Минобрнауки+ РФФИ) Информационное письмо РФФИ № исх.- 1294 от 09 10 2019 г. С «01» января 2019 г. по «31» декабря 2019 г. Ссылка на сайт – https://www.sciencedirect.com Количество ключей – доступ для пользователей РХТУ по ip-адресам.	«Freedom Collection» — полнотекстовая коллекция электронных журналов издательства Elsevier по различным отраслям знаний, включающая не менее 2000 наименований электронных журналов. «Freedom Collection eBook collection» — содержит более 5 000 книг по 24 различным предметным областям естественных, технических и медицинских наук. Доступ к архивам 2014-2018гг.
10	ЭБС «ЮРАЙТ»	Принадлежность - сторонняя Реквизиты договора – ООО «Электронное издательство ЮРАЙТ», Договор № №29.01-З-2.0-1168/2018 от 11.01.2019 г. С «11» января 2019 г. по «10» января 2020 г. Ссылка на сайт ЭБС - https://biblio-online.ru/ Сумма договора – 220 000-00 руб. Количество ключей - доступ для всех пользователей РХТУ с любого компьютера.	Электронная библиотека включает более 5000 наименований учебников и учебных пособий по вем отраслям знаний для всех уровней профессионального образования от ведущих научных школ с соблюдением требований новых ФГОСов.

Бесплатные архивные коллекции, приобретенные Минобрнауки для вузов.

Архив Издательства American Association for the Advancement of Science.Пакет «Science Classic» 1880-1996

Архив Издательства Annual Reviews. Пакет «Full Collection» 1932-2005

Архив издательства Института физики (Великобритания). Пакет «Historical Archive 1874-1999» с первого выпуска каждого журнала по 1999, 1874-1999

Архив издательства Nature Publishing Group. Пакет «Nature» с первого выпуска первого номера по 2010, 1869-2010

Архив издательства Oxford University Press. Пакет «Archive Complete» с первого выпуска каждого журнала по 1995, 1849-1995

Архив издательства Sage. Пакет «2010 SAGE Deep Backfile Package» с первого выпуска каждого журнала по 1998, 1890-1998

Архив издательства Taylor & Francis. Full Online Journal Archives. с первого выпуска каждого журнала по 1996, 1798-1997

Архив издательства Cambridge University Press. Пакет «Cambridge Journals Digital Archive (CJDA)» с первого выпуска каждого журнала по 2011, 1827-2011

Архив журналов Королевского химического общества(RSC). 1841-2007

Архив коллекции журналов Американского геофизического союза (AGU), предоставляемый издательством Wiley Subscription Services, Inc. 1896-1996

Бесплатные официальные открытые ресурсы Интернет:

1. Directory of Open Access Journals (DOAJ) http://doaj.org/
   Ресурс объединяет более 10000 научных журналов по различным отраслям знаний (около 2 миллионов статей) из 134 стран мира.
2. Directory of Open Access Books (DOAB) https://www.doabooks.org/
   В базе размещено более 3000 книг по различным отраслям знаний, предоставленных 122 научными издательствами.
3. Коллекция журналов MDPI AG http://www.mdpi.com/
   Многодисциплинарный цифровой издательский ресурс, является платформой для рецензируемых научных журналов открытого доступа, издающихся MDPI AG (Базель, Швейцария). Издательство выпускает более 120 разнообразных электронных журналов, находящихся в открытом доступе.
4. База данных химических соединений ChemSpider http://www.chemspider.com/
   ChemSpider – это бесплатная химическая база данных, предоставляющая быстрый доступ к более чем 28 миллионам структур, свойств и соответственной информации. Ресурс принадлежит Королевскому химическому обществу Великобритании (Royal Society of Chemistry).
5. Коллекция журналов PLOS ONE http://journals.plos.org/plosone/
   PLOS ONE – коллекция журналов, в которых публикуются отчеты о новых исследованиях в области естественных наук и медицины. Все журналы размещены в свободном доступе (Open Access), все статьи проходят строгое научное рецензирование.

13. МАТЕРИАЛЬНО-ТЕХНИЧЕСКОЕ ОБЕСПЕЧЕНИЕ.

В соответствии с учебным планом занятия по дисциплине «Общая и неорганическая химия» проводятся в форме лекций, практических занятий, лабораторных работ и самостоятельной работы студента.

13.1. Оборудование, необходимое в образовательном процессе:

Лекционная учебная аудитория, оборудованная средствами демонстрации и учебной мебелью.

Оборудованная лаборатория: аквадистилляторы ДЭ-10 ЭМО; аквадистиллятор АЭ-25 ООО «Ливам ПФ», pH-метры с автоматической и ручной компенсацией температуры ИПЛ 301, pH-метр-милливольтметр pH-420; стандарт-титр pH метрия общая ООО «ХИМТИТРЫ», лабораторные электронные весы: весы Citizen Scale CY-223, весы Citizen Scale CY-124C, весы электронные аналитические MB-210A, весы аналитические AND HR-100AG, весы OHAUS V11P15, весы Citizen Scale CY-1202, весы лабораторные ВЛТЭ-510С, весы порционные AND HT-500 (500г, 0,1г, внешняя калибровка), весы Citizen Scale CY-224; колбонагреватель КН-500 Stegler, мешалка магнитная STEGLER HS с подогревом, спектрофотометр однолучевого СФ-104 с разделением светового потока сканирующий, спектрофотометр однолучевой СФ-102 с разделением светового потока ионометр И-510, шкафы сушильные ШС-40-ПЗ; шкаф сушильный (тип 2) ШС-40-02 СПУ мод. 2204, шкаф сушильный (тип 1) ШС-20-02 СПУ мод. 2202, шкаф сушильный (тип 3) ШС-80-02 СПУ мод. 2208 жидкостной циркуляционный термостат ВТ10-1 (+20…+100 ^{o}C), термостат жидкостной LOIP LT 124a; ВТ3-1 (+20…+100 ^{o}C); ВТ5-1 (+20…+100 ^{o}C) жидкостной циркуляционный термостат, 5 л.; электрическая плита IRIT IR-8004 IRIT; столик подъемный лабораторный металлический (тип 1) НВ-150 Stegler, сушилка для пробирок (тип 1) 0362A (полипропилен) Stegler, сушилка для пробирок (тип 2) 0362B (полипропилен) Stegler.

Библиотека, имеющая рабочие компьютерные места для студентов, оснащенные компьютерами с доступом к базам данных и выходом в Интернет.

13.2. Учебно-наглядные пособия:

Периодическая система химических элементов Д.И. Менделеева, комплект наглядных материалов.

13.3. Компьютеры, информационно-телекоммуникационные сети, аппаратно-программные и аудиовизуальные средства:

Персональные компьютеры, ноутбук, принтер и программные средства; проектор и экран; копировальный аппарат; локальная сеть с выходом в Интернет.

13.4. Печатные и электронные образовательные и информационные ресурсы:

Информационно-методические материалы: учебные пособия по дисциплине; раздаточный материал к разделам лекционного курса.

Электронные образовательные ресурсы: учебно-методические разработки в электронном виде; справочные материалы в печатном виде.

13.5. Перечень лицензионного программного обеспечения:

№ п/п	Наименование программного продукта	Реквизиты договора поставки	Количество лицензий	Срок окончания действия лицензии
1	Microsoft Office Standard 2007	Государственный контракт № 143-164ЭА/2010 от 14.12.10, Акт № Tr048787, накладная № Tr048787 от 20.12.10 Microsoft Open License Номер лицензии	210	бессрочная

		42931328		
2	Операционная система Microsoft Windows 10 Education (Russian)	Подписка Microsoft Imagine Premium, соглашение ICM-171312 от 03.04.2019 г., действительно до 03.04.2020 г., счет № 0012522675 от 30.03.2019 г.	Количество лицензий не ограничено согласно условиям подписки Microsoft Imagine Premium	03.04.2020 г.
3	Microsoft Visio Professional 2019 (Russian)	Подписка Microsoft Imagine Premium, соглашение ICM-171312 от 03.04.2019 г., действительно до 03.04.2020 г., счет № 0012522675 от 30.03.2019 г.	Количество лицензий не ограничено согласно условиям подписки Microsoft Imagine Premium	03.04.2020 г.

14. ТРЕБОВАНИЯ К ОЦЕНКЕ КАЧЕСТВА ОСВОЕНИЯ ПРОГРАММ

Наименование разделов	**Основные показатели оценки**	**Формы и методы контроля и оценки**
Раздел 1. Принципы химии	*Знает:* – электронное строение атомов и молекул; – основы теории химической связи в соединениях разных типов, строение вещества в конденсированном состоянии; – основные закономерности протекания химических процессов и характеристики равновесного состояния; – методы описания химических равновесий в растворах электролитов, – строение и свойства координационных соединений; *Умеет:* – выполнять основные химические операции, определять термодинамические характеристики химических реакций и равновесные концентрации веществ; – использовать основные химические законы, термодинамические справочные данные для решения профессиональных задач; – прогнозировать влияние различных факторов на равновесие в химических реакциях; *Владеет:* – теоретическими методами описания свойств простых и сложных веществ на основе электронного строения их атомов и положения в периодической системе	Оценка за индивидуальное домашнее задание Оценка за лабораторные работы Оценка за контрольные работы Оценка за экзамен

	химических элементов; – экспериментальными методами определения некоторых физико-химических свойств неорганических соединений.	
Раздел 2. Неорганическая химия	*Знает:* – электронное строение атомов и молекул; – основы теории химической связи в соединениях разных типов, строение вещества в конденсированном состоянии; – основные закономерности протекания химических процессов и характеристики равновесного состояния; – методы описания химических равновесий в растворах электролитов, – строение и свойства координационных соединений; – химические свойства элементов различных групп периодической системы и их важнейших соединений; *Умеет:* – выполнять основные химические операции, определять термодинамические характеристики химических реакций и равновесные концентрации веществ; – использовать основные химические законы, – выполнять основные химические операции, определять термодинамические характеристики химических реакций и равновесные концентрации веществ; *Владеет:* – экспериментальными методами определения некоторых физико-химических свойств неорганических соединений; – теоретическими методами описания свойств простых и сложных веществ на основе электронного строения их атомов и положения в периодической системе химических элементов.	Оценка за индивидуальное домашнее задание Оценка за лабораторные работы Оценка за контрольные работы Оценка за экзамен

15. ОСОБЕННОСТИ ОРГАНИЗАЦИИ ОБРАЗОВАТЕЛЬНОГО ПРОЦЕССА ДЛЯ ИНВАЛИДОВ И ЛИЦ С ОГРАНИЧЕННЫМИ ВОЗМОЖНОСТЯМИ ЗДОРОВЬЯ

Обучение инвалидов и лиц с ограниченными возможностями здоровья осуществляется в соответствии с:

- Порядком организации и осуществления образовательной деятельности по образовательным программам – программам бакалавриата, программам специалитета, программам магистратуры (Приказ Минобрнауки РФ от 05.04.2017 № 301);

- Положением о Порядке организации и осуществления образовательной деятельности по образовательным программам – программам бакалавриата, программам специалитета, программам магистратуры в Российском химико-технологическом университете имени Д.И. Менделеева (утв. решением Ученого совета университета от 28.06.2017, протокол № 9);

- Методическими рекомендациями по организации образовательного процесса для обучения инвалидов и лиц с ограниченными возможностями здоровья в образовательных организациях высшего образования, в том числе оснащенности образовательного процесса (утверждены заместителем Министра образования и науки РФ А.А. Климовым от 08.04.2014 № АК-44/05вн).

Министерство науки и высшего образования Российской Федерации
Федеральное государственное бюджетное образовательное учреждение
высшего образования
«Российский химико-технологический университет
имени Д.И. Менделеева»

«Утверждаю»
ректор
(Руководитель образовательной организации)
_____ А.Г. Мажуга
(Подпись) (И.О. Фамилия)
«31» мая 2019г.

РАБОЧАЯ ПРОГРАММА ДИСЦИПЛИНЫ

«Органическая химия»
(Б1.Б.09)

Направление подготовки бакалавров 18.03.01 – «Химическая технология»
Профиль «Технология и переработка полимеров»

Квалификация: бакалавр

Программа одобрена
Методической комиссией
РХТУ им. Д.И. Менделеева
«31» мая 2019г.
Председатель _____ Н.А. Макаров

Москва 2019 г.

Программа составлена:

заведующим кафедрой органической химии д.х.н., профессор РАН А.Е. Щекотихиным, старшим преподавателем И.О. Акчуриным.

Программа рассмотрена и одобрена на заседании кафедры органической химии РХТУ им. Д.И. Менделеева «19» _апреля_ 2019 г., протокол № _12_

СОДЕРЖАНИЕ

1. Цели и задачи дисциплины 4
2. Требования к результатам освоения дисциплины 4
3. Объем учебной дисциплины....5
4. Содержание дисциплины....5
4.1. Разделы дисциплины и виды занятий 5
4.2. Содержание разделов дисциплины 6
5. Соответствие содержания требованиям к результатам освоения дисциплины....8
6. Практические и лабораторные занятия....9
6.1. Практические занятия....9
6.2. Лабораторные занятия 10
7. Самостоятельная работа 10
8. Примеры оценочных средств для контроля освоения дисциплины 10
8.1. Примерная тематика реферативно-аналитической работы. 10
8.2. Примеры контрольных вопросов для текущего контроля освоения дисциплины 10
8.3. Вопросы для итогового контроля освоения дисциплины(Зачет с оценкой)....13
8.3.1. Примеры контрольных вопросов для итогового контроля освоения дисциплины 13
8.4. Структура и примеры билетов для зачета с оценкой....15
9. Учебно-методическое обеспечение дисциплины 17
9.1. Рекомендуемая литература 17
9.2 Рекомендуемые источники научно-технической информации....17
9.3. Средства обеспечения освоения дисциплины....17
10. Методические указания для обучающихся 18
11. Методические указания для преподавателей....19
12. Перечень информационных технологий, используемых в образовательном процессе .20
13. Материально-техническое обеспечение дисциплины 32
13.1. Оборудование, необходимое в образовательном процессе 32
13.2. Учебно-наглядные пособия 32
13.3. Компьютеры, инофрмационно-телекоммуникационные сети, программные и аудиовизуальные средства....32
13.4. Печатные и электронные образовательные и информационные ресурсы 32
13.5. Перечень лицензионного программного обеспечения 33
14. Требования к оценке качества освоения программы....35
15. Особенности организации образовательного процесса для инвалидов и лиц с ограниченными возможностями здоровья....36

1. ЦЕЛИ И ЗАДАЧИ ДИСЦИПЛИНЫ

Рабочая программа составлена в соответствии с требованиями Федерального государственного образовательного стандарта (ФГОС ВО) по направлению подготовки бакалавров 18.03.01 «Химическая технология» профиль «Технология и переработка полимеров», рекомендациями методической комиссии и накопленного опыта преподавания дисциплины кафедрой органической химии РХТУ им. Д.И. Менделеева. Программа рассчитана на изучение дисциплины в течение 1 семестра.

Дисциплина «Органическая химия» относится к базовой части блока 1 дисциплин учебного плана (Б1.Б.09). Программа дисциплины предполагает, что обучающиеся имеют теоретическую и практическую подготовку в области математических и естественнонаучных дисциплин (курсов высшей математики, общей и неорганической химии, органической химии в средней школе).

Целью дисциплины является приобретение студентами знаний о строении органических соединений, основных химических свойствах различных классов органических соединений и методах их получения, как промышленных, так и лабораторных.

Основные задачи дисциплины: формирование представлений о теоретических основах современной органической химии, о физических и химических свойствах, методах получения различных классов органических соединений; приобретение навыков применения теоретических законов к решению практических задач химической технологии органических веществ; ознакомления студентов с основными теоретическими представлениями органической химии; ознакомления с химическими свойствами основных классов органических соединений, включая гетероциклические, элементоорганические и биоорганические соединения; обучения основным методам планирования синтеза органических соединений на основе полученных знаний об основных химических свойствах классов органических соединений.

Дисциплина «Органическая химия» преподается во 2 семестре. Контроль успеваемости студентов ведется по принятой в университете рейтинговой системе.

2. ТРЕБОВАНИЯ К РЕЗУЛЬТАТАМ ОСВОЕНИЯ ДИСЦИПЛИНЫ

Изучение курса «Органическая химия.» при подготовке бакалавров по направлению 18.03.01 «Химическая технология» профиль «Технология и переработка полимеров» способствует приобретению следующих общекультурных (ОК) и общепрофессиональных компетенций (ОПК):

– способностью к самоорганизации и самообразованию (ОК-7)

– способностью и готовностью использовать основные законы естественнонаучных дисциплин в профессиональной деятельности (ОПК-1)

– готовностью использовать знания о современной физической картине мира, пространственно-временных закономерностях, строении вещества для понимания окружающего мира и явлений природы (ОПК-2);

– готовностью использовать знания о строении вещества, природе химической связи в различных классах химических соединений для понимания свойств материалов и механизма химических процессов, протекающих в окружающем мире (ОПК-3).

Знать:

– теоретические основы строения и свойств различных классов органических соединений;

– способы получения и химические свойства основных классов органических соединений;

– основные механизмы протекания органических реакций;

Уметь:

– применять теоретические знания для синтеза органических соединений различных классов;

– анализировать и предсказывать реакционные свойства органических соединений;

– составлять схемы синтеза органических соединений, заданного строения;

Владеть:

– основами номенклатуры и классификации органических соединений;

– основными теоретическими представлениями в органической химии;

– навыками обоснования рациональных способов получения органических веществ.

3. ОБЪЕМ УЧЕБНОЙ ДИСЦИПЛИНЫ

Вид учебной работы	Всего		Семестр	
			2 семестр	
	ЗЕ	Акад. ч.	**ЗЕ**	Акад. ч.
Общая трудоемкость дисциплины	**3**	**108**	**3**	**108**
Контактная работа – аудиторные занятия:	**1.32**	48	**1.32**	48
Лекции	0.44	16	0.44	16
Практические занятия (ПЗ)	0.88	32	0.88	32
Лабораторные работы (ЛР)	-	-	-	-
Самостоятельная работа	**1.68**	**60**	**1.68**	**60**
Контактная самостоятельная работа	1.68	0.2	1.68	0.2
Самостоятельное изучение разделов дисциплины		59.8		59.8
Вид контроля:				
Зачет с оценкой	+			
Вид итогового контроля:	**Зачет с оценкой**			

Вид учебной работы	Всего		Семестр	
			2 семестр	
	ЗЕ	Астр. ч.	**ЗЕ**	Астр. ч.
Общая трудоемкость дисциплины	**3**	**81**	**3**	**81**
Контактная работа – аудиторные занятия:	**1.32**	36	**1.32**	36
Лекции	0.44	12	0.44	12
Практические занятия (ПЗ)	0.88	24	0.88	24
Лабораторные работы (ЛР)	-	-	-	-
Самостоятельная работа	**1.68**	**45**	**1.68**	**45**
Контактная самостоятельная работа	1.68	0.15	1.68	0.15
Самостоятельное изучение разделов дисциплины		44.85		44.85
Вид контроля:				
Зачет с оценкой	+			
Вид итогового контроля:	**Зачет с оценкой**			

4. СОДЕРЖАНИЕ ДИСЦИПЛИНЫ

4.1. РАЗДЕЛЫ ДИСЦИПЛИНЫ И ВИДЫ ЗАНЯТИЙ

№ п/п	Раздел дисциплины	Всего	Лек-ции	Прак. зан.	Лаб. рабо-ты	Сам. рабо-та
	Введение	2	1			1
1	Модуль 1. «Теория химического строения и насыщенные углеводороды (УВ)»	42	5	14		23
1.1	Теория химического строения	15	1	6		7
1.2	Алканы	10	2	3		5
1.3	Стереоизомерия	9	1	3		5
1.4	Циклоалканы	9	1	2		6
2	Модуль 2. «Ненасыщенные УВ»	39	7	12		20
2.1	Алкены	15	3	6		6
2.2	Алкины	10	2	2		6
2.3	Алкадиены и полиены	14	2	4		8
3	Модуль 3. «Ароматические соединения»	25	3	6		16
3.1	Теории ароматичности.	8	1	1		6
3.2	Соединения бензольного ряда	17	2	5		10
	Всего часов	108	16	32		60

4.2. СОДЕРЖАНИЕ РАЗДЕЛОВ ДИСЦИПЛИНЫ

Введение.

Предмет органической химии. Теория химического строения. Классификация органических соединений. Функциональные группы. Основные классы и ряды. Структурные изомеры. Правила номенклатуры.

Модуль 1. Теория химического строения и насыщенные углеводороды (УВ).

1.1. Природа химической связи

Природа ковалентной связи. Формулы Льюиса. Формальный заряд. Теория гибридизации АО. Теория отталкивания электронных пар валентной оболочки (ОЭПВО) и форма молекул. Атомно-орбитальные модели. Полярность ковалентной связи. Индуктивный эффект заместителей. Делокализованная ковалентная связь, условия делокализации. Сопряжение. Резонансные структуры. Сверхсопряжение. Понятие о механизме химической реакции. Промежуточные соединения и частицы органических реакций: донорно-акцепторные комплексы, ионные пары, карбокатионы, карбанионы, ион-радикалы.

1.2 Алканы

Гомологический ряд. Изомерия. Номенклатура. Способы получения. Пространственное и электронное строение. Конформации, способы изображения, сравнительная устойчивость. Физические свойства. Общая характеристика реакционной способности. Реакции алканов. Галогенирование метана. Механизм реакции. Теплоты отдельных стадий и суммарный тепловой эффект. Кинетика галогенирования метана. Энергетическая диаграмма. Энергия активации. Переходное состояние. Активированный комплекс, (скоростьлимитирующая стадия). Метильный радикал, строение. Постулат Хэммонда. Реакции галогенирования гомологов метана: ориентация, реакционная способность, региоселективность. Ряд устойчивости алкильных радикалов. Другие радикальные (цепные и нецепные) реакции алканов.

1.3 Стереоизомерия

Типы стереоизомеров: конформеры, геометрические изомеры, энантиомеры. Оптическая изомерия. Хиральность. Хиральная молекула. Асимметрический центр. Оптическая активность. Энантиомеры, антиподы. Рацемическая смесь. Способы пространственного изображения оптических изомеров. Относительная и абсолютная

конфигурации. Проекции Фишера. D,L-Номенклатура. R,S-Номенклатура. Понятие об оптической активности соединений с двумя асимметрическими центрами. Диастереомеры, мезо-, *эритро*- и *трео*-формы.

1.4 Циклоалканы

Гомологический ряд. Изомерия. Номенклатура. Способы получения. Пространственное и электронное строение. Конформации. Типы напряжений в циклах (угловое, торсионное, трансаннулярное). Относительная устойчивость циклоалканов. Физические свойства. Потенциалы ионизации и электронное сродство, общая характеристика реакционной способности. Конформации циклогексана. Экваториальные и аксиальные связи. Пространственная изомерия замещенных циклогексанов. Реакции циклоалканов. Особенности реакций малых циклов. Важнейшие представители: циклопропан, циклопентан, циклогексан, декалины, стероиды, адамантан.

Модуль 2. Ненасыщенные углеводороды.

2.1. Алкены

Гомологический ряд. Изомерия. Номенклатура. Способы получения. Пространственное строение и пространственная изомерия алкенов. Электронное строение. Физические свойства. Потенциалы ионизации и электронное сродство, общая характеристика реакционной способности.

Реакции алкенов. Реакции электрофильного присоединения алкенов: присоединение галогеноводородов, воды, галогенов. Гидроборирование алкенов, механизм реакции превращения алкилборанов в алканы, спирты, кетоны. Региоселективность реакций электрофильного присоединения. Правило Марковникова и его теоретическое объяснение.

Свободнорадикальное присоединение бромоводорода (перекисный эффект Караша). Реакции радикального замещения алкенов, протекающие с сохранением двойной связи: аллильное галогенирование. Окисление и озонолиз алкенов, получение эпоксисоединений, виц-диолов, альдегидов, кислот. Окисление алкенов в присутствии солей палладия.

Гидроформилирование алкенов, получение спиртов и альдегидов. Гомогенное и гетерогенное гидрирование. Реакции алкенов с карбенами и их аналогами. Получение и строение карбенов.

2.2 Алкины

Гомологический ряд. Изомерия. Номенклатура. Способы получения. Пространственное и электронное строение. Физические свойства. Потенциалы ионизации и электронное сродство, общая характеристика реакционной способности. Реакции алкинов. СН-Кислотность. Ацетилениды, строение и свойства. Реакции электрофильного присоединения, их механизмы и стереохимия. Реакции нуклеофильного присоединения. Окисление, восстановление, гидрирование алкинов. Олигомеризация. Важнейшие представители: ацетилен.

2.3. Алкадиены и полиены

Понятие о перициклических реакциях. Гомологический ряд. Классификация. Изомерия. Номенклатура. Способы получения. Аллены. Понятие о строении и свойствах. Алкадиены с сопряженными двойными связями. Пространственное и электронное строение 1,3-бутадиена. Характеристика связей. Сопряжение. Оценки энергии сопряжения. Физические свойства. Потенциалы ионизации и электронное сродство, общая характеристика реакционной способности.

Реакции 1,3-алкадиенов. Особенности реакций присоединения: 1,2- и 1,4-(сопряженное) присоединение. Механизмы реакций. Кинетический и термодинамический контроль. Реакционная способность. Способы получения, применение в промышленном синтезе.

Понятие о перициклических реакциях. Циклизация непредельных соединений. Электроциклические реакции. Циклоприсоединение: циклодимеризация алкенов, реакции Дильса-Альдера. Стереоспецифичность реакций. Особенности реакций Дильса-Альдера.

Модуль 3. Ароматические соединения.

3.1 Теории ароматичности.

Особенности физических и химических свойств бензола. Современные представления о строении бензола. Ароматический характер бензола. Энергия сопряжения. Общие критерии ароматичности.

3.2 Соединения бензольного ряда

Изомерия. Номенклатура. Способы получения. Пространственное и электронное строение. Физические свойства. Общая характеристика реакционной способности.

Реакции электрофильного замещения. Реакции бензола: нитрование, галогенирование, сульфирование, алкилирование и ацилирование по Фриделю-Крафтсу. Условия реакций. Стадии образования и строение электрофильных агентов. Механизм S_E2-аром. π-Комплексы. Строение σ-комплексов. Энергетическая диаграмма реакции. Скоростьлимитирующая стадия. Кинетический изотопный эффект. Кинетический и термодинамический контроль.

Влияние заместителей в бензольном кольце на направление и скорость реакций электрофильного замещения: *орто-пара*-ориентанты активирующие и дезактивирующие, мета-ориентанты дезактивирующие. Влияние на устойчивость σ-комплексов. Орбитальный и зарядовый контроль. Другие факторы, влияющие на соотношение изомеров. Согласованная и несогласованная ориентация двух и более заместителей.

Алкилбензолы. Способы получения алкилбензолов. Особенности реакций алкилирования по Фриделю-Крафтсу. Свойства алкилбензолов. Важнейшие представители: бензол, толуол, ксилолы, кумол, стирол.

5. СООТВЕТСТВИЕ СОДЕРЖАНИЯ ТРЕБОВАНИЯМ К РЕЗУЛЬТАТАМ ОСВОЕНИЯ ДИСЦИПЛИНЫ

№	Компетенции	Модуль 1	Модуль 2	Модуль 3
	Знать:			
1	теоретические основы строения и свойств различных классов органических соединений	+	+	+
2	способы получения и химические свойства основных классов органических соединений	+	+	+
3	основные механизмы протекания органических реакций	+	+	+
	Уметь:			
4	применять теоретические знания для синтеза органических соединений различных классов	+	+	+
5	анализировать и предсказывать реакционные свойства органических соединений	+	+	+
6	составлять схемы синтеза органических соединений, заданного строения		+	+
	Владеть:			
7	основами номенклатуры и классификации органических соединений	+	+	+
8	основными теоретическими представлениями в органической химии	+	+	+

9	навыками обоснования рациональных способов получения органических веществ		+	+
	Общекультурные компетенции			
10	способность к самоорганизации и самообразованию (ОК-7)	+	+	+
	Общепрофессиональные компетенции			
11	способность и готовность использовать основные законы естественнонаучных дисциплин в профессиональной деятельности (ОПК-1)	+	+	+
12	готовность использовать знания о современной физической картине мира, пространственно-временных закономерностях, строении вещества для понимания окружающего мира и явлений природы (ОПК-2)	+	+	+
13	готовность использовать знания о строении вещества, природе химической связи в различных классах химических соединений для понимания свойств материалов и механизма химических процессов, протекающих в окружающем мире(ОПК-3)	+	+	+

6. ПРАКТИЧЕСКИЕ И ЛАБОРАТОРНЫЕ ЗАНЯТИЯ
6.1. ПРАКТИЧЕСКИЕ ЗАНЯТИЯ

Предусмотрены практические занятия обучающегося в бакалавриате в объеме 32 акад. ч.

№ п/п	№ раздела дисциплины	Темы практических занятий	Часы
1	1.1	Номенклатура органических соединений.	2
2	1.1	Номенклатура органических соединений. Природа ковалентной связи.	2
3	1.1	Резонанс. Эффекты в органической химии.	2
4	1.2	Алканы, контрольная работа № 1	2
5	1.3	Стереоизомерия.	2
6	1.4	Циклоалканы	2
7		Контрольная работ № 2	2
8	2.1	Алкены.	2
9	2.1	Алкены	2
10	2.2	Алкины.	2
11	2.3	Алкадиены.	2
12	2.3	Перициклические реакции	2
13		Контрольная работа № 3	2
14	3.1	Ароматичность. Бензол	2
15	3.2; 3.3	Арены	2
16		Контрольная работа № 4	2

6.2. ЛАБОРАТОРНЫЕ ЗАНЯТИЯ

Программой дисциплины «Органическая химия» лабораторные занятия не предусмотрены.

7. САМОСТОЯТЕЛЬНАЯ РАБОТА

Программой дисциплины «Органическая химия» предусмотрена самостоятельная работа студента в объеме 60 часов. Самостоятельная работа проводится с целью углубления знаний по дисциплине и предусматривает следующие виды:

- регулярную проработку пройденного на лекциях и практических занятиях учебного материала и подготовку к выполнению контрольных работ по разделам курса;
- ознакомление и проработку рекомендованной литературы и работу с электронно-библиотечными системами, включая переводы публикаций из научных журналов, цитируемых в базах Scopus, Web of Science, Chemical Abstracts, РИНЦ;
- посещение отраслевых выставок, семинаров, конференций различного уровня;
- участие в семинарах РХТУ им. И. Менделеева по тематике курса;
- подготовку к выполнению контрольных работ по материалу лекционного курса;
- подготовку к сдаче зачета с оценкой по курсу.

Планирование времени на самостоятельную работу, необходимого на изучение дисциплины, студентам лучше всего осуществлять на весь период изучения, предусматривая при этом регулярное повторение пройденного материала. Материал, законспектированный на лекциях, необходимо регулярно дополнять сведениями из литературных источников, представленных в учебной программе. При работе с указанными источниками рекомендуется составлять краткий конспект материала, с обязательным фиксированием библиографических данных источника.

8. ПРИМЕРЫ ОЦЕНОЧНЫХ СРЕДСТВ ДЛЯ КОНТРОЛЯ ОСВОЕНИЯ ДИСЦИПЛИНЫ

8.1. ПРИМЕРНАЯ ТЕМАТИКА РЕФЕРАТИВНО-АНАЛИТИЧЕСКОЙ РАБОТЫ.

Программой дисциплины «Органическая химия» реферативно-аналитическая работа не предусмотрена.

8.2. ПРИМЕРЫ КОНТРОЛЬНЫХ ВОПРОСОВ ДЛЯ ТЕКУЩЕГО КОНТРОЛЯ ОСВОЕНИЯ ДИСЦИПЛИНЫ

Для текущего контроля предусмотрено 4 контрольных работы. Максимальная оценка за контрольную работу 1 составляет 4 балла, за контрольную работу 2 – 16 баллов, за контрольные работы 3 и 4 составляет по 20 баллов за каждую работу.

Модуль 1.1. Примеры вопросов к контрольной работе № 1. Максимальная оценка – 4 балла.

1) Следующие соединения отнесите к рядам, классам и назовите по номенклатуре *IUPAC*:

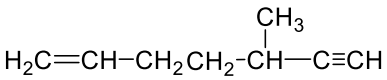

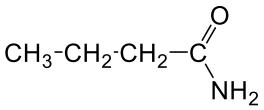

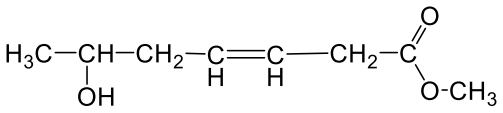

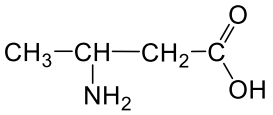

2) Приведите формулы следующих соединений: анилин; толуол; стирол; муравьиный альдегид; 2-этоксибутановая кислота.

Оценка заданий:

№ задания	1	2	**Σ**
Оценка, балл	2	2	4

Модуль 1.2-1.4, 2.1. Примеры вопросов к контрольной работе № 2. Максимальная оценка– 16 баллов.

1. Напишите уравнения реакций и назовите полученные соединения (3б).

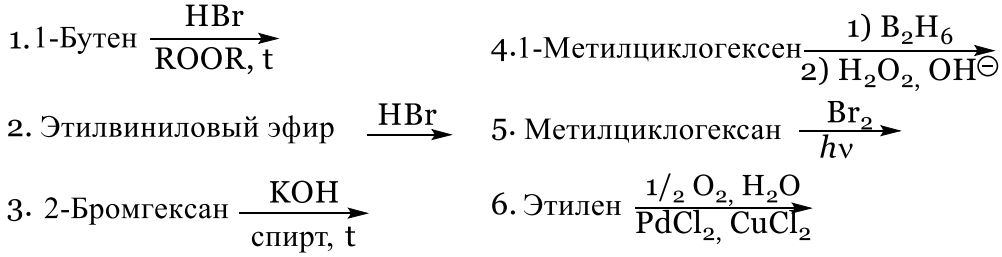

2. Приведите механизмы реакций №1 и №2 (2б). Укажите стереохимический результат реакции №2. Приведите клиновидные формулы стереоизомеров и назовите их по *R,S*-номенклатуре (1,0б). Для продукта реакции №5 приведите конфигурацию и наиболее устойчивую конформацию (1,0б).

3. Осуществите превращения, используя только неорганические реагенты (4б).

а) 1-Бутен ⟶ 2,3-бутандиол

б) Пропан ⟶ циклопропан

4. Установите строение соединения и напишите все указанные реакции (3б).

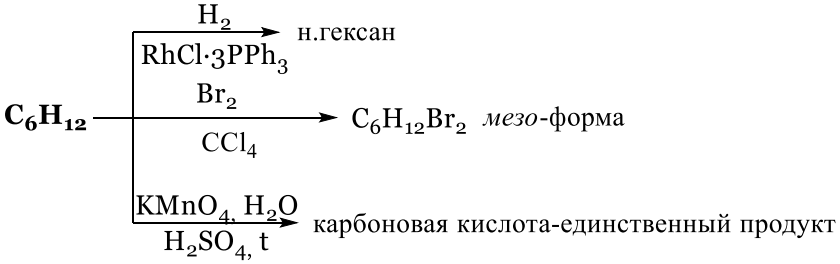

Оценка заданий:

№ задания	1	2	3	**Σ**
Оценка, балл	9	4	3	16

Модуль 2.2-2.3. Примеры вопросов к контрольной работе № 3. Максимальная оценка – 20 баллов.

Вариант 1

1. Напишите уравнения реакций и назовите полученные соединения (3б). Приведите механизмы реакций №5 и №6 (3б).

1. Пропин $\xrightarrow{HBr\ (1\ моль)}$ … $\xrightarrow{HCl\ (1\ моль)}$ …

2. Изопрен (2-метил-1,3-бутадиен) $\xrightarrow[2)\ H_2O,\ Zn]{1)\ O_3}$

3. Пропин $\xrightarrow[KOH,\ t]{C_2H_5OH}$

4. 1-Бутин $\xrightarrow[2)\ H_2O_2,\ \overset{\ominus}{O}H]{1)\ BHAlk_2}$

5. 1,3-Пентадиен $\xrightarrow{HBr\ (1\ моль)}$

6. 2-Пентин $\xrightarrow[CCl_4]{Br_2}$

2. Напишите уравнение реакции. Какова конфигурация продукта реакции? Укажите стереохимический результат реакции (2б).

1,3-Бутадиен + 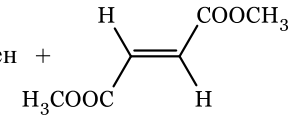 $\xrightarrow{t}$

2. Осуществите превращения, используя только неорганические реагенты (6б).

а) Этилен $\longrightarrow$ 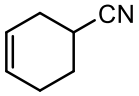

б) Пропен $\longrightarrow$ 1-гексен-4-ин

в) 1-Бутен $\longrightarrow$ *транс*-2-бутен

4. Установите строение соединения и напишите все указанные реакции (3б).

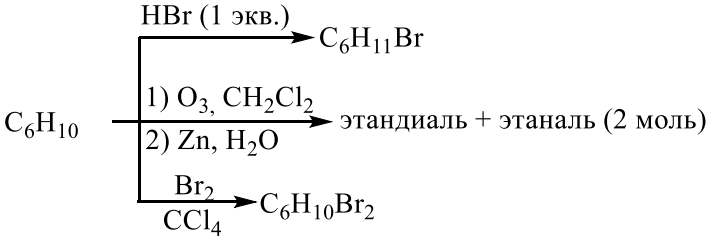

Оценка заданий:

№ задания	1	2	3	4	**Σ**
Оценка, балл	9	2	6	3	20

Модуль 3. Примеры вопросов к контрольной работе № 4. Максимальная оценка – 20 баллов.

Вариант 1

1. Напишите уравнения реакций. Назовите исходные соединения и продукты реакций. Для реакции №1 укажите электронные эффекты заместителя, приведите механизм и объясните состав продуктов реакции с позиции теории резонанса. (10б).

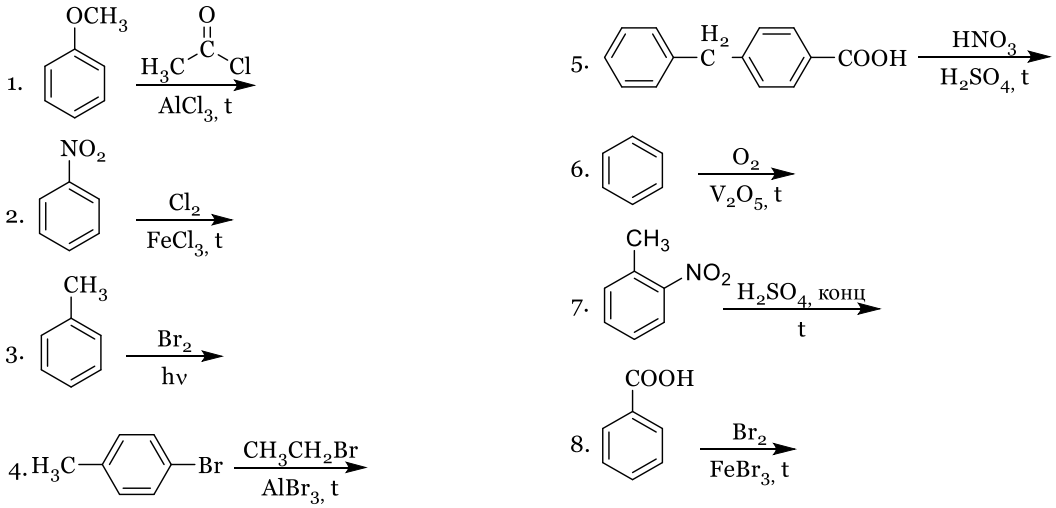

2. Осуществите превращения, используя только неорганические реагенты (6б).

а) Бензол и пропен ⟶ (*n*-бромфенил)хлорметан

б) Бензол ⟶ 4-хлор-3-нитробензойная кислота

в) Бензол и ацетилхлорид ⟶ *м*-бромэтилбензол

3. Установите строение соединения и напишите все указанные реакции (4б).

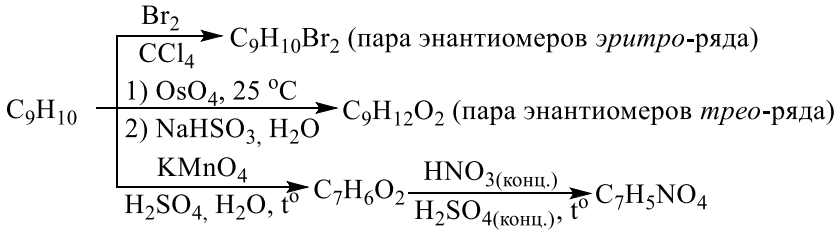

Оценка заданий:

№ задания	1	2	3	**Σ**
Оценка, балл	10	6	4	20

8.3. ВОПРОСЫ ДЛЯ ИТОГОВОГО КОНТРОЛЯ ОСВОЕНИЯ ДИСЦИПЛИНЫ(ЗАЧЕТ С ОЦЕНКОЙ)

Максимальное количество баллов за зачет с оценкой – 40 баллов. Билет для зачета с оценкой содержит 4 вопроса. Первый вопрос –15 баллов, второй – 8 баллов, третий– 10 баллов, четвертый – 7 баллов.

8.3.1. ПРИМЕРЫ КОНТРОЛЬНЫХ ВОПРОСОВ ДЛЯ ИТОГОВОГО КОНТРОЛЯ ОСВОЕНИЯ ДИСЦИПЛИНЫ

Максимальное количество баллов за зачет с оценкой – 40 баллов.

Раздел №1.

Задание: закончите уравнения реакций, дайте названия полученным соединениям, для продуктов реакций, обозначенных * приведите стереохимический результат.

1. Пропан $\xrightarrow[h\nu]{SO_2,\ Cl_2}$

2. Изобутан $\xrightarrow[h\nu]{Cl_2}$

3.* Бутан $\xrightarrow[h\nu]{SO_2,\ Cl_2}$

4.* Циклопентен $\xrightarrow[CCl_4]{Br_2}$

5. 1,3-Дибромпропан $\xrightarrow[\text{спирт, } t^oC]{Zn}$

6.* Циклогексен $\xrightarrow[H_2O,\ 0\ ^oC]{KMnO_4}$

7.** Метилциклопропан $\xrightarrow{HBr}$

8. Этилциклопропан $\xrightarrow{HCl}$

9. Метилциклопентан $\xrightarrow[h\nu]{Br_2}$

Раздел №2.

Задание:

– напишите механизмы реакций, для реакций обозначенных * приведите стереохимический результат;

– для реакций обозначенных ** приведите энергетическую диаграмму,

– объясните влияние температуры на количественное соотношение продуктов реакции;

– для реакций обозначенных *** с точки зрения теории резонанса объясните направление реакции.

1.* Бутан $\xrightarrow[h\nu]{Br_2}$

2.* 1-Бутен $\xrightarrow{HBr}$

3.* Циклогексен $\xrightarrow[CCl_4]{Br_2}$

4.* Этилбензол $\xrightarrow[h\nu]{Br_2}$

5.* Пропен $\xrightarrow[400 - 500\ ^oC]{Cl_2}$

Раздел №3.

Задание: осуществите превращения, используя только неорганические реагенты.

1. Пропан ⟶ ацетон

2. Этилен ⟶ 3-гексин

3. 2-Бутен ⟶ *эритро*-2,3-бутандиол

4. Этилен ⟶ хлоропрен (2-хлор-1,3-бутадиен)

Раздел №4.
Задание: установите строение соединения, напишите указанные реакции.

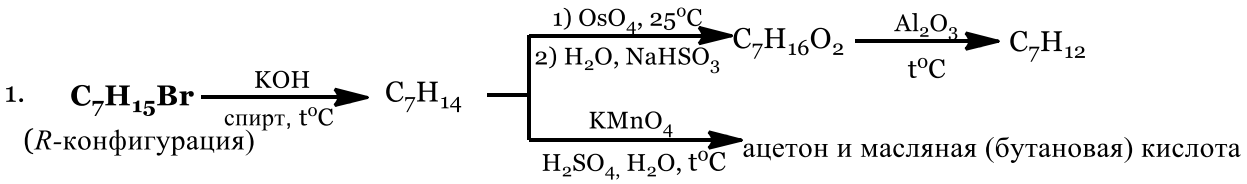

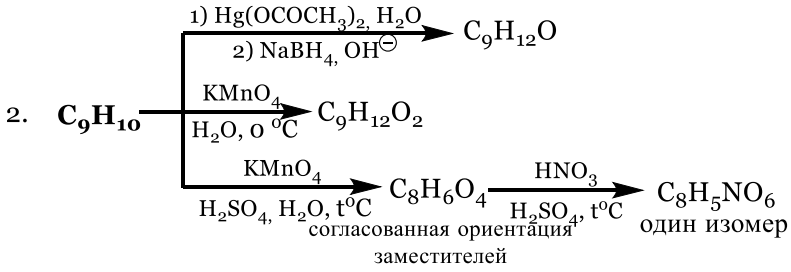

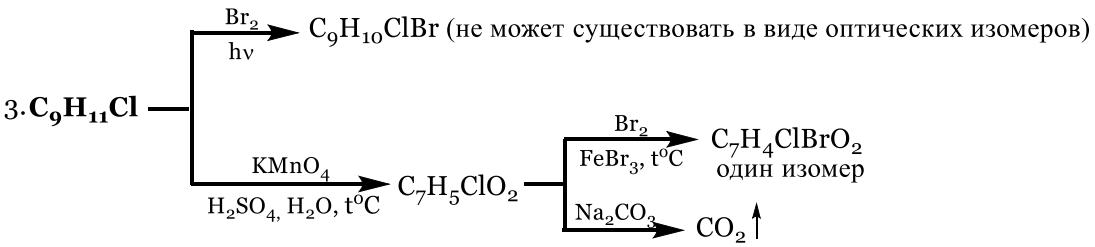

Полный перечень оценочных средств приведен в виде отдельного документа, являющегося неотъемлемой частью основной образовательной программы.

8.4. СТРУКТУРА И ПРИМЕРЫ БИЛЕТОВ ДЛЯ ЗАЧЕТА С ОЦЕНКОЙ

Зачет с оценкой по дисциплине «Органическая химия» проводится во2 семестре ивключает контрольные вопросы по всем разделам учебной программы дисциплины. Билет для зачета с оценкой состоит из 4 вопросов, относящихся к указанным разделам. Ответы на вопросы зачета с оценкой оцениваются из максимальной оценки 40 баллов следующим образом: максимальное количество баллов за первый вопрос –15 баллов, второй – 8 баллов, третий–10 баллов, четвертый вопросы – 7 баллов.

Пример билета для зачета с оценкой:

«Утверждаю»

_____
(Должность,наименование кафедры)

_____ _____
(Подпись) (И. О. Фамилия)

«__» _____ 20__г.

Министерство науки и высшего образования РФ
Российский химико-технологический университет им. Д.И. Менделеева
Кафедра органической химии
18.03.01 «Химическая технология»
профиль «Технология и переработка полимеров»
Органическая химия

I. Напишите уравнения реакций, назовите полученные соединения (14 баллов). Для реакций *4 и 11* укажите стереохимический результат (1 балл):

1. Циклопентен $\xrightarrow[CCl_4]{Br_2}$

2. Пропин $\xrightarrow[KOH,\ t^oC]{C_2H_5OH}$

3. Хлорбензол $\xrightarrow[FeCl_3,\ t^oC]{Cl_2}$

4. *n*-Ксилол $\xrightarrow[Ni,\ p,\ t^oC]{3H_2}$

5. Пропин $\xrightarrow[NH_{3,\ жидк}]{NaNH_2}$ ... $\xrightarrow{C_2H_5Br}$

6. 2-Бромбутан $\xrightarrow[спирт,\ t^oC]{KOH}$

7. Изопрен (2-метил-1,3-бутадиен) $\xrightarrow{HBr\ (1\ моль)}$

8. 3-Метил-1-пентен $\xrightarrow[ROOR,\ t^oC]{HBr}$

9. Нитроэтилен $\xrightarrow{HBr}$

10. *n*-Метокситолуол $\xrightarrow[H_2SO_4,\ t^oC]{HNO_3}$

11. *(Z)*-2-Пентен $\xrightarrow[2)\ H_2O,\ NaHSO_3]{1)\ OsO_4,\ 25^oC}$

12. Стирол (винилбензол) $\xrightarrow{B_2H_6}$ ... $\xrightarrow[OH^{\ominus}]{H_2O_2}$

13. Этилбензол $\xrightarrow[h\nu]{Br_2}$

14. Бензальдегид $\xrightarrow[FeBr_3,\ t^oC]{Br_2}$

II. Приведите механизмы следующих реакций (8 баллов):

1. Этоксиэтилен $\xrightarrow{HBr}$ (3 балла)

   Укажите стереохимический результат реакции и конфигурацию стереоизомеров по R,S-номенклатуре. (1 балл)

2. Фенетол (этоксибензол) $\xrightarrow[AlCl_3,\ t^oC]{H_3C-\overset{\overset{O}{\|}}{C}-Cl}$ (4 балла)

   В терминах теории резонанса объясните направление реакции.

III. Приведите схемы превращений (10 баллов):

1. Бензол и пропанол ⟶ 2-бром-2-(*n*-бромфенил)пропан (5 баллов)
2. Пропан ⟶ 3-бром-1-хлорпропан (5 баллов)

IV. Установите строение соединения (2 балла). Напишите все указанные реакции (5 баллов):

$$C_4H_6 \xrightarrow[CCl_4]{2HBr} C_4H_8Br_2 \xrightarrow[спирт,\ 300\ ^oC]{2KOH} C_4H_6 \xrightarrow[Pd,\ PbO/CaCO_3]{H_2} C_4H_8 \xrightarrow[CCl_4]{Br_2} C_4H_8Br_2$$

$$C_4H_6 \xrightarrow{Cu(NH_3)_2OH} C_4H_5Cu\ (осадок)$$

$$C_4H_6 \xrightarrow[HgSO_4,\ H_2SO_4]{H_2O} C_4H_8O$$

Укажите конфигурацию соединения состава C_4H_8.

Оценка заданий:

№ задания	1	2	3	4	5	**Σ**
Оценка, балл	10	5	10	10	5	40

9. УЧЕБНО-МЕТОДИЧЕСКОЕ ОБЕСПЕЧЕНИЕ ДИСЦИПЛИНЫ

9.1. РЕКОМЕНДУЕМАЯ ЛИТЕРАТУРА

А) Основная литература:

1. Травень В.Ф. Органическая химия. М.; Бином. Лаборатория знаний, 2013. Т. 1. 368 с
2. Травень В.Ф. Органическая химия. М.; Бином. Лаборатория знаний, 2013. Т. II. 517 с
3. Травень В.Ф. Органическая химия. М.; Бином. Лаборатория знаний, 2013. Т. III. 388 с.
4. Органическая химия. Задания для подготовки к контрольным работам/ А. М. Борунов, Л. С. Красавина, Н. Я. Подхалюзина, А. Е. Щекотихин. М. : РХТУ им. Д. И. Менделеева, 2017. 88 с.

Б) Дополнительная литература:

1. Травень В.Ф. Органическая химия. М.; Академкнига, 2004. Т. 1. 727 с.
2. Травень В.Ф. Органическая химия. М.; Академкнига, 2004. Т.2. 582 с.
3. Природа ковалентной связи и концепции реакционной способности. Кислоты и основания в органической химии: учебное пособие / Е. М. Бондаренко [и др.] ; ред. В. Ф. Травень. - М. : РХТУ им. Д.И. Менделеева, 2009. - 91 с.
4. Буянов В.Н., Манакова И.В., Таршиц Д.Л. Органическая химия: задания для подготовки к контрольным работам: Учебное пособие / М.: РХТУ им. Д.И. Менделеева, 2009. - 299 с.
5. Органическая химия. Задания для подготовки к контрольным работам. РХТУ им. Д.И. Менделеева. М.; 2001. 72 с.

9.2 РЕКОМЕНДУЕМЫЕ ИСТОЧНИКИ НАУЧНО-ТЕХНИЧЕСКОЙ ИНФОРМАЦИИ

Научно-технические журналы:

- Журнал «Известия АН. Серия химическая» ISSN 0002-3353
- Журнал «Mendeleev Communications» ISSN 0959-9436
- Журнал «Журнал органической химии» ISSN 0514-7492

Ресурсы информационно–телекоммуникационной сети Интернет:
http:// www.elibrary.ru.ru
http:// www.sciencedirect.com.ru

9.3. СРЕДСТВА ОБЕСПЕЧЕНИЯ ОСВОЕНИЯ ДИСЦИПЛИНЫ

Для реализации учебной программы подготовлены следующие средства обеспечения освоения дисциплины: размещены на странице кафедры, на сайте университета https://muctr.ru/university/edu-dep/fen/departments/koh/metod/

Для освоения дисциплины используются следующие нормативные и нормативно-методические документы :

− Федеральный закон Российской Федерации от 29.12.2012 № 273-ФЗ «Об образовании в Российской Федерации» [Электронный ресурс] – Режим доступа: http://pravo.gov.ru/proxy/ips/?docbody=&nd=102162745&intelsearch=273-%D4%C7 (дата обращения: 20.02.2019).

− Федеральные государственные образовательные стандарты высшего

образования // Координационный совет учебно-методических объединений и научно-методических советов высшей школы. Портал Федеральных образовательных стандартов высшего образования [Электронный ресурс] – Режим доступа: http://fgosvo.ru/fgosvo/92/91/4 (дата обращения: 20.02.2019).

– Приказ Министерства образования и науки РФ от 23.08.2017 № 816 «Об утверждении Порядка применения организациями, осуществляющими образовательную деятельность, электронного обучения, дистанционных образовательных технологий при реализации образовательных программ» [Электронный ресурс]. Режим доступа: http://pravo.gov.ru/proxy/ips/?docbody=&nd=102447332&intelsearch=816+%EF%F0%E8%EA%E0%E7 (дата обращения: 20.02.2019).

При освоении дисциплины студенты должны использовать информационные и информационно-образовательные ресурсы следующих порталов и сайтов:

– Система федеральных образовательных порталов. Система открытого образования. Консалтинговый центр ИОС ОО РФ [Электронный ресурс] – Режим доступа: http://www.openedu.ru (дата обращения: 20.02.2019).

– Информационно-коммуникационные технологии в образовании. Система федеральных образовательных порталов [Электронный ресурс] – Режим доступа: http://ict.edu.ru/ (дата обращения: 20.02.2019).

– Информационная система «Единое окно доступа к образовательным ресурсам». URL: http://window.edu.ru/ (дата обращения: 20.02.2019).

– ФЭПО: соответствие требованиям ФГОС [Электронный ресурс] – Режим доступа: http://fepo.i-exam.ru/ (дата обращения: 20.02.2019).

– Онлайн-курсы РХТУ им. Д. И. Менделеева – Режим доступа: https://moodle.muctr.ru/(дата обращения: 20.02.2019).

– Zoom.- конференция – Режим доступа: https://zoom.us/ (дата обращения: 20.02.2019).

10. МЕТОДИЧЕСКИЕ УКАЗАНИЯ ДЛЯ ОБУЧАЮЩИХСЯ

10.1. Для студентов, обучающихся по очной форме, без использования электронного образования и дистанционных образовательных технологий

Методические рекомендации по организации учебной работы обучающегося в бакалавриате направлены на повышение ритмичности и эффективности его аудиторной и самостоятельной работы по дисциплине.

Учебный курс «Органическая химия» включает 3 раздела, каждый из которых имеет определенную логическую завершенность. При изучении материала каждого раздела рекомендуется регулярное повторение законспектированного лекционного материала, а также дополнение его сведениями из литературных источников, представленных в учебной программе. При работе с указанными источниками рекомендуется составлять краткий конспект с обязательным фиксированием библиографических данных источника. Изучение материала каждого раздела заканчивается контролем его освоения в форме контрольной работы. Результаты выполнения контрольных работ оцениваются в соответствии с принятой в университете рейтинговой системой оценки знаний.

Совокупная оценка текущей работы студента бакалавриата в семестре складывается из оценок за выполнение контрольных работ. Максимальная оценка текущей работы в семестре составляет 60 баллов.

Общая оценка результатов освоения дисциплины складывается из числа баллов, набранных в семестре (контрольные работы) и за зачет с оценкой. Максимальная общая оценка всей дисциплины составляет 100 баллов.

10.2. Для студентов, обучающихся по очной форме, с использованием электронного образования и дистанционных образовательных технологий

При использовании электронного обучения и дистанционных образовательных технологий занятия полностью или частично проводятся в режиме онлайн. Объем дисциплины и распределение нагрузки по видам работ соответствует п. 4.1. Распределение баллов соответствует п. 10.1 либо может быть изменено в соответствии с решением кафедры, в случае перехода на ЭО и ДОТ в процессе обучения. Решение кафедры об используемых технологиях и системе оценивания достижений обучающихся принимается с учетом мнения ведущего преподавателя и доводится до обучающихся.

11. МЕТОДИЧЕСКИЕ УКАЗАНИЯ ДЛЯ ПРЕПОДАВАТЕЛЕЙ

11.1. Для преподавателей, при реализации программы по очной форме, без использования электронного образования и дистанционных образовательных технологий

При преподавании дисциплины «Органическая химия» используется два типа учебных занятий: лекции, семинарские занятия. На семинарских занятиях разбираются примеры и закрепляется лекционный материал. Необходимо обращать внимание студентов на обоснование круга рассматриваемых вопросов, формулировки главных положений и определений, практические выводы из теоретических положений. На занятиях должна прослеживаться связь рассматриваемых вопросов с ранее изученным материалом. При проведении занятий преподаватель может рекомендовать студентам дополнительную литературу по тематике занятия. Желательно стимулировать студентов к самостоятельной работе с литературными источниками, задавая вопросы и организуя их обсуждение в аудитории.

Текущий контроль усвоения дисциплины рекомендуется осуществлять с помощью контрольных работ. Итоговый контроль осуществляется посредством зачета с оценкой.

11.2. Для преподавателей, при реализации программы по очной форме, с использованием электронного образования и дистанционных образовательных технологий

При использовании электронного обучения и дистанционных образовательных технологий занятия полностью или частично проводятся в режиме онлайн. Объем дисциплины и распределение нагрузки по видам работ соответствует п. 4.1. Распределение баллов соответствует п. 10.1. в том числе и в случае перехода на ЭО и ДОТ в процессе обучения.

Реализация ЭО и ДОТ предполагает использование следующих видов учебной деятельности: онлайн консультации, практические занятия, видео-лекции; проводимые полностью или частично с применением ЭО и ДОТ; текущий контроль с помощью контрольных работ, проверки домашних заданий и самостоятельная работа. При реализации РПД в зависимости от конкретной ситуации ЭО и ДОТ могут быть применены в следующем виде: онлайн-курсы РХТУ им. Д. И. Менделеева: https://moodle.muctr.ru, работа в мессенджере, работа по E-mail, Zoom-конференция: https://zoom.us/.

− объем часов для контактной работы обучающихся с преподавателем не сокращается и электронные образовательные ресурсы (ЭОР) методически обеспечивают самостоятельную работу обучающихся в объеме, предусмотренном рабочей программой данной дисциплины. При этом в случае необходимости занятия проводятся в режиме онлайн;

− смешанные формы обучения, сочетающие в себе аудиторные занятия (при необходимости - перевод части контактных часов работы обучающихся с преподавателем в электронную информационно-образовательную среду без потери содержания учебной дисциплины) и ЭОР (часть учебного материала (лекции) может быть заменена ЭОР).

12. ПЕРЕЧЕНЬ ИНФОРМАЦИОННЫХ ТЕХНОЛОГИЙ, ИСПОЛЬЗУЕМЫХ В ОБРАЗОВАТЕЛЬНОМ ПРОЦЕССЕ

Информационную поддержку изучения дисциплины осуществляет Информационно-библиотечный центр (ИБЦ) РХТУ им. Д.И. Менделеева, который обеспечивает обучающихся основной учебной, учебно-методической и научной литературой, необходимой для организации образовательного процесса по дисциплине. Общий объем многоотраслевого фонда ИБЦ на 01.01.2019 составляет 1 708 372экз.

Фонд ИБЦ располагает учебной, учебно-методической и научно-технической литературой в форме печатных и электронных изданий, а также включает официальные, справочно-библиографические, специализированные отечественные и зарубежные периодические и информационные издания. ИБЦ обеспечивает доступ к профессиональным базам данных, информационным, справочным и поисковым системам.

Каждый обучающийся обеспечен свободным доступом из любой точки, в которой имеется доступ к сети Интернет и к электронно-библиотечной системе (ЭБС) Университета, которая содержит различные издания по основным изучаемым дисциплинам и сформирована по согласованию с правообладателями учебной и учебно-методической литературы.

Для более полного и оперативного справочно-библиографического и информационного обслуживания в ИБЦ реализована технология Электронной доставки документов.

№	Электронный ресурс	Реквизиты договора (номер, дата заключения, срок действия), ссылка на сайт ЭБС, сумма договора, количество ключей	Характеристика библиотечного фонда, доступ к которому предоставляется договором
1	ЭБС «Лань»	Принадлежность - сторонняя Реквизиты договора - ООО «Издательство «Лань», договор №29.01-З-2.0-827/2018 от 26.09.2018 г. Сумма договора – 357 000-00 С «26» сентября 2018г. по **«25» сентября 2019г.** Ссылка на сайт ЭБС	Электронно-библиотечная система издательства "Лань" — ресурс, включающий в себя как электронные версии книг ведущих издательств учебной и научной литературы (в том числе университетских издательств), так и электронные версии периодических изданий по различным областям знаний. ЭБС «ЛАНЬ» предоставляет пользователям мобильное приложение для iOS и Android, в которых интегрированы бесплатные сервисы для незрячих студентов и синтезатор речи. **Коллекции**: «Химия» - изд-ва НОТ, «Химия» - изд-ва Лаборатория знаний,

	ЭБС «ЛАНЬ»	– http://e.lanbook.com Количество ключей - доступ для всех пользователей РХТУ с любого компьютера. --- Принадлежность - сторонняя Реквизиты договора - ООО «Издательство «Лань», договор № 33.03-Р-2.0-1775/2-10 от 26.09.2019г. Сумма договора – 642 083-68 **С «26» сентября 2019г. по «25» сентября 2020г.** Ссылка на сайт ЭБС – http://e.lanbook.com Количество ключей - доступ для всех пользователей РХТУ с любого компьютера.	«Химия» - изд-ва «ЛАНЬ», «Химия»-КНИТУ(Казанский национальный исследовательский технологический университет), «Химия» - изд-ва ФИЗМАТЛИТ, «Информатика» - изд-ва "Лань", Национальный Открытый Университет"ИНТУИТ", "Инженерно-технические науки" изд-ва "Лань". --- Коллекции: «Химия» - изд-ва НОТ, «Химия» - изд-ва Лаборатория знаний, «Химия» - изд-ва «ЛАНЬ», «Химия»-КНИТУ(Казанский национальный исследовательский технологический университет), «Химия» - изд-ва ФИЗМАТЛИТ, «Информатика» - изд-ва «ЛАНЬ», Национальный Открытый Университет«ИНТУИТ», Инженерно-технические науки" изд-ва «ЛАНЬ», «Теоретическая механика» изд-ва «ЛАНЬ», Экономика и менеджмент» изд-ва Дашков и К. А также отдельные издания в соответствии с Договором.

2.	Электронно - библиотечная система ИБЦ РХТУ им. Д.И.Менделеева (на базе АИБС «Ирбис»)	Принадлежность – собственная РХТУ. Ссылка на сайт ЭБС – http://lib.muctr.ru/ Доступ для пользователей РХТУ с любого компьютера.	Электронные версии учебных и научных изданий авторов РХТУ по всем ООП.
3	Информационно-справочная система «ТЕХЭКСПЕРТ» «Нормы, правила, стандарты России».	Принадлежность сторонняя. Реквизиты контракта – ООО «ИНФОРМПРОЕКТ», контракт № 111-142ЭА/2018 от 18.12.2018 г. Сумма договора – 547 511 руб. С «01» января.2019 г. по «31» декабря 2019 г. Ссылка на сайт ЭБС – http://reforma.kodeks.ru/reforma/ Количество ключей – 5 лицензий + локальный доступ с компьютеров ИБЦ.	Электронная библиотека нормативно-технических изданий. Содержит более 40000 национальных стандартов и др. НТД

4	Электронная библиотека диссертаций (ЭБД).	Принадлежность – сторонняя Реквизиты договора – РГБ, Договор № 29.01-Р-2.0-826/2018 от 03.10.2018 г. Сумма договора - 299130-00 С «15» октября 2018 г. по **«14» июля 2019 г.** Ссылка на сайт ЭБС – http://diss.rsl.ru/ Количество ключей – 10 лицензий + распечатка в ИБЦ.	В ЭБД доступны электронные версии диссертаций Российской Государственной библиотеки: с 1998 года – по специальностям: "Экономические науки", "Юридические науки", "Педагогические науки" и "Психологические науки"; с 2004 года - по всем специальностям, кроме медицины и фармации; с 2007 года - по всем специальностям, включая работы по медицине и фармации.
5	ЭБС «Научно-электронная библиотека eLibrary.ru».	Принадлежность – сторонняя Реквизиты договора – ООО «РУНЭБ», договор № 29.01-Р-2.0-1020/2018 от 07.12.2018 г. Сумма договора - 934 693-00 С «01» января 2019 г. по «31» декабря 2019 г. Ссылка на сайт – http://elibrary.ru Количество ключей – доступ для пользователей РХТУ по ip-адресам неограничен.	Электронные версии периодических и непериодических изданий по различным отраслям науки

6	БД ВИНИТИ РАН	Принадлежность сторонняя Договор № 5Д/2018 от 01.02.2018 г. Сумма договора - 24000-00 С «02» февраля 2018 г. **по «05» мая 2019 г.** Ссылка на сайт- http://www.viniti.ru/ Количество ключей – локальный доступ для пользователей РХТУ в ИБЦ РХТУ.	Крупнейшая в России баз данных по естественным, точным и техническим наукам. Включает материалы РЖ (Реферативного журнала) ВИНИТИ с 1981 г. Общий объем БД - более 28 млн. документов
7	Справочно-правовая система «Консультант+»,	Принадлежность сторонняя, Договор № 45-70ЭА/2018 от 09.07.2018 г. С «10» июля 2018 г. по «09» июля 2019 г. Ссылка на сайт- http://www.consultant.ru/ Количество ключей – 50 пользовательских лицензий по ip-адресам.	Справочно-правовая система по законодательству Российской Федерации.
8	Справочно-правовая система “Гарант»	Принадлежность сторонняя Договор №145-188ЭА/2018 г. от 28.01.2019 г. С «28» января 2019 г. по «27» января 2020 г. Ссылка на сайт – http://www.garant.ru/ Сумма договора - 512000-00 Количество ключей –	Гарант — справочно-правовая система по законодательству Российской Федерации.

		50 пользовательских лицензий по ip-адресам.	
9	Издательство Wiley	Принадлежность сторонняя. Национальная подписка (Минобрнауки+ ГПНТБ) Сублицензионный договор № Wiley/130 от 10.10.2019 г. С «01» января 2019 г. по «31» декабря 2019 г. Ссылка на сайт – http://onlinelibrary.wiley.com/ Количество ключей - доступ для пользователей РХТУ по ip-адресам неограничен.	Коллекция журналов по всем областям знаний, в том числе известные журналы по химии, материаловедению, взрывчатым веществам и др.
10	QUESTEL ORBIT	Принадлежность сторонняя. Национальная подписка (Минобрнауки+ ГПНТБ) Сублицензионный договор № Questel/130 от 05.09.2019 г. С «01» января 2019 г. по «31» декабря 2019 г. Ссылка на сайт – http://www.questel.orbit.com Количество ключей – доступ для пользователей РХТУ	ORBIT является глобальным оперативно обновляемым патентным порталом, позволяющим осуществлять поиск в перечне заявок на патенты, полученных, приблизительно, 80-патентными учреждениями в различных странах мира и предоставленных грантов.

		по ip-адресам неограничен.	
11	ProQuest Dissertation and Theses Global	Принадлежность сторонняя. Национальная подписка (Минобрнауки+ ГПНТБ) Сублицензионный договор № ProQuest/130 от 09.10.2019 г. С «01» января 2019 г. по «31» декабря 2019 г. Ссылка на сайт – http://www.proquest.com/products-services/pqdtglobal.html Количество ключей – дост уп для пользователей РХТУ по ip-адресам неограничен.	База данных ProQuestDissertation&ThesesGlobal (PQDT Global) авторитетная коллекция из более 3,5 млн. зарубежных диссертаций, более 1,7 млн. из которых представлены в полном тексте.
12	AmericanChemical Society	Принадлежность сторонняя. Национальная подписка (Минобрнауки+ ГПНТБ) Сублицензионный договор № ACS/130 от 25.10.2019 г. С «01» июля 2019 г. по «31» декабря 2019 г. Ссылка на сайт – http://www.acs.org/content/acs/en.html Количество ключей – доступ для пользователей РХТУ по ip-адресам	Коллекция журналов по химии и химической технологии Core + издательства AmericanChemicalSociety

		неограничен.	
13	American Institute of Physics (AIP)	Принадлежность сторонняя. Национальная подписка (Минобрнауки+ ГПНТБ) Сублицензионный договор № AIP/130 от 24.10.2019 г. С «01» июля 2019 г. по «31» декабря 2019 г. Ссылка на сайт – http://scitation.aip.org/ Количество ключей – доступ для пользователей РХТУ по ip-адресам неограничен.	Коллекция журналов по техническим и естественным наукам издательства Американского института физики (AIP)
14	БазаданныхReaxys иReaxys Medicinal Chemistry Компании Elsevier	Принадлежность сторонняя. Национальная подписка (Минобрнауки+ ГПНТБ) Сублицензионный договор № Reaxys /130 от 10.10.2019 г. С «01» июля 2019 г. по «31» декабря 2019 г. Ссылка на сайт – https://www.reaxys.com/ Количество ключей – доступ для пользователей РХТУ по ip-адресам неограничен.	Структурно-химическая база данныйReaxys включает в себя структурную базу данных химических соединений и их экспериментальных свойств, реферативную базу журнальных и патентных публикаций, базу химических реакций с функцией построения плана синтеза. Модуль биологически активных соединений, биологических мишеней, фармакологических свойств химических соединений ReaxysMedicinalChemistry является крупнейшей в мире базой данных.
15	Scopus	Принадлежность сторонняя. Национальная	Мультидисциплинарная реферативная и наукометрическая база данных издательства **ELSEVIER**

		подписка (Минобрнауки+ ГПНТБ) Сублицензионный договор № Scopus/130 от 09.10.2019 г. С «01» июля 2019 г. по «31» декабря 2019 г. Ссылка на сайт – http://www.scopus.com . Количество ключей – доступ для пользователей РХТУ по ip-адресам неограничен.	
16	Ресурсы международной компании ClarivateAnalytics	Принадлежность сторонняя. Национальная подписка (Минобрнауки+ ГПНТБ) Сублицензионный договор № WoS/130 от 05.09.2019 г. С «01» января 2019 г. по «31» декабря 2019 г. Ссылка на сайт – http://apps.webofknowledge.com/WOS_GeneralSearch_input.do?product=WOS&search_mode=GeneralSearch&SID=R1Ij2TUYmdd7bUatOlJ&preferencesSaved= Количество ключей – доступ для пользователей РХТУ по ip-адресам	Открыт доступ к ресурсам: **WEB of SCIENCE** – реферативная и наукометрическая база данных. **MEDLINE** – реферативная база данных по медицине.

		неограничен.	
17	RoyalSocietyofChemistry (Королевское химическое общество	Принадлежность сторонняя. Национальная подписка (Минобрнауки+ ГПНТБ) Сублицензионный договор № RSC/130 от 08.10.2019 г. С «01» января 2019 г. по «31» декабря 2019 г. Ссылка на сайт – http://pubs.rsc.org/ Количество ключей - доступ для пользователей РХТУ по ip-адресам неограничен.	Коллекция включает 44 журнала. Тематика: органическая, аналитическая, физическая химия, биохимия, электрохимия, химические технологии.
18.	Электронные ресурсы издательства SpringerNature	Принадлежность – сторонняя Национальная подписка (Минобрнауки+РФФИ) Информационное письмо РФФИ № 809 от 24.06.2019 г. С «01» января 2019 г. по «31» декабря 2019 г. Ссылка на сайт http://link.springer.com/ Количество ключей - доступ для пользователей РХТУ по ip-адресам неограничен.	- Полнотекстовая коллекция электронных журналов Springer по различным отраслям знаний. - Полнотекстовые 85 журналов NaturePublishingGroup - Коллекция научных протоколов по различным отраслям знаний SpringerProtocols - Коллекция научных материалов в области физических наук и инжиниринга SpringerMaterials (TheLandolt-BornsteinDatabase) - Полный доступ к статическим и динамическим справочным изданиям по любой теме - Реферативная база данных по чистой и прикладной математике zbMATH - Nano Database

19.	БазаданныхSciFinderкомпании Chemical Abstracts Service	Принадлежность сторонняя. Национальная подписка (Минобрнауки+ ГПНТБ) Сублицензионный договор № CAS/130 от 23.10.2019 г. С «01» января 2019 г. по «31» декабря 2019 г. Ссылка на сайт – https://scifinder.cas.org Количество ключей – доступ для пользователей РХТУ по ip-адресам и персональной регистрации.	SciFinder — поисковый сервис, обеспечивающий многоаспектный поиск как библиографической информации, так и информации по химическим реакциям, структурным соединениям и патентам. Основная тематика обширного поискового массива — химия, а также ряд смежных дисциплин, таких как материаловедение, биохимия и биомедицина, фармакология, химическая технология, физика, геология, металлургия и другие.
20	Издательство Elsevier на платформе ScienceDirect	Принадлежность сторонняя. Национальная подписка (Минобрнауки+ РФФИ) Информационное письмо РФФИ № исх.- 1294 от 09 10 2019 г. С «01» января 2019 г. по «31» декабря 2019 г. Ссылка на сайт – https://www.sciencedirect.com Количество ключей – доступ для пользователей РХТУ по ip-адресам.	«FreedomCollection» — полнотекстовая коллекция электронных журналов издательства Elsevier по различным отраслям знаний, включающая не менее 2000 наименований электронных журналов. «FreedomCollectioneBookcollection» — содержит более 5 000 книг по 24 различным предметным областям естественных, технических и медицинских наук. Доступ к архивам 2014-2018гг.

21	ЭБС «Лань»	Принадлежность - сторонняя Реквизиты договора - ООО «Издательство «Лань», договор №29.01-3-2.0-1299/2018 от 06.03.2019 г. **С «06» марта 2019г. по «25» сентября 2019г.** Ссылка на сайт ЭБС – http://e.lanbook.com Сумма договора – 73 247-39 Количество ключей - доступ для всех пользователей РХТУ с любого компьютера.	Коллекция книг по естественно-научным и техническим отраслям наукам.

22	ЭБС «ЮРАЙТ»	Принадлежность - сторонняя Реквизиты договора – ООО «Электронное издательство ЮРАЙТ», Договор № №29.01-З-2.0-1168/2018 от 11.01.2019 г. С «11» января 2019 г. по «»10» января 2020 г. Ссылка на сайт ЭБС - https://biblio-online.ru/ Сумма договора – 220 000-00 руб. Количество ключей - доступ для всех пользователей РХТУ с любого компьютера.	Электронная библиотека включает более 5000 наименований учебников и учебных пособий по всем отраслям знаний для всех уровней профессионального образования от ведущих научных школ с соблюдением требований новых ФГОСов.

13. МАТЕРИАЛЬНО-ТЕХНИЧЕСКОЕ ОБЕСПЕЧЕНИЕ ДИСЦИПЛИНЫ

В соответствии с учебным планом занятия по дисциплине «Органическая химия» проводятся в форме лекций, практических занятий и самостоятельной работы обучающегося.

13.1. ОБОРУДОВАНИЕ, НЕОБХОДИМОЕ В ОБРАЗОВАТЕЛЬНОМ ПРОЦЕССЕ

Лекционная учебная аудитория, оборудованная доской с мелом или маркером и учебной мебелью; учебная аудитория для проведения практических (семинарских) занятий, оборудованная доской с мелом или маркером; библиотека, имеющая рабочие компьютерные места для студентов, оснащенные компьютерами с доступом к базам данных и выходом в Интернет.

13.2. УЧЕБНО-НАГЛЯДНЫЕ ПОСОБИЯ

Комплекты шариковых моделей для демонстрации пространственного строения органических веществ.

13.3. КОМПЬЮТЕРЫ, ИНОФРМАЦИОННО-ТЕЛЕКОММУНИКАЦИОННЫЕ СЕТИ, ПРОГРАММНЫЕ И АУДИОВИЗУАЛЬНЫЕ СРЕДСТВА

Персональные компьютеры с выходом в интернет, принтеры, сканеры, копировальные аппараты.

13.4. ПЕЧАТНЫЕ И ЭЛЕКТРОННЫЕ ОБРАЗОВАТЕЛЬНЫЕ И ИНФОРМАЦИОННЫЕ РЕСУРСЫ

Информационно-методические материалы: учебные пособия по дисциплине; раздаточный материал к разделам лекционного курса и к практическим занятиям по дисциплине.

13.5. ПЕРЕЧЕНЬ ЛИЦЕНЗИОННОГО ПРОГРАММНОГО ОБЕСПЕЧЕНИЯ

№ п/п	Наименование программного продукта	Реквизиты договора поставки	Количество лицензий	Срок окончания действия лицензии
1	Операционная система Microsoft Windows 10 Education (Russian)	Подписка Microsoft Imagine Premium, соглашение ICM-171312 от 03.04.2019 г., действительно до 03.04.2020 г., счет № 0012522675 от 30.03.2019 г.	Количество лицензий не ограничено согласно условиям подписки Microsoft Imagine Premium	03.04.2020 г.
2	Операционная система Microsoft Windows 8.1 Professional (Russian)	Подписка Microsoft Imagine Premium, соглашение ICM-171312 от 03.04.2019 г., действительно до 03.04.2020 г., счет № 0012522675 от 30.03.2019 г.	Количество лицензий не ограничено согласно условиям подписки Microsoft Imagine Premium	03.04.2020 г.
3	Microsoft Visio Professional 2016 (Russian)	Подписка Microsoft Imagine Premium, соглашение ICM-171312 от 03.04.2019 г., действительно до 03.04.2020 г., счет № 0012522675 от 30.03.2019 г.	Количество лицензий не ограничено согласно условиям подписки Microsoft Imagine Premium	03.04.2020 г.
4	Microsoft Visio Professional 2019 (Russian)	Подписка Microsoft Imagine Premium, соглашение ICM-171312 от 03.04.2019 г., действительно до 03.04.2020 г., счет № 0012522675 от 30.03.2019 г.	Количество лицензий не ограничено согласно условиям подписки Microsoft Imagine Premium	03.04.2020 г.

5	Microsoft Access 2016 (Russian)	Подписка Microsoft Imagine Premium, соглашение ICM-171312 от 03.04.2019 г., действительно до 03.04.2020 г., счет № 0012522675 от 30.03.2019 г.	Количество лицензий не ограничено согласно условиям подписки Microsoft Imagine Premium	03.04.2020 г.
6	Microsoft Access 2019 (Russian)	Подписка Microsoft Imagine Premium, соглашение ICM-171312 от 03.04.2019 г., действительно до 03.04.2020 г., счет № 0012522675 от 30.03.2019 г.	Количество лицензий не ограничено согласно условиям подписки Microsoft Imagine Premium	03.04.2020 г.
7	Microsoft Office Standard 2007	Государственный контракт № 143-164ЭА/2010 от 14.12.10, Акт № Tr048787, накладная № Tr048787 от 20.12.10 Microsoft Open License Номер лицензии 42931328	10	бессрочная
8	Лицензия на программное обеспечение (неисключительные права на программу для ЭВМ) WinRAR	Государственный контракт № 143-164ЭА/2010 от 14.12.10, Акт № Tr048787, накладная № Tr048787 от 20.12.10	10	бессрочная
9	Лицензия на программное обеспечение (неисключительные права на программу для ЭВМ) ChemOffice ultra	Государственный контракт № 143-164ЭА/2010 от 14.12.10, Акт № Tr048787, накладная № Tr048787 от 20.12.10	1	бессрочная
10	Антивирус Kaspersky (Касперский)	сублицензионный договор	10	13.12.2018

		№дс1054/2016 г., Акт № 1061 от 30.11.2016 г.		
11	ACDLabs12.0 Academic Edition	Бесплатная	Количество лицензий не ограничено	бессрочная

14. ТРЕБОВАНИЯ К ОЦЕНКЕ КАЧЕСТВА ОСВОЕНИЯ ПРОГРАММЫ

Формы и методы контроля и оценки результатов освоения модулей приводятся в таблице.
Формы и методы контроля и оценки результатов освоения модулей

Наименование модулей	Основные показатели оценки	Формы и методы контроля и оценки
Модуль 1 "Теория химического строения и насыщенные углеводороды (УВ)"	*Знает* основы классификации органических соединений, строение, способы получения и химические свойства алканов, циклоалканов, алкенов. *Умеет* применять теоретические знания для синтеза органических соединений из алканов, циклоалканов и алкенов. анализировать и предсказывать реакционные свойства органических соединений; *Владеет* основными теоретическими представлениями в органической химии.	Оценка за контрольную работу №1 и 2. Оценка за зачет
Модуль 2 "Ненасыщенные УВ "	*Знает* строение, способы получения и химические свойства ненасыщенных (алкены, алкадиены, алкины) УВ. *Умеет* применять теоретические знания для синтеза органических соединений из алкенов, алкинов, алкадиенов. анализировать и предсказывать реакционные свойства органических соединений; *Владеет* основами номенклатуры и классификации органических соединений; основными теоретическими представлениями в органической химии; навыками обоснования рациональных способов получения органических веществ.	Оценка контрольную работу №3. Оценка за зачет
Модуль 3 "Ароматические	*Знает* строение бензола, основные критерии	Оценка контрольную работу №4.

соединения"	ароматичности, строение, способы получения и химические свойства ароматических соединений бензольного ряда (а также алкил и алкенилбензолов). *Умеет* применять теоретические знания для синтеза органических соединений из соединений, содержащих бензольный фрагмент. *Владеет* основами номенклатуры и классификации органических соединений; основными теоретическими представлениями в органической химии; навыками обоснования рациональных способов получения органических веществ.	Оценка за зачет

15. ОСОБЕННОСТИ ОРГАНИЗАЦИИ ОБРАЗОВАТЕЛЬНОГО ПРОЦЕССА ДЛЯ ИНВАЛИДОВ И ЛИЦ С ОГРАНИЧЕННЫМИ ВОЗМОЖНОСТЯМИ ЗДОРОВЬЯ

Обучение инвалидов и лиц с ограниченными возможностями здоровья осуществляется в соответствии с:

- Порядком организации и осуществления образовательной деятельности по образовательным программам – программам бакалавриата, программам специалитета, программам магистратуры (Приказ Минобрнауки РФ от 05.04.2017 № 301);
- Положением о Порядке организации и осуществления образовательной деятельности по образовательным программам – программам бакалавриата, программам специалитета, программам магистратуры в Российском химико-технологическом университете имени Д.И. Менделеева (утв. решением Ученого совета университета от 28.06.2017, протокол № 9);
- Методическими рекомендациями по организации образовательного процесса для обучения инвалидов и лиц с ограниченными возможностями здоровья в образовательных организациях высшего образования, в том числе оснащенности образовательного процесса (утверждены заместителем Министра образования и науки РФ А.А. Климовым от 08.04.2014 № АК-44/05вн).

Министерство науки и высшего образования Российской Федерации

Федеральное государственное бюджетное образовательное учреждение высшего образования

«Российский химико-технологический университет имени Д.И. Менделеева»

УТВЕРЖДАЮ

ректор

(Руководитель образовательной организации)

_____ А.Г. Мажуга

(Подпись) (И.О. Фамилия)

«05» июня 2019 г.

РАБОЧАЯ ПРОГРАММА ДИСЦИПЛИНЫ

«Физическая химия»

Направление подготовки 18.03.01 Химическая технология

Профиль «Технология и переработка полимеров»

Квалификация «бакалавр»

Форма обучения: очная

Программа одобрена
Методической комиссией
РХТУ им. Д.И. Менделеева
«31» мая 2019 г.

Председатель _____ Н.А. Макаров

Москва 2019

Программа составлена д.х.н., проф., зав. кафедрой физической химии Конюховым В.Ю., к.х.н., доц., доцентом кафедры физической химии А.М. Мерецким, к.х.н. доц., доцентом кафедры физической химии А.В. Гребенником, к.х.н., доцентом кафедры физической химии Г.М. Бондаревой

Программа рассмотрена и одобрена на заседании кафедры Физической химии
25 апреля 2019 г., протокол №9

СОДЕРЖАНИЕ

1.	Цели и задачи дисциплины	4
2.	Требования к результатам освоения дисциплины	5
3.	Объем дисциплины и виды учебной работы	6
4.	Содержание дисциплины	7
4.1.	Разделы дисциплины и виды занятий	7
4.2.	Содержание разделов дисциплины	7
5.	Соответствие содержания требованиям к результатам освоения дисциплины	11
6.	Практические и лабораторные занятия	13
6.1.	Практические занятия. Примерные темы практических занятий по дисциплине	13
7.	Самостоятельная работа	16
8.	Оценочные средства для контроля освоения дисциплины	17
8.1	Примеры контрольных вопросов для текущего контроля освоения дисциплины	17
8.2	Вопросы для итогового контроля освоения дисциплины (***экзамен***)	19
8.4	Структура и примеры билетов для ***экзамена***	21
9.	Учебно-методическое обеспечение дисциплины	23
9.1	Рекомендуемая литература	23
9.2	Рекомендуемые источники научно-технической информации	23
9.3	Средства обеспечения освоения дисциплины	24
10.	Методические указания для обучающихся	25
10.1	Для студентов, обучающихся по очной форме, без использования электронного образования и дистанционных образовательных технологий	25
10.2	Для студентов, обучающихся по очной форме, с использованием электронного образования и дистанционных образовательных технологий	25
11.	Методические указания для преподавателей	26
11.1	Для преподавателей, при реализации программы по очной форме, без использования электронного образования и дистанционных образовательных технологий	26
11.2	Для преподавателей, при реализации программы по очной форме, с использованием электронного образования и дистанционных образовательных технологий	26
12.	Перечень информационных технологий, используемых в образовательном процессе	27
13.	Материально-техническое обеспечение дисциплины	29
13.1	Оборудование, необходимое в образовательном процессе:	29
13.2	Учебно-наглядные пособия	29
13.3	Компьютеры, информационно-телекоммуникационные сети, аппаратно-программные и аудиовизуальные средства	29
13.4	Печатные и электронные образовательные и информационные ресурсы	29
13.5	Перечень лицензионного программного обеспечения	29
14.	Требования к оценке качества освоения программы	31
15.	Особенности организации образовательного процесса для инвалидов и лиц с ограниченными возможностями здоровья	35

1. ЦЕЛИ И ЗАДАЧИ ДИСЦИПЛИНЫ

Программа составлена в соответствии с требованиями Федерального государственного образовательного стандарта (ФГОС ВО) для направления подготовки ***18.03.01 Химическая технология***, рекомендациями методической секции Ученого совета и накопленного опыта преподавания дисциплины кафедрой ***Физической химии*** РХТУ им. Д.И. Менделеева. Программа рассчитана на изучение курса в течение 1 семестра.

Дисциплина «***Физическая химия***» относится к базовой части обязательных дисциплин учебного плана (***Б1. Б.10)***. Программа дисциплины предполагает, что обучающиеся имеют теоретическую и практическую подготовку в области высшей математики, физики, общей и неорганической, органической химии.

Цель дисциплины – раскрыть смысл основных законов, управляющих ходом химического процесса, показать области приложения этих законов и научить студента грамотно применять их при решении конкретных теоретических и практических задач.

З**адача дисциплины** – показать значение физической химии как теоретической основы процессов химической технологии; выработать у студентов навыки применения полученных знаний к предсказанию принципиальной возможности, направления, скорости и конечного результата химических процессов; дать представления о современных экспериментальных методах исследования физико-химических процессов

Дисциплина «***Физической химии***» преподается в 4 семестре. Контроль успеваемости студентов ведется по принятой в университете рейтинговой системе. Итоговый контроль проводится в форме экзамена.

2. ТРЕБОВАНИЯ К РЕЗУЛЬТАТАМ ОСВОЕНИЯ ДИСЦИПЛИНЫ

Изучение дисциплины «Физическая химия» при подготовке бакалавров по направлению подготовки ***18.03.01 Химическая технология***, профиль подготовки – «***Технология и переработка полимеров***» направлено на приобретение следующих общепрофессиональных компетенций (ОПК):

- способностью и готовность использовать основные законы естественнонаучных дисциплин в профессиональной деятельности (ОПК-1);
- готовностью использовать знания о современной физической картине мира, пространственно-временных закономерностях, строении вещества для понимания окружающего мира и явлений природы (ОПК-2);
- готовностью использовать знание о строении вещества, природе химической связи в различных классах химических соединений для понимания свойств материалов и механизма химических процессов, протекающих в окружающем мире (ОПК-3).

В результате изучения дисциплины студент бакалавриата должен:

Знать:

- основные законы физической химии, взаимосвязь физических и химических характеристик процесса;
- пути определения важнейших характеристик химического равновесия (константы равновесия, равновесного выхода продукта, степени превращения исходных веществ) и влияния различных факторов на смещение химического равновесия;
- условия установления фазовых равновесий в одно- и многокомпонентных системах, возможности разделения сложных систем на составляющие компоненты;
- термодинамическое описание свойств идеальных и неидеальных растворов, подходы к нахождению парциальных молярных величин компонентов раствора.

Уметь:

- применять теоретические знания и экспериментальные методы исследования физической химии при решении профессиональных задач;
- проводить термодинамические расчеты, осуществлять анализ и на основе этого делать обоснованные выводы;
- предсказывать и находить оптимальные условия проведения химического процесса с целью получения максимально возможного выхода интересующего продукта;
- представлять данные лабораторного исследования в графической форме и на основе полученных зависимостей определять соответствующие термодинамические и кинетические характеристики химической системы и химического процесса;
- проводить анализ и критически оценивать полученные экспериментальные данные, обобщать и делать обоснованные выводы на базе проведённых опытов.

Владеть:

- комплексом современных теоретических методов физической химии для решения конкретных исследовательских задач;
- навыками определения состояния равновесия и самопроизвольного направления химического процесса;
- приемами обработки полученных опытных данных для выявления и установления взаимосвязей между термодинамическими свойствами и физическими параметрами процесса;

– знаниями основных законов физической химии для содержательной интерпретации термодинамических расчётов.

3. ОБЪЕМ ДИСЦИПЛИНЫ И ВИДЫ УЧЕБНОЙ РАБОТЫ

Вид учебной работы	**ЗЕ**	Акад. ч.
Общая трудоемкость дисциплины	**5,0**	**180**
Контактная работа – аудиторные занятия:	**1,78**	**64**
Лекции	0,89	32
Практические занятия (ПЗ)	0,89	32
Лабораторные работы (ЛР)	-	-
Самостоятельная работа	**2,22**	**80**
Контактная самостоятельная работа	2,22	-
Самостоятельное изучение разделов дисциплины		80
Виды контроля:		
Экзамен	**1**	**36**
Контактная работа – промежуточная аттестация	1	0,4
Подготовка к экзамену		35,6
Вид итогового контроля:	**экзамен**	

Вид учебной работы	**ЗЕ**	Астр. ч.
Общая трудоемкость дисциплины	**5,0**	**135**
Контактная работа – аудиторные занятия:	**1,78**	**48**
Лекции	0,89	24
Практические занятия (ПЗ)	0,89	24
Лабораторные работы (ЛР)	-	-
Самостоятельная работа	**2,22**	**60**
Контактная самостоятельная работа	2,22	-
Самостоятельное изучение разделов дисциплины		60
Виды контроля:		
Экзамен	**1**	**27**
Контактная работа – промежуточная аттестация	1	0,3
Подготовка к экзамену		26,7
Вид итогового контроля:	**Экзамен**	

4. СОДЕРЖАНИЕ ДИСЦИПЛИНЫ

4.1. Разделы дисциплины и виды занятий для студентов очного отделения

№ п/п	Раздел дисциплины	Академ. часов				
		Всего	**Лекции**	**Прак. зан.**	**Лаб. работы**	**Сам. работа**
1.	**Раздел 1. Химическая термодинамика**	***81***	***18***	***18***	**-**	***45***
1.1	Первый закон термодинамики	*27*	*6*	*6*	-	*15*
1.2	Второй закон термодинамики	*27*	*6*	*6*	-	*15*
1.3	Химическое равновесие	*27*	*6*	*6*	-	*15*
2.	**Раздел 2. Фазовые равновесия в однокомпонентных системах**	***18***	***4***	***4***	**-**	***10***
2.1	Фазовые переходы и фазовая диаграмма состояния для однокомпонентных систем	*9*	*2*	*2*	-	*5*
2.2	Определение термодинамических функций процесса фазового перехода	*9*	*2*	*2*	-	*5*
3.	**Раздел 3. Термодинамическая теория растворов**	***27***	***6***	***6***	**-**	***15***
3.1	Основы термодинамики растворов. Парциальные мольные величины	*9*	*2*	*2*	-	*5*
3.2	Термодинамическое описание идеальных и неидеальных растворов	*9*	*2*	*2*	-	*5*
3.3	Коллигативные свойства разбавленных растворов нелетучих веществ в летучем растворителе	*9*	*2*	*2*	-	*5*
4.	**Раздел 4. Фазовые равновесия в многокомпонентных системах**	***18***	***4***	***4***	**-**	***10***
4.1	Равновесие «жидкий раствор - насыщенный пар» в двухкомпонентных системах	*9*	*2*	*2*	-	*5*
4.2	Равновесие «жидкость-твердое» в двухкомпонентных системах	*9*	*2*	*2*	-	*5*
	ИТОГО	**144**	**32**	**32**	**-**	**80**
	Экзамен	**36**				
	ИТОГО	**180**				

4.2 Содержание разделов дисциплины

Раздел 1. Химическая термодинамика

1.1. Первый закон термодинамики

Термодинамические системы и термодинамические параметры. Экстенсивные и интенсивные свойства системы. Термодинамический процесс. Функции состояния и

функции процесса. Внутренняя энергия и энтальпия, их свойства. Теплота и работа как формы передачи энергии. Работа расширения газа и полезная работа. Формулировки первого начала термодинамики. Взаимосвязь теплоты, работы и изменения внутренней энергии в изохорном, изобарном и изотермическом процессах. Теплоёмкость вещества – изохорная или изобарная, молярная, удельная. Теплоёмкость идеальных газов, взаимосвязь молярных теплоёмкостей C_P и C_V идеального газа. Теплоёмкость твердых веществ и жидкостей. Зависимость молярной изобарной теплоёмкости вещества от температуры, эмпирические уравнения (степенные ряды), их применимость. Закон кубов Дебая, правило Дюлонга и Пти. Средняя изобарная теплоёмкость вещества в интервале температур. Температурная зависимость приращения энтальпии вещества ($H_T - H_0$) при постоянном давлении с учётом фазовых переходов. Тепловой эффект химического процесса. Основное стандартное состояние. Стандартные энтальпии образования и сгорания веществ. Применение закона Гесса для вычисления тепловых эффектов химических и физико-химических процессов. Связь тепловых эффектов при постоянном объеме и при постоянном давлении. Зависимость теплового эффекта реакции от температуры. Вывод и анализ уравнения Кирхгофа в дифференциальной форме. Интегрирование уравнения Кирхгофа.

1.2. Второй закон термодинамики.

Самопроизвольные и несамопроизвольные, обратимые и необратимые, равновесные (квазистатические) и неравновесные процессы. Работа равновесного и неравновесного процессов. Формулировки второго начала термодинамики. Энтропия как критерий направленности самопроизвольных процессов и равновесия в изолированных системах. Зависимость энтропии вещества от параметров состояния (температуры, давления, объема). Расчет изменения энтропии в различных процессах, связанных с изменением состояния идеального газа, а также чистых твёрдых или жидких веществ. Изменение энтропии в процессе смешения идеальных газов. Изменение энтропии при фазовых переходах. Тепловая теорема Нернста, постулат Планка (третье начало термодинамики). Статистическая интерпретация второго начала термодинамики, уравнение Больцмана-Планка. Вычисление абсолютной энтропии вещества. Расчет изменения энтропии в химических реакциях при различных температурах. Объединенное уравнение I и II законов термодинамики. Энергия Гельмгольца и энергия Гиббса как критерии направленности процессов и равновесия в закрытых системах. Характеристические функции. Зависимость энергии Гельмгольца и энергии Гиббса от параметров состояния. Температурная зависимость энергии Гиббса вещества с учётом фазовых переходов. Род фазового перехода (первый, второй). Уравнения Гиббса-Гельмгольца. Расчет изменений стандартных энергий Гиббса и Гельмгольца в химических реакциях при различных температурах.

Системы переменного состава. Химический потенциал компонента системы. Зависимость химического потенциала от давления и температуры. Условия равновесия и самопроизвольного протекания процесса в системах переменного состава.

1.3. Химическое равновесие.

Материальный баланс химической реакции, степень превращения, химическая переменная. Уравнение изотермы химической реакции (изотермы Вант-Гоффа). Химическое сродство. Анализ уравнения изотермы для определения направления

самопроизвольного протекания химической реакции от данного исходного (неравновесного) состояния. Термодинамическая константа химического равновесия и эмпирические константы химического равновесия (K_x, K_c, K_n, K_P), уравнения их связи для реакции в идеальной газовой смеси. Константы равновесия для гомогенных и гетерогенных реакций, идеальных и неидеальных реакционных систем (на примерах). Смещение химического равновесия при изменении общего давления (T = const) и при добавлении в систему инертного газа (T = const, P = const).

Влияние температуры на константу химического равновесия, уравнения изобары и изохоры химической реакции. Вывод, анализ и интегрирование названных уравнений на примере уравнения изобары. Расчет среднего и истинного теплового эффекта химических реакций из зависимости термодинамической константы равновесия от температуры. Расчет констант равновесия химических реакций из стандартных термодинамических функций веществ. Вычисление констант равновесия химических реакций по справочным данным о константах равновесия реакций образования соединений из простых веществ.

Раздел 2. Фазовые равновесия в однокомпонентных системах

2.1. Фазовые переходы и фазовая диаграмма состояния для однокомпонентных систем

Фаза, компонент, число степеней свободы. Правило фаз Гиббса. Применение правила фаз Гиббса для анализа фазовых равновесий в однокомпонентных системах. Диаграмма состояния однокомпонентной системы, её фазовые поля, линии и тройные точки, выражающие соответственно однофазное, двухфазное и трехфазное равновесия. Насыщенный пар, температурная зависимость давления насыщенного пара. Критическая точка, критическое состояние вещества, его особенности. Вывод и анализ уравнения Клапейрона. Зависимость температуры плавления от внешнего давления, интегрирование уравнения Клапейрона для равновесия твердое тело - жидкость. Равновесия с газовой фазой, уравнение Клапейрона-Клаузиуса, вывод и интегрирование уравнения для описания линий испарения и сублимации, используемые допущения. Определение координат тройной точки.

2.2. Определение термодинамических функций процесса фазового перехода

Применение уравнения Клапейрона-Клаузиуса для расчета изменения термодинамических функций при фазовых превращениях. Взаимосвязь энтальпий плавления, испарения и возгонки в тройной точке. Эмпирическое правило Трутона.

Раздел 3. Термодинамическая теория растворов

3.1. Основы термодинамики растворов. Парциальные мольные величины

Классификации растворов. Парциальные молярные величины. Уравнения Гиббса-Дюгема (вывод и анализ). Методы определения парциальных молярных величин (метод касательных и метод отрезков). Относительные парциальные молярные величины (парциальные молярные функции смешения). Термодинамические функции смешения.

3.2. Термодинамическое описание идеальных и неидеальных растворов

Идеальные (совершенные) растворы. Химический потенциал компонента идеального раствора. Термодинамические функции смешения для идеальных растворов.

Равновесие "идеальный раствор-пар", закон Рауля, графическая интерпретация закона Рауля. Предельно разбавленные растворы, закон Генри. Уравнение химического потенциала для растворителя и растворенного вещества. Неидеальные (реальные) растворы, положительные и отрицательные отклонения от идеальности (от закона Рауля). Стандартные состояния компонентов раствора. Симметричная и несимметричная системы сравнения. Расчет активностей и рациональных коэффициентов активности компонентов раствора. Термодинамические функции смешения для неидеальных растворов. Зависимость активности и коэффициента активности компонента от температуры и давления.

3.3. Коллигативные свойства разбавленных растворов нелетучих веществ в летучем растворителе

Коллигативные свойства разбавленных растворов нелетучих веществ в летучих растворителях (понижение давления насыщенного пара растворителя над раствором по сравнению с чистым растворителем, повышение температуры начала кипения и понижение температуры начала отвердевания растворов, осмотическое давление). Эбуллиоскопическая и криоскопическая константы растворителя. Вывод уравнения, связывающего понижение температуры начала отвердевания с концентрацией раствора. Осмос, осмотическое давление, обратный осмос. Использование коллигативных свойств для определения молярной массы, степени диссоциации или степени ассоциации растворенного вещества.

Раздел 4. Фазовые равновесия в многокомпонентных системах

4.1. Равновесие «жидкий раствор - насыщенный пар» в двухкомпонентных системах.

Диаграммы «давление-состав», «температура-состав», «состав пара-состав жидкости» для идеальных и неидеальных растворов. Применение правила фаз к исследованию диаграмм. Законы Гиббса-Коновалова. Азеотропия, термодинамическое условие точки азеотропа. Правило рычага. Физико-химические основы разделения жидких смесей методами перегонки и ректификации.

4.2. Равновесие «жидкость-твердое» в двухкомпонентных системах.

Термический анализ, кривые охлаждения, построение диаграммы плавкости по кривым охлаждения. Системы с ограниченной и неограниченной растворимостью компонентов в твердом состоянии. Изоморфизм. Типы твердых растворов. Диаграммы плавкости изоморфно кристаллизующихся веществ. Диаграммы плавкости систем с ограниченной растворимостью в твёрдом состоянии. Эвтектическое и перитектическое равновесия. Определение состава эвтектической жидкости построением треугольника Таммана. Применение правила фаз Гиббса к исследованию фазовых равновесий.

5. СООТВЕТСТВИЕ СОДЕРЖАНИЯ ТРЕБОВАНИЯМ К РЕЗУЛЬТАТАМ ОСВОЕНИЯ ДИСЦИПЛИНЫ

№	В результате освоения дисциплины студент должен:	Раздел 1	Раздел 2	Раздел 3	Раздел 4
	Знать:				
1	– основные законы физической химии, взаимосвязь физических и химических характеристик процесса	+	+	+	+
2	– пути определения важнейших характеристик химического равновесия (константы равновесия, равновесного выхода продукта, степени превращения исходных веществ) и влияния различных факторов на смещение химического равновесия	+			
3	– условия установления фазовых равновесий в одно- и многокомпонентных системах, возможности разделения сложных систем на составляющие компоненты		+		+
4	– термодинамическое описание свойств идеальных и неидеальных растворов, подходы к нахождению парциальных молярных величин компонентов раствора			+	
	Уметь:				
5	– применять теоретические знания и экспериментальные методы исследования физической химии при решении профессиональных задач	+	+	+	+
6	– проводить термодинамические расчеты, осуществлять анализ и на основе этого делать обоснованные выводы	+	+	+	+
7	– предсказывать и находить оптимальные условия проведения химического процесса с целью получения максимально возможного выхода интересующего продукта	+			
8	– представлять данные лабораторного исследования в графической форме и на основе полученных зависимостей определять соответствующие термодинамические и кинетические характеристики химической системы и химического процесса	+	+	+	
9	– проводить анализ и критически оценивать полученные экспериментальные данные, обобщать и делать обоснованные выводы на базе проведённых опытов	+	+	+	+

	Владеть:				
10	– комплексом современных теоретических методов физической химии для решения конкретных исследовательских задач	+	+	+	+
11	– навыками определения состояния равновесия и самопроизвольного направления химического процесса	+			
12	– приемами обработки полученных опытных данных для выявления и установления взаимосвязей между термодинамическими свойствами и физическими параметрами процесса	+	+	+	+
13	– знаниями основных законов физической химии для содержательной интерпретации термодинамических расчётов	+	+	+	+
	Общепрофессиональные компетенции:				
14	– способностью и готовность использовать основные законы естественнонаучных дисциплин в профессиональной деятельности (ОПК-1)	+	+	+	+
15	– готовностью использовать знания о современной физической картине мира, пространственно-временных закономерностях, строении вещества для понимания окружающего мира и явлений природы (ОПК-2)	+	+	+	+
16	– готовностью использовать знание о строении вещества, природе химической связи в различных классах химических соединений для понимания свойств материалов и механизма химических процессов, протекающих в окружающем мире (ОПК-3)	+	+	+	+

6. ПРАКТИЧЕСКИЕ И ЛАБОРАТОРНЫЕ ЗАНЯТИЯ

6.1. Практические занятия

Предусмотрены практические занятия обучающегося в бакалавриате в объеме 32 акад. ч.

Раздел 1. Химическая термодинамика

Практическое занятие 1 (2 ч). Идеальные газы, уравнение состояния идеальных газов. Газовая постоянная. Расчеты по уравнению Менделеева-Клапейрона. Математическое выражение I закона термодинамики. Функции состояния и функции процесса. Расчет работы расширения в изобарном, изотермическом, адиабатном процессах. Графическая интерпретация работы расширения. Взаимосвязь теплоты, работы и изменения внутренней энергии в процессах с участием идеального газа.

Практическое занятие 2 (2 ч). Теплоемкость, степенные (температурные) ряды. Зависимость энтальпии и внутренней энергии вещества от температуры. Закон Гесса и следствия из закона Гесса. Обоснование следствий из закона Гесса. Расчет тепловых эффектов химических реакций при V=const и P=const и теплоты фазовых превращений при T=298K с помощью таблиц стандартных термодинамических величин. Определение теплоты образования вещества по данным о его теплоте сгорания.

Практическое занятие 3 (2 ч). Зависимость теплового эффекта химической реакции от температуры. Уравнение Кирхгоффа. Графический анализ зависимости теплового эффекта от температуры на основании зависимостей сумм теплоемкостей реагентов от температуры. Расчет тепловых эффектов реакций, теплоты образования и теплоты фазовых переходов при заданной температуре с использованием справочных данных.

Практическое занятие 4 (2 ч). Второй закон термодинамики. Энтропия. Зависимость энтропии от температуры, давления, объема. Изменение энтропии индивидуальных веществ в различных процессах, при фазовых превращениях и при смешении идеальных газов. Абсолютная энтропия вещества. Расчет абсолютной энтропии вещества при заданной температуре. Расчет изменения энтропии в химических реакциях при заданной температуре.

Практическое занятие 5 (2 ч). Энергия Гиббса (G). Энергия Гельмгольца (A). Зависимость функций G и A от температуры, давления, объема. Изменение функций G и A в различных процессах с участием индивидуальных веществ. Расчет ΔG^0_{298} и ΔA^0_{298} для химических процессов. Использование таблиц стандартных термодинамических величин для расчета ΔG^0_T и ΔA^0_T химических реакций при различных температурах.

Практическое занятие 6. (2 ч). Итоговое занятие по темам: «Первый и второй законы термодинамики».

Практическое занятие 7 (2 ч). Расчет эмпирической константы химического равновесия из экспериментальных данных о равновесных давлениях и концентрациях реагентов. Взаимосвязь констант равновесия K_p, K_c, K_x и K_a химических реакций с участием идеальных газов. Нахождение состава равновесной смеси (равновесного выхода продукта реакции, степени превращения и степени диссоциации вещества) на основании величины константы химического равновесия (для гомогенных и гетерогенных реакций). Влияние давления и примеси инертного газа на смещение химического равновесия.

Практическое занятие 8 (2 ч). Стандартное химическое сродство. Определение направления самопроизвольного протекания химической реакции при *P*=const, *T*=const на

основании уравнения изотермы Вант-Гоффа. Влияние температуры на константу химического равновесия, уравнение изобары Вант-Гоффа. Вычисление константы равновесия химической реакции при некоторой температуре T_2 по ее значению при другой температуре T_1 и среднему значению энтальпии реакции в данном интервале температур.

Практическое занятие 9 (2 ч). Определение термодинамических характеристик химической реакции (энтальпии, энтропии, энергии Гиббса) из экспериментальной зависимости константы равновесия от температуры. Расчет ΔG^0_T и термодинамической константы химического равновесия при различных температурах с помощью таблиц стандартных термодинамических величин, на основании справочных данных о логарифмах констант равновесия реакций образования соединений из простых веществ. Использование метода Темкина-Шварцмана и метода комбинирования уравнений химических реакций для нахождения константы равновесия данной реакции.

Раздел 2. Фазовые равновесия в однокомпонентных системах

Практическое занятие 10 (2 ч). Диаграмма фазового равновесия однокомпонентной системы (диаграмма с тройной точкой). Правило фаз Гиббса. Определение числа степеней свободы в заданной фазовой области. Уравнение Клапейрона-Клаузиуса. Расчет давления насыщенного пара и теплоты испарения (возгонки) при заданной температуре на основании справочных данных о температурах кипения (возгонки) веществ при давлении ниже атмосферного. Нахождение координат тройной точки по температурной зависимости давления насыщенного пара вещества.

Практическое занятие 11 (2 ч). Расчет температуры плавления вещества при заданном внешнем давлении (в приближении линейной зависимости температуры плавления от давления). Вычисление термодинамических функций фазовых превращений (ΔH, ΔU, ΔS, ΔA, ΔG) на основании экспериментальных зависимостей давления насыщенного пара от температуры.

Раздел 3. Термодинамическая теория растворов

Практическое занятие 12 (2 ч). Определение парциальных молярных величин компонентов раствора из экспериментальных зависимостей экстенсивного свойства раствора от концентрации. Использование уравнения Гиббса-Дюгема для нахождения интегрального свойства раствора.

Практическое занятие 13 (2 ч). Расчет изменения объема, энтальпии, энтропии, энергии Гиббса при образовании бинарного идеального раствора. Закон Рауля. Расчет активностей, коэффициентов активности и относительного химического потенциала компонентов раствора по экспериментальной зависимости давления насыщенного пара от концентрации для стандартного состояния "чистое вещество”. Расчет термодинамических функций смешения для реальных растворов при заданной температуре.

Практическое занятие 14 (2 ч). Вычисление относительного понижения давления пара растворителя, повышения температуры начала кипения, понижения температуры начала отвердевания, осмотического давления для разбавленного раствора нелетучего вещества в летучем растворителе при данной концентрации раствора. Определение величины какого-либо коллигативного свойства разбавленного раствора нелетучего вещества в летучем растворителе по значению другого коллигативного свойства.

Изотонический коэффициент. Расчеты молярной массы и степени диссоциации (ассоциации) нелетучего растворенного вещества.

Раздел 4. Фазовые равновесия в многокомпонентных системах

Практическое занятие 15 (2 ч). Диаграммы кипения. Правило фаз Гиббса, расчет числа степеней свободы в заданной фазовой области. Правило рычага, его применение для определения количества равновесных фаз. Вычисление количества компонента, которое необходимо добавить к системе заданного состава, для перевода ее в новое состояние с другим содержанием компонентов. Расчет количества компонента, которое теоретически может быть выделено в чистом виде из азеотропного раствора путем перегонки. Расчет расходного коэффициента водяного пара при перегонке высококипящих жидкостей с водяным паром.

Практическое занятие 16 (2 ч). Диаграммы плавкости изоморфно и неизоморфно кристаллизующихся веществ с одной эвтектикой, с образованием устойчивого соединения (неустойчивого соединения, с ограниченной растворимости компонентов в твердом состоянии), анализ. Применение правила рычага для нахождения количества равновесных твердой и жидкой фаз. Определение химической формулы твердого соединения, образующегося при кристаллизации из расплава. Применение правила фаз Гиббса к анализу диаграмм плавкости.

6.2 Лабораторные занятия

Лабораторные занятия по дисциплине не предусмотрены.

7. САМОСТОЯТЕЛЬНАЯ РАБОТА

Рабочей программой дисциплины «***Физическая химия***» предусмотрена самостоятельная работа студента бакалавриата в объеме 80 ч в семестре плюс 35,6 ч (подготовка к экзамену). Самостоятельная работа проводится с целью углубления знаний по дисциплине и предусматривает:

- ознакомление и проработку рекомендованной литературы, работу с электронно-библиотечными системами, включая переводы публикаций из научных журналов, цитируемых в базах Scopus, Web of Science, Chemical Abstracts, РИНЦ;
- подготовку к выполнению контрольных работ по материалу лекционного курса;
- подготовку к сдаче ***экзамена*** (4 семестр) по курсу.

Планирование времени на самостоятельную работу, необходимого на изучение дисциплины, студентам лучше всего осуществлять на весь период изучения, предусматривая при этом регулярное повторение пройденного материала. Материал, законспектированный на лекциях, необходимо регулярно дополнять сведениями из литературных источников, представленных в учебной программе. При работе с указанными источниками рекомендуется составлять краткий конспект материала, с обязательным фиксированием библиографических данных источника.

8. ОЦЕНОЧНЫЕ СРЕДСТВА ДЛЯ КОНТРОЛЯ ОСВОЕНИЯ ДИСЦИПЛИНЫ

8.1. Примеры контрольных вопросов для текущего контроля освоения дисциплины

Для текущего контроля предусмотрено 3 контрольных работы. Максимальная оценка за контрольные работы составляет 60 баллов, по 20 баллов за каждую работу.

Первая контрольная работа проводится по следующим разделам курса: первое и второе начало термодинамики.

Вторая контрольная работа проводится по следующим разделам курса: химическое равновесие и фазовое равновесие в однокомпонентных системах.

Третья контрольная работа проводится по следующим разделам курса: растворы неэлектролитов, коллигативные свойства растворов.

Пример задания по контрольной работе №1

№ задания	1	2	3	4	5	6	Σ
Оценка, балл	3	3	4	3	3	4	20

1. Приведите выражения, соответствующие двум следствиям из закона Гесса на произвольном примере.

2. При температуре 300 К идеальный газ изотермически и обратимо расширяется от 0,01 до 10 м^3. Количество поглощенной при этом теплоты равно 17,26 кДж. Сколько молей газа участвует в этом процессе?

3. Температурная зависимость теплоты образования UPb_3 по реакции:
$U_{(тв)} + 3Pb_{(ж)} = UPb_{3(тв)}$ выражается уравнением:

$$\Delta_r H^\circ = -24.556 + 19.875 \cdot 10^{-6} \cdot T^2 - 20.356 \cdot 10^{-9} \cdot T^3$$

Рассчитайте $\Delta_r C_p^\circ$ для этой реакции при 1000 К, не прибегая к справочным данным.

4. Как зависит от температуры энергия Гиббса системы? Дайте обоснованный ответ.

5. Пользуясь справочными данными, рассчитайте абсолютную энтропию 42 г CO при 500 К и давлении 1, 5 атм. Газ считать идеальным.

6. Рассчитайте изменение энергии Гельмгольца в реакции $C_4H_{10} = C_4H_6 + 2H_2$, протекающей в газовой фазе при 300 К, если тепловой эффект этой реакции при постоянном давлении равен 237 кДж, а изменение энтропии 230 Дж/К.

Пример задания по контрольной работе №2

№ задания	1	2	3	4	5	6	Σ
Оценка, балл	2	4	4	2	4	4	20

1.Какие факторы влияют на константы равновесия K_p и K_c, если реагирующую систему рассматривать как идеальную?

2. Диссоциация четырехокиси азота протекает по уравнению: $N_2O_4 = 2NO_2$. При 298 К и $P = 1{,}0 \cdot 10^5$ Па N_2O_4 диссоциирует на 18,5%. Рассчитайте степень диссоциации при той же температуре и давлении $0{,}5 \cdot 10^5$ Па.

3. Определите направление протекания реакции $CH_4 + H_2O_{(г)} = CO + 3H_2$ при 1000 К:

а) в стандартных условиях;

б) при следующих исходных парциальных давлениях реагентов:

$P(CH_4) = 0{,}203$ атм, $P(H_2O) = 1{,}013$ атм,

$P(CO) = 10{,}13$ атм, $P(H_2) = 2{,}026$ атм.

Для расчета константы равновесия воспользуйтесь справочными данными.

4. Что называется «составляющими» системы?

5. При давлении $1{,}01 \cdot 10^5$ Па в точке плавления (−38,87 °С) жидкая ртуть имеет плотность 13,69 г/см^3, а твердая – 14,19 г/см^3. Рассчитайте температуру плавления ртути при давлении $3 \cdot 10^8$ Па, если удельная теплота плавления равна 9,74 Дж/г.

6. Давление насыщенного пара над H_2SO_4 при 178 °С равно 666 Па, а при 211,5 °С – 2666 Па. Чему равно давление насыщенного пара над серной кислотой при 300 °С?

Пример задания по контрольной работе №3

№ задания	1	2	3	4	Σ
Оценка, балл	5	5	5	5	20

1. Укажите, какими свойствами и какого компонента – растворителя или растворенного вещества – определяется величина эбуллиоскопической постоянной.

2. Какие из следующих утверждений справедливы для совершенного бинарного раствора при постоянной температуре?

а) закон Рауля соблюдается для каждого компонента раствора: $P_i = P_i^\circ x_i$;

б) объем смешения $\Delta V_{см} = 0$;

в) энтропия смешения $\Delta S_{см} = 0$;

г) энергия Гиббса смешения $\Delta G_{см} = 0$;

д) теплота смешения $\Delta H_{см} = 0$.

3. Температура плавления фенола равна 40°С. Раствор, содержащий 0,172 *г* ацетанилида (C_8H_9ON) в 12,54 *г* фенола, отвердевает при 39,25°С. Вычислить криоскопическую постоянную фенола и его удельную теплоту плавления. Изотонический коэффициент Вант-Гоффа принять равным единице.

4. При образовании 1 моля раствора Si – Mn, мольная доля кремния в котором равна 0,3, выделилось 28700 Дж теплоты. Парциальная молярная теплота растворения марганца в растворе этого состава равна −3770 Дж/моль. Рассчитайте парциальную молярную теплоту растворения кремния в этом растворе.

8.2. Вопросы для итогового контроля освоения дисциплины (4 семестр – *экзамен*)

Максимальное количество баллов за ***экзамен*** – 40 баллов. Экзаменационный билет содержит 4 вопроса. 1 вопрос – 10 баллов, вопрос 2 – 10 баллов, вопрос 3 – 10 баллов, вопрос 4 – 10 баллов.

Примеры контрольных вопросов для итогового контроля освоения дисциплины (*экзамена*)

1. Первый закон термодинамики, формулировки и математическое выражение. Внутренняя энергия системы. Теплота и работа как формы передачи энергии. Первый закон термодинамики применительно к изотермическому, изобарному и изохорному процессам.
2. Теплоемкость идеального газа. Изохорная и изобарная молярные теплоемкости. Связь между ними для идеального газа. Зависимость изобарной теплоемкости от температуры и агрегатного состояния вещества.
3. Термохимия. Тепловые эффекты химических реакций при постоянном давлении и постоянном объеме. Закон Гесса. Следствия из закона Гесса. Стандартные теплоты сгорания и образования. Связь тепловых эффектов химических реакций при постоянном давлении и постоянном объеме. Их использование для нахождения тепловых эффектов химических реакций. Проиллюстрируйте на произвольном примере.
4. Вывод и анализ уравнения Кирхгофа. Использование интегральных форм уравнения для вычисления тепловых эффектов химических процессов при заданной температуре.
5. Второе начало термодинамики. Энтропия, ее основные свойства. Вывод выражения для полного дифференциала энтропии. Расчет изменения энтропии в процессах с участием идеального газа. Зависимость энтропии от параметров состояния. Изменение энтропии в процессе смешения идеальных газов.
6. Зависимость энтропии вещества от температуры. Изобразите схематически график этой зависимость в температурном интервале, включающем в себя температуры плавления и кипения вещества. Графический и аналитический расчет абсолютной энтропии.
7. Самопроизвольные и несамопроизвольные процессы. Второе начало термодинамики. Математическое выражение 2-го закона термодинамики в изолированной системе. Изобразите характер изменения энтропии в самопроизвольном процессе, протекающем в изолированной системе.
8. Объединенное уравнение I и II законов термодинамики. Энергия Гиббса и энергия Гельмгольца, свойства.
9. Вывод выражения для полного дифференциала энергии Гиббса. Зависимость энергии Гиббса от давления и температуры.
10. Вывод выражения для полного дифференциала энергии Гельмгольца. Зависимость энергии Гельмгольца от температуры и объема.
11. Равновесный выход химической реакции. Выразите в общем виде константу равновесия K_P для реакции через равновесное количество молей аммиака, равное x,

и общее давление в системе P, если для проведения реакции исходные вещества взяты в стехиометрических количествах.

12. Термодинамическая и эмпирическая константы химического равновесия. Методы расчета константы равновесия при $T \neq 298\,K$.
13. Влияние общего давления и примеси инертного газа на равновесный выход продуктов реакции. Рассмотрите на произвольном примере газофазной реакции.
14. Влияние температуры на химическое равновесие. Вывод и анализ уравнения изобары Вант-Гоффа. Приближенное и уточненное интегрирование уравнения. Приведите пример химической реакции, для которой константа равновесия возрастает (убывает) с увеличением температуры.
15. Особенности химического равновесия в гетерогенных системах. Примеры выражения константы химического равновесия для гетерогенных реакций. Влияние давления и добавок инертного газа на сдвиг химического равновесия.
16. Определение среднего и истинного теплового эффекта химической реакции на основании экспериментальных данных о зависимости константы равновесия от температуры. Аналитические и графические методы.
17. Фазовые переходы первого рода. Основные понятия: фаза, составляющее систему вещество, независимый компонент, число степеней свободы. Правило фаз Гиббса. Фазовая диаграмма однокомпонентной системы, описание кривых и характерных точек диаграммы. Применение правила фаз к диаграмме. Какое максимальное число фаз может находиться в равновесии в однокомпонентной системе?
18. Фазовые равновесия в однокомпонентной системе. Диаграмма состояния с тройной точкой. Описание кривых и характерных точек на диаграмме. Правило фаз Гиббса.
19. Интегральные формы уравнения Клапейрона-Клаузиуса. Приведите уравнения, выражающие зависимость давления насыщенного пара над жидкой фазой от температуры с различной степенью точности. Пар считать идеальным газом.
20. Дайте определение температуры кипения жидкости. Зависимость теплоты испарения от температуры. Графическое представление указанной зависимости. Укажите область температур, для которой можно пренебречь влиянием температуры на теплоту испарения.
21. Диаграммы кипения бинарных систем с полной взаимной растворимостью компонентов. Законы Гиббса-Коновалова. Применение правила фаз к исследованию диаграмм кипения.
22. Равновесие “жидкость-пар” в двухкомпонентных системах. Диаграммы “давление-состав”, “температура-состав”, “состав пара-состав жидкости” для систем с положительными отклонениями от закона Рауля.
23. Диаграмма состояния двухкомпонентной системы $A-B$ характеризуется минимумом на кривой «температура-состав». Компонент A является менее летучим, чем вещество B. Описание линий и полей диаграммы. Укажите составы дистиллята и кубового остатка при ректификации жидкой смеси, с большим (меньшим) содержанием компонентпа A по сравнению с азеотропной смесью.
24. Основы разделения жидких бинарных смесей перегонкой и ректификацией. Возможно ли двухкомпонентную систему, характеризующуюся наличием азеотропа (состав не совпадает с азеотропным), разделить на чистые компоненты? Приведите пояснение.

25. Парциальные молярные свойства (величины) компонентов раствора. Связь парциальных молярных свойств с общим свойством и составом системы. Уравнения Гиббса-Дюгема.
26. Идеальные растворы. Свойства. Функции смешения. Уравнения для расчета энергии Гиббса и энтальпии смешения при образовании идеальных растворов из чистых компонентов. Приведите примеры систем, представляющих практически идеальный раствор в жидкой фазе.
27. Активность, коэффициент активности компонента раствора. Экспериментальное определение коэффициента активности компонента раствора по величине давления его насыщенного пара.
28. Предельно разбавленные растворы. Законы Рауля и Генри, их применимость для описания зависимости давления насыщенного пара от состава раствора. Уравнения для химического потенциала растворителя и растворенного вещества.
29. Осмос, осмотическое давление. Причины, вызывающие переход растворителя через полупроницаемую перегородку. Уравнение, связывающее осмотическое давление с концентрацией раствора. Определения молярной массы растворенного вещества по данным измерения осмотического давления.
30. Коллигативные свойства растворов нелетучих веществ в летучем растворителе. Эбулиоскопический и криоскопический методы определения молярной массы растворенного вещества.

Полный перечень оценочных средств приведен в виде отдельного документа, являющегося неотъемлемой частью основной образовательной программы.

8.3. Структура и примеры билетов для ***экзамена***

Экзамен по дисциплине «***Физическая химия***» проводится в 4 семестре и включает контрольные вопросы по разделам 1, 2, 3 и 4 учебной программы дисциплины. Билет для ***экзамена*** состоит из 4 вопросов, относящихся к указанным разделам. Ответы на вопросы ***экзамена*** оцениваются из максимальной оценки 10 баллов следующим образом: максимальное количество баллов за первый вопрос – 10 баллов, второй – 10 баллов, третий – 10 баллов, четвертый вопросы – 10 баллов.

Пример билета для ***экзамена***:

<table>
<tr><td rowspan="4">«Утверждаю»
Зав. кафедрой
физической химии

_____ В.Ю. Конюхов
(Подпись)

«_ __ _» _____ 20__г.</td><td>Министерство науки и высшего образования РФ</td></tr>
<tr><td>Российский химико-технологический университет имени Д.И. Менделеева</td></tr>
<tr><td>Кафедра физической химии</td></tr>
<tr><td>18.03.01 Химическая технология
Профиль – «Технология и переработка полимеров»</td></tr>
<tr><td colspan="2">Билет № 1</td></tr>
</table>

1. Фазовые равновесия в однокомпонентных системах. Диаграмма состояния. Вывод и анализ уравнения Клапейрона-Клаузиуса.
2. Идеальные растворы. Свойства. Функции смешения.
3. Представьте графическую зависимость константы равновесия экзотермической химической реакции от температуры в координатах $\ln K_a = f(1/T)$. Поясните, как на основе указанной зависимости рассчитать средний тепловой эффект химической реакции.
4. 77 граммов четыреххлористого углерода испаряются при нормальной температуре кипения, а затем изотермически расширяются до давления в 2 раза ниже начального. Рассчитайте изменение энергии Гельмгольца в данном процессе.

9. УЧЕБНО-МЕТОДИЧЕСКОЕ ОБЕСПЕЧЕНИЕ ДИСЦИПЛИНЫ

9.1. Рекомендуемая литература

А) Основная литература:

1. Вишняков А.В., Кизим Н.Ф. Физическая химия для бакалавров. Тула: Аквариус, 2014. 660 с.
2. Вишняков А.В., Кизим Н.Ф. Физическая химия. Тула: Гриф и Компания, 2011. 1030 с.
3. Краткий справочник физико-химических величин / Ред. А.А. Равдель, Ред. А.М. Пономарева. - 9-е изд. - СПб.: Специальная литература, 1999. - 232 с : ил. - Библиогр.: с. 221-226.
4. Кудряшов, И. В. Сборник примеров и задач по физической химии [Текст] : учебное пособие для хим.-технолог. спец-тей вузов / И.В. Кудряшов , Г.С. Каретников. - 6-е изд., перераб. и доп. - М.: Высшая школа, 1991. - 527 с.

Б) Дополнительная литература :

1. Мерецкий А.М. Физическая химия. Вопросы и задания для самостоятельной работы студентов. М: РХТУ им. Д.И. Менделеева. 2015. 30 с.
2. Герасимов Я.И., Древинг В.П. и др. Курс физической химии. М.: Химия. 1969, т.1, 624 с.; 1973, т. 2, 623 с.
3. Фролов Ю.Г., Белик В.В. Физическая химия. М.: Химия, 1993. 464 с.
4. Вишняков А.В. Начальный курс физической химии. Химическая термодинамика. М.:МХТИ им. Д.И.Менделеева 2001. 157 с.
5. Мерецкий А.М. Применение рекомендаций ИЮПАК в курсе физической химии. М: РХТУ им. Д.И. Менделеева. 2016. 96 с.
6. Стромберг А.Г., Семченко Д.П. Физическая химия. М.: Высшая школа, 2009. 479 с.

9.2. Рекомендуемые источники научно-технической информации

Научно-технические журналы:

1. Журнал физической химии. ISSN: 0044-4537. https://www.naukaran.com/zhurnali/katalog/zhurnal-fizicheskoj-himii/
2. Журнал «Химическая физика» http://j.chph.ru
3. Журнал «Теоретические основы химической технологии» http://sciencejournals.ru/journal/toht/

Ресурсы информационно-телекоммуникационной сети Интернет

- Издательство ELSEVIER на платформе Science Direct http://www.sciencedirect.com.
- Издательство American Chemical Society (ACS) http://pubs.acs.org.
- Международная издательская компания Nature Publishing Group (NPG) http://www.nature.com.
- Издательство SPRINGER

http://www.springerlink.com.

– Журнал SCIENCE
  http://www.science.com
– Российская научная электронная библиотека
  http://www.elibrary.ru

9.3. Средства обеспечения освоения дисциплины

Для реализации рабочей программы подготовлены следующие средства обеспечения освоения дисциплины: компьютерные презентации 16 интерактивных лекций.

Для освоения дисциплины используются следующие нормативные и нормативно-методические документы:

− Федеральный закон Российской Федерации от 29.12.2012 № 273-ФЗ «Об образовании в Российской Федерации» [Электронный ресурс] – Режим доступа: http://pravo.gov.ru/proxy/ips/?docbody=&nd=102162745&intelsearch=273-%D4%C7 (дата обращения: 20.04.2019).

− Федеральные государственные образовательные стандарты высшего образования // Координационный совет учебно-методических объединений и научно-методических советов высшей школы. Портал Федеральных образовательных стандартов высшего образования [Электронный ресурс] – Режим доступа: http://fgosvo.ru/fgosvo/92/91/4 (дата обращения: 20.04.2019).

− Приказ Министерства образования и науки РФ от 23.08.2017 № 816 «Об утверждении Порядка применения организациями, осуществляющими образовательную деятельность, электронного обучения, дистанционных образовательных технологий при реализации образовательных программ» [Электронный ресурс]. Режим доступа: http://pravo.gov.ru/proxy/ips/?docbody=&nd=102447332&intelsearch=816+%EF%F0%E8%EA%E0%E7 (дата обращения: 20.04.2019).

При освоении дисциплины студенты должны использовать информационные и информационно-образовательные ресурсы следующих порталов и сайтов:

– Система федеральных образовательных порталов. Система открытого образования. Консалтинговый центр ИОС ОО РФ [Электронный ресурс] – Режим доступа: http://www.openedu.ru (дата обращения: 20.04.2019).

– Информационная система «Единое окно доступа к образовательным ресурсам». URL: http://window.edu.ru/ (дата обращения: 20.04.2019).

– ФЭПО: соответствие требованиям ФГОС [Электронный ресурс] – Режим доступа: http://fepo.i-exam.ru/ (дата обращения: 20.04.2019).

Для освоения дисциплины в дистанционном режиме преподаватели могут использовать следующие средства коммуникации со студентами:

– электронная информационно-образовательная среда (ЭИОС);
– корпоративная электронная почта;
– https://etutorium.ru/ – LMS eTutorium;
– https://zoom.us/ – LMS Zoom.

10. МЕТОДИЧЕСКИЕ УКАЗАНИЯ ДЛЯ ОБУЧАЮЩИХСЯ

10.1. Для студентов, обучающихся по очной форме, без использования электронного образования и дистанционных образовательных технологий

Методические рекомендации по организации учебной работы обучающегося в бакалавриате направлены на повышение ритмичности и эффективности его аудиторной и самостоятельной работы по дисциплине.

Дисциплина «***Физическая химия***» включает 4 раздела, каждый из которых имеет определенную логическую завершенность. При изучении материала каждого раздела рекомендуется регулярное повторение законспектированного лекционного материала, а также дополнение его сведениями из литературных источников, представленных в учебной программе. При работе с указанными источниками рекомендуется составлять краткий конспект с обязательным фиксированием библиографических данных источника. Изучение материала каждого раздела заканчивается контролем его освоения в форме контрольной работы. Результаты выполнения контрольных работ оцениваются в соответствии с принятой в университете рейтинговой системой оценки знаний.

Совокупная оценка текущей работы студента бакалавриата в семестре складывается из оценок за выполнение контрольных работ (максимальная оценка 60 баллов). Максимальная оценка текущей работы в каждом семестре составляет 60 баллов.

В соответствии с учебным планом изучение материала разделов 1, 2, 3 и 4 происходит в 4 семестре и заканчивается контролем его освоения в форме 3 контрольных работ (максимальная оценка 20 баллов за каждую контрольную работу) и завершается итоговым контролем в форме ***экзамена***. Максимальная оценка ***экзамена*** составляет 40 баллов.

10.2. Для студентов, обучающихся по очной форме, с использованием электронного образования и дистанционных образовательных технологий

При использовании электронного обучения и дистанционных образовательных технологий занятия полностью или частично проводятся в режиме онлайн. Объем дисциплины и распределение нагрузки по видам работ соответствует п. 4.1. Распределение баллов соответствует п. 10.1 либо может быть изменено в соответствии с решением кафедры, в случае перехода на ЭО и ДОТ в процессе обучения. Решение кафедры об используемых технологиях и системе оценивания достижений обучающихся принимается с учетом мнения ведущего преподавателя и доводится до обучающихся.

11. МЕТОДИЧЕСКИЕ УКАЗАНИЯ ДЛЯ ПРЕПОДАВАТЕЛЕЙ

11.1. Для преподавателей, при реализации программы по очной форме, без использования электронного образования и дистанционных образовательных технологий

Дисциплина «***Физическая химия***» изучается в 4 семестре бакалавриата.

При подготовке и проведении занятий преподаватель должен ориентироваться на то, что студенты, обучающиеся в бакалавриате, имеют общую подготовку по общенаучным, общеинженерным дисциплинам и основным профессиональным

дисциплинам профиля, в объеме, предусмотренном учебным планом бакалавриата, а также опыт восприятия и конспектирования изучаемого материала. В связи с этим материал курса должен опираться на полученные знания и быть ориентирован их расширение и углубление в соответствии с современными теоретическими представлениями и технологическими новациями. Обучение студентов может быть организовано как в виде традиционных лекций и практических занятий, так и научной дискуссии, которая помогает приобрести навыки и умения обосновывать круг рассматриваемых вопросов, формулировать главные положения, определения и практические выводы из теоретических положений. На занятиях должна прослеживаться взаимосвязь рассматриваемых вопросов с ранее изученным материалом.

Основной задачей преподавателя, ведущего занятия по дисциплине «Физическая химия», является формирование у студентов компетенций, связанных с использованием основных законов естественнонаучных дисциплин в профессиональной деятельности. При выборе материала для занятий желательно обращаться к опыту ведущих зарубежных и отечественных научно-исследовательских центров, научно-производственных фирм и предприятий, использовать их научные, информационные и рекламные материалы и проводить их сравнительный анализ. При проведении занятий преподаватель может рекомендовать студентам проработку дополнительной литературы по тематике занятия, организуя ее обсуждение на практических занятиях, формирует у студентов навык к самостоятельной работе с разнообразными литературными источниками.

11.2. Для преподавателей, при реализации программы по очной форме, с использованием электронного образования и дистанционных образовательных технологий

При использовании электронного обучения и дистанционных образовательных технологий занятия полностью или частично проводятся в режиме онлайн. Объем дисциплины и распределение нагрузки по видам работ соответствует п. 4.1. Распределение баллов соответствует п. 10.1 либо может быть изменено в соответствии с решением кафедры, в случае перехода на ЭО и ДОТ в процессе обучения. Решение кафедры об используемых технологиях и системе оценивания достижений обучающихся принимается с учетом мнения ведущего преподавателя и доводится до обучающихся.

Реализация ЭО и ДОТ предполагает использование следующих видов и учебной деятельности: онлайн консультации, практические занятия, видео-лекции, проводимые полностью или частично с применением ЭО и ДОТ; текущий контроль в режиме тестирования и проверки конспектов занятий.

При реализации РПД в зависимости от конкретной ситуации ЭО и ДОТ могут быть применены в следующем виде:

объем часов контактной работы обучающихся с преподавателем не сокращается; и электронные образовательные ресурсы (ЭОР) методически обеспечивают самостоятельную работу обучающихся в объеме, предусмотренном рабочей программой данной дисциплины. При этом в случае необходимости занятия проводятся в режиме онлайн.

12. ПЕРЕЧЕНЬ ИНФОРМАЦИОННЫХ ТЕХНОЛОГИЙ, ИСПОЛЬЗУЕМЫХ В ОБРАЗОВАТЕЛЬНОМ ПРОЦЕССЕ

Информационную поддержку изучения дисциплины осуществляет Информационно-библиотечный центр (ИБЦ) РХТУ им. Д.И. Менделеева, который обеспечивает обучающихся основной учебной, учебно-методической и научной литературой, необходимой для организации образовательного процесса по дисциплине. Общий объем многоотраслевого фонда ИБЦ на 01.01.2019 составляет 1 708 372 экз.

Фонд ИБЦ располагает учебной, учебно-методической и научно-технической литературой в форме печатных и электронных изданий, а также включает официальные, справочно-библиографические, специализированные отечественные и зарубежные периодические и информационные издания. ИБЦ обеспечивает доступ к профессиональным базам данных, информационным, справочным и поисковым системам.

Каждый обучающийся обеспечен свободным доступом из любой точки, в которой имеется доступ к сети Интернет и к электронно-библиотечной системе (ЭБС) Университета, которая содержит различные издания по основным изучаемым дисциплинам и сформирована по согласованию с правообладателями учебной и учебно-методической литературы. Ссылка на сайт ЭБС – http://lib.muctr.ru/. Доступ для пользователей РХТУ с любого компьютера.

Для более полного и оперативного справочно-библиографического и информационного обслуживания в ИБЦ реализована технология Электронной доставки документов.

Электронные информационные ресурсы, используемые в процессе обучения

№	Электронный ресурс	Реквизиты договора (номер, дата заключения, срок действия), ссылка на сайт ЭБС, сумма договора, количество ключей	Характеристика библиотечного фонда, доступ к которому предоставляется договором
1.	ЭБС «Лань»	Принадлежность - сторонняя Реквизиты договора - ООО «Издательство «Лань», договор №29.01-З-2.0-827/2018 от 26.09.2018 г. Сумма договора – 357 000-00 с «26» сентября 2018г. по **«25» сентября 2019г.** Ссылка на сайт ЭБС – http://e.lanbook.com Количество ключей - доступ для всех пользователей РХТУ с любого компьютера.	Электронно-библиотечная система издательства "Лань" — ресурс, включающий в себя как электронные версии книг ведущих издательств учебной и научной литературы (в том числе университетских издательств), так и электронные версии периодических изданий по различным областям знаний. ЭБС «ЛАНЬ» предоставляет пользователям мобильное приложение
		Принадлежность - сторонняя Реквизиты договора - ООО «Издательство «Лань», договор № 33.03-Р-2.0-1775/2-10 от 26.09.2019г.	

		Сумма договора – 642 083-68 **с «26» сентября 2019г. по «25» сентября 2020г.** Ссылка на сайт ЭБС – http://e.lanbook.com Количество ключей - доступ для всех пользователей РХТУ с любого компьютера	для iOS и Android, в которых интегрированы бесплатные сервисы для незрячих студентов и синтезатор речи.
2.	Электронно - библиотечная система ИБЦ РХТУ им. Д.И.Менделеева (на базе АИБС «Ирбис»)	Принадлежность – собственная РХТУ. Ссылка на сайт ЭБС – http://lib.muctr.ru/ Доступ для пользователей РХТУ с любого компьютера.	Электронные версии учебных и научных изданий авторов РХТУ по всем ООП.
3.	ЭБС «Научно-электронная библиотека eLibrary.ru».	Принадлежность – сторонняя Реквизиты договора – ООО «РУНЭБ», договор № 29.01-Р-2.0-1020/2018 от 07.12.2018 г. Сумма договора - 934 693-00 с «01» января 2019 г. по «31» декабря 2019 г. Ссылка на сайт – http://elibrary.ru Количество ключей – доступ для пользователей РХТУ по ip-адресам неограничен. Принадлежность – сторонняя. ООО Научная электронная библиотека, договор № 33.03-Р-3.1 2087/2019 Сумма договора – 1100017-00 С 01 января 2020 г. по 31 декабря 2020 г. Ссылка на сайт ЭБС http://elibrary.ru Количество ключей – доступ для пользователей РХТУ по ip-адресам неограничен.	Электронные версии периодических и непериодических изданий по различным отраслям науки

13. МАТЕРИАЛЬНО-ТЕХНИЧЕСКОЕ ОБЕСПЕЧЕНИЕ ДИСЦИПЛИНЫ

В соответствии с учебным планом занятия по дисциплине «***Физическая химия***» проводятся в форме лекций, практических занятий и самостоятельной работы обучающегося.

13.1. Оборудование, необходимое в образовательном процессе:

Лекционная учебная аудитория, оборудованная традиционной учебной доской и/или электронными средствами демонстрации (компьютер со средствами звуковоспроизведения, проектор, экран) и учебной мебелью; библиотека, имеющая рабочие компьютерные места для студентов, оснащенные компьютерами с доступом к базам данных и выходом в Интернет.

13.2. Учебно-наглядные пособия:

Учебно-наглядные пособия не предусмотрены

13.3. Компьютеры, информационно-телекоммуникационные сети, аппаратно-программные и аудиовизуальные средства:

Персональные компьютеры, укомплектованные проигрывателями CD и DVD, принтерами и программными средствами; проекторы и экраны; копировальные аппараты; локальная сеть с выходом в Интернет.

Для самостоятельной работы каждый обучающийся в течение всего периода обучения обеспечен индивидуальным неограниченным доступом к нескольким электронно-библиотечным системам (электронным библиотекам), содержащим все издания основной литературы, перечисленные в рабочей программе дисциплины, сформированным на основании прямых договорных отношений с правообладателями.

13.4. Печатные и электронные образовательные и информационные ресурсы:

Информационно-методические материалы: учебные пособия по дисциплине; раздаточный материал к разделам лекционного курса; электронные учебные издания, научно-популярные электронные издания.

Электронные образовательные ресурсы: электронные презентации к разделам лекционного курса; учебно-методические разработки в электронном виде; справочные материалы в печатном и электронном виде.

13.5. Перечень лицензионного программного обеспечения:

№ п/п	Наименование программного продукта	Реквизиты договора поставки	Количество лицензий	Срок окончания действия лицензии
1	Microsoft Windows 7 Pro	Гос. контракт 171ЭА/2011 от 02.11.2011	1	бессрочная
2	Microsoft Windows 7	Контракт № 70-	1	бессрочная

	Home Basic	73ЭА/2014 от 14.11.2014 Тов. накладная №132 от 19.12.2014 Акт приема-передачи от 19.12.2014		
3	Операционная система Microsoft Windows 10 Education (Russian)	Подписка Microsoft Imagine Premium, соглашение ICM-171312 от 03.04.2019 г., действительно до 03.04.2020 г., счет № 0012522675 от 30.03.2019 г.	Количество лицензий не ограничено согласно условиям подписки Microsoft Imagine Premium	03.04.2020 г.
4	Операционная система Microsoft Windows 8.1 Professional (Russian)	Подписка Microsoft Imagine Premium, соглашение ICM-171312 от 03.04.2019 г., действительно до 03.04.2020 г., счет № 0012522675 от 30.03.2019 г.	Количество лицензий не ограничено согласно условиям подписки Microsoft Imagine Premium	03.04.2020 г.

14. ТРЕБОВАНИЯ К ОЦЕНКЕ КАЧЕСТВА ОСВОЕНИЯ ПРОГРАММЫ

Наименование разделов	Основные показатели оценки	Формы и методы контроля и оценки
Раздел 1. Химическая термодинамика	*Знает:* − основные законы физической химии, взаимосвязь физических и химических характеристик процесса; − пути определения важнейших характеристик химического равновесия (константы равновесия, равновесного выхода продукта, степени превращения исходных веществ) и влияния различных факторов на смещение химического равновесия. *Умеет:* − применять теоретические знания и экспериментальные методы исследования физической химии при решении профессиональных задач; − проводить термодинамические расчеты, осуществлять анализ и на основе этого делать обоснованные выводы; − предсказывать и находить оптимальные условия проведения химического процесса с целью получения максимально возможного выхода интересующего продукта; − представлять данные лабораторного исследования в графической форме и на основе полученных зависимостей определять соответствующие термодинамические и кинетические характеристики химической системы и химического процесса; − проводить анализ и критически оценивать полученные экспериментальные данные, обобщать и делать обоснованные выводы на базе проведённых опытов. *Владеет*: − комплексом современных теоретических методов физической химии для решения конкретных исследовательских задач; − навыками определения состояния равновесия и самопроизвольного	Оценка за контрольную работу №1 Оценка за ***экзамен***

	направления химического процесса; − приемами обработки полученных опытных данных для выявления и установления взаимосвязей между термодинамическими свойствами и физическими параметрами процесса; − знаниями основных законов физической химии для содержательной интерпретации термодинамических расчётов.	
Раздел 2. Фазовые равновесия в однокомпонентных системах	*Знает:* − основные законы физической химии, взаимосвязь физических и химических характеристик процесса; − условия установления фазовых равновесий в одно- и многокомпонентных системах, возможности разделения сложных систем на составляющие компоненты. *Умеет:* − применять теоретические знания и экспериментальные методы исследования физической химии при решении профессиональных задач; − проводить термодинамические расчеты, осуществлять анализ и на основе этого делать обоснованные выводы; − представлять данные лабораторного исследования в графической форме и на основе полученных зависимостей определять соответствующие термодинамические и кинетические характеристики химической системы и химического процесса; − проводить анализ и критически оценивать полученные экспериментальные данные, обобщать и делать обоснованные выводы на базе проведённых опытов. *Владет*: − комплексом современных теоретических методов физической химии для решения конкретных исследовательских задач; − приемами обработки полученных опытных данных для выявления и установления взаимосвязей между	Оценка за контрольную работу №2 Оценка за ***экзамен***

	термодинамическими свойствами и физическими параметрами процесса; − знаниями основных законов физической химии для содержательной интерпретации термодинамических расчётов.	
Раздел 3. Термодинамическая теория растворов	*Знает:* − основные законы физической химии, взаимосвязь физических и химических характеристик процесса; − термодинамическое описание свойств идеальных и неидеальных растворов, подходы к нахождению парциальных молярных величин компонентов раствора. *Умеет:* − применять теоретические знания и экспериментальные методы исследования физической химии при решении профессиональных задач; − проводить термодинамические расчеты, осуществлять анализ и на основе этого делать обоснованные выводы; − представлять данные лабораторного исследования в графической форме и на основе полученных зависимостей определять соответствующие термодинамические и кинетические характеристики химической системы и химического процесса; − проводить анализ и критически оценивать полученные экспериментальные данные, обобщать и делать обоснованные выводы на базе проведённых опытов. *Владет*: − комплексом современных теоретических методов физической химии для решения конкретных исследовательских задач; − приемами обработки полученных опытных данных для выявления и установления взаимосвязей между термодинамическими свойствами и физическими параметрами процесса; − знаниями основных законов физической химии для содержательной	Оценка за контрольную работу №3 Оценка за ***экзамен***

	интерпретации термодинамических расчётов.	
Раздел 4. Фазовые равновесия в многокомпонентных системах	*Знает:* − основные законы физической химии, взаимосвязь физических и химических характеристик процесса; − условия установления фазовых равновесий в одно- и многокомпонентных системах, возможности разделения сложных систем на составляющие компоненты. *Умеет:* − применять теоретические знания и экспериментальные методы исследования физической химии при решении профессиональных задач; − проводить термодинамические расчеты, осуществлять анализ и на основе этого делать обоснованные выводы; − проводить анализ и критически оценивать полученные экспериментальные данные, обобщать и делать обоснованные выводы на базе проведённых опытов. *Владет*: − комплексом современных теоретических методов физической химии для решения конкретных исследовательских задач; − приемами обработки полученных опытных данных для выявления и установления взаимосвязей между термодинамическими свойствами и физическими параметрами процесса; − знаниями основных законов физической химии для содержательной интерпретации термодинамических расчётов.	Оценка за ***экзамен***

15. ОСОБЕННОСТИ ОРГАНИЗАЦИИ ОБРАЗОВАТЕЛЬНОГО ПРОЦЕССА ДЛЯ ИНВАЛИДОВ И ЛИЦ С ОГРАНИЧЕННЫМИ ВОЗМОЖНОСТЯМИ ЗДОРОВЬЯ

Обучение инвалидов и лиц с ограниченными возможностями здоровья осуществляется в соответствии с:

− Порядком организации и осуществления образовательной деятельности по образовательным программам – программам бакалавриата, программам специалитета, программам магистратуры (Приказ Минобрнауки РФ от 05.04.2017 № 301);

− Положением о Порядке организации и осуществления образовательной деятельности по образовательным программам – программам бакалавриата, программам специалитета, программам магистратуры в Российском химико-технологическом университете имени Д.И. Менделеева (утв. решением Ученого совета университета от 28.06.2017, протокол № 9);

− Методическими рекомендациями по организации образовательного процесса для обучения инвалидов и лиц с ограниченными возможностями здоровья в образовательных организациях высшего образования, в том числе оснащенности образовательного процесса (утверждены заместителем Министра образования и науки РФ А.А. Климовым от 08.04.2014 № АК-44/05вн).

Дополнения и изменения к рабочей программе дисциплины
«***Физическая химия***»
основной образовательной программы
18.03.01 Химическая технология
Профиль «Технология и переработка полимеров»
Форма обучения: ***очная***

Номер изменения/ дополнения	Содержание дополнения/изменения	Основание внесения изменения/дополнения
1	Изменение в части обновления лицензионного программного обеспечения	протокол заседания Ученого совета № 1 от «30» августа 2019 г.
2	Изменение в части обновления договоров электронных ресурсов	протокол заседания Ученого совета № 2 от «30» сентября 2019 г.
3	Изменение в части обновления договоров электронных ресурсов	протокол заседания Ученого совета № 7 от «29» января 2020 г.
4	Изменение в части использования ЭО и ДОТ при реализации основных профессиональных образовательных программ	Приказ ректора № 163-А от «16» марта 2020 г. «О предупреждении распространения новой коронавирусной инфекции»
		протокол заседания Ученого совета № _____ от «__» _____20___г.

Министерство науки и высшего образования Российской Федерации
Федеральное государственное бюджетное образовательное учреждение высшего образования
«Российский химико-технологический университет имени Д.И. Менделеева»

«Утверждаю»
ректор
_____А. Г. Мажуга__
«__» ___мая_____ 2019 г.

РАБОЧАЯ ПРОГРАММА ДИСЦИПЛИНЫ
«КОЛЛОИДНАЯ ХИМИЯ»

Направление подготовки 18.03.01 Химическая технология

Квалификация бакалавр

Очная форма

Программа одобрена
Методической комиссией Ученого Совета
РХТУ им. Д.И. Менделеева
«31» ___мая___ 2019 г.

Председатель _____Н.А. Макаров

Москва 2019 г.

Программа составлена заведующим кафедрой коллоидной химии д.х.н., профессором В.В. Назаровым.

Программа рассмотрена и одобрена на заседании кафедры коллоидной химии РХТУ им. Д.И. Менделеева «24»_апреля 2019 г., протокол № 9/2

СОДЕРЖАНИЕ

1.	Цели и задачи дисциплины	4
2.	Требования к результатам освоения дисциплины	4
3.	Объем дисциплины и виды учебной работы	5
4.	Содержание дисциплины	6
	4.1. Разделы дисциплины и виды занятий	6
	4.2. Содержание разделов дисциплины	7
5.	Соответствие содержания требованиям к результатам освоения дисциплины	10
6.	Практические и лабораторные занятия	11
	6.1. Практические занятия	11
	6.2. Лабораторные занятия	11
7.	Самостоятельная работа	12
8.	Примеры оценочных средств для контроля освоения дисциплины	12
	8.1. Примеры контрольных вопросов для текущего контроля освоения дисциплины	12
	8.1.1. Примеры индивидуальных (домашних) заданий	12
	8.1.2. Примеры контрольных вопросов для самостоятельной подготовки	13
	8.1.3. Примеры контрольных работ для текущего контроля освоения дисциплины	14
	8.2. Вопросы для итогового контроля освоения дисциплины (экзамена)	15
	8.3. Структура и примеры билетов для экзамена	18
9.	Учебно-методическое обеспечение дисциплины	19
	9.1. Рекомендуемая литература	19
	9.2. Рекомендуемые источники научно-технической информации	19
	9.3. Средства обеспечения освоения дисциплины	20
10.	Методические указания для обучающихся	20
11.	Методические указания для преподавателей	22
12.	Перечень информационных технологий, используемых в образовательном процессе	24
13.	Материально-техническое обеспечение дисциплины	30
	13.1. Оборудование, необходимое в образовательном процессе:	30
	13.2. Учебно-наглядные пособия	30
	13.3. Компьютеры, информационно-телекоммуникационные сети, аппаратно-программные и аудиовизуальные средства	30
	13.4. Печатные и электронные образовательные и информационные ресурсы	30
	13.5. Перечень лицензионного программного обеспечения	31
14.	Требования к оценке качества освоения программы	31
15.	Особенности организации образовательного процесса для инвалидов и лиц с ограниченными возможностями здоровья	33

ЦЕЛИ И ЗАДАЧИ ДИСЦИПЛИНЫ

Программа составлена в соответствии с требованиями Федерального Государственного образовательного стандарта высшего образования (ФГОС ВО) по направлению подготовки 18.03.01 «Химическая технология», рекомендациями методической комиссии Ученого совета и накопленным опытом преподавания предмета кафедрой коллоидной химии РХТУ им. Д.И. Менделеева. Программа рассчитана на изучение дисциплины в течение одного семестра.

Дисциплина «Коллоидная химия» относится к обязательным дисциплинам базовой части модуля Б1 и ее программа рассчитана на изучение в 5 или 6 семестре обучения.

Целью дисциплины является ознакомление обучающихся с основами термодинамики поверхностных явлений, способами получения и важнейшими свойствами дисперсных систем.

В задачи первой части дисциплины (разделы 1-4) входит рассмотрение особенностей поверхностных слоев, их термодинамических свойств, адгезии, смачивания, адсорбции, электрических явлений на поверхности. Во второй части дисциплины (разделы 5-7) основное внимание уделяется кинетическим свойствам дисперсных систем, вопросам агрегативной и седиментационной устойчивости, кинетике коагуляции, структурообразованию и структурно-механическим свойствам дисперсных систем. Рассматриваются также вопросы получения и свойства конкретных дисперсных систем.

Программа составлена в расчете на знание обучающихся дисциплин высшей математики, физики, общей и неорганической, органической и физической химии (в первую очередь химической термодинамики).

Контроль успеваемости обучающихся ведется согласно принятой в РХТУ им. Д.И. Менделеева рейтинговой системе. Итоговый контроль проводится в форме экзамена.

2. ТРЕБОВАНИЯ К РЕЗУЛЬТАТАМ ОСВОЕНИЯ ДИСЦИПЛИНЫ

Изучение дисциплины «Коллоидная химия» при подготовке бакалавров по направлению подготовки 18.03.01 «Химическая технология» способствует формированию следующих общепрофессиональных компетенций:

- способность и готовность использовать основные законы естественнонаучных дисциплин в профессиональной деятельности (ОПК-1);
- готовность использовать знания о современной физической картине мира, пространственно-временных закономерностях, строении вещества для понимания окружающего мира и явлений природы (ОПК-2);
- готовность использовать знания о природе вещества, природе химической связи в различных классах химических соединений для понимания свойств материалов и механизма химических процессов, протекающих в окружающем мире (ОПК-3).

В результате изучения дисциплины на базовом уровне обучающийся бакалавриата должен

Знать:

- признаки объектов коллоидной химии и их классификацию.
- основные понятия и соотношения термодинамики поверхностных явлений (термодинамика поверхностного слоя; адгезия, смачивание и растекание жидкостей; дисперсность и термодинамические свойства тел; адсорбция газов и паров, адсорбция из растворов).
- основные теории физической адсорбции.
- основные представления о строении двойного электрического слоя;
- природу электрокинетического потенциала;
- основные электрокинетические явления.
- условия применимости закона Стокса;

- закон Эйнштейна – Смолуховского, гипсометрическое уравнение Лапласа.
- природу седиментационной и агрегативной устойчивости;
- основные свойства растворов ПАВ как лиофильных систем;
- основные положения теории ДЛФО;
- причины и особенности быстрой и медленной коагуляции, концентрационной и нейтрализационной коагуляции.
- типы структур, возникающие в дисперсных системах, причины и условия их образования;
- классификацию дисперсных систем по их реологическим свойствам.

Уметь:

- рассчитывать параметры, которыми характеризуют дисперсность.
- проводить расчеты с использованием основных соотношений термодинамики поверхностных явлений.
- рассчитывать основные характеристики пористой структуры.
- рассчитывать величину электрокинетического потенциала по данным электроосмоса и электрофореза.
- рассчитывать интегральную и дифференциальную кривые распределения частиц по размерам.
- рассчитывать и анализировать потенциальные кривые парного взаимодействия частиц.
- рассчитывать и измерять вязкость дисперсных систем.

Владеть:

- представлениями о роли поверхностных явлений и дисперсных систем в технике и природе.
- методами измерения поверхностного натяжения, краевого угла.
- знаниями о методах измерения адсорбции и удельной поверхности.
- знаниями об условиях применимости уравнения Гельмгольца – Смолуховского;
- методами определения электрокинетического потенциала.
- методом седиментационного анализа.
- методами определения критической концентрации мицеллообразования;
- методами исследования кинетики коагуляции.
- методами измерения и анализа кривых течения.

ОБЪЕМ ДИСЦИПЛИНЫ И ВИДЫ УЧЕБНОЙ РАБОТЫ

Вид учебной работы	Зачетные единицы	Академические часы
Общая трудоемкость дисциплины	**5,0**	**180**
Контактная работа – аудиторные занятия	**1,78**	**64**
Лекции (Лек)	0,89	32
Практические занятия (ПЗ)	-	-
Лабораторные работы (ЛР)	0,89	32
Самостоятельная работа	**2,22**	**80**
Контактная самостоятельная работа	2,22	-
Подготовка к лабораторным работам		40
Самостоятельное изучение разделов дисциплины		40
Экзамен	1,0	36
Контактная работа – промежуточная аттестация	1,0	0,4
Подготовка к экзамену		35,6
Вид итогового контроля:	экзамен	

Вид учебной работы	Зачетные единицы	Астрономические часы
Общая трудоемкость дисциплины	**5,0**	**135**
Контактная работа – аудиторные занятия	**1,78**	**48**
Лекции (Лек)	0,89	24
Практические занятия (ПЗ)	-	-
Лабораторные работы (ЛР)	0,89	24
Самостоятельная работа	**2,22**	**60**
Контактная самостоятельная работа	2,22	-
Подготовка к лабораторным работам		30
Самостоятельное изучение разделов дисциплины		30
Экзамен	1,0	27
Контактная работа – промежуточная аттестация	1,0	0,3
Подготовка к экзамену		26,7
Вид итогового контроля:	экзамен	

4. СОДЕРЖАНИЕ ДИСЦИПЛИНЫ

4.1. Разделы дисциплины и виды занятий для обучающихся

№ п/п	Раздел дисциплины	Академических часов			
		Всего	Лек	Лабораторные работы	Самостоятельная работа
1	Раздел 1. Предмет и признаки объектов коллоидной химии	2	2	-	1
2	Раздел 2. Термодинамика поверхностных явлений	35	8	8	19
3	Раздел 3. Адсорбционные равновесия	27	6	4	17
4	Раздел 4. Электрические явления на поверхностях	16	4	4	8
5	Раздел 5. Кинетические свойства дисперсных систем	19	4	4	11
6	Раздел 6. Агрегативная устойчивость и коагуляция дисперсных систем	28	5	8	15
7	Раздел 7. Структурообразование и структурно-механические свойства дисперсных систем	16	3	4	9
8	Заключение	1	1	-	-

Итого	144	32	32	80

4.2. Содержание разделов дисциплины

Раздел 1. Предмет и признаки объектов коллоидной химии

Коллоидная химия - наука о поверхностных явлениях и дисперсных системах. Основные поверхностные явления: адгезия и смачивание, капиллярность, адсорбция, электрические явления на поверхностях и др.

Основные признаки дисперсных систем - гетерогенность и дисперсность; поверхностная энергия; количественные характеристики дисперсности. Классификация дисперсных систем по агрегатному состоянию дисперсной фазы и дисперсионной среды. Классификация свободнодисперсных систем по размерам частиц и по взаимодействию между дисперсионной средой и дисперсной фазой. Роль поверхностных явлений и дисперсных систем в природе, промышленности и, в частности, химической технологии.

Раздел 2. Термодинамика поверхностных явлений

Общая характеристика поверхностной энергии. Поверхностная энергия в общем уравнении 1-го и 2-го начал термодинамики. Поверхностное натяжение как мера энергии Гиббса межфазной поверхности. Поверхностное натяжение - характеристика природы соприкасающихся фаз и их взаимодействия. Свойства поверхностей жидких и твердых тел. Уравнение Гиббса-Гельмгольца для внутренней удельной поверхностной энергии (полной поверхностной энергии). Зависимость энергетических параметров поверхности от температуры. Процессы самопроизвольного уменьшения поверхностной энергии.

Адсорбция и поверхностное натяжение. Связь величины адсорбции с параметрами системы: изотерма, изопикна и изостера адсорбции. Метод избытков Гиббса. Фундаментальное адсорбционное уравнение Гиббса. Гиббсовская адсорбция. Частное выражение уравнения Гиббса. Поверхностно-активные и поверхностно-инактивные вещества.

Адгезия, смачивание и растекание жидкостей. Адгезия и когезия. Природа сил межфазного взаимодействия. Уравнение Дюпре для работы адгезии. Смачивание и краевой угол. Закон Юнга. Связь работы адгезии с краевым углом (уравнение Дюпре-Юнга). Лиофильные и лиофобные поверхности. Методы определения краевых углов. Влияние поверхностно-активных веществ (ПАВ) на смачивание. Растекание жидкостей. Коэффициент растекания по Гаркинсу. Эффект Марангони. Межфазное натяжение на границе между взаимно-насыщенными жидкостями и правило Антонова. Практическое значение адгезии, смачивания и растекания.

Дисперсность и термодинамические свойства тел. Правило фаз Гиббса и дисперсность. Влияние кривизны поверхности на внутреннее давление тел (уравнение Лапласа). Поверхностная энергия и равновесные формы тел. Принцип Гиббса-Кюри. Закон Вульфа. Капиллярные явления (уравнение Жюрена), их роль в природе и технологии. Методы определения поверхностного натяжения. Зависимость термодинамической реакционной способности от дисперсности. Уравнение Кельвина. Влияние дисперсности на растворимость, константу равновесия химической реакции, температуру фазового перехода.

Получение дисперсных систем. Методы диспергирования. Уравнение Ребиндера для работы диспергирования. Адсорбционное понижение прочности (эффект Ребиндера). Гомогенная и гетерогенная конденсация. Метастабильное состояние. Энергия Гиббса образования зародыша новой фазы, критический радиус зародыша. Две стадии образования новой фазы. Связь кинетики образования новой фазы с пересыщением. Управление дисперсностью при гомогенной конденсации. Примеры получения дисперсных систем методами физической и химической конденсации.

Раздел 3. Адсорбционные равновесия

Классификация механизмов адсорбции (физическая адсорбция, хемосорбция и ионообменная адсорбция). Природа адсорбционных сил. Особенности составляющих сил Ван-дер-Ваальса (ориентационных, индукционных и дисперсионных) при адсорбции. Уравнение для потенциальной энергии взаимодействия атома (молекулы) с поверхностью тела.

Адсорбция газов и паров на однородной поверхности. Закон Генри. Уравнение изотермы мономолекулярной адсорбции Ленгмюра и его анализ. Определение констант этого уравнения (линейная форма уравнения Ленгмюра). Уравнение Фрейндлиха. Теория полимолекулярной адсорбции Брунауэра, Эммета, Теллера (БЭТ), уравнение изотермы адсорбции, его анализ. Линейная форма уравнения БЭТ и расчет его констант. Определение удельной поверхности методом БЭТ.

Адсорбция газов и паров на пористых материалах. Количественные характеристики пористых материалов. Пористые тела корпускулярной, кристаллической и губчатой структуры, методы их получения. Классификация пор по Дубинину и ее взаимосвязь с теориями адсорбции.

Теория капиллярной конденсации. Капиллярно-конденсационный гистерезис. Расчет интегральной и дифференциальной кривых распределения объема пор по размерам.

Особенности адсорбции на микропористых материалах. Потенциальная теория Поляни. Адсорбционный потенциал. Характеристическая кривая адсорбции. Температурная инвариантность и аффинность характеристических кривых. Обобщенное уравнение теории Дубинина объемного заполнения микропор, частные случаи этого уравнения (уравнение Дубинина-Радушкевича). Адсорбция газов и паров в химической технологии.

Адсорбция поверхностно-активных веществ. Влияние строения молекул ПАВ на поверхностную активность, правило Дюкло-Траубе. Зависимость поверхностного натяжения от состава раствора при соблюдении закона Генри и уравнения Ленгмюра. Уравнение Шишковского. Уравнения состояния газообразных поверхностных (адсорбционных) пленок. Типы поверхностных пленок и определение их характеристик. Весы Ленгмюра. Факторы, определяющие агрегатное состояние адсорбционных пленок. Определение строения адсорбционного слоя и размеров молекул ПАВ.

Раздел 4. Электрические явления на поверхности

Двойной электрический слой (ДЭС), механизмы образования ДЭС. Соотношения между электрическим потенциалом и поверхностным натяжением (уравнения Липпмана). Электрокапиллярные кривые и определение параметров ДЭС по этим кривым.

Общие представления о теориях строения ДЭС. Теория Гуи – Чепмена. Уравнение Пуассона-Больцмана для диффузной части ДЭС и его решение. Толщина диффузного слоя и влияние на нее различных факторов. Двойной электрический слой по теории Штерна, перезарядка поверхности. Примеры образования ДЭС. Мицеллы и их строение.

Четыре вида электрокинетических явлений. Электрокинетический потенциал и влияние на него различных факторов. Уравнение Гельмгольца-Смолуховского для скорости переноса при электроосмосе и электрофорезе. Эффекты, не учитываемые этим уравнением (поверхностная проводимость, электрофоретическое торможение, релаксационный эффект). Практическое использование электрокинетических явлений.

Раздел 5. Кинетические свойства дисперсных систем

Основы седиментационного анализа. Связь скорости осаждения частиц с их размером. Условия соблюдения закона Стокса. Седиментационный анализ полидисперсных систем. Кривая седиментации. Кривые распределения частиц по радиусам. Экспериментальные методы в седиментационном анализе.

Молекулярно-кинетическая природа броуновского движения. Связь между среднеквадратичным сдвигом частиц и коэффициентом диффузии (закон Эйнштейна-

Смолуховского). Экспериментальная проверка закона Эйнштейна-Смолуховского. Следствия из теории броуновского движения.

Седиментационно-диффузионное равновесие, гипсометрический закон. Седиментационная устойчивость дисперсных систем.

Раздел 6. Агрегативная устойчивость и коагуляция дисперсных систем

Общие вопросы устойчивости дисперсных систем. Седиментационная и агрегативная устойчивости систем. Лиофильные и лиофобные системы: самопроизвольное образование одних и необходимость стабилизации других. Критерий лиофильности систем по Ребиндеру-Щукину.

Лиофильные дисперсные системы. Классификация и общая характеристика поверхностно-активных веществ. Термодинамика и механизм мицеллообразования. Строение мицелл ПАВ. Солюбилизация. Основные факторы, влияющие на критическую концентрацию мицеллообразования (ККМ). Методы определения ККМ. Применение ПАВ.

Лиофобные дисперсные системы. Факторы устойчивости лиофобных систем. Быстрая и медленная коагуляция. Кинетика коагуляции по Смолуховскому. Определение скорости и времени половинной коагуляции. Зависимость числа частиц разного порядка от времени.

Основные положения теории Дерягина, Ландау, Фервея, Овербека (ДЛФО). Расклинивающее давление и его составляющие. Энергия электростатического отталкивания при взаимодействии слабозаряженных поверхностей. Силы и энергия притяжения. Общее уравнение для энергии взаимодействия дисперсных частиц. Потенциальные кривые взаимодействия частиц в ионостабилизированных дисперсных системах. Потенциальный барьер и его зависимость от толщины диффузного слоя. Коагуляция в первом и втором минимумах. Нейтрализационная и концентрационная коагуляция. Порог быстрой коагуляции. Правило Шульце-Гарди. Закон Дерягина. Стабилизация дисперсных систем высокомолекулярными соединениями (ВМС) и ПАВ. Методы очистки промышленных и бытовых стоков, основанные на изменении агрегативной и седиментационной устойчивости дисперсных систем.

Раздел 7. Структурообразование и структурно-механические свойства дисперсных систем

Типы структур, образующихся в агрегативно-устойчивых и агрегативно-неустойчивых дисперсных системах. Жидкокристаллическое состояние агрегативно-устойчивых дисперсных систем.

Возникновение объемных структур в агрегативно-неустойчивых (лиофобных) дисперсных системах. Взаимосвязь между видом потенциальной кривой взаимодействия частиц (по теории ДЛФО) и типом возникающих структур. Коагуляционно-тиксотропные и конденсационно-кристаллизационные структуры. Переход одних структур в другие. Теория структурообразования (физико-химическая механика) как основа получения новых материалов.

Реологический метод исследования дисперсных систем. Основные понятия и идеальные законы реологии. Моделирование реологических свойств тел. Модель Максвелла, модель Кельвина-Фойгта, модель Бингама.

Классификация дисперсных систем по структурно-механическим свойствам. Ньютоновские и неньютоновские жидкости. Псевдопластические и дилатантные жидкости и твердообразные тела. Вязкость жидких агрегативно устойчивых дисперсных систем. Уравнения Эйнштейна, Штаудингера, Марка-Куна-Хаувинка. Реологические свойства структурированных жидкообразных и твердообразных систем.

8. Заключение

Поверхностные явления и дисперсные системы в химической технологии. Коллоидная химия и охрана окружающей среды.

5. СООТВЕТСТВИЕ СОДЕРЖАНИЯ ТРЕБОВАНИЯМ К РЕЗУЛЬТАТАМ ОСВОЕНИЯ ДИСЦИПЛИНЫ

	В результате освоения дисциплины студент должен:	Разделы дисциплины						
		1	2	3	4	5	6	7
	Знать:							
1.	- признаки объектов коллоидной химии и их классификацию	+	+	+				
2.	- основные понятия и соотношения термодинамики поверхностных явлений (термодинамика поверхностного слоя; адгезия, смачивание и растекание жидкостей; дисперсность и термодинамические свойства тел; адсорбция газов и паров, адсорбция из растворов); основные теории физической адсорбции		+					
3.	- основные представления о строении двойного электрического слоя; природу электрокинетического потенциала; основные электрокинетические явления.				+	+	+	
4.	- условия применимости закона Стокса;			+				
5.	- закон Эйнштейна – Смолуховского, гипсометрическое уравнение Лапласа.			+				
6.	- природу седиментационной и агрегативной устойчивости; - основные свойства растворов ПАВ как лиофильных систем; - основные положения теории ДЛФО; - причины и особенности быстрой и медленной коагуляции, концентрационной и нейтрализационной коагуляции.					+	+	+
7.	- типы структур, возникающие в дисперсных системах, причины и условия их образования; - классификацию дисперсных систем по их реологическим свойствам.						+	+
	Уметь:							
8.	- рассчитывать параметры, которыми характеризуют дисперсность.	+	+	+				
9.	- проводить расчеты с использованием основных соотношений термодинамики поверхностных явлений.	+	+	+				
10.	- рассчитывать основные характеристики пористой структуры.			+				
11.	- рассчитывать величину электрокинетического потенциала по данным			+				

	электроосмоса и электрофореза.							
12.	- рассчитывать интегральную и дифференциальную кривые распределения частиц по размерам.				+			
13.	- рассчитывать и анализировать потенциальные кривые парного взаимодействия частиц.						+	
14.	- рассчитывать и измерять вязкость дисперсных систем.							+
	Владеть:							
15.	- представлениями о роли поверхностных явлений и дисперсных систем в технике и природе.		+	+	+			
16.	- методами измерения поверхностного натяжения, краевого угла.		+					
17.	- знаниями о методах измерения адсорбции и удельной поверхности.		+					
18.	- знаниями об условиях применимости уравнения Гельмгольца – Смолуховского;			+				
19.	- методами определения электрокинетического потенциала.			+				
20.	- методом седиментационного анализа.				+			
21.	- методами определения критической концентрации мицеллообразования;					+		
22.	- методами исследования кинетики коагуляции.						+	
23.	- методами измерения и анализа кривых течения.							+
	Общепрофессиональные компетенции:							
24.	- способность и готовность использовать основные законы естественнонаучных дисциплин в профессиональной деятельности (ОПК-1)		+	+	+	+	+	+
25.	- готовность использовать знания о современной физической картине мира, пространственно-временных закономерностях, строении вещества для понимания окружающего мира и явлений природы (ОПК-2)	+		+	+		+	
26.	- готовность использовать знания о природе вещества, природе химической связи в различных классах химических соединений для понимания свойств материалов и механизма химических процессов, протекающих в окружающем мире (ОПК-3)		+			+		+

6. ПРАКТИЧЕСКИЕ И ЛАБОРАТОРНЫЕ ЗАНЯТИЯ

6.1.Практические занятия

Практические занятия по дисциплине не предусмотрены.

6.2.Лабораторные занятия

Лабораторный практикум по дисциплине «Коллоидная химия» выполняется в соответствии с учебным планом в 1 семестре и занимает 32 акад. часа для очной формы обучения. Лабораторные работы охватывают 6 разделов дисциплины. В практикум входит 7 работ, примерно по 4 ч. на каждую работу и 4 часа выделено на защиту лабораторных работ. В зависимости от трудоемкости включенных в практикум работ, их число может быть уменьшено. Выполнение лабораторного практикума способствует закреплению материала, изучаемого в дисциплине «Дисперсные системы и поверхностные явления», а также дает знания о практическом применении основных закономерностей коллоидной химии и особенностях методов измерения основных коллоидно-химических характеристик.

Максимальное количество баллов за выполнение лабораторного практикума составляет 35 баллов (максимально по 5 баллов за каждую работу). Количество работ и баллов за каждую работу может быть изменено в зависимости от их трудоемкости.

Примеры лабораторных работ и разделы, которые они охватывают.

№ п/п	№ раздела дисциплины	Наименование лабораторных работ	часы
1	2	1. Исследование влияния поверхностно-активных веществ на смачивание и адгезию. или 2. Исследование влияния строения молекул ПАВ на их поверхностную активность. Определение параметров адсорбционного слоя.	4
2	3	3. Изучение адсорбции ПАВ из растворов на твердом адсорбенте. Определение удельной поверхности. или 4. Хроматографическое разделение смеси ионов с помощью ионообменных смол. или 5. Разделение смеси полимера и минеральной соли и определение молекулярной массы полимеров методом гель-хроматографии.	4
3	4	6. Электрофоретическое определение электрокинетического потенциала. или 7. Определение изоэлектрической точки гидроксида железа методом электрофореза.	4
4	5	8. Дисперсионный анализ порошков методом седиментации в гравитационном поле. или 9. Определение размеров частиц дисперсных систем турбидиметрическим методом.	4
5	6	10. Исследование мицеллообразования в растворах ПАВ.	4
6	6	11. Синтез гидрозоля гидроксида железа, изучение его коагуляции и стабилизации.	4
7	7	12. Исследование вязкости структурированной жидкости с помощью капиллярного вискозиметра. или 13. Исследование реологических свойств неньютоновских жидкостей с помощью ротационного вискозиметра.	4
8	-	Защита выполненных лабораторных работ	4

7. САМОСТОЯТЕЛЬНАЯ РАБОТА

Рабочей программой дисциплины «Коллоидная химия» предусмотрена самостоятельная работа обучающегося бакалавриата в объеме 80 ч в семестре и 36 ч для подготовки к экзамену для очной формы. Самостоятельная работа проводится с целью углубления знаний по дисциплине и предусматривает:

ознакомление и проработку рекомендованной литературы, работу с электронно-библиотечными системами, включая переводы публикаций из научных журналов, цитируемых в базах Scopus, Web of Science, Chemical Abstracts, РИНЦ;

- выполнение индивидуального (домашнего) задания;
- подготовку к выполнению контрольных работ по материалу лекционного курса;
- подготовку к сдаче лабораторного практикума по дисциплине;
- подготовку к сдаче экзамена.

Планирование времени на самостоятельную работу, необходимого на изучение дисциплины, обучающимся лучше всего осуществлять на весь период изучения, предусматривая при этом регулярное повторение пройденного материала. Материал, законспектированный на лекциях, необходимо регулярно дополнять сведениями из литературных источников, представленных в учебной программе. При работе с указанными источниками рекомендуется составлять краткий конспект материала, с обязательным фиксированием библиографических данных источника.

8. ПРИМЕРЫ ОЦЕНОЧНЫХ СРЕДСТВ ДЛЯ КОНТРОЛЯ ОСВОЕНИЯ ДИСЦИПЛИНЫ

8.1. Примеры контрольных вопросов для текущего контроля освоения дисциплины

8.1.1. Примеры индивидуальных (домашних) заданий

На первом лабораторном занятии каждый студент получает индивидуальное домашнее задание в форме комплекта из 18 задач по всем основным разделам программы (используется учебное пособие Коллоидная химия. Практикум и задачник/ Под ред. В.В. Назарова и А.С. Гродского. М.: «Лань», 2019. - 434 с). Задачи решаются самостоятельно, консультации проводятся по мере необходимости. Результаты решения первой половины задач студенты передают ведущему преподавателю для проверки на 4 лабораторном занятии, результаты решения второй половины – на 6 занятии.

Верное решение всех 18 задач домашнего задания оценивается 9 баллами.

Примеры домашних заданий

Номер группы _____ Фамилия И.О. _____

ЗАДАНИЕ

Решить 18 нижеуказанных задач из учебного пособия: «Коллоидная химия. Практикум и задачник». Лань, 2019.

Вариант	Номер главы																	
	1								2			3		4	5			6
	Порядковый номер задачи и ее номер в практикуме																	
	1	2	3	4	5	6	7	8	9	10	11	12	13	14	15	16	17	18
21	9(1)	22(1)	34(1)	42(5)	58(6)	60	71(10)	73(11)	3(6)	13(1)	20(11)	3(9)	16(1)	13(11)	3(1)	5(11)	8(1)	8(6)

Выдано _____ Преподаватель _____

Сдано _____ Баллы _____ Сдано _____ Баллы _____

Номер группы _____ Фамилия И.О. _____

ЗАДАНИЕ

Решить 18 нижеуказанных задач из учебного пособия: «Коллоидная химия. Практикум и задачник». Лань, 2019.

Вариант	Номер главы																	
	1								2			3		4	5			6
	Порядковый номер задачи и ее номер в практикуме																	
	1	2	3	4	5	6	7	8	9	10	11	12	13	14	15	16	17	18
22	9(2)	22(2)	34(2)	42(6)	58(7)	61(1)	67	73(12)	3(7)	13(2)	20(12)	3(10)	16(2)	13(12)	3(2)	6(1)	8(2)	9(1)

Выдано _____ Преподаватель _____

Сдано _____ Баллы _____ Сдано _____ Баллы _____

Номер группы _____ Фамилия И.О. _____

ЗАДАНИЕ

Решить 18 нижеуказанных задач из учебного пособия: «Коллоидная химия. Практикум и задачник». Лань, 2019.

Вариант	Номер главы																	
	1								2			3		4	5			6
	Порядковый номер задачи и ее номер в практикуме																	
	1	2	3	4	5	6	7	8	9	10	11	12	13	14	15	16	17	18
23	9(3)	22(3)	34(3)	42(7)	58(8)	61(2)	68	73(13)	3(8)	13(3)	20(13)	3(11)	16(3)	12(11)	3(3)	6(2)	8(3)	9(2)

Выдано _____ Преподаватель _____

Сдано _____ Баллы _____ Сдано _____ Баллы _____

8.1.2. Примеры контрольных вопросов для самостоятельной подготовки

При самостоятельной подготовке к выполнению лабораторных работ каждый студент письменно отвечает в своем лабораторном журнале на ряд контрольных вопросов, которые изложены в пособии «Коллоидная химия. Практикум и задачник» / Под ред. В.В. Назарова и А.С. Гродского. М.: «Лань», 2019. - 434 с. К каждой лабораторной работе сформулирован свой перечень контрольных вопросов (всего имеется 149 контрольных вопросов).

Примеры контрольных вопросов для самостоятельной подготовки

1. Что изучает коллоидная химия и каковы признаки ее объектов?
2. По каким признакам классифицируют объекты коллоидной химии? Приведите примеры дисперсных систем.
3. Какие поверхностные явления изучает коллоидная химия?
4. Что является мерой гетерогенности и степени раздробленности дисперсных систем?
5. Какими параметрами характеризуют степень раздробленности и какова связь между ними?

6. Что такое поверхностное натяжение и в каких единицах оно измеряется?

7. Как зависит поверхностное натяжение от природы вещества, образующего поверхность (межмолекулярного взаимодействия)?

8. Какие методы используются для определения поверхностного натяжения жидкостей и твердых тел?

9. На чем основано измерение поверхностного натяжения жидкостей методом капиллярного поднятия?

10. На чем основано измерение поверхностного натяжения жидкостей методом наибольшего давления пузырька воздуха? Положительным или отрицательным будет избыточное давление в жидкости на границе с воздушным пузырьком?

8.1.3. Примеры контрольных работ для текущего контроля освоения дисциплины

Для текущего контроля предусмотрено 2 контрольные работы. Первая контрольная работа проводится по следующим разделам дисциплины: термодинамика поверхностных явлений; адсорбционные равновесия (до адсорбции на пористых материалах).

Вторая контрольная работа проводится по следующим разделам дисциплины: адсорбционные равновесия (начиная с адсорбции на пористых материалах); электрические явления на поверхностях; кинетические свойства дисперсных систем.

Максимальная оценка за контрольные работы 1 и 2 составляет по 8 баллов за каждую.

Пример задания по контрольной работе №1

№ задания	1	2	3	4	**Σ**
Оценка, балл	2	2	2	2	8

1. Какие вещества называются поверхностно-активными? Укажите особенности строения молекул ПАВ. Приведите примеры ПАВ и поверхностно-инактивных веществ. Дайте определение поверхностной активности как параметра.

2. Каковы причины поднятия (опускания) жидкостей в капиллярах? Приведите необходимые уравнения и дайте краткие объяснения.

3. Рассчитайте полную поверхностную энергию 200 г эмульсии бензола в воде с содержанием бензола 12% масс. и дисперсностью 2 мкм$^{-1}$ при температуре 20^{0}C. Плотность бензола $\rho = 0{,}858$ г/см^3, межфазное натяжение $\sigma = 28$ мДж/м^2, dσ/dT = -0,13 мДж/(м^2·К).

4. Найдите поверхностное натяжение жидкости, если в капилляре из стекла с внутренним диаметром 1 мм она поднялась на высоту 12,8 мм. Плотность жидкости равна 0,81 г/см^3. Исследуемая жидкость по поверхности стекла способна растекаться.

Пример задания по контрольной работе №2

№ задания	1	2	3	4	**Σ**
Оценка, балл	2	2	2	2	8

1. Приведите классификацию пористых адсорбентов по размерам пор. Какие теории описывают адсорбцию на пористых телах по этой классификации?

2. Каковы причины броуновского движения? Каким параметром характеризуют интенсивность броуновского движения? От каких свойств системы зависит этот параметр?

3. Адсорбция растворенного в воде ПАВ на поверхности раствор-воздух подчиняется уравнению Ленгмюра. При концентрации ПАВ $c = 0{,}1$ моль/л степень заполнения поверхности $\theta = 0{,}4$. Рассчитайте поверхностное натяжение при 300К и концентрации ПАВ в растворе, равной 0,2 моль/л. Молекула ПАВ занимает на поверхности площадь $s_0 = 0{,}2$ нм^2, поверхностное натяжение воды $\sigma = 71{,}66$ мДж/м^2.

4. Используя уравнение Гуи - Чепмена, рассчитайте значение потенциала на расстоянии 10 и 30 нм от межфазной поверхности. Дисперсионной средой является водный раствор NaCl с концентрацией $c_0 = 5 \cdot 10^{-4}$ моль/л (индифферентный электролит), Т =293К, $\varepsilon = 80{,}1$, $\varphi_\delta = 0{,}03$ В.

8.2. Вопросы для итогового контроля освоения дисциплины (экзамена)

Максимальное количество баллов за **экзамен – 40** баллов. Экзаменационный билет содержит 3 вопроса, ответы на вопросы 1 и 2 представляют собой изложение теоретического материала, тогда как ответ на вопрос 3 предполагает решение задачи. 1 вопрос – 15 баллов, вопрос 2 – 15 баллов, вопрос 3 – 10 баллов

Примеры контрольных вопросов для итогового контроля освоения дисциплины (экзамена)

1. Предмет коллоидной химии. Признаки объектов коллоидной химии. Поверхностная энергия. Количественные характеристики дисперсности. Классификация дисперсных систем. Коллоидная химия и химическая технология.
2. Поверхностное натяжение: термодинамическое определение, физический смысл, влияние природы взаимодействующих фаз. Вывод уравнения для полной (внутренней) энергии поверхностного слоя (уравнение Гиббса-Гельмгольца). Зависимость термодинамических параметров поверхностного слоя от температуры.
3. Метод избытков Гиббса. Вывод фундаментального адсорбционного уравнения Гиббса. Гиббсовская адсорбция. Частное выражение уравнения Гиббса. Поверхностная активность; поверхностно-активные и поверхностно-инактивные вещества.
4. Адгезия и смачивание; определения. Уравнение Дюпре для работы адгезии. Угол смачивания и уравнение Юнга. Уравнение Дюпре-Юнга для работы адгезии. Влияние ПАВ на адгезию и смачивание. Растекание, коэффициент растекания по Гаркинсу.
5. Правило фаз Гиббса и дисперсность. Влияние кривизны поверхности (дисперсности) на внутреннее давление тел (вывод и анализ уравнения Лапласа). Капиллярные явления (уравнение Жюрена).
6. Влияние дисперсности на термодинамическую реакционную способность. Вывод уравнения капиллярной конденсации Кельвина и его анализ. Влияние дисперсности на растворимость, температуру фазового перехода и константу равновесия химической реакции.
7. Методы получения дисперсных систем: диспергирование и конденсация. Уравнение Ребиндера для работы диспергирования. Адсорбционное понижение прочности (эффект Ребиндера). Конденсация физическая и химическая. Энергия Гиббса образования зародыша новой фазы при гомогенной конденсации; роль пересыщения.
8. Классификация механизмов адсорбции. Природа адсорбционных сил и их особенности при физической адсорбции. Вывод уравнения для энергии дисперсионного взаимодействия атома адсорбата с адсорбентом. Изотерма, изостера, изопикна адсорбции.
9. Мономолекулярная адсорбция, форма изотермы адсорбции. Уравнение Генри. Основные положения теории Ленгмюра, вывод уравнения и его анализ. Линейная форма уравнения Ленгмюра.

10. Теория полимолекулярной адсорбции БЭТ: исходные положения, вывод уравнения изотермы и его анализ. Линейная форма уравнения БЭТ. Определение удельной поверхности адсорбентов, катализаторов и др.

11. Количественные характеристики пористых материалов: пористость, удельная поверхность, размер пор. Пористые тела корпускулярной, кристаллической и губчатой структуры, методы их получения. Классификация пор по Дубинину и теории адсорбции.

12. Адсорбция на пористых адсорбентах. Теория капиллярной конденсации. Капиллярно-конденсационный гистерезис. Расчет и назначение интегральной и дифференциальной кривых распределения объема пор по их размерам.

13. Потенциальная теория адсорбции Поляни. Адсорбционный потенциал. Характеристическая кривая адсорбции. Температурная инвариантность и аффинность характеристических кривых.

14. Особенности адсорбции на микропористых адсорбентах. Обобщенное уравнение теории Дубинина (теория объемного заполнения микропор), частные случаи этого уравнения (уравнение Дубинина-Радушкевича). Расчет общего объема микропор по изотерме адсорбции.

15. Особенности адсорбции ПАВ на границе раздела раствор-воздух. Влияние строения молекул ПАВ на поверхностную активность (правило Траубе-Дюкло). Зависимость поверхностного натяжения от концентрации ПАВ при соблюдении закона Генри и уравнения Ленгмюра. Вывод уравнения Шишковского.

16. Поверхностное давление адсорбционной пленки ПАВ. Уравнения состояния двумерного газа на поверхности жидкости (вывод); различные агрегатные состояния адсорбционных пленок. Весы Ленгмюра и определение размеров молекул ПАВ.

17. Ионообменная адсорбция. Природные и синтетические иониты. Классификация ионитов по кислотно-основным свойствам. Полная и динамическая обменные емкости. Константа равновесия ионного обмена, уравнение Никольского.

18. Вывод уравнения для скорости осаждения частиц в гравитационном поле. Условия соблюдения закона Стокса. Седиментационный анализ, расчет и назначение кривых распределения частиц по размерам.

19. Природа броуновского движения. Понятие и определение среднеквадратичного сдвига по выбранному направлению. Взаимосвязь между среднеквадратичным сдвигом и коэффициентом диффузии (вывод закона Эйнштейна-Смолуховского). Экспериментальная проверка закона.

20. Седиментационно-диффузионное равновесие. Вывод уравнения (гипсометрический закон). Мера седиментационной устойчивости. Факторы, влияющие на седиментационную устойчивость дисперсных систем.

21. Механизмы образования двойного электрического слоя (ДЭС). Соотношения между электрическим потенциалом и поверхностным натяжением (вывод уравнений Липпмана). Электрокапиллярные кривые и определение параметров ДЭС.

22. Общие представления о теориях строения ДЭС. Уравнение Пуассона-Больцмана для диффузной части ДЭС и его решение для случая слабозаряженных поверхностей. Уравнение Гуи-Чепмена.

23. Современная теория строения ДЭС (теория Штерна); роль специфической адсорбции, перезарядка поверхности. Примеры образования ДЭС. Строение мицеллы (формулы ДЭС).

24. Электрокинетические явления. Электрокинетический потенциал. Уравнение Смолуховского для электроосмоса и электрофореза. Эффекты, не учитываемые уравнением Смолуховского (поверхностная проводимость, электрофоретическое торможение, релаксационный эффект).

25. Два вида устойчивости дисперсных систем. Лиофильные и лиофобные системы. Критерий лиофильности по Ребиндеру-Щукину. Термодинамические и

кинетические факторы агрегативной устойчивости дисперсных систем. Примеры лиофильных и лиофобных дисперсных систем.

26. Лиофильные дисперсные системы. Классификация и общая характеристика ПАВ. Термодинамика и механизм мицеллообразования. Строение мицелл ПАВ в водных и углеводородных средах. Солюбилизация.

27. Лиофильные дисперсные системы. Истинно растворимые и коллоидные ПАВ, их классификация. Мицеллообразование, строение мицелл; методы определения ККМ. Факторы, влияющие на ККМ ионных и неионных ПАВ.

28. Лиофобные дисперсные системы. Факторы агрегативной устойчивости лиофобных систем. Быстрая и медленная коагуляция. Кинетика коагуляции по Смолуховскому (вывод уравнения). Определение константы скорости и времени половинной коагуляции. Зависимость числа частиц разного порядка от времени.

29. Теория ДЛФО. Расклинивающее давление и его составляющие. Вывод уравнения для энергии электростатического отталкивания при взаимодействии слабозаряженных поверхностей. Потенциальные кривые взаимодействия частиц для агрегативно устойчивой и неустойчивой дисперсных систем.

30. Природа сил притяжения и отталкивания между частицами в дисперсных системах. Вывод уравнения для энергии притяжения между частицами (теория ДЛФО). Константа Гамакера и ее физический смысл. Анализ зависимости суммарной энергии взаимодействия частиц от расстояния между ними.

31. Факторы агрегативной устойчивости лиофобных дисперсных систем. Электролитная коагуляция (концентрационная и нейтрализационная коагуляция). Правило Шульце-Гарди и закон Дерягина. Способы стабилизации лиофобных дисперсных систем.

32. Структурообразование в соответствии с теорией ДЛФО. Коагуляционно-тиксотропные и конденсационно-кристаллизационные структуры. Условия перехода одних структур в другие. Классификация дисперсных систем по реологическим (структурно-механическим) свойствам.

33. Ньютоновские жидкости, уравнения Ньютона и Пуазейля. Методы измерения вязкости. Уравнение Эйнштейна для вязкости дисперсных систем, условия его применения.

34. Реологический метод исследования структур в дисперсных системах. Реологические модели идеальных тел (модели Гука, Ньютона, Сен-Венана-Кулона). Кривые течения реальных жидкообразных и твердообразных структурированных систем.

35. Моделирование реологических свойств тел, модель и уравнение Бингама. Кривые течения и вязкости жидкообразной и твердообразной структурированных систем. Ползучесть, предел текучести.

Примеры задач

Примеры задач по всем основным разделам программы приведены в учебном пособии Коллоидная химия. Практикум и задачник. / Под ред. В.В. Назарова и А.С. Гродского. М.: «Лань», 2019. - 434 с.

1. Рассчитайте размер частиц ZnO, зная, что их растворимость на 7 % (масс.) больше растворимости крупных кристаллов. Межфазное натяжение при 298 К примите равным 960 мДж/м^2, плотность ZnO 5,60 г/см^3. Молярная масса оксида цинка составляет 81,4 г/моль.
2. Рассчитайте полную поверхностную энергию 7 г эмульсии бензола в воде с концентрацией 75 % мас. и дисперсностью 1 мкм$^{-1}$ при температуре 353 К. Плотность бензола составляет 0,858 г/см^3, межфазное натяжение 26,13 мН/м, температурный коэффициент межфазного натяжения примите $d\sigma/dT$ = - 0,13 мДж/(м^2·К).

3. Используя уравнение Гуи - Чепмена, рассчитайте значение потенциала на расстоянии 10 и 30 нм от межфазной поверхности. Дисперсионной средой является водный раствор NaCl с концентрацией $c_0 = 5.10^{-4}$ моль/л (индифферентный электролит), Т =293К, ε = 80,1, φ_δ = 0,03 В.

4. Рассчитайте и постройте интегральную кривую распределения объема пор адсорбента по размерам, используя данные капиллярной конденсации метанола на силикагеле при 293К:

p/ps	0,2	0,4	0,6	0,8	0,9	1,0
А, моль/кг (адсорбция)	0,8	1,3	1,6	2,2	3,4	3,9
А, моль/кг (десорбция)	0,8	1,4	2,0	3,0	3,7	3,9

Плотность метанола $\rho = 0{,}788$ г/см^3, поверхностное натяжение $\sigma = 22{,}6$ мДж/м^2.

Полный перечень оценочных средств приведен в виде отдельного документа, являющегося неотъемлимой частью основной образовательной программы.

8.3. Структура и примеры билетов для экзамена

Экзамен по дисциплине «Коллоидная химия» проводится в 5 (6) семестре и включает контрольные вопросы по всем разделам учебной программы дисциплины.

Пример билета для экзамена формы

Билет для экзамена состоит из 3 вопросов, относящихся к трем разделам дисциплины. Ответы на вопросы экзамена оцениваются из максимальной оценки 40 баллов следующим образом: максимальное количество баллов за первый вопрос – 15 баллов, второй – 15 баллов, третий вопросы – 10 баллов.

«Утверждаю» Заведующий кафедрой коллоидной химии _____ _В.В. Назаров _ (Подпись) (И. О. Фамилия) «__» _____ 20__г.	***Министерство науки и высшего образования РФ*** **Российский химико-технологический университет имени Д.И. Менделеева** Кафедра коллоидной химии **Направление подготовки 18.03.01 Химическая технология** **Коллоидная химия**

Билет № 1

1. Поверхностное натяжение: термодинамическое определение, физический смысл, влияние природы взаимодействующих фаз. Вывод уравнения для полной (внутренней) энергии поверхностного слоя (уравнение Гиббса - Гельмгольца). Зависимость термодинамических параметров поверхности от температуры.

2. Механизмы образования двойного электрического слоя (ДЭС). Соотношения между электрическим потенциалом и поверхностным натяжением (уравнения Липпмана). Электрокапиллярные кривые и определение параметров ДЭС.

3. Рассчитайте удельную поверхность адсорбента по изотерме адсорбции азота, используя уравнение БЭТ. Площадь, занимаемая молекулой азота в плотном монослое, составляет $16{\cdot}10^{-20}$ м^2.

p/p_s	0,0286	0,136	0,200
А, моль/кг	2,16	3,02	3,33



9. УЧЕБНО-МЕТОДИЧЕСКОЕ ОБЕСПЕЧЕНИЕ ДИСЦИПЛИНЫ

9.1. Рекомендуемая литература

А) Основная литература:

1. Назаров В.В. Коллоидная химия (гриф УМО). - М.: ДеЛи плюс, 2015. – 250 с.
2. Коллоидная химия. Практикум и задачник. / Под ред. В.В. Назарова и А.С. Гродского. М.: «Лань», 2019. - 434 с.
3. Гаврилова Н. Н., Жилина О. В., Киенская К. И., Назаров В. В., Яровая О. В. Сборник задач по коллоидной химии. М.: РХТУ им. Д. И. Менделеева, 2009. – 132 с.

Б) Дополнительная литература:

1. Фролов Ю.Г. Курс коллоидной химии. М.: ООО ТИД «Альянс», 2004. - 464 с.
2. Гаврилова Н.Н., Назаров В.В., Яровая О.В. Микроскопические методы определения размеров частиц дисперсных материалов. - М.: РХТУ им. Д. И. Менделеева, 2012. – 52 с.
3. Гродский А.С., Киенская К.И., Гаврилова Н.Н., Назаров В.В. Основные понятия и уравнения коллоидной химии. - М.: РХТУ им. Д. И. Менделеева, 2012. – 40 с.
4. Назаров В.В., Жилина О.В., Гродский А.С. Тестовые задания по курсу коллоидной химии. - М.: РХТУ им. Д. И. Менделеева, 2015. – 128 с.
5. Русанов А. И. Лекции по термодинамике поверхностей.– СПб.: Издательство «Лань», 2013. – 240 с.
6. Щукин Е.Д., Перцов А.В., Амелина Е.А. Коллоидная химия. – 7-е изд., испр. и доп. – М.: Издательство Юрайт, 2014. – 444 с.
7. Фридрихсберг Д.А. Курс коллоидной химии. –4-е изд., исправл. и доп. – СПб.: Издательство «Лань», 2010. – 416 с.

9.2. Рекомендуемые источники научно-технической информации

Научно-технические журналы:

1. Коллоидный журнал ISSN: 0023-2912. http://www.naukaran.com/zhurnali/katalog/kolloidnyj-zhurnal.
2. Журнал физической химии. ISSN: 0044-4537. https://www.naukaran.com/zhurnali/katalog/zhurnal-fizicheskoj-himii/
3. Advances in Colloid and Interface Science. ISSN: 0001-8686. https://www.journals.elsevier.com/advances-in-colloid-and-interface-science.
4. Journal of Interface and Colloid Science. ISSN: 0021-9797. https://www.journals.elsevier.com/journal-of-colloid-and-interface-science.
5. Colloids and Surfaces A: Physicochemical and Engineering Aspects. ISSN: 0927-7757. https://www.journals.elsevier.com/colloids-and-surfaces-a-physicochemical-and-engineering-aspects.

Ресурсы информационно-телекоммуникационной сети Интернет

- Издательство ELSEVIER на платформе ScienceDirect http://www.sciencedirect.com.
- Издательство American Chemical Society (ACS) http://pubs.acs.org.
- Международная издательская компания NaturePublishingGroup (NPG)

http://www.nature.com.

- Издательство Wiley-Blackwell
  http://www3.interscience.wiley.com.
- Издательство SPRINGER
  http://www.springerlink.com.
- Журнал SCIENCE
  http://www.science.com
- Российская научная электронная библиотека
  http://www.elibrary.ru

9.3. Средства обеспечения освоения дисциплины

Для реализации учебной программы подготовлены следующие средства обеспечения освоения дисциплины: компьютерные презентации интерактивных лекций – 16, (общее число слайдов – 198).

Для освоения дисциплины используются следующие нормативные и нормативно-методические документы:

- Федеральный закон Российской Федерации от 29.12.2012 № 273-ФЗ «Об образовании в Российской Федерации» [Электронный ресурс] – Режим доступа: http://минобрнауки.рф/документы/2974 (дата обращения: 24.04.2019).
- Федеральные государственные образовательные стандарты высшего образования // Координационный совет учебно-методических объединений и научно-методических советов высшей школы. Портал Федеральных образовательных стандартов высшего образования [Электронный ресурс] – Режим доступа: http://fgosvo.ru/fgosvo/92/91/4 (дата обращения: 24.04.2019).
- Приказ Министерства образования и науки РФ от 23.08.2017 № 816 «Об утверждении Порядка применения организациями, осуществляющими образовательную деятельность, электронного обучения, дистанционных образовательных технологий при реализации образовательных программ» [Электронный ресурс]. Режим доступа: http://минобрнауки.рф/документы/11047 (дата обращения: 24.04.2019).

При освоении дисциплины студенты должны использовать информационные и информационно-образовательные ресурсы следующих порталов и сайтов:

- Система федеральных образовательных порталов. Система открытого образования. Консалтинговый центр ИОС ОО РФ [Электронный ресурс] – Режим доступа: http://www.openet.ru (дата обращения: 24.04.2019).
- Информационная система «Единое окно доступа к образовательным ресурсам». URL: http://window.edu.ru/ (дата обращения: 24.04.2019).
- ФЭПО: соответствие требованиям ФГОС [Электронный ресурс] – Режим доступа: http://fepo.i-exam.ru/ (дата обращения: 24.04.2019).
- Электронно-образовательная среда http://eios.muctr.ru
- Платформа для обучения http://zoom.ru

10. МЕТОДИЧЕСКИЕ УКАЗАНИЯ ДЛЯ ОБУЧАЮЩИХСЯ

10.1. Для студентов, обучающихся по очной форме, без использования электронного образования и дистанционных образовательных технологий

Методические рекомендации по организации учебной работы обучающегося в бакалавриате направлены на повышение ритмичности и эффективности его аудиторной и самостоятельной работы по дисциплине.

Дисциплина «Коллоидная химия» включает 7 разделов, каждый из которых имеет определенную логическую завершенность. При изучении материала каждого раздела рекомендуется регулярное повторение законспектированного лекционного материала, а также дополнение его сведениями из литературных источников, представленных в учебной программе. При работе с указанными источниками рекомендуется составлять краткий конспект с обязательным фиксированием библиографических данных источника. Изучение материала каждого раздела заканчивается контролем его освоения в форме контрольной работы. Результаты выполнения контрольных работ оцениваются в соответствии с принятой в университете рейтинговой системой оценки знаний.

Рабочая программа дисциплины «Коллоидная химия» предусматривает проведение лабораторного практикума в объеме 32 ч. Работы выполняются в часы, выделенные учебным планом в 5 (6) семестре. Лабораторные работы охватывают все разделы (в среднем по 1 работе на каждый раздел). На выполнение каждой работы отводится примерно 4 часа в зависимости от трудоемкости. Практические занятия по дисциплине «Коллоидная химия» не предусмотрены и поэтому основное внимание при проработке этой дисциплины уделяется лабораторным работам. Как правило, проводится 8 лабораторных занятий. При этом каждый студент должен выполнить 7 лабораторных работ, без чего допуск на экзамен невозможен.

Целью выполнения лабораторных работ является закрепление полученных знаний по дисциплине, расширение эрудиции и кругозора студента бакалавриата в области коллоидной химии, развитие творческого потенциала и самостоятельного мышления студента. В задачи подготовки к выполнению лабораторных работ входит приобретение навыков работы с информационными ресурсами, получение опыта проведения работ, обработки, анализа полученных результатов, формулирования выводов по выполненной работе, знакомство с правилами оформления лабораторных работ.

При подготовке к выполнению лабораторных работ студент должен руководствоваться следующими основными принципами:

– сочетание в работе, с одной стороны, изученных в дисциплине «Коллоидная химия» теоретических положений и сведений, с другой, – результатов новейших разработок в области коллоидной химии;

– творческий аналитический подход к полученным в лабораторной работе результатам, исключающий их простое перечисление и изложение.

При подготовке к очередной лабораторной работе следует сначала проработать теоретическое введение и описание лабораторной работы в соответствующей главе учебного пособия, указанного под номером 2 в разделе 9.1. Затем ознакомиться с контрольными вопросами, которые относятся к данной лабораторной работе. Ответы на эти вопросы можно найти в уже упомянутом практикуме, а также в двух учебниках, указанных в разделе 9.1 под номерами 1 (А) и 1 (Б). При работе над ответами не следует пренебрегать и собственным конспектом лекций.

По результатам подготовки к очередной лабораторной работе в лабораторном журнале должны быть зафиксированы:

- Номер лабораторной работы.
- Название лабораторной работы.
- Цель лабораторной работы.
- Письменные ответы на контрольные вопросы (ответы следует формулировать кратко и непосредственно на заданный вопрос).
- Таблица, в которую будут заноситься экспериментальные результаты. Образцы таблиц к каждой из работ есть в практикуме.

Краткое изложение методики выполнения работы является желательным, но не обязательным.

Работа над подготовкой в лабораторной работе ориентирована в первую очередь на самостоятельную работу обучающегося с информационными ресурсами – Практикумом по коллоидной химии, конспектом лекций и раздаточным материалом, научно-технической и справочной литературой, ресурсами Интернета, базами данных. Доступ к указанным ресурсам обеспечивается фондами научно-технической библиотеки вуза и городских научно-технических библиотек, электронными библиотеками и поисковыми системами Интернета, материалами тематических выставок и научно-технических конференций.

Каждая выполненная лабораторная работа должна быть оформлена (расчеты, графики) к моменту выполнения следующей работы, то есть к следующему занятию. Сдать («защитить») выполненную работу необходимо либо на следующем лабораторном занятии, либо через занятие. Студент с двумя несданными работами к следующему занятию не допускается.

Содержание и оформление лабораторных работ оценивается в соответствии с принятой в университете рейтинговой системой оценки знаний. Максимальная оценка за выполнение всех работ лабораторного практикума составляет 35 баллов и входит в 60 баллов, отводимых на работу студента в семестре.

Совокупная оценка текущей работы студента бакалавриата в семестре складывается из оценок за выполнение контрольных работ (максимальная оценка 16 баллов), индивидуального (домашнего) задания (максимальная оценка 9 баллов) и лабораторного практикума (максимальная оценка 35 баллов). Максимальная оценка текущей работы составляет 60 баллов. Выполнение индивидуального (домашнего) задания не следует откладывать на последние дни перед сдачей, так как в этом случае не остается времени проконсультироваться, если это необходимо.

В тетради, которая затем сдается преподавателю для проверки, должны быть переписаны условия решаемых задач и приведено их решение. При этом нельзя ограничиваться приведением только соответствующей формулы и конечного результата. Надо показать сначала то, что было подставлено в формулу, а уже потом результат. При расчете кривых надо приводить пример расчета для одной-двух точек и сводную таблицу полученных результатов. Графики следует выполнять на миллиметровой бумаге или на компьютере. Результаты решения задач передаются ведущему преподавателю вместе с исходным заданием.

В соответствии с учебным планом изучение материала происходит в 5 (6) семестре и заканчивается контролем его освоения в форме экзамена (максимальная оценка – 40 баллов).

10.2. Для студентов, обучающихся по очной форме, с использованием электронного образования и дистанционных образовательных технологий

При использовании электронного обучения и дистанционных образовательных технологий занятия полностью или частично проводятся в режиме онлайн. Объем дисциплины и распределение нагрузки по видам работ соответствует п. 4.1. Распределение баллов соответствует п. 10.1 либо может быть изменено в соответствии с решением кафедры, в случае перехода на ЭО и ДОТ в процессе обучения. Решение кафедры об используемых технологиях и системе оценивания достижений обучающихся принимается с учетом мнения ведущего преподавателя и доводится до обучающихся.

11. МЕТОДИЧЕСКИЕ УКАЗАНИЯ ДЛЯ ПРЕПОДАВАТЕЛЕЙ

11.1. Для преподавателей, при реализации программы по очной форме, без использования электронного образования и дистанционных образовательных технологий

Дисциплина «Коллоидная химия» изучается в 5 (6) семестре бакалавриата.

При подготовке и проведении занятий преподаватель должен ориентироваться на то, что студенты, обучающиеся в бакалавриате, имеют общую подготовку по общенаучным, общеинженерным дисциплинам и основным профессиональным дисциплинам профиля, в объеме, предусмотренном учебным планом бакалавриата, а также опыт восприятия и конспектирования изучаемого материала. В связи с этим материал дисциплины должен опираться на полученные знания и быть ориентирован их расширение и углубление в соответствии с современными теоретическими представлениями и технологическими новациями. Обучение студентов может быть организовано как в виде традиционных лекций и лабораторных занятий, так и научной дискуссии, которая помогает приобрести навыки и умения обосновывать круг рассматриваемых вопросов, формулировать главные положения, определения и практические выводы из теоретических положений. На занятиях должна прослеживаться взаимосвязь рассматриваемых вопросов с ранее изученным материалом.

Основной задачей преподавателя, ведущего занятия по дисциплине «Коллоидная химия», является формирование у студентов компетенций, связанных с использованием основных законов естественнонаучных дисциплин в профессиональной деятельности. При выборе материала для занятий желательно обращаться к опыту ведущих зарубежных и отечественных научно-исследовательских центров, научно-производственных фирм и предприятий, использовать их научные, информационные и рекламные материалы и проводить их сравнительный анализ. При проведении занятий преподаватель может рекомендовать студентам проработку дополнительной литературы по тематике занятия, организуя ее обсуждение на практических занятиях, формирует у студентов навык к самостоятельной работе с разнообразными литературными источниками.

В течение семестра студентам читается одна лекция в неделю и выполняется лабораторный практикум. Лабораторные занятия (4 академических часа каждое) проводятся один раз в две недели. Каждый студент выполняет семь лабораторных работ. Без выполнения лабораторных работ студент к экзаменам не допускается.

На первом лабораторном занятии преподаватель объясняет правила выполнения лабораторных работ, знакомит студентов с положением о рейтинговой системе контроля знаний и проводит инструктаж по технике безопасности.

При проведении лабораторного практикума преподавателю основное внимание следует уделять формированию у студентов умения активно использовать полученные знания по дисциплине «Коллоидная химия» при подготовке, проведении и защите лабораторных работ. Следует обращать внимание на необходимость точного выполнения требований к подготовке образцов, проведению экспериментов и обработке результатов для получения достоверных величин определяемых свойств.

При допуске к лабораторному занятию преподаватель проверяет подготовку студента к данному занятию. В лабораторном журнале студента должны быть записаны: номер и название работы; цель работы; письменные ответы на контрольные вопросы; таблица(ы), в которую заносятся экспериментальные результаты, получаемые в ходе выполнения работы. Преподаватель проверяет также знание студентом методики проведения лабораторной работы. После выполнения лабораторной работы студент показывает полученные результаты ведущему преподавателю и получает задание на следующее занятие (номер очередной лабораторной работы).

На следующем лабораторном занятии или через одно занятие студент должен предъявить преподавателю выполненную работу в оформленном виде и ответить на вопросы преподавателя, касающиеся теоретических основ выполненной работы («сдать» работу). Если у студента не сдано две и более выполненных работ, к следующей работе он не допускается.

На первом или втором лабораторном занятии преподаватель выдает каждому студенту группы индивидуальное (домашнее) задание в форме комплекта из 18 задач. В

это число входят задачи по разным разделам дисциплины из учебного пособия Коллоидная химия. Практикум и задачник. / Под ред. В.В. Назарова и А.С. Гродского. М.: «Лань», 2019. - 434 с.. Задание выполняется в отдельной тетради и сдается ведущему преподавателю на 5-6 лабораторном занятии (в зависимости от расписания).

В ходе выполнения лабораторного практикума проводятся две письменные контрольные работы длительностью 50 минут каждая. Первая контрольная работа проводится на 4-5 занятии по начальным разделам дисциплины (до раздела «Адсорбция на пористых материалах», не включая этого раздела). Вторая контрольная работа проводится на 7 лабораторном занятии и включает вторую часть дисциплины, начиная с раздела «Адсорбция на пористых материалах» и заканчивая разделом «Седиментационно-диффузионное равновесие». Контрольное задание включает два теоретических вопроса и две задачи по соответствующим разделам дисциплины. Проведение контрольной работы не отменяет выполнение очередной лабораторной работы.

В соответствии с учебным планом, изучение дисциплины «Коллоидная химия» завершается экзаменом. Экзаменационный билет включает два теоретических вопроса и одну задачу.

11.2. Для преподавателей, при реализации программы по очной форме, с использованием электронного образования и дистанционных образовательных технологий

При использовании электронного обучения и дистанционных образовательных технологий занятия полностью или частично проводятся в режиме онлайн. Объем дисциплины и распределение нагрузки по видам работ соответствует п. 4.1. Распределение баллов соответствует п. 10.1 либо может быть изменено в соответствии с решением кафедры, в случае перехода на ЭО и ДОТ в процессе обучения. Решение кафедры об используемых технологиях и системе оценивания достижений обучающихся принимается с учетом мнения ведущего преподавателя и доводится до сведения обучающихся.

Реализация ЭО и ДОТ предполагает использование следующих видов и учебной деятельности: онлайн консультации, практические занятия, видео-лекции; лабораторные работы, проводимые полностью или частично с применением ЭО и ДОТ; текущий контроль в режиме тестирования и проверки домашних заданий; онлайн консультации по решению домашних заданий.

При реализации РПД в зависимости от конкретной ситуации ЭО и ДОТ могут быть применены виде электронно-образовательной среды eios, платформы для обучения zoom и других аналогичных программ.

- объем часов контактной работы обучающихся с преподавателем не сокращается) и электронные образовательные ресурсы (ЭОР) методически обеспечивают самостоятельную работу обучающихся в объеме, предусмотренном рабочей программой данной дисциплины. При этом в случае необходимости занятия проводятся в режиме онлайн;
- смешанные формы обучения, сочетающие в себе аудиторные занятия (при возможности перевода части контактных часов работы обучающихся с преподавателем в электронную информационно-образовательную среду без потери содержания учебной дисциплины) и ЭОР (часть учебного материала (например, лекции) может быть заменена ЭОР).

12. ПЕРЕЧЕНЬ ИНФОРМАЦИОННЫХ ТЕХНОЛОГИЙ, ИСПОЛЬЗУЕМЫХ В ОБРАЗОВАТЕЛЬНОМ ПРОЦЕССЕ

Информационную поддержку изучения дисциплины осуществляет Информационно-библиотечный центр (ИБЦ) РХТУ им. Д.И. Менделеева, который обеспечивает обучающихся основной учебной, учебно-методической и научной литературой, необходимой для организации образовательного процесса по дисциплине. Общий объем многоотраслевого фонда ИБЦ на 01.09.2019 составляет 1 708 372 экз.

Фонд ИБЦ располагает учебной, учебно-методической и научно-технической литературой в форме печатных и электронных изданий, а также включает официальные, справочно-библиографические, специализированные отечественные и зарубежные периодические и информационные издания. ИБЦ обеспечивает доступ к профессиональным базам данных, информационным, справочным и поисковым системам.

Каждый обучающийся обеспечен свободным доступом из любой точки, в которой имеется доступ к сети Интернет и к электронно-библиотечной системе (ЭБС) Университета, которая содержит различные издания по основным изучаемым дисциплинам и сформирована по согласованию с правообладателями учебной и учебно-методической литературы. Ссылка на сайт ЭБС – http://lib.muctr.ru/. Доступ для пользователей РХТУ с любого компьютера.

Для более полного и оперативного справочно-библиографического и информационного обслуживания в ИБЦ реализована технология Электронной доставки документов.

Электронные информационные ресурсы, используемые в процессе обучения

№	Электронный ресурс	Реквизиты договора (номер, дата заключения, срок действия), ссылка на сайт ЭБС, сумма договора, количество ключей	Характеристика библиотечного фонда, доступ к которому предоставляется договором
1	ЭБС «Лань»	Принадлежность - сторонняя Реквизиты договора - ООО «Издательство «Лань», договор №29.01-3-2.0-827/2018 от 26.09.2018 г. Сумма договора – 357 000-00 С «26» сентября 2018г. по **«25» сентября 2019г.** Ссылка на сайт ЭБС – http://e.lanbook.com Количество ключей - доступ для всех пользователей РХТУ с любого компьютера.	Электронно-библиотечная система издательства "Лань" — ресурс, включающий в себя как электронные версии книг ведущих издательств учебной и научной литературы (в том числе университетских издательств), так и электронные версии периодических изданий по различным областям знаний. ЭБС «ЛАНЬ» предоставляет пользователям мобильное приложение для iOS и Android, в которых интегрированы бесплатные сервисы для незрячих студентов и синтезатор речи. **Коллекции**: «Химия» - изд-ва НОТ, «Химия» - изд-ва Лаборатория знаний, «Химия» - изд-ва «ЛАНЬ», «Химия»-КНИТУ(Казанский национальный исследовательский технологический университет),

	ЭБС «ЛАНЬ»	Принадлежность - сторонняя Реквизиты договора - ООО «Издательство «Лань», договор № 33.03-Р-2.0-1775/2-10 от 26.09.2019г. Сумма договора – 642 083-68 **С «26» сентября 2019г. по «25» сентября 2020г.** Ссылка на сайт ЭБС – http://e.lanbook.com Количество ключей - доступ для всех пользователей РХТУ с любого компьютера.	«Химия» - изд-ва ФИЗМАТЛИТ, «Информатика» - изд-ва "Лань", Национальный Открытый Университет"ИНТУИТ", "Инженерно-технические науки" изд-ва "Лань". Коллекции: «Химия» - изд-ва НОТ, «Химия» - изд-ва Лаборатория знаний, «Химия» - изд-ва «ЛАНЬ», «Химия»-КНИТУ(Казанский национальный исследовательский технологический университет), «Химия» - изд-ва ФИЗМАТЛИТ, «Информатика» - изд-ва «ЛАНЬ», Национальный Открытый Университет«ИНТУИТ», Инженерно-технические науки" изд-ва «ЛАНЬ», «Теоретическая механика» изд-ва «ЛАНЬ», Экономика и менеджмент» изд-ва Дашков и К. А также отдельные издания в соответствии с Договором.
2.	Электронно - библиотечная система ИБЦ РХТУ им. Д.И.Менделеева (на базе АИБС «Ирбис»)	Принадлежность – собственная РХТУ. Ссылка на сайт ЭБС – http://lib.muctr.ru/ Доступ для пользователей РХТУ с любого компьютера.	Электронные версии учебных и научных изданий авторов РХТУ по всем ООП.

3	ЭБС «Научно-электронная библиотека eLibrary.ru».	Принадлежность – сторонняя Реквизиты договора – ООО «РУНЭБ», договор № 29.01-Р-2.0-1020/2018 от 07.12.2018 г. Сумма договора - 934 693-00 С «01» января 2019 г. по «31» декабря 2019 г. Ссылка на сайт – http://elibrary.ru Количество ключей – доступ для пользователей РХТУ по ip-адресам неограничен.	Электронные версии периодических и непериодических изданий по различным отраслям науки
4	БД ВИНИТИ РАН	Принадлежность сторонняя Договор № 5Д/2018 от 01.02.2018 г. Сумма договора - 24000-00 С «02» февраля 2018 г. **по «05» мая 2019 г.** Ссылка на сайт- http://www.viniti.ru/ Количество ключей – локальный доступ для пользователей РХТУ в ИБЦ РХТУ.	Крупнейшая в России баз данных по естественным, точным и техническим наукам. Включает материалы РЖ (Реферативного журнала) ВИНИТИ с 1981 г. Общий объем БД - более 28 млн. документов
5	Издательство Wiley	Принадлежность сторонняя. Национальная подписка (Минобрнауки+ ГПНТБ) Сублицензионный договор № Wiley/130 от 10.10.2019 г. С «01» января 2019 г. по «31» декабря 2019 г. Ссылка на сайт – http://onlinelibrary.wiley.com/ Количество ключей - доступ для пользователей РХТУ по ip-адресам неограничен.	Коллекция журналов по всем областям знаний, в том числе известные журналы по химии, материаловедению, взрывчатым веществам и др.

6	American Chemical Society	Принадлежность сторонняя. Национальная подписка (Минобрнауки+ ГПНТБ) Сублицензионный договор № ACS/130 от 25.10.2019 г. С «01» июля 2019 г. по «31» декабря 2019 г. Ссылка на сайт – http://www.acs.org/content/acs/en.html Количество ключей – доступ для пользователей РХТУ по ip-адресам неограничен.	Коллекция журналов по химии и химической технологии Core + издательства American Chemical Society
7	Scopus	Принадлежность сторонняя. Национальная подписка (Минобрнауки+ ГПНТБ) Сублицензионный договор № Scopus/130 от 09.10.2019 г. С «01» июля 2019 г. по «31» декабря 2019 г. Ссылка на сайт – http://www.scopus.com. Количество ключей – доступ для пользователей РХТУ по ip-адресам неограничен.	Мультидисциплинарная реферативная и наукометрическая база данных издательства **ELSEVIER**
8	Ресурсы международной компании Clarivate Analytics	Принадлежность сторонняя. Национальная подписка (Минобрнауки+ ГПНТБ) Сублицензионный договор № WoS/130 от 05.09.2019 г. С «01» января 2019 г. по «31» декабря 2019 г. Ссылка на сайт – http://apps.webofknowledge.com/WOS_GeneralSearch_input.do?product=WOS&search_mode=GeneralSearch&SID=R1Ij2TUYmdd7bUatOlJ&preferencesSaved= Количество ключей – доступ для пользователей РХТУ по ip-адресам неограничен.	Открыт доступ к ресурсам: **WEB of SCIENCE** – реферативная и наукометрическая база данных. **MEDLINE** – реферативная база данных по медицине.
9	Royal Society of	Принадлежность сторонняя.	Коллекция включает 44 журнала.

	Chemistry (Королевское химическое общество	Национальная подписка (Минобрнауки+ ГПНТБ) Сублицензионный договор № RSC/130 от 08.10.2019 г. С «01» января 2019 г. по «31» декабря 2019 г. Ссылка на сайт – http://pubs.rsc.org/ Количество ключей - доступ для пользователей РХТУ по ip-адресам неограничен.	Тематика: органическая, аналитическая, физическая химия, биохимия, электрохимия, химические технологии.
10	Электронные ресурсы издательства SpringerNature	Принадлежность – сторонняя Национальная подписка (Минобрнауки+РФФИ) Информационное письмо РФФИ № 809 от 24.06.2019 г. С «01» января 2019 г. по «31» декабря 2019 г. Ссылка на сайт http://link.springer.com/ Количество ключей - доступ для пользователей РХТУ по ip-адресам неограничен.	- Полнотекстовая коллекция электронных журналов Springer по различным отраслям знаний. - Полнотекстовые 85 журналов Nature Publishing Group - Коллекция научных протоколов по различным отраслям знаний Springer Protocols - Коллекция научных материалов в области физических наук и инжиниринга Springer Materials (The Landolt-Bornstein Database) - Полный доступ к статическим и динамическим справочным изданиям по любой теме - Реферативная база данных по чистой и прикладной математике zbMATH - Nano Database
11	Издательство Else-vier на платформе ScienceDirect	Принадлежность сторонняя. Национальная подписка (Минобрнауки+ РФФИ) Информационное письмо РФФИ № исх.- 1294 от 09 10 2019 г. С «01» января 2019 г. по «31» декабря 2019 г. Ссылка на сайт – https://www.sciencedirect.com Количество ключей – доступ для пользователей РХТУ по ip-адресам.	«Freedom Collection» — полнотекстовая коллекция электронных журналов издательства Elsevier по различным отраслям знаний, включающая не менее 2000 наименований электронных журналов. «Freedom Collection eBook collection» — содержит более 5 000 книг по 24 различным предметным областям естественных, технических и медицинских наук.

			Доступ к архивам 2014-2018гг.
12	ЭБС «Лань»	Принадлежность - сторонняя Реквизиты договора - ООО «Издательство «Лань», договор №29.01-З-2.0-1299/2018 от 06.03.2019 г. **С «06» марта 2019г. по «25» сентября 2019г.** Ссылка на сайт ЭБС – http://e.lanbook.com Сумма договора – 73 247-39 Количество ключей - доступ для всех пользователей РХТУ с любого компьютера.	Коллекция книг по естественно-научным и техническим отраслям наукам.
13	ЭБС «ЮРАЙТ»	Принадлежность - сторонняя Реквизиты договора – ООО «Электронное издательство ЮРАЙТ», Договор № №29.01-З-2.0-1168/2018 от 11.01.2019 г. С «11» января 2019 г. по «»10» января 2020 г. Ссылка на сайт ЭБС - https://biblio-online.ru/ Сумма договора – 220 000-00 руб. Количество ключей - доступ для всех пользователей РХТУ с любого компьютера.	Электронная библиотека включает более 5000 наименований учебников и учебных пособий по всем отраслям знаний для всех уровней профессионального образования от ведущих научных школ с соблюдением требований новых ФГОСов.

Бесплатные архивные коллекции, приобретенные Минобрнауки для вузов.
Архив Издательства American Association for the Advancement of Science.Пакет «Science Classic» 1880-1996
Архив Издательства Annual Reviews. Пакет «Full Collection» 1932-2005
Архив издательства Nature Publishing Group. Пакет «Nature» с первого выпуска первого номера по 2010, 1869-2010
Архив издательства Taylor & Francis. Full Online Journal Archives. с первого выпуска каждого журнала по 1996, 1798-1997
Архив журналов Королевского химического общества(RSC). 1841-2007
Архив коллекции журналов Американского геофизического союза (AGU), предоставляемый издательством Wiley Subscription Services, Inc. 1896-1996

Бесплатные официальные открытые ресурсы Интернет:

1. Directory of Open Access Journals (DOAJ) http://doaj.org/
   Ресурс объединяет более 10000 научных журналов по различным отраслям знаний (около 2 миллионов статей) из134 стран мира.
2. Directory of Open Access Books (DOAB) https://www.doabooks.org/

В базе размещено более 3000 книг по различным отраслям знаний, предоставленных 122 научными издательствами.

Крупнейшим бесплатный архив электронных научных публикаций по разделам физики, математики, информатики, механики, астрономии и биологии. Имеется подробный тематический каталог и возможность поиска статей по множеству критериев.

3. Коллекция журналов MDPI AG http://www.mdpi.com/

Многодисциплинарный цифровой издательский ресурс, является платформой для рецензируемых научных журналов открытого доступа, издающихся MDPI AG (Базель, Швейцария). Издательство выпускает более 120 разнообразных электронных журналов, находящихся в открытом доступе.

4. База данных химических соединений ChemSpider http://www.chemspider.com/

ChemSpider – это бесплатная химическая база данных, предоставляющая быстрый доступ к более чем 28 миллионам структур, свойств и соответственной информации. Ресурс принадлежит Королевскому химическому обществу Великобритании (Royal Society of Chemistry).

13. МАТЕРИАЛЬНО-ТЕХНИЧЕСКОЕ ОБЕСПЕЧЕНИЕ ДИСЦИПЛИНЫ

В соответствии с учебным планом занятия по дисциплине «Коллоидная химия» проводятся в форме лекций, лабораторных занятий и самостоятельной работы студента.

13.1. Оборудование, необходимое в образовательном процессе:

Лекционная учебная аудитория, оборудованная традиционной учебной доской и/или электронными средствами демонстрации (компьютер со средствами звуковоспроизведения, проектор, экран) и учебной мебелью; библиотека, имеющая рабочие компьютерные места для обучающихся, оснащенные компьютерами с доступом к базам данных и выходом в Интернет.

Учебные лаборатория поверхностных явлений и лаборатория дисперсных систем, оснащенные необходимой лабораторной мебелью, аквадистиллятором АЭ, сушилкой для пробирок и колб Stegler и установками, обеспечивающими выполнение лабораторных работ в соответствии с учебным планом.

Установки (приборы) для определения поверхностного и межфазного натяжений, установки для определения краевых углов, в том числе гониометры ЛК-1 с програмным обеспечением для обработки данных, установки для определения критической концентрации мицеллообразования в растворах поверхностно-активных веществ, ионообменные колонки, установки для определения электрокинетического потенциала методом электрофореза, ротационные вискозиметры, капиллярные вискозиметры с насосом вакуумным N86 KN18.KNF, оптические микроскопы Биомед-5 с цифровой камерой Livenhuk, спектрофотометры однолучевые СФ-102, фотометры фотоэлектрические КФК-3-01, pH-метры милливольтметры pH-420,весы порционные ANDHT-500, мешалка магнитная без подогрева ММ-135 Tagler, электрическая плитка IRITIR-8004, лабораторный высокоскоростной гомогенизатор-мешалка XNF-DYSTEGLER, кондуктометры, торсионные весы.

13.2. Учебно-наглядные пособия:

Учебно-наглядные пособия не предусмотрены

13.3. Компьютеры, информационно-телекоммуникационные сети, аппаратно-программные и аудиовизуальные средства:

Персональные компьютеры, укомплектованные проигрывателями CD и DVD, принтерами и программными средствами; проекторы и экраны; цифровые камеры; копировальные аппараты; локальная сеть с выходом в Интернет.

13.4. Печатные и электронные образовательные и информационные ресурсы:

Информационно-методические материалы: учебные пособия по дисциплине; раздаточный материал к разделам лекционного курса.

Электронные образовательные ресурсы: электронные презентации к разделам лекционного курса; учебно-методические разработки в электронном виде; справочные материалы в печатном и электронном виде; кафедральная библиотека электронных изданий и диссертационных работ, выполненных аспирантами и сотрудниками кафедры.

13.5. Перечень лицензионного программного обеспечения:

№ п/п	Наименование программного продукта	Реквизиты договора поставки	Количество лицензий	Срок окончания действия лицензии
1	Microsoft Office Standart 2007	Государственный контракт№ 143-164ЭА/2010 от 14.12.2010, Акт №Tr048787 от 20.12.10 Microsoft Open License Номер лицензии 42931328	210	бессрочная
2	Операционная система Microsoft Windows 10 Education (Russian)	Подписка Microsoft Imagine Premium, соглашение ICM-171312 от 03.04.2019 г., действительно до 03.04.2020 г., счёт № 0012522675 от 30.03.2019 г.	Количество лицензий не ограничено согласно условиям подписки Microsoft Imagine Premium	03.04.2020 г.
3	Microsoft Visio Professional 2019 (Russian)	Подписка Microsoft Imagine Premium, соглашение ICM-171312 от 03.04.2019 г., действительно до 03.04.2020 г., счёт № 0012522675 от 30.03.2019 г.	Количество лицензий не ограничено согласно условиям подписки Microsoft Imagine Premium	03.04.2020 г.

14. ТРЕБОВАНИЯ К ОЦЕНКЕ КАЧЕСТВА ОСВОЕНИЯ ПРОГРАММЫ

Наименование разделов (модулей)	**Основные показатели оценки**	**Формы и методы контроля и оценки**

Раздел 1. Предмет и признаки объектов коллоидной химии	*Знает:* - признаки объектов коллоидной химии и их классификацию. *Умеет:* - рассчитывать параметры, которыми характеризуют дисперсность. *Владеет:* - представлениями о роли поверхностных явлений и дисперсных систем в технике и природе.	Оценка за индивидуальное (домашнее) задание, оценка за контрольную работу №1. Оценка за экзамен.
Раздел 2. Термодинамика поверхностных явлений	*Знает:* - основные понятия и соотношения термодинамики поверхностных явлений (термодинамика поверхностного слоя; адгезия, смачивание и растекание жидкостей; дисперсность и термодинамические свойства тел; адсорбция газов и паров, адсорбция из растворов). *Умеет:* - проводить расчеты с использованием основных соотношений термодинамики поверхностных явлений. *Владеет:* - методами измерения поверхностного натяжения, краевого угла.	Оценка за индивидуальное (домашнее) задание, оценка за контрольную работу №1, оценки за выполнение лабораторных работ. Оценка за экзамен.
Раздел 3. Адсорбционные равновесия	*Знает:* - основные теории физической адсорбции. *Умеет:* - рассчитывать основные характеристики пористой структуры. *Владеет:* - знаниями о методах измерения адсорбции удельной поверхности..	Оценка за индивидуальное (домашнее) задание, оценка за контрольную работу №1, оценки за выполнение лабораторных работ. Оценка за экзамен.
Раздел 4. Электрические явления на поверхности	*Знает:* - основные представления о строении двойного электрического слоя; - природу электрокинетического потенциала; - основные электрокинетические явления. *Умеет:* - рассчитывать величину электрокинетического потенциала по данным электроосмоса и электрофореза. *Владеет:* - знаниями об условиях применимости уравнения Гельмгольца – Смолуховского; - методами определения электрокинетического потенциала.	Оценка за индивидуальное (домашнее) задание, оценка за контрольную работу №2, оценки за выполнение лабораторных работ. Оценка за экзамен.
Раздел 5. Кинетические свойства дисперсных систем	*Знает:* - условия применимости закона Стокса; - закон Эйнштейна – Смолуховского,	Оценка за индивидуальное (домашнее) задание,

	гипсометрическое уравнение Лапласа. *Умеет:* - рассчитывать интегральную и дифференциальную кривые распределения частиц по размерам. *Владеет:* - методом седиментационного анализа.	оценка за контрольную работу №2, оценки за выполнение лабораторных работ. Оценка за экзамен.
Раздел 6. Агрегативная устойчивость и коагуляция дисперсных систем	*Знает:* - природу седиментационной и агрегативной устойчивости; - основные свойства растворов ПАВ как лиофильных систем; - основные положения теории ДЛФО; - причины и особенности быстрой и медленной коагуляции, концентрационной и нейтрализационной коагуляции. *Умеет:* - рассчитывать и анализировать потенциальные кривые парного взаимодействия частиц. *Владеет:* - методами определения критической концентрации мицеллообразования; - методами исследования кинетики коагуляции.	Оценка за индивидуальное (домашнее) задание, оценки за выполнение лабораторных работ. Оценка за экзамен.
Раздел 7. Структурообразование и структурно-механические свойства дисперсных систем	*Знает:* - типы структур, возникающие в дисперсных системах, причины и условия их образования; - классификацию дисперсных систем по их реологическим свойствам. *Умеет:* - рассчитывать и измерять вязкость дисперсных систем. *Владеет:* - методами измерения и анализа кривых течения.	Оценка за индивидуальное (домашнее) задание, оценки за выполнение лабораторных работ. Оценка за экзамен.

15. ОСОБЕННОСТИ ОРГАНИЗАЦИИ ОБРАЗОВАТЕЛЬНОГО ПРОЦЕССА ДЛЯ ИНВАЛИДОВ И ЛИЦ С ОГРАНИЧЕННЫМИ ВОЗМОЖНОСТЯМИ ЗДОРОВЬЯ

Обучение инвалидов и лиц с ограниченными возможностями здоровья осуществляется в соответствии с:

− Порядком организации и осуществления образовательной деятельности по образовательным программам – программам бакалавриата, программам специалитета, программам магистратуры (Приказ Минобрнауки РФ от 05.04.2017 № 301);

− Положением о Порядке организации и осуществления образовательной деятельности по образовательным программам – программам бакалавриата, программам специалитета, программам магистратуры в Российском химико-технологическом университете имени Д.И. Менделеева (утв. решением Ученого совета университета от 28.06.2017, протокол № 9);

Методическими рекомендациями по организации образовательного процесса для обучения инвалидов и лиц с ограниченными возможностями здоровья в образовательных организациях высшего образования, в том числе оснащенности образовательного

процесса (утверждены заместителем Министра образования и науки РФ А.А. Климовым от 08.04.2014 № АК-44/05вн).

Дополнения и изменения к рабочей программе дисциплины

«Коллоидная химия»

основной образовательной программы

18.03.01 «Химическая технология»

код и наименование направления подготовки (специальности)

«Химическая технология тугоплавких неметаллллических и силикатных материалов»
наименование ООП

«Технология тонкого органического синтеза»
наименование ООП

«Технология неорганических веществ»
наименование ООП

«Технология электрохимических производств»
наименование ООП

«Химическая технология материалов и приборов электронной техники и наноэлектроники»
наименование ООП

«Технология и переработка полимеров»
наименование ООП

«Технология защиты от коррозии»
наименование ООП

«Химическая технология биоматериалов»
наименование ООП

«Технология синтетических биологически активных веществ, химико-фармацевтических препаратов и косметических средств»
наименование ООП

«Химическая технология природных энергоносителей и углеродных метриалов»
наименование ООП

«Технология основного органического и нефтехимического синтеза»
наименование ООП

Форма обучения: _очная

Номер изменения/ дополнения	Содержание дополнения/изменения	Основание внесения изменения/дополнения
1.	Изменение в части обновления лицензионного программного обеспечения	протокол заседания Ученого совета № 1 от «30» августа 2019г.
2.	Изменения в части обновления договоров электронных ресурсов	протокол заседания Ученого совета № 2 от «30» сентября 2019г.
3.	Изменение в части обновления лицензионного программного обеспечения	протокол заседания Ученого совета № 8 от «26» февраля 2020 г.

		протокол заседания Ученого совета №_____от «____»_____20___г.
		протокол заседания Ученого совета №_____от «____»_____20___г.

–

Министерство науки и высшего образования Российской Федерации
Федеральное государственное бюджетное образовательное учреждение высшего образования
«Российский химико-технологический университет имени Д.И. Менделеева»

«Утверждаю»
ректор
(Руководитель образовательной организации)
_____ А.Г. Мажуга
(Подпись) (И.О. Фамилия)
«31» мая 2019 г.

РАБОЧАЯ ПРОГРАММА ДИСЦИПЛИНЫ

«Аналитическая химия»

Направление подготовки 18.03.01 «Химическая технология»

Профиль подготовки – все профили

Квалификация «бакалавр»

Программа рассмотрена и одобрена
Методической комиссией
РХТУ им. Д.И. Менделеева
«31» мая 2019 г.

Председатель _____ Н.А. Макаров
(Подпись) (И.О. Фамилия)

Москва 2019 г.

Программа составлена д.х.н., профессором кафедры аналитической химии В.В.Кузнецовым, к.х.н., доцентом кафедры аналитической химии Е.В.Крыловой, ст. преп. кафедры аналитической химии Е.Г. Шалимовой.

Программа рассмотрена и одобрена на заседании кафедры аналитической химии
«31» мая 2020 г., протокол №7

СОДЕРЖАНИЕ

1.	Цели и задачи дисциплины	4
2.	Требования к результатам освоения дисциплины	4
3.	Объем дисциплины и виды учебной работы	5
4.	Содержание дисциплины	7
4.1.	Разделы дисциплины и виды занятий	7
4.2.	Содержание разделов дисциплины	8
5.	Соответствие содержания требованиям к результатам освоения дисциплины	11
6.	Практические и лабораторные занятия	12
6.1.	Практические занятия. Примерные темы практических занятий по дисциплине	12
6.2.	Лабораторные занятия	12
7.	Самостоятельная работа	13
8.	Примеры оценочных средств для контроля освоения дисциплины	13
8.1.	Примерная тематика реферативно-аналитической работы	13
8.2.	Примеры контрольных вопросов для текущего контроля освоения дисциплины	14
8.3.	Вопросы для итогового контроля освоения дисциплины	15
8.4.	Структура и примеры билетов для итогового контроля	16
9.	Учебно-методическое обеспечение дисциплины	18
9.1.	Рекомендуемая литература	18
9.2.	Рекомендуемые источники научно-технической информации	18
9.3.	Средства обеспечения освоения дисциплины	19
10.	Методические указания для обучающихся	19
11.	Методические указания для преподавателей	21
12.	Перечень информационных технологий, используемых в образовательном процессе	22
13.	Материально-техническое обеспечение дисциплины	33
13.1.	Оборудование, необходимое в образовательном процессе:	33
13.2.	Учебно-наглядные пособия	33
13.3.	Компьютеры, информационно-телекоммуникационные сети, аппаратно-программные и аудиовизуальные средства	33
13.4.	Печатные и электронные образовательные и информационные ресурсы	34
13.5.	Перечень лицензионного программного обеспечения	34
14.	Требования к оценке качества освоения программы	35
15.	Особенности организации образовательного процесса для инвалидов и лиц с ограниченными возможностями здоровья	37

1. ЦЕЛИ И ЗАДАЧИ ДИСЦИПЛИНЫ

Программа составлена в соответствии с требованиями Федерального государственного образовательного стандарта (ФГОС ВО) для всех профилей направления подготовки 18.03.01 «Химическая технология», рекомендациями методической комиссии и накопленного опыта преподавания дисциплины кафедрой аналитической химии РХТУ им. Д.И. Менделеева. Программа рассчитана на изучение дисциплины в течение одного семестра.

Дисциплина «***Аналитическая химия***» относится к базовой части дисциплин учебного плана. Программа дисциплины предполагает, что обучающиеся имеют теоретическую и практическую подготовку в области математики, физики, общей и неорганической химии.

Цель дисциплины – приобретение обучающимися знаний по основным группам методов химического анализа, наиболее широко применяемых в промышленности и исследовательской работе, а также компетенций, необходимых химикам-технологам всех специальностей для решения конкретных задач химического анализа.

З**адача дисциплины** – изучение теоретических основ химических и некоторых физико-химических методов анализа; ознакомление с принципами работы основных приборов, используемых в физико-химических методах анализа; изучение метрологических основ аналитической химии; ознакомление с методами, широко используемыми в современной аналитической практике.

Дисциплина «***Аналитическая химия***» преподается в 3/4 семестре. Контроль успеваемости студентов ведется по принятой в университете рейтинговой системе.

2. ТРЕБОВАНИЯ К РЕЗУЛЬТАТАМ ОСВОЕНИЯ ДИСЦИПЛИНЫ

Изучение дисциплины «***Аналитическая химия***» при подготовке бакалавров по направлению подготовки 18.03.01 «Химическая технология» направлено на приобретение следующих общепрофессиональных компетенций:

- способностью и готовностью использовать основные законы естественнонаучных дисциплин в профессиональной деятельности (ОПК-1);
- готовностью использовать знания о строении вещества, природе химической связи в различных классах химических соединений для понимания свойств материалов и механизма химических процессов, протекающих в окружающем мире (ОПК-3).

В результате изучения дисциплины студент бакалавриата должен:

Знать:

- основные понятия, термины, методы и приемы качественного и количественного химического анализа;
- теоретические основы физико-химических методов анализа;
- принципы работы основных приборов, используемых для проведения качественного и количественного анализа;

Уметь:

- применять приобретенные практические навыки в профессиональной деятельности для решения конкретных задач;
- проводить обоснованный выбор метода анализа с учетом целей и особенностей данной практической задачи;
- проводить расчеты на основе проведенных исследований;
- проводить метрологическую оценку результатов количественного химического анализа

Владеть:

- основами метрологической оценки результатов количественного химического анализа;

- приемами интерпретации результатов анализа на основе квалиметрических оценок;
- методологией химических и физико-химических методов анализа, широко используемых в современной аналитической практике;
- основами системы выбора методов качественного и количественного химического анализа для решения конкретных задач.

3. ОБЪЕМ ДИСЦИПЛИНЫ И ВИДЫ УЧЕБНОЙ РАБОТЫ

Вид учебной работы	3/4 семестр	
	ЗЕ	Акад. ч.
Общая трудоемкость дисциплины	**4**	**144**
Контактная работа – аудиторные занятия:	**1,78**	**64**
Лекции	0,45	16
Практические занятия (ПЗ)	-	-
Лабораторные работы (ЛР)	1,33	48
Самостоятельная работа	**2,22**	**80**
Контактная самостоятельная работа	2,22	0,2
Самостоятельное изучение разделов дисциплины		79,8
Виды контроля:	**Зачет с оценкой**	

Вид учебной работы	3/4 семестр	
	ЗЕ	Астр. ч.
Общая трудоемкость дисциплины	**4**	**108**
Контактная работа – аудиторные занятия:	**1,78**	**48**
Лекции	0,45	12
Практические занятия (ПЗ)	-	-
Лабораторные работы (ЛР)	1,33	36
Самостоятельная работа	**2,22**	**60**
Контактная самостоятельная работа	2,22	0,15
Самостоятельное изучение разделов дисциплины		59,85

Виды контроля:	**Зачет с оценкой**

4. СОДЕРЖАНИЕ ДИСЦИПЛИНЫ

4.1. Разделы дисциплины и виды занятий

		Академ. часов				
№ п/п	**Раздел дисциплины**	**Всего**	**Лекции**	**Прак. зан.**	**Лаб. работы**	**Сам. работа**
1	**Раздел 1. Идентификация ионов элементов в растворах**	**32**	**6**	**-**	**6**	**20**
1.1	Введение в современную аналитическую химию.	4	1	-	1	2
1.2	Специфика задач аналитической химии.	4	1	-	1	2
1.3	Химические равновесия в гомогенных и гетерогенных системах, применяемых в аналитической химии	11	2	-	2	8
1.4	Качественные и количественные аналитические реакции с органическими аналитическими реагентами в анализе неорганических веществ.	11	2	-	2	8
	Раздел 2. Количественный химический анализ	**88**	**8**	**-**	**40**	**40**
2.1	Принципы и задачи количественного анализа.	4,5	0,5	-	2	2
2.2	Титриметрический анализ. Типы реакций, используемых в титриметрии. Требования, предъявляемые к ним.	9	1		4	4
2.3	Реакции нейтрализации в количественном химическом анализе.	17,5	1,5	-	8	8
2.4	Аналитические реакции комплексообразования и осаждения в количественном химическом анализе.	20	2		9	9
2.5	Аналитические реакции окисления-восстановления в количественном химическом анализе.	20	2	-	9	9
2.6	Ионообменная хроматография в количественном химическом анализе.	17	1	-	8	8
3.	**Раздел 3. Введение в физико-химические (инструментальные) методы анализа.**	**24**	**2**		**2**	**20**
3.1	Классификация инструментальных методов анализа (ФХМА). Аналитический сигнал как информативная функция состава вещества.	4,5	0,5			4
3.2	Аналитические и метрологические характеристики ФХМА	11	1		2	8
3.3	Общая характеристика спектральных, электрохимических и хроматографических методов анализа	8,5	0,5			8

	ИТОГО	**144**	**16**		**48**	**80**

4.2 Содержание разделов дисциплины

Раздел 1. Идентификация ионов элементов в растворах

1.1 Введение в современную аналитическую химию.

Аналитическая химия как основа методов изучения и контроля химического состава веществ в материальном производстве, научных исследованиях, в контроле объектов окружающей среды. Виды анализа. Элементный, молекулярный, фазовый и изотопный анализ. Количественный и качественный анализ органических и неорганических веществ. Химические, физико-химические методы анализа, их взаимосвязь, соотношение и применение. Аналитический сигнал как носитель качественной и количественной информации об объекте анализа. Постановка аналитической задачи. Алгоритм проведения анализа: отбор средней пробы, подготовка пробы к анализу, измерение аналитического сигнала и его метрологическая оценка, расчет результатов анализа и их интерпретация. Примеры решения задач аналитического контроля в химической технологии, в анализе объектов окружающей среды и др. Понятия о современных методах элементного анализа: атомно-эмиссионный анализ, атомно-абсорбционный анализ, рентгенофлуоресцентный анализ.

1.2 Специфика задач аналитической химии.

Основные термины аналитической химии. Обнаружение. Определение. Анализ. Аналитические химические реакции как основа химического анализа. Качественные и количественные аналитические химические реакции. Требования, предъявляемые к ним. Специфика аналитических реакций, используемых в анализе. Аналитическая форма и аналитические признаки. Аналитические реакции и аналитические эффекты. Характеристики аналитических реакций: чувствительность, избирательность (селективность). Групповые, общие, частные, характерные и специфические реакции. Пути повышения избирательности и чувствительности аналитических реакций.

1.3 Химические равновесия в гомогенных и гетерогенных системах, применяемых в аналитической химии.

Основные типы реакций, применяемых в аналитической химии (осаждения, кислотно-основные, комплексообразования, окисления-восстановления). Состояние ионов элементов в растворах. Константы равновесия аналитических реакций: термодинамические, концентрационные, условные. Факторы, влияющие на химическое равновесие (комплексообразование, образование малорастворимых соединений, изменение степени окисления определяемого иона, влияние природы растворителя, ионной силы, температуры, состава раствора).

Равновесия в аналитически важных протолитических системах. Константы кислотности и основности. Уравнения материального баланса. Вычисление pH растворов кислот и оснований различной силы, смесей кислот и оснований. Буферные растворы, используемые в химическом анализе: их состав, свойства (буферная емкость, область буферирования), расчет pH, применение в аналитической химии.

Аналитические реакции комплексообразования, осаждения, окисления-восстановления. Общие, ступенчатые и условные константы устойчивости комплексных соединений. Использование реакций комплексообразования в аналитической химии (обнаружение и количественное определение, маскирование). Использование реакций осаждения в аналитических целях. Константа равновесия реакций осаждения-растворения; факторы, влияющие на растворимость осадков. Расчет условий осаждения и растворения осадков. Окислительно-восстановительные равновесия. Стандартный и реальный окислительно-восстановительные потенциалы.

Химические и физико-химические способы определения pH растворов. Равновесия аналитических реакций комплексообразования и управление ими. Факторы, влияющие на

направление окислительно-восстановительных реакций. Константа равновесия и ее химико-аналитическое значение. Расчет коэффициентов побочных реакций.

1.4. Качественные и количественные аналитические реакции с органическими аналитическими реагентами в анализе неорганических веществ.

Органические аналитические реагенты (ОР). Классификация ОР по типу реакций с неорганическими ионами. Комплексообразующие ОР и строение их молекул: функционально-аналитическая и аналитико-активная группы. Особенности и преимущества использования ОР, области применения. Дополнительно: теория действия комплексообразующих ОР, учет ионного состояния ОР и металла. Гипотеза аналогий и практические выводы из нее. Природа химической связи в комплексах ОР с ионами металлов и ее проявление в цветности комплексов. Реакции ОР с хромофорными элементами. Интенсивность окраски аналитических форм и интенсивность поглощения. Использование реакций органических реагентов в фотометрическом анализе.

Раздел 2. Количественный химический анализ

2.1. Принципы и задачи количественного анализа.

Классификация методов количественного анализа. Требования, предъявляемые к химическим реакциям в количественном анализе. Этапы количественного определения. Характеристика результатов количественного химического анализа. Определение содержания вещества в растворе, расчетные формулы. Способы представления результатов анализа. Тесты на выявление систематических погрешностей в результатах количественного химического анализа. Пробоотбор и пробоподготовка.

2.2. Титриметрический анализ. Типы реакций, используемых в титриметрии. Требования, предъявляемые к ним.

Принцип титриметрии. Титрование и его этапы. Графическое изображение процесса титрования – кривые титрования, их виды. Скачок на кривой титрования, точка эквивалентности (Т.Э.) и конечная точка титрования (К.Т.Т.). Первичные и вторичные стандарты. Приемы титриметрического анализа: прямое и обратное титрование, косвенные методы. Типы реакций, используемых в титриметрическом анализе; требования, предъявляемые к ним.

Дополнительно: инструментальные методы индикации ТЭ. Потенциометрическое титрование. Метод Грана. Другие способы установления конечной точки титрования.

2.3. Реакции нейтрализации в количественном химическом анализе.

Методы кислотно-основного титрования. Сущность метода кислотно-основного титрования. Кривые кислотно-основного титрования. Расчет и построение теоретических кривых титрования сильных и слабых одноосновных протолитов. Факторы, влияющие на величину скачка на кривых кислотно-основного титрования. Способы установления конечной точки титрования. Кислотно-основные индикаторы, интервал перехода окраски индикатора, показатель титрования (pT). Правило выбора индикатора для конкретного случая титрования. Практическое применение реакций кислотно-основного взаимодействия. Потенциометрическое титрование на основе реакций кислотно-основного взаимодействия. Индикаторные погрешности и их оценка.

2.4. Аналитические реакции комплексообразования и осаждения в количественном химическом анализе.

Использование комплексообразования в химическом анализе. Неорганические и органические лиганды. Комплексоны и их свойства. Условные константы устойчивости комплексонатов и их практическое использование. Обоснование выбора оптимальных условий комплексонометрического титрования. Кривые комплексонометрического титрования. Факторы, влияющие на величину скачка на кривых титрования. Способы установления Т.Э. и К.Т.Т. Металлохромные индикаторы, принцип их действия. Выбор индикатора для конкретного случая титрования. Аналитические возможности метода комплексонометрического титрования. Применение комплексонов в аналитической химии

в качестве маскирующих агентов. Применение химических реакций комплексообразования в фотометрическом анализе, в методе кондуктометрического титрования. Реакции осаждения в количественном химическом анализе. Гравиметрический анализ. Теоретическое обоснование выбора оптимальных условий осаждения кристаллических и аморфных осадков. Применение химических реакций осаждения в методе потенциометрического титрования, в методе турбидиметрии. Особенности реакций комплексообразования (хелатообразования) ионов металлов с ЭДТА. Осадительное титрование.

2.5. Аналитические реакции окисления-восстановления в количественном химическом анализе.

Окислительно-восстановительная реакция и окислительно-восстановительный потенциал. Константы равновесия окислительно-восстановительных реакций. Выбор титранта и оптимальных условий титрования. Кривые окислительно-восстановительного титрования. Факторы, влияющие на величину скачка на кривой титрования. Индикация конечной точки титрования химическими и физико-химическими методами. Перманганатометрия. Характеристика метода. Условия проведения перманганатометрических определений. Вещества, определяемые перманганатометрическим методом. Достоинства и недостатки метода. Иодометрия. Характеристика метода, условия проведения иодометрического определения веществ. Достоинства и недостатки метода. Применение реакций окисления-восстановления в методе потенциометрического титрования.

2.6. Ионообменная хроматография в количественном химическом анализе.

Требования, предъявляемые к реакциям ионного обмена. Изотерма ионного обмена. Выбор оптимальных условий ионообменного разделения веществ. Применение ионообменной хроматографии в аналитической химии органических и неорганических соединений: разделение, очистка, концентрирование и т.д.

Раздел 3. Введение в физико-химические (инструментальные) методы анализа

3.1. ФХМА – составная часть современной аналитической химии.

Классификация физико-химических методов анализа. Аналитический сигнал как информативная функция состава вещества и его количества. Примеры аналитических сигналов и их измерений в ФХМА.

3.2. Метрологические основы аналитических методов.

Основные аналитико-метрологические характеристики методов и результатов анализа, способы их оценки: предел обнаружения, коэффициент чувствительности, нижняя и верхняя граница диапазона определяемых содержаний, селективность, прецизионность в условиях сходимости (повторяемости) и воспроизводимости, правильность, экспрессность. Обобщенные сведения о ГОСТ Р ИСО 5725 (2002).

3.3. Общая характеристка спектральных, электрохимических и хроматографических методов анализа. Представление о фотометрических, потециометрических методах анализа и ионнообменной хроматографии.

5. СООТВЕТСТВИЕ СОДЕРЖАНИЯ ТРЕБОВАНИЯМ К РЕЗУЛЬТАТАМ ОСВОЕНИЯ ДИСЦИПЛИНЫ

№	В результате освоения дисциплины студент должен:	Раздел 1	Раздел 2	Раздел 3
	Знать:			
1	основные понятия, термины, методы и приемы качественного и количественного химического анализа	+	+	+
2	теоретические основы физико-химических методов анализа	+	+	+
3	принципы работы основных приборов, используемых для проведения качественного и количественного анализа	+	+	+
	Уметь:			
4	применять приобретенные практические навыки в профессиональной деятельности для решения конкретных задач	+	+	+
5	проводить обоснованный выбор метода анализа с учетом целей и особенностей данной практической задачи	+	+	+
6	проводить расчеты на основе проведенных исследований	+	+	+
7	проводить метрологическую оценку результатов количественного химического анализа	+	+	+
	Владеть:			
8	основами метрологической оценки результатов количественного химического анализа	+	+	+
9	приемами интерпретации результатов анализа на основе квалиметрических оценок	+	+	+
10	методологией химических и физико-химических методов анализа, широко используемых в современной аналитической практике	+	+	+
11	основами системы выбора методов качественного и количественного химического анализа	+	+	+
	Общепрофессиональные компетенции:			
12	способность и готовность использовать основные законы естественнонаучных дисциплин в профессиональной деятельности (ОПК-1)	+	+	+
13	готовность использовать знания о строении вещества, природе химической связи в различных классах химических соединений для понимания свойств материалов и механизма химических процессов, протекающих в окружающем мире (ОПК-3)	+	+	+

6. ПРАКТИЧЕСКИЕ И ЛАБОРАТОРНЫЕ ЗАНЯТИЯ

6.1. Практические занятия

Учебным планом подготовки бакалавров по направлению 18.03.01 Химическая технология не предусмотрено проведение практических занятий по дисциплине «Аналитическая химия».

6.2. Лабораторные занятия

Лабораторный практикум по дисциплине «***Аналитическая химия***» выполняется в соответствии с Учебным планом в 3/4 семестре и занимает 48 акад. ч. Лабораторные работы охватывают 3 раздела дисциплины. В практикум входит 16 работ, примерно по 3 ч на каждую работу. В зависимости от трудоемкости включенных в практикум работ их число может быть уменьшено. Выполнение лабораторного практикума способствует закреплению материала, изучаемого в дисциплине «***Аналитическая химия***», а также дает навыки работы с основным лабораторным оборудованием и техники выполнения работ.

Максимальное количество баллов за выполнение лабораторного практикума составляет 36 баллов (максимально по 3 балла за каждую работу). Количество работ и баллов за каждую работу может быть изменено в зависимости от их трудоемкости.

Примеры лабораторных работ и разделы, которые они охватывают

№ п/п	№ раздела дисциплины	Наименование лабораторных работ	Часы
1	Раздел 1	Идентификация индивидуальных катионов в растворе.	3
2		Идентификация 2-х индивидуальных сухих солей, образованных одним из изучаемых катионов и одним из изучаемых анионов.	3
3	Раздел 2	Количественный химический анализ на основе реакций кислотно-основного взаимодействия. Кислотно-основное титрование. Приготовление стандартных растворов HCl и $Na_2B_4O_7 \cdot 10\ H_2O$.	3
4		Кислотно-основное титрование. Стандартизация раствора HCl по раствору первичного стандарта $Na_2B_4O_7 \cdot 10\ H_2O$.	3
5		Кислотно-основное титрование. Определение содержания декагидратакарбоната натрия в образце.	3
6		Применение синтетических ионообменников для количественного определения солей различных металлов в растворах.	3
7		Количественный химический анализ на основе аналитических реакций комплексообразования. Приготовление стандартных растворов ЭДТА и $ZnSO_4$.	3
8		Комплексонометрическое титрование. Стандартизация раствора ЭДТА.	3
9		Комплексонометрическое титрование. Определение содержания солей различных	3

		металлов в растворе.	
10		Определение жёсткости воды	3
11		Количественный химический анализ на основе аналитических реакций окисления-восстановления. Перманганатометрия. Приготовление стандартных растворов $KMnO_4$ и $(NH_4)_2C_2O_4 \cdot H_2O$.	3
12		Перманганатометрия. Стандартизация раствора $KMnO_4$ по раствору первичного стандарта $(NH_4)_2C_2O_4 \cdot H_2O$.	3
13		Перманганатометрия. Определение содержания сульфата железа(II) в растворе.	3
14		Иодометрия. Определение содержания сульфата меди(II) в растворе.	3
15	Раздел 3	Фотометрическое определение солей меди в растворах на основе аналитических реакций комплексообразования.	3
16		Потенциометрическое титрование веществ на основе кислотно-основного взаимодействия.	3

7. САМОСТОЯТЕЛЬНАЯ РАБОТА

Рабочей программой дисциплины «***Аналитическая химия***» предусмотрена самостоятельная работа студента бакалавриата в объеме 80 ч в 3/4 семестре. Самостоятельная работа проводится с целью углубления знаний по дисциплине и предусматривает:

- проработку рекомендованной литературы, работу с электронно-библиотечными системами, включая переводы публикаций из научных журналов, цитируемых в базах Scopus, Web of Science, Chemical Abstracts, РИНЦ;
- регулярную проработку и повторение пройденного на лекциях учебного материала;
- регулярную подготовку к лабораторным работам, в том числе выполнение домашних работ и индивидуальной домашней работы; подготовку к контрольным работам;
- посещение отраслевых выставок, семинаров, конференций различного уровня;
- участие в семинарах РХТУ им. И. Менделеева по тематике дисциплины;
- подготовку к сдаче зачёта с оценкой по дисциплине и лабораторного практикума по дисциплине.

Планирование времени на самостоятельную работу, необходимого на изучение дисциплины, студентам лучше всего осуществлять на весь период изучения, предусматривая при этом регулярное повторение пройденного материала. Материал, законспектированный на лекциях, необходимо регулярно дополнять сведениями из литературных источников, представленных в рабочей программе. При работе с указанными источниками рекомендуется составлять краткий конспект материала, с обязательным фиксированием библиографических данных источника.

8. ПРИМЕРЫ ОЦЕНОЧНЫХ СРЕДСТВ ДЛЯ КОНТРОЛЯ ОСВОЕНИЯ ДИСЦИПЛИНЫ

8.1. Примерная тематика реферативно-аналитической работы.

Учебным планом подготовки бакалавров по направлению 18.03.01 Химическая технология не предусмотрено выполнение реферативно-аналитической работы по дисциплине «Аналитическая химия».

8.2. Примеры контрольных вопросов для текущего контроля освоения дисциплины

Для текущего контроля предусмотрено 3 контрольных работы (по одной контрольной работе по каждому разделу). Максимальная оценка за контрольные работы составляет 24 балла, по 8 баллов за каждую работу.

Раздел 1. Примеры вопросов к контрольной работе № 1. Максимальная оценка – 8 баллов. Контрольная работа содержит 3 вопроса, по 2 или 3 балла за вопрос в зависимости от его сложности.

Вопрос 1.1.

1. В растворе какого реагента следует растворить осадок $Ca_3(PO_4)_2$ для определения в нем ионов Ca^{2+}?
2. Какое условие нужно обеспечить, чтобы действием гидрата аммиака разделить смесь катионов никеля и алюминия?

Вопрос 1.2.

1. Какую формулу нужно использовать для расчета pH в растворе уксусной кислоты?
2. По какой формуле рассчитывают концентрацию ионов водорода в водном растворе гидрофосфата натрия?

Вопрос 1.3.

1. Какой из анионов – оксалат, фосфат или фторид при прочих равных условиях обеспечивает наибольшую полноту осаждения ионов бария?
2. Какой из катионов – Ba^{2+}, Ag^{+}, Fe^{3+} - будет осажден наиболее полно при действии фосфата натрия на раствор его соли?

Раздел 2. Примеры вопросов к контрольной работе № 2. Максимальная оценка – 8 баллов. Контрольная работа содержит 3 вопроса, по 2 или 3 балла за вопрос в зависимости от его сложности.

Вопрос 2.1.

1. С каким индикатором можно оттитровать 0,1000 М раствор H_3PO_4 до NaH_2PO_4? Ответ подтвердите расчетом.
2. Какой индикатор следует использовать при определении содержания гидроксида натрия, если в растворе присутствует ацетат натрия? Ответ подтвердите соответствующими уравнениями реакций и расчетами.

Вопрос 2.2.

1. По какой формуле рассчитывают количество моль эквивалента иона аммония при его определении формальдегидным методом? Приведите уравнения реакций, иллюстрирующих схему титрования.
2. Титруют смесь гидроксида натрия и карбоната натрия раствором HCl с индикатором метиловым оранжевым. Какие компоненты смести при этом будут оттитровываться? Ответ подтвердите уравнениями соответствующих химических реакций.

Вопрос 2.3.

1. Рассчитать титр раствора H_2SO_4 по NaOH ($T(H_2SO_4/NaOH)$), если c (1/2 H_2SO_4) = 0,1000 моль-экв/л. M(NaOH) = = 40 г/моль.
2. Навеску NaOH 1,5238 г, загрязненную карбонатом (Na_2CO_3), растворили и разбавили дистиллированной водой до 100 мл в мерной колбе. На титрование 10,00 мл полученного раствора с индикатором метиловым оранжевым потребовалось 22,53 мл раствора HCl с T (HCl) = 0,003650 г/мл. На титрование такого же объема раствора с индикатором фенолфталеином потребовалось 18,50 мл HCl. Рассчитать процентное содержание Na_2CO_3 в NaOH.

Раздел 3. Примеры вопросов к контрольной работе № 3. Максимальная оценка – __ баллов. Контрольная работа содержит 3 вопроса, по 2 или 3 балла за вопрос в зависимости от его сложности.

Вопрос 3.1.

1. Напишите формулу для расчета окислительно-восстановительного потенциала в точке эквивалентности. Чему равно значение окислительно-восстановительного потенциала в точке эквивалентности при титровании 0,05 н. раствора I_2 0,05 н. раствором $Na_2S_2O_3$, если $E^0_{I_2/2I^-} = 0{,}54$ В, а $E^0_{S_4O_6^{2-}/2S_2O_3^{2-}} = 0{,}09$ В? Ответ подтвердите расчётом и запишите уравнения соответствующей химической реакции и полуреакций, изобразите ход кривой титрования.

   2. Напишите формулу для расчета реального окислительно-восстановительного потенциала от pH раствора. Чему равно значение реального окислительно-восстановительного потенциала полуреакции восстановления пероксида водорода при pH 4? Ответ подтвердите расчетом.

Вопрос 3.2.

1. По какой формуле рассчитывают значение реального окислительно-восстановительного потенциала полуреакции, если окисленная форма участвует в побочной реакции комплексообразования. Ответ подтвердите уравнениями химических реакций и полуреакций на конкретном примере.

2. Как вычисляют число молей эквивалента $K_2Cr_2O_7$ при определении иодометрическим методом? Ответ подтвердите уравнениями соответствующих химических реакций и полуреакций. Предложите физико-химический метод определения концентрации дихромата калия в растворе.

Вопрос 3.3.

1. Определение содержания железа(II) в растворе проводят методом потенциометрического титрования. Сколько железа содержит образец, если навеска этого образца массой 0,1700 г после растворения и восстановления железа до железа (II) оттитрована 8,40 мл раствора перманганата калия с $T(KMnO_4/Fe)$ = 0,006200 г/мл?
2. Объясните принцип ионного обмена. Приведите уравнения химических реакций. Перечислите известные вам типы ионообменников.

8.3. Вопросы для итогового контроля освоения дисциплины (зачет с оценкой).

Итоговый контроль проводится в виде итоговой контрольной работы. Максимальное количество баллов за итоговую контрольную работу – 40 баллов. Билет итоговой контрольной работы содержит 5 вопросов: 1 вопрос – 9 баллов, вопрос 2 – 9 баллов, вопрос 3 – 10 баллов, вопрос 4 – 9 баллов, вопрос 5 – 3 балла.

8.3.1. Примеры контрольных вопросов для итогового контроля освоения дисциплины (зачет с оценкой).

Максимальное количество баллов за итоговую контрольную работу при проведении итогового контроля в форме *зачета с оценкой* – 40 баллов.

1. Основные положения протолитической теории.
2. Термодинамическая, концентрационная и условная константы равновесия.
3. Аналитические реакции и аналитические эффекты. Характеристики аналитических реакций: чувствительность, избирательность (селективность).
4. Групповые, общие, частные, характерные и специфические реакции.
5. Равновесия в аналитически важных протолитических системах. Константы кислотности и основности.
6. Вычисление pH растворов кислот и оснований различной силы, смесей кислот и оснований.
7. Буферные растворы, используемые в химическом анализе: их состав, свойства (буферная емкость, область буферирования).
8. Аналитические реакции комплексообразования. Общие, ступенчатые и условные константы устойчивости комплексных соединений.
9. Использование реакций осаждения в аналитических целях. Константа равновесия реакций осаждения-растворения; факторы, влияющие на растворимость осадков.
10. Окислительно-восстановительная реакция и окислительно-восстановительный потенциал.
11. Константы равновесия окислительно-восстановительных реакций.
12. Выбор титранта и оптимальных условий титрования. Факторы, влияющие на величину скачка на кривой титрования.
13. Индикация конечной точки титрования химическими и физико-химическими методами.
14. Ионообменная хроматография в количественном химическом анализе.
15. Требования, предъявляемые к реакциям ионного обмена.
16. Изотерма ионного обмена.
17. Выбор оптимальных условий ионообменного разделения веществ.
18. Классификация физико-химических методов анализа.
19. Аналитический сигнал как информативная функция состава вещества и его количества.
20. Примеры аналитических сигналов и их измерений в ФХМА.
21. Основные аналитико-метрологические характеристики методов и результатов анализа, способы их оценки.
22. Общая характеристка спектральных методов анализа.
23. Общая характеристика электрохимических методов анализа.
24. Общая характеристика хроматографических методов.
25. Представление о фотометрических и потециометрических методах анализа.

Полный перечень оценочных средств приведен в виде отдельного документа, являющегося неотъемлемой частью основной образовательной программы.

8.4. Структура и примеры билетов для контроля освоения дисциплины (зачет с оценкой).

Итоговый контроль проводится в 3/4 семестре в виде итоговой контрольной работы. Максимальное количество баллов за итоговую контрольную работу – 40 баллов. Билет

итоговой контрольной работы содержит 5 вопросов: 1 вопрос – 9 баллов, вопрос 2 – 9 баллов, вопрос 3 – 10 баллов, вопрос 4 – 9 баллов, вопрос 5 – 3 балла.

Пример билета для ***вид контроля из УП***:

«Утверждаю»	***Министерство науки и высшего образования РФ***
_____ (Должность, наименование кафедры)	**Российский химико-технологический университет имени Д.И. Менделеева**
_____ _____ (Подпись) (И. О. Фамилия)	**Кафедра аналитической химии**
«__» _____ 20__г.	**18.03.01 Химическая технология**
	Аналитическая химия

1.	Рассчитать растворимость $Pb_3(PO_4)_2$ в воде и в 0,001 М растворе нитрата свинца. $K_S(Pb_3(PO_4)_2) = 7{,}9 \cdot 10^{-43}$.	9,0
2.	С целью определения содержания компонентов проводили титрование раствора, содержащего равное количество молей HCl и H_3PO_4. В присутствии индикатора метилового оранжевого израсходовано 40,0 мл стандартного раствора NaOH. Какой объем NaOH будет израсходован на дотитровывание этого же раствора в присутствии индикатора фенолфталеина? Приведите уравнения протекающих реакций и расчеты.	9,0
3.	К раствору $AlCl_3$ в присутствии ацетатного буферного раствора прилито 25,00 мл 0,1000 М раствора ЭДТА, избыток которого оттитрован 12,50 мл 0,0500 М раствором сульфата цинка с индикатором ксиленоловым оранжевым. Рассчитайте содержание $AlCl_3$ в граммах. ($M(AlCl_3)$=133,52 г/моль; M(ЭДТА)=372,24 г/моль)	10,0
4.	Какой индикатор следует применить: дифениламин (E^0 ($Ind_{ок}/Ind_{вс}$) =0,76 В) или ферроин (E^0 ($Ind_{ок}/Ind_{вс}$) = 1,06 В) при титровании раствора $FeSO_4$ раствором $K_2Cr_2O_7$ при pH=0? E^0 ((Fe^{3+}/Fe^{2+}) = 0,77 В); E^0 (($Cr_2O_7^{2-}$, $14H^+/2Cr^{3+}$); концентрации компонентов окислительно-восстановительных пар принять равными 1 моль/л.	9,0
5.	Каким образом, используя ионный обмен, можно провести определение CH_3COONa в растворе методом кислотно-основного титрования? Приведите уравнения соответствующих химических реакций и формулу для расчета содержания ацетата натрия в растворе.	3,0

9. УЧЕБНО-МЕТОДИЧЕСКОЕ ОБЕСПЕЧЕНИЕ ДИСЦИПЛИНЫ

9.1. Рекомендуемая литература

А. Основная литература

1. Аналитическая химия. Химические методы анализа. Учебник для вузов/ Под ред. О.М. Петрухина,- 2-ое изд., стереотипное, исправленное, -М.: ООО Путь, ООО ИД АЛЬЯНС, 2006. – 400 с. (базовый учебник)

2. Кузнецов В.В. Аналитические реакции для идентификации ионов элементов в растворах. М.: РХТУ им. Д.И. Менделеева, 2010. -163 с.

3. Практикум по физико-химическим методам анализа. Учебное пособие./ Под ред. О.М. Петрухина, 2-ое изд., стереотипное, исправленное. - М.: ООО Путь: ООО ИД АЛЬЯНС, 2006. – 248 с. (базовый учебник)

Б. Дополнительная литература

1. Аналитическая химия. Физические и физико-химические методы анализа. Учебник для вузов./ Под ред.О.М. Петрухина. - М.: Химия, 2001. – 496 с.

2. Основы аналитической химии. Практическое руководство./Под ред. Ю.А. Золотова. – М.: Высшая школа, 2001. - 464с.

3. Крылова Е.В. Задания по аналитической химии. Части I, II: Учебно – методическое пособие. – М.: РХТУ им. Д.И. Менделеева, 2003, 2004. – 40 с., 44 с.

Ю.Ю. Лурье. Справочник по аналитической химии. Справ. изд. – М.:Химия, 1989. – 448 с.

Кузнецов В.В., Ермоленко Ю.В., Семенова И.Н. Номенклатурные правила ИЮПАК в курсе аналитической химии. Химические методы анализа. Учебно-методическое пособие.- М. РХТУ им. Д.И. Менделеева, 2004. – 72 с.

6. Окислительно-восстановительное и комплексонометрическое титрование: практическое пособие по курсу аналитической химии./ Под. ред. В.В. Кузнецова. М. РХТУ им. Д.И. Менделеева, 2007. – 60 с.

7. Кузнецов В.В. Применение органических аналитических реагентов в анализе неорганических веществ. Учебн. пособие. – М.: МХТИ им. Д.И. Менделеева, 1972. – 145 с.

8. Аналитическая химия. Химические методы анализа. Лаб. практикум. Под ред. Рогатинской С.Л., – М.: РХТУ им. Д.И. Менделеева, 2011. – 96 с.

9.2. Рекомендуемые источники научно-технической информации

- Раздаточный иллюстративный материал к лекциям.
- Презентации к лекциям.
- Методические рекомендации по выполнению лабораторных работ.

Научно-технические журналы:

- Журнал «Журнал аналитической химии» ISSN 0044-4502
- Журнал «Analytica Chimica Acta» ISSN 0003-2670
- Журнал «Химико-фармацевтический журнал» ISSN 0023-1134

Ресурсы информационно–телекоммуникационной сети Интернет:

- http://www.rusanalytchem.ru
- http://www.chemical-analysis.ru

9.3. Средства обеспечения освоения дисциплины

Для реализации рабочей программы подготовлены следующие средства обеспечения освоения дисциплины:

– компьютерные презентации интерактивных лекций – 8, (общее число слайдов – 200);

– банк тестовых заданий для текущего контроля освоения дисциплины (общее число вопросов – 450);

– банк тестовых заданий для итогового контроля освоения дисциплины (общее число вопросов – 100).

Для освоения дисциплины используются следующие нормативные и нормативно-методические документы:

– Федеральный закон Российской Федерации от 29.12.2012 № 273-ФЗ «Об образовании в Российской Федерации» [Электронный ресурс] – Режим доступа: http://pravo.gov.ru/proxy/ips/?docbody=&nd=102162745&intelsearch=273-%D4%C7 (дата обращения: 3005.2019).

– Федеральные государственные образовательные стандарты высшего образования // Координационный совет учебно-методических объединений и научно-методических советов высшей школы. Портал Федеральных образовательных стандартов высшего образования [Электронный ресурс] – Режим доступа: http://fgosvo.ru/fgosvo/92/91/4 (дата обращения: 30.05.2019).

– Приказ Министерства образования и науки РФ от 23.08.2017 № 816 «Об утверждении Порядка применения организациями, осуществляющими образовательную деятельность, электронного обучения, дистанционных образовательных технологий при реализации образовательных программ» [Электронный ресурс]. Режим доступа: http://pravo.gov.ru/proxy/ips/?docbody=&nd=102447332&intelsearch=816+%EF%F0%E8%EA%E0%E7 (дата обращения: 30.05.2019).

При освоении дисциплины студенты должны использовать информационные и информационно-образовательные ресурсы следующих порталов и сайтов:

– Система федеральных образовательных порталов. Система открытого образования. Консалтинговый центр ИОС ОО РФ [Электронный ресурс] – Режим доступа: http://www.openedu.ru (дата обращения: 30.05.2019).

– Информационная система «Единое окно доступа к образовательным ресурсам». URL: http://window.edu.ru/ (дата обращения: 30.05.2019).

– ФЭПО: соответствие требованиям ФГОС [Электронный ресурс] – Режим доступа: http://fepo.i-exam.ru/ (дата обращения: 3005.2019).

– Онлайн-курсы РХТУ им. Д. И. Менделеева – Режим доступа: https://moodle.muctr.ru/(дата обращения: 20.02.2019).

– Zoom.- конференция – Режим доступа: https://zoom.us/ (дата обращения: 20.02.2019).

10. МЕТОДИЧЕСКИЕ УКАЗАНИЯ ДЛЯ ОБУЧАЮЩИХСЯ

10.1. Для студентов, обучающихся по очной форме, без использования электронного образования и дистанционных образовательных технологий

Методические рекомендации по организации учебной работы обучающегося в бакалавриате направлены на повышение ритмичности и эффективности его аудиторной и самостоятельной работы по дисциплине.

Дисциплина «***Аналитическая химия***» включает 3 раздела, каждый из которых имеет определенную логическую завершенность. При изучении материала каждого раздела рекомендуется регулярное повторение законспектированного лекционного материала, а также дополнение его сведениями из литературных источников, представленных в рабочей программе. При работе с указанными источниками рекомендуется составлять краткий конспект с обязательным фиксированием библиографических данных источника. Изучение материала каждого раздела заканчивается контролем его освоения в форме контрольной работы. Результаты выполнения контрольных работ оцениваются в соответствии с принятой в университете рейтинговой системой оценки знаний.

Рабочая программа дисциплины «***Аналитическая химия***» предусматривает проведение лабораторного практикума в объеме 48 ч. Работы выполняются в часы, выделенные учебным планом в текущем семестре.

Лабораторные занятия начинаются с индивидуальной беседы преподавателя с каждым обучающимся группы. Содержание беседы включает: проверку домашнего задания по решению задач, составлению методики выполнения лабораторной работы, подбору справочных данных и др. В ряде случаев обучающиеся представляют и «защищают» выполненные дома индивидуальные домашние работы. При успешном выполнении всех видов работ обучающийся допускается к выполнению практической работы, результат которой оценивается соответствующим количеством баллов. Индивидуальная домашняя работа также оценивается баллами.

Материал дисциплины «***Аналитическая химия***», изучаемый в течение семестра, включает следующие разделы:

– идентификация ионов в растворе;

– количественный химический анализ

–введение в физико-химические методы анализа.

По каждому разделу предусмотрены следующие формы изучения материала: лекции, консультации, лабораторные работы, обработка и представление результатов работы. Усвоение материала контролируется проведением текущих контрольных работ по соответствующим темам курса.

Самостоятельная работа обучающегося заключается в выполнении индивидуальных домашних заданий, подготовке к лабораторным и контрольным работам. Каждая контрольная работа представлена в виде билетов, содержащих 3 вопроса, включающих теоретический материал, задания по использованию теоретических знаний для практических (аналитических) целей, расчетные задачи. Каждый вопрос билета в зависимости от его сложности, оценивается соответствующим числом баллов.

Итоговый контроль завершает изучение дисциплины «***Аналитическая химия***». При составлении билетов контрольной работы был использован единый подход. Каждый вариант итоговой контрольной работы содержит 5 вопросов и включает в себя материал по физико-химическим методам анализа:

– вопросы теории конкретного метода анализа, его метрологические характеристики;

– задания на применение теоретических знаний для решения конкретных аналитических задач;

– задачи по нахождению важнейших количественных параметров того или иного метода анализа и на определение содержания определяемых компонентов в различных объектах.

Все вопросы итоговой контрольной работы оцениваются соответствующим количеством баллов . В каждом варианте сумма баллов равна 40.

Итоговая оценка зачета с оценкой включает все виды отчета обучающихся по изучаемым разделам курса «***Аналитическая химия***», согласно действующей в университете рейтинговой системе. А именно, итоговая оценка в текущем семестре складывается из сдачи лабораторных работ с максимальной оценкой от 2 до 3 баллов: (итого 36 баллов), 3 контрольных точек с максимальной оценкой по 8 баллов и итоговой контрольной работы (максимальная оценка в 40 баллов). Контрольные точки включают написание обучающимися соответствующих контрольных работ, и выполнение индивидуальных домашних заданий. Выставленная преподавателем оценка не пересматривается и вносится в индивидуальный маршрутный лист обучающегося. Обучающийся может обратиться за консультацией к лектору потока в предусмотренные соответствующим расписанием.

10.2. Для студентов, обучающихся по очной форме, с использованием электронного образования и дистанционных образовательных технологий

При использовании электронного обучения и дистанционных образовательных технологий занятия полностью или частично проводятся в режиме онлайн. Объем дисциплины и распределение нагрузки по видам работ соответствует п. 4.1. Распределение баллов соответствует п. 10.1 либо может быть изменено в соответствии с решением кафедры, в случае перехода на ЭО и ДОТ в процессе обучения. Решение кафедры об используемых технологиях и системе оценивания достижений обучающихся принимается с учетом мнения ведущего преподавателя и доводится до обучающихся.

11. МЕТОДИЧЕСКИЕ УКАЗАНИЯ ДЛЯ ПРЕПОДАВАТЕЛЕЙ

11.1. Для преподавателей, при реализации программы по очной форме, без использования электронного образования и дистанционных образовательных технологий

При подготовке и проведении занятий по дисциплине «***Аналитическая химия***» преподаватель должен ориентироваться на то, что студенты, обучающиеся в бакалавриате, имеют общую подготовку по общенаучным, общеинженерным дисциплинам и основным профессиональным дисциплинам профиля, в объеме, предусмотренном учебным планом бакалавриата, а также опыт восприятия и конспектирования изучаемого материала. В связи с этим материал дисциплины должен опираться на полученные знания и быть ориентирован их расширение и углубление в соответствии с современными теоретическими представлениями и технологическими новациями. Обучение студентов может быть организовано как в виде традиционных лекций и практических занятий, так и научной дискуссии, которая помогает приобрести навыки и умения обосновывать круг рассматриваемых вопросов, формулировать главные положения, определения и практические выводы из теоретических положений. На занятиях должна прослеживаться взаимосвязь рассматриваемых вопросов с ранее изученным материалом.

При чтении лекций по дисциплине следует уделить основное внимание следующим аспектам.

Аналитическая химия – наука о методах анализа веществ. Химические, физико-химические и физические методы анализа, их взаимосвязь, соотношение и применение.

Методы качественного и количественного анализа веществ. Основы качественного химического анализа. Групповые и селективные реакции и реагенты. Применение систематического и дробного методов при качественном анализе смесей ионов.

Основные типы химических равновесий в гомогенных и гетерогенных системах, лежащие в основе методов качественного и количественного анализа (кислотно-основные взаимодействия, реакции комплексообразования, окисления – восстановления, осаждения).

Органические аналитические реагенты и их применение в анализе. Теоретические основы гравиметрических и титриметрических методов анализа и применение этих методов при анализе неорганических и органических веществ.

Метрологические характеристики методов, критерии выбора метода анализа и принцип составления схемы анализа.

Введение в физико-химические методы анализа. Аналитический сигнал. Классификация ФХМА.

Необходимой компонентой лекционных и практических занятий по дисциплине является широкое использование наглядных пособий и иллюстративного материала, в том числе с применением компьютерной техники. Наглядные пособия представляют собой иллюстрированные справочники, а также каталоги фирм и предприятий с описанием основного вида и характеристик изделий из них. Иллюстративный материал включает презентации по разделам дисциплины, выполненные с использованием различных программных продуктов (например, Power Point в составе Microsoft Office). Для демонстрации иллюстративного материала рекомендуется использование мультимедиа.

При проведении занятий преподаватель может рекомендовать студентам проработку дополнительной литературы по тематике занятия, организуя ее обсуждение на практических занятиях, формирует у студентов навык к самостоятельной работе с разнообразными литературными источниками.

При проведении лабораторного практикума преподавателю основное внимание следует уделять формированию у студентов умения активно использовать полученные знания по дисциплине «***Аналитическая химия***» при подготовке, проведении и защите лабораторных работ. Следует обращать внимание на необходимость точного выполнения требований к проведению экспериментов и обработке результатов для получения достоверных величин определяемых свойств.

11.2. Для преподавателей, при реализации программы по очной форме, с использованием электронного образования и дистанционных образовательных технологий

При использовании электронного обучения и дистанционных образовательных технологий занятия полностью или частично проводятся в режиме онлайн. Объем дисциплины и распределение нагрузки по видам работ соответствует п. 4.1. Распределение баллов соответствует п. 10.1. в том числе и в случае перехода на ЭО и ДОТ в процессе обучения.

Реализация ЭО и ДОТ предполагает использование следующих видов учебной деятельности: онлайн консультации, практические занятия, видео-лекции; проводимые полностью или частично с применением ЭО и ДОТ; текущий контроль с помощью контрольных работ, проверки домашних заданий и самостоятельная работа. При реализации РПД в зависимости от конкретной ситуации ЭО и ДОТ могут быть применены в следующем виде: материалы, размещенные на страницах социальных сетей РХТУ им. Д. И. Менделеева, работа в мессенджере, работа в ЭИОС, работа по E-mail, Zoom-конференция: https://zoom.us/.

− объем часов для контактной работы обучающихся с преподавателем не сокращается и электронные образовательные ресурсы (ЭОР) методически обеспечивают

самостоятельную работу обучающихся в объеме, предусмотренном рабочей программой данной дисциплины. При этом в случае необходимости занятия проводятся в режиме онлайн;

− смешанные формы обучения, сочетающие в себе аудиторные занятия (при необходимости - перевод части контактных часов работы обучающихся с преподавателем в электронную информационно-образовательную среду без потери содержания учебной дисциплины) и ЭОР (часть учебного материала (лекции) может быть заменена ЭОР).

12. ПЕРЕЧЕНЬ ИНФОРМАЦИОННЫХ ТЕХНОЛОГИЙ, ИСПОЛЬЗУЕМЫХ В ОБРАЗОВАТЕЛЬНОМ ПРОЦЕССЕ

Информационную поддержку изучения дисциплины осуществляет Информационно-библиотечный центр (ИБЦ) РХТУ им. Д.И. Менделеева, который обеспечивает обучающихся основной учебной, учебно-методической и научной литературой, необходимой для организации образовательного процесса по дисциплине. Общий объем многоотраслевого фонда ИБЦ на 01.01.2019 составляет 1708372 экз.

Фонд ИБЦ располагает учебной, учебно-методической и научно-технической литературой в форме печатных и электронных изданий, а также включает официальные, справочно-библиографические, специализированные отечественные и зарубежные периодические и информационные издания. ИБЦ обеспечивает доступ к профессиональным базам данных, информационным, справочным и поисковым системам.

Каждый обучающийся обеспечен свободным доступом из любой точки, в которой имеется доступ к сети Интернет и к электронно-библиотечной системе (ЭБС) Университета, которая содержит различные издания по основным изучаемым дисциплинам и сформирована по согласованию с правообладателями учебной и учебно-методической литературы.

Для более полного и оперативного справочно-библиографического и информационного обслуживания в ИБЦ реализована технология Электронной доставки документов. Объем многоотраслевого фонда ИБЦ на 01.01.2019 г. составляет 1 708 372 экз. изданий.

Электронные информационные ресурсы доступные пользователям РХТУ им. Д.И. Менделеева в 2019году. (на 01.01.2019 г.)

№	Электронный ресурс	Реквизиты договора (номер, дата заключения, срок действия), ссылка на сайт ЭБС, сумма договора, количество ключей	Характеристика библиотечного фонда, доступ к которому предоставляется договором
1	ЭБС «Лань»	Принадлежность - сторонняя Реквизиты договора - ООО «Издательство «Лань», договор №29.01-З-2.0-827/2018 от 26.09.2018 г. Сумма договора – 357 000-00 С «26» сентября 2018г. по **«25» сентября 2019г.** Ссылка на сайт ЭБС – http://e.lanbook.com Количество ключей - доступ для всех пользователей РХТУ с любого компьютера.	Электронно-библиотечная система издательства "Лань" — ресурс, включающий в себя как электронные версии книг ведущих издательств учебной и научной литературы (в том числе университетских издательств), так и электронные версии периодических изданий по различным областям знаний. ЭБС «ЛАНЬ» предоставляет пользователям мобильное приложение для iOS и Android, в которых интегрированы бесплатные сервисы для незрячих студентов и синтезатор речи. **Коллекции**: «Химия» - изд-ва НОТ, «Химия» - изд-ва Лаборатория знаний, «Химия» - изд-ва «ЛАНЬ», «Химия»-КНИТУ(Казанский национальный исследовательский технологический университет), «Химия» - изд-ва ФИЗМАТЛИТ, «Информатика» - изд-ва "Лань", Национальный Открытый Университет"ИНТУИТ", "Инженерно-технические науки" изд-ва "Лань".
	ЭБС «ЛАНЬ»	Принадлежность - сторонняя Реквизиты договора - ООО «Издательство «Лань», договор № 33.03-Р-2.0-1775/2-10 от 26.09.2019г. Сумма договора – 642 083-68 **С «26» сентября 2019г. по «25» сентября 2020г.** Ссылка на сайт ЭБС – http://e.lanbook.com Количество ключей - доступ для всех пользователей РХТУ с любого компьютера.	Коллекции: «Химия» - изд-ва НОТ, «Химия» - изд-ва Лаборатория знаний, «Химия» - изд-ва «ЛАНЬ», «Химия»-КНИТУ(Казанский национальный

			исследовательский технологический университет), «Химия» - изд-ва ФИЗМАТЛИТ, «Информатика» - изд-ва «ЛАНЬ», Национальный Открытый Университет«ИНТУИТ», Инженерно-технические науки" изд-ва «ЛАНЬ», «Теоретическая механика» изд-ва «ЛАНЬ», Экономика и менеджмент» изд-ва Дашков и К. А также отдельные издания в соответствии с Договором.
2.	Электронно - библиотечная система ИБЦ РХТУ им. Д.И.Менделеева (на базе АИБС «Ирбис»)	Принадлежность – собственная РХТУ. Ссылка на сайт ЭБС – http://lib.muctr.ru/ Доступ для пользователей РХТУ с любого компьютера.	Электронные версии учебных и научных изданий авторов РХТУ по всем ООП.
3	Информационно-справочная система «ТЕХЭКСПЕРТ» «Нормы, правила, стандарты России».	Принадлежность сторонняя. Реквизиты контракта – ООО «ИНФОРМПРОЕКТ», контракт № 111-142ЭА/2018 от 18.12.2018 г. Сумма договора – 547 511 руб. С «01» января.2019 г. по «31» декабря 2019 г. Ссылка на сайт ЭБС – http://reforma.kodeks.ru/reforma/ Количество ключей – 5 лицензий + локальный доступ с компьютеров ИБЦ.	Электронная библиотека нормативно-технических изданий. Содержит более 40000 национальных стандартов и др. НТД

4	Электронная библиотека диссертаций (ЭБД).	Принадлежность – сторонняя Реквизиты договора – РГБ, Договор № 29.01-Р-2.0-826/2018 от 03.10.2018 г. Сумма договора - 299130-00 С «15» октября 2018 г. по **«14» июля 2019 г.** Ссылка на сайт ЭБС – http://diss.rsl.ru/ Количество ключей – 10 лицензий + распечатка в ИБЦ.	В ЭБД доступны электронные версии диссертаций Российской Государственной библиотеки: с 1998 года – по специальностям: "Экономические науки", "Юридические науки", "Педагогические науки" и "Психологические науки"; с 2004 года - по всем специальностям, кроме медицины и фармации; с 2007 года - по всем специальностям, включая работы по медицине и фармации.
5	ЭБС «Научно-электронная библиотека eLibrary.ru».	Принадлежность – сторонняя Реквизиты договора – ООО «РУНЭБ», договор № 29.01-Р-2.0-1020/2018 от 07.12.2018 г. Сумма договора - 934 693-00 С «01» января 2019 г. по «31» декабря 2019 г. Ссылка на сайт – http://elibrary.ru Количество ключей – доступ для пользователей РХТУ по ip-адресам неограничен.	Электронные версии периодических и непериодических изданий по различным отраслям науки

6	БД ВИНИТИ РАН	Принадлежность сторонняя Договор № 5Д/2018 от 01.02.2018 г. Сумма договора - 24000-00 С «02» февраля 2018 г. **по «05» мая 2019 г.** Ссылка на сайт- http://www.viniti.ru/ Количество ключей – локальный доступ для пользователей РХТУ в ИБЦ РХТУ.	Крупнейшая в России баз данных по естественным, точным и техническим наукам. Включает материалы РЖ (Реферативного журнала) ВИНИТИ с 1981 г. Общий объем БД - более 28 млн. документов
7	Справочно-правовая система «Консультант+»,	Принадлежность сторонняя, Договор № 45-70ЭА/2018 от 09.07.2018 г. С «10» июля 2018 г. по «09» июля 2019 г. Ссылка на сайт- http://www.consultant.ru/ Количество ключей – 50 пользовательских лицензий по ip-адресам.	Справочно-правовая система по законодательству Российской Федерации.
8	Справочно-правовая система “Гарант»	Принадлежность сторонняя Договор №145-188ЭА/2018 г. от 28.01.2019 г. С «28» января 2019 г. по «27» января 2020 г. Ссылка на сайт – http://www.garant.ru/ Сумма договора - 512000-00 Количество ключей – 50 пользовательских лицензий по ip-адресам.	Гарант — справочно-правовая система по законодательству Российской Федерации.
9	Издательство Wiley	Принадлежность сторонняя. Национальная подписка (Минобрнауки+ ГПНТБ) Сублицензионный договор № Wiley/130 от 10.10.2019 г.	Коллекция журналов по всем областям знаний, в том числе известные журналы по химии, материаловедению, взрывчатым веществам и др.

		С «01» января 2019 г. по «31» декабря 2019 г. Ссылка на сайт – http://onlinelibrary.wiley.com/ Количество ключей - доступ для пользователей РХТУ по ip-адресам неограничен.	
10	QUESTEL ORBIT	Принадлежность сторонняя. Национальная подписка (Минобрнауки+ ГПНТБ) Сублицензионный договор № Questel/130 от 05.09.2019 г. С «01» января 2019 г. по «31» декабря 2019 г. Ссылка на сайт – http://www.questel.orbit.com Количество ключей – доступ для пользователей РХТУ по ip-адресам неограничен.	ORBIT является глобальным оперативно обновляемым патентным порталом, позволяющим осуществлять поиск в перечне заявок на патенты, полученных, приблизительно, 80-патентными учреждениями в различных странах мира и предоставленных грантов.
11	ProQuest Dissertation and Theses Global	Принадлежность сторонняя. Национальная подписка (Минобрнауки+ ГПНТБ) Сублицензионный договор № ProQuest/130 от 09.10.2019 г. С «01» января 2019 г. по «31» декабря 2019 г. Ссылка на сайт – http://www.proquest.com/products-services/pqdtglobal.html Количество ключей – дост уп для пользователей РХТУ по ip-адресам неограничен.	База данных ProQuest Dissertation & Theses Global (PQDT Global) авторитетная коллекция из более 3,5 млн. зарубежных диссертаций, более 1,7 млн. из которых представлены в полном тексте.
12	American Chemical Society	Принадлежность сторонняя. Национальная подписка (Минобрнауки+ ГПНТБ) Сублицензионный договор № ACS/130 от 25.10.2019 г. С «01» июля 2019 г. по «31» декабря 2019 г.	Коллекция журналов по химии и химической технологии Core + издательства American Chemical Society

		Ссылка на сайт – http://www.acs.org/content/acs/en.html Количество ключей – доступ для пользователей РХТУ по ip-адресам неограничен.	
13	American Institute of Physics (AIP)	Принадлежность сторонняя. Национальная подписка (Минобрнауки+ ГПНТБ) Сублицензионный договор № AIP/130 от 24.10.2019 г. С «01» июля 2019 г. по «31» декабря 2019 г. Ссылка на сайт – http://scitation.aip.org/ Количество ключей – доступ для пользователей РХТУ по ip-адресам неограничен.	Коллекция журналов по техническим и естественным наукам издательства Американского института физики (AIP)
14	База данных Reaxys и Reaxys Medicinal Chemistry Компании Elsevier	Принадлежность сторонняя. Национальная подписка (Минобрнауки+ ГПНТБ) Сублицензионный договор № Reaxys /130 от 10.10.2019 г. С «01» июля 2019 г. по «31» декабря 2019 г. Ссылка на сайт – https://www.reaxys.com/ Количество ключей – доступ для пользователей РХТУ по ip-адресам неограничен.	Структурно-химическая база данный Reaxys включает в себя структурную базу данных химических соединений и их экспериментальных свойств, реферативную базу журнальных и патентных публикаций, базу химических реакций с функцией построения плана синтеза. Модуль биологически активных соединений, биологических мишеней, фармакологических свойств химических соединений Reaxys Medicinal Chemistry является крупнейшей в мире базой данных.
15	Scopus	Принадлежность сторонняя. Национальная подписка (Минобрнауки+ ГПНТБ) Сублицензионный договор № Scopus/130 от 09.10.2019 г. С «01» июля 2019 г. по «31» декабря 2019 г. Ссылка на сайт – http://www.scopus.com. Количество ключей – доступ	Мультидисциплинарная реферативная и наукометрическая база данных издательства **ELSEVIER**

		для пользователей РХТУ по ip-адресам неограничен.	
16	Ресурсы международной компании Clarivate Analytics	Принадлежность сторонняя. Национальная подписка (Минобрнауки+ ГПНТБ) Сублицензионный договор № WoS/130 от 05.09.2019 г. С «01» января 2019 г. по «31» декабря 2019 г. Ссылка на сайт – http://apps.webofknowledge.com/WOS_GeneralSearch_input.do?product=WOS&search_mode=GeneralSearch&SID=R1Ij2TUYmdd7bUatOlJ&preferencesSaved= Количество ключей – доступ для пользователей РХТУ по ip-адресам неограничен.	Открыт доступ к ресурсам: **WEB of SCIENCE** – реферативная и наукометрическая база данных. **MEDLINE** – реферативная база данных по медицине.
17	Royal Society of Chemistry (Королевское химическое общество	Принадлежность сторонняя. Национальная подписка (Минобрнауки+ ГПНТБ) Сублицензионный договор № RSC/130 от 08.10.2019 г. С «01» января 2019 г. по «31» декабря 2019 г. Ссылка на сайт – http://pubs.rsc.org/ Количество ключей - доступ для пользователей РХТУ по ip-адресам неограничен.	Коллекция включает 44 журнала. Тематика: органическая, аналитическая, физическая химия, биохимия, электрохимия, химические технологии.
18.	Электронные ресурсы издательства SpringerNature	Принадлежность – сторонняя Национальная подписка (Минобрнауки+РФФИ) Информационное письмо РФФИ № 809 от 24.06.2019 г. С «01» января 2019 г. по «31» декабря 2019 г. Ссылка на сайт http://link.springer.com/ Количество ключей - доступ для пользователей РХТУ по ip-	- Полнотекстовая коллекция электронных журналов Springer по различным отраслям знаний. - Полнотекстовые 85 журналов Nature Publishing Group - Коллекция научных протоколов по различным отраслям знаний Springer Protocols - Коллекция научных материалов в области физических наук и

		адресам неограничен.	инжиниринга Springer Materials (The Landolt-Bornstein Database) - Полный доступ к статическим и динамическим справочным изданиям по любой теме - Реферативная база данных по чистой и прикладной математике zbMATH - Nano Database
19.	База данных SciFinder компании Chemical Abstracts Service	Принадлежность сторонняя. Национальная подписка (Минобрнауки+ ГПНТБ) Сублицензионный договор № CAS/130 от 23.10.2019 г. С «01» января 2019 г. по «31» декабря 2019 г. Ссылка на сайт – https://scifinder.cas.org Количество ключей – доступ для пользователей РХТУ по ip-адресам и персональной регистрации.	SciFinder — поисковый сервис, обеспечивающий многоаспектный поиск как библиографической информации, так и информации по химическим реакциям, структурным соединениям и патентам. Основная тематика обширного поискового массива — химия, а также ряд смежных дисциплин, таких как материаловедение, биохимия и биомедицина, фармакология, химическая технология, физика, геология, металлургия и другие.
20	Издательство Elsevier на платформе ScienceDirect	Принадлежность сторонняя. Национальная подписка (Минобрнауки+ РФФИ) Информационное письмо РФФИ № исх.- 1294 от 09 10 2019 г. С «01» января 2019 г. по «31» декабря 2019 г. Ссылка на сайт – https://www.sciencedirect.com Количество ключей – доступ для пользователей РХТУ по ip-адресам.	«Freedom Collection» — полнотекстовая коллекция электронных журналов издательства Elsevier по различным отраслям знаний, включающая не менее 2000 наименований электронных журналов. «Freedom Collection eBook collection» — содержит более 5 000 книг по 24 различным предметным областям естественных, технических и медицинских наук. Доступ к архивам 2014-2018гг.

21	ЭБС «Лань»	Принадлежность - сторонняя Реквизиты договора - ООО «Издательство «Лань», договор №29.01-3-2.0-1299/2018 от 06.03.2019 г. **С «06» марта 2019г.** **по «25» сентября 2019г.** Ссылка на сайт ЭБС – http://e.lanbook.com Сумма договора – 73 247-39 Количество ключей - доступ для всех пользователей РХТУ с любого компьютера.	Коллекция книг по естественно-научным и техническим отраслям наукам.
22	ЭБС «ЮРАЙТ»	Принадлежность - сторонняя Реквизиты договора – ООО «Электронное издательство ЮРАЙТ», Договор № №29.01-3-2.0-1168/2018 от 11.01.2019 г. С «11» января 2019 г. по «»10» января 2020 г. Ссылка на сайт ЭБС - https://biblio-online.ru/ Сумма договора – 220 000-00 руб. Количество ключей - доступ для всех пользователей РХТУ с любого компьютера.	Электронная библиотека включает более 5000 наименований учебников и учебных пособий по всем отраслям знаний для всех уровней профессионального образования от ведущих научных школ с соблюдением требований новых ФГОСов.

Бесплатные архивные коллекции, приобретенные Минобрнауки для вузов.

Архив Издательства American Association for the Advancement of Science.Пакет «Science Classic» 1880-1996

Архив Издательства Annual Reviews. Пакет «Full Collection» 1932-2005

Архив издательства Института физики (Великобритания). Пакет «Historical Archive 1874-1999» с первого выпуска каждого журнала по 1999, 1874-1999

Архив издательства Nature Publishing Group. Пакет «Nature» с первого выпуска первого номера по 2010, 1869-2010

Архив издательства Oxford University Press. Пакет «Archive Complete» с первого выпуска каждого журнала по 1995, 1849-1995

Архив издательства Sage. Пакет «2010 SAGE Deep Backfile Package» с первого выпуска каждого журнала по 1998, 1890-1998

Архив издательства Taylor & Francis. Full Online Journal Archives. с первого выпуска каждого журнала по 1996, 1798-1997

Архив издательства Cambridge University Press. Пакет «Cambridge Journals Digital Archive (CJDA)» с первого выпуска каждого журнала по 2011, 1827-2011

Архив журналов Королевского химического общества(RSC). 1841-2007

Архив коллекции журналов Американского геофизического союза (AGU), предоставляемый издательством Wiley Subscription Services, Inc. 1896-1996

Бесплатные официальные открытые ресурсы Интернет:

1. Directory of Open Access Journals (DOAJ) http://doaj.org/
   Ресурс объединяет более 10000 научных журналов по различным отраслям знаний (около 2 миллионов статей) из134 стран мира.
2. Directory of Open Access Books (DOAB) https://www.doabooks.org/
   В базе размещено более 3000 книг по различным отраслям знаний, предоставленных 122 научными издательствами.
3. BioMed Central https://www.biomedcentral.com/
   База данных включает более 300 рецензируемых журналов по биомедицине, медицине и естественным наукам. Все статьи, размещенные в базе, находятся в свободном доступе.
4. Электронный ресурс arXiv https://arxiv.org/
   Крупнейшим бесплатный архив электронных научных публикаций по разделам физики, математики, информатики, механики, астрономии и биологии. Имеется подробный тематический каталог и возможность поиска статей по множеству критериев.
5. Коллекция журналов MDPI AG http://www.mdpi.com/
   Многодисциплинарный цифровой издательский ресурс, является платформой для рецензируемых научных журналов открытого доступа, издающихся MDPI AG (Базель, Швейцария). Издательство выпускает более 120 разнообразных электронных журналов, находящихся в открытом доступе.
6. Издательство с открытым доступом InTech http://www.intechopen.com/
   Первое и крупнейшее в мире издательство, публикующее книги в открытом доступе, около 2500 научных изданий. Основная тематическая направленность - физические и технические науки, технологии, медицинские науки, науки о жизни.
7. База данных химических соединений ChemSpider http://www.chemspider.com/
   ChemSpider – это бесплатная химическая база данных, предоставляющая быстрый доступ к более чем 28 миллионам структур, свойств и соответственной информации. Ресурс принадлежит Королевскому химическому обществу Великобритании (Royal Society of Chemistry).
8. Коллекция журналов PLOS ONE http://journals.plos.org/plosone/
   PLOS ONE – коллекция журналов, в которых публикуются отчеты о новых исследованиях в области естественных наук и медицины. Все журналы размещены в свободном доступе (Open Access), все статьи проходят строгое научное рецензирование.
9. US Patent and Trademark Office (USPTO) http://www.uspto.gov/
   Ведомство по патентам и товарным знакам США — USPTO — предоставляет свободный доступ к американским патентам, опубликованным с 1976 г. по настоящее время.
10. Espacenet - European Patent Office (EPO) http://worldwide.espacenet.com/
    Патенты (либо патентные заявки) более 50 национальных и нескольких международных патентных бюро, в том числе послные тексты патентов США, России, Франции, Японии и др.

11. Федеральный институт промышленной собственности (ФИПС) http://www1.fips.ru/wps/wcm/connect/content_ru/ru
Информационные ресурсы ФИПС свободного доступа:
-Электронные бюллетени. Изобретения. Полезные модели.
-Открытые реестры российских изобретений и заявок на изобретения.
-Рефераты российских патентных документов за 1994–2016 гг.
-Полные тексты российских патентных документов из последнего официального бюллетеня.

13. МАТЕРИАЛЬНО-ТЕХНИЧЕСКОЕ ОБЕСПЕЧЕНИЕ ДИСЦИПЛИНЫ

В соответствии с учебным планом занятия по дисциплине «***Аналитическая химия***» проводятся в форме лекций, лабораторных работ и самостоятельной работы обучающегося.

13.1. Оборудование, необходимое в образовательном процессе:

Штативы химические

Химическая посуда:
Пипетки Мора (вместимость 5; 10, 25 мл).
Пипетки мерные (объем 5; 10 мл).
Бюретки (объем 25 мл).
Колбы мерные (вместимость 50,0; 100,0 мл).
Колбы Эрленмейера (объем 100 , 250, 500, 750, 1000 мл).
Склянки для хранения растворов (объем 0,5; 1 л).

Оборудование:
pH-метр-милливольтметр pH-420
Весы лабораторные ВЛТЭ-510С
Микровесы ВЛ-120 М
Титратор потенциометрический автоматический АТП-02
Весы аналитические ВЛ-120-200 г.
Фотометр КФК-2
Микроскоп биологический монокулярный МикроВид
Аквадистиллятор АЭ-25

Вспомогательное оборудование:
Бани водяные с электрическим подогревом.
Хроматографические колонки с ионообменником КУ-2.
Баня песочная лабораторная БП-1
Колбонагреватели КН-250
Сушилка для пробирок

13.2. Учебно-наглядные пособия:

Техника безопасности при работе в химической лаборатории. Приемы работы в микрокристаллоскопии. Методические разработки по работе с оборудованием и на приборах химического анализа.

13.3. Компьютеры, информационно-телекоммуникационные сети, аппаратно-программные и аудиовизуальные средства:

Персональные компьютеры, ноутбук, принтер и программные средства; проектор и экран; копировальный аппарат; локальная сеть с выходом в Интернет.

13.4. Печатные и электронные образовательные и информационные ресурсы:

Информационно-методические материалы: учебные пособия по дисциплине; раздаточный материал к разделам лекционного курса.

Электронные образовательные ресурсы: учебно-методические разработки в электронном виде; справочные материалы в печатном виде.

Список электронных ресурсов:

Портал аналитической химии (методики, рекомендации, справочники)

http://www.chemical-analysis.ru/

http://analyt.chem.msu.ru/

Научная электронная библиотека (http://www.elibrary.ru)

Портал Аналитическая химия в России:

http://www.rusanalytchem.org/default.aspx

13.5. Перечень лицензионного программного обеспечения:

№ п/п	Наименование программного продукта	Реквизиты договора поставки	Количество лицензий	Срок окончания действия лицензии
1	Microsoft Office Standard 2007	Государственный контракт № 143-164ЭА/2010 от 14.12.10, Акт № Tr048787, накладная № Tr048787 от 20.12.10 Microsoft Open License Номер лицензии 42931328	210	бессрочная
2	Операционная система Microsoft Windows 10 Education (Russian)	Подписка Microsoft Imagine Premium, соглашение ICM-171312 от 03.04.2019 г., действительно до 03.04.2020 г., счет № 0012522675 от 30.03.2019 г.	Количество лицензий не ограничено согласно условиям подписки Microsoft Imagine Premium	03.04.2020 г.

14. ТРЕБОВАНИЯ К ОЦЕНКЕ КАЧЕСТВА ОСВОЕНИЯ ПРОГРАММЫ

Наименование разделов	Основные показатели оценки	Формы и методы контроля и оценки
Раздел 1. Идентификация ионов в растворе	*Знает:* процессы формирования аналитического сигнала, основные понятия, термины, приёмы качественного анализа *Умеет:* применять приобретенные теоретические знания и практические навыки в практической деятельности. *Владеет:* методологией качественного анализа, алгоритмами качественного анализа, системой выбора качественного анализа для той или иной практической задачи	Оценка за лабораторные работы Оценка за контрольную работу Оценка за итоговую контрольную работу
Раздел 2. Характеристика методов количественного анализа	*Знает:* процессы формирования аналитического сигнала, основные понятия, термины, приёмы количественного анализа *Умеет:* применять приобретенные теоретические знания и практические навыки в практической деятельности. *Владеет:* методологией количественного анализа, алгоритмами количественного анализа, системой выбора количественного анализа для той или иной практической задачи	Оценка за лабораторные работы Оценка за контрольную работу Оценка за индивидуальные домашние задания Оценка за итоговую контрольную работу
Раздел 3. Введение в физико-химические методы анализа	*Знает:* процессы формирования аналитического сигнала в спектральных методах анализа; рассмотрение принципов измерений в стандартных приборах этих методов; основы метрологии в соответствии с рекомендациями ИЮПАК. *Умеет:* применять приобретенные теоретические знания и практические навыки в практической деятельности. *Владеет:* методологией оптических методов	Оценка за лабораторную работу Оценка за итоговую контрольную работу

	анализа, используемых в современной аналитической практике оценкой возможностей метода анализа основными способами метрологической обработки результатов количественного химического анализа на основе ФХМА.	

15. ОСОБЕННОСТИ ОРГАНИЗАЦИИ ОБРАЗОВАТЕЛЬНОГО ПРОЦЕССА ДЛЯ ИНВАЛИДОВ И ЛИЦ С ОГРАНИЧЕННЫМИ ВОЗМОЖНОСТЯМИ ЗДОРОВЬЯ

Обучение инвалидов и лиц с ограниченными возможностями здоровья осуществляется в соответствии с:

− Порядком организации и осуществления образовательной деятельности по образовательным программам – программам бакалавриата, программам специалитета, программам магистратуры (Приказ Минобрнауки РФ от 05.04.2017 № 301);

− Положением о Порядке организации и осуществления образовательной деятельности по образовательным программам – программам бакалавриата, программам специалитета, программам магистратуры в Российском химико-технологическом университете имени Д.И. Менделеева (утв. решением Ученого совета университета от 28.06.2017, протокол № 9);

− Методическими рекомендациями по организации образовательного процесса для обучения инвалидов и лиц с ограниченными возможностями здоровья в образовательных организациях высшего образования, в том числе оснащенности образовательного процесса (утверждены заместителем Министра образования и науки РФ А.А. Климовым от 08.04.2014 № АК-44/05вн).

Дополнения и изменения к рабочей программе дисциплины

«_____»

основной образовательной программы

_____ «_____»

код и наименование направления подготовки (специальности)

«_____»

наименование ООП

Форма обучения: _____

Номер изменения/ дополнения	Содержание дополнения/изменения	Основание внесения изменения/дополнения
1.		протокол заседания Ученого совета №_____от «___»_____20___г.
		протокол заседания Ученого совета №_____от «___»_____20___г.
		протокол заседания Ученого совета №_____от «___»_____20___г.
		протокол заседания Ученого совета №_____от «___»_____20___г.
		протокол заседания Ученого совета №_____от «___»_____20___г.

Министерство науки и высшего образования Российской Федерации
Федеральное государственное бюджетное образовательное учреждение высшего образования
«Российский химико-технологический университет имени Д.И. Менделеева»

«Утверждаю»
ректор
(руководитель образовательной организации)
_____ А.Г. Мажуга
(подпись) (И.О. Фамилия)
«__» июня 2019 г.

РАБОЧАЯ ПРОГРАММА ДИСЦИПЛИНЫ
«Инженерная графика»

Направление подготовки 18.03.01 Химическая технология

Квалификация «*бакалавр*»
Форма обучения очная

Программа одобрена
Методической комиссией Ученого Совета
РХТУ им. Д.И. Менделеева
«31 мая 2019 г.

Председатель _____ Н.А. Макаров

Москва 2019 г.

Программа составлена к.т.н, доцентом кафедры стандартизации и инженерно-компьютерной графики **Ласовской О.А**.

Программа рассмотрена и одобрена на заседании кафедры стандартизации и инженерно-компьютерной графики
« 29 » мая 2019 г., протокол № 9.

СОДЕРЖАНИЕ

1. Цели и задачи дисциплины 5

2. Требования к результатам освоения дисциплины 5

3. Объем дисциплины и виды учебной работы 6

4. Содержание дисциплины 7

4.1. Разделы дисциплины и виды занятий для студентов очного отделения 7

4.2. Содержание разделов дисциплины 7

5. Соответствие содержания требованиям к результатам освоения дисциплины 8

6. Практические и лабораторные занятия 9

6.1. Практические занятия. Примерные темы практических занятий 9

6.2. Лабораторные работы 9

7. Самостоятельная работа 10

8. Оценочные средства для контроля освоения дисциплины 10

8.1. Примеры заданий для текущего контроля освоения дисциплины 10

8.2. Примеры тем лабораторных работ 14

8.3. Структура и примеры билетов для итогового контроля освоения дисциплины (Зачет с оценкой) 14

9. Учебно-методическое обеспечение дисциплины 15

9.1. Рекомендуемая литература 15

9.2. Рекомендуемые источники научно-технической информации 16

9.3. Средства обеспечения освоения дисциплины 16

10. Методические указания для обучающихся 17

10.1 Для студентов, обучающихся по очной форме без использования электронного образования и дистанционных образовательных технологий 17

10.2 Для студентов, обучающихся по очной форме с использованием электронного образования и дистанционных образовательных технологий 17

11. Методические указания для преподавателей 18

11.1 Для преподавателей, при реализации программы по очной форме, без использования электронного образования и дистанционных образовательных технологий указания 18

11.2 Для преподавателей, при реализации программы по очной форме, с использованием электронного образования и дистанционных образовательных технологий 19

12. Перечень информационных технологий, используемых в образовательном процессе 19

13. Материально-техническое обеспечение дисциплины 21

13.1. Оборудование, необходимое в образовательном процессе 21

13.2. Учебно-наглядные пособия 21

13.3. Компьютеры, информационно-телекоммуникационные сети, аппаратно-программные и аудиовизуальные средства 21

13.4. Печатные и электронные образовательные и информационные ресурсы 21
13.5. Перечень лицензионного программного обеспечения 22
14. Требования к оценке качества освоения программы 23
15. Особенности организации образовательного процесса для инвалидов и лиц с ограниченными возможностями здоровья 24
Дополнения и изменения к рабочей программе дисциплины 25

1. Цели и задачи дисциплины

Программа составлена в соответствии с требованиями Федерального государственного образовательного стандарта (ФГОС ВО) для направления подготовки ***18.03.01 Химическая технология***, рекомендациями методической комиссии Ученого совета и накопленным опытом преподавания дисциплины кафедрой стандартизации и инженерно-компьютерной графики.

Дисциплина «***Инженерная графика***» относится к базовой части дисциплин учебного плана и рассчитана на изучение в течение одного семестра. Программа дисциплины предполагает, что обучающиеся имеют теоретическую и практическую подготовку в области начертательной геометрии. Инженерная графика является предшествующей для дисциплин «Прикладная механика», «Процессы и аппараты химической технологии», «Общая химическая технология», «Химические процессы и реакторы», «Системы управления химико-технологическими процессами», «Графические информационные технологии», «Геометрическое моделирование»

Цель дисциплины − научить студентов выполнению и чтению чертежей и правилам и условностям, применяемым при этом (стандартам ЕСКД) в результате освоения дисциплины «***Инженерная графика***».

Задача дисциплины сводится к развитию пространственного представления, конструктивно-геометрического мышления, способностей к анализу и синтезу пространственных форм и соотношений между ними, изучению способов конструирования различных технических изделий, способов получения их чертежей на уровне графических моделей, ознакомлению со способами выполнения чертежей методами компьютерной графики.

Дисциплина «***Инженерная графика***» преподается во 2-ом семестре. Контроль успеваемости студентов ведется согласно принятой в университете рейтинговой системе.

.

2. Требования к результатам освоения дисциплины

Изучение дисциплины «***Инженерная графика***» при подготовке бакалавров по направлению «Химическая технология» способствует приобретению следующих общекультурных и общепрофессиональных компетенций:

- способность к самоорганизации и самообразованию (ОК-7).
- владением основными методами, способами и средствами получения, хранения, переработки информации, навыками работы с компьютером как средством управления информацией (ОПК-5).

После изучения дисциплины «***Инженерная графика***» студент должен:

знать:

- способы отображения пространственных форм на плоскости;
- - правила и условности при выполнении чертежей;
- - виды изделий и конструкторских документов;
- - на уровне представления характеристики формы и поверхности изделий;

уметь:

- - выполнять и читать чертежи технических изделий с учетом действующих стандартов;
- - выполнять и читать схемы технологических процессов;
- - использовать средства компьютерной графики для изготовления чертежей.

владеть:

- - способами и приемами изображения предметов на плоскости;
- - графической системой «Компас».

3. Объем дисциплины и виды учебной работы

Вид учебной работы	Зач.ед. – 4
	Всего академ. часов в II семестре
Общая трудоемкость дисциплины	144
Контактная работа -Аудиторные занятия:	48
Лекции	16
Практические занятия	24
Лабораторные работы	8
Самостоятельная работа:	84
Расчетно-графические работы	27
Подготовка к контрольным работам	9
Курсовая работа	36
Другие виды самостоятельной работы	12
Подготовка к зачету с оценкой	12
Вид итогового контроля	Зачет с оценкой

Вид учебной работы	Зач.ед. – 4
	Всего астроном. часов в II семестре
Общая трудоемкость дисциплины	108
Контактная работа -Аудиторные занятия:	36
Лекции	12
Практические занятия	18
Лабораторные работы	6
Самостоятельная работа:	63
Расчетно-графические работы	20,25
Подготовка к контрольным работам	6,75
Курсовая работа	27
Другие виды самостоятельной работы	9
Подготовка к зачету с оценкой	9
Вид итогового контроля	Зачет с оценкой

4. Содержание дисциплины

4.1. Разделы дисциплины и виды занятий для студентов очного отделения

№ п/п	Раздел дисциплины	Часов				
		Всего	Лекции	Практические занятия	Лаб. работы	Самостоятельная работа
	Введение.	2				1
	Раздел 1. Изделия и конструкторские документы.	**40**	**4**	**10**	**4**	**22**
1.1	Виды изделий и конструкторских документов.	6	1	1		4
1.2	Схемы.	11	1		4	6
1.3	Арматура трубопроводов.	4	1	1		2
1.4	Эскизы и технические рисунки деталей.	19	1	8		10
	Раздел 2. Соединения деталей.	**34**	**6**	**6**	**4**	**18**
2.1	Резьбовые изделия и соединения.	18	2	2	4	10
2.2	Изображения соединений деталей.	10	2	2		6
2.3	Геометрические характеристики формы и поверхности изделий.	6	2	2		2
	Раздел 3. Чертежи сборочных единиц. Элементы компьютерной графики.	**68**	**5**	**8**		**55**
3.1	Чертежи сборочных единиц.	42	2	6		34
3.2	Деталирование чертежей сборочных единиц.	17		2		15
3.3	Элементы компьютерной графики.	9	3			6
	Всего часов	**144**	**16**	**24**	**8**	**96**

4.2. Содержание разделов дисциплины

Введение. Предмет и методы инженерной графики. Краткие исторические сведения. Задачи и место курса в подготовке бакалавра техники и технологии.

Раздел 1. Изделия и конструкторские документы.

1.1. Виды изделий и конструкторских документов.

Виды изделий по ГОСТ: деталь, сборочная единица, комплекс, комплект. Виды конструкторских документов: чертеж детали, сборочный чертеж, чертеж общего вида, спецификация, схема. Шифры конструкторских документов. Краткие сведения о строительных чертежах.

1.2. Схемы.

Классификация схем по видам и типам. Обозначение схем. Правила выполнения структурных и принципиальных технологических схем. Схемы расположения.

1.3. Арматура трубопроводов.

Классификация арматуры трубопроводов по назначению, по типу перекрытия потока рабочей среды, по способу присоединения к трубопроводу, по способу герметизации шпинделя.

1.4. Эскизы и технические рисунки деталей.

Последовательность выполнения изображений детали: выбор главного изображения; определение необходимого количества изображений; подготовка поля чертежа к изображению детали; изображение основных внешних и внутренних очертаний детали. Обмер детали при

выполнении ее эскиза с натуры. Оформление чертежей и эскизов деталей. Правила выполнения и оформления технических рисунков. Обозначения материалов.

Раздел 2. Соединения деталей.

2.1. Резьбовые изделия и соединения.

Резьбы: образование, классификация, изображение и обозначение на чертеже. Стандартные резьбовые изделия. Определение резьбы измерением. Соединения деталей болтом и шпилькой. Резьбовые трубные соединения. Цапковые соединения.

2.2. Изображения соединений деталей.

Фланцевые соединения. Шлицевые и шпоночные соединения. Соединения штифтом и шплинтом. Неразъемные соединения деталей: сварка, пайка, склеивание, обвальцовка, развальцовка, соединение заклепкой.

2.3. Геометрические характеристики формы и поверхности изделий.

Размеры, правила их нанесения на чертеже. Размеры исполнительные и справочные, габаритные, координирующие и частные. Базы измерительные, конструкторские, технологические, вспомогательные. Нанесение размеров от баз. Предельные отклонения размеров гладких поверхностей, допуски, посадки. Допуски и посадки для деталей с резьбой. Шероховатость поверхностей деталей, параметры шероховатости, правила нанесения параметров шероховатости поверхностей на чертеже. Предельные отклонения формы и расположения.

Раздел 3. Чертежи сборочных единиц. Элементы компьютерной графики.

3.1.Чертежи сборочных единиц.

Правила выполнения и оформления сборочного чертежа: выбор главного изображения, определение количества изображений, нанесение номеров позиций, нанесение размеров (габаритные, установочные, присоединительные, эксплуатационные). Спецификация. Правила выполнения и оформления чертежа общего вида.

3.2. Деталирование чертежей сборочных единиц.

Правила деталирования чертежей сборочных единиц. Выполнение чертежей и технических рисунков деталей.

3.3. Элементы компьютерной графики.

Компьютерная графика и решаемые ею задачи. Графические объекты, примитивы, атрибуты, синтез изображения. Представление видеоинформации и ее машинная генерация. Современные стандарты компьютерной графики, графические языки и метафайлы. Реализация аппаратных модулей графической системы. Основные графические алгоритмы на плоскости и в пространстве. Программные графические системы и их применение.

5. Соответствие содержания требованиям к результатам освоения дисциплины

№	В результате освоения дисциплины студент должен:	Раздел 1	Раздел 2	Раздел 3
	Знать:			
1	способы отображения пространственных форм на плоскости;	+	+	+
2	правила и условности при выполнении чертежей;	+	+	+
3	виды изделий и конструкторских документов;	+		
4	на уровне представления характеристики формы и поверхности изделий.		+	+
	Уметь:			
5	выполнять и читать чертежи технических изделий с учетом действующих стандартов;	+	+	+

6	выполнять и читать схемы технологических процессов;	+		
7	использовать средства компьютерной графики для изготовления чертежей.			+
	Владеть:			
8	способами и приемами изображения предметов на плоскости;	+	+	+
9	графической системой «Компас».			+
	Общекультурные компетенции:			
10	- способность к самоорганизации и самообразованию (ОК-7).	+	+	+
	Общепрофессиональные компетенции:			
11.	- владением основными методами, способами и средствами получения, хранения, переработки информации, навыками работы с компьютером как средством управления информацией (ОПК-5).	+	+	+

6. Практические и лабораторные занятия

6.1. Практические занятия. Примерные темы практических занятий

Предусмотрены практические занятия обучающегося в бакалавриате в объеме 16 академических часов.

Примерный перечень практических занятий:

№ п/п	№ раздела дисциплины	Примерные темы практических занятий	Часы
1	1.1; 1.2	Схема расположения. Краткие сведения о строительных чертежах.	3
2	1.2; 1.3; 1.4	Схема деления изделия на составные части структурная. Эскизы деталей.	3
3	1.4	Технические рисунки деталей.	3
4	2.1	Приемы обмера деталей. Оформление эскизов и технических рисунков.	3
5	2.2; 2.3	Нанесение характеристик поверхностей на чертежах деталей.	3
6	3.1	Разметка, компоновка и выполнение сборочного чертежа.	3
7	3.1	Правила выполнения и оформления чертежа общего вида.	3
8	3.2	Деталирование чертежа сборочной единицы.	3

6.2. Лабораторные работы

Лабораторные работы по дисциплине «Инженерная графика» выполняются в соответствии с учебным планом во 2 семестре и занимают 8 акад. часов.

№ п/п	№ раздела дисциплины	Примерные темы лабораторных работ	Часы
1	1.2	Выполнение схемы трубопровода.	4
2	2.1	Выполнение чертежа соединения деталей шпилькой	4

7. Самостоятельная работа

Рабочей программой дисциплины «***Инженерная графика***» предусмотрена самостоятельная работа студента бакалавриата в объеме 96 часов. Самостоятельная работа проводится с целью углубления знаний по дисциплине и предусматривает:

- ознакомление и проработку рекомендованной литературы, работу с электронно-библиотечными системами, включая переводы публикаций из научных журналов, цитируемых в базах Scopus, Web of Science, Chemical Abstracts, РИНЦ;;
- подготовку к выполнению работ по материалу лекционного курса;
- вычерчивание графических работ и заданий;
- подготовку к сдаче зачета по курсу.

Планирование времени на самостоятельную работу, необходимого на изучение дисциплины, студентам лучше всего осуществлять на весь период изучения, предусматривая при этом регулярное повторение пройденного материала. Материал, необходимо регулярно дополнять сведениями из литературных источников, представленных в программе. При работе с указанными источниками рекомендуется составлять краткий конспект материала, с обязательным фиксированием библиографических данных источника.

8. Оценочные средства для контроля освоения дисциплины

8.1. Примеры заданий для текущего контроля освоения дисциплины

Для текущего контроля предусмотрено 3 контрольные работы, 3 самостоятельные и 2 лабораторные работы.
Количество графических работ – 11. Банк заданий для графических работ включает общее число заданий – 352.
Первая контрольная точка
Темы графических работ:
1. Схема технологическая (32 варианта),
2. Лабораторная работа №1 (32 варианта),
3. Контрольная работа №1.
Вторая контрольная точка
Темы графических работ:
1. Болтовое соединение (32 деревянные модели),
2. Лабораторная работа №2 (32 варианта),
3. Фланцевое соединение (32 варианта),
4. Контрольная работа №2.

Третья контрольная точка
Темы графических работ:
1. Соединение фитингом (32 варианта).
2. Деталировка (32 варианта).
3. Контрольная работа №3.

ПРИМЕРНЫЙ ВАРИАНТ ЗАДАНИЙ:
Контрольная работа № 1 «Эскизы деталей. Обозначение резьбы»
1. Выполнить эскиз детали.
2. Расшифровать условное обозначение резьбы: М48 х 6 (Р3) LH.

Контрольная работа № 2 «Выполнение и оформление чертежа соединения деталей стандартными резьбовыми изделиями (болтом или шпилькой)».
Крышка с корпусом соединяется с помощью шпильки и болтов, на каждый из которых одевается шайба и навинчивается гайка.
Рассчитать по условным соотношениям размеры болта (шпильки), гайки, шайбы и, используя выносной элемент, вычертить упрощенное изображение соединения деталей болтом (шпилькой). Записать условные обозначения болта (шпильки), гайки, шайбы. Масштаб чертежа 1:2. Масштаб выносного элемента 4:1. Диаметры отверстий в крышке 9 мм.
Выполнить эскиз детали с нанесением выносных и размерных линий. Определить размеры резьб.

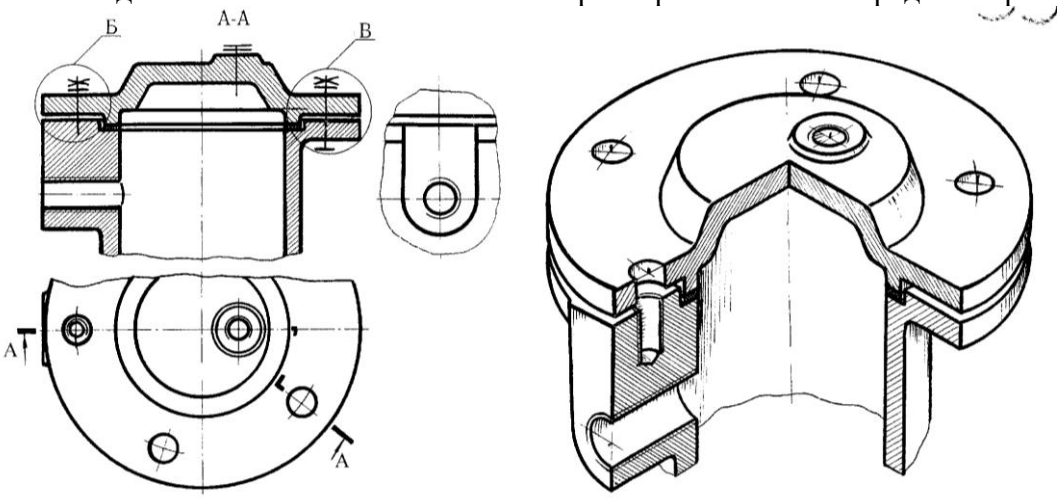

Контрольная работа №3 «Деталирование чертежа сборочной единицы»
1. Выполнить чертеж детали № 1 с нанесением выносных и размерных линий.
2. Выполнить технический рисунок детали № 2.
Задан сборочный чертеж клапана (см. Приложение №1) и его спецификация.
Задание №1.

Клапан используют для изменения давления или скорости движения жидкости по трубопроводу. При вращении маховичка поз. 4 винт поз.9 с клапаном поз. 7 поднимается вверх, пропуская нужное количество жидкости. Внутри корпуса поз. 1 запрессовано седло поз. 8 клапана поз. 7. Конический конец клапана поз. 7 плотно притёрт к конической поверхности седла поз. 8. На чертеже клапан изображен закрытым, жидкость через клапан не проходит. От провертывания втулка поз. 3 закрепляется в стойке поз. 2 винтом поз. 11. Клапан поз. 7 соединен с винтом поз. 9 двумя штифтами поз.13. Для предупреждения утечки жидкости через зазоры, образованные между корпусом поз. 1 и деталями поз. 5,6,9 предусмотрено сальниковое уплотнение. Оно состоит из шайбы поз. 6 и войлочных колец поз. 14, которые уплотняются прижимной гайкой поз. 5.

Выполнить задание.

Выполнить чертежи деталей позиций 1,9,5,7. Деталь позиции 5 изобразить в аксонометрической проекции.

Материалы деталей поз. 1 и 2 – СЧ 15-32 ГОСТ1412-70, деталей поз. 3 и 5-9-сталь 45 ГОСТ 1050-74, детали поз. 4-винипласт ГОСТ 9630-71.

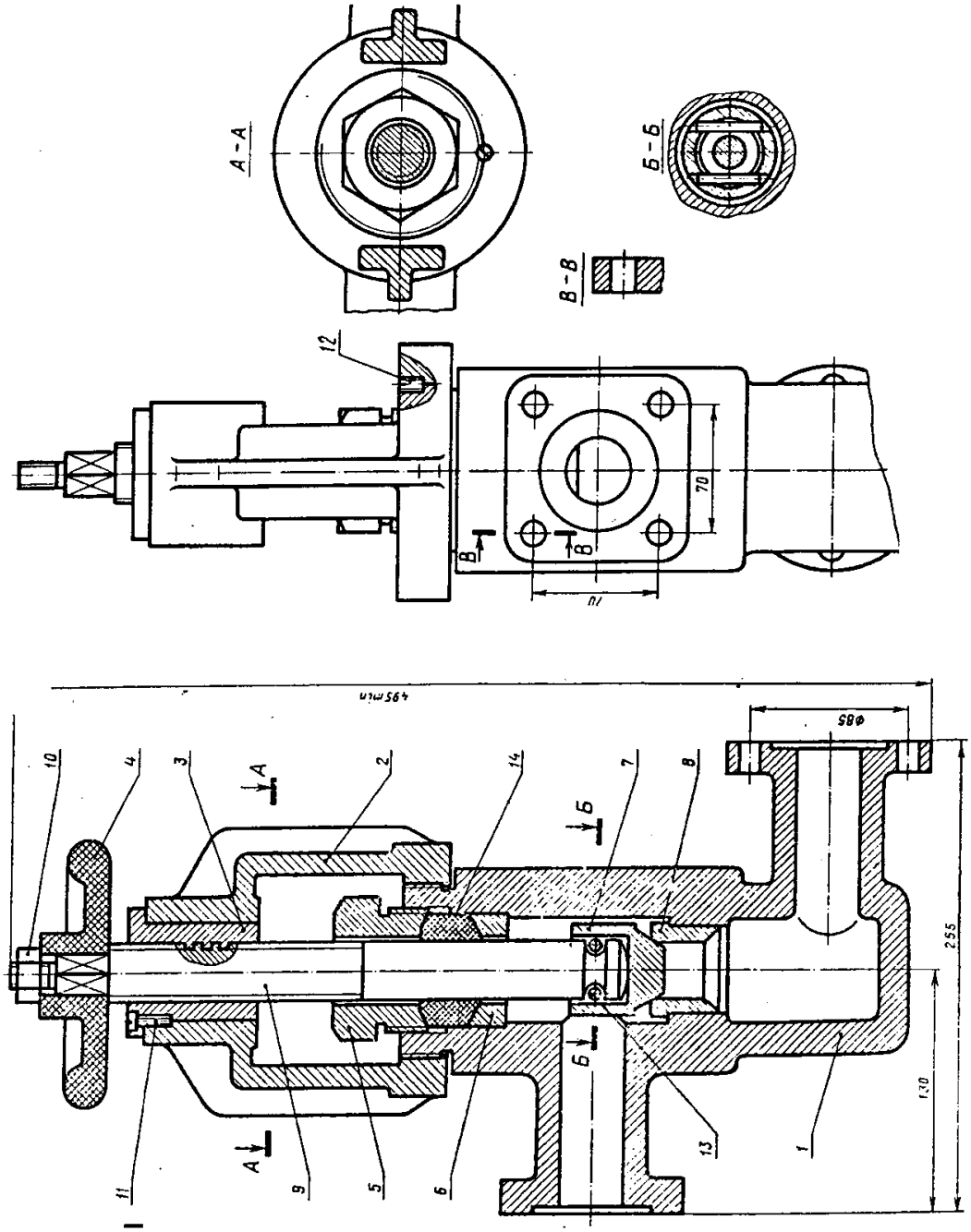
А-А
Б-Б
В-В
12
70
10
495min
Ø85
255
130
1
2
3
4
5
6
7
8
9
10
11
13
14
А
Б

Клапан. Спецификация №1.

Формат	Зона	Поз.	Обозначение	Наименование	Кол.	Прим.
				Документация		
			МЧ00.62.00.00.СБ	Сборочный чертёж		
				Детали		
		1	МЧ00.62.00.01.	Корпус	1	
		2	МЧ00.62.00.02.	Стойка	1	
		3	МЧ00.62.00.03.	Втулка	1	
		4	МЧ00.62.00.04.	Маховичек	1	
		5	МЧ00.62.00.05.	Гайка	1	
		6	МЧ00.62.00.06.	Шайба	1	
		7	МЧ00.62.00.07.	Клапан	1	
		8	МЧ00.62.00.08.	Втулка	1	
		9	МЧ00.62.00.09.	Винт	1	
				Стандартные изделия		
		10		Гайка М16.5 ГОСТ 59–70	1	
		11		Винт 2М6х20.58	1	
		12		Винт М8х16,58 ГОСТ 1477–64	1	
		13		Штифт 8Сх36 ГОСТ 3128–70	1	
				Материал		
		14		Набивка асбестоплетеная	1	
				АПР ГОСТ 5152–60		

8.2. Примеры тем лабораторных работ

Лабораторная работа №1 «Схема технологическая функциональная».

Выполняется на формате А3 в электронном виде, согласно указанным вариантам, в компьютерной графической программе «Компас».

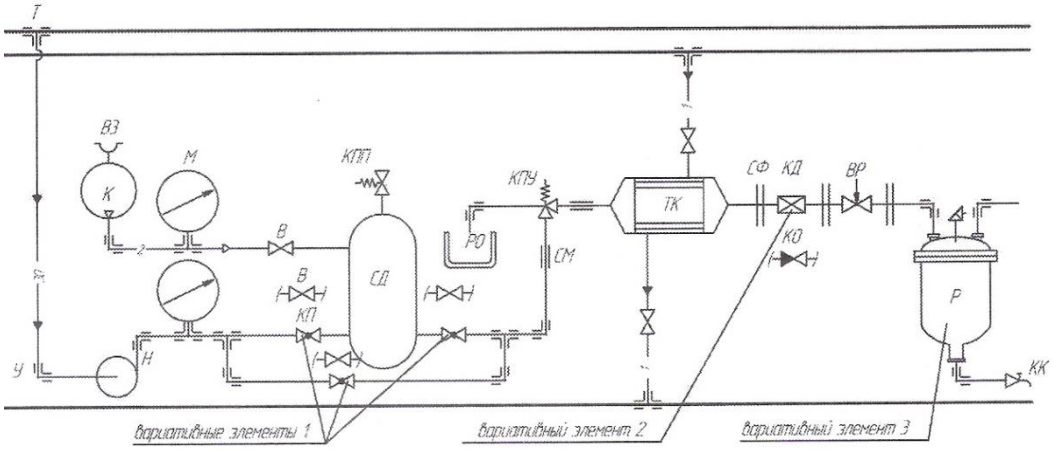

Лабораторная работа № 2 «Соединение шпилькой».

Выполняется на формате А4 в электронном виде, согласно указанным вариантам, чертеж соединения деталей шпилькой в компьютерной графической программе «Компас».

1) Упрощенное изображение по конструктивным параметрам в двух изображениях: фронтальный разрез и вид сверху.

2) Условное изображение.

3) Размеры и номера позиций.

4) Спецификация на листе формата А4 - отдельным файлом.

8.3. Структура и примеры билетов для итогового контроля освоения дисциплины (Зачет с оценкой)

Итоговый контроль в виде зачета с оценкой по дисциплине «Инженерная графика» проводится в 2 семестре и включает контрольные задания по программе дисциплины.

Количество работ для итогового контроля равно 32 вариантам. Количество заданий в каждом билете равно 2.

Общая оценка результатов освоения дисциплины складывается из числа баллов, набранных в семестре (сумма баллов за графические работы и суммы баллов на зачете). Максимальная общая оценка всей дисциплины составляет 100 баллов.

Пример билета для зачета с оценкой

«Утверждаю» Заведующий кафедрой стандартизации и инженерно-компьютерной графики Харитонов А.О. « 29 » мая 2019 г.	***Министерство науки и высшего образования РФ***
	Российский химико-технологический университет имени Д.И. Менделеева
	Кафедра стандартизации и инженерно-компьютерной графики
	Инженерная графика

Билет № 1

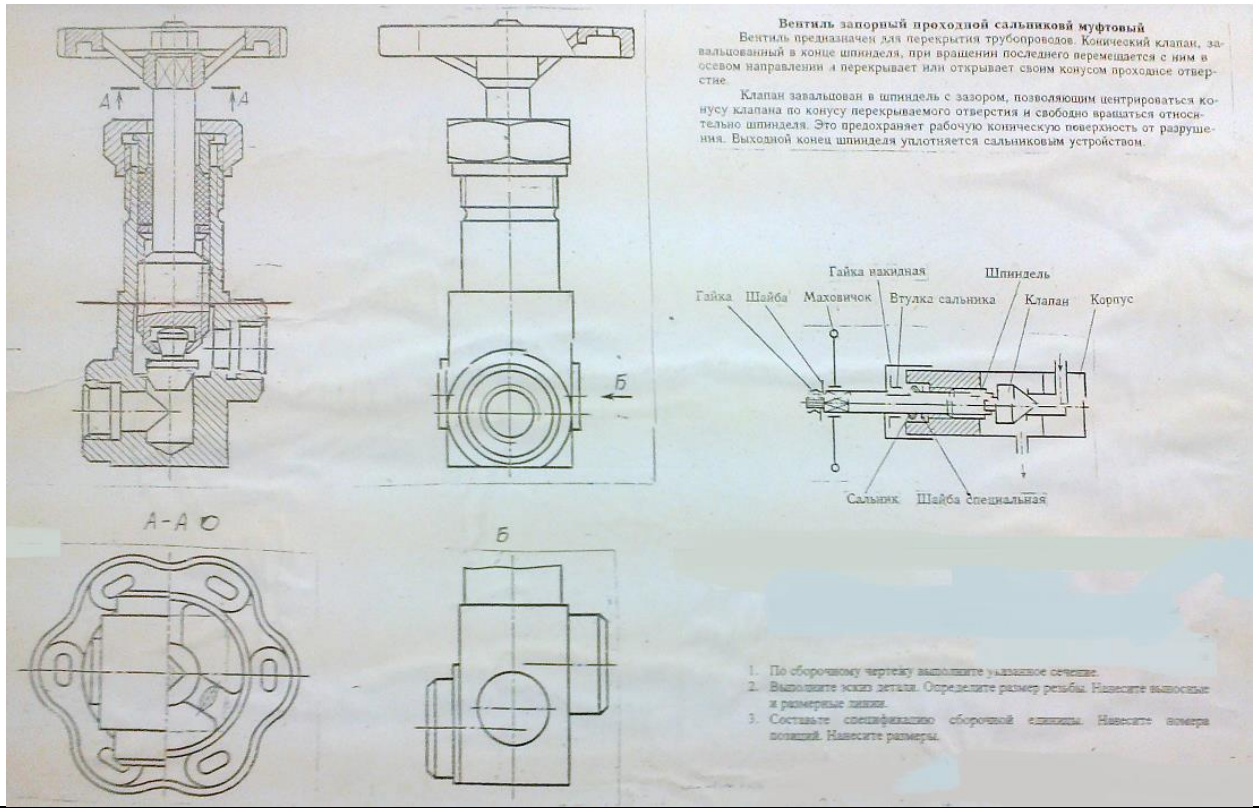

9. Учебно-методическое обеспечение дисциплины

9.1. Рекомендуемая литература

А. Основная литература

1. Аристов В.М., Аристова Е.П. Инженерная графика. Учебное пособие. М.: Путь, Альянс, 2006. 256 с.
2. Аристов В.М. и др. Основы построения чертежей. Учебное пособие. М.: РХТУ, 2011. 168 с.
3. Аристов В.М. и др. Чертеж сборочных единиц: методические указания к выполнению листа "Сборочный чертеж" РХТУ им Д. И. Менделеева, 2013. 45с.

Б. Дополнительная литература

1. Попова Г.Н., Алексеев С.Ю. Машиностроительное черчение: Справочник. Л.: Машиностроение, 2008. 447 с.

2. Стандарты ЕСКД: ГОСТ 2.101-68; 2.102-68; 2.103-68; 2.108-68; 2.109-68; 2.114-70; 2.118-73; 2.119-73; 2.120-73; 2.301-68; 2.302-68; 2.303-68; 2.304-2001; 2.305-2008; 2.306-68; 2.307-68; 2.311-68; 2.312-72; 2.313-68; 2.317-69; 21.001-77.

9.2. Рекомендуемые источники научно-технической информации

- Раздаточный иллюстративный материал к лекционным и практическим занятиям.
- Презентации к занятиям.

Научно-технические журналы:

1. Журнал «Химическая промышленность сегодня» ISSN 0023-110X
2. Журнал «Вестник машиностроения», ISSN 0042-4633

Ресурсы информационно–телекоммуникационной сети Интернет:

- Ресурсы ELSEVIER: www.sciencedirect.com

9.3. Средства обеспечения освоения дисциплины

Для освоения дисциплины используются следующие нормативные и нормативно-методические документы:

- Федеральный закон Российской Федерации от 29.12.2012 № 273-ФЗ «Об образовании в Российской Федерации» [Электронный ресурс] – Режим доступа: http://pravo.gov.ru/proxy/ips/?docbody=&nd=102162745&intelsearch=273-%D4%C7 (дата обращения: 26.05.2019).
- Федеральные государственные образовательные стандарты высшего образования // Координационный совет учебно-методических объединений и научно-методических советов высшей школы. Портал Федеральных образовательных стандартов высшего образования [Электронный ресурс] – Режим доступа: http://fgosvo.ru/fgosvo/92/91/4 (дата обращения: 25.05.2019).
- Приказ Министерства образования и науки РФ от 23.08.2017 № 816 «Об утверждении Порядка применения организациями, осуществляющими образовательную деятельность, электронного обучения, дистанционных образовательных технологий при реализации образовательных программ» [Электронный ресурс]. Режим доступа: http://pravo.gov.ru/proxy/ips/?docbody=&nd=102447332&intelsearch=816+%EF%F0%E8%EA%E0%E7 (дата обращения: 25.05.2019).

При освоении дисциплины студенты должны использовать информационные и информационно-образовательные ресурсы следующих порталов и сайтов:

- Информационная система «Единое окно доступа к образовательным ресурсам». URL: http://window.edu.ru/ (дата обращения: 26.05.2019).
- ФЭПО: соответствие требованиям ФГОС [Электронный ресурс] – Режим доступа: http://fepo.i-exam.ru/ (дата обращения: 26.05.2019).

10. Методические указания для обучающихся

10.1 Для студентов, обучающихся по очной форме без использования электронного образования и дистанционных образовательных технологий

Методические рекомендации по организации учебной работы обучающегося направлены на повышение ритмичности и эффективности его аудиторной и самостоятельной работы по курсу.

Дисциплина «Инженерная графика» включает 3 раздела, каждый из которых имеет определенную логическую завершенность. При изучении материала каждого раздела рекомендуется регулярное повторение законспектированного лекционного материала, а также дополнение его сведениями из литературных источников, представленных в учебной программе. Изучение материала каждого Модуля заканчивается контролем его освоения в форме графической самостоятельной и контрольной работы. Результаты выполнения контрольных работ оцениваются в соответствии с принятой в университете рейтинговой системой оценки знаний.

Учебная программа дисциплины «Инженерная графика» предусматривает проведение 2-х лабораторных работ. Работы выполняются в часы, выделенные учебным планом во 2 семестре. Лабораторные работы выполняются с помощью компьютерной графической системы «Компас».

Целью выполнения лабораторных, самостоятельных и контрольных работ является закрепление полученных знаний по дисциплине, расширение эрудиции и кругозора студента бакалавриата в области «Инженерной графики», развитие творческого потенциала и самостоятельного мышления студента. В задачи подготовки к выполнению этих работ входит приобретение навыков работы с информационными ресурсами, получение опыта проведения работ, анализа полученных результатов, формулирования выводов по выполненной работе, знакомство с правилами оформления работ.

При подготовке к данным работам необходимо ориентироваться в первую очередь на самостоятельную работу обучающегося с информационными ресурсами – конспектом лекций и раздаточным материалом, научно-технической и справочной литературой, ГОСТами, ресурсами Интернета, базами данных. Доступ к указанным ресурсам обеспечивается фондами научно-технической библиотеки вуза и городских научно-технических библиотек, электронными библиотеками и поисковыми системами Интернета.

При оформлении лабораторных самостоятельных и контрольных работ следует ориентироваться на требования, приведенные в ГОСТах.

В соответствие с учебным планом изучение материала дисциплины «Инженерная графика» происходит в 2 семестре и заканчивается итоговым контролем его освоения в форме зачета с оценкой. Максимальная оценка на зачете – 40 баллов. Общая оценка результатов освоения дисциплины складывается из числа баллов, набранных в семестре (сумма баллов за графические работы и суммы баллов на зачете). Максимальная общая оценка всей дисциплины составляет 100 баллов.

10.2 Для студентов, обучающихся по очной форме с использованием электронного образования и дистанционных образовательных технологий

При использовании электронного обучения и дистанционных образовательных технологий занятия полностью или частично проводятся в режиме онлайн. Объем дисциплины и распределение нагрузки по видам работ соответствует п. 4.1. Распределение баллов соответствует п. 10.1 либо

может быть изменено в соответствии с решением кафедры, в случае перехода на ЭО и ДОТ в процессе обучения. Решение кафедры об используемых технологиях и системе оценивания достижений обучающихся принимается с учетом мнения ведущего преподавателя и доводится до обучающихся.

11. Методические указания для преподавателей

11.1 Для преподавателей, при реализации программы по очной форме, без использования электронного образования и дистанционных образовательных технологий указания

Дисциплина «Инженерная графика» изучается во 2 семестре бакалавриата.

При подготовке и проведении занятий преподаватель должен ориентироваться на то, что студенты, обучающиеся в бакалавриате, имеют общую подготовку по общенаучным, общеинженерным дисциплинам и основным профессиональным дисциплинам профиля, в объеме, предусмотренном учебным планом бакалавриата, а также опыт восприятия и конспектирования изучаемого материала. В связи с этим материал дисциплины должен опираться на полученные знания и быть ориентирован их расширение и углубление в соответствии с современными теоретическими представлениями и технологическими новациями. Обучение студентов может быть организовано как в виде традиционных лекций и практических занятий, так и научной дискуссии, которая помогает приобрести навыки и умения обосновывать круг рассматриваемых вопросов, формулировать главные положения, определения и практические выводы из теоретических положений. На занятиях должна прослеживаться взаимосвязь рассматриваемых вопросов с ранее изученным материалом.

Основной задачей преподавателя, ведущего занятия по дисциплине «Инженерная графика», является формирование у студентов компетенций в областях общекультурных:

- способность к самоорганизации и самообразованию (ОК-7);

общепрофессиональных:

- владением основными методами, способами и средствами получения, хранения, переработки информации, навыками работы с компьютером как средством управления информацией (ОПК-5);

Преподаватель должен акцентировать внимание студентов на общих вопросах. В вводной лекции курса следует остановиться на тенденциях применения инженерной графики в производстве, исторических аспектах и привести обзор современных достижений в этой области.

В Модулях дисциплины «Инженерная графика» необходимо рассмотреть важность конструкторской документации и требования ГОСТов к ней. На практических занятиях следует уделить внимание необходимому выполнению количественных изображений и соблюдению проекционных связей между ними. При рассмотрении заданий следует обращаться к знаниям студентов, полученных ими в бакалавриате при изучении предшествующих дисциплин.

Необходимой компонентой лекционных и практических занятий по курсу является использование наглядных пособий и иллюстративного материала, в том числе с применением компьютерной техники. Наглядные пособия представляют собой сборочные единицы. Иллюстративный материал включает презентации по разделам курса, выполненные с использованием различных программных продуктов. Для демонстрации иллюстративного материала рекомендуется использование мультимедиа.

При проведении занятий преподаватель может рекомендовать студентам проработку дополнительной литературы по тематике занятия, организуя ее обсуждение на практических занятиях, формирует у студентов навык к самостоятельной работе с разнообразными литературными источниками.

При проведении лабораторных работ преподавателю основное внимание следует уделять формированию у студентов умения активно использовать полученные знания по дисциплине «Инженерная графика» при подготовке, проведении и защите лабораторных работ. Следует обращать внимание на необходимость точного выполнения требований к проведению работ.

11.2 Для преподавателей, при реализации программы по очной форме, с использованием электронного образования и дистанционных образовательных технологий

При использовании электронного обучения и дистанционных образовательных технологий занятия полностью или частично проводятся в режиме онлайн. Объем дисциплины и распределение нагрузки по видам работ соответствует п. 4.1. Распределение баллов соответствует п. 10.1 либо может быть изменено в соответствии с решением кафедры, в случае перехода на ЭО и ДОТ в процессе обучения. Решение кафедры об используемых технологиях и системе оценивания достижений обучающихся принимается с учетом мнения ведущего преподавателя и доводится до обучающихся.

Реализация ЭО и ДОТ предполагает использование следующих видов и учебной деятельности: онлайн консультации, практические занятия, видео-лекции; лабораторные работы, проводимые полностью или частично с применением ЭО и ДОТ; текущий контроль в режиме онлайн консультации по курсовому проекту, текущий контроль в режиме онлайн опроса и проверки текущих расчетов.

При реализации РПД в зависимости от конкретной ситуации ЭО и ДОТ могут быть применены в следующем виде:

- объем часов контактной работы обучающихся с преподавателем не сокращается) и электронные образовательные ресурсы (ЭОР) методически обеспечивают самостоятельную работу обучающихся в объеме, предусмотренном рабочей программой данной дисциплины. При этом в случае необходимости занятия проводятся в режиме онлайн;
- учебные курсы, интегрированные в LMS Moodle, контактные часы по которым могут быть исключены, изучаются обучающимися самостоятельно при минимальном участии преподавателя (консультации в режиме форума или в режиме вебинара).

.

12. Перечень информационных технологий, используемых в образовательном процессе

Информационную поддержку изучения дисциплины осуществляет Информационно-библиотечный центр (ИБЦ) РХТУ им. Д.И. Менделеева, который обеспечивает обучающихся основной учебной, учебно-методической и научной литературой, необходимой для организации образовательного процесса по дисциплине. Общий объем многоотраслевого фонда ИБЦ составляет 1 708 372 экз. на 01.01.2019.

Фонд ИБЦ располагает учебной, учебно-методической и научно-технической литературой в форме печатных и электронных изданий, а также включает официальные, справочно-библиографические, специализированные отечественные и зарубежные периодические и информационные издания. ИБЦ обеспечивает доступ к профессиональным базам данных, информационным, справочным и поисковым системам.

Каждый обучающийся обеспечен свободным доступом из любой точки, в которой имеется

доступ к сети Интернет и к электронно-библиотечной системе (ЭБС) Университета, которая содержит различные издания по основным изучаемым дисциплинам и сформирована по согласованию с правообладателями учебной и учебно-методической литературы.

Электронные информационные ресурсы, используемые в процессе обучения

№	Электронный ресурс	Принадлежность, ссылка на сайт ЭБС, количество ключей	Характеристика библиотечного фонда, доступ к которому предоставляется договором
1.	ЭБС «Лань»	Принадлежность - сторонняя Реквизиты договора - ООО «Издательство «Лань», договор №29.01-З-2.0-827/2018 от 26.09.2018 г. Сумма договора – 357 000-00 С «26» сентября 2018г. по **«25» сентября 2019г.** Ссылка на сайт ЭБС – http://e.lanbook.com Количество ключей - доступ для всех пользователей РХТУ с любого компьютера. --- Принадлежность - сторонняя Реквизиты договора - ООО «Издательство «Лань», договор № 33.03-Р-2.0-1775/2-10 от 26.09.2019г. Сумма договора – 642 083-68 **С «26» сентября 2019г. по «25» сентября 2020г.** Ссылка на сайт ЭБС – http://e.lanbook.com Количество ключей - доступ для всех пользователей РХТУ с любого компьютера.	Ресурс включает в себя как электронные версии книг издательства «Лань» и других ведущих издательств учебной литературы, так и электронные версии периодических изданий по естественным и техническим наукам.
2.	Электронно - библиотечная система ИБЦ РХТУ им. Д.И. Менделеева (на базе АИБС «Ирбис»)	Принадлежность – собственная. РХТУ им. Д.И. Менделеева Ссылка на сайт ЭБС – http://lib.muctr.ru/ Доступ для пользователей РХТУ с любого компьютера.	Электронные версии учебных и научных изданий авторов РХТУ.
3.	Информационно-справочная система «ТЕХЭКСПЕРТ» «Нормы, правила, стандарты России».	Принадлежность сторонняя. Реквизиты контракта – ООО «ИНФОРМПРОЕКТ», контракт № 111-142ЭА/2018 от 18.12.2018 г. Сумма договора – 547 511 руб. С «01» января.2019 г. по «31» декабря 2019 г. Ссылка на сайт ЭБС –	Электронная библиотека нормативно-технических изданий. Содержит более 40000 национальных стандартов и др. НТД

		http://reforma.kodeks.ru/reforma/ Количество ключей – 5 лицензий + локальный доступ с компьютеров ИБЦ.	
4.	ЭБС «Научно-электронная библиотека eLibrary.ru»	Принадлежность – сторонняя Реквизиты договора – ООО «РУНЭБ», договор № 29.01-Р-2.0-1020/2018 от 07.12.2018 г. Сумма договора - 934 693-00 С «01» января 2019 г. по «31» декабря 2019 г. Ссылка на сайт – http://elibrary.ru Количество ключей – доступ для пользователей РХТУ по ip-адресам неограничен.	Электронные издания, электронные версии периодических или непериодических изданий

13. Материально-техническое обеспечение дисциплины

В соответствии с учебным планом занятия по дисциплине «Инженерная графика» проводятся в форме лекций, практических занятий и самостоятельной работы обучающегося.

Оборудованы чертежные залы, класс компьютерной графики.

Предоставляются наглядные пособия.

13.1. Оборудование, необходимое в образовательном процессе

Учебная аудитория, оборудованная электронными средствами демонстрации (компьютер со средствами звуковоспроизведения, проектор, экран) и учебной мебелью; учебная аудитория для проведения практических занятий.

Библиотека, имеющая рабочие места, оснащенные компьютерами с доступом к базам данных и выходом в Интернет.

13.2. Учебно-наглядные пособия

Комплекты презентаций к разделам курса.

13.3. Компьютеры, информационно-телекоммуникационные сети, аппаратно-программные и аудиовизуальные средства

Персональные компьютеры, укомплектованные проигрывателями CD и DVD, принтерами и программными средствами; проекторы и экраны; цифровые камеры; копировальные аппараты; локальная сеть с выходом в Интернет.

13.4. Печатные и электронные образовательные и информационные ресурсы

Информационно-методические материалы: учебные пособия по дисциплине; раздаточный материал к разделам лекционного курса.

Электронные образовательные ресурсы: электронные презентации к разделам курса; учебно-методические разработки в электронном виде; справочные материалы в печатном и электронном виде по расчетам и конструированию элементов технологического оборудования.

13.5. Перечень лицензионного программного обеспечения

№ п/п	Наименование программного продукта	Реквизиты договора поставки	Количество лицензий	Срок окончания действия лицензии
1	Офисный пакет Microsoft Office Standard 2007	Государственный контракт № 143-164ЭА/2010 от 14.12.10, Акт № Tr048787, накладная № Tr048787 от 20.12.10 Microsoft Open License Номер лицензии 42931328)	25	бессрочное
2	Антивирус Kaspersky	Контракт № 126-152 ЭА/2018 от 24.12.2018 по продлению электронной лицензии на Kaspersky Endpoint Security для нужд РХТУ им. Д.И. Менделеева	25	2 года
3	Операционная система Microsoft Windows 10 Education (Russian)	Подписка Microsoft Imagine Premium, соглашение ICM-167819 от 24.12.2018 г., счет № 9552428060 от 12.12.2018 г.	Количество лицензий не ограничено согласно условиям подписки Microsoft Imagine Premium	бессрочное

14. Требования к оценке качества освоения программы

Наименование разделов	Основные показатели оценки	Формы и методы контроля и оценки
1. Изделия и конструкторские документы.	Знает способы отображения пространственных форм на плоскости, правила и условности при выполнении чертежей, виды изделий и конструкторских документов. Умеет выполнять и читать чертежи технических изделий с учетом действующих стандартов, выполнять и читать схемы технологических процессов. Владеет способами и приемами изображения предметов на плоскости.	Графические работы, курсовая работа, контрольная работа
2. Чертежи сборочных единиц. Соединения деталей.	Знает способы отображения пространственных форм на плоскости, правила и условности при выполнении чертежей, на уровне представления характеристики формы и поверхности изделий. Умеет выполнять и читать чертежи технических изделий с учетом действующих стандартов, выполнять и читать схемы технологических процессов. Владеет способами и приемами изображения предметов на плоскости	Графические работы, курсовая работа контрольная работа
3. Элементы компьютерной графики.	Знает способы отображения пространственных форм на плоскости, правила и условности при выполнении чертежей, на уровне представления характеристики формы и поверхности изделий. Умеет выполнять и читать чертежи технических изделий с учетом действующих стандартов, выполнять и читать схемы технологических процессов, использовать средства компьютерной графики для изготовления чертежей. Владеет способами и приемами изображения предметов на плоскости, графической системой «Компас».	Графические работы, курсовая работа, контрольная работа, защита лабораторных работ, зачет

15. Особенности организации образовательного процесса для инвалидов и лиц с ограниченными возможностями здоровья

Обучение инвалидов и лиц с ограниченными возможностями здоровья осуществляется в соответствии с:

− Порядком организации и осуществления образовательной деятельности по образовательным программам – программам бакалавриата, программам специалитета, программам магистратуры (Приказ Минобрнауки РФ от 05.04.2017 № 301);

− Положением о Порядке организации и осуществления образовательной деятельности по образовательным программам – программам бакалавриата, программам специалитета, программам магистратуры в Российском химико-технологическом университете имени Д.И. Менделеева (утв. решением Ученого совета университета от 28.06.2017, протокол № 9);

− Методическими рекомендациями по организации образовательного процесса для обучения инвалидов и лиц с ограниченными возможностями здоровья в образовательных организациях высшего образования, в том числе оснащенности образовательного процесса (утверждены заместителем Министра образования и науки РФ А.А. Климовым от 08.04.2014 № АК-44/05вн).

Дополнения и изменения к рабочей программе дисциплины
«Инженерная графика»
основных образовательных программ по направлению подготовки
18.03.01 «Химическая технология»
код и наименование направления подготовки
Форма обучения: очная

Номер изменения/ дополнения	Содержание дополнения/изменения	Основание внесения изменения/дополнения
1.		протокол заседания Ученого совета №_____от «____»_____20___г.
		протокол заседания Ученого совета №_____от «____»_____20___г.
		протокол заседания Ученого совета №_____от «____»_____20___г.
		протокол заседания Ученого совета №_____от «____»_____20___г.
		протокол заседания Ученого совета №_____от «____»_____20___г.

Министерство науки и высшего образования Российской Федерации
Федеральное государственное бюджетное образовательное учреждение высшего образования
«Российский химико-технологический университет имени Д.И. Менделеева»

«Утверждаю»
ректор
(руководитель образовательной организации)
_____ А.Г. Мажуга
(подпись) (И.О. Фамилия)
«5» июня 2019 г.

РАБОЧАЯ ПРОГРАММА ДИСЦИПЛИНЫ
«Прикладная механика»

Направление подготовки 18.03.01 Химическая технология

Квалификация «*бакалавр*»
Форма обучения - очная

Программа одобрена
Методической комиссией Ученого Совета
РХТУ им. Д.И. Менделеева
«31 мая 2019 г.

Председатель _____ Н.А. Макаров

Москва 2019 г.

Программа составлена зав. кафедрой механики, доц. к.ф.-м.н. **Лясниковой Н.Н.**

Программа рассмотрена и одобрена на заседании кафедры механики
«25» мая 2019 г., протокол № 8

СОДЕРЖАНИЕ

1. Цели и задачи дисциплины 5

2. Требования к результатам освоения дисциплины 5

3. Объем дисциплины и виды учебной работы 6

4. Содержание дисциплины 6

4.1. Разделы дисциплины и виды занятий для студентов очного отделения 6

4.2. Содержание разделов дисциплины 7

5. Соответствие содержания требованиям к результатам освоения дисциплины 8

6. Практические и лабораторные занятия 8

6.1. Практические занятия. Примерные темы практических занятий 8

6.2. Лабораторные работы 9

7. Самостоятельная работа 9

8. Оценочные средства для контроля освоения дисциплины 10

8.1. Примерная тематика расчетно-графических работ 10

8.2. Примеры контрольных заданий для текущего контроля освоения дисциплины 13

8.3. Вопросы для итогового контроля освоения дисциплины (3 семестр – зачет с оценкой) 15

8.4. Структура и примеры билетов для зачета с оценкой (3 семестр) 17

9. Учебно-методическое обеспечение дисциплины 19

9.1. Рекомендуемая литература 19

9.2. Рекомендуемые источники научно-технической информации 19

9.3. Средства обеспечения освоения дисциплины 19

10. Методические указания для обучающихся 20

10.1 Для студентов, обучающихся по очной форме без использования электронного образования и дистанционных образовательных технологий 20

10.2 Для студентов, обучающихся по очной форме с использованием электронного образования и дистанционных образовательных технологий 20

11. Методические указания для преподавателей 21

– 11.1 Для преподавателей, при реализации программы по очной форме, без использования электронного образования и дистанционных образовательных технологий 21

11.2 Для преподавателей, при реализации программы по очной форме, с использованием электронного образования и дистанционных образовательных технологий 22

12. Перечень информационных технологий, используемых в образовательном процессе 23

13. Материально-техническое обеспечение дисциплины 24

13.1. Оборудование, необходимое в образовательном процессе 24

13.2. Учебно-наглядные пособия 25

13.3. Компьютеры, информационно-телекоммуникационные сети, аппаратно-программные и аудиовизуальные средства 25

13.4. Печатные и электронные образовательные и информационные ресурсы 25
13.5. Перечень лицензионного программного обеспечения 25
14. Требования к оценке качества освоения программы 26
15. Особенности организации образовательного процесса для инвалидов и лиц с ограниченными возможностями здоровья 27
Дополнения и изменения к рабочей программе дисциплины 28

1. Цели и задачи дисциплины

Программа составлена в соответствии с требованиями Федерального государственного образовательного стандарта (ФГОС ВО) для направления подготовки ***18.03.01 Химическая технология***, рекомендациями методической комиссии Ученого совета и накопленным опытом преподавания дисциплины кафедрой механики.

Дисциплина «***Прикладная механика***» относится к базовой части дисциплин учебного плана и рассчитана на изучение в течение одного семестра. Программа дисциплины предполагает, что обучающиеся имеют теоретическую и практическую подготовку в области математики и физики.

Цель дисциплины −обучение студентов терминологии, устройству, назначению и основам расчета на прочность, жесткость и устойчивость типовых элементов химического оборудования.

Задача дисциплины сводится к систематическому изучению методов расчета элементов химико-технологического оборудования на прочность, жесткость и устойчивость при различных видах нагружения.

Дисциплина «***Прикладная механика***» преподается в 3-ем семестре. Контроль успеваемости студентов ведется согласно принятой в университете рейтинговой системе.

2. Требования к результатам освоения дисциплины

Изучение дисциплины «Прикладная механика» при подготовке бакалавров по направлению «Химическая технология» способствует приобретению следующих общепрофессиональных компетенций:

- способностью использовать основные законы естественнонаучных дисциплин в профессиональной деятельности (ОПК-1).
- способностью использовать знания о современной физической картине мира, пространственно-временных закономерностях, строении вещества для понимания окружающего мира и явлений природы (ОПК-2);

После изучения дисциплины «Прикладная механика» студент должен:

знать:

- основные уравнения и методы решения задач сопротивления материалов и деталей машин;
- основные методы расчетов на прочность, жесткость и устойчивость элементов конструкций машин и аппаратов;
- основы теории расчета деталей и узлов машин и аппаратов химической технологии.

уметь:

- проводить расчеты элементов конструкций на основе методов сопротивления материалов;
- рассчитывать и конструировать детали машин по исходным данным;
- производить расчеты по основным критериям работоспособности и конструирования деталей машин.

владеть:

- навыками расчета сопротивления материалов аналитическими методами;
- навыками выбора материалов по критериям прочности;
- расчетами типовых деталей машин, пользуясь справочной литературой и ГОСТами.

3. Объем дисциплины и виды учебной работы

Виды учебной работы	В зачетных единицах	В академ. часах
Общая трудоемкость дисциплины	**4**	**144**
Контактная работа – аудиторные занятия:	**1,8**	**64**
Лекции (Л)	0,9	32
Практические занятия (ПЗ)	0,9	32
Самостоятельная работа (СР):	**2,2**	**80**
Контактная самостоятельная работа	2,2	0,2
Самостоятельное изучение разделов дисциплины		79,8
Вид итогового контроля: зачет /экзамен	**Зачет с оценкой**	

Виды учебной работы	В зачетных единицах	В астроном. часах
Общая трудоемкость дисциплины	**4**	**108**
Контактная работа – аудиторные занятия:	**1,8**	**48**
Лекции (Л)	0,9	24
Практические занятия (ПЗ)	0,9	24
Самостоятельная работа (СР):	**2,2**	**60**
Контактная самостоятельная работа	2,2	0,15
Самостоятельное изучение разделов дисциплины		59,85
Вид итогового контроля: зачет /экзамен	**Зачет с оценкой**	

4. Содержание дисциплины

4.1. Разделы дисциплины и виды занятий для студентов очного отделения

№ п/п	Раздел дисциплины	Часы академические			
		Всего	Лек-ции	Практические занятия	Самостоятельная работа
	Введение	2	1		1
1	Определение реакций опор. Растяжение-сжатие	30	3	8	19
1.1.	Определение реакций опор	14	2	4	8
1.2.	Растяжение-сжатие	18	2	4	12
2	Кручение. Изгиб	36	8	8	20
2.1	Кручение	16	4	4	8
2.2	Изгиб	20	4	4	12
3	Сложное напряженное состояние	32	6	8	18
3.1	Сложное напряженное состояние	5	2	1	2
3.2.	Тонкостенные сосуды	17	2	5	10
3.3.	Расчет сжатых стержней на устойчивость	10	2	2	6
4	Детали машин	44	14	8	22
4.1	Соединение деталей машин	23	7	4	12
4.2	Валы и оси, их опоры и соединения	12	4	2	6
4.3	Механические передачи	9	3	2	4
	Всего часов	144	32	32	80

4.2. Содержание разделов дисциплины

Введение. Цели и задачи дисциплины. Краткие исторические сведения.

1. Определение реакций опор. Растяжение-сжатие.

1.1. Определение реакций опор.

Абсолютно твердое тело. Элементы статики. Основные понятия. Аксиомы статики. Уравнения равновесия. Связи и их реакции.

1.2. Растяжение-сжатие.

Основные допущения и принципы сопротивления материалов. Метод сечений. Напряжения, деформации и перемещения. Закон Гука. Построение эпюр внутренних усилий, напряжений и перемещений. Статически определимые и статически неопределимые задачи. Диаграммы растяжения для пластичных и хрупких материалов и их характеристики. Допускаемые напряжения. Условие прочности при растяжении (сжатии).

2. Кручение. Изгиб.

2.1. Кручение.

Закон Гука при сдвиге. Внутренние силовые факторы при кручении. Напряжения в стержнях круглого сечения. Условие прочности при кручении.

2.2. Изгиб.

Геометрические характеристики плоских сечений. Понятие чистого и поперечного изгибов. Правила построения эпюр поперечных сил и изгибающих моментов. Определение нормальных напряжений. Условие прочности при изгибе. Определение касательных напряжений. Рациональные формы сечений.

3. Сложное напряженное состояние.

3.1. Сложное напряженное состояние.

Основы теории напряженного состояния и гипотезы прочности. Понятие напряженного состояния. Главные площадки и главные напряжения. Обобщенный закон Гука. Назначение гипотез прочности. Понятие эквивалентных напряжений и критериев прочности.

3.2. Тонкостенные сосуды.

Тонкостенные сосуды химических производств. Определение напряжений по безмоментной теории. Основные допущения. Вывод уравнения Лапласа. Расчет тонкостенных оболочек по уравнению Лапласа и по стандартизованной методике. Условие прочности.

Раздел 3.3. Расчет сжатых стержней на устойчивость.

Устойчивость элементов конструкций. Понятие критической силы и коэффициента запаса прочности. Расчет критической силы по Эйлеру. Пределы применимости формулы Эйлера. Практический способ расчета на устойчивость.

4. Детали машин.

4.1. Соединение деталей машин.

Классификация деталей машин и аппаратов химических производств. Резьбовые соединения. Расчет болтовых соединений при поперечных и продольных нагрузках. Шпоночные соединения. Назначение и виды шпонок. Расчет шпонок на срез и смятие. Виды сварки. Область применения. Виды сварных швов. Расчет на прочность стыковых и нахлесточных швов.

4.2. Валы и оси, их опоры и соединения.

Валы, их классификация и назначение. Оси. Проектировочные расчеты валов и осей. Подшипники скольжения. Материалы вкладышей. Подшипники качения. Принципиальное устройство и основные геометрические размеры. Достоинства, недостатки и области применения подшипников качения и скольжения. Приводные муфты. Назначение. Классификация муфт по принципу действия и характеру работы. Порядок подбора муфт и основы прочностного расчета.

4.3. Механические передачи.

Зубчатые передачи. Окружное и радиальное усилия. Редукторы. Определение и классификация. Примеры схем редукторов.

5. Соответствие содержания требованиям к результатам освоения дисциплины

№	В результате освоения дисциплины студент должен:	Разделы			
		1	2	3	4
	знать:				
1	основные уравнения и методы решения задач сопротивления материалов и деталей машин	+	+	+	+
2	основные методы расчетов на прочность, жесткость и устойчивость элементов конструкций машин и аппаратов	+	+	+	+
3	основы теории расчета деталей и узлов машин и аппаратов химической технологии				+
	уметь:				
4	проводить расчеты элементов конструкций на основе методов сопротивления материалов	+	+	+	
5	рассчитывать и конструировать детали машин по исходным данным				+
6	производить расчеты по основным критериям работоспособности и конструирования деталей машин				+
	владеть:				
7	навыками расчета сопротивления материалов аналитическими методами	+	+	+	+
8	навыками выбора материалов по критериям прочности	+	+	+	+
9	расчетами типовых деталей машин, пользуясь справочной литературой и ГОСТами				+
	Общепрофессиональные компетенции				
1	способность использовать основные законы естественнонаучных дисциплин в профессиональной деятельности (ОПК-1)	+	+	+	+
2	способность использовать знания о современной физической картине мира, пространственно-временных закономерностях, строении вещества для понимания окружающего мира и явлений природы (ОПК-2)	+	+	+	+

6. Практические и лабораторные занятия

6.1. Практические занятия. Примерные темы практических занятий

Предусмотрены практические занятия обучающегося в бакалавриате в объеме 32 академических часов.

Примерный перечень практических занятий:

№ п/п	№ раздела дисциплины	Примерные темы практических занятий	Академ. час.
1 – 2	1.1	Определение реакций опор	4
3	1.2	Растяжение-сжатие. Статически определимые задачи	2
4	1.2	Растяжение-сжатие. Статически неопределимые задачи	2
5	2.2	Кручение	2
6 – 7	2.2	Изгиб. Построение эпюр поперечных сил и изгибающих моментов	4
8	2.2	Изгиб. Прочностные расчеты	2
9 – 11	3.2	Тонкостенные сосуды	6
12	3.3	Расчет сжатых стержней на устойчивость	2
13 – 14	4.1	Расчет болтовых соединений	4
15	4.1	Расчет на прочность сварных швов. Шпоночные соединения	2
16	4.1	Редукторы	2

6.2. Лабораторные работы

Лабораторные работы по дисциплине не предусмотрены.

7. Самостоятельная работа

Рабочей программой дисциплины «***Прикладная механика***» предусмотрена самостоятельная работа студента бакалавриата в объеме 80 часов. Самостоятельная работа проводится с целью углубления знаний по дисциплине и предусматривает:

− ознакомление и проработку рекомендованной литературы, работу с электронно-библиотечными системами, включая переводы публикаций из научных журналов, цитируемых в базах Scopus, Web of Science, Chemical Abstracts, РИНЦ;

– регулярную проработку пройденного на лекциях и практических занятиях учебного материала;

– выполнение расчетно-графических работ;

– подготовку к выполнению контрольных работ;

– подготовку к сдаче ***зачета с оценкой*** по дисциплине.

Планирование времени на самостоятельную работу, необходимого на изучение дисциплины, студентам лучше всего осуществлять на весь период изучения, предусматривая при этом регулярное повторение пройденного материала. Материал, законспектированный на лекциях, необходимо регулярно дополнять сведениями из литературных источников, представленных в программе. При работе с указанными источниками рекомендуется составлять краткий конспект материала, с обязательным фиксированием библиографических данных источника.

8. Оценочные средства для контроля освоения дисциплины

8.1. Примерная тематика расчетно-графических работ

Для текущего контроля предусмотрено 4 расчетно-графических работы. Максимальная оценка за РГР 28 балла.

1. РГР № 1. Определение реакций опор. Растяжение-сжатие (максимальная оценка 7 баллов)
2. РГР № 2. Кручение. Изгиб (максимальная оценка 7 баллов)
3. РГР № 3. Тонкостенные сосуды (максимальная оценка 7 баллов)
4. РГР № 4. Расчет болтового соединения (максимальная оценка 7 баллов)

Освоение дисциплины заключается в выполнение расчетно-графических работ по основным темам.

Условия расчетно-графических работ:

Расчетно-графическая работа № 1

Тема «Определение реакций опор». По данной теме выполняется две задачи: рама закреплена с помощью подвижного и неподвижного шарниров; рама закреплена с помощью заделки (максимальная оценка 4 балла).

Для заданной рамы требуется определить реакции в опорах из условий равновесия и проверить найденные реакции. Вид рам и нагрузки, а также исходные данные для расчетов отображены в расчетных схемах, представляемых студентам индивидуально.

Тема «Растяжение-сжатие». По данной теме выполняется две задачи: статически определимый брус; статически неопределимый брус (максимальная оценка 3 балла).

Общая расчетная схема представлена ступенчатым брусом, закрепленным с обоих концов и нагруженным двумя продольными силами **P1** и **P2**. при этом задано взаимное соотношение между площадями $\mathbf{A_i}$ отдельных участков бруса и между силами **P1** и **P2**.

Статически определимая задача.

В общей расчетной схеме сохраняется левая опора и отбрасывается правая. Задача становится статически определимой.

Для заданного бруса требуется:

1) Построить эпюры продольных сил $\mathbf{N_z}$ и нормальных напряжений $\boldsymbol{\sigma_z}$, как функций искомых параметров (**A** или **P**);

2) Из условия прочности определить искомый параметр:

а) вариант **A** – площадь A (составляющую поперечных сечений участков бруса);

б) вариант **B** – силу P (составляющую сил P1 и P2);

3) Для найденного искомого параметра (**A** или **P**) вычислить числовые значения продольных сил $\mathbf{N_z}$, нормальных напряжений $\boldsymbol{\sigma_z}$;

4) Построить эпюру перемещений поперечных сечений бруса $\Delta\mathbf{L_z}$.

Статически неопределимая задача.

Расчетной схемой второй задачи является заданная общая расчетная схема бруса, закрепленного с обоих концов.

Для заданного варианта бруса требуется:

1) Раскрыть статическую неопределимость системы;

2) Построить эпюры продольных сил $\mathbf{N_z}$ и нормальных напряжений $\boldsymbol{\sigma_z}$, перемещений поперечных сечений бруса $\Delta\mathbf{L_z}$;

3) Определить коэффициент запаса прочности.

Указание. Значения площади **A** и силы **P** взять из первой задачи.

Варианты расчетных схем выдаются студентам индивидуально.

Общие данные для расчета:

допускаемое напряжение $[\sigma] = 120$ МПа;

модуль упругости первого рода $E = 2 \cdot 10^5$ МПа;

предел текучести $[\sigma]_т = 240$ МПа.

Исходные данные для группы представлены в таблице.

№ группы	Вариант данных	A [см^2]	P [кН]	L [м]	Иск. парам.
10	A	–	60	0.8	A
	B	10	–	0.8	P
11	A	–	100	1.2	A
	B	14	–	1.2	P
12	A	–	80	1.0	A
	B	6	–	1.0	P
13	A	–	120	1.4	A
	B	18	–	1.4	P
14	A	–	50	0.8	A
	B	16	–	0.8	P
15	A	–	160	1.2	A
	B	8	–	1.2	P
16	A	–	140	1.0	A
	B	12	–	1.0	P
17	A	–	40	1.4	A
	B	14	–	1.4	P

Расчетно-графическая работа № 2

Тема «Кручение» (максимальная оценка 2 балла).

Прямолинейный ступенчатый брус круглого поперечного сечения нагружен крутящей нагрузкой. Вид бруса и нагрузки отображены в расчетных схемах, представляемых студентам индивидуально. Исходные данные для расчетов представлены в таблице.

Задание. Для заданного варианта требуется:

1) построить эпюры крутящих моментов M_z, максимальных касательных напряжений τ_{max} и углов закручивания φ как функций искомых параметров (D или M);

2) определить искомые параметры (вариант А – диаметр D, вариант Б – момент M), обеспечив выполнение двух условий:

а) условия прочности $\tau_{max} \le [\tau]$;

б) условия жесткости $\varphi_{max} \le [\varphi]$;

3) для заданных параметров вычислить значения M_z, τ_{max}, φ в узловых точках эпюр.

Исходные данные для группы представлены в таблице.

№№ группы	Вариант дан.	M, кН·м	D, мм	L, м	$G\cdot10^{-5}$, МПа	$[\tau]$, МПа	$[\varphi]\ 10^2$, рад.	Иском. Параметр
10	А	10	80	1,2	0,27	60	2	D = ?
	Б							M = ?
11	А	15	60	1,2	0,36	50	1,5	D = ?
	Б							M = ?
12	А	20	50	0,8	0,8	80	1,2	D = ?
	Б							M = ?
13	А	12	64	1,5	0,27	50	1,6	D = ?
	Б							M = ?
14	А	18	72	0,9	0,36	60	2,4	D = ?
	Б							M = ?
15	А	16	56	1,2	0,8	80	0,9	D = ?
	Б							M = ?
16	А	25	90	0,75	0,27	60	1,8	D = ?
	Б							M = ?
17	А	12	82	1,6	0,36	80	1,2	D = ?
	Б							M = ?

Тема «Изгиб»

Задача № 1. Прямолинейная балка постоянного сечения с моментом сопротивления W_x закреплена одним концом в защемляющем опорном устройстве (заделка) и нагружена изгибающей нагрузкой. Вид балки и нагрузка отображены в расчетных схемах, представляемых студентам индивидуально (максимальная оценка 2 балла).

Задание. Для заданного варианта балки требуется:

1) построить эпюры поперечных сил Q_y и изгибающих моментов M_x;

2) определить положение опасного сечения;

3) из условия прочности определить несущую способность конструкции (вычислить значения q, P, M).

При расчетах допускаемое напряжение принять равным $[\sigma] = 150$ МПа.

Исходные данные для расчета представлены по группам в таблице.

№№группы	W_x, см^3	L, м
10	100	1,2
11	160	1,8
12	130	1,4
13	180	1,6
14	80	1,1
15	120	1,5
16	140	1,3
17	150	0,8

Задача № 2. Прямолинейная балка постоянного сечения закреплена на двух шарнирных опорах и нагружена изгибающей нагрузкой. Вид балки и нагрузка отображены в расчетных схемах, представляемых студентам индивидуально (максимальная оценка 3 балла).

Задание. Для заданного варианта балки требуется:

1) определить опорные реакции;

2) построить эпюры поперечных сил Q_y и изгибающих моментов M_x;

3) определить из условия прочности размеры поперечного сечения балки в форме круга, прямоугольника (h =2b);

4) выбрать оптимальное из трех названных сечений;

5) проверить прочность трех расчетных сечений по касательным напряжениям.

Исходные данные для расчета представлены по группам в таблице.

№№ группы	q, кН/м	L, м	$\sigma_т$, МПа	Запас прочности n	$[\tau]$, МПа
10	18	0,8	230	1,3	70
11	8	1,2	230	1,4	80
12	12	1,6	240	1,5	90
13	6	1,8	240	1,6	70
14	10	1,4	250	1,4	80
15	16	1,5	250	1,3	90
16	15	1,2	260	1,6	80
17	14	0,8	260	1,5	90

Расчетно-графическая работа № 3

Тема «Тонкостенные сосуды» (максимальная оценка 7 баллов).

Для заданных расчетных схем и числовых данных построить эпюры окружных (σ_t) и меридиональных (σ_m) напряжений. По III гипотезе прочности определить толщину стенки сосуда δ (или давление газа $P_г$). Вычислить значения напряжений. Задания выдаются студентам индивидуально.

Расчетно-графическая работа № 4

Тема «Расчет болтового соединения» (максимальная оценка 7 баллов).

Схемы болтовых соединений и нагрузки отображены в расчетных схемах, представляемых студентам индивидуально.

Для заданных расчетных схем и числовых данных определить опасный болт и рассчитать его диаметр из условия постановки болта без зазора.

8.2. Примеры контрольных заданий для текущего контроля освоения дисциплины

Для текущего контроля предусмотрено 4 контрольных работы. Максимальная оценка за контрольные работы 32 баллов и составляет по 8 баллов за каждую.

1 Примеры задач к контрольной работе №1 «Определение реакций опор. Растяжение-сжатие». Содержит 2 задачи.

Задача 1 Определение реакций опор (максимальная оценка 4 балла)

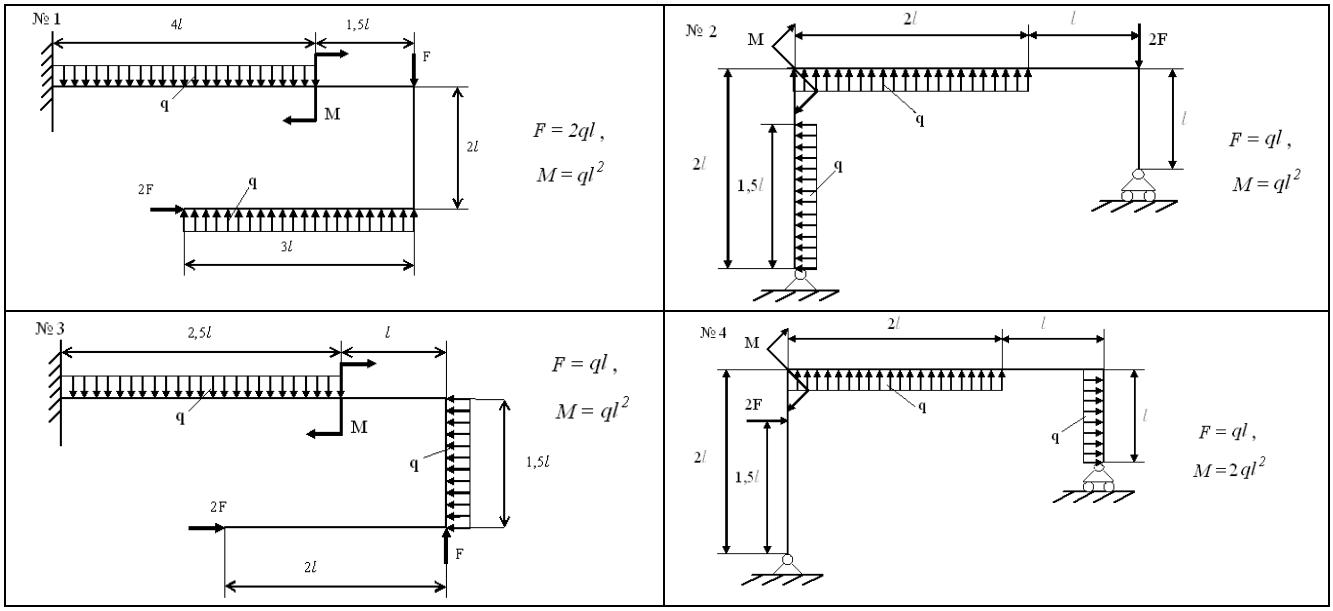

Задача 2 Растяжение-сжатие (максимальная оценка 4 балла)

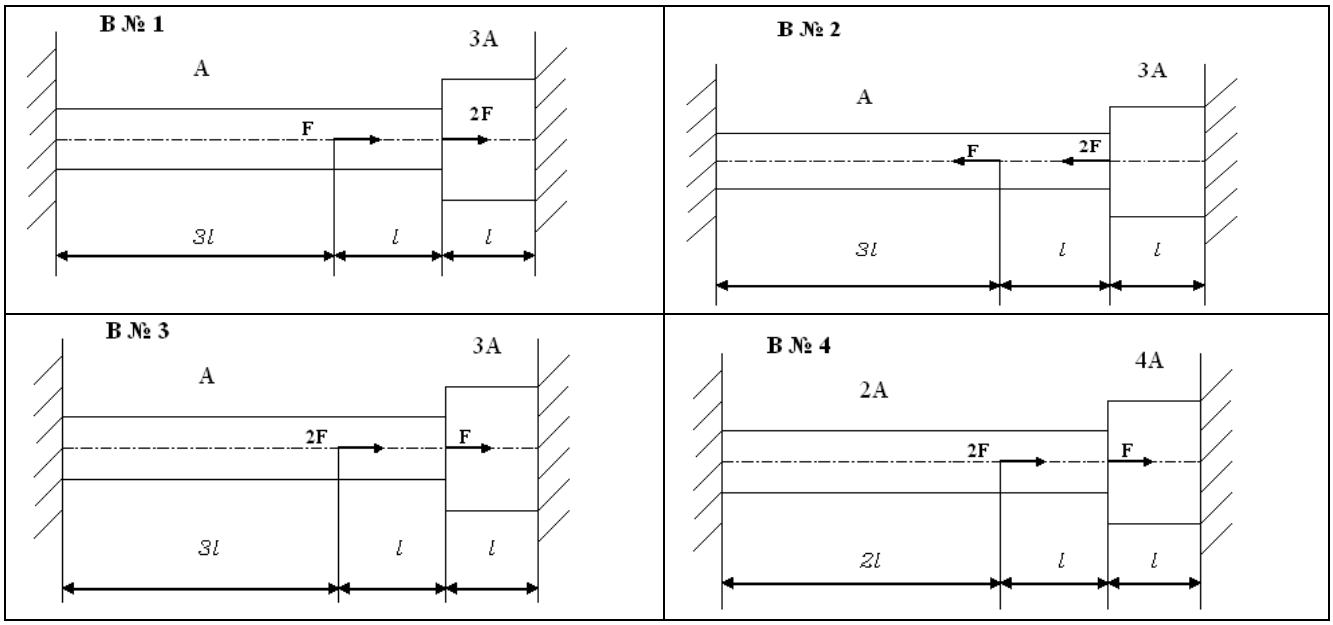

2 Примеры задач к контрольной работе №2 «Кручение. Изгиб». Содержит 1 задачу по теме «Изгиб» (максимальная оценка 8 баллов)

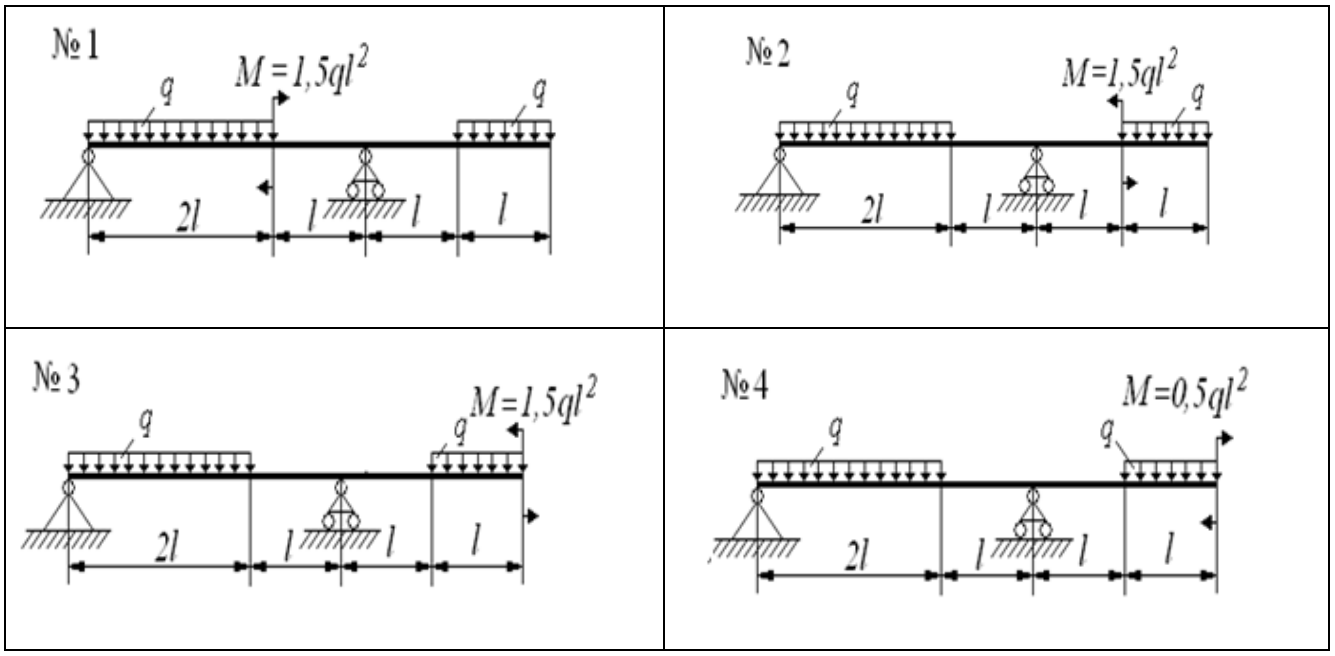

3 Примеры задач к контрольной работе №3 «Тонкостенные сосуды». Содержит 1 задачу по теме «Тонкостенные сосуды» (максимальная оценка 8 баллов)

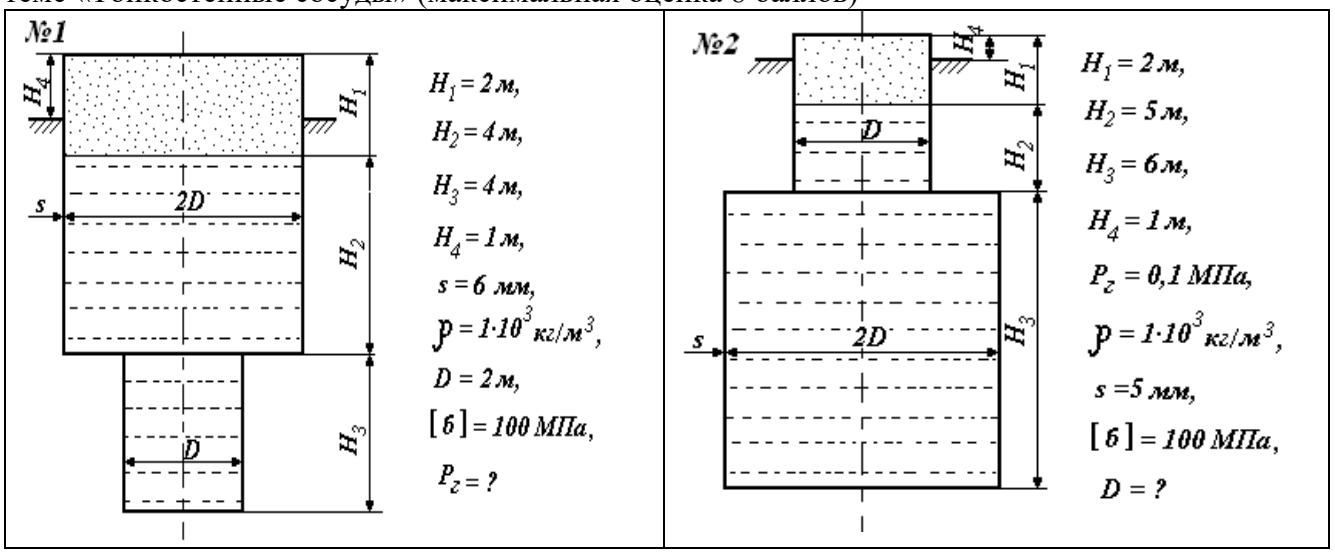

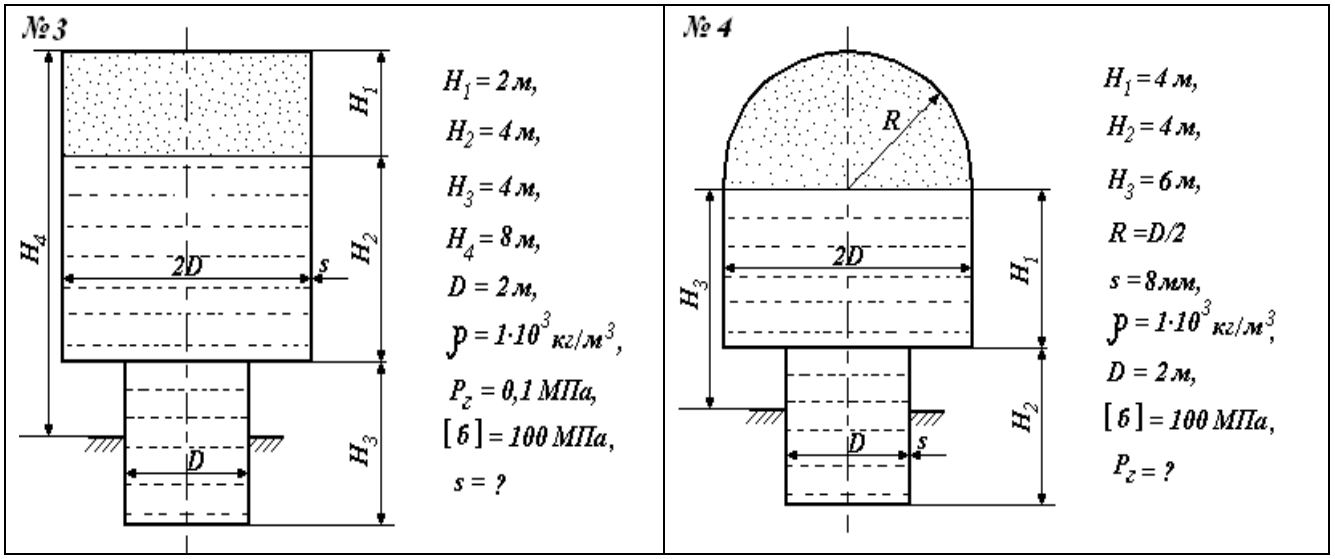

4 Примеры задач к контрольной работе №4 «Расчет болтового соединения». Содержит 1 задачу по теме «Расчет болтового соединения» (максимальная оценка 8 баллов)

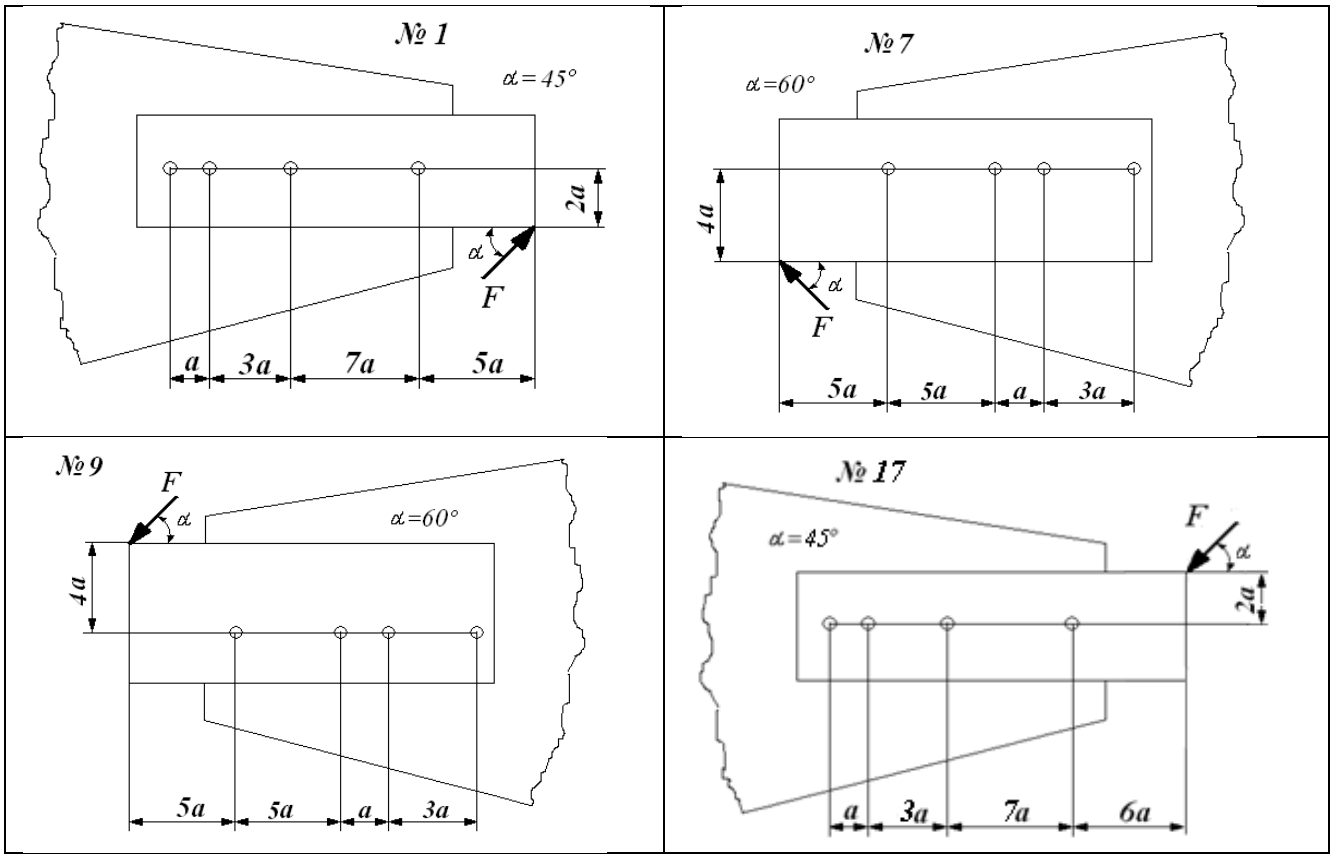

8.3. Вопросы для итогового контроля освоения дисциплины (3 семестр – *зачет с оценкой*)

1. Статика твердого тела. Основные понятия. Сила. Момент силы относительно точки и относительно оси. Параллельный перенос сил (без вывода).
2. Аксиомы статики. Связи и их реакции.
3. Условия равновесия плоской системы сил.
4. Основные допущения и принципы, принятые в курсе «Сопротивление материалов».
5. Внешние и внутренние силовые факторы. Метод сечений.

6. Растяжение-сжатие прямого бруса. Внутренние силы и напряжения. Закон Гука. Коэффициент Пуассона.
7. Статически неопределимые задачи на растяжение. Понятие о запасе прочности и допускаемом напряжении. Раскрытие статической неопределимости.
8. Диаграмма растяжения малоуглеродистой стали и ее характерные точки. Условная и истинная диаграмма растяжения. Характеристики прочности и пластичности материалов при растяжении-сжатии.
9. Геометрические характеристики сечений. Центр тяжести плоской фигуры. Статический момент, моменты инерций сечений.
10. Расчет моментов инерций простейших сечений.
11. Сдвиг. Закон Гука при сдвиге. Связь между тремя упругими константами **E**, **G** и **μ**.
12. Практические расчеты на сдвиг (срез).
13. Кручение бруса круглого сечения. Определение напряжений и угла закручивания (вывод формул). Условия прочности и жесткости.
14. Изгиб. Внутренние силовые факторы. Связь между распределенной нагрузкой **q**, поперечной силой $\mathbf{Q_y}$ и изгибающим моментом $\mathbf{M_x}$ при изгибе.
15. Правила построения эпюр поперечных сил и изгибающих моментов.
16. Нормальные напряжения при чистом изгибе. Вывод формулы для расчета нормальных напряжений. Условие прочности.
17. Касательные напряжения. Формула Журавского (без вывода).
18. Рациональные формы сечений.
19. Основы теории напряженного состояния. Понятия главных площадок и главных напряжений.
20. Определение главных напряжений в плоском напряженном состоянии.
21. Обобщенный закон Гука. Удельная потенциальная энергия.
22. Понятие эквивалентного напряжения. Гипотезы прочности. Критерии прочности.
23. Условия прочности при сочетании изгиба с кручением.
24. Условия прочности при сочетании кручения с растяжением (сжатием).
25. Тонкостенные сосуды химических производств. Определение напряжений по безмоментной теории. Основные допущения.
26. Формула Лапласа (вывод). Условие прочности.
27. Понятие об устойчивости стержней. Формула Эйлера для определения критической силы (вывод).
28. Критическое напряжение. Пределы применимости формулы Эйлера.
29. Практический способ расчета сжатых стержней. Коэффициент снижения допускаемого напряжения.
30. Прочность при переменных нагрузках. Виды и характеристики циклов напряжений.
31. Кривая усталости Велера. Предел выносливости.
32. Факторы, влияющие на предел выносливости.
33. Коэффициент запаса усталостной прочности.
34. Валы и их классификация. Оси.
35. Расчет на статическую прочность валов и осей.
36. Расчет на усталостную прочность валов.
37. Опоры валов и осей. Подшипники скольжения. Достоинства и недостатки. Материалы вкладышей. Критерии расчета по **[p]** и **[pv]**.
38. Подшипники качения. Достоинства и недостатки. Типы подшипников (по воспринимаемым нагрузкам). Подбор подшипников по статической и динамической грузоподъемности.
39. Резьбовые соединения. Достоинства и недостатки.
40. Расчет на прочность болтовых соединений при воздействии поперечных нагрузок (болты уставлены с зазором и без).
41. Расчет на прочность болтовых соединений при воздействии продольных нагрузок (болты уставлены с зазором).

42. Расчет группы болтов при воздействии поперечных нагрузок.
43. Шпоночные соединения. Достоинства и недостатки. Оценка прочности призматических шпонок.
44. Сварка. Достоинства и недостатки. Схемы сварных соединений. Виды сварных швов.
45. Расчет на прочность стыковых соединений и соединений внахлестку.
46. Приводные муфты. Назначение. Классификация муфт. Критерий подбора муфт.
47. Виды несоосности валов и их компенсация.
48. Схемы некоторых муфт. Их достоинства и недостатки.
49. Механические передачи. Назначение и классификация.
50. Зубчатые передачи. Основные параметры. Передаточное отношение. Достоинства и недостатки.
51. Силы взаимодействия в зубчатых передачах.
52. Редукторы. Назначение. Классификация. Параметры и важнейшие характеристики.
53. Примеры схем редукторов.

8.4. Структура и примеры билетов для ***зачета с оценкой*** (3 семестр)

Зачет с оценкой по дисциплине «***Прикладная механика***» проводится в 3 семестре и включает контрольные вопросы и задачи по всем разделам рабочей программы дисциплины. Билет для з***ачета с оценкой*** состоит из 3 вопросов. Ответы на вопросы ***зачета с оценкой*** оцениваются из максимальной оценки 40 баллов следующим образом: максимальное количество баллов за первый вопрос – 10 баллов, второй – 15 баллов, третий – 15 баллов.

Пример билета для зачета с оценкой:

«Утверждаю» Заведующий кафедрой механики (Должность, название кафедры) _____ Н.Н.Лясникова (Подпись) (И. О. Фамилия) «__» _____ 20__г.	***Министерство науки и высшего образования РФ*** **Российский химико-технологический университет имени Д.И. Менделеева** **Кафедра механики** **Учебная дисциплина – «Прикладная механика»** **Код и наименование направления подготовки – 18.03.01 Химическая технология**

Билет № 1

1. Понятие об устойчивости стержней. Формула Эйлера для определения критической силы (вывод). Критическое напряжение. Пределы применимости формулы Эйлера.

2. Цилиндрический сосуд, закрытый сверху сферической крышкой, заполнен жидкостью с плотностью ρ=1500 кг/м^3, давление газа $P_г$=0,2 МПа, R = 1 м, D = 2 м, H = 8 м, h = 6 м, $\sigma_т$ = 200 МПа. Определить толщину стенки сосуда при запасе прочности n = 2 и построить эпюры σ_m и σ_t.

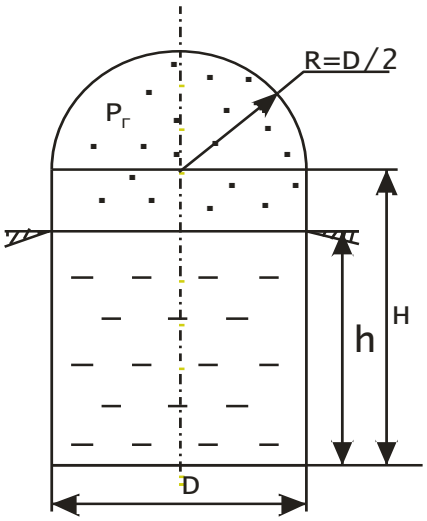

3.

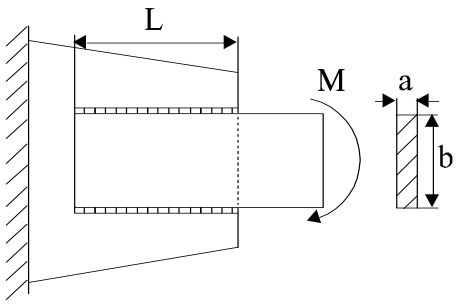

Определить требуемую длину L фланговых швов для приварки полосы к фасонному листу (косынке). Допускаемое напряжение на срез для швов $[\tau]_{св}$ = 90 МПа, M = 12 кН м, а = 6 мм, в = 150 мм.

9. Учебно-методическое обеспечение дисциплины

9.1. Рекомендуемая литература

А. Основная литература

1. Поляков А.А. Механика химических производств. Учебное пособие для вузов. М.: Альянс, 2005. 392 с.

Б. Дополнительная литература

1. Степин П.А. Сопротивление материалов. С-Пб.: Лань, 2014. 320 с.
2. Гулиа Н.В., Клоков В.Г., Юрков С.А. Детали машин. С-Пб.: Лань, 2013. 416 с.

9.2. Рекомендуемые источники научно-технической информации

– Раздаточный иллюстративный материал к лекциям.
– Презентации к лекциям.

Научно-технические журналы:

1. Журнал «Технология машиностроения», ISSN 1562-3221
2. Журнал «Вестник машиностроения», ISSN 0042-4633

Ресурсы информационно–телекоммуникационной сети Интернет:

– Ресурсы ELSEVIER: www.sciencedirect.com

9.3. Средства обеспечения освоения дисциплины

Для освоения дисциплины используются следующие нормативные и нормативно-методические документы:

– Федеральный закон Российской Федерации от 29.12.2012 № 273-ФЗ «Об образовании в Российской Федерации» [Электронный ресурс] – Режим доступа: http://pravo.gov.ru/proxy/ips/?docbody=&nd=102162745&intelsearch=273-%D4%C7 (дата обращения: 26.05.2019).

– Федеральные государственные образовательные стандарты высшего образования // Координационный совет учебно-методических объединений и научно-методических советов высшей школы. Портал Федеральных образовательных стандартов высшего образования [Электронный ресурс] – Режим доступа: http://fgosvo.ru/fgosvo/92/91/4 (дата обращения: 25.05.2019).

– Приказ Министерства образования и науки РФ от 23.08.2017 № 816 «Об утверждении Порядка применения организациями, осуществляющими образовательную деятельность, электронного обучения, дистанционных образовательных технологий при реализации образовательных программ» [Электронный ресурс]. Режим доступа: http://pravo.gov.ru/proxy/ips/?docbody=&nd=102447332&intelsearch=816+%EF%F0%E8%EA%E0%E7 (дата обращения: 25.05.2019).

При освоении дисциплины студенты должны использовать информационные и информационно-образовательные ресурсы следующих порталов и сайтов:

– Информационная система «Единое окно доступа к образовательным ресурсам». URL: http://window.edu.ru/ (дата обращения: 26.05.2019).

– ФЭПО: соответствие требованиям ФГОС [Электронный ресурс] – Режим доступа: http://fepo.i-exam.ru/ (дата обращения: 26.05.2019).

10. Методические указания для обучающихся

10.1 Для студентов, обучающихся по очной форме без использования электронного образования и дистанционных образовательных технологий

– Методические рекомендации по организации учебной работы обучающегося направлены на повышение ритмичности и эффективности его аудиторной и самостоятельной работы по курсу.

– Дисциплина «***Прикладная механика***» включает 4 раздела, каждый из которых имеет определенную логическую завершенность. При изучении материала каждого раздела рекомендуется регулярное повторение законспектированного лекционного материала, а также дополнение его сведениями из литературных источников, представленных в учебной программе. При работе с указанными источниками рекомендуется составлять краткий конспект с обязательным фиксированием библиографических данных источника. Изучение материала 1, 2, 3, 4 разделов заканчивается контролем его освоения в форме контрольной работы. Результаты выполнения контрольных работ оцениваются в соответствии с принятой в университете рейтинговой системой оценки знаний.

– Учебная программа дисциплины «***Прикладная механика***» предусматривает выполнение четырех расчетно-графических работ. Работа выполняется в часы, выделенные учебным планом на самостоятельную работу обучающегося.

– Целью выполнения расчетно-графических работ является закрепление полученных знаний по дисциплине, расширение эрудиции и кругозора в области прикладной механики, развитие творческого потенциала и самостоятельного мышления. При подготовке расчетно-графических работ обучающийся приобретает навыки работы с информационными ресурсами, опыт изложения и обобщения результатов расчета, формулирования выводов по работе, знакомство с правилами оформления технической документации.

– Расчетно-графические работы ориентированы в первую очередь на самостоятельную работу обучающегося с информационными ресурсами – учебной, научно-технической и справочной литературой. Доступ к указанным ресурсам обеспечивается фондами информационно-библиотечного центра вуза, электронными библиотеками и поисковыми системами Интернета.

– При оформлении расчетно-графических работ следует ориентироваться на требования ГОСТ 7.32-2001 «Отчет о научно-исследовательской работе. Структура и правила оформления».

– Совокупная оценка текущей работы обучающегося в семестре складывается из оценок за выполнение контрольных и расчетно-графических работ. Максимальная оценка текущей работы в семестре составляет 60 баллов.

– В соответствии с учебным планом изучение дисциплины завершается итоговым контролем в форме зачета с оценкой.

10.2 Для студентов, обучающихся по очной форме с использованием электронного образования и дистанционных образовательных технологий

– При использовании электронного обучения и дистанционных образовательных технологий занятия полностью или частично проводятся в режиме онлайн. Объем дисциплины и распределение нагрузки по видам работ соответствует п. 4.1. Распределение баллов соответствует п. 10.1 либо может быть изменено в соответствии с решением кафедры, в случае перехода на ЭО и ДОТ в процессе обучения. Решение кафедры об используемых технологиях и системе оценивания достижений обучающихся принимается с учетом мнения ведущего преподавателя и доводится до обучающихся.

11. Методические указания для преподавателей

11.1 Для преподавателей, при реализации программы по очной форме, без использования электронного образования и дистанционных образовательных технологий

– Дисциплина «***Прикладная механика***» изучается в 3 семестре бакалавриата.

– При подготовке и проведении занятий преподаватель должен учитывать, что студенты, обучающиеся в бакалавриате, имеют определенную подготовку по физике и математике, полученную ими при обучении в 1 и 2 семестрах, а также опыт восприятия и конспектирования изучаемого материала. Необходимо обращать внимание студентов на обоснование круга рассматриваемых вопросов, формулировки главных положений и определений, практические выводы из теоретических положений. На занятиях должна прослеживаться связь рассматриваемых вопросов с ранее изученным материалом.

– Основной задачей преподавателей, ведущих занятия по дисциплине «Механика», является выработка у обучающихся широкого кругозора и эрудиции в области инженерных дисциплин.

– В читаемом курсе «***Прикладная механика***» для студентов должна быть изучена терминология, устройство, назначение и основы расчета на прочность, жесткость и устойчивость типовых элементов химического оборудования общего назначения в процессе эксплуатации.

– В лекциях курса следует отмечать, что современное химическое производство немыслимо без всевозможных высокоэффективных машин и аппаратов, различных сооружений и коммуникаций. Темпы развития химической и других отраслей промышленности требуют совершенствования конструкций оборудования, повышения его надежности работоспособности. Кроме того, остро стоит проблема снижения себестоимости продукции, повышения ее качества и увеличения рентабельности. Данная проблема может быть решена широким внедрением новой техники и повышением использования действующего оборудования. Необходимая интенсификация механических процессов может быть достигнута только на основе глубоких знаний как принципов действия и конструкций соответствующего оборудования, так и особенностей его эксплуатации.

– В разделе «Определение реакций опор» рекомендуется рассмотреть основные понятия статики. Обратить внимание на понятие силы и момента силы относительно точки, а также на связи и их реакции.

– В разделе «Растяжение-сжатие» следует рассмотреть:

– - внутренние силовые факторы, возникающие при растяжении, понятие напряжения, абсолютной и относительной деформации;

– - связь между напряжением и деформацией, а также условие прочности элементов конструкций, работающих на растяжение-сжатие;

– - экспериментальное получение диаграммы растяжения, прочностные характеристики материалов.

– В разделе «Кручение» необходимо рассмотреть:

– - геометрические характеристики плоских сечений;

– - понятие касательных напряжений. Необходимо обратить внимание на внутренние силовые факторы при кручении, а также на расчет напряжений и деформаций при кручении. Рассмотреть понятие жесткости при кручении.

– В разделе «Изгиб» рассматривается построение эпюр внутренних силовых факторов при изгибе. Необходимо обратить внимание на определение нормальных и касательных напряжений при изгибе.

– В разделе «Сложное напряженное состояние» необходимо дать определение напряженного состояния в точке. Следует обратить внимание на определение главных напряжений

при плоском напряженном состоянии. Рассмотреть обобщенный закон Гука и потенциальную энергию деформации. Особо обратить внимание на гипотезы прочности.

– Раздел «Тонкостенные сосуды» необходимо рассмотреть:

– - определение напряжений в тонкостенных оболочках по безмоментной теории. Основываясь на знаниях студентов, полученных при изучении раздела «Сложное напряженное состояние» следует рассмотреть расчет на прочность тонкостенных оболочек по третьей гипотезе прочности;

– - понятие устойчивости. Особо обратить внимание на задачу Эйлера и на пределы применимости формулы Эйлера. Следует также проанализировать влияние условий закрепления стержней на критическую силу.

– В разделе «Детали машин» необходимо рассмотреть:

– - классификацию деталей машин. Обратить внимание на расчет болтовых соединений при поперечных и продольных нагрузках; на назначение и виды шпонок, расчет шпонок на срез и смятие;

– - виды сварки, виды сварных швов, области применения. Особо обратить внимание на расчет на прочность стыковых и нахлесточных швов;

– - валы и оси, их классификацию и назначение;

– - подшипники скольжения и качения. Материалы вкладышей. Принципиальное устройство и основные геометрические размеры. Достоинства, недостатки и области применения;

– - приводные муфты, их назначение, классификацию по принципу действия и характеру работы;

– - зубчатые передачи, окружное и радиальное усилия. Особо обратить внимание на редукторы, их классификацию и примеры схем редукторов.

–

– При проведении занятий преподаватель может рекомендовать студентам дополнительную литературу по тематике занятия.

11.2 Для преподавателей, при реализации программы по очной форме, с использованием электронного образования и дистанционных образовательных технологий

При использовании электронного обучения и дистанционных образовательных технологий занятия полностью или частично проводятся в режиме онлайн. Объем дисциплины и распределение нагрузки по видам работ соответствует п. 4.1. Распределение баллов соответствует п. 10.1 либо может быть изменено в соответствии с решением кафедры, в случае перехода на ЭО и ДОТ в процессе обучения. Решение кафедры об используемых технологиях и системе оценивания достижений обучающихся принимается с учетом мнения ведущего преподавателя и доводится до обучающихся.

– Реализация ЭО и ДОТ предполагает использование следующих видов и учебной деятельности: онлайн консультации, практические занятия, видео-лекции; лабораторные работы, проводимые полностью или частично с применением ЭО и ДОТ; текущий контроль в режиме онлайн консультации по курсовому проекту, текущий контроль в режиме онлайн опроса и проверки текущих расчетов.

– При реализации РПД в зависимости от конкретной ситуации ЭО и ДОТ могут быть применены в следующем виде:

– • объем часов контактной работы обучающихся с преподавателем не сокращается) и электронные образовательные ресурсы (ЭОР) методически обеспечивают самостоятельную работу обучающихся в объеме, предусмотренном рабочей программой данной дисциплины. При этом в случае необходимости занятия проводятся в режиме онлайн;

– • учебные курсы, интегрированные в LMS Moodle, контактные часы по которым могут быть исключены, изучаются обучающимися самостоятельно при минимальном участии преподавателя (консультации в режиме форума или в режиме вебинара).

12. Перечень информационных технологий, используемых в образовательном процессе

Информационную поддержку изучения дисциплины осуществляет Информационно-библиотечный центр (ИБЦ) РХТУ им. Д.И. Менделеева, который обеспечивает обучающихся основной учебной, учебно-методической и научной литературой, необходимой для организации образовательного процесса по дисциплине. Общий объем многоотраслевого фонда ИБЦ составляет 1 708 372 экз. на 01.01.2019.

Фонд ИБЦ располагает учебной, учебно-методической и научно-технической литературой в форме печатных и электронных изданий, а также включает официальные, справочно-библиографические, специализированные отечественные и зарубежные периодические и информационные издания. ИБЦ обеспечивает доступ к профессиональным базам данных, информационным, справочным и поисковым системам.

Каждый обучающийся обеспечен свободным доступом из любой точки, в которой имеется доступ к сети Интернет и к электронно-библиотечной системе (ЭБС) Университета, которая содержит различные издания по основным изучаемым дисциплинам и сформирована по согласованию с правообладателями учебной и учебно-методической литературы.

Электронные информационные ресурсы, используемые в процессе обучения

№	Электронный ресурс	Принадлежность, ссылка на сайт ЭБС, количество ключей	Характеристика библиотечного фонда, доступ к которому предоставляется договором
1.	ЭБС «Лань»	Принадлежность - сторонняя Реквизиты договора - ООО «Издательство «Лань», договор №29.01-З-2.0-827/2018 от 26.09.2018 г. Сумма договора – 357 000-00 С «26» сентября 2018г. по **«25» сентября 2019г.** Ссылка на сайт ЭБС – http://e.lanbook.com Количество ключей - доступ для всех пользователей РХТУ с любого компьютера.	Ресурс включает в себя как электронные версии книг издательства «Лань» и других ведущих издательств учебной литературы, так и электронные версии периодических изданий по естественным и техническим наукам.
		Принадлежность - сторонняя Реквизиты договора - ООО «Издательство «Лань», договор № 33.03-Р-2.0-1775/2-10 от 26.09.2019г. Сумма договора – 642 083-68 **С «26» сентября 2019г. по «25» сентября 2020г.** Ссылка на сайт ЭБС –	

		http://e.lanbook.com Количество ключей - доступ для всех пользователей РХТУ с любого компьютера.	
2.	Электронно - библиотечная система ИБЦ РХТУ им. Д.И. Менделеева (на базе АИБС «Ирбис»)	Принадлежность – собственная. РХТУ им. Д.И. Менделеева Ссылка на сайт ЭБС – http://lib.muctr.ru/ Доступ для пользователей РХТУ с любого компьютера.	Электронные версии учебных и научных изданий авторов РХТУ.
3.	Информационно-справочная система «ТЕХЭКСПЕРТ» «Нормы, правила, стандарты России».	Принадлежность сторонняя. Реквизиты контракта – ООО «ИНФОРМПРОЕКТ», контракт № 111-142ЭА/2018 от 18.12.2018 г. Сумма договора – 547 511 руб. С «01» января.2019 г. по «31» декабря 2019 г. Ссылка на сайт ЭБС – http://reforma.kodeks.ru/reforma/ Количество ключей – 5 лицензий + локальный доступ с компьютеров ИБЦ.	Электронная библиотека нормативно-технических изданий. Содержит более 40000 национальных стандартов и др. НТД
4.	ЭБС «Научно-электронная библиотека eLibrary.ru»	Принадлежность – сторонняя Реквизиты договора – ООО «РУНЭБ», договор № 29.01-Р-2.0-1020/2018 от 07.12.2018 г. Сумма договора - 934 693-00 С «01» января 2019 г. по «31» декабря 2019 г. Ссылка на сайт – http://elibrary.ru Количество ключей – доступ для пользователей РХТУ по ip-адресам неограничен.	Электронные издания, электронные версии периодических или непериодических изданий

13. Материально-техническое обеспечение дисциплины

В соответствии с учебным планом занятия по дисциплине «***Прикладная механика***» проводятся в форме лекций, практических занятий и самостоятельной работы обучающегося.

13.1. Оборудование, необходимое в образовательном процессе

Лекционная учебная аудитория, оборудованная электронными средствами демонстрации (компьютер со средствами звуковоспроизведения, проектор, экран) и учебной мебелью; учебная аудитория для проведения практических занятий; учебная аудитория для проведения лабораторных занятий,

Библиотека, имеющая рабочие места, оснащенные компьютерами с доступом к базам данных и выходом в Интернет.

13.2. Учебно-наглядные пособия

Комплекты плакатов к разделам лекционного курса.

13.3. Компьютеры, информационно-телекоммуникационные сети, аппаратно-программные и аудиовизуальные средства

Персональные компьютеры, укомплектованные проигрывателями CD и DVD, принтерами и программными средствами; проекторы и экраны; цифровые камеры; копировальные аппараты; локальная сеть с выходом в Интернет.

13.4. Печатные и электронные образовательные и информационные ресурсы

Информационно-методические материалы: учебные пособия по дисциплине; раздаточный материал к разделам лекционного курса.

Электронные образовательные ресурсы: электронные презентации к разделам лекционного курса; учебно-методические разработки в электронном виде; справочные материалы в печатном и электронном виде по расчетам и конструированию элементов технологического оборудования.

13.5. Перечень лицензионного программного обеспечения

№ п/п	Наименование программного продукта	Реквизиты договора поставки	Количество лицензий	Срок окончания действия лицензии
1	Офисный пакет Microsoft Office Standard 2007	Государственный контракт № 143-164ЭА/2010 от 14.12.10, Акт № Tr048787, накладная № Tr048787 от 20.12.10 Microsoft Open License Номер лицензии 42931328)	25	бессрочное
2	Антивирус Kaspersky	Контракт № 126-152 ЭА/2018 от 24.12.2018 по продлению электронной лицензии на Kaspersky Endpoint Security для нужд РХТУ им. Д.И. Менделеева	25	2 года
3	Операционная система Microsoft Windows 10 Education (Russian)	Подписка Microsoft Imagine Premium, соглашение ICM-167819 от 24.12.2018 г., счет № 9552428060 от 12.12.2018 г.	Количество лицензий не ограничено согласно условиям подписки Microsoft Imagine Premium	бессрочное

14. Требования к оценке качества освоения программы

Наименование разделов	Основные показатели оценки	Формы и методы контроля и оценки
1. Определение реакций опор. Растяжение-сжатие	*Знает* основные уравнения и методы решения задач сопротивления материалов; основные методы расчетов на прочность, жесткость и устойчивость элементов конструкций машин и аппаратов. *Умеет* проводить расчеты элементов конструкций на основе методов сопротивления материалов. *Владеет* навыками расчетов аналитическими методами сопротивления материалов; навыками выбора материалов по критериям прочности.	Оценка за РГР №1. Оценка за контрольную работу №1. Оценка на зачете.
2. Кручение. Изгиб	*Знает* основные уравнения и методы решения задач сопротивления материалов; основные методы расчетов на прочность, жесткость и устойчивость элементов конструкций машин и аппаратов. *Умеет* проводить расчеты элементов конструкций на основе методов сопротивления материалов. *Владеет* навыками расчетов аналитическими методами сопротивления материалов; навыками выбора материалов по критериям прочности.	Оценка за РГР №2. Оценка за контрольную работу №2. Оценка на зачете.
3. Сложное напряженное состояние	*Знает* основные уравнения и методы решения задач сопротивления материалов; основные методы расчетов на прочность, жесткость и устойчивость элементов конструкций машин и аппаратов. *Умеет* проводить расчеты элементов конструкций на основе методов сопротивления материалов. *Владеет* навыками расчетов аналитическими методами сопротивления материалов; навыками выбора материалов по критериям прочности.	Оценка за РГР №3. Оценка за контрольную работу №3. Оценка на зачете.
4. Детали машин	*Знает* основы теории расчета деталей и узлов машин и аппаратов химической технологии. *Умеет* рассчитывать и конструировать детали машин по исходным данным; производить расчеты по основным критериям работоспособности и конструирования деталей машин. *Владеет* расчетами типовых деталей машин, пользуясь справочной литературой и ГОСТами.	Оценка за РГР №4. Оценка за контрольную работу №4. Оценка на зачете.

15. Особенности организации образовательного процесса для инвалидов и лиц с ограниченными возможностями здоровья

Обучение инвалидов и лиц с ограниченными возможностями здоровья осуществляется в соответствии с:

− Порядком организации и осуществления образовательной деятельности по образовательным программам – программам бакалавриата, программам специалитета, программам магистратуры (Приказ Минобрнауки РФ от 05.04.2017 № 301);

− Положением о Порядке организации и осуществления образовательной деятельности по образовательным программам – программам бакалавриата, программам специалитета, программам магистратуры в Российском химико-технологическом университете имени Д.И. Менделеева (утв. решением Ученого совета университета от 28.06.2017, протокол № 9);

− Методическими рекомендациями по организации образовательного процесса для обучения инвалидов и лиц с ограниченными возможностями здоровья в образовательных организациях высшего образования, в том числе оснащенности образовательного процесса (утверждены заместителем Министра образования и науки РФ А.А. Климовым от 08.04.2014 № АК-44/05вн).

Дополнения и изменения к рабочей программе дисциплины
«Прикладная механика»
основных образовательных программ по направлению подготовки
18.03.01 «Химическая технология»
код и наименование направления подготовки
Форма обучения: очная

Номер изменения/ дополнения	Содержание дополнения/изменения	Основание внесения изменения/дополнения
1.		протокол заседания Ученого совета №_____от «____»_____20___г.
		протокол заседания Ученого совета №_____от «____»_____20___г.
		протокол заседания Ученого совета №_____от «____»_____20___г.
		протокол заседания Ученого совета №_____от «____»_____20___г.
		протокол заседания Ученого совета №_____от «____»_____20___г.

Министерство науки и высшего образования Российской Федерации
федеральное государственное бюджетное образовательное учреждение
высшего образования
«Российский химико-технологический университет
имени Д.И. Менделеева»

«Утверждаю»

ректор

_____ А.Г. Мажуга

«__» __05__ 2019 г.

РАБОЧАЯ ПРОГРАММА ДИСЦИПЛИНЫ

Электротехника и промышленная электроника

Направление подготовки 18.03.01 Химическая технология

Профили подготовки - «Химическая технология тугоплавких неметаллических и силикатных материалов»; «Технология тонкого органического синтеза»; «Технология неорганических веществ»; «Технология электрохимических производств»; «Химическая технология материалов и приборов электронной техники и наноэлектроники»; «Технология и переработка полимеров»; «Технология защиты от коррозии»; «Химическая технология природных энергоносителей и углеродных материалов»; «Технология основного органического и нефтехимического синтеза».

Квалификация «бакалавр»

Программа одобрена
Методической комиссией
РХТУ им. Д.И. Менделеева
«31» мая 2019 г.

Председатель _____ Н.А. Макаров

Москва 2019

Программа составлена:
заведующим кафедрой процессов и аппаратов химической технологии, д.т.н. Л.В. Равичевым,
профессором кафедры процессов и аппаратов химической технологии, д.т.н. Ю.А. Комиссаровым

Программа рассмотрена и одобрена на заседании кафедры процессов и аппаратов химической технологии 30 мая 2019 г., протокол № 16.

1. ЦЕЛИ И ЗАДАЧИ ДИСЦИПЛИНЫ

Программа дисциплины составлена в соответствии с требованиями Федерального государственного образовательного стандарта высшего образования (ФГОС ВО) подготовки ов по направлению 18.03.01 Химическая технология, профили: «Химическая технология тугоплавких неметаллических и силикатных материалов»; «Технология тонкого органического синтеза»; «Технология неорганических веществ»; «Технология электрохимических производств»; «Химическая технология материалов и приборов электронной техники и наноэлектроники»; «Технология и переработка полимеров»; «Технология защиты от коррозии»; «Химическая технология природных энергоносителей и углеродных материалов»; «Технология основного органического и нефтехимического синтеза» рекомендаций методической комиссии, а также на основании накопленного опыта преподавания дисциплины кафедрой электротехники и электроники и кафедры процессов и аппаратов химической технологии РХТУ.

Программа рассчитана на изучение дисциплины в течение одного семестра и относится к базовой части Блока 1. Предшествующими дисциплинами являются высшая математика, физика, информатика.

Цель дисциплины – формирование у обучающихся компетенций, обеспечивающих теоретическую и практическую подготовку выпускника, умеющего выбирать и эксплуатировать электротехнические и электронные устройства, владеющего навыками использования современных информационных технологий для автоматизированного моделирования и расчёта электрических и электронных цепей.

Задачи изучения дисциплины:

- развитие понимания физической сущности явлений и законов функционирования электрических и электронных цепей;
- освоение студентами методологии автоматизированного моделирования и расчёта электрических и электронных цепей;
- получение практических навыков экспериментального определения и анализа функциональных характеристик электротехнического и электронного оборудования для его выбора и эксплуатации в химико-технологических процессах и производствах.

2. ТРЕБОВАНИЯ К РЕЗУЛЬТАТАМ ОСВОЕНИЯ ДИСЦИПЛИНЫ

Изучение дисциплины «Электротехника и промышленная электроника» при подготовке бакалавров по направлению 18.03.01 Химическая технология обеспечивает формирование у студентов следующих компетенций:

Общекультурных:

- способностью работать в коллективе, толерантно воспринимать социальные, этнические, конфессиональные и культурные различия (ОК-6);
- способностью к самоорганизации и самообразованию (ОК-7).

Общепрофессиональных:

- готовностью использовать знания о современной физической картине мира, пространственно-временных закономерностях, строении вещества для понимания окружающего мира и явлений природы (ОПК-2);
- владением основными методами, способами и средствами получения, хранения и переработки информации, навыками работы с компьютером как средством управления информацией (ОПК-5).

В результате изучения дисциплины студент должен:

Знать:

- основные понятия, определения и законы электрических цепей;
- методы автоматизированного моделирования, анализа и расчёта цепей постоянного и переменного токов, методологию электротехнических измерений;
- устройство и принципы работы электротехнического и электронного оборудования, трансформаторов, электрических машин, источников питания.

Уметь:

- применять технологии автоматизированного моделирования, анализа, расчёта и эксплуатации электрических сетей, промышленного электрооборудования и электронных приборов;
- выбирать электротехническое и электронное оборудование для решения задач проектирования и реализации химико-технологических процессов и производств.

Владеть:

- методами моделирования и расчёта электрических и электронных цепей;
- навыками практической работы с электротехнической аппаратурой и электронными устройствами.

3. ОБЪЕМ ДИСЦИПЛИНЫ И ВИДЫ УЧЕБНОЙ РАБОТЫ

Вид учебной работы	**Семестр**	
	5	
	ЗЕ	**Акад. ч.**
Общая трудоемкость дисциплины	**5**	**180**
Контактная работа – аудиторные занятия:	**1,33**	**48**
Лекции	0,44	16
Лабораторные занятия (ЛЗ)	0,88	32
Самостоятельная работа (СР)	**2,67**	**96**
Контактная самостоятельная работа	-	-
Самостоятельное изучение разделов дисциплины	1,06	38
Контрольные работы	1,61	58
Виды контроля:		
Экзамен	**1**	**36**
Контактная работа – промежуточная аттестация	**1**	**0,4**
Подготовка к экзамену.		**35,6**
Вид итогового контроля:	**Экзамен**	

Вид учебной работы	Семестр	
	5	
	ЗЕ	Астр. ч.
Общая трудоемкость дисциплины	**5**	**135**
Контактная работа – аудиторные занятия:	**1,33**	**36**
Лекции	0,44	12
Лабораторные занятия (ЛЗ)	0,88	24
Самостоятельная работа (СР)	**2,67**	**72**
Контактная самостоятельная работа	-	-
Самостоятельное изучение разделов дисциплины	1,06	28,5
Контрольные работы	1,61	43,5
Виды контроля:		
Экзамен	**1**	**27**
Контактная работа – промежуточная аттестация	**1**	**0,3**
Подготовка к экзамену.		**26,7**
Вид итогового контроля:	**Экзамен**	

4. СОДЕРЖАНИЕ ДИСЦИПЛИНЫ
4.1. РАЗДЕЛЫ ДИСЦИПЛИНЫ И ВИДЫ ЗАНЯТИЙ

№ п/п	Раздел дисциплины	Академ. часов			
		Всего	Лекции	Лаб.работы	Сам. работа
	Введение	**1**	**1**		
1	**Раздел 1.** Электрические цепи	**45**	**5**	**10**	**42**
1.1	Основные определения, описания параметров и методов расчёта электрических цепей	11	1	-	14
1.2	Электрические измерения и приборы	17	2	5	14
1.3	Анализ и расчёт линейных цепей переменного тока	17	2	5	14
2	**Раздел 2.** Электромагнитные устройства и электрические машины.	**37**	**5**	**12**	**32**
2.1	Трансформаторы	19	3	6	16
2.2	Асинхронные машины	18	2	6	16
3	**Раздел 3.** Основы электроники	**25**	**5**	**10**	**22**
3.1	Элементная база современных электронных устройств	13	3	5	11
3.2	Источники вторичного электропитания и усилители электрических сигналов	12	2	5	11
	ИТОГО:	**144**	16	32	96
4	Экзамен	**36**			
	ИТОГО:	**180**	**16**	**32**	**96**

4.2. Содержание разделов дисциплины

Введение. Предмет, основные понятия, методология электротехники и промышленной электроники. Краткие исторические сведения. Задачи и место курса в подготовке бакалавра техники и технологии.

РАЗДЕЛ I. ЭЛЕКТРИЧЕСКИЕ ЦЕПИ

1.1. Основные определения, описания параметров и методов расчёта электрических цепей

Основные понятия и обозначения электрических величин и элементов электрических цепей (ГОСТ 19880-74, ГОСТ 1492-77, ГОСТ 2.730-73, ГОСТ 1494-77). Источники и приемники электрической энергии. Основы электробезопасности. Схемы замещения электротехнических устройств.

Основные понятия теории электрических цепей. Классификация цепей: линейные и нелинейные, неразветвленные и разветвленные, с одним и несколькими источниками питания, с сосредоточенными и распределенными параметрами.

Основные принципы, теоремы и законы электротехники. Принцип непрерывности (замкнутости) электрического тока и магнитного потока. Законы Ома и Кирхгофа.

Методы моделирования, анализа и расчёта линейных электрических цепей постоянного тока. Анализ и расчёт разветвленных электрических цепей с несколькими источниками питания путем составления и решения систем уравнений по законам Кирхгофа, применения методов узловых потенциалов и эквивалентного активного двухполюсника.

Основные свойства и области применения мостовых цепей, потенциометров, делителей напряжения и тока.

Матричная запись уравнений цепей в обобщенных формах.

1.2. Электрические измерения и приборы

Методы измерения электрических величин: прямые и косвенные. Аналоговые электроизмерительные и цифровые электронные приборы: устройство, принцип действия, области применения. Измерение электрических величин: токов, напряжений, сопротивлений, мощности и энергии.

1.3. Анализ и расчёт линейных цепей переменного тока

Способы представления (в виде временных диаграмм, векторов, комплексных чисел) и параметры (амплитуда, частота, начальная фаза) синусоидальных функций. Мгновенное, среднее и действующее значения переменного синусоидального тока (напряжения).

Активное, реактивное и полное сопротивления ветви. Фазовые соотношения между током и напряжением. Мощность в цепях переменного тока. Коэффициент мощности (cos(φ)) и его технико-экономическое значение.

Применение алгебры комплексных чисел в электротехнике. Комплексный метод расчёта линейных схем цепей переменного тока. Комплексное сопротивление и комплексная проводимость ветви. Комплексная мощность и баланс мощности в цепях переменного синусоидального тока.

Резонансные явления в электрических цепях, условия возникновения, практическое значение. Резонанс напряжений и токов. Частотные свойства цепей переменного тока. Понятие о линейных четырёхполюсниках. Понятие об электрических цепях с индуктивной (магнитной) связью.

Анализ и расчёт трёхфазных цепей переменного тока. Элементы трёхфазных цепей. Способы изображения и соединения фаз трёхфазного источника питания и приемников энергии. Соединение потребителей электроэнергии звездой и треугольником. Трёх- и четырёхпроводные схемы питания приемников. Назначение нейтрального провода. Мощность трёхфазной цепи. Коэффициент мощности. Техника безопасности при эксплуатации устройств в трёхфазных цепях.

Применение для автоматизированного моделирования и расчёта цепей программных продуктов, разработанных на кафедре, а также пакетов программ «Multisim», «Mathcad», «Excel».

РАЗДЕЛ II. ЭЛЕКТРОМАГНИТНЫЕ УСТРОЙСТВА И ЭЛЕКТРИЧЕСКИЕ МАШИНЫ

2.1. Трансформаторы

Назначение и области применения трансформаторов. Устройство и принцип действия однофазного трансформатора.

Анализ электромагнитных процессов в трансформаторе, схема замещения.

Потери энергии в трансформаторе. Внешние характеристики. Паспортные данные трансформатора и определение номинального тока, тока короткого замыкания в первичной обмотке и изменения напряжения на вторичной обмотке.

2.2. Асинхронные машины

Устройство и принцип действия трёхфазного асинхронного электродвигателя. Вращающееся магнитное поле статора. Магнитное поле машины. ЭДС обмоток статора и ротора. Скольжение. Частота вращения ротора. Электромагнитный момент. Механические и рабочие характеристики.

Энергетические диаграммы. Паспортные данные.

Пуск асинхронных двигателей с короткозамкнутым и фазным ротором. Реверсирование и регулирование частоты вращения ротора.

РАЗДЕЛ III. ОСНОВЫ ЭЛЕКТРОНИКИ

3.1. Элементная база современных электронных устройств

Условные обозначения, принцип действия, характеристики и назначение полупроводниковых диодов, транзисторов, тиристоров.

Интегральные микросхемы, их назначение, классификация и маркировка.

3.2. Источники вторичного электропитания и усилители электрических сигналов

Полупроводниковые выпрямители: классификация, основные параметры. Электрические схемы и принцип работы выпрямителя. Электрические фильтры.

Классификация и основные характеристики усилителей. Анализ работы однокаскадных и многокаскадных усилителей. Обратные связи в операционных усилителях, их влияние на параметры и характеристики усилителя. Основные типы усилителей на базе ОУ.

5. СООТВЕТСТВИЕ СОДЕРЖАНИЯ ТРЕБОВАНИЯМ К РЕЗУЛЬТАТАМ ОСВОЕНИЯ ДИСЦИПЛИНЫ

№	В результате освоения дисциплины студент должен:	Раздел 1	Раздел 2	Раздел 3
	Знать:			
1	- основные понятия, определения и законы электрических цепей;	+	+	+
2	- методы автоматизированного моделирования, анализа и расчёта цепей постоянного и переменного токов, методологию электротехнических измерений;		+	+
3	- устройство и принципы работы электротехнического и электронного оборудования, трансформаторов, электрических машин, источников питания.		+	+
	Уметь:			
4	- применять технологии автоматизированного моделирования, анализа, расчёта и эксплуатации электрических сетей, промышленного электрооборудования и электронных приборов;	+	+	+
5	- выбирать электротехническое и электронное оборудование для решения задач проектирования и реализации химико-технологических процессов и производств.		+	+
	Владеть:			
6	-- методами моделирования и расчёта электрических и электронных цепей;	+	+	+
	- навыками практической работы с электротехни-		+	+

7	ческой аппаратурой и электронными устройствами.			+
	Общекультурные компетенции:			
8	способностью работать в коллективе, толерантно воспринимать социальные, этнические, конфессиональные и культурные различия (ОК-6)	+	+	+
9	- способностью к самоорганизации и самообразованию (ОК-7).			
	Общепрофессиональные компетенции:			
10	готовностью использовать знания о современной физической картине мира, пространственно-временных закономерностях, строении вещества для понимания окружающего мира и явлений природы (ОПК-2);	+	+	+
11	владением основными методами, способами и средствами получения, хранения и переработки информации, навыками работы с компьютером как средством управления информацией (ОПК-5).	+	+	+

6. ПРАКТИЧЕСКИЕ И ЛАБОРАТОРНЫЕ ЗАНЯТИЯ

6.1. Практические занятия

Рабочей программой дисциплины «Электротехника и промышленная электроника» практические занятия не предусмотрены.

6.2. Лабораторные занятия

Рабочей программой дисциплины «Электротехника и промышленная электроника» предусмотрено проведение лабораторных занятий в объёме 32 часов. Лабораторные занятия проводятся под руководством преподавателя и направлены на углубление практических знаний, полученных студентами на лекционных занятиях и самостоятельной работе.

Максимальное количество баллов за выполнение лабораторного практикума составляет 40 баллов: 1, 2 лабораторная работа по 10 баллов, 3-6 по 5 баллов.

Примеры лабораторных работ и разделы, которые они охватывают

№ п/п	№ раздела дисциплины	Темы лабораторных занятий	Часы
1	1	Неразветвлённые и разветвлённые электрические цепи синусоидального тока с активно-реактивными сопротивлениями. Резонанс напряжений и токов.	8
2	1	Трёхфазные электрические цепи при соединении потребителей электроэнергии звездой и треугольником.	8
3	2	Однофазный трансформатор.	4

4	2	Трёхфазный асинхронный электродвигатель с короткозамкнутым ротором.	4
5	3	Выпрямительные устройства.	4
6	3	Транзисторы и их применение в усилителях.	4

7. САМОСТОЯТЕЛЬНАЯ РАБОТА

Рабочим учебным планом для дисциплины «Электротехника и промышленная электроника» предусмотрена самостоятельная работа в объеме 96 часов. Самостоятельная работа проводится с целью углубления знаний по дисциплине и предусматривает:

– выполнение контрольных работ по дисциплине;

– регулярное изучение разделов дисциплины на основе пройденного лекционного материала с использованием учебников и учебных пособий;

– подготовку к выполнению и защите лабораторных работ;

– работу на компьютере для освоения пакетов программ моделирования и расчёта электрических и электронных цепей;

– подготовку к сдаче экзамена по дисциплине.

8. ПРИМЕРЫ ОЦЕНОЧНЫХ СРЕДСТВ ДЛЯ КОНТРОЛЯ ОСВОЕНИЯ ДИСЦИПЛИНЫ

Промежуточный рейтинговый контроль по дисциплине «Электротехника и промышленная электроника» складывается из оценки четырёх контрольных работ (максимум 5 баллов за контрольную работу) и оценки за лабораторный практикум (максимум 40 баллов).

Ответы на вопросы экзаменационного билета и решение экзаменационной задачи оцениваются максимум в 40 баллов.

Оценочные средства включают:

задания к контрольным работам (30 вариантов заданий к каждой из четырёх контрольных работ),

тесты к защите лабораторных работ (6 вариантов тестов к каждой из шести лабораторных работ),

30 экзаменационных билетов с тремя теоретическими вопросами и одной экзаменационной задачей.

8.1. Примерная тематика реферативно-аналитической работы.

Реферативно-аналитическая работа по дисциплине не предусмотрена.

8.2. Примеры контрольных вопросов для текущего контроля освоения дисциплины

Студенты выполняют четыре контрольные работы на темы:
1. Расчёт неразветвлённых (параллельных) электрических цепей;
2. Расчёт разветвлённых (одноконтурных) электрических цепей;
3. Расчёт электрических цепей методом контурных токов;
4.Трёхфазные электрические цепи синусоидального тока: соединение трёхфазных потребителей электроэнергии звездой и треугольником.

Тема 1. Пример вопросов к контрольной работе № 1. Максимальная оценка – 5 баллов. Контрольная работа содержит один вопрос.

Вариант контрольной работы №1

Дано: $e_1=60\sqrt{2}\sin(\omega t)$ (В); $\underline{E}_2 = j100$ (В); $R = 20$ Ом; $X_L = 10$ Ом; $X_C = 30$ Ом.

Найти: комплексное значение тока $\underline{I}$, его действующее значение I; показание вольтметра, включённого между точками 1 и 2; полную комплексную мощность $\underline{S}$, активную мощность P и реактивную мощность Q.

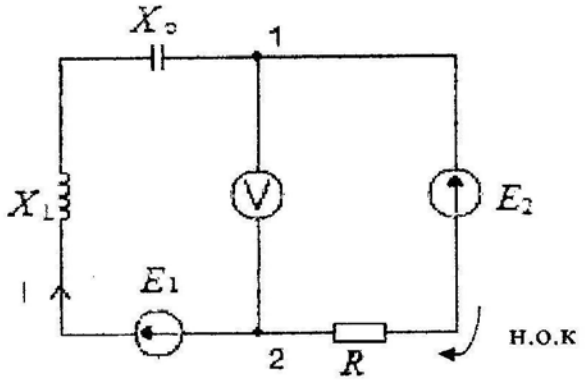

Тема 2. Пример вопросов к контрольной работе № 2. Максимальная оценка – 5 баллов. Контрольная работа содержит один вопрос.

Вариант контрольной работы № 2

Дано: $\underline{U} = 100$ В; $\underline{Z}_1 = 0 + jX_L = j6$ (Ом); $\underline{Z}_2 = R + j0 = 8$ (Ом); $\underline{Z}_3 = R + j0 = 6$ (Ом); $\underline{Z}_4 = 0 - jX_L = -j8$ (Ом).

Найти: комплексные значения токов $\underline{I}_0$, $\underline{I}_1$, $\underline{I}_2$ и их действующие значения I_0, I_1, I_2, показание вольтметра, включённого между точками 1 и 2, полную комплексную мощность $\underline{S}$, активную мощность P и реактивную мощность Q.

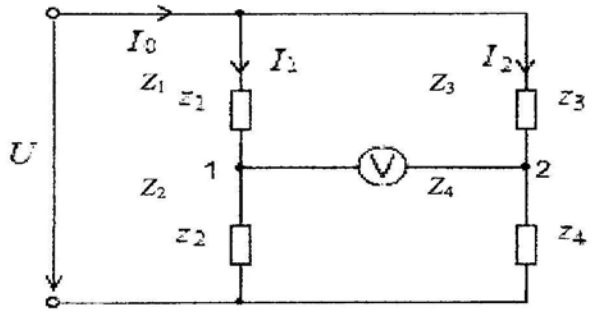

Тема 3. Пример вопросов к контрольной работе № 3. Максимальная оценка – 5 баллов. Контрольная работа содержит один вопрос.

Вариант контрольной работы №3

Дано: $\underline{E}_1 = 6 + j6$ (В); $\underline{E}_2 = -6 - j6$ (В); $\underline{E}_3 = 8 + j6$ (В); $\underline{Z}_1 = 1 + j$ (Ом); $\underline{Z}_2 = \cdots j$ (Ом); $\underline{Z}_3 = 0$ (Ом).

Найти: токи в ветвях $\underline{I}_1, \underline{I}_2, \underline{I}_3$.

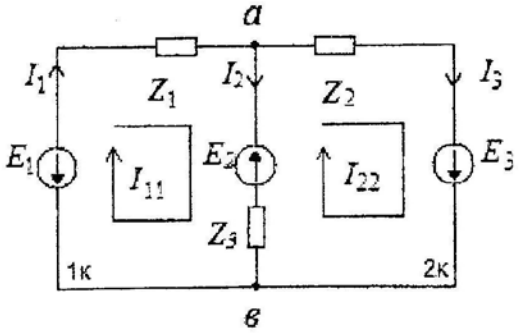

Тема 4. Пример вопросов к контрольной работе № 4. Максимальная оценка – 5 баллов. Контрольная работа содержит один вопрос.

Вариант контрольной работы №4

Дано: $U_Л = 380$ (В); $Z_A = \infty$; $Z_B = X_L = 10$ (Ом); $Z_C = X_C = 10$ (Ом); $Z_N = 0$.

Найти: показания приборов, включённых в электрическую цепь, и построить векторную диаграмму токов и напряжений.

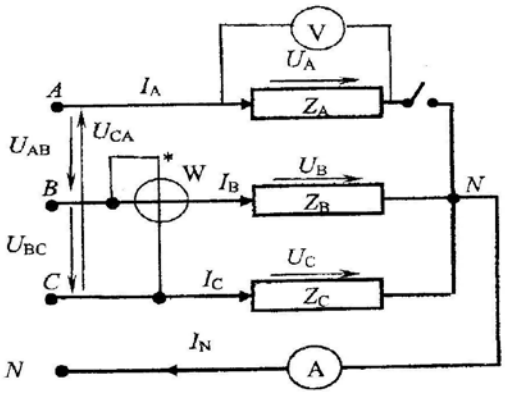

8.3. Вопросы для итогового контроля освоения дисциплины (экзамен)

Экзамен по дисциплине «Электротехника и промышленная электроника» включает контрольные вопросы по всем разделам рабочей программы. Вопросы билета предусматривают развёрнутые ответы студента по достаточно объёмной тематике:

I. Однофазные и трёхфазные электрические цепи. Электрооборудование промышленных предприятий

1. Действующие значения синусоидального тока, ЭДС и напряжения. Основы электробезопасности.
2. Средние значения синусоидального тока, ЭДС и напряжения.
3. Изображение синусоидального тока и напряжения комплексными числами.
4. Синусоидальный ток в электрической цепи с активным сопротивлением.
5. Синусоидальный ток в электрической цепи с индуктивным сопротивлением.
6. Синусоидальный ток в электрической цепи с ёмкостным сопротивлением.
7. Последовательное соединение активного, индуктивного и ёмкостного сопротивлений.
8. Явление резонанса напряжений в электрической цепи синусоидального тока и его особенности.
9. Электрическая цепь синусоидального тока с параллельным соединением элементов. Проводимости цепи.
10. Явление резонанса токов в электрической цепи синусоидального тока и его особенности.
11. Коэффициент мощности потребителей электроэнергии и его экономическое значение.
12. Получение трёхфазной системы ЭДС.
13. Соединение трёхфазного потребителя электроэнергии звездой при симметричной нагрузке (соотношение токов и напряжений, векторная диаграмма).
14. Соединение трёхфазного потребителя электроэнергии треугольником при симметричной нагрузке (соотношение токов и напряжений, векторная диаграмма).
15. Мощности трёхфазной электрической цепи.
16. Соединение трёхфазного потребителя электроэнергии с нейтральным проводом (схема и формула для расчёта U_N).

17. Измерение активной мощности трёхфазных электрических цепей методом двух ваттметров.
18. Расчёт электрических цепей методами контурных токов и двух узлов.
19. Устройство и принцип действия трансформатора.
20. Схема замещения и приведение параметров трансформатора.
21. Потери мощности и КПД трансформатора.
22. Опыт холостого хода трансформатора и его назначение.
23. Опыт короткого замыкания трансформатора и его назначение.
24. Внешняя характеристика трансформатора и её влияние на режим работы потребителя электроэнергии.
25. Устройство трёхфазного асинхронного электродвигателя.
26. Принцип действия и реверс (изменение направления вращения) трёхфазного асинхронного электродвигателя.
27. Схема замещения и механическая характеристика трёхфазного асинхронного электродвигателя.
28. Способы пуска трёхфазного асинхронного электродвигателя.
29. Способы регулирования частоты (скорости) вращения трёхфазного асинхронного электродвигателя с короткозамкнутой обмоткой ротора.
30. Способы регулирования частоты (скорости) вращения трёхфазного асинхронного электродвигателя с фазным ротором (с контактными кольцами).

II. Промышленная электроника

1. Полупроводниковый p - n переход и его свойства.
2. Полупроводниковые диоды, их свойства и область применения.
3. Принцип действия транзистора.
4. Схема включения транзистора с общей базой и её коэффициент усиления по току.
5. Схема включения транзистора с общей базой и её коэффициент усиления по напряжению.
6. Схема включения транзистора с общей базой и её коэффициент усиления по мощности.
7. Схема включения транзистора с общим эмиттером и её коэффициент усиления по току.
8. Схема включения транзистора с общим эмиттером и её коэффициент усиления по напряжению.
9. Схема включения транзистора с общим эмиттером и её коэффициент усиления по мощности.
10. Схема включения транзистора с общим коллектором и её коэффициент усиления по току.
11. Схема включения транзистора с общим коллектором и её коэффициент усиления по напряжению.
12. Схема включения транзистора с общим коллектором и её коэффициент усиления по мощности.
13. Однополупериодный выпрямитель, принцип действия, коэффициент пульсации выпрямленного тока.

14. Двухполупериодный выпрямитель, принцип действия, коэффициент пульсации выпрямленного тока.
15. Ёмкостной электрический фильтр в выпрямительной схеме и его влияние на коэффициент пульсации выпрямленного тока.
16. Индуктивный электрический фильтр в выпрямительной схеме и его влияние на коэффициент пульсации выпрямленного тока.

8.4. Структура и пример экзаменационных билетов

Экзамен по дисциплине «Электротехника и промышленная электроника» включает контрольные вопросы по разделам 1-3 рабочей программы дисциплины. Билет для *экзамена* состоит из 4 вопросов, относящихся к указанным разделам. Ответы на вопросы *экзамена* оцениваются из максимальной оценки 40 баллов следующим образом: максимальное количество баллов за первый вопрос – 10 баллов, второй – 10 баллов, третий вопрос – 10 баллов, задача – 10 баллов.

Пример экзаменационного билета:

«Утверждаю» зав.каф. ПАХТ  Л.В. Равичев «__» _____ 20__ г.	***Министерство науки и высшего образования РФ*** **Российский химико-технологический университет имени Д.И. Менделеева** **Кафедра Процессов и аппаратов химической технологии** *Дисциплина: Электротехника и промышленная электроника* **18.03.01 Химическая технология**

Билет № 1

1. Последовательное соединение активного (*R*), индуктивного (X_L) и емкостного (X_C) сопротивлений.

2. Схема включения транзистора с общим эмиттером и ее коэффициент усиления по току.

3. Устройство трехфазного асинхронного электродвигателя.

4. В приведенной схеме определить P_W, если $U_л = 200$ В, $R = 20$ Ом.

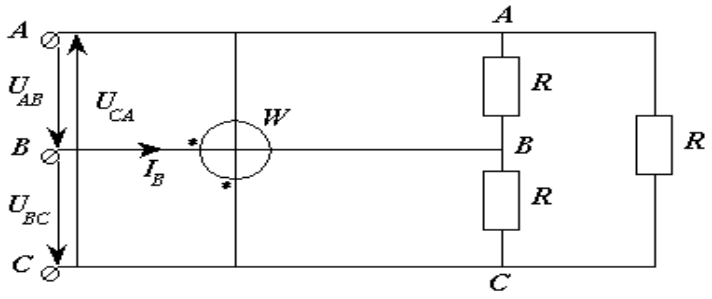

9. УЧЕБНО-МЕТОДИЧЕСКОЕ ОБЕСПЕЧЕНИЕ ДИСЦИПЛИНЫ

9.1. Рекомендуемая литература

Основная

1. Комиссаров Ю.А., Равичев Л.В., Новикова И.И., Семенова Е.А., Хлебалкин И.В. Курс лекций по электротехнике и электронике: учебное пособие для вузов – Калуга: изд. «Ноосфера», 2015. – 160 с.
2. Комиссаров Ю.А., Новикова И.И., Семенова Е.А., Хлебалкин И.В., Лисицина В.В. Алгоритмы решения задач по электрическим цепям переменного тока. – М.: РХТУ им. Д.И.Менделеева, 2014. – 45 с.
3. Равичев Л.В., Логинов В.Я., Беляева Ю.А., Комиссаров Ю.А.. Электротехника и основы электроники. Лабораторный практикум: учеб. пособие / - М.: РХТУ им. Д.И. Менделеева, 2018. -76 с.
4. Равичев Л.В., Комиссаров Ю.А., Беляева Ю.А., Киселев М.С. Расчет и выбор электрооборудования для химических производств. – учебное пособие / М.: РХТУ им. Д.И.Менделеева, 2017. – 64 с.

Дополнительная

1. Комиссаров Ю.А., Навроцкая Л.В., Хлебалкин И.В., Семенова Е.А., Таптунов В.Н. Лабораторный практикум по автоматизированному расчёту и моделированию электрических цепей. – М.: РХТУ им. Д.И.Менделеева, 2014. – 84 с.
2. Комиссаров Ю.А., Бабокин Г.И. Общая электротехника и электроника: учебник для вузов / Под ред. П.Д. Саркисова. – 2-е изд., испр. и доп. – М.: ИНФРА-М, 2016. – 480 с. – Высшее образование: Бакалавриат). – www/dx/doi/org/10/12737/13474.
3. Комиссаров Ю.А., Гордеев Л.С., Вент Д.П., Бабокин Г.И. Основы электротехники, микроэлектроники и управления. Теория и расчет: т. 1. Учебное пособие для **вузов в 2 т**. Под ред. Саркисова П.Д. – М.: Химия, 2007. – 451 с.
4. Комиссаров Ю.А., Гордеев Л.С., Вент Д.П., Бабокин Г.И. Основы электротехники, микроэлектроники и управления. Теория и расчет: т. 2. Учебное пособие для **вузов в 2 т**.. Под ред. Саркисова П.Д. – М.: Химия, 2007. – 311 с.
5. Рекус Г.Г. Электрооборудование химических производств: пособие по дипломному проектированию. – М.: РХТУ им. Д.И.Менделеева, 2006. – 68 с.
6. Комиссаров Ю.А., Лисицина В.В., Новикова И.И., Семенова Е.А., Семенов Г.Н., Хлебалкин И.В. Под ред. Чиркова М.Т. Трехфазные (промышленные) цепи синусоидального тока. – М.: РХТУ им. Д.И.Менделеева, 2004. – 64 с.
7. Рекус Г.Г., Никитин Д.А., Голубев Е.Г. Основы электрического привода производственных механизмов: учебное пособие. – М.: РХТУ им. Д.И.Менделеева, 2001. – 68 с.

8. Рекус Г.Г., Чесноков В.Н. Лабораторный практикум по электротехнике и основам электроники: учебное пособие для неэлектротехнических специальностей вузов. -2-е изд., перераб. и дополненное. – М.: Высш. шк. 2001. – 255 с.
9. Рекус Г.Г., Никитин Д.А., Голубев Е.Г. Основы электробезопасности: учебное пособие. – М.: РХТУ им. Д.И.Менделеева, 2001. – 40 с.
10. Комиссаров Ю.А., Дружинин О.Г., Рекус Г.Г., Новикова И.И., Семенов Г.Н., Привалихин С.Г., Лабораторные работы по основам электроники на ЭВМ: учеб. пособие. – М.: РХТУ им. Д.И.Менделеева, 2000. – 108 с.
11. Комиссаров Ю.А., Семенова Е.А., Семенов Г.Н., Новикова И.И., Киселева И.М. Лабораторные и самостоятельные работы по трехфазным цепям синусоидального тока. – М.: РХТУ им. Д.И.Менделеева, 2009. – 88 с.

9.2. Рекомендуемые источники научно-технической информации.

- Презентации к лекциям.
- Раздаточный иллюстративный материал к лабораторным работам.
- Методические рекомендации по выполнению лабораторных работ.

Научно-технические журналы:
Журнал «Электротехника» ISSN 0013-5860
Журнал «Электроника и электротехника» ISSN 2453-8884

Ресурсы информационно–телекоммуникационной сети Интернет:
http://www.chem-eng.ru

9.3. Средства обеспечения освоения дисциплины

Для реализации учебной программы подготовлены следующие средства обеспечения освоения дисциплины:

- электронные учебные издания и методические материалы по контрольным и лабораторным работам;
- компьютерные презентации лекций;
- пакеты прикладных программ моделирования и расчета электрических цепей.

Для освоения дисциплины используются следующие нормативные и нормативно-методические документы:

− Федеральный закон Российской Федерации от 29.12.2012 № 273-ФЗ «Об образовании в Российской Федерации» [Электронный ресурс] – Режим доступа: http://pravo.gov.ru/proxy/ips/?docbody=&nd=102162745&intelsearch=273-%D4%C7 (дата обращения: 16.05.2019).

− Федеральные государственные образовательные стандарты высшего образования // Координационный совет учебно-методических объединений и научно-методических советов высшей школы. Портал Федеральных образовательных стандартов высшего образования [Электронный ресурс] – Режим доступа: http://fgosvo.ru/fgosvo/92/91/4 (дата обращения: 16.05.2019).

− Приказ Министерства образования и науки РФ от 23.08.2017 № 816 «Об утверждении Порядка применения организациями, осуществляющими образовательную деятельность, электронного обучения, дистанционных образовательных технологий при реализации образовательных программ» [Электронный ресурс]. Режим доступа: http://pravo.gov.ru/proxy/ips/?docbody=&nd=102447332&intelsearch=816+%EF%F0%E8%EA%E0%E7 (дата обращения: 16.05.2019).

При освоении дисциплины студенты должны использовать информационные и информационно-образовательные ресурсы следующих порталов и сайтов:

– Система федеральных образовательных порталов. Система открытого образования. Консалтинговый центр ИОС ОО РФ [Электронный ресурс] – Режим доступа: http://www.openedu.ru (дата обращения: 16.05.2019).

– Информационная система «Единое окно доступа к образовательным ресурсам». URL: http://window.edu.ru/ (дата обращения: 16.05.2019).

– ФЭПО: соответствие требованиям ФГОС [Электронный ресурс] – Режим доступа: http://fepo.i-exam.ru/ (дата обращения: 16.05.2019).

10. МЕТОДИЧЕСКИЕ УКАЗАНИЯ ДЛЯ ОБУЧАЮЩИХСЯ

10.1. Для студентов, обучающихся по очной форме, без использования электронного образования и дистанционных образовательных технологий.

Методические рекомендации по организации учебной работы студента бакалавриата направлены на повышение эффективности его аудиторной и самостоятельной работы по дисциплине.

Рабочая программа дисциплины «Электротехника и промышленная электроника» включает 3 раздела, каждый из которых имеет определенную логическую завершенность. При изучении материала каждого раздела рекомендуется регулярное повторение законспектированного лекционного материала, а также дополнение его сведениями из литературных источников, представленных в рабочей программе.

Совокупная оценка текущей работы студента бакалавриата в семестре складывается из оценок за выполнение 4-х контрольных работ (максимум 5 баллов за каждую) и лабораторного практикума (максимум 40 баллов). Максимальная оценка текущей работы в семестре составляет 60 баллов.

В соответствии с учебным планом изучение дисциплины завершается итоговым контролем в форме экзамена. Максимальная оценка экзамена составляет 40 баллов.

Общая оценка результатов освоения дисциплины складывается из числа баллов, набранных в семестре и на экзамене. Максимальная общая оценка всей дисциплины составляет 100 баллов.

10.2. Для студентов, обучающихся по очной форме, с использованием электронного образования и дистанционных образовательных технологий.

При использовании электронного обучения и дистанционных образовательных технологий занятия полностью или частично проводятся в режиме онлайн. Объем дисциплины и распределение нагрузки по видам работ соответствует п. 4.1. Распределение баллов соответствует п. 10.1 либо может быть изменено в соответствии с решением кафедры, в случае перехода на ЭО и ДОТ в процессе обучения. Решение кафедры об используемых технологиях и системе оценивания достижений обучающихся принимается с учетом мнения ведущего преподавателя и доводится до обучающихся.

11. МЕТОДИЧЕСКИЕ РЕКОМЕНДАЦИИ ДЛЯ ПРЕПОДАВАТЕЛЕЙ

11.1. Для преподавателей, при реализации программы по очной форме, без использования электронного образования и дистанционных образовательных технологий.

Дисциплина «Электротехника и промышленная электроника» преподается в 5-м или 6-м семестре бакалавриата и включает лекции, лабораторные работы и самостоятельную подготовку по всем разделам.

Наиболее сложные теоретические материалы ведущим преподавателям рекомендуется излагать на лекциях с использованием средств мультимедийной техники и обеспечением необходимым раздаточным материалом. Умения и навыки, необходимые для полного освоения программы в рамках заявленных компетенций, следует получать и закреплять в ходе выполнения лабораторных работ.

Для своевременной подготовки студентов к лабораторным работам преподавателям рекомендуется назвать тему и выдать задания на самостоятельную подготовку заблаговременно, в течение недели.

Ход проведения лабораторных работ включает самостоятельную подготовку к работе по заранее озвученной теме, постановку задачи и её согласование с ведущим преподавателем, планирование хода выполнения работы, выполнение работы в соответствии с разработанным планом, подготовку отчёта о выполненной работе, защиту лабораторной работы.

Экзамен по дисциплине «Электротехника и промышленная электроника» является итоговой формой контроля знаний. Экзамен проводится в устной форме по билетам. Время, отводимое на подготовку к ответу для каждого студента, составляет в среднем 1,5 часа.

В билет включается три теоретических вопроса и одна задача, охватывающие различные разделы изучаемого материала. Тематически вопросы и задания, включаемые в билет, направлены на итоговую оценку знаний, умений и навыков, полученных студентами при изучении данной дисциплины.

11.2. Для преподавателей, при реализации программы по очной форме, с использованием электронного образования и дистанционных образовательных технологий.

При использовании электронного обучения и дистанционных образовательных технологий занятия полностью или частично проводятся в режиме онлайн. Объем дисциплины и распределение нагрузки по видам работ соответствует п. 4.1. Распределение баллов соответствует п. 10.1 либо может быть изменено в соответствии с решением кафедры, в случае перехода на ЭО и ДОТ в процессе обучения. Решение кафедры об используемых технологиях и системе оценивания достижений обучающихся принимается с учетом мнения ведущего преподавателя и доводится до обучающихся.

Реализация ЭО и ДОТ предполагает использование следующих видов и учебной деятельности: онлайн консультации, видео-лекции; текущий контроль в режиме онлайн; онлайн консультации, лабораторные работы, проводимые полностью или частично с применением ЭО и ДОТ, самостоятельная работа.

При реализации РПД в зависимости от конкретной ситуации ЭО и ДОТ могут быть применены в следующем виде:

- объем часов контактной работы обучающихся с преподавателем не сокращается) и электронные образовательные ресурсы (ЭОР) методически обеспечивают самостоятельную работу обучающихся в объеме, предусмотренном рабочей программой данной дисциплины. При этом в случае необходимости занятия проводятся в режиме онлайн;
- смешанные формы обучения, сочетающие в себе аудиторные занятия (при возможности сокращения контактных часов работы обучающихся с преподавателем без потери содержания учебной дисциплины) и ЭОР (часть учебного материала (например, лекции) может быть заменена ЭОР).

12. ПЕРЕЧЕНЬ ИНФОРМАЦИОННЫХ ТЕХНОЛОГИЙ, ИСПОЛЬЗУЕМЫХ В ОБРАЗОВАТЕЛЬНОМ ПРОЦЕССЕ

Информационную поддержку изучения дисциплины осуществляет Информационно-библиотечный центр (ИБЦ) РХТУ им. Д.И. Менделеева, который обеспечивает обучающихся основной учебной, учебно-методической и научной литературой, необходимой для организации образовательного процесса по дисциплине.

Фонд ИБЦ располагает учебной, учебно-методической и научно-технической литературой в форме печатных и электронных изданий, а также включает официальные, справочно-библиографические, специализированные отечественные и зарубежные периодические и информационные издания. ИБЦ обеспечивает доступ к

профессиональным базам данных, информационным, справочным и поисковым системам.

Каждый обучающийся обеспечен свободным доступом из любой точки, в которой имеется доступ к сети Интернет и к электронно-библиотечной системе (ЭБС) Университета, которая содержит различные издания по основным изучаемым дисциплинам и сформирована по согласованию с правообладателями учебной и учебно-методической литературы.

Для более полного и оперативного справочно-библиографического и информационного обслуживания в ИБЦ реализована технология Электронной доставки документов.

Объем многоотраслевого фонда ИБЦ на 01.01.2019 г. составляет 1 708 372 экз. изданий.

Электронные информационные ресурсы доступные пользователям РХТУ им. Д.И. Менделеева в 2019году.

№	Электронный ресурс	Реквизиты договора (номер, дата заключения, срок действия), ссылка на сайт ЭБС, сумма договора, количество ключей	Характеристика библиотечного фонда, доступ к которому предоставляется договором
1	ЭБС «Лань»	Принадлежность - сторонняя Реквизиты договора - ООО «Издательство «Лань», договор №29.01-З-2.0-827/2018 от 26.09.2018 г. Сумма договора – 357 000-00 С «26» сентября 2018г. по «25» сентября 2019г. Ссылка на сайт ЭБС – http://e.lanbook.com Количество ключей - доступ для всех пользователей РХТУ с любого компьютера.	Электронно-библиотечная система издательства "Лань" — ресурс, включающий в себя как электронные версии книг ведущих издательств учебной и научной литературы (в том числе университетских издательств), так и электронные версии периодических изданий по различным областям знаний. ЭБС «ЛАНЬ» предоставляет пользователям мобильное приложение для iOS и Android, в которых интегрированы бесплатные сервисы для незрячих студентов и синтезатор речи. **Коллекции**: «Химия» - изд-ва НОТ, «Химия» - изд-ва Лаборатория знаний, «Химия» - изд-ва «ЛАНЬ»,

			«Химия»-КНИТУ(Казанский национальный исследовательский технологический университет), «Химия» - изд-ва ФИЗМАТЛИТ, «Информатика» - изд-ва "Лань", Национальный Открытый Университет"ИНТУИТ", "Инженерно-технические науки" изд-ва "Лань".
2	Электронно - библиотечная система ИБЦ РХТУ им. Д.И.Менделеева (на базе АИБС «Ирбис»)	Принадлежность – собственная РХТУ. Ссылка на сайт ЭБС – http://lib.muctr.ru/ Доступ для пользователей РХТУ с любого компьютера.	Электронные версии учебных и научных изданий авторов РХТУ по всем ООП.
3	Информационно-справочная система «ТЕХЭКСПЕРТ» «Нормы, правила, стандарты России».	Принадлежность сторонняя. Реквизиты контракта – ООО «ИНФОРМПРОЕКТ», контракт № 111-142ЭА/2018 от 18.12.2018 г. Сумма договора – 547 511 руб. С «01» января.2019 г. по «31» декабря 2019 г. Ссылка на сайт ЭБС – http://reforma.kodeks.ru/reforma/ Количество ключей – 5 лицензий + локальный доступ с компьютеров ИБЦ.	Электронная библиотека нормативно-технических изданий. Содержит более 40000 национальных стандартов и др. НТД
4	Электронная библиотека диссертаций (ЭБД).	Принадлежность – сторонняя Реквизиты договора – РГБ, Договор № 29.01-Р-	В ЭБД доступны электронные версии диссертаций Российской Государствен-

		2.0-826/2018 от 03.10.2018 г. Сумма договора - 299130-00 С «15» октября 2018 г. по «14» июля 2019 г. Ссылка на сайт ЭБС – http://diss.rsl.ru/ Количество ключей – 10 лицензий + распечатка в ИБЦ	ной библиотеки: с 1998 года – по специальностям: "Экономические науки", "Юридические науки", "Педагогические науки" и "Психологические науки"; с 2004 года - по всем специальностям, кроме медицины и фармации; с 2007 года - по всем специальностям, включая работы по медицине и фармации.
5	ЭБС «Научно-электронная библиотека eLibrary.ru».	Принадлежность – сторонняя Реквизиты договора – ООО «РУНЭБ», договор № 29.01-Р-2.0-1020/2018 от 07.12.2018 г. Сумма договора - 934 693-00 С «01» января 2019 г. по «31» декабря 2019 г. Ссылка на сайт – http://elibrary.ru Количество ключей – доступ для пользователей РХТУ по ip-адресам неограничен.	Электронные версии периодических и непериодических изданий по различным отраслям науки
6	Справочно-правовая система «Консультант+»,	Принадлежность сторонняя, Договор № 45-70ЭА/2018 от 09.07.2018 г. С «10» июля 2018 г. по «09» июля 2019 г. Ссылка на сайт-http://www.consultant.ru/ Количество ключей – 50 пользовательских лицен-	Справочно-правовая система по законодательству Российской Федерации.

		зий по ip-адресам.	
7	Справочно-правовая система “Гарант»	Принадлежность сторонняя Договор №145-188ЭА/2018 г. от 28.01.2019 г. С «28» января 2019 г. по «27» января 2020 г. Ссылка на сайт – http://www.garant.ru/ Сумма договора - 512000-00 Количество ключей – 50 пользовательских лицензий по ip-адресам.	Гарант — справочно-правовая система по законодательству Российской Федерации.
8	ЭБС «ЮРАЙТ»	Принадлежность - сторонняя Реквизиты договора – ООО «Электронное издательство ЮРАЙТ», Договор № №29.01-3-2.0-1168/2018 от 11.01.2019 г. С «11» января 2019 г. по «»10» января 2020 г. Ссылка на сайт ЭБС - https://biblio-online.ru/ Сумма договора – 220 000-00 руб. Количество ключей - доступ для всех пользователей РХТУ с любого ком-	Электронная библиотека включает более 5000 наименований учебников и учебных пособий по всем отраслям знаний для всех уровней профессионального образования от ведущих научных школ с соблюдением требований новых ФГОСов.

		пьютера.	

Бесплатные архивные коллекции, приобретенные Минобрнауки для вузов.
Архив Издательства American Association for the Advancement of Science.Пакет «Science Classic» 1880-1996
Архив Издательства Annual Reviews. Пакет «Full Collection» 1932-2005
Архив издательства Института физики (Великобритания). Пакет «Historical Archive 1874-1999» с первого выпуска каждого журнала по 1999, 1874-1999
Архив издательства Nature Publishing Group. Пакет «Nature» с первого выпуска первого номера по 2010, 1869-2010
Архив издательства Oxford University Press. Пакет «Archive Complete» с первого выпуска каждого журнала по 1995, 1849-1995
Архив издательства Sage. Пакет «2010 SAGE Deep Backfile Package» с первого выпуска каждого журнала по 1998, 1890-1998
Архив издательства Taylor & Francis. Full Online Journal Archives. с первого выпуска каждого журнала по 1996, 1798-1997
Архив издательства Cambridge University Press. Пакет «Cambridge Journals Digital Archive (CJDA)» с первого выпуска каждого журнала по 2011, 1827-2011
Архив журналов Королевского химического общества(RSC). 1841-2007
Архив коллекции журналов Американского геофизического союза (AGU), предоставляемый издательством Wiley Subscription Services, Inc. 1896-1996

Бесплатные официальные открытые ресурсы Интернет:

1. Directory of Open Access Journals (DOAJ) http://doaj.org/

   Ресурс объединяет более 10000 научных журналов по различным отраслям знаний (около 2 миллионов статей) из134 стран мира.
2. Directory of Open Access Books (DOAB) https://www.doabooks.org/

   В базе размещено более 3000 книг по различным отраслям знаний, предоставленных 122 научными издательствами.
3. BioMed Central https://www.biomedcentral.com/

База данных включает более 300 рецензируемых журналов по биомедицине, медицине и естественным наукам. Все статьи, размещенные в базе, находятся в свободном доступе.

4. Электронный ресурс arXiv https://arxiv.org/

Крупнейшим бесплатный архив электронных научных публикаций по разделам физики, математики, информатики, механики, астрономии и биологии. Имеется подробный тематический каталог и возможность поиска статей по множеству критериев.

5. Коллекция журналов MDPI AG http://www.mdpi.com/

Многодисциплинарный цифровой издательский ресурс, является платформой для рецензируемых научных журналов открытого доступа, издающихся MDPI AG (Базель, Швейцария). Издательство выпускает более 120 разнообразных электронных журналов, находящихся в открытом доступе.

6. Издательство с открытым доступом InTech http://www.intechopen.com/

Первое и крупнейшее в мире издательство, публикующее книги в открытом доступе, около 2500 научных изданий. Основная тематическая направленность -
физические и технические науки, технологии, медицинские науки, науки о жизни.

7. База данных химических соединений ChemSpider http://www.chemspider.com/

ChemSpider – это бесплатная химическая база данных, предоставляющая быстрый доступ к более чем 28 миллионам структур, свойств и соответственной информации. Ресурс принадлежит Королевскому химическому обществу Великобритании (Royal Society of Chemistry).

8. Коллекция журналов PLOS ONE http://journals.plos.org/plosone/

PLOS ONE – коллекция журналов, в которых публикуются отчеты о новых исследованиях в области естественных наук и медицины. Все журналы размещены в свободном доступе (Open Access), все статьи проходят строгое научное рецензирование.

9. US Patent and Trademark Office (USPTO) http://www.uspto.gov/

Ведомство по патентам и товарным знакам США — USPTO — предоставляет свободный доступ к американским патентам, опубликованным с 1976 г. по настоящее время.

10. Espacenet - European Patent Office (EPO) http://worldwide.espacenet.com/

Патенты (либо патентные заявки) более 50 национальных и нескольких международных патентных бюро, в том числе послные тексты патентов США, России, Франции, Японии и др.

11. Федеральный институт промышленной собственности (ФИПС) http://www1.fips.ru/wps/wcm/connect/content_ru/ru

http://www1.fips.ru/wps/wcm/connect/content_ru/ruИнформационные ресурсы ФИПС свободного доступа:

-Электронные бюллетени. Изобретения. Полезные модели.

-Открытые реестры российских изобретений и заявок на изобретения.

-Рефераты российских патентных документов за 1994–2016 гг.

-Полные тексты российских патентных документов из последнего официального бюллетеня.

13. МАТЕРИАЛЬНО-ТЕХНИЧЕСКОЕ ОБЕСПЕЧЕНИЕ ДИСЦИПЛИНЫ

В соответствии с учебным планом занятия по дисциплине «Электротехника и промышленная электроника» проводятся в форме лекций, лабораторных занятий и самостоятельной работы студента бакалавриата.

13.1. Оборудование, необходимое в образовательном процессе

- лекционная учебная аудитория, оборудованная электронными средствами демонстрации (компьютер со средствами звуковоспроизведения, проектор, экран) и учебной мебелью;
- учебные компьютерные классы для выполнения лабораторных работ, оборудованные мультимедийной техникой.

13.2. Учебно-наглядные пособия

Компьютерные презентации лекций по всем разделам дисциплины, заданий по лабораторным и контрольным работам.

13.3. Компьютеры, информационно-телекоммуникационные сети, аппаратно-программные и аудиовизуальные средства

Персональные компьютеры, связанные в локальную сеть с выходом в Интернет, укомплектованные проигрывателями CD, DVD и программными средствами, проекторы, экраны.

Для самостоятельной работы каждый обучающийся в течение всего периода обучения обеспечен индивидуальным неограниченным доступом к нескольким электронно-библиотечным системам (электронным библиотекам), содержащим все издания основной литературы, перечисленные в рабочей программе дисциплины, сформированным на основании прямых договорных отношений с правообладателями.

Для проведения занятий при изучении дисциплины с применением электронного образования и дистанционных образовательных технологий используются компьютеры со средствами звуковоспроизведения, проектором, экраном и выходом в Интернет. Занятия проводятся в онлайн режиме с применением ЭИОС, Skype, Zoom, социальных сетей (ВК и др.), мессенджеров (WhatsApp и др.), электронной почты.

13.4. Печатные и электронные образовательные и информационные ресурсы

Учебники и учебные пособия по основным разделам дисциплины.

Электронные образовательные ресурсы: кафедральные библиотеки электронных изданий по дисциплинам вариативной части; электронные презентации к разделам лекционных курсов; учебно-методические разработки кафедры в электронном виде.

13.5. Перечень лицензионного программного обеспечения

№ п/п	Наименование программного продукта	Реквизиты договора поставки	Количество лицензий	Срок окончания действия лицензии
1	Microsoft Office Standart 2007	Государственный контракт №143-164ЭА/2010 от 14.12.10, Акт № Tr048787 от 20.12.10 Microsoft Office License Номер лицензии 42931328	210	бессрочная
2	Microsoft Office Standart 2010	Государственный контракт №143-164ЭА/2010 от 14.12.10, Акт № Tr048787 от 20.12.10 Microsoft Office License Номер лицензии 47837477	10	бессрочная
3	WinRAR	Государственный контракт №143-164ЭА/2010 от 14.12.10, Акт № Tr048787 накладная № Tr048787 от 20.12.10	34	бессрочная
4	MultiSim EDUCATHION 2015	NATIONAL INSTRUMENTS Part Number:779878-3510 Serial Number:	10	бессрочная

		M79X58538		

14. ТРЕБОВАНИЯ К ОЦЕНКЕ КАЧЕСТВА ОСВОЕНИЯ ДИСЦИПЛИНЫ

Наименование разделов	Основные показатели оценки	Форма, методы контроля и оценки
Раздел 1. Электрические цепи	**Знает:** - основные понятия, определения и законы электрических цепей; - методы автоматизированного моделирования, анализа и расчёта цепей постоянного и переменного токов, методологию электротехнических измерений; - устройство и принципы работы электротехнического и электронного оборудования, трансформаторов, электрических машин, источников питания. **Умеет:** - применять технологии автоматизированного моделирования, анализа, расчёта и эксплуатации электрических сетей, промышленного электрооборудования и электронных приборов; - выбирать электротехническое и электронное оборудование для решения задач проектирования и реализации химико-технологических процессов и производств. **Владеет:**	Оценка за контрольную работу№1. Оценка за лабораторную работу №1 Оценка за контрольную работу №2. Оценка за лабораторную работу №2. Оценка за экзамен.

	- методами моделирования и расчёта электрических и электронных цепей; - навыками практической работы с электротехнической аппаратурой и электронными устройствами.	
Раздел 2. Электромагнитные устройства и электрические машины	**Знает:** - основные понятия, определения и законы электрических цепей; - методы автоматизированного моделирования, анализа и расчёта цепей постоянного и переменного токов, методологию электротехнических измерений; - устройство и принципы работы электротехнического и электронного оборудования, трансформаторов, электрических машин, источников питания. **Умеет:** - применять технологии автоматизированного моделирования, анализа, расчёта и эксплуатации электрических сетей, промышленного электрооборудования и электронных приборов; - выбирать электротехническое и электронное оборудование для решения задач проектирования и реализации химико-технологических процессов и производств.	Оценка за контрольную работу№3. Оценка за лабораторную работу №3 Оценка за контрольную работу №4. Оценка за лабораторную работу №4. Оценка за экзамен.

	Владеет: - методами моделирования и расчёта электрических и электронных цепей; - навыками практической работы с электротехнической аппаратурой и электронными устройствами.	
Раздел 3. Основы электроники	**Знает:** - основные понятия, определения и законы электрических цепей; - методы автоматизированного моделирования, анализа и расчёта цепей постоянного и переменного токов, методологию электротехнических измерений; - устройство и принципы работы электротехнического и электронного оборудования, трансформаторов, электрических машин, источников питания. **Умеет:** - применять технологии автоматизированного моделирования, анализа, расчёта и эксплуатации электрических сетей, промышленного электрооборудования и электронных приборов; - выбирать электротехническое и электронное оборудование для решения задач проектирования и реализации химико-технологических	Оценка за лабораторную работу №5 Оценка за лабораторную работу №6. Оценка за экзамен.

	процессов и производств. **Владеет:** - методами моделирования и расчёта электрических и электронных цепей; - навыками практической работы с электротехнической аппаратурой и электронными устройствами.	

15. ОСОБЕННОСТИ ОРГАНИЗАЦИИ ОБРАЗОВАТЕЛЬНОГО ПРОЦЕССА ДЛЯ ИНВАЛИДОВ И ЛИЦ С ОГРАНИЧЕННЫМИ ВОЗМОЖНОСТЯМИ ЗДОРОВЬЯ

Обучение инвалидов и лиц с ограниченными возможностями здоровья осуществляется в соответствии с:

- Порядком организации и осуществления образовательной деятельности по образовательным программам – программам бакалавриата, программам специалитета, программам магистратуры (Приказ Минобрнауки РФ от 05.04.2017 № 301);
- Положением о Порядке организации и осуществления образовательной деятельности по образовательным программам – программам бакалавриата, программам специалитета, программам магистратуры в Российском химико-технологическом университете имени Д.И. Менделеева (утв. решением Ученого совета университета от 28.06.2017, протокол № 9);
- Методическими рекомендациями по организации образовательного процесса для обучения инвалидов и лиц с ограниченными возможностями здоровья в образовательных организациях высшего образования, в том числе оснащенности образовательного процесса (утверждены заместителем Министра образования и науки РФ А.А. Климовым от 08.04.2014 № АК-44/05вн).

Дополнения и изменения к рабочей программе дисциплины
«Электротехника и промышленная электроника»
основной образовательной программы
18.03.01 Химическая технология

профили - «Химическая технология тугоплавких неметаллических и силикатных материалов»; «Технология тонкого органического синтеза»; «Технология неорганических веществ»; «Технология электрохимических производств»; «Химическая технология материалов и приборов электронной техники и наноэлектроники»; «Технология и переработка полимеров»; «Технология защиты от коррозии»; «Химическая технология природных энергоносителей и углеродных материалов»; «Технология основного органического и нефтехимического синтеза».

Квалификация бакалавр.

Форма обучения: очная.

Номер изменения/ дополнения	Содержание дополнения/изменения	Основание внесения изменения/дополнения
1.	Изменение в части обновления лицензионного программного обеспечения	протокол заседания Ученого совета № 1 от «30» августа 2019г.
2.	Изменения в части обновления договоров электронных ресурсов	протокол заседания Ученого совета № 2 от «30» сентября 2019г.

Министерство науки и высшего образования Российской Федерации
Федеральное государственное бюджетное образовательное учреждение высшего образования
«Российский химико-технологический университет имени Д.И. Менделеева»

«Утверждаю»
ректор
(Руководитель образовательной организации)

_____ А.Г. Мажуга
(Подпись) (И.О. Фамилия)

«____» _____ 2019 г.

РАБОЧАЯ ПРОГРАММА ДИСЦИПЛИНЫ
«Безопасность жизнедеятельности» (Б1.Б.16)

Направление подготовки 18.03.01 – Химическая технология

Профиль подготовки – «Технология и переработка полимеров»

Квалификация «бакалавр»

Программа одобрена
Методической комиссией
РХТУ им. Д.И. Менделеева
«31» мая 2019 г.

Председатель _____ Н.А. Макаров
(Подпись) (И.О. Фамилия)

Москва 2019 г.

Программа составлена кафедрой техносферной безопасности:

д.т.н., проф. Акининым Н.И., д.т.н., проф. Васиным А.Я., к.т.н., Гаджиевым Г.Г.

Программа рассмотрена и одобрена на заседании кафедры техносферной безопасности

«29» мая 2019 г., протокол № 27

Оглавление

1. ЦЕЛИ И ЗАДАЧИ ДИСЦИПЛИНЫ 4

2. ТРЕБОВАНИЯ К РЕЗУЛЬТАТАМ ОСВОЕНИЯ ДИСЦИПЛИНЫ 5

3. ОБЪЕМ ДИСЦИПЛИНЫ И ВИДЫ УЧЕБНОЙ РАБОТЫ 6

4. СОДЕРЖАНИЕ ДИСЦИПЛИНЫ 7

4.1. Разделы дисциплины и виды занятий для студентов очного отделения 7

4.2. Содержание разделов дисциплины 8

5. СООТВЕТСТВИЕ СОДЕРЖАНИЯ ТРЕБОВАНИЯМ К РЕЗУЛЬТАТАМ ОСВОЕНИЯ ДИСЦИПЛИНЫ 26

6. ПРАКТИЧЕСКИЕ И ЛАБОРАТОРНЫЕ ЗАНЯТИЯ 27

6.1. Практические занятия 27

6.2. Лабораторные занятия 27

7. САМОСТОЯТЕЛЬНАЯ РАБОТА 28

8. ПРИМЕРЫ ОЦЕНОЧНЫХ СРЕДСТВ ДЛЯ КОНТРОЛЯ ОСВОЕНИЯ ДИСЦИПЛИНЫ 28

8.1. Примерная тематика реферативно-аналитической работы 28

8.2. Примеры контрольных работ для текущего контроля освоения дисциплины 29

8.3. Вопросы для итогового контроля освоения дисциплины 30

8.4. Структура и примеры билетов 36

9. УЧЕБНО-МЕТОДИЧЕСКОЕ ОБЕСПЕЧЕНИЕ ДИСЦИПЛИНЫ. 36

9.1. Рекомендуемая литература. 36

9.2. Рекомендуемые источники научно-технической информации 37

9.3. Средства обеспечения освоения дисциплины 38

10. МЕТОДИЧЕСКИЕ УКАЗАНИЯ ДЛЯ ОБУЧАЮЩИХСЯ 40

10.1. Для студентов, обучающихся по очной форме, без использования электронного образования и дистанционных образовательных технологий 40

10.2. Для студентов, обучающихся по очной форме, с использованием электронного образования и дистанционных образовательных технологий 41

11. МЕТОДИЧЕСКИЕ РЕКОМЕНДАЦИИ ДЛЯ ПРЕПОДАВАТЕЛЕЙ 41

11.1. Для преподавателей, при реализации программы по очной форме, без использования электронного образования и дистанционных образовательных технологий 41

11.2. Для преподавателей, при реализации программы по очной форме, с использованием электронного образования и дистанционных образовательных технологий 42

12. ПЕРЕЧЕНЬ ИНФОРМАЦИОННЫХ ТЕХНОЛОГИЙ, ИСПОЛЬЗУЕМЫХ В ОБРАЗОВАТЕЛЬНОМ ПРОЦЕССЕ 43

13. МАТЕРИАЛЬНО-ТЕХНИЧЕСКОЕ ОБЕСПЕЧЕНИЕ 49

13.1. Оборудование, необходимое в образовательном процессе: 49

13.2. Учебно-наглядные пособия: 49

13.3. Компьютеры, информационно-телекоммуникационные сети, аппаратно-программные и аудиовизуальные средства: 49

13.4. Печатные и электронные образовательные и информационные ресурсы: 50

13.5. Перечень лицензионного программного обеспечения: 50

14. ТРЕБОВАНИЯ К ОЦЕНКЕ КАЧЕСТВА ОСВОЕНИЯ ПРОГРАММЫ 50

15. ОСОБЕННОСТИ ОРГАНИЗАЦИИ ОБРАЗОВАТЕЛЬНОГО ПРОЦЕССА ДЛЯ ИНВАЛИДОВ И ЛИЦ С ОГРАНИЧЕННЫМИ ВОЗМОЖНОСТЯМИ ЗДОРОВЬЯ 53

1. ЦЕЛИ И ЗАДАЧИ ДИСЦИПЛИНЫ

Программа составлена в соответствии с требованиями Федерального государственного образовательного стандарта (ФГОС ВО) для направления подготовки 18.03.01 – Химическая технология, рекомендациями методической комиссии Ученого совета и накопленного опыта преподавания дисциплины кафедрой ***Техносферной безопасности*** РХТУ им. Д.И. Менделеева. Программа рассчитана на изучение дисциплины в течение 1 семестра. Дисциплина «***Безопасность жизнедеятельности***» относится к базовой части дисциплин учебного плана (***Б1.Б.16***) и рассчитана на изучение в 7 семестре.

Учебная дисциплина «Безопасность жизнедеятельности» базируется на знаниях, полученных в ходе изучения дисциплин образовательных программ подготовки бакалавров всех направлений и бакалавров, обучающихся по направлению 18.03.01 – Химическая технология: «Высшая математика», «Физика», «Общая и неорганическая химия», «Физическая химия», «Общая химическая технология», «Процессы и аппараты химической технологии».

Цель дисциплины – формирование профессиональной культуры безопасности, под которой понимается готовность и способность личности использовать в профессиональной деятельности приобретенную совокупность знаний, умений и навыков для обеспечения безопасности в сфере профессиональной деятельности, характера мышления и ценностных ориентаций, при которых вопросы безопасности рассматриваются в качестве приоритета.

Основными обобщенными **задачами дисциплины** являются:

- приобретение понимания проблем устойчивого развития и рисков, связанных с деятельностью человека;
- овладение приемами рационализации жизнедеятельности, ориентированными на снижения антропогенного воздействия на природную среду и обеспечение безопасности личности и общества;
- формирование:
  - культуры безопасности, экологического сознания и риск-ориентированного мышления, при котором вопросы безопасности и сохранения окружающей среды рассматриваются в качестве важнейших приоритетов жизнедеятельности человека;
  - культуры профессиональной безопасности, способностей для идентификации опасности и оценивания рисков в сфере своей профессиональной деятельности;
  - готовности применения профессиональных знаний для минимизации негативных экологических последствий, обеспечения безопасности и улучшения условий труда в сфере своей профессиональной деятельности;
  - способностей к оценке вклада своей предметной области в решение экологических проблем и проблем безопасности;

Цели и задачи дисциплины достигаются с помощью ознакомления:

• с современным состоянием и негативными факторами среды обитания;

• с принципами обеспечения безопасности взаимодействия человека со средой обитания, рациональными условиями деятельности;

• с последствиями воздействия на человека травмирующих, вредных и поражающих факторов, принципами их идентификации;

• с средствами и методами повышения безопасности, экологичности и устойчивости жизнедеятельности в техносфере;

• с методами повышения устойчивости функционирования объектов экономики в чрезвычайных ситуациях;

• с мероприятиями по защите населения и персонала объектов экономики в чрезвычайных ситуациях;

• с правовыми, нормативными, организационными и экономическими основами безопасности жизнедеятельности;

• с методами контроля и управления условиями жизнедеятельности.

Дисциплина «Безопасность жизнедеятельности» преподается в 7 семестре и заканчивается экзаменом. Контроль успеваемости студентов ведется по принятой в университете рейтинговой системе.

2. ТРЕБОВАНИЯ К РЕЗУЛЬТАТАМ ОСВОЕНИЯ ДИСЦИПЛИНЫ

Изучение дисциплины «***Безопасность жизнедеятельности***» при подготовке бакалавров по направлению подготовки 18.03.01 – Химическая технология, профиль подготовки – «**Технология и переработка полимеров**» направлено на приобретение следующих компетенций.

2.1.Общекультурные:

- способность к самоорганизации и самообразованию (ОК-7);

- способность использовать приемы оказания первой помощи, методы защиты в условиях чрезвычайных ситуаций (ОК-9);

2.2.Общепрофессиональные:

- владеть основными методами защиты производственного персонала и населения от возможных последствий аварий, катастроф, стихийных бедствий (ОПК-6).

В результате изучения дисциплины студент бакалавриата должен:

Знать:

- основные техносферные опасности, их свойства и характеристики;

- характер воздействия вредных и опасных факторов на человека и природную среду, методы защиты от них применительно к сфере своей профессиональной деятельности.

Уметь:

- идентифицировать основные опасности среды обитания человека;

- оценивать риск их реализации, выбирать методы защиты от опасностей применительно к сфере своей профессиональной деятельности и способы обеспечения комфортных условий жизнедеятельности.

Владеть:

- законодательными и правовыми актами в области безопасности и охраны окружающей среды, требованиями к безопасности технических регламентов в сфере профессиональной деятельности;
- способами и технологиями защиты в чрезвычайных ситуациях;
- понятийно-терминологическим аппаратом в области безопасности;
- навыками рационализации профессиональной деятельности с целью обеспечения безопасности и защиты окружающей среды.

3. ОБЪЕМ ДИСЦИПЛИНЫ И ВИДЫ УЧЕБНОЙ РАБОТЫ

Вид учебной работы	В зачетных единицах	В академ. часах
Общая трудоемкость дисциплины	**4**	**144**
Контактная работа – аудиторные занятия:	**1,33**	**48**
Лекции	0,89	32
Практические занятия	-	-
Лабораторные работы	0,44	16
Самостоятельная работа	**1,67**	**60**
Контактная самостоятельная работа	**-**	**-**
Подготовка к лабораторным работам	0,56	20
Самостоятельное изучение разделов дисциплины	1,11	40
Виды контроля:		
Экзамен	**1,0**	**36**
Контактная работа – промежуточная аттестация	1,0	0,4
Подготовка к экзамену		35,6
Вид итогового контроля:	**экзамен**	

Вид учебной работы	В зачетных единицах	В астрон. часах
Общая трудоемкость дисциплины	**4**	**108**
Контактная работа – аудиторные занятия:	**1,33**	**36**
Лекции	0,89	24
Практические занятия	-	-
Лабораторные работы	0,44	12
Самостоятельная работа	**1,67**	**45**
Контактная самостоятельная работа	**-**	**-**
Подготовка к лабораторным работам	0,56	15
Самостоятельное изучение разделов дисциплины	1,11	30
Виды контроля:		
Экзамен	**1,0**	**27**
Контактная работа – промежуточная аттестация	1,0	0,3
Подготовка к экзамену		26,7
Вид итогового контроля:	**экзамен**	

4. СОДЕРЖАНИЕ ДИСЦИПЛИНЫ

4.1. Разделы дисциплины и виды занятий для студентов очного отделения

№ п/п	Раздел дисциплины	Академ. часов			
		Всего	**Лек-ции**	**Лаб. работы**	**Сам. работа**
	Раздел 1. Введение в безопасность	**5**	**2**		**3**
1.1	Основные понятия и определения.	2	1		1
1.2	Безопасность и устойчивое развитие.	3	1		2
	Раздел 2. Человек и техносфера.	**7**	**2**		**5**
2.1	Структура техносферы и ее основных компонентов.	3	1		2
2.1	Современное состояние техносферы и техносферной безопасности.	4	1		3
	Раздел 3. Идентификация и воздействие на человека вредных и опасных факторов среды обитания.	**28**	**7**	**9**	**12**
3.1	Классификация негативных факторов среды обитания человека	2	1		1
3.2	Химические негативные факторы (вредные вещества).	5	1	2	2
3.3	Механические и акустические колебания, вибрация и шум.	3		2	1
3.4	Электромагнитные излучения и поля.	1			1
3.5	Ионизирующие излучение.	2	0,5		1,5
3.6	Электрический ток.	4	2	1	1
3.7	Опасные механические факторы.	2			2
3.8	Процессы горения и пожаровзрывоопасные свойства веществ и материалов.	7	2	4	1
3.9	Статическое электричество	2	0,5		1,5
	Раздел 4. Защита человека и среды обитания от вредных и опасных факторов природного, антропогенного и техногенного происхождения	**18**	**4**		**14**
4.1	Основные принципы защиты.	1			1
4.2	Защита от химических и биологических негативных факторов.	4	1		3
4.3	Защита от энергетических воздействий и физических полей.	2			2
4.4	Обеспечение безопасности систем, работающих под давлением.	4	2		2
4.5	Безопасность эксплуатации трубопроводов в химической промышленности.	2			2
4.6	Безопасная эксплуатация компрессоров.	3	0,5		2,5
4.7	Анализ и оценивание техногенных и природных рисков.	2	0,5		1,5
	Раздел 5. Обеспечение комфортных условий для жизни и деятельности человека.	**10**	**1**	**4**	**5**
5.1	Понятие комфортных или оптимальных	2	1		1

	условий.				
5.2	Микроклимат помещений.	4		2	2
5.3	Освещение и световая среда в помещении.	4		2	2
	Раздел 6. Психофизиологические и эргономические основы безопасности	**7**	**2**		**5**
6.1	Психические процессы, свойства и состояния, влияющие на безопасность.	2			2
6.2	Виды и условия трудовой деятельности.	4	2		2
6.3	Эргономические основы безопасности.	1			1
	Раздел 7. Чрезвычайные ситуации и методы защиты в условиях их реализации.	**23**	**10**	**3**	**10**
7.1	Общие сведения о ЧС.	2	1		1
7.2	Пожар и взрыв.	6	2	3	1
7.3	Аварии на химически опасных объектах.	3	1		2
7.4	Радиационные аварии.	3	1		2
7.5	Приборы радиационной, химической разведки и дозиметрического контроля.	2	1		1
7.6	Чрезвычайные ситуации военного времени.	2	1		1
7.7	Защита населения в чрезвычайных ситуациях.	3	2		1
7.8	Устойчивость функционирования объектов экономики в чрезвычайных ситуациях.	2	1		1
	Раздел 8. Управление безопасностью жизнедеятельности	**10**	**4**		**6**
8.1	Законодательные и нормативные правовые основы управления безопасностью жизнедеятельности.	4	2		2
8.2	Экономические основы управления безопасностью.	2			2
8.3	Страхование рисков	1			1
8.4	Государственное управление безопасностью	3	2		1
	ИТОГО	**108**	**32**	**16**	**60**
	Экзамен	**36**			
	ИТОГО	**144**			

4.2. Содержание разделов дисциплины

Раздел 1. Введение в безопасность.

1.1. Основные понятия термины и определения.

Характерные системы "человек - среда обитания".

Понятие техносферы. Производственная, городская, бытовая, природная среды и их краткая характеристика. Взаимодействие человека со средой обитания.

Понятия «опасность». Виды опасностей: природные, антропогенные, техногенные, глобальные. Краткая характеристика опасностей и их источников.

Понятие «безопасность». Системы безопасности и их структура. Экологическая, промышленная, производственная безопасности. Транспортная и пожарная безопасность. Краткая характеристика разновидностей систем безопасности. Принципы, методы и средства обеспечения безопасности производственной деятельности. Основные опасности химических производств.

Вред, ущерб, риск – виды и характеристики. Вред, ущерб – экологический, экономический, социальный. Риск – измерение риска, разновидности риска. Экологический, профессиональный, индивидуальный, коллективный, социальный, приемлемый, мотивированный, немотивированный риски. Современные уровни риска опасных событий.

Чрезвычайные ситуации – понятие, основные виды. Природные и техногенные чрезвычайные ситуации. Стихийные бедствия и природные катастрофы.

1.2. Безопасность и устойчивое развитие. Безопасность как одна из основных потребностей человека. Значение безопасности в современном мире. Безопасность и демография.

Причины проявления опасности. Человек как источник опасности. Роль человеческого фактора в причинах реализации опасностей.

Аксиомы безопасности жизнедеятельности.

Структура дисциплины и краткая характеристика ее основных разделов. Организационно-методические вопросы изучения дисциплины - трудоемкость разделов, виды учебной работы, система бально-рейтингового контроля, рекомендуемая последовательность освоения разделов дисциплины.

Региональные особенности и проблемы безопасности.

РАЗДЕЛ 2. «ЧЕЛОВЕК И ТЕХНОСФЕРА.»

2.1. Структура техносферы и ее основных компонентов. Виды техносферных зон: производственная, промышленная, городская, селитебная, транспортная и бытовая. Этапы формирования техносферы и ее эволюция.

Типы опасных и вредных факторов техносферы для человека и природной среды: ингредиентные, биологические и энергетические загрязнения, деградация природной среды, информационно-психологические воздействия. Виды опасных и вредных факторов техносферы: выбросы и сбросы вредных химических и биологических веществ в атмосферу и гидросферу, акустическое, электромагнитное и радиоактивное загрязнения, промышленные и бытовые твердые отходы, информационные и транспортные потоки. Взаимодействие и трансформация загрязнений в среде обитания. Образование смога, кислотных дождей, снижение плодородия

почвы и качества продуктов питания, разрушение технических сооружений и т.п. Закон о неизбежности образования отходов жизнедеятельности.

2.2. Современное состояние техносферы и техносферной безопасности.

Критерии и параметры безопасности техносферы - средняя продолжительность жизни, уровень экологически и профессионально обусловленных заболеваний.

Неизбежность расширения техносферы. Современные принципы формирование техносферы. Архитектурно-планировочное зонирование территории на селитебные, промышленные и рекриационно-парковые районы, транспортные узлы. Приоритетность вопросов безопасности и сохранения природы при формировании техносферы. Долгосрочное планирование развития техносферы, минимизация опасных и вредных факторов за счет комплексной и экологической логистики жизненного цикла материальных потоков в техносфере. Городская и техносферная логистика как метод повышения безопасности и формирования благоприятной для человека среды обитания. Культура безопасности личности и общества как фактор обеспечения безопасности в техносфере. Безопасность и устойчивое развитие человеческого сообщества.

Состояние техносферной безопасности в регионе, городе – основные проблемы и пути их решения.

РАЗДЕЛ 3. «ИДЕНТИФИКАЦИЯ И ВОЗДЕЙСТВИЕ НА ЧЕЛОВЕКА И СРЕДУ ОБИТАНИЯ ВРЕДНЫХ И ОПАСНЫХ ФАКТОРОВ»

3.1. Классификация негативных факторов среды обитания человека: физические, химические, биологические, психофизиологические. Понятие опасного и вредного фактора, характерные примеры. Структурно-функциональные системы восприятия и компенсации организмом человека изменений факторов среды обитания. Особенности структурно-функциональной организации человека. Естественные системы защиты человека от негативных воздействий. Характеристики анализаторов: кожный анализатор, осязание, ощущение боли, температурная чувствительность, мышечное чувство, восприятие вкуса, обоняние, слух, зрение. Время реакции человека к действию раздражителей. Допустимое воздействие вредных факторов на человека и среду обитания. Понятие предельно-допустимого уровня (предельно допустимой концентрации) вредного фактора и принципы его установления.

Ориентировочно-безопасный уровень воздействия.

Источники и характеристики основных негативных факторов и особенности их действия на человека.

3.2. Химические негативные факторы (вредные вещества). Классификация вредных веществ по видам, агрегатному состоянию, характеру воздействия и токсичности. Классы опасности вредных веществ.

Пути поступления веществ в организм человека, распределение и превращение вредного вещества в нем, действие вредных веществ. Конкретные примеры наиболее распространенных вредных веществ и их действия на человека. Комбинированное действие вредных веществ: суммация, потенцирование, антагонизм, независимость. Комплексное действие вредных веществ. Предельно-допустимые концентрации вредных веществ: среднесуточная, максимально разовая, рабочей зоны. Установление допустимых концентраций вредных веществ при их комбинированном действии. Хронические и острые отравления, профессиональные и экологически обусловленные заболевания, вызванные действием вредных веществ. Негативное воздействие вредных веществ на среду обитания, на гидросферу, почву, животных и растительность, объекты техносферы.

Основные источники поступления вредных веществ в среду обитания: производственную, городскую, бытовую.

Алкоголь, наркотики и табак как специфические вредные вещества. Особенности их вредного воздействия на человека.

Промышленная пыль. Условия образования. Классификация по происхождению, по способу образования, по химическому составу. Особенности воздействия пыли на организм человека.

Наночастицы – специфика воздействия на живые организмы и процессов переноса в окружающей среде.

Создание безопасных условий труда в соответствии с ССБТ при работе с вредными веществами (применительно к конкретной отрасли).

Первая (доврачебная) помощь при химических ожогах и отравлениях вредными веществами.

Основные требования безопасности на предприятиях химической промышленности, связанных с производством вредных веществ.

Биологические негативные факторы: микроорганизмы (бактерии, вирусы), макроорганизмы (растения и животные). Классификация биологических негативных факторов и их источников.

Физические негативные факторы.

3.3. Механические и акустические колебания, вибрация и шум. Основные характеристики вибрационного поля и единицы измерения вибрационных параметров. Классификация видов вибраций. Воздействие вибраций на человека и техносферу. Нормирование вибраций, вибрационная болезнь.

Источники вибрационных воздействий в техносфере – их основные характеристики и уровни вибрации.

Основные характеристики акустического поля и единицы измерения параметров шума. Классификация акустических колебаний и шумов. Действие акустических колебаний - шума на человека, особенности воздействия на человека акустических колебаний различных частотных диапазонов – инфразвуковых, звуковых, ультра-звуковых, физиологическое и психологическое воздействие. Принципы нормирования акустического

воздействия различных диапазонов. Заболевания, в том числе профессиональные, связанные с акустическим воздействием. Влияние шума на работоспособность человека и его производительность труда. Источники акустических колебаний (шума) в техносфере – их основные характеристики и уровни.

3.4. Электромагнитные излучения и поля. Основные характеристики электромагнитных излучений и единицы измерения параметров электромагнитного поля. Классификация электромагнитных излучений и полей – по частотным диапазонам, электростатические и магнитостатические поля. Воздействие на человека электромагнитных излучений и полей, особенности воздействия электромагнитных полей различных видов и частотных диапазонов.

Заболевания, связанные с воздействием электромагнитных полей. Принципы нормирования электромагнитных излучений различных частотных диапазонов, электростатических и магнитостатических полей. Основные источники электромагнитных полей в техносфере, их частотные диапазоны и характерные уровни. Использование электромагнитных излучений в информационных и медицинских технологиях.

Инфракрасное (тепловое) излучение как разновидность электромагнитного излучения.

Характеристики теплового излучения и воздействие теплоты на человека. Источники инфракрасного (теплового) излучения в техносфере.

Лазерное излучение как когерентное монохроматическое электромагнитное излучение.

Частотные диапазоны, основные параметры лазерного излучения и его классификация. Воздействие лазерного излучения на человека и принципы установления предельно-допустимых уровней. Источники лазерного излучения в техносфере. Использование лазерного излучения в культурно-зрелищных мероприятиях, информационных и медицинских технологиях.

Ультрафиолетовое излучение. Действие излучения на человека. Безопасные уровни воздействия. Источники ультрафиолетового излучения в биосфере и техносфере.

3.5. Ионизирующие излучение. Основные характеристики ионизирующего поля – дозовые характеристики: экспозиционная, эквивалентные дозы. Активность радионуклидов. Природа и виды ионизирующего излучения. Воздействие ионизирующих излучений на человека и природу. Лучевая болезнь. Принципы нормирования ионизирующих излучений, допустимые уровни внешнего и внутреннего облучения – дозовые и производные от них. Естественные и техногенные источники ионизирующих излучений.

3.6. Электрический ток. Виды электрических сетей, параметры электрического тока и источники электроопасности. Напряжение прикосновения, напряжение шага. Категорирование помещения по степени электрической опасности. Воздействие электрического тока на человека:

виды воздействия (термическое, электролитическое, биологическое), электрический удар, местные электротравмы, параметры, определяющие тяжесть поражения электрическим током, пути протекания тока через тело человека.

Предельно допустимые напряжения прикосновения и токи. Влияние вида и параметров электрической сети на исход поражения электрическим током.

3.7. Опасные механические факторы. Источники механических травм, опасные механические движения и действия оборудования и инструмента, подъемное оборудование, транспорт. Виды механических травм. Герметичные системы, находящиеся под давлением: классификация герметичных систем, причины возникновения опасности герметичных систем, опасности, связанные с нарушением герметичности.

Потенциально опасные технологические процессы. Требования безопасности, предъявляемые к технологическим процессам. Технологический регламент как основа обеспечения безопасности технологического процесса. Содержание технологического регламента. Инженерно-технические средства безопасности.

Безопасность производственного оборудования. Основное производственное оборудование в химической промышленности. Общие направления создания химического оборудования (унификация, интенсификация, укрупнение химического оборудования). Общие требования к безопасности производственного оборудования.

Понятие опасной зоны. Способы предупреждения возникновения опасной зоны (защитные устройства - ограждающие, предохранительные, предупредительные).

Световая, звуковая, знаковая сигнализация. Цвета безопасности. Приборы безопасности (манометры, анемометры и др.).

Требования к надежности производственного оборудования.

Обеспечение безопасности при ремонте промышленного оборудования

Общая характеристика ремонтных и очистных работ. Обеспечение безопасности при ремонте промышленного оборудования.

Система технического обслуживания и ремонта оборудования предприятий химической промышленности. Содержание технического обслуживания. Планово-предупредительные ремонты. Текущий ремонт. Капитальный ремонт. Подготовка, организация и проведение ремонтных работ. План организационных работ (ПОР).

Безопасность при проведении газоопасных работ.

Безопасность при проведении ремонтных работ в закрытых аппаратах и емкостях.

Безопасность при проведении огневых работ.

Безопасность при проведении очистных работ.

3.8. Процессы горения и пожаровзрывоопасные свойства веществ и материалов.

Общие сведения о горении. Условия, необходимые для возникновения и стационарного развития процесса горения. Виды горения. Характеристики процесса горения (скорость горения, температура горения).

Формы горения (собственно горение, взрыв, детонация). Понятие взрыва. Понятие детонации.

Пожарная опасность технологических сред.

Особенности горения и взрывов пылей и пылевоздушных смесей. Первичные и вторичные взрывы пылей.

Показатели пожаровзрывоопасности веществ и материалов согласно ГОСТ.

Понятие горючести. Классификация веществ и материалов по группе горючести (негорючие, трудногорючие, горючие).

Пожаровзрывоопасные свойства смесей горючих паров и газов с воздухом. Область воспламенения. Нижний и верхний концентрационные и температурные пределы распространения пламени. Факторы, влияющие на пределы растространения пламени. Методы расчета и экспериментального определения концентрационных и температурных пределов распространения пламени. Минимальная энергия зажигания. Минимальное взрывоопасное содержание кислорода.

Легковоспламеняющиеся и горючие жидкости. Температура вспышки паров и температура воспламенения.

Пожаровзрывоопасные свойства пылей. Влияние влажности, дисперсности и теплоты сгорания пылей на нижний концентрационный предел распространения пламени.

Условия самовозгорания веществ различной природы. Классификация веществ, склонных к самовозгоранию.

3.9. Статическое электричество. Причины накопления зарядов статического электричества. Источники статического электричества в природе, в быту, на производстве и их характеристики, возникающие напряженности электрического поля, электростатические заряды.

Молния как разряд статического электричества. Виды молний, опасные факторы, разряды молнии, характеристики молнии.

РАЗДЕЛ 4. «ЗАЩИТА ЧЕЛОВЕКА И СРЕДЫ ОБИТАНИЯ ОТ ВРЕДНЫХ И ОПАСНЫХ ФАКТОРОВ ПРИРОДНОГО, АНТРОПОГЕННОГО И ТЕХНОГЕННОГО ПРОИСХОЖДЕНИЯ»

4.1. Основные принципы защиты. Снижение уровня опасности и вредности источника негативных факторов путем совершенствования его конструкции и рабочего процесса, реализуемого в нем. Увеличение расстояния от источника опасности до объекта защиты. Уменьшение времени пребывания объекта защиты в зоне источника негативного воздействия. Установка между источником опасности или вредного воздействия и

объектом защиты средств, снижающих уровень опасного и вредного фактора. Применение малоотходных технологий и замкнутых циклов. Понятие о коллективных и индивидуальных средствах защиты.

4.2. Защита от химических и биологических негативных факторов. Общие задачи и методы защиты: рациональное размещение источника по отношению к объекту защиты, локализация источника, удаление вредных веществ из защитной зоны, применение индивидуальных и коллективных средств очистки и защиты.

Защита от загрязнения воздушной среды. Вентиляция: системы вентиляции и их классификация; естественная и механическая вентиляция; общеобменная и местная вентиляция, приточная и вытяжная вентиляция, их основные виды и примеры выполнения. Требования к устройству вентиляции.

Очистка от вредных веществ атмосферы и воздуха рабочей зоны. Основные методы, технологии и средства очистки от пыли и вредных газов. Сущность работы основных типов пылеуловителей и газоуловителей. Индивидуальные средства защиты органов дыхания.

Защита от загрязнения водной среды. Основные методы, технологии и средства очистки воды от растворимых нерастворимых вредных веществ. Сущность механических, физико-химических и биологических методов очистки воды.

Рассеивание и разбавление вредных выбросов и сбросов. Понятие предельно допустимых и временно согласованных выбросов и сбросов. Сущность рассеивания и разбавления.

Методы обеспечения качества питьевой воды и водоподготовка. Требования к качеству питьевой воды. Методы очистки и обеззараживания питьевой воды. Хлорирование, озонирование, ультрафиолетовая и термическая обработка. Сорбционная очистка, опреснение и обессоливание питьевой воды. Достоинства и недостатки методов, особенности применения.

Коллективные и индивидуальные методы и средства подготовки питьевой воды. Модульные системы водоподготовки, индивидуальные устройства очистки питьевой воды.

Методы утилизации и переработки антропогенных и техногенных отходов. Классификация отходов: бытовые, промышленные, сельскохозяйственные, радиоактивные, биологические, токсичные – классы токсичности. Сбор и сортировка отходов. Современные методы утилизации и захоронения отходов. Отходы как вторичные материальные ресурсы. Методы переработки и регенерации отходов. Примеры вторичного использования отходов как метод сохранения природных ресурсов.

4.3. Защита от энергетических воздействий и физических полей. Основные принципы защиты от физических полей: снижение уровня излучения источника, удаление объекта защиты от источника излучения, экранирование излучений – поглощение и отражение энергии.

Защита от вибрации: основные методы защиты и принцип снижения вибрации. Индивидуальные средства виброзащиты. Контроль уровня вибрации.

Защита от шума, инфра- и ультразвука. Основные методы защиты: снижение звуковой мощности источника шума, рациональной размещение источника шума и объекта защиты относительно друг друга, защита расстоянием, акустическая обработка помещения, звукоизоляция, экранирование и применение глушителей шума. Принцип снижения шума в каждом из методов и области их использования. Особенности защиты от инфра-и ультразвука. Индивидуальные средства защиты. Контроль уровня интенсивности звука.

Защита от электромагнитных излучений, статических, электрических и магнитных полей. Общие принципы защиты от электромагнитных полей. Экранирование излучений - электромагнитное экранирование, электростатическое экранирование, магнитостатическое экранирование. Эффективность экранирования. Особенности защиты от излучений промышленной частоты. Понятие о радиопрогнозе на местности, особенности и требований к размещению источников излучения радиочастотного диапазона. Индивидуальные средства защиты. Контроль уровня излучений и напряженности полей различного частотного диапазона.

Защита от лазерного излучения. Классификация лазеров по степени опасности. Общие принципы защиты от лазерного излучения.

Защита от инфракрасного (теплового) излучения. Теплоизоляция, экранирование – типы теплозащитных экранов.

Защита от ионизирующих излучений. Общие принципы защиты от ионизирующих излучений – особенности защиты от различных видов излучений (гамма, бета и альфа излучения). Особенности контроля уровня ионизирующих излучений различных видов.

Методы и средства обеспечения электробезопасности. Применение малых напряжений, электрическое разделение сетей, электрическая изоляция, защита от прикосновения к токоведущим частям, защитное заземление (требования к выполнению заземления), зануление, устройства защитного отключения. Принципы работы защитных устройств – достоинства, недостатки, характерные области применения, особенности работы применительно к различным типам электрических сетей. Индивидуальные средства защиты от поражения электрических током. Контроль параметров электросетей – напряжения, тока, изоляции фаз, определение фазы.

Защита от статического электричества. Методы, исключающие или уменьшающие образование статических зарядов; методы, устраняющие образующие заряды. Молниезащита зданий и сооружений – типы молниеотводов, устройство молниезащиты и требования к ее выполнению. Категорирование зданий и сооружений по степени опасности поражения молний.

Защита от механического травмирования. Оградительные устройства, предохранительные и блокирующие устройства, устройства аварийного отключения, ограничительные устройства, тормозные устройства, устройства контроля и сигнализации, дистанционное управление. Правила обеспечения безопасности при работе с ручным инструментом. Особенности обеспечения безопасности подъемного оборудования и транспортных средств.

4.4. Обеспечение безопасности систем, работающих под давлением. Причины аварий и взрывов сосудов. Общие требования безопасности, предъявляемые к сосудам, работающим под давлением (к изготовлению, эксплуатации, ремонту). Техническое освидетельствование сосудов.

Баллоны для сжатых, сжиженных и растворенных газов. Причины взрывов баллонов. Устройство, маркировка и освидетельствование баллонов. Эксплуатация, хранение и транспортировка.

Цистерны и бочки для перевозки сжиженных газов.

4.5. Безопасность эксплуатации трубопроводов в химической промышленности. Безопасная эксплуатация, прокладка трубопроводов. Компенсация тепловых удлинений. Арматура. Тепловая изоляция и окраска трубопроводов. Освидетельствование трубопроводов.

4.6. Безопасная эксплуатация компрессоров. Источники опасности при сжатии газов. Система смазки и смазочные масла. Система охлаждения компрессорных установок. Специальные требования безопасности.

Безопасность эксплуатации насосов. Центробежные, поршневые, специальные насосы.

Безопасность эксплуатации газгольдеров. Мокрые, сухие, изотермические газгольдеры, газгольдеры высокого давления.

4.7. Анализ и оценивание техногенных и природных рисков. Предмет, основные понятия и аппарат анализа рисков. Риск как вероятность и частота реализации опасности, риск как вероятность возникновения материального, экологического и социального ущерба. Качественный анализ и оценивание риска – предварительный анализ риска, понятие деревьев причин и последствий. Количественный анализ и оценивание риска – общие принципы численного оценивание риска. Методы использования экспертных оценок при анализе и оценивании риска. Понятие опасной зоны и методология ее определения.

Знаки безопасности: запрещающие, предупреждающие, предписывающие, указательные, пожарной безопасности, эвакуационные, медицинского и санитарного назначения.

РАЗДЕЛ 5. «ОБЕСПЕЧЕНИЕ КОМФОРТНЫХ УСЛОВИЙ ДЛЯ ЖИЗНИ И ДЕЯТЕЛЬНОСТИ ЧЕЛОВЕКА»

5.1. Понятие комфортных или оптимальных условий. Взаимосвязь состояния здоровья, работоспособности и производительности труда с состоянием условий жизни и труда человека, параметрами среды жизнедеятельности человека. Основные методы, улучшающие самочувствие

и работоспособность человека: не превышение допустимых уровней негативных факторов и их снижение до минимально возможных уровней, рационализация режима труда и отдыха, удобство рабочего места и рабочей зоны, хороший психологический климат в трудовом коллективе, климатические условия в зоне жизнедеятельности, оптимальная освещенность и комфортная световая среда.

5.2. Микроклимат помещений. Механизм теплообмена между человеком и окружающей средой. Климатические параметры, влияющие на теплообмен. Взаимосвязь климатических условий со здоровьем и работоспособностью человека. Терморегуляция организма человека. Гигиеническое нормирование параметров микроклимата. Методы обеспечения комфортных климатических условий в помещениях: системы отопления, вентиляции и кондиционирования, устройство, выбор систем и их производительности; средства для создания оптимального аэроионного состава воздушной среды. Контроль параметров микроклимата в помещении.

5.3. Освещение и световая среда в помещении. Влияние состояния световой среды помещения на самочувствие и работоспособность человека. Характеристики освещения и световой среды. Факторы, определяющие зрительный и психологический комфорт. Виды, системы и типы освещения. Нормирование искусственного и естественного освещения. Искусственные источники света: типы источников света и основные характеристики, достоинства и недостатки, особенности применения. Особенности применения газоразрядных энергосберегающих источников света. *Светильники*: назначение, типы, особенности применения. Промышленные светильники, используемые на химических предприятиях (пылевлагонепроницаемые, взрывобезопасные и др.).

Цветовая среда: влияние цветовой среды на работоспособность, утомляемость, особенности формирования цветового интерьера для выполнения различных видов работ и отдыха. Основные принципы организации рабочего места для создания комфортных зрительных условий и сохранения зрения. Выбор и расчет основных параметров естественного, искусственного и совмещенного освещения. Контроль параметров освещения.

РАЗДЕЛ 6. «ПСИХОФИЗИОЛОГИЧЕСКИЕ И ЭРГОНОМИЧЕСКИЕ ОСНОВЫ БЕЗОПАСНОСТИ»

6.1. Психические процессы, свойства и состояния, влияющие на безопасность. Психические процессы: память, внимание, восприятие, мышление, чувства, эмоции, настроение, воля, мотивация. Психические свойства: характер, темперамент, психологические и соционические типы людей. Психические состояния: длительные, временные, периодические. Чрезмерные формы психического напряжения. Влияние алкоголя, наркотических и психотропных средств на безопасность. Основные психологические причины ошибок и создания опасных ситуаций. Особенности групповой психологии. Профессиограмма. Инженерная

психология. Психодиагностика, профессиональная ориентация и отбор специалистов операторского профиля. Факторы, влияющих на надежность действий операторов.

6.2. Виды и условия трудовой деятельности. Виды трудовой деятельности: физический и умственный труд, формы физического и умственного труда, творческий труд. Опасные и вредные производственные факторы. Основные группы опасных и вредных производственных факторов. Классификация условий труда по тяжести и напряженности трудового процесса. Классификация условий труда по факторам производственной среды. Понятие условий труда. Факторы, воздействующие на формирование условий труда. Государственная экспертиза условий труда. Порядок проведения аттестации рабочих мест по условиям труда.

6.3. Эргономические основы безопасности. Эргономика как наука о правильной организации человеческой деятельности, соответствии труда физиологическим и психическим возможностям человека, обеспечение эффективной работы, не создающей угрозы для здоровья человека. Система «человек — машина — среда». Антропометрическая, сенсомоторная, энергетическая, биомеханическая и психофизиологическая совместимость человека и машины. Организация рабочего места: выбор положения работающего, пространственная компоновка и размерные характеристики рабочего места, взаимное положение рабочих мест, размещение технологической и организационной оснастки, конструкции и расположение средств отображения информации. Техническая эстетика.

Требования к организации рабочего места пользователя компьютера и офисной техники.

РАЗДЕЛ 7. «ЧРЕЗВЫЧАЙНЫЕ СИТУАЦИИ И МЕТОДЫ ЗАЩИТЫ В УСЛОВИЯХ ИХ РЕАЛИЗАЦИИ»

7.1. Общие сведения о ЧС. Основные понятия и определения, классификация чрезвычайных ситуаций техногенного, природного и военного характера и их основные характеристики. Причины возникновения ЧС. Стадии, скорость и развитие ЧС Поражающие факторы источников ЧС техногенного и природного характера. Классификация стихийных бедствий.

Система оповещения о чрезвычайных ситуациях. Обеспечение личной и общей безопасности при ЧС. Определение степени потенциальной опасности. Основы прогнозирования и предупреждения чрезвычайных ситуаций.

7.2. Пожар и взрыв.

Системы пожарной безопасности. Пожарная профилактика.

Основные причины загораний, пожаров и взрывов на предприятиях химической промышленности. Классификация пожаров. Пожарная профилактика объекта.

Основные меры обеспечения пожарной безопасности технологических процессов.

Требования к системе предотвращения пожаров и взрывов: предотвращение образования горючей и взрывоопасной среды, предотвращение образования в горючей среде источников зажигания.

Обеспечение безопасной эксплуатации аппаратов для переработки горючих газов, жидкостей и сыпучих материалов. Контроль состава горючей среды. Применение ингибирующих и флегматизирующих добавок, рабочей и аварийной вентиляции. Ограничение массы горючих веществ и безопасный способ их размещения.

Исключение источников воспламенения и применение соответствующего электрооборудования; регламентация огневых работ; соблюдение требований искробезопасности; регламентация максимально допустимой температуры нагрева; ликвидация условий самовозгорания.

Классификация взрывчатых веществ.

*Пожаро- и взрывозащита оборудования***.**

Пассивные и активные способы защиты. Технические средства сброса давления взрыва в оборудовании: предохранительные мембраны и клапаны; дыхательная арматура. Средства, предотвращающие распространение пламени по производственным коммуникациям: сухие огнепреградители, жидкостные предохранительные затворы, аварийный слив горючих жидкостей, затворы из твердых измельченных материалов, автоматически закрывающиеся задвижки и заслонки. Автоматические быстродействующие средства локализации и подавления взрыва (взрывоподавляющие устройства, пламеотсекатели).

*Электрооборудование во взрывоопасных и пожароопасных зонах***.**

Воспламенение горючих смесей от перегрева электрооборудования и электрической искры. Классификация производственных помещений (зон) по пожаровзрывоопасности согласно ПУЭ. Распределение горючих смесей по категориям и группам в соответствии с ГОСТом. Взрывозащищенное электрооборудование и принципы его выбора по ГОСТу.

Организация безопасной эксплуатации электрооборудования в пожаровзрывоопасных производствах.

Опасность воспламенения горючих смесей разрядами статического электричества. Мероприятия по защите технологических процессов от статического электричества

Обеспечение требований пожарной безопасности.

Меры обеспечения пожарной безопасности промышленных зданий и сооружений.

Категорирование помещений и зданий по взрывопожарной и пожарной опасности. Огнестойкость и возгораемость строительных конструкций. Классификация строительных материалов, по возгораемости. Показатели огнестойкости (пределы огнестойкости строительных конструкций и пределы распространения огня по ним). Нормирование огнестойкости зданий и сооружений.

Объемно-планировочные решения в промышленных зданиях с учетом противопожарных требований (пожарные отсеки и секции). Противопожарные преграды (противопожарные стены, перегородки, перекрытия, двери и окна, тамбур-шлюзы, зоны) их виды и назначение. Предохранительные (легкосбрасываемые) конструкции. Противопожарные расстояния между зданиями и сооружениями, их нормирование с учетом санитарных и противопожарных требований.

Безопасная эвакуация людей.

Противопожарное водоснабжение.

Зашита зданий и сооружений химических предприятий от прямого удара и вторичных проявлений молнии. Категорирование зданий и сооружений по степени опасности поражения молний. Устройство систем молниезащиты.

Средства и методы тушения пожаров.

Общие сведения о пожаротушении. Условия, необходимые для прекращения горения. Способы пожаротушения (поверхностное и объемное тушение). Основные средства тушения пожаров и их характеристика. Жидкие огнетушащие вещества (вода, водные растворы солей). Огнегасительные свойства воды. Пены: химическая пена, пенообразователи. Негорючие газы или инертные разбавители (диоксид углерода, азот, аргон, водяной пар). Галоген-углеводородные составы, хладоны. Огнетушащие порошки, механизм огнетушащего действия порошков. Тушение комбинированными составами. Первичные средства пожаротушения.

Установки пожаротушения. Автоматические стационарные системы пожаротушения с использованием негорючих газов, воды и пены. Спринклерные и дренчерные системы.

Системы оповещения людей о пожаре. Знаки пожарной безопасности.

Прогнозирование последствий аварий, связанных с пожарами и взрывами.

Основные поражающие факторы пожара. Решение типовых задач по оценке пожарной обстановки: определение минимального безопасного расстояния для персонала и элементов объекта от очага пожара; величины теплового потока, падающего на поверхность объекта при пожаре; допустимых размеров зоны горения, исключающих распространение пожара на расположенные рядом объекты.

Характерные особенности взрыва. Зоны действия взрыва и их характеристика. Основные поражающие факторы взрыва (ударная волна и осколочные поля). Действие взрыва на человека. Решение типовых задач по оценке обстановки при взрыве: определение избыточного давления во фронте ударной волны в зависимости от расстояния; радиусов зон разрушения; предполагаемых степеней разрушения элементов объекта. Методика оценки возможного ущерба производственному зданию и технологическому оборудованию. Защита предприятий и населения от поражающих факторов, возникающих в результате пожаров и взрывов.

Организация пожарной охраны в Российской Федерации. Основные положения законодательства и нормативно-правовое регулирование в области пожарной безопасности.

7.3. Аварии на химически опасных объектах. Основные понятия и определения: химическая авария, химически опасный объект, химическое заражение, зона химического заражения, пролив опасных химических веществ, очаг химического поражения. Виды аварий на химически опасных объектах. Основные показатели степени опасности химически опасных объектов.

Причины и последствия аварий на химически опасных объектах. Очаг химического поражения и его краткая характеристика. Зоны химического заражения и их характеристика. Факторы влияющие на размер очага химического заражения. Формы возможных зон заражения и их характеристика.

Защита населения от аварийных химически опасных веществ (АХОВ). Основные способы защиты и правила поведения. Оповещение населения. Использование индивидуальных средств защиты органов дыхания и кожи. Средства медицинской защиты. Укрытие населения в защитных сооружениях. Временное укрытие населения в жилых и производственных зданиях. Герметизация помещений, ее предназначение и последовательность. Эвакуация населения из зон возможного заражения.

7.4. Радиационные аварии. Основные понятия и определения: радиационная авария, радиационно опасный объект, радиоактивное загрязнение, зона радиоактивного загрязнения, зона отчуждения, зона отселения. Виды аварий на радиационно опасных объектах, их динамика развития, основные опасности.

Задачи, этапы и методы оценки радиационной обстановки. Зонирование территорий при радиационном загрязнении территории. Понятие радиационного прогноза. Определение возможных доз облучения и допустимого времени пребывания людей в зонах загрязнения. Допустимые уровни облучения при аварийных ситуациях. Дозиметрический контроль.

Понятие о режимах радиационной защиты, их назначение, содержание и порядок введения. Комплекс мероприятий, проводимых в интересах обеспечения защиты людей в зонах радиоактивного загрязнения. Оповещение населения о радиационных авариях. Укрытие населения в защитных сооружениях. Уменьшение времени пребывания людей в зонах радиоактивного загрязнения и эвакуация в безопасные районы. Использование средств индивидуальной защиты. Проведение йодной профилактики. Контроль безопасности продуктов питания.

Действия населения при радиационной аварии. Законодательство Российской Федерации в области радиационной безопасности.

Гидротехнические аварии. Основные опасности и источники гидротехнических и гидродинамических аварий. Классификация зон катастрофического затопления и их характеристика. Показатели последствий

поражающего воздействия волны прорыва. Характер и масштабы поражающего действия волны прорыва

7.5. Приборы радиационной, химической разведки и дозиметрического контроля.

Методы обнаружения и измерения ионизирующих излучений.

Назначение и классификация дозиметрических приборов.

Измеритель мощности дозы ДП-5В, назначение, техническая характеристика, устройство, подготовка к работе.

Работа с прибором: определение мощности дозы (гамма-фона); измерение степени зараженности различных поверхностей.

Измеритель дозы ИД-1, назначение, общее устройство, порядок работы с прибором.

Измеритель дозы ИД-11.

Организация индивидуального дозиметрического контроля с помощью ИД-1 (порядок выдачи дозиметров, их учет, снятие показаний по возвращению из зоны радиации).

Методы индикации:
боевых токсических химических веществ (БТХВ);
аварийно химических опасных веществ.

Войсковой прибор химической разведки (ВПХР), назначение, устройство, порядок и последовательность определения БТХВ в воздухе и на других объектах с помощью индикаторных трубок

Практическая работа с прибором.

7.6. Чрезвычайные ситуации военного времени. Виды оружия массового поражения, их особенности и последствия его применения. Ядерный взрыв и его опасные факторы.

Стихийные бедствия. Землетрясения, наводнения, атмосферные явления, их краткая характеристика, основные параметры и методы защиты.

7.7. Защита населения в чрезвычайных ситуациях. Организация защиты в мирное и военное время, способы защиты, защитные сооружения, их классификация. Оборудование убежищ. Быстровозводимые убежища. Простейшие укрытия. Противорадиационные укрытия.
Укрытие в приспособленных и специальных сооружениях. Особенности и организация эвакуации из зон чрезвычайных ситуаций. Мероприятия медицинской защиты. Средства индивидуальной защиты и порядок их использования. Способы обеспечения психологической устойчивости населения в чрезвычайных ситуациях.

Единая государственная система предупреждения и ликвидации чрезвычайных ситуаций (РСЧС): цели, задачи и структура. Территориальные и функциональные подсистемы РСЧС. Координационные органы РСЧС. Органы управления и режимы функционирования РСЧС. Силы и средства РСЧС.

7.8. Устойчивость функционирования объектов экономики в чрезвычайных ситуациях.

Понятие об устойчивости объекта. Факторы, влияющие на устойчивость функционирования объектов. Принципы и способы повышения устойчивости функционирования объектов в ЧС.

Экстремальные ситуации. Виды экстремальных ситуаций. Терроризм. Оценка экстремальной ситуации, правила поведения и обеспечения личной безопасности. Формы реакции на экстремальную ситуацию. Психологическая устойчивость в экстремальных ситуациях.

Спасательные работы при чрезвычайных ситуациях. Основы организации аварийно-спасательных и других неотложных работ. Способы ведения спасательных работ при различных видах чрезвычайных ситуаций. Основы медицины катастроф. Планы локализации и ликвидации аварийных ситуаций (ПЛАС). Требования к их составлению и их содержание.

РАЗДЕЛ 8. «УПРАВЛЕНИЕ БЕЗОПАСНОСТЬЮ ЖИЗНЕДЕЯТЕЛЬНОСТИ»

8.1. Законодательные и нормативные правовые основы управления безопасностью жизнедеятельности. Концепции национальной безопасности и демографической политики Российской Федерации – основные положения. Общая характеристика системы законодательных и нормативно-правовых актов, регулирующих вопросы экологической, промышленной, производственной безопасности и безопасности в чрезвычайных ситуациях. Характеристика основных законодательных и нормативно-правовых актов: назначение, объекты регулирования и основные положения. Требования безопасности в технических регламентах. Вопросы безопасности жизнедеятельности в законах и подзаконных актах.

Законодательство об охране труде. Трудовой кодекс – основные положения X раздела кодекса, касающиеся вопросов охраны труда. Законодательные акты директивных органов.

Подзаконные акты по охране труда.

Система стандартов безопасности труда (ССБТ) - структура и основные стандарты.

Стандарты предприятий по безопасности труда. Инструкции по охране труда.

Законодательство о безопасности в чрезвычайных ситуациях. Закон Российской Федерации «О защите населения и территорий от чрезвычайных ситуаций природного и техногенного характера». Структура законодательной базы - основные законы и их сущность: Федеральный законы РФ «О пожарной безопасности», «Технический регламент о требованиях пожарной безопасности», «О промышленной безопасности опасных производственных объектов», «О радиационной безопасности населения».

Системы стандартов по безопасности в чрезвычайных ситуациях (БЧС) - структура и основные стандарты.

8.2. Экономические основы управления безопасностью. Современные рыночные методы экономического управления безопасностью

и основные принципы регулирования различных аспектов безопасности: позитивные и негативные методы стимулирования безопасности.

Понятие экономического ущерба, его составляющие и методические подходы к оценке. Материальная ответственность за нарушение требований безопасности: аварии, несчастные случаи, загрязнение окружающей среды.

Экономика безопасности труда. Социально-экономическое значение охраны труда, финансирование охраны труда. Экономические ущербы от производственного травматизма, профессиональных заболеваний и неблагоприятных условий труда – основные составляющие ущерба. Экономический эффект мероприятий по улучшению условий и охране труда.

Экономика чрезвычайных ситуаций. Эколого-экономические и социально-экономические составляющие ущерба от чрезвычайных ситуаций. Экономическая эффективность превентивных мер по предотвращению чрезвычайных ситуаций.

8.3. Страхование рисков: экологическое страхование, страхование опасных объектов, страхование профессиональных рисков. Основные понятия, функции, задачи и принципы страхования рисков. Компенсационная, превентивная и инвестиционная экономические функции страхования ответственности. Экологическое страхование – проблемы и страховые риски.

Страхование ответственности предприятий – источников повышенной опасности. Страхование от несчастных случаев и профессиональных заболеваний. Федеральный закон «Об обязательном социальном страховании от несчастных случаев на производстве и профессиональных заболеваний».

8.4. Государственное управление безопасностью: органы управления, надзора и контроля за безопасностью, их основные функции, права и обязанности, структура. Министерства, агентства и службы – их основные функции, обязанности, права и ответственность в области различных аспектов безопасности. Управление экологической, промышленной и производственной безопасностью в регионах, селитебных зонах, на предприятиях и в организациях.

Обязанности работодателей по обеспечению охраны труда на предприятии.

Гарантии права работников на охрану труда. Обязанности работника по обеспечению охраны труда на предприятии.

Обучение работников безопасным приемам и методам работы.

Организация обучения и проверки знаний по охране труда руководителей и специалистов. Виды инструктажа по охране труда. Порядок проведения и оформления инструктажа.

Надзор и контроль за соблюдением законодательства об охране труда.

Надзор в сфере безопасности – основные органы надзора, их функции и права.

Кризисное управление в чрезвычайных ситуациях – российская система управления в чрезвычайных ситуациях – система РСЧС, система гражданской обороны – сущность структуры, задачи и функции.

Травматизм и заболеваемость на производстве.

Понятия о несчастном случае, производственной травме, профессиональном заболевании и отравлении. Острые и хронические заболевания.

Расследование и учет несчастных случаев на производстве. Относительные показатели производственного травматизма и профессиональной заболеваемости.

Причины производственного травматизма и профессиональной заболеваемости.

Методы анализа травматизма.

Организация мониторинга, диагностики и контроля состояния окружающей среды, промышленной безопасности, условий и безопасности труда. Государственная экологическая экспертиза и оценка состояния окружающей среды, декларирование промышленной безопасности, государственная экспертиза условий труда, аттестация рабочих мест – понятие, задачи, основные функции, сущность, краткая характеристика процедуры проведения.

Аудит и сертификация состояния безопасности. Экологический аудит и экологическая сертификация, сертификация производственных объектов на соответствие требованиям охраны труда – сущность и задачи.

Основы менеджмента в области экологической безопасности, условий труда и здоровья работников: основные задачи, принципы и сущность менеджмента. Сущность цикла «Деминга-Шухарта» менеджмента качества: политика в области безопасности, контроль и измерение параметров, корректировка и постоянное совершенствование.

5. СООТВЕТСТВИЕ СОДЕРЖАНИЯ ТРЕБОВАНИЯМ К РЕЗУЛЬТАТАМ ОСВОЕНИЯ ДИСЦИПЛИНЫ

№	Компетенции	Разделы							
		1	2	3	4	5	6	7	8
	Знать:								
1	основные техносферные опасности, их свойства и характеристики, характер воздействия вредных и опасных факторов на человека и природную среду, методы защиты от них применительно к сфере своей профессиональной деятельности	+	+	+	+	+	+	+	+
	Уметь:								
2	идентифицировать основные опасности среды обитания человека, оценивать риск их реализации, выбирать методы защиты от опасностей применительно к сфере своей профессиональной деятельности и способы обеспечения комфортных условий жизнедеятельности;	+	+	+	+	+		+	+
	Владеть:								

3	законодательными и правовыми актами в области безопасности и охраны окружающей среды, требованиями к безопасности технических регламентов в сфере профессиональной деятельности;	+			+			+	+
4	способами и технологиями защиты в чрезвычайных ситуациях;				+			+	
5	понятийно-терминологическим аппаратом в области безопасности;	+	+	+	+	+	+	+	+
6	навыками рационализации профессиональной деятельности с целью обеспечения безопасности и защиты окружающей среды.			+	+			+	
	Общекультурные компетенции:								
1	- способность к самоорганизации и самообразованию (ОК-7);	+	+	+	+	+	+	+	+
2	- способность использовать приемы оказания первой помощи, методы защиты в условиях чрезвычайных ситуаций (ОК-9)			+	+	+		+	
	Общепрофессиональные компетенции:								
1	- владеть основными методами защиты производственного персонала и населения от возможных последствий аварий, катастроф, стихийных бедствий (ОПК-6).			+	+	+		+	

6. ПРАКТИЧЕСКИЕ И ЛАБОРАТОРНЫЕ ЗАНЯТИЯ

6.1. Практические занятия

Практические занятия не предусмотрены учебным планом.

6.2. Лабораторные занятия

Лабораторный практикум по дисциплине «***Безопасность жизнедеятельности***» выполняется в соответствии с Учебным планом в течение семестра и занимает 16 акад. ч. Лабораторные работы охватывают четыре раздела дисциплины. В практикум входит 11 работ, примерно по 1,5 ч на каждую работу. Выполнение лабораторного практикума способствует закреплению материала, изучаемого в дисциплине «***Безопасность жизнедеятельности***», а также дает знания о методиках определения показателей опасности и вредности производственной среды и требованиям к выполнению методик, обеспечивающих достоверность получаемых результатов.

Максимальное количество баллов за выполнение лабораторного практикума составляет 28 баллов (максимально по 2,5 балла за каждую работу). Количество работ и баллов за каждую работу может быть изменено в зависимости от их трудоемкости.

Примеры лабораторных работ и разделы, которые они охватывают:

№ п/п	№ раздела дисциплины	Примерные темы лабораторно-практических работ	Часы

1	5.2; 4.2	Определение параметров метеорологических условий в рабочей зоне производственных помещений.	1,5
2	5.2; 4.2	Оценка эффективности работы вентиляционных установок.	1,5
3	3.2; 4.2	Определение запыленности воздуха производственных помещений.	1,5
4	3.3; 4.3	Исследование производственного шума и эффективности звукоизолирующих устройств.	1,5
5	5.3	Измерение и нормирование естественной освещенности на рабочих местах.	1,5
6	5.3	Измерение и нормирование искусственной освещенности на рабочих местах.	1,5
7	3.8; 7.2	Определение температуры вспышки горючих жидкостей.	1,5
8	3.8; 7.2	Определение концентрационных пределов распространения пламени газовоздушных смесей.	1,5
9	3.8; 7.2	Определение группы трудногорючих и горючих твердых веществ и материалов	1,5
10	3.6; 4.3	Исследование опасности поражения человека током в трехфазных электрических сетях.	1,5
11	3.8; 7.2; 7.7	Определение типа и количества огнетушителей для производственных помещений. Расчет максимального количества горючих жидкостей для производственных помещений.	1,5

7. САМОСТОЯТЕЛЬНАЯ РАБОТА

Учебной программой дисциплины предусмотрена самостоятельная работа студента в объёме 60 часов. Самостоятельная работа проводится с целью углубления знаний по дисциплине и предусматривает:

– регулярную проработку пройденного на лекциях учебного материала и подготовку к выполнению лабораторных работ по разделам дисциплины;

– ознакомление и проработку рекомендованной литературы и работу с электронно-библиотечными системами, включая переводы публикаций из научных журналов, цитируемых в базах Scopus, Web of Science, РИНЦ;

– посещение отраслевых выставок, семинаров, конференций различного уровня.

8. ПРИМЕРЫ ОЦЕНОЧНЫХ СРЕДСТВ ДЛЯ КОНТРОЛЯ ОСВОЕНИЯ ДИСЦИПЛИНЫ

8.1. Примерная тематика реферативно-аналитической работы

Реферативно–аналитическая работа не проводится.

8.2. Примеры контрольных работ для текущего контроля освоения дисциплины

Для текущего контроля предусмотрено 2 контрольные работы. Максимальная оценка за контрольные работы составляет по 16 баллов за каждую. 28 баллов отводятся на лабораторные работы.

Примеры вопросов к контрольной работе № 1 по разделу: основы промышленной безопасности. Максимальная оценка – 16 баллов. Контрольная работа содержит 1 вопрос.

1. Требования безопасности, предъявляемые к технологическим процессам. Инженерно-технические средства безопасности.
2. Потенциально опасные технологические процессы (группы). Виды опасностей и основные причины возникновения аварийной ситуации. Технологический регламент, его содержание.
3. Сосуды и аппараты, работающие под давлением, требования безопасности, предъявляемые к ним, их арматура и техническое освидетельствование.
4. Назначение, устройство, маркировка и техническое освидетельствование баллонов.
5. Меры безопасности при эксплуатации, транспортировке и хранении баллонов. Причины взрывов и списания баллонов. Ацетиленовые баллоны, их устройство.
6. Безопасность эксплуатации компрессоров (источники опасности, системы смазки и охлаждения, предохранительные устройства, контрольно-измерительные приборы). Специальные требования безопасности.
7. Назначение, классификация и типы газгольдеров. Устройство и безопасная эксплуатация газгольдеров низкого давления.
8. Действие электрического тока на организм человека и виды поражений. Факторы, определяющие степень воздействия электрического тока на организм человека. Электрозащитные средства: изолирующие, ограждающие и вспомогательные.
9. Условия и основные причины поражения человека электрическим током. Пороговые значения различных видов тока. Классификация помещений по опасности поражения людей электрическим током.
10. Технические способы и средства защиты, обеспечивающие электробезопасность (защитное заземление, зануление и т.д.).
11. Безопасность при проведении работ в закрытых аппаратах и емкостях.
12. Мероприятия, повышающие устойчивость функционирования производственных объектов.

13. Единая государственная система предупреждения и ликвидации чрезвычайных ситуаций -- РСЧС (основные задачи, структура, органы управления, режимы функционирования РСЧС).

Примеры вопросов к контрольной работе № 2 по разделу:
ПОЖАРНАЯ БЕЗОПАСНОСТЬ. Максимальная оценка – 16 баллов.

Контрольная работа содержит 1 вопрос.

1. Классификация ЧС по виду (сфере) возникновения. Прогнозирование последствий аварий, связанных с пожарами.
2. Классификация ЧС по масштабу. Стадии ЧС. Прогнозирование последствий аварий, вызванных взрывами.
3. Классы пожаров, их характеристика. Опасные факторы пожаров, воздействующих на людей. Защита органов дыхания и головы при пожарах.
4. Понятие о горении. Условия, виды, формы и характеристики горения. Тепловая и цепная теории горения. Условия перехода горения ГВС во взрыв.
5. Показатели пожаровзрывоопасности веществ (газов, жидкостей, пылей). Их характеристика и применение. Диффузионное горение.
6. Требования пожарной безопасности в соответствии с ГОСТ ССБТ. Предотвращение образования горючей и взрывоопасной среды.
7. Категорирование помещений и зданий по взрывопожарной и пожарной опасности по СП 12.13130.2009. Характеристика категорий и их применение.
8. Классификация взрыво- и пожароопасных зон согласно ПУЭ (В-1, В-1а и т.д., П-1, П-2 и т.д.). Характеристика зон и их применение.
9. Защита производственных коммуникаций от распространения пламени. Дать характеристику помещения категории А по взрывопожароопасности.
10. Пожарная безопасность производственных зданий (возгораемость материалов и огнестойкость строительных конструкций, противопожарные преграды, планировка зданий).
11. Огнетушащие вещества, классификация, состав и краткая характеристика
12. Первичные средства тушения пожаров, их устройство, принцип действия и назначение.
13. Электроустановки во взрывоопасных зонах (уровень, вид, категории и группы). Пример маркировки взрывозащиты электрооборудования.

8.3. Вопросы для итогового контроля освоения дисциплины (7 семестр – экзамен)

Максимальное количество баллов за экзамен – 40 баллов.

Экзаменационный билет содержит 4 вопроса, каждый оценивается по 10 баллов.

1. Опасности и их источники. Виды опасности по степени завершенности воздействия на объект защиты. Виды реализации опасностей.
2. Риск – количественная мера опасности. Виды риска.
3. Анализ, оценка и управление риском.

4. Эволюция опасностей и человека.

5. Концепция устойчивого развития. Взаимосвязь устойчивого развития и безопасности.

6. Реализация целей устойчивого развития в России. Законодательная база, специфика реализации.

7. Современные системы защиты и безопасности. Их взаимосвязь и объекты защиты.

8. Нормативные и законодательные основы управления безопасностью жизнедеятельности.

9. Законодательные основы безопасности труда, безопасности в чрезвычайных ситуациях, промышленной безопасности и пожарной безопасности в Российской Федерации.

10. Экономическое управление безопасностью окружающей среды, безопасностью труда, чрезвычайных ситуаций. Принципы страхования рисков.

11. Государственное управление природоохранной деятельностью и управление безопасностью в ЧС.

12. Менеджмент охраны труда и безопасности здоровья.

13. Условия труда. Характеристики, описывающие условия труда.

14. Специальная оценка условия труда: цели, порядок проведения, результаты. Классы условий труда.

15. Обязанности работника и работодателя согласно Трудовому кодексу.

16. Виды юридической ответственности за нарушения требований по охране труда.

17. Обеспечение безопасной эксплуатации опасных производственных объектов.

18. Нормативно-техническая документация по охране труда.

19. Виды надзора и контроля за соблюдением законодательства об охране труда.

20. Организация службы охраны труда на предприятии, в учреждении и организации.

21. Обучение и проверка знаний по охране труда.

22. Порядок расследования несчастных случаев и заболеваний на производстве.

23. Показатели производственного травматизма и профессиональных заболеваний.

24. Опасные и вредные производственные факторы, их классификация.

25. Понятие рационального природопользования в системе человек-среда обитания, основные способы борьбы с выбросами.

26. Понятие – вредное вещество. Показатели опасности вредных веществ (ПДК, ОБУВ и другие показатели).

27. Виды совместного действия вредных веществ. Взаимосвязь химической структуры, физико-химических свойств и вредного действия веществ.

28. Классификация вредных веществ по их физиологическому действию на организм. Пути поступления вредных веществ в организм человека.

29. Производственная пыль (классификация, опасности заболевания работающих, требования безопасности).

30. Понятие микроклимата производственных помещений, нормирование микроклимата.

31. Физическая и химическая терморегуляция организма. Нормирование микроклиматических производственных условий.

32. Мероприятия, обеспечивающие создание оптимального микроклимата в производственных помещениях (технологические и санитарно-технические).

33. Вентиляция. Классификация систем вентиляции по способам организации воздухообмена и перемещения воздуха.

34. Механическая вентиляция, ее устройство, эффективность работы. Виды местной вентиляции.

35. Естественная вентиляция, ее устройство, эффективность работы.

36. Искусственное освещение, конструктивное исполнение. Классификация по функциональному назначению.

37. Освещение производственных помещений, (естественное и искусственное, нормирование, источники света, виды промышленных светильников).

38. Нормирование шума. Классификация шума по природе возникновения, характеру спектра, распределению уровней шума во времени и по частоте.

39. Вибрация и ее оценка, нормирование. Методы защиты от вибрации.

40. Защита от шума (звукоизоляция в промышленных зданиях и звукопоглощение в производственных помещениях).

41. Электромагнитные поля промышленной частоты и радиочастотного диапазона. Характеристика, нормирование, воздействие на организм.

42. Защита от электромагнитных полей и излучений.

43. Основные методы очистки газовых выбросов и сточных вод промышленных предприятий.

44. Классификация средств защиты работающих (по характеру применения, по назначению).

45. Аварийные средства индивидуальной защиты.

46. Характеристика профессиональных заболеваний и отравлений. Основные требования безопасности на химических предприятиях, связанных с использованием вредных веществ.

47. Потенциально опасные технологические процессы. Группы процессов. Причины возникновения аварийных ситуаций.

48. Требования безопасности, предъявляемые к технологическим процессам.

49. Технологический регламент. Его виды, особенности разработки, разделы, срок действия. Разделы технологического регламента.

50. Инженерно-технические средства безопасности.

51. Общие требования к безопасности и надежности производственного оборудования.

52. Требования к рабочим местам, системе управления, средствам защиты и сигнальным устройствам.

53. Безопасность эксплуатации сосудов и аппаратов, работающих под давлением. Требования к конструкции, предохранительным и контролирующим устройствам, регистрации, техническому освидетельствованию, установке сосудов.

54. Безопасность эксплуатации баллонов для сжатых, сжиженных и растворенных газов. Устройство, маркировка, освидетельствование, хранение и транспортировка. Особенности ацетиленовых баллонов.

55. Безопасность эксплуатации трубопроводов. Прокладка и компенсация тепловых удлинений.

56. Арматура трубопроводов, тепловая изоляция, защита от коррозии и окраска трубопроводов. Освидетельствование трубопроводов.

57. Безопасность эксплуатации компрессоров. Источники опасности при эксплуатации компрессоров, требования к смазочным материалам и системе охлаждения. Специальные требования безопасности.

58. Безопасность эксплуатации газгольдеров. Виды газгольдеров, их особенности. Причины возникновения аварийных ситуаций.

59. Общая характеристика ремонтных работ. Подготовительные работы. Порядок оформления наряда допуска.

60. Газоопасные работы, безопасность их проведения. Порядок сдачи оборудования в ремонт.

61. Безопасность при проведении работ в закрытых аппаратах и емкостях.

62. Безопасность при проведении огневых работ.

63. Электробезопасность. Виды действия электрического тока на человека. Первая помощь при поражении человека электрическим током.

64. Виды поражения электрическим током. Электротравмы и электроудары.

65. Факторы, определяющие опасность поражения электрическим током.

66. Условия внешней среды при поражении электрическим током. Классификация помещений по опасности поражения электрическим током.

67. Условия поражения электрическим током. Защитное заземление и зануление, как основные способы защиты.

68. Технические способы защиты (защитное отключение, выравнивание потенциала, малое напряжение, изоляция токоведущих частей). Виды электрозащитных средств.

69. Статическое электричество, условия его возникновения. Защита от статического электричества.

70. Ионизирующее излучение, его виды и основные характеристики. Биологическое действие излучения на человека.

71. Основные дозиметрические величины.

72. Обеспечение радиационной безопасности населения. Нормирование предельных величин воздействия.

73. Организация работы с радиоактивными веществами и источниками излучения (общие требования, работа с закрытыми и открытыми источниками излучения

74. Виды и основные задачи пожарной охраны.

75. Горение и взрыв. Особенности их возникновения и развития.

76. Механизмы процесса горения.

77. Номенклатура показателей пожарной опасности газо- и пылевоздушных смесей.

78. Номенклатура показателей пожарной опасности жидкостей и твердых веществ.

79. Механизмы самовозгорания.

80. Классификация пожаров.

81. Классификация жидкостей по пожарной опасности.

82. Оценка пожаровзрывоопасности пылей.

83. О влиянии опасных и вредных факторов пожара на организм человека.

84. Пожарная профилактика объекта (основная задача, система предотвращения пожара, система противопожарной защиты).

85. Система предупреждения пожара как составляющая обеспечения пожарной безопасности.

86. Система противопожарной защиты как составляющая обеспечения пожарной безопасности.

87. Организационно-технические мероприятия по обеспечению пожарной безопасности.

88. Активные способы пожаро- и взрывозащиты технологического процесса.

89. Пассивные способы взрывозащиты технологического оборудования.

90. Устройства, предотвращающие распространение пламени по производственным коммуникациям.

91. Классификация взрывоопасных и пожароопасных зон.

92. Электроустановки во взрывоопасных зонах (уровень, вид, категории и группы). Пример маркировки взрывозащиты электрооборудования.

93. Способы предупреждения распространения пожаров в технологических коммуникациях.

94. Огнетушащие вещества.

95. Первичные средства тушения пожаров.

96. Виды классификации огнетушителей, устройство и приведение в действие огнетушителей.

97. Установки пожаротушения (ручные и автоматические).

98. Спринклерные и дренчерные установки пожаротушения.

99. Системы оповещения людей о пожаре. Знаки пожарной безопасности.

100. Категорирование помещений по взрывопожарной и пожарной опасности по СП 12.13130.2009.

101. Категорирование зданий по взрывопожарной и пожарной опасности по СП 12.13130.2009.

102. Возгораемость материалов и огнестойкость строительных конструкций.

103. Предел огнестойкости строительных конструкций и степень огнестойкости здания.

104. Противопожарные преграды.

105. Безопасная эвакуация людей при пожаре на производстве.

106. Типы и виды чрезвычайных ситуаций.

107. Характерные стадии чрезвычайной ситуации. Классификация ЧС по масштабу.

108. Чрезвычайные ситуации техногенного характера и их краткая характеристика.

109. Чрезвычайные ситуации природного характера и их краткая характеристика.

110. Чрезвычайные ситуации военного характера и их краткая характеристика.

111. Оружие массового поражения и его характеристика.

112. Прогнозирование последствий аварий, связанных с пожарами.

113. Прогнозирование обстановки при авариях на химически опасных объектах.

114. Прогнозирование последствий аварий, вызванных взрывами.

115. Барическое воздействие взрыва на человека, здания и сооружения.

116. Устойчивость функционирования объекта в чрезвычайной ситуации.

117. Мероприятия, повышающие устойчивость функционирования производственных объектов.

118. Единая государственная система предупреждения и ликвидации чрезвычайных ситуаций (структура, органы управления, режимы работы).

119. Структура гражданской обороны РФ.

120. Силы гражданской обороны.

121. Гражданская оборона на объектах экономики.
122. Мероприятия по защите населения в чрезвычайных ситуациях.
123. Защитные сооружения, их краткая характеристика.
124. Виды эвакуации, правила эвакуации пешим порядком.

Полный перечень оценочных средств приведен в виде отдельного документа, являющегося неотъемлемой частью основной образовательной программы.

8.4. Структура и примеры билетов

Э*кзамен* по дисциплине «*Безопасность жизнедеятельности*» проводится в 7 семестре и включает контрольные вопросы по всем разделам учебной программы дисциплины. Билет для ***экзамена*** состоит из 4 вопросов, относящихся к указанным разделам. Ответы на вопросы ***экзамена*** оцениваются из максимальной оценки 40 баллов. Каждый вопрос оценивается в 10 баллов.
Пример билета для ***экзамена***:

<table>
<tr><td rowspan="5">«Утверждаю»
Зав. кафедрой ТСБ

_____ Н.И. Акинин

«__» _____ 20__г.</td><td>Министерство науки и высшего образования РФ</td></tr>
<tr><td>Российский химико-технологический университет имени Д.И. Менделеева</td></tr>
<tr><td>Кафедра техносферной безопасности</td></tr>
<tr><td>Направление подготовки 04.03.01 – Химия</td></tr>
<tr><td>Безопасность жизнедеятельности</td></tr>
<tr><td colspan="2">Билет № 1
1. Взаимодействие человека и среды обитания. Риск – количественная мера опасности.

2. Понятие микроклимата производственных помещений, нормирование микроклимата.

3. Действие электрического тока на человека. Электрозащитные средства. Первая помощь при поражении человека электрическим током.

4. Активные способы пожаро- и взрывозащиты технологического процесса.</td></tr>
</table>

9. УЧЕБНО-МЕТОДИЧЕСКОЕ ОБЕСПЕЧЕНИЕ ДИСЦИПЛИНЫ.

9.1. Рекомендуемая литература.

А) Основная литература.

1. Безопасность жизнедеятельности в химической промышленности [Электронный ресурс] : учебник / Н.И. Акинин [и др.] ; под общ. ред. Н.И.

Акинина. — Электрон. дан. — Санкт-Петербург : Лань, 2019. — 448 с. — Режим доступа: https://e.lanbook.com/book/116363.

2. Безопасность жизнедеятельности. Производственная санитария в химической промышленности. Лабораторный практикум: учеб. пособие / Сост.: Маринина Л.К., Васин А.Я., Шарифуллина Л.Р., Чернецкая М.Д., Трифонова Т.Е., Аносова Е.Б.; Изд. центр РХТУ им. Д.И. Менделеева. – М., 2013. – 76 с.

3. Безопасность жизнедеятельности. Пожарная профилактика и электробезопасность в химической промышленности. Лабораторный практикум: учеб. пособие / Сост.: Маринина Л.К., Васин А.Я., Чернецкая М.Д., Аносова Е.Б., Трифонова Т.Е., Шарифуллина Л.Р.; Изд. центр РХТУ им. Д.И. Менделеева. – М., 2013. – 76 с.

4. Безопасность жизнедеятельности / Занько Н.Г., Малаян К.Р., Русак О.Н., С. Петербург.: Издательство «Лань», 2017. – 704 с. [электронный ресурс]. Режим доступа: https: //e.lanbook.com//book/92617.

Б) Дополнительная литература.

1. Безопасность труда в химической промышленности (учебное пособие для ВУЗов). Маринина Л.К., Васин А.Я., Торопов Н.И. и др. – М.: Изд. центр «Академия», 2006. – 512 с.

2. Акинин Н. И., Бабайцев И. В. Прогнозирование взрывоопасности парогазовых смесей: монография / М.: РХТУ им. Д. И. Менделеева, 2014. – 235 с.

3. ПБ 09 – 540 – 03. Общие правила взрывобезопасности для взрывопожарных, химических, нефтехимических и нефтеперерабатывающих производств. [электронный ресурс] https://yandex.ru/.

4. Правила противопожарного режима в Российской Федерации. Постановление Правительства РФ от 25.04.2012 г. № 390. [электронный ресурс] https://yandex.ru/

5. ПУЭ. Правила устройства электроустановок (7-е издание) [электронный ресурс] https://yandex.ru/.

6. Р. 2.2. 2006-05 Руководство по гигиенической оценке факторов рабочей среды и трудового процесса. Критерии и классификация условий труда. [электронный ресурс] https://yandex.ru/

9.2. Рекомендуемые источники научно-технической информации

Научно-технические журналы:
«Безопасность труда в промышленности»;
«Безопасность в техносфере»
«Пожарная безопасность»
«Пожаровзрывобезопасность»

«Безопасность жизнедеятельности»
«Информационные бюллетени Федеральной службы по экологическому, технологическому и атомному надзору»

Электронные ресурсы:
- Группа компаний «Промышленная безопасность» [Электронный ресурс]. – Режим доступа: safety.ru – Загл.с экрана (Дата обращения: 10.05.2019)
-Федеральная служба по экологическому, технологическому и атомному надзору РОСТЕХНАДЗОР [Электронный ресурс]. – Режим доступа: http://www.gosnadzor.ru/ – Загл.с экрана (Дата обращения: 10.05.2019)

ИНТЕРНЕТ-РЕСУРСЫ

Интернет - ресурсы:

- http://bookfi.org/g/ - BookFinder. Самая большая электронная библиотека рунета. Поиск книг и журналов
- http://www.rsl.ru - Российская Государственная Библиотека
- http://www.gpntb.ru - Государственная публичная научно-техническая библиотека России
- http://lib.msu.su - Научная библиотека Московского государственного университета
- http://window.edu.ru - Полнотекстовая библиотека учебных и учебно-методических материалов
- http://abc-chemistry.org/ru/ - ABC-Chemistry : Бесплатная научная химическая информация
- http://findebookee.com/ - поисковая система по книгам
- http://elibrary.ru - Научная электронная библиотека
- http://lcweb.loc.go - Библиотека Конгресса США

9.3. Средства обеспечения освоения дисциплины

Для реализации учебной программы подготовлены следующие средства обеспечения освоения дисциплины:

- компьютерные презентации интерактивных лекций – 10, (общее число слайдов – 200);

- банк тестовых заданий для текущего контроля освоения дисциплины (общее число вопросов – 50);

Для освоения дисциплины используются следующие нормативные и нормативно-методические документы:

– Федеральный закон Российской Федерации от 29.12.2012 № 273-ФЗ «Об образовании в Российской Федерации» [Электронный ресурс] – Режим доступа:
http://pravo.gov.ru/proxy/ips/?docbody=&nd=102162745&intelsearch=273-%D4%C7 (дата обращения: 10.05.2019).
– Федеральные государственные образовательные стандарты высшего

образования // Координационный совет учебно-методических объединений и научно-методических советов высшей школы. Портал Федеральных образовательных стандартов высшего образования [Электронный ресурс] – Режим доступа: http://fgosvo.ru/fgosvo/92/91/4 (дата обращения: 10.05.2019).
− Приказ Министерства образования и науки РФ от 23.08.2017 № 816 «Об утверждении Порядка применения организациями, осуществляющими образовательную деятельность, электронного обучения, дистанционных образовательных технологий при реализации образовательных программ» [Электронный ресурс]. Режим доступа: http://pravo.gov.ru/proxy/ips/?docbody=&nd=102447332&intelsearch=816+%EF%F0%E8%EA%E0%E7 (дата обращения: 10.05.2019).

При освоении дисциплины студенты должны использовать информационные и информационно-образовательные ресурсы следующих порталов и сайтов:
- Система федеральных образовательных порталов. Система открытого образования. Консалтинговый центр ИОС ОО РФ [Электронный ресурс] – Режим доступа: http://www.openedu.ru (дата обращения: 10.05.2019).
- Информационно-коммуникационные технологии в образовании. Система федеральных образовательных порталов [Электронный ресурс] – Режим доступа: http://ict.edu.ru (дата обращения: 10.05.2019).
- Информационная система «Единое окно доступа к образовательным ресурсам». URL: http://window.edu.ru/ (дата обращения: 10.05.2019).
- ФЭПО: соответствие требованиям ФГОС [Электронный ресурс] – Режим доступа: http://fepo.i-exam.ru/ (дата обращения: 10.05.2019).

При реализации дисциплины с применением электронного образования и дистанционных образовательных технологий для проведения занятий в формате онлайн-встреч или презентаций по средствам сети Интернет используется мессенджер Discord, для обеспечения обучающихся учебно-методическими материалами используются сервисы облачного хранилища с доступом посредством интернет-браузера (Google Drive, Яндекс.Диск, Облако.Mail и другие), по желанию обучающихся для оперативного общения применяется мессенджер WhatsApp. При необходимости могут использоваться другие сервисы для проведения занятий в формате онлайн-встреч или презентаций через сеть Интернет.

10. МЕТОДИЧЕСКИЕ УКАЗАНИЯ ДЛЯ ОБУЧАЮЩИХСЯ

10.1. Для студентов, обучающихся по очной форме, без использования электронного образования и дистанционных образовательных технологий

Методические рекомендации по организации учебной работы обучающегося в бакалавриате направлены на повышение ритмичности и эффективности его аудиторной и самостоятельной работы по курсу.

Дисциплина «***Безопасность жизнедеятельности***» включает 8 разделов, каждый из которых имеет определенную логическую завершенность. При изучении материала каждого раздела рекомендуется регулярное повторение законспектированного лекционного материала, а также дополнение его сведениями из литературных источников, представленных в учебной программе. При работе с указанными источниками рекомендуется составлять краткий конспект с обязательным фиксированием библиографических данных источника. Изучение материала каждого раздела заканчивается контролем его освоения в форме контрольной работы. Результаты выполнения контрольных работ оцениваются в соответствии с принятой в университете рейтинговой системой оценки знаний.

Совокупная оценка текущей работы студента в семестре складывается из оценок за выполнение контрольных и лабораторных работ. Максимальная оценка текущей работы в семестре составляет 60 баллов. Распределение баллов в семестре по контрольным и лабораторным работам указано выше.

Учебная программа дисциплины «***Безопасность жизнедеятельности***» предусматривает проведение лабораторного практикума в объеме 16 ч. Работы выполняются в часы, выделенные учебным планом в 7 семестре. Лабораторный практикум выполняется, когда изучен материал большинства разделов, входящих в курс «**Производственная санитария, а также основы пожарной безопасности**». Лабораторные работы охватывают 3, 4, 5 и 7 раздел. На выполнение каждой работы отводится примерно 1,5 часа.

Целью выполнения лабораторных работ является закрепление полученных знаний по дисциплине, расширение эрудиции и кругозора студента бакалавра в области безопасности жизнедеятельности, развитие творческого потенциала и самостоятельного мышления студента. В задачи подготовки к выполнению лабораторных работ входит приобретение навыков работы с информационными ресурсами, получение опыта проведения работ, обработки, анализа полученных результатов и формулирования выводов по выполненной работе.

При оформлении лабораторных работ следует ориентироваться на требования, приведенные в ГОСТ 12.1.044-89, ГОСТ 12.1.005-88, ГН 2.2.5.1313-03, СП 60.13330.2016 , СП 12.13130.2009, СП 112.13330.2011 (СНиП 21-01-97*), и в Практикуме по Безопасности жизнедеятельности. 1часть. Пожарная профилактика и электробезопасность в химической

промышленности. Лабораторный практикум: учеб. Пособие / Л.К.Маринина, А.Я. Васин, М.Д. Чернецкая и др. – М.:РХТУ им. Д.И. Менделеева, 2013. -76 с. 2 часть. Производственная санитария в химической промышленности. Лабораторный практикум: учеб. пособие / Сост.: Маринина Л.К., Васин А.Я., Шарифуллина Л.Р., Чернецкая М.Д., Трифонова Т.Е., Аносова Е.Б.; Изд. центр РХТУ им. Д.И.Менделеева. – М., 2013. – 76 с.

Содержание и оформление лабораторных работ оценивается в соответствии с принятой в университете рейтинговой системой оценки знаний. Максимальная оценка за выполнение всех работ лабораторного практикума составляет 28 баллов и входит в 60 баллов, отводимых на работу студента в семестре.

10.2. Для студентов, обучающихся по очной форме, с использованием электронного образования и дистанционных образовательных технологий

При использовании электронного обучения и дистанционных образовательных технологий занятия полностью или частично проводятся в режиме онлайн. Объем дисциплины и распределение нагрузки по видам работ соответствует п. 4.1. Распределение баллов соответствует п. 10.1 либо может быть изменено в соответствии с решением кафедры, в случае перехода на ЭО и ДОТ в процессе обучения. Решение кафедры об используемых технологиях и системе оценивания достижений обучающихся принимается с учетом мнения ведущего преподавателя и доводится до обучающихся.

11. МЕТОДИЧЕСКИЕ РЕКОМЕНДАЦИИ ДЛЯ ПРЕПОДАВАТЕЛЕЙ

11.1. Для преподавателей, при реализации программы по очной форме, без использования электронного образования и дистанционных образовательных технологий

Дисциплина «Безопасность жизнедеятельности» преподается в 7 семестре и включает лекции, практические занятия, лабораторные работы и самостоятельную подготовку по всем разделам.

Наиболее сложные теоретические материалы ведущим преподавателям рекомендуется излагать на лекциях с использованием средств мультимедийной техники и обеспечением необходимым раздаточным материалом. После изложения лекций теоретический материал необходимо закреплять решением примеров и задач на практических занятиях в ходе выполнения лабораторных работ. Умения и навыки, необходимые для полного освоения программы в рамках заявленных компетенций, следует получать и закреплять в ходе выполнения лабораторных работ.

Для своевременной подготовки студентов к лабораторным работам преподавателям рекомендуется назвать тему и выдать задания на самостоятельную подготовку заблаговременно, в течение недели.

Ход проведения лабораторных работ включает самостоятельную подготовку к работе по заранее озвученной теме, постановку задачи и её согласование с ведущим преподавателем, планирование хода выполнения работы, выполнение работы в соответствии с разработанным планом, подготовку отчёта о выполненной работе, защиту лабораторной работы.

Совокупная оценка текущей работы студента в семестре складывается из оценок за выполнение контрольных и лабораторных работ. Максимальная оценка текущей работы в семестре составляет 60 баллов. Распределение баллов в семестре по контрольным работам указано выше.

В соответствии с учебным планом изучение дисциплины завершается итоговым контролем в форме экзамена. Максимальное суммарное количество баллов, которое может набрать обучаемый на экзамене, равняется 40. Общая оценка результатов освоения дисциплины складывается из числа баллов, набранных в семестре и на экзамене. Максимальная общая оценка всей дисциплины составляет 100 баллов.

Подготовку к экзамену рекомендуется проводить с использованием литературы, представленной в разделах 9.1 и 9.2.

11.2. Для преподавателей, при реализации программы по очной форме, с использованием электронного образования и дистанционных образовательных технологий

При использовании электронного обучения и дистанционных образовательных технологий занятия полностью или частично проводятся в режиме онлайн. Объем дисциплины и распределение нагрузки по видам работ соответствует п. 4.1. Распределение баллов соответствует п. 10.1 либо может быть изменено в соответствии с решением кафедры, в случае перехода на ЭО и ДОТ в процессе обучения. Решение кафедры об используемых технологиях и системе оценивания достижений обучающихся принимается с учетом мнения ведущего преподавателя и доводится до обучающихся.

Реализация ЭО и ДОТ предполагает использование следующих видов и учебной деятельности: онлайн консультации, практические занятия, видео-лекции; лабораторные работы, проводимые полностью или частично с применением ЭО и ДОТ; текущий контроль с ограничением времени предоставления фотоматериалов с ответами и документами, подтверждающими личность выполнявшего работу. Оценочные средства и форма текущего контроля могут быть скорректированы с целью обеспечения в рамках ЭО и ДОТ максимально возможной реализации объективной оценки знаний и сформированности компетенций или их частей.

При реализации РПД в зависимости от конкретной ситуации ЭО и ДОТ могут быть применены в следующем виде: объем часов контактной работы обучающихся с преподавателем не сокращается и электронные образовательные ресурсы (ЭОР) методически обеспечивают самостоятельную работу обучающихся в объеме, предусмотренном рабочей

программой данной дисциплины. Занятия проводятся в формате онлайн-встреч или презентаций по средствам сети Интернет.

12. ПЕРЕЧЕНЬ ИНФОРМАЦИОННЫХ ТЕХНОЛОГИЙ, ИСПОЛЬЗУЕМЫХ В ОБРАЗОВАТЕЛЬНОМ ПРОЦЕССЕ

Информационную поддержку изучения дисциплины осуществляет:

Информационно-библиотечный центр (ИБЦ) РХТУ им. Д.И. Менделеева, который обеспечивает обучающихся основной учебной, учебно-методической и научной литературой, необходимой для организации образовательного процесса по дисциплине.

Общий объем многоотраслевого фонда ИБЦ на 01.01.2019 г. составляет 1 708 372 экз. изданий.

Фонд ИБЦ располагает учебной, учебно-методической и научно-технической литературой в форме печатных и электронных изданий, а также включает официальные, справочно-библиографические, специализированные отечественные и зарубежные периодические и информационные издания. ИБЦ обеспечивает доступ к профессиональным базам данных, информационным, справочным и поисковым системам.

Каждый обучающийся обеспечен свободным доступом из любой точки, в которой имеется доступ к сети Интернет и к электронно-библиотечной системе (ЭБС) Университета, которая содержит различные издания по основным изучаемым дисциплинам и сформирована по согласованию с правообладателями учебной и учебно-методической литературы.

Для более полного и оперативного справочно-библиографического и информационного обслуживания в ИБЦ реализована технология Электронной доставки документов.

№	Электронный ресурс	Реквизиты договора (номер, дата заключения, срок действия), ссылка на сайт ЭБС, сумма договора, количество ключей	Характеристика библиотечного фонда, доступ к которому предоставляется договором
1	ЭБС «Лань»	Принадлежность - сторонняя Реквизиты договора - ООО «Издательство «Лань», договор №29.01-З-2.0-827/2018 от 26.09.2018 г. Сумма договора – 357 000-00 С «26» сентября 2018г. по **«25» сентября 2019г.** Ссылка на сайт ЭБС – http://e.lanbook.com	Электронно-библиотечная система издательства "Лань" — ресурс, включающий в себя как электронные версии книг ведущих издательств учебной и научной литературы (в том числе университетских издательств), так и электронные версии периодических изданий по различным областям знаний. ЭБС «ЛАНЬ» предоставляет пользователям мобильное

		Количество ключей - доступ для всех пользователей РХТУ с любого компьютера.	приложение для iOS и Android, в которых интегрированы бесплатные сервисы для незрячих студентов и синтезатор речи. **Коллекции**: «Химия» - изд-ва НОТ, «Химия» - изд-ва Лаборатория знаний, «Химия» - изд-ва «ЛАНЬ», «Химия»-КНИТУ(Казанский национальный исследовательский технологический университет), «Химия» - изд-ва ФИЗМАТЛИТ, «Информатика» - изд-ва "Лань", Национальный Открытый Университет"ИНТУИТ", "Инженерно-технические науки" изд-ва "Лань".
		Принадлежность - сторонняя Реквизиты договора - ООО «Издательство «Лань», договор № 33.03-Р-2.0-1775/2-10 от 26.09.2019г. Сумма договора – 642 083-68 **С «26» сентября 2019г. по «25» сентября 2020г.** Ссылка на сайт ЭБС – http://e.lanbook.com Количество ключей - доступ для всех пользователей РХТУ с любого компьютера.	Коллекции: «Химия» - изд-ва НОТ, «Химия» - изд-ва Лаборатория знаний, «Химия» - изд-ва «ЛАНЬ», «Химия»-КНИТУ(Казанский национальный исследовательский технологический университет), «Химия» - изд-ва ФИЗМАТЛИТ, «Информатика» - изд-ва «ЛАНЬ», Национальный Открытый Университет«ИНТУИТ», Инженерно-технические науки" изд-ва «ЛАНЬ», «Теоретическая механика» изд-ва «ЛАНЬ», Экономика и менеджмент» изд-ва Дашков и К. А также отдельные издания в соответствии с Договором.
2	Электронно - библиотечная система ИБЦ РХТУ им. Д.И.Менделеева (на базе АИБС «Ирбис»)	Принадлежность – собственная РХТУ. Ссылка на сайт ЭБС – http://lib.muctr.ru/ Доступ для пользователей РХТУ с любого компьютера.	Электронные версии учебных и научных изданий авторов РХТУ по всем ООП.
3	Информационно-справочная	Принадлежность сторонняя. Реквизиты контракта – ООО	Электронная библиотека нормативно-технических

	система «ТЕХЭКСПЕРТ» «Нормы, правила, стандарты России».	«ИНФОРМПРОЕКТ», контракт № 111-142ЭА/2018 от 18.12.2018 г. Сумма договора – 547 511 руб. С «01» января.2019 г. по «31» декабря2019 г. Ссылка на сайт ЭБС – http://reforma.kodeks.ru/reforma/ Количество ключей – 5 лицензий + локальный доступ с компьютеров ИБЦ.	изданий. Содержит более 40000 национальных стандартов и др. НТД
4	Электронная библиотека диссертаций (ЭБД)	Принадлежность – сторонняя Реквизиты договора – РГБ, Договор № 29.01-Р-2.0-826/2018 от 03.10.2018 г. С «15» октября 2018 г. по «14» июля 2019 г. Сумма договора - 299130-00 Ссылка на сайт ЭБС – http://diss.rsl.ru/ Количество ключей – 10 лицензий + распечатка в ИБЦ.	В ЭБД доступны электронные версии диссертаций Российской Государственной библиотеки: с 1998 года – по специальностям: "Экономические науки", "Юридические науки", "Педагогические науки" и "Психологические науки"; с 2004 года - по всем специальностям, кроме медицины и фармации; с 2007 года - по всем специальностям, включая работы по медицине и фармации.
5	ЭБС «Научно-электронная библиотека eLibrary.ru».	Принадлежность – сторонняя Реквизиты договора – ООО «РУНЭБ», договор № 29.01-Р-2.0-1020/2018 от 07.12.2018 г. С «01» января 2019 г. по «31» декабря 2019 г. Ссылка на сайт – http://elibrary.ru Сумма договора - 934 693-00 Количество ключей – доступ для пользователей РХТУ по ip-адресам неограничен.	Электронные версии периодических и непериодических изданий по различным отраслям науки
6	БД ВИНИТИ РАН	Принадлежность сторонняя Договор № 5Д/2018 от 01.02.2018 г. Сумма договора - 24000-00 С «02» февраля 2018 г. **по «05» мая 2019 г.** Ссылка на сайт- http://www.viniti.ru/ Количество ключей – локальный доступ для пользователей РХТУ в ИБЦ РХТУ.	Крупнейшая в России баз данных по естественным, точным и техническим наукам. Включает материалы РЖ (Реферативного журнала) ВИНИТИ с 1981 г. Общий объем БД - более 28 млн. документов

7	Справочно-правовая система «Консультант+»	Принадлежность сторонняя, Договор № 45-70ЭА/2018 от 09.07.2018 г. С «10» июля 2018 г. по «09» июля 2019 г. Сумма договора- Количество ключей – 50 пользовательских лицензий по ip-адресам.	Справочно-правовая система по законодательству Российской Федерации.
8	Справочно-правовая система “Гарант»	Принадлежность сторонняя Договор №145-188ЭА/2018 г. от 28.01.2019 г. С «28» января 2019 г. по «27» января 2020 г. Ссылка на сайт – http://www.garant.ru/ Сумма договора - 512000-00 Количество ключей – 50 пользовательских лицензий по ip-адресам.	Гарант — справочно-правовая система по законодательству Российской Федерации.
9	Издательство Wiley	Принадлежность сторонняя. Национальная подписка (Минобрнауки+ ГПНТБ) Сублицензионный договор № Ссылка на сайт – http://onlinelibrary.wiley.com/ Количество ключей - доступ для пользователей РХТУ по ip-адресам неограничен.	Коллекция журналов по всем областям знаний, в том числе известные журналы по химии, материаловедению, взрывчатым веществам и др.
10	QUESTEL ORBIT	Принадлежность сторонняя. Национальная подписка (Минобрнауки+ ГПНТБ) Сублицензионный договор № Ссылка на сайт – http://www.questel.orbit.com Количество ключей – доступ для пользователей РХТУ по ip-адресам неограничен.	ORBIT является глобальным оперативно обновляемым патентным порталом, позволяющим осуществлять поиск в перечне заявок на патенты, полученных, приблизительно, 80-патентными учреждениями в различных странах мира и предоставленных грантов.
11	ProQuest Dissertation and Theses Global	Принадлежность сторонняя. Национальная подписка (Минобрнауки+ ГПНТБ) Сублицензионный договор № Ссылка на сайт – http://www.proquest.com/products-services/pqdtglobal.html Количество ключей – доступ для пользователей РХТУ по ip-адресам неограничен.	База данных ProQuest Dissertation & Theses Global (PQDT Global) авторитетная коллекция из более 3,5 млн. зарубежных диссертаций, более 1,7 млн. из которых представлены в полном тексте.
12	American Chemical Society	Принадлежность сторонняя. Национальная подписка (Минобрнауки+ ГПНТБ)	Коллекция журналов по химии и химической технологии Core + издательства American

		Сублицензионный договор № Ссылка на сайт – http://www.acs.org/content/acs/en.html Количество ключей – доступ для пользователей РХТУ по ip-адресам неограничен.	Chemical Society
13	Science – научный журнал (электронная версия научной базы данных SCIENCE ONLINE-SCIENCE NOW) компании The American Accociation for Advancement of Science	Принадлежность сторонняя. Национальная подписка (Минобрнауки+ ГПНТБ) Сублицензионный договор № Ссылка на сайт – http://www.sciencemag.org/ Количество ключей – доступ для пользователей РХТУ по ip-адресам неограничен.	Science – один из самых авторитетных американских научно-популярных журналов. Новости науки и техники, передовые технологии, достижения прогресса, обсуждение актуальных проблем и многое другое.
14	Scopus	Принадлежность сторонняя. Национальная подписка (Минобрнауки+ ГПНТБ) Сублицензионный договор № Ссылка на сайт – http://www.scopus.com. Количество ключей – доступ для пользователей РХТУ по ip-адресам неограничен.	Мультидисциплинарная реферативная и наукометрическая база данных издательства **ELSEVIER**
15	Ресурсы международной компании Clarivate Analytics	Принадлежность сторонняя. Национальная подписка (Минобрнауки+ ГПНТБ) Сублицензионный договор № Ссылка на сайт – http://apps.webofknowledge.com/WOS_GeneralSearch_input.do?product=WOS&search_mode=GeneralSearch&SID=R1Ij2TUYmdd7bUatOlJ&preferencesSaved= Количество ключей – доступ для пользователей РХТУ по ip-адресам неограничен.	Открыт доступ к ресурсам: **WEB of SCIENCE** – реферативная и наукометрическая база данных. **MEDLINE** – реферативная база данных по медицине.
16	Royal Society of Chemistry (Королевское химическое общество	Принадлежность сторонняя. Национальная подписка (Минобрнауки+ ГПНТБ) Сублицензионный договор № Количество ключей - доступ для пользователей РХТУ по ip-адресам неограничен. http://pubs.rsc.org/	Коллекция включает 44 журнала. Тематика: органическая, аналитическая, физическая химия, биохимия, электрохимия, химические технологии.

18	ЭБС «ЮРАЙТ»	Принадлежность - сторонняя Реквизиты договора – ООО «Электронное издательство ЮРАЙТ», Договор № №29.01-3-2.0-1168/2018 от 11.01.2019 г. С «11» января 2019 г. по «»10» января 2020 г. Ссылка на сайт ЭБС - https://biblio-online.ru/ Сумма договора – 220 000-00 руб. Количество ключей - доступ для всех пользователей РХТУ с любого компьютера.	Электронная библиотека включает более 5000 наименований учебников и учебных пособий по вем отраслям знаний для всех уровней профессионального образования от ведущих научных школ с соблюдением требований новых ФГОСов.

19.	База данных SciFinder компании Chemical Abstracts Service	Принадлежность сторонняя. Национальная подписка (Минобрнауки+ ГПНТБ) Сублицензионный договор № Ссылка на сайт – https://scifinder.cas.org Количество ключей – доступ для пользователей РХТУ по ip-адресам и персональной регистрации.	SciFinder — это поисковый сервис, обеспечивающий многоаспектный поиск как библиографической информации, так и информации по химическим реакциям, структурным соединениям и патентам. Основная тематика обширного поискового массива — химия, а также ряд смежных дисциплин, таких как материаловедение, биохимия и биомедицина, фармакология, химическая технология, физика, геология, металлургия и другие.
20	Издательство Elsevier на платформе ScienceDirect	Принадлежность сторонняя. Национальная подписка (Минобрнауки+ ГПНТБ) Сублицензионный договор № Ссылка на сайт – https://www.sciencedirect.com Количество ключей – доступ для пользователей РХТУ по ip-адресам.	«Freedom Collection» — полнотекстовая коллекция электронных журналов издательства Elsevier по различным отраслям знаний, включающая не менее 2000 наименований электронных журналов. «Freedom Collection eBook collection» — содержит более 5 000 книг по 24 различным предметным областям естественных, технических и медицинских наук. Доступ к архивам 2014-2018гг.
22	ЭБС «ЮРАЙТ»	Принадлежность - сторонняя Реквизиты договора – ООО «Электронное издательство ЮРАЙТ», Договор № №29.01-3-2.0-1168/2018 от 11.01.2019 г. С «11» января 2019 г. по «»10»	Электронная библиотека включает более 5000 наименований учебников и учебных пособий по вем отраслям знаний для всех уровней профессионального образования от ведущих научных

		января 2020 г. Ссылка на сайт ЭБС - https://biblio-online.ru/ Сумма договора – 220 000-00 руб. Количество ключей - доступ для всех пользователей РХТУ с любого компьютера.	школ с соблюдением требований новых ФГОСов.

13. МАТЕРИАЛЬНО-ТЕХНИЧЕСКОЕ ОБЕСПЕЧЕНИЕ

В соответствии с учебным планом занятия по дисциплине «***Безопасность жизнедеятельности***» проводятся в форме лекций, лабораторных работ и самостоятельной работы обучающегося.

13.1. Оборудование, необходимое в образовательном процессе:

Учебные аудитории для проведения лекционных занятий, оборудованные электронными средствами демонстрации (компьютер со средствами звуковоспроизведения, проектор, экран) и учебной мебелью.

Учебные лаборатории (производственная санитария, пожарная профилактика), оснащенные лабораторной мебелью, классными досками и научным оборудованием для проведения лабораторных работ.

Научно-исследовательское оборудование для определение характеристик опасных и вредных производственных факторов (аспиратор для отбора проб воздуха, весы аналитические – 1-й класс точности, шумомер, люксметр, анемометр, вытяжной шкаф, гигрометр, прибор ТВ1 для определения температуры вспышки).

Испытательная лаборатория по определению показателей пожаровзрывоопасности веществ и материалов, установка ОТМ (определение группы горючих и трудногорючих веществ и материалов), стеклянный взрывной цилиндр.

13.2. Учебно-наглядные пособия:

Информационно-методические материалы: учебные пособия по дисциплине; раздаточный материал к разделам лекционного курса; альбомы, каталоги и рекламные проспекты с основными видами и характеристиками средств индивидуальной защиты, респираторы У-2К, противогазы ГП-7, самоспасатель изолирующий, защитный капюшен «Феникс».

13.3. Компьютеры, информационно-телекоммуникационные сети, аппаратно-программные и аудиовизуальные средства:

Компьютерный класс кафедры техносферной безопасности, презентационное мультимедийное оборудование.

13.4. Печатные и электронные образовательные и информационные ресурсы:

Электронные образовательные ресурсы: электронные презентации к разделам лекционной части дисциплины; учебно-методические разработки в электронном виде; справочные материалы в печатном и электронном виде; кафедральная библиотека электронных изданий.

13.5. Перечень лицензионного программного обеспечения:

№ п/п	Наименование программного продукта	Реквизиты договора поставки	Количество лицензий	Срок окончания действия лицензии
1	Операционная система Microsoft Windows 7 Professional (Russian).	Соглашение ICM-170864 от 09.04.2019 г., счет № IM38948 от 7.03.2019 г.	100	Действительно до 09.04.2020 г.
2	Офисный пакет Microsoft Office Standard 2013	Контракт № 62-64ЭА/2013 Microsoft Open License Номер лицензии 47837477	100	Бессрочная
3	Интернет браузер Google Chrome	Бесплатная программная лицензия	-	Бессрочная
4	Программа Adobe Acrobat Reader	Бесплатная программная лицензия	-	Бессрочная
5	Программа Discord	Бесплатная программная лицензия	-	Бессрочная
6	Программа WhatsApp	Бесплатная программная лицензия	-	Бессрочная

14. ТРЕБОВАНИЯ К ОЦЕНКЕ КАЧЕСТВА ОСВОЕНИЯ ПРОГРАММЫ

Наименование разделов	Основные показатели оценки	Формы и методы контроля и оценки
Раздел 1. Введение в безопасность. Раздел 2. Человек и техносфера.	**Знать:** современное состояние и основные негативные факторы среды обитания. **Уметь:** идентифицировать основные опасности среды обитания человека, оценивать их риск. **Владеть:** базовым понятийно-терминологическим аппаратом в области безопасности и защиты окружающей среды.	Экзамен
Раздел 3. Идентифи-кация и воздействие на человека вредных и опасных факторов среды обитания.	**Знать:** характер воздействия вредных и опасных факторов на человека и природную среду, методы защиты от них применительно к сфере своей	Лабораторные работы, экзамен

	профессиональной деятельности. **Уметь:** идентифицировать основные опасности среды обитания человека, оценивать их риск. **Владеть:** навыками рационализации профессиональной деятельности с целью обеспечения безопасности и защиты окружающей среды.	
Раздел 4. Защита человека и среды обитания от вредных и опасных факторов природного, антропогенного и техногенного происхождения	**Знать:** методы защиты от опасностей применительно к сфере своей профессиональной деятельности. **Уметь:** идентифицировать основные опасности среды обитания человека, оценивать их риск. **Владеть:** базовыми способами и технологиями защиты в чрезвычайных ситуациях.	Лабораторные работы, контрольные работы №1 и 2, экзамен
Раздел 5. Обеспечение комфортных условий для жизни и деятельности человека.	**Знать:** современное состояние и основные негативные факторы среды обитания. **Уметь:** выбирать способы обеспечения комфортных условий жизнедеятельности; **Владеть:** методами контроля основных параметров среды обитания, влияющих на здоровье человека.	Лабораторные работы, экзамен
Раздел 6. Психофизиологические и эргономические основы безопасности	**Знать:** характер воздействия вредных и опасных факторов на человека и природную среду	Экзамен
Раздел 7. Чрезвычайные ситуации и методы защиты в условиях их реализации.	**Знать:** методы защиты от опасностей применительно к сфере своей профессиональной деятельности. **Уметь:** выбирать методы защиты от опасностей применительно к сфере своей профессиональной деятельности и способы обеспечения комфортных условий жизнедеятельности. **Владеть:** базовыми способами и технологиями	Лабораторные работы, контрольные работы №1 и 2, экзамен

	защиты в чрезвы-чайных ситуациях; понятийно-терминологическим аппаратом в области безопасности;	
Раздел 8. Управление безопасностью жизнедеятельности	**Знать:** характер воздействия вредных и опасных факторов на человека и природную среду **Владеть:** законодательными и правовыми актами в области безопасности жизнедеятельности; требованиями к безопасности технических регламентов в сфере профессиональной деятельности;	Экзамен

15. ОСОБЕННОСТИ ОРГАНИЗАЦИИ ОБРАЗОВАТЕЛЬНОГО ПРОЦЕССА ДЛЯ ИНВАЛИДОВ И ЛИЦ С ОГРАНИЧЕННЫМИ ВОЗМОЖНОСТЯМИ ЗДОРОВЬЯ

Обучение инвалидов и лиц с ограниченными возможностями здоровья осуществляется в соответствии с:

− Порядком организации и осуществления образовательной деятельности по образовательным программам – программам бакалавриата, программам специалитета, программам магистратуры (Приказ Минобрнауки РФ от 05.04.2017 № 301);

− Положением о Порядке организации и осуществления образовательной деятельности по образовательным программам – программам бакалавриата, программам специалитета, программам магистратуры в Российском химико-технологическом университете имени Д.И. Менделеева (утв. решением Ученого совета университета от 28.06.2017, протокол № 9);

− Методическими рекомендациями по организации образовательного процесса для обучения инвалидов и лиц с ограниченными возможностями здоровья в образовательных организациях высшего образования, в том числе оснащенности образовательного процесса (утверждены заместителем Министра образования и науки РФ А.А. Климовым от 08.04.2014 № АК-44/05вн).

Дополнения и изменения к рабочей программе дисциплины
«Безопасность жизнедеятельности»
основной образовательной программы
18.03.01
Форма обучения: очная

Номер изменения/ дополнения	Содержание дополнения/изменения	Основание внесения изменения/дополнения
1.		протокол заседания Ученого совета №_____от «___»_____20___г.
2.	Изменения в части использования ЭО и ДОТ при реализации основных профессиональных образовательных программ	Приказ ректора РХТУ им. Д.И. Менделеева от 16.03.2020 № 163-А «О предупреждении распространения новой коронавирусной инфекции»
		протокол заседания Ученого совета №_____от «___»_____20___г.
		протокол заседания Ученого совета №_____от «___»_____20___г.
		протокол заседания Ученого совета №_____от «___»_____20___г.

Министерство науки и высшего образования Российской Федерации
федеральное государственное бюджетное образовательное учреждение высшего образования
«Российский химико-технологический университет имени Д.И. Менделеева»

«Утверждаю»
ректор
_____ А.Г. Мажуга
«___» 05 2019 г.

РАБОЧАЯ ПРОГРАММА ДИСЦИПЛИНЫ

«Процессы и аппараты химической технологии»

Направление подготовки 18.03.01 Химическая технология

Профили подготовки: «Технология электрохимических производств», «Технология синтетических биологически активных веществ, химико-фармацевтических препаратов и косметических средств», «Технология и переработка полимеров», «Химическая технология тугоплавких неметаллических и силикатных материалов», «Технология неорганических веществ», «Технология защиты от коррозии», «Технология основного органического и нефтехимического синтеза», «Химическая технология материалов и приборов электронной техники и наноэлектроники», «Технология тонкого органического синтеза», «Химическая технология биоматериалов», «Химическая технология природных энергоносителей и углеродных материалов».

Квалификация **бакалавр**

Программа одобрена
Методической комиссией
РХТУ им. Д.И. Менделеева
«31» мая 2019 г.

Председатель _____ Н.А. Макаров

Москва 2019 г.

Программа составлена:

д.т.н., зав. кафедрой ПАХТ, профессором Равичевым Л.В.

к.т.н., доцентом кафедры ПАХТ Ильиной С.И.

к.т.н., доцентом кафедры ПАХТ Кузнецовой И.К.

Программа рассмотрена и одобрена на заседании кафедры процессов и аппаратов химической технологии 30 мая 2019 г, протокол № 16.

1. ЦЕЛИ И ЗАДАЧИ ДИСЦИПЛИНЫ.

Программа дисциплины составлена в соответствии с требованиями Федерального государственного образовательного стандарта (ФГОС ВО) для направления подготовки бакалавров 18.03.01 «Химическая технология», рекомендациями методической комиссии и накопленного опыта преподавания дисциплины кафедрой процессов и аппаратов химической технологии РХТУ им. Д.И. Менделеева. Программа рассчитана на изучение дисциплины в течение двух семестров.

Дисциплина «Процессы и аппараты химической технологии» относится к базовой части дисциплин учебного плана. Программа дисциплины предполагает, что обучающиеся имеют теоретическую и практическую подготовку в области математики, физики и физической химии.

Цель дисциплины – вместе с дисциплинами общей химической технологии, химическими процессами и реакторами и другими, связать общенаучную и общеинженерную подготовку химиков-технологов, что необходимо при подготовке бакалавров по данному направлению для научно-исследовательской и практической работы на предприятиях.

Задачи дисциплины:

- развитие понимания физической сущности и общности процессов химической технологии;
- освоение теоретических знаний в области протекания гидромеханических, тепловых и массообменных процессов;
- изучение конструкций аппаратов для проведения гидромеханических, а также тепло- и массообменных процессов;
- изучение алгоритмов решения практических задач, связанных с расчетом процессов и аппаратов для транспортировки жидкостей, разделения гетерогенных систем, тепло- и массообмена.

Дисциплина «Процессы и аппараты химическойтехнологии» преподается в 5 и 6 семестрах. Контроль успеваемости студентов ведется по принятой в университете рейтинговой системе.

2. ТРЕБОВАНИЯ К РЕЗУЛЬТАТАМ ОСВОЕНИЯ ДИСЦИПЛИНЫ.

Изучение дисциплины «Процессы и аппараты химическойтехнологии» при подготовке бакалавров по направлению подготовки 18.03.01 «Химическая технология», профили подготовки – «Технология электрохимических производств», «Технология синтетических биологически активных веществ, химико-фармацевтических препаратов и косметических средств», «Технология и переработка полимеров», «Химическая технология тугоплавких неметаллических и силикатных материалов», «Технология неорганических веществ», «Технология защиты от коррозии», «Технология основного органического и нефтехимического синтеза», «Химическая технология материалов и приборов электронной техники и наноэлектроники», «Технология тонкого органического синтеза», «Химическая технология биоматериалов», «Химическая технология природных энергоносителей и углеродных материалов» направлено на приобретение следующих общепрофессиональных компетенций:

− Способностью и готовностью использовать основные законы естественнонаучных дисциплин в профессиональной деятельности (ОПК-1).

− Готовностью использовать знания о современной физической картине мира, пространственно-временных закономерностях, строении вещества для понимания окружающего мира и явлений природы (ОПК-2).

− Готовностью использовать знания о строении вещества, природе химической связи в различных классах химических соединений для понимания свойств материалов и механизма химических процессов, протекающих в окружающем мире (ОПК-3).

В результате изучения дисциплины студент бакалавриата должен:

Знать:

− основы теории переноса импульса, тепла и массы;принципы физического моделирования процессов; основные уравнения движения жидкостей; основы теории теплопередачи; основы теории массопередачи в системах со свободной и неподвижной границей раздела фаз; типовые процессы химической технологии, соответствующие аппараты и методы их расчета;

− методы построения эмпирических и теоретических моделей химико-технологических процессов.

Уметь:

− определять характер движения жидкостей и газов; основные характеристики процессов тепло- и массопередачи; рассчитывать параметры и выбирать аппаратуру для конкретного технологического процесса;

− рассчитывать основные характеристики химико-технологического процесса, выбирать рациональную схему.

Владеть:

− методами технологических расчетов отдельных узлов и деталей химического оборудования;

− навыками проектирования типовых аппаратов химической промышленности;

− методами определения рациональных технологических режимов работы оборудования.

3. ОБЪЕМ ДИСЦИПЛИНЫ И ВИДЫ УЧЕБНОЙ РАБОТЫ.

Вид учебной работы	Всего		Семестр			
			5		6	
	ЗЕ	Акад. ч.	**ЗЕ**	Акад. ч.	**ЗЕ**	Акад. ч.
Общая трудоемкость дисциплины	**10**	**360**	**5**	**180**	**5**	**180**
Контактная работа (КР)	**3,6**	**128**	**1,8**	**64**	**1,8**	**64**
Лекции	1,8	64	0,9	32	0,9	32
Практические занятия (ПЗ)	1,8	64	0,9	32	0,8	32
Самостоятельная работа	**4,4**	**160**	**2,2**	**80**	**2,2**	**80**
Самостоятельное изучение разделов дисциплины	4,4	160	2,2	80	2,2	80
Виды контроля:						
Экзамен	**2,0**	**72**	**1,0**	**36**	**1,0**	**36**
Контактная работа - промежуточная аттестация	2,0	0,8	0,01	0,4	0,01	0,4
Подготовка к экзамену		71,2	0,99	35,6	0,99	35,6
Вид итогового контроля:			**Экзамен**		**Экзамен**	

Вид учебной работы	Всего		Семестр			
			5		6	
	ЗЕ	Астр. ч.	**ЗЕ**	Астр. ч.	**ЗЕ**	Астр. ч.
Общая трудоемкость дисциплины	**10**	**270**	**5**	**135**	**5**	**135**
Контактная работа – аудиторные занятия:	**3,6**	**96**	**1,8**	**48**	**1,8**	**48**
Лекции	1,8	48	0,9	24	0,9	24
Практические занятия (ПЗ)	1,8	48	0,9	24	0,8	24
Самостоятельная работа	**4,4**	**120**	**2,2**	**60**	**2,2**	**60**
Самостоятельное изучение разделов дисциплины	4,4	120	2,2	60	2,2	60
Виды контроля:						
Экзамен	**2,0**	**54**	**1,0**	**27**	**1,0**	**27**
Контактная работа - промежуточная аттестация	2,0	0,6	0,01	0,3	0,01	0,3
Подготовка к экзамену		53,4	0,99	26,7	0,99	26,7
Вид итогового контроля:			**Экзамен**		**Экзамен**	

4. СОДЕРЖАНИЕ ДИСЦИПЛИНЫ.

4.1. Разделы дисциплины и виды занятий.

		Академ. часов			
№ п/п	**Раздел дисциплины**	**Всего**	**Лек-ции**	**Прак. зан.**	**Сам. работа**
1	**Раздел 1. Гидродинамические процессы и аппараты химической технологии**	**72**	**16**	**16**	**40**
1.1	Введение в дисциплину. Основные понятия и определения.	9	2	2	5
1.2	Основы теории переноса.	11	4	2	5
1.3	Гидростатика.	9	2	2	5
1.4	Гидродинамика.	13	4	4	5
1.5	Перемещение жидкостей.	30	4	6	20
2	**Раздел 2. Тепловые процессы и аппараты химической технологии**	**72**	**16**	**16**	**40**
2.1	Основные понятия и определения в теплопередаче.	9	2	2	5
2.2	Перенос энергии в форме теплоты.	31	10	6	15
2.3	Теплопередача в поверхностных теплообменниках.	32	4	8	20
3	**Раздел 3. Процессы и аппараты разделения гомогенных систем (основные массообменные процессы).**	**108**	**24**	**24**	**60**
3.1	Основные понятия и определения в массопередаче.	9	2	2	5
3.2	Механизмы переноса массы.	11	4	2	5
3.3	Фазовое равновесие.	11	2	4	5
3.4	Методы расчёта размеров массообменных колонных аппаратов.	27	6	6	15
3.5	Абсорбция.	28	4	4	20
3.6	Дистилляция. Ректификация.	22	6	6	10
4	**Раздел 4. Процессы и аппараты разделения гетерогенных систем (основные гидромеханические процессы).**	**36**	**8**	**8**	**20**
4.1	Разделение гетерогенных систем. Основные понятия и методы.	9	2	2	5
4.2	Осаждение.	9	2	2	5
4.3	Течение жидкости через неподвижные зернистые и псевдоожиженные слои.	9	2	2	5
4.4	Фильтрование суспензий и очистка газов от пылей.	9	2	2	5
	ИТОГО	**288**	**64**	**64**	**160**
	Экзамен	**72**			
	ИТОГО	**360**			

4.2. Содержание разделов дисциплины.

Раздел 1. Гидродинамические процессы и аппараты химической технологии.

1.1. Введение в дисциплину. Основные понятия и определения.

Предмет дисциплины «Процессы и аппараты химической технологии». Классификация процессов. Непрерывные и периодические, стационарные и нестационарные процессы.

Основные закономерности процессов и общие принципы расчета аппаратов химической технологии.

Жидкости и газы**.** Классификация жидкостей. Идеальная жидкость. Капельные и упругие жидкости. Силы, действующие в жидкости: массовые и поверхностные. Напряжения в жидкостях и газах (тангенциальные и нормальные). Свойства жидкостей.

Модель непрерывной среды. Понятие физического элементарного объема**.**

1.2. Основы теории переноса**.**

Основы теории явлений переноса: анализ механизмов, моделирования и разработки обобщенных методов расчета гидромеханических, тепловых и массообменных процессов и аппаратов. Феноменологические законы переноса импульса, массы и энергии. Молекулярный и конвективный перенос. Общие закономерности гидродинамики, теплопередачи и массопередачи. Взаимосвязь этих процессов в промышленной аппаратуре. Роль явлений переноса при химических превращениях.

Материальные и энергетические (тепловые) балансы; определение массовых потоков и энергетических затрат. Условия равновесия и определение направления процессов переноса. Общий вид уравнений скорости процессов; движущие силы и кинетические коэффициенты. Лимитирующие стадии.

1.3. Гидростатика**.**

Дифференциальные уравнения равновесия Эйлера. Покоящаяся жидкость под действием силы тяжести. Основное уравнение гидростатики. Практические приложения основного уравнения гидростатики.

1.4. Гидродинамика**.**

Баланс сил при движении вязкой несжимаемой жидкости. Уравнение неразрывности (сплошности) потока. Уравнение Навье-Стокса и его физический смысл.

Подобное преобразование уравнения Навье-Стокса. Безразмерные переменные - критерии гидродинамического подобия (Эйлера, Рейнольдса, Фруда, гомохронности), их физический смысл; параметрические критерии. Критериальное уравнение движения вязкой жидкости.

Уравнение движения Эйлера. Энергетический баланс стационарного движения идеальной жидкости. Уравнение Бернулли для идеальной и реальной жидкости. Его практические приложения (истечение жидкостей, трубка Пито-Прандтля). Принципы измерения скоростей и расходов жидкости дроссельными приборами и пневмометрическими трубками. Определение расходов при истечении жидкостей через отверстия или насадки.

Гидродинамические режимы движения жидкостей: ламинарный и турбулентный.

Число Рейнольдса и его критические значения. Механизмы ламинарного и турбулентного течений. Понятие турбулентности. Представления о гидродинамическом пограничном слое при течении по трубам и каналам и при обтекании тел.

Расчет диаметра трубопроводов и аппаратов; выбор скоростей потоков и оптимального диаметра трубопроводов.

Распределение скоростей по радиусу трубы постоянного сечения при ламинарном стационарном течении.

Течение в трубах и каналах. Определяющий поперечный размер потока в каналах произвольной формы: гидравлический радиус, эквивалентный диаметр.

Гидравлическое сопротивление при течении жидкостей и газов. Расчет потерь на трение (уравнение Дарси-Вейсбаха) и на местные сопротивления. Соотношения и

номограммы для расчета коэффициента трения. Зависимости между расходом и перепадом давления. Расчет напора для перемещения жидкостей через систему трубопроводов и аппаратов.

1.5. Перемещение жидкостей.

Перемещение жидкостей с помощью машин, повышающих давление. Объемные (поршневые, ротационные и др.) и динамические (центробежные, осевые и др.) насосы. Основные параметры работы гидравлических машин: производительность, напор, мощность, КПД.

Расчет напора и потребляемой мощности; подбор двигателя к насосу. Определение допустимой высоты всасывания. Явление кавитации и его предотвращение.

Особенности работы, сопоставление и области применения основных типов насосов - центробежных, поршневых (плунжерных) и др. Связь напора, мощности и КПД с производительностью (характеристики насосов). Работа насосов на сеть и их выбор; регулирование производительности.

Раздел 2. Тепловые процессы и аппараты химической технологии.

2.1. Основные понятия и определения в теплопередаче.

Основные тепловые процессы в химической технологии: нагревание и охлаждение, конденсация паров и испарение жидкостей.

Стационарный и нестационарный перенос теплоты. Температурное поле, градиент температуры и тепловой поток; теплопередача и теплоотдача. Температуропроводность – теплоинерционные свойства среды.

2.2. Перенос энергии в форме теплоты.

Тепловой баланс как частный случай энергетического баланса. Определение тепловой нагрузки аппарата при изменении и без изменения агрегатного состояния. Расход теплоносителей.

Дифференциальное уравнение переноса энергии в форме теплоты, уравнение Фурье-Кирхгофа и теплопроводности.

Стационарный перенос теплоты через плоские и цилиндрические стенки. Сочетание механизмов переноса теплоты (теплопроводности, конвекции, излучения).

Конвективный перенос теплоты. Безразмерные переменные – числа Нуссельта, Пекле, Прандтля, Грасгофа, Фурье. Расчет коэффициентов теплоотдачи при вынужденной и естественной конвекции.

Теплообмен при изменении агрегатного состояния. Конденсация паров. Формула Нуссельта. Теплообмен при кипении.

Радиантный теплоперенос. Взаимное излучение тел. Радиантно-конвективный перенос теплоты. Расчет потерь теплоты аппаратами в окружающую среду и тепловой изоляции. Основное уравнение теплопередачи.

2.3. Теплопередача в поверхностных теплообменниках.

Теплопередача в поверхностных теплообменниках. Аддитивность термических сопротивлений. Средняя движущая сила теплопередачи. Определение средней движущей силы в аппаратах различных конструкций. Взаимное направление движения теплоносителей. Расчет поверхности теплообменников.

Способы подвода и отвода теплоты в химической технологии. Требования, предъявляемые к теплоносителям. Обогрев водяным паром, высокотемпературными органическими теплоносителями, топочными газами. Способы электрообогрева. Отвод теплоты водой, воздухом и низкотемпературными теплоносителями.

Теплообменные аппараты; их классификация. Основные типы поверхностных теплообменников (трубчатые, пластинчатые, аппараты с перемешивающими устройствами и т.д.) Смесительные теплообменники: градирни, конденсаторы смешения. Выбор оптимальных конструкций и условий эксплуатации теплообменных аппаратов. Основные тенденции совершенствования теплообменных аппаратов.

Раздел 3. Процессы и аппараты разделения гомогенных систем (основные массообменные процессы).

3.1. Основные понятия и определения в массопередаче.

Классификация процессов массообмена. Основные понятия и определения. Процессы со свободной и фиксированной границей раздела фаз и с разделяющей фазы перегородкой (мембраной). Носители и распределяемые вещества. Способы выражения состава фаз.

Физико-химические основы массообменных процессов. Равновесные условия и определение направления переноса вещества из фазы в фазу. Коэффициенты распределения. Понятие о массопередаче и массоотдаче.

Концентрационное поле, градиент концентрации, общий и удельный поток массы. Молекулярная диффузия в жидкостях, газах (парах) и твердых телах.

3.2. Механизмы переноса массы.

Уравнение неразрывности для двухкомпонентной системы.

Дифференциальное уравнение конвективного переноса массы в бинарных средах.

Диффузионный пограничный слой; профили концентраций и скоростей в потоках.

Коэффициенты массоотдачи. Основные модельные представления о механизме массоотдачи.

Моделирование конвективного массообмена. Числа Нуссельта, Пекле, Прандтля, Фурье и др., их физический смысл, аналогии с тепловым подобием применительно к газам и жидкостям. Расчет коэффициентов массоотдачи в аппаратах различных типов по уравнениям с безразмерными переменными.

Массопередача. Основное уравнение массопередачи. Соотношение между коэффициентами массопередачи и массоотдачи, аддитивность диффузионных сопротивлений. Интенсификация массопередачи путем воздействия на лимитирующую стадию.

Влияние условий (температуры, давления, концентраций) на направление массопереноса на примерах абсорбции; принципы выбора абсорбентов.

3.3. Фазовое равновесие.

Материальный баланс непрерывного установившегося процесса при различных способах выражения составов фаз и их расходов; уравнения рабочих линий.

Предельные концентрации распределяемого компонента в отдающей и извлекающей фазах для противоточных процессов. Максимально возможная степень извлечения, минимальный и оптимальный расходы извлекающей фазы.

3.4. Методы расчёта размеров массообменных колонных аппаратов.

Расчет поперечного сечения (диаметра) колонны; предельно допустимая и экономически оптимальная скорости сплошной фазы.

Рациональный выбор взаимного направления движения фаз и организации потоков в массообменных аппаратах. Расчет массообменных процессов и аппаратов для систем с одним распределяемым компонентом. Основы расчета высоты массообменных аппаратов с непрерывным и ступенчатым контактом фаз. Два основных метода расчета: на основе коэффициентов массопередачи и на основе понятия теоретической ступени разделения. Понятие числа единиц переноса и высоты единицы переноса. Фактор массопередачи. Средняя движущая сила массопередачи. Влияние продольного перемешивания на среднюю движущую силу массопередачи. Процедура расчета, основанная на объемных коэффициентах массопередачи. Графический и аналитический методы расчета.

Расчет высоты массообменных аппаратов со ступенчатым контактом фаз. Эффективность ступени по Мэрфри. Связь числа единиц переноса и локального КПД ступени по Мэрфри. Численный расчет «от ступени к ступени» и его графическая интерпретация с использованием «кинетической линии». Учет структуры потоков и КПД тарелки. Особенности расчета тарельчатых колонн на основе понятия теоретической тарелки. Число действительных и теоретических тарелок. Эффективность тарелки.

Рациональный выбор взаимного направления движения фаз и организации потоков в массообменных аппаратах.

3.5. Абсорбция.

Общие принципы устройства и классификация аппаратов для массообменных процессов в системах "газ(пар)-жидкость". Особенности конструкций абсорберов.

Основные типы и области применения абсорберов: насадочные и тарельчатые колонны, аппараты со сплошным и секционированным барботажным слоем, аппараты с диспергированием жидкости.

Схемы абсорбционно-десорбционных установок с выделением извлеченного компонента и регенерацией абсорбента (десорбцией при повышенной температуре, понижением давления, отдувкой инертным носителем).

3.6. Дистилляция. Ректификация.

Разделение дистилляцией жидких гомогенных смесей и сжиженных газов; области применения и особенности проведения процессов при различном давлении.

Парожидкостное равновесие для систем с полной и ограниченной взаимной растворимостью и его влияние на возможность разделения компонентов дистилляционными методами. Расчет равновесия для идеальных бинарных смесей.

Простая и фракционная перегонка; перегонка с дефлегмацией. Материальный баланс, расчет выхода продукта и его среднего состава при перегонке бинарных смесей. Схемы установок. Тепловые балансы и расчет расходов теплоносителей для этих процессов**.**

Ректификация. Физико-химические основы и особенности условий проведения процессов. Схемы установок для непрерывной и периодической ректификации бинарных смесей. Особенности устройства аппаратов (насадочных и тарельчатых колонн) и выбора режимов их работы при ректификации (по сравнению с абсорбцией)**.** Особенности устройства и варианты работы испарителей и дефлегматоров.

Моделирование и расчет процессов и аппаратов при непрерывной ректификации бинарных систем. Основы численного и графоаналитического методов. Материальный баланс. Рабочие линии. Определение минимального и рабочего флегмового числа. Тепловой баланс и расчет расходов теплоносителей. Принципы технико-экономической оптимизации при расчете рабочего флегмового числа, размеров аппаратуры и энергетических затрат. Основы расчета тарельчатых и насадочных ректификационных колонн.

Раздел 4. Процессы и аппараты разделения гетерогенных систем (основные гидромеханические процессы).

4.1. Разделение гетерогенных систем. Основные понятия и методы.

Классификация жидких и газовых гетерогенных систем: суспензии, эмульсии, пены, пыли, туманы. Материальный баланс процессов разделения гетерогенных систем.

Оценка эффективности и выбор оптимальных процессов и аппаратов для разделения гетерогенных смесей.

4.2. Основы теории осаждения.

Разделение жидких и газовых систем в поле сил тяжести. Расчет скоростей свободного и стесненного осаждения твердых частиц шарообразной и отличных от нее форм в поле силы тяжести.

Процессы отстаивания и устройство аппаратов разделения суспензий, эмульсий и пылей. Расчет поверхности осаждения и производительности отстойников. Устройство и действие циклонов (простых и батарейных), гидроциклонов**.**

4.3. Течение жидкости через неподвижные зернистые и псевдоожиженные слои.

Значение гидродинамики зернистых слоев в процессах фильтрования, тепло- и массообмена, гетерогенного катализа и др. Основные характеристики этих слоев: дисперсность, удельная поверхность, порозность, эквивалентный диаметр каналов. Расчет гидравлического сопротивления слоя. Гидравлическое сопротивление слоев насадок промышленных массо- и теплообменных аппаратов.

Режимы течения потоков в насадочных колоннах. Гидравлическое сопротивление, явления подвисания, захлебывания и инверсии фаз и расчет соответствующих скоростей.

Гидродинамика псевдоожиженных (кипящих) слоев. Область применения псевдоожижения. Основные характеристики псевдоожиженного состояния. Гидравлическое сопротивление. Расчет скоростей псевдоожижения и свободного витания, высоты псевдоожиженного слоя. Однородное и неоднородное псевдоожижение. Особенности псевдоожижения полидисперсных слоев. Пневмо- и гидротранспорт зернистых твердых материалов.

4.4. Фильтрование суспензий и очистка газов от пылей.

Специфика поведения осадков как зернистых слоев: сжимаемые и несжимаемые осадки. Виды фильтровальных перегородок. Факторы, влияющие на скорость фильтрования. Фильтрование при постоянной скорости фильтрования. Экспериментальное определение констант уравнения фильтрования. Классификация и устройство основных типов непрерывно и периодически работающих фильтров и фильтрующих центрифуг.

5. СООТВЕТСТВИЕ СОДЕРЖАНИЯ ТРЕБОВАНИЯМ К РЕЗУЛЬТАТАМ ОСВОЕНИЯ ДИСЦИПЛИНЫ.

№	В результате освоения дисциплины студент должен:	Раздел 1	Раздел 2	Раздел 3	Раздел 4
	Знать:				
1	− основы теории переноса импульса, тепла и массы; принципы физического моделирования процессов; основные уравнения движения жидкостей; основы теории теплопередачи; основы теории массопередачи в системах со свободной и неподвижной границей раздела фаз; типовые процессы химической технологии, соответствующие аппараты и методы их расчета;	+	+	+	+
2	− методы построения эмпирических и теоретических моделей химико-технологических процессов.	+	+	+	+
	Уметь:				
3	− определять характер движения жидкостей и газов; основные характеристики процессов тепло- и массопередачи; рассчитывать параметры и выбирать аппаратуру для конкретного технологического процесса;	+	+	+	+
4	− рассчитывать основные характеристики химико-технологического процесса, выбирать рациональную схему.	+	+	+	+
	Владеть:				
5	− методами технологических расчетов отдельных узлов и деталей химического оборудования;	+	+	+	+
6	− навыками проектирования типовых аппаратов химической промышленности;	+	+	+	+
7	− методами определения рациональных технологических режимов работы оборудования.	+	+	+	+
	Общепрофессиональные компетенции:				
8	− способностью и готовностью использовать основные законы естественнонаучных дисциплин в профессиональной деятельности (ОПК-1);	+	+	+	+
9	− готовностью использовать знания о современной физической картине мира, пространственно-временных закономерностях, строении вещества для понимания окружающего мира и явлений природы (ОПК-2);	+	+	+	+

10	– готовностью использовать знания о строении вещества, природе химической связи в различных классах химических соединений для понимания свойств материалов и механизма химических процессов, протекающих в окружающем мире (ОПК-3).	+	+	+	+

6. ПРАКТИЧЕСКИЕ И ЛАБОРАТОРНЫЕ ЗАНЯТИЯ.

6.1. Практические занятия.

Предусмотрены практические занятия обучающегося в бакалавриате в объеме 64 акад. ч. (32 акад. ч в V сем., разделы 1 и 2; 32 ч в VI сем., разделы 3 и 4).

Примерные темы практических занятий по дисциплине.

№ п/п	№ раздела дисциплины	Темы практических занятий	Часы
1	1	Основные свойства жидкостей и газов. Размерности величин. Расчет плотности и вязкости жидкостей и газов.	2
2	1	Уравнение неразрывности потока. Массовый и объемный расходы, средняя скорость. Распределение скоростей по поперечному сечению канала. Режимы течения жидкостей и газов.	2
3	1	Гидростатика. Основное уравнение гидростатики. Закон Паскаля. Практическое приложение закона Паскаля.	2
4	1	Идеальная жидкость. Применение уравнения Бернулли для решения практических задач. Определение расходов с помощью дроссельных приборов. Истечение жидкости из сосуда.	2
5	1	Расчет гидродинамического сопротивления трубопроводов. Учет режимов течения жидкостей, шероховатости стенок труб и их кривизны, при различных режимах.	2
6	1	Расчет параметров насосов: производительности, напора, мощности, высоты всасывания.	2
7	1	Работа насоса на гидравлическую сеть. Выбор насосов.	2
8	1	Контрольная работа по гидродинамике.	2
9	2	Энергетические балансы в теплообменных аппаратах без изменения и с изменением агрегатного состояния теплоносителей.	2
10	2	Расчет движущей силы теплопередачи. Взаимное направление движения теплоносителей.	2
11	2	Уравнения теплопередачи. Коэффициенты теплопередачи и теплоотдачи. Размерность, порядок величин. Расчет поверхности теплообмена.	2
12	2	Теплопроводность. Расчет тепловых потоков и профилей температур при переносе теплоты теплопроводностью через однослойные и многослойные плоские стенки.	2
13	2	Расчет коэффициента теплопередачи через уравнение аддитивности термических сопротивлений.	2

14	2	Ориентировочный и поверочный расчет теплообменников для процессов подогрева, охлаждения, конденсации и испарения.	4
15	2	Контрольная работа по теплообменным процессам.	2
16	3	Способы выражения состава фаз. Равновесные концентрации. Закон Генри.	2
17	3	Направление массопередачи. Построение рабочих и равновесных линий на примере процесса абсорбции. Движущая сила массопередачи.	2
18	3	Материальный баланс процесса абсорбции. Расчет расходов поглотителя и инертного носителя. Минимальный расход поглотителя.	2
19	3	Расчет высоты массообменных аппаратов с непрерывным контактом фаз.	2
20	3	Расчет коэффициентов массоотдачи и массопередачи. Аддитивность диффузионных сопротивлений.	2
21	3	Расчет высоты массообменных аппаратов со ступенчатым контактом фаз. Эффективность ступени по Мэрфри.	2
22	3	Контрольная работа по основам массопередачи.	2
23	3	Ректификация бинарных смесей. Равновесные данные. Относительная летучесть. Материальный баланс.	2
24	3	Непрерывная ректификация двухкомпонентных смесей. Минимальное и рабочее флегмовое число. Уравнения рабочих линий.	2
25	3	Тепловой баланс ректификационной колонны. Тепловые нагрузки испарителя и дефлегматора.	2
26	3	Определение основных размеров ректификационной колонны с непрерывным и ступенчатым контактом фаз.	2
27	3	Контрольная работа по ректификации.	2
28	4	Разделение гетерогенных систем. Материальный баланс. Расчет расходов потоков.	2
29	4	Осаждение. Элементы расчета аппаратов для осаждения.	2
30	4	Элементы гидродинамики неподвижных зернистых слоев и псевдоожижение.	2
31	4	Фильтрование. Элементы расчета фильтровальных аппаратов.	2

6.2. Лабораторные занятия.

Лабораторный практикум по дисциплине не предусмотрен.

7. САМОСТОЯТЕЛЬНАЯ РАБОТА.

Рабочей программой дисциплины «Процессы и аппараты химической технологии» предусмотрена самостоятельная работа студента бакалавриата в объеме 80 ч плюс 35,6 ч (подготовка к экзамену) в V семестре и 80 ч плюс 35,6 ч (подготовка к экзамену) в VI семестре. Самостоятельная работа проводится с целью углубления знаний по дисциплине и предусматривает:

- ознакомление и проработку рекомендованной литературы, работу с электронно-библиотечными системами, включая переводы публикаций из научных журналов, цитируемых в базах Scopus, WebofScience, ChemicalAbstracts, РИНЦ;
- посещение отраслевых выставок и семинаров;
- участие в семинарах РХТУ им. И. Менделеева по тематике дисциплины;
- выполнение домашних заданий по тематике дисциплины;
- подготовку к выполнению контрольных работ по материалу лекционного курса;
- подготовку к сдаче экзамена.

Планирование времени на самостоятельную работу, необходимого на изучение дисциплины, студентам лучше всего осуществлять на весь период изучения, предусматривая при этом регулярное повторение пройденного материала. Материал, законспектированный на лекциях, необходимо регулярно дополнять сведениями из литературных источников, представленных в рабочей программе. При работе с указанными источниками рекомендуется составлять краткий конспект материала, с обязательным фиксированием библиографических данных источника.

8. ПРИМЕРЫ ОЦЕНОЧНЫХ СРЕДСТВ ДЛЯ КОНТРОЛЯ ОСВОЕНИЯ ДИСЦИПЛИНЫ.

Оценочные средства для контроля по освоению материала Раздела 1 включают в себя оценку за домашнее задание (максимальная оценка 10 баллов) и контрольную работу (максимальная оценка 20 баллов). Контроль по Разделу 2 также проводится в форме домашнего задания (максимальная оценка 10 баллов) и контрольной работы (максимальная оценка 20 баллов). Итоговый контроль по разделам 1, 2 проводится в виде устного экзамена (V семестр).

Оценочные средства для контроля по освоению материала Раздела 3 включают в себя домашнее задание (максимальная оценка 10 баллов) и 2 контрольные работы (максимальная оценка 20 баллов за каждую работу). Контроль по Разделу 4 производится в виде оценки за домашнее задание (максимально 10 баллов). Итоговый контроль по Разделам 3, 4 проводится в виде устного экзамена (VI семестр).

8.1. Примерная тематика реферативно-аналитической работы

Реферативно-аналитическая работа по дисциплине не предусмотрена.

8.2. Примерыдомашних заданий.

Домашнее задание по теме «Расчёт плотности и вязкости жидкостей и паров». Раздел 1. Максимальная оценка – 1 балл.

В смеситель за час поступает бензол в количестве 15 т, толуол в количестве 12 т и хлорбензол в количестве 10 т. Далее жидкая смесь направляется в теплообменный аппарат, где происходит её полное испарение. Атмосферное давление составляет 745 мм рт. ст.
Определите:
1) плотность и вязкость жидкой смеси, если её температура составляет 30 °С (0,5 балла);
2) плотность и вязкость паровой смеси, если её температура составляет 140 °С, а избыточное давление составляет 0,2 кгс/см² (0,5 балла).

Домашнее задание по теме «Расчёт скорости потока в трубе и подбор трубопровода». Раздел 1. Максимальная оценка – 1,5 балла.

По трубе диаметром 14×3 мм движется жидкий анилин в количестве 0,4 т/ч, его температура составляет 60 °С. Далее жидкость поступает в испаритель, после которого паровой поток движется с тем же массовым расходом по трубе большего диаметра при нормальном атмосферном давлении и температуре, соответствующей температуре кипения жидкости.
Определите:
1) скорость потока жидкости в трубопроводе (0,5 балла);
2) подберите диаметр трубопровода для потока насыщенного пара (0,5 балла);
3) подберите диаметр трубопровода, для потока жидкости, если её массовый расход возрастёт втрое (0,5 балла).

Домашнее задание по теме «Расчёт гидравлического сопротивления трубопровода». Раздел 1. Максимальная оценка – 2,5 балла.

По трубопроводу длиной 35 м и диаметром 14×3 мм из монтежю в закрытую ёмкость при температуре 50 °С перекачивается жидкость (анилин). Расход жидкости составляет 0,5 т/ч. Трубопровод гидравлически гладкий. Высота поъёма жидкости 10 м.
На трубопроводе установлены:
диафрагма с диаметром отверстия 4,23 мм,
повороты (отводы) под прямым углом с относительным радиусом закругления 1 в количестве 6 шт.,
нормальный вентиль.
Определите:
1) коэффициент гидравлического трения (коэффициент Дарси) (0,8 балла);
2) сумму коэффициентов местных сопротивлений (0,7 балла);
3) гидравлическое сопротивление трубопровода (Па) (0,5 балла);
4) избыточное давление в монтежу, если давление в верхней ёмкости 1,9 ата, а атмосферное давление 746 мм. рт. ст. (0,5 балла).

Домашнее задание по теме «Расчёт подбор центробежного насоса». Раздел 1. Максимальная оценка – 5 баллов.

Центробежный насос подаёт органическую жидкость (анилин) из открытой ёмкости в напорный бак, находящийся выше на 10 м. Расход жидкости составляет 6 т/ч. Напорный бак находится под абсолютным давлением 2,1 кгс/см². Атмосферное давление составляет 741 мм. рт. ст., температура 40 °С. Транспортировка жидкости осуществляется по стальному трубопроводу с незначительной коррозией. Всасывающий трубопровод имеет диаметр 56×3,5 мм и длину 8 м, нагнетательный трубопровод диаметр 38×2 мм и длину 20 м. Сумма местных сопротивлений всасывающего трубопровода 6,5, нагнетательного трубопровода 26,5.
Определите:
1) потери напора во всасывающем и нагнетательном трубопроводах (1 балл);
2) напор насоса, необходимый для работы на данную сеть (1 балл);
3) максимальную высоту всасывающей линии, если число оборотов рабочего колеса центробежного насоса 2900 об/мин (1 балл);
4) марку насоса, при заданной производительности обеспечивающего напор, достаточный для работы на данную сеть, и при этом имеющего наименьшую мощность из всех насосов, подходящих для данной сети (1 балл);
5) мощность насоса по мощности гидравлической сети, сравнив её со справочным значением (1 балл).

Домашнее задание по теме «Ориентировочный расчёт теплообменных аппаратов». Раздел 2. Максимальная оценка – 2 балла.

В одноходовом кожухотрубчатом теплообменнике производится охлаждение 45 т/ч органической жидкости (анилин) от начальной температурой 163 °С до конечной температуры 53 °С. Охлаждение производится водой, поступающей в трубное пространство теплообменника с начальной температурой 20 °С и покидающей теплообменник с конечной температурой 32 °С. Потери тепла в окружающую среду составляют 9 % от тепловой нагрузки теплообменного аппарата.
Определите:
1) тепловую нагрузку теплообменника (0,6 балла);
2) среднюю движущую силу теплопередачи (0,8 балла);
3) ориентировочную поверхность теплопередачи (0,6 балла).

Домашнее задание по теме «Поверочный расчёт пластинчатого холодильника». Раздел 2. Максимальная оценка – 4 балла.

В пластинчатом теплообменнике производится охлаждение 71 т/ч органической жидкости (бензол) от 75 °С до 35 °С. В качестве хладагента используется вода, нагревающаяся от 21 °С до 30 °С. Тепловыми потерями пренебречь. Пластинчатый теплообменник собран из 136 пластин площадью 0,6 м² каждая. Теплагент движется по двухпакетной схеме, хладагент - по однопакетной схеме. Выполнить поверочный расчёт теплообменника и определить коэффициент запаса теплообменника по поверхности теплопередачи.

Домашнее задание по теме «Поверочный расчёт кожухотрубчатого холодильника». Раздел 2. Максимальная оценка – 4 балла.

Выполните поверочный расчёт вертикального кожухотрубчатого подогревателя, в котором производится нагрев 137 т/ч органической жидкости (бензол) от 22 °С до 56 °С. В качестве теплагента используется насыщенный водяной пар, подающийся в межтрубное пространство теплообменника под избыточным давлением 5 кгс/см². Атмосферное давление 765 мм рт. ст. Тепловыми потерями пренебречь. При расчёте учесть загрязнения стенок труб теплообменника.
Характеристики теплообменника:
площадь поверхности $A_{ТО}$= 40 м²,
диаметр кожуха D = 600 мм,
диаметр труб Ø = 25×2 мм,
число ходов k = 1,
число труб N = 257,
длина труб L = 2 м.

Домашнее задание по теме «Материальный баланс и движущая сила процесса абсорбции». Раздел 3. Максимальная оценка – 4 балла.

В абсорбер поступает 50000 м³/ч (в расчёте на нормальные условия) газовой смеси, содержащей 25 % об. абсорбата (углекислый газ) в инертном носителе (водород). Абсорбер орошается жидким абсорбентом (метанол). Степень поглощения составляет 0,77. Процесс абсорбции происходит при давлении 3 МПа и температуре -36 °С. Десорбция производится сбросом давления до 0,0981 МПа при температуре -26 °С. Абсорбент после регенерации вновь подаётся в абсорбер при концентрации абсорбтива, соответствующей равновесному составу в десорбере. Коэффициент избытка поглотителя 1,5.
Определите:
1) мольный расход инерта, молярный межфазный поток абсорбтива и содержание абсорбата в выходящем газовом потоке (1 балл);
2) содержание абсорбтива во входящем и в выходящем потоке жидкости, молный расход абсорбента (1 балл);
3) число единиц переноса и движущую силу процесса массопередачи по газовой и жидкой фазам (1 балл);
4) построить графики рабочей и равновесной линии (1 балл).

Домашнее задание по теме «Расчёт диаметра и высоты насадочной абсорбционной колонны». Раздел 3. Максимальная оценка – 2 балла.

В насадочной абсорбционной колонне при температуре 15 °С и давлении 0,4 МПа производится очистка 20000 м³/ч (расход приведён к н.у.) природного газа от

содержащегося в нём диоксида углерода. Орошение колонны производится водным раствором диэтаноламина.
Содержание диоксида углерода в природном газе 3 % об., степень поглощения 92 %. Коэффициент избытка поглотителя 1,28. Содержание диоксида углерода в абсорбенте, поступающем на орошение колонны, составляет 2 г/л. Равновесие в абсорбере описывается уравнением $Y^*=0{,}0278 \cdot X$.
Насадка абсорбционной колонны неупорядоченная, состоящая из керамических колец Рашига размером 50×50×5 мм. Коэффициент смачиваемости насадки 84 %.
Коэффициент массоотдачи в жидкой фазе 3 кмоль/(м²·ч), в газовой фазе 5 кмоль/(м²·ч).
Молярная масса инерта (природного газа) 18 кг/кмоль.
Молярная масса поглотителя (водного раствора диэтаноламина) 19,6 кг/кмоль.
Плотность поглотителя 1015 кг/м³.
Вязкость поглотителя 1,27 мПа·с.
Определите:
- диаметр (1 балл);
- высоту (1 балл)
абсорбционной колонны.

Домашнее задание по теме «Расчёт насадочной ректификационной колонны». Раздел 3. Максимальная оценка – 4 балла.

В насадочной ректификационной колонне производится разделение 18 т/ч бинарной смеси бензол - толуол, содержание низкокипящего компонента в которой 35 % масс. Получаемый дистиллят содержит 90 % масс. низкокипящего компонента, а кубовая жидкость 2 % масс. низкокипящего компонента.
Определите:
1) массовый расход дистиллята и кубовой жидкости (0,5 балла);
2) минимальное флегмовое число и флегмовое число, если коэффициент избытка флегмы 1,57 (0,5 балла);
3) уравнения рабочих линий (0,5 балла);
4) тепловую нагрузку дефлегматора и расход охлаждающей воды, если она нагревается от 18 °С до 25 °С (0,5 балла);
5) тепловую нагрузку кипятильника и расход греющего пара, если его давление 4 кгс/см² (0,5 балла);
6) диаметр ректификационной колонны, если колонна заполнена внавал кольцами Рашига размером 25×25×3 мм (0,5 балла);
7) число единиц переноса для верхней и нижней частей колонны (0,5 балла);
8) высоту колонны, если высота единицы переноса для верхней части колонны 1,14, высота единицы переноса для нижней части колонны 1,93 (0,5 балла).

Домашнее задание по теме «Осаждение». Раздел 4. Максимальная оценка – 3 балла.

Цилиндрический непрерывнодействующий гребковый отстойник с поверхностью осаждения 10 м^2 используют для разделения при 30 °С 10 т/ч водной суспензии, содержащей 10 % масс. кварца (стеснённое осаждение). Осветленная вода содержит 0,1 % масс. кварца, а осадок имеет влажность 40 % масс.
Принять, что осаждение происходит в ламинарной области, проверив справедливость этого допущения в ходе расчёта (отклонением формы частиц от сферической пренебречь) (1 балл).
Каков минимальный размер частиц кварца, оседающих в отстойнике (1 балл)?
Изобразить схему устройства аппарата (1 балл).

Домашнее задание по теме «Движение жидкостей и газов через зернистые слои». Раздел 4. Максимальная оценка – 4 балла.

В вертикальный цилиндрический аппарат диаметром 1,4 м на сетку засыпан зернистый слой адсорбента высотой 0,4 м. Средний диаметр частиц слоя 2 мм, плотность этих частиц 800 кг/м^3, фактор формы для них может быть принят равным 0,8, а порозность слоя в неподвижном состоянии составляет 0,4. Через слой необходимо пропускать 2,5 м^3/с воздуха (с целью его осушки) с температурой 20 °С при нормальном атмосферном давлении. Изменением плотности воздуха при прохождении его через слой можно пренебречь. В каком состоянии будет находится слой и каково его гидравлическое сопротивление для двух случаев:
1) воздух проходит через слой снизу вверх (2 балла);
2) сверху вниз (2 балла).

Домашнее задание по теме «Фильтрование». Раздел 4. Максимальная оценка – 3 балла.

На рамном фильтр-прессе требуется фильтровать водную суспензию, подаваемую под давлением 0,5 ати при температуре 20 °С, с получением 10 м^3 фильтрата за полчаса. Опытное фильтрование данной суспензии на лабораторном фильтре поверхностью 0,1 м^2, проведённое с использованием той же фильтровальной перегородки и при том же перепаде давления, что и в промышленных условиях, дало следующие результаты: 4,17 литра фильтрата получалось за 0,058 часа, а 11,14 литра – за 0,35 часа.
Определить:
1) необходимую поверхность фильтрования промышленного фильтра (1,5 балла);
2) сопротивление фильтровальной перегородки (1,5 балла).

8.3. Примеры контрольных вопросов для текущего контроля освоения дисциплины.

1. Контрольная работа по гидродинамике. Раздел 1. Максимальная оценка - 20 баллов.

Центробежный насос подаёт органическую жидкость (анилин) из открытой ёмкости в напорный бак, находящийся выше на 2 м. Расход жидкости составляет 0,5 т/ч. Напорный бак находится под избыточным давлением 1,8 ати. Атмосферное давление составляет 741 мм. рт. ст., температура 40 °С. Всасывающий трубопровод имеет диаметр 20×2,5 мм и длину 5 м, нагнетательный трубопровод диаметр 14×3 мм и длину 8 м. Коэффициент гидравлического трения (коэффициент Дарси) принять для обоих трубопроводов равным 0,06. Сумма местных сопротивлений всасывающего трубопровода 6,5, нагнетательного трубопровода 37.

Определите:
1) потери напора во всасывающем и нагнетательном трубопроводах (7 баллов);
2) напор насоса, необходимый для работы на данную сеть (6 баллов);
3) максимальную высоту всасывающей линии, если число оборотов рабочего колеса центробежного насоса 2900 об/мин (7 баллов).

2. Контрольная работа по теплообменным процессам. Раздел 2. Максимальная оценка – 20 баллов.

Выполните поверочный расчёт вертикального кожухотрубчатого подогревателя, в котором производится нагрев 124 т/ч органической жидкости (метанол) от 20 °С до 58 °С. Для нагревания используется насыщенный водяной пар, подающийся в межтрубное пространство теплообменника под избыточным давлением 2 кгс/см². Атмосферное давление 745 мм рт. ст. Тепловыми потерями пренебречь. При расчёте учесть загрязнения стенок труб теплообменника.

Характеристики теплообменника:

Площадь поверхности A = 61 м^2, диаметр кожуха D = 600 мм, длина труб L = 3 м, диаметр труб 25х2 мм, число ходов k = 1, число труб N = 257

3. Контрольная работа по основам массопередачи. Раздел 3. Максимальная оценка – 20 баллов.

В непрерывно действующем насадочном абсорбере производится улавливание паров бензола из паровоздушной смеси чистым соляровым маслом при следующих условиях:

1) Производительность абсорбера 1000 м^3/ч паровоздушной смеси;
2) Давление в абсорбере 760 мм рт. ст, температура 30°С;
3) Содержание бензола в исходной смеси 5% об.;
4) Улавливается 80% поступающего в абсорбер бензола;
5) Концентрация бензола в вытекающем из абсорбера масле составляет 75%, от равновесной с концентрацией входящего газа $\overline{X}_K = 0,75 \cdot \overline{X}^*\left(Y_H\right)$;
6) Диаметр абсорбера 1 м;
7) Насадка из колец Рашига 25×25×3;
8) Коэффициент смачивания насадки 0,95;
9) Коэффициент массопередачи $К_у$ = 0,7 кг бензола/(м^2·час·кг бензола/кг возд.);
10) Уравнение равновесной линии $\overline{Y}^* = 0,5 \cdot \overline{X}$ (относительные массовые доли).

Определить:
1) Высоту насадки (8 баллов)
2) Расход поглотителя (8 баллов).

Составить схему аппарата (4 балла).

4. Контрольная работа по ректификации. Раздел 3. Максимальная оценка - 20 баллов.

В ректификационную колонну с ситчатыми переливными тарелками поступает на разделение бинарная смесь бензол-толуол, содержание бензола в которой 35 % масс. В процессе разделения получают 3,6 т/ч дистиллята, содержащего 94 % масс. бензола, и кубовую жидкость, содержащую 94 % масс. толуола. Давление в колонне нормальное атмосферное. Относительная летучесть компонентов постоянна и равна 2,5.

Определить:
1) Массовые расходы исходной смеси и кубовой жидкости (4 балла).
2) Флегмовое число, найдя предварительно минимальное флегмовое число, и воспользовавшись корреляцией Джиллиленда $R = 1,3 \cdot R_{\min} + 0,3$ (4 балла).
3) Диаметр колонны по её нижнему сечению, приняв температуру жидкости и пара в этом сечении приблизительно равными 110 °С (4 балла).
4) Высоту колонны, если тарельчатый КПД колонны составляет 60%, а расстояние между тарелками 0,5 м (4 балла).
5) Построить рабочие линии ректификационной колонны (4 балла).

8.4. Вопросы для итогового контроля освоения дисциплины (Vсеместр – экзамен, VI семестр – экзамен).

Максимальное количество баллов за **экзамен** (V**семестр)** – 40 баллов, за **экзамен** (VI **семестр)** – 40 баллов. Экзаменационные билеты содержат 4 вопроса.

1 вопрос – 12 баллов, вопрос 2 – 8 баллов, вопрос 3 – 8 баллов, вопрос 4 – 12 баллов.

8.4.1. Примеры контрольных вопросов для итогового контроля освоения дисциплины (V семестр – экзамен).
Максимальное количество баллов за экзамен – 40 баллов.

Раздел 1

1. Вывод уравнения неразрывности. Какой вид имеет это уравнение при стационарном течении несжимаемой среды и при неустановившемся течении.
2. Вывод уравнения Навье – Стокса для одномерного движения. Каков физический смысл слагаемых?
3. Проведите подобное преобразование уравнений Навье-Стокса для неустановившегося течения с получением обобщенных переменных (критериев гидродинамического подобия). Каков общий вид критериального уравнения применительно к задаче определения потерь напора (давления)? Физический смысл критериев подобия.
4. Преобразование уравнений Навье – Стокса для покоящейся жидкости. Как получить уравнения Эйлера, основное уравнение гидростатики.
5. Вывод дифференциальных уравнений Эйлера для течения идеальной жидкости. Чем отличается идеальная жидкость от реальной?
6. Вывод дифференциальных уравнений Эйлера для равновесия жидкости.
7. Выведите основное уравнение гидростатики. Назовите практические приложения этого уравнения. Закон Паскаля.
8. Вывод уравнения для распределения скорости по радиусу трубы при стационарном ламинарном течении.
9. Вывод уравнения постоянства расхода для канала (трубопровода) с переменным поперечным сечением.
10. Вывод уравнения для расчета коэффициента гидравлического трения при ламинарном движении жидкости в трубе круглого поперечного сечения.
11. Вывод уравнения Бернулли для идеальной жидкости. Каков физический смысл слагаемых этого уравнения? Приведите примеры практического использования этого уравнения (измерение расхода).
12. Вывод уравнения Бернулли для идеальной жидкости. Опишите особенности движения реальной жидкости. Приведите вид уравнения Бернулли для реальной жидкости. Каков его энергетический смысл?
13. Напор насоса, его энергетический смысл. Вывод формулы для расчета напора проектируемого к установке насоса. Вывод формулы для расчёта напора действующего насоса (через показания манометра и вакуумметра).
14. Вывод формулы для расчета высоты всасывания насоса. От каких факторов зависит допустимая высота всасывания насосов? Ответ обоснуйте анализом формулы для расчета высоты всасывания.
15. Закон внутреннего трения Ньютона, приведите его вид с необходимыми пояснениями; Динамический и кинематический коэффициенты вязкости.
16. Что такое гидравлический радиус и эквивалентный диаметр? Расчет эквивалентного диаметра в канале с некруглым поперечным сечением. Приведите примеры.
17. Охарактеризуйте ламинарное и турбулентное течения. Общие характеристики турбулентного течения. Изобразите, поясните и сопоставьте профили скоростей в трубопроводе при турбулентном и ламинарном режимах течения жидкости.
18. Расчет диаметра трубопровода, выбор расчетных скоростей потока и примерные численные их значения для капельных жидкостей, газов, паров.
19. Определение гидравлического сопротивления в трубопроводах и аппаратах. Как определяются потери напора на трение при ламинарном и турбулентном движении?

20. Приведите и поясните графическую зависимость коэффициента гидравлического трения от критерия Рейнольдса и шероховатости стенки трубопровода при различных режимах течения жидкости.
21. Что такое «гидравлическая гладкость» при течении жидкостей по трубопроводам? Каковы условия, в которых она проявляется?
22. Приведите с необходимыми пояснениями расчетную формулу для определения потерь давления (напора) при течении жидкостей через трубопроводы и каналы. (С учетом трения и местных сопротивлений.) Принципы измерения скоростей и расходов жидкостей в трубопроводах, основанные на определении перепада давления.
23. Изобразите графически и сопоставьте зависимости между производительностью и напором центробежного и поршневого насоса.
24. Характеристика центробежного насоса и характеристика сети. Покажите, как определяется напор и мощность насоса при работе его на данную сеть.
25. Полезная и потребляемая мощность насоса. Коэффициент полезного действия насоса и его составляющие, поясните физический смысл каждого из них. Приведите с необходимыми пояснениями формулу для расчета мощности двигателя насоса.
26. Как влияет температура перекачиваемой жидкости на предельную высоту всасывания насосов? Ответ обоснуйте анализом формулы для расчета высоты всасывания.
27. Какие вы знаете насосы объемного типа? Изобразите схему устройства и опишите действие одного из них.
28. Изобразите схему устройства и опишите действие поршневого насоса, сопоставив его с насосами других типов.
29. Изобразите схему устройства и опишите действие плунжерного насоса, сопоставив его с насосами других типов.
30. Изобразите схему устройства и опишите действие плунжерного насоса двойного действия, сопоставив его с насосом простого действия.
31. Изобразите схему устройства и опишите действие мембранного (диафрагмового) поршневого насоса, назвав области его применения.
32. Насосы для перекачки химически агрессивных жидкостей. Изобразите схему устройства и опишите действие одного из них (по выбору).
33. Изобразите схему устройства и опишите действие монтежю, сопоставив его с насосами других типов и назвав области применения.
34. Изобразите схему устройства и опишите действие шестеренчатого насоса, сопоставив его с насосами других типов.
35. Изобразите схему устройства и опишите действие центробежного насоса, сопоставив его с насосами других типов.
36. Сопоставьте достоинства и недостатки центробежных и поршневых насосов, назвав основные области их применения.
37. Изобразите схему устройства и опишите действие одноступенчатого центробежного насоса, сопоставив его с многоступенчатым центробежным насосом.
38. Изобразите схему устройства и опишите действие осевого (пропеллерного) насоса, сопоставив его с насосами других типов.

Раздел 2

1. Потенциал переноса энергии. Вывод уравнение переноса.
2. Вывод дифференциального уравнения конвективного теплообмена Фурье-Кирхгофа. Вид уравнения для стационарного и нестационарного теплообмена.
3. Перенос тепла конвекцией. Уравнение теплоотдачи. Подобное преобразование дифференциального уравнения конвективного теплообмена Фурье-Кирхгофа. Критерии Фурье, Нуссельта, Пекле, Прандтля.

4. Вывод дифференциального уравнения теплопроводности для установившегося и неустановившегося процесса (из уравнения Фурье-Кирхгофа). Каковы размерность и физический смысл коэффициента теплопроводности?
5. Вывод уравнения аддитивности термических сопротивлений при теплопередаче с постоянными температурами теплоносителей для плоской стенки.
6. Связь коэффициента теплопередачи и коэффициентов теплоотдачи при теплопередаче с постоянными температурами теплоносителей для плоской стенки. Какова размерность и каков физический смысл этих коэффициентов?
7. Вывод уравнений теплопроводности через однослойные и многослойные плоские стенки для стационарного процесса. Изобразите графически профили изменения температуры по толщине таких стенок, различающихся коэффициентами теплопроводности.
8. Вывод уравнений теплопроводности через цилиндрические стенки для стационарного процесса. При каких условиях можно практически пренебречь кривизной цилиндрической стенки, сведя задачу к теплопроводности через плоскую стенку?
9. Вывод уравнения для расчета движущей силы теплопередачи при переменных температурах теплоносителей вдоль поверхности теплообмена.
10. Механизмы переноса энергии в форме теплоты в жидкостях и газах. Феноменологический закон переноса энергии Фурье.
11. Температурное поле и температурный градиент.
12. Порядок расчёта поверхности теплопередачи теплообменников. приведите соответствующие пояснения, входящих в формулы величин.
13. Опишите молекулярный механизм переноса энергии. Приведите уравнение для удельного потока теплоты.
14. Определение толщины слоя тепловой изоляции.
15. Взаимное направление движения теплоносителей. Сравнение прямотока с противотоком.
16. Физический смысл тепловых критериев Нуссельта и Прандтля. Назовите примерные численные значения критерия Прандтля для газов и капельных жидкостей.
17. Как определяется количество теплоты, передаваемой лучеиспусканием при взаимном излучении двух тел?
18. Уравнения тепловых балансов при изменении и без изменения фазового состояния систем.
19. Напишите уравнения теплопередачи и теплоотдачи. Что является движущими силами этих процессов? Каковы размерности и физический смысл коэффициентов теплоотдачи и теплопередачи?
20. Уравнения тепловых балансов при изменении и без изменения фазового состояния систем.
21. Определение потерь тепла стенками аппаратов в окружающую среду.
22. Каковы достоинства и недостатки использования топочных газов в качестве теплоносителей для подвода тепла?
23. Водяной пар как теплоноситель. Назовите области его применения, преимущества и недостатки перед другими теплоносителями. Какой пар и почему чаще используется в качестве теплоносителя – насыщенный или перегретый? Как определяется расход пара при заданной тепловой нагрузке?
24. Каков общий вид критериального уравнения для расчета коэффициента теплоотдачи при принудительной конвекции без изменения агрегатного состояния. Приведите выражения соответствующих обобщенных переменных (критериев подобия).
25. Графически изобразите зависимости коэффициента теплоотдачи при кипении от разности температур между стенкой и кипящей жидкостью и от удельной тепловой нагрузки. Опишите основные режимы кипения.

26. Как осуществляется отвод конденсата при использовании водяного пара в качестве теплоносителя? Каково назначение и принципы действия конденсатоотводчиков?
27. Назовите и сопоставьте друг с другом основные теплоносители, используемые в химической промышленности для отвода теплоты.
28. Назовите и сопоставьте друг с другом основные теплоносители, используемые в химической промышленности для подвода теплоты.
29. Применение высокотемпературных промежуточных теплоносителей. Назовите области и способы их применения. Приведите примеры таких теплоносителей.
30. Взаимное излучение тел. Как определяется коэффициент взаимного излучения?
31. Каков общий вид критериального уравнения для расчета коэффициента теплоотдачи при естественной конвекции? Опишите, как получено выражение для критерия Грасгофа (с необходимыми пояснениями и обозначениями входящих в него величин).
32. Как и почему влияет гидродинамический режим течения жидкости в трубе на коэффициент теплоотдачи? Изобразите и поясните примерные профили изменения скорости и температуры в поперечном сечении трубы при ламинарном и при турбулентном режимах.
33. Влияние взаимного направления движения теплоносителей на среднюю движущую силу процесса. В каких случаях средняя движущая сила не зависит от взаимного направления потоков?
34. Определение температуры стенок теплообменных аппаратов. Для каких целей требуется знать температуры стенок в ходе расчета теплообменных аппаратов?
35. Теплоотдача при конденсации (описание процесса). Что такое пленочная и капельная конденсация? От каких параметров зависит коэффициент теплоотдачи при конденсации.
36. Теплоотдача при кипении (описание процесса). Общий вид уравнений для определения коэффициента теплоотдачи при кипении.
37. Приведите схемы обогрева аппаратов «острым» и «глухим» паром.
38. Объясните принцип действия конденсатоотводчика. Приведите схему устройства.
39. Изобразите схему устройства кожухотрубного теплообменника.
40. Изобразите многоходовой по межтрубному пространству кожухотрубный теплообменник.
41. Изобразите любую конструкцию многоходового кожухотрубного теплообменника. Чем отличаются одноходовые теплообменники от многоходовых?
42. Какие Вы знаете конструкции теплообменников с компенсацией температурных удлинений труб и кожуха. Изобразите любую конструкцию по вашему выбору.
43. Изобразите схему устройства кожухотрубного и двухтрубного («труба в трубе») теплообменников. Сопоставьте достоинства и недостатки этих аппаратов и назовите области их применения.
44. Изобразите схему устройства и опишите принцип действия теплообменника «труба в трубе». Сопоставьте эти теплообменники с кожухотрубными.
45. Изобразите схему устройства и опишите принцип действия пластинчатого теплообменника для жидкостей. Сопоставьте достоинства и недостатки этого аппарата с кожухотрубным теплообменником.
46. Изобразите схему устройства спирального теплообменника. Укажите достоинства и недостатки этого аппарата.
47. Изобразите схему устройства и опишите принцип действия оросительных холодильников. Укажите их достоинства и недостатки.
48. Изобразите схему устройства и опишите принцип действия погружных (змеевиковых) теплообменников. Укажите их достоинства и недостатки, области применения.
49. Приведите схему устройства любого известного вам смесительного теплообменника.
50. Изобразите известные вам схемы устройства градирен. Для чего они используются?

8.4.2. Примеры контрольных вопросов для итогового контроля освоения дисциплины (VI **семестр – экзамен).**
Максимальное количество баллов за экзамен – 40 баллов.

Раздел 3

1. Вывести дифференциальное уравнение конвективной диффузии. Рассмотреть частный случай диффузии в неподвижной среде.
2. Первый закон Фика. Вывести дифференциальное уравнение конвективной диффузии.
3. Получить диффузионные критерии подобия. Определяемый и определяющие критерии. Физический смысл массообменных критериев подобия.
4. Получить уравнение аддитивности диффузионных сопротивлений. Сформулировать допущения при выводе.
5. Вывести соотношение между коэффициентами массопередачи и массоотдачи. Из каких уравнений получают коэффициенты массоотдачи?
6. Материальный баланс и уравнение рабочей линии при абсорбции. Вывести это уравнение при противотоке газа и жидкости. Как определяется минимальный удельный расход абсорбента?
7. Вывести уравнение рабочей линии для массообменных аппаратов (на примере абсорберов) при противоточном движении фаз идеальным вытеснением в условиях неизменности их расхода.
8. Вывести уравнения для расчета средней движущей силы массопередачи.
9. Расчет высоты и диаметра противоточных колонных аппаратов с непрерывным контактом фаз.
10. Расчет высоты и диаметра противоточных колонных аппаратов со ступенчатым контактом фаз.
11. Методы расчета высоты противоточных колонных аппаратов с непрерывным контактом фаз. Понятие теоретической ступени разделения и числа единиц переноса.
12. Методы расчета высоты противоточных колонных аппаратов со ступенчатым контактом фаз. Понятие теоретической ступени разделения. КПД по Мэрфри.
13. Получить систему уравнений, описывающих процесс простой перегонки.
14. Материальный баланс процесса простой перегонки. Расчет количества кубового остатка, количества и среднего состава дистиллата.
15. Вывести уравнения рабочих линий ректификационной колонны непрерывного действия.
16. Вывести уравнение рабочей линии для укрепляющей части ректификационнойколонны. Описать, как строят рабочие линии на диаграмме y–x, сформулировав необходимые допущения.
17. Вывести уравнения рабочих линий для ректификационнойколонны непрерывного действия при постоянстве мольных расходов фаз (с необходимыми пояснениями, указав обозначения идопущения). Как зависит положение этих линий на диаграмме y–x от флегмовогочисла?
18. Эффективность (КПД) ступени по Мэрфри. Вывести (на примере абсорбции) зависимость между эффективностью по Мэрфри и числом единиц переноса при идеальном смешении жидкости и идеальном вытеснении газа.
19. Вывести формулу для расчёта минимального флегмового числа при непрерывной ректификации. Какие принципы используют для оптимизации при определении флегмового числа?

20. Зависимость между флегмовым числом, размерами колонны и расходом теплоты при ректификации. Каковы принципы выбора оптимального флегмового числа? (Выражение для минимального флегмового числа – вывести).
21. Вывести уравнение теплового баланса ректификационной колонны непрерывного действия. Как определяется расход греющего пара в кипятильнике?
22. Вывести уравнение теплового баланса ректификационной колонны непрерывного действия. Как определяется расход теплоносителя в дефлегматоре?
23. Основное уравнение массопередачи. Уравнение массоотдачи. Коэффициенты массопередачи и массоотдачи. Их размерности и физический смысл.
24. Метод кинетической линии расчета высоты массообменных аппаратов со ступенчатым контактом фаз. Порядок построения кинетической линии. Эффективность по Мэрфри.
25. Что такое теоретическая ступень разделения («теоретическая тарелка»)? Как это понятие применяется для оценки эффективности и расчета массообменных аппаратов со ступенчатым и непрерывным контактом фаз?
26. Диффузионное сопротивление массопереносу. В каких случаях сопротивление массопереносу лимитируется переносом в одной из фаз?
27. Критерии подобия массообменных процессов. Их физический смысл.
28. Массообменный (диффузионный) критерий Нуссельта. Каковы его вид и физический смысл?
29. Написать с необходимыми пояснениями и обозначениями выражение для расчета средней движущей силы массопередачи в аппаратах с непрерывным контактом фаз при условии линейности рабочей и равновесной линий (на примере процесса абсорбции). Структура потоков соответствует модели идеального вытеснения.
30. Определение минимального и оптимального расхода поглотителя при абсорбции.
31. Гидродинамические режимы в насадочных аппаратах.
32. Описать с указанием необходимых обозначений и допущений построение рабочих линий для ректификационной колонны непрерывного действия при постоянстве расходов фаз.
33. Влияние флегмового числа на размеры ректификационной колонны и расход греющего пара. Определение оптимального флегмового числа при расчете ректификационных колонн.
34. Назвать (и обосновать их необходимость) основные допущения, принимаемые при анализе и расчете установок для непрерывной ректификации бинарных смесей. Как зависит высота колонны от флегмового числа?
35. Сопоставить друг с другом тарельчатые и насадочные колонные аппараты. Каковы преимущественные области применения каждого из этих типов колонн?
36. Сравнить полый распыливающий и барботажный абсорберы.
37. Распылительные абсорберы. Описать принцип действия, достоинства, недостатки.
38. Привести схему устройства и описать принцип действия насадочной колонны. Для чего используется насадка? Какие бывают насадки?
39. Привести схему устройства и описать принцип действия насадочной колонны. Каковы требования, предъявляемые к насадке колонных аппаратов?
40. Привести схему устройства и описать принцип действия насадочной колонны. Сравнить насадочные и тарельчатые колонные. Указать недостатки насадочных колонн.
41. Описать гидродинамические режимы работы насадочных абсорберов. Сопоставить насадочные и тарельчатые аппараты.
42. Изобразите схему устройства и опишите действие ректификационных и абсорбционных колонн с провальными тарелками.
43. Привести схему устройства и описать принцип действия любого известного вам тарельчатого колонного аппарата. В чем отличие аппаратов с переточными

устройствами и без них.

44. Привести схему устройства и описать принцип действия любого известного вам тарельчатого аппарата с переточными устройствами
45. Привести схему устройства и описать принцип действия абсорбционной или ректификационной колонны с ситчатыми тарелками.
46. Привести схему устройства и описать принцип действия абсорбционной или ректификационной колонны с клапанными тарелками.
47. Привести схему устройства и описать принцип действия абсорбционной или ректификационной колонны с колпачковыми тарелками.
48. Изобразить с необходимыми обозначениями и пояснениями схемы установок для простой перегонки.
49. Изобразите с необходимыми обозначениями и пояснениями схему установки для непрерывной ректификации бинарных жидких смесей.

Раздел 4

1. Составить уравнения материального баланса при разделении суспензий и вывести из них выражения для расчета массового расхода осветленной жидкости и осадка.
2. Вывод формулы для расчета производительности отстойников для запыленных газов и суспензий.
3. Осаждение под действием силы тяжести. Силы, действующие на частицу. Вывести уравнения для определения скорости свободного осаждения шара.
4. Расчет скорости осаждения частиц сферической формы под действием силы тяжести.
5. Вывод формулы для расчета потребной поверхности осаждения частиц в отстойниках для запыленных газов и суспензий.
6. Критерий Архимеда при осаждении, его физический смысл, использование в расчетах скорости осаждения.
7. Кинетика осаждения. Гидродинамические режимы обтекания тел. Привести график зависимости коэффициента сопротивления среды от критерия Рейнольдса.
8. Привести уравнение фильтрования при постоянном перепаде давления к виду, удобному для экспериментального определения сопротивления осадка и фильтровальной перегородки.
9. Основные параметры, характеризующие зернистый слой. Получить выражения эквивалентного диаметра через удельную поверхность и диаметр частиц.
10. Действительная и фиктивная (приведенная) скорости потока в зернистом слое. Каково соотношение между ними?
11. Охарактеризовать состояние зернистого слоя в зависимости от скорости восходящего потока газа или жидкости. Сопроводите ответ графическими изображениями зависимостей потери давления и высоты слоя от скорости потока.
12. Охарактеризовать состояние зернистого слоя в зависимости от скорости восходящего потока газа или жидкости. Как рассчитать потерю давления в псевдоожиженном слое?
13. Назвать и сопоставить основные способы разделения суспензий. Указать их преимущественные области применения.
14. Охарактеризовать основные способы очистки газов от пыли. Указать их преимущественные области применения.
15. Какие вы знаете типы аппаратов для очистки газов от пыли? Изобразить схему устройства и описать действие одного из них (по выбору).
16. Изобразить схему устройства и описать действие одноярусного гребкового непрерывно действующего отстойника.
17. Аппараты для мокрой очистки газов от пылей. Изобразить схему устройства и описать действие одного из таких аппаратов.

18. Изобразить схему устройства и описать действие тарельчатого (пенного) пылеуловителя.
19. Изобразить схему устройства циклона или гидроциклона (по выбору), назвав основные области их применения.
20. Изобразить схему устройства и описать действие гидроциклона.
21. Какие вы знаете фильтры для суспензий периодического действия? Изобразить схему устройства и описать действие одного из них.
22. Изобразить схему устройства и описать действие нутч – фильтра.
23. Изобразить схему устройства и описать действие пылеосадительных камер и газоходов.

Полный перечень оценочных средств приведен в виде отдельного документа, являющегося неотъемлемой частью основной образовательной программы.

8.5. Структура и примеры билетов для экзаменов.

Итоговый контроль освоения материала дисциплины проводится в форме устного экзамена. Экзамен (V семестр) включает в себя материал раздела 1 и раздела 2. Экзамен (VI семестр) включает в себя материал раздела 3 и раздела 4.

Экзаменационный билет состоит из 2-х теоретических вопросов, третьего вопроса по конструкциям аппаратов и задачи. Первый вопрос билета предусматривает развернутый ответ студента по достаточно объемной тематике, второй - краткий ответ по конкретизированной тематике. Первый и второй вопросы должны относиться к разным разделам.

Ответы на вопросы экзаменационного билета оцениваются из 40 баллов (максимальная оценка) следующим образом: первый вопрос и задача– максимально по 12 баллов каждый, второй и третий вопросы – максимально 8 баллов каждый. Общая оценка экзамена складывается путем суммирования оценок текущего контроля в семестре и ответа на экзамене. Максимальная оценка экзамена – 100 баллов.

Пример экзаменационного билета (V семестр) раздел 1, раздел 2

«Утверждаю» зав.каф. ПАХТ _____ Л.В. Равичев «__» _____ 20__ г.	***Министерство науки и высшего образования РФ*** **Российский химико-технологический университет имени Д.И. Менделеева** **Кафедра Процессов и аппаратов химической технологии** *Дисциплина: Процессы и аппараты химической технологии* **18.03.01 Химическая технология**

Билет № 1

1. Приведите и поясните графическую зависимость коэффициента гидравлического трения от критерия Рейнольдса и шероховатости стенки трубопровода при различных режимах течения жидкости.

2. Вывод дифференциального уравнения теплопроводности для установившегося процесса (из уравнения Фурье-Кирхгофа).

3. Изобразите схему устройства и опишите действие мембранного (диафрагмового) поршневого насоса, назвав области его применения.

4. Задача. Определить высоту всасывающей линии, по которой из находящейся под атмосферным давлением ёмкости к центробежному насосу поступает вода со скоростью 2 м/с. Гидравлическое сопротивление всасывающей линии составляет 35 кПа. Вакуумметр, подключённый к всасывающей линии на одном уровне с насосом, показывает, что давление во всасывающей линии на 300 мм рт. ст. ниже атмосферного. Температура перекачиваемой воды 20 °С, атмосферное давление 1 кгс/см².

Пример экзаменационного билета (VI семестр) раздел 3, раздел 4

«Утверждаю» зав.каф. ПАХТ _____ Л.В. Равичев «__» _____ 20__ г.	***Министерство науки и высшего образования РФ*** **Российский химико-технологический университет имени Д.И. Менделеева** **Кафедра Процессов и аппаратов химической технологии** *Дисциплина: Процессы и аппараты химической технологии* **18.03.01 Химическая технология**

Билет № 1

1. Вывести дифференциальное уравнение конвективной диффузии. Рассмотреть частный случай диффузии в неподвижной среде.

2. Охарактеризовать состояние зернистого слоя в зависимости от скорости восходящего потока газа или жидкости. Как рассчитать потерю давления в псевдоожиженном слое?

3. Сравнить полый распыливающий и барботажный абсорберы.

4. Задача. Определить необходимуюповерхность насадки в насадочном абсорбере, в котором поглощается компонент (газ) из его смеси с азотом чистой водой. Расход воды, орошающей колонну, составляет 10 м^3/ч. Концентрация извлекаемого газа в вытекающей из абсорбера воде 0,05 кг газа/кг воды. Коэффициенты массоотдачи в газовой и в жидкой фазе, отнесенные к единице геометрической поверхности насадки, составляют соответственно:

$\beta_y = 20 \frac{кг\ газа}{м^2 \cdot час \cdot \frac{кг\ газа}{кг\ азота}}$ и $\beta_x = 40 \frac{кг\ газа}{м^2 \cdot час \cdot \frac{кг\ газа}{кг\ азота}}$.

Средняя движущая сила массопередачи при абсорбции, выраженная в концентрациях газовой фазы, $\Delta Y_{ср} = 0{,}01\ \frac{кг\ газа}{кг\ азота}$, а уравнение равновесной линии $\overline{Y}^* = 1{,}2 \cdot \overline{X}$,

где $[\overline{Y}^*] = \frac{кг\ газа}{кг\ азота}$ и $[\overline{X}] = \frac{кг\ газа}{кг\ воды}$.

9. УЧЕБНО-МЕТОДИЧЕСКОЕ ОБЕСПЕЧЕНИЕ ДИСЦИПЛИНЫ.

9.1. Рекомендуемая литература.

А) Основная литература:

1. Разинов А.И. Процессы и аппараты химической технологии:учебное пособие /А.И.Разинов, А.В.Клинов, Г.С.Дьяконов; Минобрнауки России, Казан. нац.исслед.технол. ун-т. – Казань: Изд-во КНИТУ, 2017. – 860 с.
2. Комиссаров Ю.А., Гордеев Л.С., Вент Д.П. Процессы и аппараты химической технологии (в 5-ти томах). М.: Химия, 2011. – 1230 с.
3. Комисаров Ю.А. Химическая технология: многокомпонентная ректификация: учеб. пособие для академического бакалавриата / Ю.А. Комисаров, К.Ш. Дам – 2-е изд., перераб. и доп. – М.: Издательство Юрайт, 2018. – 255 с. – (Серия: Бакалавр. Академический курс).

Б) Дополнительная литература:

1. Общий курс процессов и аппаратов химической технологии: Учебник для вузов: в 2-х книгах. под ред В.Г.Айнштейна. - М. : Логос : Высшая школа.-2003.
2. Романков П.Г., Фролов В.Ф., Флисюк О.М. Методы расчета процессов и аппаратов химической технологии (примеры и задачи): Учебн.пособие для вузов.- СПб.: Химиздат, 2009. -544 с.

9.2. Рекомендуемые источники научно-технической информации.

- Раздаточный иллюстративный материал к лекциям.
- Презентации к лекциям.

Научно-технические журналы:

- Реферативный журнал «Теоретические основы химической технологии» ISSN 0040-3571
- Журнал «Химическая промышленность сегодня» ISSN 0023-110X
- Журнал «Химические технологии» ISSN 1684-5811

Ресурсы информационно–телекоммуникационной сети Интернет:

- http://www.chem-eng.ru

9.3. Средства обеспечения освоения дисциплины.

Для реализации учебной программы подготовлены следующие средства обеспечения освоения дисциплины:

- компьютерные презентации интерактивных лекций – 10;
- банк домашних заданий по гидродинамике и теплообмену (общее число заданий 250);
- банк контрольных заданий по гидродинамике (Раздел 1) (общее число контрольных – 50);
- банк контрольных заданий теплообмену (Раздел 2) (общее число контрольных – 50);
- банк контрольных заданий по абсорбции (Раздел 3) (общее число контрольных – 50);
- банк контрольных заданий по ректификации (Раздел 3) (общее число контрольных – 50);

– банк экзаменационных билетов: Раздел 1. Раздел 2 (общее число билетов – 60);
– банк экзаменационных билетов: Раздел 3. Раздел 4 (общее число билетов – 60).

Для освоения дисциплины используются следующие нормативные и нормативно-методические документы:

– Федеральный закон Российской Федерации от 29.12.2012 № 273-ФЗ «Об образовании в Российской Федерации» [Электронный ресурс] – Режим доступа: http://pravo.gov.ru/proxy/ips/?docbody=&nd=102162745&intelsearch=273-%D4%C7 (дата обращения: 16.05.2019).

– Федеральные государственные образовательные стандарты высшего образования // Координационный совет учебно-методических объединений и научно-методических советов высшей школы. Портал Федеральных образовательных стандартов высшего образования [Электронный ресурс] – Режим доступа: http://fgosvo.ru/fgosvo/92/91/4 (дата обращения: 16.05.2019).

– Приказ Министерства образования и науки РФ от 23.08.2017 № 816 «Об утверждении Порядка применения организациями, осуществляющими образовательную деятельность, электронного обучения, дистанционных образовательных технологий при реализации образовательных программ» [Электронный ресурс]. Режим доступа: http://pravo.gov.ru/proxy/ips/?docbody=&nd=102447332&intelsearch=816+%EF%F0%E8%EA%E0%E7 (дата обращения: 16.05.2019).

При освоении дисциплины студенты должны использовать информационные и информационно-образовательные ресурсы следующих порталов и сайтов:

– Система федеральных образовательных порталов. Система открытого образования. Консалтинговый центр ИОС ОО РФ [Электронный ресурс] – Режим доступа: http://www.openedu.ru (дата обращения: 16.05.2019).

– Информационная система «Единое окно доступа к образовательным ресурсам». URL: http://window.edu.ru/ (дата обращения: 16.05.2019).

– ФЭПО: соответствие требованиям ФГОС [Электронный ресурс] – Режим доступа: http://fepo.i-exam.ru/ (дата обращения: 16.05.2019).

Для проведения занятий при изучении дисциплины с применением электронного образования и дистанционных образовательных технологий используются компьютеры со средствами звуковоспроизведения, проектором, экраном и выходом в Интернет. Занятия проводятся в онлайн режиме с применением ЭИОС, Skype, Zoom, социальных сетей (ВК и др.), мессенджеров (WhatsApp и др.), электронной почты.

10. МЕТОДИЧЕСКИЕ УКАЗАНИЯ ДЛЯ ОБУЧАЮЩИХСЯ.

10.1. Для студентов, обучающихся по очной форме, без использования электронного образования и дистанционных образовательных технологий.

Методические рекомендации по организации учебной работы обучающегося в бакалавриате направлены на повышение ритмичности и эффективности его аудиторной и самостоятельной работы по дисциплине.

Дисциплина «Процессы и аппараты химической технологии» включает IV раздела, каждый из которых имеет определенную логическую завершенность. При изучении материала каждого раздела рекомендуется регулярное повторение законспектированного лекционного материала, а также дополнение его сведениями из литературных источников, представленных в рабочей программе дисциплины. При работе с указанными источниками рекомендуется составлять краткий конспект с обязательным фиксированием библиографических данных источника. Изучение материала каждого раздела заканчивается контролем его освоения в форме контрольной работы. Результаты выполнения контрольных работ оцениваются в соответствии с принятой в университете рейтинговой системой оценки знаний.

Совокупная оценка работы студента в V семестре складывается из оценки текущей работы в семестре:

- выполнения домашних заданий – максимально по 10 баллов в Разделах 1 и 2;
- оценок за 2 контрольные работы – максимально по 20 баллов в Разделах 1 и 2.

Совокупная оценка работы студента в VI семестре складывается из оценки текущей работы в семестре:

- выполнения домашних заданий – максимально по10 баллов в Разделах 3 и 4;
- оценок за 2 контрольные работы – максимально по 20 баллов в Разделе 3.

Максимальная оценка текущей работы в каждом семестре составляет **60** баллов. К сдаче экзаменов допускаются студенты, набравшие в семестре не менее 30 баллов.

Максимальное суммарное количество баллов, которое может набрать обучаемый на экзамене, равняется **40**.

Если обучаемый в процессе выполнения заданий набрал менее 20 баллов, экзамен по даннойдисциплине считается не сданным.

Общая оценка результатов освоения дисциплины складывается из числа баллов, набранных в семестре и на экзамене. Максимальная общая оценка в каждом семестре составляет 100 баллов.

10.2. Для студентов, обучающихся по очной форме, с использованием электронного образования и дистанционных образовательных технологий.

При использовании электронного обучения и дистанционных образовательных технологий занятия полностью или частично проводятся в режиме онлайн. Объем дисциплины и распределение нагрузки по видам работ соответствует п. 4.1. Распределение баллов соответствует п. 10.1 либо может быть изменено в соответствии с решением кафедры, в случае перехода на ЭО и ДОТ в процессе обучения. Решение кафедры об используемых технологиях и системе оценивания достижений обучающихся принимается с учетом мнения ведущего преподавателя и доводится до обучающихся.

11. МЕТОДИЧЕСКИЕ УКАЗАНИЯ ДЛЯ ПРЕПОДАВАТЕЛЕЙ.

11.1. Для преподавателей, при реализации программы по очной форме, без использования электронного образования и дистанционных образовательных технологий.

Дисциплина «Процессы и аппараты химической технологии» изучается в V и VI семестрах бакалавриата и включает лекции по разделам «Гидродинамические и тепловые процессы» в V семестре (раздел 1, раздел 2), «Разделение гомогенных и гетерогенных систем» в VI семестре, (раздел 3, раздел 4) практические занятия, и самостоятельную подготовку по четырем разделам.

При подготовке и проведении занятий преподаватель должен ориентироваться на то, что студенты, обучающиеся в бакалавриате, имеют общую подготовку по общенаучным дисциплинам, в объеме, предусмотренном учебным планом бакалавриата, а также опыт восприятия и конспектирования изучаемого материала. В связи с этим материал дисциплины должен опираться на полученные знания и быть ориентирован их расширение и углубление в соответствии с современными теоретическими представлениями и технологическими новациями. Обучение студентов может быть организовано как в виде традиционных лекций и практических занятий, так и научной дискуссии, которая помогает приобрести навыки и умения обосновывать круг рассматриваемых вопросов, формулировать главные положения, определения и практические выводы из теоретических положений. На занятиях должна прослеживаться взаимосвязь рассматриваемых вопросов с ранее изученным материалом.

Основной задачей преподавателя, ведущего занятия по дисциплине «Процессы и аппараты химической технологии», является формирование у студентов компетенций в области инженерии химических производств. Преподаватель должен акцентировать внимание студентов на общих вопросах химической технологии. При выборе материала для занятий желательно обращаться к опыту ведущих зарубежных и отечественных научно-исследовательских центров, научно-производственных фирм и предприятий, использовать их научные, информационные и рекламные материалы и проводить их сравнительный анализ.

Наиболее сложные теоретические материалы ведущим преподавателям рекомендуется излагать на лекциях с использованием средств мультимедийной техники и обеспечением необходимым раздаточным материалом. После изложения лекций теоретический материал необходимо закреплять решением примеров и задач на практических занятиях.

После проведения каждого практического занятия преподавателям рекомендуется выдать обучающимся дополнительные задания для закрепления полученных практических навыков в ходе последующего самостоятельного изучения разделов дисциплины.

Экзамен по дисциплине «Процессы и аппараты химической технологии» является итоговой формой контроля знаний. Экзамен проводится в устной форме по билетам. Время, отводимое на подготовку к ответу для каждого студента, составляет в среднем 1 час.

В билет включается два теоретических вопроса, охватывающие различные разделы изучаемого материала, вопрос по конструкциям оборудования и задача. Тематически вопросы и задания, включаемые в билет, направлены на итоговую оценку знаний, умений и навыков, полученных студентами при изучении данной дисциплины.

11.2. Для преподавателей, при реализации программы по очной форме, с использованием электронного образования и дистанционных образовательных технологий.

При использовании электронного обучения и дистанционных образовательных технологий занятия полностью или частично проводятся в режиме онлайн. Объем дисциплины и распределение нагрузки по видам работ соответствует п. 4.1. Распределение баллов соответствует п. 10.1 либо может быть изменено в соответствии с решением кафедры, в случае перехода на ЭО и ДОТ в процессе обучения. Решение кафедры об используемых технологиях и системе оценивания достижений обучающихся принимается с учетом мнения ведущего преподавателя и доводится до обучающихся.

Реализация ЭО и ДОТ предполагает использование следующих видов и учебной деятельности: онлайн консультации, практические занятия, видео-лекции;текущий контроль в режиме онлайн; самостоятельная работа.

При реализации РПД в зависимости от конкретной ситуации ЭО и ДОТ могут быть применены в следующем виде:

- объем часов контактной работы обучающихся с преподавателем не сокращается) и электронные образовательные ресурсы (ЭОР) методически обеспечивают самостоятельную работу обучающихся в объеме, предусмотренном рабочей программой данной дисциплины. При этом в случае необходимости занятия проводятся в режиме онлайн;
- смешанные формы обучения, сочетающие в себе аудиторные занятия (при возможности сокращения контактных часов работы обучающихся с преподавателем без потери содержания учебной дисциплины) и ЭОР (часть учебного материала (например, лекции) может быть заменена ЭОР).

12. ПЕРЕЧЕНЬ ИНФОРМАЦИОННЫХ ТЕХНОЛОГИЙ, ИСПОЛЬЗУЕМЫХ В ОБРАЗОВАТЕЛЬНОМ ПРОЦЕССЕ.

Информационную поддержку изучения дисциплины осуществляет Информационно-библиотечный центр (ИБЦ) РХТУ им. Д.И. Менделеева, который обеспечивает обучающихся основной учебной, учебно-методической и научной литературой, необходимой для организации образовательного процесса по дисциплине. Общий объем многоотраслевого фонда ИБЦ на 01.01.2019 г. составляет 1 708 372 экз. изданий.

Фонд ИБЦ располагает учебной, учебно-методической и научно-технической литературой в форме печатных и электронных изданий, а также включает официальные, справочно-библиографические, специализированные отечественные и зарубежные периодические и информационные издания. ИБЦ обеспечивает доступ к профессиональным базам данных, информационным, справочным и поисковым системам.

Каждый обучающийся обеспечен свободным доступом из любой точки, в которой имеется доступ к сети Интернет и к электронно-библиотечной системе (ЭБС) Университета, которая содержит различные издания по основным изучаемым дисциплинам и сформирована по согласованию с правообладателями учебной и учебно-методической литературы.

Для более полного и оперативного справочно-библиографического и информационного обслуживания в ИБЦ реализована технология Электронной доставки документов.

Электронные информационные ресурсы доступные пользователям

РХТУ им. Д.И. Менделеева в 2019году.

№	Электронный ресурс	Реквизиты договора (номер, дата заключения, срок действия), ссылка на сайт ЭБС, сумма договора, количество ключей	Характеристика библиотечного фонда, доступ к которому предоставляется договором
1	ЭБС «Лань»	Принадлежность - сторонняя Реквизиты договора - ООО «Издательство «Лань», договор №29.01-3-2.0-827/2018 от 26.09.2018 г. Сумма договора – 357 000-00 С «26» сентября 2018г. по «25» сентября 2019г. Ссылка на сайт ЭБС – http://e.lanbook.com Количество ключей - доступ для всех пользователей РХТУ с любого компьютера.	Электронно-библиотечная система издательства "Лань" — ресурс, включающий в себя как электронные версии книг ведущих издательств учебной и научной литературы (в том числе университетских издательств), так и электронные версии периодических изданий по различным областям знаний. ЭБС «ЛАНЬ» предоставляет пользователям мобильное приложение для iOS и Android, в которых интегрированы бесплатные сервисы для незрячих студентов и синтезатор речи. **Коллекции**: «Химия» - изд-ва НОТ, «Химия» - изд-ва Лаборатория знаний, «Химия» -

			изд-ва «ЛАНЬ», «Химия»-КНИТУ(Казанский национальный исследовательский технологический университет), «Химия» - изд-ва ФИЗМАТЛИТ, «Информатика» - изд-ва "Лань", Национальный Открытый Университет"ИНТУИТ", "Инженерно-технические науки" изд-ва "Лань".
2	Электронно - библиотечная система ИБЦ РХТУ им. Д.И.Менделеева (на базе АИБС «Ирбис»)	Принадлежность – собственная РХТУ. Ссылка на сайт ЭБС – http://lib.muctr.ru/ Доступ для пользователей РХТУ с любого компьютера.	Электронные версии учебных и научных изданий авторов РХТУ по всем ООП.
3	Информационно-справочная система «ТЕХЭКСПЕРТ» «Нормы, правила, стандарты России».	Принадлежность сторонняя. Реквизиты контракта – ООО «ИНФОРМПРОЕКТ», контракт № 111-142ЭА/2018 от 18.12.2018 г. Сумма договора – 547 511 руб. С «01» января.2019 г. по «31» декабря 2019 г. Ссылка на сайт ЭБС – http://reforma.kodeks.ru/reforma/ Количество ключей – 5 лицензий + локальный доступ с компьютеров ИБЦ.	Электронная библиотека нормативно-технических изданий. Содержит более 40000 национальных стандартов и др. НТД
4	Электронная библиотека диссертаций (ЭБД).	Принадлежность – сторонняя Реквизиты договора – РГБ, Договор № 29.01-Р-2.0-826/2018 от 03.10.2018 г. Сумма договора - 299130-00 С «15» октября 2018 г. по «14» июля 2019 г. Ссылка на сайт ЭБС – http://diss.rsl.ru/ Количество ключей – 10 лицензий + распечатка в ИБЦ	В ЭБД доступны электронные версии диссертаций Российской Государственной библиотеки: с 1998 года – по специальностям: "Экономические науки", "Юридические науки", "Педагогические науки" и "Психологические науки"; с 2004 года - по всем специальностям, кроме медицины и фармации; с 2007 года - по всем

			специальностям, включая работы по медицине и фармации.
5	ЭБС «Научно-электронная библиотека eLibrary.ru».	Принадлежность – сторонняя Реквизиты договора – ООО «РУНЭБ», договор № 29.01-Р-2.0-1020/2018 от 07.12.2018 г. Сумма договора - 934 693-00 С «01» января 2019 г. по «31» декабря 2019 г. Ссылка на сайт – http://elibrary.ru Количество ключей – доступ для пользователей РХТУ по ip-адресам неограничен.	Электронные версии периодических и непериодических изданий по различным отраслям науки
6	Справочно-правовая система «Консультант+»,	Принадлежность сторонняя, Договор № 45-70ЭА/2018 от 09.07.2018 г. С «10» июля 2018 г. по «09» июля 2019 г. Ссылка на сайт- http://www.consultant.ru/ Количество ключей – 50 пользовательских лицензий по ip-адресам.	Справочно-правовая система по законодательству Российской Федерации.
7	Справочно-правовая система “Гарант»	Принадлежность сторонняя Договор №145-188ЭА/2018 г. от 28.01.2019 г. С «28» января 2019 г. по «27» января 2020 г. Ссылка на сайт – http://www.garant.ru/ Сумма договора - 512000-00 Количество ключей – 50 пользовательских лицензий по ip-адресам.	Гарант — справочно-правовая система по законодательству Российской Федерации.

8	ЭБС «ЮРАЙТ»	Принадлежность - сторонняя Реквизиты договора – ООО «Электронное издательство ЮРАЙТ», Договор № №29.01-3-2.0-1168/2018 от 11.01.2019 г. С «11» января 2019 г. по «»10» января 2020 г. Ссылка на сайт ЭБС - https://biblio-online.ru/ Сумма договора – 220 000-00 руб. Количество ключей - доступ для всех пользователей РХТУ с любого компьютера.	Электронная библиотека включает более 5000 наименований учебников и учебных пособий по всем отраслям знаний для всех уровней профессионального образования от ведущих научных школ с соблюдением требований новых ФГОСов.

Бесплатные архивные коллекции, приобретенные Минобрнауки для вузов.
АрхивИздательства American Association for the Advancement of Science.Пакет «Science Classic» 1880-1996
АрхивИздательства Annual Reviews. Пакет «FullCollection» 1932-2005
Архив издательства Института физики (Великобритания). Пакет «Historical Archive 1874-1999» с первого выпуска каждого журнала по 1999, 1874-1999
АрхивиздательстваNaturePublishingGroup. Пакет «Nature» с первого выпуска первого номера по 2010, 1869-2010
Архив издательства OxfordUniversityPress. Пакет «Archive Complete» с первого выпуска каждого журнала по 1995, 1849-1995
Архив издательства Sage. Пакет «2010 SAGE Deep Backfile Package» с первого выпуска каждого журнала по 1998, 1890-1998
Архив издательства Taylor & Francis. Full Online Journal Archives. с первого выпуска каждого журнала по 1996, 1798-1997
Архивиздательства Cambridge University Press. Пакет «Cambridge Journals Digital Archive (CJDA)» с первого выпуска каждого журнала по 2011, 1827-2011
Архив журналов Королевского химического общества(RSC). 1841-2007
Архив коллекции журналов Американского геофизического союза (AGU), предоставляемый издательством Wiley Subscription Services, Inc. 1896-1996

Бесплатные официальные открытые ресурсы Интернет:

1. Directory of Open Access Journals (DOAJ) http://doaj.org/

   Ресурс объединяет более 10000 научных журналов по различным отраслям знаний (около 2 миллионов статей) из134 стран мира.
2. Directory of Open Access Books (DOAB) https://www.doabooks.org/

   В базе размещено более 3000 книг по различным отраслям знаний, предоставленных 122 научными издательствами.
3. BioMed Central https://www.biomedcentral.com/

   База данных включает более 300 рецензируемых журналов по биомедицине, медицине и естественным наукам. Все статьи, размещенные в базе, находятся в свободном доступе.
4. Электронный ресурс arXiv https://arxiv.org/

Крупнейшим бесплатный архив электронных научных публикаций по разделам физики, математики, информатики, механики, астрономии и биологии. Имеется подробный тематический каталог и возможность поиска статей по множеству критериев.

5. Коллекция журналов MDPI AG http://www.mdpi.com/

Многодисциплинарный цифровой издательский ресурс, является платформой для рецензируемых научных журналов открытого доступа, издающихся MDPI AG (Базель, Швейцария). Издательство выпускает более 120 разнообразных электронных журналов, находящихся в открытом доступе.

6. Издательство с открытым доступом InTech http://www.intechopen.com/

Первое и крупнейшее в мире издательство, публикующее книги в открытом доступе, около 2500 научных изданий. Основная тематическая направленность - физические и технические науки, технологии, медицинские науки, науки о жизни.

7. База данных химических соединений ChemSpider http://www.chemspider.com/

ChemSpider – это бесплатная химическая база данных, предоставляющая быстрый доступ к более чем 28 миллионам структур, свойств и соответственной информации. Ресурс принадлежит Королевскому химическому обществу Великобритании (Royal Society of Chemistry).

8. Коллекция журналов PLOS ONE http://journals.plos.org/plosone/

PLOS ONE – коллекция журналов, в которых публикуются отчеты о новых исследованиях в области естественных наук и медицины. Все журналы размещены в свободном доступе (Open Access), все статьи проходят строгое научное рецензирование.

9. US Patent and Trademark Office (USPTO) http://www.uspto.gov/

Ведомство по патентам и товарным знакам США — USPTO — предоставляет свободный доступ к американским патентам, опубликованным с 1976 г. по настоящее время.

10. Espacenet - European Patent Office (EPO) http://worldwide.espacenet.com/

Патенты (либо патентные заявки) более 50 национальных и нескольких международных патентных бюро, в том числе послные тексты патентов США, России, Франции, Японии и др.

11. Федеральный институт промышленной собственности (ФИПС)

http://www1.fips.ru/wps/wcm/connect/content_ru/ru

http://www1.fips.ru/wps/wcm/connect/content_ru/ruИнформационные ресурсы ФИПС свободного доступа:

-Электронные бюллетени. Изобретения. Полезные модели.
-Открытые реестры российских изобретений и заявок на изобретения.
-Рефераты российских патентных документов за 1994–2016 гг.
-Полные тексты российских патентных документов из последнего официального бюллетеня.

13. МАТЕРИАЛЬНО-ТЕХНИЧЕСКОЕ ОБЕСПЕЧЕНИЕ ДИСЦИПЛИНЫ.

В соответствии с учебным планом занятия по дисциплине «Процессы и аппараты химической технологии» проводятся в форме лекций, практических занятий и самостоятельной работы студента.

13.1.Оборудование, необходимое в образовательном процессе:

Лекционная учебная аудитория, оборудованная электронными средствами демонстрации (компьютер со средствами звуковоспроизведения, проектор, экран) и учебной мебелью; библиотека, имеющая рабочие компьютерные места для студентов, оснащенные компьютерами с доступом к базам данных и выходом в Интернет.

13.2.Учебно-наглядные пособия:

Слайды презентаций для лекционного курса, печатные материалы для лекций и семинаров.

13.3.Компьютеры, информационно-телекоммуникационные сети, аппаратно-программные и аудиовизуальные средства:

Для чтения курса лекций имеются компьютеры, информационно-телекоммуникационные сети, аппаратно-программные и аудиовизуальные средства; подключение к локальной сети с выходом в Интернет.

Для самостоятельной работы каждый обучающийся в течение всего периода обучения обеспечен индивидуальным неограниченным доступом к нескольким электронно-библиотечным системам (электронным библиотекам), содержащим все издания основной литературы, перечисленные в рабочей программе дисциплины, сформированным на основании прямых договорных отношений с правообладателями.

Для проведения занятий при изучении дисциплины с применением электронного образования и дистанционных образовательных технологий используются компьютеры со средствами звуковоспроизведения, проектором, экраном и выходом в Интернет. Занятия проводятся в онлайн режиме с применением ЭИОС, Skype, Zoom, социальных сетей (ВК и др.), мессенджеров (WhatsApp и др.), электронной почты.

13.4.Печатные и электронные образовательные и информационные ресурсы:

Информационно-методические материалы: учебные пособия по дисциплине, методические рекомендации к практическим занятиям; раздаточный материал к лекционным курсам; электронные учебные издания, научно-популярные электронные издания.

Электронные образовательные ресурсы: электронные презентации к разделам лекционных курсов; учебно-методические разработки кафедры в электронном виде; буклеты и каталоги оборудования, технологические справочники; справочные материалы в печатном и электронном виде.

13.5. Перечень лицензионного программного обеспечения:

№ п/п	Наименование программного продукта	Реквизиты договора поставки	Количество лицензий	Срок окончания действия лицензии
1	Microsoft Office Standart 2007	Государственный контракт №143-164ЭА/2010 от 14.12.10, Акт № Tr048787 от 20.12.10 MicrosoftOfficeLicense Номер лицензии 42931328	210	бессрочная
2	Microsoft Office Standart 2010	Государственный контракт №143-164ЭА/2010 от 14.12.10, Акт № Tr048787 от 20.12.10 Microsoft Office License Номерлицензии 47837477	10	бессрочная
3	WinRAR	Государственный контракт №143-164ЭА/2010 от 14.12.10, Акт № Tr048787 накладная № Tr048787 от 20.12.10	34	бессрочная
4	MultiSim EDUCATHION 2015	NATIONAL INSTRUMENTS Part Number:779878-3510 Serial Number: M79X58538	10	бессрочная

14. ТРЕБОВАНИЯ К ОЦЕНКЕ КАЧЕСТВА ОСВОЕНИЯ ДИСЦИПЛИНЫ.

Наименование разделов	Основные показатели оценки	Формы и методы контроля и оценки
Раздел 1. Гидродинамические процессы и аппараты химической технологии.	*Знает*: − основы теории переноса импульса; принципы физического моделирования процессов; основные уравнения движения жидкостей; типовые процессы химической технологии, соответствующие аппараты и методы их расчета; − методы построения эмпирических и теоретических моделей химико-технологических процессов. *Умеет*: − определять характер движения жидкостей и газов; рассчитывать параметры и выбирать аппаратуру для конкретного технологического процесса; − рассчитывать основные характеристики химико-технологического процесса, выбирать рациональную схему. *Владеет*: − методами технологических расчетов отдельных узлов и деталей химического оборудования; − навыками проектирования типовых аппаратов химической промышленности; − методами определения рациональных технологических режимов работы оборудования.	Оценка за домашнюю работу (V семестр). Оценка за контрольную работу № 1 (V семестр). Оценка за **экзамен** (V семестр).
Раздел 2. Тепловые процессы и аппараты химической технологии.	*Знает*: − основы теории переноса тепла; принципы физического моделирования процессов; основы теории теплопередачи; типовые процессы химической технологии, соответствующие аппараты и методы их расчета; − методы построения эмпирических и теоретических моделей химико-технологических процессов. *Умеет*: − определять характер движения жидкостей и газов; основные характеристики процессов теплопередачи; рассчитывать параметры и выбирать аппаратуру для конкретного технологического процесса; − рассчитывать основные характеристики химико-технологического процесса,	Оценка за домашнюю работу (V семестр). Оценка за контрольную работу № 2 (V семестр). Оценка за **экзамен** (V семестр).

	выбирать рациональную схему. *Владеет*: − методами технологических расчетов отдельных узлов и деталей химического оборудования; − навыками проектирования типовых аппаратов химической промышленности; − методами определения рациональных технологических режимов работы оборудования.	
Раздел 3. Процессы и аппараты разделения гомогенных систем. (Основные массообменные процессы)	*Знает*: − основы теории переноса массы; принципы физического моделирования процессов; основы теории массопередачи в системах со свободной и неподвижной границей раздела фаз; типовые процессы химической технологии, соответствующие аппараты и методы их расчета; − методы построения эмпирических и теоретических моделей химико-технологических процессов. *Умеет*: − определять характер движения жидкостей и газов; основные характеристики процессов массоопередачи; рассчитывать параметры и выбирать аппаратуру для конкретного технологического процесса; − рассчитывать основные характеристики химико-технологического процесса, выбирать рациональную схему. *Владеет*: − методами технологических расчетов отдельных узлов и деталей химического оборудования; − навыками проектирования типовых аппаратов химической промышленности; − методами определения рациональных технологических режимов работы оборудования.	Оценка за домашнюю работу (VI семестр). Оценка за контрольную работу № 1 (VI семестр). Оценка за контрольную работу № 2 (VI семестр). Оценка за **экзамен** (VI семестр).
Раздел 4. Процессы и аппараты разделения гетерогенных систем. (Основные гидромеханические процессы)	*Знает*: − основы теории переноса импульса; принципы физического моделирования процессов; основные уравнения движения жидкостей; типовые процессы химической технологии, соответствующие аппараты и методы их расчета; − методы построения эмпирических и теоретических моделей химико-технологических процессов.	Оценка за домашнюю работу (VI семестр). Оценка за **экзамен** (VI семестр).

	Умеет: − определять характер движения жидкостей и газов; рассчитывать параметры и выбирать аппаратуру для конкретного технологического процесса; − рассчитывать основные характеристики химико-технологического процесса, выбирать рациональную схему. *Владеет*: − методами технологических расчетов отдельных узлов и деталей химического оборудования; − навыками проектирования типовых аппаратов химической промышленности; − методами определения рациональных технологических режимов работы оборудования.	

15. ОСОБЕННОСТИ ОРГАНИЗАЦИИ ОБРАЗОВАТЕЛЬНОГО ПРОЦЕССА ДЛЯ ИНВАЛИДОВ И ЛИЦ С ОГРАНИЧЕННЫМИ ВОЗМОЖНОСТЯМИ ЗДОРОВЬЯ.

Обучение инвалидов и лиц с ограниченными возможностями здоровья осуществляется в соответствии с:

− Порядком организации и осуществления образовательной деятельности по образовательным программам – программам бакалавриата, программам специалитета, программам магистратуры (Приказ Минобрнауки РФ от 05.04.2017 № 301);

− Положением о Порядке организации и осуществления образовательной деятельности по образовательным программам – программам бакалавриата, программам специалитета, программам магистратуры в Российском химико-технологическом университете имени Д.И. Менделеева (утв. решением Ученого совета университета от 28.06.2017, протокол № 9);

− Методическими рекомендациями по организации образовательного процесса для обучения инвалидов и лиц с ограниченными возможностями здоровья в образовательных организациях высшего образования, в том числе оснащенности образовательного процесса (утверждены заместителем Министра образования и науки РФ А.А. Климовым от 08.04.2014 № АК-44/05вн).

Дополнения и изменения к рабочей программе дисциплины

«Процессы и аппараты химической технологии»

основной образовательной программы

18.03.01 Химическая технология, профили: «Технология электрохимических производств», «Технология синтетических биологически активных веществ, химико-фармацевтических препаратов и косметических средств», «Технология и переработка полимеров», «Химическая технология тугоплавких неметаллических и силикатных материалов», «Технология неорганических веществ», «Технология защиты от коррозии», «Технология основного органического и нефтехимического синтеза», «Химическая технология материалов и приборов электронной техники и наноэлектроники», «Технология тонкого органического синтеза», «Химическая технология биоматериалов», «Химическая технология природных энергоносителей и углеродных материалов»

Форма обучения: очная

Номер изменения/ дополнения	Содержание дополнения/изменения	Основание внесения изменения/дополнения
1.	Изменение в части обновления лицензионного программного обеспечения	протокол заседания Ученого совета№ 1 от «30» августа 2019г.
2.	Изменения в части обновления договоров электронных ресурсов	протокол заседания Ученого совета№ 2 от «30» сентября 2019г.

Министерство науки и высшего образования Российской Федерации
Федеральное государственное бюджетное образовательное учреждение высшего образования
«Российский химико-технологический университет имени Д.И. Менделеева»

«Утверждаю»
ректор
(Руководитель образовательной организации)
_____ А.Г. Мажуга
(Подпись) (И.О. Фамилия)
«__» июня 2019 г.

РАБОЧАЯ ПРОГРАММА ДИСЦИПЛИНЫ
«ОБЩАЯ ХИМИЧЕСКАЯ ТЕХНОЛОГИЯ»
(Б1.Б.18)

Направление подготовки 18.03.01 Химическая технология

Квалификация «бакалавр»
Форма обучения: очная

Программа одобрена
Методической комиссией
РХТУ им. Д.И. Менделеева
«31» мая 2019 г.

Председатель _____ Н.А. Макаров
(Подпись) (И.О. Фамилия)

Москва 2019 г.

Программа составлена:

к.т.н., доцентом кафедры ОХТ, Давидхановой М.Г.

Программа рассмотрена и одобрена на заседании кафедры Общей химической технологии «27» мая 2019 г., протокол №6.

СОДЕРЖАНИЕ

1. ЦЕЛИ И ЗАДАЧИ ДИСЦИПЛИНЫ 4
2. ТРЕБОВАНИЯ К РЕЗУЛЬТАТАМ ОСВОЕНИЯ ДИСЦИПЛИНЫ 5
3. ОБЪЕМ ДИСЦИПЛИНЫ И ВИДЫ УЧЕБНОЙ РАБОТЫ 6
4. СОДЕРЖАНИЕ ДИСЦИПЛИНЫ 7
4.1. Разделы дисциплины и виды занятий 7
4.2. Содержание разделов дисциплины 8
5. СООТВЕТСТВИЕ СОДЕРЖАНИЯ ТРЕБОВАНИЯМ К РЕЗУЛЬТАТАМ ОСВОЕНИЯ ДИСЦИПЛИНЫ 11
6. ПРАКТИЧЕСКИЕ И ЛАБОРАТОРНЫЕ ЗАНЯТИЯ 12
6.1. Практические занятия 12
6.2. Лабораторные занятия 13
7. САМОСТОЯТЕЛЬНАЯ РАБОТА 13
8. ПРИМЕРЫ ОЦЕНОЧНЫХ СРЕДСТВ ДЛЯ КОНТРОЛЯ ОСВОЕНИЯ ДИСЦИПЛИНЫ 14
8.1. Примеры контрольных вопросов для текущего контроля освоения дисциплины 14
8.2. Вопросы для итогового контроля освоения дисциплины 15
8.3. Структура и примеры билетов для экзамена 19
9. УЧЕБНО-МЕТОДИЧЕСКОЕ ОБЕСПЕЧЕНИЕ ДИСЦИПЛИНЫ 20
9.1. Рекомендуемая литература 20
9.2. Рекомендуемые источники научно-технической информации 20
9.3. Средства обеспечения освоения дисциплины 21
10. МЕТОДИЧЕСКИЕ УКАЗАНИЯ ДЛЯ ОБУЧАЮЩИХСЯ 22
10.1. Для студентов, обучающихся по очной форме, без использования электронного образования и дистанционных образовательных технологий 22
10.2. Для студентов, обучающихся по очной форме, с использованием электронного образования и дистанционных образовательных технологий 22
11. МЕТОДИЧЕСКИЕ УКАЗАНИЯ ДЛЯ ПРЕПОДАВАТЕЛЕЙ 23
11.1. Для преподавателей, при реализации программы по очной форме, без использования электронного образования и дистанционных образовательных технологий 23
11.2. Для преподавателей, при реализации программы по очной форме, с использованием электронного образования и дистанционных образовательных технологий 23
12. ПЕРЕЧЕНЬ ИНФОРМАЦИОННЫХ ТЕХНОЛОГИЙ, ИСПОЛЬЗУЕМЫХ В ОБРАЗОВАТЕЛЬНОМ ПРОЦЕССЕ 24
13. МАТЕРИАЛЬНО-ТЕХНИЧЕСКОЕ ОБЕСПЕЧЕНИЕ ДИСЦИПЛИНЫ 26
13.1. Оборудование, необходимое в образовательном процессе 26
13.2. Учебно-наглядные пособия 26
13.3. Компьютеры, информационно-телекоммуникационные сети, аппаратно-программные и аудиовизуальные средства 26
13.4. Печатные и электронные образовательные и информационные ресурсы 27
13.5. Перечень лицензионного программного обеспечения 27
14. ТРЕБОВАНИЯ К ОЦЕНКЕ КАЧЕСТВА ОСВОЕНИЯ ПРОГРАММЫ 28
15. ОСОБЕННОСТИ ОРГАНИЗАЦИИ ОБРАЗОВАТЕЛЬНОГО ПРОЦЕССА ДЛЯ ИНВАЛИДОВ И ЛИЦ С ОГРАНИЧЕННЫМИ ВОЗМОЖНОСТЯМИ ЗДОРОВЬЯ 30

1. ЦЕЛИ И ЗАДАЧИ ДИСЦИПЛИНЫ

Программа составлена в соответствии с требованиями Федерального государственного образовательного стандарта (ФГОС ВО) для направления подготовки ***18.03.01 Химическая технология***, рекомендациями методической комиссии и накопленного опыта преподавания дисциплины кафедрой Общей химической технологии РХТУ им. Д.И. Менделеева. Программа рассчитана на изучение дисциплины в течение одного семестра.

Дисциплина «***Общая химическая технология***» относится к базовой части дисциплин учебного плана (***Б1.Б.18***). Программа дисциплины предполагает, что обучающиеся имеют теоретическую и практическую подготовку в области высшей математики, физики, физической химии, процессов и аппаратов химической технологии.

Цель дисциплины – формирование знаний в области реализации химико-технологических процессов с учетом физико-химических особенностей протекающих реакций, выбора оптимальных условий реализуемых процессов, выбора эффективных реакторов, приобретения навыков в составлении материальных и тепловых балансов, в расчете процессов и реакторов на основе математического моделирования, получения знаний в области разработки энергосберегающих химико-технологических систем (ХТС), безотходных и малоотходных технологий на примере современных производств.

З**адачи дисциплины:**

– изучение химического производства как ХТС, её организации, структуры и функционирования;

– изучение методов балансовых расчётов, анализа химического производства, определения его эффективности;

– обучение методам и приёмам разработки ХТС и оптимальной организации химико-технологических процессов в ней;

– развитие инженерного мышления и эрудиции при анализе и синтезе ХТС;

– знакомство с некоторыми конкретными химическими производствами, на примере которых предметно демонстрируются основные теоретические положения курса.

Дисциплина «***Общая химическая технология***» преподается в ***6ом*** или в ***7ом*** семестре. Контроль успеваемости студентов ведется по принятой в университете рейтинговой системе.

2. ТРЕБОВАНИЯ К РЕЗУЛЬТАТАМ ОСВОЕНИЯ ДИСЦИПЛИНЫ

Изучение дисциплины «***Общая химическая технология***» при подготовке бакалавров по направлению подготовки ***18.03.01 Химическая технология*** направлено на приобретение следующих ***общепрофессиональных (ОПК)*** компетенций:

– способность и готовность использовать основные законы естественнонаучных дисциплин в профессиональной деятельности (ОПК-1);

– готовность использовать знания о современной физической картине мира, пространственно-временных закономерностях, строении вещества для понимания окружающего мира и явлений природы (ОПК-2);

– готовность использовать знания о строении вещества, природе химической связи в различных классах химических соединений для понимания свойств материалов и механизма химических процессов, протекающих в окружающем мире (ОПК-3).

В результате изучения дисциплины студент бакалавриата должен:

Знать:

– основы теории химических процессов и реакторов;

– методологию исследования взаимодействия химических превращений и явлений переноса на всех масштабных уровнях;

– методику выбора реактора и расчёта процесса в нем;

– основные реакционные процессы и реакторы химической технологии;

– основные принципы организации химического производства, его иерархическую структуру, методы оценки эффективности производства;

– основные химические производства.

Уметь:

– рассчитать основные характеристики химического процесса;

– выбрать рациональную схему производства заданного продукта;

– оценить технологическую эффективность производства;

– выбрать эффективный тип реактора;

– провести расчет технологических параметров для заданного процесса;

– определить параметры наилучшей организации процесса в химическом реакторе.

Владеть:

– методами анализа эффективности работы химических производств;

– методами расчета и анализа процессов в химических реакторах, определения технологических показателей;

– методами выбора химических реакторов.

3. ОБЪЕМ ДИСЦИПЛИНЫ И ВИДЫ УЧЕБНОЙ РАБОТЫ

Вид учебной работы	ЗЕ	Акад. ч.
Общая трудоемкость дисциплины	**6**	**216**
Контактная работа – аудиторные занятия:	**2,22**	**80**
Лекции	0,89	32
Практические занятия (ПЗ)	0,89	32
Лабораторные работы (ЛР)	0,44	16
Самостоятельная работа	**2,78**	**100**
Самостоятельное изучение разделов дисциплины	2,78	100
Вид контроля:		
экзамен	**1**	**36**
Контактная работа – промежуточная аттестация	0,01	0,4
Подготовка к экзамену	0,99	35,6

Вид учебной работы	ЗЕ	Астр. ч.
Общая трудоемкость дисциплины	**6**	**162**
Контактная работа – аудиторные занятия:	**2,22**	**60**
Лекции	0,89	24
Практические занятия (ПЗ)	0,89	24
Лабораторные работы (ЛР)	0,44	12
Самостоятельная работа	**2,78**	**75**
Самостоятельное изучение разделов дисциплины	2,78	75
Вид контроля:		
экзамен	**1**	**27**
Контактная работа – промежуточная аттестация	0,01	0,3
Подготовка к экзамену	0,99	26,7

4. СОДЕРЖАНИЕ ДИСЦИПЛИНЫ

4.1. Разделы дисциплины и виды занятий

№ п/п	Раздел дисциплины	Академ. часов				
		Всего	**Лек**	**ПЗ**	**ЛР**	**СР**
1	**Раздел 1. Химическая технология и химическое производство**	**21**	**6**	**-**	**-**	**15**
1.1	Основные определения и положения	4	1	-	-	3
1.2	Химическое производство	9	2	-	-	7
1.3	Сырьевые ресурсы, вода и энергия в химическом производстве	8	3	-	-	5
2	**Раздел 2. Теоретические основы химических процессов и реакторов**	**84**	**16**	**14**	**12**	**42**
2.1	Основные определения и положения	16	3	2	2	10
2.2	Химические процессы	33	6	5	7	14
2.3	Химические реакторы	29	5	7	3	14
2.4	Промышленные химические реакторы	6	2	-	-	4
3.	**Раздел 3. Химическое производство, как химико-технологическая система (ХТС)**	**38**	**6**	**12**	**-**	**20**
3.1	Структура и описание химико-технологической системы	8	2	2	-	4
3.2	Анализ ХТС	15	2	5	-	8
3.3	Синтез ХТС	15	2	5	-	8
4.	**Раздел 4. Промышленные химические производства**	**28**	**3**	**6**	**4**	**15**
5.	**Раздел 5. Современные тенденции в развитии химической технологии**	**9**	**1**	**-**	**-**	**8**
	ИТОГО	**180**	**32**	**32**	**16**	**100**
	Экзамен	**36**				
	ИТОГО	**216**				

4.2. Содержание разделов дисциплины

Раздел 1. Химическая технология и химическое производство

1.1. Основные определения и положения.

Химическая технология. Объект химической технологии. Межотраслевой характер химической технологии. Развитие химических производств и химической технологии. Место химической технологии в промышленной сфере и методов химической технологии в нехимических отраслях промышленности. Системный анализ сложных схем и взаимодействий элементов схемы – понятие и содержание метода. Физическое и математическое моделирование, определение и основные понятия, их место в инженерно-химических исследованиях и разработках. Место и значение натурного и вычислительного эксперимента. Содержание и задачи учебного курса.

1.2. Химическое производство.

Понятие о химическом производстве. Многофункциональность химического производства. Общая структура химического производства. Основные подсистемы химического производства. Основные технологические компоненты химического производства.

Качественные и количественные показатели химического производства: технологические, экономические, эксплуатационные, социальные.

1.3. Сырьевые ресурсы, вода и энергия в химическом производстве

Классификация сырьевых ресурсов по различным признакам – фазовому состоянию, происхождению, источникам. Минеральное сырье (руды и полезные ископаемые), органическое природное сырье (горючие ископаемые), растительное и животное сырье, вторичное сырье – их использование и пути переработки. Основные способы первичной обработки сырья (обогащение, очистка, подготовка к транспортировке и переработке). Понятие, сущность и примеры углубления использования сырья, комбинирования производств и комплексной переработки сырья.

Значение и использование воды в химических производствах. Источники воды. Требования к технологической и бытовой воде. Промышленная подготовка воды и методы ее очистки от примесей. Основные методы контроля качества воды. Экономия водопотребления в производстве. Водооборотные системы.

Виды и источники энергии в химической промышленности. Масштабы потребления и способы уменьшения энергетических затрат. Сущность и примеры регенерации и рекуперации энергии. Энерготехнологические системы. Вторичные энергетические ресурсы.

Раздел 2. Теоретические основы химических процессов и реакторов

2.1. Основные определения и положения

Физико-химические закономерности химических превращений – стехиометрические, термодинамические, кинетические. Показатели химического превращения – степень превращения, выход продукта, интегральная и дифференциальная селективности, скорости реакции и превращения реагентов.

2.2. Химические процессы

Определение. Классификация химических процессов по различным признакам – химическим (вид химической реакции, термодинамические характеристики, схема превращений) и фазовым (число и агрегатное состояние фаз).

Гомогенный химический процесс. Определение и примеры. Влияние химических признаков и условий протекания процесса на его показатели. Способы интенсификации.

Понятие оптимальных температур. Оптимальные температуры для обратимых и необратимых экзо- и эндотермических реакций.

Гетерогенный (некаталитический) химический процесс. Определение и примеры. Структура процесса и его составляющие (стадии). Наблюдаемая скорость химического превращения. Области (режимы) протекания процесса, лимитирующая стадия.

Гетерогенный химический процесс "газ (жидкость) - твердое". Обоснование, построение и анализ математической модели для реакций горения (модель "сжимающаяся сфера") и топохимической (модель "с невзаимодействующим ядром"). Наблюдаемая скорость превращения, время превращения и пути интенсификации для различных областей протекания процесса.

Гетерогенный химический процесс "газ (жидкость) - жидкость". Обоснование, построение и анализ математической модели. Наблюдаемая скорость превращения и области протекания процесса. Пути интенсификации для различных режимов процесса.

Каталитический процесс. Определение, классификация, примеры. Гетерогенный катализ на твердом катализаторе. Обоснование, построение и анализ математической модели на каталитической поверхности и в пористом зерне катализатора. Наблюдаемая скорость превращения и области протекания процесса. Степень использования внутренней поверхности. Пути интенсификации каталитических процессов.

2.3. Химические реакторы

Определение и назначение химического реактора. Реакторы в химических и нехимических отраслях промышленности. Обзор типов химических реакторов, их структурные элементы (реакционная зона, устройства ввода и вывода, смешения, разделения и распределения потоков, теплообменные элементы), основные процессы и явления в них.

Систематизация процессов в химическом реакторе по масштабу их протекания: химическая реакция, химический процесс в элементарном объеме, процессы в реакционном элементе и в реакторе в целом, их взаимосвязь и иерархическая структура математической модели процесса в реакторе. Примеры процессов в различных видах химических реакторов.

Классификация процессов в реакторах по различным признакам - вид химического процесса, организация потоков реагентов (схема движения регентов через реактор, структура потоков в реакционной зоне), организация тепловых потоков (тепловой режим, схема теплообмена), стационарность процесса.

Обоснование и построение математической модели процесса в реакторах различного типа как системы уравнений материального и теплового балансов на основе данных о структуре потока, химических превращениях, явлениях переноса тепла и вещества и их взаимодействии. Систематизация и классификация математических моделей процессов в реакторах.

Изотермические процессы в химическом реакторе. Влияние структуры потока (идеальное смешение и вытеснение), стационарности процесса (проточный и периодический), параметров и условий протекания процесса (температура, концентрация, давление, объем реакционной зоны, время), вида химической реакции (простая и сложная, обратимая и необратимая) и ее параметров на профили концентраций и показатели процесса в реакторе (степень превращения, выход продукта, селективность процесса). Основы расчета процесса в реакторе. Сопоставление эффективности процессов в реакторах, описываемых моделями идеального смешения и вытеснения.

Неизотермические процессы в химических реакторах. Организация тепловых потоков и режимов в химических реакторах. Распределение температуры, концентраций и степени превращения в реакторе в режимах идеального смешения и вытеснения, адиабатическом и с теплообменом. Связь температуры и степени превращения в адиабатическом процессе. Сопоставление с изотермическим режимом. Число и устойчивость стационарных режимов в реакторах идеального смешения.

2.4. Промышленные химические реакторы

На конкретных примерах предметно рассматриваются промышленные реакторы для проведения гомогенных, гетерогенных и каталитических процессов – типы реакторов, конструктивные характеристики и особенности режима, области использования.

Раздел 3. Химическое производство, как химико-технологическая система

3.1. Структура и описание химико-технологической системы

Химическое производство как химико-технологическая система (ХТС). Понятие системы и ХТС. Состав ХТС: элементы, связи, подсистемы. Элементы ХТС, классификация по виду процессов и назначению. Технологические связи элементов ХТС (потоки). Последовательная, параллельная, разветвленная, последовательно-обводная (байпас), обратная (рецикл) технологические связи. Их схемы и назначение.

Описание ХТС. Виды моделей ХТС - описательные и графические. Описательные модели - химическая схема и математическая модель. Графические модели - функциональная, технологическая, структурная и другие (специальные) схемы. Назначение, применение и взаимосвязь моделей.

3.2. Анализ ХТС

Понятие, задачи и результаты анализа ХТС - состояние ХТС, материальный и тепловой балансы, показатели химического производства.

Свойства ХТС как системы: взаимосвязанность режимов элементов, различие оптимальности элемента одиночного и в системе, устойчивость и существование стационарных режимов и др.

Материальный и тепловой балансы. Методика составления и расчета материальных и тепловых балансов ХТС и ее подсистем. Особенности расчета балансов в схемах с рециклом. Формы представления балансов (таблицы, диаграммы и др.).

Материальный баланс для массообменных и реакционных элементов. Использование стехиометрических, термодинамических и межфазных балансовых соотношений. Степень использования сырьевых ресурсов.

Энтальпийный, энергетический (по полной энергии) и эксергетический балансы и КПД. Их сопоставление и использование в анализе ХТС.

3.3. Синтез ХТС

Понятие и задачи синтеза ХТС. Основные этапы разработки ХТС. Роль математических и эвристических методов.

Основные концепции при синтезе ХТС: полное использование сырьевых и энергетических ресурсов, минимизация отходов, оптимальное использование аппаратуры. Их содержание и способы реализации. Комбинированные производства, совмещенные процессы, вторичные энергетические ресурсы, энерготехнологические системы, перестраиваемые ХТС, замкнутые, малоотходные производства - их понятия, особенности и применение.

Однородные технологические схемы: система рекуперативного теплообмена, система разделения многокомпонентной смеси, система реакторов. Основы построения их оптимальной структуры

Раздел 4. Промышленные химические производства

Химические производства рассматриваются предметно как реализация изученных теоретических основ химико-технологических процессов и ХТС, концепций построения высокоэффективной ХТС. Основной акцент делается на физико-химические основы концепции построения технологической схемы производства и его подсистем. Производство серной кислоты. Производство аммиака. Производство азотной кислоты. Производство стирола.

Раздел 5. Современные тенденции в развитии химической технологии

Текущее состояние химической промышленности в мире и тенденции ее развития. Перспективные источники сырья и энергии. Кластеризация химической промышленности. Совмещенные процессы. Гибкие и перестраиваемые технологические схемы. Новые химико-технологические процессы и способы получения продуктов. Нанотехнология.

5. СООТВЕТСТВИЕ СОДЕРЖАНИЯ ТРЕБОВАНИЯМ К РЕЗУЛЬТАТАМ ОСВОЕНИЯ ДИСЦИПЛИНЫ

№	В результате освоения дисциплины студент должен:	Раздел 1	Раздел 2	Раздел 3	Раздел 4	Раздел 5
Знать:						
1	основы теории химических процессов и реакторов;		+			
2	методологию исследования взаимодействия химических превращений и явлений переноса на всех масштабных уровнях;	+				
3	методику выбора реактора и расчёта процесса в нем;		+			
4	основные реакционные процессы и реакторы химической технологии;		+			
5	основные принципы организации химического производства, его иерархическую структуру, методы оценки эффективности производства;			+		+
6	основные химические производства.				+	+
Уметь:						
7	рассчитать основные характеристики химического процесса;	+	+			
8	выбрать рациональную схему производства заданного продукта;			+	+	+
9	оценить технологическую эффективность производства;	+			+	+
10	выбрать эффективный тип реактора;		+			
11	провести расчет технологических параметров для заданного процесса;					
12	определить параметры наилучшей организации процесса в химическом реакторе.		+			
Владеть:						
13	методами анализа эффективности работы химических производств;	+			+	+
14	методами расчета и анализа процессов в химических реакторах, определения технологических показателей;		+	+		
15	методами выбора химических реакторов.		+			

Общепрофессиональные компетенции:						
16	способность и готовность использовать основные законы естественнонаучных дисциплин в профессиональной деятельности (ОПК-1);	+	+	+	+	+
17	готовность использовать знания о современной физической картине мира, пространственно-временных закономерностях, строении вещества для понимания окружающего мира и явлений природы (ОПК-2);	+	+	+	+	+
18	готовность использовать знания о строении вещества, природе химической связи в различных классах химических соединений для понимания свойств материалов и механизма химических процессов, протекающих в окружающем мире (ОПК-3).	+	+	+	+	+

6. ПРАКТИЧЕСКИЕ И ЛАБОРАТОРНЫЕ ЗАНЯТИЯ

6.1. Практические занятия

Предусмотрены практические занятия обучающегося в бакалавриате в объеме ***32*** акад. ч.

№ п/п	№ раздела дисциплины	Темы практических занятий	Часы
1	Раздел 2	Показатели химико-технологического процесса. Стехиометрические закономерности.	2
2	Раздел 2	Показатели химико-технологического процесса. Термодинамические закономерности.	3
3	Раздел 2	Показатели химико-технологического процесса. Кинетические закономерности.	3
4	Раздел 2	Реакторы идеального вытеснения (РИВ) и идеального смешения непрерывного действия (РИС-н)	4
5	Раздел 2	Реакторы идеального смешения периодического действия (РИС-п). Адиабатический реактор идеального смешения	2
6	Раздел 3	Каскад реакторов идеального смешения (к-РИС-н)	3
7	Раздел 3	Разнородные ХТС. Последовательное и параллельное соединение РИС и РИС	2
8	Раздел 3	Фракционный рецикл	3
9	Раздел 3	Материальный баланс элемента ХТС без	2

		химического превращения	
10	Раздел 3	Материальный баланс элемента ХТС с химическим превращением	2
11	Раздел 4	Расходные коэффициенты по сырью, энергии и вспомогательным материалам	3
12	Раздел 4	Материальный баланс ХТС в целом	3

6.2. Лабораторные занятия

Лабораторный практикум по дисциплине «***Общая химическая технология***» выполняется в соответствии с учебным планом в ***6ом*** или в ***7ом*** семестре в объеме ***16*** акад. ч. Лабораторные работы охватывают ***2*** раздела дисциплины. В практикум входит ***4*** работы, по ***4*** акад. ч. на каждую работу. Выполнение лабораторного практикума способствует закреплению материала, изучаемого в дисциплине «***Общая химическая технология***», а также дает знания о моделировании реакторов и реакторных систем, об анализе химических процессов в аппаратах, а также о промышленных процессах химической технологии.

Максимальное количество баллов за выполнение лабораторного практикума составляет ***20*** баллов (максимально по ***5*** баллов за каждую работу).

Примеры лабораторных работ и разделы, которые они охватывают

№ п/п	№ раздела дисциплины	Наименование лабораторных работ
1	Раздел 2	Моделирование изотермических процессов в реакторах и реакторных системах
2	Раздел 2	Анализ процесса «газ-твёрдое» на примере обжига сульфида цинка
3	Раздел 2	Окисление диоксида серы
4	Раздел 4	Анализ химико-технологических систем – производство азотной кислоты

7. САМОСТОЯТЕЛЬНАЯ РАБОТА

Рабочей программой дисциплины «***Общая химическая технология***» предусмотрена самостоятельная работа студента бакалавриата в объеме ***100*** акад. ч. плюс ***35.6*** акад. ч. (подготовка к экзамену). Самостоятельная работа проводится с целью углубления знаний по дисциплине и предусматривает:

- ознакомление и проработку рекомендованной литературы;
- участие в семинарах РХТУ им. И. Менделеева по тематике дисциплины;
- подготовку к выполнению контрольных работ по материалу дисциплины;
- подготовку к сдаче ***экзамена*** и лабораторного практикума по дисциплине.

Планирование времени на самостоятельную работу, необходимого на изучение дисциплины, студентам лучше всего осуществлять на весь период изучения, предусматривая при этом регулярное повторение пройденного материала. Материал, законспектированный на лекциях, необходимо регулярно дополнять сведениями из литературных источников, представленных в рабочей программе дисциплины. При работе с указанными источниками рекомендуется составлять краткий конспект материала, с обязательным фиксированием библиографических данных источника.

8. ПРИМЕРЫ ОЦЕНОЧНЫХ СРЕДСТВ ДЛЯ КОНТРОЛЯ ОСВОЕНИЯ ДИСЦИПЛИНЫ

8.1. Примеры контрольных вопросов для текущего контроля освоения дисциплины

Для текущего контроля предусмотрено ***3*** контрольных работы. Максимальная оценка за контрольные работы составляет: ***10*** баллов за первую, ***15*** баллов за вторую и третью. ***20*** баллов отводятся на лабораторные работы.

Раздел 2. Пример контрольной работы № 1. Максимальная оценка – 10 баллов. Контрольная работа содержит 2 вопроса, по 5 баллов за вопрос.

1. Определить степень превращения по компоненту В (x_B) и состав реакционной смеси для реакции

$$A + 2B = 2R + S,$$

если $x_A = 0,6$; $c_{A0} = 1$ кмоль/м^3; $c_{B0} = 1,5$ кмоль/м^3.

2. Определить влияние избытка водяного пара в исходной смеси на равновесную степень превращения этилена в обратимой реакции синтеза этанола:

$$C_2H_4 + H_2O \leftrightarrow C_2H_5OH$$

для трёх мольных соотношений в исходной смеси $\alpha = H_2O:C_2H_4 = 1; 4; 9$. Давление в процессе 3 МПа, константа равновесия $K_p = 0,068$ МПа$^{-1}$.

Раздел 3. Пример контрольной работы № 2. Максимальная оценка – 15 баллов. Контрольная работа содержит 2 вопроса, 7 баллов за первый вопрос, 8 баллов за второй вопрос.

1. Реактор периодического действия за 8 ч должен производить $N_R = 4,8$ кмоль продукта R. Чтобы загрузить реактор, нагреть его до нужной температуры и разгрузить после окончания процесса, требуется 1 ч.

1) Найти необходимый объём реактора, если известно, что в реакторе протекает реакция $A \rightarrow R$ с константой скорости 0,026 мин$^{-1}$, начальная концентрация вещества А равна 8 кмоль/м^3, 99 % которого подвергается превращению.

2) Определить объёмы реакторов ИС-Н и ИВ для получения такого же количества продукта R в сутки при той же степени превращения вещества А.

2. В реакторе идеального смешения объёмом 0,3 м^3 проводится экзотермическая реакция 1-го порядка $A \rightarrow R + Q_p$. Константа скорости реакции описывается уравнением $k = 10^3 exp(-\frac{20000}{RT})$ мин$^{-1}$. Тепловой эффект реакции составляет 2300 ккал/кмоль. Плотность реакционной массы не зависит от степени превращения и равна 420 кг/м^3. Удельная теплоёмкость раствора равна 0,95 ккал/(кг·К). Раствор реагента А подаётся с концентрацией 6 кмоль/м^3 в количестве 0,6 м^3/ч. Рассчитать, при какой температуре следует подавать исходный раствор вещества А в реактор, работающий в адиабатическом режиме, чтобы температура в нём не превышала 60 ^{0}С.

Раздел 4. Примеры вопросов к контрольной работе № 3. Максимальная оценка – 15 баллов. Контрольная работа содержит 1 вопрос.

Жидкофазный процесс описывается реакцией 1-го порядка типа $A \rightarrow 2R$ с константой скорости равной $8,3 \cdot 10^{-3}$ сек$^{-1}$. Концентрация исходного вещества составляет 0,36 моль/л. Расход реакционной смеси равен 0,12 м^3/мин.

Процесс проводится в установке из 3 реакторов смешения, соединенных последовательно объемом 0,3 м^3.

Определить производительность установки по продукту R.

8.2. Вопросы для итогового контроля освоения дисциплины

Максимальное количество баллов за ***экзамен*** – ***40*** баллов. Экзаменационный билет содержит ***3*** вопроса.

Вопрос 1 – ***10*** баллов, вопрос 2 – ***15*** баллов, вопрос 3 – ***15*** баллов.

1. Химический процесс. Технологические показатели эффективности. Модели химико-технологических систем. Подсистемы ХТС. Параметры состояния и параметры свойств потоков, параметры состояния элементов ХТС.
2. Материальный и тепловой балансы реакционного элемента ХТС. Свойства ХТС Синтез ХТС. Концепции синтеза и пути их решения. Синтез и сравнение однородных систем реакторов вытеснения и смешения при проведении в них различных реакций.
3. Стехиометрические закономерности химических процессов. Использование стехиометрических закономерностей в расчетах показателей эффективности технологических процессов.
4. Термодинамические закономерности химических процессов и их использование в технологических расчетах
5. Кинетические закономерности химических процессов. Скорость реакции и скорость превращения вещества. Схема превращения вещества
6. Гомогенные процессы. Кинетическая модель для простых необратимых реакций различного порядка. Аналитические и графические зависимости: r(c), r(T), r(x), c(t). Теоретический оптимальный режим.
7. Гомогенные процессы. Кинетическая модель для простых обратимых реакций. Аналитические и графические зависимости: r(c), r(T), r(x), c(t), x(T). Линия оптимальных температур. Теоретический оптимальный режим.
8. Гомогенные процессы. Кинетическая модель для сложных параллельных реакций. Аналитические и графические зависимости: r(c), r(T), r(x), c(t), $S_R(c)$, $S_R(T)$. Теоретический оптимальный режим.
9. Гомогенные процессы. Кинетическая модель для сложных последовательных реакций. Аналитические и графические зависимости: r(c), r(T), r(x), c(t), $S_R(c)$, $S_R(T)$. Теоретический оптимальный режим.
10. Гетерогенные процессы. Классификация. Примеры.
11. Гетерогенный процесс газ-твердое. Модель «сжимающаяся сфера». Материальный баланс по газовой и твердой фазам. Наблюдаемая скорость превращения Время полного превращения твердого. Режимы протекания процесса. Лимитирующие стадии.
12. Гетерогенный процесс газ-твердое. Модель «сжимающаяся сфера». Режимы протекания процесса. Лимитирующие стадии. Способы интенсификация процессов, протекающих в различных лимитирующих стадиях.
13. Гетерогенный процесс газ-твердое. Модель «сжимающаяся сфера». Режимы протекания процесса. Лимитирующие стадии. Влияние температуры и скорости потока на скорость превращения
14. Гетерогенный процесс газ-твердое. Модель «сжимающееся ядро». Режимы протекания процесса. Лимитирующие стадии. Способы интенсификация процессов, протекающих в различных лимитирующих стадиях.
15. Гетерогенный процесс газ-твердое. Модель «сжимающееся ядро». Материальный баланс по газовой и твердой фазам. Наблюдаемая скорость превращения и время полного превращения твердого для процесса, протекающего в кинетической, области.
16. Гетерогенный процесс газ-твердое. Модель «сжимающееся ядро». Материальный баланс по газовой и твердой фазам. Наблюдаемая скорость превращения и время полного превращения твердого для процесса, протекающего во внутридиффузионной области
17. Гетерогенный процесс газ-твердое. Модель «сжимающееся ядро». Материальный баланс по газовой и твердой фазам. Наблюдаемая скорость превращения и время

полного превращения твердого для процесса, протекающего во внешнедиффузионной области.

18. Каталитические процессы. Катализаторы. Требования, предъявляемые к катализаторам.
19. Гетерогенно-каталитический процесс на непористом зерне катализатора. Основные стадии. Математическое описание процесса. Наблюдаема скорость процесса.
20. Гетерогенно-каталитический процесс на непористом зерне катализатора. Наблюдаема скорость процесса. Наблюдаемый коэффициент. Влияние температуры и скорости потока на скорость превращения
21. Гетерогенно-каталитический процесс на пористом зерне катализатора. Математическое описание процесса. Основные стадии. Наблюдаемая скорость процесса. Модуль Зельдовича-Тилле.
22. Гетерогенно-каталитический процесс на пористом зерне катализатора. Наблюдаемая скорость процесса. Модуль Зельдовича-Тилле. Степень использования внутренней поверхности катализатора. Режимы протекания процесса
23. Гетерогенно-каталитический процесс на пористом зерне катализатора. Наблюдаемая скорость процесса. Модуль Зельдовича-Тилле. Влияние температуры и размера зерен катализатора на наблюдаемую скорость процесса и степень использования внутренней поверхности катализатора
24. Тепловые явления на непористом зерне катализатора
25. Тепловые явления на пористом зерне катализатора
26. Гетерогенный процесс газ-жидкость. Математическое описание процесса. Основные стадии. Наблюдаемая скорость процесса. Способы интенсификации.
27. Основные типы реакторов в химической технологии. Работа ректоров в периодическом и непрерывном режимах. Условное время пребывания. Функциональные элементы реактора. Этапы построения математической модели реактора.
28. Построение модели периодического реактора идеального смешения. Изотермические процессы в непрерывных реакторах смешения. Аналитические и графические зависимости концентрации, степени превращения от времени для простых реакций.
29. Построение модели непрерывного реактора идеального смешения. Изотермические процессы в непрерывных реакторах смешения. Аналитические и графические зависимости концентрации, степени превращения, и дифференциальной селективности от времени пребывания для сложной параллельной реакции.
30. Построение модели непрерывного реактора идеального смешения. Изотермические процессы в непрерывных реакторах смешения. Аналитические и графические зависимости концентрации, степени превращения, и дифференциальной селективности от времени пребывания для сложной последовательной реакции
31. Построение модели идеального реактора вытеснения. Изотермические процессы в реакторах вытеснения и периодических реакторах смешения. Аналитические и графические зависимости концентрации, степени превращения, и дифференциальной селективности от времени пребывания для простых реакций.
32. Построение модели реактора идеального вытеснения. Изотермические процессы в реакторах вытеснения. Аналитические и графические зависимости концентрации, степени превращения, и дифференциальной селективности от времени пребывания для сложной параллельной реакции.
33. Построение модели реактора идеального вытеснения. Изотермические процессы в реакторах вытеснения. Аналитические и графические зависимости концентрации, степени превращения, и дифференциальной селективности от времени пребывания для сложной последовательной реакции.
34. Построение модели непрерывного реактора идеального смешения. Неизотермические процессы в непрерывных реакторах смешения.

35. Построение модели реактора идеального вытеснения. Неизотермические процессы в реакторе идеального вытеснения и периодическом реакторе идеального смешения.
36. Сравнение непрерывных процессов в реакторах идеального смешения и идеального вытеснения при проведении в них простых и сложных реакций
37. Каскад реакторов идеального смешения. Аналитический и графический методы расчета каскада реакторов
38. Сравнение эффективности работы единичного реактора смешения, каскада последовательного соединения и параллельного соединения реакторов идеального смешения при проведении в них простых и сложных реакций
39. Сравнение эффективности работы единичного реактора вытеснения, каскада последовательного соединения и параллельного соединения реакторов идеального вытеснения при проведении в них простых и сложных реакций.
40. Виды связей в ХТС и их назначение.
41. Модели химико-технологических систем. Подсистемы ХТС. Параметры состояния и параметры свойств потоков, параметры состояния элементов ХТС.
42. Материальный и тепловой балансы реакционного элемента ХТС.
43. Свойства ХТС
44. Синтез ХТС производства азотной кислоты. Химическая и структурная схемы производства. Физико-химическое основы окисления аммиака, абсорбции диоксида азота. Решение концепций полного использования сырья, эффективного использования энергоресурсов, минимизации отходов, эффективного использования оборудования.
45. Концепции синтеза ХТС и пути их решения.
46. ХТС производства серной кислоты. Химическая и структурная схемы. Физико-химические основы абсорбции триоксида серы. Решение концепций минимизации отходов.
47. ХТС производства серной кислоты. Химическая и структурная схемы. Физико-химические основы обжига серосодержащего сырья. Решение концепций полного использования сырья.
48. ХТС производства серной кислоты. Химическая и структурная схемы. Физико-химические основы каталитического окисления диоксида серы. Решение концепций эффективного использования энергоресурсов.
49. ХТС производства аммиака. Полная химическая и структурная схемы производства. Физико-химические основы получения азото-водородной смеси. Решение концепций минимизации отходов.
50. ХТС производства аммиака. Полная химическая и структурная схемы производства. Физико-химические основы получения синтеза аммиака. Решение концепций эффективного использования энергоресурсов.
51. ХТС производства азотной кислоты. Химическая и структурная схемы производства. Физико-химическое основы окисления аммиака. Решение концепций полного использования сырья.
52. ХТС производства азотной кислоты. Химическая и структурная схемы производства. Физико-химическое основы абсорбции диоксида азота. Решение концепции эффективного использования энергоресурсов.
53. ХТС производства азотной кислоты. Химическая и структурная схемы производства. Решение концепций минимизации отходов и эффективного использования оборудования.
54. Синтез системы разделения (ректификация) многокомпонентной смеси.
55. Синтез технологической схемы теплообмена между несколькими потоками.
56. Синтез технологической системы реакторов (последовательное и параллельное соединение реакторов идеального смешения и вытеснения для простых и сложных реакций).

57. Производство серной кислоты. Устройство контактного узла и абсорбционной аппаратуры. Пути интенсификации сернокислотного производства. Технологическая схема ДК/ДА в производстве H_2SO_4 контактным методом, как пример организации процессов в отдельных промышленных аппаратах и в ХТС.
58. Технологическая схема производства аммиака, как пример организации процессов в отдельных промышленных аппаратах и в ХТС.
59. Производство азотной кислоты. Окисление аммиака и окислов азота. Хемосорбция окислов азота. Физико-химические основы технологических процессов.
60. Энерготехнологическая система производства разбавленной HNO_3 под давлением 7,3 атм, как пример организации процессов в отдельных промышленных аппаратах и в ХТС.
61. Производство стирола. Химическая и функциональная схемы.
62. Производство стирола. Физико-химические основы и технологическая схема дегидрирования этилбензола.
63. Производство стирола. Физико-химические основы и технологическая схема выделения стирола из продуктов дегидрирования.
64. Производство стирола. Физико-химическое обоснование и технологическая схема энерготехнологической системы.
65. Современные тенденции в развитии химической технологии. Перспективные источники сырья и энергии.
66. Современные тенденции в развитии химической технологии. Новые химико-технологические процессы и способы получения продуктов.
67. Наилучшие доступные технологии.

Полный перечень оценочных средств приведен в виде отдельного документа, являющегося неотъемлемой частью основной образовательной программы.

8.3. Структура и примеры билетов для экзамена

Экзамен по дисциплине «***Общая химическая технология***» проводится в ***6ом*** или ***7ом*** семестре и включает контрольные вопросы по всем разделам рабочей программы дисциплины. Билет для ***экзамена*** состоит из ***3*** вопросов, относящихся к указанным разделам. Ответы на вопросы ***экзамена*** оцениваются из максимальной оценки ***40*** баллов следующим образом: максимальное количество баллов за первый вопрос – ***10*** баллов, второй – ***15*** баллов, третий вопрос – ***15*** баллов.

Пример билета для ***экзамена***:

<table>
<tr><td rowspan="4">«Утверждаю»

заведующий кафедрой ОХТ

_____ В.Н. Грунский

«__» _____ 201_ г.</td><td>Министерство науки и высшего образования РФ</td></tr>
<tr><td>Российский химико-технологический университет имени Д.И. Менделеева</td></tr>
<tr><td>Кафедра Общей химической технологии</td></tr>
<tr><td>18.03.01 Химическая технология</td></tr>
<tr><td colspan="2">Дисциплина: Общая химическая технология</td></tr>
<tr><td colspan="2">Билет № 1
1. Химический процесс. Определение. Технологические показатели эффективности химического процесса.
2. Основные типы реакторов в химической технологии. Работа реакторов в периодическом и непрерывном режимах. Условное время пребывания. Функциональные элементы реакторов. Принципы построения математической модели.
3. ХТС производства серной кислоты. Химическая и функциональная схемы. Физико-химические основы абсорбции триоксида серы. Реализация концепции минимизации отходов</td></tr>
</table>

9. УЧЕБНО-МЕТОДИЧЕСКОЕ ОБЕСПЕЧЕНИЕ ДИСЦИПЛИНЫ

9.1. Рекомендуемая литература

А. Основная литература

1. Бесков В.С. Общая химическая технология: Учебник для вузов. – М.: ИКЦ "Академкнига". 2005. – 452 с. **(базовый учебник)**

2. Общая химическая технология. Основные концепции проектирования ХТС: учебник / И.М. Кузнецова, Х.Э. Харлампиди, В.Г. Иванов, Э.В. Чиркунов; под редакцией Х.Э. Харлампиди. – 2-е изд., перераб. – Санкт-Петербург: Лань, 2014. – 384 с. – ISBN 978-5-8114-1479-6. – Текст: электронный // Лань: электронно-библиотечная система. – URL: https://e.lanbook.com/book/45973. – Режим доступа: для авториз. пользователей.

3. Игнатенков В.И., Федосеев А.П., Ванчурин В.И., Сучкова Е.В., Давидханова М.Г., Семенов Г.М., Тарасенко Т.А., Вяткин Ю.Л., Дубко А.И. Общая химическая технология. Химические процессы и реакторы. Лабораторный практикум. – М.: РХТУ им. Д.И. Менделеева. 2018. – 108 с.

4. Семенов Г.М., Вяткин Ю.Л., Давидханова М.Г., Ванчурин В.И., Грунский В.Н., Игнатенков В.И., Сучкова Е.В., Тарасенко Т.А., Федосеев А.П. Общая химическая технология. Химико-технологические системы. Лабораторный практикум. - М.: РХТУ им. Д.И. Менделеева. 2017. – 112 с.

5. Сучкова Е. В., Тарасенко Т. А., Федосеев А. П., Давидханова М. Г., Грунский В. Н. Тестовые задания к лабораторному практикуму по ОХТ. – М.: РХТУ им. Д. И. Менделеева. 2014. – 40 с.

Б. Дополнительная литература

1. Игнатенков В.И., Бесков В.С. Примеры и задачи по общей химической технологии: учебное пособие для вузов. – М.: ИКЦ «Академкнига». 2005. – 198 с.

2. Ванчурин В.И., Игнатенков В.И., Тарасенко Т.А. Химические процессы и реакторы. Сборник задач: учебное пособие. – М.: РХТУ им. Д.И. Менделеева. 2017. – 68с.

3. Ванчурин В.И., Грунский В.Н. Гетерогенные каталитические процессы в примерах и задачах. Ч.1 – М.: РХТУ им. Д.И. Менделеева. 2016. – 32 с.

4. Ванчурин В.И., Грунский В.Н., Комарова А.Д., Гаспарян М.Д. Технологические расчёты в курсе Общей химической технологии. Материальный баланс химико-технологической системы. – М.: РХТУ им. Д.И. Менделеева. 2019. – 60 с.

5. Бесков В. С., Ванчурин В. И., Игнатенков В. И. Общая химическая технология в вопросах и ответах. Ч.1.: методическое пособие. – М.: РХТУ им. Д.И. Менделеева. 2011. – 83 с.

6. Ванчурин В.И., Игнатенков В.И., Игнатенкова В.В., Сучкова Е.В. Общая химическая технология в вопросах и ответах. Ч.2.: методическое пособие. – М.: РХТУ им. Д.И. Менделеева. 2016. – 64 с.

9.2. Рекомендуемые источники научно-технической информации

– Раздаточный иллюстративный материал к лекциям.
– Презентации к лекциям.
– Методические рекомендации по выполнению лабораторных работ.

Научно-технические журналы:
− «Журнал прикладной химии» ISSN 0044-4618
− Журнал «Теоретические основы химической технологии» ISSN 0040-3571
− Журнал «Химическая промышленность сегодня» ISSN 0023-110X

9.3. Средства обеспечения освоения дисциплины

Для реализации рабочей программы дисциплины подготовлены следующие средства обеспечения освоения дисциплины:

– компьютерные презентации интерактивных лекций – 16 штук, (общее число слайдов – 595);

– банк тестовых заданий для текущего контроля освоения дисциплины (общее число вопросов – 150);

– банк тестовых заданий для итогового контроля освоения дисциплины (общее число билетов – 50).

Для освоения дисциплины используются следующие нормативные и нормативно-методические документы (обновить даты обращения):

− Федеральный закон Российской Федерации от 29.12.2012 № 273-ФЗ «Об образовании в Российской Федерации» [Электронный ресурс] – Режим доступа: http://pravo.gov.ru/proxy/ips/?docbody=&nd=102162745&intelsearch=273-%D4%C7 (дата обращения: 26.05.2019).

− Федеральные государственные образовательные стандарты высшего образования // Координационный совет учебно-методических объединений и научно-методических советов высшей школы. Портал Федеральных образовательных стандартов высшего образования [Электронный ресурс] – Режим доступа: http://fgosvo.ru/fgosvo/92/91/4 (дата обращения: 26.05.2019).

− Приказ Министерства образования и науки РФ от 23.08.2017 № 816 «Об утверждении Порядка применения организациями, осуществляющими образовательную деятельность, электронного обучения, дистанционных образовательных технологий при реализации образовательных программ» [Электронный ресурс]. Режим доступа: http://pravo.gov.ru/proxy/ips/?docbody=&nd=102447332&intelsearch=816+%EF%F0%E8%EA%E0%E7 (дата обращения: 26.05.2019).

При освоении дисциплины студенты должны использовать информационные и информационно-образовательные ресурсы следующих порталов и сайтов:

– Система федеральных образовательных порталов. Система открытого образования. Консалтинговый центр ИОС ОО РФ [Электронный ресурс] – Режим доступа: http://www.openedu.ru (дата обращения: 26.05.2019).

– Информационная система «Единое окно доступа к образовательным ресурсам». URL: http://window.edu.ru/ (дата обращения: 26.05.2019).

– ФЭПО: соответствие требованиям ФГОС [Электронный ресурс] – Режим доступа: http://fepo.i-exam.ru/ (дата обращения: 26.05.2019).

Для освоения дисциплины в дистанционном режиме преподаватели могут использовать следующие средства коммуникации со студентами:

– электронная информационно-образовательная среда (ЭИОС);
– корпоративная электронная почта;

– https://etutorium.ru/ – LMS eTutorium;
– https://zoom.us/ – LMS Zoom.

10. МЕТОДИЧЕСКИЕ УКАЗАНИЯ ДЛЯ ОБУЧАЮЩИХСЯ

10.1. Для студентов, обучающихся по очной форме, без использования электронного образования и дистанционных образовательных технологий

Методические рекомендации по организации учебной работы обучающегося в бакалавриате направлены на повышение ритмичности и эффективности его аудиторной и самостоятельной работы по дисциплине.

Дисциплина «***Общая химическая технология***» включает ***5*** разделов, каждый из которых имеет определенную логическую завершенность. При изучении материала каждого раздела рекомендуется регулярное повторение законспектированного лекционного материала, а также дополнение его сведениями из литературных источников, представленных в рабочей программе дисциплины. При работе с указанными источниками рекомендуется составлять краткий конспект с обязательным фиксированием библиографических данных источника.

Рабочая программа дисциплины «***Общая химическая технология***» предусматривает проведение лабораторного практикума в объеме ***16*** ч. Работы выполняются в часы, выделенные учебным планом в ***6ом*** или в ***7ом*** семестре.

Целью выполнения лабораторных работ является закрепление полученных знаний по дисциплине, расширение эрудиции и кругозора студента бакалавриата в области моделирования химических процессов и химических реакторов, организации химических процессов в аппаратах, организации химических производств в целом, развитие творческого потенциала и самостоятельного мышления студента. В задачи подготовки к выполнению лабораторных работ входит приобретение навыков работы с информационными ресурсами, получение опыта проведения работ, обработки, анализа полученных результатов я, формулирования выводов по выполненной работе, знакомство с правилами оформления лабораторных работ.

Содержание и оформление лабораторных работ оценивается в соответствии с принятой в университете рейтинговой системой оценки знаний. Максимальная оценка за выполнение всех работ лабораторного практикума составляет ***20*** баллов и входит в ***60*** баллов, отводимых на работу студента в семестре.

Совокупная оценка текущей работы студента бакалавриата в семестре складывается из оценок за выполнение контрольных работ (максимальная оценка ***40*** баллов) и лабораторного практикума (максимальная оценка ***20*** балла). Максимальная оценка текущей работы в семестре составляет ***60*** баллов.

В соответствии с учебным планом изучение материала разделов заканчивается ***экзаменом*** (максимальная оценка – 40 баллов).

10.2. Для студентов, обучающихся по очной форме, с использованием электронного образования и дистанционных образовательных технологий

При использовании электронного обучения и дистанционных образовательных технологий занятия полностью или частично проводятся в режиме онлайн. Объем дисциплины и распределение нагрузки по видам работ соответствует п. 4.1. Распределение баллов соответствует п. 10.1 либо может быть изменено в соответствии с решением кафедры, в случае перехода на ЭО и ДОТ в процессе обучения. Решение кафедры об используемых технологиях и системе оценивания достижений обучающихся принимается с учетом мнения ведущего преподавателя и доводится до обучающихся.

11. МЕТОДИЧЕСКИЕ УКАЗАНИЯ ДЛЯ ПРЕПОДАВАТЕЛЕЙ

11.1. Для преподавателей, при реализации программы по очной форме, без использования электронного образования и дистанционных образовательных технологий

Дисциплина «***Общая химическая технология***» изучается в ***6ом*** или в ***7ом*** семестре бакалавриата.

При подготовке и проведении занятий преподаватель должен ориентироваться на то, что студенты, обучающиеся в бакалавриате, имеют общую подготовку по общенаучным, общеинженерным дисциплинам и основным профессиональным дисциплинам профиля, в объеме, предусмотренном учебным планом бакалавриата, а также опыт восприятия и конспектирования изучаемого материала. В связи с этим материал дисциплины должен опираться на полученные знания и быть ориентирован их расширение и углубление в соответствии с современными теоретическими представлениями и технологическими новациями. Обучение студентов может быть организовано как в виде традиционных лекций и практических занятий, так и научной дискуссии, которая помогает приобрести навыки и умения обосновывать круг рассматриваемых вопросов, формулировать главные положения, определения и практические выводы из теоретических положений. На занятиях должна прослеживаться взаимосвязь рассматриваемых вопросов с ранее изученным материалом.

Основной задачей преподавателя, ведущего занятия по дисциплине «***Общая химическая технология***», является формирование у студентов компетенций в области организации химических процессов, изучения протекания процессов в химических реакторах, методах синтеза и анализа химико-технологических систем. Преподаватель должен акцентировать внимание студентов на общих вопросах развития инженерной мысли в области химической технологии, а также связи дисциплины с другими предметами.

Необходимой компонентой лекционных и практических занятий по дисциплине является широкое использование наглядных пособий и иллюстративного материала. Иллюстративный материал включает презентации по разделам дисциплины, выполненные с использованием различных программных продуктов (например, Power Point в составе Microsoft Office). Для демонстрации иллюстративного материала рекомендуется использование мультимедиа.

При проведении занятий преподаватель может рекомендовать студентам проработку дополнительной литературы по тематике занятия, организуя ее обсуждение на практических занятиях, формирует у студентов навык к самостоятельной работе с разнообразными литературными источниками.

При проведении лабораторного практикума преподавателю основное внимание следует уделять формированию у студентов умения активно использовать полученные знания по дисциплине «***Общая химическая технология***» при подготовке, проведении и защите лабораторных работ.

11.2. Для преподавателей, при реализации программы по очной форме, с использованием электронного образования и дистанционных образовательных технологий

При использовании электронного обучения и дистанционных образовательных технологий занятия полностью или частично проводятся в режиме онлайн. Объем дисциплины и распределение нагрузки по видам работ соответствует п. 4.1. Распределение баллов соответствует п. 10.1 либо может быть изменено в соответствии с решением кафедры, в случае перехода на ЭО и ДОТ в процессе обучения. Решение кафедры об используемых технологиях и системе оценивания достижений обучающихся принимается с учетом мнения ведущего преподавателя и доводится до обучающихся.

Реализация ЭО и ДОТ предполагает использование следующих видов и учебной деятельности: онлайн консультации, практические занятия, видео-лекции; лабораторные работы, проводимые полностью или частично с применением ЭО и ДОТ; текущий контроль в режиме тестирования и проверки конспектов занятий.

При реализации РПД в зависимости от конкретной ситуации ЭО и ДОТ могут быть применены в следующем виде:

объем часов контактной работы обучающихся с преподавателем не сокращается) и электронные образовательные ресурсы (ЭОР) методически обеспечивают самостоятельную работу обучающихся в объеме, предусмотренном рабочей программой данной дисциплины. При этом в случае необходимости занятия проводятся в режиме онлайн.

12. ПЕРЕЧЕНЬ ИНФОРМАЦИОННЫХ ТЕХНОЛОГИЙ, ИСПОЛЬЗУЕМЫХ В ОБРАЗОВАТЕЛЬНОМ ПРОЦЕССЕ

Информационную поддержку изучения дисциплины осуществляет Информационно-библиотечный центр (ИБЦ) РХТУ им. Д.И. Менделеева, который обеспечивает обучающихся основной учебной, учебно-методической и научной литературой, необходимой для организации образовательного процесса по дисциплине. Общий объем многоотраслевого фонда ИБЦ на 01.01.2019 составляет 1 708 372 экз.

Фонд ИБЦ располагает учебной, учебно-методической и научно-технической литературой в форме печатных и электронных изданий, а также включает официальные, справочно-библиографические, специализированные отечественные и зарубежные периодические и информационные издания. ИБЦ обеспечивает доступ к профессиональным базам данных, информационным, справочным и поисковым системам.

Каждый обучающийся обеспечен свободным доступом из любой точки, в которой имеется доступ к сети Интернет и к электронно-библиотечной системе (ЭБС) Университета, которая содержит различные издания по основным изучаемым дисциплинам и сформирована по согласованию с правообладателями учебной и учебно-методической литературы.

Для более полного и оперативного справочно-библиографического и информационного обслуживания в ИБЦ реализована технология Электронной доставки документов.

Электронные информационные ресурсы, используемые в процессе обучения

№ п/п	Электронный ресурс	Реквизиты договора (номер, дата заключения, срок действия), ссылка на сайт ЭБС, сумма договора, количество ключей	Характеристика библиотечного фонда, доступ к которому предоставляется договором
1.	ЭБС «Лань»	Принадлежность – сторонняя. ООО «Издательство «Лань», договор №29.01-З-2.0-827/2018 от 26.09.2018 г. Сумма договора – 357 000-00 С 26 сентября 2018 г. по 25 сентября 2019 г. Ссылка на сайт ЭБС http://e.lanbook.com Количество ключей – доступ для всех пользователей РХТУ с любого компьютера Принадлежность – сторонняя. ООО «Издательство «Лань», договор №33.03-Р-2.0-1775/2-10 от 26.09.2019 г. Сумма договора – 642 083-68 С 26 сентября 2019 г. по 25 сентября 2020 г. Ссылка на сайт ЭБС http://e.lanbook.com Количество ключей – доступ для всех пользователей РХТУ с любого компьютера	Ресурс включает в себя как электронные версии книг издательства «Лань» и других ведущих издательств учебной литературы, так и электронные версии периодических изданий по естественным и техническим наукам.
2.	Электронно-библиотечная система ИБЦ РХТУ им. Д.И. Менделеева (на базе АИБС «Ирбис»)	Принадлежность –собственная РХТУ им. Д.И. Менделеева Ссылка на сайт ЭБС http://lib.muctr.ru Доступ для пользователей РХТУ с любого компьютера	Электронные версии учебных и научных изданий авторов РХТУ.

3.	ЭБС «Научно-электронная библиотека eLibrary.ru»	Принадлежность – сторонняя. ООО «РУНЭБ», договор №29.01-Р-2.0-1020/2018 от 07.12.2018 г. С 01 января 2019 г. по 31 декабря 2019 г. Ссылка на сайт ЭБС http://elibrary.ru Количество ключей – доступ для пользователей РХТУ по ip-адресам неограничен. --- Принадлежность – сторонняя. ООО Научная электронная библиотека, договор № 33.03-Р-3.1 2087/2019 Сумма договора – 1100017-00 С 01 января 2020 г. по 31 декабря 2020 г. Ссылка на сайт ЭБС http://elibrary.ru Количество ключей – доступ для пользователей РХТУ по ip-адресам неограничен.	Электронные издания, электронные версии периодических или непериодических изданий.

13. МАТЕРИАЛЬНО-ТЕХНИЧЕСКОЕ ОБЕСПЕЧЕНИЕ ДИСЦИПЛИНЫ

В соответствии с учебным планом занятия по дисциплине «***Общая химическая технология***» проводятся в форме лекций, практических занятий, лабораторных занятий и самостоятельной работы обучающегося.

13.1. Оборудование, необходимое в образовательном процессе

Лекционная учебная аудитория, оборудованная электронными средствами демонстрации (компьютер со средствами звуковоспроизведения, проектор, экран) и учебной мебелью, учебная аудитория для проведения практических занятий, оборудованная меловой доской и учебной мебелью, компьютерный зал для проведения лабораторного практикума с 14 рабочими местами и 14 персональными компьютерами.

13.2. Учебно-наглядные пособия

Презентации лекционного материала.

13.3. Компьютеры, информационно-телекоммуникационные сети, аппаратно-программные и аудиовизуальные средства

Для чтения курса лекций имеются компьютеры, информационно-телекоммуникационные сети, аппаратно-программные и аудиовизуальные средства; подключение к локальной сети с выходом в Интернет.

Для самостоятельной работы каждый обучающийся в течение всего периода обучения обеспечен индивидуальным неограниченным доступом к нескольким

электронно-библиотечным системам (электронным библиотекам), содержащим все издания основной литературы, перечисленные в рабочей программе дисциплины, сформированным на основании прямых договорных отношений с правообладателями.

13.4. Печатные и электронные образовательные и информационные ресурсы

Информационно-методические материалы: учебные пособия по дисциплине, методические рекомендации к практическим занятиям; раздаточный материал к лекционным курсам; электронные учебные издания, научно-популярные электронные издания.

Электронные образовательные ресурсы: электронные презентации к разделам лекционных курсов; учебно-методические разработки кафедры в электронном виде; буклеты и каталоги оборудования, технологические справочники; справочные материалы в печатном и электронном виде.

13.5. Перечень лицензионного программного обеспечения

№ п/п	Наименование программного продукта	Реквизиты договора поставки	Количество лицензий	Срок окончания действия лицензии
1	Microsoft Windows 7 Pro	Microsoft Open License Номер лицензии 47837475	14	бессрочная
2	Антивирус Kaspersky (Касперский)	Акт приема-передачи неисключительного права № 27677 от «25» декабря 2018 г. Акт сдачи-приемки оказанных услуг № 203-18122501 от «25» декабря 2018 г. Контракт № 126-152ЭА/2018 от «24» декабря 2018 г.	14	25.12.2020 г.

14. ТРЕБОВАНИЯ К ОЦЕНКЕ КАЧЕСТВА ОСВОЕНИЯ ПРОГРАММЫ

Наименование модулей	Основные показатели оценки	Формы и методы контроля и оценки
Раздел 1. Химическая технология и химическое производство	*Знает:* - методологию исследования взаимодействия химических превращений и явлений переноса на всех масштабных уровнях. *Умеет:* - рассчитать основные характеристики химического процесса; - оценить технологическую эффективность производства. *Владеет:* - методами анализа эффективности работы химических производств.	Оценка за экзамен
Раздел 2. Теоретические основы химических процессов и реакторов.	*Знает:* - основы теории химических процессов и реакторов; - методику выбора реактора и расчёта процесса в нем; - основные реакционные процессы и реакторы химической технологии. *Умеет:* - рассчитывать основные характеристики химического процесса; - выбирать эффективный тип реактора; - определять параметры наилучшей организации процесса в химическом реакторе. *Владеет:* - методами расчета и анализа процессов в химических реакторах, определения технологических показателей; - методами выбора химических реакторов.	Оценка за контрольную работу № 1 Оценка за лабораторный практикум Оценка за экзамен
Раздел 3. Химическое производство, как химико-технологическая система (ХТС).	*Знает:* - основные принципы организации химического производства, его иерархическую структуру, методы оценки эффективности производства. *Умеет:*	Оценка за контрольную работу № 2 Оценка за экзамен

	- выбирать рациональную схему производства заданного продукта. *Владеет:* - методами расчета и анализа процессов в химических реакторах, определения технологических показателей.	
Раздел 4. Промышленные химические производства	*Знает:* - основные химические производства. *Умеет:* - выбирать рациональную схему производства заданного продукта; - оценивать технологическую эффективность производства. *Владеет:* - методами анализа эффективности работы химических производств.	Оценка за контрольную работу № 3 Оценка за лабораторный практикум Оценка за экзамен
Раздел 5. Современные тенденции в развитии химической технологии	*Знает:* - основные принципы организации химического производства, его иерархическую структуру, методы оценки эффективности производств; - основные химические производства. *Умеет:* - выбирать рациональную схему производства заданного продукта; - оценивать технологическую эффективность производства. *Владеет:* - методами анализа эффективности работы химических производств.	Оценка за экзамен

15. ОСОБЕННОСТИ ОРГАНИЗАЦИИ ОБРАЗОВАТЕЛЬНОГО ПРОЦЕССА ДЛЯ ИНВАЛИДОВ И ЛИЦ С ОГРАНИЧЕННЫМИ ВОЗМОЖНОСТЯМИ ЗДОРОВЬЯ

Обучение инвалидов и лиц с ограниченными возможностями здоровья осуществляется в соответствии с:

− Порядком организации и осуществления образовательной деятельности по образовательным программам – программам бакалавриата, программам специалитета, программам магистратуры (Приказ Минобрнауки РФ от 05.04.2017 № 301);

− Положением о Порядке организации и осуществления образовательной деятельности по образовательным программам – программам бакалавриата, программам специалитета, программам магистратуры в Российском химико-технологическом университете имени Д.И. Менделеева (утв. решением Ученого совета университета от 28.06.2017, протокол № 9);

− Методическими рекомендациями по организации образовательного процесса для обучения инвалидов и лиц с ограниченными возможностями здоровья в образовательных организациях высшего образования, в том числе оснащенности образовательного процесса (утверждены заместителем Министра образования и науки РФ А.А. Климовым от 08.04.2014 № АК-44/05вн).

Дополнения и изменения к рабочей программе дисциплины
«***Общая химическая технология***»
основной образовательной программы
18.03.01. Химическая технология
Форма обучения: ***очная***

Номер изменения/ дополнения	Содержание дополнения/изменения	Основание внесения изменения/дополнения
1	Изменение в части обновления лицензионного программного обеспечения	протокол заседания Ученого совета № 1 от «30» августа 2019 г.
2	Изменение в части обновления договоров электронных ресурсов	протокол заседания Ученого совета № 2 от «30» сентября 2019 г.
3	Изменение в части обновления договоров электронных ресурсов	протокол заседания Ученого совета № 7 от «29» января 2020 г.
4	Изменение в части использования ЭО и ДОТ при реализации основных профессиональных образовательных программ	Приказ ректора № 163-А от «16» марта 2020 г. «О предупреждении распространения новой коронавирусной инфекции»
		протокол заседания Ученого совета № _____ от «__» _____20___г.

Министерство науки и высшего образования Российской Федерации
Федеральное государственное бюджетное образовательное учреждение высшего образования
«Российский химико-технологический университет имени Д.И. Менделеева»

«Утверждаю»
ректор
(руководитель образовательной организации)
_____ А.Г. Мажуга
(Подпись) (И.О. Фамилия)
«10» июня 2019 г.

РАБОЧАЯ ПРОГРАММА ДИСЦИПЛИНЫ
«СИСТЕМЫ УПРАВЛЕНИЯ ХИМИКО-ТЕХНОЛОГИЧЕСКИМИ ПРОЦЕССАМИ»
(Б1.Б.19)

Направление подготовки 18.03.01 Химическая технология

Квалификация «бакалавр»
Форма обучения: очная

Программа одобрена
Методической комиссией
РХТУ им. Д.И. Менделеева
«31» мая 2019 г.

Председатель _____ Н.А. Макаров
(Подпись) (И.О. Фамилия)

Москва 2019 г.

Программа составлена:

к.т.н., доцентом кафедры ОХТ, Золотухиным С.Е.

старшим преподавателем кафедры ОХТ, Сальниковой О.Ю.

к.т.н., доцентом кафедры ОХТ, Харитоновым Н.И.

Программа рассмотрена и одобрена на заседании кафедры Общей химической технологии «27» мая 2019 г., протокол №6.

СОДЕРЖАНИЕ

1. ЦЕЛИ И ЗАДАЧИ ДИСЦИПЛИНЫ 4
2. ТРЕБОВАНИЯ К РЕЗУЛЬТАТАМ ОСВОЕНИЯ ДИСЦИПЛИНЫ 5
3. ОБЪЕМ ДИСЦИПЛИНЫ И ВИДЫ УЧЕБНОЙ РАБОТЫ 6
4. СОДЕРЖАНИЕ ДИСЦИПЛИНЫ 7
4.1. Разделы дисциплины и виды занятий 7
4.2. Содержание разделов дисциплины 8
5. СООТВЕТСТВИЕ СОДЕРЖАНИЯ ТРЕБОВАНИЯМ К РЕЗУЛЬТАТАМ ОСВОЕНИЯ ДИСЦИПЛИНЫ 9
6. ПРАКТИЧЕСКИЕ И ЛАБОРАТОРНЫЕ ЗАНЯТИЯ 10
6.1. Практические занятия 10
6.2. Лабораторные занятия 10
7. САМОСТОЯТЕЛЬНАЯ РАБОТА 11
8. ПРИМЕРЫ ОЦЕНОЧНЫХ СРЕДСТВ ДЛЯ КОНТРОЛЯ ОСВОЕНИЯ ДИСЦИПЛИНЫ 12
8.1. Примеры контрольных вопросов для текущего контроля освоения дисциплины 12
8.2. Вопросы для итогового контроля освоения дисциплины 14
8.3. Структура и примеры билетов для экзамена 17
9. УЧЕБНО-МЕТОДИЧЕСКОЕ ОБЕСПЕЧЕНИЕ ДИСЦИПЛИНЫ 18
9.1. Рекомендуемая литература 18
9.2. Рекомендуемые источники научно-технической информации 18
9.3. Средства обеспечения освоения дисциплины 18
10. МЕТОДИЧЕСКИЕ УКАЗАНИЯ ДЛЯ ОБУЧАЮЩИХСЯ 20
10.1. Для студентов, обучающихся по очной форме, без использования электронного образования и дистанционных образовательных технологий 20
10.2. Для студентов, обучающихся по очной форме, с использованием электронного образования и дистанционных образовательных технологий 20
11. МЕТОДИЧЕСКИЕ УКАЗАНИЯ ДЛЯ ПРЕПОДАВАТЕЛЕЙ 21
11.1. Для преподавателей, при реализации программы по очной форме, без использования электронного образования и дистанционных образовательных технологий 21
11.2. Для преподавателей, при реализации программы по очной форме, с использованием электронного образования и дистанционных образовательных технологий 21
12. ПЕРЕЧЕНЬ ИНФОРМАЦИОННЫХ ТЕХНОЛОГИЙ, ИСПОЛЬЗУЕМЫХ В ОБРАЗОВАТЕЛЬНОМ ПРОЦЕССЕ 22
13. МАТЕРИАЛЬНО-ТЕХНИЧЕСКОЕ ОБЕСПЕЧЕНИЕ ДИСЦИПЛИНЫ 24
13.1. Оборудование, необходимое в образовательном процессе 24
13.2. Учебно-наглядные пособия 24
13.3. Компьютеры, информационно-телекоммуникационные сети, аппаратно-программные и аудиовизуальные средства 24
13.4. Печатные и электронные образовательные и информационные ресурсы 25
13.5. Перечень лицензионного программного обеспечения 25
14. ТРЕБОВАНИЯ К ОЦЕНКЕ КАЧЕСТВА ОСВОЕНИЯ ПРОГРАММЫ 26
15. ОСОБЕННОСТИ ОРГАНИЗАЦИИ ОБРАЗОВАТЕЛЬНОГО ПРОЦЕССА ДЛЯ ИНВАЛИДОВ И ЛИЦ С ОГРАНИЧЕННЫМИ ВОЗМОЖНОСТЯМИ ЗДОРОВЬЯ 29

1. ЦЕЛИ И ЗАДАЧИ ДИСЦИПЛИНЫ

Программа составлена в соответствии с требованиями Федерального государственного образовательного стандарта (ФГОС ВО) для направления подготовки ***18.03.01 Химическая технология***, рекомендациями методической комиссии и накопленного опыта преподавания дисциплины кафедрой Общей химической технологии РХТУ им. Д.И. Менделеева. Программа рассчитана на изучение дисциплины в течение одного семестра.

Дисциплина «***Системы управления химико-технологическими процессами***» относится к базовой части дисциплин учебного плана (***Б1.Б.19***). Программа дисциплины предполагает, что обучающиеся имеют теоретическую и практическую подготовку в области физики, процессов и аппаратов химической технологии и общей химической технологии.

Цель дисциплины – формирование базовых знаний по теории систем управления химико-технологическими процессами (СУ ХТП), привить навыки и умения анализа свойств ХТП, как объектов управления и практического применения технических средств управления.

З**адачи дисциплины:**

– ознакомление с основными понятиями теории автоматического управления технологическими процессами;
– развитие представлений о современных методах анализа статических и динамических характеристик химико-технологического процесса как объекта управления;
– ознакомление со структурами и функциями систем автоматического управления, методами и законами управления ХТП;
– развитие способностей к анализу и синтезу систем автоматического управления ХТП;
– изучение структур и функций систем автоматического управления, методов и законов управления ХТП;
– ознакомления с методами анализа и синтеза систем автоматического управления ХТП и прогнозирования качества их функционирования;
– ознакомления с основными типами функциональных устройств информационно-измерительных систем ХТП;
– изучение автоматических информационно-измерительных систем ХТП, методов и средств диагностики и контроля, анализа точности и надёжности их работы;
– изучение основ проектирования автоматических систем управления ХТП;
– приобретения умения грамотно ставить задачи управления ХТП.

Дисциплина «***Системы управления химико-технологическими процессами***» преподается в ***7ом*** или в ***8ом*** семестре. Контроль успеваемости студентов ведется по принятой в университете рейтинговой системе.

2. ТРЕБОВАНИЯ К РЕЗУЛЬТАТАМ ОСВОЕНИЯ ДИСЦИПЛИНЫ

Изучение дисциплины «***Системы управления химико-технологическими процессами***» при подготовке бакалавров по направлению подготовки ***18.03.01 Химическая технология*** направлено на приобретение следующих ***общепрофессиональных (ОПК)*** компетенций:

– способность и готовность использовать основные законы естественнонаучных дисциплин в профессиональной деятельности (ОПК-1).

В результате изучения дисциплины студент бакалавриата должен:

Знать:

– основные понятия теории управления;

– статические и динамические характеристики объектов управления;

– основные виды систем автоматического управления (САУ) и законы регулирования;

– типовые САУ в химической промышленности;

– методы и средства измерения основных технологических параметров;

– устойчивость САУ;

– основные понятия о нелинейных САУ, релейных системах, логических алгоритмах управления, адаптивных и оптимальных системах управления.

Уметь:

– определять основные статические и динамические характеристики объектов управления;

– выбирать рациональную систему регулирования технологического процесса;

– оценивать устойчивость САУ;

– выбирать конкретные типы приборов для диагностики ХТП.

Владеть:

– методами теории автоматического регулирования, организации и расчёта систем оптимального управления процессами химической технологии.

3. ОБЪЕМ ДИСЦИПЛИНЫ И ВИДЫ УЧЕБНОЙ РАБОТЫ

Вид учебной работы	ЗЕ	Акад. ч.
Общая трудоемкость дисциплины	**5**	**180**
Контактная работа – аудиторные занятия:	**1,33**	**48**
Лекции	0,89	32
Практические занятия (ПЗ)	0	0
Лабораторные работы (ЛР)	0,44	16
Самостоятельная работа	**2,67**	**96**
Самостоятельное изучение разделов дисциплины	2,67	96
Вид контроля:		
экзамен	**1**	**36**
Контактная работа – промежуточная аттестация	0,01	0,4
Подготовка к экзамену	0,99	35,6

Вид учебной работы	ЗЕ	Астр. ч.
Общая трудоемкость дисциплины	**5**	**135**
Контактная работа – аудиторные занятия:	**1,33**	**36**
Лекции	0,89	24
Практические занятия (ПЗ)	0	0
Лабораторные работы (ЛР)	0,44	12
Самостоятельная работа	**2,67**	**72**
Самостоятельное изучение разделов дисциплины	2,67	72
Вид контроля:		
экзамен	**1**	**27**
Контактная работа – промежуточная аттестация	0,01	0,3
Подготовка к экзамену	0,99	26,7

4. СОДЕРЖАНИЕ ДИСЦИПЛИНЫ

4.1. Разделы дисциплины и виды занятий

		Академ. часов			
№ п/п	**Раздел дисциплины**	**Всего**	**Лек**	**ЛР**	**СР**
1.	**Раздел 1. Основные понятия управления химико-технологическими процессами.**	**20**	**6**	**2**	**12**
2.	**Раздел 2. Основы теории автоматического управления.**	**44**	**16**	**4**	**24**
3.	**Раздел 3. Измерение технологических параметров химико-технологического процесса.**	**38**	**6**	**4**	**28**
4.	**Раздел 4. Основы проектирования автоматических систем управления химико-технологическими процессами.**	**42**	**4**	**6**	**32**
	ИТОГО	**144**	**32**	**16**	**96**
	Экзамен	**36**			
	ИТОГО	**180**			

4.2. Содержание разделов дисциплины

Раздел 1. Основные понятия управления химико-технологическими процессами

Значение автоматического управления для развития химической промышленности. Особенности управления химическим предприятием и химико-технологическим процессом. Технико-экономический эффект внедрения автоматизированных систем управления. Роль систем управления в обеспечении безопасности химического производства и охраны окружающей среды. Основные термины и определения. Иерархия управления. Основные принципы управления. Классификация систем управления Функциональная структура САУ. Показатели качества управления.

Раздел 2. Основы теории автоматического управления

Математические модели САУ. Динамические характеристики САУ. Использование операционного исчисления для анализа САУ. Типовые динамические звенья. Временные и частотные характеристики. Эквивалентные преобразования структурных схем. Устойчивость линейных САУ с обратной связью. Классификация и основные свойства объектов управления. Методы определения свойств объектов управления. Основные законы регулирования. Регуляторы на основе искусственных нейронных сетей. Цифровые и робастные системы управления. Выбор закона регулирования и определение оптимальных параметров настройки промышленных регуляторов.

Раздел 3. Измерение технологических параметров химико-технологического процесса

Государственная система промышленных приборов и средств автоматизации. Основные термины и определения метрологии. Методы измерений. Средства измерительной техники, их статические и динамические свойства. Погрешности измерений. Способы передачи информации на расстояние. Организация дистанционной диагностики ХТП. Измерение основных технологических параметров: давления, температуры, расхода и количества, уровня жидкости и сыпучих материалов, состава и физико-химических свойств веществ.

Раздел 4. Основы проектирования автоматических систем управления химико-технологическими процессами

Особенности управления ХТП. Регулирование основных технологических параметров: расхода, давления, температуры, уровня, pH. Технические средства САУ. Основные разновидности управляющих устройств. Типы, характеристики и расчёт исполнительных механизмов и регулирующих органов. Оформление проектного задания на автоматизацию технологического процесса. Выбор точек измерения, контроля, управляемых параметров и управляющих воздействий. Стандарты и условные обозначения для технологических схем. Основные сведения об АСУ ТП в химической промышленности. Примеры АСУ ТП в химической промышленности. Основные выводы по курсу. Современные тенденции в развитии СУ ХТП.

5. СООТВЕТСТВИЕ СОДЕРЖАНИЯ ТРЕБОВАНИЯМ К РЕЗУЛЬТАТАМ ОСВОЕНИЯ ДИСЦИПЛИНЫ

№	В результате освоения дисциплины студент должен:	Раздел 1	Раздел 2	Раздел 3	Раздел 4
Знать:					
1	основные понятия теории управления;	+	+	+	+
2	статические и динамические характеристики объектов управления;	+	+	+	+
3	основные виды САУ и законы регулирования;	+	+		+
4	типовые САУ в химической промышленности;	+	+	+	+
5	методы и средства измерения основных технологических параметров;			+	+
6	устойчивость САУ;	+	+		+
7	основные понятия о нелинейных САУ, релейных системах, логических алгоритмах управления, адаптивных и оптимальных системах управления.	+	+		+
Уметь:					
8	определять основные статические и динамические характеристики объектов управления;	+	+	+	+
9	выбирать рациональную систему регулирования технологического процесса;	+	+	+	+
10	оценивать устойчивость САУ;	+	+		+
11	выбирать конкретные типы приборов для диагностики ХТП.			+	+
Владеть:					
12	методами теории автоматического регулирования, организации и расчёта систем оптимального управления процессами химической технологии.	+	+	+	+
Общепрофессиональные компетенции:					
13	способность и готовность использовать основные законы естественнонаучных дисциплин в профессиональной деятельности (ОПК-1).	+	+	+	+

6. ПРАКТИЧЕСКИЕ И ЛАБОРАТОРНЫЕ ЗАНЯТИЯ

6.1. Практические занятия

Учебным планом проведение практических занятий не предусмотрено.

6.2. Лабораторные занятия

Лабораторный практикум по дисциплине «***Системы управления химико-технологическими процессами***» выполняется в соответствии с учебным планом в ***7ом*** или в ***8ом*** семестре в объеме ***16*** акад. ч. Лабораторные работы охватывают ***4*** раздела дисциплины. В практикум входит ***3*** работы, примерно по ***5*** ч на каждую работу. Выполнение лабораторного практикума способствует закреплению материала, изучаемого в дисциплине «***Системы управления химико-технологическими процессами***».

Максимальное количество баллов за выполнение лабораторного практикума составляет ***30*** баллов (максимально по ***10*** баллов за каждую работу).

Примеры лабораторных работ и разделы, которые они охватывают

№ п/п	№ раздела дисциплины	Наименование лабораторных работ
1	1, 2, 3, 4	Статические и динамические характеристики системы регулирования. Настройка системы автоматического регулирования расхода с применением ПИД-регулятора.
2	1, 2, 3, 4	Системы релейного регулирования уровня.
3	1, 2, 3, 4	Создание системы регулирования давления на базе измерителя-регулятора ОВЕН ТРМ210 и SCADA-системы TRACE MODE.
4	1, 2, 3, 4	Настройки цифрового регулятора температуры ТЕРМОДАТ 25К5 применительно к системам регулирования температуры.

7. САМОСТОЯТЕЛЬНАЯ РАБОТА

Рабочей программой дисциплины «***Системы управления химико-технологическими процессами***» предусмотрена самостоятельная работа студента бакалавриата в объеме ***96*** акад. ч. плюс ***35.6*** акад. ч. (подготовка к экзамену). Самостоятельная работа проводится с целью углубления знаний по дисциплине и предусматривает:

- ознакомление и проработку рекомендованной литературы;
- участие в семинарах РХТУ им. И. Менделеева по тематике дисциплины;
- подготовку к выполнению контрольных работ по материалу дисциплины;
- подготовку к сдаче ***экзамена*** и лабораторного практикума по дисциплине.

Планирование времени на самостоятельную работу, необходимого на изучение дисциплины, студентам лучше всего осуществлять на весь период изучения, предусматривая при этом регулярное повторение пройденного материала. Материал, законспектированный на лекциях, необходимо регулярно дополнять сведениями из литературных источников, представленных в рабочей программе дисциплины. При работе с указанными источниками рекомендуется составлять краткий конспект материала, с обязательным фиксированием библиографических данных источника.

8. ПРИМЕРЫ ОЦЕНОЧНЫХ СРЕДСТВ ДЛЯ КОНТРОЛЯ ОСВОЕНИЯ ДИСЦИПЛИНЫ

8.1. Примеры контрольных вопросов для текущего контроля освоения дисциплины

Для текущего контроля предусмотрено ***3*** контрольных работы. Максимальная оценка за контрольные работы составляет ***10*** баллов за каждую контрольную работу. ***30*** баллов отводятся на лабораторные работы

Раздел 2. Пример контрольной работы № 1. Максимальная оценка – 10 баллов. Контрольная работа содержит 3 вопроса, 4 балла за первый вопрос, по 3 балла за второй и третий вопросы.

1. Концентрация продукта реакции на выходе из реактора с мешалкой (c, моль/м^3) зависит от расхода подаваемого в реактор реагента (F, кг/мин) в соответствии с уравнением:

$$3\frac{dc(\tau)}{d\tau} + c(\tau) = F(\tau - 2)$$

Где постоянная времени и время запаздывания даны в минутах.

Определите, как будет меняться концентрация продукта (c), после ступенчатого изменения расхода реагента от 3 кг/мин до 5 кг/мин, если перед этим реактор находился в статическом режиме (c_0 найти из уравнения статики). Нарисуйте соответствующую кривую отклика.

При решении необходимо преобразовать исходное уравнение к уравнению в отклонениях от первоначального статического режима, сделав тем самым начальные условия нулевыми, и решить его с помощью преобразования Лапласа.

2. Импульсная переходная характеристика статического звена первого порядка изображена на рисунке:

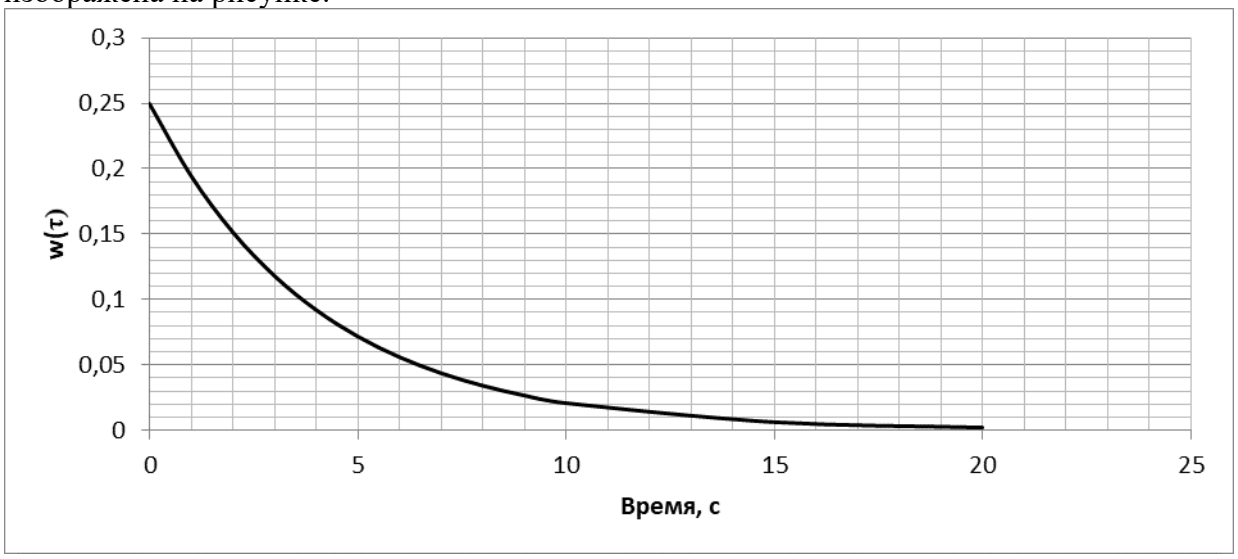

Найдите параметры передаточной функции этого звена,

Найдите отклик полученного звена на входное воздействие x=2τ·1(τ) и изобразите его графически.

3. Дана передаточная функция объекта:

$$W(s) = \frac{1}{3s}$$

Определите, какому типовому динамическому звену соответствует объект. Получите переходную функцию звена и нарисуйте соответствующую кривую разгона. Найдите отклик звена на входное воздействие x=3τ·1(τ).

Раздел 2. Пример контрольной работы № 2. Максимальная оценка – 10 баллов. Контрольная работа содержит 3 вопроса, 5 баллов за первый вопрос, 3 балла за второй вопрос, 2 балла за третий вопрос.

1. Дана комбинация динамических звеньев:

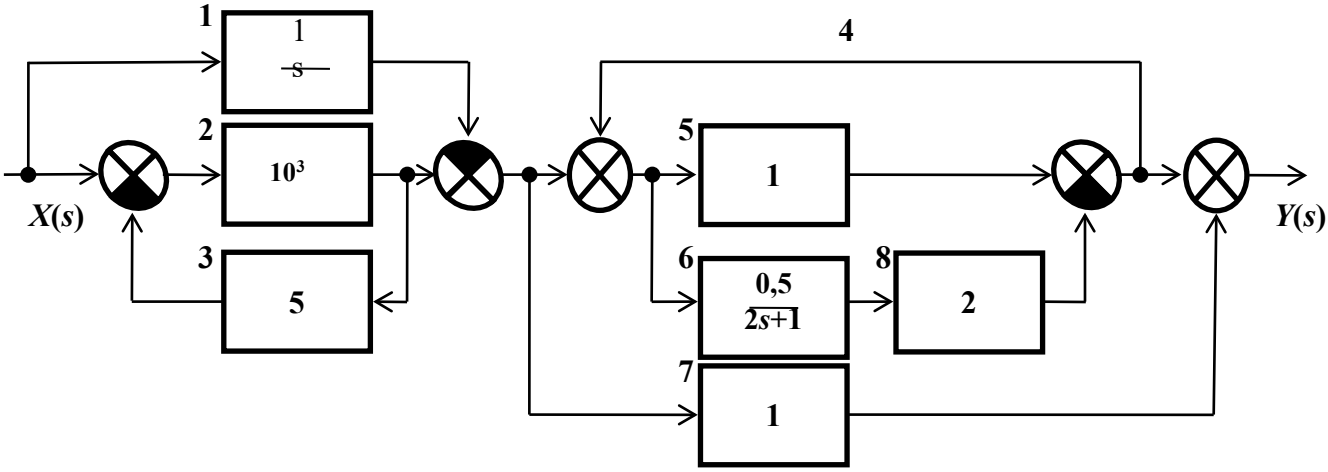

Назовите звенья. Получите передаточную функцию комбинации. Какому типовому динамическому звену эквивалентна комбинация? Постройте рамповую переходную характеристику полученного звена.

2. На рисунке приведена схема регулятора.

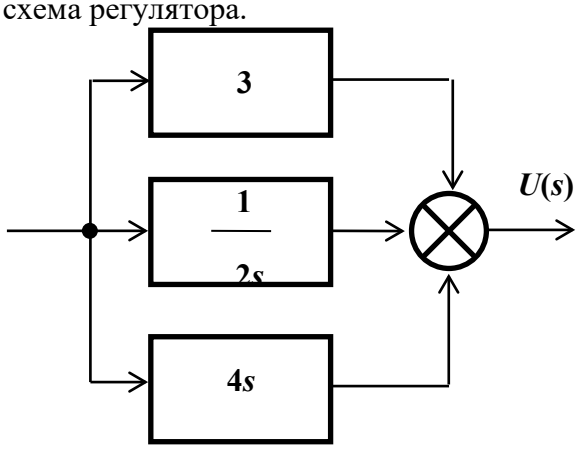

Получите его передаточную функцию. Какой закон регулирования реализуется? Постройте переходную характеристику регулятора.

3. Идеальное интегрирующее звено. Пример. Передаточная функция идеального интегрирующего звена.

Раздел 2. Пример контрольной работы № 3. Максимальная оценка – 10 баллов. Контрольная работа содержит 1 вопрос.

Для напорного бака при небольших изменениях уровня справедлива зависимость, связывающая уровень жидкости в баке и расход на линии притока в бак:

$$2\frac{dL}{d\tau} + L = 1{,}6\,F\,,$$

где L, м – уровень жидкости в напорном баке; F, м^3/мин – приток жидкости в напорный бак.

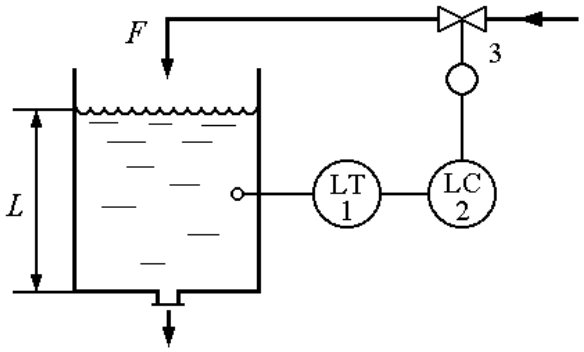

Уровень в напорном баке регулируется изменением притока. В систему автоматического регулирования входят: напорный бак, датчик уровня 1, регулятор 2, исполнительное устройство 3 (исполнительный механизм с регулирующим клапаном). Измерительный прибор и исполнительное устройство имеют передаточные функции

$$W_1(s) = \frac{1}{0{,}1s + 1},$$

$$W_3(s) = \frac{5}{0{,}5s + 1}.$$

Регулятор 2 формирует пропорциональный закон регулирования.

Постоянная времени в уравнении и передаточных функциях дана в минутах.

1) Определите, как будет меняться уровень $L(\tau)$, если в момент, когда напорный бак находился в статическом режиме, а регулятор уровня был отключён, произошло ступенчатое изменение расхода F на линии притока от 2,0 м^3/мин до 2,2 м^3/мин.

2) Определите коэффициент усиления регулятора, при котором система регулирования будет иметь запас устойчивости по амплитуде 40%

8.2. Вопросы для итогового контроля освоения дисциплины

Максимальное количество баллов за ***экзамен*** – ***40*** баллов. Экзаменационный билет содержит ***3*** вопроса.

Вопрос 1 – ***15*** баллов, вопрос 2 – ***15*** баллов, вопрос 3 – ***10*** баллов.

1. Технико-экономический эффект управления и роль управления в обеспечении безопасности химического производства и охраны окружающей среды.
2. Управление автоматизированное и автоматическое, объект управления, технологический объект управления, химико-технологический процесс, химико-технологическая система.
3. Экстенсивные (количественные) и интенсивные (качественные) параметры ХТС (ХТП). Возмущающие и управляющие воздействия.
4. Иерархия управления: АСУП, АСУ ТП, САР. Особенности управления химическим предприятием (АСУП) и управления технологическим процессом (ХТП).
5. Основные принципы управления: по задающему воздействию, по возмущающему воздействию, управление по отклонению, комбинированное управление.
6. Классификация систем управления: по характеру изменения задающего воздействия, по числу контуров, по числу управляемых параметров, по характеру управляющих воздействий, по энергетическим признакам, по математическому описанию.
7. Структурные схемы системы автоматического управления (АСУ).
8. Структурная схема системы автоматического регулирования (САР).
9. Качество процесса управления.
10. Переходные процессы. Типовые переходные характеристики.

11. Устойчивость. Показатели качества управления, характеризующие точность регулирования, быстродействие, колебательность переходного процесса. Интегральные показатели качества регулирования.
12. Типовые оптимальные процессы регулирования.
13. Классификация объектов управления: одномерные и многомерные объекты, односвязные и многосвязные объекты, линейные и нелинейные объекты, объекты с распределенными и сосредоточенными параметрами.
14. Объекты управления и их основные свойства: ёмкость, самовыравнивание, запаздывание.
15. Методы определения свойств объектов управления.
16. Основные законы регулирования: пропорциональный, интегральный и дифференциальный законы.
17. Законы регулирования: пропорционально-интегральный; пропорционально-дифференциальный, пропорционально-интегрально-дифференциальный.
19. Позиционное регулирование.
20. Регуляторы на основе искусственных нейронных сетей.
21. Цифровые ПИД-регуляторы.
22. Цифровые и робастные системы управления.
23. Определение оптимальных параметров настройки промышленных регуляторов.
24. Методы выбора закона регулирования, исходя из свойств объекта.
25. Назначение и основные функции АСУ ТП.
26. Разновидности АСУ ТП. Децентрализованные, централизованные и распределённые АСУ.
27.Режимы работы АСУ ТП: автоматизированные и автоматические.
28. Вычислительные комплексы, применяемые в АСУ ТП.
29. Обеспечение АСУ ТП: техническое, программное, математическое, информационное, метрологическое и т.д.
30. Надёжность функционирования АСУ ТП.
31. Взаимодействие оператора с техническими средствами АСУ ТП
32. Функции SCADA-системы. Разновидности SCADA-систем
33. Примеры систем автоматизированного управления в химической промышленности. АСУ ТП подготовка нефти.
34. Примеры систем автоматизированного управления в химической промышленности. АСУ ТП в производстве минеральных удобрений.
35. Примеры систем автоматизированного управления в химической промышленности. АСУ ТП в производстве азотной кислоты.
36. Управление нелинейными объектами на примере регулирования pH.
37. Динамические характеристики кожухотрубного паро-жидкостного теплообменника.
38. Управление ректификационной установкой.
39. Эволюция систем управления ректификационной установкой.
40. Управление процессами в трубчатом химическом реакторе
41. Основные разновидности управляющих устройств, применяемых в системах управления ХТП.
42. Принципы построения управляющих устройств: первый уровень агрегатизации – элементный, второй уровень агрегатизации – модульный, третий уровень агрегатизации – блочный.
43. Особенности использования управляющих устройств для создания одноконтурных и многоконтурных АСУ.
44. Вспомогательное оборудование.
45. Исполнительные устройства.
46. Типы и характеристики исполнительных механизмов и регулирующих органов.
47. Расчёт регулирующих органов.

48. Преобразователи, задающие устройства, усилители.
49. Стадии проектирования систем управления: разработка технического задания, эскизная разработка, разработка технического проекта.
50. Оформление проектного задания на автоматизацию технологического процесса. Выбор точек измерения, контроля, управляемых параметров и управляющих воздействий.
51. Стандарты и условные обозначения для технологических схем.
52. Современные тенденции в развитии систем автоматизированного управления химико-технологическими процессами.

Полный перечень оценочных средств приведен в виде отдельного документа, являющегося неотъемлемой частью основной образовательной программы.

8.3. Структура и примеры билетов для экзамена

Экзамен по дисциплине «***Системы управления химико-технологическими процессами***» проводится в ***7ом*** или в ***8ом*** семестре и включает контрольные вопросы по всем разделам рабочей программы дисциплины. Билет для ***экзамена*** состоит из ***3*** вопросов, относящихся к указанным разделам. Ответы на вопросы ***экзамена*** оцениваются из максимальной оценки ***40*** баллов следующим образом: максимальное количество баллов за первый вопрос – ***15*** баллов, второй – ***15*** баллов, третий вопрос – ***10*** баллов.

Пример билета для ***экзамена***:

<table>
<tr><td rowspan="4">«Утверждаю»

заведующий кафедрой ОХТ

_____ В.Н. Грунский

«__» _____ 201_ г.</td><td>Министерство науки и высшего образования РФ</td></tr>
<tr><td>Российский химико-технологический университет имени Д.И. Менделеева</td></tr>
<tr><td>Кафедра Общей химической технологии</td></tr>
<tr><td>18.03.01 Химическая технология</td></tr>
<tr><td colspan="2">Дисциплина: Системы управления химико-технологическими процессами</td></tr>
<tr><td colspan="2">Билет № 1
1. Комбинированная система регулирования состава дистиллята в ректификационной колонне.
2. Влияние свойств объекта регулирования:
- на выбор структуры системы регулирования;
- на выбор закона действия регулятора;
- на качество регулирования.
3. Основные задачи, решаемые SCADA-системами.</td></tr>
</table>

9. УЧЕБНО-МЕТОДИЧЕСКОЕ ОБЕСПЕЧЕНИЕ ДИСЦИПЛИНЫ

9.1. Рекомендуемая литература

А. Основная литература

1. Беспалов А. В., Харитонов Н. И. Системы управления химико-технологическими процессами. Учебник для вузов. М.: ИКЦ «Академкнига», 2007. – 690 с. **(базовый учебник)**

2. Беспалов А.В., Грунский В.Н., Харитонов Н.И. Системы управления химико-технологическими процессами: иллюстративные материалы. М.: РХТУ им. Д.И. Менделеева, 2012. – 76 с.

3. Беспалов А.В., Грунский В.Н., Харитонов Н.И., Золотухин С.Е., Садиленко А.С., Сальникова О.Ю. Системы управления химико-технологическими процессами: лабораторный практикум. Часть 1. Система автоматического регулирования расхода. М.: РХТУ им. Д.И. Менделеева, 2016. – 83 с.

Б. Дополнительная литература

1. Беспалов А. В., Харитонов Н. И. Задачник по системам управления химико-технологическими процессами. Учебное пособие для вузов. М: ИКЦ «Академкнига», 2005. – 307 с.

2. Беспалов А. В., Харитонов Н. И., Золотухин С. Е., Финякин Л. Н., Садиленко А. С., Грунский В. Н. Динамические звенья. Частотные характеристики. Учебное пособие. М.: РХТУ им. Д. И. Менделеева. 2003. – 84 с.

3. Беспалов А. В., Харитонов Н. И., Золотухин С. Е., Финякин Л. Н., Садиленко А. С., Грунский В. Н. Динамические звенья. Временные характеристики. Учебное пособие. М.: РХТУ им. Д. И. Менделеева. 2002. – 80 с.

4. Дорф Р. К., Бишоп З. Х. Современные системы управления/ Пер. с английского Б. И. Копылова. М.: Бином, 2012. – 832 с.

9.2. Рекомендуемые источники научно-технической информации

- Раздаточный иллюстративный материал к лекциям.
- Презентации к лекциям.
- Методические рекомендации по выполнению лабораторных работ.

Научно-технические журналы:

- Журнал «Современные технологии автоматизации» («СТА») ISSN 0206-975X
- Журнал «Автоматизация в промышленности» ISSN 1819-5962
- Журнал «Автоматизация. Современные технологии» ISSN 0869-4931

9.3. Средства обеспечения освоения дисциплины

Для реализации учебной программы подготовлены следующие средства обеспечения освоения дисциплины:

– компьютерные презентации интерактивных лекций (общее число слайдов – 154);

– банк тестовых заданий для текущего контроля освоения дисциплины (общее число вопросов – 150);

– банк тестовых заданий для итогового контроля освоения дисциплины (общее число билетов – 50).

Для освоения дисциплины используются следующие нормативные и нормативно-методические документы (обновить даты обращения):

− Федеральный закон Российской Федерации от 29.12.2012 № 273-ФЗ «Об образовании в Российской Федерации» [Электронный ресурс] – Режим доступа: http://pravo.gov.ru/proxy/ips/?docbody=&nd=102162745&intelsearch=273-%D4%C7 (дата обращения: 26.05.2019).

− Федеральные государственные образовательные стандарты высшего образования // Координационный совет учебно-методических объединений и научно-методических советов высшей школы. Портал Федеральных образовательных стандартов высшего образования [Электронный ресурс] – Режим доступа: http://fgosvo.ru/fgosvo/92/91/4 (дата обращения: 26.05.2019).

− Приказ Министерства образования и науки РФ от 23.08.2017 № 816 «Об утверждении Порядка применения организациями, осуществляющими образовательную деятельность, электронного обучения, дистанционных образовательных технологий при реализации образовательных программ» [Электронный ресурс]. Режим доступа: http://pravo.gov.ru/proxy/ips/?docbody=&nd=102447332&intelsearch=816+%EF%F0%E8%EA%E0%E7 (дата обращения: 26.05.2019).

При освоении дисциплины студенты должны использовать информационные и информационно-образовательные ресурсы следующих порталов и сайтов:

– Система федеральных образовательных порталов. Система открытого образования. Консалтинговый центр ИОС ОО РФ [Электронный ресурс] – Режим доступа: http://www.openedu.ru (дата обращения: 26.05.2019).

– Информационная система «Единое окно доступа к образовательным ресурсам». URL: http://window.edu.ru/ (дата обращения: 26.05.2019).

– ФЭПО: соответствие требованиям ФГОС [Электронный ресурс] – Режим доступа: http://fepo.i-exam.ru/ (дата обращения: 26.05.2019).

Для освоения дисциплины в дистанционном режиме преподаватели могут использовать следующие средства коммуникации со студентами:

– электронная информационно-образовательная среда (ЭИОС);
– корпоративная электронная почта;
– https://etutorium.ru/ – LMS eTutorium;
– https://zoom.us/ – LMS Zoom.

10. МЕТОДИЧЕСКИЕ УКАЗАНИЯ ДЛЯ ОБУЧАЮЩИХСЯ

10.1. Для студентов, обучающихся по очной форме, без использования электронного образования и дистанционных образовательных технологий

Методические рекомендации по организации учебной работы обучающегося в бакалавриате направлены на повышение ритмичности и эффективности его аудиторной и самостоятельной работы по дисциплине.

Дисциплина «***Системы управления химико-технологическими процессами***» включает ***4*** раздела, каждый из которых имеет определенную логическую завершенность. При изучении материала каждого раздела рекомендуется регулярное повторение законспектированного лекционного материала, а также дополнение его сведениями из литературных источников, представленных в рабочей программе дисциплины. При работе с указанными источниками рекомендуется составлять краткий конспект с обязательным фиксированием библиографических данных источника.

Рабочая программа дисциплины «***Системы управления химико-технологическими процессами***» предусматривает проведение лабораторного практикума в объеме ***16*** ч. Работы выполняются в часы, выделенные учебным планом в ***7ом*** или в ***8ом*** семестре.

Целью выполнения лабораторных работ является закрепление полученных знаний по дисциплине, расширение эрудиции и кругозора студента бакалавриата. В задачи подготовки к выполнению лабораторных работ входит приобретение навыков работы с информационными ресурсами, получение опыта проведения работ, обработки, анализа полученных результатов я, формулирования выводов по выполненной работе, знакомство с правилами оформления лабораторных работ.

Содержание и оформление лабораторных работ оценивается в соответствии с принятой в университете рейтинговой системой оценки знаний. Максимальная оценка за выполнение всех работ лабораторного практикума составляет ***30*** баллов и входит в ***60*** баллов, отводимых на работу студента в семестре.

Совокупная оценка текущей работы студента бакалавриата в семестре складывается из оценок за выполнение контрольных работ (максимальная оценка ***30*** баллов) и лабораторного практикума (максимальная оценка ***30*** балла). Максимальная оценка текущей работы в семестре составляет ***60*** баллов.

В соответствии с учебным планом изучение материала разделов заканчивается ***экзаменом*** (максимальная оценка – 40 баллов).

10.2. Для студентов, обучающихся по очной форме, с использованием электронного образования и дистанционных образовательных технологий

При использовании электронного обучения и дистанционных образовательных технологий занятия полностью или частично проводятся в режиме онлайн. Объем дисциплины и распределение нагрузки по видам работ соответствует п. 4.1. Распределение баллов соответствует п. 10.1 либо может быть изменено в соответствии с решением кафедры, в случае перехода на ЭО и ДОТ в процессе обучения. Решение кафедры об используемых технологиях и системе оценивания достижений обучающихся принимается с учетом мнения ведущего преподавателя и доводится до обучающихся.

11. МЕТОДИЧЕСКИЕ УКАЗАНИЯ ДЛЯ ПРЕПОДАВАТЕЛЕЙ

11.1. Для преподавателей, при реализации программы по очной форме, без использования электронного образования и дистанционных образовательных технологий

Дисциплина «***Системы управления химико-технологическими процессами***» изучается в ***7ом*** или в ***8ом*** семестре бакалавриата.

При подготовке и проведении занятий преподаватель должен ориентироваться на то, что студенты, обучающиеся в бакалавриате, имеют общую подготовку по общенаучным, общеинженерным дисциплинам и основным профессиональным дисциплинам профиля, в объеме, предусмотренном учебным планом бакалавриата, а также опыт восприятия и конспектирования изучаемого материала. В связи с этим материал дисциплины должен опираться на полученные знания и быть ориентирован их расширение и углубление в соответствии с современными теоретическими представлениями и технологическими новациями. Обучение студентов может быть организовано как в виде традиционных лекций и практических занятий, так и научной дискуссии, которая помогает приобрести навыки и умения обосновывать круг рассматриваемых вопросов, формулировать главные положения, определения и практические выводы из теоретических положений. На занятиях должна прослеживаться взаимосвязь рассматриваемых вопросов с ранее изученным материалом.

Основной задачей преподавателя, ведущего занятия по дисциплине «***Системы управления химико-технологическими процессами***», является формирование у студентов компетенций в области анализа технологического процесса, организации системы управления данным процессом, измерения тех или иных технологических параметров.

Необходимой компонентой лекционных и практических занятий по дисциплине является широкое использование наглядных пособий и иллюстративного материала. Иллюстративный материал включает презентации по разделам дисциплины, выполненные с использованием различных программных продуктов (например, Power Point в составе Microsoft Office). Для демонстрации иллюстративного материала рекомендуется использование мультимедиа.

При проведении занятий преподаватель может рекомендовать студентам проработку дополнительной литературы по тематике занятия, организуя ее обсуждение на практических занятиях, формирует у студентов навык к самостоятельной работе с разнообразными литературными источниками.

При проведении лабораторного практикума преподавателю основное внимание следует уделять формированию у студентов умения активно использовать полученные знания по дисциплине «***Системы управления химико-технологическими процессами***» при подготовке, проведении и защите лабораторных работ.

11.2. Для преподавателей, при реализации программы по очной форме, с использованием электронного образования и дистанционных образовательных технологий

При использовании электронного обучения и дистанционных образовательных технологий занятия полностью или частично проводятся в режиме онлайн. Объем дисциплины и распределение нагрузки по видам работ соответствует п. 4.1. Распределение баллов соответствует п. 10.1 либо может быть изменено в соответствии с решением кафедры, в случае перехода на ЭО и ДОТ в процессе обучения. Решение кафедры об используемых технологиях и системе оценивания достижений обучающихся принимается с учетом мнения ведущего преподавателя и доводится до обучающихся.

Реализация ЭО и ДОТ предполагает использование следующих видов и учебной деятельности: онлайн консультации, практические занятия, видео-лекции; лабораторные

работы, проводимые полностью или частично с применением ЭО и ДОТ; текущий контроль в режиме тестирования и проверки конспектов занятий.

При реализации РПД в зависимости от конкретной ситуации ЭО и ДОТ могут быть применены в следующем виде:

объем часов контактной работы обучающихся с преподавателем не сокращается) и электронные образовательные ресурсы (ЭОР) методически обеспечивают самостоятельную работу обучающихся в объеме, предусмотренном рабочей программой данной дисциплины. При этом в случае необходимости занятия проводятся в режиме онлайн.

12. ПЕРЕЧЕНЬ ИНФОРМАЦИОННЫХ ТЕХНОЛОГИЙ, ИСПОЛЬЗУЕМЫХ В ОБРАЗОВАТЕЛЬНОМ ПРОЦЕССЕ

Информационную поддержку изучения дисциплины осуществляет Информационно-библиотечный центр (ИБЦ) РХТУ им. Д.И. Менделеева, который обеспечивает обучающихся основной учебной, учебно-методической и научной литературой, необходимой для организации образовательного процесса по дисциплине. Общий объем многоотраслевого фонда ИБЦ на 01.01.2019 составляет 1 708 372 экз.

Фонд ИБЦ располагает учебной, учебно-методической и научно-технической литературой в форме печатных и электронных изданий, а также включает официальные, справочно-библиографические, специализированные отечественные и зарубежные периодические и информационные издания. ИБЦ обеспечивает доступ к профессиональным базам данных, информационным, справочным и поисковым системам.

Каждый обучающийся обеспечен свободным доступом из любой точки, в которой имеется доступ к сети Интернет и к электронно-библиотечной системе (ЭБС) Университета, которая содержит различные издания по основным изучаемым дисциплинам и сформирована по согласованию с правообладателями учебной и учебно-методической литературы.

Для более полного и оперативного справочно-библиографического и информационного обслуживания в ИБЦ реализована технология Электронной доставки документов.

Электронные информационные ресурсы, используемые в процессе обучения

№ п/п	Электронный ресурс	Реквизиты договора (номер, дата заключения, срок действия), ссылка на сайт ЭБС, сумма договора, количество ключей	Характеристика библиотечного фонда, доступ к которому предоставляется договором
1.	ЭБС «Лань»	Принадлежность – сторонняя. ООО «Издательство «Лань», договор №29.01-З-2.0-827/2018 от 26.09.2018 г. Сумма договора – 357 000-00 С 26 сентября 2018 г. по 25 сентября 2019 г. Ссылка на сайт ЭБС http://e.lanbook.com Количество ключей – доступ для всех пользователей РХТУ с любого компьютера Принадлежность – сторонняя. ООО «Издательство «Лань», договор №33.03-Р-2.0-1775/2-10 от 26.09.2019 г. Сумма договора – 642 083-68 С 26 сентября 2019 г. по 25 сентября 2020 г. Ссылка на сайт ЭБС http://e.lanbook.com Количество ключей – доступ для всех пользователей РХТУ с любого компьютера	Ресурс включает в себя как электронные версии книг издательства «Лань» и других ведущих издательств учебной литературы, так и электронные версии периодических изданий по естественным и техническим наукам.
2.	Электронно-библиотечная система ИБЦ РХТУ им. Д.И. Менделеева (на базе АИБС «Ирбис»)	Принадлежность –собственная РХТУ им. Д.И. Менделеева Ссылка на сайт ЭБС http://lib.muctr.ru Доступ для пользователей РХТУ с любого компьютера	Электронные версии учебных и научных изданий авторов РХТУ.

3.	ЭБС «Научно-электронная библиотека eLibrary.ru»	Принадлежность – сторонняя. ООО «РУНЭБ», договор №29.01-Р-2.0-1020/2018 от 07.12.2018 г. С 01 января 2019 г. по 31 декабря 2019 г. Ссылка на сайт ЭБС http://elibrary.ru Количество ключей – доступ для пользователей РХТУ по ip-адресам неограничен. --- Принадлежность – сторонняя. ООО Научная электронная библиотека, договор № 33.03-Р-3.1 2087/2019 Сумма договора – 1100017-00 С 01 января 2020 г. по 31 декабря 2020 г. Ссылка на сайт ЭБС http://elibrary.ru Количество ключей – доступ для пользователей РХТУ по ip-адресам неограничен.	Электронные издания, электронные версии периодических или непериодических изданий.

13. МАТЕРИАЛЬНО-ТЕХНИЧЕСКОЕ ОБЕСПЕЧЕНИЕ ДИСЦИПЛИНЫ

В соответствии с учебным планом занятия по дисциплине «***Системы управления химико-технологическими процессами***» проводятся в форме лекций, лабораторных занятий и самостоятельной работы обучающегося.

13.1. Оборудование, необходимое в образовательном процессе

Лекционная учебная аудитория, оборудованная электронными средствами демонстрации (компьютер со средствами звуковоспроизведения, проектор, экран) и учебной мебелью, компьютерный зал для проведения лабораторного практикума с 7 рабочими местами, 7 персональными компьютерами и 7 стендами по регулированию и измерению основных технологических параметров (давление, уровень, расход, температура).

13.2. Учебно-наглядные пособия

Презентации лекционного материала.

13.3. Компьютеры, информационно-телекоммуникационные сети, аппаратно-программные и аудиовизуальные средства

Для чтения курса лекций имеются компьютеры, информационно-телекоммуникационные сети, аппаратно-программные и аудиовизуальные средства; подключение к локальной сети с выходом в Интернет.

Для самостоятельной работы каждый обучающийся в течение всего периода обучения обеспечен индивидуальным неограниченным доступом к нескольким электронно-библиотечным системам (электронным библиотекам), содержащим все издания основной литературы, перечисленные в Учебной программе дисциплины, сформированным на основании прямых договорных отношений с правообладателями.

13.4. Печатные и электронные образовательные и информационные ресурсы

Информационно-методические материалы: учебные пособия по дисциплине, методические рекомендации к практическим занятиям; раздаточный материал к лекционным курсам; электронные учебные издания, научно-популярные электронные издания.

Электронные образовательные ресурсы: электронные презентации к разделам лекционных курсов; учебно-методические разработки кафедры в электронном виде; буклеты и каталоги оборудования, технологические справочники; справочные материалы в печатном и электронном виде.

13.5. Перечень лицензионного программного обеспечения

№ п/п	Наименование программного продукта	Реквизиты договора поставки	Количество лицензий	Срок окончания действия лицензии
1	Microsoft Windows 7 Pro	Microsoft Open License Номер лицензии 47837475	8	бессрочная
2	Антивирус Kaspersky (Касперский)	Акт приема-передачи неисключительного права № 27677 от «25» декабря 2018 г. Акт сдачи-приемки оказанных услуг № 203-18122501 от «25» декабря 2018 г. Контракт № 126-152ЭА/2018 от «24» декабря 2018 г.	8	25.12.2020 г.
3	Trace Mode 6	ПО находится в открытом доступе	7	бессрочная
4	Microsoft WhiteBoard 3.0	ПО находится в открытом доступе	1	бессрочная

14. ТРЕБОВАНИЯ К ОЦЕНКЕ КАЧЕСТВА ОСВОЕНИЯ ПРОГРАММЫ

Наименование разделов	Основные показатели оценки	Формы и методы контроля и оценки
Раздел 1. Основные понятия управления химико-технологическими процессами.	*Знает:* – основные понятия теории управления; – статические и динамические характеристики объектов управления; – основные виды САУ и законы регулирования; – типовые САУ в химической промышленности; – устойчивость САУ; – основные понятия о нелинейных САУ, релейных системах, логических алгоритмах управления, адаптивных и оптимальных системах управления. *Умеет:* – определять основные статические и динамические характеристики объектов управления; – выбирать рациональную систему регулирования технологического процесса; – оценивать устойчивость САУ. *Владеет:* – методами теории автоматического регулирования, организации и расчёта систем оптимального управления процессами химической технологии.	Оценка за лабораторный практикум Оценка за экзамен
Раздел 2. Основы теории автоматического управления.	*Знает:* – основные понятия теории управления; – статические и динамические характеристики объектов управления; – основные виды САУ и законы регулирования; – типовые САУ в химической промышленности; – устойчивость САУ; – основные понятия о нелинейных САУ, релейных системах, логических алгоритмах управления, адаптивных и оптимальных системах управления. *Умеет:*	Оценка за контрольные работы № 1, 2, 3 Оценка за лабораторный практикум Оценка за экзамен

	– определять основные статические и динамические характеристики объектов управления; – выбирать рациональную систему регулирования технологического процесса; – оценивать устойчивость САУ. *Владеет:* – методами теории автоматического регулирования, организации и расчёта систем оптимального управления процессами химической технологии.	
Раздел 3. Измерение технологических параметров химико-технологического процесса.	*Знает:* – основные понятия теории управления; – статические и динамические характеристики объектов управления; – типовые САУ в химической промышленности; – методы и средства измерения основных технологических параметров. *Умеет:* – определять основные статические и динамические характеристики объектов управления; – выбирать рациональную систему регулирования технологического процесса; – выбирать конкретные типы приборов для диагностики ХТП. *Владеет:* – методами теории автоматического регулирования, организации и расчёта систем оптимального управления процессами химической технологии.	Оценка за лабораторный практикум Оценка за экзамен
Раздел 4. Основы проектирования автоматических систем управления химико-технологическими процессами.	*Знает:* – основные понятия теории управления; – статические и динамические характеристики объектов управления; – основные виды САУ и законы регулирования; – типовые САУ в химической промышленности; – методы и средства измерения основных технологических параметров;	Оценка за лабораторный практикум Оценка за экзамен

	– устойчивость САУ; – основные понятия о нелинейных САУ, релейных системах, логических алгоритмах управления, адаптивных и оптимальных системах управления. *Умеет:* – определять основные статические и динамические характеристики объектов управления; – выбирать рациональную систему регулирования технологического процесса; – оценивать устойчивость САУ; – выбирать конкретные типы приборов для диагностики ХТП. *Владеет:* – методами теории автоматического регулирования, организации и расчёта систем оптимального управления процессами химической технологии.	

15. ОСОБЕННОСТИ ОРГАНИЗАЦИИ ОБРАЗОВАТЕЛЬНОГО ПРОЦЕССА ДЛЯ ИНВАЛИДОВ И ЛИЦ С ОГРАНИЧЕННЫМИ ВОЗМОЖНОСТЯМИ ЗДОРОВЬЯ

Обучение инвалидов и лиц с ограниченными возможностями здоровья осуществляется в соответствии с:

− Порядком организации и осуществления образовательной деятельности по образовательным программам – программам бакалавриата, программам специалитета, программам магистратуры (Приказ Минобрнауки РФ от 05.04.2017 № 301);

− Положением о Порядке организации и осуществления образовательной деятельности по образовательным программам – программам бакалавриата, программам специалитета, программам магистратуры в Российском химико-технологическом университете имени Д.И. Менделеева (утв. решением Ученого совета университета от 28.06.2017, протокол № 9);

− Методическими рекомендациями по организации образовательного процесса для обучения инвалидов и лиц с ограниченными возможностями здоровья в образовательных организациях высшего образования, в том числе оснащенности образовательного процесса (утверждены заместителем Министра образования и науки РФ А.А. Климовым от 08.04.2014 № АК-44/05вн).

Дополнения и изменения к рабочей программе дисциплины
«***Системы управления химико-технологическими процессами***»
основной образовательной программы
18.03.01. Химическая технология
Форма обучения: ***очная***

Номер изменения/ дополнения	Содержание дополнения/изменения	Основание внесения изменения/дополнения
1	Изменение в части обновления лицензионного программного обеспечения	протокол заседания Ученого совета № 1 от «30» августа 2019 г.
2	Изменение в части обновления договоров электронных ресурсов	протокол заседания Ученого совета № 2 от «30» сентября 2019 г.
3	Изменение в части обновления договоров электронных ресурсов	протокол заседания Ученого совета № 7 от «29» января 2020 г.
4	Изменение в части использования ЭО и ДОТ при реализации основных профессиональных образовательных программ	Приказ ректора № 163-А от «16» марта 2020 г. «О предупреждении распространения новой коронавирусной инфекции»
		протокол заседания Ученого совета № _____ от «__» _____20___г.

Министерство науки и высшего образования Российской Федерации
Федеральное государственное бюджетное образовательное учреждение высшего образования
«Российский химико-технологический университет имени Д.И. Менделеева»

«УТВЕРЖДАЮ»
Ректор РХТУ им. Д.И. Менделеева
_____ А.Г. Мажуга
«31» июня 2019 г.

РАБОЧАЯ ПРОГРАММА

ДИСЦИПЛИНЫ

«Основы экономики и управления производством в технологии переработки полимеров»
(Б1.В.01)

Направление подготовки 18.03.01 – «Химическая технология»
Профиль «Технология и переработка полимеров»

Квалификация: бакалавр

Программа одобрена
Методической комиссией
РХТУ им. Д.И. Менделеева
«31» мая 2019 г.

Председатель _____ Н.А. Макаров

Москва, 2019 г.

Программа составлена к.х.н..доцентом Н.Ю.Николаевой

Программа рассмотрена и одобрена на заседании кафедры менеджмента и маркетинга РХТУ им. Д.И. Менделеева
« » 2019 г., протокол №

ОГЛАВЛЕНИЕ

1. ЦЕЛЬ И ЗАДАЧИ ДИСЦИПЛИНЫ 4
2. ТРЕБОВАНИЯ К РЕЗУЛЬТАТАМ ОСВОЕНИЯ ДИСЦИПЛИНЫ 4
3. ОБЪЕМ ДИСЦИПЛИНЫ И ВИДЫ УЧЕБНОЙ РАБОТЫ 5
4. СОДЕРЖАНИЕ ДИСЦИПЛИНЫ 6
4.1. Разделы дисциплины и виды занятий 6
4.2. Содержание разделов дисциплины 6
5. СООТВЕТСТВИЕ СОДЕРЖАНИЯ ТРЕБОВАНИЯМ К РЕЗУЛЬТАТАМ ОСВОЕНИЯ ДИСЦИПЛИНЫ 8
6. ПРАКТИЧЕСКИЕ И ЛАБОРАТОРНЫЕ ЗАНЯТИЯ 9
6.1. Практические занятия 9
6.2. Лабораторные занятия 9
7. САМОСТОЯТЕЛЬНАЯ РАБОТА 9
8. ОЦЕНОЧНЫЕ СРЕДСТВА ДЛЯ КОНТРОЛЯ ОСВОЕНИЯ ДИСЦИПЛИНЫ 10
8.1. Примерная тематика реферативно-аналитической работы 10
9. УЧЕБНО-МЕТОДИЧЕСКОЕ ОБЕСПЕЧЕНИЕ ДИСЦИПЛИНЫ 18
9.1 Рекомендуемая литература 18
9.2. Рекомендуемые источники научной информации 18
9.3. Средства обеспечения освоения дисциплины 19
10. МЕТОДИЧЕСКИЕ УКАЗАНИЯ ДЛЯ ОБУЧАЮЩИХСЯ 19
11. МЕТОДИЧЕСКИЕ УКАЗАНИЯ ДЛЯ ПРЕПОДАВАТЕЛЕЙ 20
12. ПЕРЕЧЕНЬ ИНФОРАЦИОННЫХ ТЕХНОЛОГИЙ, ИСПОЛЬЗУЕМЫХ В ОБРАЗОВАТЕЛЬНО ПРОЦЕССЕ 20
13. МАТЕРИАЛЬНО-ТЕХНИЧЕСКОЕ ОБЕСПЕЧЕНИЕ ДИСЦИПЛИНЫ 29
13.1. Оборудование, необходимое в образовательном процессе 29
13.2. Учебно-наглядные пособия 30
13.3. Компьютеры, информационно-телекоммуникационные сети, аппаратно-программные и аудиовизуальные средства 30
13.4. Печатные и электронные образовательные и информационные ресурсы 30
13.5. Перечень лицензионного программного обеспечения 30
14. ТРЕБОВАНИЯ К ОЦЕНКЕ КАЧЕСТВА ОСВОЕНИЯ ДИСЦИПЛИНЫ 31
15. ОСОБЕННОСТИ ОРГАНИЗАЦИИ ОБРАЗОВАТЕЛЬНОГО ПРОЦЕССА ДЛЯ ИНВАЛИДОВ И ЛИЦ С ОГРАНИЧЕННЫМИ ВОЗМОЖНОСТЯМИ ЗДОРОВЬЯ 32

1. ЦЕЛЬ И ЗАДАЧИ ДИСЦИПЛИНЫ

Программа составлена в соответствии с требованиями Федерального государственного образовательного стандарта (ФГОС ВО) для направления подготовки 18.03.01 Химическая технология, рекомендациями методической комиссии и накопленного опыта преподавания дисциплины кафедрой менеджмента и маркетинга РХТУ им. Д. И. Менделеева. Дисциплина находится в логической взаимосвязи с другими дисциплинами образовательной программы, и опирается на знания, полученные студентами при изучении общих научно - технических и социально-экономических дисциплин.

Цель дисциплины – получение системы знаний об экономических закономерностях функционирования промышленного производства в системе национальной экономики, формирование экономического мышления и использование полученных знаний в практической деятельности

Задача дисциплины:

- приобретение студентами теоретических знаний по экономике предприятия и практического использования их в управлении химическим производством;
- получение прикладных знаний в области развития форм и методов экономического управления предприятием в условиях рыночной экономики;
- овладение студентами основными методами решения задач управления производством, в том числе на предприятиях химической промышленности;
- получение знаний конкретных приемов по обеспечению и повышению эффективности управленческой деятельности компаний, включая химическую промышленность.

2. ТРЕБОВАНИЯ К РЕЗУЛЬТАТАМ ОСВОЕНИЯ ДИСЦИПЛИНЫ

Изучение дисциплины «Основы экономики и управления производством в технологии и переработке полимеров» при подготовке бакалавров по направлению подготовки 18.03.01 Химическая технология, профиль подготовки – «Технология и переработка полимеров» направлено на приобретение следующих общекультурных и профессиональных компетенций:

- обладать способностью использовать основы экономических знаний в различных сферах жизнедеятельности (ОК-3);
- способность анализировать техническую документацию, подбирать оборудование, готовить заявки на приобретение и ремонт оборудования (ПК-9).

В результате изучения дисциплины студент должен:

Знать:

- основы экономики в различных сферах жизнедеятельности;
- нормативные правовые акты, регламентирующие деятельность предприятия;
- методы разработки оперативных и производственных планов;
- методы и способы оплаты труда;

Уметь:

- составлять заявки на оборудование;
- составлять отчеты по выполнению технических заданий;
- составлять техническую документацию;
- организовывать работу коллектива в условиях действующего производства;
- готовить исходные данные для выбора и обоснования научно-технических и организационных решений на основе экономического анализа;
- разрабатывать оперативные планы работ первичных производственных подразделений;

Владеть:

- методами и инструментами проведения экономического анализа затрат и результатов деятельности производственных подразделений;

– инструментами планирования и выполнения мероприятий по производству продукции;
– основами экономических знаний в различных сферах жизнедеятельности.

3. ОБЪЕМ ДИСЦИПЛИНЫ И ВИДЫ УЧЕБНОЙ РАБОТЫ

Вид учебной работы	Всего		Семестр 7	
	ЗЕ	Акад. ч.	**ЗЕ**	Акад. ч.
Общая трудоемкость дисциплины	**3**	108	**3**	108
Контактная работа – аудиторные занятия:	**0,89**	32	**0,89**	32
Лекции	0,44	16	0,44	16
Практические занятия (ПЗ)	0,44	16	0,44	16
Самостоятельная работа	**1,11**	**40**	**1,11**	**40**
Контактная самостоятельная работа	1,11	0,4	1,11	0,4
Самостоятельное изучение разделов дисциплины		39,6		39,6
Вид контроля:				
Экзамен	**1**	**36**	**1**	**36**
Контактная работа – промежуточная аттестация	1	0,4	1	0,4
Подготовка к экзамену.		35,6		35,6
Вид итогового контроля:			**Экзамен**	

Вид учебной работы	Всего		Семестр 7	
	ЗЕ	Астр. ч.	**ЗЕ**	Астр. ч.
Общая трудоемкость дисциплины	**3**	81	**3**	81
Контактная работа – аудиторные занятия:	**0,89**	24	**0,89**	24
Лекции	0,44	12	0,44	12
Практические занятия (ПЗ)	0,44	12	0,44	12
Самостоятельная работа	**1,11**	**30**	**1,11**	**30**
Контактная самостоятельная работа	1,11	0,3	1,11	0,3
Самостоятельное изучение разделов дисциплины		29,7		29,7
Вид контроля:				
Экзамен	**1**	**27**	**1**	**27**
Контактная работа – промежуточная аттестация	**1**	0,3	**1**	0,3
Подготовка к экзамену.		26,7		26,7
Вид итогового контроля:			**Экзамен**	

4. СОДЕРЖАНИЕ ДИСЦИПЛИНЫ

4.1. Разделы дисциплины и виды занятий

		Академ. часов			
№ п/п	**Разделы дисциплины**	**Всего**	**Лек-ции**	**Прак. зан.**	**Сам. рабо-та**
1.	**Раздел 1. Введение. Основы рыночной экономики**	**23**	**4**	**4**	**15**
1.1	Экономические потребности, блага и ресурсы. Экономические системы и их сущность.	6	1	1	4
1.2	Рыночный механизм спроса и предложения. Совершенная и несовершенная конкуренции	6	1	1	4
1.3	Понятие национальной экономики, основные макроэкономические показатели	6	1	1	4
1.4	Финансовая система и финансовая политика общества	5	1	1	3
2.	**Раздел 2. Экономические основы управления производством**	**31**	**8**	**8**	**15**
2.1	Предприятие как субъект рыночного хозяйства.	10	2	2	6
2.2	Материально-техническая база производства.	10	2	2	6
2.3	Материально-технические ресурсы предприятия.	10	2	2	6
2.4	Трудовые ресурсы предприятия.	11	2	2	7
3.	**Раздел 3. Технико-экономический анализ инженерных решений**	**18**	**4**	**4**	**10**
3.1	Доходы и расходы на производство, и реализацию продукции предприятия. Издержки производства продукции (себестоимость), прибыль, рентабельность и ценообразование.	8	2	2	4
3.2	Ценообразование и ценовая политика.	6	1	1	4
3.3	Финансово-кредитные отношения предприятий и система налогообложения. Понятие, состав и структура финансов предприятия.	4	1	1	2
	Экзамен	**36**			
	ИТОГО	**108**	**16**	**16**	**40**

4.2. Содержание разделов дисциплины

Раздел 1. Введение. Основы рыночной экономики

1.1 Экономические потребности, блага и ресурсы. Экономические системы и их сущность. Общественное производство и экономические отношения. Производственные возможности общества и экономический выбор. Кривая производственных возможностей. Закон убывающей предельной полезности. Типы и модели экономических систем. Элемент экономической системы. Традиционная экономическая система. Собственность: формы и пути их преобразования.

1.2 Рыночный механизм спроса и предложения. Совершенная и несовершенная конкуренции. Товарный (рыночный) тип общественного производства. Сущность и условия возникновения рынка. Виды рынков и их структура. Функции рынка. Товар и его свойства. Спрос и предложение на рынке. Понятие «эластичность». Эластичность спроса и предложения, точечная и дуговая. Совершенная и несовершенная конкуренции. Монополия. Максимизация прибыли монополистом. Олигополия.

1.3 Понятие национальной экономики, основные макроэкономические показатели. Понятия совокупного спроса и совокупного предложения, факторы, влияющие на их изменения. Потребления и сбережения. Экономический кругооборот. Производство, обмен и распределение. Потребление, сбережение, инвестиции товаров и услуг.

1.4 Финансовая система и финансовая политика общества. Государственный бюджет и государственный долг. Налоги и налоговая система.

Раздел 2. Экономические основы управления производством

2.1 Предприятие как субъект рыночного хозяйства. Экономические законы и особенности их проявления на предприятии. Роль специалиста химической промышленности. Предприятие в системе рыночной экономики. Предприятие – как субъект и объект предпринимательской деятельности. Законодательная база предпринимательской деятельности. Нормативно-правовые акты, регламентирующие деятельность предприятия. Организационно-правовые формы предпринимательской деятельности и критерии их выбора. Формы собственности. Внешняя и внутренняя среда предприятия.

2.2 Материально-техническая база производства. Сырьевая и топливно-энергетическая база химических производств. Производственная программа и производственная мощность предприятия. Качество и конкурентоспособность продукции. Экономическое обоснование выбора сырья и топлива. Ресурсосбережение. Альтернативные источник сырья и энергии. Организация складского хозяйства.

2.3 Материально-технические ресурсы предприятия. Основные производственные фонды химических предприятий: понятие, классификация и структура. Понятие и структура основных средств. Оценка основных средств. Методы оценки основных фондов. Показатели использования основных производственных фондов. Износ и амортизация основных фондов. Оценка эффективности использования основных производственных фондов. Воспроизводство основных средств. Оборотные средства предприятия: понятие, состав и структура. Источники формирования оборотных средств. Оборачиваемость оборотных средств. Материальные запасы на предприятии. Определение потребности в оборотных средствах.

2.4 Трудовые ресурсы предприятия. Персонал предприятия и его структура. Основы организации труда на предприятии. Эффективность использования персонала и рабочего времени. Производительность труда и оплата труда. Организация заработной платы на предприятии. Состав и структура промышленно-производственного персонала. Производительность труда: понятие, показатели и методы измерения. Индивидуальная и общественная производительность труда. Резервы и факторы повышения производительности труда. Формы, системы и размер оплаты труда на предприятии.

Раздел 3. Технико-экономический анализ инженерных решений

3.1 Доходы и расходы на производство, и реализацию продукции предприятия. Издержки производства продукции (себестоимость), прибыль, рентабельность и ценообразование. Понятие затраты на производство и реализацию продукции (себестоимость). Виды и значение классификации затрат. Структура затрат на производство и реализацию продукции. Особенности расчета затрат на производство и реализацию продукции в комплексных производствах. Основные пути снижения затрат на производство продукции. Доходы предприятия. Понятие прибыли и дохода предприятия, методы их расчета. Рентабельность, ее виды и методы расчета. Пути повышения прибыли и рентабельности на предприятиях.

3.2 Ценообразование и ценовая политика. Цена на продукцию и принципы ценообразования. Виды цен. Структура цены, система цен. Взаимосвязи цен и издержек. Ценовая политика. Разработка ценовой стратегии.

3.3 Финансово-кредитные отношения предприятий и система налогообложения. Понятие, состав и структура финансов предприятия. Сущность, функции и задачи финансов предприятия. Собственные и заемные финансовые ресурсы. Баланс доходов и расходов. Налоговая политика. Принципы налогообложения. Налоги и платежи, установленные

5. СООТВЕТСТВИЕ СОДЕРЖАНИЯ ТРЕБОВАНИЯМ К РЕЗУЛЬТАТАМ ОСВОЕНИЯ ДИСЦИПЛИНЫ

№	В результате освоения дисциплины студент должен:	Раздел 1	Раздел 2	Раздел 3
	Знать:			
1	основы экономики в различных сферах жизнедеятельности;	+	+	+
2	нормативные правовые акты, регламентирующие деятельность предприятия;	+	+	+
3	методы разработки оперативных и производственных планов;	+	+	+
4	методы и способы оплаты труда.	+	+	+
	Уметь:			
5	составлять заявки на оборудование;	+	+	+
6	составлять отчеты по выполнению технических заданий;	+	+	+
7	составлять техническую документацию;	+	+	+
8	готовить исходные данные для выбора и обоснования научно-технических и организационных решений на основе экономического анализа;	+	+	+
9	разрабатывать оперативные планы работ первичных производственных подразделений;	+	+	+
	Владеть:			
10	методами и инструментами проведения экономического анализа затрат и результатов деятельности производственных подразделений;	+	+	+
11	инструментами планирования и выполнения мероприятий по производству продукции;	+	+	+
12	основами экономических знаний в различных сферах жизнедеятельности.	+	+	+
	Общекультурные компетенции:			
13	- обладать способностью использовать основы экономических знаний в различных сферах жизнедеятельности (ОК-3);	+	+	+
	Профессиональные компетенции:			
14	- способность анализировать техническую документацию, подбирать оборудование, готовить заявки на приобретение и ремонт оборудования (ПК-9).	+	+	+

6. ПРАКТИЧЕСКИЕ И ЛАБОРАТОРНЫЕ ЗАНЯТИЯ

6.1. Практические занятия

Учебным планом предусмотрено проведение практических занятий по дисциплине в объеме 16 часов. Практические занятия проводятся под руководством преподавателей и направлены на углубление теоретических знаний.

Примерный перечень практических занятий

Модуль	Темы практических (семинарских) занятий
1.	Спрос и предложение. Рыночное равновесие Рыночный механизм спроса и предложения
	Производство, обмен, и распределение
2.	Предприятие как субъект рыночного хозяйства Организационно-правовые формы предприятий
	Материально-техническая база производства
	Материально-технические ресурсы предприятия
	Трудовые ресурсы предприятия Формы и системы оплаты труда на предприятии
3.	Оценка доходов предприятия и расходов на производство продукции. Анализ затрат предприятия. Формирование цены
	Финансово-кредитные отношения предприятий Налогообложение предприятий

6.2. Лабораторные занятия

Лабораторные занятия по дисциплине не предусмотрены.

7. САМОСТОЯТЕЛЬНАЯ РАБОТА

Рабочей программой дисциплины предусмотрена самостоятельная работа студента. Самостоятельная работа проводится с целью углубления знаний по дисциплине и предусматривает:

- ознакомление и проработку рекомендованной литературы, работу с электронно-библиотечными системами, включая переводы публикаций из научных журналов, цитируемых в базах Scopus, Web of Science, Chemical Abstracts, РИНЦ;
- посещение отраслевых выставок и семинаров;
- участие в семинарах РХТУ им. И. Менделеева по тематике дисциплины;
- подготовку к выполнению контрольных работ по материалу лекций;
- подготовку к сдаче ***экзамена.***

Планирование времени на самостоятельную работу, необходимого на изучение дисциплины, студентам лучше всего осуществлять на весь период изучения, предусматривая при этом регулярное повторение пройденного материала. Материал, законспектированный на лекциях, необходимо регулярно дополнять сведениями из литературных источников, представленных в учебной программе. При работе с указанными источниками рекомендуется составлять краткий конспект материала, с обязательным фиксированием библиографических данных источника.

8. ОЦЕНОЧНЫЕ СРЕДСТВА ДЛЯ КОНТРОЛЯ ОСВОЕНИЯ ДИСЦИПЛИНЫ

8.1. Примерная тематика реферативно-аналитической работы

Реферат по дисциплине выполняется в часы, выделенные учебным планом на самостоятельную работу.

Примерная тематика реферата:

1. Микроэкономика: предмет, объект, метод, функции и место в системе экономических наук.
2. Экономические системы: основные ступени развития.
3. Новые тенденции и их роль в развитии современных рыночных отношений.
4. Виды и формы собственности и трансформация отношений собственности в России.
5. Потребности как движущая сила экономики и их взаимосвязь с общественным производством.
6. Теория факторов производства как основа формирования стоимости продукции работ, и услуг.
7. Предприятие как субъект регулируемых рыночных отношений. Доходы и расходы предприятия.
8. Сущность предпринимательства и условия его существования.
9. Капитал и его роль в современной экономике.
10. Организации производства как основа рыночных отношений.
11. Взаимодействия и развитие производительных сил и производственных отношений в рыночной экономике.
12. Теория предпочтений потребителя.
13. Земельные отношения в России: традиции, проблемы и поиски эффективных форм хозяйствования.
14. Спрос. Закон спроса. Кривая спроса. Изменения в спросе. Индивидуальный и рыночный спрос.
15. Предложение. Закон предложения. Кривая предложения. Изменения предложения.
16. Практическое применение теории спроса и предложения.
17. Функции рынка, условия его функционирования и развития. Рыночное равновесие.
18. Отраслевое равновесие. Устойчивость и неустойчивость равновесия.
19. Реакция потребителя на изменение дохода.
20. Реакция потребителя на изменение цены.
21. Взаимодополняемость и взаимозаменяемость товаров.
22. Потребительский излишек.
23. Предпочтения потребителя и полезность.
24. Мир потребительских предпочтений: закономерности развития.
25. Производственная функция.
26. Продукт и издержки фирмы.
27. Издержки производства и прибыль.
28. Конкуренция и ее законы.
29. Закон конкуренции и антимонопольное законодательство.
30. Конкуренция в рыночной экономике.
31. Условия максимизации прибыли при совершенной конкуренции.
32. Условия максимизации прибыли при монополии.
33. Ценовая дискриминация: сущность, виды.
34. Экономическая рента.
35. Капитал. Предложение сбережений. Ссудный процент.
36. Торговый капитал и его эволюция в современных условиях.
37. Капитал и наемный труд.
38. Экономическая эффективность.
39. Эффективность в производстве.

40. Экономический и бухгалтерский подходы в определении расходы и прибыли предприятия.
41. Производственные возможности.
42. Сущность цены и механизм ценообразования в рыночной системе.

8.2. Вопросы для текущего контроля освоения дисциплины

Раздел 1.

Примеры тестовых заданий:

1. Ограниченность ресурсов означает, что:

а) в обществе они имеются в таком количестве, которого недостаточно для производства необходимых товаров и услуг;
б) с их помощью невозможно одновременное и полное удовлетворение всех имеющихся потребностей;
в) ресурсов хватает только на производство предметов потребления;
г) добыча ресурсов – трудоемкий процесс;
д) в процесс производства вовлекаются только ресурсы высокого качества.

2. Условием возникновения рынка является:

а) общественное разделение труда и специализация;
б) возникновение денег;
в) становление рыночной экономики;
г) цикличность экономического развития;
д) замкнутость производителей.

3. Цена спроса — это:

а) минимальная цена, которую покупатели согласны заплатить за данный товар;
б) максимальная цена, которую покупатели согласны заплатить за данное количество товара;
в) максимальная цена, по которой продавцы реализуют товар на рынке;
г) минимальная цена, по которой продавец реализует свой товар;
д) цена рыночного равновесия.

4. Если при снижении цены сока на 5% объем спроса на квас сократился на 3%, то коэффициент перекрестной эластичности будет равен …

а) 0,6
б) 3
в) 5
г) 1,7

5. Понятие конкуренции предполагает, что:

а) в отрасли действует большое число производителей товаров, выпускающих неоднородную продукцию;
б) товары, выпускаемые большим количеством фирм, стандартизированы;
в) имеется только один покупатель данной продукции;
г) отсутствуют входные барьеры на рынок;
д) информация продавцов и покупателей о рынке существенно ограничена.

6. К монополии относится отрасль …

а) предоставляющая жилищно-коммунальные услуги
б) производящая автомобильную продукцию
в) предоставляющая страховые услуги
г) производящая хлебобулочные изделия

7. Если известны следующие данные об элементах ВВП: оплата труда наемных работников 29,37 трлн.руб., государственные расходы на закупку товаров и услуг 11,02 трлн.руб., валовое накопление основного капитала 13,66 трлн.руб. ед., чистые налоги на производство и импорт 12,48 трлн.руб., валовая прибыль и смешанные доходы 31,19 трлн.руб., расходы домашних хозяйств на конечное потребление 33,74 трлн.руб., экспорт 32,19 трлн.руб., импорт 17,56 трлн.руб., то ВВП равен _____ трлн.руб.

а) 86,71
б) 90,16
в) 73,05
г) 70,91

8. При условии, что личные потребительские расходы сократились на 30 ден. ед., государственные расходы увеличились на 25 ден. ед., валовые инвестиции увеличились на 15 ден. ед., объем импорта увеличился на 10 ден. ед., а объем экспорта сократился на 5 ден. ед. ВВП …

а) увеличится на 15 ден. ед.
б) сократится на 15 ден. ед
в) сократится на 5 ден. ед.
г) увеличится на 5 ден. ед.

9. Дефицит государственного бюджета—это:

а) превышение доходов государства над его расходами;
б) увеличение расходов государства;
в) превышение расходов государства над его доходами;
г) уменьшение налоговых поступлений в бюджет;
д) увеличение налоговых поступлений в бюджет.

10. Что из ниже перечисленного может быть отнесено к последствиям безработицы:

а) снижение уровня жизни;
б) рост реального ВНП;
в) отставание реального ВНП от потенциально возможного уровня;
г) социальная дифференциация общества;
д) снижение эффективности труда.

Раздел 2.
Примеры тестовых заданий:

1. Общество, которое вправе проводить открытую подписку на выпускаемые им акции и размещать акции среди неограниченного круга лиц, называется …

а) потребительским кооперативом
б) открытым акционерным обществом
в) закрытым акционерным обществом
г) хозяйственным обществом

2. Достижение заданных результатов при минимальных затратах или при определенном объеме затрат обеспечение наибольших результатов составляет принцип _____ предприятия.

а) получения прибыли
б) финансовой устойчивости
в) экономичности
г) рентабельности

3. В условиях серийного производства применяется _____ оборудование

а) универсальное и автоматизированное
б) специальное и автоматизированное
в) автоматизированное
г) универсальное и специальное

4. Станок стоит 260 тыс. руб., срок его службы 20 лет. Применяя линейный способ начисления амортизации, за пятый год службы начислят ___ тыс. руб.

а) 65
б) 10,4
в) 13
г) 52

5. Средства труда многократно используемые в процессе производства, постепенно изнашиваемые и переносящие свою стоимость на стоимость готовой продукции – это:

а) оборотные средства;
б) оборотные фонды;
в) основные фонды;
г) капитал

6.Что является единицей учета основных средств?

а) инвентарный объект
б) комплекс конструктивно сопряженных объектов
в) каждый обособленный объект
г) отдельно стоящий объект
д) объект со всеми приспособлениями и принадлежностями

7. Приобретена копировальная машина стоимостью 8,5 тыс. руб. Укажите, что это:

а) основные средства
б) оборотные средства
в) имущество
г) уставный капитал

8. Задолженность покупателей за отгруженную продукцию перед предприятием относится к…

а) дебиторской задолженности
б) внеоборотным активам
в) кредиторской задолженности
г) собственному капиталу

9. Оплата труда руководителей, специалистов и служащих осуществляется в соответствии с…

а) установленным им по штатному расписанию должностным окладом и действующей системой премирования
б) повременной системой оплаты труда
в) бестарифной системой оплаты труда
г) повременно-премиальной системой оплаты труда

10. Тарифная ставка рабочего пятого разряда составляет 120 руб./ч. Продолжительность рабочего дня – 8 ч. Количество рабочих дней в месяце – 20 ч.

Норма выработки – 20 деталей за смену, расценка за одну деталь – 40 руб. Фактическая выработка за месяц – 600 деталей. Заработок рабочего за месяц при прямой сдельной оплате труда составит ____ рублей.

а) 72000
б) 24000
в) 19200
г) 48000

Раздел 3.
Примеры тестовых заданий:

1. В краткосрочный период фирма производит 600 единиц продукции. Средние переменные издержки составляют 4 ден. ед., средние постоянные издержки – 2 ден. ед., выручка фирмы равна 4000 ден. ед. Прибыль составит … ден. ед.

а) 400
б) 3992
в) 1600
г) 2800

2. Небольшая пекарня, желая увеличить объем производства, нарастила объем применяемых трудя и капитала в 2 раза. В результате обьем готовой продукции вырос в 1,5 раза Это означает, что предприятие относится к отрясли с _____ эффектом масштаба.

а) отрицательным
б) положительным
в) постоянным
г) растущим

3. Реализация некоторого проекта с ожидаемой прибылью по годам 0, 100, 200, 400 тыс. ден. ед. требует вложения в начале срока проекта 500 тыс. ден. ед. Если ставка процента равна 10%, то чистый доход от проекта составит ____ тыс. ден. ед.

а) 200
б) 51,57
в) 6,11
г) 56,72

4. Определите переменные издержки единицы продукции (руб.), при условии, что точка безубыточности равна 500 ед., годовая сумма постоянных издержек составляет 70000 руб., цена продукции – 200 руб.

а) 60
б) 140
в) 2,5
г) 350

5. Недостатки методов затратного ценообразования:

а) игнорирование информации о поведении конкурентов
б) игнорирование информации о поведении покупателей
в) недостоверность исходных данных
г) сложность сбора информации

6. Затратный подход к ценообразованию основан на учёте …

а) всех фактических затрат на производство и сбыт товаров

б) зависит от спроса населения на товар
в) постоянных затрат на производство товара
г) прямых затрат на производство товара

7. Выручка от реализации продукции за отчётный год 30500 тыс.руб., себестоимость реализованной продукции по форме №2 «Отчёт о прибыли и убытках» - 20500 тыс. руб., управленческие расходы - 3700 тыс. руб., коммерческие расходы - 1300 тыс. руб. Прочие доходы составили 500 тыс. руб., прочие расходы - 360 тыс. руб. Прибыль от продаж продукции составила ___ тыс. руб.

а) 5000
б) 2000
в) 5140
г) 10000

8. Если оборотные активы значительно выше краткосрочных обязательств, можно сделать вывод, что предприятие ...

а) располагает значительным объемом заемных ресурсов, формируемых из заемных источников
б) не располагает свободными ресурсами
в) располагает значительным объемом свободных ресурсов, формируемых из собственные источников
г) не располагает значительным объемом свободных ресурсов, формируемых из собственных источников

9. К наименее ликвидным активам организации относятся

а) запасы и затраты
б) дебиторская задолженность
в) основные средства
г) денежные средства

10. К наиболее срочным обязательства организации относится

а) кредиторская задолженность
б) краткосрочные обязательства
в) заемные средства
г) долгосрочные кредиты

8.3. Примеры контрольных вопросов для оценки освоения дисциплины

1. Потребности и ресурсы.
2. Выбор и ограничения в экономике.
3. Производственные возможности.
4. Собственность как экономическая и юридическая категория.
5. Виды и формы собственности в современной экономике.
6. Реформирование отношений собственности в России.
7. Понятие и эволюция экономических систем. Современные экономические системы; Модели смешанной экономики.
8. Рынок и условия его формирования.
9. Сущность рынка его, функции и роль в общественном производстве.
10. Понятия совокупного спроса и совокупного предложения, факторы, влияющие на их изменения.
11. Взаимодействие спроса и предложения.
12. Спрос и предложение.

13. Монополия. Рынок единственного продавца.

14. Олигополия. Характеристика рынка.

15. Конкуренция (характеристика рынка монополистической конкуренции; равновесие фирмы в краткосрочном периоде; долгосрочное равновесие рынка монополистической конкуренции; неэффективность монополистической конкуренции).

16. Экономические издержки производства, их структура и виды (определение и структура издержек производства; стоимостная функция производства).

17. Факторы производства. Выбор сферы приложения капитала. Сущность понятий «оборот капитала»; «основной и оборотный капитал», «амортизация»

18. Анализ динамики издержек производства в связи с изменение объема выпуска и масштаба производства.

19. Определение эффективного способа производства.

20. Производство и производственная функция.

21. Производство в краткосрочном периоде.

22. Производство в долгосрочном периоде.

23. Предприятие – как субъект и объект предпринимательской деятельности. Законодательная база предпринимательской деятельности. Нормативно-правовые акты, регламентирующие деятельность предприятия. Организационно-правовые формы предпринимательской деятельности и критерии их выбора.

24. Предпринимательская деятельность и поведение фирмы на рынке (фирма: ее трактовки и типы; цель фирмы; выручка и прибыль; принцип максимизации прибыли;

25. Предпринимательство: понятие, виды и основные формы.

26. Организационно-правовые формы предпринимательской деятельности критерии их выбора.

27. Внешняя и внутренняя среда предприятия.

28. Производственная программа и производственная мощность предприятия.

29. Персонал предприятия и его структура. Состав и структура промышленно-производственного персонала. Основы организации труда на предприятии. Эффективность использования персонала и рабочего времени.

30. Формы, системы и размер оплаты труда на предприятии.

31. Производительность труда: понятие, показатели и методы измерения. Индивидуальная и общественная производительность труда. Резервы и факторы повышения производительности труда.

32. Методы расчета производительности труда. Пути повышения производительности труда.

33. Основные производственные фонды химических предприятий: понятие, классификация и структура.

34. Оценка основных средств. Методы оценки основных фондов.

35. Показатели использования основных производственных фондов. Износ и амортизация основных фондов.

36. Показатели использования основных производственных фондов, Пути улучшения использования ОПФ.

37. Оценка эффективности использования основных производственных фондов.

38. Оборотные средства предприятия: понятие, состав и структура. Источники формирования оборотных средств. Оборачиваемость оборотных средств.

39. Определение потребности в оборотных средствах.

40. Показатели использования оборотных средств. Пути улучшения использования оборотных средств.

41. Сущность, функции и задачи финансов предприятия. Собственные и заемные финансовые ресурсы. Баланс доходов и расходов.

42. Финансовая система и финансовая политика общества. Государственный бюджет.

43. Затраты производства продукции (себестоимость), прибыль, рентабельность.

Виды и значение классификации затрат. Основные пути снижения затрат на производство продукции.

44. Понятие себестоимость продукции. Калькулирование себестоимости. Виды калькуляций.

45. Цена на продукцию и принципы ценообразования. Виды цен. Структура цены, система цен.

46. Ценовая политика предприятия. Разработка ценовой стратегии.

47. Понятие прибыли и дохода предприятия, методы их расчета. Рентабельность, ее виды и методы расчета. Пути повышения прибыли и рентабельности на предприятиях.

48. Понятие инвестиций и их классификация. Инвестиционный проект и инвестиционный цикл.

49. Понятие инновации, инновационный цикл. Государственная поддержка инновационной деятельности.

50. Финансирование инновационной деятельности предприятия.

51. Налоговая политика. Принципы налогообложения.

52. Налоги и платежи, установленные законодательством: виды, ставки, объекты налогообложения и сроки уплаты налога в бюджет.

53. Понятие и показатели экономической эффективности.

54. Экономическое обоснование выбора сырья и топлива. Ресурсосбережение. Альтернативные источник сырья и энергии. Организация складского хозяйства.

8.4. Структура и примеры билета для экзамена

Экзамен по дисциплине включает контрольные вопросы по всем разделам учебной программы дисциплины. Экзаменационный билет состоит из 2 вопросов, относящихся к разным темам дисциплины и задача. Первый и второй вопросы билета предусматривают развернутые ответы студента по достаточно объемной тематике, третий – решение задачи по конкретизированной тематике. Ответы на вопросы оцениваются из максимальной оценки 40.

«Утверждаю» Заведующий кафедрой Менеджмента и маркетинга _____ Д.С.Лопаткин (Подпись) (И. О. Фамилия) «__» _____ 20__г.	***МИНИСТЕРСТВО НАУКИ И ВЫСШЕГО ОБРАЗОВАНИЯ РФ*** **Российский химико-технологический университет имени Д.И. Менделеева** **КАФЕДРА МЕНЕДЖМЕНТА И МАРКЕТИНГА** **18.03.01 ХИМИЧЕСКАЯ ТЕХНОЛОГИЯ** **Профиль – «Технология и переработка полимеров»**
Билет № 2 1.Понятие и эволюция экономических систем. Современные экономические системы; Модели смешанной экономики. 2. Понятие прибыли и дохода предприятия, методы их расчета. Рентабельность, ее виды и методы расчета. Пути повышения прибыли и рентабельности на предприятиях. 3. Задача	

Экзамен оценивается по 40 бальной шкале по следующим критериям:

а) владение понятийно-категориальным аппаратом, всесторонность и глубина знаний по дисциплине – 10 баллов;

б) общая грамотность речи, умение кратко и по существу ответить на теоретический вопрос, основанный на программе вступительного испытания, способность доступно и ясно изложить мысли – 10 баллов;

в) знания существующих в науке различных точек зрения по поставленным вопросам – 20 баллов;

г) понимание неразрывной связи между теоретическими концепциями, идеями, представлениями и практической деятельностью – 10 баллов;

д) умение показать понимание происходящих в России и мире процессов в соответствующей предметной области – 10 баллов.

Итоговая оценка за экзамен определяется на основании среднего арифметического балла, в случае неудовлетворительной оценки (набранное количество баллов 19 и ниже) приводит к неудовлетворительному результату в целом за экзамен.

9. УЧЕБНО-МЕТОДИЧЕСКОЕ ОБЕСПЕЧЕНИЕ ДИСЦИПЛИНЫ

9.1 Рекомендуемая литература

А. Основная литература:

1. Экономика организации: учебник и практикум для вузов / Л. А. Чалдаева [и др.] ; под редакцией Л. А. Чалдаевой, А. В. Шарковой. — 2-е изд., перераб. и доп. — Москва : Издательство Юрайт, 2019. — 361 с. — (Высшее образование). — ISBN 978-5-534-06688-3. — Текст : электронный // ЭБС Юрайт [сайт]. — URL: https://www.biblio-online.ru/bcode/433452
2. Экономика предприятия. Практикум : учебное пособие для академического бакалавриата / С. П. Кирильчук [и др.] ; под общей редакцией С. П. Кирильчук. — Москва : Издательство Юрайт, 2019. — 517 с. — (Бакалавр. Академический курс). — ISBN 978-5-534-07495-6. — Текст : электронный // ЭБС Юрайт [сайт]. — URL: https://www.biblio-online.ru/bcode/423213

Б. Дополнительная литература:

1. Чалдаева, Л. А. Экономика предприятия : учебник и практикум для вузов / Л. А. Чалдаева. — 5-е изд., перераб. и доп. — Москва : Издательство Юрайт, 2019. — 435 с. — (Высшее образование). — ISBN 978-5-534-10521-6. — Текст : электронный // ЭБС Юрайт
2. Локальные нормативные акты (единая правовая база РХТУ им. Д. И. Менделеева).

Нормативная литература

1. Гражданский кодекс Российской Федерации, ч. 1. 2, 3, 4 с изменениями.
2. Градостроительный кодекс Российской Федерации с изменениями.
3. Земельный кодекс Российской Федерации с изменениями.
4. Налоговый кодекс, ч. 1, 2 с изменениями.
5. Федеральный закон от 25.02.1999 № 39-ФЗ «Об инвестиционной деятельности в Российской Федерации, Осуществляемой в форме капитальных вложений».
6. Положение о технологических регламентах производства продукции на предприятиях химического комплекса / утв. Минэкономразвития РФ 06.05.2000 согл. Госгортехнадзором № 02–35/234 от 28.04.2000.

9.2. Рекомендуемые источники научной информации

Ресурсы информационно–телекоммуникационной сети Интернет:

- http://fgosvo.ru Портал Федеральных государственных стандартов высшего образования.
- http://www.consultant.ru Правовая база.
- http://smartandmarketing.com Портал для маркетологов.
- http://www.e-xecutive.ru Портал сообщества менеджеров.
- www.advi.ru Электронный журнал «Рекламные идеи».

– https://muctr.ru Сайт РХТУ им. Д.И. Менделеева.

9.3. Средства обеспечения освоения дисциплины

Для реализации учебной программы подготовлены следующие средства обеспечения освоения дисциплины:

- компьютерные презентации интерактивных лекций – 8;
- банк контрольных заданий для текущего контроля освоения дисциплины (общее число контрольных заданий – 30);
- банк контрольных заданий для итогового контроля освоения дисциплины (общее число билетов – 30).

Для освоения дисциплины используются следующие нормативные и нормативно-методические документы:

– Федеральный закон Российской Федерации от 29.12.2012 № 273-ФЗ «Об образовании в Российской Федерации» [Электронный ресурс] – Режим доступа: http://pravo.gov.ru/proxy/ips/?docbody=&nd=102162745&intelsearch=273-%D4%C7 (дата обращения: 18.07.2019).
– Федеральные государственные образовательные стандарты высшего образования // Координационный совет учебно-методических объединений и научно-методических советов высшей школы. Портал Федеральных образовательных стандартов высшего образования [Электронный ресурс] – Режим доступа: http://fgosvo.ru/fgosvo/92/91/4 (дата обращения: 18.07.2019).
– Приказ Министерства образования и науки РФ от 23.08.2017 № 816 «Об утверждении Порядка применения организациями, осуществляющими образовательную деятельность, электронного обучения, дистанционных образовательных технологий при реализации образовательных программ» [Электронный ресурс]. Режим доступа: http://pravo.gov.ru/proxy/ips/?docbody=&nd=102447332&intelsearch=816+%EF%F0%E8%EA%E0%E7 (дата обращения: 18.07.2019).

При освоении дисциплины студенты должны использовать информационные и информационно-образовательные ресурсы следующих порталов и сайтов:

– Система федеральных образовательных порталов. Система открытого образования. Консалтинговый центр ИОС ОО РФ [Электронный ресурс] – Режим доступа: http://www.openedu.ru (дата обращения: 20.08.2019).

10.МЕТОДИЧЕСКИЕ УКАЗАНИЯ ДЛЯ ОБУЧАЮЩИХСЯ

К изучению дисциплины предъявляются следующие организационные требования:

– обязательное посещение студентом всех видов аудиторных занятий;
– ведение конспекта в ходе лекционных занятий;
– качественная самостоятельная работа;
– активность в процессе обсуждения дискуссионных
– вопросов, рассмотрение практических ситуаций.

Для успешного освоения курса предлагается перечень основной и дополнительной учебной литературы.

Рекомендуется при изучении дисциплины использовать:

– нормативные правовые акты, действующие в РФ на момент изучения дисциплины;
– экономическую литературу;
– ИНТЕРНЕТ-ресурсы,

– ресурсы информационно-правовых систем «Гарант», «Консультант-Плюс» др.

Работа с лекционным материалом, который дается на практических занятиях включает два основных этапа: конспектирование лекций и последующую работу над лекционным материалом.

Под конспектированием подразумевают составление конспекта, т.е. краткого письменного изложения содержания чего-либо (устного выступления – речи, лекции, доклада и т.п. или письменного источника – документа, статьи, книги и т.п.).

При конспектировании лекции рекомендуется на каждой странице отделять поля для последующих записей в дополнение к конспекту.

Записав лекцию, не следует оставлять работу над лекционным материалом до начала подготовки к зачету. Следует прочесть свои записи, расшифровав отдельные сокращения, проанализировать текст, установить логические связи между его элементами, в ряде случаев показать их графически, выделить главные мысли, отметить вопросы, требующие дополнительной обработки, в частности, консультации преподавателя.

При работе над текстом лекции студенту необходимо обратить особое внимание на проблемные вопросы, поставленные преподавателем при чтении лекции, а также на его задания и рекомендации.

Интерактивные занятия позволяют преподавателю сконцентрировать внимание студентов на определенных темах дисциплины.

В ходе изучения дисциплины студент должен находиться в активном взаимодействии с преподавателем.

11. МЕТОДИЧЕСКИЕ УКАЗАНИЯ ДЛЯ ПРЕПОДАВАТЕЛЕЙ

Основной задачей преподавателей, ведущих занятия по дисциплине – это получение студентами системы научных знаний в области экономики и формирование готовности к осуществлению профессиональной деятельности. В рамках дисциплины необходимо уделить внимание целям и задачам дисциплины, раскрытию основных разделов дисциплины для выработки навыков профессиональной компетенции.

Необходимой компонентой лекционных и практических занятий по дисциплине является широкое использование иллюстративного материала, в том числе с применением компьютерной техники. Иллюстративный материал включает презентации по разделам дисциплины, выполненные с использованием различных программных продуктов. Для демонстрации иллюстративного материала рекомендуется использование мультимедийной техникой.

При проведении занятий преподаватель может рекомендовать студентам проработку дополнительной литературы.

12. ПЕРЕЧЕНЬ ИНФОРАЦИОННЫХ ТЕХНОЛОГИЙ, ИСПОЛЬЗУЕМЫХ В ОБРАЗОВАТЕЛЬНО ПРОЦЕССЕ

Информационную поддержку изучения дисциплины осуществляет Информационно-библиотечный центр (ИБЦ) РХТУ им. Д.И. Менделеева, который обеспечивает обучающихся основной учебной, учебно-методической и научной литературой, необходимой для организации образовательного процесса по дисциплине. Общий объем многоотраслевого фонда ИБЦ на 01.01.2019 составляет 1708372 экз.

Фонд ИБЦ располагает учебной, учебно-методической и научно-технической литературой в форме печатных и электронных изданий, а также включает официальные, справочно-библиографические, специализированные отечественные и зарубежные

периодические и информационные издания. ИБЦ обеспечивает доступ к профессиональным базам данных, информационным, справочным и поисковым системам.

Каждый обучающийся обеспечен свободным доступом из любой точки, в которой имеется доступ к сети Интернет и к электронно-библиотечной системе (ЭБС) Университета, которая содержит различные издания по основным изучаемым дисциплинам и сформирована по согласованию с правообладателями учебной и учебно-методической литературы.

Для более полного и оперативного справочно-библиографического и информационного обслуживания в ИБЦ реализована технология Электронной доставки документов.

Электронные информационные ресурсы, используемые в процессе обучения

№	Электронный ресурс	Реквизиты договора (номер, дата заключения, срок действия), ссылка на сайт ЭБС, сумма договора, количество ключей	Характеристика библиотечного фонда, доступ к которому предоставляется договором
1	ЭБС «Лань»	Принадлежность - сторонняя Реквизиты договора - ООО «Издательство «Лань», договор №29.01-З-2.0-827/2018 от 26.09.2018 г. Сумма договора – 357 000-00 С «26» сентября 2018г. по «25» сентября 2019г. Ссылка на сайт ЭБС – http://e.lanbook.com Количество ключей - доступ для всех пользователей РХТУ с любого компьютера.	Электронно-библиотечная система издательства "Лань" — ресурс, включающий в себя как электронные версии книг ведущих издательств учебной и научной литературы (в том числе университетских издательств), так и электронные версии периодических изданий по различным областям знаний. ЭБС «ЛАНЬ» предоставляет пользователям мобильное приложение для iOS и Android, в которых интегрированы бесплатные сервисы для незрячих студентов и синтезатор речи. Коллекции: «Химия» - изд-ва НОТ, «Химия» - изд-ва Лаборатория знаний, «Химия» - изд-ва «ЛАНЬ», «Химия»-КНИТУ(Казанский национальный исследовательский технологический университет), «Химия» - изд-ва ФИЗМАТЛИТ, «Информатика» - изд-ва "Лань", Национальный Открытый Университет"ИНТУИТ", "Инженерно-технические науки" изд-ва "Лань".
	ЭБС «ЛАНЬ»	Принадлежность - сторонняя Реквизиты договора - ООО «Издательство «Лань», договор № 33.03-Р-2.0-1775/2-10 от 26.09.2019г. Сумма договора – 642 083-68 С «26» сентября 2019г. по «25» сентября 2020г. Ссылка на сайт ЭБС –	Коллекции: «Химия» - изд-ва

		http://e.lanbook.com Количество ключей - доступ для всех пользователей РХТУ с любого компьютера.	НОТ, «Химия» - изд-ва Лаборатория знаний, «Химия» - изд-ва «ЛАНЬ», «Химия»-КНИТУ(Казанский национальный исследовательский технологический университет), «Химия» - изд-ва ФИЗМАТЛИТ, «Информатика» - изд-ва «ЛАНЬ», Национальный Открытый Университет«ИНТУИТ», Инженерно-технические науки" изд-ва «ЛАНЬ», «Теоретическая механика» изд-ва «ЛАНЬ», Экономика и менеджмент» изд-ва Дашков и К. А также отдельные издания в соответствии с Договором.
2.	Электронно - библиотечная система ИБЦ РХТУ им. Д.И.Менделеева (на базе АИБС «Ирбис»)	Принадлежность – собственная РХТУ. Ссылка на сайт ЭБС – http://lib.muctr.ru/ Доступ для пользователей РХТУ с любого компьютера.	Электронные версии учебных и научных изданий авторов РХТУ по всем ООП.
3	Информационно-справочная система «ТЕХЭКСПЕРТ» «Нормы, правила, стандарты России».	Принадлежность сторонняя. Реквизиты контракта – ООО «ИНФОРМПРОЕКТ», контракт № 111-142ЭА/2018 от 18.12.2018 г. Сумма договора – 547 511 руб. С «01» января.2019 г. по «31» декабря 2019 г. Ссылка на сайт ЭБС – http://reforma.kodeks.ru/reforma/ Количество ключей – 5 лицензий + локальный доступ с компьютеров ИБЦ.	Электронная библиотека нормативно-технических изданий. Содержит более 40000 национальных стандартов и др. НТД

4	Электронная библиотека диссертаций (ЭБД).	Принадлежность – сторонняя Реквизиты договора – РГБ, Договор № 29.01-Р-2.0-826/2018 от 03.10.2018 г. Сумма договора - 299130-00 С «15» октября 2018 г. по «14» июля 2019 г. Ссылка на сайт ЭБС – http://diss.rsl.ru/ Количество ключей – 10 лицензий + распечатка в ИБЦ.	В ЭБД доступны электронные версии диссертаций Российской Государственной библиотеки: с 1998 года – по специальностям: "Экономические науки", "Юридические науки", "Педагогические науки" и "Психологические науки"; с 2004 года - по всем специальностям, кроме медицины и фармации; с 2007 года - по всем специальностям, включая работы по медицине и фармации.
5	ЭБС «Научно-электронная библиотека eLibrary.ru».	Принадлежность – сторонняя Реквизиты договора – ООО «РУНЭБ», договор № 29.01-Р-2.0-1020/2018 от 07.12.2018 г. Сумма договора - 934 693-00 С «01» января 2019 г. по «31» декабря 2019 г. Ссылка на сайт – http://elibrary.ru Количество ключей – доступ для пользователей РХТУ по ip-адресам неограничен.	Электронные версии периодических и непериодических изданий по различным отраслям науки

6	БД ВИНИТИ РАН	Принадлежность сторонняя Договор № 5Д/2018 от 01.02.2018 г. Сумма договора - 24000-00 С «02» февраля 2018 г. по «05» мая 2019 г. Ссылка на сайт- http://www.viniti.ru/ Количество ключей – локальный доступ для пользователей РХТУ в ИБЦ РХТУ.	Крупнейшая в России баз данных по естественным, точным и техническим наукам. Включает материалы РЖ (Реферативного журнала) ВИНИТИ с 1981 г. Общий объем БД - более 28 млн. документов
7	Справочно-правовая система «Консультант+»,	Принадлежность сторонняя, Договор № 45-70ЭА/2018 от 09.07.2018 г. С «10» июля 2018 г. по «09» июля 2019 г. Ссылка на сайт- http://www.consultant.ru/ Количество ключей – 50 пользовательских лицензий по ip-адресам.	Справочно-правовая система по законодательству Российской Федерации.
8	Справочно-правовая система “Гарант»	Принадлежность сторонняя Договор №145-188ЭА/2018 г. от 28.01.2019 г. С «28» января 2019 г. по «27» января 2020 г. Ссылка на сайт – http://www.garant.ru/ Сумма договора - 512000-00 Количество ключей – 50 пользовательских лицензий по ip-адресам.	Гарант — справочно-правовая система по законодательству Российской Федерации.
9	Издательство Wiley	Принадлежность сторонняя. Национальная подписка (Минобрнауки+ ГПНТБ) Сублицензионный договор № Wiley/130 от 10.10.2019 г.	Коллекция журналов по всем областям знаний, в том числе известные журналы по химии, материаловедению, взрывчатым веществам и др.

		С «01» января 2019 г. по «31» декабря 2019 г. Ссылка на сайт – http://onlinelibrary.wiley.com/ Количество ключей - доступ для пользователей РХТУ по ip-адресам неограничен.	
10	QUESTEL ORBIT	Принадлежность сторонняя. Национальная подписка (Минобрнауки+ ГПНТБ) Сублицензионный договор № Questel/130 от 05.09.2019 г. С «01» января 2019 г. по «31» декабря 2019 г. Ссылка на сайт – http://www.questel.orbit.com Количество ключей – доступ для пользователей РХТУ по ip-адресам неограничен.	ORBIT является глобальным оперативно обновляемым патентным порталом, позволяющим осуществлять поиск в перечне заявок на патенты, полученных, приблизительно, 80-патентными учреждениями в различных странах мира и предоставленных грантов.
11	ProQuest Dissertation and Theses Global	Принадлежность сторонняя. Национальная подписка (Минобрнауки+ ГПНТБ) Сублицензионный договор № ProQuest/130 от 09.10.2019 г. С «01» января 2019 г. по «31» декабря 2019 г. Ссылка на сайт – http://www.proquest.com/products-services/pqdtglobal.html Количество ключей – дост уп для пользователей РХТУ по ip-адресам неограничен.	База данных ProQuest Dissertation & Theses Global (PQDT Global) авторитетная коллекция из более 3,5 млн. зарубежных диссертаций, более 1,7 млн. из которых представлены в полном тексте.
12	American Chemical Society	Принадлежность сторонняя. Национальная подписка (Минобрнауки+ ГПНТБ) Сублицензионный договор № ACS/130 от 25.10.2019 г. С «01» июля 2019 г. по «31» декабря 2019 г. Ссылка на сайт – http://www.acs.org/content/acs/en.	Коллекция журналов по химии и химической технологии Core + издательства American Chemical Society

		html Количество ключей – доступ для пользователей РХТУ по ip-адресам неограничен.	
13	American Institute of Physics (AIP)	Принадлежность сторонняя. Национальная подписка (Минобрнауки+ ГПНТБ) Сублицензионный договор № AIP/130 от 24.10.2019 г. С «01» июля 2019 г. по «31» декабря 2019 г. Ссылка на сайт – http://scitation.aip.org/ Количество ключей – доступ для пользователей РХТУ по ip-адресам неограничен.	Коллекция журналов по техническим и естественным наукам издательства Американского института физики (AIP)
14	База данных Reaxys и Reaxys Medicinal Chemistry Компании Elsevier	Принадлежность сторонняя. Национальная подписка (Минобрнауки+ ГПНТБ) Сублицензионный договор № Reaxys /130 от 10.10.2019 г. С «01» июля 2019 г. по «31» декабря 2019 г. Ссылка на сайт – https://www.reaxys.com/ Количество ключей – доступ для пользователей РХТУ по ip-адресам неограничен.	Структурно-химическая база данный Reaxys включает в себя структурную базу данных химических соединений и их экспериментальных свойств, реферативную базу журнальных и патентных публикаций, базу химических реакций с функцией построения плана синтеза. Модуль биологически активных соединений, биологических мишеней, фармакологических свойств химических соединений Reaxys Medicinal Chemistry является крупнейшей в мире базой данных.
15	Scopus	Принадлежность сторонняя. Национальная подписка (Минобрнауки+ ГПНТБ) Сублицензионный договор № Scopus/130 от 09.10.2019 г. С «01» июля 2019 г. по «31» декабря 2019 г. Ссылка на сайт – http://www.scopus.com. Количество ключей – доступ для пользователей РХТУ по ip-адресам неограничен.	Мультидисциплинарная реферативная и наукометрическая база данных издательства ELSEVIER

16	Ресурсы международной компании Clarivate Analytics	Принадлежность сторонняя. Национальная подписка (Минобрнауки+ ГПНТБ) Сублицензионный договор № WoS/130 от 05.09.2019 г. С «01» января 2019 г. по «31» декабря 2019 г. Ссылка на сайт – http://apps.webofknowledge.com/WOS_GeneralSearch_input.do?product=WOS&search_mode=GeneralSearch&SID=R1Ij2TUYmdd7bUatOlJ&preferencesSaved= Количество ключей – доступ для пользователей РХТУ по ip-адресам неограничен.	Открыт доступ к ресурсам: WEB of SCIENCE – реферативная и наукометрическая база данных. MEDLINE – реферативная база данных по медицине.
17	Royal Society of Chemistry (Королевское химическое общество	Принадлежность сторонняя. Национальная подписка (Минобрнауки+ ГПНТБ) Сублицензионный договор № RSC/130 от 08.10.2019 г. С «01» января 2019 г. по «31» декабря 2019 г. Ссылка на сайт – http://pubs.rsc.org/ Количество ключей - доступ для пользователей РХТУ по ip-адресам неограничен.	Коллекция включает 44 журнала. Тематика: органическая, аналитическая, физическая химия, биохимия, электрохимия, химические технологии.
18.	Электронные ресурсы издательства SpringerNature	Принадлежность – сторонняя Национальная подписка (Минобрнауки+РФФИ) Информационное письмо РФФИ № 809 от 24.06.2019 г. С «01» января 2019 г. по «31» декабря 2019 г. Ссылка на сайт http://link.springer.com/ Количество ключей - доступ для пользователей РХТУ по ip-адресам неограничен.	- Полнотекстовая коллекция электронных журналов Springer по различным отраслям знаний. - Полнотекстовые 85 журналов Nature Publishing Group - Коллекция научных протоколов по различным отраслям знаний Springer Protocols - Коллекция научных материалов в области физических наук и инжиниринга Springer Materials (The Landolt-Bornstein Database) - Полный доступ к статическим и динамическим справочным изданиям по любой

			теме - Реферативная база данных по чистой и прикладной математике zbMATH - Nano Database
19.	База данных SciFinder компании Chemical Abstracts Service	Принадлежность сторонняя. Национальная подписка (Минобрнауки+ ГПНТБ) Сублицензионный договор № CAS/130 от 23.10.2019 г. С «01» января 2019 г. по «31» декабря 2019 г. Ссылка на сайт – https://scifinder.cas.org Количество ключей – доступ для пользователей РХТУ по ip-адресам и персональной регистрации.	SciFinder — поисковый сервис, обеспечивающий многоаспектный поиск как библиографической информации, так и информации по химическим реакциям, структурным соединениям и патентам. Основная тематика обширного поискового массива — химия, а также ряд смежных дисциплин, таких как материаловедение, биохимия и биомедицина, фармакология, химическая технология, физика, геология, металлургия и другие.
20	Издательство Elsevier на платформе ScienceDirect	Принадлежность сторонняя. Национальная подписка (Минобрнауки+ РФФИ) Информационное письмо РФФИ № исх.- 1294 от 09 10 2019 г. С «01» января 2019 г. по «31» декабря 2019 г. Ссылка на сайт – https://www.sciencedirect.com Количество ключей – доступ для пользователей РХТУ по ip-адресам.	«Freedom Collection» — полнотекстовая коллекция электронных журналов издательства Elsevier по различным отраслям знаний, включающая не менее 2000 наименований электронных журналов. «Freedom Collection eBook collection» — содержит более 5 000 книг по 24 различным предметным областям естественных, технических и медицинских наук. Доступ к архивам 2014-2018гг.

21	ЭБС «Лань»	Принадлежность - сторонняя Реквизиты договора - ООО «Издательство «Лань», договор №29.01-З-2.0-1299/2018 от 06.03.2019 г. С «06» марта 2019г. по «25» сентября 2019г. Ссылка на сайт ЭБС – http://e.lanbook.com Сумма договора – 73 247-39 Количество ключей - доступ для всех пользователей РХТУ с любого компьютера.	Коллекция книг по естественно-научным и техническим отраслям наукам.
22	ЭБС «ЮРАЙТ»	Принадлежность - сторонняя Реквизиты договора – ООО «Электронное издательство ЮРАЙТ», Договор № №29.01-З-2.0-1168/2018 от 11.01.2019 г. С «11» января 2019 г. по «»10» января 2020 г. Ссылка на сайт ЭБС - https://biblio-online.ru/ Сумма договора – 220 000-00 руб. Количество ключей - доступ для всех пользователей РХТУ с любого компьютера.	Электронная библиотека включает более 5000 наименований учебников и учебных пособий по всем отраслям знаний для всех уровней профессионального образования от ведущих научных школ с соблюдением требований новых ФГОСов.

13. МАТЕРИАЛЬНО-ТЕХНИЧЕСКОЕ ОБЕСПЕЧЕНИЕ ДИСЦИПЛИНЫ

В соответствии с учебным планом занятия по дисциплине проводятся в форме практических занятий и самостоятельной работы студента.

13.1. Оборудование, необходимое в образовательном процессе

Учебная аудитория для проведения лекционных и практических занятий. Лекционная учебная аудитория оборудована электронными средствами демонстрации (компьютер со средствами звуковоспроизведения, проектор, экран) и учебной мебелью

Библиотека с доступом к базам данных и выходом в Интернет. Библиотека имеет рабочие компьютерные места для студентов, оснащенные компьютерами с выходом в Интернет и доступом к базам данных.

13.2. Учебно-наглядные пособия

Информационно-методические материалы: учебные пособия по дисциплине; раздаточный материал к разделам дисциплины (слайды); альбомы, рекламные проспекты и контрольные вопросы для промежуточной и итоговой аттестации и др. Периодическая печать по направлению подготовки студентов: журналы, книги, научные исследования, проспекты, альбомы, материалы научных конференций, научные отчеты, организационные и правовые документы, справочники, ГОСТ-Р, учебные и методические пособия и др.

13.3. Компьютеры, информационно-телекоммуникационные сети, аппаратно-программные и аудиовизуальные средства

Персональные компьютеры, проектор и экран, копировальный аппарат; локальная сеть с выходом в Интернет.

13.4. Печатные и электронные образовательные и информационные ресурсы

Информационно-методические материалы: учебные пособия по дисциплине; раздаточный материал к разделам лекционного курса; альбомы и рекламные проспекты. Электронные образовательные ресурсы: электронные презентации к разделам лекционного курса; учебно-методические разработки в электронном виде; справочные материалы в печатном и электронном виде. Образовательные ресурсы: электронные презентации к разделам дисциплины; учебно-методические разработки в электронном виде; справочные материалы в печатном и электронном виде; кафедральная библиотека электронных изданий.

13.5. Перечень лицензионного программного обеспечения

№ п/п	Наименование программного продукта	Реквизиты договора поставки	Количество лицензий	Срок окончания действия лицензии
1	Операционная система Microsoft Windows 10 Education (Russian)	Подписка Microsoft Azure Dev Tools for Teaching, соглашение ICM-167819 от 24.12.2018 г., действительно до 28.01.2021 г., счет IM83988 от 22.01.2020 г.	50	28.01.2021 г.
2	Kaspersky Endpoint Security 10 для Windows	Контракт от 24.12.2018 № 126-152ЭА/2018	50	22.12.2020

14. ТРЕБОВАНИЯ К ОЦЕНКЕ КАЧЕСТВА ОСВОЕНИЯ ДИСЦИПЛИНЫ

Наименование разделов	Основные показатели оценки	Формы и методы контроля и оценки
Раздел 1.	*Знает:* -основы экономики в различных сферах жизнедеятельности; -нормативные правовые акты, регламентирующие деятельность предприятия; -методы разработки оперативных и производственных планов; -методы и способы оплаты труда; *Умеет:* -составлять заявки на оборудование; -составлять отчеты по выполнению технических заданий; -составлять техническую документацию; -организовывать работу коллектива в условиях действующего производства; -готовить исходные данные для выбора и обоснования научно-технических и организационных решений на основе экономического анализа; -разрабатывать оперативные планы работ первичных производственных подразделений; *Владеет:* -методами и инструментами проведения экономического анализа затрат и результатов деятельности производственных подразделений; -инструментами планирования и выполнения мероприятий по производству продукции; -основами экономических знаний в различных сферах жизнедеятельности.	Реферат Тестирование.
Раздел 2.	*Знает:* -основы экономики в различных сферах жизнедеятельности; -нормативные правовые акты, регламентирующие деятельность предприятия; -методы разработки оперативных и производственных планов; -методы и способы оплаты труда; *Умеет:* -составлять заявки на оборудование; -составлять отчеты по выполнению технических заданий; -составлять техническую документацию; -организовывать работу коллектива в условиях действующего производства; -готовить исходные данные для выбора и обоснования научно-технических и организационных решений на основе экономического анализа; -разрабатывать оперативные планы работ первичных производственных подразделений; *Владеет:* -методами и инструментами проведения экономического	Реферат Тестирование.

	анализа затрат и результатов деятельности производственных подразделений; -инструментами планирования и выполнения мероприятий по производству продукции; -основами экономических знаний в различных сферах жизнедеятельности.	
Раздел 3.	*Знает:* -основы экономики в различных сферах жизнедеятельности; -нормативные правовые акты, регламентирующие деятельность предприятия; -методы разработки оперативных и производственных планов; -методы и способы оплаты труда; *Умеет:* -составлять заявки на оборудование; -составлять отчеты по выполнению технических заданий; -составлять техническую документацию; -организовывать работу коллектива в условиях действующего производства; -готовить исходные данные для выбора и обоснования научно-технических и организационных решений на основе экономического анализа; -разрабатывать оперативные планы работ первичных производственных подразделений; *Владеет:* -методами и инструментами проведения экономического анализа затрат и результатов деятельности производственных подразделений; -инструментами планирования и выполнения мероприятий по производству продукции; -основами экономических знаний в различных сферах жизнедеятельности.	Реферат Тестирование Экзамен

15. ОСОБЕННОСТИ ОРГАНИЗАЦИИ ОБРАЗОВАТЕЛЬНОГО ПРОЦЕССА ДЛЯ ИНВАЛИДОВ И ЛИЦ С ОГРАНИЧЕННЫМИ ВОЗМОЖНОСТЯМИ ЗДОРОВЬЯ

Обучение инвалидов и лиц с ограниченными возможностями здоровья осуществляется в соответствии с:

- Порядком организации и осуществления образовательной деятельности по образовательным программам – программам бакалавриата, программам специалитета, программам магистратуры (Приказ Минобрнауки РФ от 05.04.2017 № 301);

- Положением о Порядке организации и осуществления образовательной деятельности по образовательным программам – программам бакалавриата, программам специалитета, программам магистратуры в Российском химико-технологическом университете имени Д.И. Менделеева (утв. решением Ученого совета университета от 28.06.2017, протокол № 9);

- Методическими рекомендациями по организации образовательного процесса для обучения инвалидов и лиц с ограниченными возможностями здоровья в образовательных организациях высшего образования, в том числе оснащенности образовательного процесса (утверждены заместителем Министра образования и науки РФ А.А. Климовым от 08.04.2014 № АК-44/05вн).

ДОПОЛНЕНИЯ И ИЗМЕНЕНИЯ К РАБОЧЕЙ ПРОГРАММЕ ДИСЦИПЛИНЫ

«Основы экономики и управления производством в технологии переработки полимеров» основной образовательной программы

направление подготовки: 18.03.01 «Химическая технология»

профиль: «Технология и переработка полимеров»

квалификация: бакалавр

Форма обучения: очная

Номер изменения/ дополнения	Содержание дополнения/изменения	Основание внесения изменения/дополнения
1.	Изменение в части обновления лицензионного программного обеспечения	протокол заседания Ученого совета № 1 от «30» августа 2019г.
2.	Изменения в части обновления договоров электронных ресурсов	протокол заседания Ученого совета № 2 от «30» сентября 2019г.

Министерство науки и высшего образования Российской Федерации
Федеральное государственное бюджетное образовательное учреждение
высшего образования
«Российский химико-технологический университет
имени Д.И. Менделеева»

«УТВЕРЖДАЮ»
Ректор РХТУ им. Д.И. Менделеева
_____ А.Г. Мажуга
«31» июня 2019 г.

РАБОЧАЯ ПРОГРАММА

дисциплины

«Правоведение в технологии и переработке полимеров» (Б1.В.02)

Направление подготовки 18.03.01 – «Химическая технология»

Профиль «Технология и переработка полимеров»

Квалификация: бакалавр

Программа одобрена
Методической комиссией
РХТУ им. Д.И. Менделеева
«31» мая 2019 г.

Председатель _____ Н.А. Макаров

Москва, 2019 г.

Программа составлена к.т.н., проф. В.А. Желтовым, к.ю.н., доц. Д.В. Зорилэ, к.ю.н., доц. Ю.Р. Орловой, ст. преп. Н.В. Плаксиной, ст. преп. О.Ю. Украинцевым.

Программа рассмотрена и одобрена на заседании кафедры социологии
«22» _мая__ 2019 г., протокол №10

СОДЕРЖАНИЕ

1. Цели и задачи дисциплины 4
2. Требования к результатам освоения дисциплины 4
3. Объем дисциплины и виды учебной работы 5
4. Содержание дисциплины 5
4.1. Разделы дисциплины и виды занятий 5
4.2. Содержание разделов дисциплины 6
5. Соответствие содержания требованиям к результатам освоения дисциплины 9
6. Практические и лабораторные занятия 10
6.1. Практические занятия. Примерные темы практических занятий 10
7. Самостоятельная работа 13
8. Оценочные средства для контроля освоения дисциплины 13
8.1. Примерная тематика реферативно-аналитической работы 13
8.2 Примеры контрольных вопросов для текущего контроля освоения дисциплины 15
8.3 Вопросы для итогового контроля освоения дисциплины 22
9. Учебно-методическое обеспечение дисциплины 24
9.1 Рекомендуемая литература 24
9.2 Средства обеспечения освоения дисциплины 25
10. Методические указания для обучающихся 26
11. Методические указания для преподавателей 29
12 Перечень информационных технологий, используемых в образовательном процессе 30
13. Материально-техническое обеспечение дисциплины 32
13.1 . Оборудование, необходимое в образовательном процессе: 32
13.2 . Учебно-наглядные пособия 32
13.3 . Компьютеры, информационно-телекоммуникационные сети, аппаратно-программные и аудиовизуальные средства 32
13.4 . Печатные и электронные образовательные и информационные ресурсы 32
13.5 . Перечень лицензионного программного обеспечения 33
14. Требования к оценке качества освоения программы 33
15. Особенности организации образовательного процесса для инвалидов и лиц с ограниченными возможностями здоровья 35

3. ЦЕЛИ И ЗАДАЧИ ДИСЦИПЛИНЫ

Программа составлена в соответствии с требованиями Федерального государственного образовательного стандарта (ФГОС ВО) для направления подготовки 18.03.01 Химическая технология, профиля подготовки «Технология электрохимических производств», рекомендациями методической комиссии и накопленного опыта преподавания дисциплины кафедрой социологии РХТУ им. Д.И. Менделеева. Программа рассчитана на изучение курса в течение одного семестра.

Дисциплина ***«Правоведение в технологии и переработке полимеров»*** относится к вариативной части 1 блока дисциплин учебного плана (Б1.В.02). Программа дисциплины предполагает, что обучающиеся имеют теоретические и практические знания базовых понятий о государстве и обществе, изучаемых в школьном курсе «Обществознание» и предшествующей гуманитарной дисциплине «История».

Цель дисциплины – овладение основами правовых знаний; формирование основ правовой культуры и правомерного поведения гражданина страны.

Задачи дисциплины:

– ознакомление с теориями и взглядами, выработанными юридической наукой в области конституционных, административных, гражданских, семейных, трудовых и иных отношений в различных сферах деятельности;

– изучение действующих нормативных правовых актов и практики их применения;

– формирование практических навыков по применению правовых норм, составлению документов и совершению юридически значимых действий в различных сферах деятельности.

Курс ***«Правоведение в технологии и переработке полимеров»*** в соответствии с рабочим учебным планом направления подготовки 18.03.01 Химическая технология, профиля подготовки «Технология электрохимических производств» читается в 6 семестре. Контроль успеваемости студентов ведется по принятой в университете рейтинговой системе.

2. ТРЕБОВАНИЯ К РЕЗУЛЬТАТАМ ОСВОЕНИЯ ДИСЦИПЛИНЫ

Изучение курса ***«Правоведение в технологии и переработке полимеров»*** при подготовке бакалавров по направлению подготовки 18.03.01 Химическая технология, профиля подготовки «Технология электрохимических производств» направлено на приобретение следующих компетенций:

- способностью использовать основы правовых знаний в различных сферах деятельности (ОК-4);
- готовностью изучать научно-техническую информацию, отечественный и зарубежный опыт по тематике исследования (ПК-20).

В результате изучения дисциплины студент бакалавриата должен:

Знать:

– основы российской правовой системы и российского законодательства, основы организации и функционирования судебных и иных правоприменительных и правоохранительных органов;

– правовые и нравственно-этические нормы в сфере профессиональной деятельности;

– правовые нормы, регулирующие отношение человека к человеку, обществу, окружающей среде;

– права и обязанности гражданина;

– основы трудового законодательства.

Уметь:

– использовать этические и правовые нормы, регулирующие отношение человека к человеку, обществу, окружающей среде, использовать права и свободы человека и гражданина при разработке социальных проектов;

– использовать и составлять нормативные и правовые документы, относящиеся к профессиональной деятельности, предпринимать необходимые меры к восстановлению нарушенных прав;

– реализовывать права и свободы человека и гражданина в различных сферах жизнедеятельности.

Владеть:

– основами хозяйственного права;

– правовыми нормами в профессиональной деятельности.

3. ОБЪЕМ ДИСЦИПЛИНЫ И ВИДЫ УЧЕБНОЙ РАБОТЫ

для студентов очной формы обучения

Вид учебной работы	Всего 6 семестр		
	ЗЕ	Акад. ч.	Астр. ч.
Общая трудоемкость дисциплины	3	108	81
Контактная работа – аудиторные занятия:	**0,9**	**32**	**24**
Лекции	0,45	16	12
Практические занятия (ПЗ)	0,45	16	12
Самостоятельная работа:	**2,1**	**76**	**57**
Контактная самостоятельная работа	**2,1**	0,2	0,15
Самостоятельное изучение разделов дисциплины		75,8	56,85
Вид итогового контроля:	**зачет**		

4. СОДЕРЖАНИЕ ДИСЦИПЛИНЫ

4.1. Разделы дисциплины и виды занятий для студентов очной формы обучения

№ п/п	Раздел дисциплины	Академ. часов			
		Всего	Лекции	Практ. зан.	Сам. работа
1.	**Раздел 1. Основы теории государства и права**	**16,0**	**3,0**	**3,0**	**10,0**
1.1	Основы теории государства	8,0	1,5	1,5	5,0
1.2	Основы теории права	8,0	1,5	1,5	5,0
2.	**Раздел 2. Отрасли публичного права**	**36,0**	**5,0**	**5,0**	**26,0**
2.1	Основы конституционного права	5,0	0,5	0,5	4,0
2.2	Основы административного права	7,0	1,0	1,0	5,0
2.3	Основы уголовного права	6,0	1,0	1,0	4,0
2.4	Коррупция как социальное и правовое явление в современном обществе	7,0	1,0	1,0	5,0
2.5	Основы экологического права	6,0	1,0	1,0	4,0
2.6	Нормативное правовое регулирование защиты информации. Правовые основы защиты государственной тайны	5,0	0,5	0,5	4,0
3.	**Раздел 3. Отрасли частного права**	**30,0**	**5,0**	**5,0**	**20,0**
3.1	Гражданское право: основные положения общей части	6,0	1,0	1,0	4,0
3.2	Авторское и патентное право и правовая защита результатов интеллектуальной деятельности	6,0	1,0	1,0	4,0

3.3	Основы хозяйственного (предпринимательского) права	6,0	1,0	1,0	4,0
3.4	Основы семейного права	6,0	1,0	1,0	4,0
3.5	Основы трудового права	6,0	1,0	1,0	4,0
4.	**Раздел 4. Особенности правового регулирования профессиональной деятельности в отдельных отраслях химической промышленности**	**26,0**	**3,0**	**3,0**	**20,0**
4.1	Основы национальной безопасности, государственной политики и законодательство в области обеспечения ядерной и радиационной безопасности	8,0	1,0	1,0	6,0
4.2	Особенности правового регулирования труда работников химической промышленности	8,0	1,0	1,0	6,0
4.3	Нормативно-правовая база регулирования химической и нефтехимической отрасли в России	10,0	1,0	1,0	8,0
	ВСЕГО	**108,0**	**16,0**	**16,0**	**76,0**

4.2. Содержание разделов дисциплины

Введение. Дисциплина «Правоведение в технологии и переработке полимеров» относится к вариативным дисциплинам профиля. Базируется на изучении школьного курса «Обществознание» и предшествующей гуманитарной дисциплины «История».

Курс рассматривает основные юридические термины и принципы, раскрывает основные теоретические представления о таких явлениях как государство и право. В процессе изучения курса студенты знакомятся с основными положениями ведущих отраслей российского права, а также основными положениями тех отраслей российского права, которые могут быть востребованы ими по профилю подготовки, а также в решении семейных и бытовых вопросов.

Предметом изучения данного курса являются знания о государстве и праве, законодательстве, с которым каждый гражданин сталкивается в жизни. При изучении дисциплины используются нормативные акты государства и подзаконные акты государственных органов, регулирующих экономическую, финансовую, управленческую деятельность государства и хозяйствующих субъектов.

Раздел 1. Основы теории государства и права.

1.1. Основы теории государства. Понятие и признаки государства. Формы государства. Функции государства. Взаимосвязь государства и права.

1.2. Основы теории права. Понятие и признаки права. Право и мораль. Правовая культура. Основные правовые системы современности. Понятие и виды источников права. Нормативный правовой акт как источник права. Определение закона и подзаконных актов. Действие нормативных правовых актов во времени. Обратная сила закона. Понятие правовых норм, их структура. Система права. Частное и публичное право. Материальное и процессуальное право. Правоотношение: объект, субъект и содержание правоотношений. Юридические факты. Пробелы законодательства.

Раздел 2. Отрасли публичного права.

2.1. Основы конституционного права. Конституция – основной Закон Российской Федерации. Основы правового статуса человека и гражданина. Федеративное устройство Российской Федерации. Система государственных органов и принцип разделения властей в Российской Федерации. Президент Российской Федерации. Федеральное собрание Российской Федерации. Органы исполнительной власти Российской Федерации. Конституционные основы судебной системы. Правоохранительные органы. Понятие гражданства.

2.2. Основы административного права. Понятие и предмет административного права. Общая характеристика Кодекса РФ об административных правонарушениях. Административные правонарушения: понятие и признаки. Административная ответственность: понятие и принципы. Понятие, признаки и виды административных наказаний.

2.3. Основы уголовного права. Понятие и предмет уголовного права. Уголовная ответственность: понятие, основание возникновения. Понятие преступления: признаки, структура. Состав преступления. Соучастие в преступлении. Обстоятельства, исключающие преступность деяния. Понятие, цели и виды наказаний. Уголовная ответственность за совершение преступлений. Условное осуждение, освобождение от уголовной ответственности.

2.4. Коррупция как социальное явление. Термин и понятие «коррупция». Виды коррупции. Формы проявления коррупции. Нормативное определение коррупции. Причины распространения коррупции. Формы проявления коррупции. Формы коррупции-преступления. Формы коррупции-проступка. Формы политической коррупции. Нормативные правовые акты в сфере противодействия коррупции. Федеральный закон от 25.12.2008 № 273-ФЗ «О противодействии коррупции».

2.5. Основы экологического права. Экологическое право: понятие, предмет метод и источники экологического права РФ. Правовое регулирование экологических правоотношений. Понятие, виды и структура экологических правонарушений, ответственность за их совершение.

2.6. Нормативное правовое регулирование защиты информации и права граждан на защиту персональных данных. Правовые основы защиты государственной тайны. Понятие информации. Общая характеристика законодательства о защите информации (№149-ФЗ от 27.07.2006 г. «Об информации, информационных технологиях и защите информации»). Ответственность за нарушение законодательства о защите информации. Конфиденциальная информация: понятие, виды и защита. Защита персональных данных гражданина. Государственная тайна: понятие, защита, правовое регулирование государственной, служебной и иной информации. Правовые основы защиты государственной тайны.

Раздел 3. Отрасли частного права.

3.1. Гражданское право: основные положения общей части. Понятие, предмет и метод гражданского права. Понятие гражданского правоотношения, его специфика. Структура гражданского правоотношения. Право-, дееспособность субъектов гражданского правоотношения. Граждане как субъекты гражданского права. Физические и юридические лица: понятие, признаки, классификация. Юридические факты, как основание возникновения гражданских правоотношений. Право собственности: понятие, структура. Правомочия собственника. Формы собственности. Обязательство: понятие, исполнение и обеспечение. Обязательства в гражданском праве и ответственность за их нарушение.

3.2. Авторское и патентное право и правовая защита результатов интеллектуальной деятельности. Понятие авторского права и смежных прав. Источники и система правовой охраны результатов интеллектуальной деятельности. Исключительные права. Патентные права на изобретения, полезные модели и промышленные образцы. Ноу-хау и коммерческие секреты. Особенности защиты авторских прав и объектов промышленной собственности. Правовые аспекты передачи технологий с целью их вовлечения в гражданский (хозяйственный) оборот.

3.3. Основы хозяйственного (предпринимательского) права. Понятие хозяйственного (предпринимательского) права как отрасли права, науки и учебной дисциплины. Предмет хозяйственного (предпринимательского) права, признаки, методы правового регулирования. Понятие хозяйственной и предпринимательской деятельности. Отграничение хозяйственного (предпринимательского) права от других отраслей права.

Система хозяйственного (предпринимательского) права. Источники хозяйственного (предпринимательского) права. Структура хозяйственного (предпринимательского) законодательства. Законы и подзаконные акты как источники хозяйственного (предпринимательского) права.

3.4. Основы семейного права. Правовое регулирование семейных отношений. История семейного права. Заключение и прекращение брака. Права и обязанности родителей и детей. Осуществление родительских прав. Ответственность родителей за ненадлежащее воспитание детей. Алиментные обязательства. Формы воспитания детей, оставшихся без попечения родителей.

3.5. Основы трудового права. Предмет и метод трудового права. Трудовой договор: понятие, стороны, содержание. Заключение трудового договора. Основания для прекращения трудового договора. Рабочее время. Время отдыха. Трудовые споры. Дисциплина труда.

Раздел 4. Особенности правового регулирования профессиональной деятельности в отдельных отраслях химической промышленности

4.1. Основы национальной безопасности, государственной политики и законодательство в области обеспечения ядерной и радиационной безопасности. Цели, задачи, основные направления и инструменты реализации государственной политики в области обеспечения ядерной и радиационной безопасности Нормы и правила в области обеспечения ядерной и радиационной безопасности в РФ. Стандарты безопасности МАГАТЭ. Нормативно-правовая база Основ национальной безопасности с опорой на положения Конституции РФ, международных договоров РФ, федеральных законов и иных нормативные правовых актов Российской Федерации в области обеспечения ядерной и радиационной безопасности. Стандарты безопасности МАГАТЭ и их имплементация. Правовая ответственность за нарушения в области обеспечения безопасности ядерных объектов.

4.2. Особенности правового регулирования труда работников химической промышленности. Особенности заключения и содержания трудового договора с работниками химической промышленности. Правовое регулирование рабочего времени и времени отдыха работников химической промышленности. Особенности правового регулирования охраны труда работников химической промышленности. Система гарантий и компенсаций работникам химической промышленности.

4.3. Нормативно-правовая база регулирования химической и нефтехимической отрасли в России. Федеральный закон от 21.07.1997 N 116-ФЗ (ред. от 25.06.2012) «О промышленной безопасности опасных производственных объектов». Федеральный закон от 10.01.2002 № 7-ФЗ (ред. от 25.06.2012) «Об охране окружающей среды». Трудовой кодекс Российской Федерации от 30.12.2001 №197-ФЗ. Глава 21. Статья 147. Налоговый кодекс Российской Федерации от 31.07.1998 № 146-ФЗ. Глава 26. Налог на добычу полезных ископаемых. Статьи № 334-345, содержащие сроки уплаты, объект налога, правила начисления налога на полезные ископаемые. Постановление Правительства Российской Федерации от 16.05.2006 № 303 «О разграничении полномочий федеральных органов исполнительной власти в области обеспечения биологической и химической безопасности Российской Федерации». Постановление Госгортехнадзора России от 05.05.2003 № 29 «Общие правила взрывобезопасности для взрывопожароопасных химических, нефтехимических и нефтеперерабатывающих производств» Федеральный закон от 04.05.1999 № 96-ФЗ (ред. от 25.06.2012) «Об охране атмосферного воздуха». Постановление Правительства Российской Федерации от 14.07.06 2006 № 429 «О лицензировании эксплуатации химически опасных производственных объектов».

5. СООТВЕТСТВИЕ СОДЕРЖАНИЯ ТРЕБОВАНИЯМ К РЕЗУЛЬТАТАМ ОСВОЕНИЯ ДИСЦИПЛИНЫ

№	В результате освоения дисциплины студент должен:	Раздел 1	Раздел 2	Раздел 3	Раздел 4
	Знать:				
1	основы российской правовой системы и российского законодательства, основы организации и функционирования судебных и иных правоприменительных и правоохранительных органов;	+	+	+	+
2	правовые и нравственно-этические нормы в сфере профессиональной деятельности;		+	+	
3	права и обязанности гражданина;		+	+	
4	основы трудового законодательства;			+	
5	правовые нормы, регулирующие отношение человека к человеку, обществу, окружающей среде.	+	+	+	+
	Уметь:				
6	использовать этические и правовые нормы, регулирующие отношение человека к человеку, обществу, окружающей среде, использовать права и свободы человека и гражданина при разработке социальных проектов;		+	+	+
7	использовать и составлять нормативные и правовые документы, относящиеся к профессиональной деятельности, предпринимать необходимые меры к восстановлению нарушенных прав;		+	+	+
8	реализовывать права и свободы человека и гражданина в различных сферах жизнедеятельности.		+	+	+
	Владеть:				
9	основами хозяйственного права;			+	
10	правовыми нормами в профессиональной деятельности.	+	+	+	+
	Общекультурные компетенции:				
11	способностью использовать основы правовых знаний в различных сферах деятельности (ОК-4);	+	+	+	+
	Профессиональные компетенции:				
12	готовностью изучать научно-техническую информацию, отечественный и зарубежный опыт по тематике исследования (ПК-20).	+	+	+	+

6. ПРАКТИЧЕСКИЕ И ЛАБОРАТОРНЫЕ ЗАНЯТИЯ

6.1. Практические занятия

Примерные темы практических занятий по дисциплине.

Предусмотрены практические занятия обучающегося бакалавриата в объеме 16 акад. ч.

Примерные темы практикумов

№ п/п	№ темы дисциплины	Примерные темы практических занятий	Кол-во час.
1	1.1.	Анализ критериев, в соответствии, с которым выделяются соответствующие типы государства.	1,5
2	1.2.	Сравнительный анализ основных теорий происхождения государства и права	1,5
3	2.1.	Конституция – основной источник конституционного права. Законы, их виды. Федеральные конституционные и федеральные законы России».	0,5
4	2.2.	Основы административного и уголовного права в Российской Федерации. Коррупция как социальное и правовое явление в современном обществе.	1,0
5	2.3.	Уголовная ответственность за совершение преступлений.	1,0
6	2.4.	Причины распространения коррупции. Формы проявления коррупции.	1,0
7	2.5.	Правовое регулирование экологических правоотношений.	1,0
8	2.6.	Анализ законодательных нормативно - правовых актов в области защиты информации и государственной тайны.	0,5
9	3.1.	Предмет гражданского права. Имущественные и личные неимущественные отношения, регулируемые гражданским правом.	1,0
10	3.2.	Анализ системы правовой охраны и защиты результатов интеллектуальной деятельности (РИД). Составление договоров на выполнение научно-исследовательских, опытно-конструкторских и технологических работ.	1,0
11	3.3.	Источники хозяйственного (предпринимательского) права. Структура хозяйственного (предпринимательского) законодательства.	1,0
12	3.4.	Права и обязанности родителей и детей. Ответственность родителей за ненадлежащее воспитание детей.	1,0
13	3.5.	Предмет и метод трудового регулирования. Основы трудового договора: понятие, содержание, стороны договора, важные условия трудового договора.	1,0

14	4.1.	Анализ инструментов реализации и ресурсного обеспечения государственной политики в области обеспечения ядерной и радиационной безопасности, а также вопросов разграничения полномочий и функций органов государственного регулирования безопасности при использовании атомной энергии.	1,0
15	4.2.	Особенности заключения и содержания трудового договора с работниками химической промышленности.	1,0
16	4.3.	Основы законодательства РФ в области безопасного обращения химической продукции. Общие требования в области безопасного обращения химической продукции и веществ.	1,0

Перечень работы на практических занятиях

В качестве работы на семинарах студенты отвечают на вопросы по различным темам курса, которые им необходимо разобрать самостоятельно. На семинарских занятиях разбираются домашние задания.

Примерный перечень вопросов для самостоятельной подготовки к занятиям:

1. Конституция РФ и международные договоры.
2. Субъекты РФ: понятие, виды, их статус.
3. Понятие, виды, создание, преобразование или ликвидация органов государственной власти.
4. Виды (ветви) власти в РФ, принцип разделения властей, основные полномочия высших органов власти РФ.
5. Понятие уголовного и административного права.
6. Предмет, метод и система уголовного и административного права.
7. Задачи уголовного и административного права.
8. Понятие уголовного закона.
9. Задачи уголовного закона.
10. Уголовный кодекс РФ, его значение.
11. Понятие преступления и правонарушения.
12. Признаки преступления и правонарушения. Отличие преступления от иных видов правонарушений.
13. Понятие и содержание уголовной и административной ответственности. Основания возникновения ответственности.
14. Понятие состава преступления.
15. Экологическое право. Предмет, объект источники.
16. Задачи природоохранного законодательства РФ.
17. Функции государства и сфере экологических правоотношений.
18. Источники экологического права.
19. Экологическая безопасность. Принципы, субъекты.
20. Ответственность за экологические правонарушения.
21. Законодательство РФ о государственной тайне.
22. Сведения, составляющие государственную тайну.
23. Органы защиты государственной тайны.
24. Понятие отрасли гражданского права.
25. Право собственности.
26. Право владения.
27. Право пользования.

28. Право распоряжения.
29. Понятие авторского и смежного с ним прав.
30. Источники авторского и смежного с ним прав.
31. Функции авторского права.
32. Принципы авторского права.
33. Субъекты авторского права.
34. Объекты авторского права.
35. Исключительные права авторов: понятие и виды.
36. Личные неимущественные права.
37. Имущественные права автора.
38. Смежные права.
39. Способы защиты авторских и смежных прав.
40. Понятие и источники патентного права.
41. Принципы патентного права.
42. Объекты и субъекты патентного права.
43. Изобретение.
44. Полезная модель.
45. Промышленный образец.
46. Патентообладатель.
47. Оформление патентных прав.
48. Защита прав авторов и патентообладателей.
49. Понятие хозяйственного права и его принципы.
50. Предмет хозяйственного права.
51. Методы правового регулирования хозяйственно-правовых отношений.
52. Источники хозяйственного права.
53. Субъекты хозяйственных правоотношений.
54. Объекты хозяйственных правоотношений.
55. Гражданско-правовой договор как основная юридическая форма хозяйственной деятельности.
56. Гражданская правоспособность.
57. Гражданская дееспособность.
58. Граждане (физические лица) как субъекты гражданских правоотношений.
59. Признание гражданина умершим или безвестно отсутствующим.
60. Юридические лица как субъекты гражданских правоотношений.
61. Создание и ликвидация юридических лиц.
62. Коммерческие юридические лица.
63. Некоммерческие юридические лица.
64. Алиментные обязательства членов семьи, способы взыскания алиментов.
65. Права и обязанности детей и родителей.
66. Установление отцовства.
67. Установление материнства.
68. Установление происхождения детей.
69. Договорный режим имущества супругов.
70. Правоотношения супругов по взаимному содержанию.
71. Личные неимущественные права и обязанности супругов
72. Обстоятельства, препятствующие заключению брака.
73. Недействительность брака.
74. Причины коррупции.
75. Законодательство в области борьбы с коррупцией.
76. Методы борьбы с коррупцией.
77. Нормативные правовые акты исполнительных органов государственной власти субъектов РФ как источники атомного законодательства.

78. Правовые акты органов местного самоуправления как источники атомного законодательства.

79. Понятие и принципы государственного управления в области использования атомной энергии.

80. Система и компетенции государственных органов управления в области безопасности использования атомной энергии.

81. Формы, функции и методы государственного управления в области использования атомной энергии.

82. Понятие ядерной и радиационной безопасности. Характеристика законодательства о ядерной и радиационной безопасности.

83. Понятия о нормировании уровня загрязнения окружающей среды (Нормативы безопасности (ОСПОРБ, НРБ).

84. Аварии и ядерные катастрофы на предприятиях атомной промышленности. Риски и основные выводы.

85. Основные положения ФЗ № 184 «О техническом регулировании».

86. Основные положения ФЗ № 52 «О санитарно-эпидемиологическом благополучии населения».

87. Сущность Соглашения Таможенного союза (ТС) РФ, Республики Беларусь и Республики Казахстан по санитарным мерам.

88. «Нормальная» продолжительность рабочего времени для категории «работник химической промышленности».

Нормативные правовые источники, регулирующие отношения работников в сфере химической промышленности.

7. САМОСТОЯТЕЛЬНАЯ РАБОТА

Рабочей программой дисциплины ***«Правоведение в технологии и переработке полимеров»*** предусмотрена самостоятельная работа студента бакалавриата в объеме 76 ч в 6 семестре.

Самостоятельная работа проводится с целью углубления знаний по дисциплине и предусматривает:

- ознакомление и проработку рекомендованной литературы;
- подготовку к выполнению контрольных работ по материалу лекционного курса;
- подготовку и выполнение домашних заданий по различным темам курса;
- подготовку докладов по различным темам курса;
- подготовку к практическим занятиям.

Планирование времени на самостоятельную работу, необходимого на изучение дисциплины, студентам лучше всего осуществлять на весь период изучения, предусматривая при этом регулярное повторение пройденного материала. Материал, законспектированный на лекциях, необходимо регулярно дополнять сведениями из литературных источников, представленных в учебной программе. При работе с указанными источниками рекомендуется составлять краткий конспект материала, с обязательным фиксированием библиографических данных источника.

8. ОЦЕНОЧНЫЕ СРЕДСТВА ДЛЯ КОНТРОЛЯ ОСВОЕНИЯ ДИСЦИПЛИНЫ

8.1. Примерная тематика реферативно-аналитической работы.

1. Общество и государство, политическая власть. Роль и значение власти в обществе.
2. Государство и гражданское общество.
3. Правовое государство: понятие и признаки. Проблемы и пути формирования правового государства в России.

4. Правовое сознание. Правовая и политическая культура.
5. Субъекты публичного права. Государственные органы и должностные лица. Понятия компетенции и правомочий.
6. Понятие, основные признаки и виды юридической ответственности. Основание возникновения юридической ответственности.
7. Общая характеристика основ российского конституционного строя.
8. Международные стандарты прав и свобод человека. Гарантии реализации правового статуса человека и гражданина.
9. Судебная система: Конституционный Суд РФ; Верховный Суд РФ и общие суды, военные суды; Высший Арбитражный Суд РФ.
10. Правоохранительные органы: понятие и система.
11. Наследственное право.
12. Понятие, функции и принципы местного самоуправления в Российской Федерации. Органы местного самоуправления. Гарантии правомочий местного самоуправления.
13. Уголовная ответственность за преступления в сфере компьютерной информации.
14. Коррупция как социальное явление.
15. Типологизация коррупции как способ определения направлений борьбы с ней (против кого, в каких секторах, на каких уровнях).
16. Последствия коррупции для общества.
17. О дисциплине работников организаций, эксплуатирующих особо радиационно-опасные и ядерно-опасные производства и объекты в области использования атомной энергии на основе положений Устава согласно Федеральному Закону от 8 марта 2011 г. N 35-ФЗ.
18. Цели, задачи, основные направления и инструменты реализации государственной политики в области обеспечения ядерной и радиационной безопасности Российской Федерации на период до 2025 года и дальнейшую перспективу. Указ Президента Российской Федерации от 13 октября 2018 г. № 585.
19. Основные проблемы и тенденции в области обеспечения ядерной и радиационной безопасности Российской Федерации согласно Указу Президента Российской Федерации от 13 октября 2018 г. № 585.
20. Задачи в области обеспечения ядерной и радиационной безопасности Российской Федерации согласно Указу Президента Российской Федерации от 13 октября 2018 г. № 585.
21. Понятие и развитие культуры безопасности в организациях, осуществляющих эксплуатацию объектов использования атомной энергии.
22. Инструменты реализации Основ государственной политики в области обеспечения ядерной и радиационной безопасности Российской Федерации на период до 2025 года и дальнейшую перспективу согласно Указу Президента Российской Федерации от 13 октября 2018 г. № 585.
23. Порядок взаимодействия органов государственной власти Российской Федерации, органов государственной власти субъектов Российской Федерации, органов местного самоуправления и Госкорпорации "Росатом", согласно Указу Президента Российской Федерации от 13 октября 2018 г. № 585.
24. Технические регламенты (ТР), устанавливающие требования к химической продукции в РФ.
25. Процедура токсилогических исследований химических веществ на территории РФ.
26. Основные положения Соглашения по санитарным мерам от 11.12.2009 г., устанавливающие новые требования к ввозу и обращению продукции на территории России, Белоруссии, Казахстана от 11.12.2009 г.).
27. Основные положения Федерального закона от 30.03.1999 N 52-ФЗ (ред. от 26.07.2019) «О санитарно-эпидемиологическом благополучии населения».
28. Совокупность основных критериев, определяющих работников химической

промышленности как трудоправовую категорию.
29. Вредность и потенциальная опасность условий труда.
30. Специфика труда работников химической промышленности.

8.2. Примеры контрольных вопросов для текущего контроля освоения дисциплины

Для текущего контроля предусмотрено 3 контрольные работы, 1 тестовое задание, 3 домашних задания. Каждая контрольная работа содержит по 1 вопросу. Контрольная работа оценивается максимально 5 баллами. Максимальная оценка за контрольные работы составляет 15 баллов (по 5 баллов за каждую работу). Домашние задания включают в себя: 1 задачу, составление 1 иска, составление 1 договора. Максимальная оценка за домашние задания составляет 15 баллов (по 5 баллов за каждое задание). Максимальная оценка за тестовое задание составляет 15 баллов. В задании 15 вопросов. Каждый правильный ответ на тестовое задание – 1 балл, но в случае, если студент ответил правильно на менее чем 5 тестовых вопросов, тест оценивается в 0 баллов. Максимальная оценка за контрольные работы, тестовое задание и домашние задания составляет 45 баллов (по 5 баллов за каждую контрольную работу, 15 баллов за тестовое задание, по 5 баллов за каждое домашнее задание).

Раздел 1,2.Примеры вопросов к контрольной работе:

Максимальная оценка – 5 баллов. Контрольная работа содержит 1 вопрос.

1. Понятие государства и права, их признаки.
2. Типы и формы государства.
3. Формы правления, государственного устройства, политического режима.
4. Функции права и сферы его применения.
5. Норма права, ее структура.
6. Формы (источники) права.
7. Закон и подзаконные акты. Конституция – основной закон государства и общества.
8. Понятие норм морали. Общие черты и отличие норм права и норм морали.
9. Понятие, признаки и состав правонарушения. Виды правонарушений.
10. Понятие основ правового статуса человека и гражданина и его принципы.
11. Гражданство Российской Федерации.
12. Система основных прав, свобод и обязанностей человека и гражданина.
13. Принцип разделения властей.
14. Основы конституционного статуса Президента РФ, его положение в системе органов государства. Порядок выборов и прекращения полномочий Президента РФ.
15. Основы конституционного статуса Федерального Собрания, его место в системе органов государства и структура Законодательный процесс.
16. Правительство Российской Федерации, его структура и полномочия.
17. Судебная система, её структура.
18. Понятие административного проступка. Основания и порядок привлечения к административной ответственности. Виды административной ответственности.
19. Понятие и задачи уголовного права. Уголовный закон и преступление как основные понятия уголовного права.
20. Понятие уголовной ответственности, ее основание.
21. Обстоятельства, исключающие общественную опасность и противоправность деяния.
22. Методы и задачи криминалистики.
23. Экологическое право: понятие, предмет метод.
24. Правовое регулирование экологических правоотношений.
25. Понятие, виды и структура экологических правонарушений, ответственность за их совершение.

26. Ответственность за нарушение законодательства о защите информации.
27. Государственная тайна: понятие, защита, правовое регулирование государственной, служебной и иной информации.

Раздел 3. Примерный перечень вопросов к контрольной работе:

Максимальная оценка – 5 баллов. Контрольная работа содержит 1 вопрос.

1. Субъективное право и юридическая обязанность: понятие и виды.
2. Юридические факты как основания возникновения, изменения и прекращения правовых отношений.
3. Понятие, законодательство и система гражданского права.
4. Физические и юридические лица, их правоспособность и дееспособность. Деликтоспособность.
5. Понятие и формы права собственности.
6. Формы правовой охраны результатов интеллектуальной деятельности (РИД).
7. Интеллектуальная собственность.
8. Авторское право.
9. Патентное право.
10. Права на средства индивидуализации. Товарные знаки.
11. Правовая охрана программ для ЭВМ и баз данных.
12. Служебные произведения.
13. Понятие трудового права.
14. Коллективный договор и соглашения.
15. Трудовой договор (контракт): понятие, стороны и содержание.
16. Понятие и виды рабочего времени, времени отдыха.
17. Дисциплина труда. Материальная ответственность.
18. Особенности регулирования труда женщин и молодежи.
19. Трудовые споры. Механизмы реализации и защиты трудовых прав граждан.
20. Понятие и принципы семейного права.
21. Понятие брака и семьи. Регистрация брака и условия его заключения.

Раздел 4. Примерный перечень вопросов к контрольной работе:

1. Нормативно-правовая база регулирования химической и нефтехимической отрасли в России
2. Правовая ответственность за нарушения норм и правил в отраслях химической промышленности.
3. Общие правила взрывобезопасности для взрывопожароопасных химических, нефтехимических и нефтеперерабатывающих производств.
4. История возникновения, актуальность и значение атомного права в развитии атомной отрасли и обеспечения ЯРБ в РФ.
5. Источники права в российском атомном законодательстве.
6. Современные тенденции и основные направления развития атомного законодательства в Российской Федерации.
7. Международные договоры и Стандарты безопасности МАГАТЭ как источники для имплементации в атомное законодательство РФ.
8. Подходы к решению проблем по ядерному наследию в ведущих ядерных державах.
9. Классификация правоотношений в области использования атомной энергии.
10. Нормативные правовые акты органов власти субъектов РФ как источники атомного законодательства.
11. Федеральные законы РФ как система источников атомного права.
12. Правовые акты Президента РФ, Правительства РФ, федеральных министерств и ведомств как источники законодательного регулирования атомной отрасли.

13. Структура Перечня федеральных норм и правил в области использования атомной энергии и соответствующие компетенции.
14. Система нормативных документов Российской Федерации в области использования атомной энергии.
15. Нормативные правовые акты исполнительных органов государственной власти субъектов РФ как источники атомного законодательства.
16. Особенности заключения и содержания трудового договора с работниками химической промышленности.
17. Категория «работник химической промышленности: критерии.
18. Система гарантий и компенсаций работникам химической промышленности.
19. Обеспечение режима труда и отдыха работников в соответствии с законодательством РФ (ТК РФ).

Примеры вопросов теста по разделам дисциплины

Задание № 1 (несколько вариантов ответа)
К разновидностям источников права относятся.....
1. Нормативно-правовые акты
2. Публикации в СМИ
3. Нормативные договоры
4. Выступления президента

Задание № 2 (один вариант ответа)
Общеобязательное правило поведения, установленное или санкционированное государством, называется .....
1. Правилом
2. Обычаем
3. Моралью
4. Нормой права

Задание № 3 (несколько вариантов ответа)
Дееспособность юридического лица зависит .....
1. От социального положения
2. От возраста
3. От исполнения обязанностей
4. От состояния здоровья

Задание № 4 (один вариант ответа)
Государство определяется как .....
1. Машина для поддержания господства одного класса над другим
2. Союз людей, объединенных началами общей пользы
3. Сосредоточение всех умственных и нравственных интересов граждан
4. Политической организацией общества, обладающей верховной властью на определенной территории.

Задание № 5 (один вариант ответа)
Основной закон государства, обладающий высшей юридической силой, закрепляющий основы общественного строя и правовой статус человека, называется .....
1. Законом субъекта РФ
2. Федеральным законом
3. Постановлением Правительства
4. Конституцией

Задание № 6 (несколько вариантов ответа)
К общим обязанностям, закрепленным в Конституции и законах РФ, относятся обязанности:
1. Соблюдать Конституцию
2. Беречь памятники истории, культуры, природы

3. Заботиться о нетрудоспособных родителях
4. Платить налоги, установленные законом

Задание № 7 (один вариант ответа)

Под государственными органами понимаются .....

1. Технические специалисты, участвующие в работе государственных органов
2. Все юридические лица
3. Депутаты Государственной Думы
4. Физические лица или организации, наделенные государственно-властны ми полномочиями и участвующие в управлении делами государства

Задание № 8(один вариант ответа)

Гражданское право регулирует отношения:

1. Только денежные
2. Только неимущественные
3. Только имущественные
4. Имущественные и неимущественные

Задание № 9 (несколько вариантов ответа)

Выберите из нижеперечисленных документов необходимые для первичного приема гражданина на работу:

1. Паспорт
2. Трудовую книжку
3. Медицинскую книжку
4. Справку об отсутствии ВИЧ инфекции

Задание №10 (несколько вариантов ответа)

Кто является субъектом гражданского права:

1. Физические лица
2. Государство
3. Органы государственной власти
4. Юридические лица

Задание № 11 (один вариант ответа)

Общественные отношения и интересы, на которые покушался преступник, называются:

1. Объект преступления
2. Предмет преступления
3. Субъект преступления
4. Объективная сторона преступления

Перечень самостоятельной работы для текущего контроля освоения дисциплины

Примерный перечень тем домашних заданий

В качестве домашних заданий студентам предлагается решать индивидуальные задачи по различным темам курса, по методике проанализировать представленные образцы почерка, составить в парах исковые заявления и договоры по заданным темам. Домашние задания включают в себя: 1 задачу, составление 1 иска, составление 1 договора. Максимальная оценка за домашние задания составляет 15 баллов (по 5 баллов за каждое задание).

Примеры задач по различным темам курса

Задача №1

Граждане Д., Н. и О. решили создать общественное объединение. Для этого они обратились к ст. 30 Конституции РФ, которая закрепляет свободу деятельности общественных объединений.

Основываясь на этом принципе, могут ли граждане Д., Н. и О. создать любое общественное объединение?

Задача №2

Семья на своем автомобиле возвращались из поездки на дачу. Стремясь быстрее попасть домой, водитель проехал перекресток на красный сигнал светофора, при этом по неосторожности сбил пешехода, здоровью которого был причинен вред. В числе свидетелей правонарушения были и члены семьи водителя, которые отказалась давать показания.

Можно ли привлечь их к уголовной ответственности за отказ от дачи показаний?

Задача №3

Характеризуя судебную систему Российской Федерации, студентка Л. сказала, что суды общей юрисдикции рассматривают споры между гражданами, арбитражные суды рассматривают споры между гражданами и организациями, а Конституционный Суд РФ - споры между организациями.

В чем ошиблась студентка Л. При подготовке своего ответа?

Задача №4

Член регионального общественного экологического объединения «Зеленый мир» был исключен из него за то, что жестоко обращался со своей собакой и был уличен в незаконной охоте на уток в межсезонье. Он обратился в суд с заявлением об отмене решения о его исключении.

Какое решение примет суд? Какие экологические обязанности имеются у граждан?

Задача №5

В результате выхода из строя давно подлежащих замене очистных сооружений завода большое количество жителей города обратились в медицинские учреждения с жалобами на ухудшение самочувствия. Прокуратура потребовала от руководства завода приостановления деятельности до устранения недостатков в системе очистки и направила в суд иски о компенсации морального вреда и возмещении затрат на лечение в интересах нескольких горожан.

Юридическим основанием исков было указано нарушение руководством завода норм экологического законодательства. Ответчик исков не признал и пояснил, что здоровье граждан объектом экологического права не является, поэтому прокурором не доказано нарушение руководством завода каких-либо законодательных запретов.

Относятся ли жизнь и здоровье граждан к объектам экологического права?

Задача №6

Зиновьева подала заявление в суд, в котором указала, что больше года от ее мужа нет известий, его местожительство ей не известно, и просила суд признать его безвестно отсутствующим.

Как суду определить начало исчисления срока для признания безвестного отсутствия мужа Зиновьевой?

Задача №7

Организация заключила лицензионный договор с правообладателем исключительного права на художественный фильм, в соответствии с которым ей были переданы права на публичный показ этого фильма.

Вправе ли организация произвести своего рода цензуру, «вырезав» из фильма сцены насилия, жестокости, чтобы показывать этот фильм более широкой зрительской аудитории (без учета возрастного ценза)?

Задача №8

Граждане И. и С. решили создать полное товарищество, но, получив отказ в государственной регистрации, обратились в суд с иском о признании недействительным решения об отказе в государственной регистрации товарищества. Государственный орган мотивировал свой отказ тем, что гражданка И. является индивидуальным предпринимателем, а С. нет.

Кто может быть участниками полного товарищества? Какое решение вынесет суд? Можно ли в данном случае учредить товарищество на вере?

Примерный перечень тем для составления исковых заявлений

1. Исковое заявление о разделе совместно нажитого имущества.
2. Исковое заявление о расторжении брака.
3. Исковое заявление о взыскании денежных средств по договору займа (расписке).
4. Исковое заявление о взыскании денежных средств за товар ненадлежащего качества.
5. Исковое заявление о взыскании денежных средств (туроператор уменьшил время пребывания на курорте).
6. Исковое заявление об установлении отцовства.
7. Исковое заявление о разделе наследственного имущества.
8. Исковое заявление об определении порядка общения с несовершеннолетними детьми.
9. Исковое заявление о лишении родительских прав.
10. Исковое заявление о взыскании страхового возмещения со страховой компании и с виновника ДТП.
11. Исковое заявление о взыскании денежных средств (заработной платы) с работодателя.

Примерный перечень тем для составления договоров

1. Договор купли-продажи.
2. Договор простого товарищества (совместной деятельности).
3. Договор подряда.
4. Договор финансовой аренды (лизинга).
5. Лицензионный договор.
6. Договор дарения.
7. Договор аренды.
8. Договор найма жилого помещения.
9. Трудовой договор с должностным лицом предприятия.
10. Брачный договор.

8.3. Вопросы для итогового контроля освоения дисциплины (6 семестр – зачет)

Максимальное количество баллов за ***зачет 40*** баллов. Зачет содержит 2 вопроса, максимальная оценка за 1 вопрос 20 баллов.

Примеры контрольных вопросов для итогового контроля освоения дисциплины

1. Основные теории происхождения государства и их содержание.
2. Понятие суверенитета.
3. Функции государства и их классификация.
4. Понятие формы государства.
5. Понятие формы правления.
6. Понятие и виды монархии.
7. Понятие республики.
8. Понятие и формы государственного устройства.
9. Понятие политического режима.
10. Механизм государства.
11. Элементы системы права.
12. Основания деления права на отрасли и институты.
13. Метод правового регулирования.
14. Основания деления правовых норм.
15. Норма права, её понятие и структура.
16. Классификация норм права.
17. Понятие гипотезы.

18. Понятие диспозиции.
19. Понятие санкции.
20. Понятие источника права.
21. Виды источников права.
22. Понятие правового обычая.
23. Понятие судебного прецедента.
24. Понятие нормативного правового акта.
25. Обратная сила закона.
26. Понятие законности.
27. Понятие конституционного права, отношения, регулируемые конституционным правом.
28. Конституционные права и свободы человека и гражданина.
29. Понятие и система административного права.
30. Понятие административного проступка.
31. Основания и порядок привлечения к административной ответственности. Виды административной ответственности.
32. Понятие правонарушения.
33. Понятие преступления и виды преступления.
34. Понятие состава преступления.
35. Понятие объекта преступления.
36. Субъект преступления и его виды.
37. Соучастие в преступлении и виды соучастия.
38. Обстоятельства, исключающие преступность деяния.
39. Понятие и цели наказания.
40. Обстоятельства смягчающие и отягчающие наказания.
41. Основания освобождения от уголовной ответственности.
42. Понятие судимости.
43. Классификация норм гражданского права.
44. Источники гражданского права.
45. Договор купли-продажи.
46. Договор мены.
47. Дарение.
48. Рента и пожизненное содержание с иждивением.
49. Аренда.
50. Наем жилого помещения.
51. Безвозмездное пользование.
52. Подряд.
53. Оказание услуг.
54. Государственное регулирование и контроль в сфере хозяйственной деятельности.
55. Методы государственного регулирования хозяйственной деятельности.
56. Задачи государственного регулирования предпринимательства.
57. Правовое регулирование конкуренции и монополии в хозяйственной деятельности.
58. Понятие трудового права.
59. Функции трудового права.
60. Источники трудового права.
61. Цели трудового законодательства.
62. Функции трудового права.
63. Субъекты трудовых отношений, их права и обязанности.
64. Виды общественных отношений, регулируемых трудовым правом.
65. Принципы правового регулирования трудовых отношений.
66. Понятие заработной платы и методы ее правового регулирования.
67. Прекращение трудового договора по обстоятельствам, не зависящим от воли сторон.

68. Формы социального партнерства
69. Понятие, стороны и система социального партнерства
70. Порядок разрешения трудовых споров
71. Дисциплинарная ответственность работника.
72. Самозащита работниками трудовых прав.
73. Трудовая дисциплина.
74. Понятие и виды рабочего времени
75. Основания расторжения трудового договора.
76. Порядок ведения трудовых книжек.
77. Существенные условия трудового договора.
78. Понятие и виды трудового договора.
79. Коллективные договоры и соглашения.
80. Применение семейного законодательства РФ к семейным отношениям с участием иностранцев.
81. Формы воспитания детей, оставшихся без попечения родителей.
82. Недействительность брака.
83. Применение семейного законодательства РФ к семейным отношениям с участием лиц без гражданства.
84. Применение семейного законодательства РФ к семейным отношениям с участием иностранцев.
85. Порядок усыновления (удочерения) детей, оставшихся без попечения родителей.
86. Формы воспитания детей, оставшихся без попечения родителей.
87. Понятие брака, порядок его расторжения.
88. Понятие брака, порядок его заключения.
89. Субъекты и объекты семейных правоотношений.
90. Основные начала семейного законодательства.
91. Обязанности собственников ядерных объектов согласно ФЗ «Об использовании атомной энергии» №170-ФЗ от 21.11.95 г. с изменениями и дополнениями (в редакции Федерального закона №347-ФЗ от 30 ноября 2011 г.).
92. Основные функции Ростехнадзора в сфере ядерных технологий.
93. Нормативные правовые акты, самостоятельно принимаемые Ростехнадзором в ОИАЭ.
94. Основные причины крупных аварий и катастроф.
95. Человек как источник потенциальной опасности на ядерных объектах. Характеристика статистики Ростехнадзора об ошибках персонала атомных объектов.
96. Ответственность государства за ядерную безопасность согласно международным нормам.
97. Технические регламенты (ТР), устанавливающие требования к химической продукции на территории РФ.
98. Государственная регистрация опасных химических веществ.
99. Охрана труда работников химической промышленности.
100. Оплата труда работников, занятых на тяжелых работах, работах с вредными и (или) опасными и иными особыми условиями труда.

Полный перечень оценочных средств приведен в виде отдельного документа, являющегося неотъемлемой частью основной образовательной программы.

9. УЧЕБНО-МЕТОДИЧЕСКОЕ ОБЕСПЕЧЕНИЕ ДИСЦИПЛИНЫ

9.1. Рекомендуемая литература

А. Основная литература

1. Конституция Российской Федерации. Принята всенародным голосованием 12.12.1993 г.
2. Гражданский Кодекс Российской Федерации. Актуальная редакция ГК РФ от 18.07.2019 с изменениями, вступившими в силу с 01.10.2019.

3. Правоведение : учебник / С.В. Барабанова, Ю.Н. Богданова, С.Б. Верещак [и др.] ; под редакцией С.В. Барабановой. — Москва : Прометей, 2018. — 390 с. — ISBN 978-5-907003-67-5. — Текст : электронный // Лань : электронно-библиотечная система. — URL: https://e.lanbook.com/book/121512 (дата обращения: 04.02.2020). — Режим доступа: доступ для всех пользователей РХТУ с любого компьютера.
4. Правоведение [Текст]: учебное пособие / Н. В. Брянцева [и др.]. – М.: РХТУ им. Д.И. Менделеева, 2016. – 231 с. – ISBN 978-5-7237-1309-3

Б. Дополнительная литература

1. Правоведение : учебное пособие / Н.Н. Парыгина, В.А. Рыбаков, Т.А. Солодовченко, Н.А. Темникова. — Омск : ОмГУ, 2018. — 116 с. — ISBN 978-5-7779-2272-4. — Текст : электронный // Лань : электронно-библиотечная система. — URL: https://e.lanbook.com/book/113877 (дата обращения: 04.02.2020). — Режим доступа: доступ для всех пользователей РХТУ с любого компьютера.
2. Правоведение (актуальные проблемы методики расследования отдельных видов преступлений) [Текст]: практикум / Н. В. Брянцева. – М.: РХТУ им. Д.И. Менделеева, 2016. – 56 с.: ил.; 3,26. – ISBN 978-5-7237-1358-1.
3. Указ Президента РФ от 13 октября 2018 г. N 585 "Об утверждении Основ государственной политики в области обеспечения ядерной и радиационной безопасности Российской Федерации на период до 2025 года и дальнейшую перспективу".

9.2. Средства обеспечения освоения дисциплины

Для реализации учебной программы подготовлены следующие средства обеспечения освоения дисциплины:

– банк контрольных и тестовых заданий для текущего контроля освоения дисциплины по каждой теме (общее число заданий 150);

– банк домашних заданий для текущего контроля освоения дисциплины по каждой теме – (общее число заданий 120);

Для освоения дисциплины используются следующие нормативные и нормативно-методические документы:

– Федеральный закон Российской Федерации от 29.12.2012 № 273-ФЗ «Об образовании в Российской Федерации» [Электронный ресурс] – Режим доступа: http://pravo.gov.ru/proxy/ips/?docbody=&nd=102162745&intelsearch=273-%D4%C7 (дата обращения:04.02.2020).

− Федеральные государственные образовательные стандарты высшего образования // Координационный совет учебно-методических объединений и научно-методических советов высшей школы. Портал Федеральных образовательных стандартов высшего образования [Электронный ресурс] – Режим доступа: http://fgosvo.ru/fgosvo/92/91/4 (дата обращения: 04.02.2020).

− Приказ Министерства образования и науки РФ от 23.08.2017 № 816 «Об утверждении Порядка применения организациями, осуществляющими образовательную деятельность, электронного обучения, дистанционных образовательных технологий при реализации образовательных программ» [Электронный ресурс]. Режим доступа: http://pravo.gov.ru/proxy/ips/?docbody=&nd=102447332&intelsearch=816+%EF%F0%E8%EA%E0%E7 (дата обращения: 04.02.2020).

При освоении дисциплины студенты должны использовать информационные и информационно-образовательные ресурсы следующих порталов и сайтов:

– Система федеральных образовательных порталов. Система открытого образования. Консалтинговый центр ИОС ОО РФ [Электронный ресурс] – Режим доступа: http://www.openedu.ru/ (дата обращения: 04.02.2020).

– Информационная система «Единое окно доступа к образовательным ресурсам». URL: http://window.edu.ru/ (дата обращения: 04.02.2020).

– ФЭПО: соответствие требованиям ФГОС [Электронный ресурс] – Режим доступа: http://fepo.i-exam.ru/ (дата обращения: 04.02.2020).

10. МЕТОДИЧЕСКИЕ УКАЗАНИЯ ДЛЯ ОБУЧАЮЩИХСЯ

Методические рекомендации по организации учебной работы обучающегося бакалавриата направлены на повышение ритмичности и эффективности его аудиторной и самостоятельной работы по курсу.

Учебный курс «Правоведение в технологии и переработке полимеров» включает 4 раздела, каждый из которых имеет определенную логическую завершенность. При изучении материала каждого раздела рекомендуется регулярное повторение законспектированного лекционного материала, а также дополнение его сведениями из литературных источников, представленных в учебной программе.

Методические рекомендации по разделу 1.

Методическая рекомендация по теме 1.1. При изучении темы 1.1 студентам необходимо обратить внимание на понятие и признаки государства, отличающие его от других политических организаций. При изучении вопроса о механизме государства студентам следует провести различие между государственным органом и государственными организациями, уметь приводить примеры и давать характеристику государственным органам. При изучении вопроса о формах государства, студенты должны усвоить понятия формы правления, формы государственного устройства и формы государственного (политического режима) и их разновидности; уметь характеризовать государство с точки зрения его формы.

Методическая рекомендация по теме 1.2. При изучении темы 1.2 студентам необходимо акцентировать своё внимание на понятии и признаках права. Кроме того, студенты должны определить сходства и различия между нормами права и иными социальными регуляторами. При изучении вопроса о формах (источниках) права студентам необходимо акцентировать своё внимание на нормативных правовых актах и их видах, а также уметь определять юридические пределы действия конкретного нормативного правового акта. Обучаемые необходимо различать правовое и неправовое поведение, знать понятие правонарушения и юридической ответственности и их виды.

Методические рекомендации по разделу 2.

2. Методическая рекомендация по теме 2.1. Для того чтобы изучить данную тему, каждому нужно раскрыть понятие Конституции Российской Федерации, так как - Конституция – основной Закон Российской Федерации и является базой для текущего законодательства. Для полного понимания советуем проанализировать основы правового статуса человека и гражданина, закрепленные Конституцией, а также обратить внимание на понятие гражданства и способы его получения. Далее следует рассмотреть порядок формирование и взаимодействие органов законодательной, исполнительной и судебной власти.

Методическая рекомендация по теме 2.2. При изучении данной темы студентам следует разобрать понятие и предмет административного права, изучить общую характеристику Кодекса РФ об административных правонарушениях. Также, студентам следует ознакомиться с понятием и принципами административных правонарушений и административной ответственности. Изучить понятие, раскрыть признаки и виды административных наказаний.

Методическая рекомендация по теме 2.3. При исследовании уголовного права студентам необходимо изучить основы этой отрасли права. Такие как: понятие и предмет уголовного права. Раскрыть сущность уголовной ответственности и основание его возникновения. Студенты должны знать понятие преступления, его признаки и структуру. Важно обратить внимание на состав преступления, соучастие в преступлении, а также обстоятельства, исключающие преступность деяния. Рассмотреть понятие, цели наказаний

и разбираться в их видах. Обучающиеся должны акцентировать внимание на том, что совершивший преступление, несет уголовную ответственность. Необходимо знать при каких условиях следует условное осуждение, освобождение от уголовной ответственности.

Методическая рекомендация по теме 2.4. Чтобы в полной мере студентам изучить такое явление как коррупция, нужно разбираться в терминологии понятия «коррупция»: общее и отличительное. Провести обзор термина коррупции в отечественной литературе, в СМИ, среди населения, знать нормативное определение коррупции. Классифицировать причины распространения коррупции и формы ее проявления. Изучить на уровне основ и сущности Нормативные правовые акты в сфере противодействия коррупции.

Методическая рекомендация по теме 2.5. При изучении данной темы студенту необходимо знать понятие, предмет, метод и источники экологического права РФ. Студентам следует знать, что экологическое право, как отрасль тесно связана с научными исследованиями, которые лежать в основе ее развития, обосновывают и предлагают применение тех или иных правовых механизмов решения экологических проблем. Знать понятие, виды и структуру экологических правонарушений, и ответственность за их совершение.

Методическая рекомендация по теме 2.6. При изучении этой темы студентом необходимо обратить внимание на Конституцию РФ, которая в ст.23 предоставляет право гражданам на тайну переписки, телефонных и иных сообщений, ст.29 закрепляет право свободно искать, получать, передавать, производить и распространять информацию любым законным способом. Тем не менее, рядом законов ограничены данные права. Студентам необходимо самостоятельно найти примеры из законодательства об ограничении их конституционного права на информацию. Необходимо изучить положение закона «О государственной тайне», определиться с тем, что такое государственная тайна и порядок оформления допуска к ней. Студентам необходимо акцентировать внимание на видах ответственности за разглашение ограниченных к распространению сведений.

Методические рекомендации по разделу 3.

Методическая рекомендация по теме 3.1. При изучении гражданского права первым, что необходимо разобрать студенту – это понятие, предмет и метод гражданского права. Далее, следует разбор совокупности элементов, без которых невозможна реализация гражданского правоотношения – это структура гражданского права. После структуры, необходимо определиться с понятием субъекта гражданского права, раскрыть виды субъектов, а также охарактеризовать их правоспособность и дееспособность.

Затем, надо рассмотреть право, установленное и гарантированное государством и предоставляющее лицу возможность быть участником гражданских правоотношений, то есть граждан, как субъектов гражданского права. Следом, разобрать понятия, признаки и классификации физических и юридических лиц, и чем они отличаются друг от друга.

Студенту необходимо знать понятия и виды юридических фактов.

Далее, необходимо разобрать институт права собственности, его понятие и структуру, правомочия собственника, формы собственности. И заключительным этапом будет рассмотрение обязательств, и порядок их исполнение и обеспечения и ответственность за их нарушение.

Методическая рекомендация по теме 3.2. Изучая тему интеллектуальных прав - авторское право и смежные права, а также патентное право, студенту сначала необходимо изучить основные положения Части IV Гражданского Кодекса Российской Федерации. В контексте учебного курса главное внимание следует уделить генезису результатов интеллектуальной деятельности (РИД) – возникновение РИД, выявление охраноспособных объектов права (объекты авторского права, объекты патентного права, товарные знаки, объекты специальной охраны), их охрана, учет и защита, способы

возможного использования в гражданском обороте в своих главных правовых разновидностях. Надлежит кратко ознакомиться с понятиями НМА (нематериальных активов) и основами стоимостной оценки прав на объекты интеллектуальной собственности, выработки практических навыков у студентов по составлению целевых Договоров в ходе семинарских занятий и домашних заданий.

Методическая рекомендация по теме 3.3. Каждый студент должен определиться с понятием хозяйственного (предпринимательского) права. Уметь отличать хозяйственное (предпринимательского) право от других отраслей права. Ознакомиться с источниками и структурой хозяйственного (предпринимательского) права.

Методическая рекомендация по теме 3.4. При изучении семейного права студент должен знать правовое регулирование семейных отношений. Для того, чтобы грамотно составлять брачные договоры, студенту необходимо будет подробно разобраться в условиях и порядках заключения и прекращения брака.

В семейном законодательстве очень подробно разбирается ответственность родителей и детей по отношению друг к другу, закрепленные в 12 главе семейного кодекса. В случае предусмотренных в главах 13,14,15,16,17 семейного законодательства, один из родителей обязан выплачивать своему ребенку алименты и наоборот, в данных главах множество нюансов по выплате алиментов, поэтому их следует тщательно разобрать.

Методическая рекомендация по теме 3.5. В своей жизни каждый человек сталкивается с заключением трудового договора, поэтому эта тема очень актуальна для каждого студента. При изучении трудового права, студенту необходимо знать предмет и метод трудового регулирования. Разбираться в основах договора, т.е. знать его понятие и содержание, различать стороны договора. Надо знать важные условия трудового договора. Иметь представление о ситуациях, когда возникают трудовые споры между работником и работодателем, за помощью можно обратиться к ст. 79 ТК «Основания для прекращения трудового договора».

Методические рекомендации по разделу 4. Материалы раздела в части учебного курса **Особенности правового регулирования профессиональной деятельности в отдельных отраслях химической промышленности (п.4.1, 4.2, 4.3.)** изучаются на основе лекционных материалов, а также с помощью аудио-визуальных материалов авторских презентационных слайд-блоков (.ppt). Практическое закрепление учебного курса ведется в ходе написания студентами рефератов и их публичной защиты. Закрепление учебных материалов проводится на семинарских занятиях с обсуждением содержания учебного курса и студенческих тематических рефератов.

При изучении данного раздела студентами разбираются нормативные правовые акты в сфере национальной безопасности, государственной политики и законодательства в области обеспечения ядерной и радиационной безопасности; нормативно-правовая база регулирования химической и нефтехимической отрасли в России, а также вопросы правовой ответственности за нарушения норм и правил в отраслях химической промышленности. Обсуждаются основы законодательства РФ в области безопасного обращения химической продукции, общие требования в области безопасного обращения химической продукции и веществ, особенности заключения и содержания трудового договора с работниками химической промышленности; правовое регулирование рабочего времени и времени отдыха работников химической промышленности.

Совокупная оценка текущей работы студента в семестре складывается из оценок за выполнение контрольных работ, домашних заданий и тестового задания, работы на занятиях и самостоятельной работы студента. Максимальная оценка за работу на семинарах составляет 15 баллов. В соответствии с учебным планом изучение дисциплины завершается итоговым контролем в форме зачета. Общая оценка результатов освоения дисциплины складывается из числа баллов, набранных в семестре. Максимальная общая оценка всей дисциплины составляет 100 баллов - 15 баллов за контрольные работы (по 5 баллов за каждую контрольную работу), 15 баллов за тестовое задание, 15 баллов за домашние задания (по 5 баллов за каждое домашнее задание), 40 баллов за зачет (по 20 баллов за каждый вопрос), 15 баллов за работу на семинарах.

Для обучающихся, пропустивших семинары, в связи с обучением по индивидуальному плану или иным уважительным причинам предлагается примерная тематика реферативно-аналитической работы. Максимальная оценка до 15 б. Работа проверяется через систему Антиплагиат, должна иметь не менее 60 % оригинального текста, список литературы оформляется по ГОСТ, объем работы не менее 20 страниц.

11. МЕТОДИЧЕСКИЕ УКАЗАНИЯ ДЛЯ ПРЕПОДАВАТЕЛЕЙ

Дисциплина ***«Правоведение в технологии и переработке полимеров»*** изучается в 6 семестре бакалавриата.

При подготовке и проведении занятий преподаватель должен ориентироваться на то, что студенты имеют общую подготовку по общенаучным, общеинженерным дисциплинам и основным профессиональным дисциплинам профиля, в объеме, предусмотренном учебным планом бакалавриата, а также опыт восприятия и конспектирования изучаемого материала. Обучение студентов организовано в виде традиционных лекций и практических занятий. На занятиях должна прослеживаться взаимосвязь рассматриваемых вопросов с ранее изученным материалом.

Основной задачей преподавателя, ведущего занятия по дисциплине «Правоведение», является формирование у студентов компетенций в области права, позволяющая использовать основы правовых знаний в различных сферах деятельности.

В вводной лекции курса следует остановиться на разборе основных проблем государства и права в их современном понимании, а также подготовить студентов к решению сложных юридических вопросов, с которыми они могут столкнуться в своей трудовой деятельности, а также при решении семейных и бытовых проблем.

В разделе 1 «Основы теории государства и права» необходимо рассмотреть основные понятия о государстве, праве и правовых явлениях. На практических занятиях следует уделить внимание разбору форм и функций государства, а также правовых систем современности и источникам права. При разборе материала следует обращаться к знаниям студентов, полученных ими при изучении предшествующих дисциплин.

В разделах 2 «Отрасли публичного права» и 3 «Отрасли частного права» следует уделить немало времени на разбор Конституции Российской Федерации: особое значение имеют федеративное устройство, система государственных органов и принцип разделения властей, понятие гражданства. На практических занятиях необходимо отточить на решении ситуационных задач знания, полученные при изучении основ административного, уголовного, экологического, гражданского, авторского, семейного и трудового права.

Раздел 4 «Особенности правового регулирования профессиональной деятельности в отдельных отраслях химической промышленности». Необходимой компонентой лекционных и практических занятий по курсу является широкое использование наглядных пособий и иллюстративного материала, в том числе с применением компьютерной техники. Иллюстративный материал включает презентации по разделам курса, выполненные с использованием различных программных продуктов (например, Power

Point в составе Microsoft Office). Для демонстрации иллюстративного материала рекомендуется использование мультимедиа. Основной упор необходимо сделать на анализе и обобщении положений источников правового регулирования в отраслевых областях химической промышленности. Особое внимание уделить вопросам правового регулирования охраны труда работников химической промышленности. Человеческий фактор является причиной в большинстве случаев техногенных и др. видов катастроф, поэтому необходимо осмысление охранных мероприятий работников в отраслях химической промышленности.

При проведении занятий преподаватель может рекомендовать студентам проработку дополнительной литературы по тематике занятия, организуя ее обсуждение на практических занятиях, формирует у студентов навык к самостоятельной работе с разнообразными литературными и нормативно-правовыми источниками.

12. ПЕРЕЧЕНЬ ИНФОРМАЦИОННЫХ ТЕХНОЛОГИЙ, ИСПОЛЬЗУЕМЫХ В ОБРАЗОВАТЕЛЬНОМ ПРОЦЕССЕ

Информационную поддержку изучения дисциплины осуществляет Информационно-библиотечный центр (ИБЦ) РХТУ им. Д.И. Менделеева, который обеспечивает обучающихся основной учебной, учебно-методической и научной литературой, необходимой для организации образовательного процесса по дисциплине. Общий объем многоотраслевого фонда ИБЦ на 01.01.2019 г. составляет 1 708 372 экз. изданий.

Фонд ИБЦ располагает учебной, учебно-методической и научно- технической литературой в форме печатных и электронных изданий, а также включает официальные, справочно-библиографические, специализированные отечественные и зарубежные периодические и информационные издания. ИБЦ обеспечивает доступ к профессиональным базам данных, информационным, справочным и поисковым системам.

Каждый обучающийся обеспечен свободным доступом из любой точки, в которой имеется доступ к сети Интернет и к электронно-библиотечной системе (ЭБС) Университета, которая содержит различные издания по основным изучаемым дисциплинам и сформирована по согласованию с правообладателями учебной и учебно-методической литературы.

Для более полного и оперативного справочно-библиографического и информационного обслуживания в ИБЦ реализована технология Электронной доставки документов. Электронные информационные ресурсы, доступные пользователям РХТУ им. Д.И. Менделеева в 2019 году (на 01.01.2019 г.).

№ п/п	Электронный ресурс	Реквизиты договора (номер, дата заключения, срок действия), ссылка на сайт ЭБС, сумма договора, количество ключей	Характеристика библиотечного фонда, доступ к которому предоставляется договором
1.	Электронно-библиотечная система ИБЦ РХТУ им. Д.И. Менделеева (на базе АИБС «Ирбис»)	Принадлежность – собственная РХТУ Ссылка на сайт ЭБС – http://lib.muctr.ru/ Доступ для пользователей РХТУ с любого компьютера.	Электронные версии учебных и научных изданий авторов РХТУ по всем ООП
2.	Справочно-	Принадлежность сторонняя,	«Консультант+» –

	правовая система «Консультант+»	Договор № 174-247ЭА/2019 от 26.12.2019 г. Сумма договора - 927 029-80 С «01» января 2020 г. по «31» декабря 2020 г. Ссылка на сайт- http://www.consultant.ru/ Количество ключей – 5 пользовательских лицензий по ip-адресам.	справочно-правовая система по законодательству Российской Федерации
3.	Справочно-правовая система «Гарант»	Принадлежность сторонняя Договор №166-235ЭА/2019 от 23.12.2019 г. Сумма договора - 603 949-84 С «01» января 2020 г. по «31» декабря 2020 г. Ссылка на сайт – http://www.garant.ru/ Сумма договора - 603 949-84 Количество ключей – 50 пользовательских лицензий по ip-адресам..	«Гарант» – справочно-правовая система по законодательству Российской Федерации.
4.	ЭБС «ЛАНЬ»	Принадлежность - сторонняя Реквизиты договора - ООО «Издательство «Лань», договор № 33.03-Р-2.0-1775/2-10 от 26.09.2019г. Сумма договора – 642 083-68 С «26» сентября 2019г. по «25» сентября 2020г. Ссылка на сайт ЭБС – http://e.lanbook.com Количество ключей - доступ для всех пользователей РХТУ с любого компьютера	Коллекции: «Химия» - изд-ва НОТ, «Химия» - изд-ва Лаборатория знаний, «Химия» - изд-ва «ЛАНЬ», «Химия»-КНИТУ(Казанский национальный исследовательский технологический университет), «Химия» - изд-ва ФИЗМАТЛИТ», «Информатика» - изд-ва «ЛАНЬ», «Информатика»-Национальный Открытый Университет «ИНТУИТ», «Инженерно-технические науки"-изд-ва «ЛАНЬ», «Теоретическая механика»-изд-ва «ЛАНЬ», Экономика и

			менеджмент»- изд-ва Дашков и К., а также отдельные издания в соответствии с Договором.

Базы данных, информационно-справочные и поисковые системы, ресурсы Интернет.

При освоении дисциплины студенты должны использовать информационные и информационно-образовательные ресурсы следующих порталов и сайтов:

– «Официальный интернет-портал правовой информации» [Электронный ресурс] – Режим доступа: http://pravo.gov.ru (дата обращения:04.02.2020). Является сетевым изданием и входит в государственную систему правовой информации, функционирование которой обеспечивает федеральный орган исполнительной власти в области государственной охраны.

– Государственная автоматизированная система Российской Федерации «Правосудие». Интернет-портал. [Электронный ресурс] – Режим доступа: https://sudrf.ru/ (дата обращения: 04.02.2020). ГАС «Правосудие» – это территориально распределенная автоматизированная информационная система, предназначенная для формирования единого информационного пространства судов общей юрисдикции и системы Судебного департамента при Верховном Суде Российской Федерации (СД), обеспечивающая информационную и технологическую поддержку судопроизводства.

– Мобильное приложение «КонсультантПлюс: Студент» [Электронный ресурс] Режим доступа: http://www.consultant.ru/student/ (дата обращения: 04.02.2020). для iOS и Android. Содержит правовую информацию (кодексы, законы), судебную практику, консультации, а также более 170 современных учебников по праву, финансам, экономике и бухучету.

13. МАТЕРИАЛЬНО-ТЕХНИЧЕСКОЕ ОБЕСПЕЧЕНИЕ

В соответствии с учебным планом занятия по дисциплине «Правоведение в технологии и переработке полимеров» проводятся в форме лекций, практических занятий и самостоятельной работы обучающегося.

13.1. Оборудование, необходимое в образовательном процессе

Учебная аудитория для проведения лекционных и семинарских занятий, оборудованная электронными средствами демонстрации (компьютер со средствами звуковоспроизведения, проектор, экран) и учебной мебелью.

Библиотека, имеющая рабочие компьютерные места для студентов, оснащенные компьютерами с выходом в Интернет и доступом к базам данных.

13.2. Учебно-наглядные пособия

Информационно-методические материалы: учебные пособия по дисциплине; раздаточный материал к разделам лекционного курса.

13.3. Компьютеры, информационно-телекоммуникационные сети,

аппаратно-программные и аудиовизуальные средства

Персональные компьютеры, проектор и экран; локальная сеть с выходом в Интернет.

13.4. Печатные и электронные образовательные и информационные ресурсы

Информационно-методические материалы: учебные пособия по дисциплине; раздаточный материал к разделам лекционного курса.

Электронные образовательные ресурсы: электронные презентации к разделам лекционного курса; учебно-методические разработки в электронном виде; справочные материалы в печатном и электронном виде; кафедральная библиотека электронных изданий.

13.5. Перечень лицензионного программного обеспечения

№ п/п	Наименование программного продукта	Реквизиты договора поставки	Количество лицензий	Срок окончания действия лицензии
1	Microsoft Office Standard 2007	Государственный контракт № 143- 164ЭА/2010 от 14.12.10, Акт № Тг048787, накладная № Тг048787 от 20.12.10 Microsoft Open License Номер лицензии 42931328	210	бессрочная
2	Операционная система Microsoft Windows 10 Education (Russian)	Подписка Microsoft Imagine Premium, соглашение ICM-171312 от 03.04.2019 г., действительно до 03.04.2020 г., счет № 0012522675 от 30.03.2019 г.	Количество лицензий не ограничено согласно условиям подписки Microsoft Imagine Premium	03.04.2020 г.

14. ТРЕБОВАНИЯ К ОЦЕНКЕ КАЧЕСТВА ОСВОЕНИЯ ПРОГРАММЫ

Наименование разделов	**Основные показатели оценки**	**Формы и методы контроля и оценки**
Раздел 1. Основы теории государства и права.	*Знает*: – основы российской правовой системы и российского законодательства, основы организации и функционирования судебных и иных правоприменительных и правоохранительных органов; – правовые нормы, регулирующие	Оценка за работу на семинарах

	отношение человека к человеку, обществу, окружающей среде. *Владеет:* – правовыми нормами в профессиональной деятельности	
Раздел 2. Отрасли публичного права.	*Знает*: – основы российской правовой системы и российского законодательства, основы организации и функционирования судебных и иных правоприменительных и правоохранительных органов; – правовые и нравственно-этические нормы в сфере профессиональной деятельности; – права и обязанности гражданина; – правовые нормы, регулирующие отношение человека к человеку, обществу, окружающей среде; *Умеет:* – использовать этические и правовые нормы, регулирующие отношение человека к человеку, обществу, окружающей среде, использовать права и свободы человека и гражданина при разработке социальных проектов; – использовать и составлять нормативные и правовые документы, относящиеся к профессиональной деятельности, предпринимать необходимые меры к восстановлению нарушенных прав; – реализовывать права и свободы человека и гражданина в различных сферах жизнедеятельности. *Владеет:* – правовыми нормами в профессиональной деятельности.	Оценка за контрольную работу №1, домашнее задание (составление иска), работу на семинарах
Раздел 3. Отрасли частного права.	*Знает*: – основы российской правовой системы и российского законодательства, основы организации и функционирования судебных и иных правоприменительных и правоохранительных органов; – правовые и нравственно-этические нормы в сфере профессиональной деятельности; – права и обязанности гражданина; – основы трудового законодательства; – правовые нормы, регулирующие отношение человека к человеку, обществу, окружающей среде. *Умеет:* – использовать этические и правовые нормы, регулирующие отношение человека к человеку, обществу, окружающей среде,	Оценка за контрольную работу №2, домашнее задание (составление договора), работу на семинарах

	использовать права и свободы человека и гражданина при разработке социальных проектов; – использовать и составлять нормативные и правовые документы, относящиеся к профессиональной деятельности, предпринимать необходимые меры к восстановлению нарушенных прав; – реализовывать права и свободы человека и гражданина в различных сферах жизнедеятельности. *Владеет:* – основами хозяйственного права; – правовыми нормами в профессиональной деятельности.	
Раздел 4. Особенности правового регулирования профессиональной деятельности в отдельных отраслях химической промышленности	*Знает*: – основы правового регулирования и юридической ответственности в области использования атомной энергии, радиационной безопасности; – правовые нормы, регулирующие отношение человека к человеку, обществу, окружающей среде. *Умеет*: – использовать правовые нормы в области обеспечения безопасности химических производств и ядерных объектов; – использовать и составлять нормативные и правовые документы, относящиеся к профессиональной деятельности, предпринимать необходимые меры к восстановлению нарушенных прав; – реализовывать права и свободы человека и гражданина в различных сферах жизнедеятельности. *Владеет:* – правовыми нормами в регулировании профессиональной деятельности	Оценка за контрольную работу №3, домашнее задание (задача), работу на семинарах. Итоговый тест. Оценка за зачет.

15. ОСОБЕННОСТИ ОРГАНИЗАЦИИ ОБРАЗОВАТЕЛЬНОГО ПРОЦЕССА ДЛЯ ИНВАЛИДОВ И ЛИЦ С ОГРАНИЧЕННЫМИ ВОЗМОЖНОСТЯМИ ЗДОРОВЬЯ

Обучение инвалидов и лиц с ограниченными возможностями здоровья осуществляется в соответствии с:

– Порядком организации и осуществления образовательной деятельности по образовательным программам – программам бакалавриата, программам специалитета, программам магистратуры (Приказ Минобрнауки РФ от 05.04.2017 № 301);

– Положением о Порядке организации и осуществления образовательной деятельности по образовательным программам – программам бакалавриата, программам специалитета, программам магистратуры в Российском химико-технологическом университете имени Д.И. Менделеева (утв. решением Ученого совета университета от 28.06.2017, протокол № 9);

– Методическими рекомендациями по организации образовательного процесса для обучения инвалидов и лиц с ограниченными возможностями здоровья в образовательных организациях высшего образования, в том числе оснащенности образовательного процесса (утверждены заместителем Министра образования и науки РФ А. А. Климовым от 08.04.2014 № АК-44/05в и).

Дополнения и изменения к рабочей программе дисциплины «Правоведение в технологии и переработке полимеров»

основной образовательной программы

направление подготовки: 18.03.01 «Химическая технология»
профиль: «Технология и переработка полимеров»
квалификация: бакалавр

Форма обучения: очная

Номер изменения/ дополнения	Содержание дополнения/изменения	Основание внесения изменения/дополнения
1.	Изменение в части обновления лицензионного программного обеспечения	протокол заседания Ученого совета № 1 от «30» августа 2019г.
2.	Изменения в части обновления договоров электронных ресурсов	протокол заседания Ученого совета № 2 от «30» сентября 2019г.

Министерство науки и высшего образования Российской Федерации

Федеральное государственное бюджетное образовательное учреждение высшего образования

«Российский химико-технологический университет имени Д.И. Менделеева»

«Утверждаю»
Ректор РХТУ им. Д.И. Менделеева
_____ А.Г.Мажуга
«_31_» ____мая_____ 2019 г.

РАБОЧАЯ ПРОГРАММА ДИСЦИПЛИНЫ

«Теория вероятностей и математическая статистика в технологии и переработке полимеров»

Направление подготовки 18.03.01 Химическая технология
Профиль подготовки - «Технология и переработка полимеров»
Квалификация «бакалавр»

Программа одобрена
Методической комиссией
РХТУ им. Д.И. Менделеева
«_31_» __мая__ 2019 г.

Председатель _____ Н.А.Макаров

Москва 2019 г.

Программа составлена заведующим кафедрой высшей математики, к.т.н., Е.Г.Рудаковской, доцентом кафедры высшей математики, к.п.н. Е.Ю.Напедениной, доцентом кафедры высшей математики, к.т.н. В.В.Осипчик

Программа рассмотрена и одобрена на заседании кафедры высшей математики РХТУ им. Д.И. Менделеева « 17 » апреля 2019 г., протокол № 9

ОГЛАВЛЕНИЕ

1. ЦЕЛИ И ЗАДАЧИ ДИСЦИПЛИНЫ……... 4
2. ТРЕБОВАНИЯ К РЕЗУЛЬТАТАМ ОСВОЕНИЯ ДИСЦИПЛИНЫ……..... 4
3. ОБЪЕМ ДИСЦИПЛИНЫ И ВИДЫ УЧЕБНОЙ РАБОТЫ ……...…….….. 5
4. СОДЕРЖАНИЕ ДИСЦИПЛИНЫ……. 5

4.1. Разделы дисциплины и виды занятий для студентов очного отделения……... 5

4.2. Краткое содержание дисциплины……. 6

5. СООТВЕТСТВИЕ СОДЕРЖАНИЯ ТРЕБОВАНИЯМ К РЕЗУЛЬТАТАМ ОСВОЕНИЯ ДИСЦИПЛИНЫ……..... 7
6. ПРАКТИЧЕСКИЕ ЗАНЯТИЯ……..…… 8

6.1. Примерные темы практических занятий по дисциплине…….…….. 8

7. САМОСТОЯТЕЛЬНАЯ РАБОТА. …….…... 9
8. ОЦЕНОЧНЫЕ СРЕДСТВА ДЛЯ КОНТРОЛЯ ОСВОЕНИЯ ДИСЦИПЛИНЫ……. 10

8.1. Примеры контрольных вопросов для текущего контроля освоения дисциплины…….…… 10

8.2 Примеры контрольных работ……..... 10

8.3. Вопросы для итогового контроля освоения дисциплины……..... 13

9. УЧЕБНО-МЕТОДИЧЕСКОЕ ОБЕСПЕЧЕНИЕ ДИСЦИПЛИНЫ……..… 14

9.1. Рекомендуемая литература…….….. 14

9.2. Рекомендуемые источники научно-технической информации…….… 15

9.3. Средства обеспечения освоения дисциплины……..….. 15

10. МЕТОДИЧЕСКИЕ УКАЗАНИЯ ДЛЯ ОБУЧАЮЩИХСЯ…….. 16

10.1. Для обучающихся по очной форме без использования электронного образования и дистанционных образовательных технологий……... 16

10.2. Для обучающихся по очной форме с использованием электронного образования и дистанционных образовательных технологий……..... 16

11. МЕТОДИЧЕСКИЕ УКАЗАНИЯ ДЛЯ ПРЕПОДАВАТЕЛЕЙ……... 16

11.1. Для преподавателей, при реализации программы по очной форме обучения, без использования электронного образования и дистанционных образовательных технологий…… 16

11.2. Для преподавателей, при реализации программы по очной форме обучения. с использованием электронного образования и дистанционных образовательных технологий…….. 17

12. ПЕРЕЧЕНЬ ИНФОРМАЦИОННЫХ ТЕХНОЛОГИЙ, ИСПОЛЬЗУЕМЫХ В ОБРАЗОВАТЕЛЬНОМ ПРОЦЕССЕ…… 18
13. МАТЕРИАЛЬНО-ТЕХНИЧЕСКОЕ ОБЕСПЕЧЕНИЕ ДИСЦИПЛИНЫ……. 20

13.1. Оборудование, необходимое в образовательном процессе…….. 20

13.2. Учебно-наглядные пособия…….…… 20

13.3. Компьютеры, информационно-телекоммуникационные сети, аппаратно-программные и аудиовизуальные средства……..…. 21

13.4. Печатные и электронные образовательные и информационные ресурсы…….. 21

13.5. Перечень лицензионного программного обеспечения…….…… 21

14. ТРЕБОВАНИЯ К ОЦЕНКЕ КАЧЕСТВА ОСВОЕНИЯ ПРОГРАММЫ…….…... 21
15. ОСОБЕННОСТИ ОРГАНИЗАЦИИ ОБРАЗОВАТЕЛЬНОГО ПРОЦЕССА ДЛЯ ИНВАЛИДОВ И ЛИЦ С ОГРАНИЧЕННЫМИ ВОЗМОЖНОСТЯМИ ЗДОРОВЬЯ…… 22

1. ЦЕЛИ И ЗАДАЧИ ДИСЦИПЛИНЫ

Программа составлена в соответствии с требованиями Федерального государственного образовательного стандарта (ФГОС ВО) для направления подготовки бакалавров **18.03.01 Химическая технология**, рекомендациями методической комиссии и накопленного опыта преподавания дисциплины кафедрой высшей математики РХТУ им. Д.И.Менделеева. Программа рассчитана на изучение курса в течение одного семестра.

Дисциплина «**Теория вероятностей и математическая статистика в технологии и переработке полимеров**» относится к дисциплинам учебного плана. Программа дисциплины предполагает, что обучающиеся имеют теоретическую подготовку, включающую основные понятия и методы, изучаемые в дисциплине «Математика».

Целью дисциплины является формирование у студентов системы основных понятий, используемых для построения важнейших математических моделей, и математических методов для описания различных химико-технологических процессов.

Задача дисциплины сводится к созданию фундаментальной математической базы, а также развитию навыков математического мышления и использования их для решения практических задач.

Дисциплина **«Теория вероятностей и математическая статистика в технологии и переработке полимеров»** преподается в 4 семестре. Контроль успеваемости студентов ведется по принятой в университете рейтинговой системе.

2. ТРЕБОВАНИЯ К РЕЗУЛЬТАТАМ ОСВОЕНИЯ ДИСЦИПЛИНЫ

Изучение дисциплины «**Теория вероятностей и математическая статистика в технологии и переработке полимеров**» при подготовке бакалавров по направлению **18.03.01 Химическая технология,** профиль подготовки - «**Технология и переработка полимеров**» направлено на приобретения следующих компетенций:

2.1. Профессиональные:

– способностью планировать и проводить физические и химические эксперименты, проводить обработку их результатов и оценивать погрешности, выдвигать гипотезы и устанавливать границы их применения, применять методы математического анализа и моделирования, теоретического и экспериментального исследования (ПК-16).

В результате изучения дисциплины студент бакалавриата должен:

знать:

- основы теории вероятностей и математической статистики;
- математические теории и методы, лежащие в основе построения математических моделей;
- основы применения математических моделей и методов.

уметь:

- выбирать математические методы, пригодные для решения конкретной задачи;
- использовать математические понятия, методы и модели для описания различных процессов;
- выявлять математические закономерности, лежащие в основе конкретных процессов;
- использовать основные методы статистической обработки данных;
- применять математические знания на междисциплинарном уровне.

владеть:

- основами фундаментальных математических теорий и навыками использования математического аппарата;
- методами статистической обработки информации.

3. ОБЪЕМ ДИСЦИПЛИНЫ И ВИДЫ УЧЕБНОЙ РАБОТЫ

Вид учебной работы	Всего		Семестр	
			4	
	ЗЕ	Акад. ч.	**ЗЕ**	Акад. ч.
Общая трудоемкость дисциплины	**3**	**108**	**3**	**108**
Контактная работа – аудиторные занятия:	**1,33**	**48**	**1,33**	**48**
Лекции	0,44	16	0,44	16
Практические занятия (ПЗ)	0,89	32	0,89	32
Самостоятельная работа	**1,67**	**60**	**1,67**	**60**
Контактная самостоятельная работа	1,67	0,2	1,67	0,2
Самостоятельное изучение разделов дисциплины		59,8		59,8
Вид контроля - Зачет				
Вид итогового контроля:			**Зачет**	

Вид учебной работы	Всего		Семестр	
			4	
	ЗЕ	Астр. ч.	**ЗЕ**	Астр. ч.
Общая трудоемкость дисциплины	**3**	**81**	**3**	**81**
Контактная работа – аудиторные занятия:	**1,33**	**35,9**	**1,33**	**35,9**
Лекции	0,44	11,9	0,44	11,9
Практические занятия (ПЗ)	0,89	24	0,89	24
Самостоятельная работа	**1,67**	**45,1**	**1,67**	**45,1**
Контактная самостоятельная работа	1,67	0,2	1,67	0,2
Самостоятельное изучение разделов дисциплины		44,9		44,9
Вид контроля - Зачет				
Вид итогового контроля:			**Зачет**	

4. СОДЕРЖАНИЕ ДИСЦИПЛИНЫ

4.1. Разделы дисциплины и виды занятий

№ п/п	Разделы дисциплины	Часов			
		Всего	Лекции	Практи-ческие занятия	Самостоя-тельная работа
	Раздел 1. Теория вероятностей. Случайные величины и их законы распределения.	**54**	**8**	**16**	**30**
1.1	Случайные события. Виды случайных событий. Алгебра событий. Классическое определение вероятности.	12	2	3	7
1.2	Теоремы сложения и умножения вероятностей. Условная вероятность. Теорема о полной вероятности. Формулы	12	2	3	7

	Байеса.				
1.3	Повторные испытания. Формула Бернулли. Локальная и интегральная теоремы Муавра-Лапласа. Формула Пуассона.	10	2	3	5
1.4	Дискретная случайная величина: вероятностный ряд, функция распределения. Математическое ожидание, дисперсия и среднеквадратическое отклонение. Биномиальное распределение.	10	1	4	5
1.5	Непрерывная случайная величина: функция плотности вероятностей и функция распределения случайной величины. Равномерный закон распределения, его параметры. Нормальный закон распределения, его параметры.	10	1	3	6
	Раздел 2. Математическая статистика.	**54**	**8**	**16**	**30**
2.1	Задачи математической статистики. Генеральная и выборочная совокупности. Статистический ряд выборочной совокупности. Интервальный статистический ряд. Полигон частот.	14	2	4	8
2.2	Точечные и интервальные статистические оценки параметров распределения случайной величины.	14	2	4	8
2.3	Проверка статистических гипотез: формулировка основной и конкурирующей гипотезы. Уровень значимости. Выбор критерия для проверки гипотезы.	13	2	4	7
2.4	Элементы теории корреляции. Коэффициент корреляции r_{xy} и корреляционный момент k_{xy} - их оценки по выборочным данным. Уравнения линейной регрессии.	13	2	4	7
	ИТОГО	**108**	**16**	**32**	**60**

4.2. Содержание разделов дисциплины

Раздел 1. Теория вероятностей. Случайные величины и их законы распределения.

1.1 Случайные, достоверные и невозможные события. Виды случайных событий: совместные и несовместные, противоположные события. Алгебра событий: сумма, произведение событий. Элементарные события (исходы). Классическое определение вероятности. Свойства вероятности случайного события.

1.2 Теоремы вероятностей: сложение вероятностей совместных и несовместных событий; произведения вероятностей зависимых и независимых событий. Условная вероятность. Теорема о полной вероятности. Формулы Байеса.

1.3 Повторные испытания. Формула Бернулли. Локальная и интегральная теоремы Муавра-Лапласа. Формула Пуассона.

1.4 Случайная величина: определение виды случайных величин. Дискретная случайная величина: вероятностный ряд, функция распределения. Математическое ожидание, дисперсия и среднеквадратическое отклонение, и их свойства. Биномиальное распределение, закон Пуассона для дискретной случайной величины.

1.5 Непрерывная случайная величина: функция плотности вероятностей и ее свойства, функция распределения этой случайной величины и ее свойства. Связь между этими функциями. Вероятность попадания непрерывной случайной величины на некоторый промежуток. Равномерный закон распределения, его параметры. Нормальный закон распределения, его параметры и формулы.

Раздел 2. Математическая статистика.

2.1 Задачи математической статистики. Генеральная и выборочная совокупности. Статистический ряд выборочной совокупности (выборки). Интервальный статистический ряд выборки (при больших объемах выборки). Полигон частот статистического распределения выборки.

2.2 Точечные статистические оценки параметров распределения исследуемой случайной величины: среднее арифметическое статистических значений, выборочная дисперсия, исправленная выборочная дисперсия. Основные требования, предъявляемые к точечным оценкам. Интервальные оценки параметров распределения исследуемой случайной величины (в предположении, что она имеет нормальное распределение случайной величины) интервал математического ожидания при известной дисперсии и неизвестной, доверительный интервал для среднеквадратического отклонения.

2.3 Проверка статистических гипотез: формулировка основной и конкурирующей гипотезы. Уровень значимости. Выбор критерия для проверки основной гипотезы. Проверка гипотезы о равенстве дисперсии двух генеральных совокупностей по двум выборкам из них. Проверка гипотезы о равенстве двух средних (при известной и неизвестной дисперсии). Проверка гипотезы о нормальном распределении (критерий Пирсона).

2.4 Элементы теории корреляции. (X,Y)- система двух случайных величин (двумерная случайная величина). Зависимость между составляющими X и Y – основная задача корреляции. Коэффициент корреляции r_{xy} и корреляционный момент k_{xy} - их оценки по выборочным данным. Проверка гипотезы о существовании корреляционной зависимости между X и Y. Уравнения линейной регрессии Y на X и X на Y в случае наличия корреляционной зависимости.

5. СООТВЕТСТВИЕ СОДЕРЖАНИЯ ТРЕБОВАНИЯМ К РЕЗУЛЬТАТАМ ОСВОЕНИЯ ДИСЦИПЛИНЫ

В результате освоения дисциплины студент должен	**Раздел**	
	1	**2**
Знать:		
- основы теории вероятностей и математической статистики;	+	+
- математические теории и методы, лежащие в основе построения математических моделей;	+	+
- основы применения математических моделей и методов.	+	+

Уметь:		
- выбирать математические методы, пригодные для решения конкретной задачи;	+	+
- применять математические знания на междисциплинарном уровне;	+	+
- использовать математические понятия, методы и модели для описания различных процессов;	+	+
- использовать основные методы статистической обработки данных;	+	+
- выявлять математические закономерности, лежащие в основе конкретных процессов.	+	+
Владеть:		
- основами фундаментальных математических теорий и навыками использования математического аппарата;	+	+
- методами статистической обработки информации.	+	+
Профессиональные компетенции:		
– способностью планировать и проводить физические и химические эксперименты, проводить обработку их результатов и оценивать погрешности, выдвигать гипотезы и устанавливать границы их применения, применять методы математического анализа и моделирования, теоретического и экспериментального исследования (ПК-16).	+	+

6. ПРАКТИЧЕСКИЕ ЗАНЯТИЯ

6.1. Примерные темы практических занятий по дисциплине.

Предусмотрены практические занятия обучающегося в бакалавриате в объеме 32 акад. часа в 4 семестре

№ п/п	№ разделов дисциплины	Темы практических (семинарских) занятий	Часы
1.	1.1	**Практическое занятие 1.** Решение задач по комбинаторике.	2
2.	1.1	**Практическое занятие 2.** Действия над событиями. Классическое определение вероятности события, вычисление вероятности случайного события.	2
3.	1.2	**Практическое занятие 3.** Вычисление вероятностей случайных событий с помощью теорем вероятностей: суммы и произведения событий, противоположных событий.	2
4.	1.2	**Практическое занятие 4.** Теорема полной вероятности. Формула Байеса.	2
5.	1.3	**Практическое занятие 5.** Повторные события. Формула Бернулли. Локальная и интегральная формула Лапласа. Формула Пуассона.	2
6.		**Контрольная работа № 1**	**2**
7.	1.4	**Практическое занятие 6.** Дискретная случайная величина: вероятностный ряд, функция распределения вероятностей, числовые характеристики. Биноминальный закон распределения д.с.в. Закон Пуассона.	2
8.	1.5	**Практическое занятие 7.**	2

		Непрерывная случайная величина: функция плотности вероятностей, функция распределения вероятностей, числовые характеристики. Равномерный закон распределения н.с.в.	
9.	1.5	**Практическое занятие 8.** Нормальный закон распределения н.с.в.: нахождение функции *F(x)* по данной *f(x)* и наоборот, числовые характеристики, вероятность попадания с.в. в заданный промежуток.	2
10.		**Контрольная работа № 2**	**2**
11	2.1	**Практическое занятие 9.** Начальная обработка статистических данных: статистический (вариационный) ряд, эмпирическая функция распределения частот, полигон частот. Интервальный статистический ряд, гистограмма частот.	2
12.	2.2	**Практическое занятие 10.** Точечные оценки параметров распределения генеральной совокупности, формулы для этих оценок. Метод условных вариант для упрощения расчета оценок.	2
13.	2.2	**Практическое занятие 11.** Построения доверительных интервалов для истинного математического ожидания, при известной и неизвестной дисперсии генеральной совокупности и для среднего квадратического отклонения.	2
14	2.3	**Практическое занятие 12.** Проверка статистических гипотез: а) равенства дисперсий двух нормальных генеральных совокупностей, б) равенства математических ожиданий двух нормальных генеральных совокупностей с известной и неизвестной дисперсией, в) равенства математического ожидания нормальной генеральной совокупности некоторому заданному числу.	2
15	2.4	**Практическое занятие 13.** Проверка гипотезы о нормальном распределении генеральной совокупности: критерий согласия Пирсона (с расчетом теоретических частот нормального распределения).	2
16		**Контрольная работа № 3**	**2**
ИТОГО	**32 часа**		

7. САМОСТОЯТЕЛЬНАЯ РАБОТА

Рабочей программой дисциплины «**Теория вероятностей и математическая статистика в технологии и переработке полимеров**» предусмотрена самостоятельная работа студента бакалавриата в объеме **60** часов в **4** семестре. Самостоятельная работа проводится с целью углубления знаний по дисциплине и предусматривает:

- ознакомление и проработку рекомендованной литературы, работу с электронно-библиотечными системами;
- участие в семинарах РХТУ им. И. Менделеева по тематике дисциплины;
- подготовку к выполнению контрольных работ по материалу лекционного курса;
- подготовку к зачету (4 семестр) по дисциплине.

Планирование времени на самостоятельную работу, необходимого на изучение дисциплины, студентам лучше всего осуществлять на весь период изучения, предусматривая при этом регулярное повторение пройденного материала. Материал, законспектированный на

лекциях, необходимо регулярно дополнять сведениями из литературных источников, представленных в учебной программе. При работе с указанными источниками рекомендуется составлять краткий конспект материала, с обязательным фиксированием библиографических данных источника.

8. ПРИМЕРЫ ОЦЕНОЧНЫХ СРЕДСТВ ДЛЯ КОНТРОЛЯ ОСВОЕНИЯ ДИСЦИПЛИНЫ

8.1. Примерный перечень тем контрольных работ

Для текущего контроля предусмотрено 3 контрольные работы.

1. Теория вероятностей.
2. Случайные величины и их законы распределения.
3. Математическая статистика.

8.2. Примеры контрольных работ

Раздел 1. Примеры вариантов к контрольной работе № 1. Максимальная оценка - 30 баллов. Контрольная работа содержит 5 вопросов по 6 баллов за вопрос.

Вариант 1

1) Сколько четырехзначных чисел, делящихся на 5, можно составить из цифр {0,1,4,5,9}, если каждое число не должно содержать одинаковых цифр?
2) В цехе работают 6 мужчин и 4 женщины. По табельным номерам наудачу отобрали 7 человек. Найти вероятность того, что среди отобранных лиц окажутся 3 женщины.
3) Три стрелка стреляют по одной мишени. Первый попадает с вероятностью $p_1 = 0{,}8$, второй – $p_2 = 0{,}7$, третий – $p_3 = 0{,}6$. Найти вероятность того, что при одном залпе в мишень попадет хотя бы один стрелок.
4) В первой коробке находится 20 батареек для фонарика, из них 18 годных к употреблению. Во второй коробке – 10 батареек, из них – 9 годных. Из второй коробки наудачу взяли 2 батарейки и переложили в первую. Найти вероятность того, что батарейка, наудачу извлеченная из первой коробки, будет годной.
5) Вероятность попадания мячом в корзину для данного баскетболиста равна 0,8. Игрок делает три броска. Какова вероятность того, что все три раза он попал?

Вариант 2

1) Игральная кость подбрасывается один раз. Найти вероятность того, что число выпавших очков кратно трем.
2) Из водоема, в котором находится 10 рыб, вылавливают 6 рыб, помечают и выпускают их обратно. Найти вероятность того, что второй улов того же объема содержит 4 меченые рыбы.
3) В урне 12 шаров, из которых 7 белых. Наудачу вытаскивается один шар, а затем возвращается обратно в урну. Найти вероятность хотя бы одного извлечения белого шара, если шар извлекали дважды.
4) В пирамиде установлены 15 винтовок, 10 из них снабжены оптическим прицелом. При стрельбе из винтовки с оптическим прицелом вероятность поражения мишени – 0,9, а при стрельбе из обычной винтовки – 0,7. Какова вероятность того, что стрелок поразил мишень из

наудачу взятой винтовки? Найти также вероятность того, что мишень поражена из винтовки с оптическим прицелом.
5) Вероятность появления события в каждом из 3000 независимых испытаний равна 0,75. Найти вероятность того, что событие появится не менее 1480 раз.

Раздел 1. Примеры вариантов к контрольной работе № 2. Максимальная оценка - 30 баллов. Контрольная работа содержит 5 вопросов по 6 баллов за вопрос.

Вариант 1

1) Случайная величина ξ имеет ряд распределения:

ξ	-4	-2	0	1	2
p	0,1	0,2	0,3	0,3	0,1

Найти математическое ожидание $M[\xi]$, дисперсию $D[\xi]$, функцию распределения $F(x)$.
2) В ящике 7 белых шаров и 3 черных. Наудачу берут 2 шара. Случайная величина ξ – число черных шаров среди взятых. Построить вероятностный ряд для ξ. Найти ее $M[\xi]$ и $D[\xi]$.

3) Плотность распределения вероятностей случайной величины ξ имеет вид:

$$f(x) = \begin{cases} 2(x-1), & x \in [1;2] \\ 0, & x \notin [1;2] \end{cases}$$

Найти: функцию распределения вероятностей $F(x)$ и ее график, $M[\xi]$, $D[\xi]$, $P(1{,}5 < \xi < 3)$.

4) Случайная величина ξ распределена равномерно на $[1;7]$. Написать $f(x)$ и $F(x)$. Найти $M[\xi]$ и $D[\xi]$. Вычислить $P(0 \le \xi \le 4)$.

5) Случайная величина ξ распределена нормально с математическим ожиданием $M[\xi] = 0$ и дисперсией $D|\xi| = 3$. Написать функцию плотности распределения вероятностей $f(x)$ и вычислить $(-1 \le \xi \le 3)$.

Вариант 2

1) Случайная величина ξ имеет ряд распределения:

ξ	1	3	4	6	7
p	0,1	0,1	0,3	0,4	0,1

Найти математическое ожидание $M[\xi]$, дисперсию $D[\xi]$, функцию распределения $F(x)$
2) В ящике 6 белых шаров и 4 черных. Наудачу берут 2 шара. Случайная величина ξ – число черных шаров среди взятых. Построить вероятностный ряд для ξ. Найти ее $M[\xi]$ и $D[\xi]$.

3) Плотность распределения вероятностей случайной величины ξ имеет вид:

$$f(x) = \begin{cases} 2 - \frac{x}{2}, & x \in [2;4] \\ 0, & x \notin [2;4] \end{cases}$$

Найти: функцию распределения вероятностей $F(x)$ и ее график, $M[\xi]$, $D[\xi]$, $P(3 < \xi < 5)$.

4) Случайная величина ξ распределена нормально с математическим ожиданием $M[\xi] = 0$ и дисперсией $D[\xi] = 4$. Написать функцию плотности распределения вероятностей $f(x)$ и вычислить $(-2 \le \xi \le 4)$

5) Случайная величина ξ распределена равномерно на $[2;10]$. Написать $f(x)$ и $F(x)$. Найти $M[\xi]$ и $D[\xi]$. Вычислить $P(1 \le \xi \le 5)$.

Раздел 2. Примеры вариантов к контрольной работе № 3. Максимальная оценка - 40 баллов. Контрольная работа содержит 4 вопроса по 10 баллов за вопрос.

Вариант 1

1. По заданной выборке

45	46	58	59	47	55	58	46	45
38	40	41	62	43	61	40	42	50
58	41	51	44	47	47	47		

1) составить вариационный ряд;
2) вычислить относительные частоты;
3) построить полигон относительных частот;
4) составить эмпирическую функцию распределения;
5) построить график эмпирической функции распределения;
6) найти оценки математического ожидания, дисперсии и среднеквадратичного отклонения ($\bar{x}_в$, $D_в$, $\sigma = \sqrt{D_в}$, S^2, $S = \sqrt{S^2}$).

2. По заданной выборке

1,0	1,1	1,3	0,9	1,2	1,1	0,8	1,0	1,2

1) составить вариационный ряд;
2) построить доверительные интервалы при $\gamma = 0{,}95$ для
   а) математического ожидания при известной дисперсии $\sigma = S$;
   б) математического ожидания при неизвестной дисперсии;
   в) среднеквадратичного отклонения.

3. По двум независимым выборкам, объемы которых $n = 12$ и $m = 16$, извлеченным из нормальных генеральных совокупностей X и Y с неизвестными дисперсиями, найдены исправленные дисперсии: $s_X^2 = 9{,}52$ и $s_Y^2 = 4{,}1$. При уровне значимости 0,05 проверить гипотезу $H_0 : D[X] = D[Y]$ при конкурирующей гипотезе $H_1 : D[X] > D[Y]$.

4. Средняя производительность машины составляет 200 единиц/час, с $\sigma = 20$ единиц/час. Предложено усовершенствование машины. Произведено 9 опытов на усовершенствованных образцах, средняя производительность составила 215 единиц/час. С уровнем значимости $= 0{,}01$ проверьте, значимо ли повышение производительности.

Вариант 2

1. По заданной выборке

7	4	9	13	9	9	13	9	11
11	11	5	12	9	10	15	14	10

10 12 8 10 11 10 4

1) составить вариационный ряд;
2) вычислить относительные частоты;
3) построить полигон относительных частот;
4) составить эмпирическую функцию распределения;
5) построить график эмпирической функции распределения;
6) найти оценки математического ожидания, дисперсии и среднеквадратичного отклонения ($\bar{x}_в$, $D_в$, $\sigma = \sqrt{D_в}$, S^2, $S = \sqrt{S^2}$).

2. По заданной выборке

2,0 2,1 2,5 1,9 2,3 2,4 2,2 2,3

1) составить вариационный ряд;
2) построить доверительные интервалы при $\gamma = 0{,}95$ для
   а) математического ожидания при известной дисперсии $\sigma = S$;
   б) математического ожидания при неизвестной дисперсии;
   в) среднеквадратичного отклонения.

3. Автомат, работающий со стандартным отклонением $\sigma = 1$ г, фасует чай в пачки со средним весом $a = 100$ г. В случайной выборке объемом $n = 25$ пачек средний вес $\bar{X} = 101{,}5$ г. Надо ли отрегулировать автомат? Доверительная вероятность $\gamma = 0{,}95$.

4. Средняя производительность машины составляет 200 единиц/час, с $\sigma =$ 18 единиц/час. Предложено усовершенствование машины. Произведено 10 опытов на усовершенствованных образцах, средняя производительность составила 200 единиц/час. С уровнем значимости $= 0{,}01$ проверьте, значимо ли повышение производительности.

8.3. Вопросы для итогового контроля освоения дисциплины (4 семестр – зачет)

1. Основные правила комбинаторики. Размещения, сочетания, перестановки (с повторениями и без повторений).
2. Случайные события, виды событий. Классическое определение вероятности. Схема случаев.
3. Относительная частота. Статистическое определение вероятности. Геометрическая вероятность.
4. Противоположные события. Вероятность появления хотя бы одного из событий, независимых в совокупности.
5. Алгебра событий. Теоремы сложения вероятностей.
6. Условная вероятность. Независимые события. Теоремы умножения вероятностей.
7. Формула полной вероятности. Формулы Байеса.
8. Повторные испытания. Формула Бернулли. Формула Пуассона.
9. Локальная и интегральная теоремы Муавра-Лапласа.
10. Функция распределения случайной величины, ее свойства.
11. Плотность распределения непрерывной случайной величины, ее свойства.
12. Математическое ожидание случайной величины, его свойства.
13. Дисперсия случайной величины, ее свойства. Среднеквадратичное отклонение.
14. Биномиальное распределение, его числовые характеристики.
15. Распределение Пуассона, его числовые характеристики.
16. Равномерное распределение, его числовые характеристики.
17. Показательное распределение, его числовые характеристики.
18. Интеграл Лапласа, его свойства. Кривая Гаусса (нормальная кривая), ее свойства, график.

19. Нормальное распределение, его числовые характеристики. Выражение функции распределения через интеграл Лапласа. Вероятность попадания нормально распределенной случайной величины в заданный промежуток. «Правило трех сигм».
20. Случайные величины: дискретные, непрерывные. Закон распределения дискретной случайной величины. Многоугольник распределения.
21. Математическое ожидание дискретной и непрерывной случайных величин, формулы для вычисления.
22. Дисперсия дискретной и непрерывной случайных величин, формулы для вычисления.
23. Закон больших чисел. Центральные предельные теоремы теории вероятностей.
24. Распределения, связанные с нормальным распределением: Хи-квадрат, Стьюдента, Фишера-Снедекора.
25. Задачи математической статистики. Выборки. Способы и виды отбора.
26. Статистическое распределение выборки (вариационный ряд, полигон частот). Эмпирическая функция распределения.
27. Интервальная таблица, гистограмма частот.
28. Статистические оценки параметров распределения, свойства оценок.
29. Выборочное и генеральное среднее. Генеральная и выборочная дисперсия. Метод условных вариант (метод произведений).
30. Доверительная вероятность и доверительный интервал. Доверительные интервалы для оценки математического ожидания и среднеквадратичного отклонения.
31. Проверка статистических гипотез. Ошибки первого и второго рода. Критическая область. Область принятия гипотезы.
32. Проверка гипотезы о нормальном распределении генеральной совокупности. Критерий согласия Пирсона. Методика вычисления теоретических частот нормального распределения.
33. Проверка гипотезы о равенстве дисперсий нормальных распределений.
34. Проверка гипотезы о равенстве средних значений нормальных распределений при известной и неизвестной дисперсии. Сравнение среднего значения с гипотетической генеральной средней при известной и неизвестной дисперсии.
35. Элементы статистической теории корреляции. Виды зависимостей между случайными величинами.
36. Числовые характеристики корреляционной зависимости. Оценка корреляционного момента, коэффициента корреляции по выборочным данным
37. Проверка гипотезы о значимости коэффициента корреляции.
38. Линейная корреляция. Уравнение линейной регрессии по выборочным данным.

9. УЧЕБНО-МЕТОДИЧЕСКОЕ ОБЕСПЕЧЕНИЕ ДИСЦИПЛИНЫ

9.1. Рекомендуемая литература

А) Основная литература:

1. «Сборник задач по высшей математике» (часть 2), Письменный Д.Т., Лунгу К.Н. –М., изд. «Айрис», 2010 г. – 592 с.: ил. – (Высшее образование).
2. «Конспект лекций по теории вероятностей, математической статистике и случайным процессам», Письменный Д.Т. –М., изд. «Айрис», 2010 г. – 288 с.: ил. – (Высшее образование).
3. Теория вероятностей и математическая статистика. [Электронный ресурс]: учебник для прикладного бакалавриата: Электронная копия / В. Е. Гмурман. - 12-е изд. - М.: Юрайт, 2014. - 1 эл. опт. диск (CD-ROM).
4. Фролов А.Н. Краткий курс ТВ и МС, уч. пособие, Лань, 2017, 304с.

Б) Дополнительная литература:

1. Руководство к решению задач по теории вероятностей и математической статистике. [Электронный ресурс]: учебное пособие для прикладного бакалавриата: Электронная копия / В. Е. Гмурман. - 11-е изд. - М. : Юрайт, 2014. - 1 эл. опт. диск (CD-ROM).
2. Теория вероятностей и математическая статистика. Рудаковская Е.Г., РушайлоМ.Ф., Старшова Т.Н., Аверина О.В., Гордеева Е.Л., Изотова С.А. /Учебное пособие под ред. Рушайло М.Ф., Рудаковской Е.Г., –М.: РХТУ им.Д.И.Менделеева, 2012. –84с
3. Сборник расчетных работ по высшей математике. Том III. Теория вероятностей и математическая статистика. Рудаковская Е.Г., Напеденина Е.Ю., Осипчик В.В., Напеденин Ю.Т., Орлова В.Л., Шайкин А.Н., Иншакова К.А. /Учебное пособие в 3-х томах под ред. Рудаковской Е.Г.: –М.: РХТУ им.Д.И.Менделеева, 2017. –124 с.

9.2. Рекомендуемые источники научно-технической информации.

– Раздаточный иллюстративный материал к лекциям.
– Презентации к лекциям.
– Методические рекомендации.
– Комплекс обучающих программ.

Ресурсы информационно-телекоммуникационной сети Интернет:

-- http://kvm.muctr.ru/ – сайт кафедры высшей математики.

9.3. Средства обеспечения освоения дисциплины

Для освоения дисциплины используются следующие нормативные и нормативно-методические документы (обновить даты обращения):

– Федеральный закон Российской Федерации от 29.12.2012 № 273-ФЗ «Об образовании в Российской Федерации» [Электронный ресурс] – Режим доступа: http://pravo.gov.ru/proxy/ips/?docbody=&nd=102162745&intelsearch=273-%D4%C7 (дата обращения: 10.04.2019).
– Федеральные государственные образовательные стандарты высшего образования // Координационный совет учебно-методических объединений и научно-методических советов высшей школы. Портал Федеральных образовательных стандартов высшего образования [Электронный ресурс] – Режим доступа: http://fgosvo.ru/fgosvo/92/91/4 (дата обращения: 10.04.2019)
– Приказ Министерства образования и науки РФ от 23.08.2017 № 816 «Об утверждении Порядка применения организациями, осуществляющими образовательную деятельность, электронного обучения, дистанционных образовательных технологий при реализации образовательных программ» [Электронный ресурс]. Режим доступа: http://pravo.gov.ru/proxy/ips/?docbody=&nd=102447332&intelsearch=816+%EF%F0%E8%EA%E0%E7 (дата обращения: 10.04.2019).

При освоении дисциплины студенты должны использовать информационные и информационно-образовательные ресурсы следующих порталов и сайтов:

– Система федеральных образовательных порталов. Система открытого образования. Консалтинговый центр ИОС ОО РФ [Электронный ресурс] – Режим доступа: http://www.openedu.ru (дата обращения: 10.04.2019).
– Информационная система «Единое окно доступа к образовательным ресурсам». URL: http://window.edu.ru/ (дата обращения: 10.04.2019).
– ФЭПО: соответствие требованиям ФГОС [Электронный ресурс] – Режим доступа: http://fepo.i-exam.ru/ (дата обращения: 10.04.2019).
– Онлайн-курсы РХТУ им. Д. И. Менделеева – Режим доступа: https://moodle.muctr.ru/ (дата обращения: 10.04.2019).
– Zoom.- конференция – Режим доступа: https://zoom.us/ (дата обращения: 10.04.2019)

10. МЕТОДИЧЕСКИЕ УКАЗАНИЯ ДЛЯ ОБУЧАЮЩИХСЯ

10.1. Для обучающихся по очной форме, без использования электронного образования и дистанционных образовательных технологий

Методические рекомендации по организации учебной работы обучающегося в бакалавриате направлены на повышение ритмичности и эффективности его аудиторной и самостоятельной работы по дисциплине.

Дисциплина **«Теория вероятностей и математическая статистика в технологии и переработке полимеров»** включает **2** раздела, каждый из которых имеет определенную логическую завершенность. При изучении материала каждого раздела рекомендуется регулярное повторение законспектированного лекционного материала, а также дополнение его сведениями из литературных источников, представленных в учебной программе. При работе с указанными источниками рекомендуется составлять краткий конспект с обязательным фиксированием библиографических данных источника. Изучение материала каждого раздела заканчивается контролем его освоения в форме контрольной работы. Результаты выполнения контрольных работ оцениваются в соответствии с принятой в университете рейтинговой системой оценки знаний.

Рабочая программа дисциплины «**Теория вероятностей и математическая статистика в технологии и переработке полимеров**» предусматривает проведение практических занятий в объеме **32** ч. Работы выполняются в часы, выделенные учебным планом в **4** семестре. Практические занятия охватывают **2** раздела. Целью выполнения практический занятий является закрепление полученных знаний по дисциплине, расширение эрудиции и кругозора студента бакалавриата.

Совокупная оценка текущей работы студента бакалавриата в семестре складывается из оценок за выполнение контрольных работ (**2** контрольных работ по **30** баллов и **1** контрольная работа **- 40** баллов). Максимальная оценка текущей работы в каждом семестре составляет **100** баллов.

10.2. Для обучающихся по очной форме, с использованием электронного образования и дистанционных образовательных технологий

При использовании электронного обучения и дистанционных образовательных технологий занятия полностью или частично проводятся в режиме онлайн. Объем дисциплины и распределение нагрузки по видам работ соответствует п. 4.1. Распределение баллов соответствует п. 10.1., в том числе и в случае перехода на ЭО и ДОТ в процессе обучения.

11. МЕТОДИЧЕСКИЕ УКАЗАНИЯ ДЛЯ ПРЕПОДАВАТЕЛЕЙ

11.1. Для преподавателей, при реализации программы по очной форме, без использования электронного образования и дистанционных образовательных технологий

Дисциплина «**Теория вероятностей и математическая статистика в технологии и переработке полимеров**» изучается в **4** семестре бакалавриата.

При подготовке и проведении занятий преподаватель должен ориентироваться на то, что студенты, обучающиеся в бакалавриате, имеют общую подготовку по дисциплине «Математика», предусмотренной учебным планом бакалавриата, а также опыт восприятия и конспектирования изучаемого материала. В связи с этим материал курса должен опираться на полученные знания и быть ориентирован их расширение и углубление в соответствии с современными теоретическими представлениями и технологическими новациями. Обучение студентов организовано в виде традиционных лекций и практических занятий, так и научной

дискуссии, которая помогает приобрести навыки и умения обосновывать круг рассматриваемых вопросов, формулировать главные положения, определения и практические выводы из теоретических положений. На занятиях должна прослеживаться взаимосвязь рассматриваемых вопросов с ранее изученным материалом.

Основной задачей преподавателя, ведущего занятия по дисциплине «**Теория вероятностей и математическая статистика в технологии и переработке полимеров**», является формирование у студентов компетенций, предусмотренных данной учебной программой. Преподаватель должен акцентировать внимание студентов на использование знаний, полученных при изучении дисциплины в дальнейшем практическом применении.

В Разделе 1 «Теория вероятностей. Случайные величины и их законы распределения» необходимо рассмотреть следующие вопросы: предмет теории вероятностей, случайны, противоположные, независимые события; относительная частота; классическое и геометрическое определение вероятности; методы вычисления вероятностей; алгебра и пространство элементарных событий; аксиоматическое и статистическое определение вероятности; условная и полная вероятность; понятие случайной величины; дискретные и непрерывные случайные величины; закон распределения случайной величины; функция распределения; плотность распределения; биномиальное распределение, распределение Пуассона, равномерное распределение, нормальное распределение, экспоненциальное распределение.

В Разделе 2 «Математическая статистика» необходимо рассмотреть следующие вопросы: предмет математической статистики; основные задачи математической статистики; выборки; гистограмма и полигон частот; статистическое среднее, статистическая дисперсия и статистическое среднее квадратичное; доверительные интервалы и интервальные оценки; точные выборочные распределения; проверка статистических гипотез; математические методы проверки статистических гипотез. элементы теории корреляции.

Необходимой компонентой лекционных и практических занятий по курсу является широкое использование наглядных пособий и иллюстративного материала, в том числе с применением компьютерной техники.

При проведении занятий преподаватель может рекомендовать студентам проработку дополнительной литературы по тематике занятия, организуя ее обсуждение на практических занятиях, формирует у студентов навык к самостоятельной работе с разнообразными литературными источниками.

При проведении практических занятий преподавателю основное внимание следует уделять формированию у студентов умения активно использовать полученные знания по курсу «**Теория вероятностей и математическая статистика в технологии и переработке полимеров**» в дальнейшей практической деятельности.

11.2. Для преподавателей, при реализации программы по очной форме, с использованием электронного образования и дистанционных образовательных технологий

При использовании электронного обучения и дистанционных образовательных технологий занятия полностью или частично проводятся в режиме онлайн. Объем дисциплины и распределение нагрузки по видам работ соответствует п. 4.1. Распределение баллов соответствует п. 10.1. в том числе и в случае перехода на ЭО и ДОТ в процессе обучения.

Реализация ЭО и ДОТ предполагает использование следующих видов учебной деятельности: онлайн консультации, практические занятия, видео-лекции; проводимые полностью или частично с применением ЭО и ДОТ; текущий контроль в режиме тестирования, проверки домашних заданий и самостоятельная работа.

При реализации РПД в зависимости от конкретной ситуации ЭО и ДОТ могут быть применены в следующем виде: онлайн-курсы РХТУ им. Д. И. Менделеева: https://moodle.muctr.ru, работа в мессенджере, работа по E-mail, Zoom-конференция: https://zoom.us/.

− объем часов для контактной работы обучающихся с преподавателем не сокращается и

электронные образовательные ресурсы (ЭОР) методически обеспечивают самостоятельную работу обучающихся в объеме, предусмотренном рабочей программой данной дисциплины. При этом в случае необходимости занятия проводятся в режиме онлайн;

- смешанные формы обучения, сочетающие в себе аудиторные занятия (при необходимости - перевод части контактных часов работы обучающихся с преподавателем в электронную информационно-образовательную среду без потери содержания учебной дисциплины) и ЭОР (часть учебного материала (лекции) может быть заменена ЭОР).

12. ПЕРЕЧЕНЬ ИНФОРМАЦИОННЫХ ТЕХНОЛОГИЙ, ИСПОЛЬЗУЕМЫХ В ОБРАЗОВАТЕЛЬНОМ ПРОЦЕССЕ

Информационную поддержку изучения дисциплины осуществляет Информационно-библиотечный центр (ИБЦ) РХТУ им. Д.И. Менделеева, который обеспечивает обучающихся основной учебной, учебно-методической и научной литературой, необходимой для организации образовательного процесса по дисциплине. Общий объем многоотраслевого фонда ИБЦ на 01.01.2019 составляет 1708372 экз.

Фонд ИБЦ располагает учебной, учебно-методической и научно-технической литературой в форме печатных и электронных изданий, а также включает официальные, справочно-библиографические, специализированные отечественные и зарубежные периодические и информационные издания. ИБЦ обеспечивает доступ к профессиональным базам данных, информационным, справочным и поисковым системам.

Каждый обучающийся обеспечен свободным доступом из любой точки, в которой имеется доступ к сети Интернет и к электронно-библиотечной системе (ЭБС) Университета, которая содержит различные издания по основным изучаемым дисциплинам и сформирована по согласованию с правообладателями учебной и учебно-методической литературы.

Для более полного и оперативного справочно-библиографического и информационного обслуживания в ИБЦ реализована технология Электронной доставки документов.

№	Электронный ресурс	Реквизиты договора (номер, дата заключения, срок действия), ссылка на сайт ЭБС, сумма договора, количество ключей	Характеристика библиотечного фонда, к которому предоставляется доступ
1.	ЭБС «Лань»	Принадлежность - сторонняя Реквизиты договора - ООО «Издательство «Лань», договор №29.01-3-2.0-1299/2018 от 06.03.2019 г. С «06» марта 2019г. по «25» сентября 2019г. Ссылка на сайт ЭБС – http://e.lanbook.com Сумма договора – 73 247-39 Количество ключей - доступ для всех пользователей РХТУ с любого компьютера.	Коллекция книг по естественно-научным и техническим отраслям наукам.

2.	ЭБС «ЮРАЙТ»	Принадлежность - сторонняя Реквизиты договора – ООО «Электронное издательство ЮРАЙТ», Договор № №29.01-З-2.0-1168/2018 от 11.01.2019 г. С «11» января 2019 г. по «»10» января 2020 г. Ссылка на сайт ЭБС - https://biblio-online.ru/ Сумма договора – 220 000-00 р. Количество ключей - доступ для всех пользователей РХТУ с любого компьютера.	Электронная библиотека включает более 5000 наименований учебников и учебных пособий по всем отраслям знаний для всех уровней профессионального образования от ведущих научных школ с соблюдением требований новых ФГОСов.
3.	Электронно-библиотечная система ИБЦ РХТУ им. Д.И. Менделеева (на базе АИБС «Ирбис»)	РХТУ им. Д.И. Менделеева Ссылка на сайт ЭБС – http://lib.muctr.ru/ Доступ для пользователей РХТУ с любого компьютера.	Электронные версии учебных и научных изданий авторов РХТУ по всем ООП.
4.	ЭБС «Научно-электронная библиотека eLibrary.ru»	Принадлежность – сторонняя Реквизиты договора – ООО «РУНЭБ», договор № 29.01-Р-2.0-1020/2018 от 07.12.2018 г. Сумма договора - 934 693-00 С «01» января 2019 г. по «31» декабря 2019 г. Ссылка на сайт – http://elibrary.ru Количество ключей – доступ для пользователей РХТУ по ip-адресам неограничен.	Электронные версии периодических и непериодических изданий по различным отраслям науки

5.	Электронные ресурсы издательства SpringerNature	Принадлежность – сторонняя Национальная подписка (Минобрнауки+РФФИ) Информационное письмо РФФИ № 809 от 24.06.2019 г. С «01» января 2019 г. по «31» декабря 2019 г. Ссылка на сайт http://link.springer.com/ Количество ключей - доступ для пользователей РХТУ по ip-адресам неограничен.	- Полнотекстовая коллекция электронных журналов Springer по различным отраслям знаний. - Полнотекстовые 85 журналов Nature Publishing Group - Коллекция научных протоколов по различным отраслям знаний Springer Protocols - Коллекция научных материалов в области физических наук и инжиниринга Springer Materials (The Landolt-Bornstein Database) - Полный доступ к статическим и динамическим справочным изданиям по любой теме - Реферативная база данных по чистой и прикладной математике zbMATH - Nano Database
6.	Scopus	Принадлежность сторонняя. Национальная подписка (Минобрнауки+ ГПНТБ) Сублицензионный договор № Scopus/130 от 09.10.2019 г. С «01» июля 2019 г. по «31» декабря 2019 г. Ссылка на сайт – http://www.scopus.com. Количество ключей – доступ для пользователей РХТУ по ip-адресам неограничен.	Мультидисциплинарная реферативная и наукометрическая база данных издательства **ELSEVIER**

13. МАТЕРИАЛЬНО-ТЕХНИЧЕСКОЕ ОБЕСПЕЧЕНИЕ ДИСЦИПЛИНЫ

В соответствии с учебным планом занятия по дисциплине **«Теория вероятностей и математическая статистика в технологии и переработке полимеров»** проводятся в форме лекций, практических занятий и самостоятельной работы обучающегося.

13.1. Оборудование, необходимое в образовательном процессе:

Учебные аудитории для проведения лекционных и практических занятий, оборудованные традиционными учебными досками и учебной мебелью; библиотека, имеющая рабочие компьютерные места для студентов, оснащенные компьютерами с доступом к базам данных и выходом в Интернет.

13.2. Учебно-наглядные пособия:

Учебно-методические пособия, разработанные на кафедре высшей математики, выложены на сайте кафедры http://kvm.muctr.ru и на сайте библиотеки РХТУ имени Д.И.Менделеева https://lib.muctr.ru.

13.3. Компьютеры, информационно-телекоммуникационные сети, аппаратно-программные и аудиовизуальные средства:

Персональные компьютеры, принтеры, сканер и копировальный аппарат используются для подготовки раздаточных материалов.

13.4. Печатные и электронные образовательные и информационные ресурсы:

Информационно-методические материалы: учебные пособия по дисциплине; раздаточный материал к разделам лекционного курса; раздаточный материал к практическим занятиям по дисциплине, комплекты контрольных и экзаменационных билетов.

Учебно-методические разработки в электронном виде; справочные материалы в печатном и электронном виде.

13.5. Перечень лицензионного программного обеспечения:

№ п/п	Наименование программного продукта	Реквизиты договора поставки	Количество лицензий	Срок окончания действия лицензии
1	Офисный пакет Microsoft Office Standard 2007	Государственный контракт № 143-164ЭА/2010 от 14.12.10, Акт № Tr048787, накладная № Tr048787 от 20.12.10 Microsoft Open License Номер лицензии 42931328)	25	бессрочное
2	Антивирус Kaspersky	Контракт № 126-152 ЭА/2018 от 24.12.2018 по продлению электронной лицензии на Kaspersky Endpoint Security для нужд РХТУ им. Д.И. Менделеева	25	2 года
3	Операционная система Microsoft Windows 10 Education (Russian)	Подписка Microsoft Imagine Premium, соглашение ICM-167819 от 24.12.2018 г., счет № 9552428060 от 12.12.2018 г.	Количество лицензий не ограничено согласно условиям подписки Microsoft Imagine Premium	бессрочное

14. ТРЕБОВАНИЯ К ОЦЕНКЕ КАЧЕСТВА ОСВОЕНИЯ ПРОГРАММЫ

Формы и методы контроля и оценки результатов освоения разделов

Наименование разделов	Основные показатели оценки	Формы и методы контроля и оценки
Раздел 1. Теория вероятностей. Случайные величины и их законы	Знает: основы теории вероятностей и математической статистики; математические теории и методы, лежащие в основе построения математических моделей; основы применения математических моделей и методов.	Оценка за контрольную работу № 1 (4 семестр) Оценка за контрольную работу № 2 (4 семестр)

распределения.	Умеет: выбирать математические методы, пригодные для решения конкретной задачи; использовать математические понятия, методы и модели для описания различных процессов; выявлять математические закономерности, лежащие в основе конкретных процессов; использовать основные методы статистической обработки данных; применять математические знания на междисциплинарном уровне. Владеет: основами фундаментальных математических теорий и навыками использования математического аппарата; методами статистической обработки информации.	
Раздел 2. Математическая статистика.	Знает: основы теории вероятностей и математической статистики; математические теории и методы, лежащие в основе построения математических моделей; основы применения математических моделей и методов. Умеет: выбирать математические методы, пригодные для решения конкретной задачи; использовать математические понятия, методы и модели для описания различных процессов; выявлять математические закономерности, лежащие в основе конкретных процессов; использовать основные методы статистической обработки данных; применять математические знания на междисциплинарном уровне. Владеет: основами фундаментальных математических теорий и навыками использования математического аппарата; методами статистической обработки информации.	Оценка за контрольную работу № 3 (4 семестр)

15. ОСОБЕННОСТИ ОРГАНИЗАЦИИ ОБРАЗОВАТЕЛЬНОГО ПРОЦЕССА ДЛЯ ИНВАЛИДОВ И ЛИЦ С ОГРАНИЧЕННЫМИ ВОЗМОЖНОСТЯМИ ЗДОРОВЬЯ

Обучение инвалидов и лиц с ограниченными возможностями здоровья осуществляется в соответствии с:

- Порядком организации и осуществления образовательной деятельности по образовательным программам – программам бакалавриата, программам специалитета, программам магистратуры (Приказ Минобрнауки РФ от 05.04.2017 № 301);
- Положением о Порядке организации и осуществления образовательной деятельности по образовательным программам – программам бакалавриата, программам специалитета, программам магистратуры в Российском химико-технологическом университете имени Д.И. Менделеева (утв. решением Ученого совета университета от 28.06.2017, протокол № 9);
- Методическими рекомендациями по организации образовательного процесса для обучения инвалидов и лиц с ограниченными возможностями здоровья в образовательных

организациях высшего образования, в том числе оснащенности образовательного процесса (утверждены заместителем Министра образования и науки РФ А.А. Климовым от 08.04.2014 № АК-44/05вн).

Дополнения и изменения к рабочей программе дисциплины
«_**Теория вероятностей и математическая статистика в технологии и переработке полимеров** _»
основной образовательной программы

___ 18.03.01 «___**Химическая технология** ____»
профиль подготовки - «Технология и переработка полимеров»
код и наименование направления подготовки (специальности)
«_____»
наименование ООП

Форма обучения: __очная___

Номер изменения/ дополнения	Содержание дополнения/изменения	Основание внесения изменения/дополнения
1		протокол заседания Ученого совета № _____ от «__» _____20___г.
		протокол заседания Ученого совета № _____ от «__» _____20___г.
		протокол заседания Ученого совета № _____ от «__» _____20___г.
		протокол заседания Ученого совета № _____ от «__» _____20___г.
		протокол заседания Ученого совета № _____ от «__» _____20___г.

Министерство науки и высшего образования Российской Федерации
Федеральное государственное бюджетное образовательное учреждение
высшего образования
«Российский химико-технологический университет
имени Д.И. Менделеева»

«Утверждаю»
ректор
(Руководитель образовательной организации)
_____ А.Г. Мажуга
(Подпись) (И.О. Фамилия)
«31» мая 2019г.

РАБОЧАЯ ПРОГРАММА ДИСЦИПЛИНЫ

«Органическая химия в технологии полимеров»
(Б1.В.04)

Направление подготовки бакалавров 18.03.01 – «Химическая технология»
Профиль «Технология и переработка полимеров»

Квалификация: бакалавр

Программа одобрена
Методической комиссией
РХТУ им. Д.И. Менделеева
«31» мая 2019г.
Председатель _____ Н.А. Макаров

Москва 2019 г.

Программа составлена:

заведующим кафедрой органической химии д.х.н., профессор РАН А.Е. Щекотихиным, старшим преподавателем И.О. Акчуриным.

Программа рассмотрена и одобрена на заседании кафедры органической химии РХТУ им. Д.И. Менделеева «19» _апреля_ 2019 г., протокол № _12

СОДЕРЖАНИЕ

1. Цели и задачи дисциплины 4
2. Требования к результатам освоения дисциплины 4
3. Объем дисциплины и виды учебной работы 5
4. Содержание дисциплины 6
4.1. Разделы дисциплины и виды занятий 6
4.2. Содержание разделов дисциплины 7
5. Соответствие содержания дисциплины компетенциям бакалавра 11
6. Практические и лабораторные занятия 11
6.1. Практические занятия 11
6.2. Лабораторные занятия 12
7. Самостоятельная работа 12
8. Примеры оценочных средств для контроля освоения дисциплины 13
8.1. Примерная тематика реферативно-аналитической работы. 13
8.2. Примеры контрольных вопросов для текущего контроля освоения дисциплины 13
8.3. Вопросы для итогового контроля освоения дисциплины (Экзамен) 16
8.3.1. Перечень теоретических вопросов 16
8.4. Структура и примеры билетов для экзамена 17
9. Учебно-методическое обеспечение дисциплины 19
9.1. Рекомендуемая литература 19
9.2. Рекомендуемые источники научно-технической информации 19
9.3. Средства обеспечения освоения дисциплины 19
10. Методические указания для обучающихся 20
11. Методические указания для преподавателей 21
12. Перечень информационных технологий, используемых в образовательном процессе 22
13. Материально-техническое обеспечение дисциплины 34
13.1. Оборудование, необходимое в образовательном процессе 34
13.2. Учебно-наглядные пособия 34
13.3. Компьютеры, инофрмационно-телекоммуникационные сети, программные и аудиовизуальные средства 34
13.4. Печатные и электронные образовательные и информационные ресурсы 34
13.5. Перечень лицензионного программного обеспечения 35
14. Требования к оценке качества освоения программ 37
15. Особенности организации образовательного процесса для инвалидов и лиц с ограниченными возможностями здоровья 38

1. ЦЕЛИ И ЗАДАЧИ ДИСЦИПЛИНЫ

Рабочая программа составлена в соответствии с требованиями Федерального государственного образовательного стандарта (ФГОС ВО) по направлению подготовки бакалавров 18.03.01 «Химическая технология» профиль «Технология и переработка полимеров», рекомендациями методической комиссии и накопленного опыта преподавания дисциплины кафедрой органической химии РХТУ им. Д.И. Менделеева. Программа рассчитана на изучение дисциплины в течение 1 семестра.

Дисциплина «Органическая химия в технологии полимеров» относится к вариативной части блока 1 дисциплин учебного плана (Б1.В.04). Программа дисциплины предполагает, что обучающиеся имеют теоретическую и практическую подготовку в области математических и естественнонаучных дисциплин и дисциплины «Органическая химия».

Целью дисциплины является приобретение студентами знаний о строении органических соединений, основных химических свойствах различных классов органических соединений и методах их получения, как промышленных, так и лабораторных.

Основными задачами дисциплины является: формирование представлений о теоретических основах современной органической химии, о физических и химических свойствах, методах получения различных классов органических соединений; приобретение навыков применения теоретических законов к решению практических задач химической технологии органических веществ; ознакомления студентов с основными теоретическими представлениями органической химии; ознакомления с химическими свойствами основных классов органических соединений, включая гетероциклические, элементоорганические; обучения основным методам планирования синтеза органических соединений на основе полученных знаний об основных химических свойствах классов органических соединений; обучения основным методам идентификации органических соединений как по совокупности химических свойств, так и включая спектральные методы исследования органических соединений.

Дисциплина «Органическая химия в технологии полимеров» преподается в 3 семестре. Контроль успеваемости студентов ведется по принятой в университете рейтинговой системе.

2. ТРЕБОВАНИЯ К РЕЗУЛЬТАТАМ ОСВОЕНИЯ ДИСЦИПЛИНЫ

Изучение курса «Органическая химия в технологии полимеров» при подготовке бакалавров по направлению 18.03.01 «Химическая технология» профиль «Технология и переработка полимеров», способствует приобретению следующих профессиональных компетенций (ПК):

- способностью планировать и проводить физические и химические эксперименты, проводить обработку их результатов и оценивать погрешности, выдвигать гипотезы и устанавливать границы их применения, применять методы математического анализа и моделирования, теоретического и экспериментального исследования (ПК-16)
- готовностью использовать знание свойств химических элементов, соединений и материалов на их основе для решения задач профессиональной деятельности (ПК-18)
- готовностью изучать научно-техническую информацию, отечественный и зарубежный опыт по тематике исследования (ПК-20).

Знать:

– теоретические основы строения и свойств различных классов органических соединений;

– способы получения и химические свойства основных классов органических соединений;

– основные механизмы протекания органических реакций;

Уметь:

– применять теоретические знания для синтеза органических соединений различных классов;

– анализировать и предсказывать реакционные свойства органических соединений;

– составлять схемы синтеза органических соединений, заданного строения;

Владеть:

– основами номенклатуры и классификации органических соединений;

– основными теоретическими представлениями в органической химии;

– – навыками обоснования рациональных способов получения органических веществ.

3. ОБЪЕМ ДИСЦИПЛИНЫ И ВИДЫ УЧЕБНОЙ РАБОТЫ

Вид учебной работы	Всего		Семестр	
			3 семестр	
	ЗЕ	Акад. ч.	**ЗЕ**	Акад. ч.
Общая трудоемкость дисциплины	**6**	**216**	**6**	**216**
Контактная работа – аудиторные занятия:	**2.22**	**80**	**2.22**	**80**
Лекции	1.33	48	1.33	48
Практические занятия (ПЗ)	0.88	32	0.88	32
Лабораторные работы (ЛР)	-	-	-	-
Самостоятельная работа	**2.78**	**100**	**2.78**	**100**
Контактная самостоятельная работа	2.78	-	2.78	-
Самостоятельное изучение разделов дисциплины		100		100
Виды контроля:				
Экзамен	**1**	**36**	**1**	**36**
Контактная работа – промежуточная аттестация	1	0.4	1	0.4
Подготовка к экзамену.		35.6		35.6
Вид итогового контроля:			**экзамен**	

Вид учебной работы	Всего		Семестр	
			3 семестр	
	ЗЕ	Астр. ч.	**ЗЕ**	Астр. ч.
Общая трудоемкость дисциплины	**6**	**162**	**6**	**162**
Контактная работа – аудиторные занятия:	**2.22**	**60**	**2.22**	**60**
Лекции	1.33	36	1.33	36
Практические занятия (ПЗ)	0.88	24	0.88	24
Лабораторные работы (ЛР)	-	-	-	-
Самостоятельная работа	**2.78**	**75**	**2.78**	**75**

Контактная самостоятельная работа	2.78	-	2.78	-
Самостоятельное изучение разделов дисциплины		75		75
Виды контроля:				
Экзамен	**1**	**27**	**1**	**27**
Контактная работа – промежуточная аттестация	1	0.3	1	0.3
Подготовка к экзамену.		26.7		26.7
Вид итогового контроля:			**экзамен**	

4. СОДЕРЖАНИЕ ДИСЦИПЛИНЫ.
4.1. РАЗДЕЛЫ ДИСЦИПЛИНЫ И ВИДЫ ЗАНЯТИЙ

№ п/п	Раздел дисциплины	Всего	Лек-ции	Прак. зан.	Лаб. работы	Сам. работа
1	Модуль 1. «Галогенопроизводные. Спирты, фенолы, простые эфиры»	74	16	15		43
1.1	Галогенопроизводные	20	6	6		8
1.2	Элементоорганические соединения	6	2	1		3
1.3	Спирты	16	4	4		8
1.4	Фенолы	12	2	2		8
1.5	Простые эфиры	10	1	1		8
1.6	Эпоксисоединения	10	1	1		8
2	Модуль 2. «Альдегиды, кетоны. Карбоновые кислоты и их функциональные производные»	64	22	12		30
2.1	Альдегиды и кетоны	20	7	4		9
2.2	α,β-Ненасыщенные альдегиды и кетоны	6	2	1		3
2.3	Одноосновные карбоновые кислоты	6	2	1		3
2.4	Функциональные производные карбоновых кислот	6	2	1		3
2.5	Многоосновные карбоновые кислоты	7	2	2		3
2.6	α,β- Ненасыщенные карбоновые кислоты и их функциональные производные	6	2	1		3
2.7	Альдегидо- и кетокислоты	6	2	1		3
2.8	Замещённые карбоновых кислот	7	3	1		3
3	Модуль 3. «Азотсодержащие и гетероциклические соединения»	42	10	5		27
3.1	Нитросоединения	6	1	1		4
3.2	Амины	16	4	2		10
3.3	Аза- и диазосоединения	11	3	1		7
3.4	Гетероциклические соединения	9	2	1		6
	Подготовка к экзамену	36				

Всего часов	216	48	32		100

4.2. СОДЕРЖАНИЕ РАЗДЕЛОВ ДИСЦИПЛИНЫ

Модуль 1. Галогенопроизводные. Спирты, фенолы, простые эфиры.

1.1. Галогенопроизводные

Классификация. Номенклатура.

Алкил- и аллилгалогениды. Изомерия. Номенклатура. Способы получения. Пространственное и электронное строение. Физические свойства. Потенциалы ионизации и электронное сродство, общая характеристика реакционной способности.

Реакции нуклеофильного замещения и отщепления. Понятие нуклеофильности и основности реагентов. Амбидентные нуклеофильные реагенты. Синтез.

Бимолекулярный механизм нуклеофильного замещения (S_N2). Влияние отдельных факторов на реакционную способность галогенопроизводных: строение субстрата, характер уходящей группы, сила нуклеофильного реагента, природа растворителя. Стереохимия реакций S_N2.

Мономолекулярный механизм нуклеофильного замещения. Влияние отдельных факторов на реакционную способность галогенопроизводных: строение субстрата, природа нуклеофильного агента и растворителя. Ацидофильный катализ. Стереохимия реакций S_N1.

Реакции отщепления. β-Элиминирование. Механизмы E1 и E2. Бимолекулярный механизм отщепления (E2). Влияние отдельных факторов (структура субстрата, природа реагента и растворителя, температура) на реакционную способность галогеналканов. Стереохимия реакций E2. Направление реакций отщепления: правила Зайцева и Гофмана. Факторы, влияющие на направление реакций отщепления: устойчивость алкена и стерические эффекты. Конкуренция реакций S_N1 и E1, S_N2 и E2.

Винилгалогениды. Способы получения. Особенности связи углерод-галоген. Реакционная способность в реакциях нуклеофильного замещения, элиминирования, электрофильного присоединения.

Ароматические галогенопроизводные. Особенности связи углерод-галоген и реакции замещения галогена. Механизм замещения галогена в активированных галогенаренах (S_N2 аром). Неактивированные галогенопроизводные ароматических углеводородов; ариновый механизм замещения галогена. Важнейшие представители: метиленхлорид, хлороформ, дихлорэтан, фреоны, гексахлорциклогексан, винилхлорид, тефлон, хлорбензол, хлоропрен, ДДТ. Экологические проблемы применения галогенопроизводных.

1.2. Элементорганические соединения. Типы связей в элементорганических соединениях. Характеристика связей углерод-элемент в зависимости от положения элемента в Периодической системе элементов. Металлорганические соединения. Номенклатура. Способы получения литий- и магнийорганических соединений. Реакция Гриньяра, механизм. Строение реактивов Гриньяра. Их реакции с соединениями, содержащими активный атом водорода: кислотами, спиртами, аминами. Реакции с карбонильными соединениями (диоксидом углерода, альдегидами, кетонами). Синтетическое значение этих реакций. Реакция Гриньяра с галогенидами различных элементов как метод получения элементорганических соединений. Применение литийорганических соединений в органическом синтезе.

1.3. Спирты.

Одноатомные спирты. Классификация и номенклатура. Способы получения. Пространственное и электронное строение. Водородные связи в спиртах, влияние на физические свойства. Потенциалы ионизации и электронное сродство; общая характеристика реакционной способности. Химические свойства. ОН-Кислотность: образование алкоголятов, их строение и свойства. Основность и нуклеофильность

спиртов и алкоксид-ионов: реакции алкилирования. Получение сложных эфиров органических и неорганических кислот. Реакции нуклеофильного замещения спиртов: особенности реакций S_N1 и S_N2, реакционная способность, стереохимия, перегруппировки. Реакции элиминирования. Внутримолекулярная дегидратация: механизм, реакционная способность, направление отщепления. Правило Зайцева. Каталитическая дегидратация. Реакции спиртов с галогенидами фосфора и серы: механизмы и стереохимия. Окисление и дегидрирование. Синтез.

Многоатомные спирты, Гликоли. Глицерин. Способы получения. Физические и химические свойства. Практическое применение.

1.4. Фенолы

Классификация и номенклатура. Способы получения. Физические свойства. Пространственное и электронное строение. Потенциалы ионизации и электронное сродство; общая характеристика реакционной способности. Химические свойства. Реакции гидрокси-группы. Кислотность. Влияние заместителей в кольце на кислотность. Образование феноксидов, их строение и свойства. Реакции алкилирования и ацилирования. Реакции ароматического ядра: галогенирование, нитрование, сульфирование, нитрозирование. Реакция Кольбе. Взаимодействие с формальдегидом. Гидрирование и окисление фенолов. Стабильные феноксильные радикалы. Фенольные стабилизаторы полимерных материалов. Перегруппировки аллиловых и сложных зфиров фенолов. Синтез.

Простые эфиры

Классификация и номенклатура. Способы получения. Физические свойства. Пространственное и электронное строение. Химические свойства. Основность. Реакции расщепления: механизмы и направление реакций расщепления. Окисление кислородом воздуха. Применение в органическом синтезе.

Циклические эфиры. Краун-эфиры. Комплексообразование с ионами металлов. Применение в аналитической химии, органическом синтезе и технологии.

1.5. Эпоксисоединения

Изомерия. Номенклатура. Способы получения. Физические свойства. Пространственное и электронное строение этиленоксида. Химические свойства. Реакции с раскрытием эпоксидного кольца. Механизмы реакций и направление раскрытия кольца. Применение в промышленном органическом синтезе.

Модуль 2. Альдегиды, кетоны. Карбоновые кислоты и их производные.

2.1. Альдегиды и кетоны

Классификация и номенклатура. Способы получения. Физические свойства. Пространственное и электронное строение. Потенциалы ионизации и электронное сродство; общая характеристика реакционной способности. Химические свойства. Основность. Реакции нуклеофильного присоединения: механизм, основный и кислотный катализ, стереохимия. Реакции присоединения O-нуклеофилов (вода, спирты, алкоголяты), S-нуклеофилов (гидросульфит натрия), C-нуклеофилов (циановодород, металлоорганические соединения - соединения Li, Na, Mg, реактивы Виттига). Получение аллиловых и пропаргиловых спиртов. Реакции с N-нуклеофилами: механизм нуклеофильного присоединения-отщепления (аммиак, первичные и вторичные амины, гидроксиламин, гидразины). Енамины алифатического ряда. Реакции алкилирования и ацилирования, гидролиз. Сопряжённое присоединение. Метод Сторка. Реакции с галогенонуклеофилами. Относительная реакционная способность альдегидов и кетонов. Реакции с участием α-водородных атомов.

CH-Кислотность и кето-енольная таутомерия. Енолизация. Реакции α-галогенирования. Альдольное присоединение, кротоновая конденсация. Механизмы реакций. Конденсация Кляйзена. Реакция Перкина, ее механизм. Реакции окисления. Реакция Канниццаро, ее механизм. Восстановление до спиртов и углеводородов; стереохимия. Реакции

ароматических альдегидов и кетонов с участием ароматического ядра. Применение в промышленном органическом синтезе.

2.2 α, β-Ненасыщенные альдегиды и кетоны. Номенклатура. Способы получения. Пространственное и электронное строение. Реакции присоединения электрофильных (брома и галогеноводородов) и нуклеофильных реагентов (синильной кислоты и азотсодержащих нуклеофилов). 1,2- и 1,4-Присоединение. Механизм реакций 1,2- и 1,4-присоединения металлоорганических соединений. Каталитическое влияние солей меди. Реакция Михаэля (сопряженное нуклеофильное присоединение). Аннелирование по Робинсону. Окисление и восстановление.

2.3 Одноосновные карбоновые кислоты. Классификация и номенклатура. Способы получения. Пространственное и электронное строение. Водородные связи в карбоновых кислотах. Физические свойства. Химические свойства. ОН-Кислотность. Зависимость между строением и кислотностью. Основность карбоновых кислот. Реакции с нуклеофильными реагентами (аммиак, спирты). Реакция этерификации, ее механизм. Образование галогенангидридов. Реакции карбоновых кислот с участием α-углеродных атомов: α-галогенирование. Восстановление. Реакции декарбоксилирования.

2.4 Функциональные производные карбоновых кислот: галогенангидриды (ацилгалогениды), ангидриды, сложные эфиры, амиды, нитрилы. Способы получения. Особенности пространственного и электронного строения. Важнейшие свойства. Реакции N- и О-ацилирования. их механизмы. Относительная реакционная способность функциональных производных карбоновых кислот. Кислотный и основный катализ. Реакции гидролиза. Восстановление. Практическое применение карбоновых кислот и их функциональных производных.

Кетены. Номенклатура. Способы получения. Строение. Физические и химические свойства. Применение в органическом синтезе. Дикетен.

2.5 Многоосновные карбоновые кислоты. Дикарбоновые кислоты жирного и ароматического ряда. Номенклатура. Способы получения. Физические и химические свойства. ОН-Кислотность. Образование функциональных производных. Реакции, протекающие при нагревании. Циклические ангидриды: получение, свойства.

Малоновый эфир. Получение. Строение, СН-Кислотность. Натриймалоновый эфир: строение, реакции алкилирования, гидролиза, декарбоксилирования. Синтезы карбоновых кислот из малонового эфира. Реакции конденсации малонового эфира и малоновой кислоты с альдегидами. Применение дикарбоновых кислот в промышленном органическом синтезе.

2.6 α,β- Ненасыщенные карбоновые кислоты и их функциональные производные. Пространственная изомерия. Способы получения. Химические свойства. Кислотность α,β-ненасыщенных карбоновых кислот. Реакции присоединения электрофильных и нуклеофильных реагентов. 1,2- и 1,4- Присоединение. Гидрирование и восстановление. Окисление. Ненасыщенные дикарбоновые кислоты: фумаровая и малеиновая. Способы получения. Важнейшие свойства.

2.7 Альдегидо- и кетокислоты. Классификация и номенклатура. α, β, γ-Альдегидо- и кетокислоты. Глиоксиловая, пировиноградная и ацетоуксусная кислоты, их свойства. Ацетоуксусный эфир. Способы получения, строение. Конденсации Кляйзена и Дикмана. Механизмы. Кето-енольная таутомерия. Реакции кетонной и енольной форм. Натрийацетоуксусный эфир. Строение. Реакции С- и О-алкилирования, их механизмы. Реакции ацилирования. Синтезы кетонов и кислот с помощью ацетоуксусного эфира.

2.8 Замещённые карбоновых кислот.

Галогенозамещенные кислоты. Классификация и номенклатура. Способы получения α- и β-галогенозамещенных кислот. Зависимость химических свойств от взаимного расположения галогена и карбоксильной группы; нуклеофильное замещение оптически активных α-галогенозамещенных кислот: механизмы, стереохимический результат.

Гидроксикислоты: классификация и номенклатура. Способы получения. Особенности свойств α-, β-, γ-гидроксикислот. Лактоны.
Аминокислоты. Способы получения. Строение. Важнейшие физические и химические свойства. Амфотерный характер. Лактамы. Синтез.
Гидрокси- и аминокислоты бензольного ряда. Получение, свойства и применение в промышленном органическом синтезе.

Модуль 3. Азотсодержащие и гетероциклические соединения.

3.1. Нитросоединения

Классификация и номенклатура. Способы получения. Пространственное и электронное строение. Потенциалы ионизации и электронное сродство; общая характеристика реакционной способности. Химические свойства. Таутомерия первичных и вторичных алифатических нитросоединений. Причины подвижности атома водорода при □-углеродном атоме. СН-Кислотность первичных и вторичных нитроалканов и жирно-ароматических нитросоединений. Реакции со щелочами. Строение солей. Ароматические нитросоединения. Реакции восстановления, их практическое значение. Применение в промышленности; токсичность нитросоединений. Синтез.

3.2. Амины

Классификация и номенклатура. Способы получения. Физические свойства. Пространственное и электронное строение. Потенциалы ионизации и электронное сродство; общая характеристика реакционной способности. Химические свойства. Строение и основность. Реакции с кислотами, строение солей, их номенклатура и свойства. Алкилирование и ацилирование; механизмы этих реакций. Четвертичные аммониевые соли и основания: получение, строение, свойства; расщепление четвертичных аммониевых оснований, направление реакций. Правило Гофмана. Енамины: алкилирование енаминов, сопряженное присоединение енаминов к α,β-ненасыщенным карбонильным соединениям. Метод Сторка. Реакции аминов с азотистой кислотой. Особенности реакций электрофильного замещения *в* ароматических аминах (нитрование, галогенирование, сульфирование). Применение в промышленном органическом синтезе. Амины в биологии. Синтез.

3.3 Азо- и диазосоединения

Получение диазосоединений реакцией диазотирования: условия проведения реакции и механизм; различия в устойчивости насыщенных и ароматических диазосоединений. Физические свойства. Пространственное и электронное строение ароматических диазосоединений в зависимости от pH среды, таутомерные превращения. Химические свойства. Реакции, протекающие с выделением азота: замещение диазониевой группы на гидрокси-, алкокситруппу, фтор, иод. Реакции радикального замещения диазогруппы на хлор, бром, цианогруппу, водород, Реакции, протекающие без выделения азота: восстановление до арилгидразинов. Азосочетание. Получение и применение азасоединений. Синтез.

3.4 Гетероциклические соединения

Классификация. Гетероциклические ароматические соединения. Особенности молекулярной структуры. Пятичленные гетероциклические соединения: фуран, пиррол, тиофен. Номенклатура. Способы получения. Пространственное и электронное строение. Ароматичность. Особенности реакций электрофильного замещения. Ацидофобность. Применение модифицированных электрофильных реагентов. Реакционная способность и ориентация. Орбитальный контроль. NH- Кислотность пиррола. Важнейшие реакции пирролат-аниона. Пиррольный цикл - структурный фрагмент природных и биологически активных соединений. Шестичленные и полиядерные гетероциклические соединения: пиридин, хинолин, акридин. Пиридин. Электронное строение и ароматичность. Основность и нуклеофильность. Реакции электрофильного и нуклеофильного замещения: реакционная способность и ориентация. Таутомерия 2- и 4-гидрокси и аминопиридинов.

Соединения с несколькими гетероатомами в цикле: диазолы, оксазолы, диазины и триазины. Общая характеристика химических свойств. Гетероциклические соединения в биологии. Синтез.

5. СООТВЕТСТВИЕ СОДЕРЖАНИЯ ДИСЦИПЛИНЫ КОМПЕТЕНЦИЯМ БАКАЛАВРА

№	Компетенции	Модуль 1	Модуль 2	Модуль 3
	Знать:			
1	теоретические основы строения и свойств различных классов органических соединений	+	+	+
2	способы получения и химические свойства основных классов органических соединений	+	+	+
3	основные механизмы протекания органических реакций	+	+	+
	Уметь:			
4	применять теоретические знания для синтеза органических соединений различных классов	+	+	+
5	анализировать и предсказывать реакционные свойства органических соединений	+	+	+
6	составлять схемы синтеза органических соединений, заданного строения	+	+	+
7	применять теоретические знания и экспериментальные методы исследования органической химии при решении профессиональных задач	+	+	+
	Владеть:			
8	основами номенклатуры и классификации органических соединений	+	+	+
9	основными теоретическими представлениями в органической химии	+	+	+
10	навыками обоснования рациональных способов получения органических веществ	+	+	+
	Профессиональные компетенции:			
11	способность планировать и проводить физические и химические эксперименты, проводить обработку их результатов и оценивать погрешности, выдвигать гипотезы устанавливать границы их применения, применять методы математического анализа и моделирования, теоретического и экспериментального исследования (ПК-16)	+	+	+
12	готовность использовать знание свойств химических элементов, соединений и материалов на их основе для решения задач профессиональной деятельности (ПК-18)	+	+	+
13	готовность изучать научно-техническую информацию, отечественный и зарубежный опыт по тематике исследования (ПК-20).	+	+	+

6. ПРАКТИЧЕСКИЕ И ЛАБОРАТОРНЫЕ ЗАНЯТИЯ

6.1. ПРАКТИЧЕСКИЕ ЗАНЯТИЯ

Примерные темы практических занятий по дисциплине.

Предусмотрены практические занятия обучающегося в бакалавриате в объеме 64 акад. ч.

№ п/п	№ раздела дисциплины	Темы практических занятий	Часы
1	1.2	Металлорганические соединения	2
2	1.1	Галогенопроизводные	2
3	1.1	Галогенопроизводные	2
4	1.3	Спирты	2
5	1.3	Спирты	2
6	1.4	Фенолы	2
7	1.4, 1.5, 1.6	Фенолы. Простые эфиры. Эпоксисоединения	2
8	2.1	Альдегиды и кетоны	2
9	2.1, 2.2	Альдегиды и кетоны	2
10	2.2	Альдегиды и кетоны	2
11	2.3-2.5	Карбоновые кислоты и их функциональные производные	2
12	2.6-2.8	Карбоновые кислоты и их функциональные производные	2
13	3.1	Нитросоединения,	2
14	3.2	Амины	2
15	3.3	Амины, Диазосоединения	2
16	3.4	Гетероциклические соединения	2

6.2. ЛАБОРАТОРНЫЕ ЗАНЯТИЯ

Учебной программой дисциплины «Органическая химия в экологии» лабораторные занятия не предусмотрены.

7. САМОСТОЯТЕЛЬНАЯ РАБОТА

Программой дисциплины «Органическая химия в технологии полимеров» предусмотрена самостоятельная работа студента в объеме 100 часов. Самостоятельная работа проводится с целью углубления знаний по дисциплине и предусматривает следующие виды:

- регулярную проработку пройденного на лекциях и практических занятиях учебного материала и подготовку к выполнению контрольных работ по разделам курса;
- ознакомление и проработку рекомендованной литературы и работу с электронно-библиотечными системами, включая переводы публикаций из научных журналов, цитируемых в базах Scopus, Web of Science, Chemical Abstracts, РИНЦ;
- посещение отраслевых выставок, семинаров, конференций различного уровня;
- участие в семинарах РХТУ им. И. Менделеева по тематике курса;
- подготовку к выполнению контрольных работ по материалу лекционного курса;
- подготовку к сдаче экзамена по курсу.

Планирование времени на самостоятельную работу, необходимого на изучение дисциплины, студентам лучше всего осуществлять на весь период изучения, предусматривая при этом регулярное повторение пройденного материала. Материал, законспектированный на лекциях, необходимо регулярно дополнять сведениями из

литературных источников, представленных в учебной программе. При работе с указанными источниками рекомендуется составлять краткий конспект материала, с обязательным фиксированием библиографических данных источника.

8. ПРИМЕРЫ ОЦЕНОЧНЫХ СРЕДСТВ ДЛЯ КОНТРОЛЯ ОСВОЕНИЯ ДИСЦИПЛИНЫ

8.1. ПРИМЕРНАЯ ТЕМАТИКА РЕФЕРАТИВНО-АНАЛИТИЧЕСКОЙ РАБОТЫ.

Программой дисциплины «Органическая химия в технологии полимеров» реферативно-аналитическая работа не предусмотрена.

8.2. ПРИМЕРЫ КОНТРОЛЬНЫХ ВОПРОСОВ ДЛЯ ТЕКУЩЕГО КОНТРОЛЯ ОСВОЕНИЯ ДИСЦИПЛИНЫ

Для текущего контроля предусмотрено 4 контрольных работы. Максимальная оценка за контрольную работу 1 составляет 4 балла, за контрольную работу 2 – 16 баллов, за контрольные работы 3 и 4 составляет по 20 баллов за каждую работу.

Модуль 1.1-1.2. Примеры вопросов к контрольной работе № 1. Максимальная оценка – 4 балла.

Закончите уравнения реакций с учётом стереохимического результата. Приведите механизм реакции ***4***.

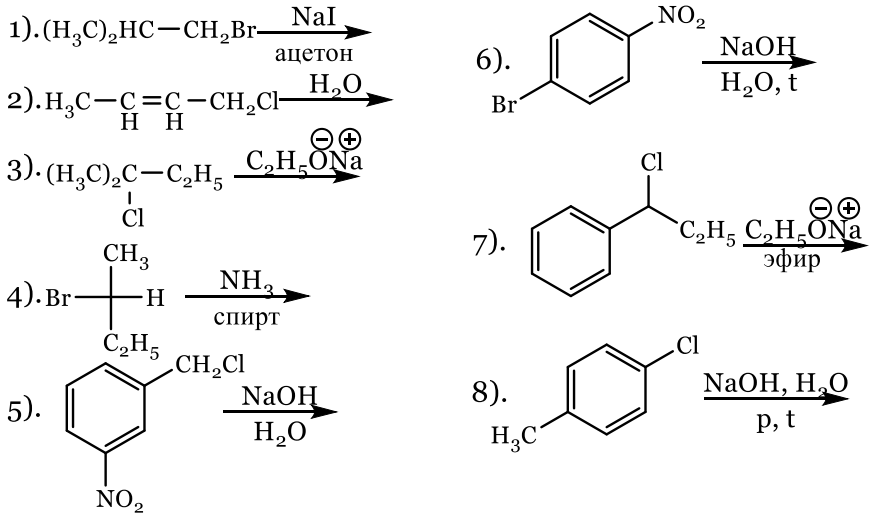

Оценка заданий:

№ задания	1	2	3	4	5	6	7	8	Σ
Оценка, балл	0,4	0,4	0,4	1,2	0,4	0,4	0,4	0,4	4

Модуль 1. Примеры вопросов к контрольной работе № 2. Максимальная оценка – 16 баллов.

Напишите реакции (0,4 балла). Назовите полученные соединения (0,1 балл).

1) 2-Метил-2-хлорбутан $\xrightarrow[HCOOH,\ t^oC]{H_2O}$

2) 4-Метилбензолсульфоновая кислота $\xrightarrow[2)\ HCl]{1)\ 3\ KOH,\ 320^oC}$

3) *цис*-4-*трет*.Бутилциклогексанол $\xrightarrow[2)\ (CH_3O)_2SO_2]{1)\ K}$

4) *п*-Крезол $\xrightarrow[2)\ C_6H_5-C(=O)-Cl]{1)\ NaOH,\ H_2O}$

5) *(R)*-2-Пентанол $\xrightarrow[пиридин]{SOCl_2}$

6) Фенол $\xrightarrow[H_2SO_4,\ 5^oC]{NaNO_2}$ ... $\xrightarrow{HNO_3\ (разб.)}$

7) Метилфениловый эфир $\xrightarrow[t^oC]{HBr}$

8) Изобутанол $\xrightarrow[H_2SO_4,\ t^oC]{(S)\text{-}CH_3-CH_2-CH(CH_3)-COOH}$

II. Приведите механизмы следующих реакций (3 балл).

1) Фенолят натрия $\xrightarrow[p,\ 125^oC]{CO_2}$

2) *п*-Нитрохлорбензол $\xrightarrow[t^oC]{NaOH,\ H_2O}$

3) 2,3-Диметилоксиран $\xrightarrow[t^oC]{CH_3NH_2}$

III. Осуществите следующие превращения (6 балла).

1) Бензол и 1-бутен ⟶ 2-Фенил-2-бутанол

2) *(R)*-2-Пентанол ⟶ *(S)*-2-Нитропентан

3) Йодбензол ⟶ 4-Нитроэтоксибензол

IV. Установите строение соединения и напишите для него все указанные реакции (3 балла).

$C_8H_{10}O_2$:
- $\xrightarrow[H_2O]{NaOH}$ раствор
- $\xrightarrow[пиридин]{PCl_5}$ C_8H_9ClO оптически активно, имеет *(R)*-конфигурацию
- $\xrightarrow[NaOH,\ H_2O]{(CH_3O)_2SO_2}$ $C_9H_{12}O_2$ $\xrightarrow[H^{\oplus},\ H_2O,\ t^oC]{KMnO_4}$ *о*-метоксибензойная кислота

Оценка заданий:

№ задания	1	2	3	4	Σ
Оценка, балл	4	3	6	3	16

Модуль 2. Примеры вопросов к контрольной работе № 3. Максимальная оценка – 20 баллов.

I. Напишите реакции, назовите полученные соединения (6 баллов).

1. 2-Бутанол $\xrightarrow[280^oC]{Cu}$

2. Пропин $\xrightarrow[HgSO_4]{H_2O,\ H_2SO_4}$

3. Пропаналь $\xrightarrow[H_2O]{NaHSO_3}$

4. Бутанон $\xrightarrow{Ph_3\overset{\oplus}{P}-\overset{\ominus}{C}H-CH_3}$

5. Уксусная кислота $\xrightarrow{SOCl_2}$

6. Пропаналь $\xrightarrow[H^{\oplus}]{2\ CH_3OH}$

7. Толуол $\xrightarrow[AlCl_3,\ CuCl]{CO,\ HCl}$

8. Циклогексанон $\xrightarrow{NH_2-NH_2}$ ... $\xrightarrow[t^oC]{KOH_{(тв.)}}$

9. 2-Метилпропаналь $\xrightarrow[H_2O]{KOH}$

10. Уксусная кислота $\xrightarrow[t^oC]{CH_3-NH_2}$

II. Приведите механизм следующей реакции (3 балла).

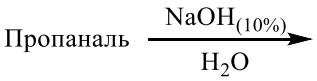

III. Осуществите следующие превращения (7 баллов).

1. Этилен ⟶ Масляная кислота

2. Бензол ⟶ Бензальанилин

IV. Установите строение соединения и напишите для него все указанные реакции (4 балла).

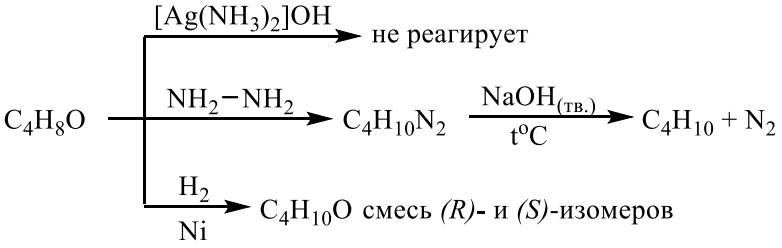

Оценка заданий:

№ задания	1	2	3	4	**Σ**
Оценка, балл	6	3	7	4	20

Модуль 3. Примеры вопросов к контрольной работе № 4. Максимальная оценка – 20 баллов.

I. Напишите реакции, назовите полученные соединения (6 баллов). Приведите механизм реакции № 6, объясните влияние заместителя в бензольном кольце на скорость реакции (4 балла).

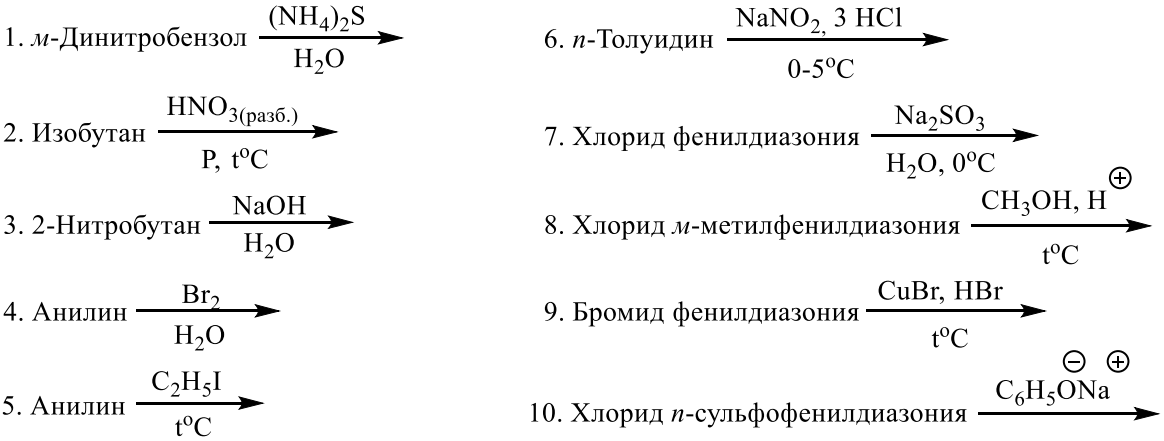

II. Осуществите следующие превращения. Предложите химические реакции, позволяющие подтвердить строение полученных соединений (6 баллов).

1. 1-Пропанол ⟶ Дипропиламин

2. *м*-Толуидин ⟶ *м*-Йодбензойная кислота

III. Установите строение соединения и напишите для него все указанные реакции (4 балла).

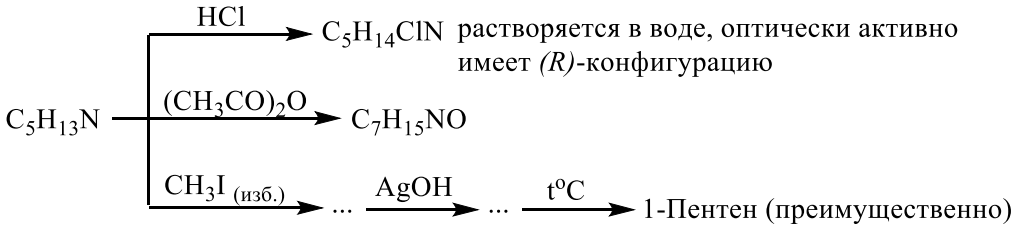

Оценка заданий:

№ задания	1	2	3	Σ
Оценка, балл	10	6	4	20

8.3. ВОПРОСЫ ДЛЯ ИТОГОВОГО КОНТРОЛЯ ОСВОЕНИЯ ДИСЦИПЛИНЫ (ЭКЗАМЕН)

Максимальное количество баллов за экзамен – 40 баллов. Билет для экзамена содержит 4 вопроса. Первый вопрос –15 баллов, второй – 8 баллов, третий– 10 баллов, четвертый – 7 баллов.

8.3.1. ПЕРЕЧЕНЬ ТЕОРЕТИЧЕСКИХ ВОПРОСОВ

Перечень заданий, входящих в состав экзаменационного билета.

Раздел №1.
Задание: закончите уравнения реакций, дайте названия полученным соединениям, для продуктов реакций, обозначенных * приведите стереохимический результат.

1. Этилмагнийиодид $\xrightarrow{CH_3COOH}$

2. Метилмагнийиодид $\xrightarrow{C_2H_5OH}$

3. Этилмагнийбромид $\xrightarrow{\text{ацетон}}$ ... $\xrightarrow[HCl]{H_2O}$

4. Фенилмагнийбромид $\xrightarrow{\text{этаналь}}$ ... $\xrightarrow[HCl]{H_2O}$

5. Бутиллитий $\xrightarrow{CH_3OH}$

Раздел №2.
Задание: напишите механизмы реакций, для реакций обозначенных * приведите стереохимический результат.

1. *(*S*)-2-Бромбутан $\xrightarrow[H_2O]{NaOH}$

2. *n*-Нитрохлорбензол $\xrightarrow[t^oC]{NaOH,\ H_2O}$

3. 1-Пропанол $\xrightarrow[H_2SO_4,\ t^oC]{KBr}$

4. *(*R*)-2-Пентанол $\xrightarrow[\text{эфир, } t^oC]{SOCl_2}$

5. *(*S*)-2-Пентанол $\xrightarrow[\text{пиридин, } t^oC]{SOCl_2}$

Раздел №3.
Задание: осуществите превращения, используя только неорганические реагенты.

1. Бензол и метан ⟶ бензальанилин (бензилиденанилин)

2. Этилен ⟶ 1-бутанол (примените реакцию Гриньяра)

3. Толуол ⟶ фенилуксусная кислота

4. Этилен ⟶ этиловый эфир α-аланина (2-аминопропановой кислоты)

5. Бензол ⟶ адипиновая (1,6-гександиовая) кислота

Раздел №4.

Задание: установите строение соединения, напишите указанные реакции.

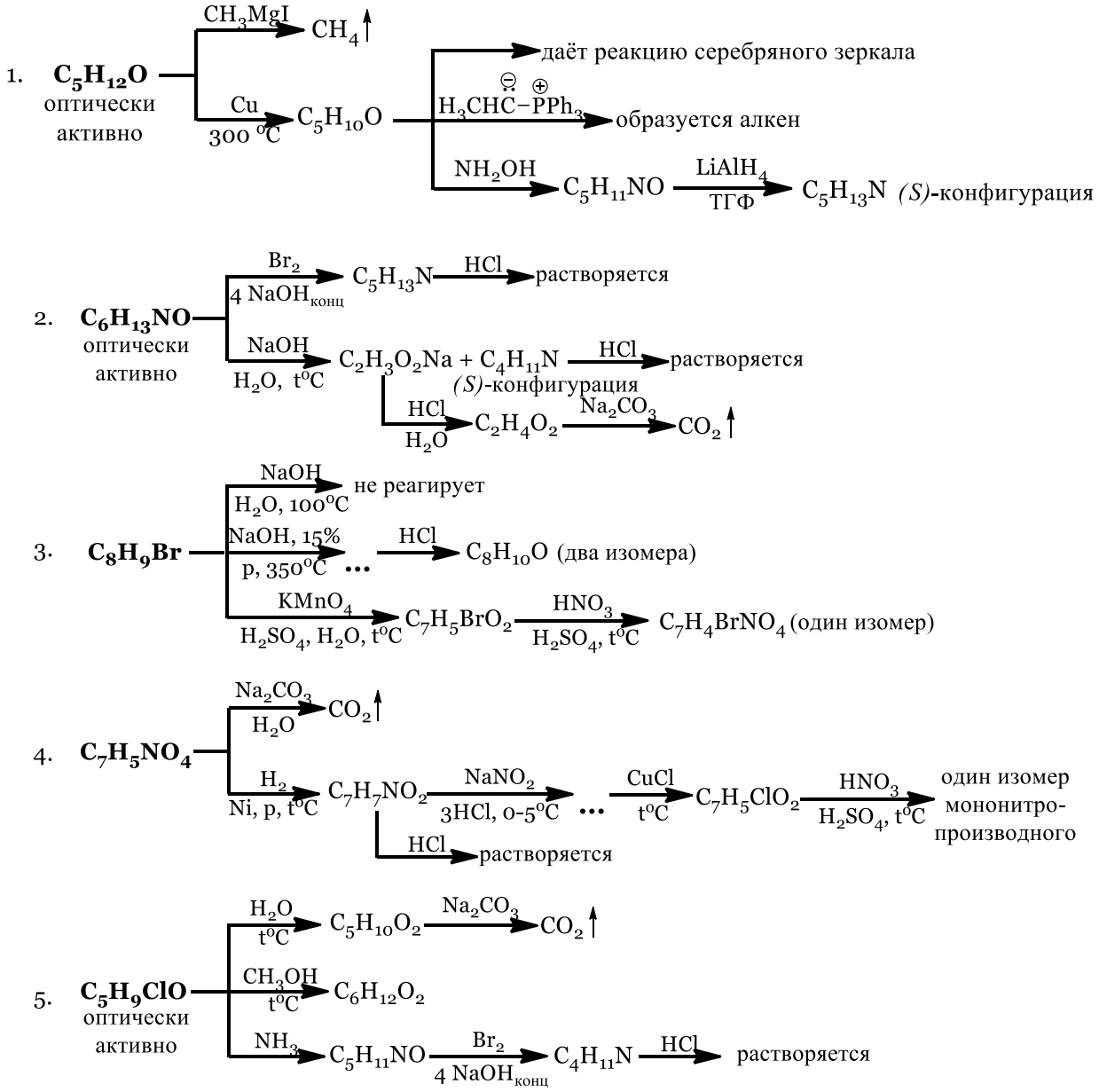

Все продукты реакций имеют *(R)*-конфигурацию

Полный перечень оценочных средств приведен в виде отдельного документа, являющегося неотъемлемой частью основной образовательной программы.

8.4. СТРУКТУРА И ПРИМЕРЫ БИЛЕТОВ ДЛЯ ЭКЗАМЕНА

Экзамен по дисциплине «Органическая химия в технологии полимеров» проводится в 3 семестре и включает контрольные вопросы по всем разделам учебной программы дисциплины. Билет для экзамена состоит из 4 вопросов, относящихся к указанным разделам. Ответы на вопросы экзамена оцениваются из максимальной оценки 40 баллов следующим образом: максимальное количество баллов за первый вопрос –15 баллов, второй – 8 баллов, третий–10 баллов, четвертый вопросы – 7 баллов.

Пример экзаменационного билета:

«Утверждаю»

_____
(Должность,наименование кафедры)

_____ _____
(Подпись) (И. О. Фамилия)

«__» _____ 20__г.

Министерство науки и высшего образования РФ
Российский химико-технологический университет им. Д.И. Менделеева
Кафедра органической химии
18.03.01 «Химическая технология»
профиль «Технология и переработка полимеров»
Органическая химия в технологии полимеров

I. Напишите уравнения реакций, назовите полученные соединения (14 баллов). Для реакций *1* и *8* укажите стереохимический результат:

1. (*R*)-2-Бромпропановая кислота $\xrightarrow[H_2O,\ t^oC]{Na_2CO_3}$ ... $\xrightarrow[H_2O]{HCl}$ ...

2. Малоновый эфир $\xrightarrow[C_2H_5ONa]{MVK}$ ... $\xrightarrow[2)\ t^oC]{1)\ H_2O,\ H^{\oplus},\ t^oC}$ ...

3. 2,2-Диметилоксиран $\xrightarrow[H^{\oplus}]{C_2H_5OH}$

4. Аллиловый спирт $\xrightarrow[DCM]{PCC}$ ... $\xrightarrow{NaHSO_3}$ ...

5. Бензальдегид $\xrightarrow[NaOH_{конц.},\ H_2O,\ t^oC]{CH_3CH_2CHO}$ ... $\xrightarrow[2)\ H_2O,\ H^{\oplus}]{1)\ BuLi,\ ТГФ}$ ...

6. Ацетанилид $\xrightarrow[AcOH]{Br_2}$ ... $\xrightarrow[H_2O,\ t^oC]{NaOH}$ ...

7. 2-Аминобутановая кислота $\xrightarrow[HCl_{(газ)},\ t^oC]{CH_3OH}$

8. (*S*)-3-Хлор-1-бутен $\xrightarrow[t^oC]{H_2O}$

9. Бензальдегид $\xrightarrow[CH_3COONa,\ t^oC]{(CH_3CO)_2O}$

10. *n*-Крезол $\xrightarrow[2)\ (CH_3O)_2SO_2]{1)\ NaOH,\ H_2O}$

11. Фенилметиловый эфир $\xrightarrow[t^oC]{HI}$

12. *o*-Толилнитрометан $\xrightarrow[H_2O]{NaOH}$

13. *N*-Бутилацетамид $\xrightarrow[2)\ H_2O,\ H^{\oplus}]{1)\ LiAlH_4,\ ТГФ}$

14. 3,4-Дибромнитробензол $\xrightarrow[CH_3OH,\ t^oC]{CH_3ONa}$

II. Приведите механизмы следующих реакций (8 баллов):

1. (*S*)-2-Пентанол $\xrightarrow[пиридин,\ t^oC]{SOCl_2}$ (3 балла)

   Укажите стереохимический результат реакции и конфигурацию стереоизомеров по R,S-номенклатуре. (1 балл)

2. *o*-Толуидин $\xrightarrow[3HCl,\ 0\text{-}5^oC]{NaNO_2}$ (4 балла)

III. Приведите схемы превращений (12 баллов):

1. АУЭ и 1,4-дибромбутан ⟶ метилциклопентилкетон (5 баллов)
2. Бензол ⟶ *м*-фторфенол (5 баллов)
3. Бензол и уксусный ангидрид ⟶ ацетилсалициловая кислота (аспирин) (5 баллов)

IV. Установите строение соединения (2 балла). Напишите все указанные реакции (4 балла):

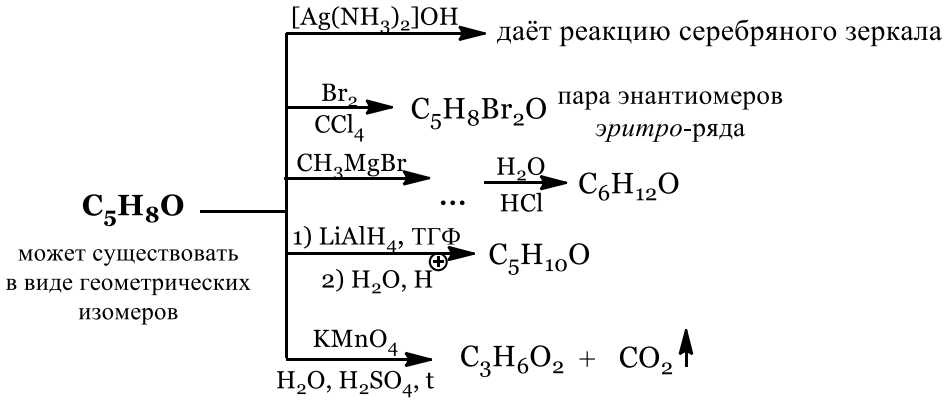

Оценка заданий:

№ задания	1	2	3	4	**Σ**
Оценка, балл	15	8	10	7	40

9. УЧЕБНО-МЕТОДИЧЕСКОЕ ОБЕСПЕЧЕНИЕ ДИСЦИПЛИНЫ

9.1. РЕКОМЕНДУЕМАЯ ЛИТЕРАТУРА

А. Основная литература

1. Травень В.Ф. Органическая химия. М.; Бином. Лаборатория знаний, 2013. Т. 1. 368 с
2. Травень В.Ф. Органическая химия. М.; Бином. Лаборатория знаний, 2013. Т. II. 517 с
3. Травень В.Ф. Органическая химия. М.; Бином. Лаборатория знаний, 2013. Т. III. 388 с.
4. Органическая химия. Задания для подготовки к контрольным работам/ А. М. Борунов, Л. С. Красавина, Н. Я. Подхалюзина, А. Е. Щекотихин. М. : РХТУ им. Д. И. Менделеева, 2017. 88 с.

Б. Дополнительная литература

1. Травень В.Ф. Органическая химия. М.; Академкнига, 2004. Т. 1. 727 с.
2. Травень В.Ф. Органическая химия. М.; Академкнига, 2004. Т.2. 582 с.
3. Органическая химия. Задания для подготовки к контрольным работам. РХТУ им. Д.И. Менделеева. М.; 2001. 72 с.
4. Буянов В.Н., Манакова И.В., Таршиц Д.Л. Органическая химия: задания для подготовки к контрольным работам: Учебное пособие / М.: РХТУ им. Д.И. Менделеева, 2009. - 299 с.

9.2. РЕКОМЕНДУЕМЫЕ ИСТОЧНИКИ НАУЧНО-ТЕХНИЧЕСКОЙ ИНФОРМАЦИИ

Научно-технические журналы:

- Журнал «Известия АН. Серия химическая» ISSN 0002-3353
- Журнал «Mendeleev Communications» ISSN 0959-9436
- Журнал «Журнал органической химии» ISSN 0514-7492

Ресурсы информационно–телекоммуникационной сети Интернет:
http:// www.elibrary.ru.ru
http:// www.sciencedirect.com.ru

9.3. СРЕДСТВА ОБЕСПЕЧЕНИЯ ОСВОЕНИЯ ДИСЦИПЛИНЫ

Для реализации данного курса подготовлены следующие средства обеспечения освоения дисциплины: банк заданий для текущего и итогового контроля освоения дисциплины (общее число вопросов – 250); размещены на странице кафедры, на сайте университета https://old.muctr.ru/univsubs/infacol/fen/faculties/f3/metod.php

Для освоения дисциплины используются следующие нормативные и нормативно-методические документы :

− Федеральный закон Российской Федерации от 29.12.2012 № 273-ФЗ «Об образовании в Российской Федерации» [Электронный ресурс] – Режим доступа: http://pravo.gov.ru/proxy/ips/?docbody=&nd=102162745&intelsearch=273-%D4%C7 (дата обращения: 20.02.2019).

− Федеральные государственные образовательные стандарты высшего образования // Координационный совет учебно-методических объединений и научно-методических советов высшей школы. Портал Федеральных образовательных стандартов высшего образования [Электронный ресурс] – Режим доступа: http://fgosvo.ru/fgosvo/92/91/4 (дата обращения: 20.02.2019).

− Приказ Министерства образования и науки РФ от 23.08.2017 № 816 «Об утверждении Порядка применения организациями, осуществляющими образовательную деятельность, электронного обучения, дистанционных образовательных технологий при реализации образовательных программ» [Электронный ресурс]. Режим доступа: http://pravo.gov.ru/proxy/ips/?docbody=&nd=102447332&intelsearch=816+%EF%F0%E8%EA%E0%E7 (дата обращения: 20.02.2019).

При освоении дисциплины студенты должны использовать информационные и информационно-образовательные ресурсы следующих порталов и сайтов:

– Система федеральных образовательных порталов. Система открытого образования. Консалтинговый центр ИОС ОО РФ [Электронный ресурс] – Режим доступа: http://www.openedu.ru (дата обращения: 20.02.2019).

– Информационно-коммуникационные технологии в образовании. Система федеральных образовательных порталов [Электронный ресурс] – Режим доступа: http://ict.edu.ru/ (дата обращения: 20.02.2019).

– Информационная система «Единое окно доступа к образовательным ресурсам». URL: http://window.edu.ru/ (дата обращения: 20.02.2019).

– ФЭПО: соответствие требованиям ФГОС [Электронный ресурс] – Режим доступа: http://fepo.i-exam.ru/ (дата обращения: 20.02.2019).

– Онлайн-курсы РХТУ им. Д. И. Менделеева – Режим доступа: https://moodle.muctr.ru/(дата обращения: 20.02.2019).

– Zoom.- конференция – Режим доступа: https://zoom.us/ (дата обращения: 20.02.2019).

10. МЕТОДИЧЕСКИЕ УКАЗАНИЯ ДЛЯ ОБУЧАЮЩИХСЯ

10.1. Для студентов, обучающихся по очной форме, без использования электронного образования и дистанционных образовательных технологий

Методические рекомендации по организации учебной работы студентов направлены на повышение ритмичности и эффективности его аудиторной и самостоятельной работы по курсу.

Учебный курс «Органическая химия в технологии полимеров» включает 3 модуля, каждый из которых имеет определенную логическую завершенность. При изучении материала каждого модуля рекомендуется регулярное повторение законспектированного лекционного материала, а также дополнение его сведениями из литературных источников,

представленных в учебной программе. При работе с указанными источниками рекомендуется составлять краткий конспект с обязательным фиксированием библиографических данных источника. Изучение материала каждого из трех модулей заканчивается контролем его освоения в форме контрольной работы. Результаты выполнения контрольных работ оцениваются в соответствии с принятой в университете рейтинговой системой оценки знаний. Максимальная оценка рейтинговых работ № 1 –4 баллов, № 2 – 16 баллов, № 3 и 4 составляет по 20 баллов каждая.

Совокупная оценка текущей работы студента в семестре складывается из оценок за выполнение контрольных работ. Максимальная оценка текущей работы в семестре составляет 60 баллов.

В соответствии с учебным планом изучение дисциплины завершается итоговым контролем в форме экзамена. Максимальная оценка экзамена составляет 40 баллов.

Общая оценка результатов освоения дисциплины складывается из числа баллов, набранных в семестре (контрольные работы, текущий контроль) и на экзамене. Максимальная общая оценка всей дисциплины составляет 100 баллов.

10.2. Для студентов, обучающихся по очной форме, с использованием электронного образования и дистанционных образовательных технологий

При использовании электронного обучения и дистанционных образовательных технологий занятия полностью или частично проводятся в режиме онлайн. Объем дисциплины и распределение нагрузки по видам работ соответствует п. 4.1. Распределение баллов соответствует п. 10.1 либо может быть изменено в соответствии с решением кафедры, в случае перехода на ЭО и ДОТ в процессе обучения. Решение кафедры об используемых технологиях и системе оценивания достижений обучающихся принимается с учетом мнения ведущего преподавателя и доводится до обучающихся.

11. МЕТОДИЧЕСКИЕ УКАЗАНИЯ ДЛЯ ПРЕПОДАВАТЕЛЕЙ

11.1. Для преподавателей, при реализации программы по очной форме, без использования электронного образования и дистанционных образовательных технологий

При подготовке и проведении занятий преподаватель должен учитывать, что студенты имеют опыт изучения курса «Органическая химия», а следовательно, опыт восприятия и конспектирования изучаемого материала.

При преподавании дисциплины «Органическая химия в технологии полимеров» используется два типа учебных занятий: лекции, семинарские занятия. На семинарских занятиях разбираются примеры и закрепляется лекционный материал. Необходимо обращать внимание студентов на обоснование круга рассматриваемых вопросов, формулировки главных положений и определений, практические выводы из теоретических положений. На занятиях должна прослеживаться связь рассматриваемых вопросов с ранее изученным материалом. При проведении занятий преподаватель может рекомендовать студентам дополнительную литературу по тематике занятия. Желательно стимулировать студентов к самостоятельной работе с литературными источниками, задавая вопросы и организуя их обсуждение в аудитории. Также необходимо указывать на взаимосвязь теоретического и практического материала, связывать теоретический материал с конкретными примерами синтезов, воспроизводимых во время лабораторного практикума. Отдельное внимание следует уделять синтезу органических соединений, обладающих антикоррозионной активностью.

Текущий контроль усвоения дисциплины рекомендуется осуществлять с помощью контрольных работ. Итоговый контроль осуществляется посредством сдачи письменного экзамена.

11.2. Для преподавателей, при реализации программы по очной форме, с использованием электронного образования и дистанционных образовательных технологий

При использовании электронного обучения и дистанционных образовательных технологий занятия полностью или частично проводятся в режиме онлайн. Объем дисциплины и распределение нагрузки по видам работ соответствует п. 4.1. Распределение баллов соответствует п. 10.1. в том числе и в случае перехода на ЭО и ДОТ в процессе обучения.

Реализация ЭО и ДОТ предполагает использование следующих видов учебной деятельности: онлайн консультации, практические занятия, видео-лекции; проводимые полностью или частично с применением ЭО и ДОТ; текущий контроль с помощью контрольных работ, проверки домашних заданий и самостоятельная работа. При реализации РПД в зависимости от конкретной ситуации ЭО и ДОТ могут быть применены в следующем виде: онлайн-курсы РХТУ им. Д. И. Менделеева: https://moodle.muctr.ru, работа в мессенджере, работа по E-mail, Zoom-конференция: https://zoom.us/.

− объем часов для контактной работы обучающихся с преподавателем не сокращается и электронные образовательные ресурсы (ЭОР) методически обеспечивают самостоятельную работу обучающихся в объеме, предусмотренном рабочей программой данной дисциплины. При этом в случае необходимости занятия проводятся в режиме онлайн;

− смешанные формы обучения, сочетающие в себе аудиторные занятия (при необходимости - перевод части контактных часов работы обучающихся с преподавателем в электронную информационно-образовательную среду без потери содержания учебной дисциплины) и ЭОР (часть учебного материала (лекции) может быть заменена ЭОР).

12. ПЕРЕЧЕНЬ ИНФОРМАЦИОННЫХ ТЕХНОЛОГИЙ, ИСПОЛЬЗУЕМЫХ В ОБРАЗОВАТЕЛЬНОМ ПРОЦЕССЕ

Информационную поддержку изучения дисциплины осуществляет Информационно-библиотечный центр (ИБЦ) РХТУ им. Д.И. Менделеева, который обеспечивает обучающихся основной учебной, учебно-методической и научной литературой, необходимой для организации образовательного процесса по дисциплине. Общий объем многоотраслевого фонда ИБЦ на 01.01.2019 составляет 1 708 372экз.

Фонд ИБЦ располагает учебной, учебно-методической и научно-технической литературой в форме печатных и электронных изданий, а также включает официальные, справочно-библиографические, специализированные отечественные и зарубежные периодические и информационные издания. ИБЦ обеспечивает доступ к профессиональным базам данных, информационным, справочным и поисковым системам.

Каждый обучающийся обеспечен свободным доступом из любой точки, в которой имеется доступ к сети Интернет и к электронно-библиотечной системе (ЭБС) Университета, которая содержит различные издания по основным изучаемым дисциплинам и сформирована по согласованию с правообладателями учебной и учебно-методической литературы.

Для более полного и оперативного справочно-библиографического и информационного обслуживания в ИБЦ реализована технология Электронной доставки документов.

№	Электронный ресурс	Реквизиты договора (номер, дата заключения, срок действия), ссылка на сайт ЭБС, сумма договора, количество ключей	Характеристика библиотечного фонда, доступ к которому предоставляется договором
1	ЭБС «Лань» ЭБС «ЛАНЬ»	Принадлежность - сторонняя Реквизиты договора - ООО «Издательство «Лань», договор №29.01-З-2.0-827/2018 от 26.09.2018 г. Сумма договора – 357 000-00 С «26» сентября 2018г. по **«25» сентября 2019г.** Ссылка на сайт ЭБС – http://e.lanbook.com Количество ключей - доступ для всех пользователей РХТУ с любого компьютера. --- Принадлежность - сторонняя Реквизиты договора - ООО «Издательство «Лань», договор № 33.03-Р-2.0-1775/2-10 от 26.09.2019г. Сумма договора – 642 083-68	Электронно-библиотечная система издательства "Лань" — ресурс, включающий в себя как электронные версии книг ведущих издательств учебной и научной литературы (в том числе университетских издательств), так и электронные версии периодических изданий по различным областям знаний. ЭБС «ЛАНЬ» предоставляет пользователям мобильное приложение для iOS и Android, в которых интегрированы бесплатные сервисы для незрячих студентов и синтезатор речи. **Коллекции**: «Химия» - изд-ва НОТ, «Химия» - изд-ва Лаборатория знаний, «Химия» - изд-ва «ЛАНЬ», «Химия»-КНИТУ(Казанский национальный исследовательский технологический университет), «Химия» - изд-ва ФИЗМАТЛИТ, «Информатика» - изд-ва "Лань", Национальный Открытый Университет"ИНТУИТ", "Инженерно-технические науки" изд-ва "Лань". --- Коллекции: «Химия» - изд-ва НОТ, «Химия» - изд-ва Лаборатория знаний, «Химия» - изд-ва «ЛАНЬ», «Химия»-КНИТУ(Казанский национальный исследовательский технологический университет), «Химия» - изд-ва ФИЗМАТЛИТ, «Информатика» - изд-ва «ЛАНЬ», Национальный Открытый Университет«ИНТУИТ», Инженерно-технические науки" изд-ва «ЛАНЬ», «Теоретическая механика» изд-ва «ЛАНЬ», Экономика и менеджмент» изд-ва Дашков и К. А также отдельные издания в соответствии с Договором.

		С «26» сентября 2019г. по «25» сентября 2020г. Ссылка на сайт ЭБС – http://e.lanbook.com Количество ключей - доступ для всех пользователей РХТУ с любого компьютера.	
2.	Электронно - библиотечная система ИБЦ РХТУ им. Д.И.Менделеева (на базе АИБС «Ирбис»)	Принадлежность – собственная РХТУ. Ссылка на сайт ЭБС – http://lib.muctr.ru/ Доступ для пользователей РХТУ с любого компьютера.	Электронные версии учебных и научных изданий авторов РХТУ по всем ООП.
3	Информационно-справочная система «ТЕХЭКСПЕРТ» «Нормы, правила, стандарты России».	Принадлежность сторонняя. Реквизиты контракта – ООО «ИНФОРМПРОЕКТ», контракт № 111-142ЭА/2018 от 18.12.2018 г. Сумма договора – 547 511 руб. С «01» января.2019 г. по «31» декабря 2019 г. Ссылка на сайт ЭБС – http://reforma.kodeks.ru/reforma/	Электронная библиотека нормативно-технических изданий. Содержит более 40000 национальных стандартов и др. НТД

		Количество ключей – 5 лицензий + локальный доступ с компьютеров ИБЦ.	
4	Электронная библиотека диссертаций (ЭБД).	Принадлежность – сторонняя Реквизиты договора – РГБ, Договор № 29.01-Р-2.0-826/2018 от 03.10.2018 г. Сумма договора - 299130-00 С «15» октября 2018 г. по **«14» июля 2019 г.** Ссылка на сайт ЭБС – http://diss.rsl.ru/ Количество ключей – 10 лицензий + распечатка в ИБЦ.	В ЭБД доступны электронные версии диссертаций Российской Государственной библиотеки: с 1998 года – по специальностям: "Экономические науки", "Юридические науки", "Педагогические науки" и "Психологические науки"; с 2004 года - по всем специальностям, кроме медицины и фармации; с 2007 года - по всем специальностям, включая работы по медицине и фармации.
5	ЭБС «Научно-электронная библиотека eLibrary.ru».	Принадлежность – сторонняя Реквизиты договора – ООО «РУНЭБ», договор № 29.01-Р-2.0-1020/2018 от 07.12.2018 г. Сумма договора - 934 693-00 С «01» января 2019 г. по «31» декабря 2019 г. Ссылка на сайт – http://elibrary.ru Количество ключей – доступ для пользователей РХТУ по ip-адресам неограничен.	Электронные версии периодических и непериодических изданий по различным отраслям науки

6	БД ВИНИТИ РАН	Принадлежность сторонняя Договор № 5Д/2018 от 01.02.2018 г. Сумма договора - 24000-00 С «02» февраля 2018 г. **по «05» мая 2019 г.** Ссылка на сайт- http://www.viniti.ru/ Количество ключей – локальный доступ для пользователей РХТУ в ИБЦ РХТУ.	Крупнейшая в России баз данных по естественным, точным и техническим наукам. Включает материалы РЖ (Реферативного журнала) ВИНИТИ с 1981 г. Общий объем БД - более 28 млн. документов
7	Справочно-правовая система «Консультант+»,	Принадлежность сторонняя, Договор № 45-70ЭА/2018 от 09.07.2018 г. С «10» июля 2018 г. по «09» июля 2019 г. Ссылка на сайт- http://www.consultant.ru/ Количество ключей – 50 пользовательских лицензий по ip-адресам.	Справочно-правовая система по законодательству Российской Федерации.
8	Справочно-правовая система “Гарант»	Принадлежность сторонняя Договор №145-188ЭА/2018 г. от 28.01.2019 г. С «28» января 2019 г. по «27» января 2020 г. Ссылка на сайт – http://www.garant.ru/ Сумма договора -	Гарант — справочно-правовая система по законодательству Российской Федерации.

		512000-00 Количество ключей – 50 пользовательских лицензий по ip-адресам.	
9	Издательство Wiley	Принадлежность сторонняя. Национальная подписка (Минобрнауки+ ГПНТБ) Сублицензионный договор № Wiley/130 от 10.10.2019 г. С «01» января 2019 г. по «31» декабря 2019 г. Ссылка на сайт – http://onlinelibrary.wiley.com/ Количество ключей - доступ для пользователей РХТУ по ip-адресам неограничен.	Коллекция журналов по всем областям знаний, в том числе известные журналы по химии, материаловедению, взрывчатым веществам и др.
10	QUESTEL ORBIT	Принадлежность сторонняя. Национальная подписка (Минобрнауки+ ГПНТБ) Сублицензионный договор № Questel/130 от 05.09.2019 г. С «01» января 2019 г. по «31» декабря 2019 г. Ссылка на сайт – http://www.questel.orbit.com Количество ключей –	ORBIT является глобальным оперативно обновляемым патентным порталом, позволяющим осуществлять поиск в перечне заявок на патенты, полученных, приблизительно, 80-патентными учреждениями в различных странах мира и предоставленных грантов.

		доступ для пользователей РХТУ по ip-адресам неограничен.	
11	ProQuest Dissertation and Theses Global	Принадлежность сторонняя. Национальная подписка (Минобрнауки+ ГПНТБ) Сублицензионный договор № ProQuest/130 от 09.10.2019 г. С «01» января 2019 г. по «31» декабря 2019 г. Ссылка на сайт – http://www.proquest.com/products-services/pqdtglobal.html Количество ключей – дост уп для пользователей РХТУ по ip-адресам неограничен.	База данных ProQuestDissertation&ThesesGlobal (PQDT Global) авторитетная коллекция из более 3,5 млн. зарубежных диссертаций, более 1,7 млн. из которых представлены в полном тексте.
12	AmericanChemical Society	Принадлежность сторонняя. Национальная подписка (Минобрнауки+ ГПНТБ) Сублицензионный договор № ACS/130 от 25.10.2019 г. С «01» июля 2019 г. по «31» декабря 2019 г. Ссылка на сайт – http://www.acs.org/content/acs/en.html Количество ключей – доступ для	Коллекция журналов по химии и химической технологии Core + издательства AmericanChemicalSociety

		пользователей РХТУ по ip-адресам неограничен.	
13	American Institute of Physics (AIP)	Принадлежность сторонняя. Национальная подписка (Минобрнауки+ ГПНТБ) Сублицензионный договор № AIP/130 от 24.10.2019 г. С «01» июля 2019 г. по «31» декабря 2019 г. Ссылка на сайт – http://scitation.aip.org/ Количество ключей – доступ для пользователей РХТУ по ip-адресам неограничен.	Коллекция журналов по техническим и естественным наукам издательства Американского института физики (AIP)
14	БазаданныхReaxys иReaxys Medicinal Chemistry Компании Elsevier	Принадлежность сторонняя. Национальная подписка (Минобрнауки+ ГПНТБ) Сублицензионный договор № Reaxys /130 от 10.10.2019 г. С «01» июля 2019 г. по «31» декабря 2019 г. Ссылка на сайт – https://www.reaxys.com/ Количество ключей – доступ для пользователей РХТУ по ip-адресам неограничен.	Структурно-химическая база данныйReaxys включает в себя структурную базу данных химических соединений и их экспериментальных свойств, реферативную базу журнальных и патентных публикаций, базу химических реакций с функцией построения плана синтеза. Модуль биологически активных соединений, биологических мишеней, фармакологических свойств химических соединений ReaxysMedicinalChemistry является крупнейшей в мире базой данных.
15	Scopus	Принадлежность	Мультидисциплинарная реферативная

		сторонняя. Национальная подписка (Минобрнауки+ ГПНТБ) Сублицензионный договор № Scopus/130 от 09.10.2019 г. С «01» июля 2019 г. по «31» декабря 2019 г. Ссылка на сайт – http://www.scopus.com . Количество ключей – доступ для пользователей РХТУ по ip-адресам неограничен.	и наукометрическая база данных издательства **ELSEVIER**
16	Ресурсы международной компании ClarivateAnalytics	Принадлежность сторонняя. Национальная подписка (Минобрнауки+ ГПНТБ) Сублицензионный договор № WoS/130 от 05.09.2019 г. С «01» января 2019 г. по «31» декабря 2019 г. Ссылка на сайт – http://apps.webofknowledge.com/WOS_GeneralSearch_input.do?product=WOS&search_mode=GeneralSearch&SID=R1Ij2TUYmdd7bUatOlJ&preferencesSaved= Количество ключей – доступ для	Открыт доступ к ресурсам: **WEB of SCIENCE** – реферативная и наукометрическая база данных. **MEDLINE** – реферативная база данных по медицине.

		пользователей РХТУ по ip-адресам неограничен.	
17	RoyalSocietyofChemistry (Королевское химическое общество	Принадлежность сторонняя. Национальная подписка (Минобрнауки+ ГПНТБ) Сублицензионный договор № RSC/130 от 08.10.2019 г. С «01» января 2019 г. по «31» декабря 2019 г. Ссылка на сайт – http://pubs.rsc.org/ Количество ключей - доступ для пользователей РХТУ по ip-адресам неограничен.	Коллекция включает 44 журнала. Тематика: органическая, аналитическая, физическая химия, биохимия, электрохимия, химические технологии.
18.	Электронные ресурсы издательства SpringerNature	Принадлежность – сторонняя Национальная подписка (Минобрнауки+РФФИ) Информационное письмо РФФИ № 809 от 24.06.2019 г. С «01» января 2019 г. по «31» декабря 2019 г. Ссылка на сайт http://link.springer.com/ Количество ключей - доступ для пользователей РХТУ по ip-адресам неограничен.	- Полнотекстовая коллекция электронных журналов Springer по различным отраслям знаний. - Полнотекстовые 85 журналов NaturePublishingGroup - Коллекция научных протоколов по различным отраслям знаний SpringerProtocols - Коллекция научных материалов в области физических наук и инжиниринга SpringerMaterials (TheLandolt-BornsteinDatabase) - Полный доступ к статическим и динамическим справочным изданиям по любой теме - Реферативная база данных по чистой и прикладной математике zbMATH

			- Nano Database
19.	БазаданныхSciFinderкомпании Chemical Abstracts Service	Принадлежность сторонняя. Национальная подписка (Минобрнауки+ ГПНТБ) Сублицензионный договор № CAS/130 от 23.10.2019 г. С «01» января 2019 г. по «31» декабря 2019 г. Ссылка на сайт – https://scifinder.cas.org Количество ключей – доступ для пользователей РХТУ по ip-адресам и персональной регистрации.	SciFinder — поисковый сервис, обеспечивающий многоаспектный поиск как библиографической информации, так и информации по химическим реакциям, структурным соединениям и патентам. Основная тематика обширного поискового массива — химия, а также ряд смежных дисциплин, таких как материаловедение, биохимия и биомедицина, фармакология, химическая технология, физика, геология, металлургия и другие.

20	Издательство Elsevier на платформе ScienceDirect	Принадлежность сторонняя. Национальная подписка (Минобрнауки+ РФФИ) Информационное письмо РФФИ № исх.- 1294 от 09 10 2019 г. С «01» января 2019 г. по «31» декабря 2019 г. Ссылка на сайт – https://www.sciencedirect.com Количество ключей – доступ для пользователей РХТУ по ip-адресам.	«FreedomCollection» — полнотекстовая коллекция электронных журналов издательства Elsevier по различным отраслям знаний, включающая не менее 2000 наименований электронных журналов. «FreedomCollectioneBookcollection» — содержит более 5 000 книг по 24 различным предметным областям естественных, технических и медицинских наук. Доступ к архивам 2014-2018гг.
21	ЭБС «Лань»	Принадлежность - сторонняя Реквизиты договора - ООО «Издательство «Лань», договор №29.01-3-2.0-1299/2018 от 06.03.2019 г. **С «06» марта 2019г. по «25» сентября 2019г.** Ссылка на сайт ЭБС – http://e.lanbook.com Сумма договора – 73 247-39 Количество ключей - доступ для всех пользователей РХТУ с любого компьютера.	Коллекция книг по естественно-научным и техническим отраслям наукам.

22	ЭБС «ЮРАЙТ»	Принадлежность - сторонняя Реквизиты договора – ООО «Электронное издательство ЮРАЙТ», Договор № №29.01-З-2.0-1168/2018 от 11.01.2019 г. С «11» января 2019 г. по «»10» января 2020 г. Ссылка на сайт ЭБС - https://biblio-online.ru/ Сумма договора – 220 000-00 руб. Количество ключей - доступ для всех пользователей РХТУ с любого компьютера.	Электронная библиотека включает более 5000 наименований учебников и учебных пособий по всем отраслям знаний для всех уровней профессионального образования от ведущих научных школ с соблюдением требований новых ФГОСов.

13. МАТЕРИАЛЬНО-ТЕХНИЧЕСКОЕ ОБЕСПЕЧЕНИЕ ДИСЦИПЛИНЫ

В соответствии с учебным планом занятия по дисциплине «Органическая химия в технологии полимеров» проводятся в форме лекций, практических занятий и самостоятельной работы обучающегося.

13.1. ОБОРУДОВАНИЕ, НЕОБХОДИМОЕ В ОБРАЗОВАТЕЛЬНОМ ПРОЦЕССЕ

Лекционная учебная аудитория, оборудованная доской с мелом или маркером и учебной мебелью; учебная аудитория для проведения практических (семинарских) занятий, оборудованная доской с мелом или маркером; библиотека, имеющая рабочие компьютерные места для студентов, оснащенные компьютерами с доступом к базам данных и выходом в Интернет.

13.2. УЧЕБНО-НАГЛЯДНЫЕ ПОСОБИЯ

Комплекты шариковых моделей для демонстрации пространственного строения органических веществ.

13.3. КОМПЬЮТЕРЫ, ИНОФРМАЦИОННО-ТЕЛЕКОММУНИКАЦИОННЫЕ СЕТИ, ПРОГРАММНЫЕ И АУДИОВИЗУАЛЬНЫЕ СРЕДСТВА

Персональные компьютеры с выходом в интернет, принтеры, сканеры, копировальные аппараты.

13.4. ПЕЧАТНЫЕ И ЭЛЕКТРОННЫЕ ОБРАЗОВАТЕЛЬНЫЕ И ИНФОРМАЦИОННЫЕ РЕСУРСЫ

Информационно-методические материалы: учебные пособия по дисциплине; раздаточный материал к разделам лекционного курса и к практическим занятиям по дисциплине.

13.5. ПЕРЕЧЕНЬ ЛИЦЕНЗИОННОГО ПРОГРАММНОГО ОБЕСПЕЧЕНИЯ

№ п/п	Наименование программного продукта	Реквизиты договора поставки	Количество лицензий	Срок окончания действия лицензии
1	Операционная система Microsoft Windows 10 Education (Russian)	Подписка Microsoft Imagine Premium, соглашение ICM-171312 от 03.04.2019 г., действительно до 03.04.2020 г., счет № 0012522675 от 30.03.2019 г.	Количество лицензий не ограничено согласно условиям подписки Microsoft Imagine Premium	03.04.2020 г.
2	Операционная система Microsoft Windows 8.1 Professional (Russian)	Подписка Microsoft Imagine Premium, соглашение ICM-171312 от 03.04.2019 г., действительно до 03.04.2020 г., счет № 0012522675 от 30.03.2019 г.	Количество лицензий не ограничено согласно условиям подписки Microsoft Imagine Premium	03.04.2020 г.
3	Microsoft Visio Professional 2016 (Russian)	Подписка Microsoft Imagine Premium, соглашение ICM-171312 от 03.04.2019 г., действительно до 03.04.2020 г., счет № 0012522675 от 30.03.2019 г.	Количество лицензий не ограничено согласно условиям подписки Microsoft Imagine Premium	03.04.2020 г.
4	Microsoft Visio Professional 2019 (Russian)	Подписка Microsoft Imagine Premium, соглашение ICM-171312 от 03.04.2019 г., действительно до 03.04.2020 г., счет № 0012522675 от 30.03.2019 г.	Количество лицензий не ограничено согласно условиям подписки Microsoft Imagine Premium	03.04.2020 г.

5	Microsoft Access 2016 (Russian)	Подписка Microsoft Imagine Premium, соглашение ICM-171312 от 03.04.2019 г., действительно до 03.04.2020 г., счет № 0012522675 от 30.03.2019 г.	Количество лицензий не ограничено согласно условиям подписки Microsoft Imagine Premium	03.04.2020 г.
6	Microsoft Access 2019 (Russian)	Подписка Microsoft Imagine Premium, соглашение ICM-171312 от 03.04.2019 г., действительно до 03.04.2020 г., счет № 0012522675 от 30.03.2019 г.	Количество лицензий не ограничено согласно условиям подписки Microsoft Imagine Premium	03.04.2020 г.
7	Microsoft Office Standard 2007	Государственный контракт № 143-164ЭА/2010 от 14.12.10, Акт № Tr048787, накладная № Tr048787 от 20.12.10 Microsoft Open License Номер лицензии 42931328	10	бессрочная
8	Лицензия на программное обеспечение (неисключительные права на программу для ЭВМ) WinRAR	Государственный контракт № 143-164ЭА/2010 от 14.12.10, Акт № Tr048787, накладная № Tr048787 от 20.12.10	10	бессрочная
9	Лицензия на программное обеспечение (неисключительные права на программу для ЭВМ) ChemOffice ultra	Государственный контракт № 143-164ЭА/2010 от 14.12.10, Акт № Tr048787, накладная № Tr048787 от 20.12.10	1	бессрочная
10	Антивирус Kaspersky (Касперский)	сублицензионный договор	10	13.12.2018

		№дс1054/2016 г., Акт № 1061 от 30.11.2016 г.		
11	ACDLabs12.0 Academic Edition	Бесплатная	Количество лицензий не ограничено	бессрочная

14. ТРЕБОВАНИЯ К ОЦЕНКЕ КАЧЕСТВА ОСВОЕНИЯ ПРОГРАММ

Формы и методы контроля и оценки результатов освоения модулей приводятся в таблице.
Формы и методы контроля и оценки результатов освоения модулей

Наименование модулей	Основные показатели оценки	Формы и методы контроля и оценки
Модуль 1. «Металлорганические соединения. Галогено-производные. Спирты, фенолы, простые эфиры»	*Знает* теоретические основы строения и свойств различных классов органических соединений; способы получения и химические свойства основных классов органических соединений; основные механизмы протекания органических реакций. *Умеет* применять теоретические знания для синтеза органических соединений различных классов; анализировать и предсказывать реакционные свойства органических соединений; составлять схемы синтеза органических соединений, заданного строения. *Владеет* основами номенклатуры и классификации органических соединений; основными теоретическими представлениями в органической химии; навыками обоснования рациональных способов получения органических веществ.	Оценка за контрольную № 1 и 2. Оценка за экзамен
Модуль 2. «Альдегиды, кетоны. Карбоновые кислоты и их функциональные производные»	*Знает* теоретические основы строения и свойств различных классов органических соединений; способы получения и химические свойства основных классов органических соединений; основные механизмы протекания органических реакций. *Умеет* применять теоретические знания для синтеза органических соединений различных классов; анализировать и предсказывать реакционные свойства органических соединений; составлять схемы синтеза органических соединений, заданного строения. *Владеет* основами номенклатуры и классификации органических соединений;	Оценка контрольную работу № 3. Оценка за экзамен

	основными теоретическими представлениями в органической химии; навыками обоснования рациональных способов получения органических веществ.	
Модуль 3. «Азотсодержащие соединения »	*Знает* теоретические основы строения и свойств различных классов органических соединений; способы получения и химические свойства основных классов органических соединений; основные механизмы протекания органических реакций. *Умеет* применять теоретические знания для синтеза органических соединений различных классов; анализировать и предсказывать реакционные свойства органических соединений; составлять схемы синтеза органических соединений, заданного строения. *Владеет* основами номенклатуры и классификации органических соединений; основными теоретическими представлениями в органической химии; навыками обоснования рациональных способов получения органических веществ.	Оценка контрольную работу №4. Оценка за экзамен

15. ОСОБЕННОСТИ ОРГАНИЗАЦИИ ОБРАЗОВАТЕЛЬНОГО ПРОЦЕССА ДЛЯ ИНВАЛИДОВ И ЛИЦ С ОГРАНИЧЕННЫМИ ВОЗМОЖНОСТЯМИ ЗДОРОВЬЯ

Обучение инвалидов и лиц с ограниченными возможностями здоровья осуществляется в соответствии с:

- Порядком организации и осуществления образовательной деятельности по образовательным программам – программам бакалавриата, программам специалитета, программам магистратуры (Приказ Минобрнауки РФ от 05.04.2017 № 301);
- Положением о Порядке организации и осуществления образовательной деятельности по образовательным программам – программам бакалавриата, программам специалитета, программам магистратуры в Российском химико-технологическом университете имени Д.И. Менделеева (утв. решением Ученого совета университета от 28.06.2017, протокол № 9);
- Методическими рекомендациями по организации образовательного процесса для обучения инвалидов и лиц с ограниченными возможностями здоровья в образовательных организациях высшего образования, в том числе оснащенности образовательного процесса (утверждены заместителем Министра образования и науки РФ А.А. Климовым от 08.04.2014 № АК-44/05вн).

Министерство науки и высшего образования Российской Федерации
Федеральное государственное бюджетное образовательное учреждение высшего образования
«Российский химико-технологический университет имени Д.И. Менделеева»

«Утверждаю»
ректор
(Руководитель образовательной организации)
_____ А.Г. Мажуга
(Подпись) (И.О. Фамилия)
«31» мая 2019 г.

РАБОЧАЯ ПРОГРАММА ДИСЦИПЛИНЫ

«Инструментальные методы химического анализа в технологии и переработке полимеров»

Направление подготовки 18.03.01 «Химическая технология»

Профиль подготовки – «Технология и переработка полимеров»

Квалификация «бакалавр»

Программа рассмотрена и одобрена
Методической комиссией
РХТУ им. Д.И. Менделеева
«31» мая 2019 г.

Председатель _____ Н.А. Макаров
(Подпись) (И.О. Фамилия)

Москва 2019 г.

Программа составлена д.х.н., профессором кафедры аналитической химии В.В.Кузнецовым, к.х.н., доцентом кафедры аналитической химии Е.В.Крыловой, ст. преп. Е.Г. Шалимовой кафедры аналитической химии.

Программа рассмотрена и одобрена на заседании кафедры аналитической химии
«31» мая 2019 г., протокол №7

СОДЕРЖАНИЕ

1.	Цели и задачи дисциплины	4
2.	Требования к результатам освоения дисциплины	4
3.	Объем дисциплины и виды учебной работы	5
4.	Содержание дисциплины	7
4.1.	Разделы дисциплины и виды занятий	7
4.2.	Содержание разделов дисциплины	8
5.	Соответствие содержания требованиям к результатам освоения дисциплины	11
6.	Практические и лабораторные занятия	12
6.1.	Практические занятия. Примерные темы практических занятий по дисциплине	12
6.2.	Лабораторные занятия	12
7.	Самостоятельная работа	13
8.	Примеры оценочных средств для контроля освоения дисциплины	13
8.1.	Примерная тематика реферативно-аналитической работы	13
8.2.	Примеры контрольных вопросов для текущего контроля освоения дисциплины	14
8.3.	Вопросы для итогового контроля освоения дисциплины	15
8.4.	Структура и примеры билетов для итогового контроля	16
9.	Учебно-методическое обеспечение дисциплины	18
9.1.	Рекомендуемая литература	18
9.2.	Рекомендуемые источники научно-технической информации	18
9.3.	Средства обеспечения освоения дисциплины	19
10.	Методические указания для обучающихся	19
11.	Методические указания для преподавателей	21
12.	Перечень информационных технологий, используемых в образовательном процессе	22
13.	Материально-техническое обеспечение дисциплины	33
13.1.	Оборудование, необходимое в образовательном процессе:	33
13.2.	Учебно-наглядные пособия	33
13.3.	Компьютеры, информационно-телекоммуникационные сети, аппаратно-программные и аудиовизуальные средства	33
13.4.	Печатные и электронные образовательные и информационные ресурсы	34
13.5.	Перечень лицензионного программного обеспечения	34
14.	Требования к оценке качества освоения программы	35
15.	Особенности организации образовательного процесса для инвалидов и лиц с ограниченными возможностями здоровья	37

1. ЦЕЛИ И ЗАДАЧИ ДИСЦИПЛИНЫ

Программа составлена в соответствии с требованиями Федерального государственного образовательного стандарта (ФГОС ВО) для профиля «Технология и переработка полимеров» направления подготовки 18.03.01 «Химическая технология», рекомендациями методической комиссии и накопленного опыта преподавания дисциплины кафедрой аналитической химии РХТУ им. Д.И. Менделеева. Программа рассчитана на изучение дисциплины в течение одного семестра.

Дисциплина «***Инструментальные методы химического анализа в технологии и переработке полимеров***» относится к базовой части дисциплин учебного плана. Программа дисциплины предполагает, что обучающиеся имеют теоретическую и практическую подготовку в области математики, физики, общей и неорганической химии.

Цель дисциплины: приобретение обучающимися знаний по основным группам инстрментальных (физико-химических) методов химического анализа (ИМХА), наиболее широко применяемых в промышленности и исследовательской работе, а также компетенций, необходимых химикам- технологам всех специальностей для решения конкретных задач химического анализа.

З**адача дисциплины** – изучение теоретических основ некоторых инструментальных (физико-химических) методов анализа; ознакомление с принципами работы основных приборов, используемых в физико-химических методах анализа; изучение метрологических основ аналитической химии; ознакомление с методами, широко используемыми в современной аналитической практике.

Дисциплина «***Инструментальные методы химического анализа в технологии и переработке полимеров***» преподается в 4 семестре. Контроль успеваемости студентов ведется по принятой в университете рейтинговой системе.

2. ТРЕБОВАНИЯ К РЕЗУЛЬТАТАМ ОСВОЕНИЯ ДИСЦИПЛИНЫ

Изучение дисциплины «***Инструментальные методы химического анализа в технологии и переработке полимеров***» при подготовке бакалавров по направлению подготовки 18.03.01 «Химическая технология» направлено на приобретение следующих профессиональных компетенций:

способностью проводить анализ сырья, материалов и готовой продукции, осуществлять оценку результатов анализа (ПК-10)

способностью планировать и проводить физические и химические эксперименты, проводить обработку их результатов и оценивать погрешности, выдвигать

гипотезы и устанавливать границы их применения, применять методы математического анализа и моделирования, теоретического и экспериментального исследования (ПК-16)

готовностью проводить стандартные и сертификационные испытания материалов, изделий и технологических процессов (ПК-17)

В результате изучения дисциплины студент бакалавриата должен:

Знать:

– теоретические основы методов ИМХА;

- процессы формирования аналитического сигнала в различных ИМХА;

− рассмотрение принципов измерений в стандартных приборах;

− основы метрологии ИМХА в соответствии с рекомендациями ИЮПАК.−

Уметь:

- применять приобретенные теоретические знания и практические навыки в профессиональной деятельности для решения конкретных химико-аналитических задач;

Владеть:

- методологией ИМХА, широко используемых в современной аналитической практике;

- системой выбора метода качественного и количественного химического анализа;

- оценкой возможностей метода анализа;

- основными способами метрологической обработки результатов количественного химического анализа

3. ОБЪЕМ ДИСЦИПЛИНЫ И ВИДЫ УЧЕБНОЙ РАБОТЫ

Вид учебной работы	4 семестр	
	ЗЕ	Акад. ч.
Общая трудоемкость дисциплины	**3**	**108**
Контактная работа – аудиторные занятия:	**1,33**	**48**
Лекции	0,44	16
Практические занятия (ПЗ)	-	-
Лабораторные работы (ЛР)	0,89	32
Самостоятельная работа	**1,67**	**60**
Контактная самостоятельная работа	1,67	0,2
Самостоятельное изучение разделов дисциплины		59,8
Виды контроля:	**Зачет с оценкой**	

Вид учебной работы	4 семестр	
	ЗЕ	Астр. ч.
Общая трудоемкость дисциплины	**3**	**81**
Контактная работа – аудиторные занятия:	**1,33**	**36**
Лекции	0,44	12
Практические занятия (ПЗ)	-	-
Лабораторные работы (ЛР)	0,89	24
Самостоятельная работа	**1,67**	**45**
Контактная самостоятельная работа	1,67	0,15

Самостоятельное изучение разделов дисциплины		44,85
Виды контроля:	**Зачет с оценкой**	

4. СОДЕРЖАНИЕ ДИСЦИПЛИНЫ

4.1. Содержание разделов дисциплины

Раздел дисциплины	Всего	Лекции	Лаборатория	Самостоятельная работа
Раздел 1. Спектральные методы анализа.	**36**	**6**	**12**	**20**
Классификация спектральных методов анализа.		**1**		**2**
Атомно-эмиссионный спектральный анализ		**3**	**6**	**8**
Молекулярная аналитическая спектроскопия		**2**	**6**	**8**
Турбидиметрия и нефелометрия.		**1**		**2**
Раздел 2. Электрохимические методы анализа	**36**	**6**	**12**	**20**
Кондуктометрия и кондуктометрическое титрование		**2**	**2**	**2**
Потенциометрия и потенциометрическое титрование		**2**	**6**	**10**
Вольтамперометрические методы анализа.		**2**	**4**	**8**
Раздел 3. Хроматографические методы анализа	**36**	**4**	**12**	**20**
Теоретические основы хроматографических методов анализа		**1**		**4**
Газожидкостная хроматография		**1**		**5**
Жидкостная хроматография		**1**	**4**	**5**
Ионообменная хроматография		**1**	**4**	**5**
Гель-хроматография			**4**	**1**
Всего часов	**108**	**16**	**32**	**60**

4.2. Содержание учебной дисциплины

Раздел 1. Спектральные методы анализа

Общая характеристика ФХМА. Основные источники погрешностей результатов анализа и способы их оценки. Оценка предела обнаружения с использованием формулы Кайзера и стандартного отклонения минимального детектируемого сигнала по ИЮПАК. Линейный диапазон определяемых концентраций. Стандартные образы состава. Основные аналитикометрологические характеристики методов и результатов анализа, способы их оценки: предел обнаружения, коэффициент чувствительности, границы диапазонов определяемых содержаний, селективность, прецизионность, правильность, экспрессность. Методаы пробоотбора, разделения и концентрирования веществ.

Методология ФХМА. Приемы количественных измерений (метод градуировочной зависимости,. внешнего и внутреннего стандарта, метод добавок). Аналитические и метрологические характеристики различных инструментальных методов. Понятие об аттестованной методике. Проблемы выбора метода анализа. Обобщенные сведения о ГОСТ Р ИСО 5725 (2002).

Общая характеристика спектральных методов анализа. Классификация спектральных методов анализа. Получение химико-аналитической информации при

взаимодействии электромагнитного излучения с веществом. Атомная и молекулярная спектроскопия. Абсорбционные и эмиссионные методы анализа.

Атомно-эмиссионный спектральный анализ. Теоретические основы атомно-эмиссионного спектрального анализа. Источники возбуждения спектров. Качественная характеристика аналитического сигнала. Интенсивность спектральных линий как мера содержания элемента в пробе. Факторы, влияющие на интенсивность спектральных линий. Спектральные приборы и способы регистрации спектра. расшифровка эмиссионных спектров и идентификация элементов по их спектрам. Атомно-эмиссионный анализ с индуктивно связанной плазмой. Количественный анализ. Атомно-эмиссионная фотометрия пламени. Газовые пламена как виды низкотемпературной плазмы. Блок-схема пламенного фотометра. Возможности метода и его ограничения. Анионный и катионный эффекты. Области применения.

Атомно-абсорбционная спектрометрия. Общая характеристика метода и аналитического сигнала. Поглощение электромагнитного излучения свободными атомами. Блок-схема прибора. Источники монохроматического излучения. Способы атомизации пробы. Сравнение аналитических характеристик методов атомной абсорбции и атомной эмиссии.

Аналитическая молекулярная спектроскопия. Методы оптической молекулярной спектроскопии. Характеристика аналитического сигнала. Поглощение электромагнитного излучения молекулами. Электронные переходы и спектры поглощения молекул. Закон Бугера-Ламберта-Бера. Молярный коэффициент поглощения. Спектрофотометрический и фотометрический анализ. Оптимизация условий аналитических определений. Отклонения от закона Бугера-Ламберта-Бера. Аппаратура для спектро- и фотометрических измерений. Точность результатов фотометрических определений. Дифференциальная фотометрия. Методы спектрофотометрического титрования.

Флуориметрический анализ. Природа аналитического сигнала флуоресценции и фосфоресценции. Квантовый и энергетический выходы. Факторы, влияющие на интенсивность флуоресценции. Температурное и концентрационное тушение флуоресценции. Зеркальная симметрия спектров поглощения и испускания (правило Левшина). Закон Вавилова. Схема флуориметрических измерений. Выбор первичного и вторичного светофильтров. Градуировочная зависимость и количественный анализ.

Турбидиметрический и нефелометрический методы анализа. Рассеяние света дисперсными системами. Связь оптической плотности дисперсной системы с концентрацией определяемого вещества. Коэффициент мутности системы. Теоретические основы турбидиметрии и нефелометрии. Уравнение Рэлея. Сравнительная характеристика аналитических сигналов в турбидиметрии и нефелометрии. Требования, предъявляемые к используемым аналитическим реакциям.

Раздел 2. Электрохимические методы анализа

Общая характеристика электрохимических методов анализа и их классификация. Классификация электродов в электрохимических методах анализа. Поляризуемые и неполяризуемые электроды. Используемые химические и электрохимические реакции, требования, предъявляемые к этим реакциям. Возможности ЭХМА.

Кондуктометрия и кондуктометрическое титрование. Общая характеристика метода. Аналитический сигнал в кондуктометрии. Удельная и эквивалентная электропроводность растворов электролитов. Подвижность ионов. Прямая кондуктометрия и кондуктометрическое титрование. Кривые титрования. Факторы, влияющие на вид кривых титрования. Принципиальная схема установки для кондуктометрических измерений, используемые электроды. Возможности метода. Примеры определений. Высокочастотное титрование. Возможности метода.

Потенциометрия и потенциометрическое титрование. Индикаторные электроды и электроды сравнения. Потенциал электрода как аналитический сигнал. Ионометрия. Доннановский и диффузионный потенциалы. Классификация ионоселективных

электродов. Уравнение Никольского-Эйзенмана. Методы количественных определений и условия их применения. Прямая потенциометрия (pH-метрия, ионометрия). Возможности метода. Методы титрования. Обработка кривых потенциометрического титрования.

Вольтамперометрические методы анализа. Классическая полярография. Полярограммы. Интерпретация полярограмм. Остаточный и конденсаторный токи. Уравнение полярографической волны Гейровского-Ильковича. Потенциал полуволны как качественная характеристика аналитического сигнала. Выбор и назначение полярографического фона. Предельный диффузионный ток как количественная характеристика аналитического сигнала. Амперометрическое титрование. Общая характеристика метода и аналитического сигнала. Выбор условий амперометрических измерений. Принципиальная схема амперометрического титрования. Кривые титрования. Примеры практического использования метода.

Кулонометрический метод анализа

Классификация методов кулонометрии. Количество электричества как аналитический сигнал. Прямая кулонометрия и кулонометрическое титрование. Расчет количества электричества, затраченного на электрохимическую реакцию. Кулонометрическое титрование. Выбор тока электролиза. Принципиальная схема установки для кулонометрического титрования. Практическое применение метода. Электрогравиметрический анализ. Общая характеристика метода и аналитического сигнала.

Раздел 3. Хроматографические методы

Общая характеристика хроматографических методов. Теоретические основы хроматографических методов. Хроматограмма. Параметры удерживания. Качественная и количественная характеристики аналитического сигнала в колоночной хроматографии. Физико-химические основы хроматографического процесса. Классификация методов хроматографии по агрегатному состоянию фаз, по механизму разделения и способу оформления процесса. Степень разделения и критерий селективности. Критерий разделения. Оптимизация процессов разделения смесей веществ. Коэффициент распределения. Основное уравнение хроматографии. Связь формы выходной кривой с изотермой распределения в колоночной хроматографии. Высота, эквивалентная теоретической тарелке. Кинетическая теория хроматографии. Уравнение Ван-Деемтера.

Газожидкостная хроматография. Общая характеристика метода. Принципиальная схема газового хроматографа. Устройство и назначение узлов хроматографа. Требования, предъявляемые к неподвижной и подвижной фазам. Детекторы. Методы идентификации веществ в газовой хроматографии. Идентификация компонентов разделяемых смесей с помощью логарифмических индексов удерживания. Способы количественного анализа. Примеры практического использования газовой хроматографии.

Жидкостная хроматография. Классификация методов жидкостной хроматографии. Особенности ВЭЖХ. Принципиальная схема жидкостного хроматографа. Типы детекторов в ВЭЖХ. Жидкостноадсорбционная ВЭЖХ. Нормально-фазовый и обращено-фазовый варианты: сорбенты, элюенты, разделяемые вещества. Уравнение Нокса. Методы идентификации веществ и количественного анализа в ВЭЖХ. Примеры практического использования ВЭЖХ. Распределительная бумажная хроматография. Качественная и количественная характеристики аналитического сигнала. Область применения. Гель-хроматография. Подвижная и неподвижная фазы. Общее уравнение, описывающее процесс гель-хроматографии. Возможности гель-хроматографии. Примеры практического использования. Ионообменная и ионная хроматография. Требования, предъявляемые к реакциям ионного обмена. Особенности ионообменной хроматографии. Константа ионного обмена. Изотермы ионного обмена. Катиониты и аниониты. Коэффициент селективности. Ионная хроматография. Блок-схема ионного хроматографа. Разделяющие и компенсационные колонки. Аналитические возможности метода.

Автоматический и автоматизированный анализ. Другие методы анализа. Дискретные автоматические анализаторы. Принцип действия. Непрерывный проточный анализ и проточно-инжекционный анализ. Понятие об аналитической масс-спектрометрии. Сущность метода. Анализ органических веществ. Элементный анализ.

5. СООТВЕТСТВИЕ СОДЕРЖАНИЯ ТРЕБОВАНИЯМ К РЕЗУЛЬТАТАМ ОСВОЕНИЯ ДИСЦИПЛИНЫ

№	В результате освоения дисциплины студент должен:	Раздел 1	Раздел 2	Раздел 3
	Знать:			
1	– теоретические основы методов ИМХА;	+	+	+
2	- процессы формирования аналитического сигнала в различных ИМХА;	+	+	+
3	– рассмотрение принципов измерений в стандартных приборах;	+	+	+
4	– основы метрологии ИМХА в соответствии с рекомендациями ИЮПАК.–	+	+	+
	Уметь:			
4	- применять приобретенные теоретические знания и практические навыки в профессиональной деятельности для решения конкретных химико-аналитических задач;	+	+	+
	Владеть:			
5	- методологией ИМХА, широко используемых в современной аналитической практике;	+	+	+
6	- системой выбора метода качественного и количественного химического анализа;	+	+	+
7	- оценкой возможностей метода анализа;	+	+	+
8	- основными способами метрологической обработки результатов количественного химического анализа	+	+	+
	Профессиональные компетенции:			
9	способностью проводить анализ сырья, материалов и готовой продукции, осуществлять оценку результатов анализа (ПК-10)	+	+	+
10	способностью планировать и проводить физические и химические эксперименты, проводить обработку их результатов и оценивать погрешности, выдвигать гипотезы и устанавливать границы их применения, применять методы математического анализа и моделирования, теоретического и экспериментального исследования (ПК-16)	+	+	+

11	готовностью проводить стандартные и сертификационные испытания материалов, изделий и технологических процессов (ПК-17)	+	+	+

6. ПРАКТИЧЕСКИЕ И ЛАБОРАТОРНЫЕ ЗАНЯТИЯ

6.1. Практические занятия

Учебным планом подготовки бакалавров по направлению 18.03.01 Химическая технология не предусмотрено проведение практических занятий по дисциплине «Инструментальные методы химического анализа в технологии и переработке полимеров».

6.2. Лабораторные занятия

Лабораторный практикум по дисциплине «***Инструментальные методы химического анализа в технологии и переработке полимеров***» выполняется в соответствии с Учебным планом в 4 семестре и занимает 32 акад. ч. Лабораторные работы охватывают 3 раздела дисциплины. В практикум входит 6 работ, примерно по 4 ч на каждую работу. В зависимости от трудоемкости включенных в практикум работ их число может быть уменьшено. Выполнение лабораторного практикума способствует закреплению материала, изучаемого в дисциплине «***Инструментальные методы химического анализа в технологии и переработке полимеров***», а также дает навыки работы с основным лабораторным оборудованием и техники выполнения работ.

Максимальное количество баллов за выполнение лабораторного практикума составляет 60 баллов (максимально по 10 баллов за каждую работу). Количество работ и баллов за каждую работу может быть изменено в зависимости от их трудоемкости.

Примеры лабораторных работ и разделы, которые они охватывают

№ п/п	№ раздела дисциплины	Наименование лабораторных работ	Часы
1	Раздел 1	Фотометрическое определение ортофосфатов в виде фосфорномолибденованадиевой гетерополикислоты.	4
2		Флуориметрическое определение родамина 6 Ж в растворе.	4
3	Раздел 2	Определение щелочности природных и промышленных вод методом потенциометрического титрования.	4
4		Анализ электролитов гальванических ванн методом электрогравиметрии.	4
5	Раздел 3	Определение гидрофосфата и хлорида натрия в смеси методами ионного обмена и потенциометрического титрования.	4
6		Определение голубого декстрана и арсеназо I методом гель-хроматографии	4

7. САМОСТОЯТЕЛЬНАЯ РАБОТА

Рабочей программой дисциплины «***Инструментальные методы химического анализа в технологии и переработке полимеров***» предусмотрена самостоятельная работа студента бакалавриата в объеме 60 ч в 4 семестре. Самостоятельная работа проводится с целью углубления знаний по дисциплине и предусматривает:

- проработку рекомендованной литературы, работу с электронно-библиотечными системами, включая переводы публикаций из научных журналов, цитируемых в базах Scopus, Web of Science, Chemical Abstracts, РИНЦ;
- регулярную проработку и повторение пройденного на лекциях учебного материала;
- регулярную подготовку к лабораторным работам, в том числе выполнение домашних работ и индивидуальной домашней работы; подготовку к контрольным работам;
- посещение отраслевых выставок, семинаров, конференций различного уровня;
- участие в семинарах РХТУ им. И. Менделеева по тематике дисциплины;
- подготовку к сдаче зачёта с оценкой по дисциплине и лабораторного практикума по дисциплине.

Планирование времени на самостоятельную работу, необходимого на изучение дисциплины, студентам лучше всего осуществлять на весь период изучения, предусматривая при этом регулярное повторение пройденного материала. Материал, законспектированный на лекциях, необходимо регулярно дополнять сведениями из литературных источников, представленных в рабочей программе. При работе с указанными источниками рекомендуется составлять краткий конспект материала, с обязательным фиксированием библиографических данных источника.

8. ПРИМЕРЫ ОЦЕНОЧНЫХ СРЕДСТВ ДЛЯ КОНТРОЛЯ ОСВОЕНИЯ ДИСЦИПЛИНЫ

8.1. Примерная тематика реферативно-аналитической работы.

Учебным планом подготовки бакалавров по направлению 18.03.01 Химическая технология не предусмотрено выполнение реферативно-аналитической работы по дисциплине «***Инструментальные методы химического анализа в технологии и переработке полимеров***».

8.2. Примеры контрольных вопросов для текущего контроля освоения дисциплины

Текущего контроля дисциплины не предусмотрено.

8.3. Вопросы для итогового контроля освоения дисциплины (зачет с оценкой).

Итоговый контроль проводится в виде итоговой контрольной работы. Максимальное количество баллов за итоговую контрольную работу – 40 баллов. Билет итоговой контрольной работы содержит 6 вопросов: 1 вопрос – 6 баллов, вопрос 2 – 7 баллов, вопрос 3 – 6 баллов, вопрос 4 – 8 баллов, вопрос 5 – 6 баллов, 6 вопрос 7 баллов.

8.3.1. Примеры контрольных вопросов для итогового контроля освоения дисциплины (зачет с оценкой).

Максимальное количество баллов за итоговую контрольную работу при проведении итогового контроля в форме *зачета с оценкой* – 40 баллов.

Раздел 1

1. Общая характеристика ИМХА. Оценка предела обнаружения. Линейный диапазон определяемых концентраций.
2. Основные метрологические характеристики результатов анализа, способы их оценки:. Методаы пробоотбора, разделения и концентрирования веществ.

3. Методология ИМХА. Приемы количественных измерений (метод градуировочной зависимости,. внешнего и внутреннего стандарта, метод добавок)..
4. Классификация спектральных методов анализа. Получение химико-аналитической информации при взаимодействии электромагнитного излучения с веществом..
5. Атомно-эмиссионный спектральный анализ.. Источники возбуждения спектров.
6. Качественная характеристика аналитического сигнала.
7. Интенсивность спектральных линий как мера содержания элемента в пробе.
8. Атомно-эмиссионная фотометрия пламени.
9. Атомно-абсорбционная спектрометрия. Общая характеристика метода и аналитического сигнала. Блок-схема прибора..
10. Методы оптической молекулярной спектроскопии. Характеристика аналитического сигнала.
11. Поглощение электромагнитного излучения молекулами. Электронные переходы и спектры поглощения молекул.
12. Закон Бугера-Ламберта-Бера.
13. Спектрофотометрический и фотометрический анализ. Оптимизация условий аналитических определений.
14. Точность результатов фотометрических определений.
15. Флуориметрический анализ. Природа аналитического сигнала флуоресценции и фосфоресценции.
16. Схема флуориметрических измерений. Выбор первичного и вторичного светофильтров.
17. Градуировочная зависимость и количественный анализ.
18. Теоретические основы турбидиметрии и нефелометрии.

Раздел 2

1. Общая характеристика электрохимических методов анализа и их классификация.
2. Поляризуемые и неполяризуемые электроды.
3. Кондуктометрия и кондуктометрическое титрование. Кривые титрования.
4. Потенциометрия и потенциометрическое титрование.
5. Индикаторные электроды и электроды сравнения.
6. Ионометрия. Классификация ионоселективных электродов.
7. Уравнение Никольского.
8. Прямая потенциометрия (pH-метрия, ионометрия).
9. Методы титрования. Обработка кривых потенциометрического титрования.
10. Вольтамперометрические методы анализа.
11. Классическая полярография.
12. Полярограммы. Интерпретация полярограмм.
13. Уравнение полярографической волны Гейровского-Ильковича.
14. Потенциал полуволны как характеристика аналитического сигнала.
15. Предельный диффузионный ток как характеристика аналитического сигнала.
16. Амперометрическое титрование.
17. Прямая кулонометрия и кулонометрическое титрование.
18. Принципиальная схема установки для кулонометрического титрования.

Раздел 3

1. Хроматограмма и ее параметры.
2. Параметры удерживания.
3. Качественная и количественная характеристики аналитического сигнала в колоночной хроматографии.
4. Классификация методов хроматографии по агрегатному состоянию фаз, по механизму разделения и способу оформления процесса.
5. Основное уравнение хроматографии.
6. Высота, эквивалентная теоретической тарелке. Кинетическая теория хроматографии.
7. Уравнение Ван-Деемтера.
8. Газожидкостная хроматография. Принципиальная схема газового хроматографа.
   Детекторы.
9. Требования, предъявляемые к неподвижной и подвижной фазам.
10. Методы идентификации веществ.
11. Логарифмические индексы удерживания.
12. Жидкостная хроматография. Классификация методов жидкостной хроматографии.
13. ВЭЖХ. Принципиальная схема жидкостного хроматографа. Детекторы в ВЭЖХ. Нормально-фазовый и обращено-фазовый варианты: сорбенты, элюенты, разделяемые вещества.
14. Методы идентификации веществ и количественного анализа в ВЭЖХ.
15. Ионообменная и ионная хроматография.
16. Константа ионного обмена.
17. Изотермы ионного обмена.
18. Катиониты и аниониты.
19. Коэффициент селективности.
20. Ионная хроматография. Блок-схема ионного хроматографа.
21. Разделяющие и компенсационные колонки.

Полный перечень оценочных средств приведен в виде отдельного документа, являющегося неотъемлемой частью основной образовательной программы.

8.4. Структура и примеры билетов для контроля освоения дисциплины (зачет с оценкой).

Итоговый контроль проводится в 4 семестре в виде итоговой контрольной работы. Максимальное количество баллов за итоговую контрольную работу – 40 баллов. Билет итоговой контрольной работы содержит 5 вопросов: 1 вопрос – 9 баллов, вопрос 2 – 9 баллов, вопрос 3 – 10 баллов, вопрос 4 – 9 баллов, вопрос 5 – 3 балла.

Пример билета для ***вид контроля из УП***:

«Утверждаю» _____ (Должность, наименование кафедры) _____ _____ (Подпись) (И. О. Фамилия) «__» _____ 20__г.	***Министерство науки и высшего образования РФ***
	Российский химико-технологический университет имени Д.И. Менделеева
	Кафедра аналитической химии
	18.03.01 Химическая технология
	Инструментальные методы химического анализа в технологии и переработке полимеров

1.	В низкотемпературном пламени "светильный газ – воздух" для определения калия (K) используют излучение резонансного дублета 766,5 и 679,9 нм. Потенциал возбуждения этих спектральных линий равен 1,62 эВ. Определение калия (K) в анализируемом растворе KCl проводят способом градуировочного графика на основе зависимости АС = k·*c*. Назовите аналитический сигнал (АС). Объясните принцип метода пламенной фотометрии и основные закономерности связи АС = *f(c)*.	6
2.	Рассчитайте толщину поглощающего слоя при фотометрическом определении ионов железа (III), если титр исследуемого раствора T(Fe^{3+}) = 0,000004000г/см^3, молярный коэффициент поглощения ε = 4·10^3, поглощение A = 0,43.	7
3.	Проводится потенциометрический анализ способом калибровочного графика с использованием ионоселективных электродов (ИСЭ) в качестве индикаторных и хлоридсеребряного электрода сравнения. На основании данных о коэффициентах селективности (K_{ij}) подобрать электроды для определения ионов (i) в присутствии мешающих ионов (j) (отмечены *). а) $CaCl_2 + Mg^*Cl_2$ б) KI + KCl* $K_{Ca^{2+},Mg^{2+}} = 0,0003$ $K_{Mg^{2+},Ca^{2+}} =$ $K_{I^-,Cl^-} = 0,099$ $K_{Cl^-,I^-} = 0,8$ $K_{Ca^{2+},Mg^{2+}} = 0,009$ $K_{Mg^{2+},Ca^{2+}} = 0$ $K_{I^-,Cl^-} = 0,007$ $K_{Cl^-,I^-} = 0,$	6
4.	Навеску технического алюминия массой 1,2245 г растворили и, содержащиеся в виде примеси ионы Fe^{3+}, кулонометрически оттитровали электрогенерированными ионами Sn^{2+} при постоянной силе тока 4,0 мА. Точка эквивалентности фиксировалась потенциометрически. Время электролиза составило 80 сек. Определите массовую долю железа в алюминии.	8
5.	Значения R_f при хроматографическом разделении ионов на бумаге в среде бутанола, насыщенного 2M HCl, составляют: Co^{2+} – 0,15; Al^{3+} – 0,10; Zn^{2+} – 0,60. Используя ΔR_f, установите, какие ионы из предложенной смеси не могут быть четко идентифицированы, ответ объясните. Почему распределительная бумажная хроматография относится к жидкостно-жидкостной хроматографии?	6
6.	Рассчитайте K_D и K_{av} для веществ A и B, разделенных на колонке с сефадексом G-25 с массой сухого геля 20г, если V_R(A) = 45 см^3, V_R(B) = 60 см^3. Воспользуйтесь справочными данными для 1 г сефадекса G-25: V_t = 5 см^3, V_0 = 2,0 см^3, V_i = 2,5 см^3. Изобразите вид выходной кривой для	7

	данного случая.	

9. УЧЕБНО-МЕТОДИЧЕСКОЕ ОБЕСПЕЧЕНИЕ ДИСЦИПЛИНЫ

9.1. Рекомендуемая литература

А. Основная литература

1. Практикум по физико-химическим методам анализа. Учебное пособие./ Под ред. О.М. Петрухина, 2-ое изд., стереотипное, исправленное. - М.: ООО Путь: ООО ИД АЛЬЯНС, 2006. – 248 с. (базовый учебник)

2. Кузнецов В.В. Аналитические реакции для идентификации ионов элементов в растворах. М.: РХТУ им. Д.И. Менделеева, 2010. -163 с.

3. 2. Физико-химические методы анализа. Задачи и вопросы. Под ред. проф. Кузнецова В.В. – М.: РХТУ им. Д.И. Менделеева, 2010. – 244 с.

4. Задания по аналитической химии, уч. пособие / Е.В. Крылова, 2-ое изд. РХТУ им. Д.И. Менделеева, 2012. – 112 с.

5. Задания по аналитической химии, уч. пособие / Е.В. Крылова, Е.Г. Шалимова 3-ье изд. РХТУ им. Д.И. Менделеева, 2016. – 152 с.

Б. Дополнительная литература

1. Аналитическая химия. Физические и физико-химические методы анализа. Учебник для вузов./ Под ред.О.М. Петрухина. - М.: Химия, 2001. – 496 с.

2. Основы аналитической химии. Практическое руководство./Под ред. Ю.А. Золотова. – М.: Высшая школа, 2001. - 464с.

3. Крылова Е.В. Задания по аналитической химии. Части I, II: Учебно – методическое пособие. – М.: РХТУ им. Д.И. Менделеева, 2003, 2004. – 40 с., 44 с.

Ю.Ю. Лурье. Справочник по аналитической химии. Справ. изд. – М.:Химия, 1989. – 448 с.

Кузнецов В.В., Ермоленко Ю.В., Семенова И.Н. Номенклатурные правила ИЮПАК в курсе аналитической химии. Химические методы анализа. Учебно-методическое пособие.- М. РХТУ им. Д.И. Менделеева, 2004. – 72 с.

6. Окислительно-восстановительное и комплексонометрическое титрование: практическое пособие по курсу аналитической химии./ Под. ред. В.В. Кузнецова. М. РХТУ им. Д.И. Менделеева, 2007. – 60 с.

7. Кузнецов В.В. Применение органических аналитических реагентов в анализе неорганических веществ. Учебн. пособие. – М.: МХТИ им. Д.И. Менделеева, 1972. – 145 с.

8. Аналитическая химия. Химические методы анализа. Лаб. практикум. Под ред. Рогатинской С.Л., – М.: РХТУ им. Д.И. Менделеева, 2011. – 96 с.

9.2. Рекомендуемые источники научно-технической информации

- Раздаточный иллюстративный материал к лекциям.
- Презентации к лекциям.
- Методические рекомендации по выполнению лабораторных работ.

Научно-технические журналы:
- Журнал «Журнал аналитической химии» ISSN 0044-4502
- Журнал «Analytica Chimica Acta» ISSN 0003-2670
- Журнал «Химико-фармацевтический журнал» ISSN 0023-1134

Ресурсы информационно–телекоммуникационной сети Интернет:
- http://www.rusanalytchem.ru
- http://www.chemical-analysis.ru

9.3. Средства обеспечения освоения дисциплины

Для реализации рабочей программы подготовлены следующие средства обеспечения освоения дисциплины:

– компьютерные презентации интерактивных лекций – 8, (общее число слайдов – 200);

– банк тестовых заданий для текущего контроля освоения дисциплины (общее число вопросов – 450);

– банк тестовых заданий для итогового контроля освоения дисциплины (общее число вопросов – 100).

Для освоения дисциплины используются следующие нормативные и нормативно-методические документы:

– Федеральный закон Российской Федерации от 29.12.2012 № 273-ФЗ «Об образовании в Российской Федерации» [Электронный ресурс] – Режим доступа: http://pravo.gov.ru/proxy/ips/?docbody=&nd=102162745&intelsearch=273-%D4%C7 (дата обращения: 3005.2019).

– Федеральные государственные образовательные стандарты высшего образования // Координационный совет учебно-методических объединений и научно-методических советов высшей школы. Портал Федеральных образовательных стандартов высшего образования [Электронный ресурс] – Режим доступа: http://fgosvo.ru/fgosvo/92/91/4 (дата обращения: 30.05.2019).

– Приказ Министерства образования и науки РФ от 23.08.2017 № 816 «Об утверждении Порядка применения организациями, осуществляющими образовательную деятельность, электронного обучения, дистанционных образовательных технологий при реализации образовательных программ» [Электронный ресурс]. Режим доступа: http://pravo.gov.ru/proxy/ips/?docbody=&nd=102447332&intelsearch=816+%EF%F0%E8%EA%E0%E7 (дата обращения: 30.05.2019).

При освоении дисциплины студенты должны использовать информационные и информационно-образовательные ресурсы следующих порталов и сайтов:

– Система федеральных образовательных порталов. Система открытого образования. Консалтинговый центр ИОС ОО РФ [Электронный ресурс] – Режим доступа: http://www.openedu.ru (дата обращения: 30.05.2019).

– Информационная система «Единое окно доступа к образовательным ресурсам». URL: http://window.edu.ru/ (дата обращения: 30.05.2019).

– ФЭПО: соответствие требованиям ФГОС [Электронный ресурс] – Режим доступа: http://fepo.i-exam.ru/ (дата обращения: 3005.2019).

– Онлайн-курсы РХТУ им. Д. И. Менделеева – Режим доступа: https://moodle.muctr.ru/(дата обращения: 20.02.2019).

– Zoom.- конференция – Режим доступа: https://zoom.us/ (дата обращения: 20.02.2019).

10. МЕТОДИЧЕСКИЕ УКАЗАНИЯ ДЛЯ ОБУЧАЮЩИХСЯ

10.1. Для студентов, обучающихся по очной форме, без использования электронного образования и дистанционных образовательных технологий

Лабораторные занятия начинаются с индивидуальной беседы преподавателя с каждым студентом группы. Содержание беседы включает: проверку домашнего задания по решению задач, составлению методики выполнения лабораторной работы, подбору справочных данных и др. При успешном выполнении всех видов работ студент допускается к выполнению практической работы, о чем делается отметка в его маршрутном листе. Результат выполнения и защиты работы оценивается соответствующим количеством баллов.

По каждому разделу предусмотрены следующие формы изучения материала: лекции, , практические работы, обработка и представление результатов работы.

Усвоение материала контролируется проведением итоговой контрольной работой и выполнением домашних заданий.

Контрольная работа представлена в виде билетов, включающих теоретический материал, задания по использованию теоретических знаний для практических (аналитических) целей, расчетные задачи. Каждый вопрос билета в зависимости от его сложности, оценивается соответствующим числом баллов. (Примеры билетов прилагаются.)

Текущий контроль осуществляется на каждом лабораторном занятии соответственно, по теме, изучаемой студентами к данной лабораторной работе (обычно анализ конкретного объекта определенным методом или разделение компонентов объекта при помощи определенного хроматографического метода).

Особое внимание следует уделять следующим вопросам: принцип метода анализа, аналитический сигнал, законы и закономерности, используемые в конкретном методе анализа, возможности метода, метрологические характеристики метода, схема измерения.

Итоговый контроль завершает изучение курса. Каждый вариант итоговой контрольной работы включает в себя следующий материал:

– вопросы теории конкретного метода анализа, его метрологические характеристики;

– задания на применение теоретических знаний для решения конкретных аналитических задач;

– задачи по нахождению важнейших количественных параметров того или иного метода анализа и на определение содержания определяемых компонентов в различных объектах.

Итоговая оценка зачета с оценкой включает все виды отчета студентов по изучаемым разделам курса.

10.2. Для студентов, обучающихся по очной форме, с использованием электронного образования и дистанционных образовательных технологий

При использовании электронного обучения и дистанционных образовательных технологий занятия полностью или частично проводятся в режиме онлайн. Объем дисциплины и распределение нагрузки по видам работ соответствует п. 4.1. Распределение баллов соответствует п. 10.1 либо может быть изменено в соответствии с решением кафедры, в случае перехода на ЭО и ДОТ в процессе обучения. Решение кафедры об используемых технологиях и системе оценивания достижений обучающихся принимается с учетом мнения ведущего преподавателя и доводится до обучающихся.

11. МЕТОДИЧЕСКИЕ УКАЗАНИЯ ДЛЯ ПРЕПОДАВАТЕЛЕЙ

11.1. Для преподавателей, при реализации программы по очной форме, без использования электронного образования и дистанционных образовательных технологий

При чтении лекций следует уделить основное внимание следующим разделам: Аналитическая химия – наука о методах анализа веществ. Химические, физико-химические и физические методы анализа, их взаимосвязь, соотношение и применение. Введение в физико-химические методы анализа. Аналитический сигнал. Классификация ИМХА. Относительный характер измерений в ИМХА. Эталоны. Спектральные методы анализа. Атомно-эмиссионная, атомно-абсорбционная спектроскопия. Абсорбционная молекулярная спектрофотометрия. Люминесцентные методы анализа. Фотонефело- и турбидиметрия. Электрохимические методы анализа. Кондуктометрические, потенциометрические, кулонометрические, вольтамперометрические методы анализа. Хроматографические методы. Газо-жидкостная, распределительная, ионообменная, высокоэффективная жидкостная и гель-хроматография. Бумажная хроматография.

11.2. Для преподавателей, при реализации программы по очной форме, с использованием электронного образования и дистанционных образовательных технологий

При использовании электронного обучения и дистанционных образовательных технологий занятия полностью или частично проводятся в режиме онлайн. Объем дисциплины и распределение нагрузки по видам работ соответствует п. 4.1. Распределение баллов соответствует п. 10.1. в том числе и в случае перехода на ЭО и ДОТ в процессе обучения.

Реализация ЭО и ДОТ предполагает использование следующих видов учебной деятельности: онлайн консультации, практические занятия, видео-лекции; проводимые полностью или частично с применением ЭО и ДОТ; текущий контроль с помощью контрольных работ, проверки домашних заданий и самостоятельная работа. При реализации РПД в зависимости от конкретной ситуации ЭО и ДОТ могут быть применены в следующем виде: материалы, размещенные на страницах социальных сетей РХТУ им. Д. И. Менделеева, работа в мессенджере, работа в ЭИОС, работа по E-mail, Zoom-конференция: https://zoom.us/.

− объем часов для контактной работы обучающихся с преподавателем не сокращается и электронные образовательные ресурсы (ЭОР) методически обеспечивают самостоятельную работу обучающихся в объеме, предусмотренном рабочей программой данной дисциплины. При этом в случае необходимости занятия проводятся в режиме онлайн;

− смешанные формы обучения, сочетающие в себе аудиторные занятия (при необходимости - перевод части контактных часов работы обучающихся с преподавателем в электронную информационно-образовательную среду без потери содержания учебной дисциплины) и ЭОР (часть учебного материала (лекции) может быть заменена ЭОР).

12. ПЕРЕЧЕНЬ ИНФОРМАЦИОННЫХ ТЕХНОЛОГИЙ, ИСПОЛЬЗУЕМЫХ В ОБРАЗОВАТЕЛЬНОМ ПРОЦЕССЕ

Информационную поддержку изучения дисциплины осуществляет Информационно-библиотечный центр (ИБЦ) РХТУ им. Д.И. Менделеева, который обеспечивает обучающихся основной учебной, учебно-методической и научной литературой, необходимой для организации образовательного процесса по дисциплине. Общий объем многоотраслевого фонда ИБЦ на 01.01.2019 составляет 1708372 экз.

Фонд ИБЦ располагает учебной, учебно-методической и научно-технической литературой в форме печатных и электронных изданий, а также включает официальные, справочно-библиографические, специализированные отечественные и зарубежные периодические и информационные издания. ИБЦ обеспечивает доступ к профессиональным базам данных, информационным, справочным и поисковым системам.

Каждый обучающийся обеспечен свободным доступом из любой точки, в которой имеется доступ к сети Интернет и к электронно-библиотечной системе (ЭБС) Университета, которая содержит различные издания по основным изучаемым дисциплинам и сформирована по согласованию с правообладателями учебной и учебно-методической литературы.

Для более полного и оперативного справочно-библиографического и информационного обслуживания в ИБЦ реализована технология Электронной доставки документов. Объем многоотраслевого фонда ИБЦ на 01.01.2019 г. составляет 1 708 372 экз. изданий.

Электронные информационные ресурсы доступные пользователям РХТУ им. Д.И. Менделеева в 2019году. (на 01.01.2019 г.)

№	Электронный ресурс	Реквизиты договора (номер, дата заключения, срок действия), ссылка на сайт ЭБС, сумма договора, количество ключей	Характеристика библиотечного фонда, доступ к которому предоставляется договором
1	ЭБС «Лань»	Принадлежность - сторонняя Реквизиты договора - ООО «Издательство «Лань», договор №29.01-З-2.0-827/2018 от 26.09.2018 г. Сумма договора – 357 000-00 С «26» сентября 2018г. по **«25» сентября 2019г.** Ссылка на сайт ЭБС – http://e.lanbook.com Количество ключей - доступ для всех пользователей РХТУ с любого компьютера.	Электронно-библиотечная система издательства "Лань" — ресурс, включающий в себя как электронные версии книг ведущих издательств учебной и научной литературы (в том числе университетских издательств), так и электронные версии периодических изданий по различным областям знаний. ЭБС «ЛАНЬ» предоставляет пользователям мобильное приложение для iOS и Android, в которых интегрированы бесплатные сервисы для незрячих студентов и синтезатор речи. **Коллекции**: «Химия» - изд-ва НОТ, «Химия» - изд-ва Лаборатория знаний, «Химия» - изд-ва «ЛАНЬ», «Химия»-КНИТУ(Казанский национальный исследовательский технологический университет), «Химия» - изд-ва ФИЗМАТЛИТ, «Информатика» - изд-ва "Лань", Национальный Открытый Университет"ИНТУИТ", "Инженерно-технические науки" изд-ва "Лань".
	ЭБС «ЛАНЬ»	Принадлежность - сторонняя Реквизиты договора - ООО «Издательство «Лань», договор № 33.03-Р-2.0-1775/2-10 от 26.09.2019г. Сумма договора – 642 083-68 **С «26» сентября 2019г. по «25» сентября 2020г.** Ссылка на сайт ЭБС – http://e.lanbook.com Количество ключей - доступ для всех пользователей РХТУ с любого компьютера.	Коллекции: «Химия» - изд-ва НОТ, «Химия» - изд-ва Лаборатория знаний, «Химия» - изд-ва «ЛАНЬ», «Химия»-КНИТУ(Казанский национальный

			исследовательский технологический университет), «Химия» - изд-ва ФИЗМАТЛИТ, «Информатика» - изд-ва «ЛАНЬ», Национальный Открытый Университет«ИНТУИТ», Инженерно-технические науки" изд-ва «ЛАНЬ», «Теоретическая механика» изд-ва «ЛАНЬ», Экономика и менеджмент» изд-ва Дашков и К. А также отдельные издания в соответствии с Договором.
2.	Электронно - библиотечная система ИБЦ РХТУ им. Д.И.Менделеева (на базе АИБС «Ирбис»)	Принадлежность – собственная РХТУ. Ссылка на сайт ЭБС – http://lib.muctr.ru/ Доступ для пользователей РХТУ с любого компьютера.	Электронные версии учебных и научных изданий авторов РХТУ по всем ООП.
3	Информационно-справочная система «ТЕХЭКСПЕРТ» «Нормы, правила, стандарты России».	Принадлежность сторонняя. Реквизиты контракта – ООО «ИНФОРМПРОЕКТ», контракт № 111-142ЭА/2018 от 18.12.2018 г. Сумма договора – 547 511 руб. С «01» января.2019 г. по «31» декабря 2019 г. Ссылка на сайт ЭБС – http://reforma.kodeks.ru/reforma/ Количество ключей – 5 лицензий + локальный доступ с компьютеров ИБЦ.	Электронная библиотека нормативно-технических изданий. Содержит более 40000 национальных стандартов и др. НТД

4	Электронная библиотека диссертаций (ЭБД).	Принадлежность – сторонняя Реквизиты договора – РГБ, Договор № 29.01-Р-2.0-826/2018 от 03.10.2018 г. Сумма договора - 299130-00 С «15» октября 2018 г. по **«14» июля 2019 г.** Ссылка на сайт ЭБС – http://diss.rsl.ru/ Количество ключей – 10 лицензий + распечатка в ИБЦ.	В ЭБД доступны электронные версии диссертаций Российской Государственной библиотеки: с 1998 года – по специальностям: "Экономические науки", "Юридические науки", "Педагогические науки" и "Психологические науки"; с 2004 года - по всем специальностям, кроме медицины и фармации; с 2007 года - по всем специальностям, включая работы по медицине и фармации.
5	ЭБС «Научно-электронная библиотека eLibrary.ru».	Принадлежность – сторонняя Реквизиты договора – ООО «РУНЭБ», договор № 29.01-Р-2.0-1020/2018 от 07.12.2018 г. Сумма договора - 934 693-00 С «01» января 2019 г. по «31» декабря 2019 г. Ссылка на сайт – http://elibrary.ru Количество ключей – доступ для пользователей РХТУ по ip-адресам неограничен.	Электронные версии периодических и непериодических изданий по различным отраслям науки

6	БД ВИНИТИ РАН	Принадлежность сторонняя Договор № 5Д/2018 от 01.02.2018 г. Сумма договора - 24000-00 С «02» февраля 2018 г. **по «05» мая 2019 г.** Ссылка на сайт- http://www.viniti.ru/ Количество ключей – локальный доступ для пользователей РХТУ в ИБЦ РХТУ.	Крупнейшая в России баз данных по естественным, точным и техническим наукам. Включает материалы РЖ (Реферативного журнала) ВИНИТИ с 1981 г. Общий объем БД - более 28 млн. документов
7	Справочно-правовая система «Консультант+»,	Принадлежность сторонняя, Договор № 45-70ЭА/2018 от 09.07.2018 г. С «10» июля 2018 г. по «09» июля 2019 г. Ссылка на сайт- http://www.consultant.ru/ Количество ключей – 50 пользовательских лицензий по ip-адресам.	Справочно-правовая система по законодательству Российской Федерации.
8	Справочно-правовая система “Гарант»	Принадлежность сторонняя Договор №145-188ЭА/2018 г. от 28.01.2019 г. С «28» января 2019 г. по «27» января 2020 г. Ссылка на сайт – http://www.garant.ru/ Сумма договора - 512000-00 Количество ключей – 50 пользовательских лицензий по ip-адресам.	Гарант — справочно-правовая система по законодательству Российской Федерации.
9	Издательство Wiley	Принадлежность сторонняя. Национальная подписка (Минобрнауки+ ГПНТБ) Сублицензионный договор № Wiley/130 от 10.10.2019 г.	Коллекция журналов по всем областям знаний, в том числе известные журналы по химии, материаловедению, взрывчатым веществам и др.

		С «01» января 2019 г. по «31» декабря 2019 г. Ссылка на сайт – http://onlinelibrary.wiley.com/ Количество ключей - доступ для пользователей РХТУ по ip-адресам неограничен.	
10	QUESTEL ORBIT	Принадлежность сторонняя. Национальная подписка (Минобрнауки+ ГПНТБ) Сублицензионный договор № Questel/130 от 05.09.2019 г. С «01» января 2019 г. по «31» декабря 2019 г. Ссылка на сайт – http://www.questel.orbit.com Количество ключей – доступ для пользователей РХТУ по ip-адресам неограничен.	ORBIT является глобальным оперативно обновляемым патентным порталом, позволяющим осуществлять поиск в перечне заявок на патенты, полученных, приблизительно, 80-патентными учреждениями в различных странах мира и предоставленных грантов.
11	ProQuest Dissertation and Theses Global	Принадлежность сторонняя. Национальная подписка (Минобрнауки+ ГПНТБ) Сублицензионный договор № ProQuest/130 от 09.10.2019 г. С «01» января 2019 г. по «31» декабря 2019 г. Ссылка на сайт – http://www.proquest.com/products-services/pqdtglobal.html Количество ключей – дост уп для пользователей РХТУ по ip-адресам неограничен.	База данных ProQuest Dissertation & Theses Global (PQDT Global) авторитетная коллекция из более 3,5 млн. зарубежных диссертаций, более 1,7 млн. из которых представлены в полном тексте.
12	American Chemical Society	Принадлежность сторонняя. Национальная подписка (Минобрнауки+ ГПНТБ) Сублицензионный договор № ACS/130 от 25.10.2019 г. С «01» июля 2019 г. по «31» декабря 2019 г.	Коллекция журналов по химии и химической технологии Core + издательства American Chemical Society

		Ссылка на сайт – http://www.acs.org/content/acs/en.html Количество ключей – доступ для пользователей РХТУ по ip-адресам неограничен.	
13	American Institute of Physics (AIP)	Принадлежность сторонняя. Национальная подписка (Минобрнауки+ ГПНТБ) Сублицензионный договор № AIP/130 от 24.10.2019 г. С «01» июля 2019 г. по «31» декабря 2019 г. Ссылка на сайт – http://scitation.aip.org/ Количество ключей – доступ для пользователей РХТУ по ip-адресам неограничен.	Коллекция журналов по техническим и естественным наукам издательства Американского института физики (AIP)
14	База данных Reaxys и Reaxys Medicinal Chemistry Компании Elsevier	Принадлежность сторонняя. Национальная подписка (Минобрнауки+ ГПНТБ) Сублицензионный договор № Reaxys /130 от 10.10.2019 г. С «01» июля 2019 г. по «31» декабря 2019 г. Ссылка на сайт – https://www.reaxys.com/ Количество ключей – доступ для пользователей РХТУ по ip-адресам неограничен.	Структурно-химическая база данный Reaxys включает в себя структурную базу данных химических соединений и их экспериментальных свойств, реферативную базу журнальных и патентных публикаций, базу химических реакций с функцией построения плана синтеза. Модуль биологически активных соединений, биологических мишеней, фармакологических свойств химических соединений Reaxys Medicinal Chemistry является крупнейшей в мире базой данных.
15	Scopus	Принадлежность сторонняя. Национальная подписка (Минобрнауки+ ГПНТБ) Сублицензионный договор № Scopus/130 от 09.10.2019 г. С «01» июля 2019 г. по «31» декабря 2019 г. Ссылка на сайт – http://www.scopus.com. Количество ключей – доступ для пользователей РХТУ по ip-	Мультидисциплинарная реферативная и наукометрическая база данных издательства **ELSEVIER**

		адресам неограничен.	
16	Ресурсы международной компании Clarivate Analytics	Принадлежность сторонняя. Национальная подписка (Минобрнауки+ ГПНТБ) Сублицензионный договор № WoS/130 от 05.09.2019 г. С «01» января 2019 г. по «31» декабря 2019 г. Ссылка на сайт – http://apps.webofknowledge.com/WOS_GeneralSearch_input.do?product=WOS&search_mode=GeneralSearch&SID=R1Ij2TUYmdd7bUatOlJ&preferencesSaved= Количество ключей – доступ для пользователей РХТУ по ip-адресам неограничен.	Открыт доступ к ресурсам: **WEB of SCIENCE** – реферативная и наукометрическая база данных. **MEDLINE** – реферативная база данных по медицине.
17	Royal Society of Chemistry (Королевское химическое общество	Принадлежность сторонняя. Национальная подписка (Минобрнауки+ ГПНТБ) Сублицензионный договор № RSC/130 от 08.10.2019 г. С «01» января 2019 г. по «31» декабря 2019 г. Ссылка на сайт – http://pubs.rsc.org/ Количество ключей - доступ для пользователей РХТУ по ip-адресам неограничен.	Коллекция включает 44 журнала. Тематика: органическая, аналитическая, физическая химия, биохимия, электрохимия, химические технологии.
18.	Электронные ресурсы издательства SpringerNature	Принадлежность – сторонняя Национальная подписка (Минобрнауки+РФФИ) Информационное письмо РФФИ № 809 от 24.06.2019 г. С «01» января 2019 г. по «31» декабря 2019 г. Ссылка на сайт http://link.springer.com/ Количество ключей - доступ для пользователей РХТУ по ip-адресам неограничен.	- Полнотекстовая коллекция электронных журналов Springer по различным отраслям знаний. - Полнотекстовые 85 журналов Nature Publishing Group - Коллекция научных протоколов по различным отраслям знаний Springer Protocols - Коллекция научных материалов в области физических наук и инжиниринга Springer Materials

			(The Landolt-Bornstein Database) - Полный доступ к статическим и динамическим справочным изданиям по любой теме - Реферативная база данных по чистой и прикладной математике zbMATH - Nano Database
19.	База данных SciFinder компании Chemical Abstracts Service	Принадлежность сторонняя. Национальная подписка (Минобрнауки+ ГПНТБ) Сублицензионный договор № CAS/130 от 23.10.2019 г. С «01» января 2019 г. по «31» декабря 2019 г. Ссылка на сайт – https://scifinder.cas.org Количество ключей – доступ для пользователей РХТУ по ip-адресам и персональной регистрации.	SciFinder — поисковый сервис, обеспечивающий многоаспектный поиск как библиографической информации, так и информации по химическим реакциям, структурным соединениям и патентам. Основная тематика обширного поискового массива — химия, а также ряд смежных дисциплин, таких как материаловедение, биохимия и биомедицина, фармакология, химическая технология, физика, геология, металлургия и другие.
20	Издательство Elsevier на платформе ScienceDirect	Принадлежность сторонняя. Национальная подписка (Минобрнауки+ РФФИ) Информационное письмо РФФИ № исх.- 1294 от 09 10 2019 г. С «01» января 2019 г. по «31» декабря 2019 г. Ссылка на сайт – https://www.sciencedirect.com Количество ключей – доступ для пользователей РХТУ по ip-адресам.	«Freedom Collection» — полнотекстовая коллекция электронных журналов издательства Elsevier по различным отраслям знаний, включающая не менее 2000 наименований электронных журналов. «Freedom Collection eBook collection» — содержит более 5 000 книг по 24 различным предметным областям естественных, технических и медицинских наук. Доступ к архивам 2014-2018гг.

21	ЭБС «Лань»	Принадлежность - сторонняя Реквизиты договора - ООО «Издательство «Лань», договор №29.01-3-2.0-1299/2018 от 06.03.2019 г. **С «06» марта 2019г.** **по «25» сентября 2019г.** Ссылка на сайт ЭБС – http://e.lanbook.com Сумма договора – 73 247-39 Количество ключей - доступ для всех пользователей РХТУ с любого компьютера.	Коллекция книг по естественно-научным и техническим отраслям наукам.
22	ЭБС «ЮРАЙТ»	Принадлежность - сторонняя Реквизиты договора – ООО «Электронное издательство ЮРАЙТ», Договор № №29.01-3-2.0-1168/2018 от 11.01.2019 г. С «11» января 2019 г. по «»10» января 2020 г. Ссылка на сайт ЭБС - https://biblio-online.ru/ Сумма договора – 220 000-00 руб. Количество ключей - доступ для всех пользователей РХТУ с любого компьютера.	Электронная библиотека включает более 5000 наименований учебников и учебных пособий по всем отраслям знаний для всех уровней профессионального образования от ведущих научных школ с соблюдением требований новых ФГОСов.

Бесплатные архивные коллекции, приобретенные Минобрнауки для вузов.

Архив Издательства American Association for the Advancement of Science.Пакет «Science Classic» 1880-1996

Архив Издательства Annual Reviews. Пакет «Full Collection» 1932-2005

Архив издательства Института физики (Великобритания). Пакет «Historical Archive 1874-1999» с первого выпуска каждого журнала по 1999, 1874-1999

Архив издательства Nature Publishing Group. Пакет «Nature» с первого выпуска первого номера по 2010, 1869-2010

Архив издательства Oxford University Press. Пакет «Archive Complete» с первого выпуска каждого журнала по 1995, 1849-1995

Архив издательства Sage. Пакет «2010 SAGE Deep Backfile Package» с первого выпуска каждого журнала по 1998, 1890-1998

Архив издательства Taylor & Francis. Full Online Journal Archives. с первого выпуска каждого журнала по 1996, 1798-1997

Архив издательства Cambridge University Press. Пакет «Cambridge Journals Digital Archive (CJDA)» с первого выпуска каждого журнала по 2011, 1827-2011

Архив журналов Королевского химического общества(RSC). 1841-2007

Архив коллекции журналов Американского геофизического союза (AGU), предоставляемый издательством Wiley Subscription Services, Inc. 1896-1996

Бесплатные официальные открытые ресурсы Интернет:

1. Directory of Open Access Journals (DOAJ) http://doaj.org/
   Ресурс объединяет более 10000 научных журналов по различным отраслям знаний (около 2 миллионов статей) из134 стран мира.
2. Directory of Open Access Books (DOAB) https://www.doabooks.org/
   В базе размещено более 3000 книг по различным отраслям знаний, предоставленных 122 научными издательствами.
3. BioMed Central https://www.biomedcentral.com/
   База данных включает более 300 рецензируемых журналов по биомедицине, медицине и естественным наукам. Все статьи, размещенные в базе, находятся в свободном доступе.
4. Электронный ресурс arXiv https://arxiv.org/
   Крупнейшим бесплатный архив электронных научных публикаций по разделам физики, математики, информатики, механики, астрономии и биологии. Имеется подробный тематический каталог и возможность поиска статей по множеству критериев.
5. Коллекция журналов MDPI AG http://www.mdpi.com/
   Многодисциплинарный цифровой издательский ресурс, является платформой для рецензируемых научных журналов открытого доступа, издающихся MDPI AG (Базель, Швейцария). Издательство выпускает более 120 разнообразных электронных журналов, находящихся в открытом доступе.
6. Издательство с открытым доступом InTech http://www.intechopen.com/
   Первое и крупнейшее в мире издательство, публикующее книги в открытом доступе, около 2500 научных изданий. Основная тематическая направленность - физические и технические науки, технологии, медицинские науки, науки о жизни.
7. База данных химических соединений ChemSpider http://www.chemspider.com/
   ChemSpider – это бесплатная химическая база данных, предоставляющая быстрый доступ к более чем 28 миллионам структур, свойств и соответственной информации. Ресурс принадлежит Королевскому химическому обществу Великобритании (Royal Society of Chemistry).
8. Коллекция журналов PLOS ONE http://journals.plos.org/plosone/
   PLOS ONE – коллекция журналов, в которых публикуются отчеты о новых исследованиях в области естественных наук и медицины. Все журналы размещены в свободном доступе (Open Access), все статьи проходят строгое научное рецензирование.
9. US Patent and Trademark Office (USPTO) http://www.uspto.gov/
   Ведомство по патентам и товарным знакам США — USPTO — предоставляет свободный доступ к американским патентам, опубликованным с 1976 г. по настоящее время.
10. Espacenet - European Patent Office (EPO) http://worldwide.espacenet.com/
    Патенты (либо патентные заявки) более 50 национальных и нескольких международных патентных бюро, в том числе послные тексты патентов США, России, Франции, Японии и др.

11. Федеральный институт промышленной собственности (ФИПС) http://www1.fips.ru/wps/wcm/connect/content_ru/ru
Информационные ресурсы ФИПС свободного доступа:
-Электронные бюллетени. Изобретения. Полезные модели.
-Открытые реестры российских изобретений и заявок на изобретения.
-Рефераты российских патентных документов за 1994–2016 гг.
-Полные тексты российских патентных документов из последнего официального бюллетеня.

13. МАТЕРИАЛЬНО-ТЕХНИЧЕСКОЕ ОБЕСПЕЧЕНИЕ ДИСЦИПЛИНЫ

В соответствии с учебным планом занятия по дисциплине «***Аналитическая химия и физико-химические методы анализа***» проводятся в форме лекций, лабораторных работ и самостоятельной работы обучающегося.

13.1. Оборудование, необходимое в образовательном процессе:

Учебные лаборатории, снабженные следующим оборудованием:
Штативы химические
Химическая посуда:
Пипетки Мора (вместимость 5; 10, 25 мл).
Пипетки мерные (объем 5; 10 мл).
Бюретки (объем 25 мл).
Колбы мерные (вместимость 50,0; 100,0 мл).
Колбы Эрленмейера (объем 100, 250, 500, 750, 1000 мл).
Склянки для хранения растворов (объем 0,5; 1 л).
Оборудование:
Стилоскоп СЛ-15
Спектрофотометы СФ-26, СФ-46, СФ-102, СФ-104.
Фотоколориметры ФЭК-56.
Титратор ЛМФ-69.
Флуориметры ЭФ-3М.
Фотометр-флуориметры Эконикс эксперт-003
Фотометр пламенный «FLAPHO-4» (для демонстрации и пояснения принципа измерений).
pH-метры различных фирм.
Источники постоянного тока Б5-49.
Весы аналитические ВЛ-120-200 г.
Вспомогательное оборудование:
Камеры хроматографические.
Мешалки магнитные.
Хроматограф Стайер-М,
Хроматограф Кристалл-5000
Хроматографические колонки, заполненные катионообменником КУ-2.
Хроматографические колонки с сефадексом G-25.
Плитка электрическая «Россиянка-2».
Бани водяные с электрическим подогревом.
Микроскоп лабораторный с осветителем.
Хроматографические колонки с сефадексом G-50.
Библиотека, имеющая рабочие места, оснащенные компьютерами с доступом к базам данных и выходом в Интернет.

13.2. Учебно-наглядные пособия:

Техника безопасности при работе в химической лаборатории. Методические разработки по работе с оборудованием и на приборах химического анализа.

13.3. Компьютеры, информационно-телекоммуникационные сети, аппаратно-программные и аудиовизуальные средства:

Персональные компьютеры, ноутбук, принтер и программные средства; проектор и экран; копировальный аппарат; локальная сеть с выходом в Интернет.

13.4. Печатные и электронные образовательные и информационные ресурсы:

Информационно-методические материалы: учебные пособия по дисциплине; раздаточный материал к разделам лекционного курса.

Электронные образовательные ресурсы: учебно-методические разработки в электронном виде; справочные материалы в печатном виде.

Список электронных ресурсов:

Портал аналитической химии (методики, рекомендации, справочники)

http://www.chemical-analysis.ru/

http://analyt.chem.msu.ru/

Научная электронная библиотека (http://www.elibrary.ru)

Портал Аналитическая химия в России:

http://www.rusanalytchem.org/default.aspx

13.5. Перечень лицензионного программного обеспечения:

№ п/п	Наименование программного продукта	Реквизиты договора поставки	Количество лицензий	Срок окончания действия лицензии
1	Microsoft Office Standard 2007	Государственный контракт № 143-164ЭА/2010 от 14.12.10, Акт № Tr048787, накладная № Tr048787 от 20.12.10 Microsoft Open License Номер лицензии 42931328	210	бессрочная
2	Операционная система Microsoft Windows 10 Education (Russian)	Подписка Microsoft Imagine Premium, соглашение ICM-171312 от 03.04.2019 г., действительно до 03.04.2020 г., счет № 0012522675 от 30.03.2019 г.	Количество лицензий не ограничено согласно условиям подписки Microsoft Imagine Premium	03.04.2020 г.

14. ТРЕБОВАНИЯ К ОЦЕНКЕ КАЧЕСТВА ОСВОЕНИЯ ПРОГРАММЫ

Наименование разделов	Основные показатели оценки	Формы и методы контроля и оценки
Раздел 1. Спектральные методы анализа	***Знает:*** – теоретические основы методов ИМХА; - процессы формирования аналитического сигнала в различных ИМХА; – рассмотрение принципов измерений в стандартных приборах; – основы метрологии ИМХА в соответствии с рекомендациями ИЮПАК.– ***Умеет:*** - применять приобретенные теоретические знания и практические навыки в профессиональной деятельности для решения конкретных химико-аналитических задач; ***Владеет:*** - методологией ИМХА, широко используемых в современной аналитической практике; - системой выбора метода качественного и количественного химического анализа; - оценкой возможностей метода анализа; - основными способами метрологической обработки результатов количественного химического анализа	Оценка за лабораторные работы Оценка за итоговую контрольную работу
Раздел 2. *Электрохимические методы анализа*	***Знает:*** – теоретические основы методов ИМХА; - процессы формирования аналитического сигнала в различных ИМХА; – рассмотрение принципов измерений в стандартных приборах; – основы метрологии ИМХА в соответствии с рекомендациями ИЮПАК.– ***Умеет:*** - применять приобретенные	Оценка за лабораторные работы Оценка за индивидуальные домашние задания Оценка за итоговую контрольную работу

	теоретические знания и практические навыки в профессиональной деятельности для решения конкретных химико-аналитических задач; ***Владеет:*** - методологией ИМХА, широко используемых в современной аналитической практике; - системой выбора метода качественного и количественного химического анализа; - оценкой возможностей метода анализа; - основными способами метрологической обработки результатов количественного химического анализа	
Раздел 3. Хроматографические методы	***Знает:*** – теоретические основы методов ИМХА; - процессы формирования аналитического сигнала в различных ИМХА; – рассмотрение принципов измерений в стандартных приборах; – основы метрологии ИМХА в соответствии с рекомендациями ИЮПАК.– ***Умеет:*** - применять приобретенные теоретические знания и практические навыки в профессиональной деятельности для решения конкретных химико-аналитических задач; ***Владеет:*** - методологией ИМХА, широко используемых в современной аналитической практике; - системой выбора метода качественного и количественного химического анализа; - оценкой возможностей метода анализа; - основными способами метрологической обработки результатов количественного	Оценка за лабораторную работу Оценка за итоговую контрольную работу

	химического анализа	

15. ОСОБЕННОСТИ ОРГАНИЗАЦИИ ОБРАЗОВАТЕЛЬНОГО ПРОЦЕССА ДЛЯ ИНВАЛИДОВ И ЛИЦ С ОГРАНИЧЕННЫМИ ВОЗМОЖНОСТЯМИ ЗДОРОВЬЯ

Обучение инвалидов и лиц с ограниченными возможностями здоровья осуществляется в соответствии с:

− Порядком организации и осуществления образовательной деятельности по образовательным программам – программам бакалавриата, программам специалитета, программам магистратуры (Приказ Минобрнауки РФ от 05.04.2017 № 301);

− Положением о Порядке организации и осуществления образовательной деятельности по образовательным программам – программам бакалавриата, программам специалитета, программам магистратуры в Российском химико-технологическом университете имени Д.И. Менделеева (утв. решением Ученого совета университета от 28.06.2017, протокол № 9);

− Методическими рекомендациями по организации образовательного процесса для обучения инвалидов и лиц с ограниченными возможностями здоровья в образовательных организациях высшего образования, в том числе оснащенности образовательного процесса (утверждены заместителем Министра образования и науки РФ А.А. Климовым от 08.04.2014 № АК-44/05вн).

Дополнения и изменения к рабочей программе дисциплины

«_____»

основной образовательной программы

_____ «_____»

код и наименование направления подготовки (специальности)

«_____»

наименование ООП

Форма обучения: _____

Номер изменения/ дополнения	Содержание дополнения/изменения	Основание внесения изменения/дополнения
1.		протокол заседания Ученого совета №_____от «___»_____20___г.
		протокол заседания Ученого совета №_____от «___»_____20___г.
		протокол заседания Ученого совета №_____от «___»_____20___г.
		протокол заседания Ученого совета №_____от «___»_____20___г.
		протокол заседания Ученого совета №_____от «___»_____20___г.

Министерство науки и высшего образования Российской Федерации
Федеральное государственное бюджетное образовательное учреждение высшего образования
«Российский химико-технологический университет имени Д.И. Менделеева»

«Утверждаю»
ректор
(Руководитель образовательной организации)
_____ А.Г. Мажуга
(Подпись) (И.О. Фамилия)
«__» 06 2019 г.

РАБОЧАЯ ПРОГРАММА ДИСЦИПЛИНЫ
«Экология в технологии и переработке полимеров»

Направление подготовки 18.03.01 Химическая технология

Профиль подготовки – «*Технология и переработка полимеров***»**

Квалификация «бакалавр»

Программа одобрена
Методической комиссией
РХТУ им. Д.И. Менделеева
«31» мая 2019 г.

Председатель _____ Н.А. Макаров
(Подпись) (И.О. Фамилия)

Москва 2019 г.

Программа дисциплины «Экология в технологии и переработке полимеров» составлена ведущими преподавателями кафедры ЮНЕСКО «Зеленая химия для устойчивого развития» РХТУ имени Д.И. Менделеева.

Состав авторского коллектива:
чл. - корр. РАН, проф., д.х.н. Н.П. Тарасова,
проф., д.т.н. Кузнецов В.А.,
доц., к.х.н. Додонова А.А.

Программа рассмотрена и одобрена на заседании кафедры ЮНЕСКО «Зеленая химия для устойчивого развития» протокол №12 от 23 мая 2019 года

Оглавление

1. ЦЕЛИ И ЗАДАЧИ ДИСЦИПЛИНЫ....4
2. ТРЕБОВАНИЯ К РЕЗУЛЬТАТАМ ОСВОЕНИЯ ДИСЦИПЛИНЫ....4
3. ОБЪЕМ ДИСЦИПЛИНЫ И ВИДЫ УЧЕБНОЙ РАБОТЫ....5
4. СОДЕРЖАНИЕ ДИСЦИПЛИНЫ....6
4.1. Разделы дисциплины и виды занятий....6
4.2. Содержание разделов дисциплины....7
5. СООТВЕТСТВИЕ СОДЕРЖАНИЯ ТРЕБОВАНИЯМ К РЕЗУЛЬТАТАМ ОСВОЕНИЯ ДИСЦИПЛИНЫ....8
6. ПРАКТИЧЕСКИЕ ЗАНЯТИЯ....9
7. САМОСТОЯТЕЛЬНАЯ РАБОТА....10
8. ПРИМЕРЫ ОЦЕНОЧНЫХ СРЕДСТВДЛЯ КОНТРОЛЯ ОСВОЕНИЯ ДИСЦИПЛИНЫ....10
8.1. Примерная тематика реферативно-аналитической работы....10
8.2. Примеры контрольных вопросов для текущего контроля освоения дисциплины....11
8.3. Итоговый контроль освоения дисциплины....17
9. УЧЕБНО-МЕТОДИЧЕСКОЕ ОБЕСПЕЧЕНИЕ ДИСЦИПЛИНЫ....17
9.1. Рекомендуемая литература....17
9.2. Рекомендуемые источники научно-технической информации....17
9.3. Средства обеспечения освоения дисциплины....18
10. МЕТОДИЧЕСКИЕ УКАЗАНИЯ ДЛЯ ОБУЧАЮЩИХСЯ....19
11. МЕТОДИЧЕСКИЕ УКАЗАНИЯ ДЛЯ ПРЕПОДАВАТЕЛЕЙ....19
12. ПЕРЕЧЕНЬ ИНФОРМАЦИОННЫХ ТЕХНОЛОГИЙ, ИСПОЛЬЗУЕМЫХ В ОБРАЗОВАТЕЛЬНОМ ПРОЦЕССЕ....21
13. МАТЕРИАЛЬНО-ТЕХНИЧЕСКОЕ ОБЕСПЕЧЕНИЕ ДИСЦИПЛИНЫ....27
13.1. Оборудование, необходимое в образовательном процессе....27
13.2. Учебно-наглядные пособия....28
13.3. Компьютеры, информационно-телекоммуникационные сети, аппаратно-программные и аудиовизуальные средства....28
13.4. Печатные и электронные образовательные и информационные ресурсы....28
13.5. Перечень лицензионного программного обеспечения....28
14. ТРЕБОВАНИЯ К ОЦЕНКЕ КАЧЕСТВА ОСВОЕНИЯ ПРОГРАММЫ....29
15. ОСОБЕННОСТИ ОРГАНИЗАЦИИ ОБРАЗОВАТЕЛЬНОГО ПРОЦЕССА ДЛЯ ИНВАЛИДОВ И ЛИЦ С ОГРАНИЧЕННЫМИ ВОЗМОЖНОСТЯМИ....32

1. ЦЕЛИ И ЗАДАЧИ ДИСЦИПЛИНЫ

Программа составлена в соответствии с требованиями Федерального государственного образовательного стандарта высшего образования (ФГОС ВО) по направлению подготовки бакалавров 18.03.01 Химическая технология *профиль "Технология и переработка полимеров",* с рекомендациями методической комиссии и накопленного опыта преподавания дисциплины кафедрой ЮНЕСКО «Зеленая химия для устойчивого развития» РХТУ им. Д.И. Менделеева. Программа рассчитана на изучение дисциплины в течение одного семестра.

Дисциплина «Экология в технологии и переработке полимеров» относится к вариативной части дисциплин учебного плана. Программа дисциплины предполагает, что обучающиеся имеют теоретическую и практическую подготовку в области биологии, географии, химии и физики.

Цель дисциплины «Экология в технологии и переработке полимеров» – сформировать у студентов представление о современных экологических проблемах, о физико-химических процессах, протекающих в различных компонентах окружающей среды и о степени антропогенного воздействия на эти процессы; выработать у студентов навыки системного подхода к изучению и решению экологических проблем, возникших в результате промышленно-хозяйственной деятельности человека, развить мышление, позволяющее правильно оценивать локальные и отдаленные последствия принимаемых решений для окружающей среды и человека.

Основными **задачами дисциплины** являются:

- изучение структуры экосистем и биосферы Земли, основных понятий и законов экологии, взаимоотношений биотических и абиотических компонентов в экосистемах, влияния факторов среды на живые организмы и здоровье человека, методах оценки состояния окружающей среды и возможного воздействия на неё, основ рационального природопользования;
- ознакомление студентов с принципами устойчивости экосистем, с основными физико-химическими процессами, протекающими в геосферах Земли, глобальными проблемами окружающей среды;
- изучение концепции устойчивого развития, классификации природных ресурсов, антропогенного воздействия на окружающую среду, возможных климатических последствиях антропогенного воздействия, управления качеством окружающей среды, элементами природоохранной техники и технологии, основами экологического права и профессиональной этики;
- изучение принципов зеленой химии.

Дисциплина преподается в соответствии с учебным планом направления подготовки и заканчивается зачетом. Контроль успеваемости студентов ведется по принятой в университете рейтинговой системе.

2. ТРЕБОВАНИЯ К РЕЗУЛЬТАТАМ ОСВОЕНИЯ ДИСЦИПЛИНЫ

Изучение дисциплины «Экология в технологии и переработке полимеров» при подготовке бакалавров по направлению 18.03.01 Химическая технология *профиль "Технология и переработка полимеров"* направлено на приобретение следующих компетенций:

- готовностью использовать знания о современной физической картине мира, пространственно-временных закономерностях, строении вещества для понимания окружающего мира и явлений природы (ОПК-2)
- готовностью использовать знания о строении вещества, природе химической связи в различных классах химических соединений для понимания свойств (ОПК-3);

- способностью принимать конкретные технические решения при разработке технологических процессов, выбирать технические средства и технологии с учетом экологических последствий их применения (ПК-4;

В результате освоения дисциплины «Экология в технологии и переработке полимеров» студент бакалавриата должен:

знать:

- основные законы общей экологии;
- закономерности строения и функционировании биосферы;
- современные экологические проблемы;
- основы рационального природопользования;
- основные принципы защиты природной среды от антропогенных воздействий;
- строение основных геосфер Земли и основные физико-химические процессы, протекающие в них;
- основные понятия и принципы концепции устойчивого развития;
- основные сведения о глобальной проблематике, природных ресурсах, планетарных границах, антропогенном воздействии на окружающую среду, управлении качеством окружающей среды,
- принципы зеленой химии;

уметь:

- рассматривать конкретные пути решения проблем охраны природы в различных географических и экономических условиях;
- применять полученные знания для оценки состояния окружающей среды и рационального использования природных ресурсов;
- использовать сетевые компьютерные технологии и базы данных для решения конкретных экологических проблем;
- применять полученные знания в процессе дальнейшей учебы, при изучении профессиональных и профильных дисциплин, и в будущей практической деятельности;

владеть:

- базовыми теоретическими знаниями в области экологии.
- базовыми знаниями в области экономирования;
- понятийным аппаратом в области общей экологии, рационального использования природных ресурсов и защиты окружающей среды;
- - методами идентификации локальных экологических проблем, оценки их значимости.

3. ОБЪЕМ ДИСЦИПЛИНЫ И ВИДЫ УЧЕБНОЙ РАБОТЫ

Вид учебной работы	Нагрузка в		
	ЗЕ	Акад. ч.	Астр. ч.
Общая трудоемкость дисциплины	**3**	108	81
Контактная работа – аудиторные занятия:	**0,9**	**32**	**24**
Лекции	0,45	16	12
Практические занятия (ПЗ)	0,45	16	12
Лабораторные работы (ЛР)	-	-	-
Самостоятельная работа	**2,1**	**76**	**57**
Контактная самостоятельная работа	*2,1*	*0,2*	*0,15*
Самостоятельное изучение разделов дисциплины		*75,8*	*56,85*
Виды контроля:	***зачет***		

4. СОДЕРЖАНИЕ ДИСЦИПЛИНЫ

4.1. Разделы дисциплины и виды занятий

Раздел	Название раздела дисциплины	Часов (академ.)			
		Всего	Лек	ПЗ	СР
	Введение. Основные понятия	**1**	**1**		
Раздел 1	***Общие вопросы экологии. Биосфера. Биоэкология. Биосфера и устойчивость***	**29**	**5**	**4**	**20**
1.1	Основные законы экологии. Понятие об экосистемах. Устойчивость экосистем		3	2	10
1.2	Народонаселение. Демографические проблемы современного мира		2	2	10
Раздел 2	***Строение и состав геосфер Земли. Основные физико-химические процессы, протекающие в геосферах***	**34**	**4**	**6**	**24**
2.1	Атмосфера Земли		3	2	14
2.2	Гидросфера Земли		1	2	5
2.3	Литосфера Земли			2	5
Раздел 3	***Антропогенное воздействие на окружающую среду и рациональное природопользование.***	**32**	**4**	**4**	**24**
3.1	Природные ресурсы. Понятие об отходах производства и потребления. Малоотходные и безотходные производства.		2	2	10
3.2	Понятие о планетарных границах. Антропогенные нарушения биогеохимических циклов азота и фосфора. Основы экономирования.		2	2	14
Раздел 4	***Устойчивое развитие***	**12**	**2**	**2**	**8**
	Устойчивое развитие История становления понятия. Цели устойчивого развития ООН. Международное сотрудничество в области устойчивого развития. Экологическая этика.		2	2	8
		108	**16**	**16**	**76**

4.2. Содержание разделов дисциплины

Введение, основные понятия

Цели, задачи дисциплины. Место дисциплины в системе общего и химического образования. Экологическое образование и образование для устойчивого развития. Общество и окружающая среда.

Раздел 1. Общие вопросы экологии. Биосфера. Биоэкология. Биосфера и устойчивость

1.1 Основные законы экологии. Биоэкология. Понятие об экосистемах. Устойчивость экосистем Биосфера, ее эволюция и устойчивость. Экосистемы Земли и устойчивость. Основные сведения о планете Земля. Основные понятия экологии. Законы и принципы экологии. Потоки энергии и вещества в экосистемах. Основные биогеохимические циклы (круговороты веществ). Цикличность процессов в биосфере и устойчивость.

1.2 Народонаселение. Человечество как часть биосферы. Демографические проблемы

Динамика человеческой популяции, рождаемость, смертность, возрастная структура. Проблемы современного этапа роста численности населения. Географическое распределение населения. Регулирование народонаселения.

Раздел 2. Строение и состав геосфер Земли. Основные физико-химические процессы, протекающие в геосферах

2.1 Атмосфера Земли

Строение атмосферы, роль фотохимических реакций в формировании состава атмосферы.

Парниковый эффект. Парниковые газы в атмосфере. Климатические последствия антропогенной деятельности.

Распределение концентрации озона в атмосфере. Озоновый слой. Природный цикл озона. Современное состояние озонового слоя. Последствия разрушения озонового слоя Земли для человека и биосферы в целом. Стратосферный озон и тропосферный озон: сходство и различия. Международное сотрудничество в области ограничение производства и использования озоноразрушающих веществ. Монреальский протокол. Кислотные дожди и процессы окисления примесей в тропосфере. Фотохимический смог.

2.2. Гидросфера Земли

Виды вод на Земле. Пресные воды. Гидрологический цикл. Глобальные экологические проблемы гидросферы. Главные катионы и анионы природных вод. Кислотно-основное равновесие в природных водах. Щелочность природных вод. Основные причины, этапы и последствия закисления природных водоемов. Окислительно-восстановительные процессы в природных водоемах. Стратификация природных водоемов. Процессы эфтрофикации водоемов. Причины и последствия.

2.3. Литосфера Земли

Земная кора. Почва. Строение почвенного слоя. Состав почв. Органические вещества в почве. Роль живых организмов в формировании почвенного слоя. Тяжелые металлы в почве. Деградация почв. Водная и ветровая эрозия почв.

Раздел 3. Антропогенное воздействие на окружающую среду и рациональное природопользование

3.1. Природные ресурсы. Понятие об отходах производства и потребления. Малоотходные и безотходные производства.

3.2 Понятие о планетарных границах. Антропогенные нарушения биогеохимических циклов азота и фосфора. Основы экономирования. Основные принципы зеленой химии.

Раздел 4. Устойчивое развитие

Устойчивое развитие. История становления понятия. Вклад отечественных ученых. Цели устойчивого развития ООН. Международное сотрудничество в области устойчивого развития. Промышленная экология и зеленая химия как инструмент обеспечения устойчивого развития. Социальная ответственность химиков. Экологическая этика.

5. СООТВЕТСТВИЕ СОДЕРЖАНИЯ ТРЕБОВАНИЯМ К РЕЗУЛЬТАТАМ ОСВОЕНИЯ ДИСЦИПЛИНЫ

№	Компетенции	**Раздел 1**	**Раздел 2**	**Раздел 3**	**Раздел 4**
	Знать:				
	основные законы общей экологии;	*			*
	закономерности строения и функционировании биосферы;	*	*		
	современные экологические проблемы;	*	*	*	*
	основы рационального природопользования;	*		*	
	основные принципы защиты природной среды от антропогенных воздействий;		*	*	
	строение основных геосфер Земли и основные физико-химические процессы, протекающие в них;		*		
	основные понятия и принципы концепции устойчивого развития;				*
	основные сведения о глобальной проблематике, природных ресурсах, антропогенном воздействии на окружающую среду, управлении качеством окружающей среды;		*	*	*
	принципы зеленой химии.		*		*
	Уметь:				
	рассматривать конкретные пути решения проблем охраны природы в различных географических и экономических условиях;		*	*	*
	применять полученные знания для оценки состояния окружающей среды и рационального использования природных ресурсов;		*	*	
	использовать сетевые компьютерные технологии и базы данных для решения конкретных экологических проблем.	*	*	*	*
	применять полученные знания в процессе дальнейшей учебы, при изучении профессиональных и профильных дисциплин, и в будущей практической деятельности;	*	*	*	*
	Владеть:				
	базовыми теоретическими знаниями в области экологии;	*			
	базовыми знаниями в области экономирования;		*	*	
	понятийным аппаратом в области общей экологии, рационального использования природных ресурсов и защиты окружающей среды;	*	*	*	*
	методами идентификации локальных экологических проблем, оценки их значимости и степени остроты.	*	*	*	*
	Освоить компетенции:				
	готовностью использовать знания о современной физической картине мира, пространственно-временных закономерностях, строении вещества для понимания окружающего мира и явлений природы (ОПК-2); готовностью использовать знания о строении вещества, природе химической связи в различных классах химических соединений для понимания свойств (ОПК-3); • способностью принимать конкретные технические решения при разработке технологических процессов, выбирать технические средства и технологии с учетом экологических последствий их применения (ПК-4).	*	*	*	*

6. ПРАКТИЧЕСКИЕ ЗАНЯТИЯ

Учебным планом подготовки бакалавров по направлению 18.03.01 Химическая технология *профиль "Технология и переработка полимеров"* предусмотрено проведение практических занятий по дисциплине «Экология в технологии и переработке полимеров» в объеме 16 академ. часов. Практические занятия проводятся под руководством преподавателей кафедры ЮНЕСКО «Зеленая химия для устойчивого развития» и направлены на углубление теоретических знаний, полученных обучающимся на лекциях, и приобретение навыков применения теоретических знаний в практической работе.

№ п/п	**Раздел, под-раздел**	Темы практических занятий
1	1.1	Изучение основных законов экологии. Рассмотрение трофических сетей. Знакомство с водными и наземными экосистемами. Пирамиды энергетических потоков. Взаимоотношение видов в экосистемах.
2	1.2	Расчет основных демографических показателей (рождаемость, смертность, фертильность, процент прироста). Работа по анализу полово-возрастных структур (на примере Российской Федерации). Основные факторы, влияющие на рождаемость и смертность.
3	2.1	Изучение физико-химических основ глобальных экологических проблем, связанных с загрязнением атмосферы (глобальное изменение климата, проблемы озонового слоя, кислотные дожди, смог). Анализ процессов трансформации примесей в атмосфере, источников их выделения и стока. Способы выражения концентраций примесей в атмосфере. Расчетные задачи.
4	2.2	Ознакомление с основными видами водных ресурсов. Рассмотрение проблемы качества и количества доступной пресной воды. Круговорот воды в природе. Основные физико-химические показатели качества воды природных водоемов. Процессы закисления природных водоемов. Окислительно восстановительное состояние природных водоемов. Эфтрофикация. Расчетные задачи.
5	2.3	Ознакомление со строением литосферы, земная кора, почва, Строение почвенного слоя. Состав почв. Органические вещества в почве. Роль живых организмов в формировании почвенного слоя. Деградация почв. Основные понятия о радиоактивности в окружающей среде. Природные источники радиоактивности. Расчетные задачи
6	2.1,2.2, 2.3, 3.1,3.2	Классификация природных ресурсов. Понятие возобновимости ресурсов. Невозобновимые энергетические ресурсы и проблемы их использования. Атомная энергетика. Альтернативные источники энергии.
7	3.1,3.2, 4	Введение понятий малоотходных и безотходных производств. Государственная система мониторинга и оценки состояния окружающей среды. Изучение основных принципов зеленой химии.
8	4	Анализ современного общества в контексте устойчивого развитие. Изучение основных документов ООН по устойчивому развитию и охране окружающей среды. Формирование у химиков экологической этики. Понятие социальной ответственности химиков.

7. САМОСТОЯТЕЛЬНАЯ РАБОТА

Программой дисциплины «Экология в технологии и переработке полимеров» предусмотрена самостоятельная работа обучающегося в объеме 76 академ. часов (2,1 зач. ед.). Самостоятельная работа проводится с целью углубления знаний по дисциплине и предусматривает:

Форма самостоятельной работы студентов	Объем академ. часов
Самостоятельные работы с заданиями. Подготовка и выполнение домашней работы в виде реферата (п. 8.1)	27,8
Подготовку к контрольным работам по материалу лекционной части дисциплины	24
Анализ и усвоение материала, пройденного на лекциях и практических занятиях	14
Работа с учебной и научной литературой, включая работу с электронно-библиотечными системами, научными журналами из баз РИНЦ, Scopus и Web of Science.	24
Контактная самостоятельная работа	0,2
ИТОГО	76

8. ПРИМЕРЫ ОЦЕНОЧНЫХ СРЕДСТВДЛЯ КОНТРОЛЯ ОСВОЕНИЯ ДИСЦИПЛИНЫ

8.1. Примерная тематика реферативно-аналитической работы

В качестве реферативно-аналитической работы по дисциплине «Экология в технологии и переработке полимеров» обучающиеся выполняют домашнее задание. **Домашнее задание (15 баллов).**

Подготовка и выполнение домашней работы в виде реферата относится к самостоятельной работе и выполняется студентом после освоения Разделов 1, 2 и 3.

Тема домашней работы «Экологические проблемы моего города». Обучающийся описывает экологические проблемы своего города (или другого населенного пункта из которого он родом), либо региона. Для москвичей предлагается выбрать округ или район город.

Основная задача домашнего задания научится анализировать экологические проблемы регионального и локального уровней, выявлять источники загрязнения окружающей среды по данным годовых отчетов, показывать исторические аспекты формирования антропогенного воздействия на той или иной территории, делать выводы и предлагать пути решения проблем.

Студентам предлагается выполнить работу по примерному плану, который приведен ниже.

Примерный план домашней работы по дисциплине «Экология в технологии и переработке полимеров»:

1. История возникновения города, района
2. Современная ситуация
2.1. Население
2.2. Экономические объекты
2.3. Наличие особо охраняемых природных территорий и заповедников

3. Состояние окружающей среды: проблемы и решения, динамика во времени
4. Заключение
5. Список литературы

8.2. Примеры контрольных вопросов для текущего контроля освоения дисциплины

Контрольная работа №1 (20 баллов)
Состоит из открытых и тестовых вопросов.
Пример варианта контрольной работы:
1. Гомеостаз характеризует
   a) способность к саморегуляции, b) неизменность характеристик живого организма,
   c) неизменность условий окружающей среды
2. Что называется «сообществом» или биоценозом
a) совокупность видов растений, животных, грибов, микроорганизмов, взаимодействующих между собой и со средой обитания,
b) совокупность взаимосвязанных и взаимозависимых видов в пределах некоторого естественно ограниченного объема жизненного пространства;
c) это способность природной системы сохранять свою структуру и функции при воздействии внешних факторов
3. Что является для рыб лимитирующим фактором
a) количество растворенного кислорода, b) свет, c) плотность среды.
4. Организмы, питающиеся готовыми органическими веществами, называются
a) продуценты, b) гетеротрофы, c) редуценты, d) деструкторы
5. Дайте определение экосистемы.
a) совокупность видов растений, животных, грибов, микроорганизмов, взаимодействующих между собой и со средой обитания,
b) совокупность взаимосвязанных и взаимозависимых видов в пределах некоторого естественно ограниченного объема жизненного пространства;
c) это способность природной системы сохранять свою структуру и функции при воздействии внешних факторов.
6. Как переводится дословно с *греческого* термин – *экология*
   a) наука об окружающей среде, b) наука о доме, c) наука о живых организмах
7. Оказывают ли живые организмы влияние на окружающий мир
a) они существуют независимо, b) нет, c) да.
8. Что не относится к абиотическим факторам
a) солнечный свет, b) влажность, c) численность популяции, d) рельеф местности.
9. Взаимоотношение организмов взаимополезное друг для друга, называется
a) комменсализм, b) паразитизм, c) хищничество, d) мутуализм.
10. Какие организмы относят к автотрофам
a) бактерии, b) животные, c) зеленые растения, d) зоопланктон.
11. Устойчивость живого организма в окружающей среде это –
   a) Способность изменять свои характеристики, в соответствии с изменениями в окружающей среде,
b) Способность сохранять свои характеристики, не зависимо от изменяющихся условий
12. Как называется тип взаимоотношения популяций, при котором представитель одного вида поедает другой
   a) симбиоз, b) паразитизм, c) хищничество.
13. Совокупность микроорганизмов, осуществляющих окончательное разложение, минерализацию органических веществ
   a) продуценты, b) гетеротрофы, c) редуценты, d) деструкторы
14. Организмы, синтезирующие органические вещества из неорганических с использованием внешних источников энергии — химической (хемосинтетики) или

световой (фотосинтетики), называются
a) продуценты, b) гетеротрофы, c) редуценты, d) деструкторы.
15. Термин «Экология» впервые предложил в 1869 году
a) Вернадский, b) Ломоносов, c) Геккель, d) Опарин
16. Что не относится к видам устойчивости живых систем
a) живучесть, b) постоянство, c) неизменность, d) упругость
17. Сформулируйте закон толерантности.
18. Распишите пищевую цепь, в которой принимает участие мышь-полевка
19. Перечислите абиотические факторы наземной среды.
20. Дайте определение лимитирующего фактора.

Контрольная работа №2 (20 баллов)
Состоит из тестовых вопросов.
Пример варианта контрольной работы:
Выберите правильный ответ:
1. Прогнозируемая численность населения мира к 2050 году составит
а) 1.3 млрд. б) 15 млрд. в) 11 млрд. г) 500 млн.
2. Численность населения России в настоящий момент
а) растет б) падает в) стабильна.
3. Факторы, ускоряющие рост численности населения
а) хорошее пенсионное обеспечение,
б) высокая образованность женщин,
в) низкий уровень экономического развития,
г) повышение среднего возраста вступления в брак.
4. Факторы, замедляющие рост численности населения
а) высокая занятость женщин в общественном производстве,
б) хорошо развитая система образования,
в) интенсивное использование детского труда,
г) снижение среднего возраста вступления в брак.
5. Самая высокая продолжительность жизни в настоящее время наблюдается в
а) США б) Японии в) Индии г) Южной Африке д) России
6. В последние годы продолжительность жизни россиянина составила около
а) 75.4 года б) 83 года в) 65.3 года г) 56 лет
7. Под урбанизацией следует понимать
а) рост числа городов, б) рост промышленности,
в) увеличение численности населения городов, г) рост числа крупных городов
8. В Нигерии 115 млн. человек. Рост народонаселения составляет 2.9% в год. Когда население страны удвоится, если скорость роста населения останется неизменной?
а) через 25 лет б) через 50 лет в) через75 лет
9. В России в настоящее время % здоровых детей (при рождении) составляет
а) 60 б) 100 в) 40 г) 50
10. Первое место среди причин смерти в мире занимает
а) преступность, б) сердечно-сосудистые заболевания,
в) СПИД, г) раковые опухоли, д) самоубийства
11. Программа планирования семьи наиболее успешно осуществляется в
а) Нигерии б) Китае в) Индии г) Тайланде д) Бразилии
12. 20 % самых бедных людей в мире имеют % мирового дохода
а) 20 б) 10 в) 1.4 г) 40 д) 5
13. Прогнозируемая численность населения в Индии к 2100 году
а) 1.68 млрд. б) 279 млн. в) 123 млн. г) 1 млрд. д) 5 млрд.
14. Численность населения страны стабильна, если
а) суммарный коэффициент фертильности равен 2.1 и отсутствует миграция

б) количество жителей в каждой возрастной группе разное
в) коэффициент рождаемости выше коэффициента смертности
г) количество мужчин и женщин одинаковое
д) коэффициент ежегодного естественного движения населения увеличивается

15. Городское население мира в настоящее время составляет
а) около 3 млрд.человек б) 10 млрд.человек в) 1 млрд.человек
г) 100 млн.человек д) 500 млн.человек

16. % городского населения мира в среднем составляет
а) 37.5 б) 100 в) 25 г) 60 д) 10

17. % грамотных женщин среди сельского населения мира составляет
а) 100 б) 55 в) 78 г) 86 д) 20

18. Самый крупный город в мире (по численности жителей) в настоящий момент
а) Адис-Абеба б) Мехико в) Москва г) Токио д) Нью-Йорке

19. Главная причина низкого качества воздуха в крупных городах (мегаполисах)
а) сжигание мусора,
б) общественный транспорт,
в) личный транспорт,
г) наличие аэропортов,
д) городские свалки.

20. Главная причина стремления людей жить в городе -
а) возможность получить хорошее образование,
б) минимальная стоимость единицы комфорта,
в) наличие чистой воды,
г) возможность общения.

Контрольная работа №3 (25 баллов)

Состоит из тестовых вопросов.

Пример варианта контрольной работы:

Выберите правильный ответ

Если в ответах есть пункт, что правильными являются несколько ответов, то правильных ответов два или более. Отметить надо все правильные ответы.

1. Какой газ больше всего влияет на потепление климата?
а)NO_2 б)CO_2 в)H_2O г)CCl_xF_{4-x} д)CH_4

2. Климаксовое сообщество это
а) заключительная стадия экологической сукцессии,
б) взаимодействие двух и более организмов,
в) совокупность живых организмов в среде обитания.

3. Концентрация какого газа сильнее всего варьируется в атмосфере?
а) азота
б) аргона
в) углекислого газа
г) водяного пара

4. В результате антропогенной деятельности состав атмосферы за последнее столетие
а) претерпел значительные изменения, б) не изменился
в) изменился на уровне микрокомпонентов, г) изменился в отдельных регионах

5. Озон в тропосфере
а) присутствует всегда
б) образуется в результате фотохимических превращений компонентов антропогенных выбросов
в) способствует росту растений

6. Причиной возникновения парникового эффекта является
а) сведение лесов,

б) вращение Земли вокруг Солнца,

в) увеличение в атмосфере концентрации соединений, поглощающих в инфракрасной области,

г) правильными являются несколько из перечисленных выше ответов _____

7. Какой газ в стратосфере задерживает 99% пагубного УФ излучения Солнца от попадания на поверхность Земли?

а) N_2 б) O_2 в) O_3 г) CCl_xF_{4-x} д) CO_2 е) H_2O

8. Как называется приземный слой атмосферы?

а) стратосфера б) тропосфера в) мезосфера г) литосфера

9. Эрозия почвы – это

а) разрушение поверхностного слоя земли под действием Солнца,

б) разрушение поверхностного слоя почвы/земли под действием ветра и воды,

в) состояние почвы при низкой влажности и высокой температуре,

г) процесс вымывания из почвы биогенных элементов.

10. Фотохимический смог образуется из

а) химических соединений, выделяемых деревьями, при их взаимодействии с озоном,

б) оксидов азота и углеводородов автомобильных и промышленных выбросов при воздействии солнечного света,

в) CO_2 и метана под действием ИК - излучения

11. Эвтрофикация водоемов приводит к

а) уменьшению количества растворенного кислорода в результате связывания его с молекулами загрязняющих веществ,

б) прямому угнетению и гибели популяций животных и растений в результате их отравления токсичными загрязняющими веществами,

в) росту биомассы сине-зеленых водорослей, приведет впоследствии к уменьшению концентрации кислорода.

г) улучшению гомеостаза экосистемы

12.Газ, являющийся причиной образования кислотных осадков

а) CO_2 б) NO_x в) SO_2 г) N_2 д) O_3

е) правильными являются несколько из перечисленных выше ответов _____

13. Сегодня ученые полагают, что разрушение озонового слоя вызвано

а) увеличением интенсивности УФ-излучения, б) фреонами и галлонами,

в) резким увеличением концентрации CO_2 в атмосфере, г) “ воронкой” над Южным полюсом.

14. Массовая вырубка лесов приводит к

а) опустыниванию земель, б) изменению альбедо Земли, в) нарушению кислородного цикла,

г) правильными являются несколько из перечисленных выше ответов _____

15. Скорость проявления и величина глобального изменения климата

а) не поддаются регулированию мировым сообществом

б) могут быть ограниченны при быстрых действиях всего мирового сообщества

в) могут быть достоверно предсказаны при помощи компьютерной модели

г) уже вышли из-под контроля

16. Основные запасы пресной воды в мире в целом сосредоточенны

а) в поверхностных пресных водоемах (реки, озера и т.д.),

б) в подземных грунтовых вода,

в) в ледниках,

г) в мировом океане.

17. Загрязнение воздуха - очень серьезная проблема для России, т.к.

а) резко увеличивается число личных автомобилей,

б) легковые и грузовые автомобили, автобусы не оснащены системами контроля за выхлопными газами,

в) очень мало предприятий оснащены системами мониторинга загрязнений,

г) правильными являются несколько из перечисленных выше ответов _____

18. В среднем, природные осадки имеют pH

а) pH=5 б) pH=5,6 в) pH=7 г) pH=7,3 д) pH=8

19. Злокачественная меланома и другие раковые заболевания кожи обусловлены чрезмерным воздействием на организм

а) хлорфторуглеродов и галлонов,

б) озона,

в) Уф излучения от Солнца,

г) высоких температур.

20. За 200 лет, прошедших с начала промышленной революции, концентрация CO_2 в атмосфере

а) увеличилась на 100%, б) осталась неизменной,

в) увеличилась на 25%, г) уменьшилась на 25 %

21. Одно из последствий глобального изменения климата - повышение уровня моря

а) маловероятно, судя по имеющимся сейчас данным

б) вероятно, так как увеличивающееся количество осадков будет стекать в океаны

в) может быть вызвано таянием льдов на Северном и Южном полюсах

г) правильными являются несколько из перечисленных выше ответов _____

22. Основной источник загрязнения мирового океана

а) разрыв подводных нефтепроводов

б) аварии на танкерах

в) стоки с поверхности суши

г) растворение донных отложений

23. Озон, как один из компонентов фотохимического смога в крупных городах, является предметом особого беспокойства, т.к.

а) на предприятиях, выбрасывающих его в атмосферу, никогда не вводились ограничения,

б) считается, что озон является причиной парникового эффекта,

в) озон – частая причина заболевания органов дыхания,

г) люди боятся, что утрата озонового слоя над городами приведет к увеличению раковых заболеваний.

24. Какие газы относятся к «парниковым»

а) N_2 б) NOx в) CH_4 г) CO_2 д) фреоны

г) правильными являются несколько из перечисленных выше ответов _____

25. Монреальский протокол по озоновому слою был направлен на

а) сокращение использования химических веществ, разрушающих озоновый слой,

б) ослабление напряженности между Востоком и Западом,

в) развитие гражданской активности населения,

г) полному запрету на использование фреонов.

Контрольная работа №4 (20 баллов)

Состоит из тестовых вопросов.

Пример варианта контрольной работы:

Выберите правильный ответ

1. Какая часть солнечной энергии усваивается живыми организмами?

а) более 10% б) более 1% в) более 0.01%

2. Что является главным энергетическим источником современной западной цивилизации?

а) Солнце б) уголь в) нефть г) газ д) геотермальное тепло

3. Самый высокий коэффициент использования энергии у

а) хорошо изолированного дома;

б) двигателя внутреннего сгорания;

в) флуоресцентной лампы;

г) топливного элемента

4. Какая часть вырабатываемой энергии может быть использована полезно в настоящее время в среднем?

а)90% б)75% в)50% г)40% д)30%

5. Где больше всего на Земле собирается энергии?

а) на суше б) в океане в) в атмосфере г) в протекающих реках; д) в ветрах

6. Запасы какого ископаемого топлива являются самыми большими (по массе)?

а) нефть; б) газ; в) уголь; г) торф; д) сланцы

7. Как быстро росло потребление ископаемого топлива до 2000 года?

а) удваивалось каждые 5 лет; б) удваивалось каждые 10 лет;
в) удваивалось каждые 20 лет; г) удваивалось каждые 40 лет

8. Энергия это

а) способность производить работу или теплообмен между объектами;
б) результат сжигания ископаемого топлива;
в) прямое поступление солнечного тепла

9. Какой вид человеческой деятельности больше всего ответственен за загрязнения углекислым газом?

а) автотранспорт; б) ж/д транспорт; в) морской транспорт; г) теплоэнергетика
д) сжигание бытовых отходов

10.Какая страна более 70% электроэнергии получает из ядерной энергии?

а) Швейцария б) Дания в) США г) Франция д) Россия

11.Какой процесс получения энергии наибольшим образом влияет на угнетение растений?

а) гидростанция; б) атомная станция; в) теплоэлектростанция;
г) ветровая станция; д) солнечная батарея

12.Сжигание какого вида топлива приводит к образованию наибольшего количества диоксида серы?

а) уголь б) сырая нефть в)газ г)бензин д)дрова

13.Тепловые электростанции являются источником ...

а) теплового загрязнения окружающей среды;
б) выбросов фреонов;
в) выбросов кислых газов в окружающую среду;
г) правильными являются все ответы.

14.Потенциальная опасность объектов ядерной энергетики для окружающей среды связана с

а) кислыми выбросами в атмосферу;
б) выбросами газообразных радионуклидов в атмосферу;
в) риском крупных аварий

15.Солнечная энергия является результатом ...

а) цепного распада урана; б) термоядерного синтеза гелия;
в) трансформация энергии Большого взрыва; г) межзвездных взаимодействий

16.Что не является возобновимым ресурсом?

а) грунтовые воды; б) деревья в лесу; в) почва; г) нефть

17.Промышленный способ переработки нефти основан на ее разделении на фракции под действием ...

а) давления; б) удельного веса; в) температуры; г) различного размера частиц

18.КПД двигателя внутреннего сгорания

а)5; б)10; в)25; г)33

19.Компактные люминесцентные лампы дневного света демонстрируют, что:

а) люди не нуждаются в том освещении, которое им кажется необходимым;
б) они дают такое же количество света, как и обычные лампы накаливания, но с меньшими затратами энергии;
в) по сравнению с другими технологиями на освещение расходуется лишь малая часть потребляемой в США энергии;
г) существуют некоторые возможности более эффективного использования энергии при освещении

20. *Какой процент всей поступающей на Землю солнечной энергии может использоваться в настоящий* момент различными способами эксплуатации возобновимых и невозобновимых ресурсов

а) 66%, б) 34%, в) 40%, г) 1%

8.3. Итоговый контроль освоения дисциплины

Форма итогового контроля освоения дисциплины «Экология в технологии и переработке полимеров» - зачет. Итоговый рейтинг по дисциплине формируется по результатам текущего контроля и домашней работы.

Домашнее задание	КОНТРОЛЬНАЯ РАБОТА №1	КОНТРОЛЬНАЯ РАБОТА №2	КОНТРОЛЬНАЯ РАБОТА №3	КОНТРОЛЬНАЯ РАБОТА №4
15	20	20	25	20

9. УЧЕБНО-МЕТОДИЧЕСКОЕ ОБЕСПЕЧЕНИЕ ДИСЦИПЛИНЫ

9.1. Рекомендуемая литература

А. Основная литература

1. Ягодин Г.А., Пуртова Е.Е. Устойчивое развитие. Человек и биосфера Издательство: БИНОМ, 2013.- 109 с.
2. Оценка воздействия промышленных предприятий на окружающую среду: учебное пособие / Н. П. Тарасова и др. - М. : БИНОМ. Лаборатория знаний, 2012. - 230 с

Б. Дополнительная литература

1. Марфенин Н.Н. Устойчивое развитие человечества: Учебник. – М.: Изд-во МГУ, 2006. – 612 с.
2. Зеленые технологии и устойчивое развитие Учебное пособие / И.В.Агеева, О.В.Беднова и др.; под общ. ред. Тарасовой Н.П. – Тамбов: Из-во Першина Р.В., 2014. – 165 с.
3. Д. Медоуз и др. За пределами роста. 30 лет спустя. М: ИКЦ «Академкнига», 2007. - 342с.
4. Химия окружающей среды. Атмосфера: учебное пособие для вузов / Н. П. Тарасова, В. А. Кузнецов. - М: ИКЦ "Академкнига", 2007. - 228 с.
5. Промышленная экология: учебное пособие/ В.А.Зайцев. – М.: БИНОМ. Лаборатория знаний, 2012. -382 с.
6. Задачи и вопросы по химии окружающей среды: учеб. пособие для вузов / Н.П. Тарасова, В.А. Кузнецов, Ю.В. Сметанников и др. - М: Мир, 2002. - 368 с
7. Чернова Н. М. Общая экология М. Дрофа. 2007 ЛитМир - Электронная Библиотека Режим доступа: http://www.litmir.co

9.2. Рекомендуемые источники научно-технической информации

Информационный портал ООН (Организации объединенных наций)
https://www.un.org/ru/events/environmentday/background.shtml
Министерство природных ресурсов и экологии РФ http://www.mnr.gov.ru
Федеральная служба по надзору в сфере природопользования Министерства природных ресурсов и экологии Российской Федерации (Росприроднадзор) http://rpn.gov.ru
ООПТ России. Информационно - справочная система особо охраняемых природных территорий России http://oopt.info
Журнал «Экология производства» создан для оказания читателю информационной и методической поддержки в сфере промышленной экологии. www.ecoindustry.ru
Твердые бытовые отходы. Управление, технологии, утилизация, переработка ТБО, покупка, продажа вторсырья. www.solidwaste.ru/
Журнал Экология производства
Журнал "Экология и жизнь" www.ecolife.ru/
Байкал-Lake. Портал Национальной библиотеки Республики Бурятия посвящен озеру Байкал и Байкальской природной территории, экологии, туризму, устойчивому развитию и т.д. www.baikal-center.ru
ЮНЕПКОМ Российский Национальный комитет содействия Программе ООН по окружающей среде http://www.unepcom.ru

9.3. Средства обеспечения освоения дисциплины

Для реализации рабочей программы подготовлены следующие средства обеспечения освоения дисциплины:

- компьютерные презентации интерактивных лекций – 14 (общее число слайдов – около 360);

– банк тестовых заданий для текущего контроля освоения дисциплины (общее число вопросов – 400);

Для реализации рабочей программы с использованием электронного обучения (ЭО) и дистанционных образовательных технологий (ДОТ) применяются следующие образовательные технологии и средства обеспечения дисциплины:

- ЕИОС РХТУ им. Д.И. Менделеева;
- платформы для проведения вэбинаров (eTutoruim и др.);
- платформы для проведения онлайн конференций (Zoom, Skype и др.);
- учебный портал Moodle РХТУ им. Д.И. Менделеева (или другие LMS);
- сервисы по доставки e-mail сообщений.

Для проведения промежуточных и итоговой аттестации могут использоваться такие сервисы как: Яндекс.Формы, Zoom, Skype, отдельные специализированные модули LMS.

Для освоения дисциплины используются следующие нормативные и нормативно-методические документы:

– Федеральный закон Российской Федерации от 29.12.2012 № 273-ФЗ «Об образовании в Российской Федерации» [Электронный ресурс] – Режим доступа: http://pravo.gov.ru/proxy/ips/?docbody=&nd=102162745&intelsearch=273-%D4%C7 (дата обращения: 11.05.2019).

– Федеральные государственные образовательные стандарты высшего образования // Координационный совет учебно-методических объединений и научно-методических советов высшей школы. Портал Федеральных образовательных стандартов высшего образования [Электронный ресурс] – Режим доступа: http://fgosvo.ru/fgosvo/92/91/4 (дата обращения: 11.05.2019).

– Приказ Министерства образования и науки РФ от 23.08.2017 № 816 «Об утверждении Порядка применения организациями, осуществляющими образовательную деятельность, электронного обучения, дистанционных образовательных технологий при реализации образовательных программ» [Электронный ресурс]. Режим доступа: http://pravo.gov.ru/proxy/ips/?docbody=&nd=102447332&intelsearch=816+%EF%F0%E8%EA%E0%E7 (дата обращения: 11.05.2019).

При освоении дисциплины студенты должны использовать информационные и информационно-образовательные ресурсы следующих порталов и сайтов:

– Система федеральных образовательных порталов. Система открытого образования. Консалтинговый центр ИОС ОО РФ [Электронный ресурс] – Режим доступа: http://www.openedu.ru (дата обращения: 11.05.2019).

– Информационная система «Единое окно доступа к образовательным ресурсам». URL: http://window.edu.ru/ (дата обращения: 11.05.2019).

– ФЭПО: соответствие требованиям ФГОС [Электронный ресурс] – Режим доступа: http://fepo.i-exam.ru/ (дата обращения: 11.05.2019).

10. МЕТОДИЧЕСКИЕ УКАЗАНИЯ ДЛЯ ОБУЧАЮЩИХСЯ

10.1. Для студентов, обучающихся по очной форме, без использования электронного образования и дистанционных образовательных технологий

Методические рекомендации по организации учебной работы обучающегося направлены на повышение эффективности его аудиторной и самостоятельной работы по дисциплине.

Учебная дисциплина «Экология в технологии и переработке полимеров» включает 4 раздела, каждый из которых имеет определенную логическую завершенность. При изучении материала каждого раздела рекомендуется регулярное повторение законспектированного лекционного материала, а также дополнение информацией из научной и учебной литературы, приведенной в разделе основной и дополнительной литературы. При работе с указанными источниками рекомендуется составлять краткий конспект с обязательным фиксированием библиографических данных источника.

Изучение материала первого, второго и третьего разделов заканчивается текущим контролем его освоения в форме контрольных работ. Результаты выполнения контрольных работ оцениваются в соответствии с принятой в университете рейтинговой системой оценки знаний. Оценки за контрольные работы составляют максимально за №1 - 20 баллов, за №2 – 20 баллов, за №3 – 25 баллов, за № 4- 20 баллов (итого 85 баллов).

В течение периода изучения четвертого раздела каждому обучающемуся необходимо представить выполненную домашнюю работу. Максимальная оценка за эту работу составляет 15 баллов.

Общая оценка результатов освоения дисциплины складывается из числа баллов, набранных в семестре за текущий контроль и домашнее задание. Максимальная общая оценка по дисциплине составляет 100 баллов.

10.2. Для студентов, обучающихся по очной форме, с использованием электронного образования и дистанционных образовательных технологий

При использовании электронного обучения и дистанционных образовательных технологий занятия полностью или частично проводятся в режиме онлайн. Объем дисциплины и распределение нагрузки по видам работ соответствует п. 4.1. Распределение баллов и содержание методических указаний для студентов соответствует п. 10.1.

В случае полного перехода на электронное обучение выступление с докладами обучающихся проходит с использованием сервисов Zoom, eTutorium и др.

11. МЕТОДИЧЕСКИЕ УКАЗАНИЯ ДЛЯ ПРЕПОДАВАТЕЛЕЙ

11.1. Для преподавателей, при реализации программы по очной форме без использования электронного образования и дистанционных образовательных технологий

Основной задачей преподавателей, ведущих занятия по дисциплине «Экология в технологии и переработке полимеров», является выработка у студента экологического мышления, ответственности за состояние окружающей среды на основе знания естественнонаучных законов.

С целью более эффективного усвоения студентом материала данной дисциплины рекомендуется при проведении лекционных и практических занятий использовать конкретные примеры воздействия человека на окружающую среду и анализировать

исторические аспекты взаимодействия человека и природы на разных этапах развития человеческой цивилизации.

На первом вводном лекционном занятии преподавателю необходимо уделить внимание междисциплинарному подходу при изучении дисциплины «Экология в технологии и переработке полимеров». Важно показать студенту необходимости знать и уметь связывать информацию из разных естественных наук для объяснения возникновения экологических проблем и поиск путей их решения.

Междисциплинарный подход должен сопровождать все занятия по дисциплине «Экология в технологии и переработке полимеров».

При изучении Раздела 1 следует обратить внимание студентов на использование знаний в области биологии (основные законы общей экологии; закономерности строения и функционировании биосферы).

При изучении Раздела 2 необходимо акцентировать внимание студентов на знаниях в области химии, физики, географии, математики (строение основных геосфер Земли и основные физико-химические процессы, протекающие в них)

При изучении Раздела 3 необходимо обращать внимание студентов на знания в области экономики, природопользования и ресурсоведения (современные экологические проблемы; основы рационального природопользования; основные принципы защиты природной среды от антропогенных воздействий).

Раздел 4 предполагает обобщение знаний по первым трем разделам и его основная цель – показать современные тенденции в глобализации общества (экономика, политика, мировоззрение, этические нормы, проблемы загрязнения окружающей среды).

Для практического понимания дисциплины в рамках самостоятельной работы преподаватель может рекомендовать обучающимся провести анализ экологической ситуации в заданном регионе. Это может быть реализовано через ознакомление с публикациями в периодических журналах и Интернет-ресурсах и посещение выставок, связанных с тематикой дисциплины.

11.2. Для преподавателей, при реализации программы по очной форме с использованием электронного образования и дистанционных образовательных технологий

При использовании электронного обучения и дистанционных образовательных технологий занятия полностью или частично проводятся в режиме онлайн. Объем дисциплины и распределение нагрузки по видам работ соответствует п. 4.1.

Распределение баллов соответствует п.10.1 данной учебной программы.

Реализация ЭО и ДОТ предполагает использование следующих видов и учебной деятельности: видео-лекции, практические занятия, онлайн консультации, текущий контроль в режиме тестирования и проверки творческих (контрольных) заданий и самостоятельная работа.

При реализации РПД ЭО и ДОТ могут быть применены в следующем виде:

- объем часов контактной работы обучающихся с преподавателем не сокращается и электронные образовательные ресурсы (ЭОР): презентации к лекциям, видеофильмы, электронная библиотечная система, методически обеспечивают самостоятельную работу обучающихся в объеме, предусмотренном рабочей программой данной дисциплины. При этом аудиторные занятия проводятся в режиме онлайн с использованием таких платформ для проведения вебинаров, как eTutorium, Zoom и др.;

- смешанные формы обучения, сочетающие в себе аудиторные занятия (при возможности перевода части контактных часов работы обучающихся с преподавателем в электронную информационно-образовательную среду без потери содержания учебной дисциплины) и ЭОР (часть учебного материала (например, лекции) может быть заменена ЭОР);
- учебный курс может быть интегрирован в LMS Moodle (или другую LMS), контактные часы при этом могут быть исключены, изучаются обучающимися самостоятельно при минимальном участии преподавателя (консультации в режиме форума или в режиме вебинара).

12. ПЕРЕЧЕНЬ ИНФОРМАЦИОННЫХ ТЕХНОЛОГИЙ, ИСПОЛЬЗУЕМЫХ В ОБРАЗОВАТЕЛЬНОМ ПРОЦЕССЕ

Информационную поддержку изучения дисциплины осуществляет Информационно-библиотечный центр (ИБЦ) РХТУ им. Д.И. Менделеева, который обеспечивает обучающихся основной учебной, учебно-методической и научной литературой, необходимой для организации образовательного процесса по дисциплине. Общий объем многоотраслевого фонда ИБЦ на 01.01.2019 г. составляет 1 708 372 экз.

Фонд ИБЦ располагает учебной, учебно-методической и научно-технической литературой в форме печатных и электронных изданий, а также включает официальные, справочно-библиографические, специализированные отечественные и зарубежные периодические и информационные издания. ИБЦ обеспечивает доступ к профессиональным базам данных, информационным, справочным и поисковым системам.

Каждый обучающийся обеспечен свободным доступом из любой точки, в которой имеется доступ к сети Интернет и к электронно-библиотечной системе (ЭБС) Университета, которая содержит различные издания по основным изучаемым дисциплинам и сформирована по согласованию с правообладателями учебной и учебно-методической литературы.

Для более полного и оперативного справочно-библиографического и информационного обслуживания в ИБЦ реализована технология Электронной доставки документов.

Электронные информационные ресурсы, используемые в процессе обучения

№	Электронный ресурс	Реквизиты договора (номер, дата заключения, срок действия), ссылка на сайт ЭБС, сумма договора, количество ключей	Характеристика библиотечного фонда, доступ к которому предоставляется договором

1.	ЭБС «Лань»	Принадлежность - сторонняя Реквизиты договора - ООО «Издательство «Лань», договор №29.01-З-2.0-827/2018 от 26.09.2018 г. С «26» сентября 2018г. по «25» сентября 2019г. Ссылка на сайт ЭБС – http://e.lanbook.com Сумма договора – 357 000-00 Количество ключей - доступ для всех пользователей РХТУ с любого компьютера.	Электронно-библиотечная система издательства "Лань" — ресурс, включающий в себя как электронные версии книг ведущих издательств учебной и научной литературы (в том числе университетских издательств), так и электронные версии периодических изданий по различным областям знаний. ЭБС «ЛАНЬ» предоставляет пользователям мобильное приложение для iOS и Android, в которых интегрированы бесплатные сервисы для незрячих студентов и синтезатор речи. **Коллекции**: «Химия» - изд-ва НОТ, «Химия» - изд-ва Лаборатория знаний, «Химия» - изд-ва «ЛАНЬ», «Химия» - КНИТУ(Казанский национальный ИТУ), «Химия» - изд-ва ФИЗМАТЛИТ, «Информатика» - изд-ва "Лань", Национальный Открытый Университет "ИНТУИТ", "Инженерно-технические науки" - изд-ва "Лань".
	ЭБС «ЮРАЙТ»	Принадлежность - сторонняя Реквизиты договора – ООО «Электронное издательство ЮРАЙТ», Договор № №29.01-З-2.0-1168/2018 от 11.01.2019 г. С «11» января 2019 г. по «»10» января 2020 г. Ссылка на сайт ЭБС - https://biblio-online.ru/ Сумма договора – 220 000-00 руб. Количество ключей - доступ для всех пользователей РХТУ с любого компьютера.	Электронная библиотека включает более 5000 наименований учебников и учебных пособий по вем отраслям знаний для всех уровней профессионального образования от ведущих научных школ с соблюдением требований новых ФГОСов.

2.	Электронно - библиотечная система ИБЦ РХТУ им. Д.И.Менделеева (на базе АИБС «Ирбис»)	Принадлежность – собственная РХТУ. Ссылка на сайт ЭБС – http://lib.muctr.ru/ Доступ для пользователей РХТУ с любого компьютера.	Электронные версии учебных и научных изданий авторов РХТУ по всем ООП.
3	Информационно-справочная система «ТЕХЭКСПЕРТ» «Нормы, правила, стандарты России».	Принадлежность сторонняя. Реквизиты контракта – ООО «ИНФОРМПРОЕКТ», контракт № 111-142ЭА/2018 от 18.12.2018 г. Сумма договора – 547 511 руб. С «01» января.2019 г. по «31» декабря 2019 г. Ссылка на сайт ЭБС – http://reforma.kodeks.ru/reforma/ Количество ключей – 5 лицензий + локальный доступ с компьютеров ИБЦ.	Электронная библиотека нормативно-технических изданий. Содержит более 40000 национальных стандартов и др. НТД
4	Электронная библиотека диссертаций (ЭБД).	Принадлежность – сторонняя Реквизиты договора – РГБ, Договор № 29.01-Р-2.0-826/2018 от 03.10.2018 г. С «15» октября 2018 г. по «14» июля 2019 г. Сумма договора - 299130-00 Ссылка на сайт ЭБС – http://diss.rsl.ru/ Количество ключей – 10 лицензий + распечатка в ИБЦ.	В ЭБД доступны электронные версии диссертаций Российской Государственной библиотеки: с 1998 года – по специальностям: "Экономические науки", "Юридические науки", "Педагогические науки" и "Психологические науки"; с 2004 года - по всем специальностям, кроме медицины и фармации; с 2007 года - по всем специальностям, включая работы по медицине и фармации.
5	ЭБС «Научно-электронная библиотека eLibrary.ru».	Принадлежность – сторонняя Реквизиты договора – ООО «РУНЭБ», договор № 29.01-Р-2.0-1020/2018 от 07.12.2018 г. С «01» января 2019 г. по «31» декабря 2019 г. Ссылка на сайт – http://elibrary.ru Сумма договора - 934 693-00 Количество ключей – доступ для пользователей РХТУ по ip-адресам неограничен.	Электронные версии периодических и непериодических изданий по различным отраслям науки

6.	БД ВИНИТИ РАН	Принадлежность сторонняя Договор № 5Д/2018 от 01.02.2018 г. Сумма договора - 24000-00 С «02» февраля 2018 г. по «05» мая 2019 г Ссылка на сайт- http://www.viniti.ru/ Количество ключей – локальный доступ для пользователей РХТУ в ИБЦ РХТУ.	Крупнейшая в России баз данных по естественным, точным и техническим наукам. Включает материалы РЖ (Реферативного журнала) ВИНИТИ с 1981 г. Общий объем БД - более 28 млн. документов
7.	Справочно-правовая система «Консультант+»	Принадлежность сторонняя, Договор № 45-70ЭА/2018 от 09.07.2018 г. С «10» июля 2018 г. по «09» июля 2019 г. Сумма договора- Количество ключей – 50 пользовательских лицензий по ip-адресам.	Справочно-правовая система по законодательству Российской Федерации.
8.	Справочно-правовая система “Гарант»	Принадлежность сторонняя Договор №145-188ЭА/2018 г. от 28.01.2019 г. С «28» января 2019 г. по «27» января 2020 г. Ссылка на сайт – http://www.garant.ru/ Сумма договора - 512000-00 Количество ключей – 50 пользовательских лицензий по ip-адресам.	Гарант — справочно-правовая система по законодательству Российской Федерации.
9.	American Chemical Society	Принадлежность сторонняя. Национальная подписка (Минобрнауки+ ГПНТБ) Сублицензионный договор № Ссылка на сайт – http://www.acs.org/content/acs/en.html Количество ключей – доступ для пользователей РХТУ по ip-адресам неограничен.	Коллекция журналов по химии и химической технологии Core + издательства American Chemical Society
10.	American Institute of Physics (AIP)	Принадлежность сторонняя. Национальная подписка (Минобрнауки+ ГПНТБ) Сублицензионный договор № Ссылка на сайт – http://scitation.aip.org/ Количество ключей – доступ для пользователей РХТУ по ip-адресам неограничен.	Коллекция журналов по техническим и естественным наукам издательства Американского института физики (AIP)

11.	Science – научный журнал (электронная версия научной базы данных SCIENCE ONLINE- SCIENCE NOW) компании The American Accociation for Advancement of Science	Принадлежность сторонняя. Национальная подписка (Минобрнауки+ ГПНТБ) Сублицензионный договор № Ссылка на сайт – http://www.sciencemag.org/ Количество ключей – доступ для пользователей РХТУ по ip-адресам неограничен.	Science – один из самых авторитетных американских научно-популярных журналов. Новости науки и техники, передовые технологии, достижения прогресса, обсуждение актуальных проблем и многое другое.
12.	Scopus	Принадлежность сторонняя. Национальная подписка (Минобрнауки+ ГПНТБ) Сублицензионный договор № Ссылка на сайт – http://www.scopus.com/ http://www.scopus.com. Количество ключей – доступ для пользователей РХТУ по ip-адресам неограничен.	Мультидисциплинарная реферативная и наукометрическая база данных издательства ELSEVIER
13.	Ресурсы международной компании Clarivate Analytics	Принадлежность сторонняя. Национальная подписка (Минобрнауки+ ГПНТБ) Сублицензионный договор № Ссылка на сайт – http://apps.webofknowledge.com/WOS_GeneralSearch_input.do?product=WOS&search_mode=GeneralSearch&SID=R1Ij2TUYmdd7bUatOlJ&preferencesSaved= Количество ключей – доступ для пользователей РХТУ по ip-адресам неограничен.	Открыт доступ к ресурсам: WEB of SCIENCE – реферативная и наукометрическая база данных. MEDLINE – реферативная база данных по медицине.
14.	Royal Society of Chemistry (Королевское химическое общество)	Принадлежность сторонняя. Национальная подписка (Минобрнауки+ ГПНТБ) Сублицензионный договор № Количество ключей - доступ для пользователей РХТУ по ip-адресам неограничен. http://pubs.rsc.org/	Коллекция включает 44 журнала. Тематика: органическая, аналитическая, физическая химия, биохимия, электрохимия, химические технологии.
15.	Электронные ресурсы издательства SpringerNature	Принадлежность – сторонняя Письмо РФФИ .(журналы) Договор № (книги) Количество ключей – доступ для пользователей РХТУ по ip-адресам неограничен.	Полнотекстовая коллекция электронных журналов и книг издательства Springer по различным отраслям знаний. Полнотекстовые 85 журналов Nature Publishing Group Коллекция научных протоколов по различным отраслям знаний Springer

		http://link.springer.com/	Protocols Коллекция научных материалов в области физических наук и инжиниринга Springer Materials (The Landolt-Bornstein Database) Полный доступ к статическим и динамическим справочным изданиям по любой теме Реферативная база данных по чистой и прикладной математике zbMATH
16.	База данных SciFinder компании Chemical Abstracts Service	Принадлежность сторонняя. Национальная подписка (Минобрнауки+ ГПНТБ) Сублицензионный договор № Ссылка на сайт – https://scifinder.cas.org Количество ключей – доступ для пользователей РХТУ по ip-адресам и персональной регистрации.	SciFinder — это поисковый сервис, обеспечивающий многоаспектный поиск как библиографической информации, так и информации по химическим реакциям, структурным соединениям и патентам. Основная тематика обширного поискового массива — химия, а также ряд смежных дисциплин, таких как материаловедение, биохимия и биомедицина, фармакология, химическая технология, физика, геология, металлургия и другие.
17.	Издательство Elsevier на платформе ScienceDirect	Принадлежность сторонняя. Национальная подписка (Минобрнауки+ ГПНТБ) Сублицензионный договор № Ссылка на сайт – https://www.sciencedirect.com Количество ключей – доступ для пользователей РХТУ по ip-адресам.	«Freedom Collection» — полнотекстовая коллекция электронных журналов издательства Elsevier по различным отраслям знаний, включающая не менее 2000 наименований электронных журналов. «Freedom Collection eBook collection» — содержит более 5 000 книг по 24 различным предметным областям естественных, технических и медицинских наук. Доступ к архивам 2014-2018гг.

Бесплатные архивные коллекции, приобретенные Минобрнауки для вузов.

1. Архив Издательства American Association for the Advancement of Science.Пакет «Science Classic» 1880-1996
2. Архив Издательства Annual Reviews. Пакет «Full Collection» 1932-2005
3. Архив издательства Института физики (Великобритания). Пакет «Historical Archive 1874-1999» с первого выпуска каждого журнала по 1999, 1874-1999
4. Архив издательства Nature Publishing Group. Пакет «Nature» с первого выпуска первого

номера по 2010, 1869-2010
5. Архив издательства Oxford University Press. Пакет «Archive Complete» с первого выпуска каждого журнала по 1995, 1849-1995
6. Архив издательства Sage. Пакет «2010 SAGE Deep Backfile Package» с первого выпуска каждого журнала по 1998, 1890-1998
7. Архив издательства Taylor & Francis. Full Online Journal Archives. с первого выпуска каждого журнала по 1996, 1798-1997
8. Архив издательства Cambridge University Press. Пакет «Cambridge Journals Digital Archive (CJDA)» с первого выпуска каждого журнала по 2011, 1827-2011
9. Архив журналов Королевского химического общества(RSC). 1841-2007
10. Архив коллекции журналов Американского геофизического союза (AGU), предоставляемый издательством Wiley Subscription Services, Inc. 1896-1996

Бесплатные официальные открытые ресурсы Интернет:

1. Directory of Open Access Journals (DOAJ) http://doaj.org/ Ресурс объединяет более 10000 научных журналов по различным отраслям знаний (около 2 миллионов статей) из134 стран мира.
2. Directory of Open Access Books (DOAB) https://www.doabooks.org/ В базе размещено более 3000 книг по различным отраслям знаний, предоставленных 122 научными издательствами.
3. BioMed Central https://www.biomedcentral.com/ База данных включает более 300 рецензируемых журналов по биомедицине, медицине и естественным наукам. Все статьи, размещенные в базе, находятся в свободном доступе.
4. Электронный ресурс arXiv https://arxiv.org/ Крупнейшим бесплатный архив электронных научных публикаций по разделам физики, математики, информатики, механики, астрономии и биологии. Имеется подробный тематический каталог и возможность поиска статей по множеству критериев.
5. US Patent and Trademark Office (USPTO) http://www.uspto.gov Ведомство по патентам и товарным знакам США — USPTO — предоставляет свободный доступ к американским патентам, опубликованным с 1976 г. по настоящее время.
6. Espacenet - European Patent Office (EPO) http://worldwide.espacenet.com/ Патенты (либо патентные заявки) более 50 национальных и нескольких международных патентных бюро, в том числе послные тексты патентов США, России, Франции, Японии и др.
7. Федеральный институт промышленной собственности (ФИПС) http://www1.fips.ru/wps/wcm/connect/content_ru/ru
http://www1.fips.ru/wps/wcm/connect/content_ru/ruИнформационные ресурсы ФИПС свободного доступа:

- Электронные бюллетени. Изобретения. Полезные модели.
- Открытые реестры российских изобретений и заявок на изобретения.
- Рефераты российских патентных документов за 1994–2016 гг.
- Полные тексты российских патентных документов из последнего официального бюллетеня.

13. МАТЕРИАЛЬНО-ТЕХНИЧЕСКОЕ ОБЕСПЕЧЕНИЕ ДИСЦИПЛИНЫ

В соответствии с учебным планом занятия по дисциплине «Экология в технологии и переработке полимеров» проводятся в форме лекций, практических занятий и самостоятельной работы обучающегося.

13.1. Оборудование, необходимое в образовательном процессе

Перечень оборудования, необходимого в образовательном процессе, включает: лекционные учебные аудитории (оборудованные видеопроекционным оборудованием для презентаций, средствами звуковоспроизведения, экраном, и имеющие выход в Интернет), помещения для проведения практических занятий (оборудованные учебной мебелью).

13.2. Учебно-наглядные пособия

Учебно-наглядные пособия могут быть представлены как в виде дополнительного раздаточного материала, так и в виде распечаток методических материалов дисциплины.

13.3. Компьютеры, информационно-телекоммуникационные сети, аппаратно-программные и аудиовизуальные средства

Персональные компьютеры, укомплектованные программными средствами; проекторы и экраны; локальная сеть с выходом в Интернет.

13.4. Печатные и электронные образовательные и информационные ресурсы

Информационно-методические материалы: учебные пособия по дисциплине; раздаточный материал к лекционной части дисциплины;

Электронные образовательные ресурсы: электронные презентации к лекционной части дисциплины; учебно-методические разработки в электронном виде.

13.5. Перечень лицензионного программного обеспечения

№ п/п	Наименование программного продукта	Реквизиты договора поставки	Количество лицензий	Срок окончания действия лицензии
1	Операционная система Microsoft Windows 10 для образовательных учреждений N 1809 (Русский)	Подписка Microsoft Azure Dev Tools for Teaching, соглашение ICM-169437 от 13.02.2019, действительно до 12.02.2020, счёт № 9552919592 от 13.02.2019	Количество лицензий не ограничено согласно условиям подписки Microsoft Azure Dev Tools for Teaching	12.02.2020
2	Операционная система Microsoft Windows 8.1 Профессиональный (Русский)	Подписка Microsoft Azure Dev Tools for Teaching, соглашение ICM-169437 от 13.02.2019, действительно до 12.02.2020, счёт № 9552919592 от 13.02.2019	Количество лицензий не ограничено согласно условиям подписки Microsoft Azure Dev Tools for Teaching	12.02.2020
3	Microsoft Visio профессиональный 2016 (Русский)	Подписка Microsoft Azure Dev Tools for Teaching, соглашение ICM-169437 от 13.02.2019, действительно до 12.02.2020, счёт № 9552919592 от 13.02.2019	Количество лицензий не ограничено согласно условиям подписки Microsoft Azure Dev Tools for Teaching	12.02.2020
4	Microsoft Visio профессиональный 2019 (Русский)	Подписка Microsoft Azure Dev Tools for Teaching, соглашение ICM-169437 от 13.02.2019, действительно до 12.02.2020, счёт № 9552919592 от 13.02.2019	Количество лицензий не ограничено согласно условиям подписки Microsoft Azure Dev Tools for Teaching	12.02.2020
5	Microsoft Access 2016 (Русский)	Подписка Microsoft Azure Dev Tools for Teaching, соглашение ICM-169437 от 13.02.2019, действительно	Количество лицензий не ограничено согласно условиям подписки Microsoft Azure	12.02.2020

		до 12.02.2020, счёт № 9552919592 от 13.02.2019	Dev Tools for Teaching	
6	Microsoft Access 2019 (Русский)	Подписка Microsoft Azure Dev Tools for Teaching, соглашение ICM-169437 от 13.02.2019, действительно до 12.02.2020, счёт № 9552919592 от 13.02.2019	Количество лицензий не ограничено согласно условиям подписки Microsoft Azure Dev Tools for Teaching	12.02.2020
7	Adobe Acrobat Reader DC	свободный доступ	-	бессрочно
8	AV Лицензия - Kaspersky Endpoint Security для бизнеса – Стандартный Russian Edition. 250-499 Node 2 year Educational Renewal License, KL4863RATDQ	Акт приема-передачи неисключительного права № 27677 от «25» декабря 2018г.· Акт сдачи-приемки оказанных услуг №203-18122501 от «25» декабря 2018 г. · Контракт № 126-152ЭА/2018 от «24» декабря 2018 г. Срок действия лицензий 24 месяца	1	25.12.2020
9	Антиплагиат ВУЗ для проверки заимствований	Контракт № 40-45Э/2019 от 14.06.2019	1	14.06.2020

14. ТРЕБОВАНИЯ К ОЦЕНКЕ КАЧЕСТВА ОСВОЕНИЯ ПРОГРАММЫ

Наименование раздела	Основные показатели оценки	Формы и методы контроля и оценки
Раздел 1	**Знает:** основные законы общей экологии; закономерности строения и функционировании биосферы; современные экологические проблемы; основы рационального природопользования; Умеет: использовать сетевые компьютерные технологии и базы данных для решения конкретных экологических проблем; применять полученные знания в процессе дальнейшей учебы, при изучении профессиональных и профильных дисциплин, и в будущей практической дея тельности; **Владеет:** базовыми теоретическими знаниями в области экологии; базовыми знаниями в области эконормирования; понятийным аппаратом в области общей экологии, рационального использования природных ресурсов и защиты окружающей среды; методами идентификации локальных экологических проблем, оценки их значимости.	Оценка за контрольную работу №1, №2
Раздел 2	**Знает:** закономерности строения и функционировании биосферы; современные экологические проблемы; основные принципы защиты природной среды от антропогенных воздействий;	Оценка за контрольную работу №3

	строение основных геосфер Земли и основные физико-химические процессы, протекающие в них; основные сведения о глобальной проблематике, природных ресурсах, антропогенном воздействии на окружающую среду, управлении качеством окружающей среды; **Умеет:** рассматривать конкретные пути решения проблем охраны природы в различных географических и экономических условиях; применять полученные знания для оценки состояния окружающей среды и рационального использования природных ресурсов; использовать сетевые компьютерные технологии и базы данных для решения конкретных экологических проблем. применять полученные знания в процессе дальнейшей учебы, при изучении профессиональных и профильных дисциплин, и в будущей практической деятельности; **Владеет:** базовыми знаниями в области экономирования; понятийным аппаратом в области общей экологии, рационального использования природных ресурсов и защиты окружающей среды; методами идентификации локальных экологических проблем, оценки их значимости.	
Раздел 3	**Знает:** современные экологические проблемы; основы рационального природопользования; основные принципы защиты природной среды от антропогенных воздействий; основные сведения о глобальной проблематике, природных ресурсах, антропогенном воздействии на окружающую среду, управлении качеством окружающей среды; **Умеет:** рассматривать конкретные пути решения проблем охраны природы в различных географических и экономических условиях; применять полученные знания для оценки состояния окружающей среды и рационального использования природных ресурсов; использовать сетевые компьютерные технологии и базы данных для решения конкретных экологических проблем. применять полученные знания в процессе дальнейшей учебы, при изучении профессиональных и профильных дисциплин, и в будущей практической деятельности; **Владеет:** базовыми знаниями в области экономирования; понятийным аппаратом в области общей экологии, рационального использования природных ресурсов и защиты окружающей среды; методами идентификации локальных экологических проблем, оценки их значимости.	Оценка за контрольную работу №4

Раздел 4	**Знает:** основные законы общей экологии; современные экологические проблемы; строение основных геосфер Земли и основные физико-химические процессы, протекающие в них; основные понятия и принципы концепции устойчивого развития; основные сведения о глобальной проблематике, природных ресурсах, антропогенном воздействии на окружающую среду, управлении качеством окружающей среды; принципы зеленой химии. **Умеет:** рассматривать конкретные пути решения проблем охраны природы в различных географических и экономических условиях; использовать сетевые компьютерные технологии и базы данных для решения конкретных экологических проблем. применять полученные знания в процессе дальнейшей учебы, при изучении профессиональных и профильных дисциплин, и в будущей практической деятельности; **Владеет:** понятийным аппаратом в области общей экологии, рационального использования природных ресурсов и защиты окружающей среды; методами идентификации локальных экологических проблем, оценки их значимости и степени остроты.	Домашняя работа с оценкой

15. ОСОБЕННОСТИ ОРГАНИЗАЦИИ ОБРАЗОВАТЕЛЬНОГО ПРОЦЕССА ДЛЯ ИНВАЛИДОВ И ЛИЦ С ОГРАНИЧЕННЫМИ ВОЗМОЖНОСТЯМИ

Обучение инвалидов и лиц с ограниченными возможностями здоровья осуществляется в соответствии с:

– Порядком организации и осуществления образовательной деятельности по образовательным программам – программам бакалавриата, программам специалитета, программам магистратуры (Приказ Минобрнауки РФ от 05.04.2017 № 301);

– Положением о Порядке организации и осуществления образовательной деятельности по образовательным программам – программам бакалавриата, программам специалитета, программам магистратуры в Российском химико-технологическом университете имени Д.И. Менделеева (утв. решением Ученого совета университета от 28.06.2017, протокол № 9);

– Методическими рекомендациями по организации образовательного процесса для обучения инвалидов и лиц с ограниченными возможностями здоровья в образовательных организациях высшего образования, в том числе оснащенности образовательного процесса (утверждены заместителем Министра образования и науки РФ А.А. Климовым от 08.04.2014 № АК-44/05вн).

ДОПОЛНЕНИЯ И ИЗМЕНЕНИЯ
к рабочей программе дисциплины «Экология»
основной образовательной программы
направления подготовки 18.03.01 Химическая технология

Профиль подготовки – «*Технология и переработка полимеров***»**
Форма обучения: очная

Номер изменения/ дополнения	Содержание дополнения/изменения	Основание внесения изменения/дополнения
1.	Изменение в части обновления лицензионного программного обеспечения	протокол заседания Ученого совета № 1 от «30» августа 2019г.
2.	Изменения в части обновления договоров электронных ресурсов	протокол заседания Ученого совета № 2 от «30» сентября 2019г
3.	Изменение в части обновления лицензионного программного обеспечения	протокол заседания Ученого совета № 8 от «26» февраля 2020 г.
4.	Пункты 9.3, 10 и 11. Изменения в части использования ЭО и ДОТ при реализации основных профессиональных образовательных программ».	Приказ ректора РХТУ им. Д.И. Менделеева от 16.03.2020 № 163-А «О предупреждении распространения новой коронавирусной инфекции»
		протокол заседания Ученого совета №_____от «___»_____20___г.
		протокол заседания Ученого совета №_____от «___»_____20___г.

Министерство науки и высшего образования Российской Федерации
Федеральное государственное бюджетное образовательное учреждение
высшего образования
«Российский химико-технологический университет
имени Д.И. Менделеева»

«УТВЕРЖДАЮ»
Ректор РХТУ им. Д.И. Менделеева
_____ А.Г. Мажуга
31 мая 2019 г.

РАБОЧАЯ ПРОГРАММА

ДИСЦИПЛИНЫ

«Проектирование деталей машин и аппаратов в технологии и переработке полимеров»
(Б1.В.07)

Направление подготовки 18.03.01 – «Химическая технология»
Профиль «Технология и переработка полимеров»

Квалификация: бакалавр

Программа одобрена
Методической комиссией
РХТУ им. Д.И. Менделеева
«31» мая 2019 г.

Председатель _____ Н.А. Макаров

Москва, 2019 г.

Программа составлена:
заведующей кафедрой механики Лясниковой Н. Н.

Программа расмотрена и одобрена на заседании кафедры механики РХТУ им. Д.И. Менделеева
«20» мая 2019 г., протокол № 15

Заведующая кафедрой _____Н.Н.Лясникова

СОДЕРЖАНИЕ

1. Цели и задачи дисциплины 4

2. Требования к результатам освоения дисциплины 4

3. Объем дисциплины и виды учебной работы 5

4. Содержание дисциплины 6

4.1. Разделы дисциплины и виды занятий 6

4.2. Содержание разделов дисциплины 6

5. Соответствие содержания требованиям к результатам освоения дисциплины 7

6. Практические и лабораторные занятия 8

6.1. Практические занятия 8

6.2. Лабораторные занятия 8

7. Самостоятельная работа 8

8. Примеры оценочных средств для контроля освоения дисциплины 9

8.1. Этапы выполнения курсового проекта 9

8.2. Прохождение контрольных точек 9

8.3. Теоретические вопросы для итогового контроля освоения дисциплины (Зачет с оценкой) 9

8.4. Порядок проведения зачета 10

9. Учебно-методическое обеспечение дисциплины 11

9.1. Рекомендуемая литература 11

10. Методические указания для обучающихся **Ошибка! Закладка не определена.**

11. Методические указания для преподавателей **Ошибка! Закладка не определена.**

12. Перечень информационных технологий, используемых в образовательном процессе 13

13. Материально-техническое обеспечение дисциплины 16

13.1.Оборудование, необходимое в образовательном процессе: **Ошибка! Закладка не определена.**

13.2.Печатные и электронные образовательные и информационные ресурсы: 16

13.3.Перечень лицензионного программного обеспечения 16

14. Требования к оценке качества освоения программы 17

15. Особенности организации образовательного процесса для инвалидов и лиц с ограниченными возможностями здоровья 18

1. Цели и задачи дисциплины

Программа составлена в соответствии с требованиями федерального государственного образовательного стандарта высшего образования (ФГОС ВО) по направлению подготовки 18.03.01 «Химическая технология» (квалификация – бакалавр) с учетом рекомендаций методической секции Ученого совета РХТУ. Программа относится к вариативной части дисциплин учебного плана (Б1.В.07) и рассчитана на изучение дисциплины в 1 семестре обучения.

Цель курса «Проектирование деталей машин и аппаратов в технологии и переработке полимеров» (курсового проекта по прикладной механике) - развитие навыков и практического применения знаний, полученных студентами в ходе изучения курса «Прикладная механика».

Задача изучения курсового проекта сводится к формированию основ инженерного мышления будущих специалистов.

В данном курсовом проекте рассматриваются основы проектирования химических аппаратов на примере аппаратов с механическим перемешивающим устройством.

При выполнении курсового проекта студенты решают следующие основные задачи:

а) освоение основ методики проектирования;

б) выбор материалов и конструктивное оформление аппарата в соответствии с заданными технологическими параметрами процесса;

в) выполнение проектных и проверочных расчетов, позволяющих выявить соответствие аппарата требованиям эксплуатации.

Дисциплина «Проектирование деталей машин и аппаратов в технологии и переработке полимеров» преподается в 4 семестре. Контроль успеваемости студентов ведется согласно принятой в РХТУ им. Д.И. Менделеева рейтинговой системе.

2. Требования к результатам освоения дисциплины

Изучение дисциплины «Проектирование деталей машин и аппаратов в технологии и переработке полимеров» при подготовке бакалавров по направлению 18.03.01 «Химическая технология» способствует формированию следующих компетенций:

Профессиональных:

- планировать и проводить физические и химические эксперименты, проводить обработку их результатов и оценивать погрешности, выдвигать гипотезы и устанавливать границы их применения, применять методы математического анализа и моделирования, теоретического и экспериментального исследования (ПК-16).
- использовать знания основных физических теорий для решения возникающих физических задач, самостоятельного приобретения физических знаний, для понимания принципов работы приборов и устройств, в том числе выходящих за пределы компетентности конкретного направления (ПК-19).

В результате изучения дисциплины студент должен:

***знать*:**

- основы теории расчета деталей и узлов машин и аппаратов химической технологии;
- конструкции, типажи и критерии работоспособности деталей машин, сборочных единиц (узлов) и агрегатов;
- основы теории совместной работы и методы расчета деталей и узлов машин и аппаратов химической технологии.

***уметь*:**

- рассчитывать и конструировать детали машин по исходным данным;

- производить расчеты по основным критериям работоспособности и конструирования деталей машин;
- производить расчеты и конструирование деталей машин и механизмов с учетом производственной технологии и эксплуатации.

***владеть*:**

- расчетами типовых деталей машин, пользуясь справочной литературой и ГОСТами;
- правилами построения технических схем и чертежей;
- основными методами расчета и проектирования механических узлов и элементов техники.

3. Объем дисциплины и виды учебной работы

4 семестр

Вид учебной работы	**ЗЕ**	Акад. ч
Общая трудоемкость дисциплины	**3**	**108**
Контактная работа – аудиторные занятия:	**0,45**	**16**
Лекции	-	-
Практические занятия (ПЗ)	0,45	16
Самостоятельная работа	**2,55**	**92**
Контактная самостоятельная работа	2,55	0,2
Самостоятельное изучение разделов дисциплины		91,8
Вид контроля		
Зачет с оценкой	+	+
Контактная работа – промежуточная аттестация	-	-
Вид итогового контроля	**Зачет с оценкой/курсовой проект**	

Вид учебной работы	**ЗЕ**	Астр. ч
Общая трудоемкость дисциплины	**3**	**81**
Контактная работа – аудиторные занятия:	**0,45**	**12**
Лекции	-	-
Практические занятия (ПЗ)	0,45	12
Самостоятельная работа	**2,55**	**69**
Контактная самостоятельная работа	2,55	0,15
Самостоятельное изучение разделов дисциплины		68,85
Вид контроля		
Зачет с оценкой	+	+
Контактная работа – промежуточная аттестация	-	-
Вид итогового контроля	**Зачет с оценкой**	

4. Содержание дисциплины

4.1. Разделы дисциплины и виды занятий

№ п/п	Раздел дисциплины	Часов			
		Всего	Л	ПЗ	СР
1	Модуль 1 «Расчет химического аппарата с механическим перемешивающим устройством»	54	-	8	46
1.1.	Выбор конструкционных материалов, расчет основных геометрических размеров аппарата, выбор привода	14	-	2	12
1.2.	Выбор и расчет фланцевого соединения	12	-	2	10
1.3	Расчет мешалки на прочность. Расчет шпонки в ступице мешалки. Расчет вала мешалки на виброустойчивость	14	-	2	12
1.4	Выбор и расчет комплектующих	14	-	2	12
2	Модуль 2. «Чертеж общего вида аппарата»	54	-	8	46
	Всего часов	**108**	**-**	**16**	**92**

4.2. Содержание разделов дисциплины

Модуль 1. Расчет химического аппарата с механическим перемешивающим устройством.

По всем этапам курсового проекта оформляется единая пояснительная записка. В пояснительную записку включаются проектные и проверочные расчеты типовых элементов в соответствии с действующими методиками. Производится:

1) выбор конструкционных материалов;
2) расчет основных геометрических размеров аппарата;
3) расчет толщин стенок аппарата и рубашки;
4) подбор привода;
5) расчет фланцевого соединения крышки с корпусом аппарата;
6) расчет вала мешалки на виброустойчивость и прочность;
7) расчет мешалки на прочность;
8) подбор и расчет муфты;
9) подбор опор аппарата.

Модуль 2. Чертеж общего вида аппарата.

Выполняется чертеж общего вида аппарата с видами, разрезами, сечениями и выносными элементами, дающими полное представление об его устройстве и принципе работы. Чертеж общего вида аппарата содержит:

1. Изображение аппарата (виды, разрезы, сечения, выносные элементы), содержащие окончательные конструктивные решения.
2. Основные размеры.
3. Расположение штуцеров, люка, опор аппарата.
4. Таблицу назначения штуцеров в аппарате.
5. Техническую характеристику и технические требования к нему.

На втором листе выполняются чертежи сборочных единиц и деталей. Чертежи выполняются на листах формата А1.

Курсовой проект является самостоятельной работой студента, который несет полную ответственность за ее качество (правильность расчетов, оформление чертежей) и своевременность выполнения всех этапов работ. Преподаватель – руководитель проекта направляет работу студента, консультирует по неясным вопросам, определяет степень завершенности отдельных этапов проектирования.

5. Соответствие содержания требованиям к результатам освоения дисциплины

Компетенции	Модуль	
	1	2
Знать:		
основы теории расчета деталей и узлов машин и аппаратов химической технологии	+	
конструкции, типажи и критерии работоспособности деталей машин, сборочных единиц (узлов) и агрегатов	+	+
основы теории совместной работы и методы расчета деталей и узлов машин и аппаратов химической технологии	+	
Уметь:		
рассчитывать и конструировать детали машин по исходным данным	+	+
производить расчеты по основным критериям работоспособности и конструирования деталей маши	+	
производить расчеты и конструирование деталей машин и механизмов с учетом производственной технологии и эксплуатации	+	
Владеть:		
расчетами типовых деталей машин, пользуясь справочной литературой и ГОСТами	+	
правилами построения технических схем и чертежей		+
основными методами расчета и проектирования механических узлов и элементов техники	+	+
Профессиональные компетенции:		
планировать и проводить физические и химические эксперименты, проводить обработку их результатов и оценивать погрешности, выдвигать гипотезы и устанавливать границы их применения, применять методы математического анализа и моделирования, теоретического и экспериментального исследования (ПК-16).	+	+
использовать знания основных физических теорий для решения возникающих физических задач, самостоятельного приобретения физических знаний, для понимания принципов работы приборов и устройств, в том числе выходящих за пределы компетентности конкретного направления (ПК-19).	+	+

6. Практические и лабораторные занятия

6.1. Практические занятия

Учебным планом подготовки бакалавров по направлению по направлению подготовки 18.03.01 «Химическая технология» предусмотрено проведение практических занятий по дисциплине «Проектирование деталей машин и аппаратов в технологии и переработке полимеров» в объеме 16 часа (0,45 зач. ед.). Практические занятия проводятся под руководством преподавателя. Практические занятия направлены на формирование основ инженерного мышления.

Примерный перечень практических занятий:

№ п/п	№ раздела дисциплины	Примерные темы практических занятий
1 – 2	1.1	Выбор конструкционных материалов, расчет основных геометрических размеров аппарата, выбор привода
3	1.2	Выбор и расчет фланцевого соединения. Чертеж фланцевого соединения
4	1.3	Расчет мешалки на прочность. Расчет шпонки в ступице мешалки. Расчет вала мешалки на виброустойчивость
5	2	Чертеж общего вида аппарата (1-ый лист)
6	1.4	Выбор и расчет комплектующих элементов
7 – 8	2	Чертежи комплектующих элементов (2-ый лист). Оформление пояснительной записки и спецификации

6.2. Лабораторные занятия

Лабораторные занятия по дисциплине не предусмотрены.

7. Самостоятельная работа

Учебной программой дисциплины «Проектирование деталей машин и аппаратов в технологии и переработке полимеров» предусмотрена самостоятельная работа в объеме 92 часов. Самостоятельная работа проводится с целью углубления знаний по дисциплине и предусматривает:

- регулярную проработку пройденного на практических занятиях учебного материала;
- проведение расчетов по своему индивидуальному варианту задания;
- выполнение чертежей по своему индивидуальному варианту задания;
- подготовку к прохождению контрольных точек курса;
- подготовку к сдаче зачета по курсу.

8. Примеры оценочных средств для контроля освоения дисциплины

8.1. Этапы выполнения курсового проекта

1-й этап – разработка эскизного проекта.

Студент получает от преподавателя техническое задание, осознает цели и поставленные перед ним задачи, уясняет требования для выполнения курсового проекта, знакомится с литературой и другими учебно-методическими материалами.

На этом этапе выбираются материалы корпуса аппарата, крепежных изделий, прокладок, определяются условные и пробные давления. Также выбираются фланцевые соединения и привод аппарата, проводится расчет геометрических размеров и толщин стенок аппарата. Этап заканчивается выполнением эскизного варианта изделия – эскиза главного вида химического аппарата.

2-й этап – разработка технического проекта. Является наиболее объемным этапом курсового проекта.

Этот этап завершается оформлением пояснительной записки и выполнением сборочного чертежа. В пояснительную записку включаются проектные и проверочные расчеты типовых элементов в соответствии с действующими методиками. По проверочным расчетам определяется возможность использования комплектующих элементов в заданных условиях. Чертежи выполняются в соответствии с требованиями ЕСКД. Объем расчетов и чертежей уточняется преподавателем.

3-й этап – разработка фрагментов рабочей конструкторской документации. В курсовом проекте предусматривается выполнение чертежей сборочных единиц. Объем чертежей уточняется преподавателем.

4-й этап – защита проекта.

8.2. Прохождение контрольных точек

В течение семестровых занятий предусмотрены три контрольные точки, во время которых оценивается выполнение студентами изученного к тому времени объема расчетных и чертежных работ по проекту. Полное выполнение соответствующего объема работ по каждой контрольной точке оценивается в 20 баллов.

Таким образом, к моменту проведения зачета максимальное количество баллов, набранное студентом, может составлять 60 баллов.

8.3. Теоретические вопросы для итогового контроля освоения дисциплины (Зачет с оценкой)

1. Для чего предназначается вертикальный аппарат с механическим перемешивающим устройством (ВА).
2. Как рассчитываются габаритные размеры ВА.
3. Как определяется высота цилиндрической части корпуса ВА.
4. Как определяются размеры рубашки ВА.
5. Как выбирается конструкционный материал корпуса, вала и лопастей мешалки ВА.
6. Как выбирается конструкционный материал рубашки ВА.
7. Как определяется допускаемое напряжение для расчета на прочность элементов ВА.
8. Как при расчете на прочность учитывается коррозия оболочек ВА.
9. Какие уравнения используются для расчета тонкостенных сосудов.
10. В чём различие теоретической и исполнительной толщин элементов тонкостенного аппарата.
11. Как определяются толщины оболочек корпуса ВА.

12. Как определяются толщины оболочек рубашки ВА.
13. В чём назначение фланцевых соединений.
14. Из каких основных деталей состоит фланцевое соединение.
15. Какие элементы фланцевого соединения деформируются.
16. Из чего состоит привод химического аппарата.
17. По каким параметрам выбирается типоразмер мотора-редуктора.
18. Чем отличается мощность на валу мешалки от мощности привода. Как связаны между собой эти мощности.
19. Как определяется диаметр вала мешалки.
20. В чем заключается цель расчета вала на виброустойчивость.
21. Что называется критической скоростью вращения.
22. Каково условие виброустойчивости для жестких валов.
23. Каково условие виброустойчивости для гибких валов.
24. Что в расчетах понимается под длиной вала мешалки.
25. Как рассчитывается вал мешалки на прочность.
26. Где находится опасное сечение вала.
27. Конструкция и назначение лопастной мешалки.
28. Конструкция и назначение рамной мешалки.
29. Конструкция и назначение турбинной мешалки.
30. Конструкция и назначение трехлопастной мешалки.
31. Расчет лопастной мешалки на прочность.
32. Расчет рамной мешалки на прочность.
33. Расчет турбинной мешалки на прочность.
34. Расчет трехлопастной мешалки на прочность.
35. Как сконструирована муфта МУВП. Для чего она предназначена и как работает.
36. Как сконструирована фланцевая муфта. Для чего она предназначена и как работает.
37. В чем заключается проверочный расчет муфты МУВП. Какие виды нагружения испытывают детали муфты.
38. В чем заключается проверочный расчет фланцевой муфты. Какие виды нагружения испытывают детали муфты.
39. Какие типы уплотнительных устройств вы знаете.
40. В зависимости от каких параметров выбирают тип уплотнения.
41. На какие виды нагружения проводят прочностные расчеты шпонок в ступицах мешалки и муфте. Пояснить на соответствующих расчетах курсового проекта.
42. Как подбираются опоры для ВА.
43. Выбор и назначение штуцеров и люков.

8.4. Порядок проведения зачета

Зачет с оценкой по дисциплине «Проектирование деталей машин и аппаратов в технологии и переработке полимеров» включает прохождение трех контрольных точек и защиту проекта. Во время защиты студент представляет пояснительную записку с расчетами и 2 листа чертежей формата А1.

Во время зачета студенту задаются 4 вопроса по проектированию и расчету аппарата и его комплектующих, и 4 вопроса по представленным чертежам - каждый контрольный вопрос оценивается исходя из 5 баллов.

9. Учебно-методическое обеспечение дисциплины

9.1. Рекомендуемая литература

А. Основная литература

1. Бугаенко, Г. А. Механика : учебник для вузов / Г. А. Бугаенко, В. В. Маланин, В. И. Яковлев. — 2-е изд., испр. и доп. — Москва : Издательство Юрайт, 2020. — 368 с. — (Высшее образование). — ISBN 978-5-534-02640-5. — Текст : электронный // ЭБС Юрайт [сайт]. — URL: https://urait.ru/bcode/451979
2. Бабецкий, В. И. Механика : учебное пособие для вузов / В. И. Бабецкий, О. Н. Третьякова. — Москва : Издательство Юрайт, 2020. — 178 с. — (Высшее образование). — ISBN 978-5-534-11229-0. — Текст : электронный // ЭБС Юрайт [сайт]. — URL: https://urait.ru/bcode/453940

Б. Дополнительная литература

1. Степин П.А. Сопротивление материалов. С-Пб.: Лань, 2014. 320 с.
2. Гулиа Н.В., Клоков В.Г., Юрков С.А. Детали машин. С-Пб.: Лань, 2013. 416 с.
3. Система федеральных образовательных порталов. Система открытого образования. Консалтинговый центр ИОС ОО РФ [Электронный ресурс] – Режим доступа: http://www.openet.ru (дата обращения: 11.12.2019).

При освоении дисциплины студенты должны использовать информационные и информационно-образовательные ресурсы следующих порталов и сайтов:

Информационная система «Единое окно доступа к образовательным ресурсам». URL: http://window.edu.ru/ (дата обращения: 11.12.2019).

ФЭПО: соответствие требованиям ФГОС [Электронный ресурс] – Режим доступа: http:// fepo.i-exam.ru // (дата обращения: 11.12.2019).

. Средства обеспечения освоения дисциплины с использованием электронного обучения и дистанционных образовательных технологий: электронная информационно-образовательная среда РХТУ им. Д.И. Менделеева (https://eios.muctr.ru/), электронная почта.

10. МЕТОДИЧЕСКИЕ УКАЗАНИЯ ДЛЯ ОБУЧАЮЩИХСЯ

10.1. Для студентов, обучающихся по очной форме, без использования электронного образования и дистанционных образовательных технологий

Методические рекомендации по организации учебной работы направлены на повышение ритмичности и эффективности его аудиторной и самостоятельной работы по курсу.

Учебный курс «Проектирование деталей машин и аппаратов в технологии и переработке полимеров» включает 2 модуля, каждый из которых имеет определенную логическую завершенность.

Выполнение курсового проекта оценивается в соответствии с принятой в университете рейтинговой системой оценки знаний.

Максимальная сумма рейтинговых баллов по учебной дисциплине «Проектирование деталей машин и аппаратов в технологии и переработке полимеров» с зачетом с оценкой по результатам промежуточных этапов контроля в семестре составляет 60 баллов.

Общая оценка результатов освоения дисциплины складывается из числа баллов, набранных в семестре и на зачете. Максимальная общая оценка всей дисциплины составляет 100 баллов.

10.2. Для студентов, обучающихся по очной форме, с использованием электронного образования и дистанционных образовательных технологий

При использовании электронного обучения и дистанционных образовательных технологий занятия полностью или частично проводятся в режиме онлайн. Объем дисциплины и распределение нагрузки по видам работ соответствует п. 4.1. Распределение баллов соответствует п. 10.1 либо может быть изменено в соответствии с решением кафедры, в случае перехода на ЭО и ДОТ в процессе обучения. Решение кафедры об используемых технологиях и системе оценивания достижений обучающихся принимается с учетом мнения ведущего преподавателя и доводится до обучающихся.

11. МЕТОДИЧЕСКИЕ УКАЗАНИЯ ДЛЯ ПРЕПОДАВАТЕЛЕЙ

11.1. Для преподавателей, при реализации программы по очной форме, без использования электронного образования и дистанционных образовательных технологий

Дисциплина «Проектирование деталей машин и аппаратов в технологии и переработке полимеров» изучается в 3 семестре бакалавриата.

При подготовке и проведении занятий преподаватель должен учитывать, что студенты, обучающиеся в бакалавриате, имеют определенную подготовку по физике и математике, полученную ими при обучении в 1 и 2 семестрах, а также опыт восприятия и конспектирования изучаемого материала. Необходимо обращать внимание студентов на обоснование круга рассматриваемых вопросов, формулировки главных положений и определений, практические выводы из теоретических положений. На занятиях должна прослеживаться связь рассматриваемых вопросов с ранее изученным материалом.

Основной задачей преподавателя, ведущего занятия по дисциплине «Проектирование деталей машин и аппаратов в технологии и переработке полимеров» в вузе немашиностроительного профиля, является формирование у студентов широкого кругозора и эрудиции в области инженерных дисциплин. Преподаватель должен акцентировать внимание студентов на вопросах ресурсо- и энергосбережения в химическом машиностроении.

В читаемом курсе «Проектирование деталей машин и аппаратов в технологии и переработке полимеров» для студентов химиков-технологов должна быть изучена терминология, устройство, назначение и основы расчета на прочность, жесткость и устойчивость типовых элементов химического оборудования общего назначения в процессе эксплуатации.

На занятиях следует отмечать, что современное химическое производство немыслимо без всевозможных высокоэффективных машин и аппаратов, различных сооружений и коммуникаций. Темпы развития химической и других отраслей промышленности требуют совершенствования конструкций оборудования, повышения его надежности работоспособности. Кроме того, остро стоит проблема снижения себестоимости продукции, повышения ее качества и увеличения рентабельности. Данная проблема может быть решена широким внедрением новой техники и повышением использования действующего оборудования. Необходимая интенсификация механических процессов может быть достигнута только на основе глубоких знаний как принципов действия и конструкций соответствующего оборудования, так и особенностей его эксплуатации.

При проведении занятий преподаватель может рекомендовать студентам дополнительную литературу по тематике занятия.

11.2. Для преподавателей, при реализации программы по очной форме, с использованием электронного образования и дистанционных образовательных технологий

При использовании электронного обучения и дистанционных образовательных технологий занятия полностью или частично проводятся в режиме онлайн. Объем дисциплины и распределение нагрузки по видам работ соответствует п. 4.1. Распределение баллов соответствует п. 10.1 либо может быть изменено в соответствии с решением кафедры, в случае перехода на ЭО и ДОТ в процессе обучения. Решение

кафедры об используемых технологиях и системе оценивания достижений обучающихся принимается с учетом мнения ведущего преподавателя и доводится до обучающихся.

Реализация ЭО и ДОТ предполагает использование следующих видов и учебной деятельности: консультации, практические и лабораторные занятия, лекции проводимые полностью или частично с применением ЭО и ДОТ; текущий контроль в режиме проверки домашних заданий; самостоятельная работа.

При реализации РПД в зависимости от конкретной ситуации ЭО и ДОТ могут быть применены в следующем виде:

- объем часов контактной работы обучающихся с преподавателем не сокращается) и электронные образовательные ресурсы (ЭОР) методически обеспечивают самостоятельную работу обучающихся в объеме, предусмотренном рабочей программой данной дисциплины. При этом в случае необходимости занятия проводятся в режиме онлайн;

- смешанные формы обучения, сочетающие в себе аудиторные занятия (при возможности перевода части контактных часов работы обучающихся с преподавателем в электронную информационно-образовательную среду без потери содержания учебной дисциплины) и ЭОР (часть учебного материала (например, лекции) может быть заменена ЭОР.

12. Перечень информационных технологий, используемых в образовательном процессе

Информационную поддержку изучения дисциплины осуществляет Информационно-библиотечный центр (ИБЦ) РХТУ им. Д.И. Менделеева, который обеспечивает обучающихся основной учебной, учебно-методической и научной литературой, необходимой для организации образовательного процесса по дисциплине. Общий объем многоотраслевого фонда ИБЦ составляет 1 708 372 экз.

Фонд ИБЦ располагает учебной, учебно-методической и научно-технической литературой в форме печатных и электронных изданий, а также включает официальные, справочно-библиографические, специализированные отечественные и зарубежные периодические и информационные издания. ИБЦ обеспечивает доступ к профессиональным базам данных, информационным, справочным и поисковым системам.

Каждый обучающийся обеспечен свободным доступом из любой точки, в которой имеется доступ к сети Интернет и к электронно-библиотечной системе (ЭБС) Университета, которая содержит различные издания по основным изучаемым дисциплинам и сформирована по согласованию с правообладателями учебной и учебно-методической литературы.

Для более полного и оперативного справочно-библиографического и информационного обслуживания в ИБЦ реализована технология Электронной доставки документов.

№	Электронный ресурс	Реквизиты договора (номер, дата заключения, срок действия), ссылка на сайт ЭБС, сумма договора, количество ключей	Характеристика библиотечного фонда, доступ к которому предоставляется договором

1	ЭБС «Лань»	Принадлежность - сторонняя Реквизиты договора - ООО «Издательство «Лань», договор №29.01-3-2.0-827/2018 от 26.09.2018 г. Сумма договора – 357 000-00 С «26» сентября 2018г. по **«25» сентября 2019г.** Ссылка на сайт ЭБС – http://e.lanbook.com Количество ключей - доступ для всех пользователей РХТУ с любого компьютера.	Электронно-библиотечная система издательства "Лань" — ресурс, включающий в себя как электронные версии книг ведущих издательств учебной и научной литературы (в том числе университетских издательств), так и электронные версии периодических изданий по различным областям знаний. ЭБС «ЛАНЬ» предоставляет пользователям мобильное приложение для iOS и Android, в которых интегрированы бесплатные сервисы для незрячих студентов и синтезатор речи. **Коллекции**: «Химия» - изд-ва НОТ, «Химия» - изд-ва Лаборатория знаний, «Химия» - изд-ва «ЛАНЬ», «Химия»-КНИТУ(Казанский национальный исследовательский технологический университет), «Химия» - изд-ва ФИЗМАТЛИТ, «Информатика» - изд-ва "Лань", Национальный Открытый Университет"ИНТУИТ", "Инженерно-технические науки" изд-ва "Лань".
	ЭБС «ЛАНЬ»	Принадлежность - сторонняя Реквизиты договора - ООО «Издательство «Лань», договор № 33.03-Р-2.0-1775/2-10 от 26.09.2019г. Сумма договора – 642 083-68 **С «26» сентября 2019г. по «25» сентября 2020г.** Ссылка на сайт ЭБС – http://e.lanbook.com Количество ключей - доступ для всех пользователей РХТУ с любого компьютера.	Коллекции: «Химия» - изд-ва НОТ, «Химия» - изд-ва Лаборатория знаний, «Химия» - изд-ва «ЛАНЬ», «Химия»-КНИТУ(Казанский национальный исследовательский технологический университет), «Химия» - изд-ва ФИЗМАТЛИТ, «Информатика» - изд-ва «ЛАНЬ», Национальный Открытый Университет«ИНТУИТ», Инженерно-технические науки" изд-ва «ЛАНЬ», «Теоретическая механика» изд-ва «ЛАНЬ», Экономика и менеджмент» изд-ва Дашков и К. А также отдельные издания в соответствии с Договором.

2.	Электронно - библиотечная система ИБЦ РХТУ им. Д.И.Менделеева (на базе АИБС «Ирбис»)	Принадлежность – собственная РХТУ. Ссылка на сайт ЭБС – http://lib.muctr.ru/ Доступ для пользователей РХТУ с любого компьютера.	Электронные версии учебных и научных изданий авторов РХТУ по всем ООП.
3	ЭБС «Научно-электронная библиотека eLibrary.ru».	Принадлежность – сторонняя Реквизиты договора – ООО «РУНЭБ», договор № 29.01-Р-2.0-1020/2018 от 07.12.2018 г. Сумма договора - 934 693-00 С «01» января 2019 г. по «31» декабря 2019 г. Ссылка на сайт – http://elibrary.ru Количество ключей – доступ для пользователей РХТУ по ip-адресам неограничен.	Электронные версии периодических и непериодических изданий по различным отраслям науки
4	ЭБС «Лань»	Принадлежность - сторонняя Реквизиты договора - ООО «Издательство «Лань», договор №29.01-З-2.0-1299/2018 от 06.03.2019 г. **С «06» марта 2019г. по «25» сентября 2019г.** Ссылка на сайт ЭБС – http://e.lanbook.com Сумма договора – 73 247-39 Количество ключей - доступ для всех пользователей РХТУ с любого компьютера.	Коллекция книг по естественно-научным и техническим отраслям наукам.

5	ЭБС «ЮРАЙТ»	Принадлежность - сторонняя Реквизиты договора – ООО «Электронное издательство ЮРАЙТ», Договор № №29.01-З-2.0-1168/2018 от 11.01.2019 г. С «11» января 2019 г. по «»10» января 2020 г. Ссылка на сайт ЭБС - https://biblio-online.ru/ Сумма договора – 220 000-00 руб. Количество ключей - доступ для всех пользователей РХТУ с любого компьютера.	Электронная библиотека включает более 5000 наименований учебников и учебных пособий по всем отраслям знаний для всех уровней профессионального образования от ведущих научных школ с соблюдением требований новых ФГОСов.

13. Материально-техническое обеспечение дисциплины

В соответствии с учебным планом занятия по дисциплине «Проектирование деталей машин и аппаратов в технологии и переработке полимеров» проводятся в форме практических занятий и самостоятельной работы бакалавра.

В соответствии с учебным планом занятия по дисциплине проводятся в форме лекций, практических занятий и самостоятельной работы студента.

13.1. Оборудование, необходимое в образовательном процессе:

Лекционная учебная аудитория, оборудованная электронными средствами демонстрации (компьютер со средствами звуковоспроизведения, проектор, экран) и учебной мебелью; библиотека, имеющая рабочие компьютерные места для студентов, оснащенные компьютерами с доступом к базам данных и выходом в Интернет.

13.2. Учебно-наглядные пособия:

Слайды презентаций для лекционного курса, печатные материалы для лекций и семинаров.

13.3. Компьютеры, информационно-телекоммуникационные сети, аппаратно-программные и аудиовизуальные средства:

Персональные компьютеры, укомплектованные проигрывателями CD и DVD, принтерами и программными средствами; проекторы и экраны; цифровые камеры; копировальные аппараты; локальная сеть с выходом в Интернет.

13.4. Печатные и электронные образовательные и информационные ресурсы:

Информационно-методические материалы:

учебные пособия по дисциплине;

раздаточные материалы к практическим занятиям по дисциплине.

Электронные образовательные ресурсы:

учебно-методические разработки в электронном виде.

13.5. Перечень лицензионного программного обеспечения

№ п/п	Наименование программного продукта	Реквизиты договора поставки	Количество лицензий	Срок окончания действия лицензии
1	Операционная система Microsoft Windows 10 Education (Russian)	Подписка Microsoft Azure Dev Tools for Teaching, соглашение ICM-167819 от 24.12.2018 г., действительно до 28.01.2021 г., счет IM83988 от 22.01.2020 г.	50	28.01.2021 г.
2	Kaspersky Endpoint Security 10 для Windows	Контракт от 24.12.2018 № 126-152ЭА/2018	50	22.12.2020

14. Требования к оценке качества освоения программы

Наименование модулей	Основные показатели оценки	Формы и методы контроля и оценки
Модуль 1. Расчет химического аппарата с механическим перемешивающим устройством.	*Знает* основы теории расчета деталей и узлов машин и аппаратов химической технологии; конструкции, типажи и критерии работоспособности деталей машин, сборочных единиц (узлов) и агрегатов; основы теории совместной работы и методы расчета деталей и узлов машин и аппаратов химической технологии. *Умеет* рассчитывать и конструировать детали машин по исходным данным; производить расчеты по основным критериям работоспособности и конструирования деталей машин; производить расчеты и конструирование деталей машин и механизмов с учетом производственной технологии и эксплуатации. *Владеет* расчетами типовых деталей машин, пользуясь справочной литературой и ГОСТами; основными методами расчета и проектирования механических узлов и элементов техники.	Пояснительная записка к курсовому проекту; оценки за первую и вторую контрольные точки
Модуль 2. Чертеж общего вида аппарата	*Знает* типажи и критерии работоспособности деталей машин, сборочных единиц (узлов) и агрегатов. *Умеет* рассчитывать и конструировать детали машин по исходным данным. *Владеет* правилами построения технических схем и чертежей; основными методами расчета и проектирования механических узлов и элементов техники.	2 листа чертежей формата А1; оценки за вторую и третью контрольные точки

15. Особенности организации образовательного процесса для инвалидов и лиц с ограниченными возможностями здоровья

Обучение инвалидов и лиц с ограниченными возможностями здоровья осуществляется в соответствии с:

- Порядком организации и осуществления образовательной деятельности по образовательным программам – программам бакалавриата, программам специалитета, программам магистратуры (приказ Минобрнауки РФ от 05.04.2017 № 301);
- Положением о Порядке организации и осуществления образовательной деятельности по образовательным программам – программам бакалавриата, программам специалитета, программам магистратуры в Российском химико-технологическом университете имени Д.И. Менделеева (утв. Решением Ученого совета университета от 28.06.2017, протокол № 9);
- Методическими рекомендациями по организации образовательного процесса для обучения инвалидов и лиц с ограниченными возможностями здоровья в образовательных организациях высшего образования, в том числе оснащенности образовательного процесса (утверждены заместителем Министра образования и науки РФ А.А. Климовым от 08.04.2014 № АК-44/05 вн).

Дополнения и изменения к рабочей программе дисциплины
«Проектирование деталей машин и аппаратов в технологии и переработке полимеров»
основной образовательной программы
направление подготовки: 18.03.01 «Химическая технология»
профиль: «Технология и переработка полимеров»
квалификация: бакалавр
Форма обучения: очная

Номер изменения/ дополнения	Содержание дополнения/изменения	Основание внесения изменения/дополнения
1.	Изменение в части обновления лицензионного программного обеспечения	протокол заседания Ученого совета № 1 от «30» августа 2019г.
2.	Изменения в части обновления договоров электронных ресурсов	протокол заседания Ученого совета № 2 от «30» сентября 2019г.
3.	Изменения: в п. 9.3 «Средства обеспечения освоения дисциплины»; в п.10 «Методические указания для обучающихся»; в. п.11 «Методические указания для преподавателей»	Приказ ректора РХТУ им. Д.И. Менделеева от 16.03.2020 № 163-А «О предупреждении распространения новой коронавирусной инфекции» с формулировкой «Изменения в части использования ЭО и ДОТ при реализации основных профессиональных образовательных программ»

Министерство науки и высшего образования Российской Федерации
федеральное государственное бюджетное образовательное учреждение высшего образования
«Российский химико-технологический университет имени Д.И. Менделеева»

«Утверждаю»
ректор

_____ А.Г. Мажуга

«___» ____мая____ 2019 г.

РАБОЧАЯ ПРОГРАММА ДИСЦИПЛИНЫ

«Проектирование процессов и аппаратов химической технологии»

Направление подготовки 18.03.01 «Химическая технология»

Профили подготовки: «Технология синтетических биологически активных веществ, химико-фармацевтических препаратов и косметических средств», «Технология и переработка полимеров», «Технология основного органического и нефтехимического синтеза», «Технология защиты от коррозии», «Химическая технология природных энергоносителей и углеродных материалов», «Химическая технология тонкого органического синтеза», «Технология неорганических веществ», «Химическая технология биоматериалов»

Квалификация «бакалавр»

Программа одобрена
Методической комиссией
РХТУ им. Д.И. Менделеева
«31» мая 2019 г.

Председатель _____ Н.А. Макаров

Москва 2019 г.

Программа составлена:

- зав. кафедрой процессов и аппаратов химической технологии, проф., д.т.н. Л.В. Равичевым
- доцентом кафедры процессов и аппаратов химической технологии, к.т.н. Т.А. Тарасовой

Программа рассмотрена и одобрена на заседании кафедры процессов и аппаратов химической технологии 30 мая 2019 г., протокол № 16.

1. ЦЕЛИ И ЗАДАЧИ ДИСЦИПЛИНЫ

Программа дисциплины составлена в соответствии с требованиями Федерального государственного образовательного стандарта высшего образования (ФГОС ВО) по направлению подготовки бакалавров Направление подготовки **18.03.01 «Химическая технология»** профили: «Технология синтетических биологически активных веществ, химико-фармацевтических препаратов и косметических средств», «Технология и переработка полимеров», «Технология основного органического и нефтехимического синтеза», «Технология защиты от коррозии», «Химическая технология природных энергоносителей и углеродных материалов», «Химическая технология тонкого органического синтеза», «Технология неорганических веществ», «Химическая технология биоматериалов», в соответствии с рекомендациями методической комиссии Ученого совета РХТУ им. Д.И. Менделеева и накопленным опытом преподавания дисциплины кафедрой процессов и аппаратов химической технологии РХТУ им. Д.И. Менделеева.

Дисциплина относится к вариативной части обязательных дисциплин учебного плана и рассчитана на изучение в 7 семестре обучения. Дисциплина предполагает, что обучающиеся имеют теоретическую и практическую подготовку по процессам и аппаратам химической технологии.

Цель дисциплины:

Существенно расширить, систематизировать и использовать на практике знаний основ гидравлических, тепловых и массообменных процессов химической технологии, позволяющих выпускникам осуществлять научно- исследовательскую и практическую работу на предприятиях.

Задачи изучения дисциплины:

- закрепление и использование знаний, полученных при изучении дисциплины «Процессы и аппараты химической технологии»;
- систематизация методов расчета тепло- и массообменного оборудования;
- овладение основными принципами организации процессов химической технологии на основе изученных в дисциплине «Процессы и аппараты химической технологии» основ гидромеханики, тепло- и массопередачи;
- развитие понимания физической сущности и общности процессов химической технологии.

2. ТРЕБОВАНИЯ К РЕЗУЛЬТАТАМ ОСВОЕНИЯ ДИСЦИПЛИНЫ

Изучение дисциплины **«Проектирование процессов и аппаратов химической технологии»** при подготовке бакалавров по направлению подготовки **18.03.01 «Химическая технология»** профили: «Технология синтетических биологически активных веществ, химико-фармацевтических препаратов и косметических средств», «Технология и переработка полимеров», «Технология основного органического и нефтехимического синтеза», «Технология защиты от коррозии», «Химическая технология природных энергоносителей и углеродных материалов», «Химическая технология тонкого органического синтеза», «Технология неорганических веществ», «Химическая технология биоматериалов», направлено на приобретение следующих профессиональных компетенций:

<u>в области производственно-технологической деятельности:</u>

- способности принимать конкретные технические решения при разработке технологических процессов, выбирать технические средства и технологии с учетом – экологических последствий их применения (ПК-4);

- способности выявлять и устранять отклонения от режимов работы технологического оборудования и параметров технологического процесса (ПК-11).

в области научно-исследовательской деятельности:
- способности планировать и проводить физические и химические эксперименты, проводить обработку их результатов и оценивать погрешности, выдвигать гипотезы и устанавливать границы их применения, применять методы математического анализа и моделирования, теоретического и экспериментального исследования (ПК-16).

В результате освоения дисциплины обучающийся должен:

ЗНАТЬ:
- методы расчета тепло- и массообменных аппаратов;
- основные принципы организации процессов химической технологии;
- типовые процессы химической технологии, соответствующие аппараты и методы их расчета;
- методы составления технологических схем с нанесением всех аппаратов.

УМЕТЬ:
- составлять материальные и тепловые балансы для систем газ-жидкость;
- рассчитывать параметры тепло- и массообменного оборудования и насосов;
- подбирать стандартное оборудование, используемое в химической промышленности.

ВЛАДЕТЬ:
- методологией расчета основных параметров гидромеханических, тепловых и массообменных процессов;
- основами правильного подбора тепло и массообменного оборудования;
- методами составления технологических схем и графического изображения основного оборудования.

3. ОБЪЕМ ДИСЦИПЛИНЫ И ВИДЫ УЧЕБНОЙ РАБОТЫ

Вид учебной работы	**VII семестр**	
	ЗЕ	**Акад. час.**
Общая трудоемкость дисциплины	**2**	**72**
Контактная работа – аудиторные занятия:	**0,44**	**16**
Практические занятия (ПЗ)	0,44	16
Самостоятельная работа	**1,56**	**56**
Контактная самостоятельная работа	1,56	0,2
Самостоятельное изучение разделов дисциплины		55,8
Вид итогового контроля:	**Зачет с оценкой**	

Вид учебной работы	**VII семестр**	
	ЗЕ	**Астр. час.**
Общая трудоемкость дисциплины	**2**	**54**
Контактная работа – аудиторные занятия:	**0,44**	**12**
Практические занятия (ПЗ)	0,44	12
Самостоятельная работа	**1,56**	**42**
Контактная самостоятельная работа	1,56	0,15
Самостоятельное изучение разделов дисциплины		41,85
Вид итогового контроля:	**Зачет с оценкой**	

4. СОДЕРЖАНИЕ ДИСЦИПЛИНЫ.
4.1 РАЗДЕЛЫ ДИСЦИПЛИНЫ И ВИДЫ ЗАНЯТИЙ

№ п/п	Раздел дисциплины	Часов акад.		
		Всего	**Ауд.занятия**	**Самостоятельная работа**
	Введение. Физико-химические основы и особенности условий проведения процесса разделения жидких гомогенных смесей ректификацией. Описание принципиальной схемы ректификационной установки непрерывного действия. Сравнение и области применения насадочных и тарельчатых колонн. Построение равновесной линии на основе полученных индивидуальных заданий.	**7**	**1**	**6**
1	**Раздел 1. Расчёт ректификационной колонны.**	**30**	**6**	**24**
1.1	Расчёт насадочной ректификационной колонны непрерывного действия (для трех размеров насадки).	10	2	8
1.2	Расчёт тарельчатой ректификационной колонны непрерывного действия.	10	2	8
1.3	Сравнение данных расчёта насадочной и тарельчатой колонн. Сопоставление данных, полученных по программам компьютерных и ручных расчетов. Выбор колонны.	10	2	8
2	**Раздел 2. Расчёт и выбор теплообменников.**	**14**	**4**	**10**
2.1	Расчёт кожухотрубчатого испарителя.	5	1	4
2.2	Расчёт конденсатора (кожухотрубчатого или пластинчатого).	3	1	2
2.3	Расчёт подогревателя (кожухотрубчатого или пластинчатого).	3	1	2
2.4	Расчёт холодильников дистиллята и кубового остатка (кожухотрубчатых или пластинчатых).	3	1	2
3	**Раздел 3. Гидродинамические расчёты.**	**9**	**3**	**6**
3.1	Расчёт гидравлического сопротивления трубопроводов	3	1	2
3.2	Расчёт оптимальных диаметров трубопроводов	3	1	2
3.3	Расчёт и подбор насосов	3	1	2
4	**Раздел 4. Графическое оформление.** Технологическая схема. Ректификационная колонна определенного типа с изображением деталей контактных элементов, рассчитанных в модуле 1	**12**	**2**	**10**
	Зачёт с оценкой			
Итого		**72**	**16**	**56**

4.2. СОДЕРЖАНИЕ РАЗДЕЛОВ ДИСЦИПЛИНЫ

Введение. Физико-химические основы и особенности условий проведения процесса разделения жидких гомогенных смесей ректификацией. Описание принципиальной схемы ректификационной установки непрерывного действия. Сравнение и области применения насадочных и тарельчатых колонн. Построение равновесной линии на основе полученных индивидуальных заданий.

Раздел 1. Расчёт ректификационной колонны.

1.1. Расчёт насадочной ректификационной колонны непрерывного действия (для трех размеров насадки).

Материальный баланс колонны. Расчёт минимального и рабочего флегмового числа. Построение рабочих линий. Расчёт скорости паров и диаметра колонны. Определение высоты насадки по модифицированному уравнению массоопередачи. Определение общего числа и высоты единиц переноса. Расчёт гидравлического сопротивления насадки.

1.2. Расчёт тарельчатой ректификационной колонны непрерывного действия.

Предварительный выбор тарелок. Материальный баланс колонны. Расчёт минимального и рабочего флегмового числа. Расчет скорости паров и диаметра колонны. Построение рабочих линий. Определение высоты светлого слоя жидкости на тарелке и паросодержания барботажного слоя. Расчёт коэффициентов массопередачи, общего числа единиц переноса, эффективности по Мэрфри. Расчёт высоты колонны на основе КПД по Мэрфри с построением кинетической линии. Расчёт гидравлического сопротивления колонны.

1.3. Сравнение данных расчета насадочной и тарельчатой колонн. Сопоставление данных, полученных по программам компьютерных и ручных расчётов. Выбор колонны.

Раздел 2. Расчёт и выбор теплообменников.

Расчёт и выбор теплообменников по общей схеме: -расчет тепловой нагрузки; - определение теплового режима и средней движущей силы; - приближенная оценка коэффициентов теплоотдачи, коэффициента теплопередачи, поверхности $F_{ор}$; - выбор типа и нормализованного варианта конструкции; -определение параметров конструкции (например, для кожухотрубного теплообменника: числа труб и числа ходов, диаметра труб, диаметра кожуха, поверхности теплообменника $F_{норм}$ и др.); - сопоставление ориентировочной $F_{ор}$ и $F_{норм}$; - сопоставление данных, полученных по программам компьютерных и ручных расчетов; -гидравлический расчет; - выбор оптимального варианта теплообменника.

2.1. Расчёт кожухотрубчатого испарителя.

2.2. Расчёт конденсатора (кожухотрубчатого или пластинчатого).

2.3. Расчёт подогревателя (кожухотрубчатого или пластинчатого).

2.4. Расчёт холодильников дистиллята и кубового остатка (кожухотрубчатых или пластинчатых).

Раздел 3. Гидродинамические расчёты.

3.1 Расчёт гидравлического сопротивления трубопроводов

3.2. Расчёт оптимальных диаметров трубопроводов

3.3. Расчёт и подбор насосов

Раздел 4. Графическое оформление.

Технологическая схема. Ректификационная колонна определенного типа с изображением деталей контактных элементов, рассчитанных в разделе 1.

5. СООТВЕТСТВИЕ СОДЕРЖАНИЯ ТРЕБОВАНИЯМ К РЕЗУЛЬТАТАМ ОСВОЕНИЯ ДИСЦИПЛИНЫ

№	Компетенции	Раздел 1	Раздел 2	Раздел 3	Раздел 4
	Знать:				
1	- методы расчёта тепло- и массообменных аппаратов;	+	+		
2	- основные принципы организации процессов химической технологии;	+	+	+	+
3	- типовые процессы химической технологии, соответствующие аппараты и методы их расчёта;	+	+	+	+
4	- методы составления технологических схем с нанесением всех аппаратов.			+	+
	Уметь:				
1	- составлять материальные и тепловые балансы для систем газ-жидкость;	+	+	+	
2	- рассчитывать параметры тепло- и массообменного оборудования и насосов;	+	+	+	
3	- подбирать стандартное оборудование, используемое в химической промышленности.	+	+	+	+
	Владеть:				
1	- методологией расчета основных параметров гидромеханических, тепловых и массообменных процессов;	+	+	+	
2	- основами правильного подбора тепло и массообменного оборудования;	+	+		+
3	- методами составления технологических схем и графического изображения основного оборудования.			+	+
	Профессиональные компетенции:				
	в области производственно-технологической деятельности:				
1	- способностью принимать конкретные технические решения при разработке технологических процессов, выбирать технические средства и технологии с учетом – экологических последствий их применения (ПК-4);	+	+	+	+
2	- способностью выявлять и устранять отклонения от режимов работы технологического оборудования и параметров технологического процесса (ПК-11).	+	+	+	+
	в области научно-исследовательской деятельности:				
1	- способностью планировать и проводить физические и химические эксперименты, проводить обработку их результатов и оценивать погрешности, выдвигать гипотезы и устанавливать границы их применения, применять методы математического анализа и моделирования, теоретического и экспериментального исследования (ПК-16).	+	+	+	

6. ПРАКТИЧЕСКИЕ ЗАНЯТИЯ (КОНСУЛЬТАЦИИ)

Учебным планом подготовки обучающихся в бакалавриате по дисциплине «**Проектирование процессов и аппаратов химической технологии**» направления **18.03.01 «Химическая технология»** профили: «Технология синтетических биологически активных веществ, химико-фармацевтических препаратов и косметических средств», «Технология и переработка полимеров», «Технология основного органического и нефтехимического синтеза», «Технология защиты от коррозии», «Химическая технология природных энергоносителей и углеродных материалов», «Химическая технология тонкого органического синтеза», «Технология неорганических веществ», «Химическая технология биоматериалов», предусмотрено проведение аудиторных занятий в объёме 16 часов. Аудиторные занятия проводятся под руководством преподавателя и направлены на углубление теоретических знаний, полученных студентом в 5 и 6 семестрах, на формирование способности применять теоретические знания на практике. Занятия предусматривают проведение консультаций по текущим разделам выполнения курсового проекта и контроль преподавателем объема выполненных студентом работ согласно плану.

№ п/п	№ раздела дисциплины	Аудиторные занятия. Темы консультаций
1	Введение.	1. Физико-химические основы и особенности условий проведения процесса разделения жидких гомогенных смесей ректификацией. Описание принципиальной схемы ректификационной установки непрерывного действия. Сравнение и области применения насадочных и тарельчатых колонн. Построение равновесной линии на основе полученных индивидуальных заданий. 1 час
2	Раздел 1	2. Расчёт насадочной ректификационной колонны непрерывного действия. Материальный баланс колонны. Расчёт минимального и рабочего флегмового числа. Построение рабочих линий. Расчёт скорости паров и диаметра колонны. 1 час 3. Определение высоты насадки по модифицированному уравнению массоопередачи. Определение общего числа и высоты единиц переноса. Расчёт гидравлического сопротивления насадки. 1 час 4. Расчёт тарельчатой ректификационной колонны непрерывного действия. Предварительный выбор тарелок. Материальный баланс колонны. Расчёт минимального и рабочего флегмового числа. Расчёт скорости паров и диаметра колонны. Построение рабочих линий. 1 час 5. Определение высоты светлого слоя жидкости на тарелке и паросодержания барботажного слоя. Расчет коэффициентов массоопередачи, общего числа единиц переноса, эффективности по Мэрфри. Расчёт высоты колонны на основе КПД по Мэрфри с построением кинетической линии. Расчёт гидравлического сопротивления колонны.1 час 6. Сравнение данных расчета насадочной и тарельчатой колонн. Сопоставление данных, полученных по программам компьютерных и ручных расчетов. 1час 7. Выбор колонны.1 час.
3	Раздел 2	8. Общая схема расчёта теплообменников на примере кожухотрубчатого испарителя. Расчёт тепловой нагрузки теплообменников. Определение теплового режима и средней

		движущей силы. Приближенная оценка коэффициентов теплоотдачи, коэффициента теплопередачи, поверхности $F_{ор}$. Выбор типа и нормализованного варианта конструкции $F_{норм}$. Определение параметров конструкции. 1 час 9. Сопоставление данных, полученных по программам компьютерных и ручных расчетов. Гидравлический расчёт. Выбор оптимального варианта теплообменника. 0,5 часа 10. Расчёт конденсатора (кожухотрубчатого или пластинчатого) по общей схеме расчёта. 1 час 11. Расчёт подогревателя (кожухотрубчатого или пластинчатого) по общей схеме расчета. 1 час 12. Расчёт холодильников дистиллята и кубового остатка (кожухотрубчатых или пластинчатых) по общей схеме расчёта 0,5 часа
4	Раздел 3	13. Расчёт гидравлического сопротивления трубопроводов 1 час 14. Расчёт оптимальных диаметров трубопроводов. 1 час 15. Расчёт и подбор насосов. 1 час
5	Раздел 4.	16. Технологическая схема. Технические характеристики и требования к выполнению спроектированного оборудования. Аппараты, входящие в установку. Основные технологические связи между аппаратами. Элементы, имеющие самостоятельное функциональное назначение (насосы, арматура и т.д.) 1 час 17. Чертежи общего вида ректификационной колонны определенного типа. 0,5 часа 18. Чертежи деталей контактных элементов, рассчитанных в модуле 0,5 часа.

7. САМОСТОЯТЕЛЬНАЯ РАБОТА.

Учебным планом подготовки бакалавров по дисциплине **«Проектирование процессов и аппаратов химической технологии»** направления **18.03.01 «Химическая технология»** профили: «Технология синтетических биологически активных веществ, химико-фармацевтических препаратов и косметических средств», «Технология и переработка полимеров», «Технология основного органического и нефтехимического синтеза», «Технология защиты от коррозии», «Химическая технология природных энергоносителей и углеродных материалов», «Химическая технология тонкого органического синтеза», «Технология неорганических веществ», «Химическая технология биоматериалов», предусмотрена самостоятельная работа в объёме 56 часов. Самостоятельная работа проводится под руководством преподавателя согласно темам соответствующих разделов плана, обсуждаемых на аудиторных занятиях. Направлена самостоятельная работа на углубление теоретических знаний, полученных студентом в 5 и 6 семестрах, на формирование способности применять теоретические знания на практике, включающих использование компьютерных программ для расчёта гидродинамического, теплообменного и массообменного оборудования.

8. ОЦЕНОЧНЫЕ СРЕДСТВА ДЛЯ КОНТРОЛЯ ОСВОЕНИЯ ДИСЦИПЛИНЫ

8.1 Примерный перечень тем курсовых проектов

- Расчёт и проектирование ректификационной установки непрерывного действия для разделения бинарной смеси хлороформ-дихлорэтан с заданной производительностью по исходной смеси и содержанием легколетучего компонента в исходной смеси, ректификате и кубовом остатке. Тип колонны – тарельчатая;
- Расчёт и проектирование ректификационной установки непрерывного действия для разделения бинарной смеси гексан-гептан с заданной производительностью по исходной

смеси и содержанием легколетучего компонента в исходной смеси, ректификате и кубовом остатке. Тип колонны – тарельчатая;
- Расчёт и проектирование ректификационной установки непрерывного действия для разделения бинарной смеси этанол-вода с заданной производительностью по исходной смеси и содержанием легколетучего компонента в исходной смеси, ректификате и кубовом остатке. Тип колонны – насадочная;
- Расчёт и проектирование ректификационной установки непрерывного действия для разделения бинарной смеси бензол-толуол с заданной производительностью по исходной смеси и содержанием легколетучего компонента в исходной смеси, ректификате и кубовом остатке. Тип колонны – выбрать.
- Расчёт и проектирование ректификационной установки непрерывного действия для разделения бинарной смеси ацетон-хлороформ с заданной производительностью по исходной смеси и содержанием легколетучего компонента в исходной смеси, ректификате и кубовом остатке. Тип колонны – выбрать.

8.2. Текущий контроль освоения дисциплины

Промежуточный рейтинговый контроль по дисциплине **«Проектирование процессов и аппаратов химической технологии»** направления **18.03.01 «Химическая технология»** профили: «Технология синтетических биологически активных веществ, химико-фармацевтических препаратов и косметических средств», «Технология и переработка полимеров», «Технология основного органического и нефтехимического синтеза», «Технология защиты от коррозии», «Химическая технология природных энергоносителей и углеродных материалов», «Химическая технология тонкого органического синтеза», «Технология неорганических веществ», «Химическая технология биоматериалов», складывается из оценки за выполнение соответствующих разделов. Максимальное количество баллов, которое может быть получено за выполнение всех разделов курсового проекта равно 60.

Контроль выполнения разделов курсового проекта:

№ п/п	№ раздела дисциплины	Темы консультаций	Баллы
1	Введение.	1. Физико-химические основы и особенности условий проведения процесса разделения жидких гомогенных смесей ректификацией. Описание принципиальной схемы ректификационной установки непрерывного действия. Сравнение и области применения насадочных и тарельчатых колонн. Построение равновесной линии на основе полученных индивидуальных заданий.	4
2	Раздел 1	2. Расчёт насадочной ректификационной колонны непрерывного действия. Материальный баланс колонны. Расчёт минимального и рабочего флегмового числа. Построение рабочих линий. Расчёт скорости паров и диаметра колонны.	4
		3. Определение высоты насадки по модифицированному уравнению массоопередачи. Определение общего числа и высоты единиц переноса. Расчёт гидравлического сопротивления насадки.	4
		4. Расчёт тарельчатой ректификационной	5

		колонны непрерывного действия. Предварительный выбор тарелок. Материальный баланс колонны. Расчёт минимального и рабочего флегмового числа. Расчет скорости паров и диаметра колонны. Построение рабочих линий.	
		5.Определение высоты светлого слоя жидкости на тарелке и паросодержания барботажного слоя. Расчёт коэффициентов массоопередачи, общего числа единиц переноса, эффективности по Мэрфри. Расчёт высоты колонны на основе КПД по Мэрфри с построением кинетической линии. Расчёт гидравлического сопротивления колонны.	4
		6. Сравнение данных расчёта насадочной и тарельчатой колонн. Сопоставление данных, полученных по программам компьютерных и ручных расчётов.	2
		7. Выбор колонны.	2
Итого:			**25**
3	Раздел 2	8. Общая схема расчёта теплообменников на примере кожухотрубчатого испарителя. Расчёт тепловой нагрузки теплообменников. Определение теплового режима и средней движущей силы. Приближенная оценка коэффициентов теплоотдачи, коэффициента теплопередачи, поверхности $F_{ор}$. Выбор типа и нормализованного варианта конструкции $F_{норм}$. Определение параметров конструкции.	3
		9. Сопоставление данных, полученных по программам компьютерных и ручных расчётов. Гидравлический расчёт. Выбор оптимального варианта теплообменника.	3
		10. Расчёт конденсатора (кожухотрубчатого или пластинчатого) по общей схеме расчёта.	3
		11. Расчёт подогревателя (кожухотрубчатого или пластинчатого) по общей схеме расчёта.	3
		12. Расчёт холодильников дистиллята и кубового остатка (кожухотрубчатых или пластинчатых) по общей схеме расчёта.	3
Итого:			**15**
4	Раздел 3	13. Расчёт гидравлического сопротивления трубопроводов.	2
		14. Расчёт оптимальных диаметров трубопроводов.	2
		15. Расчёт и подбор насосов.	2
Итого:			**6**
5	Раздел 4.	16. Технологическая схема. Технические характеристики и требования к выполнению спроектированного оборудования. Аппараты, входящие в установку. Основные технологические связи между аппаратами.	5

		Элементы, имеющие самостоятельное функциональное назначение (насосы, арматура и т.д.)	
		17. Чертежи общего вида ректификационной колонны определенного типа.	5
		18. Чертежи деталей контактных элементов, рассчитанных в разделе 1	4
Итого:			**14**
Всего сумма набранных баллов:			**60**

8.3. Вопросы для итогового контроля освоения дисциплины

От 20 до 40 баллов студент получает при итоговом контроле - при защите проекта, которая подразумевает обсуждение расчетов, изложенных в расчетно-пояснительной записке, а также графических материалов и ответов на вопросы:

Введение.

Физико-химические основы и особенности условий проведения процесса разделения жидких гомогенных смесей ректификацией. Описание принципиальной схемы ректификационной установки непрерывного действия. Сравнение и области применения насадочных и тарельчатых колонн. Построение равновесной линии на основе полученных индивидуальных заданий.

1. В каких координатах строятся рабочая и равновесная линии при анализе работы ректификационных колонн графоаналитическим методом?
2. Как обозначаются составы пара и жидкости
3. В процессе ректификации где больше легколетучего компонента – в паре или в жидкости?
4. Как влияет размер насадки на высоту и диаметр аппарата?
5. Как влияет размер насадки на гидравлическое сопротивление аппарата?
6. Для чего осуществляется предварительный нагрев исходной смеси перед подачей в ректификационную колонну
7. Для чего используется дефлегматор?
8. Для чего используется кипятильник?
9. Что обуславливает преимущественное (по сравнению с насадочными) использование тарельчатых ректификационных колонн в крупнотоннажной ректификации (сравниваются тарельчатая и насадочная колонна с одинаковыми габаритными размерами)?
10. В чем состоит назначение насадки или тарельчатых устройств?
11. В чем состоит технологический расчет массообменных аппаратов?
12. Как влияет размер элемента насадки и плотность орошения на гидравлическое сопротивление по газовой фазе?
13. Сопоставить друг с другом тарельчатые и насадочные колонные аппараты. Каковы преимущественные области применения каждого из этих типов колонн?
14. Назовите достоинства тарельчатых колонн по сравнению с насадочными.
15. Назовите достоинства насадочных колонн по сравнению с тарельчатыми.
16. Какие бывают типы тарелок и виды насадок?
17. Сравнение колпачковых, ситчатых, клапанных тарелок.
18. Назвать (и обосновать их необходимость) основные допущения, принимаемые при анализе и расчете установок для непрерывной ректификации бинарных смесей.

Раздел 1. Расчёт ректификационной колонны.

1. Что называют флегмовым числом ректификационной колонны?

2. Как определяется минимальное флегмовое число при бинарной ректификации?
3. Влияние флегмового числа на размеры ректификационной колонны и расход греющего пара. Определение оптимального флегмового числа при расчете ректификационных колонн.
4. По какому параметру происходит оптимизация процесса при расчёте опимального флегмового числа?
5. Описать с указанием необходимых обозначений и допущений построение рабочих линий для ректификационной колонны непрерывного действия при постоянстве расходов фаз.
6. Как изменятся габаритные размеры проектируемой ректификационной колонны при увеличении флегмового числа?
7. Как зависит высота колонны от флегмового числа?
8. Как влияет увеличение флегмового числа на расход и состав флегмы?
9. Как влияет увеличение флегмового числа на тепловую нагрузку дефлегматора и кипятильника?
10. Как влияет увеличение флегмового числа на расход и состав дистиллята?
11. Какое положение занимает рабочая линия для процесса бинарной ректификации при минимальном флегмовом числе?
12. Какое положение занимает рабочая линия для процесса бинарной ректификации при максимальном флегмовом числе?
13. Что такое кинетическая линия? Для чего необходимо было ее строить?
14. Какие величины вы рассчитывали для построения кинетической линии?
15. Изложите порядок построения кинетической линии
16. Приведите уравнение для расчета расхода пара, поступающего из колонны в дефлегматор. Используйте флегмовое число.
17. Что называют единицей переноса?
18. Что называют коэффициентом полезного действия ступени (по Мэрфри):
19. Что такое теоретическая тарелка?
20. Что называют коэффициентом полезного действия тарелки ректификационной колонны?
21. Как изменяются высота и диаметр колонны с уменьшением флегмового числа?
22. Назовите методы расчета высот ректификационных колонн?
23. По какой скорости проводят расчет диаметра ректификационной колонны – пара или жидкости?

Раздел 2. Расчёт и выбор теплообменников

1. Как влияет критерий Рейнольдса на коэффициент теплоотдачи при течении в трубах и каналах?
2. Какой физический смысл имеет критерий Нуссельта?
3. Какой физический смысл имеет критерий Прандтля?
4. Какой физический смысл имеет критерий Грасгофа?
5. Назовите примерные численные значения критерия Прандтля для газов и капельных жидкостей.
6. Какая из схем движения теплоносителей обеспечит наибольшую движущую силу процесса теплопередачи (прямоток или противоток)?
7. Как изменится коэффициент теплопередачи и гидравлическое сопротивление при увеличении числа ходов теплообменного аппарата?
8. Как влияет турбулентность движения теплоносителей на коэффициент теплопередачи?
9. Связь коэффициента теплопередачи и коэффициентов теплоотдачи при теплопередаче с постоянными температурами теплоносителей для плоской стенки.

10. Какие недостатки имеет многоходовой кожухотрубчатый теплообменник по сравнению с одноходовым?
11. Почему расчет коэффициентов теплоотдачи при конвекции и конденсации паров рассчитываются по разным формулам?
12. При каких значениях критерия Рейнольдса необходим учёт естественной конвекции и расчёт критерия Грасгофа?
13. Как и почему влияет гидродинамический режим течения жидкости в трубе на коэффициент теплоотдачи?
14. Каков общий вид критериального уравнения для расчета коэффициента теплоотдачи при принудительной конвекции без изменения агрегатного состояния.
15. При каких значениях критерия Рейнольдса необходим учёт естественной конвекции и расчёт критерия Грасгофа?
16. Какие преимущества имеет пластинчатый теплообменник перед кожухотрубным.

Раздел 3. Гидродинамические расчёты

1. Что называют напором насоса?
2. Как влияет температура перекачиваемой жидкости на максимально возможную высоту всасывающей линии?
3. Как влияет скорость перекачиваемой жидкости во всасывающей трубе на максимально возможную высоту всасывающей линии?
4. Опишите действие одноступенчатого центробежного насоса, сопоставив его с насосами других типов.
5. В какую форму переходит механическая энергия потока жидкости, теряемая при его движении по трубопроводу?
6. Как влияет критерий Рейнольдса на коэффициент гидравлического трения (коэффициент Дарси) в ламинарном режиме?
7. Как влияет критерий Рейнольдса на коэффициент гидравлического трения (коэффициент Дарси) в автомодельном режиме
8. Как изменится расчётная величина запаса на кавитацию для центробежного насоса, если при прочих равных условиях производительность возрастёт?
9. Полезная и потребляемая мощность насоса. Коэффициент полезного действия насоса и его составляющие, поясните физический смысл каждого из них.
10. Характеристика центробежного насоса. Характеристика сети. Покажите, как определяются напор и мощность насоса при работе его на данную сеть.
11. Изобразите графически и сопоставьте зависимости между производительностью и напором для центробежного и поршневого насосов.
12. Сопоставьте основные достоинства и недостатки центробежных и поршневых насосов, назвав основные области их применения. Расчет диаметра трубопровода, выбор расчетных скоростей потока и примерные численные их значения для капельных жидкостей, газов, паров.

Раздел 4. Графическое оформление.

1. Чем был обусловлен выбор теплообменников?
2. Сопоставьте достоинства и недостатки имеющихся в схеме теплообменников (кожухотрубного, двухтрубного («труба в трубе»), пластинчатого) теплообменников аппаратов и назовите области их применения.
3. Опишите принцип действия пластинчатого теплообменника для жидкостей. Сопоставьте достоинства и недостатки этого аппарата с кожухотрубчатым теплообменником.
4. Объясните принцип действия конденсатоотводчика. Приведите схему устройства.
5. Чем отличаются одноходовые кожухотрубные теплообменники от многоходовых?
6. Пояснить принцип действия измерительных приборов и узлов автоматизации.

7. Обсуждение конструкции крепления тарелок
8. Как определяется внутренний диаметр колонного аппарата
9. Как выбирается расстояние между тарелками колонных аппаратов
10. Предназначения люков, штырей, цапф.

9. УЧЕБНО-МЕТОДИЧЕСКОЕ ОБЕСПЕЧЕНИЕ ДИСЦИПЛИНЫ.

9.1. Рекомендуемая литература.

Основная

1. Дмитриев Е.А. Теплообменные аппараты химических производств: учеб. Пособие / Е.А. Дмитриев, Е.П. Моргунова, Р.Б. Комляшев. – М.: РХТУ им. Д.И. Менделеева, 2013. – 88 с.
2. Процессы и аппараты химической технологии. Трубопроводы в химических производствах: Е.А. Дмитриев, С.И. Ильина, И.К. Кузнецова, О.В. Кабанов. – М.: РХТУ им. Д.И. Менделеева, 2016. – 31 с.
3. Насосы химических производств: учебно-методическое пособие/ сост. Е.А. Дмитриев, Е.П. Моргунова, Р.Б. Комляшёв. – М.: РХТУ им. Д.И. Менделеева, 2013. – 48 с.
4. Аппаратура процессов разделения гомогенных и гетерогенных систем: учеб. пособие/ Е.А. Дмитриев, Р.Б. Комляшев, Е.П. Моргунова, А.М. Трушин, А.В. Вешняков, Л.С. Сальникова – М.: РХТУ им. Д.И. Менделеева, 2016. – 104 с.
5. Разинов А.И. Процессы и аппараты химической технологии: учебное пособие / А.И. Разинов, А.В. Клинов, Г.С. Дьяконов; Минобрнауки России, Казан. нац. исслед. технол. ун-т. – Казань: Изд-во КНИТУ, 2017. – 860 с.

Дополнительная

1. Основные процессы и аппараты химической технологии: пособие по проектированию /ред. Ю. И. Дытнерский. - 4-е изд. М.: Альянс, 2008.- 493 с.
2. Касаткин, А. Г. Основные процессы и аппараты химической технологии. - М.: Альянс, 2005. - 750 с.
3. Романков П.Г., Фролов В.Ф., Флисюк О.М. Методы расчета процессов и аппаратов химической технологии (примеры и задачи): Учебн. пособие для вузов. - СПб.: Химиздат, 2009. -544 с
4. Коган В.Б., Фридман В.М., Кафаров В.В., Равновесие между жидкостью и паром. Кн. 1-2, М.- Л.: Наука. 1966. - 640+786 с.
5. Павлов К.Ф., Романков П.Г., Носков А.А. Примеры и задачи по курсу процессов и аппаратов химической технологии: учеб. пособие для вузов.- М.: РусМедиаКонсалт.- 2004. - 576 с.
6. Рид, Р. Свойства газов и жидкостей: пер. с англ. / Р. Рид, Дж. Праусниц, Т. Шервуд. - 3-е изд., перераб. и доп. - Л : Химия.-1982. - 592 с.
7. Шервуд Т., Пигфорд Р., Уилки Ч. Массопередача. Пер. с англ. М.: «Химия»,1982. – 696 с.
8. Дытнерский Ю.И. Процессы и аппараты химической технологии: в 2 кн./ Ю.И.Дытнерский.3-е изд. - М.: Химия, 2002. – 768 с.
9. Бобылёв В.Н. Подбор и расчёт трубчатых теплообменников: Учеб.-метод. пособие /РХТУ им. Д.И. Менделеева, 2003. – 80 с.
10. Бобылёв В.Н. Свойства веществ. Справочное пособие / РХТУ им. Д.И.Менделеева; Сост. В.Н.Бобылев. М., 1996. 24 с.
11. Бобылёв В.Н. Физические свойства наиболее известных химических веществ: Справочное пособие / РХТУ им. Д.И. Менделеева, 2003. – 24 с.
12. Рамм В.М. Абсорбция газов. М.: Химия, 1976.- 654 с.
13. Мартюшин С.И., Карцев Е.В., Ковалев Ю.Н. Методические указания. К расчету ректификационных колонн для разделения бинарных смесей с применением ЭВМ. М., МХТИ им. Д.И. Менделеева. 1984. - 38с.
14. Александров И.А. Ректификационные и абсорбционные аппараты. Изд.3-е. М.: Химия, 1978.

15. Перри Дж. Справочник инженера-химика: Пер. с англ. Т.1. Л.: Химия, 1969. - 940с.
16. Комиссаров Ю.А. Процессы и аппараты химической технологии. В 5 ч. Часть 1 : учебник для академического бакалавриата / Ю.А. Комиссаров, Л.С. Гордеев, Д.П. Вент. – 2-е изд., перераб. и доп. – М. : Издательство Юрайт, 2018. – 226 с. – (Серия: Бакалавр. Академический курс).
17. Комиссаров Ю.А. Процессы и аппараты химической технологии. В 5 ч. Часть 2 : учебник для академического бакалавриата / Ю.А. Комиссаров, Л.С. Гордеев, Д.П. Вент. – 2-е изд., перераб. и доп. – М.: Издательство Юрайт, 2018. – 227 с. – (Серия : Бакалавр. Академический курс).
18. Комиссаров Ю.А. Процессы и аппараты химической технологии. В 5 ч. Часть 3 : учебник для академического бакалавриата / Ю.А. Комиссаров, Л.С. Гордеев, Д.П. Вент. – 2-е изд., перераб. и доп. – М. : Издательство Юрайт, 2018. – 247 с. – (Серия : Бакалавр. Академический курс).
19. Комиссаров Ю.А. Процессы и аппараты химической технологии. В 5 ч. Часть 4 : учебник для академического бакалавриата / Ю.А. Комиссаров, Л.С. Гордеев, Д.П. Вент. – 2-е изд., перераб. и доп. – М.: Издательство Юрайт, 2018. – 327 с. – (Серия : Бакалавр. Академический курс).
20. Комиссаров Ю.А. Процессы и аппараты химической технологии. В 5 ч. Часть 5 : учебник для академического бакалавриата / Ю.А. Комиссаров, Л.С. Гордеев, Д.П. Вент. – 2-е изд., перераб. и доп. – М. : Издательство Юрайт, 2018. – 219 с. – (Серия : Бакалавр. Академический курс).
21. Комисаров Ю.А. Химическая технология : научные основы процессов ректификации. В 2 ч. Часть 1 : учеб. пособие для академического бакалавриата / Ю.А. Комиссаров, Л.С. Гордеев, Д.П. Вент. – 2-е изд., перераб. и доп. – М. : Издательство Юрайт, 2018. – 270 с. – (Серия : Бакалавр. Академический курс).
22. Комисаров Ю.А. Химическая технология : научные основы процессов ректификации. В 2 ч. Часть 2 : учеб. пособие для академического бакалавриата / Ю.А. Комиссаров, Л.С. Гордеев, Д.П. Вент. – 2-е изд., перераб. и доп. – М. : Издательство Юрайт, 2018. – 416 с. – (Серия : Бакалавр. Академический курс).
23. Комиссаров Ю.А. Основы конструирования и проектирования промышленных аппаратов : учеб. пособие для вузов / Ю.А. Комиссаров, Л.С. Гордеев, Д.П. Вент. – 2-е изд., испр. и доп. – М.: Издательство Юрайт, 2017. – 368 с. – (Серия: Университеты России).

9.2. Средства обеспечения освоения дисциплины.

- Справочные материалы и программы на сайте кафедры процессов и аппаратов www.chem.-eng.ru

- Компьютерный класс с программным обеспечением для расчета гидродинамического, теплообменного и массообменного оборудования (в курсовых работах и курсовых проектах).

- Мультимедийные средства (основные типы гидродинамических, теплообменных и массообменных аппаратов химической технологии).

9.3. Средства обеспечения освоения дисциплины.

Для освоения дисциплины используются следующие нормативные и нормативно-методические документы (обновить даты обращения):

− Федеральный закон Российской Федерации от 29.12.2012 № 273-ФЗ «Об образовании в Российской Федерации» [Электронный ресурс] – Режим доступа: http://pravo.gov.ru/proxy/ips/?docbody=&nd=102162745&intelsearch=273-%D4%C7 (дата обращения: 16.05.2019).

− Федеральные государственные образовательные стандарты высшего образования // Координационный совет учебно-методических объединений и научно-методических советов высшей школы. Портал Федеральных образовательных

стандартов высшего образования [Электронный ресурс] – Режим доступа: http://fgosvo.ru/fgosvo/92/91/4 (дата обращения: 16.05.2019).

− Приказ Министерства образования и науки РФ от 23.08.2017 № 816 «Об утверждении Порядка применения организациями, осуществляющими образовательную деятельность, электронного обучения, дистанционных образовательных технологий при реализации образовательных программ» [Электронный ресурс]. Режим доступа: http://pravo.gov.ru/proxy/ips/?docbody=&nd=102447332&intelsearch=816+%EF%F0%E8%EA%E0%E7 (дата обращения: 16.05.2019).

При освоении дисциплины студенты должны использовать информационные и информационно-образовательные ресурсы следующих порталов и сайтов:

– Система федеральных образовательных порталов. Система открытого образования. Консалтинговый центр ИОС ОО РФ [Электронный ресурс] – Режим доступа: http://www.openedu.ru (дата обращения: 16.05.2019).

– Информационная система «Единое окно доступа к образовательным ресурсам». URL: http://window.edu.ru/ (дата обращения: 16.05.2019).

– ФЭПО: соответствие требованиям ФГОС [Электронный ресурс] – Режим доступа: http://fepo.i-exam.ru/ (дата обращения: 16.05.2019).

10. МЕТОДИЧЕСКИЕ УКАЗАНИЯ ДЛЯ ОБУЧАЮЩИХСЯ

10.1. Для студентов, обучающихся без использования электронного образования и дистанционных образовательных технологий.

Методические рекомендации по организации учебной работы по дисциплине «**Проектирование процессов и аппаратов химической технологии**» направления **18.03.01 «Химическая технология»** профили: «Технология синтетических биологически активных веществ, химико-фармацевтических препаратов и косметических средств», «Технология и переработка полимеров», «Технология основного органического и нефтехимического синтеза», «Технология защиты от коррозии», «Химическая технология природных энергоносителей и углеродных материалов», «Химическая технология тонкого органического синтеза», «Технология неорганических веществ», «Химическая технология биоматериалов», направлены на повышение эффективности его аудиторной и самостоятельной работы.

Совокупная оценка складывается из оценок за промежуточный рейтинговый контроль (60 баллов) и оценки на защите проекта (от 20 до 40 баллов).

Защита проекта подразумевает обсуждение расчетов, изложенных в расчетно-пояснительной записке, а также графических материалов.

Расчетно-пояснительная записка включает:

- технологические расчеты по темам Раздела 1;
- тепловые расчеты по темам Раздела 2;
- расчет диаметров основных трубопроводов, расчет и подбор насоса (Раздел 3);
- выбор измерительных приборов и узлов автоматизации (Раздел 4);
- эскизы основного оборудования (Раздел 4);
- графические материалы (Раздел 4).

Графические материалы включают:

Лист №1 Технологическая схема с нанесением всех аппаратов, вспомогательного оборудования, основных трубопроводов, контрольно-измерительной аппаратуры, спецификации;

Лист №2. Общий вид аппарата (вертикальный разрез и план). Узлы и детали (по указанию консультанта-руководителя). Спецификация с указанием всех элементов.

10.2. Для студентов, обучающихся с использованием электронного образования и дистанционных образовательных технологий

При использовании электронного обучения и дистанционных образовательных технологий занятия полностью или частично проводятся в режиме онлайн. Объем

дисциплины и распределение нагрузки по видам работ соответствует п. 4.1. Распределение баллов соответствует п. 10.1 либо может быть изменено в соответствии с решением кафедры, в случае перехода на ЭО и ДОТ в процессе обучения. Решение кафедры об используемых технологиях и системе оценивания достижений обучающихся принимается с учетом мнения ведущего преподавателя и доводится до обучающихся.

11. МЕТОДИЧЕСКИЕ УКАЗАНИЯ ДЛЯ ПРЕПОДАВАТЕЛЕЙ

11.1. Для преподавателей, при реализации программы без использования электронного образования и дистанционных образовательных технологий.

При подготовке и проведении занятий преподаватель должен ориентироваться на то, что студенты, обучающиеся в бакалавриате, имеют общую подготовку по общенаучным дисциплинам, в объеме, предусмотренном учебным планом бакалавриата, а также опыт восприятия и конспектирования изучаемого материала. В связи с этим материал дисциплины должен опираться на полученные знания и быть ориентирован их расширение и углубление в соответствии с современными теоретическими представлениями и технологическими новациями. Обучение студентов может быть организовано как в виде традиционных лекций и практических занятий, так и научной дискуссии, которая помогает приобрести навыки и умения обосновывать круг рассматриваемых вопросов, формулировать главные положения, определения и практические выводы из теоретических положений. На занятиях должна прослеживаться взаимосвязь рассматриваемых вопросов с ранее изученным материалом.

Дисциплина «**Проектирование процессов и аппаратов химической технологии**» рассчитана на изучение в 7 семестре. Дисциплина предполагает, что студенты имеют теоретическую и практическую подготовку по изученным разделам дисциплины «Процессы и аппараты химической технологии»: «Гидродинамические и тепловые процессы» (5 семестр); «Разделение гомогенных и гетерогенных систем» (6 семестр), а также прошли обучение по дисциплине «Лабораторный практикум по процессам и аппаратам химической технологии» (6 семестр).

Дисциплина «**Проектирование процессов и аппаратов химической технологии**» включает:

- расчет основных размеров массообменного аппарата и его выбор согласно проведенным расчетам (Раздел 1);
- расчет теплообменного оборудования и его выбор согласно проведенным расчетам (Раздел 2);
- расчет гидравлического сопротивления трубопроводов, подбор трубопроводов и насосов (Раздел 3);
- выполнение графической части проекта: технологической схемы рассчитанного участка производства, чертежи массообменного аппарата и деталей контактных элементов (Раздел 4).

Аудиторные занятия проводятся под руководством преподавателя и направлены на углубление теоретических знаний, полученных студентом в 5 и 6 семестрах, а также на формирование способности применять теоретические знания на практике. Занятия предусматривают проведение консультаций по текущим разделам выполнения курсового проекта и контроль преподавателем объема выполненных студентом работ согласно плану. Консультации, проверка расчетов, обсуждение выбора оборудования и пр. осуществляются индивидуально с каждым студентом. При проведении аудиторных занятий преподаватель должен опираться на полученные знания в 5 и 6 семестрах и быть ориентирован на их расширение и углубление в соответствии с современными теоретическими представлениями и технологическими новациями. Во время аудиторных занятий, кроме проверки и обсуждения результатов расчетов преподавателю рекомендуется излагать наиболее сложные теоретические материалы и методы расчетов. На занятиях должна прослеживаться взаимосвязь рассматриваемых вопросов всех разделов рабочей программы. При проведении аудиторных занятий желательно обращаться к опыту ведущих зарубежных и отечественных научно-исследовательских

центров, научно-производственных фирм и предприятий, использовать их научные, информационные и рекламные материалы и проводить их сравнительный анализ.

Обучение студентов может быть организовано не только в виде обсуждения конкретных расчетов соответствующего раздела, но и в виде научной дискуссии, которая помогает приобрести навыки и умения обосновывать круг рассматриваемых вопросов, формулировать главные положения, определения и практические выводы из теоретических положений и проводимых расчетов.

Расчеты массообменного аппарата и теплообменного оборудования (Разделы 1 и 2) рекомендуется проводить вручную, а также с помощью программ компьютерных расчетов. Преподавателю следует на аудиторных занятиях обсуждать результаты этих расчетов, акцентируя внимание на сопоставление результатов ручных и компьютерных расчетов, обсуждать выводы и давать рекомендации по выбору соответствующего оборудования согласно проведенным расчетам.

Расчёты и выполнение графической части проекта осуществляется в ходе самостоятельной работы студентов. Самостоятельная работа проводится под руководством преподавателя согласно темам соответствующих разделов плана.

Основной задачей преподавателя, ведущего занятия по дисциплине «**Проектирование процессов и аппаратов химической технологии**», является формирование у студентов компетенций в области инженерии химических производств. Преподаватель должен акцентировать внимание студентов на общих вопросах химической технологии.

Итоговой формой контроля знаний является зачет с оценкой.

Совокупная оценка складывается из оценок за промежуточный рейтинговый контроль (60 баллов) и оценки на защите проекта (от 20 до 40 баллов).

Защита проекта подразумевает обсуждение расчетов, изложенных в расчетно-пояснительной записке, а также графических материалов.

Расчётно-пояснительная записка, должна включать:

- технологические расчеты по темам Раздела 1;
- тепловые расчеты по темам Раздела 2;
- расчет диаметров основных трубопроводов, расчет и подбор насоса (Раздел 3);
- выбор измерительных приборов и узлов автоматизации (Раздел 4);
- графические материалы (Раздел 4).

Графические материалы включают:

Лист №1 Технологическая схема с нанесением всех аппаратов, вспомогательного оборудования, основных трубопроводов, контрольно-измерительной аппаратуры, спецификации;

Лист №2. Общий вид аппарата (вертикальный разрез и план). Узлы и детали (по указанию консультанта-руководителя). Спецификация с указанием всех элементов.

11.2. Для преподавателей, при реализации программы с использованием электронного образования и дистанционных образовательных технологий.

При использовании электронного обучения и дистанционных образовательных технологий занятия полностью или частично проводятся в режиме онлайн. Объем дисциплины и распределение нагрузки по видам работ соответствует п. 4.1. Распределение баллов соответствует п. 10.1 либо может быть изменено в соответствии с решением кафедры, в случае перехода на ЭО и ДОТ в процессе обучения. Решение кафедры об используемых технологиях и системе оценивания достижений обучающихся принимается с учетом мнения ведущего преподавателя и доводится до обучающихся.

Реализация ЭО и ДОТ предполагает использование следующих видов и учебной деятельности: онлайн консультации, практические занятия, видео-лекции; текущий контроль в режиме онлайн; самостоятельная работа.

При реализации РПД в зависимости от конкретной ситуации ЭО и ДОТ могут быть применены в следующем виде:

- объем часов контактной работы обучающихся с преподавателем не сокращается) и электронные образовательные ресурсы (ЭОР) методически обеспечивают самостоятельную работу обучающихся в объеме, предусмотренном рабочей программой данной дисциплины. При этом в случае необходимости занятия проводятся в режиме онлайн;
- смешанные формы обучения, сочетающие в себе аудиторные занятия (при возможности сокращения контактных часов работы обучающихся с преподавателем без потери содержания учебной дисциплины) и ЭОР (часть учебного материала (например, лекции) может быть заменена ЭОР).

12. ПЕРЕЧЕНЬ ИНФОРМАЦИОННЫХ ТЕХНОЛОГИЙ, ИСПОЛЬЗУЕМЫХ В ОБРАЗОВАТЕЛЬНОМ ПРОЦЕССЕ

Информационную поддержку изучения дисциплины осуществляет Информационно-библиотечный центр (ИБЦ) РХТУ им. Д.И. Менделеева, который обеспечивает обучающихся основной учебной, учебно-методической и научной литературой, необходимой для организации образовательного процесса по дисциплине.

Фонд ИБЦ располагает учебной, учебно-методической и научно-технической литературой в форме печатных и электронных изданий, а также включает официальные, справочно-библиографические, специализированные отечественные и зарубежные периодические и информационные издания. ИБЦ обеспечивает доступ к профессиональным базам данных, информационным, справочным и поисковым системам.

Каждый обучающийся обеспечен свободным доступом из любой точки, в которой имеется доступ к сети Интернет и к электронно-библиотечной системе (ЭБС) Университета, которая содержит различные издания по основным изучаемым дисциплинам и сформирована по согласованию с правообладателями учебной и учебно-методической литературы.

Для более полного и оперативного справочно-библиографического и информационного обслуживания в ИБЦ реализована технология Электронной доставки документов.

Объем многоотраслевого фонда ИБЦ на 01.01.2019 г. составляет 1 708 372 экз. изданий. Электронные информационные ресурсы доступные пользователям РХТУ им. Д.И. Менделеева в 2019году.

№	Электронный ресурс	Реквизиты договора (номер, дата заключения, срок действия), ссылка на сайт ЭБС, сумма договора, количество ключей	Характеристика библиотечного фонда, доступ к которому предоставляется договором
1	ЭБС «Лань»	Принадлежность - сторонняя Реквизиты договора - ООО «Издательство «Лань», договор №29.01-З-2.0-827/2018 от 26.09.2018 г. Сумма договора – 357 000-00 С «26» сентября 2018г. по «25» сентября 2019г. Ссылка на сайт ЭБС – http://e.lanbook.com	Электронно-библиотечная система издательства "Лань" — ресурс, включающий в себя как электронные версии книг ведущих издательств учебной и научной литературы (в том числе университетских издательств), так и электронные версии периодических изданий по различным областям знаний. ЭБС «ЛАНЬ» предоставляет пользователям мобильное приложение для iOS и Android, в

		Количество ключей - доступ для всех пользователей РХТУ с любого компьютера.	которых интегрированы бесплатные сервисы для незрячих студентов и синтезатор речи. **Коллекции**: «Химия» - изд-ва НОТ, «Химия» - изд-ва Лаборатория знаний, «Химия» - изд-ва «ЛАНЬ», «Химия»-КНИТУ(Казанский национальный исследовательский технологический университет), «Химия» - изд-ва ФИЗМАТЛИТ, «Информатика» - изд-ва "Лань", Национальный Открытый Университет"ИНТУИТ", "Инженерно-технические науки" изд-ва "Лань".
2	Электронно - библиотечная система ИБЦ РХТУ им. Д.И.Менделеева (на базе АИБС «Ирбис»)	Принадлежность – собственная РХТУ. Ссылка на сайт ЭБС – http://lib.muctr.ru/ Доступ для пользователей РХТУ с любого компьютера.	Электронные версии учебных и научных изданий авторов РХТУ по всем ООП.
3	Информационно-справочная система «ТЕХЭКСПЕРТ» «Нормы, правила, стандарты России».	Принадлежность сторонняя. Реквизиты контракта – ООО «ИНФОРМПРОЕКТ», контракт № 111-142ЭА/2018 от 18.12.2018 г. Сумма договора – 547 511 руб. С «01» января.2019 г. по «31» декабря 2019 г. Ссылка на сайт ЭБС – http://reforma.kodeks.ru/reforma/ Количество ключей – 5 лицензий + локальный доступ с компьютеров ИБЦ.	Электронная библиотека нормативно-технических изданий. Содержит более 40000 национальных стандартов и др. НТД
4	Электронная библиотека диссертаций (ЭБД).	Принадлежность – сторонняя Реквизиты договора – РГБ, Договор № 29.01-Р-2.0-826/2018 от 03.10.2018 г. Сумма договора - 299130-00 С «15» октября 2018 г. по «14» июля 2019 г. Ссылка на сайт ЭБС –	В ЭБД доступны электронные версии диссертаций Российской Государственной библиотеки: с 1998 года – по специальностям: "Экономические науки", "Юридические науки", "Педагогические науки" и "Психологические науки"; с 2004 года - по всем

		http://diss.rsl.ru/ Количество ключей – 10 лицензий + распечатка в ИБЦ	специальностям, кроме медицины и фармации; с 2007 года - по всем специальностям, включая работы по медицине и фармации.
5	ЭБС «Научно-электронная библиотека eLibrary.ru».	Принадлежность – сторонняя Реквизиты договора – ООО «РУНЭБ», договор № 29.01-Р-2.0-1020/2018 от 07.12.2018 г. Сумма договора - 934 693-00 С «01» января 2019 г. по «31» декабря 2019 г. Ссылка на сайт – http://elibrary.ru Количество ключей – доступ для пользователей РХТУ по ip-адресам неограничен.	Электронные версии периодических и непериодических изданий по различным отраслям науки.
6	Справочно-правовая система «Консультант+».	Принадлежность сторонняя, Договор № 45-70ЭА/2018 от 09.07.2018 г. С «10» июля 2018 г. по «09» июля 2019 г. Ссылка на сайт- http://www.consultant.ru/ Количество ключей – 50 пользовательских лицензий по ip-адресам.	Справочно-правовая система по законодательству Российской Федерации.
7	Справочно-правовая система «Гарант»	Принадлежность сторонняя Договор №145-188ЭА/2018 г. от 28.01.2019 г. С «28» января 2019 г. по «27» января 2020 г. Ссылка на сайт – http://www.garant.ru/ Сумма договора - 512000-00 Количество ключей – 50 пользовательских лицензий по ip-адресам.	Гарант — справочно-правовая система по законодательству Российской Федерации.

8	ЭБС «ЮРАЙТ»	Принадлежность - сторонняя Реквизиты договора – ООО «Электронное издательство ЮРАЙТ», Договор № №29.01-3-2.0-1168/2018 от 11.01.2019 г. С «11» января 2019 г. по «»10» января 2020 г. Ссылка на сайт ЭБС - https://biblio-online.ru/ Сумма договора – 220 000-00 руб. Количество ключей - доступ для всех пользователей РХТУ с любого компьютера.	Электронная библиотека включает более 5000 наименований учебников и учебных пособий по всем отраслям знаний для всех уровней профессионального образования от ведущих научных школ с соблюдением требований новых ФГОСов.

13. МАТЕРИАЛЬНО-ТЕХНИЧЕСКОЕ ОБЕСПЕЧЕНИЕ ДИСЦИПЛИНЫ.

В соответствии с учебным планом занятия по рабочей программе дисциплины **«Проектирование процессов и аппаратов химической технологии»** по направлению 18.03.01 «Химическая технология» профили: «Технология синтетических биологически активных веществ, химико-фармацевтических препаратов и косметических средств», «Технология и переработка полимеров», «Химическая технология природных энергоносителей и углеродных материалов», «Химическая технология тонкого органического синтеза», «Технология неорганических веществ», «Химическая технология биоматериалов», проводятся в форме практических занятий и самостоятельной работы.

13.1.Оборудование, необходимое в образовательном процессе:

Учебная аудитория для проведения практических занятий, оборудованная электронными средствами демонстрации; библиотека, имеющая рабочие компьютерные места для студентов, оснащенные компьютерами с доступом к базам данных и выходом в Интернет.

Компьютерный класс с программным обеспечением для расчета гидродинамического, теплообменного и массообменного оборудования.

13.2.Учебно-наглядные пособия:

Слайды презентаций для лекционного курса, печатные материалы для лекций и семинаров.

13.3.Компьютеры, информационно-телекоммуникационные сети, аппаратно-программные и аудиовизуальные средства:

Для чтения курса лекций имеются компьютеры, информационно-телекоммуникационные сети, аппаратно-программные и аудиовизуальные средства; подключение к локальной сети с выходом в Интернет.

Для самостоятельной работы каждый обучающийся в течение всего периода обучения обеспечен индивидуальным неограниченным доступом к нескольким электронно-библиотечным системам (электронным библиотекам), содержащим все издания основной литературы, перечисленные в рабочей программе дисциплины, сформированным на основании прямых договорных отношений с правообладателями.

Для проведения занятий при изучении дисциплины с применением электронного образования и дистанционных образовательных технологий используются компьютеры со средствами звуковоспроизведения, проектором, экраном и выходом в Интернет.

Занятия проводятся в онлайн режиме с применением ЭИОС, Skype, Zoom, социальных сетей (ВК и др.), мессенджеров (WhatsApp и др.), электронной почты.

13.4.Печатные и электронные образовательные и информационные ресурсы:

Информационно-методические материалы: учебные пособия по дисциплине, методические рекомендации к практическим занятиям; раздаточный материал к лекционным курсам; электронные учебные издания, научно-популярные электронные издания.

Электронные образовательные ресурсы: электронные презентации к разделам лекционных курсов; учебно-методические разработки кафедры в электронном виде; буклеты и каталоги оборудования, технологические справочники; справочные материалы в печатном и электронном виде.

13.5. Перечень лицензионного программного обеспечения:

№ пп	Наименование ПО	Кол-во	Назначение	Категория ПО	Срок действия лицензии	Подтверждающие документы
1	Microsoft Office Standart 2007	210	Офисный пакет	лицензионное	бессрочная	Государственный контракт №143-164ЭА/2010 от 14.12.10, Акт № Tr048787 от 20.12.10 Microsoft Office License Номер лицензии 42931328
2	Microsoft Office Standart 2010	10	Офисный пакет	лицензионное	бессрочная	Государственный контракт №143-164ЭА/2010 от 14.12.10, Акт № Tr048787 от 20.12.10 Microsoft Office License Номер лицензии 47837477
3	WinRAR	34	Архиватор	лицензионное	бессрочная	Государственный контракт №143-164ЭА/2010 от 14.12.10, Акт № Tr048787 накладная № Tr048787 от 20.12.10
4	Kaspersky	34	Антивирус	лицензионное	13.12.2018	Сублицензионный договор №дс 1054/2016 г., Акт № 1061 от 30.11.16
5	AutoCAD	3000	Система	лицензионное	бессрочная	Серийный номер:

	Design Sute Ultimate 2016(AE)		автоматизи-рованного проектирова-ния			559-43856017
6	MultiSim EDUCATHION 2015	10	Офисный пакет	лицензионное	бессрочная	NATIONAL INSTRUMENTS Part Number:779878-3510 Serial Number: M79X58538

14. ТРЕБОВАНИЯ К ОЦЕНКЕ КАЧЕСТВА ОСВОЕНИЯ ДИСЦИПЛИНЫ

Наименование модулей	Основные показатели оценки	Формы и методы контроля и оценки
Раздел 1. Расчёт ректификационной колонны.	**Умеет:** - составлять материальные и тепловые балансы для конкретного технологического процесса (ректификации бинарных смесей); - подбирать стандартное оборудование, используемое в химической промышленности; - рассчитывать параметры массообменного оборудования **Владеет:** - методологией расчета основных параметров массообменных процессов; - основами правильного подбора массообменного оборудования; **Знает:** - методы расчета массообменных аппаратов; - основные принципы организации процессов химической технологии; - типовые процессы химической технологии, соответствующие аппараты и методы их расчета;	Устный опрос и тестирование по разделу 1. Защита курсового проекта.
Раздел 2. Расчёт и выбор теплообменников.	**Умеет:** - составлять материальные и тепловые балансы для систем газ (пар)-жидкость; - рассчитывать параметры	Устный опрос и тестирование по разделу 2. Защита курсового проекта.

	теплообменного оборудования; - подбирать стандартное теплообменное оборудование, используемое в химической промышленности. **Владеет:** - методологией расчета основных параметров тепловых процессов; - основами правильного подбора теплообменного оборудования; - методами составления технологических схем и графического изображения основного оборудования. **Знает:** - методы расчета теплообменных аппаратов; - основные принципы организации теплообменных процессов в химической технологии; - типовые теплообменные процессы химической технологии, соответствующие аппараты и методы их расчета.	
Раздел 3. Гидродинамические расчёты.	**Умеет:** - составлять материальные балансы текущей жидкости; - рассчитывать параметры насосов; - подбирать стандартное гидродинамическое оборудование, используемое в химической промышленности. **Владеет:** - методологией расчета основных параметров гидромеханических, процессов; - основами правильного подбора оборудования; - методами составления технологических схем. **Знает:** - основные принципы организации гидродинамических процессов в	Устный опрос и тестирование по разделу 3. Защита курсового проекта.

	химической технологии; - типовые элементы трубопроводной арматуры в химической технологии. - методы составления технологических схем с нанесением всех аппаратов.	
Раздел 4. Графическое оформление	**Умеет:** - подбирать стандартное оборудование, используемое в химической промышленности. - оформлять графическую часть при проектировании процессов химической технологии. **Владеет:** - методами составления технологических схем и графического изображения основного оборудования. **Знает:** - основные принципы организации процессов химической технологии; - типовые процессы химической технологии, соответствующие аппараты и методы их расчёта; - методы составления технологических схем с нанесением всех аппаратов.	Устный опрос и тестирование по разделу 4. Защита курсового проекта.

15. ОСОБЕННОСТИ ОРГАНИЗАЦИИ ОБРАЗОВАТЕЛЬНОГО ПРОЦЕССА ДЛЯ ИНВАЛИДОВ И ЛИЦ С ОГРАНИЧЕННЫМИ ВОЗМОЖНОСТЯМИ ЗДОРОВЬЯ

Обучение инвалидов и лиц с ограниченными возможностями здоровья осуществляется в соответствии с:

- Порядком организации и осуществления образовательной деятельности по образовательным программам – программам бакалавриата, программам специалитета, программам магистратуры (Приказ Минобрнауки РФ от 05.04.2017 № 301);

- Положением о Порядке организации и осуществления образовательной деятельности по образовательным программам – программам бакалавриата, программам специалитета, программам магистратуры в Российском химико-технологическом университете имени Д.И. Менделеева (утв. решением Ученого совета университета от 28.06.2017, протокол № 9);

- Методическими рекомендациями по организации образовательного процесса для обучения инвалидов и лиц с ограниченными возможностями здоровья в образовательных организациях высшего образования, в том числе оснащенности

образовательного процесса (утверждены заместителем Министра образования и науки РФ А.А. Климовым от 08.04.2014 № АК-44/05вн).

Дополнения и изменения к рабочей программе дисциплины
«Проектирование процессов и аппаратов химической технологии»
основной образовательной программы
направление подготовки 18.03.01 «Химическая технология» профили: «Технология синтетических биологически активных веществ, химико-фармацевтических препаратов и косметических средств», «Технология и переработка полимеров», «Технология основного органического и нефтехимического синтеза», «Технология защиты от коррозии», «Химическая технология природных энергоносителей и углеродных материалов», «Химическая технология тонкого органического синтеза», «Технология неорганических веществ», «Химическая технология биоматериалов».

Форма обучения: очная

Номер изменения/ дополнения	Содержание дополнения/изменения	Основание внесения изменения/дополнения
1.	Изменение в части обновления лицензионного программного обеспечения	протокол заседания Ученого совета№ 1 от «30» августа 2019г.
2.	Изменения в части обновления договоров электронных ресурсов	протокол заседания Ученого совета№ 2 от «30» сентября 2019г.

Министерство науки и высшего образования Российской Федерации
федеральное государственное бюджетное образовательное учреждение высшего образования
«Российский химико-технологический университет имени Д.И. Менделеева»

«Утверждаю»
ректор
(руководитель образовательной организации)
_____ А.Г. Мажуга
(Подпись) (И.О. Фамилия)
«5» июня 2019 г.

РАБОЧАЯ ПРОГРАММА ДИСЦИПЛИНЫ

«Начертательная геометрия»
(Б1.В.09)

Направление подготовки: 18.03.01 – Химическая технология

Профиль подготовки – «Технология и переработка полимеров»

Квалификация «бакалавр»

Программа рассмотрена и одобрена
Методической комиссией
РХТУ им. Д.И. Менделеева
«31» мая 2019 г.

Председатель _____ Н.А. Макаров
(Подпись) (И.О. Фамилия)

Москва 2019 г.

Программа составлена д.т.н., доц., проф. кафедры Стандартизации и инженерно-компьютерной графики С.Л. Захаровым

Программа рассмотрена и одобрена на заседании кафедры
«Стандартизации и инженерно-компьютерной графики»

«29» мая 2019 г., протокол №9

СОДЕРЖАНИЕ

1.	Цели и задачи дисциплины	4
2.	Требования к результатам освоения дисциплины	4
3.	Объем дисциплины и виды учебной работы	6
4.	Содержание дисциплины	8
4.1.	Модули дисциплины и виды занятий	8
4.2.	Содержание модулей дисциплины	8
5.	Соответствие содержания требованиям к результатам освоения дисциплины	11
6.	Практические и лабораторные занятия	14
6.1.	Практические занятия. Примерные темы практических занятий по дисциплине	14
6.2.	Лабораторные занятия	14
7.	Самостоятельная работа	15
8.	Примеры оценочных средств для контроля освоения дисциплины	15
8.1.	Примерная тематика реферативно-аналитической работы	15
8.2	Примеры контрольных вопросов для текущего контроля освоения дисциплины	18
8.3	Вопросы для итогового контроля освоения дисциплины (***зачёт с оценкой***)	20
8.4	Структура и примеры билетов для ***зачёта с оценкой***	20
9.	Учебно-методическое обеспечение дисциплины	21
9.1	Рекомендуемая литература	21
9.2	Рекомендуемые источники научно-технической информации	21
9.3	Средства обеспечения освоения дисциплины	21
10.	Методические указания для обучающихся	22
11.	Методические указания для преподавателей	23
12.	Перечень информационных технологий, используемых в образовательном процессе	24
13.	Материально-техническое обеспечение дисциплины	35
13.1	Оборудование, необходимое в образовательном процессе:	35
13.2	Учебно-наглядные пособия	35
13.3	Компьютеры, информационно-телекоммуникационные сети, аппаратно-программные и аудиовизуальные средства	35
13.4	Печатные и электронные образовательные и информационные ресурсы	35
13.5	Перечень лицензионного программного обеспечения	36
14.	Требования к оценке качества освоения программы	36
15.	Особенности организации образовательного процесса для инвалидов и лиц с ограниченными возможностями здоровья	38

1. ЦЕЛИ И ЗАДАЧИ ДИСЦИПЛИНЫ

Программа составлена в соответствии с требованиями Федерального государственного образовательного стандарта (ФГОС ВПО) для направления подготовки **18.03.01** ***«Химическая технология»***, рекомендациями методической секции Ученого совета и накопленного опыта преподавания дисциплины кафедрой ***«Стандартизация и инженерно-компьютерная графика»*** РХТУ им. Д.И.Менделеева. Программа рассчитана на изучение курса в течение 1-го семестра.

Дисциплина ***«Начертательная геометрия»*** относится к вариативной части 1-го блока дисциплин учебного плана **(Б1.В.09)** и рассчитана на изучение в 1-м семестре. Программа дисциплины предполагает, что обучающиеся имеют теоретическую и практическую подготовку в области».

Цель дисциплины – приобретение студентами знаний в области начертательной геометрии и инженерной графики, освоение основных положений разработки проекционных чертежей, применяемых в инженерной практике, развитие пространственных представлений, необходимых в конструкторской работе.

Задача дисциплины - «Начертательной геометрии» сводится к развитию пространственного представления, конструктивно-геометрического мышления, способностей к анализу и синтезу пространственных форм и соотношений между ними, изучению способов конструирования различных геометрических объектов.

Дисциплина **«Начертательной геометрии»** преподается в 1 семестре. Контроль успеваемости студентов ведется по принятой в университете рейтинговой системе.

2. ТРЕБОВАНИЯ К РЕЗУЛЬТАТАМ ОСВОЕНИЯ ДИСЦИПЛИНЫ

Изучение дисциплины «***Начертательная геометрия***» при подготовке бакалавров по направлению подготовки ***18.03.01 «Химическая технология»***, профиль подготовки – «***Технология и переработка полимеров***» направлено на приобретение следующих **универсальных компетенций и индикаторов их достижения:**

Наименование категории (группы) УК	Код и наименование УК	Код и наименование индикатора достижения УК
Системное и критическое мышление	УК-1. Способен осуществлять поиск, критический анализ и синтез информации, применять системный подход	УК-1.1 Анализирует задачу, выделяя этапы ее решения, действия по решению задачи. УК-1.2 Находит, критически анализирует и выбирает информацию, необходимую для решения поставленной задачи. УК-1.3 Рассматривает различные варианты решения задачи, оценивает их преимущества и риски. УК-1.4 Грамотно, логично, аргументированно формирует собственные суждения и оценки. Отличает факты от мнений, интерпретаций, оценок и т.д. в рассуждениях других участников деятельности. УК-1.5 Определяет и оценивает практические последствия возможных вариантов решения задачи

Профессиональных компетенций и индикаторов их достижения:

Наименование категории (группы) ПК	Код и наименование ПК	Код и наименование индикатора достижения ПК
	ПК-3. Готов использовать нормативные документы по качеству, стандартизации и сертификации продуктов и изделий, элементы экономического анализа в практической деятельности.	
	ПК-9. Способность анализировать техническую документацию, подбирать оборудование, готовить заявки на приобретение и ремонт оборудования.	
	ПК-16. Способность планировать и проводить физические и химические эксперименты, проводить обработку их результатов и оценивать погрешности, выдвигать гипотезы и устанавливать границы их применения, применять методы математического анализа и моделирования, теоретического и экспериментального исследования.	

В результате изучения дисциплины студент бакалавриата должен:

Знать:
− основные законы геометрического формирования, построения и взаимного пересечения моделей плоскости и пространства, необходимые для выполнения и чтения чертежей конструкций, решение позиционных, метрических задач, выполнение разверток поверхностей;
− преимущества графического способа представления информации; графические формы, грамматику;

Уметь:
− воспринимать оптимальное соотношение частей и целого на основе графических моделей, практически реализуемых в виде чертежей конкретных пространственных объектов;
− использовать чертёж, технический рисунок для графического представления технических решений;
− использовать стандарты ЕСКД, конструкторскую документацию (чертёжную и текстовую) в производственной, проектной и исследовательской работах;
Владеть:
− основными понятиями, связанными с графическим представлением информации графическими способами решения метрических задач пространственных объектов на чертежах, методами проецирования и изображения пространственных форм на плоскости проекции.

3. ОБЪЕМ ДИСЦИПЛИНЫ И ВИДЫ УЧЕБНОЙ РАБОТЫ

Вид учебной работы	Всего		Семестр			
			1-й		-	
	ЗЕ	Акад. ч.	**ЗЕ**	Акад. ч.	**ЗЕ**	Акад. ч.
Общая трудоемкость дисциплины	**4**	**144**	**4**	**144**	**-**	**-**
Контактная работа – аудиторные занятия:	**1,33**	**48**	**1,33**	**48**	**-**	**-**
Лекции	0,44	16	0,44	16	-	-
Практические занятия (ПЗ)	0,67	24	0,67	24	-	-
Лабораторные работы (ЛР)	0,22	8	0,22	8	-	-
Самостоятельная работа	**2,67**	**96**	**2,67**	**96**	**-**	**-**
Контактная самостоятельная работа	*2,67*	*95,8*	*2,67*	*95,8*	-	-
Самостоятельное изучение модулей дисциплины		*0,2*		*0,2*	-	-
Виды контроля:						
Зачёт с оценкой / курсовая работа	-	-	-	-	-	-
Вид итогового контроля:			**Зач. с оц. / курс. работа**		-	

Вид учебной работы	Всего		Семестр			
			2-й		-	
	ЗЕ	Астр. ч.	**ЗЕ**	Астр. ч.	**ЗЕ**	Астр. ч.
Общая трудоемкость дисциплины	**4**	**108**	**4**	**108**	**-**	**-**
Контактная работа – аудиторные занятия:	**1,33**	**36**	**1,33**	**36**	**-**	**-**
Лекции	0,44	12	0,44	12	-	-
Практические занятия (ПЗ)	0,67	18	0,67	18	-	-
Лабораторные работы (ЛР)	0,22	6	0,22	6	-	-
Самостоятельная работа	**2,67**	**72**	**2,67**	**72**	**-**	**-**
Контактная самостоятельная работа	*2,67*	*71,85*	*2,67*	*71,85*	-	-
Самостоятельное изучение модулей дисциплины		*0,15*		*0,15*	-	-
Виды контроля:						
Зачёт с оценкой / курсовая работа					-	-
Вид итогового контроля:			**Зач. с оц. / курс. работа**		**-**	

4. СОДЕРЖАНИЕ ДИСЦИПЛИНЫ

4.1. Модули дисциплины и виды занятий

		Академ. часов				
№ п/п	**Модуль дисциплины**	**Всего**	**Лекции**	**Прак. зан.**	**Лаб. работы**	**Сам. работа**
	Введение.	2	1			1
1.	**Модуль 1. Общие правила выполнения чертежей.**	**18**		**2**	**8**	**8**
1.1	Правила выполнения и оформления чертежей в соответствии с ГОСТ.	6		2		4
1.2	Геометрические построения	12			8	4
2.	**Модуль 2. Проецирование геометрических фигур.**	**40**	**8**	**12**		**20**
2.1	Метод проекций.	4	1	1		2
2.2	Прямые линии.	4	1	1		2
2.3	Плоскость.	4	1	1		2
2.4	Кривые линии.	3,5	0,5	1		2
2.5	Поверхности.	4	1	1		2
2.6	Геометрические тела.	3,5	0,5	1		2
2.7	Симметрия геометрических фигур.	3,5	0,5	1		2
2.8	Определение натуральной величины отрезка прямой и плоской фигуры.	4	1	1		2
2.9	Пересечение геометрических образов.	9,5	1,5	4		4
3.	**Модуль 3. Изображения предметов по ГОСТ 2.305-2009.**	**36**	**7**	**10**		**19**
3.1	Изображения	9	2	2		5
3.2	Наклонные сечения геометрических тел	11	2	3		6
3.3	Аксонометрические чертежи изделий	11	2	3		6
3.4	Применение образов и методов начертательной геометрии для решения физико-химических задач	5	1	2		2
	ИТОГО	**96**	**16**	**24**	**8**	**48**

4.2 Содержание модулей дисциплины

Введение. Предмет и методы начертательной геометрии. Краткие исторические сведения. Задачи и место курса в подготовке бакалавра химической технологии.

Модуль 1. Общие правила выполнения чертежей.

1.1. Правила выполнения и оформления чертежей в соответствии с ГОСТ. Форматы: размеры и обозначение основных и дополнительных форматов. Расположение форматов. Масштаб: натуральный масштаб, стандартные масштабы уменьшения и увеличения. Линии: типы и толщина линий. Шрифт: типы и размеры шрифтов. Основные надписи графических и текстовых документов.

1.2. Геометрические построения. Сопряжения: основные виды и правила выполнения. Уклоны и конусности: расчет и правила нанесения на чертеже. Деление окружности на равные части. Нанесение выносных и размерных линий на чертеже.

Модуль 2. Проецирование геометрических фигур.

2.1. Метод проекций. Виды проецирования. Центральное проецирование: центр проецирования, плоскость проекций, проецирующие лучи, проекции. Свойства центрального проецирования. Достоинства и недостатки центрального проецирования. Параллельное проецирование. Направление проецирующих лучей. Свойства параллельного проецирования. Проецирование косоугольное и прямоугольное (ортогональное). Свойства ортогонального проецирования. Образование комплексного чертежа (эпюра Монжа). Ортогональный чертеж точки. Координаты точки. Построение точки по ее координатам.

2.2. Прямые линии. Способы задания прямой на чертеже. Классификация прямых по расположению относительно друг друга: прямые пересекающиеся, параллельные и скрещивающиеся. Классификация прямых относительно плоскостей проекций: прямые общего и частного положения – прямые уровня и проецирующие. Принадлежность точки прямой. Теорема о проецировании прямого угла.

2.3. Плоскость. Способы задания плоскости на чертеже. Классификация плоскостей по расположению относительно плоскостей проекций: плоскости общего и частного положения – проецирующие и уровня. Принадлежность точки и прямой плоскости.

2.4. Кривые линии. Классификация кривых: циркульные и лекальные, закономерные и незакономерные. Порядок кривой линии. Плоские кривые линии второго порядка: эллипс, парабола, гипербола. Пространственные кривые: цилиндрическая и коническая винтовые линии.

2.5. Поверхности. Образование и задание поверхностей на чертеже (кинематический и каркасный способы). Понятие об определителе поверхности. Классификация поверхностей: линейчатые и нелинейчатые, поверхности вращения, поверхности с двумя направляющими и плоскостью параллелизма. Винтовые поверхности. Характерные линии поверхностей вращения: меридианы, главный меридиан, параллели, экватор, горло. Принадлежность точки поверхности.

2.6. Геометрические тела. Проекции многогранников (гранные геометрические тела), в том числе правильные (тетраэдр, гексаэдр, октаэдр, додекаэдр, икосаэдр), тела вращения (цилиндр, конус, шар, тор).

2.7. Симметрия геометрических фигур. Симметрия относительно плоскости, прямой, точки. Симметрия вращения, порядок оси симметрии.

2.8. Определение натуральной величины отрезка прямой и плоской фигуры. Определение натуральной величины отрезка прямой способом прямоугольного треугольника и способом проецирования на дополнительную плоскость. Построение натуральной величины плоской фигуры.

2.9. Пересечение геометрических образов. Пересечение многогранников, многогранника с поверхностью вращения. Пересечение поверхностей вращения: двух проецирующих поверхностей, проецирующей с непроецирующей. Пересечение непроецирующих поверхностей вращения с параллельными осями. Теорема о пересечении соосных поверхностей вращения. Построение линии пересечения непроецирующих поверхностей вращения с пересекающимися осями методом концентрических сфер. Частные случаи пересечения поверхностей второго порядка: теорема Монжа и ее следствие.

Модуль 3. Изображения предметов по ГОСТ 2.305-2009.

3.1. Изображения. Виды изображений по ГОСТ: виды, разрезы, сечения, выносные элементы. Основные виды. Главный вид, требования, предъявляемые к главному виду. Дополнительные и местные виды. Разрезы, классификация разрезов по расположению секущей плоскости относительно плоскостей проекций: разрезы вертикальные, горизонтальные и наклонные. Классификация разрезов по числу секущих плоскостей: разрезы простые и сложные – сложные ступенчатые и сложные ломаные разрезы.

Совмещенные изображения. Местные разрезы. Сечения наложенные и вынесенные. Выносные элементы. Правила обозначения изображений.

3.2. Наклонные сечения геометрических тел. Построение проекций и натуральных величин геометрических тел. Наклонные сечения многогранников. Виды и правила построения сечений цилиндра. Зависимость вида наклонного сечения конуса от расположения секущей плоскости относительно оси конуса. Наклонные сечения шара. Правила построения наклонных сечений сочлененных тел.

3.3. Аксонометрические чертежи изделий. Образование аксонометрического чертежа. Первичная и вторичная проекции. Коэффициенты искажения аксонометрического чертежа. Переход от натуральных коэффициентов искажения к приведенным. Виды аксонометрии. Выполнение чертежей многоугольников и окружностей в прямоугольной и косоугольной (горизонтальной и фронтальной) изометриях. Аксонометрические чертежи геометрических тел. Разрезы в аксонометрии.

3.4. Применение образов и методов начертательной геометрии для решения физико-химических задач. Графическое изображение состава многокомпонентных систем: отрезок состава, треугольник состава, тетраэдр состава. Графическое изображение свойств многокомпонентных систем. Графическое изображение структуры веществ, примеры изображения веществ.

5. СООТВЕТСТВИЕ СОДЕРЖАНИЯ ТРЕБОВАНИЯМ К РЕЗУЛЬТАТАМ ОСВОЕНИЯ ДИСЦИПЛИНЫ

№	В результате освоения дисциплины студент должен:		Модуль 1	Модуль 2	Модуль 3
	Знать:				
1	– основные законы геометрического формирования, построения и взаимного пересечения моделей плоскости и пространства, необходимые для выполнения и чтения чертежей конструкций, решение позиционных, метрических задач, выполнение разверток поверхностей;			+	
2	– преимущества графического способа представления информации; графические формы, грамматику;		+		+
	Уметь:				
3	– воспринимать оптимальное соотношение частей и целого на основе графических моделей, практически реализуемых в виде чертежей конкретных пространственных объектов;		+	+	+
4	– использовать чертёж, технический рисунок для графического представления технических решений;		+		+
5	– использовать стандарты ЕСКД, конструкторскую документацию (чертёжную и текстовую) в производственной, проектной и исследовательской работах;			+	
	Владеть:				
6	– основными понятиями, связанными с графическим представлением информации графическими способами решения метрических задач пространственных объектов на чертежах, методами проецирования и изображения пространственных форм на плоскости проекции;			+	+
	Код и наименование УК	**Код и наименование индикатора достижения УК**			

7	УК-1. Способен осуществлять поиск, критический анализ и синтез информации, применять системный подход.	УК-1.1 Анализирует задачу, выделяя этапы ее решения, действия по решению задачи. УК-1.2 Находит, критически анализирует и выбирает информацию, необходимую для решения поставленной задачи. УК-1.3 Рассматривает различные варианты решения задачи, оценивает их преимущества и риски. УК-1.4 Грамотно, логично, аргументированно формирует собственные суждения и оценки. Отличает факты от мнений, интерпретаций, оценок и т.д. в рассуждениях других участников деятельности. УК-1.5 Определяет и оценивает практические последствия возможных вариантов решения задачи	+	+	+
	Код и наименование ПК	**Код и наименование индикатора достижения ПК**			
8	ПК-3. Готов использовать нормативные документы по качеству, стандартизации и сертификации продуктов и изделий, элементы экономического анализа в практической деятельности.		+	+	+
9	ПК-9. Способность анализировать техническую документацию, подбирать оборудование, готовить заявки на приобретение и ремонт оборудования.		+		+

10	ПК-16. Способность планировать и проводить физические и химические эксперименты, проводить обработку их результатов и оценивать погрешности, выдвигать гипотезы и устанавливать границы их применения, применять методы математического анализа и моделирования, теоретического и экспериментального исследования		+	+	+

6. ПРАКТИЧЕСКИЕ И ЛАБОРАТОРНЫЕ ЗАНЯТИЯ

6.1. Практические занятия

Предусмотрены практические занятия обучающегося в бакалавриате в объеме 24 акад. ч. (24 акад. ч во 1-м сем., модули 1, 2 и 3).

№ п/п	№ модуля дисциплины	Темы практических занятий	Часы
1	1.1	Правила выполнения и оформления чертежей.	1
2	1.2	Сопряжения. Уклоны и конусности	2
3	2.1; 2.2	Ортогональные чертежи точки и прямых линий	2
4	2.3; 2.4	Проецирование плоскости и кривых линий	2
5	2.5	Принадлежность точки поверхности	2
6	2.6; 2.7	Геометрические тела и симметрия геометрических фигур	2
7	2.8	Определение натуральной величины отрезка прямой и плоской фигуры	2
8	2.9	Пересечение геометрических образов	2
9	3.1	Основные и дополнительные виды	2
10	3.1	Простые и сложные разрезы	2
11	3.1; 3.2	Вынесенные и наложенные сечения. Наклонные сечения	2
12	3.3	Аксонометрические чертежи предметов в стандартных прямоугольной и косоугольных изометриях	2
13	3.4	Применение образов и методов начертательной геометрии для решения физико-химических задач	2

6.2 Лабораторные занятия

Лабораторный практикум по дисциплине «***Начертательная геометрия***» выполняется в соответствии с Учебным планом в 1 семестре и занимает 8 акад. ч. Лабораторные работы охватывают 1 раздел дисциплины. В практикум входит 2 работы, примерно по 4 ч. на каждую работу. В зависимости от трудоемкости включенных в практикум работ их число может быть уменьшено. Выполнение лабораторного практикума способствует закреплению материала, изучаемого в дисциплине «***Начертательная геометрия***», а также дает знания о моделировании простейших геометрических тел.

Максимальное количество баллов за выполнение лабораторного практикума составляет 4 балла (максимально по 2 балла за каждую работу). Количество работ и баллов за каждую работу может быть изменено в зависимости от их трудоемкости.

Примеры лабораторных работ и модули, которые они охватывают

№ п/п	№ модуля дисциплины	Наименование лабораторных работ	Часы
1	1.2	Структура, основные графические примитивы и правила работы с графической системой «Компас».	2
2	1.2	Выполнение чертежа плоского контура с нанесением размеров.	2
3	1.2	Выполнение чертежа плоского контура с нанесением штриховки и размеров.	4

7. САМОСТОЯТЕЛЬНАЯ РАБОТА

Рабочей программой дисциплины «***Начертательная геометрия***» предусмотрена самостоятельная работа студента бакалавриата в объеме 96 ч в 1-м семестре. Самостоятельная работа проводится с целью углубления знаний по дисциплине и предусматривает:

- ознакомление и проработку рекомендованной литературы, работу с электронно-библиотечными системами, включая переводы публикаций из научных журналов, цитируемых в базах Scopus, Web of Science, Chemical Abstracts, РИНЦ;
- посещение отраслевых выставок и семинаров;
- участие в семинарах РХТУ им. И. Менделеева по тематике дисциплины;
- подготовку к выполнению контрольных работ по материалу лекционного курса;
- подготовку к сдаче ***зачёта с оценкой*** (1 семестр) и лабораторного практикума (1 семестр) по дисциплине.

Планирование времени на самостоятельную работу, необходимого на изучение дисциплины, студентам лучше всего осуществлять на весь период изучения, предусматривая при этом регулярное повторение пройденного материала. Материал, законспектированный на лекциях, необходимо регулярно дополнять сведениями из литературных источников, представленных в учебной программе. При работе с указанными источниками рекомендуется составлять краткий конспект материала, с обязательным фиксированием библиографических данных источника.

8. ПРИМЕРЫ ОЦЕНОЧНЫХ СРЕДСТВ ДЛЯ КОНТРОЛЯ ОСВОЕНИЯ ДИСЦИПЛИНЫ

8.1. Примеры контрольных вопросов для текущего контроля освоения дисциплины

Для текущего контроля предусмотрено 3 контрольных работы (по одной контрольной работе по каждому разделу) Максимальная оценка за контрольные работы 1, 2 и 3 (1 семестр) составляет 8 баллов за первую, 8 за вторую и 10 за третью. Максимальная оценка за контрольные работы 1, 2 и 3 (1 семестр) составляет 26 баллов, 8 баллов за первую, 8 за вторую и 10 за третью. 4 балла отводятся на лабораторные работы.

Модуль 1. Примеры вопросов к контрольной работе № 1. Максимальная оценка – 8 баллов. Контрольная работа содержит 3 вопроса, по 2,5 балла за 1 и 2 вопросы, 3 балла за 3 вопрос.

Вопрос 1.1.

1. Построить сопряжение двух геометрических элементов в масштабе 1:1 или 2:1 с нанесением размеров. Линии построения сохранить.

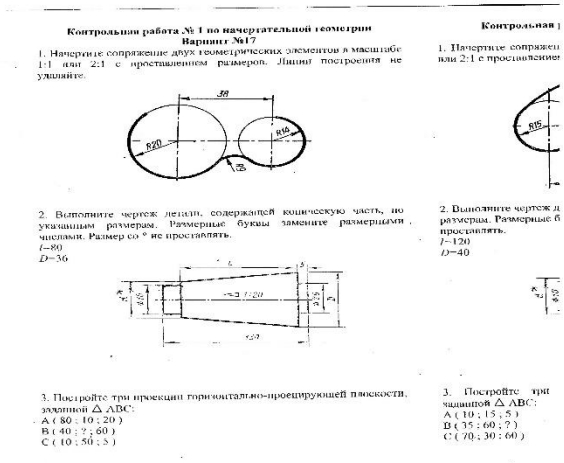
Контрольная работа № 1 по начертательной геометрии
Вариант №17
1. Начертите сопряжение двух геометрических элементов в масштабе 1:1 или 2:1 с проставлением размеров. Линии построения не удаляйте.
38
R20
R16
135
2. Выполните чертеж детали, содержащей коническую часть, по указанным размерам. Размерные буквы замените размерными числами. Размер со * не проставлять.
l=80
D=36
3. Постройте три проекции горизонтально-проецирующей плоскости, заданной Δ ABC:
A (80 ; 10 ; 20)
B (40 ; ? ; 60)
C (10 ; 50 ; 5)

2. Выполнить чертеж детали, содержащей коническую часть, по Размер со * не наносить. *l* = 80, D = 36.

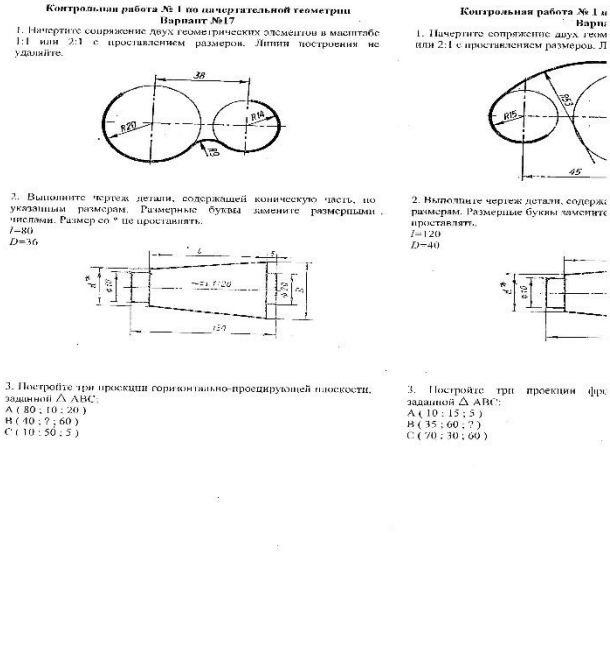
Контрольная работа № 1 по начертательной геометрии
Вариант №17
1. Начертите сопряжение двух геометрических элементов в масштабе 1:1 или 2:1 с проставлением размеров. Линии построения не удаляйте.
38
R20
R16
135
2. Выполните чертеж детали, содержащей коническую часть, по указанным размерам. Размерные буквы замените размерными числами. Размер со * не проставлять.
l=80
D=36
3. Постройте три проекции горизонтально-проецирующей плоскости, заданной Δ ABC:
A (80 ; 10 ; 20)
B (40 ; ? ; 60)
C (10 ; 50 ; 5)

3. Построить три проекции фронтально-проецирующей плоскости, заданной треугольником АВС: А(10;15;5); В(35;60;?); С(70;30;60).

Вопрос 1.2.

1. Дать расшифровку обозначению резьбы по вариантам.

Модуль 2. Примеры вопросов к контрольной работе № 2. Максимальная оценка – 8 балла. Контрольная работа содержит 1 вопрос на 8 балла.

Вопрос 2.1.

1. Выполните чертёж в трех изображениях по заданной аксонометрии предмета.

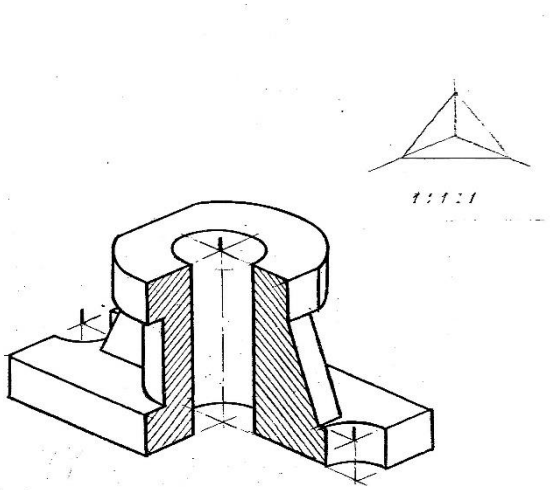

Модуль 3. Примеры вопросов к контрольной работе № 3. Максимальная оценка – 10 баллов. Контрольная работа содержит 1 вопрос на 10 балла.

Вопрос 3.1.

1. Выполните построение проекций линий пересечения и натуральной величины наклонного сечения.

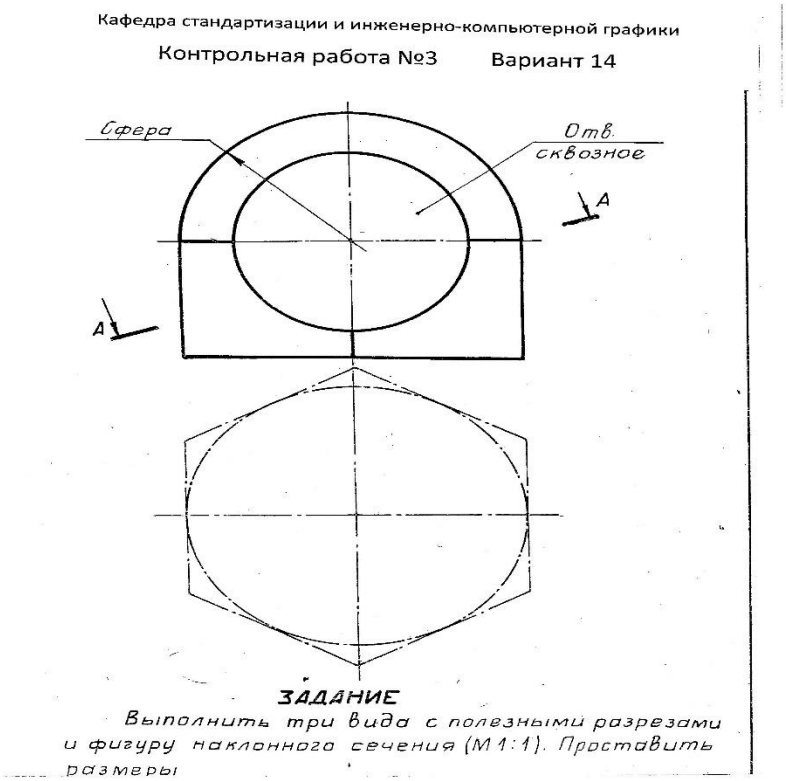

8.2. Вопросы для итогового контроля освоения дисциплины (1 семестр – *зачёт с оценкой*).

Максимальное количество баллов за ***зачёт с оценкой*** – 40 баллов. Зачётный билет содержит 4 вопроса.

1 вопрос – 10 баллов, вопрос 2 – 10 баллов, вопрос 3 – 10 баллов, вопрос 4- 10 баллов.

8.2.1. Примеры контрольных вопросов для итогового контроля освоения дисциплины (1 семестр – *зачёт с оценкой*).
Максимальное количество баллов за *зачёт с оценкой* – 40 баллов

1. Виды проецирования. Образование ортогонального чертежа на одной, двух и трех плоскостях проекций. Метод Монжа.
2. Проецирование прямых линий. Классификация прямых по расположению относительно друг друга и по расположению относительно плоскостей проекций. Принадлежность точки прямой.
3. Выполнить технический рисунок модели с применением разреза.

Кафедра инженерной и компьютерной графики
Предмет Инженерная графика

Зав.кафедрой "Утверждаю"
В.М.Аристов
Колледж Технический дизайн

Экзаменационный билет № 4

1.Разрезы. Классификация разрезов по числу секущих плоскостей. Обозначение разрезов.

2.Выполнить эскиз детали.

3.Выполнить технический рисунок с разрезом:

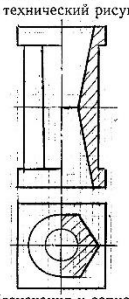

4.Нанести обозначения и записать наименования изображений.

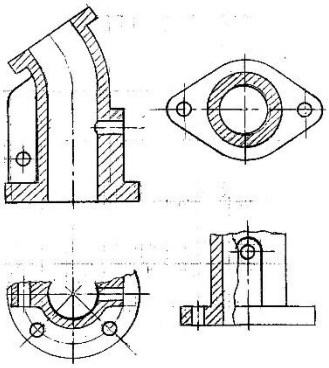

4. Построить три проекции линии пересечения поверхностей.

«Утверждаю»
зав.кафедрой

МИНИСТЕРСТВО ОБРАЗОВАНИЯ РОССИЙСКОЙ ФЕДЕРАЦИИ
РОССИЙСКИЙ ХИМИКО-ТЕХНОЛОГИЧЕСКИЙ УНИВЕРСИТЕТ им.Д.И.МЕНДЕЛЕЕВА
КАФЕДРА *ИНЖЕНЕРНОЙ И КОМПЬЮТЕРНОЙ ГРАФИКИ*

ПРЕДМЕТ **«НАЧЕРТАТЕЛЬНАЯ ГЕОМЕТРИЯ»**
(общий курс)

ЭКЗАМЕНАЦИОННЫЙ БИЛЕТ № 9

1.Поверхности с двумя направляющими и плоскостью параллелизма. Винтовые линии и поверхности.

2.Построить эллипс с большой осью 100 мм и расстоянием между фокусами 90 мм.

3.Построить три проекции линии пересечения поверхностей.

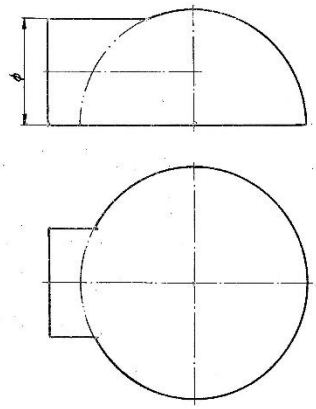

5. Нанести обозначения и записать наименования изображений.

Фонд оценочных средств приведен в виде отдельного документа, являющегося неотъемлемой частью основной образовательной программы.

8.3. Структура и примеры билетов для ***зачёта с оценкой*** (1 семестр).

Зачёт по дисциплине ***«Начертательная геометрия»*** проводится в 1-м семестре и включает контрольные вопросы по разделам 1, 2 и 3 учебной программы дисциплины. Билет для ***зачёта с оценкой*** состоит из 4-х вопросов, относящихся к указанным разделам. Ответы на вопросы ***зачёта с оценкой*** оцениваются из максимальной оценки 40 баллов следующим образом: максимальное количество баллов за первый вопрос -10 баллов, второй - 10 баллов, третий вопрос - 10 баллов, четвертый вопросы – 10 баллов.

Пример билета для ***зачёта с оценкой***:

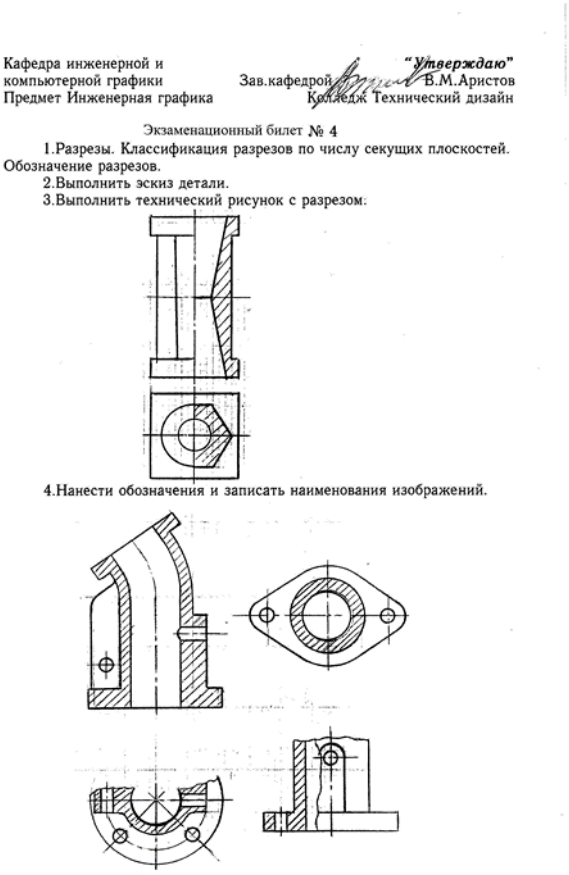
Кафедра инженерной и компьютерной графики
Предмет Инженерная графика

"Утверждаю"
Зав.кафедрой В.М.Аристов
Колледж Технический дизайн

Экзаменационный билет № 4

1.Разрезы. Классификация разрезов по числу секущих плоскостей. Обозначение разрезов.

2.Выполнить эскиз детали.

3.Выполнить технический рисунок с разрезом:

4.Нанести обозначения и записать наименования изображений.

Полный перечень оценочных средств приведен в виде отдельного документа, являющегося неотъемлемой частью основной образовательной программы.

9. УЧЕБНО-МЕТОДИЧЕСКОЕ ОБЕСПЕЧЕНИЕ ДИСЦИПЛИНЫ

9.1. Рекомендуемая литература

А. Основная литература

1. Аристов В.М., Аристова Е.П. Инженерная графика. Учебное пособие. М.: Путь, Альянс, 2006. 256 с.
2. Аристов В.М. и др. Основы построения чертежей. Учебное пособие. М.: РХТУ, 2011. 168 с.

Б. Дополнительная литература

1. Попова Г.Н., Алексеев С.Ю. Машиностроительное черчение: Справочник. Л.: Машиностроение, 2008. 447 с.
2. Стандарты ЕСКД: ГОСТ 2.101-68; 2.102-68; 2.103-68; 2.108-68; 2.109-68; 2.114-70; 2.118-73; 2.119-73; 2.120-73; 2.301-68; 2.302-68; 2.303-68; 2.304-2001; 2.305-2008; 2.306-68; 2.307-68; 2.311-68; 2.312-72; 2.313-68; 2.317-69; 21.001-77.

9.2. Рекомендуемые источники научно-технической информации

– Раздаточный иллюстративный материал к лекциям.
– Презентации к лекциям.
– Методические рекомендации по выполнению лабораторных работ.

Научно-технические журналы:
– Журнал «Название журнала» ISSN ____-____
– Журнал «Название журнала» ISSN ____-____
– Журнал «Название журнала» ISSN ____-____

Ресурсы информационно–телекоммуникационной сети Интернет:
– http://_____.ru
– http://_____.ru

9.3. Средства обеспечения освоения дисциплины

Для реализации учебной программы подготовлены следующие средства обеспечения освоения дисциплины:

– компьютерные презентации интерактивных лекций – __, (общее число слайдов – __);

– банк тестовых заданий для текущего контроля освоения дисциплины (общее число вопросов – ___);

– банк тестовых заданий для итогового контроля освоения дисциплины (общее число вопросов – ___).

Для освоения дисциплины используются следующие нормативные и нормативно-методические документы (обновить даты обращения):

– Федеральный закон Российской Федерации от 29.12.2012 № 273-ФЗ «Об образовании в Российской Федерации» [Электронный ресурс] – Режим доступа: http://pravo.gov.ru/proxy/ips/?docbody=&nd=102162745&intelsearch=273-%D4%C7/ (дата обращения: __.__.20__).

– Федеральные государственные образовательные стандарты высшего образования // Координационный совет учебно-методических объединений и научно-методических советов высшей школы. Портал Федеральных образовательных стандартов высшего образования [Электронный ресурс] – Режим доступа: http://fgosvo.ru/fgosvo/92/91/4/ (дата

обращения: __.__.20__).

− Приказ Министерства образования и науки РФ от 23.08.2017 № 816 «Об утверждении Порядка применения организациями, осуществляющими образовательную деятельность, электронного обучения, дистанционных образовательных технологий при реализации образовательных программ» [Электронный ресурс]. Режим доступа: http://pravo.gov.ru/proxy/ips/?docbody=&nd=102447332&intelsearch=816+%EF%F0%E8%EA%E0%E7/ (дата обращения: __.__.20__).

– Профессиональный стандарт «_____», утвержденный приказом Министерства труда и социальной защиты Российской Федерации от «__» _____20__г. № _____;

– Профессиональный стандарт «_____», утвержденный приказом Министерства труда и социальной защиты Российской Федерации от «__» _____20__г. № _____.

При освоении дисциплины студенты должны использовать информационные и информационно-образовательные ресурсы следующих порталов и сайтов:

– Система федеральных образовательных порталов. Система открытого образования. Консалтинговый центр ИОС ОО РФ [Электронный ресурс] – Режим доступа: http://www.openedu.ru/ (дата обращения: __.__.20__).

– Информационно-коммуникационные технологии в образовании. Система федеральных образовательных порталов [Электронный ресурс] – Режим доступа: http://ict.edu.ru/ (дата обращения: __.__.20__).

– Информационная система «Единое окно доступа к образовательным ресурсам». URL: http://window.edu.ru/ (дата обращения: __.__.20__).

– ФЭПО: соответствие требованиям ФГОС [Электронный ресурс] – Режим доступа: http://fepo.i-exam.ru/ (дата обращения: __.__.20__).

10. МЕТОДИЧЕСКИЕ УКАЗАНИЯ ДЛЯ ОБУЧАЮЩИХСЯ

Методические рекомендации по организации учебной работы обучающегося в бакалавриате направлены на повышение ритмичности и эффективности его аудиторной и самостоятельной работы по дисциплине.

Учебный курс «***Начертательная геометрия***» включает 3 раздела, каждый из которых имеет определенную логическую завершенность. При изучении материала каждого раздела рекомендуется регулярное повторение законспектированного лекционного материала, а также дополнение его сведениями из литературных источников, представленных в учебной программе. При работе с указанными источниками рекомендуется составлять краткий конспект с обязательным фиксированием библиографических данных источника. Изучение материала каждого раздела заканчивается контролем его освоения в форме контрольной работы. Результаты выполнения контрольных работ оцениваются в соответствии с принятой в университете рейтинговой системой оценки знаний.

Учебная программа дисциплины ***«Начертательная геометрия»*** предусматривает проведение лабораторного практикума в объеме 8 часов. Работы выполняются в часы, выделенные учебным планом в 1 семестре. Лабораторный практикум выполняется, когда изучен материал большинства разделов, входящих в курс «***Начертательная геометрия***». Лабораторные работы охватывают 1 и 2 разделы (в среднем по 1 работе на каждый раздел). На выполнение каждой работы отводится примерно 4 часа в зависимости от трудоемкости.

Целью выполнения лабораторных работ является закрепление полученных знаний по дисциплине, расширение эрудиции и кругозора студента бакалавриата в области развития пространственных изображений, развитие творческого потенциала и самостоятельного мышления студента. В задачи подготовки к выполнению лабораторных

работ входит приобретение навыков работы с информационными ресурсами, получение опыта проведения работ, обработки, анализа полученных результатов, формулирования выводов по выполненной работе, знакомство с правилами оформления лабораторных работ.

При подготовке к выполнению лабораторных работ студент должен руководствоваться следующими основными принципами:

– сочетание в работе, с одной стороны, изученных в курсе «***Начертательной геометрия***» теоретических положений и сведений, с другой, - результатов новейших разработок в области практических применений начертательной геометрии;

– творческий аналитический подход к полученным в лабораторной работе результатам, исключающим их простое перечисление и изложение.

Работа над подготовкой к лабораторной работе ориентирована в первую очередь на самостоятельную работу обучающегося с информационными ресурсами – Практикумом по «Начертательной геометрии», конспектом лекций и раздаточным материалом, научно-технической и справочной литературой, ГОСТами по определению основных положений, ресурсами Интернета, базами данных. Доступ к указанным ресурсам обеспечивается фондами научно-технической библиотеки вуза и городских научно-технических библиотек, электронными библиотеками и поисковыми системами Интернета, материалами тематических выставок и научно- технических конференций.

При оформлении лабораторных работ следует ориентироваться на требования, приведенные в ГОСТах и в Практикуме по «Начертательной геометрии».

Содержание и оформление лабораторных работ оценивается в соответствии с принятой в университете рейтинговой системой оценки знаний. Максимальная оценка за выполнение всех работ лабораторного практикума составляет 8 баллов и входит в состав всех баллов, отводимых на работу студента в семестре.

Совокупная оценка текущей работы студента бакалавриата в семестре складывается из оценок за выполнение контрольных работ (максимальная оценка 26 баллов) и лабораторного практикума (максимальная оценка 4 балла). Максимальная оценка текущей работы в каждом семестре составляет 60 баллов.

В соответствии с учебным планом изучение материала всех разделов происходит в 1 семестре и заканчивается контролем его освоения в форме 3 контрольных работ (максимальная оценка 8 баллов за первую, 8 за вторую и 10 за третью) и ***зачёта с оценкой*** (максимальная оценка – 40 баллов).

11. МЕТОДИЧЕСКИЕ УКАЗАНИЯ ДЛЯ ПРЕПОДАВАТЕЛЕЙ

Дисциплина «***Начертательная геометрия***» изучается в 1-м семестре бакалавриата.

При подготовке и проведении занятий преподаватель должен ориентироваться на то, что студенты, обучающиеся в бакалавриате, имеют общую подготовку по общенаучным, общеинженерным дисциплинам и основным профессиональным дисциплинам профиля, в объеме, предусмотренном учебным планом бакалавриата, а также опыт восприятия и конспектирования изучаемого материала. В связи с этим материал курса должен опираться на полученные знания и быть ориентирован их расширение и углубление в соответствии с современными теоретическими представлениями и технологическими новациями. Обучение студентов может быть организовано как в виде традиционных лекций и практических занятий, так и научной дискуссии, которая помогает приобрести навыки и умения обосновывать круг рассматриваемых вопросов, формулировать главные положения, определения и практические выводы из теоретических положений. На занятиях должна прослеживаться взаимосвязь рассматриваемых вопросов с ранее изученным материалом.

Основной задачей преподавателя, ведущего занятия по дисциплине «***Начертательная геометрия***», является формирование у студентов компетенций в

области чтения пространственных изображений. Преподаватель должен акцентировать внимание студентов на общих вопросах начертательной геометрии. При выборе материала для занятий желательно обращаться к опыту ведущих зарубежных и отечественных научно-исследовательских центров, научно-производственных фирм и предприятий, использовать их научные, информационные и рекламные материалы и проводить их сравнительный анализ.

В вводной лекции курса следует остановиться на тенденциях развития начертательной геометрии, привести обзор современных достижений отраслей, в которых используются основные положения начертательной геометрии, оценить конкурентоспособность приемов начертательной геометрии и определяющих их факторов.

В разделах курса «***Начертательная геометрия***» необходимо рассмотреть вопросы практического приложения к будущей специальности бакалавра. На практических занятиях следует уделить внимание конкретным практическим вопросам всех трех разделов. При рассмотрении процессов на различных переделах технологий следует обращаться к знаниям студентов, полученных ими в бакалавриате при изучении предшествующих дисциплин.

Необходимой компонентой лекционных и практических занятий по курсу является широкое использование наглядных пособий и иллюстративного материала, в том числе с применением компьютерной техники. Наглядные пособия представляют собой метрические разработки преподавателей кафедры, а также каталоги фирм и предприятий с описанием основного вида и характеристик изделий из них. Иллюстративный материал включает презентации по разделам курса, выполненные с использованием различных программных продуктов (например, Power Point в составе Microsoft Office). Для демонстрации иллюстративного материала рекомендуется использование мультимедиа.

При проведении занятий преподаватель может рекомендовать студентам проработку дополнительной литературы по тематике занятия, организуя ее обсуждение на практических занятиях, формирует у студентов навык к самостоятельной работе с разнообразными литературными источниками.

При проведении лабораторного практикума преподавателю основное внимание следует уделять формированию у студентов умения активно использовать полученные знания по курсу «***Начертательная геометрия***» при подготовке, проведении и защите лабораторных работ. Следует обращать внимание на необходимость точного выполнения требований к подготовке образцов, проведению экспериментов и обработке результатов для получения достоверных величин определяемых свойств. Студенты должны понимать, что свойства, которые они определяют в практикуме, связаны с условиями эксплуатации оборудования по избранной специальности. При защите лабораторных работ спрашивать теоретические основы определения эксплуатационных свойств, а также примерный уровень таких свойств для различных элементов практического применения.

12. ПЕРЕЧЕНЬ ИНФОРМАЦИОННЫХ ТЕХНОЛОГИЙ, ИСПОЛЬЗУЕМЫХ В ОБРАЗОВАТЕЛЬНОМ ПРОЦЕССЕ

Информационную поддержку изучения дисциплины осуществляет Информационно-библиотечный центр (ИБЦ) РХТУ им. Д.И. Менделеева, который обеспечивает обучающихся основной учебной, учебно-методической и научной литературой, необходимой для организации образовательного процесса по дисциплине. Общий объем многоотраслевого фонда ИБЦ на 27.05.2019 составляет ххх экз.

Фонд ИБЦ располагает учебной, учебно-методической и научно-технической литературой в форме печатных и электронных изданий, а также включает официальные, справочно-библиографические, специализированные отечественные и зарубежные

периодические и информационные издания. ИБЦ обеспечивает доступ к профессиональным базам данных, информационным, справочным и поисковым системам. Каждый обучающийся обеспечен свободным доступом из любой точки, в которой имеется доступ к сети Интернет и к электронно-библиотечной системе (ЭБС) Университета, которая содержит различные издания по основным изучаемым дисциплинам и сформирована по согласованию с правообладателями учебной и учебно-методической литературы.

Для более полного и оперативного справочно-библиографического и информационного обслуживания в ИБЦ реализована технология Электронной доставки документов.

Графическая информационная система «Компас».

Электронные информационные ресурсы, используемые в процессе обучения

№	Электронный ресурс	Реквизиты договора (номер, дата заключения, срок действия), ссылка на сайт ЭБС, сумма договора, количество ключей	Характеристика библиотечного фонда, доступ к которому предоставляется договором
1	ЭБС «Лань»	Принадлежность - сторонняя Реквизиты договора - ООО «Издательство «Лань», договор №29.01-З-2.0-827/2018 от 26.09.2018 г. Сумма договора – 357 000-00 С «26» сентября 2018г. по **«25» сентября 2019г.** Ссылка на сайт ЭБС – http://e.lanbook.com Количество ключей - доступ для всех пользователей РХТУ с любого компьютера.	Электронно-библиотечная система издательства "Лань" — ресурс, включающий в себя как электронные версии книг ведущих издательств учебной и научной литературы (в том числе университетских издательств), так и электронные версии периодических изданий по различным областям знаний. ЭБС «ЛАНЬ» предоставляет пользователям мобильное приложение для iOS и Android, в которых интегрированы бесплатные сервисы для незрячих студентов и синтезатор речи. **Коллекции**: «Химия» - изд-ва НОТ, «Химия» - изд-ва Лаборатория знаний, «Химия» - изд-ва «ЛАНЬ», «Химия»-КНИТУ(Казанский национальный исследовательский технологический университет), «Химия» - изд-ва ФИЗМАТЛИТ, «Информатика» - изд-ва "Лань", Национальный Открытый Университет"ИНТУИТ", "Инженерно-технические науки" изд-ва "Лань".
	ЭБС «ЛАНЬ»	Принадлежность - сторонняя Реквизиты договора - ООО «Издательство «Лань», договор № 33.03-Р-2.0-1775/2-10 от 26.09.2019г. Сумма договора – 642 083-68	Коллекции: «Химия» - изд-ва НОТ, «Химия» - изд-ва Лаборатория знаний, «Химия» - изд-ва «ЛАНЬ», «Химия»-КНИТУ(Казанский национальный исследовательский технологический университет), «Химия» - изд-ва ФИЗМАТЛИТ, «Информатика» - изд-ва

		С «26» сентября 2019г. по «25» сентября 2020г. Ссылка на сайт ЭБС – http://e.lanbook.com Количество ключей - доступ для всех пользователей РХТУ с любого компьютера.	«ЛАНЬ», Национальный Открытый Университет«ИНТУИТ», Инженерно-технические науки" изд-ва «ЛАНЬ», «Теоретическая механика» изд-ва «ЛАНЬ», Экономика и менеджмент» изд-ва Дашков и К. А также отдельные издания в соответствии с Договором.
2.	Электронно - библиотечная система ИБЦ РХТУ им. Д.И.Менделеева (на базе АИБС «Ирбис»)	Принадлежность – собственная РХТУ. Ссылка на сайт ЭБС – http://lib.muctr.ru/ Доступ для пользователей РХТУ с любого компьютера.	Электронные версии учебных и научных изданий авторов РХТУ по всем ООП.
3	Информационно-справочная система «ТЕХЭКСПЕРТ» «Нормы, правила, стандарты России».	Принадлежность сторонняя. Реквизиты контракта – ООО «ИНФОРМПРОЕКТ», контракт № 111-142ЭА/2018 от 18.12.2018 г. Сумма договора – 547 511 руб. С «01» января.2019 г. по «31» декабря 2019 г. Ссылка на сайт ЭБС – http://reforma.kodeks.ru/reforma/ Количество ключей – 5 лицензий + локальный доступ с компьютеров ИБЦ.	Электронная библиотека нормативно-технических изданий. Содержит более 40000 национальных стандартов и др. НТД

4	Электронная библиотека диссертаций (ЭБД).	Принадлежность – сторонняя Реквизиты договора – РГБ, Договор № 29.01-Р-2.0-826/2018 от 03.10.2018 г. Сумма договора - 299130-00 С «15» октября 2018 г. по **«14» июля 2019 г.** Ссылка на сайт ЭБС – http://diss.rsl.ru/ Количество ключей – 10 лицензий + распечатка в ИБЦ.	В ЭБД доступны электронные версии диссертаций Российской Государственной библиотеки: с 1998 года – по специальностям: "Экономические науки", "Юридические науки", "Педагогические науки" и "Психологические науки"; с 2004 года - по всем специальностям, кроме медицины и фармации; с 2007 года - по всем специальностям, включая работы по медицине и фармации.
5	ЭБС «Научно-электронная библиотека eLibrary.ru».	Принадлежность – сторонняя Реквизиты договора – ООО «РУНЭБ», договор № 29.01-Р-2.0-1020/2018 от 07.12.2018 г. Сумма договора - 934 693-00 С «01» января 2019 г. по «31» декабря 2019 г. Ссылка на сайт – http://elibrary.ru Количество ключей – доступ для пользователей РХТУ по ip-адресам неограничен.	Электронные версии периодических и непериодических изданий по различным отраслям науки

6	БД ВИНИТИ РАН	Принадлежность сторонняя Договор № 5Д/2018 от 01.02.2018 г. Сумма договора - 24000-00 С «02» февраля 2018 г. **по «05» мая 2019 г.** Ссылка на сайт- http://www.viniti.ru/ Количество ключей – локальный доступ для пользователей РХТУ в ИБЦ РХТУ.	Крупнейшая в России баз данных по естественным, точным и техническим наукам. Включает материалы РЖ (Реферативного журнала) ВИНИТИ с 1981 г. Общий объем БД - более 28 млн. документов
7	Справочно-правовая система «Консультант+»,	Принадлежность сторонняя, Договор № 45-70ЭА/2018 от 09.07.2018 г. С «10» июля 2018 г. по «09» июля 2019 г. Ссылка на сайт- http://www.consultant.ru/ Количество ключей – 50 пользовательских лицензий по ip-адресам.	Справочно-правовая система по законодательству Российской Федерации.
8	Справочно-правовая система “Гарант»	Принадлежность сторонняя Договор №145-188ЭА/2018 г. от 28.01.2019 г. С «28» января 2019 г. по «27» января 2020 г. Ссылка на сайт – http://www.garant.ru/ Сумма договора - 512000-00 Количество ключей – 50 пользовательских лицензий по ip-адресам.	Гарант — справочно-правовая система по законодательству Российской Федерации.
9	Издательство Wiley	Принадлежность сторонняя. Национальная подписка (Минобрнауки+ ГПНТБ) Сублицензионный договор № Wiley/130 от 10.10.2019 г.	Коллекция журналов по всем областям знаний, в том числе известные журналы по химии, материаловедению, взрывчатым веществам и др.

		С «01» января 2019 г. по «31» декабря 2019 г. Ссылка на сайт – http://onlinelibrary.wiley.com/ Количество ключей - доступ для пользователей РХТУ по ip-адресам неограничен.	
10	QUESTEL ORBIT	Принадлежность сторонняя. Национальная подписка (Минобрнауки+ ГПНТБ) Сублицензионный договор № Questel/130 от 05.09.2019 г. С «01» января 2019 г. по «31» декабря 2019 г. Ссылка на сайт – http://www.questel.orbit.com Количество ключей – доступ для пользователей РХТУ по ip-адресам неограничен.	ORBIT является глобальным оперативно обновляемым патентным порталом, позволяющим осуществлять поиск в перечне заявок на патенты, полученных, приблизительно, 80-патентными учреждениями в различных странах мира и предоставленных грантов.
11	ProQuest Dissertation and Theses Global	Принадлежность сторонняя. Национальная подписка (Минобрнауки+ ГПНТБ) Сублицензионный договор № ProQuest/130 от 09.10.2019 г. С «01» января 2019 г. по «31» декабря 2019 г. Ссылка на сайт – http://www.proquest.com/products-services/pqdtglobal.html Количество ключей – дост уп для пользователей РХТУ по ip-адресам неограничен.	База данных ProQuest Dissertation & Theses Global (PQDT Global) авторитетная коллекция из более 3,5 млн. зарубежных диссертаций, более 1,7 млн. из которых представлены в полном тексте.
12	American Chemical Society	Принадлежность сторонняя. Национальная подписка (Минобрнауки+ ГПНТБ) Сублицензионный договор № ACS/130 от 25.10.2019 г. С «01» июля 2019 г. по «31» декабря 2019 г.	Коллекция журналов по химии и химической технологии Core + издательства American Chemical Society

		Ссылка на сайт – http://www.acs.org/content/acs/en.html Количество ключей – доступ для пользователей РХТУ по ip-адресам неограничен.	
13	American Institute of Physics (AIP)	Принадлежность сторонняя. Национальная подписка (Минобрнауки+ ГПНТБ) Сублицензионный договор № AIP/130 от 24.10.2019 г. С «01» июля 2019 г. по «31» декабря 2019 г. Ссылка на сайт – http://scitation.aip.org/ Количество ключей – доступ для пользователей РХТУ по ip-адресам неограничен.	Коллекция журналов по техническим и естественным наукам издательства Американского института физики (AIP)
14	База данных Reaxys и Reaxys Medicinal Chemistry Компании Elsevier	Принадлежность сторонняя. Национальная подписка (Минобрнауки+ ГПНТБ) Сублицензионный договор № Reaxys /130 от 10.10.2019 г. С «01» июля 2019 г. по «31» декабря 2019 г. Ссылка на сайт – https://www.reaxys.com/ Количество ключей – доступ для пользователей РХТУ по ip-адресам неограничен.	Структурно-химическая база данный Reaxys включает в себя структурную базу данных химических соединений и их экспериментальных свойств, реферативную базу журнальных и патентных публикаций, базу химических реакций с функцией построения плана синтеза. Модуль биологически активных соединений, биологических мишеней, фармакологических свойств химических соединений Reaxys Medicinal Chemistry является крупнейшей в мире базой данных.
15	Scopus	Принадлежность сторонняя. Национальная подписка (Минобрнауки+ ГПНТБ) Сублицензионный договор № Scopus/130 от 09.10.2019 г. С «01» июля 2019 г. по «31» декабря 2019 г. Ссылка на сайт – http://www.scopus.com.	Мультидисциплинарная реферативная и наукометрическая база данных издательства **ELSEVIER**

		Количество ключей – доступ для пользователей РХТУ по ip-адресам неограничен.	
16	Ресурсы международной компании Clarivate Analytics	Принадлежность сторонняя. Национальная подписка (Минобрнауки+ ГПНТБ) Сублицензионный договор № WoS/130 от 05.09.2019 г. С «01» января 2019 г. по «31» декабря 2019 г. Ссылка на сайт – http://apps.webofknowledge.com/WOS_GeneralSearch_input.do?product=WOS&search_mode=GeneralSearch&SID=R1Ij2TUYmdd7bUatOlJ&preferencesSaved= Количество ключей – доступ для пользователей РХТУ по ip-адресам неограничен.	Открыт доступ к ресурсам: **WEB of SCIENCE** – реферативная и наукометрическая база данных. **MEDLINE** – реферативная база данных по медицине.
17	Royal Society of Chemistry (Королевское химическое общество	Принадлежность сторонняя. Национальная подписка (Минобрнауки+ ГПНТБ) Сублицензионный договор № RSC/130 от 08.10.2019 г. С «01» января 2019 г. по «31» декабря 2019 г. Ссылка на сайт – http://pubs.rsc.org/ Количество ключей - доступ для пользователей РХТУ по ip-адресам неограничен.	Коллекция включает 44 журнала. Тематика: органическая, аналитическая, физическая химия, биохимия, электрохимия, химические технологии.

18.	Электронные ресурсы издательства SpringerNature	Принадлежность – сторонняя Национальная подписка (Минобрнауки+РФФИ) Информационное письмо РФФИ № 809 от 24.06.2019 г. С «01» января 2019 г. по «31» декабря 2019 г. Ссылка на сайт http://link.springer.com/ Количество ключей - доступ для пользователей РХТУ по ip-адресам неограничен.	- Полнотекстовая коллекция электронных журналов Springer по различным отраслям знаний. - Полнотекстовые 85 журналов Nature Publishing Group - Коллекция научных протоколов по различным отраслям знаний Springer Protocols - Коллекция научных материалов в области физических наук и инжиниринга Springer Materials (The Landolt-Bornstein Database) - Полный доступ к статическим и динамическим справочным изданиям по любой теме - Реферативная база данных по чистой и прикладной математике zbMATH - Nano Database
19.	База данных SciFinder компании Chemical Abstracts Service	Принадлежность сторонняя. Национальная подписка (Минобрнауки+ ГПНТБ) Сублицензионный договор № CAS/130 от 23.10.2019 г. С «01» января 2019 г. по «31» декабря 2019 г. Ссылка на сайт – https://scifinder.cas.org Количество ключей – доступ для пользователей РХТУ по ip-адресам и персональной регистрации.	SciFinder — поисковый сервис, обеспечивающий многоаспектный поиск как библиографической информации, так и информации по химическим реакциям, структурным соединениям и патентам. Основная тематика обширного поискового массива — химия, а также ряд смежных дисциплин, таких как материаловедение, биохимия и биомедицина, фармакология, химическая технология, физика, геология, металлургия и другие.

20	Издательство Elsevier на платформе ScienceDirect	Принадлежность сторонняя. Национальная подписка (Минобрнауки+ РФФИ) Информационное письмо РФФИ № исх.- 1294 от 09 10 2019 г. С «01» января 2019 г. по «31» декабря 2019 г. Ссылка на сайт – https://www.sciencedirect.com Количество ключей – доступ для пользователей РХТУ по ip-адресам.	«Freedom Collection» — полнотекстовая коллекция электронных журналов издательства Elsevier по различным отраслям знаний, включающая не менее 2000 наименований электронных журналов. «Freedom Collection eBook collection» — содержит более 5 000 книг по 24 различным предметным областям естественных, технических и медицинских наук. Доступ к архивам 2014-2018гг.
21	ЭБС «Лань»	Принадлежность - сторонняя Реквизиты договора - ООО «Издательство «Лань», договор №29.01-З-2.0-1299/2018 от 06.03.2019 г. **С «06» марта 2019г. по «25» сентября 2019г.** Ссылка на сайт ЭБС – http://e.lanbook.com Сумма договора – 73 247-39 Количество ключей - доступ для всех пользователей РХТУ с любого компьютера.	Коллекция книг по естественно-научным и техническим отраслям наукам.

22	ЭБС «ЮРАЙТ»	Принадлежность - сторонняя Реквизиты договора – ООО «Электронное издательство ЮРАЙТ», Договор № №29.01-З-2.0-1168/2018 от 11.01.2019 г. С «11» января 2019 г. по «»10» января 2020 г. Ссылка на сайт ЭБС - https://biblio-online.ru/ Сумма договора – 220 000-00 руб. Количество ключей - доступ для всех пользователей РХТУ с любого компьютера.	Электронная библиотека включает более 5000 наименований учебников и учебных пособий по всем отраслям знаний для всех уровней профессионального образования от ведущих научных школ с соблюдением требований новых ФГОСов.

13. МАТЕРИАЛЬНО-ТЕХНИЧЕСКОЕ ОБЕСПЕЧЕНИЕ ДИСЦИПЛИНЫ

В соответствии с учебным планом занятия по дисциплине «***Начертательная геометрия***» проводятся в форме лекций и самостоятельной работы обучающегося.

13.1. Оборудование, необходимое в образовательном процессе:

Макеты моделей в деревянном и металлическом исполнении.

13.2. Учебно-наглядные пособия:

Аристов В.М., Аристова Е.П. Инженерная графика. Учебное пособие. М.: Путь, Альянс, 2006. 256 с.

Аристов В.М. и др. Основы построения чертежей. Учебное пособие. М.: РХТУ, 2011. 168 с.

13.3. Компьютеры, информационно-телекоммуникационные сети, аппаратно-программные и аудиовизуальные средства:

Компьютеры, информационно-телекоммуникационная сеть Интернет в зале компьютерной графики.

13.4. Печатные и электронные образовательные и информационные ресурсы:

Бесплатные архивные коллекции, приобретенные Минобрнауки для вузов.

Архив Издательства American Association for the Advancement of Science.Пакет «Science Classic» 1880-1996

Архив Издательства Annual Reviews. Пакет «Full Collection» 1932-2005

Архив издательства Института физики (Великобритания). Пакет «Historical Archive 1874-1999» с первого выпуска каждого журнала по 1999, 1874-1999

Архив издательства Nature Publishing Group. Пакет «Nature» с первого выпуска первого номера по 2010, 1869-2010

Архив издательства Oxford University Press. Пакет «Archive Complete» с первого выпуска каждого журнала по 1995, 1849-1995

Архив издательства Sage. Пакет «2010 SAGE Deep Backfile Package» с первого выпуска каждого журнала по 1998, 1890-1998

Архив издательства Taylor & Francis. Full Online Journal Archives. с первого выпуска каждого журнала по 1996, 1798-1997

Архив издательства Cambridge University Press. Пакет «Cambridge Journals Digital Archive (CJDA)» с первого выпуска каждого журнала по 2011, 1827-2011

Архив журналов Королевского химического общества(RSC). 1841-2007

Архив коллекции журналов Американского геофизического союза (AGU), предоставляемый издательством Wiley Subscription Services, Inc. 1896-1996

Бесплатные официальные открытые ресурсы Интернет:

1. Directory of Open Access Journals (DOAJ) http://doaj.org/

Ресурс объединяет более 10000 научных журналов по различным отраслям знаний (около 2 миллионов статей) из134 стран мира.

2. Directory of Open Access Books (DOAB) https://www.doabooks.org/

В базе размещено более 3000 книг по различным отраслям знаний, предоставленных 122 научными издательствами.

3. BioMed Central https://www.biomedcentral.com/

База данных включает более 300 рецензируемых журналов по биомедицине, медицине и естественным наукам. Все статьи, размещенные в базе, находятся в свободном доступе.

4. Электронный ресурс arXiv https://arxiv.org/

Крупнейшим бесплатный архив электронных научных публикаций по разделам физики, математики, информатики, механики, астрономии и биологии. Имеется подробный тематический каталог и возможность поиска статей по множеству критериев.

5. Коллекция журналов MDPI AG http://www.mdpi.com/

Многодисциплинарный цифровой издательский ресурс, является платформой для рецензируемых научных журналов открытого доступа, издающихся MDPI AG (Базель, Швейцария). Издательство выпускает более 120 разнообразных электронных журналов, находящихся в открытом доступе.

6. Издательство с открытым доступом InTech http://www.intechopen.com/

Первое и крупнейшее в мире издательство, публикующее книги в открытом доступе, около 2500 научных изданий. Основная тематическая направленность - физические и технические науки, технологии, медицинские науки, науки о жизни.

7. База данных химических соединений ChemSpider http://www.chemspider.com/

ChemSpider – это бесплатная химическая база данных, предоставляющая быстрый доступ к более чем 28 миллионам структур, свойств и соответственной информации. Ресурс принадлежит Королевскому химическому обществу Великобритании (Royal Society of Chemistry).

8. Коллекция журналов PLOS ONE http://journals.plos.org/plosone/

PLOS ONE – коллекция журналов, в которых публикуются отчеты о новых исследованиях в области естественных наук и медицины. Все журналы размещены в свободном доступе (Open Access), все статьи проходят строгое научное рецензирование.

9. US Patent and Trademark Office (USPTO) http://www.uspto.gov/

Ведомство по патентам и товарным знакам США — USPTO — предоставляет свободный доступ к американским патентам, опубликованным с 1976 г. по настоящее время.

10. Espacenet - European Patent Office (EPO) http://worldwide.espacenet.com/

Патенты (либо патентные заявки) более 50 национальных и нескольких международных патентных бюро, в том числе послные тексты патентов США, России, Франции, Японии и др.

11. Федеральный институт промышленной собственности (ФИПС) http://www1.fips.ru/wps/wcm/connect/content_ru/ru

Информационные ресурсы ФИПС свободного доступа:

-Электронные бюллетени. Изобретения. Полезные модели.

-Открытые реестры российских изобретений и заявок на изобретения.

-Рефераты российских патентных документов за 1994–2016 гг.

-Полные тексты российских патентных документов из последнего официального бюллетеня.

13.5. Перечень лицензионного программного обеспечения:

№ п/п	Наименование программного продукта	Реквизиты договора поставки	Количество лицензий	Срок окончания действия лицензии
	Компас			
	Microsoft Office 2003			
	ChemBioOffice 2009			

14. ТРЕБОВАНИЯ К ОЦЕНКЕ КАЧЕСТВА ОСВОЕНИЯ ПРОГРАММЫ

Наименование модулей	**Основные показатели оценки**	**Формы и методы контроля и оценки**
Модуль 1. Общие правила выполнения чертежей.	*Знает*: − правила и условности при выполнении чертежей; *Умеет*: − выполнять и читать чертежи технических изделий с учетом действующих стандартов.	Графические работы, контрольная работа
Модуль 2. Проецирование геометрических фигур.	*Знает*: − способы отображения пространственных форм на плоскости; − виды симметрии геометрических фигур; *Умеет*: − выполнять и читать чертежи технических изделий с учетом действующих стандартов; *Владеет*: − способами и приемами изображения предметов на плоскости.	Графические работы, контрольная работа

Модуль 3. Изображения предметов по ГОСТ 2.305-2009.	*Знает*: − правила и условности при выполнении чертежей; − возможности применения методов начертательной геометрии для решения физико-химических задач; *Умеет*: − выполнять и читать чертежи технических изделий с учетом действующих стандартов; *Владеет*: − способами и приемами изображения предметов на плоскости; − графической системой «Компас».	Графические работы, контрольная работа, защита лабораторных работ, зачётная работа.

15. ОСОБЕННОСТИ ОРГАНИЗАЦИИ ОБРАЗОВАТЕЛЬНОГО ПРОЦЕССА ДЛЯ ИНВАЛИДОВ И ЛИЦ С ОГРАНИЧЕННЫМИ ВОЗМОЖНОСТЯМИ ЗДОРОВЬЯ

Обучение инвалидов и лиц с ограниченными возможностями здоровья осуществляется в соответствии с:

− Порядком организации и осуществления образовательной деятельности по образовательным программам – программам бакалавриата, программам специалитета, программам магистратуры (Приказ Минобрнауки РФ от 05.04.2017 № 301);

− Положением о Порядке организации и осуществления образовательной деятельности по образовательным программам – программам бакалавриата, программам специалитета, программам магистратуры в Российском химико-технологическом университете имени Д.И. Менделеева (утв. решением Ученого совета университета от 28.06.2017, протокол № 9);

− Методическими рекомендациями по организации образовательного процесса для обучения инвалидов и лиц с ограниченными возможностями здоровья в образовательных организациях высшего образования, в том числе оснащенности образовательного процесса (утверждены заместителем Министра образования и науки РФ А.А. Климовым от 08.04.2014 № АК-44/05вн).

Министерство науки и высшего образования Российской Федерации
федеральное государственное бюджетное образовательное учреждение
высшего образования
«Российский химико-технологический университет
имени Д.И. Менделеева»

«Утверждаю»
ректор



_____ А.Г. Мажуга

«___» _____ 2019 г.

РАБОЧАЯ ПРОГРАММА ДИСЦИПЛИНЫ
«Лабораторный практикум по процессам и аппаратам химической технологии»

18.03.01 «ХИМИЧЕСКАЯ ТЕХНОЛОГИЯ»

Профили подготовки: «Химическая технология природных энергоносителей и углеродных материалов», «Технология защиты от коррозии», «Технология и переработка полимеров», «Технология основного органического и нефтехимического синтеза», «Химическая технология тонкого органического синтеза», «Технология неорганических веществ», «Технология электрохимических производств», «Технология синнтетических биологически активных веществ, химико-фармацевтических препаратов и косметических средств»

Квалификация **бакалавр**

Программа одобрена
Методической комиссией
РХТУ им. Д.И. Менделеева
«31» мая 2019 г.

Председатель _____Н.А. Макаров

Москва 2019 г.

Программа составлена:

- зав. кафедрой процессов и аппаратов химической технологии, доц. Л.В. Равичевым
- доцентом кафедры процессов и аппаратов химической технологии Т.А. Тарасовой
- доцентом кафедры процессов и аппаратов химической технологии О.В. Кабановым

Программа рассмотрена и одобрена на заседании кафедры процессов и аппаратов химической технологии 30 мая 2019 г, протокол № 16.

1. ЦЕЛИ И ЗАДАЧИ ДИСЦИПЛИНЫ

Программа дисциплины составлена в соответствии с требованиями Федерального государственного образовательного стандарта высшего образования (ФГОС ВО) по направлению подготовки бакалавров **18.03.01 «Химическая технология»** профили**:** «Химическая технология природных энергоносителей и углеродных материалов», «Технология защиты от коррозии», «Технология и переработка полимеров», «Технология основного органического и нефтехимического синтеза», «Химическая технология тонкого органического синтеза», «Технология неорганических веществ», «Технология электрохимических производств», «Технология сиснтетических биологически активных веществ, химико-фармацевтических препаратов и косметических средств», в соответствии с рекомендациями методической комиссии и накопленным опытом преподавания дисциплины кафедрой процессов и аппаратов химической технологии РХТУ им. Д.И. Менделеева.

Дисциплина относится к вариативной части обязательных дисциплин учебного плана и рассчитана на изучение в 6 семестре обучения.

Цель дисциплины:

Закрепление знаний, полученных при изучении дисциплины «Процессы и аппараты химической технологии» в области основ гидравлических, теплообменных и массообменных процессов, что необходимо при подготовке бакалавров по данному направлению для научно-исследовательской и проектно-технологической деятельности.

Задачи изучения дисциплины:

- изучение основ гидромеханики, тепло- и массопередачи;
- изучение теории и практики базовых процессов с акцентом на основные закономерности и общие принципы анализа, моделирования, расчета и рационального использования этих процессов, их эффективное энергообеспечение и аппаратурное оформление;
- развитие понимания физической сущности и общности процессов химической технологии.
- овладение основными принципами организации процессов химической технологии на основе изучаемых в дисциплине «Процессы и аппараты химической технологии» основ гидромеханики, тепло- и массопередачи.

2. ТРЕБОВАНИЯ К РЕЗУЛЬТАТАМ ОСВОЕНИЯ ДИСЦИПЛИНЫ

Изучение дисциплины «Лабораторный практикум по процессам и аппаратам химической технологии» при подготовке бакалавров по направлению подготовки бакалавров «Химическая технология природных энергоносителей и углеродных материалов», «Технология защиты от коррозии», «Технология и переработка полимеров», «Технология основного органического и нефтехимического синтеза», «Химическая технология тонкого органического синтеза», «Технология неорганических веществ», «Технология электрохимических производств», «Технология синнтетических биологически активных веществ, химико-фармацевтических препаратов и косметических средств» направлено на приобретение следующих общепрофессиональных компетенций (ОПК) и профессиональных компетенций (ПК):

- способностью и готовностью использовать основные законы естественнонаучных дисциплин в профессиональной деятельности (ОПК–1);
- способностью налаживать, настраивать и осуществлять проверку оборудования и программных средств (ПК–6);
- способностью планировать и проводить физические и химические эксперименты, проводить обработку их результатов и оценивать погрешности, выдвигать гипотезы и устанавливать границы их применения, применять методы математического анализа и моделирования, теоретического и экспериментального исследования (ПК–16).

В результате освоения дисциплины обучающийся должен:

***знать*:**

- законы переноса импульса, теплоты и массы;
- основные уравнения прикладной гидравлики и закономерности перемещения жидкостей;
- основные закономерности процессов осаждения, фильтрования и течения через зернистые слои;
- физическую сущность процессов тепло- и массообмена; основные кинетические закономерности массопереноса для систем газ(пар)-жидкость;
- типовые процессы химической технологии, соответствующие аппараты и методы их расчета.

***уметь*:**

- определять характер движения жидкостей и газов;
- использовать основные кинетические закономерности тепло- и массопереноса при анализе тепловых и массообменных процессов;
- составлять материальные и тепловые балансы для систем газ(пар)-жидкость;
- рассчитывать параметры насосного, тепло- и массообменного оборудования;
- составлять технологические схемы и изображать на них основные аппараты;
- анализировать экспериментально полученные и теоретически рассчитанные показатели работы аппаратов.

***владеть*:**

- методологией расчета гидромеханических, тепловых и массообменных процессов.
- методами составления технологических схем.

3. ОБЪЕМ ДИСЦИПЛИНЫ И ВИДЫ УЧЕБНОЙ РАБОТЫ

Вид учебной работы	**6 семестр**	
	ЗЕ	**Акад. час.**
Общая трудоемкость дисциплины	**2**	**72**
Контактная работа – аудиторные занятия:	**0,89**	**32**
Лабораторные работы (ЛР)	0,89	32
Самостоятельная работа	**1,11**	**40**
Самостоятельное изучение разделов дисциплины	1,11	40
Вид итогового контроля:	**Зачет**	

Вид учебной работы	**6 семестр**	
	ЗЕ	**Астр. час.**
Общая трудоемкость дисциплины	**2**	**54**
Контактная работа – аудиторные занятия:	**0,89**	**24**
Лабораторные работы (ЛР)	0,89	24
Самостоятельная работа	**1,11**	**30**
Самостоятельное изучение разделов дисциплины	1,11	30
Вид итогового контроля:	**Зачет**	

4. СОДЕРЖАНИЕ ДИСЦИПЛИНЫ.
4.1 РАЗДЕЛЫ ДИСЦИПЛИНЫ И ВИДЫ ЗАНЯТИЙ

№ п/п	Раздел дисциплины	Часов академ.		
		Всего	Ауд. занятия	Самостоятельная работа
1	**Раздел 1. Изучение основ гидродинамических процессов. Перемещение жидкостей** (2 работы по выбору преподавателя)	18	8	10
2	**Раздел 2. Изучение основ теплообменных процессов** (2 работы по выбору преподавателя)	18	8	10
3	**Раздел 3. Изучение основ массообменных процессов (разделение гомогенных систем)** (2 работы по выбору преподавателя)	18	8	10
4	**Раздел 4. Изучение основ разделения гетерогенных систем** (1 работа по выбору преподавателя)	18	8	10
Итого		72	32	40
Форма итогового контроля: зачет				

4.2. СОДЕРЖАНИЕ РАЗДЕЛОВ ДИСЦИПЛИНЫ

№ п/п	Раздел дисциплины
1	**Раздел 1. Изучение основ гидродинамических процессов. Перемещение жидкостей.**
1.1	Исследование режимов течения жидкостей.
1.2	Изучение профиля скоростей потока в трубопроводе.
1.3	Гидравлическое сопротивление в трубопроводах (металлическом и стеклянном) и элементах трубопроводной арматуры.
1.4	Определение гидравлического сопротивления прямого участка трубопровода.
1.5	Определение гидравлического сопротивления в элементах трубопроводной арматуры (диафрагма, дроссельный вентиль).
1.6	Определение гидродинамического сопротивления сухой ситчатой тарелки колонного аппарата.
1.7	Определение гидравлического сопротивления орошаемой ситчатой тарелки колонного аппарата.
1.8	Измерение гидравлического сопротивления трубного и межтрубного пространства теплообменного аппарата.
1.9	Калибровка расходомера весовым методом.
1.10	Изучение характеристик центробежных насосов.
2	**Раздел 2. Изучение основ теплообменных процессов.**
2.1	Определение коэффициента теплопередачи в двухтрубных теплообменниках.

2.2	Теплопередача в металлическом и стеклянном кожухотрубных теплообменниках.
2.3	Интенсивность теплопередачи в пластинчатом теплообменнике
2.4	Изучение процесса нестационарного теплообмена в аппарате с мешалкой и погружным змеевиком.
3	**Раздел 3. Изучение основ массообменных процессов (разделение гомогенных систем).**
3.1	Определение коэффициентов массоотдачи в газовой фазе при испарении жидкости в воздушный поток или при конденсации пара на пленке жидкости в насадочной колонне.
3.2	Определение коэффициентов массоотдачи в жидкой фазе при десорбции диоксида углерода из воды в пленочной колонне.
3.3	Изучение совместного тепло- и массообмена в насадочной колонне.
3.4	Изучение процесса простой перегонки бинарной смеси изопропанол-вода.
3.5	Изучение процесса простой перегонки бинарной смеси вода-этиленгликоль.
3.6	Изучение процесса периодической ректификации бинарной смеси этанол-вода.
3.7	Разделение растворов низкомолекулярных веществ обратным осмосом.
4	**Раздел 4. Изучение основ разделения гетерогенных систем.**
4.1	Определение скорости свободного осаждения твердых частиц и всплытия пузырей в жидкостях.
4.2	Изучение процесса фильтрования суспензии.
4.3	Гидродинамика неподвижного и псевдоожиженного зернистого слоя.

5. СООТВЕТСТВИЕ СОДЕРЖАНИЯ ТРЕБОВАНИЯМ К РЕЗУЛЬТАТАМ ОСВОЕНИЯ ДИСЦИПЛИНЫ

№	В результате освоения дисциплины студент должен:	Раздел 1	Раздел 2	Раздел 3	Раздел 4
	Знать:				
1	- законы переноса импульса, теплоты и массы;	+	+	+	+
2	- основные уравнения прикладной гидравлики и закономерности перемещения жидкостей;	+	+	+	+
3	- основные закономерности процессов осаждения, фильтрования и течения через зернистые слои;				+
4	- физическую сущность процессов тепло- и массообмена; основные кинетические закономерности массопереноса для систем газ(пар)-жидкость;			+	+
5	- типовые процессы химической технологии, соответствующие аппараты и методы их расчета.	+	+	+	+
	Уметь:				
1	- определять характер движения жидкостей и	+	+	+	+

	газов;				
2	- использовать основные кинетические закономерности тепло- и массопереноса при анализе тепловых и массообменных процессов;		+	+	+
3	- составлять материальные и тепловые балансы для систем газ(пар)-жидкость;		+	+	
4	- рассчитывать параметры насосного, тепло- и массообменного оборудования;	+	+	+	+
5	- составлять технологические схемы и изображать на них основные аппараты;	+	+	+	+
6	- анализировать экспериментально полученные и теоретически рассчитанные показатели работы аппаратов.	+	+	+	+
	Владеть:				
1	- методологией расчета гидромеханических, тепловых и массообменных процессов.	+	+	+	+
2	- методами составления технологических схем.	+	+	+	+
	Общепрофессиональные компетенции:				
1	- способность и готовность использовать основные законы естественнонаучных дисциплин в профессиональной деятельности (ОПК–1);	+	+	+	+
	профессиональные компетенции (ПК):				
1	-способность налаживать, настраивать и осуществлять проверку оборудования и программных средств (ПК–6) в области производственно-технологической деятельности;	+	+	+	+
2	- способностью планировать и проводить физические и химические эксперименты, проводить обработку их результатов и оценивать погрешности, выдвигать гипотезы и устанавливать границы их применения, применять методы математического анализа и моделирования, теоретического и экспериментального исследования (ПК–16)	+	+	+	+

6. ПРАКТИЧЕСКИЕ И ЛАБОРАТОРНЫЕ ЗАНЯТИЯ

6.1. ПРАКТИЧЕСКИЕ ЗАНЯТИЯ

Практические занятия по дисциплине рабочей программой не предусмотрены.

6.2. ЛАБОРАТОРНЫЕ ЗАНЯТИЯ.

Лабораторные занятия подразделяются на разделы, соответствующие изучаемым разделам дисциплины «Процессы и аппараты химической технологии».

Лабораторный практикум по дисциплине «***Лабораторный практикум по процессам и аппаратам химической технологии***» выполняется в соответствии с Учебным планом в 6 семестре и занимает 32 акад. ч. Лабораторные работы охватывают 4 раздела дисциплины. Учебным планом предусмотрено выполнение 7 лабораторных работ из представленного ниже списка в течение 8 недель: на каждой неделе выполняется одна лабораторная работа, последняя неделя предусматривает защиту

выполненных лабораторных работ. Выбор выполняемых студентами работ и маршрут выполнения определяется преподавателем.

Для выполнения лабораторного практикума предусматривается 4 академических часа в неделю, в течение которых студенты находятся непосредственно в лаборатории, изучают оборудование, установки и выполняют работу при непосредственном руководстве преподавателя. Итого контактной работы: 32 академических часа или 24 астрономических часа.

Выполнение соответствующих расчетов, построение схем, графиков предусмотрено в ходе 40 часов академических самостоятельной работы в семестре.

Максимальное количество баллов за выполнение лабораторного практикума составляет 100 баллов (1-6 лабораторные работы максимально по 14 баллов за каждую, 7 работа – 16 баллов). Количество работ и баллов за каждую работу может быть изменено в зависимости от их трудоемкости

Примеры лабораторных работ и разделы, которые они охватывают

№ п/п	№ раздела дисциплины	Наименование лабораторных работ	Часы
1	1	Исследование режимов течения жидкостей.	4
2	1	Изучение профиля скоростей потока в трубопроводе.	4
3	1	Гидравлическое сопротивление в трубопроводах (металлическом и стеклянном) и элементах трубопроводной арматуры.	4
4	1	Определение гидравлического сопротивления прямого участка трубопровода.	4
5	1	Определение гидравлического сопротивления в элементах трубопроводной арматуры (диафрагма, дроссельный вентиль).	4
6	1	Определение гидродинамического сопротивления сухой ситчатой тарелки колонного аппарата.	4
7	1	Определение гидравлического сопротивления орошаемой ситчатой тарелки колонного аппарата.	4
8	1	Измерение гидравлического сопротивления трубного и межтрубного пространства теплообменного аппарата.	4
9	1	Калибровка расходомера весовым методом.	4
10	1	Изучение характеристик центробежных насосов.	4
11	2	Определение коэффициента теплопередачи в двухтрубных теплообменниках.	4
12	2	Теплопередача в металлическом и стеклянном кожухотрубных теплообменниках.	4
13	2	Интенсивность теплопередачи в пластинчатом теплообменнике	4
14	2	Изучение процесса нестационарного теплообмена в аппарате с мешалкой и погружным змеевиком.	4
15	3	Определение коэффициентов массоотдачи в газовой фазе при испарении жидкости в воздушный поток или при конденсации пара на пленке жидкости в насадочной колонне.	4
16	3	Определение коэффициентов массоотдачи в жидкой фазе при	4

		десорбции диоксида углерода из воды в пленочной колонне.	
17	3	Изучение совместного тепло- и массообмена в насадочной колонне.	4
18	3	Изучение процесса простой перегонки бинарной смеси изопропанол-вода.	4
19	3	Изучение процесса простой перегонки бинарной смеси вода-этиленгликоль.	4
20	3	Изучение процесса периодической ректификации бинарной смеси этанол-вода.	4
22	3	Разделение растворов низкомолекулярных веществ обратным осмосом.	4
23	4	Определение скорости свободного осаждения твердых частиц и всплытия пузырей в жидкостях.	4
24	4	Изучение процесса фильтрования суспензии.	4
25	4	Гидродинамика неподвижного и псевдоожиженного зернистого слоя.	4

7. САМОСТОЯТЕЛЬНАЯ РАБОТА.

Учебным планом подготовки бакалавров по дисциплине **«Лабораторный практикум по процессам и аппаратам химической технологии»** направления **18.03.01 «Химическая технология»** предусмотрена самостоятельная работа в объёме 40 академических часов. Самостоятельная работа проводится после выполнения соответствующей лабораторной работы под руководством преподавателя согласно установленному преподавателем маршруту.

Направлена самостоятельная работа на углубление теоретических знаний, получаемых студентом в 5 и 6 семестрах, на формирование способности применять теоретические знания на практике. Самостоятельная работа подразумевает составление и описание схем лабораторных установок; описание методик выполнения работ; обработку экспериментальных данных, включающую осуществление расчетов, построение графиков по данным, полученным в ходе выполнения соответствующей лабораторной работы; сравнение результатов, полученных по данным эксперимента с расчетами по теоретическим или приведенным в литературе формулам.

8.1. Общее количество баллов по дисциплине «Лабораторный практикум по процессам и аппаратам химической технологии» складывается из баллов, набираемых студентом в результате выполнения и защиты семи лабораторных работ (максимально 100 баллов).

Для выставления баллов за выполнение каждой лабораторной работы используются вопросы текущего контроля к лабораторным работам.

8.2. Текущий контроль освоения дисциплины. Примеры контрольных вопросов к лабораторным работам.

Раздел 1. Изучение основ гидродинамических процессов. Перемещение жидкостей.

Вопросы к защите лабораторной работе «Исследование режимов течения жидкостей».

1. Какие режимы движения наблюдают при течении жидкости? Как изменяется характер движения жидкостных частиц при переходе от одного режима к другому?

2. Физический смысл критерия Рейнольдса. Чему равно нижнее и верхнее критические числа Рейнольдса для труб круглого сечения?
3. От каких факторов зависит переход от одного режима течения к другому?
4. Дайте определение динамической и кинематической вязкости и укажите их единицы измерения.
5. Объясните принцип работы ротаметра.
6. Опишите эпюру скоростей при ламинарном и турбулентном режимах течения.
7. Каково соотношение между средней и максимальной скоростями при ламинарном и турбулентном режимах течения жидкости?
8. На что влияет внезапное или постепенное расширение или сужение потока?
9. Укажите формулы, по которым рассчитывается критерий Рейнольдса для круглой трубы и для потоков произвольного поперечного сечения.
10. Приведите уравнение, описывающее профиль скорости при ламинарном режиме течения в круглой трубе.

Раздел 2. Изучение основ теплообменных процессов.

Вопросы к защите лабораторной работе «Теплопередача в двухтрубном теплообменнике».

1. Какие способы переноса теплоты вы знаете? Какими способами переносится теплота в различных средах?
2. Какие теплообменники, применяемые в химической промышленности, вы знаете?
3. Какие теплоносители, используемые для подогрева и охлаждения в химической промышленности, вы знаете? Области их применения. Какие у них достоинства и недостатки?
4. Как выбор взаимного направления движения теплоносителей влияет на теплообмен? В каком из теплообменников настоящей установки (подогревателе или «труба в трубе») взаимное направление теплоносителей не может влиять на процесс теплообмена?
5. Влияние загрязнений на процесс теплообмена. В каком случае наличие загрязнений существенно снижает коэффициент теплопередачи?
6. Каково влияние структуры потока на движущую силу теплообмена.
7. Влияние гидродинамики на процесс переноса теплоты. Как осуществляется турбулизация потока в теплообменных аппаратах?
8. Зачем нужна тепловая изоляция? Принцип выбора тепловой изоляции.
9. Для чего нужен гидрозатвор в данной лабораторной установке?
10. Дайте определения коэффициентам теплоотдачи и теплопередачи. Какова связь между ними?

Раздел 3. Изучение основ массообменных процессов (разделение гомогенных систем)

Вопросы к защите лабораторной работы «Изучение массоотдачи в жидкой фазе».

1. Основное уравнение массопередачи, коэффициент массопередачи его физический смысл и размерность.
2. Уравнение массоотдачи, коэффициент массоотдачи, его размерность и физический смысл.
3. Уравнение аддитивности фазовых сопротивлений. Проанализировать уравнение для случаев хорошо и плохо растворимых газов.
4. Принципы интенсификации процессов массообмена. Влияние скорости движения фаз на процесс абсорбции.
5. Основные критерии подобия диффузионных процессов и их физический смысл.
6. Достоинства и недостатки пленочных абсорбционных аппаратов.

Раздел 4. Изучение основ разделения гетерогенных систем

Вопросы к защите лабораторной работы «Определение скорости свободного осаждения твердых частиц и всплытия пузырей в жидкостях»

1. Каковы условия установления стационарного осаждения частицы?
2. Какое значение площади (*S*) используется в уравнении баланса сил?
3. Сформулируйте физический смысл чисел Re и Ar.
4. Какова граница медленного движения, принятая в данной работе?
5. Дайте определение эквивалентной сферы.
6. Что такое динамический коэффициент формы и параметр сферичности?
7. В чём отличие стеснённого и свободного осаждения?
8. Сформулируйте схему расчёта скорости осаждения сферической и несферической частицы.

8.3. Примеры контрольных вопросов текущего контроля освоения дисциплины

Раздел 1. Изучение основ гидродинамических процессов. Перемещение жидкостей.

1. Проведите уравнение постоянства расхода неразрывно текущей жидкости для канала (трубопровода) с переменным поперечным сечением.
2. Напишите основное уравнение гидростатики. Назовите практические приложения этого уравнения. Закон Паскаля.
3. Как определяется коэффициент гидравлического трения при ламинарном движении жидкости в трубе круглого поперечного сечения.
4. Напишите уравнение Бернулли для идеальной жидкости. Каков физический смысл слагаемых этого уравнения? Приведите примеры практического использования этого уравнения (измерение расхода).
5. Опишите особенности движения реальной жидкости. Приведите вид уравнения Бернулли для реальной жидкости. Каков его энергетический смысл?
6. Напор насоса, его энергетический смысл. Напишите формулу для расчета напора проектируемого к установке насоса. Напишите формулу для расчёта напора действующего насоса (через показания манометра и вакуумметра).
7. Как определяется высота всасывания насоса. От каких факторов зависит допустимая высота всасывания насосов? Ответ обоснуйте анализом формулы для расчета высоты всасывания.
8. Что такое гидравлический радиус и эквивалентный диаметр? Расчет эквивалентного диаметра в канале с некруглым поперечным сечением. Приведите примеры.
9. Охарактеризуйте ламинарное и турбулентное течения. Общие характеристики турбулентного течения. Изобразите, поясните и сопоставьте профили скоростей в трубопроводе при турбулентном и ламинарном режимах течения жидкости.
10. Расчет диаметра трубопровода, выбор расчетных скоростей потока и примерные численные их значения для капельных жидкостей, газов, паров.
11. Как определяются потери напора на трение при ламинарном и турбулентном движении?
12. Приведите и поясните графическую зависимость коэффициента гидравлического трения от критерия Рейнольдса и шероховатости стенки трубопровода при различных режимах течения жидкости.
13. Что такое «гидравлическая гладкость» при течении жидкостей по трубопроводам? Каковы условия, в которых она проявляется?
14. Приведите с необходимыми пояснениями расчетную формулу для определения потерь давления (напора) при течении жидкостей через трубопроводы и каналы. (С

учетом трения и местных сопротивлений.) Принципы измерения скоростей и расходов жидкостей в трубопроводах, основанные на определении перепада давления.

15. Изобразите графически и сопоставьте зависимости между производительностью и напором центробежного насоса.

16. Характеристика центробежного насоса и характеристика сети. Покажите, как определяется напор и мощность насоса при работе его на данную сеть.

17. Полезная и потребляемая мощность насоса. Коэффициент полезного действия насоса и его составляющие, поясните физический смысл каждого из них. Приведите с необходимыми пояснениями формулу для расчета мощности двигателя насоса.

18. Как влияет температура перекачиваемой жидкости на предельную высоту всасывания насосов? Ответ обоснуйте анализом формулы для расчета высоты всасывания.

19. Изобразите схему устройства и опишите действие центробежного насоса, сопоставив его с насосами других типов.

20. Сопоставьте достоинства и недостатки центробежных и поршневых насосов, назвав основные области их применения.

Раздел 2 Изучение основ теплообменных процессов.

1. Напишите критерии теплового подобия (Критерии Фурье, Нуссельта, Пекле, Прандтля). Каков их физический смысл.
2. Напишите уравнение теплопроводности через однослойные и многослойные плоские стенки для стационарного процесса. Изобразите графически профили изменения температуры по толщине таких стенок, различающихся коэффициентами теплопроводности. Каковы размерность и физический смысл коэффициента теплопроводности?
3. Напишите уравнение аддитивности термических сопротивлений при теплопередаче с постоянными температурами теплоносителей для плоской стенки.
4. Связь коэффициента теплопередачи и коэффициентов теплоотдачи при теплопередаче с постоянными температурами теплоносителей для плоской стенки. Какова размерность и каков физический смысл этих коэффициентов?
5. Напишите уравнение для расчета движущей силы теплопередачи при переменных температурах теплоносителей вдоль поверхности теплообмена.
6. Механизмы переноса энергии в форме теплоты в жидкостях и газах.
7. Приведите порядок расчёта поверхности теплопередачи теплообменников. приведите соответствующие пояснения, входящих в формулы величин.
8. Сравнение прямотока с противотоком.
9. Уравнения тепловых балансов при изменении и без изменения фазового состояния систем.
10. Напишите уравнения теплопередачи и теплоотдачи. Что является движущими силами этих процессов? Каковы размерности и физический смысл коэффициентов теплоотдачи и теплопередачи?
11. Как осуществляется отвод конденсата при использовании водяного пара в качестве теплоносителя? Каково назначение и принципы действия конденсатоотводчиков?
12. Как и почему влияет гидродинамический режим течения жидкости в трубе на коэффициент теплоотдачи? Изобразите и поясните примерные профили изменения скорости и температуры в поперечном сечении трубы при ламинарном и при турбулентном режимах.
13. Влияние взаимного направления движения теплоносителей на среднюю движущую силу процесса. В каких случаях средняя движущая сила не зависит от взаимного направления потоков?

14. Теплоотдача при конденсации (описание процесса). Что такое пленочная и капельная конденсация? От каких параметров зависит коэффициент теплоотдачи при конденсации.
15. Изобразите схему устройства кожухотрубного теплообменника.
16. Изобразите многоходовой по межтрубному пространству кожухотрубный теплообменник.
17. Чем отличаются одноходовые теплообменники от многоходовых?
18. Изобразите схему устройства кожухотрубного и двухтрубного («труба в трубе») теплообменников. Сопоставьте достоинства и недостатки этих аппаратов и назовите области их применения.
19. Изобразите схему устройства и опишите принцип действия теплообменника "труба в трубе". Сопоставьте эти теплообменники с кожухотрубными.
20. Изобразите схему устройства и опишите принцип действия пластинчатого теплообменника для жидкостей. Сопоставьте достоинства и недостатки этого аппарата с кожухотрубным теплообменником.

Раздел 3. Изучение основ массообменных процессов (разделение гомогенных систем).

1. Какие вы знаете диффузионные критерии подобия. Определяемый и определяющие критерии. Физический смысл массообменных критериев подобия.
2. Напишите уравнение аддитивности диффузионных сопротивлений.
3. Напишите соотношение между коэффициентами массопередачи и массоотдачи. Из каких уравнений получают коэффициенты массоотдачи?
4. Напишите уравнение материального баланса при абсорбции.
5. Напишите уравнение рабочей линии для массообменных аппаратов (на примере абсорберов) при противоточном движении фаз идеальным вытеснением в условиях неизменности их расхода. Как определяется минимальный удельный расход абсорбента?
6. Напишите уравнения для расчета средней движущей силы массопередачи.
7. Расчет высоты и диаметра противоточных колонных аппаратов с непрерывным и со ступенчатым контактом фаз.
8. Методы расчета высоты противоточных колонных аппаратов с непрерывным контактом фаз. Понятие теоретической ступени разделения и числа единиц переноса.
9. Материальный баланс процесса простой перегонки. Расчет количества кубового остатка, количества и среднего состава дистиллята.
10. Как выглядит уравнение рабочей линии для укрепляющей части ректификационной колонны. Описать, как строят рабочие линии на диаграмме y–x, сформулировав необходимые допущения.
11. Зависимость между флегмовым числом, размерами колонны и расходом теплоты при ректификации.
12. Основное уравнение массопередачи. Уравнение массоотдачи. Коэффициенты массопередачи и массоотдачи. Их размерности и физический смысл.
13. Что такое теоретическая ступень разделения («теоретическая тарелка»)? Как это понятие применяется для оценки эффективности и расчета массообменных аппаратов со ступенчатым и непрерывным контактом фаз?
14. Гидродинамические режимы в насадочных аппаратах.
15. Влияние флегмового числа на размеры ректификационной колонны и расход греющего пара. Как зависит высота колонны от флегмового числа?
16. Сопоставить друг с другом тарельчатые и насадочные колонные аппараты. Каковы преимущественные области применения каждого из этих типов колонн?
17. Привести схему устройства и описать принцип действия насадочной колонны. Для чего используется насадка? Какие бывают насадки? Сравнить насадочные и тарельчатые колонные.

18. Изобразить с необходимыми обозначениями и пояснениями схемы установок для простой перегонки.
19. Изобразите с необходимыми обозначениями и пояснениями схему установки для непрерывной ректификации бинарных жидких смесей.
20. Что такое теоретическая тарелка?

Раздел 4. Изучение основ разделения гетерогенных систем.

1. Составить уравнения материального баланса при разделении суспензий и вывести из них выражения для расчета массового расхода осветленной жидкости и осадка.
2. Осаждение под действием силы тяжести. Какие силы действуют на частицу при ее осаждении?
3. Чем определяется скорость осаждения частиц сферической формы под действием силы тяжести?
4. Критерий Архимеда при осаждении, его физический смысл, использование в расчетах скорости осаждения.
5. Какой вид уравнения фильтрования при постоянном перепаде давления используется для экспериментального определения сопротивления осадка и фильтровальной перегородки?
6. Как определяется диаметр аппарата с псевдоожиженным слоем?
7. Действительная и фиктивная (приведенная) скорости потока в зернистом слое. Каково соотношение между ними?
8. Охарактеризовать состояние зернистого слоя в зависимости от скорости восходящего потока газа или жидкости. Сопроводить ответ графическими изображениями зависимостей потери давления и высоты слоя от скорости потока.
9. Назвать и сопоставить основные способы разделения суспензий. Указать их преимущественные области применения.
10. Охарактеризовать основные способы очистки газов от пыли. Указать их преимущественные области применения.

9. УЧЕБНО-МЕТОДИЧЕСКОЕ ОБЕСПЕЧЕНИЕ ДИСЦИПЛИНЫ.

9.1. Рекомендуемая литература.

Основная литература

1. Процессы и аппараты химической технологии. Лабораторный практикум. Ч.1.Гидромеханические и теплообменные процессы. уч.пособие / под ред.Е.А. Дмитриева, О.В. Кабанова. РХТУ имени Д.И.Менделеева, 2016 - 112 с.
2. Процессы и аппараты химической технологии. Лабораторный практикум. Ч.2.Разделение гомогенных и гетерогенных систем. уч.пособие / под ред.Е.А. Дмитриева, О.В. Кабанова. РХТУ имени Д.И.Менделеева, 2016 - 119 с.
3. Теплообменные аппараты химических производств: учеб. Пособие / Е.А. Дмитриев, Е.П. Моргунова, Р.Б. Комляшев. – М.: РХТУ им. Д.И. Менделеева, 2013. – 88 с.
4. Процессы и аппараты химической технологии. Трубопроводы в химических производствах: Е.А. Дмитриев, С.И. Ильина, И.К. Кузнецова, О.В. Кабанов. – М.: РХТУ им. Д.И. Менделеева, 2016. – 31 с.
5. Насосы химических производств: учебно-методическое пособие/ сост. Е.А. Дмитриев, Е.П. Моргунова, Р.Б. Комляшёв. – М.: РХТУ им. Д.И. Менделеева, 2013. – 48 с.
6. Аппаратура процессов разделения гомогенных и гетерогенных систем: учеб. пособие/ Е.А. Дмитриев, Р.Б. Комляшев, Е.П. Моргунова, А.М. Трушин, А.В. Вешняков, Л.С. Сальникова – М.: РХТУ им. Д.И. Менделеева, 2016. – 104 с.

7. Разинов А.И. Процессы и аппараты химической технологии: учебное пособие / А.И. Разинов, А.В. Клинов, Г.С. Дьяконов; Минобрнауки России, Казан. нац. исслед. технол. ун-т. – Казань: Изд-во КНИТУ, 2017. – 860 с.

Дополнительная литература:

1. Романков П.Г., Фролов В.Ф., Флисюк О.М. Методы расчета процессов и аппаратов химической технологии (примеры и задачи): Учебн. пособие для вузов. - СПб.: Химиздат, 2009. -544 с.
2. Комиссаров Ю.А. Основы конструирования и проектирования промышленных аппаратов : учеб. пособие для вузов / Ю.А. Комиссаров, Л.С. Гордеев, Д.П. Вент. – 2-е изд., испр. и доп. – М.: Издательство Юрайт, 2017. – 368 с. – (Серия: Университеты России).
3. Коган В.Б., Фридман В.М., Кафаров В.В., Равновесие между жидкостью и паром. Кн. 1-2, М.- Л.: Наука. 1966. - 640+786 с.Основные процессы и аппараты химической технологии: пособие по проектированию /ред. Ю. И. Дытнерский. - 4-е изд. М.: Альянс, 2008.- 493 с.
4. Касаткин, А. Г. Основные процессы и аппараты химической технологии. - М.: Альянс, 2005. - 750 с.
5. Павлов К.Ф., Романков П.Г., Носков А.А. Примеры и задачи по курсу процессов и аппаратов химической технологии: учеб. пособие для вузов.- М.: РусМедиаКонсалт.- 2004. - 576 с.
6. Рид, Р. Свойства газов и жидкостей: пер. с англ. / Р. Рид, Дж. Праусниц, Т. Шервуд. - 3-е изд., перераб. и доп. - Л : Химия.-1982. - 592 с.
7. Шервуд Т., Пигфорд Р., Уилки Ч. Массопередача. Пер. с англ. М.: «Химия»,1982. – 696 с.
8. Дытнерский Ю.И. Процессы и аппараты химической технологии: в 2 кн./ Ю.И.Дытнерский.3-е изд. - М.: Химия, 2002. – 768 с.
9. Бобылёв В.Н. Подбор и расчёт трубчатых теплообменников: Учеб.-метод. пособие /РХТУ им. Д.И. Менделеева, 2003. – 80 с.
10. Бобылёв В.Н. Свойства веществ. Справочное пособие / РХТУ им. Д.И.Менделеева; Сост. В.Н.Бобылев. М., 1996. 24 с.
11. Бобылёв В.Н Физические свойства наиболее известных химических веществ: Справочное пособие / РХТУ им. Д.И. Менделеева, 2003. – 24 с.
12. Лабораторные работы по курсу "Основные процессы и аппараты химической технологии" / Под редакцией Ю. Н. Ковалева и В. П. Брыкова. – М.: МХТИ им. Д. И. Менделеева, 1984. – 48 с.
13. Гильденблат И. А., Миносьянц С. В., Гервиц В. М. Лабораторный практикум по курсу "Основные процессы и аппараты химической технологии". учеб. пособие / под ред. И. А. Гильденблата. – М.: МХТИ им. Д. И. Менделеева, 1986. – 80 с.
14. Дополнение к лабораторному практикуму по курсу "Процессы и аппараты химической технологии": учеб. пособие. / под ред. В. М. Лекае и В. П. Брыкова. – М. : МХТИ им. Д. И. Менделеева, 1982. – 74 с.
15. Лабораторные работы по курсу процессов и аппаратов / под ред. И. А. Гильденблата и С. В. Миносьянца. – М. : МХТИ им. Д. И. Менделеева, 1985. – 48 с.
16. Мартюшин С.И., Карцев Е.В., Ковалев Ю.Н., Методические указания. К расчету ректификационных колонн для разделения бинарных смесей с применением ЭВМ. М., МХТИ им. Д.И. Менделеева. 1984. - 38с.
17. Процессы и аппараты химической технологии. Лабораторный практикум / под редакцией В. М. Лекае, В. Г. Труханова. – М. : МХТИ им. Д. И. Менделеева, 1970. – 288 с.
18. Рамм В.М. Абсорбция газов. М.: Химия, 1976.- 654 с.
19. Комисаров Ю.А. Химическая технология : научные основы процессов ректификации. В 2 ч. Часть 1 : учеб. пособие для академического бакалавриата / Ю.А. Комиссаров,

Л.С. Гордеев, Д.П. Вент. – 2-е изд., перераб. и доп. – М. : Издательство Юрайт, 2018. – 270 с. – (Серия : Бакалавр. Академический курс).
20. Александров И.А., Ректификационные и абсорбционные аппараты. Изд.3-е. М.: Химия, 1978.
21. Перри Дж., Справочник инженера-химика: Пер. с англ. Т.1. Л.: Химия, 1969. - 940с.
22. Комисаров Ю.А. Химическая технология : научные основы процессов ректификации. В 2 ч. Часть 2 : учеб. пособие для академического бакалавриата / Ю.А. Комиссаров, Л.С. Гордеев, Д.П. Вент. – 2-е изд., перераб. и доп. – М. : Издательство Юрайт, 2018. – 416 с. – (Серия : Бакалавр. Академический курс).

9.2. Рекомендуемые источники научно-технической информации.

- Раздаточный иллюстративный материал к лабораторным работам.
- Презентации к лекциям.

Научно-технические журналы:

- Реферативный журнал «Теоретические основы химической технологии» ISSN 0040-3571
- Журнал «Химическая промышленность сегодня» ISSN 0023-110X
- Журнал «Химические технологии» ISSN 1684-5811

Ресурсы информационно–телекоммуникационной сети Интернет:

- http://www.chem-eng.ru

9.3. Средства обеспечения освоения дисциплины.

- Справочные материалы и программы на сайте кафедры процессов и аппаратов www.chem.-eng.ru

- Компьютерный класс с программным обеспечением для расчета гидродинамического, теплообменного и массообменного оборудования (в курсовых работах и курсовых проектах).

- Мультимедийные средства (основные типы гидродинамических, теплообменных и массообменных аппаратов химической технологии).

Для освоения дисциплины используются следующие нормативные и нормативно-методические документы:

- Федеральный закон Российской Федерации от 29.12.2012 № 273-ФЗ «Об образовании в Российской Федерации» [Электронный ресурс] – Режим доступа: http://pravo.gov.ru/proxy/ips/?docbody=&nd=102162745&intelsearch=273-%D4%C7 (дата обращения: 16.05.2019).

- Федеральные государственные образовательные стандарты высшего образования // Координационный совет учебно-методических объединений и научно-методических советов высшей школы. Портал Федеральных образовательных стандартов высшего образования [Электронный ресурс] – Режим доступа: http://fgosvo.ru/fgosvo/92/91/4 (дата обращения: 16.05.2019).

- Приказ Министерства образования и науки РФ от 23.08.2017 № 816 «Об утверждении Порядка применения организациями, осуществляющими образовательную деятельность, электронного обучения, дистанционных образовательных технологий при реализации образовательных программ» [Электронный ресурс]. Режим доступа: http://pravo.gov.ru/proxy/ips/?docbody=&nd=102447332&intelsearch=816+%EF%F0%E8%EA%E0%E7 (дата обращения: 16.05.2019).

При освоении дисциплины студенты должны использовать информационные и информационно-образовательные ресурсы следующих порталов и сайтов:

– Система федеральных образовательных порталов. Система открытого образования. Консалтинговый центр ИОС ОО РФ [Электронный ресурс] – Режим доступа: http://www.openedu.ru (дата обращения: 16.05.2019).

– Информационная система «Единое окно доступа к образовательным ресурсам». URL: http://window.edu.ru/ (дата обращения: 16.05.2019).

– ФЭПО: соответствие требованиям ФГОС [Электронный ресурс] – Режим доступа: http://fepo.i-exam.ru/ (дата обращения: 16.05.2019).

10. МЕТОДИЧЕСКИЕ УКАЗАНИЯ ДЛЯ ОБУЧАЮЩИХСЯ

10.1. Для студентов, обучающихся по очной форме, без использования электронного образования и дистанционных образовательных технологий.

Методические рекомендации по организации учебной работы по дисциплине **«Лабораторный практикум по процессам и аппаратам химической технологии»** направлены на повышение эффективности его аудиторной и самостоятельной работы.

Совокупная оценка складывается из оценок за выполнение и защиту семи лабораторных работ (100 баллов). Максимальные баллы, выставляемые за каждую лабораторную работу приведены в п.6.2.

При защите лабораторной работы необходимо представить оформленный отчет о выполнении работы, который включает схему лабораторной установки и ее описание; расчеты с пояснением обработки экспериментальных данных; построенные графики по данным, полученным в ходе выполнения соответствующей лабораторной работы. Также необходимо привести сравнение результатов, полученных по данным эксперимента с расчетами по теоретическим или приведенным в литературе формулам. При защите студент должен описать методику выполнения работы, пояснить ход выполнения расчетов и ответить на вопросы преподавателя.

Если обучаемый в процессе выполнения лабораторного практикума набрал менее 50 баллов, зачет по данной дисциплине считается не сданным.

10.2. Для студентов, обучающихся по очной форме, с использованием электронного образования и дистанционных образовательных технологий.

При использовании электронного обучения (ЭО) и дистанционных образовательных технологий (ДОТ) занятия полностью или частично проводятся в режиме онлайн. Объем дисциплины и распределение нагрузки по видам работ соответствует п. 4.1. Распределение баллов соответствует п. 6.2 либо может быть изменено в соответствии с решением кафедры, в случае перехода на ЭО и ДОТ в процессе обучения. Решение кафедры об используемых технологиях и системе оценивания достижений обучающихся принимается с учетом мнения ведущего преподавателя и доводится до сведения обучающихся.

11. МЕТОДИЧЕСКИЕ УКАЗАНИЯ ДЛЯ ПРЕПОДАВАТЕЛЕЙ.

11.1. Для преподавателей, при реализации программы по очной форме, без использования электронного образования и дистанционных образовательных технологий.

Дисциплина **«Лабораторный практикум по процессам и аппаратам химической технологии»** изучается в 6 семестре бакалавриата и включает проведение цикла лабораторных работ по разделам «Гидродинамические и тепловые процессы», «Разделение гомогенных и гетерогенных систем» и самостоятельную подготовку по четырем разделам. Реализация обучения по данной дисциплине закрепляет знания, полученных при изучении дисциплины «Процессы и аппараты химической технологии» в области основ гидравлических, теплообменных и массообменных процессов, что

необходимо при подготовке бакалавров по данному направлению для научно-исследовательской и проектно-технологической деятельности.

При подготовке и проведении занятий преподаватель должен ориентироваться на то, что студенты, обучающиеся в бакалавриате, имеют общую подготовку по общенаучным дисциплинам, в объеме, предусмотренном учебным планом бакалавриата. В связи с этим материал дисциплины должен опираться на полученные знания и быть ориентирован их расширение и углубление в соответствии с современными теоретическими представлениями и технологическими новациями.

Основной задачей преподавателя, ведущего занятия по дисциплине **«Лабораторный практикум по процессам и аппаратам химической технологии»,** является формирование у студентов компетенций в области инженерии химических производств. Преподаватель должен акцентировать внимание студентов на общих вопросах химической технологии. При выборе материала для занятий желательно обращаться к опыту ведущих зарубежных и отечественных научно-исследовательских центров, научно-производственных фирм и предприятий, использовать их научные, информационные и рекламные материалы и проводить их сравнительный анализ.

При защите лабораторной работы студент должен представить оформленный отчет о выполнении работы, который включает схему лабораторной установки и ее описание; расчеты с пояснением обработки экспериментальных данных; построенные графики по данным, полученным в ходе выполнения соответствующей лабораторной работы. Также необходимо привести сравнение результатов, полученных по данным эксперимента с расчетами по теоретическим или приведенным в литературе формулам. При защите студент должен описать методику выполнения работы, пояснить ход выполнения расчетов и ответить на вопросы преподавателя.

11.2. Для преподавателей, при реализации программы по очной форме, с использованием электронного образования и дистанционных образовательных технологий.

При использовании электронного обучения и дистанционных образовательных технологий занятия полностью или частично проводятся в режиме онлайн. Объем дисциплины и распределение нагрузки по видам работ соответствует п. 4.1. Распределение баллов соответствует п. 6.2 либо может быть изменено в соответствии с решением кафедры, в случае перехода на ЭО и ДОТ в процессе обучения. Решение кафедры об используемых технологиях и системе оценивания достижений обучающихся принимается с учетом мнения ведущего преподавателя и доводится до обучающихся.

Реализация ЭО и ДОТ предполагает использование следующих видов и учебной текущий контроль и защита лабораторных работ в режиме онлайн; самостоятельная работа.

При реализации РПД в зависимости от конкретной ситуации ЭО и ДОТ могут быть применены в следующем виде:

- объем часов контактной работы обучающихся с преподавателем не сокращается и электронные образовательные ресурсы (ЭОР) методически обеспечивают самостоятельную работу обучающихся в объеме, предусмотренном рабочей программой данной дисциплины. При этом в случае необходимости занятия проводятся в режиме онлайн;
- смешанные формы обучения, сочетающие в себе аудиторные занятия (при возможности сокращения контактных часов работы обучающихся с преподавателем без потери содержания учебной дисциплины) и ЭОР (часть учебного материала (например, изображение и схемы лабораторных установок, лекции и т.п.) может быть заменена ЭОР).

12. ПЕРЕЧЕНЬ ИНФОРМАЦИОННЫХ ТЕХНОЛОГИЙ, ИСПОЛЬЗУЕМЫХ В ОБРАЗОВАТЕЛЬНОМ ПРОЦЕССЕ

Информационную поддержку изучения дисциплины осуществляет Информационно-библиотечный центр (ИБЦ) РХТУ им. Д.И. Менделеева, который обеспечивает обучающихся основной учебной, учебно-методической и научной литературой, необходимой для организации образовательного процесса по дисциплине.

Фонд ИБЦ располагает учебной, учебно-методической и научно-технической литературой в форме печатных и электронных изданий, а также включает официальные, справочно-библиографические, специализированные отечественные и зарубежные периодические и информационные издания. ИБЦ обеспечивает доступ к профессиональным базам данных, информационным, справочным и поисковым системам.

Каждый обучающийся обеспечен свободным доступом из любой точки, в которой имеется доступ к сети Интернет и к электронно-библиотечной системе (ЭБС) Университета, которая содержит различные издания по основным изучаемым дисциплинам и сформирована по согласованию с правообладателями учебной и учебно-методической литературы.

Для более полного и оперативного справочно-библиографического и информационного обслуживания в ИБЦ реализована технология Электронной доставки документов.

Объем многоотраслевого фонда ИБЦ на 01.01.2019 г. составляет 1 708 372 экз. изданий. Электронные информационные ресурсы доступные пользователям РХТУ им. Д.И. Менделеева в 2019году.

№	Электронный ресурс	Реквизиты договора (номер, дата заключения, срок действия), ссылка на сайт ЭБС, сумма договора, количество ключей	Характеристика библиотечного фонда, доступ к которому предоставляется договором
1	ЭБС «Лань»	Принадлежность - сторонняя Реквизиты договора - ООО «Издательство «Лань», договор №29.01-З-2.0-827/2018 от 26.09.2018 г. Сумма договора – 357 000-00 С «26» сентября 2018г. по «25» сентября 2019г. Ссылка на сайт ЭБС – http://e.lanbook.com Количество ключей - доступ для всех пользователей РХТУ с любого компьютера.	Электронно-библиотечная система издательства "Лань" — ресурс, включающий в себя как электронные версии книг ведущих издательств учебной и научной литературы (в том числе университетских издательств), так и электронные версии периодических изданий по различным областям знаний. ЭБС «ЛАНЬ» предоставляет пользователям мобильное приложение для iOS и Android, в которых интегрированы бесплатные сервисы для незрячих студентов и синтезатор речи. **Коллекции**: «Химия» - изд-ва НОТ, «Химия» - изд-ва Лаборатория знаний, «Химия» - изд-ва «ЛАНЬ», «Химия»-КНИТУ(Казанский

			национальный исследовательский технологический университет), «Химия» - изд-ва ФИЗМАТЛИТ, «Информатика» - изд-ва "Лань", Национальный Открытый Университет"ИНТУИТ", "Инженерно-технические науки" изд-ва "Лань".
2	Электронно - библиотечная система ИБЦ РХТУ им. Д.И.Менделеева (на базе АИБС «Ирбис»)	Принадлежность – собственная РХТУ. Ссылка на сайт ЭБС – http://lib.muctr.ru/ Доступ для пользователей РХТУ с любого компьютера.	Электронные версии учебных и научных изданий авторов РХТУ по всем ООП.
3	Информационно-справочная система «ТЕХЭКСПЕРТ» «Нормы, правила, стандарты России».	Принадлежность сторонняя. Реквизиты контракта – ООО «ИНФОРМПРОЕКТ», контракт № 111-142ЭА/2018 от 18.12.2018 г. Сумма договора – 547 511 руб. С «01» января.2019 г. по «31» декабря 2019 г. Ссылка на сайт ЭБС – http://reforma.kodeks.ru/reforma/ Количество ключей – 5 лицензий + локальный доступ с компьютеров ИБЦ.	Электронная библиотека нормативно-технических изданий. Содержит более 40000 национальных стандартов и др. НТД
4	Электронная библиотека диссертаций (ЭБД).	Принадлежность – сторонняя Реквизиты договора – РГБ, Договор № 29.01-Р-2.0-826/2018 от 03.10.2018 г. Сумма договора - 299130-00 С «15» октября 2018 г. по «14» июля 2019 г. Ссылка на сайт ЭБС – http://diss.rsl.ru/ Количество ключей – 10 лицензий + распечатка в ИБЦ	В ЭБД доступны электронные версии диссертаций Российской Государственной библиотеки: с 1998 года – по специальностям: "Экономические науки", "Юридические науки", "Педагогические науки" и "Психологические науки"; с 2004 года - по всем специальностям, кроме медицины и фармации; с 2007 года - по всем специальностям, включая работы по медицине и фармации.

5	ЭБС «Научно-электронная библиотека eLibrary.ru».	Принадлежность – сторонняя Реквизиты договора – ООО «РУНЭБ», договор № 29.01-Р-2.0-1020/2018 от 07.12.2018 г. Сумма договора - 934 693-00 С «01» января 2019 г. по «31» декабря 2019 г. Ссылка на сайт – http://elibrary.ru Количество ключей – доступ для пользователей РХТУ по ip-адресам неограничен.	Электронные версии периодических и непериодических изданий по различным отраслям науки.
6	Справочно-правовая система «Консультант+».	Принадлежность сторонняя, Договор № 45-70ЭА/2018 от 09.07.2018 г. С «10» июля 2018 г. по «09» июля 2019 г. Ссылка на сайт- http://www.consultant.ru/ Количество ключей – 50 пользовательских лицензий по ip-адресам.	Справочно-правовая система по законодательству Российской Федерации.
7	Справочно-правовая система «Гарант»	Принадлежность сторонняя Договор №145-188ЭА/2018 г. от 28.01.2019 г. С «28» января 2019 г. по «27» января 2020 г. Ссылка на сайт – http://www.garant.ru/ Сумма договора - 512000-00 Количество ключей – 50 пользовательских лицензий по ip-адресам.	Гарант — справочно-правовая система по законодательству Российской Федерации.

8	ЭБС «ЮРАЙТ»	Принадлежность - сторонняя Реквизиты договора – ООО «Электронное издательство ЮРАЙТ», Договор № №29.01-3-2.0-1168/2018 от 11.01.2019 г. С «11» января 2019 г. по «»10» января 2020 г. Ссылка на сайт ЭБС - https://biblio-online.ru/ Сумма договора – 220 000-00 руб. Количество ключей - доступ для всех пользователей РХТУ с любого компьютера.	Электронная библиотека включает более 5000 наименований учебников и учебных пособий по всем отраслям знаний для всех уровней профессионального образования от ведущих научных школ с соблюдением требований новых ФГОСов.

13. МАТЕРИАЛЬНО-ТЕХНИЧЕСКОЕ ОБЕСПЕЧЕНИЕ.

В соответствии с учебным планом занятия по образовательной программе дисциплины **«Лабораторный практикум по процессам и аппаратам химической технологии»** по направлению 18.03.01 «Химическая технология» проводятся в форме лабораторных занятий и самостоятельной работы.

13.1. Оборудование, необходимое в образовательном процессе:

две лаборатории с лабораторными установками; библиотека, имеющая рабочие компьютерные места для студентов, оснащенные компьютерами с доступом к базам данных и выходом в Интернет.

В лабораторном практикуме используются лабораторные установки и комплексы для:

- изучения теплопередачи в двухтрубном теплообменнике;
- изучения теплопередачи в четырёхходовом кожухотрубном теплообменнике;
- изучения режимов течения жидкости;
- определения коэффициента массоотдачи в газовой фазе;
- изучения гидродинамики неподвижного и псевдожиженного зернистого слоя;
- изучения профиля скоростей в сечении трубопровода;
- разделения простой перегонкой бинарной смеси вода – этиленгликоль;
- разделения простой перегонкой бинарной смеси изопропанол – вода;
- изучения процесса периодической ректификации бинарной смеси жидкостей;
- изучения процесса массоотдачи в жидкой фазе;
- изучения гидродинамической структуры потока в аппарате с мешалкой;
- изучение процесса охлаждения жидкости при нестационарном теплообмене;
- изучение процесса теплопередачи в пластинчатом теплообменнике;
- изучение процесса теплопередачи в кожухотрубном стеклянном теплообменнике;
- определение коэффициентов массоотдачи в газовой фазе;
- изучения работы центробежного насоса;
- изучения процесса фильтрации суспензий;
- изучения гидродинамики сопротивления трубопровода;
- изучение процесса естественной конвенции;
- изучения процесса свободного осаждения твердых частиц и всплытия пузырей в жидкостях.

13.2. Учебно-наглядные пособия:

Плакаты со схемами установок, наглядные пособия по дисциплине.

13.3. Печатные и электронные образовательные и информационные ресурсы:
информационно-методические материалы: учебные пособия по дисциплине; раздаточный материал к разделам курса; раздаточный материал к лабораторным занятиям по дисциплине.

Для самостоятельной работы каждый обучающийся в течение всего периода обучения обеспечен индивидуальным неограниченным доступом к нескольким электронно-библиотечным системам (электронным библиотекам), содержащим все издания основной литературы, перечисленные в рабочей программе дисциплины, сформированным на основании прямых договорных отношений с правообладателями.

Для проведения занятий, при изучения дисциплины с применением электронного образования и дистанционных образовательных технологий, используются компьютеры со средствами звуковоспроизведения, проектором, экраном и выходом в Интернет. Занятия проводятся в онлайн режиме с применением ЭИОС, Skype, Zoom, социальных сетей (ВК и др.), мессенджеров (WhatsApp и др.), электронной почты.

13.4. Электронные образовательные ресурсы:
электронные презентации к разделам лекционного курса; учебно-методические разработки в электронном виде; кафедральные библиотеки печатных и электронных изданий.

13.5. Перечень лицензионного программного обеспечения:

№ п п	Наименование ПО	Кол -во	Назначени е	Категория ПО	Срок действия лицензии	Подтверждающие документы
1	Microsoft Office Standart 2007	210	Офисный пакет	лицензионно е	бессрочна я	Государственный контракт №143-164ЭА/2010 от 14.12.10, Акт № Tr048787 от 20.12.10 Microsoft Office License Номер лицензии 42931328
2	Microsoft Office Standart 2010	10	Офисный пакет	лицензионно е	бессрочна я	Государственный контракт №143-164ЭА/2010 от 14.12.10, Акт № Tr048787 от 20.12.10 Microsoft Office License Номер лицензии 47837477
3	WinRAR	34	Архиватор	лицензионно е	бессрочна я	Государственный контракт №143-164ЭА/2010 от 14.12.10, Акт № Tr048787 накладная № Tr048787 от 20.12.10

4	Kaspersky	34	Антивирус	лицензионное	13.12.2018	Сублицензионный договор №дс 1054/2016 г., Акт № 1061 от 30.11.16
5	MultiSim EDUCATHION 2015	10	Офисный пакет	лицензионное	бессрочная	NATIONAL INSTRUMENTS Part Number:779878-3510 Serial Number: M79X58538

14. ТРЕБОВАНИЯ К ОЦЕНКЕ КАЧЕСТВА ОСВОЕНИЯ ДИСЦИПЛИНЫ

Наименование модулей	Основные показатели оценки	Формы и методы контроля и оценки
Раздел 1. Изучение основ гидродинамических процессов. Перемещение жидкостей.	**Умеет:** - определять характер движения жидкостей и газов; - рассчитывать параметры насосного оборудования; - составлять технологические схемы и изображать на них основные аппараты; - анализировать экспериментально полученные и теоретически рассчитанные показатели работы аппаратов. **Владеет:** - методологией расчета гидромеханических, тепловых и массообменных процессов. - методами составления технологических схем. **Знает:** - законы переноса импульса, теплоты и массы; - основные уравнения прикладной гидравлики и закономерности перемещения жидкостей; - типовые процессы химической технологии, соответствующие аппараты и методы их расчета.	Оценка за первую лабораторную работу. Оценка за вторую лабораторную работу. .
Раздел 2. Изучение основ теплообменных процессов	**Умеет:** - определять характер движения жидкостей и газов; - использовать основные кинетические закономерности тепло- и массопереноса при анализе тепловых процессов; - составлять материальные и	Оценка за третью лабораторную работу. Оценка за четвертую лабораторную работу.

	тепловые балансы для систем газ(пар)-жидкость; - рассчитывать параметры теплообменного оборудования; - составлять технологические схемы и изображать на них основные аппараты; - анализировать экспериментально полученные и теоретически рассчитанные показатели работы аппаратов. **Владеет:** - методологией расчета гидромеханических, тепловых и массообменных процессов. - методами составления технологических схем. **Знает:** - законы переноса импульса, теплоты и массы; - основные уравнения прикладной гидравлики и закономерности перемещения жидкостей; - типовые процессы химической технологии, соответствующие аппараты и методы их расчета.	
Раздел 3. Изучение основ массообменных процессов (разделение гомогенных систем)	**Умеет:** - определять характер движения жидкостей и газов; - использовать основные кинетические закономерности тепло- и массопереноса при анализе тепловых процессов; - составлять материальные и тепловые балансы для систем газ(пар)-жидкость; - рассчитывать параметры массообменного оборудования; - составлять технологические схемы и изображать на них основные аппараты; - анализировать экспериментально полученные и теоретически рассчитанные показатели работы аппаратов. **Владеет:** - методологией расчета гидромеханических, тепловых и массообменных процессов. - методами составления	Оценка за пятую лабораторную работу. Оценка за шестую лабораторную работу.

	технологических схем. **Знает:** - законы переноса импульса, теплоты и массы; - основные уравнения прикладной гидравлики и закономерности перемещения жидкостей; - физическую сущность процессов тепло- и массообмена; основные кинетические закономерности массопереноса для систем газ(пар)-жидкость; - типовые процессы химической технологии, соответствующие аппараты и методы их расчета.	
Раздел 4. Изучение основ разделения гетерогенных систем	**Умеет:** - определять характер движения жидкостей и газов; - использовать основные кинетические закономерности тепло- и массопереноса при анализе тепловых и массообменных процессов; - рассчитывать параметры насосного, тепло- и массообменного оборудования; - составлять технологические схемы и изображать на них основные аппараты; - анализировать экспериментально полученные и теоретически рассчитанные показатели работы аппаратов. **Владеет:** - методологией расчета гидромеханических, тепловых и массообменных процессов. -методами составления технологических схем. **Знает:** - законы переноса импульса, теплоты и массы; - основные уравнения прикладной гидравлики и закономерности перемещения жидкостей; - основные закономерности процессов осаждения, фильтрования и течения через зернистые слои; - физическую сущность процессов тепло- и массообмена; основные кинетические закономерности массопереноса для систем газ(пар)-жидкость;	Оценка за седьмую лабораторную работу.

	- типовые процессы химической технологии, соответствующие аппараты и методы их расчета.	

15. ОСОБЕННОСТИ ОРГАНИЗАЦИИ ОБРАЗОВАТЕЛЬНОГО ПРОЦЕССА ДЛЯ ИНВАЛИДОВ И ЛИЦ С ОГРАНИЧЕННЫМИ ВОЗМОЖНОСТЯМИ ЗДОРОВЬЯ

Обучение инвалидов и лиц с ограниченными возможностями здоровья осуществляется в соответствии с:

- Порядком организации и осуществления образовательной деятельности по образовательным программам – программам бакалавриата, программам специалитета, программам магистратуры (Приказ Минобрнауки РФ от 05.04.2017 № 301);
- Положением о Порядке организации и осуществления образовательной деятельности по образовательным программам – программам бакалавриата, программам специалитета, программам магистратуры в Российском химико-технологическом университете имени Д.И. Менделеева (утв. решением Ученого совета университета от 28.06.2017, протокол № 9);
- Методическими рекомендациями по организации образовательного процесса для обучения инвалидов и лиц с ограниченными возможностями здоровья в образовательных организациях высшего образования, в том числе оснащенности образовательного процесса (утверждены заместителем Министра образования и науки РФ А.А. Климовым от 08.04.2014 № АК-44/05вн).

Дополнения и изменения к рабочей программе дисциплины
«*Лабораторный практикум по процессам и аппаратам химической технологии*»
Основной образовательной программы
18.03.01 «ХИМИЧЕСКАЯ ТЕХНОЛОГИЯ»

Профили подготовки: «Химическая технология природных энергоносителей и углеродных материалов», «Технология защиты от коррозии», «Технология и переработка полимеров», «Технология основного органического и нефтехимического синтеза», «Химическая технология тонкого органического синтеза», «Технология неорганических веществ», «Технология электрохимических производств», «Технология синнтетических биологически активных веществ, химико-фармацевтических препаратов и косметических средств»Квалификация **бакалавр**

Форма обучения: очная

Номер изменения/ дополнения	Содержание дополнения/изменения	Основание внесения изменения/дополнения
1.	Изменение в части обновления лицензионного программного обеспечения	протокол заседания Ученого совета № 1 от «30» августа 2019г.
2.	Изменения в части обновления договоров электронных ресурсов	протокол заседания Ученого совета № 2 от «30» сентября 2019г.

Министерство науки и высшего образования Российской Федерации
Федеральное государственное бюджетное образовательное учреждение
высшего образования
«Российский химико-технологический университет
имени Д.И. Менделеева»

«УТВЕРЖДАЮ»
Ректор РХТУ им. Д.И. Менделеева
_____ А.Г. Мажуга
«31» июня 2019 г.

РАБОЧАЯ ПРОГРАММА

дисциплины

«Химия и физика полимеров»

(Б1.В.11)

направление подготовки: 18.03.01 «Химическая технология»
профиль: «Технология и переработка полимеров»
квалификация: бакалавр

Программа одобрена
Методической комиссией
РХТУ им. Д.И. Менделеева
«31» мая 2019 г.

Председатель _____ Н.А. Макаров

Москва, 2019 г.

Программа составлена профессором кафедры технологии переработки пластмасс Горбуновой И.Ю, доцентом кафедры технологии переработки пластмасс Костроминой Н.В.

Программа утверждена на заседании кафедры технологии переработки пластмасс «29» мая 2019 г., протокол № 9

Содержание

1.	Цели и задачи дисциплины	4
2.	Требования к результатам освоения дисциплины	4
3.	Объем дисциплины и виды учебной работы	5
4.	Содержание дисциплины	6
4.1.	Разделы дисциплины и виды занятий	6
4.2.	Содержание разделов дисциплины	8
5.	Соответствие содержания требованиям к результатам освоения дисциплины	10
6.	Практические и лабораторные занятия	11
6.1.	Лабораторные занятия	11
6.2.	Практические занятия. Примерные темы практических занятий по дисциплине	14
7.	Самостоятельная работа	15
8.	Оценочные средства для контроля освоения дисциплины	16
8.1.	Примеры контрольных вопросов для текущего контроля освоения дисциплины	16
8.2	Вопросы для итогового контроля освоения дисциплины (*зачёт с оценкой 5 семестр*)	22
9.	Учебно-методическое обеспечение дисциплины	25
9.1	Рекомендуемая литература	25
9.2	Рекомендуемые источники научно-технической информации	26
9.3	Средства обеспечения освоения дисциплины	27
10.	Методические указания для обучающихся	28
11.	Методические указания для преподавателей	29
12.	Перечень информационных технологий, используемых в образовательном процессе	30
13.	Материально-техническое обеспечение дисциплины	33
13.1	Оборудование, необходимое в образовательном процессе:	33
13.2	Учебно-наглядные пособия	34
13.3	Компьютеры, информационно-телекоммуникационные сети, аппаратно-программные и аудиовизуальные средства	34
13.4	Печатные и электронные образовательные и информационные ресурсы	34
13.5	Перечень лицензионного программного обеспечения	34
14.	Требования к оценке качества освоения программы	35
15.	Особенности организации образовательного процесса для инвалидов и лиц с ограниченными возможностями здоровья	38

1. ЦЕЛИ И ЗАДАЧИ ДИСЦИПЛИНЫ «ХИМИЯ И ФИЗИКА ПОЛИМЕРОВ»

Программа составлена в соответствии с требованиями Федерального государственного образовательного стандарта (ФГОС ВО) направления подготовки бакалавров направления 18.03.01 «Химическая технология», рекомендациями методической комиссии РХТУ им. Д.И. Менделеева и накопленным опытом преподавания предмета кафедрой технологии переработки пластмасс РХТУ. Программа рассчитана на изучение курса в течение одного семестра.

Дисциплина «Химия и физика полимеров» (Б1.В.11) является дисциплиной вариативной части. Дисциплина «Химия и физика полимеров» базируется на комплексе знаний, полученных студентами при изучении предшествующих дисциплин: «Органическая химия», «Физическая химия», «Химия мономеров», «Дополнительные главы органической химии».

Целью дисциплины «Химия и физика полимеров» является подготовка бакалавров, владеющих теорией синтеза и модификации полимеров, методами исследования свойств полимеров и основами физики высокомолекулярного состояния вещества.

Предмет изучения дисциплины составляют: методы и средства получения высокомолекулярных соединений с помощью физико-химических и химических процессов, изучение особенностей строения высокомолекулярных соединений.

Задачи дисциплины:

– формирование понимания обучающимися научных основ, методов синтеза, кинетики и технических приемов получения полимеров.

– ознакомление обучающихся с особенностями физико-химической структуры полимеров и ее влиянием на эксплуатационные свойства

– развитие у обучающихся понимания причинно-следственной взаимосвязи способа синтеза полимеров с их структурой и основными свойствами.

Дисциплина «Химия и физика полимеров» читается в 5 семестре бакалавриата и заканчивается зачётом с оценкой. Контроль успеваемости студентов ведется по принятой в университете рейтинговой системе.

2. ТРЕБОВАНИЯ К РЕЗУЛЬТАТАМ ОСВОЕНИЯ ДИСЦИПЛИНЫ «ХИМИЯ И ФИЗИКА ПОЛИМЕРОВ»

Процесс изучения дисциплины «Химия и физика полимеров» направлен на формирование следующих компетенций:

общепрофессиональных:

- готовностью использовать знания о строении вещества, природе химической связи в различных классах химических соединений для понимания свойств материалов и механизма химических процессов, протекающих в окружающем мире (ОПК-3)

профессиональных:

научно-исследовательская деятельность:

- готовностью использовать знание свойств химических элементов, соединений и материалов на их основе для решения задач профессиональной деятельности (ПК-18);

- готовностью изучать научно-техническую информацию, отечественный и зарубежный опыт по тематике исследования (ПК-20).

После изучения курса «Химия и физика полимеров» студент бакалавриата должен:

Знать:

– закономерности химических и физических процессов при производстве полимеров;

– современные представления о полимеризационных и поликонденсационных процессах, их кинетике и механизмах;

– особенности физико-химической структуры полимеров и её влияние на эксплуатационные свойства.

Уметь:

– предлагать решения конкретных задач по направленному синтезу высокомолекулярных соединений;

– использовать причинно-следственные взаимосвязи способа синтеза высокомолекулярных соединений с их структурой и основными свойствами;

– использовать методы исследование строения, структуры и свойств высокомолекулярных соединений.

Владеть:

– владеть основными практическими приёмами синтеза полимеров;

– методами анализа структуры полимеров;

– методами управления и регулирования свойствами полимеров.

3. ОБЪЕМ ДИСЦИПЛИНЫ «ХИМИЯ И ФИЗИКА ПОЛИМЕРОВ» И ВИДЫ УЧЕБНОЙ РАБОТЫ 216 96.2 119.8

Вид учебной работы	Количество зачётных ед.	Количество академических часов
Всего:	**6**	**216**
Контактные часы, в т.ч.	**2,67**	**96,2**
Лекции	0,89	32
Лабораторные работы	1,33	48
Практические занятия	0,44	16

Контактная самостоятельная работа	0,005	0,2
Самостоятельная работа	**3,33**	**119,8**
Вид итогового контроля:	Зачёт с оценкой	

Вид учебной работы	Количество зачётных ед.	Количество астрономических часов
Всего:	**6**	**162**
Контактные часы, в т.ч.	**2,67**	**72,15**
Лекции	0,89	24
Лабораторные работы	1,33	36
Практические занятия	0,44	12
Контактная самостоятельная работа	0,005	0,15
Самостоятельная работа	**3,33**	**89,85**
Вид итогового контроля:	Зачёт с оценкой	

4. СОДЕРЖАНИЕ ДИСЦИПЛИНЫ «ХИМИЯ И ФИЗИКА ПОЛИМЕРОВ»

4.1. Разделы дисциплины и виды занятий

Разделы дисциплины и виды занятий для студентов бакалавриата очной формы обучения.

№№ п/п	Наименование раздела	Часы академические				
		Всего	Лекции	Лабора-торные работы	Практи-ческие занятия	Самосто-ятельная работа
1	**Раздел 1. Отличительные особенности высокомолекулярных соединений. Цепные процессы синтеза полимеров.**	**74**	**12**	**16**	**6**	**40**
1.1	Ведение. Классификация полимеров. Их основные отличия от низкомолекулярных соединений. Молекулярная масса и полидисперсность.	24	4	8	2	10

1.2	Синтез полимеров. Радикальная полимеризация. Радикальная сополимеризация	24	4	8	2	10
1.3	Ионная полимеризация . Катионная полимеризация. Анионная полимеризация. Ионно-координационная полимеризация	26	4	-	2	20
2	**Раздел 2. Ступенчатые процессы синтеза. Полимераналогичные реакции**	**64**	**12**	**8**	**4**	**40**
2.1	Поликонденсация. Химические свойства и химические превращения полимеров	24	4	8	2	10
2.2	Химическая модификация полимеров	15	4	-	1	10
2.3	Сшивание полимеров	25	4	-	1	20
3	**Раздел 3. Строение и структура высокомолекулярных соединений**	**78**	**8**	**24**	**6**	**40**
3.1	Конфигурация макромолекулы и конфигурационная изомерия. Надмолекулярная структура полимеров. Физические состояния полимеров.	24	4	8	2	10
3.2	Физические и фазовые переходы в полимерах	22	2	8	2	10
3.3	Особенности полимеров в различных физических и фазовых состояниях	32	2	8	2	20
	Итого	**216**	**32**	**48**	**16**	**120**

4.2. Содержание разделов дисциплины

Раздел 1. Отличительные особенности высокомолекулярных соединений. Цепные процессы синтеза полимеров

1.1. Введение. Классификация полимеров. Их основные отличия от низкомолекулярных соединений. Молекулярная масса и полидисперсность

Классификация с точки зрения пространственного положения атомов в макромолекуле. Классификация с точки зрения химического состава макромолекул. Классификация по источникам происхождения. Специфика строения и полимерного состояния вещества. Структурные превращения в мономерах и макромолекулах. Гибкость макромолекул. Блочные полимеры. Способы усреднения молекулярной массы. Типичные кривые полидисперсности.

1.2. Синтез полимеров. Радикальная полимеризация. Радикальная сополимеризация

Способность мономеров к полимеризации. Общие положения радикальной полимеризации. Инициирование. Стадия роста цепи. Обрыв цепи. Передача кинетической цепи.

Вывод кинетических уравнений скорости полимеризации и степени полимеризации. Ингибиторы радикальной полимеризации. Влияние основных факторов на процесс полимеризации винильных соединений.

Строение и реакционная способность алкенов в радикальной полимеризации. Эмпирический подход к оценке параметров реакционной способности винильных мономеров в радикальной полимеризации. Способы проведения радикальной полимеризации.

Сополимеризация мономеров. Вывод уравнения состава сополимера. Методы определения констант сополимеризации. Радикальная сополимеризация. Реакционная способность мономеров в сополимеризации

1.3. Ионная полимеризация . Катионная полимеризация. Анионная полимеризация. Ионно-координационная полимеризация

Инициирование катионной полимеризации. Рост цепи. Обрыв цепи. Передача цепи. Вывод уравнения скорости катионной полимеризации и степени полимеризации. Влияние различных факторов на скорость полимеризации и молекулярную массу. Реакционная способность винильных мономеров в катионной полимеризации.

Анионная полимеризация. Инициирование. Рост цепи. Обрыв цепи. Кинетика анионной полимеризации. Влияние различных факторов на анионную полимеризацию. Реакционная способность алкенов в анионной полимеризации.

Анионно-координационная полимеризация. Общие положения. Катализаторы Циглера – Натта. Области применения катализаторов Циглера – Натта. π-Аллильные комплексы переходных металлов. Оксидно-металлические катализаторы.

Раздел 2. Ступенчатые процессы синтеза. Полимераналогичные реакции

2.1. Поликонденсация. Химические свойства и химические превращения полимеров

Поликонденсация. Общие положения. Стадии поликонденсационных процессов. Специфика строения мономеров (реакционные центры, функциональные группы и функциональность), промежуточных соединений и реакций роста макромолекул в ступенчатых процессах. Разновидности ступенчатых реакций. Линейная поликонденсация, ее виды, закономерности протекания. Характеристика мономеров, реакционная способность мономеров и олигомеров.

Равновесная и неравновеснаяполиконденсация. Особенности протекания, кинетика, скорость, энергетика, глубина завершенности процесса, Стадии поликонденсационных процессов. Влияние факторов на скорость и молекулярную массу полимеров при поликонденсации. Побочные процессы при поликонденсации.

Трехмерная поликонденсация и ее особенности. Мономеры для трехмерной поликонденсации. Стадии процесса и свойства продуктов поликонденсации на разных стадиях. Гелеобразование как признак трехмерной поликонденсации, Специфическое влияние факторов на скорость процессов и свойства получаемых полимеров.

Кинетика поликонденсации. Влияние различных факторов на скорость процесса и молекулярную массу полимера. Способы проведения поликонденсации.

Общая характеристика и классификация химических реакций полимеров. Реакции с участием боковых групп макромолекул. Реакции полимераналогичных превращений и внутримолекулярные реакции; их особенности и практическое значение.

2.2. Химическая модификация полимеров

Реакции, приводящие к увеличению степени полимеризации. Реакции в цепях полимеров, приводящие к уменьшению молекулярной массы. Реакции деструкции как основная причина старения полимеров. Окислительная, термическая, фотохимическая, радиационная и механодеструкции. Стабилизация полимеров, типы и механизм действия применяемых стабилизаторов.

2.3. Сшивание полимеров

Реакции разветвления и сшивания. Особенности протекания реакций в отсутствие и присутствии компонентов отверждающих систем. Практическое применение данных реакций. Реакция структурирования макромолекул: вулканизация, отверждение, радиационная, несерная вулканизация. Серная вулканизация. Механизм. Отверждение. Отвердители. Стадии отверждения. Точка гелеобразования. Жизнеспособность. Кинетика отверждения. Структурные параметры сетки химических связей.

Раздел 3. Строение и структура высокомолекулярных соединений

3.1. Конфигурация макромолекулы и конфигурационная изомерия. Надмолекулярная структура полимеров. Физические состояния полимеров.

Структура макромолекулы. Конфигурация макромолекул. Конформация макромолекул. Гибкость цепи полимеров. Природа гибкости макромолекул. Тепловое движение макромолекул. Сегменты цепи. Факторы, определяющие кинетическую гибкость цепи. Составные компоненты структуры полимеров: природа и структура отдельных макромолекул, надмолекулярная структура полимеров. Структура отдельных макромолекул. Химическая природа макромолекул. Конфигурация полимеров: на уровне звена, присоединения звеньев, на уровне цепи. Конформация макромолекул: на уровне звена, присоединения звеньев, на уровне цепи. Молекулярная масса и полидисперсность полимеров. Структурная и стереоизомерия. Фазовые состояния полимера: кристаллическое и аморфное. Физическое состояние полимера и температура переходов из одного состояния в другое.

3.2. Физические и фазовые переходы в полимерах.

Измерение деформации полимера в зависимости от температуры. Термомеханические кривые аморфных полимеров. Область стеклообразного состояния. Область высокоэластического состояния. Область вязкотекучего состояния. Термомеханичекие кривые полимеров с различной молекулярной массой. Термомеханические кривые ряда линейных полимергомологов. Термомеханическая кривая сшитого аморфного полимера. Термомеханические кривые кристаллических полимеров.

3.3 Особенности полимеров в различных физических и фазовых состояниях

Сущность и природа кристаллического, высокоэластического и вязкотекучего физических состояний кристаллических полимеров. Температуры перехода и факторы, влияющие на переход из одного физического состояния в другое. Явление и характеристики хрупкости.

5. СООТВЕТСТВИЕ СОДЕРЖАНИЯ ТРЕБОВАНИЯМ К РЕЗУЛЬТАТАМ ОСВОЕНИЯ ДИСЦИПЛИНЫ

№	Компетенции	Раздел		
	Знать:	1	2	3
1	закономерности химических и физических процессов при производстве полимеров	+	+	+
2	современные представления о полимеризационных и поликонденсационных процессах, их кинетике и механизмах	+	+	+
3	особенности физико-химической структуры полимеров и её влияние на эксплуатационные свойства	+	+	+
	Уметь:			
4	предлагать решения конкретных задач по направленному синтезу высокомолекулярных соединений использовать методы исследование строения, структуры и свойств высокомолекулярных соединений	+	+	+
5	использовать причинно-следственные взаимосвязи способа синтеза высокомолекулярных соединений с их структурой и основными свойствами	+	+	+
6	использовать методы исследование строения, структуры и свойств высокомолекулярных соединений	+	+	+
	Владеть:			
7	владеть основными практическими приёмами синтеза полимеров	+	+	+
8	методами анализа структуры полимеров	+	+	+
9	методами управления и регулирования свойствами полимеров.	+	+	+
	Общепрофессиональные компетенции:			
10	готовностью использовать знания о строении вещества, природе химической связи в различных классах химических соединений для понимания свойств материалов и механизма химических процессов, протекающих в окружающем мире (ОПК-3)	+	+	+
	Профессиональные компетенции:			
11	готовностью использовать знание свойств химических элементов,	+	+	+

	соединений и материалов на их основе для решения задач профессиональной деятельности (ПК-18)			
12	готовностью изучать научно-техническую информацию, отечественный и зарубежный опыт по тематике исследования (ПК-20)	+	+	+

6. ЛАБОРАТОРНЫЕ И ПРАКТИЧЕСКИЕ РАБОТЫ

6.1. Лабораторные работы

Лабораторный практикум по дисциплине «**Химия и физика полимеров**» выполняется в соответствии с учебным планом в 5 семестре и занимает 48 акад. ч. Лабораторные работы охватывают 1, 2 и 3 модули дисциплины. В практикум входит 8 работ, примерно по 6 ч на каждую работу. В зависимости от трудоемкости включенных в практикум работ их число может быть уменьшено. Выполнение лабораторного практикума способствует закреплению материала, изучаемого в дисциплине «**Химия и физика полимеров**», а также дает знания о практических способах исследования процессов получения полимеров и их надмолекулярной структуры.

Максимальное количество баллов за выполнение лабораторного практикума составляет 20 баллов (максимально по 2,5 баллов за каждую работу). Количество работ и баллов за каждую работу может быть изменено в зависимости от их трудоемкости.

Основной целью лабораторного практикума является изучение современных методов синтеза и физико-химической структуры полимеров. В задачи практикума входит изучение химии полимеризационных и поликонденсационных процессов, структурных характеристик высокомолекулярных соединений.

Каждому студенту на первом занятии выдается маршрутный лист с описанием методик лабораторных работ. Подготовка к лабораторной работе оформляется в тетради и включает:

1.Описание исходных веществ.

2. Краткое описание методики работы

3. Основные химические реакции и физико-химические закономерности по методике работы.

4. Техника безопасности при проведении работы.

Без предварительной подготовки и без вводного инструктажа по технике безопасности студент к выполнению лабораторной работы не допускается.

Содержание лабораторных работ:

1.Введение

Основные задачи лабораторного практикума. Связь предмета с другими дисциплинами специализации. Инструктаж по технике безопасности. Основные требования к подготовке и защите лабораторных работ.

2. Ступенчатые процессы синтеза полимеров.

Определение природы высокомолекулярных соединений по комплексу органолептических и физико-химических свойств. Изучение кинетики радикальной полимеризации стирола в блоке. Сополимеризация и анализ состава сополимера.

3. Полимеры поликонденсационного типа.

Получение полимеров по реакции поликонденсации. Факторы, влияющие на скорость процесса, молекулярно-массовое распределение и степень поликонденсации. Термоокислительная деструкция при деполимеризации и определение выхода мономера.

4. Строение и структура высокомолекулярных соединений

Определение молекулярной массы высокомолекулярных соединений вискозиметрическим методом. Изучение кинетики набухания сшитых полимеров. Определение температур стеклования и текучести полимера

5. Особенности полимеров в различных физических и фазовых состояниях

Определение деформационно-прочностных свойств полимеров. Получение сферолитов при кристаллизации полимеров.

№ п/п	№ раздела дисциплины	Примерные темы лабораторных работ (по выбору преподавателя)
1.1	Введение. Классификация полимеров. Их основные отличия от низкомолекулярных соединений. Молекулярная масса и полидисперсность (8 ч)	Ознакомление с образцами различных полимерных материалов. Описание состава, свойств и применение исследуемых полимерных материалов.
1.2	Синтез полимеров. Радикальная полимеризация. Радикальная сополимеризация (8 ч)	Изучение кинетики полимеризации стирола в массе. Полимеризация метилметакрилата в массе при различных температурах. Влияние количества инициатора и температуры полимеризации на молекулярную массу полиметилметакрилата. Суспензионная полимеризация метилметакрилата. Определение констант сополимеризации стирола с метакриловой кислотой. Определение влияния глубины превращения на состав сополимера. Определение скорости полимеризации рефрактометрическим методом и порядка реакции полимеризации по инициатору.

2.1	Поликонденсация. Химические свойства и химические превращения полимеров (8 ч)	Получение сложного полиэфира равновесной поликонденсацией Получение резольных смол неравновесной поликонденсацией Получение новолачных смол неравновесной поликонденсацией
3.1	Конфигурация макромолекулы и конфигурационная изомерия. Надмолекулярная структура полимеров. Физические состояния полимеров (8 ч)	Определение температуры плавления полимера. Определение температуры плавления полиэтилена высокой плотности. Определение температуры плавления полиэтилена низкой плотности. Определение температуры плавления полипропилена. Определение температуры плавления полиэтилентерефталата. Определение температуры плавления капроамида.
3.2	Физические и фазовые переходы в полимерах (8 ч)	Термомеханические кривые полимеров. Определение температуры стеклования и температуры текучести на консистометре Хепплера. Анализ термомеханических кривых для термо- и реактопластов . Влияние температуры отверждения реактопластов (резольных, эпоксидных, эпоксидных смол) на температуру стеклования. Влияние природы отвердителя на температуру стеклования полимеров (резольных, эпоксидных, эпоксидных смол).
3.3	Особенности полимеров в различных физических и фазовых состояниях (8 ч)	Изучение сферолитов полимеров. Получение микрофотографии сферолитов, образующихся при кристаллизации полипропилена Получение микрофотографии сферолитов, образующихся при кристаллизации полиэтилена .

Вопросы к лабораторным работам

1. Описать характер влияния величины (молекулярной массы, степени полимеризации) и формы макромолекулы на физико-химические свойства полимерного вещества.
2. Для некоторого количества полимера известного состава оценить число макромолекул по заданной степени полимеризации.
3. Общие сведения о полимерах, понятия, определения.
4. Дайте определение и приведите примеры органических, неорганических и элементоорганических полимеров.
5. Классификация гомоцепных полимеров, приведите примеры.
6. Классификация гетероцепных полимеров, приведите примеры.
7. Какими параметрами характеризуют среднюю молекулярную массу, молекулярно-массовое распределение, полидисперсность полимеров.
8. Основные отличия полимеров от низкомолекулярных соединений.

9. Дать характеристику линейным, разветвленным, сетчатым полимерам, регулярным и нерегулярным полимерам.
10. Характеристика и области применения важнейших представителей различных классов полимеров.
11. Что такое конфигурация элементарного звена, ближний и дальний конфигурационные порядки и конфигурация макромолекул?
12. Что такое конформация элементарного звена, ближний и дальний конформационные порядки и конформация макромолекул?
13. В каких фазовых и физических состояниях существуют аморфные и кристаллические полимеры?
14. Перечислите основные признаки высокоэластического состояния и факторы, определяющие границы высокоэластичности.
15. Каким образом влияет на кристаллизацию полимеров молекулярная масса, конфигурация полимеров, пластификаторы и наполнители?
16. Что такое рекристаллизация полимеров и каков еѐ механизм?
17. Каким образом влияет на структуру кристаллов скорость охлаждения?
18. Каким образом влияет на прочность полимеров молекулярная масса, ориентация макромолекул, надмолекулярная структура и густота пространственной сетки?
19. Перечислите основные методы механических испытаний полимерных материалов.

20. Каким образом влияет объѐмная доля дисперсного наполнителя на прочность полимеров?
21. Каким образом влияет молекулярная масса полимера на его прочность? 37. Механизм кристаллизации полимеров.
22. Каковы отличительные особенности химических реакций полимеров по сравнению с реакциями низкомолекулярных соединений?
23. Какие реакции могут приводить к отверждению полимеров и как при этом изменяются их свойства?
24. Охарактеризуйте и приведите примеры реакций химической деструкции полимеров.
25. Что такое старение полимеров и какие факторы его вызывают?
26. Как протекает термоокислительная деструкция полимеров?
27. Охарактеризуйте элементарные стадии при ионной полимеризации.
28. Мономеры, катализаторы и механизм катионной полимеризации.
29. Мономеры, катализаторы и механизм анионной полимеризации.
30. Механизм полимеризации на катализаторах Циглера-Натта.
31. Каковы отличия полимеризации от поликонденсации.
32. Каковы преимущества координационно-ионной полимеризации по сравнению с другими методами?
33. Сопоставьте особенности полимеризации в массе и суспензии. Укажите преимущества и недостатки методов.
34. Каковы достоинства и недостатки основных способов проведения поликонденсации.
35. Линейные, разветвленные, сетчатые полимеры.
36. Регулярные и нерегулярные полимеры.
37. Термореактивные и термопластичные полимеры
38. Конфигурация макромолекулы и конфигурационная изомерия.
39. Стереорегулярные полимеры.
40. Характеристика и области применения важнейших представителей различных классов полимеров.

6.2. Практические занятия. Примерные темы занятий по дисциплине

Предусмотрены практические занятия обучающегося в бакалавриате в объеме 16 акад. ч. (в 5 семестре).

1	**Раздел 1. Отличительные особенности высокомолекулярных соединений. Цепные процессы синтеза полимеров (6 ч)**	
1.1	Ведение. Классификация полимеров. Их основные отличия от низкомолекулярных соединений. Молекулярная масса и полидисперсность (2 ч)	Средние значения молекулярной массы полимеров. Среднемассовая, среднечисловая, средневязкостная. Кривые молекулярно-массового распределения.
1.2	Синтез полимеров. Радикальная полимеризация. Радикальная сополимеризация (2 ч)	Получение синтетических полимеров методом полимеризации. Исходные мономеры. Цепная полимеризация, механизм реакции. Радикальная полимеризация. Способы инициирования реакции. Реакция обрыва цепи, ингибиторы. Способы проведения радикальной полимеризации
1.3	Ионная полимеризация . Катионная полимеризация. Анионная полимеризация. Ионно-координационная полимеризация (2 ч)	Ионная полимеризация, катализаторы катионной и анионной полимеризации. Способы проведения ионной полимеризации. Катализаторы Циглера-Натта.
2	**Раздел 2. Ступенчатые процессы синтеза. Полимераналогичные реакции (4 ч)**	
2.1	Поликонденсация. Химические свойства и химические превращения полимеров (2 ч)	Получение синтетических полимеров методом поликонденсации. Основные типы реакций поликонденсации. Влияние строения и функциональности исходных мономеров на структуру и свойства полимеров.
2.2	Химическая модификация полимеров (1 ч)	Классификация химических реакций полимеров. Полимераналогичные превращения. Макромолекулярные реакции. Реакции концевых групп. Реакции деструкции. Физическая, химическая и биологическая деструкции. Механическая, термическая, фотохимическая и радиационная деструкция. Окислительная деструкция. Старение и стабилизация полимеров.
2.3	Сшивание полимеров (1 ч)	Реакции сшивания макромолекул, вулканизация каучуков и отверждение олигомеров и полимеров.
3	**Раздел 3. Строение и структура высокомолекулярных соединений (6 ч)**	
3.1	Конфигурация макромолекулы и конфигурационная изомерия. Надмолекулярная структура полимеров. Физические состояния полимеров (2 ч)	Пространственная форма. Конформационные превращения и гибкость макромолекул. Межмолекулярные взаимодействия в полимерах. Особенности агрегатных и фазовых состояний полимеров. 7Надмолекулярная структура полимеров.

3.2	Физические и фазовые переходы в полимерах (2 ч)	Кристаллическое и аморфное состояние полимеров. Пластичные и фибриллярные механизмы кристаллизации полимеров
3.3	Особенности полимеров в различных физических и фазовых состояниях (2 ч)	Физическое состояние полимеров: стеклообразное; высокоэ-ластическое; вязкотекучее. Надмолекулярные структуры и их влияние на физические и механические свойства полимеров.
	Итого	**16 ч**

7. САМОСТОЯТЕЛЬНАЯ РАБОТА

Рабочей программой дисциплины «**Химия и физика полимеров**» предусмотрена самостоятельная работа студента бакалавриата в объеме 120 ч в 5 семестре.

Самостоятельная работа проводится с целью углубления знаний по дисциплине и предусматривает:

− ознакомление и проработку рекомендованной литературы, работу с электронно-библиотечными системами, включая переводы публикаций из научных журналов, цитируемых в базах Scopus, Web of Science, Chemical Abstracts, РИНЦ;

− посещение отраслевых выставок и семинаров;

− подготовку выступлений в форме докладов;

− подготовку к выполнению контрольных работ по материалу лекционного курса;

− подготовку к сдаче лабораторного практикума и зачёта с оценкой (5 семестр) по курсу.

Планирование времени на самостоятельную работу, необходимого на изучение дисциплины, студентам лучше всего осуществлять на весь период изучения, предусматривая при этом регулярное повторение пройденного материала. Материал, законспектированный на лекциях, необходимо регулярно дополнять сведениями из литературных источников, представленных в учебной программе. При работе с указанными источниками рекомендуется составлять краткий конспект материала, с обязательным фиксированием библиографических данных источника.

Примерный перечень тем докладов для выступления на семинарах:

1. Пластмассы и эластомеры. Подобие и различия.

2. Сравнительная характеристика стеклообразного и высокоэластичног о состояния полимеров.

3. Сравнительная характеристика аморфных и кристаллических полимеров.

4.Влияние химической структуры полимеров на их эксплуатационные с войства.

5. Сравнительная характеристика полимеризации и поликонденсации.

6. Сравнительная характеристика полимеров полученных полимеризацией и поликонденсацией.

7. Сравнительная характеристика полимеров, полученных радикальной и ионной полимеризацией.

8. Вулканизация, суть, назначение.

9. Отверждение, суть, назначение.

10. Температура стеклования и эксплуатационные характеристики полимеров.

11. Температура хрупкости и эксплуатационные свойства полимеров.

12. Особенности физико-механических свойств полимеров.

13. Особенности деформационно-прочностных свойств полимеров.

14. Фазовая (надмолекулярная) структура полимеров.

15. Фазовые, агрегатные и физические свойства полимеров, их характеристика.

16. Релаксационные процессы в полимерах. Принцип температурно-временной суперпозиции.

17. Растворы и коллоидные системы полимеров, образование, особенности, виды, свойства.

18. Влияние структуры полимера на его прочность.

19. Защита полимеров от старения.

20. Строение аморфного полимерного тела и его модели. Примеры аморфных полимеров.

21. Модели кристаллического полимера. Типы кристаллических структур.

22. Блок-сополимеры и привитые сополимеры.

23. Классификация с точки зрения химического состава макромолекул

24. Специфика строения и полимерного состояния вещества

25. Структурные превращения в мономерах и макромолекулах

26. Конфигурация макромолекулы и конфигурационная изомерия.

27. Вязкость растворов полимеров.

28. Методы определения молекулярных характеристик полимеров.

29. Химические свойства и химические превращения полимеров.

30. Сшивание полимеров .

31. Использование химических реакций макромолекул для химического и структурно -химического модифицирования полимерных материалов и изделий.

32. Прочность полимеров. Методы механических испытаний полимерных материалов.

33. Методы исследования структуры полимеров.

34. Динамический механический анализ, как метод изучения фазовых переходов.

35. Термомеханический метод исследования.

36. Высокоэластическое состояние полимеров.

37. Вязкотекучее состояние полимеров.

38. Кристаллизация полимеров.

39. Надмолекулярная структура полимеров. Физические состояния полимеров.

40. Степень и кинетика набухания сетчатых полимеров.

8. ФОНД ОЦЕНОЧНЫХ СРЕДСТВ ДЛЯ ПРОВЕДЕНИЯ ПРОМЕЖТОЧНОЙ АТТЕСТАЦИИ

8.1.Примеры контрольных работ

Каждая контрольная работа продолжается один академический час. Перед началом работы каждому студенту раздается письменное задание, содержащее два вопроса.

Контрольная работа № 1 «Отличительные особенности высокомолекулярных соединений. Цепные процессы синтеза полимеров»

Вопросы к контрольной работе № 1:

1. Полимеры и олигомеры: определения, различия.
2. Дать определения молекулярной массы и молекулярно-массового распределения.
3. Дайте определения понятиям мономер, полимер, элементарное звено и степень полимеризации.
4. Каким образом строение макромолекул влияет на свойства сополимера?
5. Каким образом полимеры можно классифицировать на группы по таким признакам, как регулярность макромолекул?
6. Какие вы знаете признаки классификации высокомолекулярных соединений?
7. Классификация полимеров по величине молекулярной массы.
8. Какие вам известны методы усреднения молекулярной массы полимеров? Приведите выражения для расчета среднечисловой и среднемассовой молекулярной массы.
9. Охарактеризуйте понятие полидисперсность. Каким образом полидисперсность влияет на свойства высокомолекулярных соединений?
10. Какие вам известны виды кривых молекулярно-массового распределения полимеров?
11. Объясните такие понятия как конфигурация и конформация макромолекулы.
12. Дать определение степени полимеризации.
13. Термическое инициирование радикальной полимеризации.
14. Фотохимическое, радиационное и химическое инициирование радикальной полимеризации.
15. Какие вам известны элементарные стадии процесса радикальной полимеризации?

16. Какие вы знаете способы инициирования процессов радикальной полимеризации?
17. Каким образом процессы радикальной полимеризации могут ингибироваться или замедляться? Приведите примеры типичных ингибиторов.
18. Приведите общую схему стадии роста цепи при радикальной полимеризации.
19. Какие факторы влияют на активность мономера в процессах полимеризации?
20. Каким образом температура и давление влияют на процесс радикальной полимеризации и величину молекулярной массы образующегося полимера?
21. Приведите общую схему реакций обрыва и передачи цепи при радикальной полимеризации.
22. Каким образом происходит регулирование молекулярной массы полимеров в процессе полимеризации?
23. Кинетика радикальной полимеризации. Какими уравнениями описываются скорости элементарных стадий и всего процесса в целом?
24. Охарактеризуйте понятие «степень полимеризации».
25. Приведите основные особенности процессов блочной полимеризации.
26. Приведите основные особенности процессов полимеризации в органических растворителях. Приведите основные особенности процессов полимеризации в водной фазе.
27. Основные особенности процессов сополимеризации. Кинетика процесса. Какими факторами определяется состав образующегося сополимера?
28. Каким образом в полимерах формируются сетчатые структуры?
29. Приведите основные параметры и характеристики полимерных сетчатых структур.
30. Рост цепи при радикальной полимеризации.
31. Обрыв цепи при радикальной полимеризации.
32. Что такое гель-эффект?
33. Передача цепи при радикальной полимеризации.
34. Как влияют концентрация мономера и инициатора на скорость радикальной полимеризации?
35. Как влияют температура и давление на скорость радикальной полимеризации?
36. В чем заключаются принципы процессов полимеризация? Какие мономеры используются при подобных процессах?

Примеры заданий к контрольной работе № 1:

Задание 1

1. В чем заключаются принципы процессов полимеризация? Какие мономеры используются при подобных процессах? Приведите примеры.
2. Что такое гель-эффект?

Ответ на первый вопрос оценивается максимально в 5 баллов. Ответ на второй вопрос оценивается максимально в 5 баллов.

Контрольная работа № 2 «Ступенчатые процессы синтеза. Полимераналогичные реакции»

Вопросы к контрольной работе № 2:

---

1. Перечислите основные особенности протекания процессов катионной полимеризации. Какие мономеры используются в этих процессах?
2. Каким образом происходит инициирование процесса катионной полимеризации?
3. Приведите механизм катионной полимеризации. Какими уравнениями описывается кинетика процесса?
4. Каким образом среда и добавки влияют на ход катионной полимеризации?
5. Перечислите основные особенности протекания процессов анионной полимеризации. Какие мономеры и катализаторы используются при подобных процессах?
6. Каким образом происходит инициирование процесса анионной полимеризации?
7. Каким образом происходит обрыв цепи при анионной полимеризации? Охарактеризуйте понятие «живые полимеры».
8. Каким образом среда и добавки влияют на ход катионной полимеризации?
9. Катализаторы стереоспецифического действия. Приведите механизм стереоспецифической полимеризации.
10. Напишите механизм полимеризации полипропилена в присутствии комплекса $TiCl4 + Al(C2H5)3$. – схематично (первая стадия).
11. Катализаторы, применяемые для катионной полимеризации. Привести механизм инициирования катионной полимеризации.
12. Особенности катионной полимеризации.
13. Механизм катионной полимеризации.

14. Что такое «живущие» полимеры.
15. Степень превращения мономера и скорость анионной полимеризации.
16. Привести механизм анионно-координационной полимеризации в присутствии катализатора Циглера-Натта.
17. Чем отличается поликонденсация от полимеризации.
18. Какова схема роста цепи при поликонденсации?
19. Приведите основные особенности протекания процессов поликонденсации. Какие мономеры могут использоваться в указанных процессов?
20. Какие вам известны разновидности реакций поликонденсации?
21. Какие вы знаете элементарные стадии процесса поликонденсации?
22. Охарактеризуйте понятие «поликонденсационное равновесие». Какие факторы влияют на поликонденсационное равновесие? Какими уравнениями описывается кинетика равновесной поликонденсации?
23. Какие побочные процессы могут происходить при поликонденсации (реакции деструкции, циклизации, сшивания)?
24. Какие вам известные технические приемы проведения процессов равновесной поликонденсации? Как осуществляется поликонденсация в расплаве, в растворе, в твердой фазе? Перечислите преимущества и недостатки каждого из методов.
25. Опишите особенности протекания процессов неравновесной поликонденсации.
26. Каковы особенности способов проведения реакций неравновесной поликонденсации на границе раздела фаз и поликонденсации в эмульсии?
27. Какие причины вызывают обрыв цепи при поликонденсации.
28. Побочные процессы при поликонденсации.
29. Поликонденсационное равновесие, факторы его определяющие.
30. Поликонденсация в расплаве и в растворе, в твердой фазе.
31. Эмульсионная поликонденсация.
32. Неравновесная поликонденсация на границах раздела фаз
33. Основные реакции, протекающие при термическом воздействии на полимеры.
34. Действие света на полимеры.
35. Действие ионизирующих излучений на полимеры
36. Приведите примеры основных реакций, протекающих при термическом воздействии на полимеры.
37. Охарактеризуйте реакции, приводящие к снижению механических свойств полимеров (процессы «старения» полимеров).
38. Каким образом на полимеры действует свет?
39. Каким образом на полимеры действует ионизирующее излучение?
40. Опишите особенности механодеструкции полимеров.

41. Назовите особенности процесса стабилизации полимеров для защиты их от старения. Приведите примеры ускорителей и ингибиторов процесса окисления полимеров.
42. Каким образом можно повысить стабильность полимеров путем их галогенирлвания?
43. Каким образом получаются сетчатые структуры полимеров (реакции функциональных групп макромолекул, реакции макромолекул с низкомолекулярными реагентами)?
44. Основные особенности химических реакций синтеза сетчатых структур полимеров (реакции сшивания полимеров пероксидами и высокоэнергетическим излучением).

Примеры заданий к контрольной работе № 2:
Задание 1

1. Привести механизм анионно-координационной полимеризации в присутствии катализатора Циглера-Натта.
2. Охарактеризуйте реакции, приводящие к снижению механических свойств полимеров (процессы «старения» полимеров).

Ответ на первый вопрос оценивается максимально в 5 баллов. Ответ на второй вопрос оценивается максимально в 5 баллов.

Контрольная работа № 3 «Строение и структура высокомолекулярных соединений»

Вопросы к контрольной работе № 3

---

1. Дайте общую характеристику кристаллического состояния вещества, его отличия от аморфного вещества.
2. Что такое степень кристалличности? Какова степень кристалличности у полимеров?
3. Поясните, какими способами можно закристаллизовать полимер и изучить процесс кристаллизации.
4. Каким условиям должен удовлетворять полимер, чтобы он был способен к кристаллизации? Обоснуйте каждое условие.
5. Объясните механизм кристаллизации полимеров и укажите пути возникновения центров кристаллизации.
6. Дайте описание кинетики кристаллизации полимеров
7. Почему температура плавления полимера всегда не совпадает с его температурой кристаллизации?
8. От чего зависит начало и конец плавления полимера, ширина интервала плавления?
9. Свойства, характерные для кристаллитов.

10. Зависимость скорости кристаллизации и ее стадий от температуры.
11.Особенности термомеханических кривых кристаллических полимеров.
12. Кристаллизация при растяжении.
13. Уравнение Аврами. Что такое n и k?
14. Механические свойства кристаллизующихся полимеров.
15. Какие виды кристаллических структур в полимерах Вы знаете?
16. Как влияет скорость охлаждения на процесс кристаллизации полимеров?
17. В чем принципиальное отличие аморфных и кристаллизующихся полимеров при их механическом нагружении?
18. Какие стадии процесса кристаллизации Вам известны? Какие методы пригодны для изучения кинетики кристаллизации полимеров?
19. Виды механизма зародышеобразования при кристаллизации полимеров.
20. Перечислите основные свойства кристаллических и аморфных полимеров.
21.В каких агрегатных состояниях существуют полимеры? Каким фазовым состояниям соответствуют эти агрегатные состояния?
22. Охарактеризуйте строение аморфных полимеров.
23. Как влияет температура на физическое состояние аморфных полимеров? Охарактеризуйте физические состояния аморфных полимеров.
24. Приведите типичную термомеханическую кривую для аморфного полимера и охарактеризуйте её области. Каким методом получают эту зависимость?
25. Дайте определение: температура стеклования, температура текучести, температура хрупкости. Как влияет молекулярная масса макромолекул на Тт?
26. Что влияет на гибкость цепи полимера? Определение: сегмент Куна. Как влияет гибкость полимерной цепи на Тс (ответ поясните)?
27. Какие полимеры используются в стеклообразном состоянии? Какую они имеют Тст? Приведите примеры.
28. Какие полимеры обладают высокоэластическими свойствами? Какую они имеют Тст? Приведите примеры.
29. Дайте определение конфигурации и конформации цепей. Чем они отличаются друг от друга?
30. Какие конформации реализуются в полимерах?

Примеры заданий к контрольной работе № 3:

Задание 1

1. От чего зависит начало и конец плавления полимера, ширина интервала плавления?

2. Как влияет температура на физическое состояние аморфных полимеров? Охарактеризуйте физические состояния аморфных полимеров.

Ответ на первый вопрос оценивается максимально в 5 баллов. Ответ на второй вопрос оценивается максимально в 5 баллов.

8.2. Вопросы для итогового контроля освоения дисциплины (зачёт с оценкой)

Максимальное количество баллов за итоговую зачётную работу – 40 баллов. Задание содержит 2 вопроса.

1 вопрос – 20 баллов, вопрос 2 – 20 баллов. Максимальное количество баллов за зачётную работу – 40 баллов.

1. Состояние производства, области применения и отличительные свойства полимеров.
2. Получение полимеров методами цепной полимеризации. Исходные мономеры, условия, разновидности и закономерности цепной полимеризации.
3. Основные понятия и определения в химии и физике полимеров (ВМС, полимер (гомо-, сополимер), олигомер, составное звено, структурное звено (составное повторяющееся звено), степень полимеризации.
4. Поликонденсация (ПК), её виды и отличия от цепной полимеризации. Мономеры для ПК. Факторы, влияющие на молекулярную массу при поликонденсации.
5. Растворы полимеров. Механизм растворения, виды набухания, особенности и применение разбавленных растворов полимеров. Пластификация полимеров.
6. Классификация полимеров по хим. природе, по отношению к нагреванию, по полярности, по жесткости, по происхождению.
7. Радикальная полимеризация (РП) – как вид цепной полимеризации. Мономеры , инициаторы для РП, условия, стадии процесса, достоинства РП. Влияние факторов на скорость и молекулярную массу при РП.
8. Структура полимеров. Совокупность характеристик, необходимых для описания структуры полимеров. Химическая природа и конфигурация макромолекул.
9. Химические реакции полимеров. Полимераналогичные превращения и реакции сшивания.
10. Агрегатные и фазовые состояния полимеров. Надмолекулярная структура аморфных и кристаллических полимеров.
11. Ионная (катионная и анионная) и ионно-координационная полимеризация (мономеры, катализаторы, условия, стадии и достоинства каждой из них.
12. Окислительная деструкция полимеров. Слабые связи в полимерах, механизм разрушения и способы защиты полимеров от окислительной деструкции.
13. Основные понятия и определения в химии и физике полимеров (мономер с примерами, мономерное звено, полимеризация, сополимеризация, поликонденсация, степень полимеризации, молекулярная масса, макромолекула, полимераналоги и др.).

14. Особенности молекулярной массы полимеров. Методы фракционирования и методы определения молекулярной массы полимеров. Оценка неоднородности полимеров по молекулярной массе.

15. Конформация звеньев, отрезков и целых цепей макромолекул. Термодинамическая и кинетическая гибкость, способы её оценки и факторы, влияющие на гибкость.

16. Классификация полимеров по химической природе. Виды органических полимеров и влияние их структуры на эксплуатационные свойства.

17. Сополимеризация и её достоинства. Активность мономеров в сополимеризации, константы сополимеризации и варианты состава сополимеров.

18. Химические реакции полимеров. Термическая деструкция. Возможные продукты деструкции. Способы защиты от термолиза.

19. Номенклатура полимеров. Различия между термопластами и реактопластами, пластиками и полимерными композиционными материалами.

20. Защита полимеров от разных видов деструкции. Стабилизаторы, антиоксиданты, «энергетические губки», УФ-абсорберы. Ингибиторы. Примеры и механизм их действия.

21. Межмолекулярное взаимодействие (ММВз) в полимерах, его виды, интенсивность и факторы, влияющие на ММВз. Когезия и адгезия.

22. Понятие упаковки. Требования, функции и материалы упаковочного производства.

23. Конфигурация полимеров на уровне звеньев, отрезков макромолекул и целых цепей макромолекул. Количественная оценка конфигурации линейных, разветвленных и сетчатых полимеров.

24. Химические реакции полимеров. Фотолиз, радиолиз и механодеструкция. Возможные продукты деструкции. Способы защиты. Антирады, смазки, лубриканты.

25. Отличительные особенности полимеров. Природные и искусственные полимеры.

26. Закономерности цепной полимеризации (термодинамические и кинетические условия, мономеры, механизм, стадии.)

27. Различия надмолекулярной структуры аморфных и кристаллических полимеров. Влияние её на свойства полимеров.

28. Агрегатные и фазовые состояния низкомолекулярных соединений и полимеров.

29. Классификация полимеров по отношению к нагреванию, по химической природе, по способу получения.

30. Трехмерная поликонденсация (мономеры, примеры трехмерной поликонденсации, особенности трехмерной ПК).

31. Конфигурации и конформации макромолекул полимеров на уровне всей цепи. Их влияние на эксплуатационные свойства полимеров.

32. Сополимеризация и её достоинства. Влияние констант сополимеризации на состав сополимеров.

33. Полимераналогичные превращения. Полимерные эффекты.

34. Особенности молекулярной массы полимеров. Виды и методы определения молекулярной массы полимеров. Вискозиметрический метод.

35. Различия методов получения синтетических полимеров: цепной полимеризации и поликонденсации (мономеры, механизм, инициаторы и др.)

36. Особенности процесса растворения полимеров. Виды набухания, различия истинных растворов полимеров и коллоидных систем.

37. Основные понятия и определения в области полимеров (полимер, макромолекула, мономер, структурное звено, степень полимеризации, сополимеризация).

38. Радикальная полимеризация. Мономеры, условия протекания, механизм, влияющие факторы.

39. Виды межмолекулярного взаимодействия в полимерах. Влияние внутренних и внешних факторов на интенсивность ММВз. Когезия и адгезия.

40. Линейная и трехмерная поликонденсация (мономеры, примеры поликонденсации, влияние факторов на молекулярную массу при поликонденсации).

41. Отличительные свойства полимеров, показатели, отражающие структуру и области применения полимеров.

42. Промышленные способы получения полимеров (в массе, в растворе, в эмульсии, в суспензии, в газовой фазе, в расплаве, на границе раздела фаз и др.)

43. В каких агрегатных состояниях существуют полимеры? Каким фазовым состояниям соответствуют эти агрегатные состояния?

44. Что такое степень кристалличности? Какова степень кристалличности у полимеров?

---

9. УЧЕБНО-МЕТОДИЧЕСКОЕ ОБЕСПЕЧЕНИЕ ДИСЦИПЛИНЫ

9.1. Рекомендуемая литература

Основная литература:

1. Кулезнев, В. Н. Химия и физика полимеров : учебное пособие / В. Н. Кулезнев, В. А. Шершнев. — 3-е изд., испр. — Санкт-Петербург : Лань, 2014. — 368 с. — ISBN 978-5-8114-1779-7. — Текст : электронный // Лань : электронно-библиотечная система. — URL: https://e.lanbook.com/book/51931 (дата обращения: 19.04.2020). — Режим доступа: для авториз. пользователей.

2. Синтез и переработка полиолефинов: учеб. пособие / Н. В. Костромина, Ю. В. Олихова, М. А. Ванцян, В. С. Осипчик, В. М. Аристов. – М.: РХТУ им. Д. И. Менделеева, 2018. – 164 с.

Дополнительная литература:

1. Физика и химия синтетических полимеров : методические указания / составители А. А. Леонович [и др.]. — Санкт-Петербург : СПбГЛТУ, 2016. — 24 с. — Текст : электронный // Лань : электронно-библиотечная система. — URL: https://e.lanbook.com/book/88448 (дата обращения: 19.04.2020). — Режим доступа: для авториз. пользователей.
2. Олихова Ю.В., Горбунова И.Ю., Костромина Н.В., Аристов В.М., Кравченко Т.П., Осипчик В.С., Межуев Я.О. Термомеханический и динамический механический анализ полимеров. М.: РХТУ им. Д. И. Менделеева. 2017. 96 с.

9.2. Рекомендуемые источники научно-технической информации

– Раздаточный иллюстративный материал к лекциям.
– Презентации к лекциям.
– Методические рекомендации по выполнению лабораторных работ.

Научно-технические журналы:
- Пластические массы ISSN 0544-290
- Высокомолекулярные соединения. Серия С, ISSN 2308-114
- Высокомолекулярные соединения. Серия А, ISSN 2308-1120
- Высокомолекулярные соединения. Серия Б, ISSN 2308-1139

Ресурсы информационно–телекоммуникационной сети Интернет:

Бесплатные архивные коллекции, приобретенные Минобрнауки для вузов:

- Архив Издательства American Association for the Advancement of Science.Пакет «Science Classic» 1880-1996.
- Архив Издательства Annual Reviews. Пакет «Full Collection» 1932-2005.
- Архив издательства Института физики (Великобритания). Пакет «Historical Archive 1874-1999» с первого выпуска каждого журнала по 1999, 1874-1999.
- Архив издательства Nature Publishing Group. Пакет «Nature» с первого выпуска первого номера по 2010, 1869-2010.
- Архив издательства Oxford University Press. Пакет «Archive Complete» с первого выпуска каждого журнала по 1995, 1849-1995.
- Архив издательства Sage. Пакет «2010 SAGE Deep Backfile Package» с первого выпуска каждого журнала по 1998, 1890-1998.

- Архив издательства Taylor & Francis. Full Online Journal Archives. с первого выпуска каждого журнала по 1996, 1798-1997.

- Архив издательства Cambridge University Press. Пакет «Cambridge Journals Digital Archive (CJDA)» с первого выпуска каждого журнала по 2011, 1827-2011.

- Архив журналов Королевского химического общества(RSC). 1841-2007 .

- Архив коллекции журналов Американского геофизического союза (AGU), предоставляемый издательством Wiley Subscription Services, Inc. 1896-1996.

Бесплатные официальные открытые ресурсы Интернет:

1. Directory of Open Access Journals (DOAJ) http://doaj.org/

Ресурс объединяет более 10000 научных журналов по различным отраслям знаний (около 2 миллионов статей) из134 стран мира.

2. Directory of Open Access Books (DOAB) https://www.doabooks.org/

В базе размещено более 3000 книг по различным отраслям знаний, предоставленных 122 научными издательствами.

3. BioMed Central https://www.biomedcentral.com/

База данных включает более 300 рецензируемых журналов по биомедицине, медицине и естественным наукам. Все статьи, размещенные в базе, находятся в свободном доступе.

4. Электронный ресурс arXiv https://arxiv.org/

Крупнейший бесплатный архив электронных научных публикаций по разделам физики, математики, информатики, механики, астрономии и биологии. Имеется подробный тематический каталог и возможность поиска статей по множеству критериев.

5. US Patent and Trademark Office (USPTO) http://www.uspto.gov/

Ведомство по патентам и товарным знакам США — USPTO — предоставляет свободный доступ к американским патентам, опубликованным с 1976 г. по настоящее время.

6. Espacenet - European Patent Office (EPO) http://worldwide.espacenet.com/

Патенты (либо патентные заявки) более 50 национальных и нескольких международных патентных бюро, в том числе послные тексты патентов США, России, Франции, Японии и др.

7. Федеральный институт промышленной собственности (ФИПС) http://www1.fips.ru/wps/wcm/connect/content_ru/ru

Информационные ресурсы ФИПС свободного доступа:

-Электронные бюллетени. Изобретения. Полезные модели.

-Открытые реестры российских изобретений и заявок на изобретения.

-Рефераты российских патентных документов за 1994–2016 гг.

-Полные тексты российских патентных документов из последнего официального бюллетеня.

9.3. Средства обеспечения освоения дисциплины

Для реализации учебной программы подготовлены следующие средства обеспечения освоения дисциплины:

компьютерные презентации интерактивных лекций (общее число слайдов – 100).

Для освоения дисциплины используются следующие нормативные и нормативно-методические документы:

– Федеральный закон Российской Федерации от 29.12.2012 № 273-ФЗ «Об образовании в Российской Федерации» [Электронный ресурс] – Режим доступа: http://минобрнауки.рф/документы/2974.

– Федеральные государственные образовательные стандарты высшего образования // Координационный совет учебно-методических объединений и научно-методических советов высшей школы. Портал Федеральных образовательных стандартов высшего образования [Электронный ресурс] – Режим доступа: http://fgosvo.ru/fgosvpo/7/6/1.

– Приказ Министерства образования и науки РФ от 23.08.2017 № 816 «Об утверждении Порядка применения организациями, осуществляющими образовательную деятельность, электронного обучения, дистанционных образовательных технологий при реализации образовательных программ» [Электронный ресурс]. Режим доступа: http://минобрнауки.рф/документы/11047 .

При освоении дисциплины студенты должны использовать информационные и информационно-образовательные ресурсы следующих порталов и сайтов:

– Система федеральных образовательных порталов. Система открытого образования. Консалтинговый центр ИОС ОО РФ [Электронный ресурс] – Режим доступа: http://www.openet.ru.

– Информационная система «Единое окно доступа к образовательным ресурсам». URL: http://window.edu.ru/.

– ФЭПО: соответствие требованиям ФГОС [Электронный ресурс] – Режим доступа: http://fepo.i-exam.ru/.

10. МЕТОДИЧЕСКИЕ УКАЗАНИЯ ДЛЯ ОБУЧАЮЩИХСЯ

Дисциплина «Химия и физика полимеров» предусматривает лекции, практические занятия лабораторные работы и самостоятельную работу. Успешное изучение дисциплины требует активной работы на лекциях, лабораторных работах, выполнение учебных заданий преподавателя, ознакомления с основной и дополнительной литературой.

В ходе лекций преподаватель излагает и разъясняет основные, наиболее сложные понятия темы, а также связанные с ней теоретические и практические проблемы, дает рекомендации на лабораторную работу, указания на самостоятельную работу.

При подготовке к лекционным занятиям обучающимся необходимо:

- перед очередной лекцией просмотреть конспект материала предыдущей лекции. При затруднениях в восприятии материала следует обратиться к основным литературным источникам. Если разобраться в материале самостоятельно не удалось, то следует обратитесь к лектору.

Лабораторные занятия завершают изучение наиболее важных тем учебной дисциплины. Они служат для закрепления изученного материала по изучаемой дисциплине.

При подготовке к лабораторным работам обучающимся необходимо:

- приносить с собой рекомендованную преподавателем литературу к конкретному занятию;

- до очередной лабораторной работы по рекомендованным литературным источникам проработать теоретический материал соответствующей темы занятия;

- в начале занятий задать преподавателю вопросы по материалу, вызвавшему затруднения в его понимании и освоении при решении задач, заданных для самостоятельного решения;

- в ходе лабораторной работы давать конкретные, четкие ответы по существу вопросов;

- на занятии доводить каждую задачу до окончательного решения, демонстрировать понимание проведенных расчетов, в случае затруднений обращаться к преподавателю.

Студентам, пропустившим занятия (независимо от причин), не подготовившимся к данному практическому занятию или лабораторной работе, рекомендуется не позже чем в двухнедельный срок явиться на консультацию к преподавателю и отчитаться по теме, изученной на занятии. Студенты, не отчитавшиеся по каждой непроработанной ими на занятиях теме к началу зачетной сессии, упускают возможность получить положенные баллы за работу в соответствующем семестре.

Для успешного освоения курса «Химия и физика полимеров» студентам необходимо выполнение самостоятельной работы. Требуется знакомство с литературными источниками, приведенными в списке рекомендуемой литературы, а также систематическая подготовка к выполнению контрольных, лабораторных работ и практикума.

Совокупная оценка текущей работы студента бакалавриата в семестре складывается из оценок за выполнение контрольных работ (максимальная оценка 30 баллов: 10 баллов контрольная работа № 1, 10 баллов контрольная работа № 2, 10 баллов контрольная работа № 3), подготовка доклада и выступление на семинаре (максимальная оценка 10 баллов) и лабораторного практикума (максимальная оценка 20 баллов). Максимальная оценка текущей работы в 6 семестре составляет 60 баллов. Вид контроля – зачёт с оценкой (максимальная оценка за выполнение итоговой зачётной контрольной работы – 40 баллов). Итоговая максимальная оценка – 100 баллов.

11. МЕТОДИЧЕСКИЕ УКАЗАНИЯ ДЛЯ ПРЕПОДАВАТЕЛЕЙ

Теоретический материал в основном изложен студентам на лекциях, а некоторые разделы выносятся на самостоятельное изучение.

Совокупная оценка текущей работы студента бакалавриата в семестре складывается из оценок за выполнение контрольных работ (максимальная оценка 30 баллов: 10 баллов контрольная работа № 1, 10 баллов контрольная работа № 2, 10 баллов контрольная работа № 3), подготовка доклада и выступление на семинаре (максимальная оценка 10 баллов) и лабораторного практикума (максимальная оценка 20 баллов). Максимальная оценка текущей работы в 6 семестре составляет 60 баллов. Вид контроля – зачёт с оценкой (максимальная оценка за выполнение итоговой зачётной контрольной работы – 40 баллов). Итоговая максимальная оценка – 100 баллов.

Контроль за качеством обучения и ходом процесса освоения дисциплины осуществляется на основе рейтинговой системы текущего контроля успеваемости и промежуточной аттестации студентов. Рейтинговая система предполагает 100-балльную оценку успеваемости студента по учебной дисциплине в течение семестра, 80 из которых отводится на текущий контроль, а 20 – на зачёт. При оценивании результатов работы студентов на лабораторных и практических занятиях учитывается характер подготовки студентов к занятию (выполнение заданий, степень освоения основной и дополнительной литературы), активность студента при проведении общих обсуждений на занятии, количество выполненных заданий, а также качество письменных ответов на контрольные вопросы.

12. ПЕРЕЧЕНЬ ИНФОРМАЦИОННЫХ ТЕХНОЛОГИЙ, ИСПОЛЬЗУЕМЫХ В ОБРАЗОВАТЕЛЬНОМ ПРОЦЕССЕ

Информационную поддержку изучения дисциплины осуществляет Информационно-библиотечный центр (ИБЦ) РХТУ им. Д.И. Менделеева, который обеспечивает обучающихся основной учебной, учебно-методической и научной литературой, необходимой для организации образовательного процесса по дисциплине. Общий объем многоотраслевого фонда ИБЦ составляет 1 708 372 экз.

Фонд ИБЦ располагает учебной, учебно-методической и научно-технической литературой в форме печатных и электронных изданий, а также включает официальные, справочно-библиографические, специализированные отечественные и зарубежные периодические и информационные издания. ИБЦ обеспечивает доступ к профессиональным базам данных, информационным, справочным и поисковым системам.

Каждый обучающийся обеспечен свободным доступом из любой точки, в которой имеется доступ к сети Интернет и к электронно-библиотечной системе (ЭБС) Университета, которая содержит различные издания по основным изучаемым дисциплинам и сформирована по согласованию с правообладателями учебной и учебно-методической литературы.

Для более полного и оперативного справочно-библиографического и информационного обслуживания в ИБЦ реализована технология Электронной доставки документов.

Электронные информационные ресурсы, используемые в процессе обучения

№	Электронный ресурс	Реквизиты договора (номер, дата заключения, срок действия), ссылка на сайт ЭБС, сумма договора, количество ключей	Характеристика библиотечного фонда, доступ к которому предоставляется договором
1	ЭБС «Лань»	Принадлежность - сторонняя Реквизиты договора - ООО «Издательство «Лань», договор №29.01-З-2.0-827/2018 от 26.09.2018 г. Сумма договора – 357 000-00 С «26» сентября 2018г. по «25» сентября 2019 г. Ссылка на сайт ЭБС – http://e.lanbook.com Количество ключей - доступ для всех пользователей РХТУ с любого компьютера. Принадлежность - сторонняя Реквизиты договора - ООО «Издательство «Лань», договор № 33.03-Р-2.0-1775/2-10 от 26.09.2019г. Сумма договора – 642 083-68 С «26» сентября 2019 г. по «25» сентября 2020 г.	Электронно-библиотечная система издательства «Лань» — ресурс, включающий в себя как электронные версии книг ведущих издательств учебной и научной литературы (в том числе университетских издательств), так и электронные версии периодических изданий по различным областям знаний. ЭБС «ЛАНЬ» предоставляет пользователям мобильное приложение для iOS и Android, в которых интегрированы бесплатные сервисы для незрячих студентов и синтезатор речи. **Коллекции**: «Химия» - изд-ва НОТ, «Химия» - изд-ва Лаборатория знаний, «Химия» - изд-ва «ЛАНЬ», «Химия»-КНИТУ(Казанский национальный исследовательский технологический университет), «Химия» - изд-ва ФИЗМАТЛИТ, «Информатика» - изд-ва "Лань", Национальный Открытый Университет"ИНТУИТ", "Инженерно-технические науки" изд-ва "Лань". Коллекции: «Химия» - изд-ва НОТ, «Химия» - изд-ва Лаборатория знаний, «Химия» - изд-ва «ЛАНЬ», «Химия»-КНИТУ(Казанский национальный исследовательский технологический университет), «Химия» - изд-ва ФИЗМАТЛИТ, «Информатика» - изд-ва «ЛАНЬ», Национальный Открытый Университет«ИНТУИТ», Инженерно-технические науки" изд-

			ва «ЛАНЬ», «Теоретическая механика» изд-ва «ЛАНЬ», Экономика и менеджмент» изд-ва Дашков и К. А также отдельные издания в соответствии с Договором.
2.	Электронно - библиотечная система ИБЦ РХТУ им. Д.И.Менделеева (на базе АИБС «Ирбис»)	Принадлежность – собственная РХТУ. Ссылка на сайт ЭБС – http://lib.muctr.ru/ Доступ для пользователей РХТУ с любого компьютера.	Электронные версии учебных и научных изданий авторов РХТУ по всем ООП.
3	Информационно-справочная система «ТЕХЭКСПЕРТ» «Нормы, правила, стандарты России».	Принадлежность сторонняя. Реквизиты контракта – ООО «ИНФОРМПРОЕКТ», контракт № 111-142ЭА/2018 от 18.12.2018 г. Сумма договора – 547 511 руб. С «01» января.2019 г. по «31» декабря 2019 г. Ссылка на сайт ЭБС – http://reforma.kodeks.ru/reforma/ Количество ключей – 5 лицензий + локальный доступ с компьютеров ИБЦ.	Электронная библиотека нормативно-технических изданий. Содержит более 40000 национальных стандартов и др. НТД
4	Электронная библиотека диссертаций (ЭБД).	Принадлежность – сторонняя Реквизиты договора – РГБ, Договор № 29.01-Р-2.0-826/2018 от 03.10.2018 г. Сумма договора - 299130-00 С «15» октября 2018 г. по «14» июля 2019 г. Ссылка на сайт ЭБС – http://diss.rsl.ru/ Количество ключей – 10 лицензий + распечатка в ИБЦ.	В ЭБД доступны электронные версии диссертаций Российской Государственной библиотеки: с 1998 года – по специальностям: "Экономические науки", "Юридические науки", "Педагогические науки" и "Психологические науки"; с 2004 года - по всем специальностям, кроме медицины и фармации; с 2007 года - по всем специальностям, включая работы по медицине и фармации.

5	ЭБС «Научно-электронная библиотека eLibrary.ru».	Принадлежность – сторонняя Реквизиты договора – ООО «РУНЭБ», договор № 29.01-Р-2.0-1020/2018 от 07.12.2018 г. Сумма договора - 934 693-00 С «01» января 2019 г. по «31» декабря 2019 г. Ссылка на сайт – http://elibrary.ru Количество ключей – доступ для пользователей РХТУ по ip-адресам неограничен.	Электронные версии периодических и непериодических изданий по различным отраслям науки
6	БД ВИНИТИ РАН	Принадлежность сторонняя Договор № 5Д/2018 от 01.02.2018 г. Сумма договора - 24000-00 С «02» февраля 2018 г. по «05» мая 2019 г. Ссылка на сайт- http://www.viniti.ru/ Количество ключей – локальный доступ для пользователей РХТУ в ИБЦ РХТУ.	Крупнейшая в России баз данных по естественным, точным и техническим наукам. Включает материалы РЖ (Реферативного журнала) ВИНИТИ с 1981 г. Общий объем БД - более 28 млн. документов
7	Справочно-правовая система «Консультант +»,	Принадлежность сторонняя, Договор № 45-70ЭА/2018 от 09.07.2018 г. С «10» июля 2018 г. по «09» июля 2019 г. Ссылка на сайт- http://www.consultant.ru/ Количество ключей – 50 пользовательских лицензий по ip-адресам.	Справочно-правовая система по законодательству Российской Федерации.
8	Справочно-правовая система «Гарант»	Принадлежность сторонняя Договор №145-188ЭА/2018 г. от 28.01.2019 г. С «28» января 2019 г. по «27» января 2020 г. Ссылка на сайт – http://www.garant.ru/ Сумма договора - 512000-00 Количество ключей – 50 пользовательских лицензий по ip-адресам.	Гарант — справочно-правовая система по законодательству Российской Федерации.

9	Издательство Wiley	Принадлежность сторонняя. Национальная подписка (Минобрнауки+ ГПНТБ) Сублицензионный договор № Wiley/130 от 10.10.2019 г. С «01» января 2019 г. по «31» декабря 2019 г. Ссылка на сайт – http://onlinelibrary.wiley.com/ Количество ключей - доступ для пользователей РХТУ по ip-адресам неограничен.	Коллекция журналов по всем областям знаний, в том числе известные журналы по химии, материаловедению, взрывчатым веществам и др.
10	QUESTEL ORBIT	Принадлежность сторонняя. Национальная подписка (Минобрнауки+ ГПНТБ) Сублицензионный договор № Questel/130 от 05.09.2019 г. С «01» января 2019 г. по «31» декабря 2019 г. Ссылка на сайт – http://www.questel.orbit.com Количество ключей – доступ для пользователей РХТУ по ip-адресам неограничен.	ORBIT является глобальным оперативно обновляемым патентным порталом, позволяющим осуществлять поиск в перечне заявок на патенты, полученных, приблизительно, 80-патентными учреждениями в различных странах мира и предоставленных грантов.
11	ProQuest Dissertation and Theses Global	Принадлежность сторонняя. Национальная подписка (Минобрнауки+ ГПНТБ) Сублицензионный договор № ProQuest/130 от 09.10.2019 г. С «01» января 2019 г. по «31» декабря 2019 г. Ссылка на сайт – http://www.proquest.com/products-services/pqdtglobal.html Количество ключей – дост уп для пользователей РХТУ по ip-адресам неограничен.	База данных ProQuest Dissertation & Theses Global (PQDT Global) авторитетная коллекция из более 3,5 млн. зарубежных диссертаций, более 1,7 млн. из которых представлены в полном тексте.
12	American Chemical Society	Принадлежность сторонняя. Национальная подписка (Минобрнауки+ ГПНТБ) Сублицензионный договор № ACS/130 от 25.10.2019 г. С «01» июля 2019 г. по «31» декабря 2019 г. Ссылка на сайт – http://www.acs.org/content/acs/en.html Количество ключей – доступ для пользователей РХТУ по ip-адресам	Коллекция журналов по химии и химической технологии Core + издательства American Chemical Society

		неограничен.	
13	American Institute of Physics (AIP)	Принадлежность сторонняя. Национальная подписка (Минобрнауки+ ГПНТБ) Сублицензионный договор № AIP/130 от 24.10.2019 г. С «01» июля 2019 г. по «31» декабря 2019 г. Ссылка на сайт – http://scitation.aip.org/ Количество ключей – доступ для пользователей РХТУ по ip-адресам неограничен.	Коллекция журналов по техническим и естественным наукам издательства Американского института физики (AIP)
14	База данных Reaxys и Reaxys Medicinal Chemistry Компании Elsevier	Принадлежность сторонняя. Национальная подписка (Минобрнауки+ ГПНТБ) Сублицензионный договор № Reaxys /130 от 10.10.2019 г. С «01» июля 2019 г. по «31» декабря 2019 г. Ссылка на сайт – https://www.reaxys.com/ Количество ключей – доступ для пользователей РХТУ по ip-адресам неограничен.	Структурно-химическая база данный Reaxys включает в себя структурную базу данных химических соединений и их экспериментальных свойств, реферативную базу журнальных и патентных публикаций, базу химических реакций с функцией построения плана синтеза. Модуль биологически активных соединений, биологических мишеней, фармакологических свойств химических соединений Reaxys Medicinal Chemistry является крупнейшей в мире базой данных.
15	Scopus	Принадлежность сторонняя. Национальная подписка (Минобрнауки+ ГПНТБ) Сублицензионный договор № Scopus/130 от 09.10.2019 г. С «01» июля 2019 г. по «31» декабря 2019 г. Ссылка на сайт – http://www.scopus.com. Количество ключей – доступ для пользователей РХТУ по ip-адресам неограничен.	Мультидисциплинарная реферативная и наукометрическая база данных издательства **ELSEVIER**
16	Ресурсы международной компании Clarivate Analytics	Принадлежность сторонняя. Национальная подписка (Минобрнауки+ ГПНТБ) Сублицензионный договор № WoS/130 от 05.09.2019 г. С «01» января 2019 г. по «31» декабря 2019 г. Ссылка на сайт – http://apps.webofknowledge.com/WOS_GeneralSearch_input.do?product=WOS&search_mode=GeneralSearch&SID=R1Ij2T	Открыт доступ к ресурсам: **WEB of SCIENCE** – реферативная и наукометрическая база данных. **MEDLINE** – реферативная база данных по медицине.

		UYmdd7bUatOlJ&preferencesSaved= Количество ключей – доступ для пользователей РХТУ по ip-адресам неограничен.	
17	Royal Society of Chemistry (Королевское химическое общество	Принадлежность сторонняя. Национальная подписка (Минобрнауки+ ГПНТБ) Сублицензионный договор № RSC/130 от 08.10.2019 г. С «01» января 2019 г. по «31» декабря 2019 г. Ссылка на сайт – http://pubs.rsc.org/ Количество ключей - доступ для пользователей РХТУ по ip-адресам неограничен.	Коллекция включает 44 журнала. Тематика: органическая, аналитическая, физическая химия, биохимия, электрохимия, химические технологии.
18.	Электронные ресурсы издательства SpringerNature	Принадлежность – сторонняя Национальная подписка (Минобрнауки+РФФИ) Информационное письмо РФФИ № 809 от 24.06.2019 г. С «01» января 2019 г. по «31» декабря 2019 г. Ссылка на сайт http://link.springer.com/ Количество ключей - доступ для пользователей РХТУ по ip-адресам неограничен.	- Полнотекстовая коллекция электронных журналов Springer по различным отраслям знаний. - Полнотекстовые 85 журналов Nature Publishing Group - Коллекция научных протоколов по различным отраслям знаний Springer Protocols - Коллекция научных материалов в области физических наук и инжиниринга Springer Materials (The Landolt-Bornstein Database) - Полный доступ к статическим и динамическим справочным изданиям по любой теме - Реферативная база данных по чистой и прикладной математике zbMATH - Nano Database
19.	База данных SciFinder компании Chemical Abstracts Service	Принадлежность сторонняя. Национальная подписка (Минобрнауки+ ГПНТБ) Сублицензионный договор № CAS/130 от 23.10.2019 г. С «01» января 2019 г. по «31» декабря 2019 г. Ссылка на сайт – https://scifinder.cas.org Количество ключей – доступ для пользователей РХТУ по ip-адресам и персональной регистрации.	SciFinder — поисковый сервис, обеспечивающий многоаспектный поиск как библиографической информации, так и информации по химическим реакциям, структурным соединениям и патентам. Основная тематика обширного поискового массива — химия, а также ряд смежных дисциплин, таких как материаловедение, биохимия и биомедицина, фармакология, химическая технология, физика, геология, металлургия и другие.

20	Издательство Elsevier на платформе ScienceDirect	Принадлежность сторонняя. Национальная подписка (Минобрнауки+ РФФИ) Информационное письмо РФФИ № исх.- 1294 от 09 10 2019 г. С «01» января 2019 г. по «31» декабря 2019 г. Ссылка на сайт – https://www.sciencedirect.com Количество ключей – доступ для пользователей РХТУ по ip-адресам.	«Freedom Collection» — полнотекстовая коллекция электронных журналов издательства Elsevier по различным отраслям знаний, включающая не менее 2000 наименований электронных журналов. «Freedom Collection eBook collection» — содержит более 5 000 книг по 24 различным предметным областям естественных, технических и медицинских наук. Доступ к архивам 2014-2018гг.
21	ЭБС «Лань»	Принадлежность - сторонняя Реквизиты договора - ООО «Издательство «Лань», договор №29.01-3-2.0-1299/2018 от 06.03.2019 г. **С «06» марта 2019г. по «25» сентября 2019г.** Ссылка на сайт ЭБС – http://e.lanbook.com Сумма договора – 73 247-39 Количество ключей - доступ для всех пользователей РХТУ с любого компьютера.	Коллекция книг по естественно-научным и техническим отраслям наукам.
22	ЭБС «ЮРАЙТ»	Принадлежность - сторонняя Реквизиты договора – ООО «Электронное издательство ЮРАЙТ», Договор № №29.01-3-2.0-1168/2018 от 11.01.2019 г. С «11» января 2019 г. по «»10» января 2020 г. Ссылка на сайт ЭБС - https://biblio-online.ru/ Сумма договора – 220 000-00 руб. Количество ключей - доступ для всех пользователей РХТУ с любого компьютера.	Электронная библиотека включает более 5000 наименований учебников и учебных пособий по всем отраслям знаний для всех уровней профессионального образования от ведущих научных школ с соблюдением требований новых ФГОСов.

13. МАТЕРИАЛЬНО-ТЕХНИЧЕСКОЕ ОБЕСПЕЧЕНИЕ ДИСЦИПЛИНЫ

В соответствии с учебным планом занятия по дисциплине «Химия и физика полимеров» проводятся в форме лекций, практических, лабораторных занятий и самостоятельной работы обучающегося.

13.1. Оборудование, необходимое в образовательном процессе:

Состав оборудования включает установки для синтеза, переработки и изучения физико-механических свойств полимеров, приборы для изучения реологических свойств полимеров, установки для получения образцов из полимерных материалов: вакуумный шкаф, сушильный шкаф, вытяжные шкафы, дистиллятор, весы, лабораторная диспергирующая установка ЛДУ-3М, установка для сушки УИС, «Копёр» – для испытаний на ударную вязкость, машина для испытаний на растяжение, печь для измерения теплостойкости, пресс гидравлический, прибор для определения сыпучести, приборы для определения показателя текучести расплава – ИИРТ, аппарат для вырезки образцов, вакуум-формовочная машина, литьевая машина, термопласт-автомат, вискозиметр «Реотест» для реологических исследований, «Полимер К-1» – прибор для оценки реологических и технологических свойств реактопластов, разрывные машины – для испытаний плёночных и высоконаполненных композиционных материалов, универсальная испытательная машина, станок СТ3Е для подготовки образцов полимерных материалов к исследованиям.

13.2. Учебно-наглядные пособия:

Презентации к лекциям; наборы образцов термопластов и реактопластов, композиционных материалов на их основе и демонстрационных изделий из них; наглядные материалы по технологии синтеза и переработки полимеров.

13.3. Компьютеры, информационно-телекоммуникационные сети, аппаратно-программные и аудиовизуальные средства:

Персональные компьютеры, укомплектованные проигрывателями CD и DVD, принтерами и программными средствами; проектор; экран; WEB-камеры; копировальные аппараты; локальная сеть с выходом в Интернет.

13.4. Печатные и электронные образовательные и информационные ресурсы:

Информационно-методические материалы: учебные пособия по дисциплине; методические рекомендации к лабораторным занятиям; раздаточный материал к лекционным курсам.

Электронные образовательные ресурсы: кафедральные библиотеки электронных изданий; электронные презентации к разделам лекций; учебно-методические разработки кафедры в электронном виде, сборники технологических схем получения полимеров, справочные материалы в печатном и электронном виде по свойствам и технологиям получения полимерных материалов и изделий.

13.5. Перечень лицензионного программного обеспечения:

№ п/п	Наименование программного продукта	Реквизиты договора поставки	Количество лицензий	Срок окончания действия лицензии
1	Операционная система Microsoft Windows 10 Education (Russian)	Подписка Microsoft Azure Dev Tools for Teaching, соглашение ICM-167819 от 24.12.2018 г., действительно до 28.01.2021 г., счет IM83988 от 22.01.2020 г.	50	28.01.2021 г.
2	Графический редактор Microsoft Visio Professional 2019 (Russian)	Подписка Microsoft Azure Dev Tools for Teaching, соглашение ICM-167819 от 24.12.2018 г., действительно до 28.01.2021 г., счет IM83988 от 22.01.2020 г.	50	28.01.2021 г.
3	Пакет офисных программ (текстовый редактор, табличный процессор, редактор презентаций) Libre Office	Не предусмотрен (бесплатное программное обеспечение, свободно распространяемое в соответствии с условиями лицензии Mozilla Public License, version 2.0)	не ограничено в соответствии с условиями лицензии Mozilla Public License, version 2.0	бессрочная в соответствии с условиями лицензии Mozilla Public License, version 2.0
5	Kaspersky Endpoint Security 10 для Windows	Контракт от 24.12.2018 № 126-152ЭА/2018	50	22.12.2020

14. ТРЕБОВАНИЯ К ОЦЕНКЕ КАЧЕСТВА ОСВОЕНИЯ ПРОГРАММЫ

Наименование модулей	Основные показатели оценки	Формы и методы контроля и оценки
Раздел 1. Ступенчатые процессы синтеза	Знает закономерности химических и физических процессов полимеризации, методы оценки эффективности процессов	контрольная работа, лабораторные работы, доклад,

полимеров.	производства полимеров. Умеет анализировать факторы, влияющие на кинетику полимеризации и свойства полимеров. Владеет методами проведения полимеризационных процессов и регулирования свойств полимериазционных полимеров.	зачёт
Раздел 2. Полимеры поликонденсационного типа	Знает закономерности химических и физических процессов поликонденсации, методы оценки эффективности процессов производства поликонденсационных полимеров. Умеет анализировать факторы, влияющие на кинетику поликонденсации и свойства полимеров. Владеет методами проведения поликонденсационных процессов и регулирования свойств поликонденсационных полимеров.	контрольная работа, лабораторные работы, доклад, зачёт
Раздел 3. Строение и структура высокомолекулярных соединений	Знает теоретические и методологические основы строения и структуры высокомолекулярных соединений, а также современных методов исследования высокомолекулярных соединений. Умеет применять полученные знания в области химии и физики полимеров на практике; работать с современным оборудованием для исследования полимеров; применять теоретические знания по основным методам при выполнении работ. Владеет навыками исследования полимеров.	контрольная работа, лабораторные работы, доклад, зачёт

15. ОСОБЕННОСТИ ОРГАНИЗАЦИИ ОБРАЗОВАТЕЛЬНОГО ПРОЦЕССА ДЛЯ ИНВАЛИДОВ И ЛИЦ С ОГРАНИЧЕННЫМИ ВОЗМОЖНОСТЯМИ ЗДОРОВЬЯ

Обучение инвалидов и лиц с ограниченными возможностями здоровья осуществляется в соответствии с:

− Порядком организации и осуществления образовательной деятельности по образовательным программам – программам бакалавриата, программам специалитета, программам магистратуры (Приказ Минобрнауки РФ от 05.04.2017 № 301);

− Положением о Порядке организации и осуществления образовательной деятельности по образовательным программам – программам бакалавриата, программам специалитета, программам магистратуры в Российском химико-технологическом университете имени

Д.И. Менделеева (утв. решением Ученого совета университета от 28.06.2017, протокол № 9);

− Методическими рекомендациями по организации образовательного процесса для обучения инвалидов и лиц с ограниченными возможностями здоровья в образовательных организациях высшего образования, в том числе оснащенности образовательного процесса (утверждены заместителем Министра образования и науки РФ А.А. Климовым от 08.04.2014 № АК-44/05вн).

Дополнения и изменения к рабочей программе дисциплины
«Химия и физика полимеров»
основной образовательной программы
направление подготовки: 18.03.01 «Химическая технология»
профиль: «Технология и переработка полимеров»
квалификация: бакалавр
Форма обучения: очная

Номер изменения/ дополнения	Содержание дополнения/изменения	Основание внесения изменения/дополнения
1.	Изменение в части обновления лицензионного программного обеспечения	протокол заседания Ученого совета № 1 от «30» августа 2019г.
2.	Изменения в части обновления договоров электронных ресурсов	протокол заседания Ученого совета № 2 от «30» сентября 2019г.

Министерство науки и высшего образования Российской Федерации
Федеральное государственное бюджетное образовательное учреждение
высшего образования
«Российский химико-технологический университет
имени Д.И. Менделеева»

«УТВЕРЖДАЮ»
Ректор РХТУ им. Д.И. Менделеева
_____ А.Г. Мажуга
«31» июня 2019 г.

РАБОЧАЯ ПРОГРАММА

дисциплины

Технология и оборудование производства полимеров

Б1.В.12

направление подготовки: 18.03.01 «Химическая технология»
профиль: «Технология и переработка полимеров»
квалификация: бакалавр

Программа одобрена
Методической комиссией
РХТУ им. Д.И. Менделеева
«31» мая 2019 г.

Председатель _____ Н.А. Макаров

Москва, 2019 г.

Программа составлена профессором кафедры технологии переработки пластмасс Осипчиком В.С., доцентом кафедры технологии переработки пластмасс Костроминой Н.В.

Программа утверждена на заседании кафедры технологии переработки пластмасс «29» мая 2019 г., протокол № 9

СОДЕРЖАНИЕ

1. ЦЕЛИ И ЗАДАЧИ ДИСЦИПЛИНЫ 4
2. ТРЕБОВАНИЯ К РЕЗУЛЬТАТАМ ОСВОЕНИЯ ДИСЦИПЛИНЫ....5
3. Объем дисциплины и виды учебной работы 6
4. Содержание дисциплины....7
4.1. Разделы дисциплины и виды занятий 7
для студентов бакалавриата очной формы обучения....7
4.2. Содержание разделов дисциплины....10
5. СООТВЕТСТВИЕ СОДЕРЖАНИЯ ТРЕБОВАНИЯм К РЕЗУЛЬТАТАМ ОСВОЕНИЯ ДИСЦИПЛИНЫ 14
6. ПРАКТИЧЕСКИЕ И ЛАБОРАТОРНЫЕ ЗАНЯТИЯ....15
6.1. Практические занятия. Примерные темы занятий по дисциплине....15
6.2. Лабораторные занятия 16
7. САМОСТОЯТЕЛЬНАЯ РАБОТА....18
8. ОЦЕНОЧНЫЕ СРЕДСТВА ДЛЯ КОНТРОЛЬЯ ОСВОЕНИЯ ДИСЦИПЛИНЫ 20
8.1. Примеры контрольных вопросов для текущего контроля освоения дисциплины.20
8.2. Список теоретических вопросов к защите лабораторных работ 25
8.3. Вопросы для итогового контроля освоения дисциплины 27
8.4. Структура и примеры билетов для экзамена (6 семестр) 30
9. УЧЕБНО-МЕТОДИЧЕСКОЕ ОБЕСПЕЧЕНИЕ ДИСЦИПЛИНЫ 31
9.1. Рекомендуемая литература....31
9.2. Рекомендуемые источники научно-технической информации 31
9.3. Средства обеспечения освоения дисциплины 33
10. МЕТОДИЧЕСКИЕ УКАЗАНИЯ ДЛЯ ОБУЧАЮЩИХСЯ... **Ошибка! Закладка не определена.**
10.1. Для студентов, обучающихся по очной форме, без использования электронного образования и дистанционных образовательных технологий 34
10.2. Для студентов, обучающихся по очной форме, с использованием электронного образования и дистанционных образовательных технологий 35
11. МЕТОДИЧЕСКИЕ УКАЗАНИЯ ДЛЯ ПРЕПОДАВАТЕЛЕЙ 36
11.1. Для преподавателей, при реализации программы по очной форме, без использования электронного образования и дистанционных образовательных технологий 36
11.2. Для преподавателей, при реализации программы по очной форме, с использованием электронного образования и дистанционных образовательных технологий 36
12. ПЕРЕЧЕНЬ ИНФОРМАЦИОННЫХ ТЕХНОЛОГИЙ, ИСПОЛЬЗУЕМЫХ В ОБРАЗОВАТЕЛЬНОМ ПРОЦЕССЕ....37
13. МАТЕРИАЛЬНО-ТЕХНИЧЕСКОЕ ОБЕСПЕЧЕНИЕ ДИСЦИПЛИНЫ....45
13.1. Оборудование, необходимое в образовательном процессе:....45
13.2. Учебно-наглядные пособия: 45
13.3. Компьютеры, информационно-телекоммуникационные сети, аппаратно-программные и аудиовизуальные средства 45
13.4. Печатные и электронные образовательные и информационные ресурсы 45
13.5. Перечень лицензионного программного обеспечения 46
14. ТРЕБОВАНИЯ К ОЦЕНКЕ КАЧЕСТВА ОСВОЕНИЯ ПРОГРАММЫ....47
15. ОСОБЕННОСТИ ОРГАНИЗАЦИИ ОБРАЗОВАТЕЛЬНОГО ПРОЦЕССА ДЛЯ ИНВАЛИДОВ И ЛИЦ С ОГРАНИЧЕННЫМИ ВОЗМОЖНОСТЯМИ ЗДОРОВЬЯ ...49

1. ЦЕЛИ И ЗАДАЧИ ДИСЦИПЛИНЫ

Программа составлена в соответствии с требованиями Федерального государственного образовательного стандарта (ФГОС ВО) направления подготовки бакалавров 18.03.01 «Химическая технология», рекомендациями методической комиссии РХТУ им. Д.И. Менделеева и накопленным опытом преподавания предмета кафедрой технологии переработки пластмасс. Программа рассчитана на изучение курса в течение одного семестра.

Дисциплина «Технология и оборудование производства полимеров» является дисциплиной вариативной части учебного плана (Б1.В.12). Дисциплина «Технология и оборудование производства полимеров» базируется на комплексе знаний, полученных студентами при изучении предшествующих дисциплин специализации.

Целью дисциплины «Технология и оборудование производства полимеров» является формирование у бакалавров знаний об особенностях технологического и аппаратурного оформления современных процессов синтеза полимеров, взаимосвязи свойств полимеров с технологическими параметрами процессов синтеза полимеров, обучение инженерному мышлению и использованию знаний в практической деятельности.

Предмет изучения курса составляют: основные закономерности технологических процессов синтеза полимеров; современное аппаратурное оформление процессов синтеза полимеров; взаимосвязь свойств полимера с технологическими параметрами; основные закономерности процессов синтеза полимеров и пути и методы эффективного управления свойствами полимера в процессе его синтеза, взаимосвязь технологии получения, структуры, свойств, процессов переработки и применения важнейших представителей синтетических полимеров.

Цели и задачи курса достигаются с помощью:

– ознакомления студентов бакалавриата с основными теоретическими представлениями о процессах синтеза полимеров;

– изучение современных методов синтеза и технологии производства полимеров;

– ознакомления с современным аппаратурным оформлением процессов производства полимеров;

– ознакомления с возможностью регулирования свойств полимеров на стадии их синтеза с целью получения из полимеров изделий с заданными свойствами.

Курс «Технология и оборудование производства полимеров» читается в 6 семестре бакалавриата и заканчивается экзаменом. Контроль успеваемости студентов ведется по принятой в университете рейтинговой системе.

2. ТРЕБОВАНИЯ К РЕЗУЛЬТАТАМ ОСВОЕНИЯ ДИСЦИПЛИНЫ

Дисциплина «Технология и оборудование производства полимеров» базируется на компетенциях, полученных при изучении дисциплин «Процессы и аппараты химической технологии», «Общая химическая технология», «Моделирование химико-технологических процессов», «Химия и физика полимеров».

Изучение курса «Технология и оборудование производства полимеров» при подготовке бакалавров по направлению «Химическая технология» направлено на приобретение следующих профессиональных компетенций:

- способностью принимать конкретные технические решения при разработке технологических процессов, выбирать технические средства и технологии с учетом экологических последствий их применения (ПК-4);
- готовностью к освоению и эксплуатации вновь вводимого оборудования (ПК-8);
-способностью выявлять и устранять отклонения от режимов работы технологического оборудования и параметров технологического процесса (ПК-11).

После изучения курса «Технология и оборудование производства полимеров» студент бакалавриата должен:

Знать:

– закономерности химических и физических процессов при производстве полимеров;

– технологические основы организации современных процессов производства полимеров;

– современные требования к аппаратурному оформлению основных процессов производства полимеров.

– методы контроля основных технологических параметров процессов производства полимеров;

– методы оптимизации химико-технологических процессов производства полимеров;

– методы оценки эффективности процессов производства полимеров.

Уметь:

– составлять и анализировать современные технологические схемы основных процессов производства полимеров, уметь их оптимизировать и наполнять передовым современным оборудованием.

– выбирать технологические параметры для конкретных технологических процессов с учётом особенностей химических и физико-химических свойств полимерных материалов;

– выбирать аппараты для конкретного процесса производства полимеров;

– организовать управление технологическими процессами производства полимеров с максимальной степенью эффективности.

Владеть:

– методами определения оптимальных и рациональных технологических режимов работы оборудования процессов производства полимеров;

– методами анализа эффективности работы конкретного производства полимеров;

– методами управления и регулирования химико-технологическими процессами производства полимеров.

3. Объем дисциплины и виды учебной работы

Вид учебной работы	Количество зачётных ед.	Количество академических часов
Всего:	**9**	**324**
Контактные часы, в т.ч.	**4,45**	**160,4**
Лекции	0,89	32
Лабораторные работы	3,11	112
Практические занятия	0,44	16
Контактный контроль	0,011	0,4
Самостоятельная работа	**3,55**	**128**
Контроль	**0,99**	**35,6**
Вид итогового контроля:	экзамен	

Вид учебной работы	Количество зачётных ед.	Количество астрономических часов
Всего:	**9**	**243**
Контактные часы, в т.ч.	**4,45**	**120,3**
Лекции	0,89	24
Лабораторные работы	3,11	84
Практические занятия	0,44	12
Контактный контроль	0,011	0,3
Самостоятельная работа	**3,55**	**96**
Контроль	**0,99**	**26,7**
Вид итогового контроля:	экзамен	

4. Содержание дисциплины
4.1. Разделы дисциплины и виды занятий для студентов бакалавриата очной формы обучения

№№ п/п	Наименование раздела	часы					
		Всего	Лекции	Практические занятия	Лабораторные работы	Самостоятельная работа	Контроль
1	**Раздел 1. Анализ современных технологических процессов синтеза полимеров. Полиолифины. Полистирол и его сополимеры. Полимеры галогенпроизводных непредельных углеводородов. Полимеры акриловой и метакриловой кислот.**	**106**	**10**	**6**	**36**	**42**	**12**
1.1	Ведение. Классификация полимеров.	6	1	1	-	2	2
1.2	Экологические требования к современным процессам синтеза полимеров и их аппаратурному оформлению.	6	1	1	-	2	2
1.3	Полиолефины	13	2	1	-	8	2
1.3.1	Полиэтилен						
1.3.2	Полипропилен						
1.4	Полистирол и его сополимеры	33	2	1	18	10	2
1.4.1	Общая характеристика методов получения полистирола						
1.4.2	Производство сополимеров полистирола.						
1.5	Полимеры галогенпроизводных непредельных углеводородов	15	2	1	-	10	2
1.5.1	Поливинилхлорид						
1.5.2	Сополимеры винилхлорида. Хлорированный поливинилхлорид						
1.5.3	Политетрафторэтилен						
1.6	Полимеры акриловой и метакриловой кислот.	33	2	1	18	10	2
1.6.1	Полимеры и сополимеры акриловой кислоты и её эфиров						

1.6.2	Получение эфиров метакриловой кислоты						
1.6.3	Полиакрилонитрил						
2	**Раздел 2. Полиэфиры. Полиамиды. Эпоксидные олигомеры. Амидоальдегидные и фенолальдегидные олигомеры**	**112**	**12**	**6**	**40**	**42**	**12**
2.1	Полиэфиры	28	3	2	10	10	3
2.1.1	Классификация и методы получения полиэфиров						
2.1.2	Полиэтилентерефталат						
2.1.3	Поликарбонаты						
2.1.4	Полиакрилаты						
2.1.5	Ненасыщенные полиэфиры						
2.2	Полиамиды	18	3	2	-	10	3
2.2.1	Общие свойства и применение полиамидов						
2.2.2	Алифатические полиамиды						
2.2.3	Ароматические полиамиды						
2.3	Эпоксидные олигомеры	39	3	1	20	12	3
2.3.1	Механизм реакции эпоксидировния						
2.3.2	Производство и применение эпоксидных олигомеров						
2.3.3	Влияние систем отверждения на свойства эпоксидных полимерных материалов						
2.4.	Амидоальдегидные и фенолальдегидные олигомеры	27	3	1	10	10	3
2.4.1	Мочевиноформальдегидные олигомеры						
2.4.2	Меламиноформальдегидные олигомеры						
2.4.3	Фенолоальдегидные олигомеры						
3	**Раздел 3. Кремнийорганические полимеры. Химически модифицированные полимеры. Эластомеры и термоэластопласты. Современные технологии создания полимеров и материалов на их основе**	**106**	**10**	**4**	**36**	**44**	**12**

3.1	Механизм и особенности реакций получения кремнийорганических олигомеров. Производство и применение кремнийорганических олигомеров	26	2	1	9	11	3
3.2	Химически модифицированные полимеры	26	2	1	9	11	3
3.2.1	Особенности химической модификации полимеров						
3.2.2	Поливинилбутираль						
3.2.3	Хлорсульфированый полиэтилен						
3.3	Эластомеры и термоэластопласты	27	3	1	9	11	3
3.3.1	Каучуки и резины: особенности структуры и свойств						
3.3.2	Основные типы реакций структурирования						
3.3.3	Термоэластопласты						
3.4	Современные технологии создания полимеров и материалов на их основе	27	3	1	9	11	3
3.4.1	Использование нанотехнологий на стадии синтеза с целью регулирования структуры полимеров						
3.4.2	Основы получения биоразлагаемых полимерных материалов						
3.4.3	Принципы «зелёной химии» для создания полимерных материалов						
	Итого	**324**	**32**	**16**	**112**	**128**	**36**

4.2. Содержание разделов дисциплины

Раздел 1. Анализ современных технологических процессов синтеза полимеров. Полиолифины. Полистирол и его сополимеры. Полимеры галогенпроизводных непредельных углеводородов. Полимеры акриловой и метакриловой кислот.

Введение. Задачи и содержание курса «Технология и оборудование производства полимеров». Место и роль полимеров в народном хозяйстве. Совершенствование структуры производства и применения полимеров. Источники сырья.

1.1. Классификация полимеров. Номенклатура полимеров. Основные реакции синтеза полимеров.

1.2. Экологические требования к современным процессам синтеза полимеров и их аппаратурному оформлению.

1.3. Полиолефины.

1.3.1. Полиэтилен. Этилен, его получение, свойства и методы очистки. Полимеризация этилена при высоком давлении, аппаратурное оформление процесса. Увеличение единичной мощности агрегата за счёт совершенствования аппаратурного оформления, применение более активных катализаторов и повышенного давления. Получение полиэтилена при низком давлении с катализаторами Циглера – Натта. Применение растворимых катализаторов и совершенствование процесса очистки полимера. Структура, свойства и способы стабилизации полиэтилена. Методы переработки и области применения полиэтилена.

1.3.2. Полипропилен. Пропилен, его получение и свойства. Производство полипропилена, факторы, влияющие на образование атактического и изотактического полимера. Способы регулирования структуры и свойств, получение модифицированного морозостойкого полипропилена. Свойства, переработка и области применения полипропилена.

1.4. Полистирол и его сополимеры.

1.4.1. Общая характеристика методов получения полистирола. Стирол, его получение, свойства и методы очистки. Пути интенсификации процесса полимеризации стирола. Производство полистирола в массе непрерывным методом и анализ технологических схем. Производство полистирола блочно – суспензионным методом. Технологические особенности производства полистирола в эмульсии и суспензии. Свойства полистирола, полученного различными методами, его переработка и основные области применения. Модификация полистирола. Производство пенополистирола.

1.4.2. Производство сополимеров полистирола. Сополимеры стирола с акрилонитрилом, метилметакрилатом, с синтетическими каучуками, тройной сополимер АБС. Их свойства и применение.

1.5. Полимеры галогенпроизводных непредельных углеводородов

1.5.1. Поливинилхлорид. Винилхлорид, его получение и свойства. Сравнительный анализ методов получения поливинилхлорида и особенности технологических процессов. Производство поливинилхлорида полимеризацией в массе, в суспензии и эмульсии. Основные свойства, структура и переработка поливинилхлорида. Стабилизация поливинилхлорида. Винипласт и пластикат, способы их получения, свойства и применение.

1.5.2. Сополимеры винилхлорида. Хлорированный поливинилхлорид.

1.5.3. Политетрафторэтилен. Сырьё для получения политетрафторэтилена. Производство политетрафторэтилена в суспензии и эмульсии. Химические и физико-механические свойства политетрафторэтилена. Сополимеры политетрафторэтилена с гекса-фторпропиленом (тефлон 100) и другими мономерами. Особенности переработки фторпластов, их свойства и применение.

1.6. Полимеры акриловой метакриловой кислот

1.6.1. Полимеры и сополимеры акриловой кислоты и её эфиров. Получение акриловых кислот и их полимеризация. Строение, свойства и применение полиакрилатов. Получение эфиров акриловых кислот, их полимеризация, свойства и применение. Полимеры и сополимеры метакриловой кислоты и её эфиров.

1.6.2. Получение эфиров метакриловой кислоты. Получение метакриловой кислоты, её полимеризация, свойства и строение полимеров. Способы полимеризации метилметакрилата. Свойства и строение полиметилметакрилата. Производство листового полиметилметакрилата в массе.

1.6.3. Полиакрилонитрил. Полимеризация нитрила акриловой кислоты. Строение и свойства полиакрилонитрила, области применения. Синтетическое волокно нитрон. Сополимеры акрилонитрила, их свойства и применение.

Раздел 2. Полиэфиры. Полиамиды. Эпоксидные олигомеры. Амидоальдегидные и фенолальдегидные олигомеры.

2.1. Полиэфиры

2.1.1 Классификация и методы получения полиэфиров. Основные стадии и механизмы образования полиэфиров. Исходные продукты для производства полиэфиров.

2.1.2. Полиэтилентерефталат. Методы синтеза полиэтилентерефталата. Технология и особенности производства полиэтилентерефталата. Структура, свойства, переработка и применение полиэтилентерефталата. Производство плёнок и волокон на основе полиэтилентерефталата.

2.1.3. Поликарбонаты. Основные методы синтеза поликарбонатов. Производство поликарбонатов. Структура, свойства, переработка и применение поликарбоната.

2.1.4. Полиакрилаты. Методы синтеза полиакрилатов. Основные типы полиакрилатов. Свойства, структура, переработка и перспективы применения полиакрилатов.

2.1.5. Ненасыщенные полиэфиры. Механизм и особенности образования ненасыщенных полиэфиров. Производство ненасыщенных полиэфиров, их классификация. Свойства и применение ненасыщенных полиэфиров. Стеклопластики и пресслитьевые материалы на основе ненасыщенных полиэфиров, их получение и свойства.

2.2. Полиамиды

2.2.1. Общие свойства и применение полиамидов. Исходные продукты для получения полиамидов. Основные реакции образования полиамидов. Механизм реакции полиамидирования. Структура полиамидов.

2.2.2. Алифатические полиамиды. Полигексаметиленадипамид, полигексаметиленсебацинамид. Их производство периодическим способом и свойства. Поликапроамид. Производство поликапроамида периодическим и непрерывным способами. Свойства капролактама. Производство волокон и плёнок из полиамидов. Переработка полиамидов.

2.2.3. Ароматические полиамиды. Полиарамиды. Исходное сырьёля получения ароматических полиамидов. Способы получения ароматических полиамидов. Волкна Кевлар, СВМ – методы их получения, свойства и применение.

2.3. Эпоксидные олигомеры

2.3.1. Механизм реакции эпоксидировния. Получение и свойства исходного сырья. Влияние различных факторов и условий процесса на структуру свойства эпоксидных олигомеров.

2.3.2. Производство и применение эпоксидных олигомеров. Свойства и применение эпоксидных олигомеров. Клеи, литьевые и пропиточные компаунды, слоистые пластики на основе эпоксидных олигомеров. Полиэпоксидные олигомеры.

2.3.3. Влияние систем отверждения на свойства эпоксидных полимерных материалов. Механизм отверждения эпоксидных олигомеров и основные классы отвердителей.

2.4. Аминоальдегидные и фенолоальдегидные олигомеры

2.4.1. Мочевиноформальдегидные олигомеры. Механизм реакций образования мочевиноформальдегидных олигомеров, характеристика продуктов конденсации. Процессы отверждения мочевиноформальдегидных олигомеров. Материалы на основе мочевиноформальдегидных олигомеров. Способы получения и аппаратурное оформление получения пресспорошков, их свойства и применение. Производство и применение слоистых пластиков и клеёв.

2.4.2. Меламиноформальдегидные олигомеры. Реакция образования меламиноформальдегидных олигомеров. Отверждение. Прессматериалы на основе меламиноформальдегидных олигомеров, их свойства, применение и переработка.

2.4.3. Фенолоальдегидные олигомеры. Механизм и особенности реакций образования фенолоформальдегидных олигомеров. Новолачные олигомеры, механизм и условия образования, периодический и непрерывный способы производства. Резольные олигомеры, механизм и условия образования, промышленное производство. Процесс отверждения фенолоформальдегидных олигомеров. Материалы на основе фенолформальдегидных олигомеров. Пресс-порошки, их производство, свойства, переработка и применение. Волокнистые и слоистые прессматериалы, их свойства и применение.

Раздел 3. Кремнийорганические полимеры. Химически модифицированные полимеры. Эластомеры и термоэластопласты. Современные технологии создания полимеров и материалов на их основе

3.1. Механизм и особенности реакций получения кремнийорганических олигомеров. **Производство и применение кремнийорганических олигомеров.** Структура и свойства кремнийорганических олигомеров. Классификация. Исходное сырьё. Отверждение.

3.2. Химически модифицированные полимеры.

3.2.1. Особенности химической модификации полимеров.

3.2.2. Поливинилбутираль. Механизм реакций образования поливинилбутираля. Исходные продукты. Свойства и применение композиционных материалов на основе поливинилбутираля.

3.2.3. Хлорсульфированный полиэтилен. Исходное сырьё для его получения. Механизм реакции образования хлорсульфированного полиэтилена. Отверждение. Структура и свойства хлорсульфированного полиэтилена. Влияние степени хлорирования на свойства полимера. Резины на основе хлорсульфированного полиэтилена, защитные антикоррозионные химстойкие покрытия, огнестойкие материалы.

3.3. Эластомеры и термоэластопласты.

3.3.1. Каучуки и резины: особенности структуры и свойств. Класификация синтетических каучуков. Получение, свойства и области применения каучуков общего назначения и специальных.

3.3.2. Основные типы реакций структурирования. Закономерности вулканизации натуральных и синтетических каучуков. Отверждение. Основные характеристики структуры сетки химических связей. Влияние параметров сетки химических связей на свойства полимерных материалов. Ускорители и ингибиторы процессов структурирования.

3.3.3. Термоэластопласты. Классификация термоэластопластов. Получение, структура, свойства термоэластопластов (полиуретановые, полиэфирные, полиолефиновые).

3.4. Современные технологии синтеза полимеров и создания материалов на их основе.

3.4.1. Использование нанотехнологий на стадии синтеза с целью регулирования структуры полимеров. Получение полимеров с использованием нанесённых нанокатализаторов. Введение наномодификаторов на стадии синтеза полимерной матрицы. Регулирование структуры и свойств наномодифицированных полимерных материалов.

3.4.2. Основы получения биоразлагаемых полимерных материалов. Классификация биоразлагаемых полимеров. Биодеградируемые полиэфиры (полилактиды). Биоразлагаемые пластические массы на основе природных полимеров. Полимеры, полученные взаимодействием целлюлозы с эпоксидным соединением и ангидридами дикарбоновых кислот Фоторазлагаемые полимеры (сополимеры этилена с оксидом углерода).

3.4.3. Принципы «зелёной химии» для создания полимерных материалов. 12 принципов «зелёной химии». Производство полимеров из возобновляемого сырья. Направления развития «зелёной химии». Рециклинг в производстве полимеров.

5. СООТВЕТСТВИЕ СОДЕРЖАНИЯ ТРЕБОВАНИЯм К РЕЗУЛЬТАТАМ ОСВОЕНИЯ ДИСЦИПЛИНЫ

№	Компетенции	Раздел		
	Знать:	1	2	3
1	закономерности химических и физических процессов при производстве полимеров;	+	+	+
2	технологические основы организации современных процессов производства полимеров	+	+	+
3	современные требования к аппаратурному оформлению основных процессов производства полимеров	+	+	+
4	методы контроля основных технологических параметров процессов производства полимеров	+	+	+
5	методы оптимизации химико-технологических процессов производства полимеров	+	+	+
6	методы оценки эффективности процессов производства полимеров	+	+	+
	Уметь:			
7	составлять и анализировать современные технологические схемы основных процессов производства полимеров, уметь их оптимизировать и наполнять передовым современным оборудованием.	+	+	+
8	выбирать технологические параметры для конкретных технологических процессов с учётом особенностей химических и физико-химических свойств полимерных материалов	+	+	+
9	выбирать аппараты для конкретного процесса производства полимеров	+	+	+
10	организовать управление технологическими процессами производства полимеров с максимальной степенью эффективности	+	+	+
	Владеть:			
11	методами определения оптимальных и рациональных	+	+	+

	технологических режимов работы оборудования процессов производства полимеров;			
12	методами анализа эффективности работы конкретного производства полимеров	+	+	+
13	методами управления и регулирования химико-технологическими процессами производства полимеров	+	+	+
	Профессиональные компетенции:			
1	способностью принимать конкретные технические решения при разработке технологических процессов, выбирать технические средства и технологии с учетом экологических последствий их применения (ПК-4)	+	+	+
2	готовностью к освоению и эксплуатации вновь вводимого оборудования (ПК-8)	+	+	+
3	способностью выявлять и устранять отклонения от режимов работы технологического оборудования и параметров технологического процесса (ПК-11)	+	+	+

6. ПРАКТИЧЕСКИЕ И ЛАБОРАТОРНЫЕ ЗАНЯТИЯ

6.1. Практические занятия. Примерные темы занятий по дисциплине

Предусмотрены практические занятия обучающегося в бакалавриате в объеме 16 акад. ч. (акад. ч в 6 семестре).

Раздел 1 (6 академ. ч). Анализ современных технологических процессов синтеза полимеров. Полиолифины. Полистирол и его сополимеры. Полимеры галогенпроизводных непредельных углеводородов. Полимеры акриловой и метакриловой кислот.

Практическое занятие 1. (2 ч)

Полимерные материалы, получаемые полимеризационным методом. Основные закономерности полимеризации при свободно-радикальном инициировании. Влияние параметров процесса на скорость полимеризации, выход и свойства полимеров. Вопросы техники безопасности и охраны окружающей среды в производстве полимеров и полимерных материалов

Практическое занятие 2. (2 ч)

Полиэтилен и полипропилен, требования к сырью. Типовое оформление технологических схем. Преимущество и недостатки различных схем. Технология производства полиэтилена и полипропилена. Типовые технологические схемы, сравнительная оценка.

Особенности полимеризации стирола. Основные способы получения: блочный, суспензионный, эмульсионный. Обоснование технологических схем.

Практическое занятие 3. (2 ч)

Особенности полимеризации метилметакрилата и хлористого винила. Основные способы получения: блочный, суспензионный, эмульсионный.

Производство органического стекла. Основные материалы на основе поливинилхлорида. Обоснование технологических схем.

Раздел 2 (6 академ. ч). Полиэфиры. Полиамиды. Эпоксидные олигомеры. Амидоальдегидные и фенолальдегидные олигомеры

Практическое занятие 4. (2 ч)

Сущность процессов поликонденсации. Особенности их механизма, кинетики, термодинамики. Факторы, влияющие на скорость и глубину протекания процессов поликонденсации, на строение и свойства образующихся полимеров. Технические способы проведения процессов поликонденсации

Практическое занятие 5. (2 ч)

Особенности реауции этирификации при получение ненасыщенных полиэфиров. Исходное сырьё и механизм реакции. Регулирование свойств ненасыщенных полиэфиров на стадии синтеза. Механизм отверждение ненасыщенных полиэфиров. Основные материалы на их основе. Обоснование технологических схем.

Практическое занятие 6. (2 ч)

Химия и технология производства фенолоальдегидных полимеров. Материалы на основе фенолоальдегидных полимеров. Химия и технология производства эпоксидных смол. Материалы на основе эпоксидных связующих. Влияние систем отверждения на свойства.

Раздел 3 (6 академ. ч). Кремнийорганические полимеры. Химически модифицированные полимеры. Эластомеры и термоэластопласты. Современные технологии создания полимеров и материалов на их основе

Практическое занятие 7. (2 ч)

Кремнийорганические олигомеры и полимеры: классификация, способы получения, свойства, применение. Кремнийорганические каучуки и материалы на их основе.

Практическое занятие 8. (2 ч)

Каучуки специального назначения. Хлорсульфированный полиэтилен: получение свойства применение. Термоэластопласты: классификация, получение, свойства. Динамические термоэластопласты. Вулканизация.

6.2. Лабораторные занятия

Лабораторный практикум по дисциплине «**Технология и оборудование производства полимеров**» выполняется в соответствии с Учебным планом в 6 семестре и занимает 112 акад. ч. Лабораторные работы охватывают 1, 2 и 3 модули дисциплины. В практикум входит 8 работ, примерно по 6 ч на каждую работу. В зависимости от трудоемкости включенных в практикум работ их число может быть уменьшено. Выполнение лабораторного практикума способствует закреплению материала, изучаемого в дисциплине «**Технология и оборудование**

производства полимеров», а также дает знания о практических способах получения полимеров и методов управления их свойствами на стадии синтеза.

Максимальное количество баллов за выполнение лабораторного практикума составляет 20 баллов (максимально по 2,5 балла за каждую работу). Количество работ и баллов за каждую работу может быть изменено в зависимости от их трудоемкости.

Основной целью лабораторного практикума является изучение современных методов синтеза полимеров. В задачи практикума входит изучение химии полимеризационных и поликонденсационных процессов, технических методов синтеза, технологии получения, структуры, свойств, применения важнейших представителей синтетических полимеров, химическая модификация полимеров.

Каждому студенту на первом занятии выдается маршрутный лист с описанием методик лабораторных работ. Подготовка к лабораторной работе оформляется в тетради и включает:

1.Описание исходных веществ.

2. Краткое описание методики работы

3. Основные химические реакции по методике работы.

4. Техника безопасности при проведении работы.

Без предварительной подготовки и без вводного инструктажа по технике безопасности студент к выполнению лабораторной работы не допускается.

Содержание лабораторных работ:

1.Введение.

Основные задачи лабораторного практикума. Его роль в подготовке специалистов в области переработки пластических масс. Связь предмета с другими дисциплинами специализации. Инструктаж по технике безопасности. Основные требования к подготовке и защите лабораторных работ.

2. Полимеры полимеризационного типа.

Получение полимеров по реакции полимеризации. Радикальная сополимеризация. Проведение полимеризации в эмульсии и суспензии. Факторы, влияющие на скорость процесса, молекулярно-массовое распределение и степень полимеризации.

3. Полимеры поликонденсационного типа.

Получение полимеров по реакции поликонденсации. Факторы, влияющие на скорость процесса, молекулярно-массовое распределение и степень поликонденсации.

Изучение процессов структурирования поликонденсационных полимеров. Влияние режимов отверждения, природы и количества отвердителей на свойства материалов на основе поликонденсационных полимеров.

4. Химические превращения полимеров.

Полимераналогичные превращения полимеров. Изучение свойств химически модифицированных полимеров.

№ п/п	№ раздела дисциплины	Примерные темы лабораторных работ (по выбору преподавателя)
1	1.4.1	Кинетика радикальной полимеризации стирола в массе
2	1.4.1	Получение полистирола эмульсионным методом
3	1.4.2	Получение сополимера стирола с метилметакрилатом суспензионным методом (в гранулах)
4	1.6.2	Полимеризация метилметакрилата в суспензии
5	1.6.2	Определение скорости полимеризации метилметакрилата рефрактометрическим методом и порядка реакции полимеризации по инициатору
6	1.6.2	Получение сополимера метилметакрилата со стиролом полимеризацией в водной среде в присутствии персульфата аммония
7	2.1.5	Изучение кинетики отверждения полиэфирной смолы по изменению экзоэффекта реакции
8	2.3.2	Получение эпоксидного олигомера
9	2.3.3	Изучение реокинетики отверждения эпоксидной смолы в зависимости от используемых отвердителей
10	2.3.3	Исследование физико-механических и адгезионных свойств дисперсионно наполненных композиционных материалов на основе эпоксидной диановой смолы.
11	2.4.3	Получение новолачного олигомера
12	2.4.3	Получение композиционного материала на основе новолачного олигомера и исследование технологических параметров отверждения на его физико-механические свойства
13	2.4.3	Получение резольного олигомера
14	3.1	Оценка гидрофобного эффекта защитных покрытий на основе кремнийорганических олигомеров
15	3.2.2	Получение поливинилбутераля и клеевого состава на его основе
16	3.2.3	Определение степени отверждения хлорсульфированного полиэтилена

7. САМОСТОЯТЕЛЬНАЯ РАБОТА

Рабочей программой дисциплины «**Технология и оборудование производства полимеров**» предусмотрена самостоятельная работа студента бакалавриата в объеме 128 ч в 6 семестре.

Самостоятельная работа проводится с целью углубления знаний по дисциплине и предусматривает:

− ознакомление и проработку рекомендованной литературы, работу с электронно-библиотечными системами, включая переводы публикаций из научных журналов, цитируемых в базах Scopus, Web of Science, Chemical Abstracts, РИНЦ;

− посещение отраслевых выставок и семинаров;

− подготовку выступлений в форме докладов;

− подготовку к выполнению контрольных работ по материалу лекционного курса;

− подготовку к сдаче лабораторного практикума и экзамена (6 семестр) по курсу.

Планирование времени на самостоятельную работу, необходимого на изучение дисциплины, студентам лучше всего осуществлять на весь период изучения, предусматривая при этом регулярное повторение пройденного материала. Материал, законспектированный на лекциях, необходимо регулярно дополнять сведениями из литературных источников, представленных в учебной программе. При работе с указанными источниками рекомендуется составлять краткий конспект материала, с обязательным фиксированием библиографических данных источника.

Примерный перечень тем для выступлений

№ п/п	Тема
1	Влияние систем отверждения на свойства материалов на основе эпоксидных олигомеров.
2	Сверхвысокомолекулярный полиэтилен. Его получение, структура, свойства, применение и методы переработки.
3	Радиационносшитый полиэтилен высокого давления. Особенности его структуры, свойства, применение.
4	Эпоксиноволачные олигомеры. Способы их получения, свойства и применение.
5	Пенопласты на основе полиуретанов. Их свойства и применение.
6	Стабилизация поливинилхлорида. Механизм действия стабилизаторов.
7	Сотопласты на основе поликарбоната. Технология их получения, свойства и применение.
8	Герметики на основе кремнийорганических каучуков.
9	Нетканые материалы на основе полипропилена. Их получение, свойства и применение.
10	Особенности получения сшитого полиэтилена: перекисная, радиционная и и силанольная сшивка. Свойства и области применения материалов на его основе, особенности переработки.
11	Особенности получения, структуры, свойств и переработки свервысокомолекулярного полиэтилена. Влияние каталитической системы на свойства свервысокомолекулярного полиэтилена (на примере катализаторов Циглера-Натта и металлценовых катализаторов).
12	Влияние старения на свойства полимерных компонентов вторичного полимерного сырья (на примере полиэтиленов низкой и высокой плотности, полипропилена, поливинилхлорида, полиэтилентерефталата).
13	Термоокислительная деструкция поливинилхлорида.

	Устойчивость поливинилхлорида к УФ-облучению. Особенности первичных и вторичных стабилизаторов поливинилхлорида и синергизм их действия.
14	Сведения по экологическому обеспечению полимерных технологий. Мероприятия, защищающие окружающую среду и предпринимаемые при производстве крупнотоннажных полимеров (полиэтилены низкого и высокого давления, полипропилен, полистирол, поливинилхлорид).

8. ОЦЕНОЧНЫЕ СРЕДСТВА ДЛЯ КОНТРОЛЬЯ ОСВОЕНИЯ ДИСЦИПЛИНЫ

8.1. Примеры контрольных вопросов для текущего контроля освоения дисциплины

Каждая контрольная работа продолжается один академический час. Перед началом работы каждому студенту раздается письменное задание, содержащее два вопроса.

Контрольная работа № 1 «Полиолифины. Полистирол и его сополимеры. Полимеры акриловой и метакриловой кислот. Полимеры галогенпроизводных непредельных углеводородов»

Вопросы к контрольной работе № 1:

1. Полиэтилен. Исходное сырьё. Свойства, области применения и переработка полиэтилена высокого давления.
2. Технология получения полиэтилена высокого давления.
3. Полиэтилен. Исходное сырьё. Свойства, области применения и переработка полиэтилена низкого давления.
4. Технология получения полиэтилена низкого давления.
5. Структура, свойства и способы стабилизации полиэтилена.
6. Получение полиэтилена при низком давлении с катализаторами Циглера-Натта.
7. Сверхвысокомолекулярный полиэтилен: получение, свойства, переработка
8. Полипропилен. Исходное сырьё. Получение, свойства и области применения стереорегулярного полипропилена.
9. Полистирол. Исходное сырьё (методы получения). Технология термической полимеризации стирола в блоке. Свойства, переработка, области применения.
10. Полистирол. Исходное сырьё (методы получения). Технология эмульсионной полимеризации стирола. Свойства, переработка, области применения.
11. Полистирол. Исходное сырьё (методы получения). Технология суспензионной полимеризации стирола. Свойства, переработка, области применения.
12. Поливинилхлорид. Исходное сырьё. Методы получения поливинилхлорида.
13. Суспензионный поливинилхлорид.

14. Мягкий поливинилхлорид (пластикат). Свойства, области применения, переработка.
15. Стабилизаторы и пластификаторы для ПВХ.
16. Жёсткий поливинилхлорид (винипласт). Свойства, области применения, переработка.
17. Политетрафторэтилен. Сырьё для получения политетрафторэтилена. Производство политетрафторэтилена в суспензии
18. Политетрафторэтилен. Сырьё для получения политетрафторэтилена. Производство политетрафторэтилена в эмульсии.
19. Химические и физико-механические свойства политетрафторэтилена.
20. Сополимеры политетрафторэтилена с гекса- фторпропиленом.
21. Особенности переработки фторпластов, их свойства и применение.
22. Полимеры и сополимеры метакриловой кислоты и её эфиров.
23. Получение метакриловой кислоты, её полимеризация, свойства и строение полимеров.
24. Получение эфиров метакриловой кислоты. Способы полимеризации метилметакрилата. Свойства и строение полиметилметакрилата.
25. Производство листового полиметилметакрилата в массе.
26. Полиакрилонитрил. Полимеризация нитрила акриловой кислоты.
27. Строение и свойства полиакрилонитрила, области применения.
28. Синтетическое волокно нитрон.
29. Сополимеры акрилонитрила, их свойства и применение.

Примеры заданий к контрольной работе № 1:

Задание 1

1. Методы переработки и области применения полиэтилена.

2. Получение полиэтилена при низком давлении с катализаторами Циглера-Натта.

Первый вопрос сводится к написанию способов получения исходного сырья для производства типового полимера, описанию свойств исходного сырья его методов очистки и общей характеристики методов получения полимера. Ответ должен содержать уравнения химических реакций и соответствующие пояснения.

Второй вопрос посвящён технологическим особенностям и аппаратурному оформлению одного из способов получения полимера, описанию основных свойств, способов переработки и областей применения рассматриваемого полимера. Ответ должен содержать технологическую

схему производства полимера и её краткое описание. Ответ на первый вопрос оценивается максимально в 5 баллов. Ответ на второй вопрос оценивается максимально в 5 баллов.

Контрольная работа № 2 «Полиамиды. Амидоальдегидные и фенолальдегидные олигомеры. Ненасыщенные и линейные полиэфиры. Эпоксидные олигомеры»

Вопросы к контрольной работе № 2:

1. Полиамиды. Основные реакции получения полиамидов.
2. ПА-6,6 (полигексаметиленадипинамид). Технология получения ПА-6,6.
3. Свойства, переработка, области применения полиамидов.
4. ПА – 6 (поли - ε - капроамид). Технология получения ПА-6. Свойства, переработка, области применения.
5. ПА –6,6.Технология получения ПА-6,6. Свойства, переработка, области применения.
6. Поликапролактам. Технология получения пликапролактама. Свойства, переработка, области применения.
7. Технология производства волокон на основе полиамидов. Их свойства и области применения.
8. Фенолоальдегидные олигомеры и пластические массы на их основе. Исходное сырьё для получения новолачного олигомера.
9. Технология получения новолака поликонденсацией фенола и формальдегида в кислой среде.
10. Методы отверждения новолачного олигомера. Свойства, переработка, области применения.
11. Исходное сырьё для получения олигомеров резольного типа.
12. Технология получения олигомеров резольного типа. Их свойства, методы переработки и применение.
13. Мочевиноформальдегидные олигомеры и пластические массы на их основе. Исходное сырьё для получения.
14. Технология получения мочевиноформальдегидных олигомеров. Свойства, переработка, области применения.
15. Эпоксидные олигомеры. Исходное сырьё для получения. Технология получения эпоксидных олигомеров.
16. Системы и механизм “холодного отверждения” эпоксидных смол. Свойства, переработка, области применения.
17. Системы и механизм “горячего отверждения” эпоксидных смол. Свойства, переработка, области применения.
18. Влияние на свойства материалов на основе эпоксидных смол системы отверждения.

19. Линейные полиэфиры. Полиэтилентерефталат. Основные методы синтеза полиэтилентерефталата (написать схемы реакции).
20. Технология получения полиэтилентерефталата в расплаве. Свойства и применение.
21. Производство плёнки из полиэтилентерефталата, свойства и применение.
22. Поликарбонаты. Основные методы синтеза поликарбонатов. Производство поликарбонатов.
23. Структура, свойства, переработка и применение поликарбоната.
24. Ненасыщенные полиэфиры. Исходное сырьё. Технология получения,
25. Отверждение, свойства и применение полиэфиров.

Примеры заданий к контрольной работе № 2:

Задание 1

1. Фенолоальдегидные олигомеры. Источники сырья. Механизм реакции образования фенолоальдегидных олигомеров. Влияние различных факторов на структуру и свойства фенолоальдегидных олигомеров.

2. Новолачные олигомеры. Периодический способ производства. Свойства и применение новолачных олигомеров.

Первый вопрос сводится к написанию способов получения исходного сырья для производства типового полимера, описанию свойств исходного сырья его методов очистки и общей характеристики методов получения полимера. Ответ должен содержать уравнения химических реакций и соответствующие пояснения.

Второй вопрос посвящён технологическим особенностям и аппаратурному оформлению одного из способов получения полимера, описанию основных свойств, способов переработки и областей применения рассматриваемого полимера. Ответ должен содержать технологическую схему производства полимера и её краткое описание. Ответ на первый вопрос оценивается максимально в 5 баллов. Ответ на второй вопрос оценивается максимально в 5 баллов.

Контрольная работа № 3 «Эластомеры, каучуки, резины. Особенности структуры и свойства. Термоэластопласты. Образование сетчатой структуры полимеров»

Вопросы к контрольной работе № 3

---

1. Классификация синтетических промышленных каучуков. Эластомеры.
2. Каучуки. Резины. Особенности структуры и свойств.

3. Каучуки, полученные методом химической модификации. Получение, свойства (на примере хлорсульфированного полиэтилена).
4. Термопластичные эластомеры. Свойства, получение.
5. Диенвинилароматические термоэластопласты. Получение, структура, свойства.
6. Уретановые термоэластопласты. Получение, структура, свойства.
7. Полиэфирные темоэластопласты. Получение, структура, свойства.
8. Полиолефиновые темоэластопласты. Получение, структура, свойства.
9. Блок-сополимеры. Привести примеры.
10. Привитые полимеры. Привести примеры.
11. Межполимеры. Привести примеры.
12. Основные типы реакций вулканизации каучуков.
13. Привести примеры реакций вулканизации каучуков по функциональным группам.

14. Привести примеры перекисной и радиационной сшивки.
15. Привести примеры перекисной и радиационной сшивки.
16. Серная вулканизация каучуков.
17. Активаторы и ускорители серной вулканизации.
18. Вулканизация каучуков. Методы оценки кинетики вулканизации.
19. Основные стадии процесса вулканизации.
20. Отверждение. Основные характеристики структуры сетки химических связей.

Примеры заданий к контрольной работе № 3:

Задание 1

1. Полиэфирные термоэластопласты. Получение, структура, свойства.
2. Привести примеры перекисной вулканизации каучуков.

Первый вопрос сводится к написанию какого-либо определения, схемы реакции.

Второй вопрос посвящён способам вулканизации каучуков или отверждения олигомеров. Ответ должен содержать уравнения химических реакций, графики и соответствующие пояснения. Ответ на первый вопрос оценивается максимально 5 баллов. Ответ на второй вопрос оценивается максимально в 5 баллов.

8.2. Список теоретических вопросов к защите лабораторных работ (лабораторные работы выбираются по усмотрению преподавателя)

Лабораторная работа 1.

1. Получение исходного сырья для производства полистирола.
2. Написать схемы реакций всех элементарных стадий процесса полимеризации стирола, сделать вывод о влиянии различных факторов и скорость процесс и степень полимеризации.
3. Свойства и применение материалов на основе полистирола.

Лабораторная работа 2

1. Отличительные особенности суспензионной и эмульсионной полимеризации.
2. Влияние температуры и количества инициатора на степень полимеризации и скорость эмульсионной и суспензионной полимеризации.
3. Свойства эмульсионного и суспензионного полистирола. Переработка, применение.

Лабораторная работа 3.

1. Константы сополимеризации. Зависимость состава сополимера от состава исходной смеси мономеров.
2. Идеальная сополимерзация, чередующаяся сополимеризация.
3. Блок сополимеры стирола. АБС пластики.

Лабораторная работа 4.

1. Кинетические закономерности процесса полимеризации метилметакрилата. Изменение степени конверсии мономера от времени проведения процесса.
2. Использование ингибиторов и замедлителей при полимеризации метилметакрилата. Механизм их действия.
3. Промотры полимеризации. Механизм действия.

Лабораторная работа 5.

1. Исходное сырьё для получения метилметакрилата, свойства и получение исходного сырья.
2. Факторы, влияющие на степень полимеризации полиметилметакрилата.
3. Свойства и области применения полиметилметакрилата.

Лабораторная работа 6.

1. Написать схемы реакций всех элементарных стадий процесса сополимеризации метилметакрилата со стиролом.
2. Сделать вывод о влиянии различных факторов на скорость процесса сополимеризации.
3. Свойства сополимеров на основе метилметакрилата и стирола. Их применение и переработка.

Лабораторная работа 7.

1. Написать реакции получения исходного сырья для производства полиэфирмалениатов.

2. Написать основные стадии реакции получения и отверждения полиэфирмалениатов.
3. Свойства, области применения и переработка полиэфирмалениатов.

Лабораторная работа 8.

1. Написать реакции получения исходного сырья для производства эпоксидных олигомеров.
4. Написать основные стадии реакции получения эпоксидного олигомера.
5. Свойства, области применения и переработка эпоксидных олигомеров.

Лабораторная работа 9.

1. Что такое индукционный период отверждения? Факторы, влияющие на индукционный период отверждения.
2. Что такое оптимум отверждения?
3. Механизм действия используемых отвердителей эпоксидных олигомеров.

Лабораторная работа 10.

1. Основные параметры сетчатой структуры полимера.
2. Влияние различных отверждающих систем и их количества на параметры сетчатой структуры эпоксидного олигомера.
3. Влияние параметров сетчатой структуры на прочностные свойства полимеров.

Лабораторная работа 11.

1. Написать реакции получения исходного сырья (для фенола – не менее 6 способов получения).
2.Написать схему получения новолачного олигомера.
3.Указать факторы, влияющие на молекулярную массу олигомера.

Лабораторная работа 12.

1. Написать схему образования пространственно-сшитых структур резольного олигомера.
2. Оценить влияние технологических параметров процесса прессования на свойства композиционного материала.
3. Свойства и области применения резольных олигомеров. Методы их переработки.

Лабораторная работа 13.

1.Написать схему получения резольного олигомера
2. Побочные реакции получения резольного олигомера.
3. Влияние концентрации мономера и температуры на процесс поликонденсации.

Лабораторная работа 14.

1. Исходное сырьё и способы получения органосилоксанов.
2. Особенности структурирования органосилоксанов и свойства полиорганосилоксанов.
3. Способы оценки защитных свойств полиорганосилоксанов.

Лабораторная работа 15.

1. Написать реакции получения исходного сырья для производства поливинилбутираля.

2. Написать реакцию получения поливинилбутираля.
3. Свойства поливинилбутираля. Композиционные материалы на основе поливиилбутраля, их свойства и применение.
Лабораторная работа 16.
1.Написать реакцию получения и отверждения хлорсульфированного полиэтилена.
2.Влияние степени хлорирования на свойства хлорсульфированного полиэтилена.
3. Композиционные материалы на основе хлорсульфированного полиэтилена. Их свойства и применение.

8.3. Вопросы для итогового контроля освоения дисциплины

Максимальное количество баллов за экзамен – 40 баллов, Экзаменационный билет содержит 3 вопроса.

1 вопрос – 10 баллов, вопрос 2 – 15 баллов, вопрос 3 – 15 баллов.

Примеры контрольных вопросов для итогового контроля освоения дисциплины (6 семестр –экзамен).

Максимальное количество баллов за экзамен – 40 баллов.

1. Блок-сополимеры. Привитые полимеры. Межполимеры. Привести примеры.
2. Вулканизация. Методы определения кинетики вулканизации. Основные стадии процесса вулканизации.
3. Жёсткий поливинилхлорид (винипласт). Свойства, области применения, переработка.
4. Классификация синтетических промышленных полимеров. Эластомеры. Каучуки. Резины. Особенности структуры и свойств.
5. Кремнийорганические каучуки. Их структура и свойства. Отверждение. Производство и применение материалов на основе кремнийорганических каучуков.
6. Кремнийорганические полимеры. Механизм и особенности реакций получения кремнийорганических полимеров.
7. Линейные полиэфиры. Полиэтилентерефталат. Основные методы синтеза полиэтилентерефталата (написать схемы реакции).
8. Материалы на основе мочевиноформальдегидных олигомеров. Способы получения и аппаратурное оформление получения пресспорошков, их свойства и применение.
9. Методы отверждения новолачного олигомера. Свойства, переработка, области применения.
10. Механизм реакций образования мочевиноформальдегидных олигомеров, характеристика продуктов конденсации. Процессы отверждения мочевиноформальдегидных олигомеров.
11. Мягкий поливинилхлорид (пластикат). Свойства, области применения, переработка.

12. Основные характеристики структуры сетки химических связей. Основные типы реакций вулканизации. Привести примеры реакций вулканизации полимеров по функциональным группам.
13. Пластизоли на основе поливинилхлорида. Свойства, области применения, переработка.
14. Полиамиды. ПА – 12. Технология получения ПА – 12. Свойства, переработка, области применения.
15. Полиамиды. ПА – 6 (поли - ε - капроамид). Технология получения ПА-6. Свойства, переработка, области применения.
16. Полиамиды. ПА – 6,10 (полигексаметиленсебацинат). Технология получения ПА–6,10. Свойства, переработка, области применения.
17. Полиамиды. ПА – 6,6 (полигексаметиленадипинамид). Технология получения ПА–6,6. Свойства, переработка, области применения.
18. Полиамиды. Реакции получения полиамидов. Особенности полимеризационных и поликонденсационных полиамидов. Свойства и области применения – сравнительная характеристика.
19. Поливинилхлорид. Исходное сырьё. Методы получения поливинилхлорида.
20. Поликарбонаты. Основные методы синтеза поликарбонатов. Структура, свойства, переработка и применение поликарбоната.
21. Полимеры полученные методом химической модификации. Получение, свойства (на примере хлорсульфированного полиэтилена).
22. Полипропилен. Исходное сырьё. Получение, свойства и области применения стереорегулярного полипропилена.
23. Полистирол. Исходное сырьё (методы получения). Свойства, переработка, области применения полистирола.
24. Технология термической полимеризации стирола в блоке. Аппаратное оформление процесса. Влияние технологических параметров на свойства полимера.
25. Технология полимеризации стирола в суспензии. Аппаратное оформление процесса. Влияние технологических параметров на свойства полимера.
26. Технология эмульсионной полимеризации стирола. Аппаратное оформление процесса. Влияние технологических параметров на свойства полимера.
27. Полиэтилен. Исходное сырьё. Свойства, области применения и переработка полиэтилена высокого, среднего и низкого давления.
28. Полиэтилен. Исходное сырьё. Технология получения полиэтилена низкого давления на высокоактивных катализаторах. Свойства, области применения и переработка.
29. Производство полиэтилена высокого давления автоклавным методом. Аппаратурное оформление и влияние технологических параметров на свойства полиэтилена высокого давления.

30. Производство полиэтилена высокого давления в трубчатом реакторе. Аппаратурное оформление и влияние технологических параметров на свойства полиэтилена высокого давления.
31. Сополимеры этилена. Севелен. Получение, свойства, области применения и переработка.
32. Стабилизаторы и пластификаторы при производстве поливинилхлорида.
33. Суспензионный поливинилхлорид. Технология получения и влияние технологических режимов на свойства полимера.
34. Термоэластопласты. Классификация. Методы получения. Особенности структуры и свойств.
35. Технология получения полиэтилентерефталата в расплаве. Свойства и применение.
36. Технология производства эпоксидных олигомеров непрерывным методом. Достоинства и недостатки процесса. Аппаратурное оформление и влияние технологических параметров на свойства эпоксидных олигомеров.
37. Технология производства эпоксидных олигомеров периодическим методом. Достоинства и недостатки процесса. Аппаратурное оформление и влияние технологических параметров на свойства эпоксидных олигомеров.
38. Фенолальдегидные олигомеры и пластические массы на их основе. Исходное сырьё для получения олигомеров резольного типа. Технология и аппаратурное оформление получения олигомеров резольного типа. Их свойства, методы переработки и применение.
39. Фенолальдегидные олигомеры и пластические массы на их основе. Исходное сырьё для получения новолачного олигомера. Технология получения новолака поликонденсацией фенола и формальдегида в кислой среде.
40. Фенолоальдегидные олигомеры. Резольные олигомеры, механизм и условия образования, промышленное производство. Процесс отверждения фенолоформальдегидных олигомеров.
41. Производство и применение слоистых пластиков и клеёв. Реакция образования меламиноформальдегидных олигомеров. Отверждение. Прессматериалы на основе меламиноформальдегидных олигомеров, их свойства, применение и переработка.
42. Производство поликарбонатов. Аппаратурное оформление процесса.
43. Эмульсионный поливинилхлорид. Технология получения и влияние технологических режимов на свойства полимера.
44. Эпоксидные олигомеры. Исходное сырьё для получения. Технология получения эпоксидных олигомеров.
45. Эпоксидные олигомеры. Системы и механизм “холодного отверждения”. Свойства, переработка, области применения.
46. Основные процессы синтеза и переработки полимеров и полимерных материалов. Их роль в промышленности, технике, строительстве.

47. Взаимосвязь молекулярной структуры и технологических свойств полимерных материалов.
48. Варианты технологических процессов производства фторопластов.
49. Варианты способов и технологических процессов получения производства пластических масс и других полимерных материалов на основе полиакрилатов.
50. Варианты технологических процессов производства карбамидных смол и материалов из них.
51. Химия и технология производства ненасыщенных полиэфиров и материалов на их основе.
52. Варианты технологических процессов производства полиамидов.
53. Варианты технологических процессов производства полиуретанов с
54. Полимерные материалы на основе полиуретанов.
55. Варианты технологических процессов производства диановых эпоксидных смол, модифицированных эпоксидных смол.
56. Отверждение эпоксидных смол разными способами.
57. Варианты технологических процессов производства полиорганосилоксанов в промышленности.
58. Материалы на основе ароматических полиимидов.
59. Образование нелинейных полимеров и сеток. Сшивание полимерных цепей. Вулканизация каучуков. Формирование полимерных изделий из реакционно-способных полимеров.
60. Натуральные и синтетические каучуки. Взаимосвязь между структурой каучуков и их свойствами.

8.4. Структура и примеры билетов для экзамена (6 семестр)

Экзамен по дисциплине «Технология и оборудование производства полимеров» проводится в 6 семестре и включает контрольные вопросы по модулям 1, 2 и 3 учебной программы дисциплины. Билет для экзамена состоит из 3 вопросов, относящихся к указанным разделам. Ответы на вопросы экзамена оцениваются из максимальной оценки 40 баллов следующим образом: Максимальное количество баллов за экзамен – 40 баллов. Экзаменационный билет содержит 3 вопроса: 1 вопрос – 10 баллов, вопрос 2 – 15 баллов, вопрос 3 – 15 баллов.

Пример билета для экзамена:

«Утверждаю» заведующий кафедры технологии переработки пластических масс _____ В.М. Аристов	**Министерство образования и науки РФ**
	Российский химико-технологический университет имени Д.И. Менделеева
	Кафедра технологии переработки пластических масс

«__» _____ 20__г.	**18.03.01 «Химическая технология»** **Профиль – «Технология и переработка полимеров»**

Технология и оборудование производства полимеров

Билет № 1

1. Полистирол. Исходное сырьё (методы получения). Технология термической полимеризации стирола в блоке. Свойства, переработка, области применения блочного полистирола.
2. Стабилизаторы и пластификаторы при производстве поливинилхлорида.
3. Технологическая схема непрерывной суспензионной полимеризации стирола. Влияние технологических режимов на свойства полимера.

9. УЧЕБНО-МЕТОДИЧЕСКОЕ ОБЕСПЕЧЕНИЕ ДИСЦИПЛИНЫ

9.1. Рекомендуемая литература

Основная литература:

1. Кулезнев, В. Н. Химия и физика полимеров : учебное пособие / В. Н. Кулезнев, В. А. Шершнев. — 3-е изд., испр. — Санкт-Петербург : Лань, 2014. — 368 с. — ISBN 978-5-8114-1779-7. — Текст : электронный // Лань : электронно-библиотечная система. — URL: https://e.lanbook.com/book/51931 (дата обращения: 20.04.2020). — Режим доступа: для авториз. пользователей.

2. Синтез и переработка полиолефинов: учеб. пособие / Н. В. Костромина, Ю. В. Олихова, М. А. Ванцян, В. С. Осипчик, В. М. Аристов. – М.: РХТУ им. Д. И. Менделеева, 2018. – 164 с.

Дополнительная литература:

1. Физика и химия синтетических полимеров : методические указания / составители А. А. Леонович [и др.]. — Санкт-Петербург : СПбГЛТУ, 2016. — 24 с. — Текст : электронный // Лань : электронно-библиотечная система. — URL: https://e.lanbook.com/book/88448 (дата обращения: 20.04.2020). — Режим доступа: для авториз. пользователей.

2. Осипчик В.С., Костромина Н.В., Олихова Ю.В., Мжачих Е.И. Технология производства полиолефинов: учебно-методическое пособие – М. : РХТУ им. Д.И. Менделеева, 2012. – 68 с.

9.2. Рекомендуемые источники научно-технической информации

- Раздаточный иллюстративный материал к лекциям.
- Презентации к лекциям.
- Методические рекомендации по выполнению лабораторных работ.

Научно-технические журналы:

- Пластические массы ISSN 0544-290
- Высокомолекулярные соединения. Серия С, ISSN 2308-114
- Высокомолекулярные соединения. Серия А, ISSN 2308-1120
- Высокомолекулярные соединения. Серия Б, ISSN 2308-1139

Ресурсы информационно–телекоммуникационной сети Интернет:

Бесплатные архивные коллекции, приобретенные Минобрнауки для вузов:

- Архив Издательства American Association for the Advancement of Science.Пакет «Science Classic» 1880-1996.
- Архив Издательства Annual Reviews. Пакет «Full Collection» 1932-2005.
- Архив издательства Института физики (Великобритания). Пакет «Historical Archive 1874-1999» с первого выпуска каждого журнала по 1999, 1874-1999.
- Архив издательства Nature Publishing Group. Пакет «Nature» с первого выпуска первого номера по 2010, 1869-2010.
- Архив издательства Oxford University Press. Пакет «Archive Complete» с первого выпуска каждого журнала по 1995, 1849-1995.
- Архив издательства Sage. Пакет «2010 SAGE Deep Backfile Package» с первого выпуска каждого журнала по 1998, 1890-1998.
- Архив издательства Taylor & Francis. Full Online Journal Archives. с первого выпуска каждого журнала по 1996, 1798-1997.
- Архив издательства Cambridge University Press. Пакет «Cambridge Journals Digital Archive (CJDA)» с первого выпуска каждого журнала по 2011, 1827-2011.
- Архив журналов Королевского химического общества(RSC). 1841-2007 .
- Архив коллекции журналов Американского геофизического союза (AGU), предоставляемый издательством Wiley Subscription Services, Inc. 1896-1996.

Бесплатные официальные открытые ресурсы Интернет:

1. Directory of Open Access Journals (DOAJ) http://doaj.org/

Ресурс объединяет более 10000 научных журналов по различным отраслям знаний (около 2 миллионов статей) из134 стран мира.

2. Directory of Open Access Books (DOAB) https://www.doabooks.org/

В базе размещено более 3000 книг по различным отраслям знаний, предоставленных 122 научными издательствами.

3. BioMed Central https://www.biomedcentral.com/

База данных включает более 300 рецензируемых журналов по биомедицине, медицине и естественным наукам. Все статьи, размещенные в базе, находятся в свободном доступе.

4. Электронный ресурс arXiv https://arxiv.org/

Крупнейший бесплатный архив электронных научных публикаций по разделам физики, математики, информатики, механики, астрономии и биологии. Имеется подробный тематический каталог и возможность поиска статей по множеству критериев.

5. US Patent and Trademark Office (USPTO) http://www.uspto.gov/

Ведомство по патентам и товарным знакам США — USPTO — предоставляет свободный доступ к американским патентам, опубликованным с 1976 г. по настоящее время.

6. Espacenet - European Patent Office (EPO) http://worldwide.espacenet.com/

Патенты (либо патентные заявки) более 50 национальных и нескольких международных патентных бюро, в том числе послные тексты патентов США, России, Франции, Японии и др.

7. Федеральный институт промышленной собственности (ФИПС) http://www1.fips.ru/wps/wcm/connect/content_ru/ru

Информационные ресурсы ФИПС свободного доступа:

-Электронные бюллетени. Изобретения. Полезные модели.

-Открытые реестры российских изобретений и заявок на изобретения.

-Рефераты российских патентных документов за 1994–2016 гг.

-Полные тексты российских патентных документов из последнего официального бюллетеня.

9.3. Средства обеспечения освоения дисциплины

Для реализации учебной программы подготовлены следующие средства обеспечения освоения дисциплины:

компьютерные презентации интерактивных лекций (общее число слайдов – 100).

Для освоения дисциплины используются следующие нормативные и нормативно-методические документы:

− Федеральный закон Российской Федерации от 29.12.2012 № 273-ФЗ «Об образовании в Российской Федерации» [Электронный ресурс] – Режим доступа: http://минобрнауки.рф/документы/2974.

− Федеральные государственные образовательные стандарты высшего образования // Координационный совет учебно-методических объединений и научно-методических советов высшей школы. Портал Федеральных образовательных стандартов высшего образования [Электронный ресурс] – Режим доступа: http://fgosvo.ru/fgosvpo/7/6/1.

− Приказ Министерства образования и науки РФ от 23.08.2017 № 816 «Об утверждении Порядка применения организациями, осуществляющими образовательную деятельность, электронного обучения, дистанционных образовательных технологий при реализации образовательных программ» [Электронный ресурс]. Режим доступа: http://минобрнауки.рф/документы/11047 .

При освоении дисциплины студенты должны использовать информационные и информационно-образовательные ресурсы следующих порталов и сайтов:

– Система федеральных образовательных порталов. Система открытого образования. Консалтинговый центр ИОС ОО РФ [Электронный ресурс] – Режим доступа: http://www.openet.ru.

– Информационная система «Единое окно доступа к образовательным ресурсам». URL: http://window.edu.ru/.

– ФЭПО: соответствие требованиям ФГОС [Электронный ресурс] – Режим доступа: http://fepo.i-exam.ru/.

– Средства обеспечения освоения дисциплины с использованием электронного обучения и дистанционных образовательных технологий: электронная информационно-образовательная среда РХТУ им. Д.И. Менделеева (https://eios.muctr.ru/), электронная почта.

10. МЕТОДИЧЕСКИЕ УКАЗАНИЯ ДЛЯ ОБУЧАЮЩИХСЯ

10.1. Для студентов, обучающихся по очной форме, без использования электронного образования и дистанционных образовательных технологий

Дисциплина «Технология и оборудование производства полимеров» предусматривает лекции, практические занятия лабораторные работы и самостоятельную работу. Успешное изучение дисциплины требует активной работы на лекциях, лабораторных работах, выполнение учебных заданий преподавателя, ознакомления с основной и дополнительной литературой.

В ходе лекций преподаватель излагает и разъясняет основные, наиболее сложные понятия темы, а также связанные с ней теоретические и практические проблемы, дает рекомендации на лабораторную работу, указания на самостоятельную работу.

При подготовке к лекционным занятиям обучающимся необходимо:

- перед очередной лекцией просмотреть конспект материала предыдущей лекции. При затруднениях в восприятии материала следует обратиться к основным литературным источникам. Если разобраться в материале самостоятельно не удалось, то следует обратитесь к лектору.

Лабораторные занятия завершают изучение наиболее важных тем учебной дисциплины. Они служат для закрепления изученного материала по изучаемой дисциплине.

При подготовке к лабораторным работам обучающимся необходимо:

- приносить с собой рекомендованную преподавателем литературу к конкретному занятию;

- до очередной лабораторной работы по рекомендованным литературным источникам проработать теоретический материал соответствующей темы занятия;

- в начале занятий задать преподавателю вопросы по материалу, вызвавшему затруднения в его понимании и освоении при решении задач, заданных для самостоятельного решения;

- в ходе лабораторной работы давать конкретные, четкие ответы по существу вопросов;

- на занятии доводить каждую задачу до окончательного решения, демонстрировать понимание проведенных расчетов, в случае затруднений обращаться к преподавателю.

Студентам, пропустившим занятия (независимо от причин), не подготовившимся к данному практическому занятию или лабораторной работе, рекомендуется не позже чем в двухнедельный срок явиться на консультацию к преподавателю и отчитаться по теме, изученной на занятии. Студенты, не отчитавшиеся по каждой непроработанной ими на занятиях теме к началу зачетной сессии, упускают возможность получить положенные баллы за работу в соответствующем семестре.

Для успешного освоения курса «Технология и оборудование производства полимеров» студентам необходимо выполнение самостоятельной работы. Требуется знакомство с литературными источниками, приведенными в списке рекомендуемой литературы, а также систематическая подготовка к выполнению контрольных, лабораторных работ и практикума.

Совокупная оценка текущей работы студента бакалавриата в семестре складывается из оценок за выполнение контрольных работ (максимальная оценка 30 баллов), подготовка доклада и выступление на семинаре (максимальная оценка 10 баллов) и лабораторного практикума (максимальная оценка 20 баллов). Максимальная оценка текущей работы в 6 семестре составляет 60 баллов. Вид контроля – экзамен (максимальная оценка – 40 баллов).

10.2. Для студентов, обучающихся по очной форме, с использованием электронного образования и дистанционных образовательных технологий

При использовании электронного обучения и дистанционных образовательных технологий занятия полностью или частично проводятся в режиме онлайн. Объем дисциплины и распределение нагрузки по видам работ соответствует п. 4.1. Распределение баллов соответствует п. 10.1 либо может быть изменено в соответствии с решением кафедры, в случае перехода на ЭО и ДОТ в процессе обучения. Решение кафедры об используемых технологиях и системе оценивания достижений обучающихся принимается с учетом мнения ведущего преподавателя и доводится до обучающихся.

11. МЕТОДИЧЕСКИЕ УКАЗАНИЯ ДЛЯ ПРЕПОДАВАТЕЛЕЙ

11.1. Для преподавателей, при реализации программы по очной форме, без использования электронного образования и дистанционных образовательных технологий

Теоретический материал в основном изложен студентам на лекциях, а некоторые разделы выносятся на самостоятельное изучение.

Совокупная оценка текущей работы студента бакалавриата в семестре складывается из оценок за выполнение контрольных работ (максимальная оценка 30 баллов), подготовка доклада и выступление на семинаре (максимальная оценка 10 баллов) и лабораторного практикума (максимальная оценка 20 баллов). Максимальная оценка текущей работы в 6 семестре составляет 60 баллов. Вид контроля – экзамен (максимальная оценка – 40 баллов).

Контроль за качеством обучения и ходом процесса освоения дисциплины «Технология и оборудование производства полимеров» осуществляется на основе рейтинговой системы текущего контроля успеваемости и промежуточной аттестации студентов. Рейтинговая система предполагает 100-балльную оценку успеваемости студента по учебной дисциплине в течение семестра, 60 из которых отводится на текущий контроль, а 40 – на экзамен. При оценивании результатов работы студентов на лабораторных и практических занятиях учитывается характер подготовки студентов к занятию (выполнение заданий, степень освоения основной и дополнительной литературы), активность студента при проведении общих обсуждений на занятии, количество выполненных заданий, а также качество письменных ответов на контрольные вопросы.

11.2. Для преподавателей, при реализации программы по очной форме, с использованием электронного образования и дистанционных образовательных технологий

При использовании электронного обучения и дистанционных образовательных технологий занятия полностью или частично проводятся в режиме онлайн. Объем дисциплины и распределение нагрузки по видам работ соответствует п. 4.1. Распределение баллов соответствует п. 10.1 либо может быть изменено в соответствии с решением кафедры, в случае перехода на ЭО и ДОТ в процессе обучения. Решение кафедры об используемых технологиях и системе оценивания достижений обучающихся принимается с учетом мнения ведущего преподавателя и доводится до обучающихся.

Реализация ЭО и ДОТ предполагает использование следующих видов и учебной деятельности: консультации, практические и лабораторные занятия, лекции проводимые полностью или частично с применением ЭО и ДОТ; текущий контроль в режиме проверки домашних заданий; самостоятельная работа.

При реализации РПД в зависимости от конкретной ситуации ЭО и ДОТ могут быть применены в следующем виде:

- объем часов контактной работы обучающихся с преподавателем не сокращается) и электронные образовательные ресурсы (ЭОР) методически обеспечивают самостоятельную работу обучающихся в объеме, предусмотренном рабочей программой данной дисциплины. При этом в случае необходимости занятия проводятся в режиме онлайн;

- смешанные формы обучения, сочетающие в себе аудиторные занятия (при возможности перевода части контактных часов работы обучающихся с преподавателем в электронную информационно-образовательную среду без потери содержания учебной дисциплины) и ЭОР (часть учебного материала (например, лекции) может быть заменена ЭОР.

12. ПЕРЕЧЕНЬ ИНФОРМАЦИОННЫХ ТЕХНОЛОГИЙ, ИСПОЛЬЗУЕМЫХ В ОБРАЗОВАТЕЛЬНОМ ПРОЦЕССЕ

Информационную поддержку изучения дисциплины осуществляет Информационно-библиотечный центр (ИБЦ) РХТУ им. Д.И. Менделеева, который обеспечивает обучающихся основной учебной, учебно-методической и научной литературой, необходимой для организации образовательного процесса по дисциплине. Общий объем многоотраслевого фонда ИБЦ составляет 1 708 372 экз.

Фонд ИБЦ располагает учебной, учебно-методической и научно-технической литературой в форме печатных и электронных изданий, а также включает официальные, справочно-библиографические, специализированные отечественные и зарубежные периодические и информационные издания. ИБЦ обеспечивает доступ к профессиональным базам данных, информационным, справочным и поисковым системам.

Каждый обучающийся обеспечен свободным доступом из любой точки, в которой имеется доступ к сети Интернет и к электронно-библиотечной системе (ЭБС) Университета, которая содержит различные издания по основным изучаемым дисциплинам и сформирована по согласованию с правообладателями учебной и учебно-методической литературы.

Для более полного и оперативного справочно-библиографического и информационного обслуживания в ИБЦ реализована технология Электронной доставки документов.

Электронные информационные ресурсы, используемые в процессе обучения

№	Электронный ресурс	Реквизиты договора (номер, дата заключения, срок действия), ссылка на сайт ЭБС, сумма договора, количество ключей	Характеристика библиотечного фонда, доступ к которому предоставляется договором

1	ЭБС «Лань»	Принадлежность - сторонняя Реквизиты договора - ООО «Издательство «Лань», договор №29.01-3-2.0-827/2018 от 26.09.2018 г. Сумма договора – 357 000-00 С «26» сентября 2018г. по «25» сентября 2019 г. Ссылка на сайт ЭБС – http://e.lanbook.com Количество ключей - доступ для всех пользователей РХТУ с любого компьютера. Принадлежность - сторонняя Реквизиты договора - ООО «Издательство «Лань», договор № 33.03-Р-2.0-1775/2-10 от 26.09.2019г. Сумма договора – 642 083-68 С «26» сентября 2019 г. по «25» сентября 2020 г.	Электронно-библиотечная система издательства «Лань» — ресурс, включающий в себя как электронные версии книг ведущих издательств учебной и научной литературы (в том числе университетских издательств), так и электронные версии периодических изданий по различным областям знаний. ЭБС «ЛАНЬ» предоставляет пользователям мобильное приложение для iOS и Android, в которых интегрированы бесплатные сервисы для незрячих студентов и синтезатор речи. **Коллекции**: «Химия» - изд-ва НОТ, «Химия» - изд-ва Лаборатория знаний, «Химия» - изд-ва «ЛАНЬ», «Химия»-КНИТУ(Казанский национальный исследовательский технологический университет), «Химия» - изд-ва ФИЗМАТЛИТ, «Информатика» - изд-ва "Лань", Национальный Открытый Университет"ИНТУИТ", "Инженерно-технические науки" изд-ва "Лань". Коллекции: «Химия» - изд-ва НОТ, «Химия» - изд-ва Лаборатория знаний, «Химия» - изд-ва «ЛАНЬ», «Химия»-КНИТУ(Казанский национальный исследовательский технологический университет), «Химия» - изд-ва ФИЗМАТЛИТ, «Информатика» - изд-ва «ЛАНЬ», Национальный Открытый Университет«ИНТУИТ», Инженерно-технические науки" изд-ва «ЛАНЬ», «Теоретическая механика» изд-ва «ЛАНЬ», Экономика и менеджмент» изд-ва Дашков и К. А также отдельные издания в соответствии с Договором.

2.	Электронно - библиотечная система ИБЦ РХТУ им. Д.И.Менделеева (на базе АИБС «Ирбис»)	Принадлежность – собственная РХТУ. Ссылка на сайт ЭБС – http://lib.muctr.ru/ Доступ для пользователей РХТУ с любого компьютера.	Электронные версии учебных и научных изданий авторов РХТУ по всем ООП.
3	Информационно-справочная система «ТЕХЭКСПЕРТ» «Нормы, правила, стандарты России».	Принадлежность сторонняя. Реквизиты контракта – ООО «ИНФОРМПРОЕКТ», контракт № 111-142ЭА/2018 от 18.12.2018 г. Сумма договора – 547 511 руб. С «01» января.2019 г. по «31» декабря 2019 г. Ссылка на сайт ЭБС – http://reforma.kodeks.ru/reforma/ Количество ключей – 5 лицензий + локальный доступ с компьютеров ИБЦ.	Электронная библиотека нормативно-технических изданий. Содержит более 40000 национальных стандартов и др. НТД
4	Электронная библиотека диссертаций (ЭБД).	Принадлежность – сторонняя Реквизиты договора – РГБ, Договор № 29.01-Р-2.0-826/2018 от 03.10.2018 г. Сумма договора - 299130-00 С «15» октября 2018 г. по «14» июля 2019 г. Ссылка на сайт ЭБС – http://diss.rsl.ru/ Количество ключей – 10 лицензий + распечатка в ИБЦ.	В ЭБД доступны электронные версии диссертаций Российской Государственной библиотеки: с 1998 года – по специальностям: "Экономические науки", "Юридические науки", "Педагогические науки" и "Психологические науки"; с 2004 года - по всем специальностям, кроме медицины и фармации; с 2007 года - по всем специальностям, включая работы по медицине и фармации.
5	ЭБС «Научно-электронная библиотека eLibrary.ru».	Принадлежность – сторонняя Реквизиты договора – ООО «РУНЭБ», договор № 29.01-Р-2.0-1020/2018 от 07.12.2018 г. Сумма договора - 934 693-00 С «01» января 2019 г. по «31» декабря 2019 г. Ссылка на сайт – http://elibrary.ru Количество ключей – доступ для пользователей РХТУ по ip-адресам неограничен.	Электронные версии периодических и непериодических изданий по различным отраслям науки

6	БД ВИНИТИ РАН	Принадлежность сторонняя Договор № 5Д/2018 от 01.02.2018 г. Сумма договора - 24000-00 С «02» февраля 2018 г. по «05» мая 2019 г. Ссылка на сайт- http://www.viniti.ru/ Количество ключей – локальный доступ для пользователей РХТУ в ИБЦ РХТУ.	Крупнейшая в России баз данных по естественным, точным и техническим наукам. Включает материалы РЖ (Реферативного журнала) ВИНИТИ с 1981 г. Общий объем БД - более 28 млн. документов
7	Справочно-правовая система «Консультант +»,	Принадлежность сторонняя, Договор № 45-70ЭА/2018 от 09.07.2018 г. С «10» июля 2018 г. по «09» июля 2019 г. Ссылка на сайт- http://www.consultant.ru/ Количество ключей – 50 пользовательских лицензий по ip-адресам.	Справочно-правовая система по законодательству Российской Федерации.
8	Справочно-правовая система «Гарант»	Принадлежность сторонняя Договор №145-188ЭА/2018 г. от 28.01.2019 г. С «28» января 2019 г. по «27» января 2020 г. Ссылка на сайт – http://www.garant.ru/ Сумма договора - 512000-00 Количество ключей – 50 пользовательских лицензий по ip-адресам.	Гарант — справочно-правовая система по законодательству Российской Федерации.
9	Издательство Wiley	Принадлежность сторонняя. Национальная подписка (Минобрнауки+ ГПНТБ) Сублицензионный договор № Wiley/130 от 10.10.2019 г. С «01» января 2019 г. по «31» декабря 2019 г. Ссылка на сайт – http://onlinelibrary.wiley.com/ Количество ключей - доступ для пользователей РХТУ по ip-адресам	Коллекция журналов по всем областям знаний, в том числе известные журналы по химии, материаловедению, взрывчатым веществам и др.

		неограничен.	
10	QUESTEL ORBIT	Принадлежность сторонняя. Национальная подписка (Минобрнауки+ ГПНТБ) Сублицензионный договор № Questel/130 от 05.09.2019 г. С «01» января 2019 г. по «31» декабря 2019 г. Ссылка на сайт – http://www.questel.orbit.com Количество ключей – доступ для пользователей РХТУ по ip-адресам неограничен.	ORBIT является глобальным оперативно обновляемым патентным порталом, позволяющим осуществлять поиск в перечне заявок на патенты, полученных, приблизительно, 80-патентными учреждениями в различных странах мира и предоставленных грантов.
11	ProQuest Dissertation and Theses Global	Принадлежность сторонняя. Национальная подписка (Минобрнауки+ ГПНТБ) Сублицензионный договор № ProQuest/130 от 09.10.2019 г. С «01» января 2019 г. по «31» декабря 2019 г. Ссылка на сайт – http://www.proquest.com/products-services/pqdtglobal.html Количество ключей – дост уп для пользователей РХТУ по ip-адресам неограничен.	База данных ProQuest Dissertation & Theses Global (PQDT Global) авторитетная коллекция из более 3,5 млн. зарубежных диссертаций, более 1,7 млн. из которых представлены в полном тексте.
12	American Chemical Society	Принадлежность сторонняя. Национальная подписка (Минобрнауки+ ГПНТБ) Сублицензионный договор № ACS/130 от 25.10.2019 г. С «01» июля 2019 г. по «31» декабря 2019 г. Ссылка на сайт – http://www.acs.org/content/acs/en.html Количество ключей – доступ для пользователей РХТУ по ip-адресам неограничен.	Коллекция журналов по химии и химической технологии Core + издательства American Chemical Society
13	American Institute of Physics (AIP)	Принадлежность сторонняя. Национальная подписка (Минобрнауки+ ГПНТБ) Сублицензионный договор № AIP/130 от 24.10.2019 г. С «01» июля 2019 г. по «31» декабря 2019 г. Ссылка на сайт – http://scitation.aip.org/ Количество ключей – доступ для пользователей РХТУ по ip-адресам неограничен.	Коллекция журналов по техническим и естественным наукам издательства Американского института физики (AIP)

14	База данных Reaxys и Reaxys Medicinal Chemistry Компании Elsevier	Принадлежность сторонняя. Национальная подписка (Минобрнауки+ ГПНТБ) Сублицензионный договор № Reaxys /130 от 10.10.2019 г. С «01» июля 2019 г. по «31» декабря 2019 г. Ссылка на сайт – https://www.reaxys.com/ Количество ключей – доступ для пользователей РХТУ по ip-адресам неограничен.	Структурно-химическая база данный Reaxys включает в себя структурную базу данных химических соединений и их экспериментальных свойств, реферативную базу журнальных и патентных публикаций, базу химических реакций с функцией построения плана синтеза. Модуль биологически активных соединений, биологических мишеней, фармакологических свойств химических соединений Reaxys Medicinal Chemistry является крупнейшей в мире базой данных.
15	Scopus	Принадлежность сторонняя. Национальная подписка (Минобрнауки+ ГПНТБ) Сублицензионный договор № Scopus/130 от 09.10.2019 г. С «01» июля 2019 г. по «31» декабря 2019 г. Ссылка на сайт – http://www.scopus.com. Количество ключей – доступ для пользователей РХТУ по ip-адресам неограничен.	Мультидисциплинарная реферативная и наукометрическая база данных издательства **ELSEVIER**
16	Ресурсы международной компании Clarivate Analytics	Принадлежность сторонняя. Национальная подписка (Минобрнауки+ ГПНТБ) Сублицензионный договор № WoS/130 от 05.09.2019 г. С «01» января 2019 г. по «31» декабря 2019 г. Ссылка на сайт – http://apps.webofknowledge.com/WOS_GeneralSearch_input.do?product=WOS&search_mode=GeneralSearch&SID=R1Ij2TUYmdd7bUatOlJ&preferencesSaved= Количество ключей – доступ для пользователей РХТУ по ip-адресам неограничен.	Открыт доступ к ресурсам: **WEB of SCIENCE** – реферативная и наукометрическая база данных. **MEDLINE** – реферативная база данных по медицине.

17	Royal Society of Chemistry (Королевское химическое общество	Принадлежность сторонняя. Национальная подписка (Минобрнауки+ ГПНТБ) Сублицензионный договор № RSC/130 от 08.10.2019 г. С «01» января 2019 г. по «31» декабря 2019 г. Ссылка на сайт – http://pubs.rsc.org/ Количество ключей - доступ для пользователей РХТУ по ip-адресам неограничен.	Коллекция включает 44 журнала. Тематика: органическая, аналитическая, физическая химия, биохимия, электрохимия, химические технологии.
18.	Электронные ресурсы издательства SpringerNature	Принадлежность – сторонняя Национальная подписка (Минобрнауки+РФФИ) Информационное письмо РФФИ № 809 от 24.06.2019 г. С «01» января 2019 г. по «31» декабря 2019 г. Ссылка на сайт http://link.springer.com/ Количество ключей - доступ для пользователей РХТУ по ip-адресам неограничен.	- Полнотекстовая коллекция электронных журналов Springer по различным отраслям знаний. - Полнотекстовые 85 журналов Nature Publishing Group - Коллекция научных протоколов по различным отраслям знаний Springer Protocols - Коллекция научных материалов в области физических наук и инжиниринга Springer Materials (The Landolt-Bornstein Database) - Полный доступ к статическим и динамическим справочным изданиям по любой теме - Реферативная база данных по чистой и прикладной математике zbMATH - Nano Database
19.	База данных SciFinder компании Chemical Abstracts Service	Принадлежность сторонняя. Национальная подписка (Минобрнауки+ ГПНТБ) Сублицензионный договор № CAS/130 от 23.10.2019 г. С «01» января 2019 г. по «31» декабря 2019 г. Ссылка на сайт – https://scifinder.cas.org Количество ключей – доступ для пользователей РХТУ по ip-адресам и персональной регистрации.	SciFinder — поисковый сервис, обеспечивающий многоаспектный поиск как библиографической информации, так и информации по химическим реакциям, структурным соединениям и патентам. Основная тематика обширного поискового массива — химия, а также ряд смежных дисциплин, таких как материаловедение, биохимия и биомедицина, фармакология, химическая технология, физика, геология, металлургия и другие.

20	Издательство Elsevier на платформе ScienceDirect	Принадлежность сторонняя. Национальная подписка (Минобрнауки+ РФФИ) Информационное письмо РФФИ № исх.- 1294 от 09 10 2019 г. С «01» января 2019 г. по «31» декабря 2019 г. Ссылка на сайт – https://www.sciencedirect.com Количество ключей – доступ для пользователей РХТУ по ip-адресам.	«Freedom Collection» — полнотекстовая коллекция электронных журналов издательства Elsevier по различным отраслям знаний, включающая не менее 2000 наименований электронных журналов. «Freedom Collection eBook collection» — содержит более 5 000 книг по 24 различным предметным областям естественных, технических и медицинских наук. Доступ к архивам 2014-2018гг.
21	ЭБС «Лань»	Принадлежность - сторонняя Реквизиты договора - ООО «Издательство «Лань», договор №29.01-3-2.0-1299/2018 от 06.03.2019 г. **С «06» марта 2019г. по «25» сентября 2019г.** Ссылка на сайт ЭБС – http://e.lanbook.com Сумма договора – 73 247-39 Количество ключей - доступ для всех пользователей РХТУ с любого компьютера.	Коллекция книг по естественно-научным и техническим отраслям наукам.
22	ЭБС «ЮРАЙТ»	Принадлежность - сторонняя Реквизиты договора – ООО «Электронное издательство ЮРАЙТ», Договор № №29.01-3-2.0-1168/2018 от 11.01.2019 г. С «11» января 2019 г. по «»10» января 2020 г. Ссылка на сайт ЭБС - https://biblio-online.ru/ Сумма договора – 220 000-00 руб. Количество ключей - доступ для всех пользователей РХТУ с любого компьютера.	Электронная библиотека включает более 5000 наименований учебников и учебных пособий по всем отраслям знаний для всех уровней профессионального образования от ведущих научных школ с соблюдением требований новых ФГОСов.

13. МАТЕРИАЛЬНО-ТЕХНИЧЕСКОЕ ОБЕСПЕЧЕНИЕ ДИСЦИПЛИНЫ

В соответствии с учебным планом занятия по дисциплине «Технология и оборудование производства полимеров» проводятся в форме лекций, практических, лабораторных занятий и самостоятельной работы обучающегося.

13.1. Оборудование, необходимое в образовательном процессе:

Состав оборудования включает установки для синтеза, переработки и изучения физико-механических свойств полимеров, приборы для изучения реологических свойств полимеров, установки для получения образцов из полимерных материалов: вакуумный шкаф, сушильный шкаф, вытяжные шкафы, дистиллятор, весы, лабораторная диспергирующая установка ЛДУ-3М, установка для сушки УИС, «Копёр» – для испытаний на ударную вязкость, машина для испытаний на растяжение, печь для измерения теплостойкости, пресс гидравлический, прибор для определения сыпучести, приборы для определения показателя текучести расплава – ИИРТ, аппарат для вырезки образцов, вакуум-формовочная машина, литьевая машина, термопласт-автомат, вискозиметр «Реотест» для реологических исследований, «Полимер К-1» – прибор для оценки реологических и технологических свойств реактопластов, разрывные машины – для испытаний плёночных и высоконаполненных композиционных материалов, универсальная испытательная машина, станок СТ3Е для подготовки образцов полимерных материалов к исследованиям.

13.2. Учебно-наглядные пособия:

Презентации к лекциям; наборы образцов термопластов и реактопластов, композиционных материалов на их основе и демонстрационных изделий из них; наглядные материалы по технологии синтеза и переработки полимеров.

13.3. Компьютеры, информационно-телекоммуникационные сети, аппаратно-программные и аудиовизуальные средства

Персональные компьютеры, укомплектованные проигрывателями CD и DVD, принтерами и программными средствами; проектор; экран; WEB-камеры; копировальные аппараты; локальная сеть с выходом в Интернет.

13.4. Печатные и электронные образовательные и информационные ресурсы

Информационно-методические материалы: учебные пособия по дисциплине; методические рекомендации к лабораторным занятиям; раздаточный материал к лекционным курсам.

Электронные образовательные ресурсы: кафедральные библиотеки электронных изданий; электронные презентации к разделам лекций; учебно-методические разработки кафедры в электронном виде, сборники технологических схем получения полимеров, справочные материалы в

печатном и электронном виде по свойствам и технологиям получения полимерных материалов и изделий.

13.5. Перечень лицензионного программного обеспечения

№ п/п	Наименование программного продукта	Реквизиты договора поставки	Количество лицензий	Срок окончания действия лицензии
1	Операционная система Microsoft Windows 10 Education (Russian)	Подписка Microsoft Azure Dev Tools for Teaching, соглашение ICM-167819 от 24.12.2018 г., действительно до 28.01.2021 г., счет IM83988 от 22.01.2020 г.	50	28.01.2021 г.
2	Графический редактор Microsoft Visio Professional 2019 (Russian)	Подписка Microsoft Azure Dev Tools for Teaching, соглашение ICM-167819 от 24.12.2018 г., действительно до 28.01.2021 г., счет IM83988 от 22.01.2020 г.	50	28.01.2021 г.
3	Пакет офисных программ (текстовый редактор, табличный процессор, редактор презентаций) Libre Office	Не предусмотрен (бесплатное программное обеспечение, свободно распространяемое в соответствии с условиями лицензии Mozilla Public License, version 2.0)	не ограничено в соответствии с условиями лицензии Mozilla Public License, version 2.0	бессрочная в соответствии с условиями лицензии Mozilla Public License, version 2.0
5	Kaspersky Endpoint Security 10 для Windows	Контракт от 24.12.2018 № 126-152ЭА/2018	50	22.12.2020

14. ТРЕБОВАНИЯ К ОЦЕНКЕ КАЧЕСТВА ОСВОЕНИЯ ПРОГРАММЫ

Наименование модулей	Основные показатели оценки	Формы и методы контроля и оценки
Раздел 1. Анализ современных технологических процессов синтеза полимеров. Полиолифины. Полистирол и его сополимеры. Полимеры галогенпроизводных непредельных углеводородов. Полимеры акриловой и метакриловой кислот.	Знает закономерности химических и физических процессов при производстве полиэтилена высокой и низкой плотности, полипропилена, технологические основы организации современных процессов производства полистирола, технологические основы организации современных процессов производства поливинилхлорида и материалов на его основе, современные требования к аппаратурному оформлению основных процессов производства рассмотренных полимеров, методы контроля основных технологических параметров процессов производства полимеров, методы оптимизации химико-технологических процессов производства, методы оценки эффективности процессов производства полимеров. Умеет составлять и анализировать современные технологические схемы процессов производства полиэтилена, полипропилена, поливинилхлорида, полиметилметакрилата, полистирола, умеет их оптимизировать, выбирать технологические параметры и аппараты для конкретных технологических процессов, организовывать управление технологическими процессами. Владеет методами определения оптимальных технологических режимов процессов производства полиэтилена, полипропилена, поливинилхлорида, полиметилметакрилата, полистирола, методами анализа эффективности работы и регулирования химико-технологическими процессами производства.	Оценка за контрольную работу, лабораторные работы

Раздел 2. Полиэфиры. Полиамиды. Эпоксидные олигомеры. Амидоальдегидные и фенолальдегидные олигомеры	Знает закономерности химических и физических процессов при производстве полиамида 6, полиамида 66, эпоксидных дифеновых олигомеров, фенол-формальдегидных олигомеров; технологические основы организации современных процессов производства полиамидов, технологические основы организации современных процессов производства эпоксидных смол и материалов на их основе, современные требования к аппаратурному оформлению основных процессов производства рассмотренных полимеров, методы контроля основных технологических параметров процессов производства, методы оптимизации химико-технологических процессов производства, методы оценки эффективности процессов производства. Умеет составлять и анализировать современные технологические схемы процессов производства полиамида 6, полиамида 66, эпоксидных дифеновых олигомеров, фенолформальдегидных олигомеров, умеет их оптимизировать, выбирать технологические параметры и аппараты для конкретных технологических процессов, организовывать управление технологическими процессами. Владеет методами определения оптимальных технологических режимов процессов производства фенольных олигомеров, эпоксидных смол, методами анализа эффективности работы и регулирования химико-технологическими процессами производства.	Оценка за контрольную работу, лабораторные работы

Раздел 3. Кремнийорганические полимеры. Химически модифицированные полимеры. Эластомеры и термоэластопласты. Современные технологии создания полимеров и материалов на их основе	Знает закономерности химических и физических процессов при производстве кремнийорганических олигомеров; технологические основы организации современных процессов производства полиамидов, технологические основы организации современных процессов производства поливинилбутераля, современные требования к аппаратурному оформлению основных процессов производства рассмотренных полимеров, методы контроля основных технологических параметров процессов производства, методы оптимизации химико-технологических процессов производства, методы оценки эффективности процессов производства. Умеет выбирать технологические параметры и аппараты для конкретных технологических процессов, организовывать управление технологическими процессами. Владеет методами определения оптимальных технологических режимов процессов производства хлорсульфированного полиэтилена, уретановых и полиэфирных термоэластопластов, методами анализа эффективности работы и регулирования химико-технологическими процессами производства современных наномодифицированных полимерных материалов.	Оценка за контрольную работу, лабораторные работы

15. ОСОБЕННОСТИ ОРГАНИЗАЦИИ ОБРАЗОВАТЕЛЬНОГО ПРОЦЕССА ДЛЯ ИНВАЛИДОВ И ЛИЦ С ОГРАНИЧЕННЫМИ ВОЗМОЖНОСТЯМИ ЗДОРОВЬЯ

Обучение инвалидов и лиц с ограниченными возможностями здоровья осуществляется в соответствии с:

− Порядком организации и осуществления образовательной деятельности по образовательным программам – программам бакалавриата, программам специалитета, программам магистратуры (Приказ Минобрнауки РФ от 05.04.2017 № 301);

− Положением о Порядке организации и осуществления образовательной деятельности по образовательным программам – программам бакалавриата, программам специалитета, программам магистратуры в Российском химико-технологическом университете имени

Д.И. Менделеева (утв. решением Ученого совета университета от 28.06.2017, протокол № 9);

− Методическими рекомендациями по организации образовательного процесса для обучения инвалидов и лиц с ограниченными возможностями здоровья в образовательных организациях высшего образования, в том числе оснащенности образовательного процесса (утверждены заместителем Министра образования и науки РФ А.А. Климовым от 08.04.2014 № АК-44/05вн).

Дополнения и изменения к рабочей программе дисциплины
«Технология и оборудование производства полимеров»
основной образовательной программы
направление подготовки: 18.03.01 «Химическая технология»
профиль: «Технология и переработка полимеров»
квалификация: бакалавр

Форма обучения: очная

Номер изменения/ дополнения	Содержание дополнения/изменения	Основание внесения изменения/дополнения
1.	Изменение в части обновления лицензионного программного обеспечения	протокол заседания Ученого совета № 1 от «30» августа 2019г.
2.	Изменения в части обновления договоров электронных ресурсов	протокол заседания Ученого совета № 2 от «30» сентября 2019г.
3.	Изменения: в п. 9.3 «Средства обеспечения освоения дисциплины»; в п.10 «Методические указания для обучающихся»; в. п.11 «Методические указания для преподавателей»	Приказ ректора РХТУ им. Д.И. Менделеева от 16.03.2020 № 163-А «О предупреждении распространения новой коронавирусной инфекции» с формулировкой «Изменения в части использования ЭО и ДОТ при реализации основных профессиональных образовательных программ»

Министерство науки и высшего образования Российской Федерации
Федеральное государственное бюджетное образовательное учреждение
высшего образования
«Российский химико-технологический университет
имени Д.И. Менделеева»

«УТВЕРЖДАЮ»
Ректор РХТУ им. Д.И. Менделеева
_____ А.Г. Мажуга
«3» июня 2019 г.

РАБОЧАЯ ПРОГРАММА

дисциплины
Технология и оборудование процессов переработки полимеров

Б1.В.13

направление подготовки: 18.03.01 «Химическая технология»
профиль: «Технология и переработка полимеров»
квалификация: бакалавр

Программа одобрена
Методической комиссией
РХТУ им. Д.И. Менделеева
«31» мая 2019 г.

Председатель _____ Н.А. Макаров

Москва, 2019 г.

Программа составлена к.х.н.,
доцентом Тихоновым Н. Н.
кафедра
технологии переработки пластмасс

Программа утверждена на заседании кафедры технологии переработки пластмасс «29» мая 2019 г., протокол № 9

СОДЕРЖАНИЕ

1.	Цели и задачи дисциплины	4
2.	Требования к результатам освоения дисциплины	5
3.	Объем дисциплины и виды учебной работы	6
4.	Содержание дисциплины	6
4.1.	Разделы дисциплины и виды занятий	6
4.2.	Содержание разделов дисциплины	7
5.	Соответствие содержания требованиям к результатам освоения дисциплины	11
6.	Практические и лабораторные занятия	12
7.	Самостоятельная работа	14
8.	Оценочные средства для контроля освоения дисциплины	16
8.1.	Примеры контрольных вопросов для текущего контроля освоения дисциплины.	16
8.2	Вопросы для итогового контроля освоения дисциплины	23
9.	Учебно-методическое обеспечение дисциплины	28
9.1	Рекомендуемая литература	28
9.2	Рекомендуемые источники научно-технической информации	28
9.3	Средства обеспечения освоения дисциплины	28
10.	Методические указания для обучающихся	29
11.	Методические указания для преподавателей	30
12.	Перечень информационных технологий, используемых в образовательном процессе	33
13.	Материально-техническое обеспечение дисциплины	41
13.1	Оборудование, необходимое в образовательном процессе:	41
13.2	Учебно-наглядные пособия	41
13.3	Компьютеры и аппаратно-программные средства	41
13.4	Электронные информационные ресурсы, используемые в процессе обучения	42
13.5	Перечень лицензионного программного обеспечения	42
14.	Требования к оценке качества освоения программы	43
15.	Особенности организации образовательного процесса для инвалидов и лиц с ограниченными возможностями здоровья	47

1. ЦЕЛИ И ЗАДАЧИ ДИСЦИПЛИНЫ

Программа составлена в соответствии с требованиями Государственного образовательного стандарта (ГОС ВПО) направления подготовки бакалавров 18.03.01 «Химическая технология», рекомендациями методической комиссии РХТУ им. Д.И. Менделеева и накопленного опыта преподавания предмета кафедрой технологии переработки пластмасс РХТУ.

Целью дисциплины «Технология и оборудование процессов переработки полимеров» является формирование у бакалавров знаний об особенностях технологического и аппаратурного оформления современных процессов переработки полимеров, взаимосвязи свойств полимеров с конструкцией перерабатывающего оборудования и технологическими параметрами процессов переработки полимеров, обучение инженерному мышлению и использованию знаний в практической деятельности.

Предмет изучения курса составляют: основные закономерности технологических процессов переработки пластмасс; современное аппаратурное оформление процессов формования изделий из полимерных материалов; взаимосвязь свойств полимера с конструкцией перерабатывающего оборудования; основные закономерности процессов формования изделий из полимеров и пути и методы эффективного управления свойствами полимера в процессе его переработки в изделия.

Курс базируется на комплексе знаний, полученных студентами при изучении предшествующих дисциплин специализации, а так же физики, механики, физической химии, процессов и аппаратов и общей химической технологии.

Цели и задачи курса достигаются с помощью:

– ознакомления студентов бакалавриата с основными теоретическими представлениями о процессах переработки пластмасс;

– ознакомления с современным аппаратурным оформлением этих процессов;

– ознакомления с возможностью использования современного оборудования для получения из полимеров изделий с заданными свойствами.

Курс «Технология и оборудование процессов переработки полимеров» относится к дисциплинам по выбору вариативной части программы подготовки бакалавров и читается в 7 семестре. Контроль успеваемости студентов ведется по принятой в университете рейтинговой системе и заканчивается сдачей экзамена. Программа рассчитана на изучение курса в течение одного семестра.

2. ТРЕБОВАНИЯ К РЕЗУЛЬТАТАМ ОСВОЕНИЯ ДИСЦИПЛИНЫ «ТЕХНОЛОГИЯ И ОБОРУДОВАНИЕ ПРОЦЕССОВ ПЕРЕРАБОТКИ ПОЛИМЕРОВ»

Дисциплина «Технология и оборудование процессов переработки полимеров» (Б1.В.ОД.13) профессионального цикла и базируется на компетенциях, полученных при изучении дисциплин «Процессы и аппараты химической технологии», «Общая химическая технология», «Системы управления химико-технологическими процессами», «Механические процессы и аппараты химической технологии»» Проектирование процесов и аппаратов химической технологии», «Вычислительная математика», «Моделирование химико-технологических процессов», «Химия и физика полимеров».

Изучение курса «Технология и оборудование процессов переработки полимеров при подготовке бакалавров по направлению «Химическая технология» направлено на приобретение следующих компетенций:

- способностью принимать конкретные технические решения при разработке технологических процессов, выбирать технические средства и технологии с учетом экологических последствий их применения (ПК-4);
- способностью проверять техническое состояние, организовывать профилактические осмотры и текущий ремонт оборудования, готовить оборудование к ремонту и принимать оборудование из ремонта (ПК-7);
- готовностью к освоению и эксплуатации вновь вводимого оборудования (ПК-8);
-способностью выявлять и устранять отклонения от режимов работы технологического оборудования и параметров технологического процесса (ПК-11).

После изучения курса «Технология и оборудование процессов переработки полимеров» обучающийся должен:

Знать:

– технологические основы организации современных процессов производства изделий из пластмасс
– современные требования к аппаратурному оформлению основных процессов производства изделий из пластмасс

Уметь:

– составлять и анализировать современные технологические схемы основных процессов переработки пластмасс, уметь их оптимизировать и наполнять передовым современным оборудованием
– выбирать оборудование для конкретных технологических процессов с учётом особенностей химических и физико-химических свойств полимерных материалов
– организовать управление технологическими процессами производства изделий из пластмасс с максимальной степенью эффективности.

Владеть:

- современными представлениями о передовых технологиях и оборудовании процессов производства изделий из полимерных материалов.

3. ОБЪЕМ ДИСЦИПЛИНЫ И ВИДЫ УЧЕБНОЙ РАБОТЫ.

Виды учебной работы	Объем	
	В зачетных единицах	В академич. часах
Общая трудоемкость дисциплины по учебному плану	**7,0**	**252**
Контактные часы	4,34	156,4
Лекции	1,33	48
Лабораторные работы	3	108
Самостоятельная работа	**1,67**	**60**
Контактный контроль	0,01	0,4
Контроль	**0,99**	**35,6**
Вид итогового контроля:	экзамен	

Виды учебной работы	Объем	
	В зачетных единицах	В астроном. часах
Общая трудоемкость дисциплины по учебному плану	**7,0**	**189**
Контактные часы	4,34	117,3
Лекции	1,33	36
Лабораторные работы	3	81
Самостоятельная работа	**1,67**	**45**
Контактный контроль	0,01	0,3
Контроль	**0,99**	**26,7**
Вид итогового контроля:	экзамен	

4. СОДЕРЖАНИЕ ДИСЦИПЛИНЫ.

4.1. Разделы дисциплины и виды занятий для обучающихся очного отделения

№ п/п	Наименование модуля	Академ. часы		
		Лекции	Лабораторные работы	Самостоятельн. работа
1	Анализ современных технологических процессов переработки полимеров.	2	-	-

2	Вспомогательные процессы и оборудование, их роль в технологии современного производства переработки полимеров.	6	12	6
3	Технологическое и аппаратурное оформление современных процессов производства профильных изделий и полупродуктов из полимеров.	16	36	10
4	Технологическое и аппаратурное оформление современных процессов производства изделий из термопластичных полимеров	12	30	10
5	Технологическое и аппаратурное оформление современных процессов производства изделий из термореактивных полимеров	6	24	10
6	Технологическое и аппаратурное оформление современных процессов соединения изделий из полимеров.	2	6	6
7	Робототехника и манипуляторы в промышленности переработки пластмасс. Их роль в оптимизации технологических процессов переработки полимеров.	2	-	6
8	Экологические требования к современным процессам переработки полимеров и их аппаратурному оформлению. Проблемы переработки вторичных полимеров.	2	-	6

	ИТОГО	**48**	**108**	**60**

4.2. Содержание разделов дисциплины

Раздел 1. Анализ современных технологических процессов переработки пластмасс.

Введение.

Краткое содержание курса. Его связь с другими курсами профилирующих дисциплин. Современное состояние промышленности переработки пластмасс и перспективы ее развития.

Классификация процессов переработки пластмасс.

Выбор метода переработки в зависимости от свойств материала, назначения изделия, его конфигурации и тиражности.

Общая схема организации процессов производства изделий из пластмасс. Основные и вспомогательные стадии процесса.

Технологические свойства термопластичных и термореактивных полимеров

Переработка в вязкотекучем, высокоэластическом, стеклообразном состояниях. Особенности переработки термопластичных и термореактивных материалов.

Раздел 2. Вспомогательные процессы и их роль в технологии современного производства переработки полимеров

Аппаратурное и технологическое оформление вспомогательных процессов и их роль в технологии современного производства переработки пластмасс.

Оценка технологический свойств полимерного материала и выбор условий формования.

Технологические процессы и оборудование для измельчения и классификации полимерного сырья.

Технологические процессы и оборудование для предварительной тепловой обработки полимерного сырья.

Технологические процессы и оборудование для транспортировки и дозирования сыпучего полимерного сырья.

Технологические процессы и оборудование для смешения полимерных материалов.

Раздел 3. Технологическое и аппаратурное оформление процессов производства профильных изделий и полупродуктов из пластмасс.

3.1. Экструзия. Сущность процесса.

Гидродинамическая теория червячной экструзии. Зонирование червяка. Виды потоков. Связь производительности экструдера с геометрией червяка, головки и переменными параметрами режима экструзии.

3.2. Современное экструзионное оборудование

Назначение и области применения. Классификация. Конструкция экструдера. Взаимосвязь конструкции экструдера со свойствами

перерабатываемых полимеров. Двухчервячные экструдеры, области применения, особенности конструкции. Червячные смесители-пластикаторы непрерывного действия.

3.3. Экструзионные агрегаты и технология процессов производства профильно-погонажных изделий из полимерных материалов

Аппаратурное оформление и особенности технологии современных процессов производства полимерных плёнок (Производство рукавных, плоских пленок, ориентированных, многослойных пленок).

Аппаратурное оформление и особенности технологии современных процессов производства листов из полимеров.

Аппаратурное оформление и особенности технологии современных процессов производства труб из полимеров

Аппаратурное оформление и особенности технологии современных процессов производства профильных изделий из полимеров

Автоматизации управления экструзионными агрегатами и оптимизации технологических схем экструзионных процессов.

3.4. Каландрование. Основные процессы, происходящие при каландровании. Производительность процесса. Распорное усилие между валками. Способы компенсации прогиба волков. Формование на каландре. Каландровый эффект. Технология производства листовых и пленочных изделий.

Раздел 4. Технологическое и аппаратурное оформление современных процессов производства изделий из термопластичных полмеров.

4.1. Литье под давлением.

Сущность процесса. Цикл формования. Основные операции. Технологические параметры процессы. Выбор температурного режима. Изменение давления в форме во время цикла. Взаимосвязь температуры, давления и объема отливки. Рабочая диаграмма цикла. Определение оптимальных условий формования. Охлаждение формы, влияние скорости охлаждения на структуру полимера в изделии. Время цикла. Остаточные напряжения в изделиях при литье, причины возникновения и возможности их устранения. Особенности литья аморфных и кристаллизующихся полимеров.

Аппаратурное оформление процессов литья под давлением изделий из пластмасс. Назначение, области применения, классификация и принципиальная схема литьевых машин. Связь между свойствами перерабатываемых материалов и конструкцией литьевых машин.

Обзор конструкций литьевых машин. Специальные литьевые машины. Многокомпонентное литье. Льтьё газонаполненных полимеров

Управления литьевыми процессами.

Оптимизация технологических процессов литья под давлением изделий из пластмасс в рамках гибких производственных систем.

4.2. Технологическое и аппаратурное оформление процессов формования

полых изделий из пластмасс методом раздува.

Сущность процесса. Основные операции. Конструкция формующих головок. Классификация оборудования. Экструзионно-выдувные агрегаты (ЭВА). Оборудование для инжекционно-выдувного формования.

4.3. Технологическое и аппаратурное оформление процессов формования изделий из листовых термопластов.

Сущность процесса и области применения. Используемые материалы. Основные стадии процесса. Технологические параметры и их влияние на качество изделий. Степень вытяжки и «формоустойчивость» изделий. Способы формования.

Аппаратурное оформление процессов формования изделий из листовых термопластов. Назначение, классификация, основные виды формующего оборудования. Многопозиционные вакуум-формовочные машины. Специализированные агрегаты для термоформования.

4.4. Специальные методы формования изделий из термопластов..

Ротационное, центробежное формование, спекание и др. Технологические особенности процессов, перерабатываемые материалы.

Раздел 5. Технологическое и аппаратурное оформление современных процессов производства изделий из термореактивных полимеров.

5.1 Прессование.

Сущность процесса. Основные технологические свойства прессматериалов и их влияние на параметры процесса и качество формуемых изделий. Процессы, происходящие при прессовании. Способы прессования. Подготовка пресс-материалов: таблетирование, предварительный подогрев.

Компрессионное (прямое) прессование. Стадии процесса. Цикл формования, режимы прессования. Влияние основных факторов на процесс прессования. Влияние температуры прессования на время заполнения формы пресс-материалом и на качество изделия. Преимущества и недостатки метода.

Литьевое прессование. Особенности литьевого прессования и область применения. Выбор технологических параметров литьевого прессования: температуры, давления, времени отверждения.

Использование отходов реактопластов.

Гидравлический пресс: классификация, основные элементы конструкции. Специальные прессы.

Интенсификация процесса. Использование роторного прессования, роторных и автоматизированных линий.

Прессование листов из слоистых прессматериалов.

5.2. Литьё под давлением термореактивных полимеров.

Сущность процесса. Стадии процесса. Особенности технологии.

Особенности конструкции литьевого оборудования для формования термореактивных полимеров.

Раздел 6. Технологическое и аппаратурное оформление современных процессов соединения изделий из полимеров.

6.1. Сварка: способы, применение, аппаратурное оформление.
6.2. Склеивание. Теоретические представления о склеивании пластмасс. Технология склеивания. Подготовительные и основные операции при склеивании. Склеивание термопластов. Склеивание реактопластов.

Раздел 7. Робототехника и манипуляторы в промышленности переработки пластмасс.

Назначение. Области применения. Классификация. Общие представления о конструкции промышленных роботов. Роль робототехники в оптимизации технологических процессов и повышении производительности производств переработки полимеров.

Раздел 8. Экологические требования к современным процессам переработки полимеров и их аппаратурному оформлению.

Экологические требования к современным процессам переработки полимеров и их аппаратурному оформлению.

Защита атмосферы от вредных выбросов. Очистка воздуха от пыли и газообразных примесей. Защита водоемов от вредных примесей. Утилизация и обезвреживание отходов.

Проблемы переработки вторичных полимеров.

5. СООТВЕТСТВИЕ СОДЕРЖАНИЯ ТРЕБОВАНИЯМ К РЕЗУЛЬТАТАМ ОСВОЕНИЯ ДИСЦИПЛИНЫ

№	В результате освоения дисциплины студент должен:	Мод. 1	Мод. 2	Мод. 3	Мод. 4	Мод. 5	Мод. 6	Мод. 7	Мод. 8
	Знать:								
1	– технологические основы организации современных процессов производства изделий из пластмасс;	+							
2	- современные требования к аппаратурному оформлению основных процессов производства изделий из пластмасс.		+	+	+	+	+	+	
	Уметь:								
3	- составлять и анализировать современные технологические	+	+	+	+	+	+	+	

	схемы основных процессов переработки пластмасс, уметь их оптимизировать и наполнять передовым современным оборудованием;								
4	– выбирать оборудование для конкретных технологических процессов с учётом особенностей химических и физико-химических свойств полимерных материалов;		+	+	+	+	+	+	
5	– организовать управление технологическими процессами производства изделий из пластмасс с максимальной степенью эффективности.		+	+	+	+	+	+	
	Владеть:								
6	- современными представлениями о передовых технологиях и оборудовании процессов производства изделий из полимерных материалов.		+	+	+	+	+	+	+
	Профессиональные компетенции:								
7	- способностью принимать конкретные технические решения при разработке технологических процессов, выбирать	+	+	+	+	+	+	+	+

	технические средства и технологии с учетом экологических последствий их применения (**ПК-4**);								
	- способностью проверять техническое состояние, организовывать профилактические осмотры и текущий ремонт оборудования, готовить оборудование к ремонту и принимать оборудование из ремонта (**ПК-7**);	+	+	+	+	+	+	+	+
8	- готовностью к освоению и эксплуатации вновь вводимого оборудования (**ПК-8**);	+	+	+	+	+	+		
9	способностью выявлять и устранять отклонения от режимов работы технологического оборудования и параметров технологического процесса (ПК-11). (**ПК-11**)	+	+	+	+	+	+	+	+

6. ПРАКТИЧЕСКИЕ И ЛАБОРАТОРНЫЕ ЗАНЯТИЯ

6.1. Практические занятия

Практические занятия на предусмострены.

6.2 Лабораторные занятия

Лабораторный практикум по дисциплине «***Технология и оборудование процессов переработки полимеров***» выполняется в соответствии с Учебным планом в 7 семестре и занимает 108 акад. ч. (81 акад.час).

Лабораторные работы охватывают 6 разделов дисциплины. В практикум входит 12 работ, примерно по 8 ч на каждую работу. В зависимости от трудоемкости включенных в практикум работ их число может быть уменьшено. Выполнение лабораторного практикума способствует закреплению материала, изучаемого в дисциплине «***Технология и оборудование процессов переработки полимеров***», а также дает знания о конструкции основных видов перерабатывающего оборудования, способах и методах управления технологическими процессами переработки полимеров и возможностях регулирования свойств изделий из полимеров.

Максимальное количество баллов за выполнение лабораторного практикума составляет 24 балла (максимально по 2 балла за каждую работу). Количество работ и баллов за каждую работу может быть изменено в зависимости от их трудоемкости.

Примеры лабораторных работ и разделы, которые они охватывают

№ п/п	№ модуля дисциплины	Наименование лабораторных работ
1	1,2	Подготовка полимерного материала к переработке (смешение, грануляция)
2	1,2	Определение технологических свойств полимеров.
3	3	Получение профильного изделия методом экструзии.
4	3	Оптимизация параметров процесса экструзии, исходя из свойств полимерного материала (на примере использования программ для персональных компьютеров при экструзии).
5	4	Литье под давлением аморфных полимеров.
6	4	Литье под давлением кристаллических полимеров.
7	4	Оптимизация параметров процесса литья под давлением, исходя из свойств полимерного материала и конфигурации изделия (на примере использования программ для персональных компьютеров при литье под давлением).
8	4	Конструкция термопласт-автомата.
9	5	Переработка термопластов в высокоэластическом состоянии.
10	5	Конструкция вакуум-формовочной машины
11	5	Прессование изделий из термореактивных материалов.
12	6	Сварка изделий из пластмасс.

Задания на лабораторные работы предусматривают овладение практическими навыками проведения процессов получения изделий на специальном оборудовании, экспериментальное исследование зависимости их свойств от условий переработки, ознакомление с

конструкцией базового оборудования для переработки полимеров и получение навыков моделирования процессов переработки полимеров с целью их оптимизации.

7. САМОСТОЯТЕЛЬНАЯ РАБОТА

Рабочей программой дисциплины «***Технология и оборудование процессов переработки полимеров***» предусмотрена самостоятельная работа студента бакалавриата в объеме 60 акад. ч (45 астроном. ч.) в 7 семестре плюс 36 ч (для подготовки к экзамену). Самостоятельная работа проводится с целью углубления знаний по дисциплине и предусматривает:

- ознакомление и проработку рекомендованной литературы, работу с электронно-библиотечными системами, включая переводы публикаций из научных журналов, цитируемых в базах Scopus, Web of Science, Chemical Abstracts, РИНЦ;
- посещение отраслевых выставок и семинаров;
- участие в семинарах РХТУ им. И. Менделеева по тематике курса;
- подготовку к выполнению контрольных работ по материалу лекционного курса;
- подготовку к выполнению лабораторных работ
- подготовку к сдаче ***экзамена*** (7 семестр) и лабораторного практикума (7 семестр) по курсу.

Планирование времени на самостоятельную работу, необходимого на изучение дисциплины, студентам лучше всего осуществлять на весь период изучения, предусматривая при этом регулярное повторение пройденного материала. Материал, законспектированный на лекциях, необходимо регулярно дополнять сведениями из литературных источников, представленных в учебной программе. При работе с указанными источниками рекомендуется составлять краткий конспект материала, с обязательным фиксированием библиографических данных источника.

Рекомендуется углубленная самостоятельная работа с литературой по следующим темам дисциплины:

1. Аппаратурное и технологическое оформление вспомогательных процессов и их роль в технологии современного производства переработки пластмасс.

Технологические процессы и оборудование для измельчения и классификации полимерного сырья.

Технологические процессы и оборудование для предварительной тепловой обработки полимерного сырья.

Технологические процессы и оборудование для транспортировки и дозирования сыпучего полимерного сырья.

Технологические процессы и оборудование для смешения полимерных материалов.

2. Современное экструзионное оборудование

Назначение и области применения. Классификация. Конструкция экструдера.

Взаимосвязь конструкции экструдера со свойствами перерабатываемых полимеров. Двухчервячные экструдеры, области применения, особенности конструкции. Червячные смесители-пластикаторы непрерывного действия. Экструзионные системы на основе функциональных узлов.

3. Экструзионные агрегаты и технология процессов производства профильно-погонажных изделий из полимерных материалов

Назначение и классификация. Закономерности и принципы построения технологических схем.

Аппаратурное оформление и особенности технологии современных процессов производства полимерных плёнок (Производство рукавных, плоских пленок, ориентированных, многослойных пленок).

Аппаратурное оформление и особенности технологии современных процессов производства листов из полимеров.

Аппаратурное оформление и особенности технологии современных процессов производства труб из полимеров

Аппаратурное оформление и особенности технологии современных процессов производства профильных изделий из полимеров

Современные технологические схемы.

Методы автоматизации управления экструзионными агрегатами и оптимизации технологических схем экструзионных процессов.

3. Современное технологическое и аппаратурное оформление процессов литья под давлением изделий из пластмасс.

Технологические схемы и конструктивное оформление процессов литья под давлением изделий из пластмасс. Назначение, области применения, классификация и принципиальная схема литьевых машин. Связь между свойствами перерабатываемых материалов и конструкцией литьевых машин.

Конструкция литьевых машин. Специальные литьевые машины. Многокомпонентное литье.

Управления литьевыми процессами.

Оптимизация технологических схем процессов литья под давлением изделий из пластмасс, процесс литья в рамках гибких производственных систем.

4. Технологическое и аппаратурное оформление процессов формования полых изделий из пластмасс методом раздува.

Технологические схемы и конструктивное оформление процессов формования полых изделий из пластмасс методом раздува. Назначение и классификация оборудования. Экструзионно-выдувные агрегаты (ЭВА). Оборудование для инжекционно-выдувного формования.

5. Технологическое и аппаратурное оформление процессов формования изделий из листовых термопластов.

Технологические схемы и конструктивное оформление процессов формования изделий из листовых термопластов. Назначение, классификация, основные виды формующего оборудования. Многопозиционные вакуум-формовочные машины. Специализированные агрегаты для термоформования.

Принципы построения современных технологических схем и конструктивного оформления производства тары, упаковки и одноразовой посуды методом формования из листовых термопластов.
6. Экологические требования к современным производствам переработки пластмасс.

8. ОЦЕНОЧНЫЕ СРЕДСТВА ДЛЯ КОНТРОЛЯ ОСВОЕНИЯ ДИСЦИПЛИНЫ.

8.1. Примеры контрольных вопросов для текущего контроля освоения дисциплины

Для текущего контроля предусмотрено выполнение 2 контрольных работы. Максимальная оценка за контрольные работы 36 балла (7 семестр) и составляет по 18 баллов за каждую. 24 баллов отводятся на лабораторные работы.

Примеры вопросов к контрольной работе № 1.

Максимальная оценка – 18 баллов. Контрольная работа содержит 3 вопроса по 6 баллов за каждый вопрос.

Примерный перечень вопросов:

Раздел №1

1. Ингредиенты полимерных материалов: назначение, механизмы действия
2. Какие свойства пластмасс определяют их способность к переработке?
3. Текучесть расплава полимера, методы её определения, факторы, от которых она зависит, её значение для переработки полимера различными методами, методы регулирования текучести расплава при переработке.
4. Влажность, насыпная плотность, сыпучесть, гранулометрический состав полимерного сырья, методы определения, факторы, от которых они зависят.
5. Влияние влажности полимеров на технологический процесс и качество получаемых изделий.
6. Влияние технологических свойств полимерных материалов на выбор метода и технологических режимов переработки.

Раздел №2

1. Пневмотранспортные нагнетательные системы: схема, основные механизмы и элементы конструкции, области применения.
2. Пневмотранспортные системы с закрытой циркуляцией, схема, основные механизмы и элементы конструкции, области применения.

3. Назвать основные виды конструкций объемных дозаторов непрерывного действия, используемых в промышленности переработки пластмасс, принцип их действия и области применения.

4. Вакуумные (всасывающие) системы транспортировки: схема, основные элементы, области применения, сравнительная характеристика.

5. Весовые питатели в подготовительных процессах переработки пластмасс: основные области применения, преимущества, конструкция.

6. Какие факторы определяют выбор оборудования для измельчения в конкретном технологическом процессе? Назвать основные виды оборудования, применяемого для предварительного измельчения крупногабаритных отходов переработки пластмасс.

7. Двухроторные лопастные смесители: конструкция, принцип действия, взаимосвязь конструкции смесительных элементов и свойств перерабатываемых материалов, области применения.

8. Ножевая дробилка: конструкция, принцип действия, связь между конструкцией ротора и видом измельчаемых отходов пластмасс.

9. Шнековые транспортеры в подготовительных процессах производств переработки пластмасс: основные области применения, преимущества, конструкция, конструкция гибкого шнекового загрузчика.

10. Низкоинтенсивные смесители с перемешивающим устройством: области применения, конструкция.

11. Назвать основные виды конструкций смесителей периодического действия, используемых в промышленности переработки пластмасс для смешения сыпучих материалов без изменения агрегатного состояния, основные области их применения. Общие требования к конструкции смесителя.

12. Двухстадийный смеситель с псевдоожижением: конструкция, механизм смешения, области применения.

13. Какие факторы необходимо учитывать при выборе смесительного оборудования для конкретного технологического процесса?

14. Шредеры: области применения, классификация, конструкция.

15. Питатели: назначение, классификация, особенности выбора для конкретного технологического процесса

16. Дробилки, используемые в промышленности переработки полимеров при измельчении отходов хрупких материалов, их конструкцияи.

17. Типовые конструкции мельниц, используемых в промышленности переработки полимеров для высокодисперсного измельчения.

18. Бункерные сушилки для полимеров: назначение, принцип действия, конструкция.

19. Адсорбционные сушилки для полимеров: назначение, принцип действия, конструкция.

20. Роторные смесители закрытого типа: назначение, принцип действия, особенности конструкции.

Раздел №3

1. Указать способы конструкционного обеспечения необходимой степени сжатия для червяков одно- и двухчервячных экструдеров.
2. Двухчервячный экструдер: назначение, области применения, конструкция. Достоинства и недостатки двухшнековой конструкции экструдера.
3. Как связана со свойствами перерабатываемого материала и на какие технологические параметры процесса переработки влияет величина кольцевого зазора между гребнем червяка и цилиндром? Максимально допустимая величина кольцевого зазора для переработки низковязких расплавов?
4. Какие требования предъявляются к приводу одношнекового универсального экструдера? Какие типы приводы максимально отвечают этим требованиям, привести их блок-схемы.
5. Конструкции фильтров, позволяющие производить замену (чистку) фильтрующих элементов экструдера без остановки экструдера (схема, описание конструкции, принцип работы, достоинства).
6. Барьерный червяк. Назначение, особенности профиля, механизм плавления полимера в канале барьерного шнека.
7. Червячный осциллирующий смеситель: описание конструкции, принцип работы, достоинства, области применения.
8. Двухчервячные экструдеры с коническими шнеками: особенности конструкции, области применения.
9. Способы увеличения смесительного воздействия, используемые в конструкции червячных экструдеров.
10. Двухчервячные экструдеры с цилиндрическими шнеками однонаправленного и встречного вращения : сравнительная характеристика, области применения.
11. Термостатирование цилиндров и червяков экструдеров: назначение, способы и их конструктивное решение. Каскадное регулирование температуры расплава.
12. Дисковый экструдер: классификация, конструкция, достоинства и недостатки, разновидности конструкций и их особенности.
13. Охарактеризовать оптимальную систему термостатирования для экструдера с диаметром червяка 63 мм, предназначенную для переработки материалов с низкой термостабильностью.
14. Привод универсальных двухчервячных экструдеров: блок-схема, основные механизмы и элементы.
15. Каскадные экструдеры: особенности конструкции, применение.
16. Статические смесители: назначение, конструкция, установка.
17. Особенности конструкции экструдеров для переработки наполненных полимерных материалов.

18. Особенности конструкции привода двухшнековых экструдеров.

19. Дисково-червячные экструдеры: особенности конструкции, области применения.

20. Сравнительная характеристика экструдеров с коническими и цилиндрическими шнеками.

21. Какие потоки существуют в зоне дозирования экструдера, причины их возникновения, факторы, влияющие на их интенсивность?

22. Процесс движения полимерного материала в материальном цилиндре экструдера в каждой из зон шнека.

23. Математическое описание зависимости производительности шнека от геометрии и технологических параметров.

24. Математическое описание зависимости производительности головки от её геометрии и технологических параметров процесса.

25. Каков характер зависимости производительности шнека и головки от перепада давления перед головкой? Причины нелинейного характера зависимостей производительности экструзионных установок от перепада давления в реальных условиях.

26. Что такое рабочая точка, её практический смысл для организации процесса экструзии?

27. Влияние температуры расплава полимера на производительность шнека и головки, а также экструдера в целом.

28. Влияние геометрических параметров шнека на его производительность (длина, диаметр, радиальный зазор, глубина и шаг нарезки).

29. Какие существуют технологические и конструкционные резервы повышения производительности экструзионных установок, и что ограничивает возможность её повышения в реальных условиях?

30. Какие параметры относят к технологическим параметрам экструзии?

31. Производство полимерных труб методом экструзии.

32. Производство рукавных пленок методом экструзии.

33. Производство плоских пленок методом экструзии.

34. Производство листов методом экструзии.

35. Производство биаксиально-ориентированных пленок методом экструзии.

Примеры вопросов к контрольной работе № 2.

Максимальная оценка – 18 баллов. Контрольная работа содержит 3 вопроса по 6 баллов за каждый вопрос.

Примерный перечень вопросов:

Раздел №4

1. Литьевые машины: классификация. Основные механизмы и элементы конструкции литьевой машины. Перечислить основные параметры, характеризующие литьевую машину.

2. Инжекционный механизм литьевой машины. Назначение. Классификация. Основные параметры.

3. Назвать основные механизмы и элементы конструкции литьевой машины с червячной пластикацией.

4. Связь конструкции механизма пластикации литьевой машины со свойствами перерабатываемых полимеров.

5. Сопло инжекционного механизма литьевой машины: назначение, типы конструкции и специфика их применения.

6. Обратный клапан инжекционного механизма ТПА: назначение, конструкция.

7. Привод механизма пластикации инжекции литьевой машины с червячной пластикацией. Функциональное назначение. Виды приводов. Конструкция.

8. Механизмы смыкания формы литьевых машин. Назначение. Классификация. Привод. Примеры. Области применения в зависимости от типа привода и конструкции.

9. Бесколонный узел смыкания литьевой машины: конструкция, особенности применения.

10. Гидравлический привод литьевой машины. Назначение. Схема. Основные устройства и механизмы.

11. Особенности конструкции литьевых машин для переработки термореактивных материалов.

12. Многопозиционные литьевые машины. Особенности конструкции. Разновидности.

13. Какие параметры необходимо учитывать при выборе литьевой машины для конкретного технологического процесса?

14. Основные стадии процесса экструзионно-выдувного формования полых изделий.

15. Экструзионно-выдувной агрегат: классификация, устройство.

16. Классификация головок для экструзионного формования заготовок ЭВА по направлению питания. Особенности конструкции и применения.

17. Многоручьевые головки для экструзионного формования заготовок ЭВА. Особенности конструкции и применения.

18. Пинольные и аккумуляторные головки для экструзионного формования заготовок ЭВА. Назначение, особенности конструкции и применения.

19. Выдувные машины: назначение, классификация, устройство.

20. Механизмы смыкания выдувных машин: назначение, классификация, устройство, особенности применения.

21. Многопозиционные экструзионно-выдувные агрегаты: особенности конструкции, применение.

22. Общая характеристика, используемые схемы и основные стадии процесса инжекционно-выдувного формования полых изделий.

23. Устройство оборудования для инжекционно-выдувного формования полых изделий.

24. Общая схема раздувной линии для формования ПЭТ-тары.

25. Сравнительная характеристика экструзионно-выдувного и инжекционно-выдувного методов формования полых изделий.

26. Основные операции процесса литья под давлением термопластов.

27. Технологические параметры процесса литья под давлением.

28. Распределение температур по зонам нагрева цилиндра ТПА, характер изменения температуры для материалов с различными свойствами.

29. Давление при литье термопластов. Диаграмма изменения давления в форме

30. В чем особенности переработки методом литья под давлением кристаллизирующихся и аморфных полимеров?

31. Из каких стадий состоит цикл работы ТПА? Диаграмма цикла литья под давлением.

32. Как влияют свойства исходного сырья на выбор технологических параметров литья полимеров под давлением?

33. Какие свойства полимера определяют выбор температурного режима формования материала?

34. Усадка: физическая сущность, разновидности, определение, связь с основными технологическими параметрами процесса литья под давлением.

35. Ориентация при литье полимеров под давлением, и её связь с основными технологическими параметрами процесса.

36. Что представляет собой надмолекулярная структура литых изделий из кристаллизующихся полимеров, и каковы способы её регулирования в процессе литья?

37. Различные методы литья под давлением – инжекционный, интрузионный, инжекционно-прессовый, литьё с предварительным сжатием расплава, особенности их технологического и конструктивного оформления.

38. Особенности технологии и конструкции оборудования для литья под давлением термореактивных пластмасс.

39. Усадка литьевых изделий. По каким причинам она возникает, способы её снижения.

40. Опишите технологический цикл процесса литья под давлением. Чем следует руководствоваться при выборе технологических параметров этого процесса ?

41. Развитие анизотропии структуры изделий в процессе изготовления их методом литья под давлением. Ориентация: чем вызвана, как изменяется по объему изделия?

Раздел №5

1. Гидравлический пресс. Основные механизмы и элементы конструкции гидравлического пресса, их функциональное назначение.

2. Классификация гидравлических прессов. Какой параметр положен в основу классификации гидравлических прессов? Какие параметры регламентируются для каждого типоразмера пресса?

3. Гидравлический привод пресса. Назначение. Основные устройства и механизмы. Управление гидравлическим приводом.

4. Конструкция гидравлических цилиндров пресса. Сравнение. Особенности применения.

5. Гидравлические аккумуляторы: назначение, конструкция, принцип работы.

6. Основные типы уплотнительных устройств, используемых в конструкции гидравлического привода, и принцип их работы.

7. Однопозиционные однооперационные пресс-автоматы. Общая характеристика. Устройство. Принцип работы. Конструкция основных механизмов.

8. Однопозиционные двухоперационные пресс-автоматы. Общая характеристика. Устройство. Принцип работы. Конструкция основных механизмов.

9. Прессовая роторная линия. Устройство. Особенности конструкции.

10. Особенности конструкции и применения угловых прессов.

11. Этажные прессы. Области применения. Особенности конструкции.

12. Ленточные прессы. Области применения. Особенности конструкции.

13. Отличие в конструкции и работе револьверных и роторных прессовых линий.

14. Прессы профильного прессования: особенности конструкции, формующий инструмент.

15. Какие существуют разновидности метода прессования?

1. Отличия компрессионного прессования от литьевого, области при Охарактеризуйте процессы свободного, негативного и позитивного формования.

2. Для каких целей применяются предварительная механическая и пневматическая вытяжки при термоформовании изделий?

3. Приведите классификацию оборудования для переработки термопластичных листов и пленок в объемные изделия.

4. Какие принципиальные различия имеются в конструкции машин для вакуумного формования и машин для пневматического формования.

5. Расскажите о преимуществах и недостатках однопозиционных машин для вакуумного формования.

6. Какие основные преимущества и недостатки имеют двухпозиционные машины?

7. Чем принципиально отличаются многопозиционные машины с однородными позициями от многопозиционных машин с позициями различного назначения?

8. В каких случаях оправдано применение многопозиционных машин для термоформования?

9. Перечислите виды машин, рекомендуемых для производства мелкой тары?

10. Какие виды многопозиционных машин используются для получения толстостенных изделий? Обоснуйте Ваш выбор.

11. Какие виды нагревательных элементов используются в узлах нагрева заготовок термоформовочных машин?

12. В каких целях применяется нагрев термопластичной заготовки на двух или нескольких позициях в многопозиционных машинах для термоформования?

13. В каких случаях используются валковые преднагреватели?

14. Перечислите виды устройств для закрепления заготовок, используемых в конструкции оборудования для термоформования.

15. Какие функции выполняют пневмосистемы машин для термоформования?

16. Приведите схему вакуумной системы машины для вакуум-формования.

17. Функциональное назначение ресивера вакуумной системы термоформовочных машин.

18. Как работает термоформовочная машина полного цикла, ее блок-схема?

16.менения данных методов прессования.

17. Циклограмма процесса прессования.

18. Основные механизмы и детали гидравлического пресса, их конструкция и назначение.

19. Профильное прессование термореактивных материалов.

20. Многопозиционные пресса: конструкция, области применения, преимущества и недостатки по сравнению с однопозиционными машинами.

21. Технологические свойства пресс-материалов и их влияние на выбор режима переработки.

22. Какие химические процессы сопровождают процесс прессования термореактивных материалов?

8.2. Вопросы для итогового контроля освоения дисциплины (7 семестр – *экзамен*).

Максимальное количество баллов за **экзамен** – 40 баллов.

Экзаменационный *(вид контроля из УП – экзамен)* билет содержит 4 вопроса, по 10 баллов за каждый вопрос максимально.

Примерный перечень вопросов:

1. Пневмотранспортные нагнетательные системы: схема, основные механизмы и элементы конструкции, области применения.

2. Объемные дозаторы непрерывного действия, используемых в промышленности переработки пластмасс, принцип их действия и области применения.

3. Весовые питатели в подготовительных процессах переработки пластмасс: основные области применения, преимущества, конструкция.

4. Какие факторы определяют выбор оборудования для измельчения в конкретном технологическом процессе? Основные виды оборудования, применяемого для предварительного измельчения отходов переработки пластмасс.

5. Двухроторные лопастные смесители: конструкция, принцип действия, взаимосвязь конструкции смесительных элементов и свойств перерабатываемых материалов, области применения.

6. Ножевая дробилка: конструкция, принцип действия, связь между конструкцией ротора и видом измельчаемых отходов пластмасс.

7. Шнековые транспортеры в подготовительных процессах производств переработки пластмасс: основные области применения, преимущества, конструкция, конструкция гибкого шнекового загрузчика.

8. Низкоинтенсивные смесители с перемешивающим устройством: области применения, конструкция.

9. Основные виды смесителей периодического действия, используемых в промышленности переработки пластмасс для смешения сыпучих материалов без изменения агрегатного состояния, принцип работы, конструкция, области их применения. Общие требования к конструкции смесителя.

10. Двухстадийный смеситель с псевдоожижением: конструкция, механизм смешения, области применения.

11. Какие факторы необходимо учитывать при выборе смесительного оборудования для конкретного технологического процесса?

12. Шредеры: области применения, классификация, конструкция.

13. Типовые конструкции мельниц, используемых в промышленности переработки полимеров для высокодисперсного измельчения.

14. Бункерные сушилки для полимеров: назначение, принцип действия, конструкция.

15. Адсорбционные сушилки для полимеров: назначение, принцип действия, конструкция.

16. Двухчервячный экструдер: назначение, области применения, конструк-ция. Достоинства и недостатки двухшнековой конструкции экструдера.

17. Какие требования предъявляются к приводу одношнекового универсального экструдера? Какие типы приводы максимально отвечают этим требованиям, привести их блок-схемы.

18. Конструкции фильтров, позволяющие производить замену (чистку) фильтрующих элементов экструдера без остановки экструдера (схема, описание конструкции, принцип работы, достоинства).

19. Двухчервячные экструдеры с коническими шнеками: особенности конструкции, области применения.

20. Двухчервячные экструдеры с цилиндрическими шнеками

однонаправленного и встречного вращения : сравнительная характеристика, области применения.

21. Термостатирование цилиндров и червяков экструдеров: назначение, способы и их конструктивное решение. Каскадное регулирование температуры расплава.

22. Дисковый экструдер: классификация, конструкция, достоинства и недостатки, разновидности конструкций и их особенности.

23. Особенности конструкции экструдеров для переработки наполненных полимерных материалов.

24. Дисковые экструдеры: особенности конструкции, области применения.

25. Процесс движения полимерного материала в материальном цилиндре экструдера в каждой из зон шнека.

26. Математическое описание зависимости производительности шнека и головки от геометрии и технологических параметров. Что такое рабочая точка, её практический смысл для организации процесса экструзии?

27. Влияние температуры расплава полимера на производительность шнека и головки, а также экструдера в целом.

28. Производство полимерных труб методом экструзии.

29. Производство рукавных пленок методом экструзии.

30. Производство плоских пленок методом экструзии.

31. Производство ориентированных пленок методом экструзии.

32. Производство листов методом экструзии.

33. Литьевые машины: классификация. Основные механизмы и элементы конструкции литьевой машины. Перечислить основные параметры, характеризующие литьевую машину.

34. Инжекционный механизм литьевой машины. Назначение. Классификация. Основные параметры. Конструкция. Связь конструкции со свойствами перерабатываемых полимеров.

35. Механизмы смыкания формы литьевых машин. Назначение. Классификация. Привод. Примеры. Области применения в зависимости от типа привода и конструкции.

36. Гидравлический привод литьевой машины. Назначение. Схема. Основные устройства и механизмы. Управление работой.

37. Особенности конструкции литьевых машин для переработки термореактивных материалов.

38. Многопозиционные литьевые машины. Особенности конструкции. Разновидности.

39. Какие параметры необходимо учитывать при выборе литьевой машины для конкретного технологического процесса?

40. Экструзионно-выдувной агрегат: классификация, устройство.

41. Пинольные и аккумуляторные головки для экструзионного формования заготовок ЭВА. Назначение, особенности конструкции и

применения.

42. Выдувные машины: назначение, классификация, устройство.

43. Общая характеристика, используемые схемы и основные стадии процесса инжекционно-выдувного формования полых изделий.

44. Устройство оборудования для инжекционно-выдувного формования полых изделий.

45. Особенности переработки методом литья под давлением кристаллизирующихся и аморфных полимеров.

46. Из каких стадий состоит цикл работы ТПА? Диаграмма цикла литья под давлением.

47. Гидравлический пресс. Основные механизмы и элементы конструкции гидравлического пресса, их функциональное назначение. Какие параметры регламентируются для каждого типоразмера пресса?

48. Гидравлический привод пресса. Назначение. Основные устройства и механизмы. Управление гидравлическим приводом.

49. Конструкция гидравлических цилиндров пресса. Сравнение. Особенности применения.

50. Однопозиционные однооперационные пресс-автоматы. Общая характеристика. Устройство. Принцип работы. Конструкция основных механизмов.

51. Однопозиционные двухоперационные пресс-автоматы. Общая характеристика. Устройство. Принцип работы. Конструкция основных механизмов.

52. Этажные прессы. Области применения. Особенности конструкции.

53. Прессы профильного прессования: особенности конструкции, формующий инструмент.

54. Отличия компрессионного прессования от литьевого, области применения данных методов прессования.

55. Технологические параметры процесса прессования и их влияние на качество получаемых изделий. Циклограмма процесса прессования.

56. Основные механизмы и детали гидравлического пресса, их конструкция и назначение.

57. Плунжерные и поршневые гидравлические цилиндры – конструкция, области применения.

58. Ингредиенты полимерных материалов: назначение, механизмы действия.

8.3. Структура и примеры билетов для *экзамена* (7 семестр).

Экзамен по дисциплине «***Технология и оборудование процесов переработки полимеров***» проводится в 7 семестре и включает контрольные вопросы по разделам 1 - 8 учебной программы дисциплины. Билет для ***экзамена*** состоит из 4 вопросов, относящихся к указанным разделам. Ответы

на вопросы ***экзамена*** оцениваются из максимальной оценки 40 баллов следующим образом: максимальное количество баллов за каждый вопрос – 10 баллов.

Примеры билетов для ***экзамена***:

«Утверждаю» _Зав. кафедрой _____ В.М.Аристов «__» _____ 20__г.	***Министерство науки и высшего образования РФ*** **Российский химико-технологический университет имени Д.И. Менделеева** **Кафедра технологии переработки пластмасс** Направление подготовки 18.03.01 Химическая технология. Профиль «Технология и переработка полимеров»
Билет № _ 1. Назвать основные виды конструкций смесителей периодического действия, используемых в промышленности переработки пластмасс для смешения сыпучих материалов без изменения агрегатного состояния, принцип работы, конструкция, основные области их применения. Общие требования к конструкции смесителя. 2. Однопозиционные двухоперационные пресс-автоматы. Общая характеристика. Устройство. Принцип работы. Конструкция основных механизмов. 3. Особенности переработки методом литья под давлением кристаллизирующихся и аморфных полимеров. 4. Ингредиенты полимерных материалов: назначение, механизмы действия.	

«Утверждаю» _Зав. кафедрой _____ В.М.Аристов «__» _____ 20__г.	***Министерство науки и высшего образования РФ*** **Российский химико-технологический университет имени Д.И. Менделеева** **Кафедра технологии переработки пластмасс** Направление подготовки 18.03.01 Химическая технология. Профиль «Технология и переработка полимеров»
Билет № _ 1. Производство рукавных пленок методом экструзии.. 2. Гидравлический пресс. Основные механизмы и элементы конструкции гидравлического пресса, их функциональное назначение. Какие параметры регламентируются для каждого типоразмера пресса?	

3. Выдувные машины: назначение, классификация, устройство.
4. Различные методы литья под давлением – инжекционный, интрузионный, инжекционно-прессовый, литьё с предварительным сжатием расплава, особенности их технологического и конструктивного оформления.

9. УЧЕБНО-МЕТОДИЧЕСКОЕ ОБЕСПЕЧЕНИЕ ДИСЦИПЛИНЫ.

9.1. Рекомендуемая литература

А. Основная литература

1. Оборудование для переработки полимеров: в 2 ч. Ч. I: учеб. пособие / Н. Н. Тихонов. – М.: РХТУ им. Д. И. Менделеева, 2018. – 224 с.

2. Н. Н. Тихонов, М. А. Шерышев, Б. С. Кирин. Технология и оборудование процессов переработки полимеров. Лабораторный практикум: учеб. пособие. – М.: РХТУ им. Д. И. Менделеева, 2012. – 172 с.

5. Оборудование для производства изделий из пластмасс. Основы проектирования и оборудование процессов переработки полимеров. Иллюстративный материал: учеб. пособие / Н. Н. Тихонов. – М. : РХТУ им. Д. И. Менделеева, 2012. – 124 с

Б. Дополнительная литература

1. Шерышев М.А. Производство изделий из полимерных листов и пленок. – СПб.: Научные основы и технологии, 2011, 556 с.

2. Технология и оборудование современных процессов переработки полимеров: в 2 ч. Ч. I: учеб. пособие / Н. Н. Тихонов. – М.: РХТУ им. Д. И. Менделеева, 2017. – 212 с.

3. Технология и оборудование современных процессов переработки полимеров: в 2 ч. Ч. II: учеб. пособие / Н. Н. Тихонов. – М.: РХТУ им. Д. И. Менделеева, 2017. – 236 с.

9.2. Рекомендуемые источники научно-технической информации

- Презентации к лекциям.
- Методические рекомендации по выполнению лабораторных работ.
- Альбом с иллюстративным материалом.

9.3. Средства обеспечения освоения дисциплины

Для реализации учебной программы подготовлены следующие средства обеспечения освоения дисциплины:

– компьютерные презентации интерактивных лекций (общее число презентаций – 6);

– банк тестовых заданий для текущего контроля освоения дисциплины (общее число вопросов – 100);

– банк тестовых заданий для итогового контроля освоения дисциплины (общее число вопросов – 60).

Для освоения дисциплины используются следующие нормативные и нормативно-методические документы:

− Федеральный закон Российской Федерации от 29.12.2012 № 273-ФЗ «Об образовании в Российской Федерации» [Электронный ресурс] – Режим доступа: http://минобрнауки.рф/документы/2974.

− Федеральные государственные образовательные стандарты высшего образования // Координационный совет учебно-методических объединений и научно-методических советов высшей школы. Портал Федеральных образовательных стандартов высшего образования [Электронный ресурс] – Режим доступа: http://fgosvo.ru/fgosvpo/7/6/1.

− Приказ Министерства образования и науки РФ от 23.08.2017 № 816 «Об утверждении Порядка применения организациями, осуществляющими образовательную деятельность, электронного обучения, дистанционных образовательных технологий при реализации образовательных программ» [Электронный ресурс]. Режим доступа: http://минобрнауки.рф/документы/11047.

При освоении дисциплины студенты должны использовать информационные и информационно-образовательные ресурсы следующих порталов и сайтов:

– Система федеральных образовательных порталов. Система открытого образования. Консалтинговый центр ИОС ОО РФ [Электронный ресурс] – Режим доступа: http://www.openet.ru.

– Информационная система «Единое окно доступа к образовательным ресурсам». URL: http://window.edu.ru/ .

ФЭПО: соответствие требованиям ФГОС [Электронный ресурс] – Режим доступа: http://fepo.i-exam.ru/

10. МЕТОДИЧЕСКИЕ УКАЗАНИЯ ДЛЯ ОБУЧАЮЩИХСЯ

Методические рекомендации по организации учебной работы обучающегося в бакалавриате направлены на повышение ритмичности и эффективности его аудиторной и самостоятельной работы по курсу.

Учебный курс ***«Технология и оборудование процессов переработки полимеров»*** включает 8 модулей, каждый из которых имеет определенную логическую завершенность. При изучении материала каждого раздела рекомендуется регулярное повторение законспектированного лекционного материала, а также дополнение его сведениями из литературных источников, представленных в учебной программе. При работе с указанными

источниками рекомендуется составлять краткий конспект с обязательным фиксированием библиографических данных источника. Изучение материала каждого раздела заканчивается контролем его освоения в форме контрольной работы. Результаты выполнения контрольных работ оцениваются в соответствии с принятой в университете рейтинговой системой оценки знаний.

Учебная программа дисциплины ***«Технология и оборудование процессов переработки полимеров»***предусматривает проведение лабораторного практикума в объеме 108 ч. Работы выполняются в часы, выделенные учебным планом в 7 семестре. Лабораторный практикум выполняется, по мере изучения соответствующих разделов, входящих в курс ***«Технология и оборудование процессов переработки полимеров»***. Лабораторные работы охватывают 6 разделов (в среднем по 18 работы на каждый раздел). На выполнение каждой работы отводится примерно 8 часов в зависимости от трудоемкости.

Целью выполнения лабораторных работ является закрепление полученных знаний по дисциплине, расширение эрудиции и кругозора студента бакалавриата в области технологии и оборудования переработки полимеров, развитие творческого потенциала и самостоятельного мышления студента. В задачи подготовки к выполнению лабораторных работ входит приобретение навыков работы с информационными ресурсами, получение опыта проведения работ, обработки, анализа полученных результатов, формулирования выводов по выполненной работе, знакомство с правилами оформления лабораторных работ.

При подготовке к выполнению лабораторных работ студент должен руководствоваться следующими основными принципами:

– сочетание в работе, с одной стороны, изученных в курсе ***«Технология и оборудование процессов переработки полимеров»*** теоретических положений и сведений, с другой, – результатов новейших разработок в области технологии и оборудования переработки полимеров;

– творческий аналитический подход к полученным в лабораторной работе результатам, исключающий их простое перечисление и изложение.

Работа над подготовкой в лабораторной работе ориентирована в первую очередь на самостоятельную работу обучающегося с информационными ресурсами – Практикумом по курсу ***«Технология и оборудование процессов переработки полимеров»***, конспектом лекций и раздаточным материалом, научно-технической и справочной литературой, ГОСТами по испытаниям и определению свойств полимеров, ресурсами Интернета, базами данных. Доступ к указанным ресурсам обеспечивается фондами научно-технической библиотеки вуза и городских научно-технических библиотек, электронными библиотеками и поисковыми системами Интернета, материалами тематических выставок и научно-технических конференций.

При оформлении лабораторных работ следует ориентироваться на требования, приведенные в ГОСТах и в Практикуме: Н. Н. Тихонов, М. А. Шерышев, Б. С. Кирин. Технология и оборудование процессов переработки полимеров. Лабораторный практикум: учеб. пособие. – М.: РХТУ им. Д. И. Менделеева, 2012. – 172 с.

Содержание и оформление лабораторных работ оценивается в соответствии с принятой в университете рейтинговой системой оценки знаний. Максимальная оценка за выполнение всех работ лабораторного практикума составляет 24 баллов и входит в 60 баллов, отводимых на работу студента в семестре.

Совокупная оценка текущей работы студента бакалавриата в семестре складывается из оценок за выполнение контрольных работ (максимальная оценка 36 балла) и лабораторного практикума (максимальная оценка 24 баллов). Максимальная оценка текущей работы в каждом семестре составляет 60 баллов.

В соответствии с учебным планом изучение материала модулей 1 – 8 происходит в 7 семестре и заканчивается контролем его освоения в форме 2 контрольных работ (максимальная оценка 18 баллов за каждую контрольную работу) и сдачей ***экзамена*** (максимальная оценка – 40 баллов).

Максимальная оценка ***экзамена*** составляет 100 баллов.

11. МЕТОДИЧЕСКИЕ УКАЗАНИЯ ДЛЯ ПРЕПОДАВАТЕЛЕЙ

Дисциплина ***«Технология и оборудование процессов переработки полимеров»*** изучается в 7 семестре бакалавриата.

При подготовке и проведении занятий преподаватель должен ориентироваться на то, что студенты, обучающиеся в бакалавриате, имеют общую подготовку по общенаучным, общеинженерным дисциплинам и основным профессиональным дисциплинам профиля, в объеме, предусмотренном учебным планом бакалавриата, а также опыт восприятия и конспектирования изучаемого материала. В связи с этим материал курса должен опираться на полученные знания и быть ориентирован их расширение и углубление в соответствии с современными теоретическими представлениями и технологическими новациями. Обучение студентов может быть организовано как в виде традиционных лекций и практических занятий, так и научной дискуссии, которая помогает приобрести навыки и умения обосновывать круг рассматриваемых вопросов, формулировать главные положения, определения и практические выводы из теоретических положений. На занятиях должна прослеживаться взаимосвязь рассматриваемых вопросов с ранее изученным материалом.

Основной задачей преподавателя, ведущего занятия по дисциплине ***«Технология и оборудование процессов переработки полимеров»,*** является формирование у студентов компетенций в области развития и совершенствования способностей принимать конкретные технические решения при разработке технологических процессов, выбирать технические

средства и технологии с учетом экологических последствий их применения. Преподаватель должен акцентировать внимание студентов, прежде всего, на общих вопросах составления и анализа технологических схемы основных процессов переработки пластмасс. При выборе материалов для занятий желательно обращаться к опыту ведущих зарубежных и отечественных научно-исследовательских центров, научно-производственных фирм и предприятий, использовать их научные, информационные и рекламные материалы и проводить их сравнительный анализ.

В вводной лекции курса следует остановиться на тенденциях развития отрасли переработки пластмасс, оценить конкурентоспособность промышленной продукции и определяющие ее факторы.

В разделе «Технологическое и аппаратурное оформление современных процессов производства изделий из полимеров» необходимо прежде всего рассмотреть технологические процессы, реализация которых невозможна без использования современных средств робототехники.

Необходимой компонентой лекционных и практических занятий по курсу является широкое использование наглядных пособий и иллюстративного материала, в том числе с применением компьютерной техники. Наглядные пособия представляют собой каталоги фирм и предприятий с описанием основного вида и характеристик изделий из них. Иллюстративный материал включает презентации по разделам курса, выполненные с использованием различных программных продуктов (например, Power Point в составе Microsoft Office). Для демонстрации иллюстративного материала рекомендуется использование мультимедиа средств.

При проведении занятий преподаватель может рекомендовать студентам проработку дополнительной литературы по тематике занятия, организуя ее обсуждение на практических занятиях, формирует у студентов навык к самостоятельной работе с разнообразными литературными источниками.

12. ПЕРЕЧЕНЬ ИНФОРМАЦИОННЫХ ТЕХНОЛОГИЙ, ИСПОЛЬЗУЕМЫХ В ОБРАЗОВАТЕЛЬНОМ ПРОЦЕССЕ

Информационную поддержку изучения дисциплины осуществляет Информационно-библиотечный центр (ИБЦ) РХТУ им. Д.И. Менделеева, который обеспечивает обучающихся основной учебной, учебно-методической и научной литературой, необходимой для организации образовательного процесса по дисциплине.

Общий объем многоотраслевого фонда ИБЦ составляет 1 708 372 экз.

Фонд ИБЦ располагает учебной, учебно-методической и научно-технической литературой в форме печатных и электронных изданий, а также включает официальные, справочно-библиографические, специализированные отечественные и зарубежные периодические и информационные издания.

ИБЦ обеспечивает доступ к профессиональным базам данных, информационным, справочным и поисковым системам.

Каждый обучающийся обеспечен свободным доступом из любой точки, в которой имеется доступ к сети Интернет и к электронно-библиотечной системе (ЭБС) Университета, которая содержит различные издания по основным изучаемым дисциплинам и сформирована по согласованию с правообладателями учебной и учебно-методической литературы.

Для более полного и оперативного справочно-библиографического и информационного обслуживания в ИБЦ реализована технология Электронной доставки документов.

Электронные информационные ресурсы, используемые в процессе обучения

№	Электронный ресурс	Реквизиты договора (номер, дата заключения, срок действия), ссылка на сайт ЭБС, сумма договора, количество ключей	Характеристика библиотечного фонда, доступ к которому предоставляется договором
1	ЭБС «Лань»	Принадлежность - сторонняя Реквизиты договора - ООО «Издательство «Лань», договор №29.01-З-2.0-827/2018 от 26.09.2018 г. Сумма договора – 357 000-00 С «26» сентября 2018г. по «25» сентября 2019 г. Ссылка на сайт ЭБС – http://e.lanbook.com Количество ключей - доступ для всех пользователей РХТУ с любого компьютера. Принадлежность - сторонняя Реквизиты договора - ООО «Издательство «Лань», договор № 33.03-Р-2.0-1775/2-10 от 26.09.2019г. Сумма договора – 642 083-68 С «26» сентября 2019 г. по «25» сентября 2020 г.	Электронно-библиотечная система издательства «Лань» — ресурс, включающий в себя как электронные версии книг ведущих издательств учебной и научной литературы (в том числе университетских издательств), так и электронные версии периодических изданий по различным областям знаний. ЭБС «ЛАНЬ» предоставляет пользователям мобильное приложение для iOS и Android, в которых интегрированы бесплатные сервисы для незрячих студентов и синтезатор речи. **Коллекции**: «Химия» - изд-ва НОТ, «Химия» - изд-ва Лаборатория знаний, «Химия» - изд-ва «ЛАНЬ», «Химия»-КНИТУ(Казанский национальный исследовательский технологический университет), «Химия» - изд-ва ФИЗМАТЛИТ, «Информатика» - изд-ва "Лань", Национальный Открытый Университет"ИНТУИТ", "Инженерно-технические науки" изд-ва "Лань". Коллекции: «Химия» - изд-ва НОТ, «Химия» - изд-ва Лаборатория знаний, «Химия» - изд-ва «ЛАНЬ», «Химия»-КНИТУ(Казанский национальный исследовательский технологический университет),

			«Химия» - изд-ва ФИЗМАТЛИТ, «Информатика» - изд-ва «ЛАНЬ», Национальный Открытый Университет«ИНТУИТ», Инженерно-технические науки" изд-ва «ЛАНЬ», «Теоретическая механика» изд-ва «ЛАНЬ», Экономика и менеджмент» изд-ва Дашков и К. А также отдельные издания в соответствии с Договором.
2.	Электронно - библиотечная система ИБЦ РХТУ им. Д.И.Менделеева (на базе АИБС «Ирбис»)	Принадлежность – собственная РХТУ. Ссылка на сайт ЭБС – http://lib.muctr.ru/ Доступ для пользователей РХТУ с любого компьютера.	Электронные версии учебных и научных изданий авторов РХТУ по всем ООП.
3	Информационно-справочная система «ТЕХЭКСПЕРТ» «Нормы, правила, стандарты России».	Принадлежность сторонняя. Реквизиты контракта – ООО «ИНФОРМПРОЕКТ», контракт № 111-142ЭА/2018 от 18.12.2018 г. Сумма договора – 547 511 руб. С «01» января.2019 г. по «31» декабря 2019 г. Ссылка на сайт ЭБС – http://reforma.kodeks.ru/reforma/ Количество ключей – 5 лицензий + локальный доступ с компьютеров ИБЦ.	Электронная библиотека нормативно-технических изданий. Содержит более 40000 национальных стандартов и др. НТД
4	Электронная библиотека диссертаций (ЭБД).	Принадлежность – сторонняя Реквизиты договора – РГБ, Договор № 29.01-Р-2.0-826/2018 от 03.10.2018 г. Сумма договора - 299130-00 С «15» октября 2018 г. по «14» июля 2019 г. Ссылка на сайт ЭБС – http://diss.rsl.ru/ Количество ключей – 10 лицензий + распечатка в ИБЦ.	В ЭБД доступны электронные версии диссертаций Российской Государственной библиотеки: с 1998 года – по специальностям: "Экономические науки", "Юридические науки", "Педагогические науки" и "Психологические науки"; с 2004 года - по всем специальностям, кроме медицины и фармации; с 2007 года - по всем специальностям, включая работы по медицине и фармации.

5	ЭБС «Научно-электронная библиотека eLibrary.ru».	Принадлежность – сторонняя Реквизиты договора – ООО «РУНЭБ», договор № 29.01-Р-2.0-1020/2018 от 07.12.2018 г. Сумма договора - 934 693-00 С «01» января 2019 г. по «31» декабря 2019 г. Ссылка на сайт – http://elibrary.ru Количество ключей – доступ для пользователей РХТУ по ip-адресам неограничен.	Электронные версии периодических и непериодических изданий по различным отраслям науки
6	БД ВИНИТИ РАН	Принадлежность сторонняя Договор № 5Д/2018 от 01.02.2018 г. Сумма договора - 24000-00 С «02» февраля 2018 г. по «05» мая 2019 г. Ссылка на сайт- http://www.viniti.ru/ Количество ключей – локальный доступ для пользователей РХТУ в ИБЦ РХТУ.	Крупнейшая в России баз данных по естественным, точным и техническим наукам. Включает материалы РЖ (Реферативного журнала) ВИНИТИ с 1981 г. Общий объем БД - более 28 млн. документов
7	Справочно-правовая система «Консультант +»,	Принадлежность сторонняя, Договор № 45-70ЭА/2018 от 09.07.2018 г. С «10» июля 2018 г. по «09» июля 2019 г. Ссылка на сайт- http://www.consultant.ru/ Количество ключей – 50 пользовательских лицензий по ip-адресам.	Справочно-правовая система по законодательству Российской Федерации.
8	Справочно-правовая система «Гарант»	Принадлежность сторонняя Договор №145-188ЭА/2018 г. от 28.01.2019 г. С «28» января 2019 г. по «27» января 2020 г. Ссылка на сайт – http://www.garant.ru/ Сумма договора - 512000-00 Количество ключей – 50 пользовательских лицензий по ip-адресам.	Гарант — справочно-правовая система по законодательству Российской Федерации.

9	Издательство Wiley	Принадлежность сторонняя. Национальная подписка (Минобрнауки+ ГПНТБ) Сублицензионный договор № Wiley/130 от 10.10.2019 г. С «01» января 2019 г. по «31» декабря 2019 г. Ссылка на сайт – http://onlinelibrary.wiley.com/ Количество ключей - доступ для пользователей РХТУ по ip-адресам неограничен.	Коллекция журналов по всем областям знаний, в том числе известные журналы по химии, материаловедению, взрывчатым веществам и др.
10	QUESTEL ORBIT	Принадлежность сторонняя. Национальная подписка (Минобрнауки+ ГПНТБ) Сублицензионный договор № Questel/130 от 05.09.2019 г. С «01» января 2019 г. по «31» декабря 2019 г. Ссылка на сайт – http://www.questel.orbit.com Количество ключей – доступ для пользователей РХТУ по ip-адресам неограничен.	ORBIT является глобальным оперативно обновляемым патентным порталом, позволяющим осуществлять поиск в перечне заявок на патенты, полученных, приблизительно, 80-патентными учреждениями в различных странах мира и предоставленных грантов.
11	ProQuest Dissertation and Theses Global	Принадлежность сторонняя. Национальная подписка (Минобрнауки+ ГПНТБ) Сублицензионный договор № ProQuest/130 от 09.10.2019 г. С «01» января 2019 г. по «31» декабря 2019 г. Ссылка на сайт – http://www.proquest.com/products-services/pqdtglobal.html Количество ключей – дост уп для пользователей РХТУ по ip-адресам неограничен.	База данных ProQuest Dissertation & Theses Global (PQDT Global) авторитетная коллекция из более 3,5 млн. зарубежных диссертаций, более 1,7 млн. из которых представлены в полном тексте.
12	American Chemical Society	Принадлежность сторонняя. Национальная подписка (Минобрнауки+ ГПНТБ) Сублицензионный договор № ACS/130 от 25.10.2019 г. С «01» июля 2019 г. по «31» декабря 2019 г. Ссылка на сайт – http://www.acs.org/content/acs/en.html Количество ключей – доступ для пользователей РХТУ по ip-адресам неограничен.	Коллекция журналов по химии и химической технологии Core + издательства American Chemical Society
13	American	Принадлежность сторонняя.	

	Institute of Physics (AIP)	Национальная подписка (Минобрнауки+ ГПНТБ) Сублицензионный договор № AIP/130 от 24.10.2019 г. С «01» июля 2019 г. по «31» декабря 2019 г. Ссылка на сайт – http://scitation.aip.org/ Количество ключей – доступ для пользователей РХТУ по ip-адресам неограничен.	Коллекция журналов по техническим и естественным наукам издательства Американского института физики (AIP)
14	База данных Reaxys и Reaxys Medicinal Chemistry Компании Elsevier	Принадлежность сторонняя. Национальная подписка (Минобрнауки+ ГПНТБ) Сублицензионный договор № Reaxys /130 от 10.10.2019 г. С «01» июля 2019 г. по «31» декабря 2019 г. Ссылка на сайт – https://www.reaxys.com/ Количество ключей – доступ для пользователей РХТУ по ip-адресам неограничен.	Структурно-химическая база данный Reaxys включает в себя структурную базу данных химических соединений и их экспериментальных свойств, реферативную базу журнальных и патентных публикаций, базу химических реакций с функцией построения плана синтеза. Модуль биологически активных соединений, биологических мишеней, фармакологических свойств химических соединений Reaxys Medicinal Chemistry является крупнейшей в мире базой данных.
15	Scopus	Принадлежность сторонняя. Национальная подписка (Минобрнауки+ ГПНТБ) Сублицензионный договор № Scopus/130 от 09.10.2019 г. С «01» июля 2019 г. по «31» декабря 2019 г. Ссылка на сайт – http://www.scopus.com. Количество ключей – доступ для пользователей РХТУ по ip-адресам неограничен.	Мультидисциплинарная реферативная и наукометрическая база данных издательства **ELSEVIER**
16	Ресурсы международной компании Clarivate Analytics	Принадлежность сторонняя. Национальная подписка (Минобрнауки+ ГПНТБ) Сублицензионный договор № WoS/130 от 05.09.2019 г. С «01» января 2019 г. по «31» декабря 2019 г. Ссылка на сайт – http://apps.webofknowledge.com/WOS_GeneralSearch_input.do?product=WOS&search_mode=GeneralSearch&SID=R1Ij2TUYmdd7bUatOlJ&preferencesSaved= Количество ключей – доступ для пользователей РХТУ по ip-адресам	Открыт доступ к ресурсам: **WEB of SCIENCE** – реферативная и наукометрическая база данных. **MEDLINE** – реферативная база данных по медицине.

		неограничен.	
17	Royal Society of Chemistry (Королевское химическое общество	Принадлежность сторонняя. Национальная подписка (Минобрнауки+ ГПНТБ) Сублицензионный договор № RSC/130 от 08.10.2019 г. С «01» января 2019 г. по «31» декабря 2019 г. Ссылка на сайт – http://pubs.rsc.org/ Количество ключей - доступ для пользователей РХТУ по ip-адресам неограничен.	Коллекция включает 44 журнала. Тематика: органическая, аналитическая, физическая химия, биохимия, электрохимия, химические технологии.
18.	Электронные ресурсы издательства SpringerNature	Принадлежность – сторонняя Национальная подписка (Минобрнауки+РФФИ) Информационное письмо РФФИ № 809 от 24.06.2019 г. С «01» января 2019 г. по «31» декабря 2019 г. Ссылка на сайт http://link.springer.com/ Количество ключей - доступ для пользователей РХТУ по ip-адресам неограничен.	- Полнотекстовая коллекция электронных журналов Springer по различным отраслям знаний. - Полнотекстовые 85 журналов Nature Publishing Group - Коллекция научных протоколов по различным отраслям знаний Springer Protocols - Коллекция научных материалов в области физических наук и инжиниринга Springer Materials (The Landolt-Bornstein Database) - Полный доступ к статическим и динамическим справочным изданиям по любой теме - Реферативная база данных по чистой и прикладной математике zbMATH - Nano Database
19.	База данных SciFinder компании Chemical Abstracts Service	Принадлежность сторонняя. Национальная подписка (Минобрнауки+ ГПНТБ) Сублицензионный договор № CAS/130 от 23.10.2019 г. С «01» января 2019 г. по «31» декабря 2019 г. Ссылка на сайт – https://scifinder.cas.org Количество ключей – доступ для пользователей РХТУ по ip-адресам и персональной регистрации.	SciFinder — поисковый сервис, обеспечивающий многоаспектный поиск как библиографической информации, так и информации по химическим реакциям, структурным соединениям и патентам. Основная тематика обширного поискового массива — химия, а также ряд смежных дисциплин, таких как материаловедение, биохимия и биомедицина, фармакология, химическая технология, физика, геология, металлургия и другие.

20	Издательство Elsevier на платформе ScienceDirect	Принадлежность сторонняя. Национальная подписка (Минобрнауки+ РФФИ) Информационное письмо РФФИ № исх.- 1294 от 09 10 2019 г. С «01» января 2019 г. по «31» декабря 2019 г. Ссылка на сайт – https://www.sciencedirect.com Количество ключей – доступ для пользователей РХТУ по ip-адресам.	«Freedom Collection» — полнотекстовая коллекция электронных журналов издательства Elsevier по различным отраслям знаний, включающая не менее 2000 наименований электронных журналов. «Freedom Collection eBook collection» — содержит более 5 000 книг по 24 различным предметным областям естественных, технических и медицинских наук. Доступ к архивам 2014-2018гг.
21	ЭБС «Лань»	Принадлежность - сторонняя Реквизиты договора - ООО «Издательство «Лань», договор №29.01-3-2.0-1299/2018 от 06.03.2019 г. **С «06» марта 2019г. по «25» сентября 2019г.** Ссылка на сайт ЭБС – http://e.lanbook.com Сумма договора – 73 247-39 Количество ключей - доступ для всех пользователей РХТУ с любого компьютера.	Коллекция книг по естественно-научным и техническим отраслям наукам.
22	ЭБС «ЮРАЙТ»	Принадлежность - сторонняя Реквизиты договора – ООО «Электронное издательство ЮРАЙТ», Договор № №29.01-3-2.0-1168/2018 от 11.01.2019 г. С «11» января 2019 г. по «»10» января 2020 г. Ссылка на сайт ЭБС - https://biblio-online.ru/ Сумма договора – 220 000-00 руб. Количество ключей - доступ для всех пользователей РХТУ с любого компьютера.	Электронная библиотека включает более 5000 наименований учебников и учебных пособий по всем отраслям знаний для всех уровней профессионального образования от ведущих научных школ с соблюдением требований новых ФГОСов.

13. МАТЕРИАЛЬНО-ТЕХНИЧЕСКОЕ ОБЕСПЕЧЕНИЕ ДИСЦИПЛИНЫ

В соответствии с учебным планом занятия по дисциплине ***«Основы проектирования производств переработки полимеров*** проводятся в форме лекций, лабораторных занятий и самостоятельной работы обучающегося.

13.1. Оборудование, необходимое в образовательном процессе:

Состав оборудования включает установки переработки и изучения технологических и физико-механических свойств полимерных материалов, установки для получения образцов из полимерных материалов:

1. Копёр КМО-2
2. Машина для испытаний на растяжение
3. Пресс гидравлический 10-тонный
4. Прибор для испытания сыпучести
5. Аппарат для вырезки образцов
6. Вакуумформовочная машина «Беби»
7. Вертикально-литьевая машина ВЛМ-25-40
8. Весы Acculab EC-410d
9. Маятниковый Копёр Г1/4
10. Разрывная машина
11. Разрывная машина «Тератест»
12. Машина литьевая Д-32-32
13. Термопласт-автомат «Куаси» - 105/32
14. Универсальная испытательная машина
15. Прибор ИИРТ-м
16. Сушильный шкаф СПF-200

13.2. Учебно-наглядные пособия:

Тихонов Н.Н. Оборудование для производства изделий из пластмасс. Основы проектирования и оборудование процессов переработки полимеров. Иллюстративный материал: учебное пособие для студентов высших учебных заведений, обучающихся по направлению "Химическая технология"; Москва : РХТУ им. Д. И. Менделеева, 2012. - 123 с.
Индивидуальный маршрутный лист для выполнения лабораторных работ.

13.3. Компьютеры, информационно-телекоммуникационные сети, аппаратно-программные и аудиовизуальные средства:

Персональные компьютеры, укомплектованные проигрывателями CD и DVD, принтерами и программными средствами; проектор; экран;; WEB-камеры; копировальные аппараты; локальная сеть с выходом в Интернет.

13.4. Печатные и электронные образовательные и информационные ресурсы:

1. Информационно-методические материалы: учебные пособия по дисциплине; методические рекомендации к лабораторным занятиям занятиям; раздаточный материал к лекционным курсам.
2. Электронные образовательные ресурсы: кафедральные библиотеки электронных изданий; электронные презентации к разделамлекций; учебно-методические разработки кафедры в электронном виде, сборники технологических схем получения полимеров, справочные материалы в печатном и электронном виде по свойствам и технологиям получения полимерных материалов и изделий.

13.5. Перечень лицензионного программного обеспечения:

№ п/п	Наименование программного продукта	Реквизиты договора поставки	Количество лицензий	Срок окончания действия лицензии
1	Операционная система Microsoft Windows 10 Education (Russian)	Подписка Microsoft Azure Dev Tools for Teaching, соглашение ICM-167819 от 24.12.2018 г., действительно до 28.01.2021 г., счет IM83988 от 22.01.2020 г.	50	28.01.2021 г.
2	Графический редактор Microsoft Visio Professional 2019 (Russian)	Подписка Microsoft Azure Dev Tools for Teaching, соглашение ICM-167819 от 24.12.2018 г., действительно до 28.01.2021 г., счет IM83988 от 22.01.2020 г.	50	28.01.2021 г.
3	Пакет офисных программ (текстовый редактор, табличный процессор, редактор презентаций) Libre Office	Не предусмотрен (бесплатное программное обеспечение, свободно распространяемое в соответствии с условиями лицензии Mozilla Public License, version 2.0)	не ограничено в соответствии с условиями лицензии Mozilla Public License, version 2.0	бессрочная в соответствии с условиями лицензии Mozilla Public License, version 2.0

5	Kaspersky Endpoint Security 10 для Windows	Контракт от 24.12.2018 № 126-152ЭА/2018	50	22.12.2020

14. ТРЕБОВАНИЯ К ОЦЕНКЕ КАЧЕСТВА ОСВОЕНИЯ ПРОГРАММЫ

Наименование разделов	Основные показатели оценки	Формы и методы контроля и оценки
Анализ современных технологических процессов переработки полимеров.	*Знает:* - специфику организации современных процессов переработки полимеров; - *Умеет:* - анализировать процессы переработки полимеров целью их оптимизации; - *Владеет:* - навыками выбора метода переработки в зависимости от свойств материала, назначения изделия, его конфигурации и тиражности.	Опрос при подготовке и выполнении лабораторных работ №1-2
Вспомогательные процессы и их роль в технологии современного производства переработки полимеров.	*Знает:* - роль и функции вспомогательных процессов в технологии переработки полимеров; - требования, предъявляемые к аппаратурному и технологическому оформлению вспомогательных процессов при переработке полимеров; *Умеет:* - определять технологические свойства полимеров и выбирать необходимые технологические процессы и оборудование для их подготовки.	Опрос при подготовке и выполнении лабораторной работы №1-2 Первая контрольная работа. Оценивается в баллах. Максимальная оценка 18 баллов.
Технологическое и аппаратурное	*Знает:* - особенности аппаратурного и	

оформление современных процессов производства профильных изделий и полупродуктов из полимеров.	технологического оформления процессов производства профильных изделий из полимеров; - физические и химические процессы, которыми сопровождается формование профильных изделий из полимеров методами экструзии и каландрования. *Умеет:* - правильно выбирать необходимые технологические параметры процесса производства профильных изделий и полупродуктов из полимеров.. *Владеет:* - навыками оптимизации технологических параметров процесса производства профильных изделий и полупродуктов из полимеров.	Опрос при подготовке и выполнении лабораторных работ № 3-4 Первая контрольная работа. Оценивается в баллах. Максимальная оценка 18 баллов.
Технологическое и аппаратурное оформление современных процессов производства изделий из термопластичных полимеров	*Знает:* - особенности аппаратурного и оформления процессов производства изделий из термопластичных полимеров методами литья под давлением; раздувного формования, термоформования из пленок и листов; - физические и химические процессы, которыми сопровождается формование изделий из термопластичных полимеров; *Умеет:* - выбирать технологические параметры процесса производства изделий из термопластичных полимеров методами литья под давлением;	Опрос при подготовке и выполнении лабораторных работ № 4-10 Вторая контрольная работа. Оценивается в баллах. Максимальная оценка 18 баллов.

	раздувного формования, термоформования из пленок и листов. *Владеет:* - навыками оптимизации технологических параметров процесса производства изделий из полимеров методами литья под давлением; термоформования из пленок и листов.	
Технологическое и аппаратурное оформление современных процессов производства изделий из термореактивных полимеров	*Знает:* - особенности аппаратурного и технологического оформления процессов производства изделий из термореактивных полимеров методами прессования и литья под давлением; - физические и химические процессы, которыми сопровождается формование изделий из термореактивных полимеров методами прессования и литья под давлением. *Умеет:* - правильно выбирать необходимые технологические параметры процесса производства изделий из термореактивных полимеров методами прессования и литья под давлением. *Владеет:* - навыками оптимизации технологических параметров процесса производства изделий из термореактивных полимеров методами прессования и литья под давлением.	Опрос при подготовке и выполнении лабораторных работ № 11 Вторая контрольная работа. Оценивается в баллах. Максимальная оценка 18 баллов

Технологическое и аппаратурное оформление современных процессов соединения изделий из полимеров.	*Знает:* - особенности аппаратурного и технологического оформления процессов соединения изделий из полимеров методами сварки и склеивания; - физические и химические процессы, которыми сопровождается соединения изделий из полимеров. *Умеет:* - правильно выбирать необходимые технологические параметры процесса соединения изделий из полимеров методами сварки и склеивания;. *Владеет:* - навыками оптимизации технологических параметров процесса соединения изделий из полимеров методом сварки.	Опрос при подготовке и выполнении лабораторной работы № 12
Робототехника и манипуляторы в промышленности переработки пластмасс. Их роль в оптимизации технологических процессов переработки полимеров	*Знает:* - особенности применения робототехники и манипуляторов в промышленности переработки полимеров. *Умеет:* - использовать робототехнику и манипуляторы при разработке технологических схем процессов переработки полимеров. *Владеет:* - общими представлениями об устройстве и принципах работы промышленных роботов и манипуляторов.	Первая и вторая контрольныея работы. Оцениваются в баллах. Максимальная оценка каждой работы 18 баллов.
Экологические требования к современным процессам	*Знает:* - экологические требования к современным процессам переработки полимеров и их	Первая и вторая контрольныея работы.

переработки полимеров и их аппаратурному оформлению. Проблемы переработки вторичных полимеров.	аппаратурному оформлению. *Умеет:* - разрабатывать технологические схемы процессов переработки полимеров с учетом требований экологии. *Владеет:* - знаниями о методах переработки и применения вторичных полимеров.	Оцениваются в баллах. Максимальная оценка каждой работы 18 баллов.

15. ОСОБЕННОСТИ ОРГАНИЗАЦИИ ОБРАЗОВАТЕЛЬНОГО ПРОЦЕССА ДЛЯ ИНВАЛИДОВ И ЛИЦ С ОГРАНИЧЕННЫМИ ВОЗМОЖНОСТЯМИ ЗДОРОВЬЯ

Обучение инвалидов и лиц с ограниченными возможностями здоровья осуществляется в соответствии с:

− Порядком организации и осуществления образовательной деятельности по образовательным программам – программам бакалавриата, программам специалитета, программам магистратуры (Приказ Минобрнауки РФ от 05.04.2017 № 301);

− Положением о Порядке организации и осуществления образовательной деятельности по образовательным программам – программам бакалавриата, программам специалитета, программам магистратуры в Российском химико-технологическом университете имени Д.И. Менделеева (утв. решением Ученого совета университета от 28.06.2017, протокол № 9);

− Методическими рекомендациями по организации образовательного процесса для обучения инвалидов и лиц с ограниченными возможностями здоровья в образовательных организациях высшего образования, в том числе оснащенности образовательного процесса (утверждены заместителем Министра образования и науки РФ А.А. Климовым от 08.04.2014 № АК-44/05вн).

Дополнения и изменения к рабочей программе дисциплины
«Технология и оборудование процессов переработки полимеров»
основной образовательной программы
направление подготовки: 18.03.01 «Химическая технология»
профиль: «Технология и переработка полимеров»
квалификация: бакалавр

Форма обучения: очная

Номер изменения/ дополнения	Содержание дополнения/изменения	Основание внесения изменения/дополнения
1.	Изменение в части обновления лицензионного программного обеспечения	протокол заседания Ученого совета № 1 от «30» августа 2019г.
2.	Изменения в части обновления договоров электронных ресурсов	протокол заседания Ученого совета № 2 от «30» сентября 2019г.

Министерство науки и высшего образования Российской Федерации
Федеральное государственное бюджетное образовательное учреждение высшего образования
«Российский химико-технологический университет имени Д.И. Менделеева»

«Утверждаю»
Ректор РХТУ им. Д.И. Менделеева
_____ А.Г. Мажуга
«__» _____ 2019 г.

РАБОЧАЯ ПРОГРАММА ДИСЦИПЛИНЫ
«Материаловедение в производстве полимеров»
Направление подготовки 18.03.01 Химическая технология
Профиль «Технология и переработка полимеров»
Квалификация «бакалавр»

Программа рассмотрена и одобрена
Методической комиссией
РХТУ им. Д.И. Менделеева
«31» мая 2019 г.

Председатель _____ Н.А. Макаров

Москва 2019 г.

Программа составлена:
Заведующим кафедрой инновационных материалов и защиты от коррозии
д.т.н., профессором Т.А. Ваграмяном
профессор кафедры инновационных материалов и защиты от коррозии
к.т.н., доцент А.П. Жуков
доцентом кафедры инновационных материалов и защиты от коррозии
к.т.н. Д.В. Мазуровой

Программа рассмотрена и одобрена на заседании кафедры инновационных материалов и защиты от коррозии РХТУ им. Д.И. Менделеева «13» мая 2019 г., протокол № 11

Заведующий кафедрой ИМиЗК Т.А. Ваграмян

СОДЕРЖАНИЕ

1. ЦЕЛИ И ЗАДАЧИ ДИСЦИПЛИНЫ 4
2. ТРЕБОВАНИЯ К РЕЗУЛЬТАТАМ ОСВОЕНИЯ ДИСЦИПЛИНЫ 4
3. ОБЪЕМ ДИСЦИПЛИНЫ И ВИДЫ УЧЕБНОЙ РАБОТЫ 5
4.СОДЕРЖАНИЕ ДИСЦИПЛИНЫ 5
4.1. Разделы дисциплины и виды занятий для студентов очного отделения 5
4.2 Содержание разделов дисциплины 12
5. СООТВЕТСТВИЕ СОДЕРЖАНИЯ ТРЕБОВАНИЯМ К РЕЗУЛЬТАТАМ ОСВОЕНИЯ ДИСЦИПЛИНЫ 14
6. ПРАКТИЧЕСКИЕ И ЛАБОРАТОРНЫЕ ЗАНЯТИЯ 14
6.1. Практические занятия 14
7. САМОСТОЯТЕЛЬНАЯ РАБОТА 15
8. ПРИМЕРЫ ОЦЕНОЧНЫХ СРЕДСТВ ДЛЯ КОНТРОЛЯ 15
ОСВОЕНИЯ ДИСЦИПЛИНЫ 15
8.1. Примерная тематика реферативно-аналитической работы. 16
8.2.Примеры тем домашних заданий 17
8.3. Примеры контрольных вопросов для текущего контроля освоения дисциплины 18
8.4. Вопросы для итогового контроля освоения дисциплины (Зачет) 20
8.5. Структура и примеры билетов для зачета 22
9. УЧЕБНО-МЕТОДИЧЕСКОЕ ОБЕСПЕЧЕНИЕ ДИСЦИПЛИНЫ 22
9.1. Рекомендуемая литература 22
9.2. Рекомендуемые источники научно-технической информации 23
9.3. Средства обеспечения освоения дисциплины 25
10. МЕТОДИЧЕСКИЕ УКАЗАНИЯ ДЛЯ ОБУЧАЮЩИХСЯ 26
10.1. Для студентов, обучающихся по очной форме, без использования электронного образования и дистанционных образовательных технологий 26
10.2. Для студентов, обучающихся по очной форме, с использованием электронного образования и дистанционных образовательных технологий 26
11. МЕТОДИЧЕСКИЕ УКАЗАНИЯ ДЛЯ ПРЕПОДАВАТЕЛЕЙ 27
11.1. Для преподавателей, при реализации программы по очной форме, без использования электронного образования и дистанционных образовательных технологий 27
11.2. Для преподавателей, при реализации программы по очной форме, с использованием электронного образования и дистанционных образовательных технологий 27
12. ПЕРЕЧЕНЬ ИНФОРМАЦИОННЫХ ТЕХНОЛОГИЙ, ИСПОЛЬЗУЕМЫХ В ОБРАЗОВАТЕЛЬНОМ ПРОЦЕССЕ 28
13. МАТЕРИАЛЬНО-ТЕХНИЧЕСКОЕ ОБЕСПЕЧЕНИЕ ДИСЦИПЛИНЫ 37
13.1 Оборудование, необходимое в образовательном процессе 37
13.2 Учебно-наглядные пособия 38
13.3 Компьютеры, информационно-телекоммуникационные сети, аппаратно-программные и аудиовизуальные средства 38
13.4 Печатные и электронные образовательные и информационные ресурсы 38
13.5 Перечень лицензионного программного обеспечения 38
14. ТРЕБОВАНИЯ К ОЦЕНКЕ КАЧЕСТВА ОСВОЕНИЯ ПРОГРАММЫ 38
15. ОСОБЕННОСТИ ОРГАНИЗАЦИИ ОБРАЗОВАТЕЛЬНОГО ПРОЦЕССА ДЛЯ ИНВАЛИДОВ И ЛИЦ С ОГРАНИЧЕННЫМИ ВОЗМОЖНОСТЯМИ ЗДОРОВЬЯ 40

1. ЦЕЛИ И ЗАДАЧИ ДИСЦИПЛИНЫ

Программа составлена в соответствии с требованиями Федерального государственного образовательного стандарта высшего образования (ФГОС ВО) для направления подготовки 18.03.01 «Химическая технология», рекомендациями методической комиссии и накопленного опыта преподавания дисциплины кафедрой «Инновационные материалы и защита от коррозии» РХТУ им.Д.И.Менделеева. Программа рассчитана на изучение дисциплины в течение 1 семестра.

Дисциплина «Материаловедение в производстве полимеров» относится к вариативной части обязательных дисциплин учебного плана (Б1.В.10). Программа предполагает, что обучающиеся имеют теоретическую и практическую подготовку в области знаний основ естественнонаучных дисциплин – общей и неорганической химии, органической химии, физической химии, физики, прикладной механики.

Цели дисциплины:

-приобретение студентами знаний, необходимых для самостоятельного решения вопросов, связанных с выбором материалов оборудования производств получения и переработки полимеров;

- получение информации о физической сущности явлений, происходящих в материалах, установление зависимости между составом, строением и свойствами материалов;

- изучение теории и практики различных способов упрочнения материалов, обеспечивающих высокую надежность и долговечность деталей машин, инструмента и других изделий;

- ознакомление с основными группами металлических и неметаллических материалов, их свойствами и областями применения.

Основными задачами дисциплины являются:

-получение информации о физической сущности явлений, происходящих в материалах;

-установление зависимости между составом, строением и свойствами материалов;

-изучение теории и практики различных способов упрочнения материалов, обеспечивающих высокую надежность и долговечность деталей машин, инструмента и других изделий;

-изучение основных групп материалов, их свойств и областей применения.

Дисциплина «Материаловедение в производстве полимеров» преподается в 8 семестре. Контроль успеваемости студентов ведется по принятой в университете рейтинговой системе.

2. ТРЕБОВАНИЯ К РЕЗУЛЬТАТАМ ОСВОЕНИЯ ДИСЦИПЛИНЫ

Изучение дисциплины «Материаловедение в производстве полимеров» при подготовке бакалавров по направлению подготовки 18.03.01 «Химическая технология», профиль подготовки «Технология и переработка полимеров» направлено на приобретение следующих профессиональных компетенций:

-способность принимать конкретные технические решения при разработке технологических процессов, выбирать технические средства и технологии с учетом экологических последствий их применения (ПК-4);

-способность проводить анализ сырья, материалов и готовой продукции, осуществлять оценку результатов анализа (ПК-10);

-готовность проводить стандартные и сертификационные испытания материалов, изделий и технологических процессов (ПК-17);

-готовность использовать знание свойств химических элементов, соединений и материалов на их основе для решения задач профессиональной деятельности (ПК-18).

В результате изучения дисциплины студент бакалавриата должен:

Знать:

- классификацию, структуру, состав и свойства материалов;
- маркировку материалов по российским стандартам;
- основные конструкционные и функциональные материалы, применяемые в химической технологии и химическом аппаратостроении;

Уметь:

- рационально подобрать конструкционный материал для химико-технологического процесса (реактора, аппарата, машины) с учетом методов защиты от возможного воздействия технологической среды;

Владеть:

- методами определения свойств материалов;
- данными для принятия конкретных технических решений при разработке оборудования производств получения и переработки полимеров

.

3. ОБЪЕМ ДИСЦИПЛИНЫ И ВИДЫ УЧЕБНОЙ РАБОТЫ

Виды учебной работы	В зачетных единицах	В академ. часах
Общая трудоемкость дисциплины по учебному плану	**3**	**108**
Контактная работа - аудиторные занятия:	**1,3**	**48**
Лекции (Лек)	0,9	32
Практические занятия (ПЗ)	0,4	16
Самостоятельная работа (СР):	**1,7**	**60**
Реферат	0,6	20
Контактная самостоятельная работа	1,1	0,2
Самостоятельное изучение разделов дисциплины		39,8
Вид контроля: Зачет		

Виды учебной работы	В зачетных единицах	В астр. часах
Общая трудоемкость дисциплины по учебному плану	**3**	**81**
Контактная работа - аудиторные занятия:	**1,3**	**36**
Лекции (Лек)	0,9	24
Практические занятия (ПЗ)	0,4	12
Самостоятельная работа (СР):	**1,7**	**45**
Реферат	0,6	15
Контактная самостоятельная работа	1,1	0,15
Самостоятельное изучение разделов дисциплины		29,85
Вид контроля: Зачет		

4.СОДЕРЖАНИЕ ДИСЦИПЛИНЫ

4.1. Разделы дисциплины и виды занятий для студентов очного отделения

		Академ. часов				
№ п/п	**Раздел дисциплины**	**Всего**	**Лек-ции**	**Прак. зан.**	**Лаб. рабо-ты**	**Сам. рабо-та**

1.	**Раздел 1. Введение. Физико-химические основы материаловедения**	***32***	***10***	***4***	**-**	***18***
1.1	Материаловедение как наука: цели,				_	

	задачи и значение дисциплины. Общие требования, предъявляемые к материалам в зависимости от условий использования или эксплуатации. Развитие науки о материалах. Роль русских ученых в развитии науки. Достижения в области создания новых материалов, технико-экономическая эффективность их применения. Значение материалов в развитии химико-технологических процессов и обеспечении их безопасности. Основные понятия о строении, структуре и свойствах материалов. Методы изучения структуры и свойств материалов. Строение материалов. Основные типы кристаллических решеток. Классификация кристаллов по типам связи. Анизотропия свойств кристаллов. Строение реальных кристаллов. Дефекты реальных кристаллов и их влияние на свойства металлов и сплавов. Свойства дислокаций. Диаграмма «плотность дефектов-прочность». Кристаллизация металлов и сплавов. Самопроизвольная кристаллизация. Несамопроизвольная кристаллизация. Аморфные материалы. Аллотропические превращения металлов. Свойства материалов. Показатели свойств. Классификация свойств. Механические, физические, химические, эксплуатационные и технологические свойства материалов. Показатели механических свойств, определяемые при статических испытаниях на растяжение и изгиб. Методы определения твердости материалов. Показатели механических свойств, определяемые при динамических и циклических испытаниях. Основы теории сплавов. Диаграммы состояния сплавов. Термины и определения. Диаграммы – «состав-свойство». Фазовый состав сплавов. Зависимость между свойствами сплавов и типом диаграммы состояния. Правило Н.С. Курнакова. Описание подраздела				–	

2.	**Раздел 2. Металлические материалы**	***32***	***8***	***4***	***-***	***16***

2.1	Железо и сплавы на его основе. Стали и чугуны. Железоуглеродистые сплавы. Структуры сплавов железо-углерод. Диаграммы состояния железо-цементит. Компоненты, фазы и структурные составляющие сталей и белых чугунов. Конструкционные металлические материалы. Углеродистые и легированные стали. Классификация сталей, определение понятия качества стали (требования к качеству). Влияние углерода и постоянных (технологических) примесей на качество стали, методы улучшения качества стали (повышение ее конструкционной прочности). Влияние легирующих элементов на свойства стали. Конструкционные стали. Инструментальные стали. Классификация углеродистых и легированных сталей. Маркировка сталей Чугуны и твердые сплавы. Свойства и назначение чугуна. Процесс графитизации. Чугуны серые, белые, ковкие, высокопрочные, их свойства, область применения, маркировка. Термическая обработка. Теория и практика термической и химико-термической обработки металлов и сплавов. Природа, механизм и условия протекания структурных превращений в стали. Виды термической обработки стали: отжиг I и II рода, полный и неполный отжиг, нормализация, закалка, отпуск. Закаливаемость и прокаливаемость сталей. Влияние термической обработки на механические свойства стали. Физические основы химико-термической обработки. Диффузионное насыщение поверхности стали неметаллами. Виды и способы цементации. Азотирование стали. Диффузионная металлизация. Ионная химико-термическая обработка. Цветные металлы и сплавы на их основе. Общая характеристика и классификация медных сплавов. Латуни, бронзы, медно-никелевые сплавы. Общая характеристика алюминиевых сплавов. Деформируемые алюминиевые сплавы, литейные алюминиевые сплавы. Общая характеристика магниевых сплавов. Деформируемые магниевые сплавы. Литейные магниевые сплавы. Титан и				–	

3.	**Раздел 3. Основы коррозии металлов. Принципы и методы защиты от коррозии.**	***12***	***4***	***2***	***-***	***8***
3.1	Основные причины коррозии металлов. Показатели коррозии. Классификация коррозионных процессов. Химическая коррозия. Газовая коррозия. Коррозия в жидкостях – неэлектролитах. Электрохимическая коррозия. Кинетика электрохимической коррозии. Коррозия металлов в условиях технологических сред химических производств. Принципы и методы защиты от коррозии. Коррозионностойкие металлические и неметаллические материалы. Методы защиты машин и аппаратов химических производств от коррозии. Ингибиторы коррозии. Электрохимическая защита. Защитные покрытия.				–	
4	**Раздел 4. Неметаллические материалы**	*24*	*8*	*4*	*-*	*12*

4.1	Материалы на основе высокомолекулярных соединений. Строение и свойства полимеров. Термореактивные и термопластичные полимеры. Строение и свойства пластмасс. Основные разновидности промышленных полимеров и пластмасс. Газонаполненные пластмассы. Особенности строения, свойства резиновых материалов. Резины общего назначения, специальные резины и области их применения. Лакокрасочные материалы (ЛКМ). Основные виды ЛКМ. Краски, лаки, грунтовка, шпатлевка. Керамические материалы. Конструкционная, инструментальная и техническая керамика. Неорганическое стекло. Классификация стекол по назначению и области применения. Ситаллы. Графит. Асбест. Свойства и области применения. Смазочные масла, пластические смазки, твердые смазочные материалы. Смазочно-охлаждающие жидкости. Древесные конструкционные материалы. Антифрикционные металлические и неметаллические материалы. Композиционные материалы (КМ). Общая характеристика композиционных материалов. Дисперсно-упроченные КМ, слоистые КМ, волокнистые КМ. Композиционные материалы на металлической и неметаллической основе. САП (спеченные алюминиевые порошки). Армированные полимерные материалы. Керамические композиционные материалы. Углеродные композиционные материалы. Понятия о нанотехнологиях, наноматериалах. Применение в промышленности. Влияние облучения на структуру, механические свойства и коррозионную стойкость материалов. Радиационностойкие стали и сплавы.				–	

5	**Раздел 5. Экономически обоснованный выбор материалов.**	*8*	*2*	*2*	-	*6*
5.1	Выбор конструкционных материалов для конкретного технологического процесса. Особенности выбора материала для данного профиля направления подготовки. Критерии и алгоритм выбора конструкционных материалов. Экологические и экономические аспекты материаловедения и защиты материалов от коррозии.				_	
	ИТОГО	**108**	**32**	**16**	**-**	**60**

4.2 Содержание разделов дисциплины

Раздел 1. Введение. Физико-химические основы материаловедения

Материаловедение как наука: цели, задачи и значение дисциплины. Общие требования, предъявляемые к материалам в зависимости от условий использования или эксплуатации. Развитие науки о материалах. Роль русских ученых в развитии науки. Достижения в области создания новых материалов, технико-экономическая эффективность их применения. Значение материалов в развитии химико-технологических процессов и обеспечении их безопасности.

Основные понятия о строении, структуре и свойствах материалов. Методы изучения структуры и свойств материалов.

Строение материалов. Основные типы кристаллических решеток. Классификация кристаллов по типам связи. Анизотропия свойств кристаллов. Строение реальных кристаллов. Дефекты реальных кристаллов и их влияние на свойства металлов и сплавов. Свойства дислокаций. Диаграмма «плотность дефектов-прочность». Кристаллизация металлов и сплавов. Самопроизвольная кристаллизация. Несамопроизвольная кристаллизация. Аморфные материалы. Аллотропические превращения металлов.

Свойства материалов. Показатели свойств. Классификация свойств. Механические, физические, химические, эксплуатационные и технологические свойства материалов. Показатели механических свойств, определяемые при статических испытаниях на растяжение и изгиб. Методы определения твердости материалов. Показатели механических свойств, определяемые при динамических и циклических испытаниях.

Основы теории сплавов. Диаграммы состояния сплавов. Термины и определения. Диаграммы – «состав-свойство». Фазовый состав сплавов. Зависимость между свойствами сплавов и типом диаграммы состояния. Правило Н.С. Курнакова.

Раздел 2. Металлические материалы

Железо и сплавы на его основе. Стали и чугуны. Железоуглеродистые сплавы. Структуры сплавов железо-углерод. Диаграммы состояния железо-цементит. Компоненты, фазы и структурные составляющие сталей и белых чугунов.

Конструкционные металлические материалы. Углеродистые и легированные стали. Классификация сталей, определение понятия качества стали (требования к качеству). Влияние углерода и постоянных (технологических) примесей на качество стали, методы улучшения качества стали (повышение ее конструкционной прочности). Влияние легирующих элементов на свойства стали. Конструкционные стали. Инструментальные стали. Классификация углеродистых и легированных сталей. Маркировка сталей Чугуны и твердые сплавы. Свойства и назначение чугуна. Процесс графитизации. Чугуны серые, белые, ковкие, высокопрочные, их свойства, область применения, маркировка.

Термическая обработка. Теория и практика термической и химико-термической обработки металлов и сплавов. Природа, механизм и условия протекания структурных

превращений в стали. Виды термической обработки стали: отжиг I и II рода, полный и неполный отжиг, нормализация, закалка, отпуск. Закаливаемость и прокаливаемость сталей. Влияние термической обработки на механические свойства стали. Физические основы химико-термической обработки. Диффузионное насыщение поверхности стали неметаллами. Виды и способы цементации. Азотирование стали. Диффузионная металлизация. Ионная химико-термическая обработка.

Цветные металлы и сплавы на их основе. Общая характеристика и классификация медных сплавов. Латуни, бронзы, медно-никелевые сплавы. Общая характеристика алюминиевых сплавов. Деформируемые алюминиевые сплавы, литейные алюминиевые сплавы. Общая характеристика магниевых сплавов. Деформируемые магниевые сплавы. Литейные магниевые сплавы. Титан и сплавы на основе титана. Влияние легирующих элементов на структуру и свойства титановых сплавов. Бериллий и сплавы на его основе. Тугоплавкие металлы и сплавы на их основе.

Порошковые металлические материалы. Материалы с особыми электрическими свойствами.

Раздел 3. Основы коррозии металлов. Принципы и методы защиты от коррозии.

Основные причины коррозии металлов. Показатели коррозии. Классификация коррозионных процессов. Химическая коррозия. Газовая коррозия. Коррозия в жидкостях – неэлектролитах. Электрохимическая коррозия. Кинетика электрохимической коррозии. Коррозия металлов в условиях технологических сред химических производств.

Принципы и методы защиты от коррозии. Коррозионностойкие металлические и неметаллические материалы. Методы защиты машин и аппаратов химических производств от коррозии. Ингибиторы коррозии. Электрохимическая защита. Защитные покрытия.

Раздел 4. Неметаллические материалы

Материалы на основе высокомолекулярных соединений. Строение и свойства полимеров. Термореактивные и термопластичные полимеры. Строение и свойства пластмасс. Основные разновидности промышленных полимеров и пластмасс. Газонаполненные пластмассы.

Особенности строения, свойства резиновых материалов. Резины общего назначения, специальные резины и области их применения.

Лакокрасочные материалы (ЛКМ). Основные виды ЛКМ. Краски, лаки, грунтовка, шпатлевка.

Керамические материалы. Конструкционная, инструментальная и техническая керамика. Неорганическое стекло. Классификация стекол по назначению и области применения. Ситаллы. Графит. Асбест. Свойства и области применения.

Смазочные масла, пластические смазки, твердые смазочные материалы. Смазочно-охлаждающие жидкости.

Древесные конструкционные материалы.

Антифрикционные металлические и неметаллические материалы.

Композиционные материалы (КМ). Общая характеристика композиционных материалов. Дисперсно-упроченные КМ, слоистые КМ, волокнистые КМ. Композиционные материалы на металлической и неметаллической основе. САП (спеченные алюминиевые порошки). Армированные полимерные материалы. Керамические композиционные материалы. Углеродные композиционные материалы.

Понятия о нанотехнологиях, наноматериалах. Применение в промышленности.

Влияние облучения на структуру, механические свойства и коррозионную стойкость материалов. Радиационностойкие стали и сплавы.

Раздел 5. Экономически обоснованный выбор материалов.

Выбор конструкционных материалов для конкретного технологического процесса. Выбор материалов для технологий переработки полимеров. Критерии и алгоритм выбора

конструкционных материалов. Экологические и экономические аспекты материаловедения и защиты материалов от коррозии.

5. СООТВЕТСТВИЕ СОДЕРЖАНИЯ ТРЕБОВАНИЯМ К РЕЗУЛЬТАТАМ ОСВОЕНИЯ ДИСЦИПЛИНЫ

В результате освоения дисциплины студент должен	Разделы				
	1	2	3	4	5
Знать:					
- классификацию, структуру, состав и свойства материалов;	+	+		+	
- маркировку материалов по российским стандартам;		+		+	
- основные конструкционные и функциональные материалы, применяемые в химической технологии и химическом аппаратостроении;				+	+
Уметь:					
- рационально подобрать конструкционный материал для химико-технологического процесса (реактора, аппарата, машины) с учетом методов защиты от возможного воздействия технологической среды;			+	+	+
Владеть:					
- методами определения свойств материалов;	+	+		+	+
- данными для принятия конкретных технических решений при разработке оборудования производств получения и переработки полимеров.					+
Профессиональные компетенции:					
-способность принимать конкретные технические решения при разработке технологических процессов; выбирать технические средства и технологии с учетом экологических последствий их применения (ПК-4);		+	+	+	+
-способностью проводить анализ сырья, материалов и готовой продукции, осуществлять оценку результатов анализа (ПК-10);	+	+	+	+	
- готовностью проводить стандартные и сертификационные испытания материалов, изделий и технологических процессов (ПК-17);	+	+	+		
- готовностью использовать знание свойств химических элементов, соединений и материалов на их основе для решения задач профессиональной деятельности (ПК-18).		+	+	+	+

6. ПРАКТИЧЕСКИЕ И ЛАБОРАТОРНЫЕ ЗАНЯТИЯ

6.1. Практические занятия

Учебным планом подготовки бакалавров предусмотрено проведение практических (семинарских) занятий по дисциплине «Материаловедение в производстве полимеров» в объеме 16 часов (0,4 зач. ед.). Практические занятия направлены на углубление теоретических знаний, полученных студентом на лекционных занятиях, приобретение навыков применения теоретических знаний в практической работе.

№ п/п	№ раздела	Темы практических (семинарских) занятий

	дисциплины	
1	Раздел 1	Строение, структура и свойства материалов. Механические свойства материалов
2	Раздел 1	Основы теории сплавов. Диаграммы состояния сплавов. Термины и определения. Диаграммы – «состав-свойство». Фазовый состав сплавов.
3	Раздел 2	Фазовые структуры в системе «Fe-C». Диаграмма состояния «Fe-Fe_3C». Возможности ее применения для решения прикладных технологических задач.
4	Раздел 2	Методы повышения конструкционной прочности сталей. Маркировки и классификация сталей и чугунов.
5	Раздел 2	Цветные металлы и сплавы на их основе. Общая характеристика, классификация, маркировки, применение в промышленности
6	Раздел 3	Защита материалов химических аппаратов от коррозии
7	Раздел 4	Материалы на основе высокомолекулярных соединений. Основные виды пластических масс, их свойства и области применения. Силикатные материалы.
8	Раздел 4	Каучуки и резины. Лакокрасочные материалы. Композиционные материалы.
9	Раздел 5	Экономически обоснованный выбор материала для конкретного технологического процесса. Критерии выбора материала.

Лабораторные занятия учебным планом не предусмотрены

7. САМОСТОЯТЕЛЬНАЯ РАБОТА

Учебной программой дисциплины «Материаловедение в производстве полимеров» предусмотрена самостоятельная работа студента в объеме 60 часов. Самостоятельная работа проводится с целью углубления знаний по дисциплине и предусматривает:

- регулярную проработку пройденного на лекциях и практических занятиях учебного материала и подготовку к выполнению контрольных работ по разделам курса;
- подготовка домашних заданий и написание реферата по предложенным и свободным темам;
- ознакомление и проработку рекомендованной литературы, работу с электронно-библиотечными системами;
- посещение отраслевых выставок, семинаров, конференций различного уровня;
- участие в семинарах РХТУ им. И. Менделеева по тематике курса;
- подготовку к сдаче зачета по курсу.

Планирование времени на самостоятельную работу, необходимого на изучение дисциплины, студентам лучше всего осуществлять на весь период изучения, предусматривая при этом регулярное повторение пройденного материала. Материал, законспектированный на лекциях, необходимо регулярно дополнять сведениями из литературных источников, представленных в учебной программе. При работе с указанными источниками рекомендуется составлять краткий конспект материала, с обязательным фиксированием библиографических данных источника.

8. ПРИМЕРЫ ОЦЕНОЧНЫХ СРЕДСТВ ДЛЯ КОНТРОЛЯ ОСВОЕНИЯ ДИСЦИПЛИНЫ

8.1. Примерная тематика реферативно-аналитической работы.

Реферат по курсу выполняется в часы, выделенные учебным планом на самостоятельную работу. Максимальная оценка реферата – 15 баллов.

1. Сплавы меди, их применение в химических производствах.
2. Титан и его сплавы. Классификация, свойства, получение и области применения.
3. Алюминий и его сплавы как конструкционный материал.
4. Бериллий и сплавы содержащие бериллий. Свойства, применение в химическом машиностроении (химической технологии).
5. Легированные машиностроительные сплавы.
6. Конструкционные материалы на основе магния.
7. Аллотропические превращения металлов (Fe, Sn, Ti, Zr и др.).
8. Нержавеющие (коррозионностойкие) легированные стали.
9. Инструментальные стали и сплавы.
10. Жаропрочные материалы.
11. Жаростойкие материалы (металлические).
12. Хладостойкие материалы.
13. Радиационностойкие материалы.
14. Износостойкие материалы.
15. Чугуны с вермикулярным графитом.
16. Высокопрочные чугуны. Состав, структура, свойства, маркировка, применение в химическом машиностроении.
17. Легированные чугуны (коррозионная стойкость, применение в химической технологии).
18. Стали и сплавы для пищевой промышленности.
19. Подшипниковые стали.
20. Рессорно-пружинные стали.
21. Антифрикционные металлические материалы.
22. Металлы с памятью формы.
23. Тугоплавкие металлы (коррозионная стойкость и применение в химической технологии).
24. Латуни (состав, свойства, применение в химической технологии).
25. Бронзы (состав, свойства, применение в химической технологии).
26. Диаграммы состояния металлических сплавов.
27. Диаграммы состояния системы Fe – C (Fe_3C).
28. Диаграммы состояния сплавов меди.
29. Диаграммы состояния сплавов алюминия.
30. Пластмассы с порошковыми наполнителями.
31. Резины. Технология получения, свойства, применение в химической технологии.
32. Стекло. Состав, свойства, химическое сопротивление, области применения в химической технологии.
33. Техническая керамика в химической технологии.
34. Неметаллические антифрикционные материалы.
35. Химическая деструкция полимерных материалов.
36. Лакокрасочные покрытия (ЛКП) как метод защиты конструкционных материалов от коррозии.
37. Старение полимеров. Процессы, протекающие при старении полимеров.

38. Воздействие биохимических и биологических факторов на свойства неметаллических конструкционных материалов.
39. Керамика в ракетно-космическом машиностроении.
40. Керамика для хранения радиоактивных отходов.
41. Ударопрочная броневая керамика.
42. Керамика в двигателях внутреннего сгорания.
43. Органические полимерные покрытия и основы их нанесения.
44. Неорганические покрытия и способы их нанесения.
45. Древесные конструкционные материалы.
46. Конструкционные материалы на основе графита.
47. Кислотоупорная керамика и фарфор.
48. Материалы, получаемые плавлением природных силикатов.
49. Каучуки и резины.
50. Материалы для прокладок в химической технологии.
51. Углеграфитовые материалы.
52. Силикатные эмали.
53. Коррозия силикатных материалов в условиях химических производств.
54. Химическая деструкция полимерных материалов под действием растворов электролитов.
55. Стойкость силикатных материалов к действию кислот и щелочей.
56. Взаимодействие неметаллических конструкционных материалов с водой (водостойкость).
57. Прочность и разрушение неметаллических материалов.
58. Особенности взаимодействия неметаллических материалов с агрессивными средами.
59. Коррозионная (химическая) стойкость неметаллических конструкционных материалов в технологических растворах серной кислоты.

8.2.Примеры тем домашних заданий

Домашнее задание по курсу выполняется в часы, выделенные учебным планом на самостоятельную работу. Максимальная оценка – 15 баллов.

1. Привести фрагмент диаграммы состояния железо-цементит, соответствующий интервалу концентраций углерода сталей и чугунов.
2. По диаграмме состояния железо-цементит описать процесс охлаждения расплава с концентрацией в интервале температур 700-1550^{0}C.
3. По диаграмме состояния железо-цементит определить составы фаз при различных температурах и концентрациях, описать фазовые превращения при переходе через критические точки.
4. Дать описание α-Fe; сравните свойства твердых растворов на основе α- и γ- железа.
5. Показать на диаграмме состояния железо-цементит температурный режим диффузионного, полного, неполного, низкого, рекристаллизационного отжига, указать особенности технологии и назначение, возможные дефекты и способы их устранения.
6. Показать на диаграмме состояния железо-цементит температурный режим полной, неполной закалки, основные способы закалки, указать особенности технологии и назначение, возможные дефекты и способы их устранения.
7. Показать на диаграмме состояния железо-цементит температурный режим низкого, среднего и высокого отпуска, указать особенности технологии и назначение, отличие от различных видов старения.

8. Привести схему обработки стали холодом, указать особенности технологии и назначение, структурные превращения.
9. Привести схемы различных видов термомеханической обработки стали, указать особенности технологии, назначение, структурные превращения.
10. Перечислить основные виды химико-термической обработки стали, особенности процессов цементации, азотирования, цианирования, нитроцементации, диффузионной металлизации, назначение и режимы.
11. Классификация углеродистых и легированных сталей.
12. Маркировка конструкционных углеродистых и легированных сталей.
13. Шарикоподшипниковые стали, особенности маркировки.
14. Рессорно-пружинные стали, особенности маркировки.
15. Маркировка инструментальных и легированных сталей.
16. Быстрорежущие стали, особенности маркировки.
17. Твердые сплавы, особенности маркировки.
18. Штамповые стали, особенности маркировки.
19. Стали для измерительного инструмента, особенности маркировки.
20. Легированные стали для фасонного литья, особенности маркировки.
21. Стали и сплавы с особыми свойствами.
22. Износостойкие стали, особенности маркировки.
23. Кислотостойкие стали и сплавы.
24. Коррозионностойкие стали.
25. Жаростойкие стали и сплавы.
26. . Жаропрочные стали и сплавы.
27. Сплавы криогенной техники, особенности маркировки.
28. Стали и сплавы с особыми физическими свойствами.
29. Магнитные стали и сплавы, особенности маркировки.
30. Сплавы с заданным значением коэффициента теплового расширения.
31. Сплавы с малым температурным коэффициентом модуля упругости.
32. Сплавы с особыми упругими свойствами.
33. Сплавы с эффектом памяти формы.
34. Классификация чугунов
35. Легированные чугуны, свойства, маркировка.
36. . Ковкие чугуны, свойства, маркировка.
37. Высокопрочные чугуны, маркировка.
38. Антифрикционные чугуны, маркировка.
39. . Серые чугуны, маркировка.
40. Коррозионностойкие чугуны, особенности маркировки.
41. Деформируемые сплавы алюминия.
42. Литейные алюминиевые сплавы.
43. Маркировка сплавов на основе алюминия.
44. Бериллий и его сплавы. Свойства. Области применения.
45. Антифрикционные сплавы.
46. Баббиты.
47. Маркировка латуней.
48. Бронзы, классификация, маркировки
49. Магний и его сплавы. Маркировка.
50. Титан и его сплавы. Маркировка.

8.3. Примеры контрольных вопросов для текущего контроля освоения дисциплины

Контрольная работа № 1

Физико-химические основы материаловедения
Металлические материалы

N	Вопрос	Варианты ответа
1	Жидкотекучесть-это способность металла …	1. легко растекаться и заполнять полностью литейную форму 2. не разрушаясь, сопротивляться действию прилагаемых внешних сил 3. деформироваться без разрушения при приложении внешних сил 4. оказывать сопротивление ударным нагрузкам 5. восстанавливать форму после прекращения действия приложенных внешних сил
2	Определите дефект кристаллической решетки 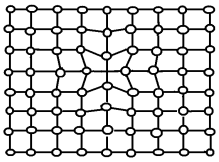	1. виды дефектов кристаллической структуры и фазы дислокационной схемы пластического сдвига 2. искажение решетки при вакансии 3. схема образования и миграции вакансии 4. примесные (чужеродные) атомы 5. межузельные атомы
3	Расшифруйте марку сплава КЧ 37-12	
4	Маркировка стали 40Г это	1. углеродистая инструментальная сталь 2. легированная цементуемая сталь 3. электромагнитная сталь 4. углеродистая конструкционная сталь с повышенным содержанием марганца 5. углеродистая конструкционная качественная сталь с повышенным содержанием марганца
5	Укажите содержание Zn (%) в сплаве ЛК 80-3	1. 80% 2. 3% 3. 83% 4. 17% 5. цинка в сплаве нет

Оценочный материал по контрольной работе №1

Вопрос	1	2	3	4	5	**Σ**
Баллы	3	3	3	3	3	15

Контрольная работа № 2

Основы коррозии металлов. Принципы и методы защиты от коррозии
Неметаллические материалы
Экономически обоснованный выбор материалов

№	Вопрос	Ответ
1	Определение термина коррозия	

2	Особенности защиты конструкционных материалов от атмосферной коррозии
3	Строение и свойства пластмасс. Основные разновидности промышленных полимеров и пластмасс
4	Структура и свойства композиционных материалов
5	Критерии и алгоритм выбора конструкционных материалов

Оценочный материал по контрольной работе №2

Вопрос	1	2	3	4	5	**Σ**
Баллы	3	3	3	3	3	15

8.4. Вопросы для итогового контроля освоения дисциплины (Зачет)

Максимальная оценка – 40 баллов.

1. Строение металлических материалов. Основные типы кристаллических решеток. Примеры. Анизотропия свойств.
2. Строение реальных кристаллов (дефекты и их влияние на свойства металлов и сплавов).
3. Характерные свойства металлов и сплавов. Классификация металлов. Применение в химической технологии.
4. Кристаллизация металлов и сплавов – самопроизвольная (аспекты термодинамики) и на искусственных центрах кристаллизации.
5. Аллотропические превращения металлов. Примеры Fe, Sn, Ti и др.
6. Механические свойства. Показатели механических свойств, определяемые при статических испытаниях на растяжение. Показатели механических свойств, определяемые при динамических и циклических нагрузках.
7. Основы теории сплавов (фазовый состав сплавов). Твердые растворы, механические смеси, химические соединения.
8. Диаграммы «состав – свойство». Правило Курнакова – Жемчужного.
9. Железо и сплавы на его основе. Классификация и оценка свойств.
10. Диаграмма состояния Fe – Fe_3C.
11. Стали. Классификация. Строение на примере фазовых диаграмм.
12. Стали. Влияние углерода и примесей на свойства.
13. Маркировка углеродных и легированных сталей.
14. Углеродистые и легированные стали. Влияние легирующих элементов на свойства стали.
15. Конструкционные стали (углеродистые и легированные). Области применения. Маркировка.
16. Легированные стали. Классификация. Структура, свойства, маркировка.
17. Коррозионно-стойкие (нержавеющие) стали. Свойства. Маркировка.

18. Инструментальные стали и сплавы. Свойства. Маркировка.
19. Чугуны. Классификация. Влияние основных элементов на свойства. Маркировка.
20. Высокопрочные чугуны. Состав, структура, свойства. Маркировка.
21. Ковкие чугуны. Получение, состав, свойства, структура. Маркировка.
22. Термическая обработка стали. Цели, задачи, виды. Природа, механизм и условия протекания структурных превращений стали (Примеры на фрагменте диаграммы состояния Fe-Fe_3C).
23. Отжиг стали. Виды, назначение. Температурный режим.
24. Закалка и отпуск. Режимы закалки и отпуска.
25. Диаграмма изотермических превращений аустенита. Мартенситные превращения.
26. Влияние термической обработки на свойства стали. Закливаемость и прокаливаемость сталей.
27. Принципы и химические процессы химико-технологической обработки.
28. Цементация. Назначение, режим, технологии.
29. Азотирование. Назначение, режим, технологии.
30. Диффузионное насыщение металлами и неметаллами. Назначение, режим, технологии.
31. Антифрикционные материалы.
32. Цветные металлы и сплавы на их основе. Сравнительная оценка свойств и возможности применения в химической технологии.
33. Медь и сплавы на основе меди. Классификация. Оценка свойств. Маркировка.
34. Алюминий и сплавы на основе алюминия. Классификация. Оценка свойств. Маркировка.
35. Композиционные металлические материалы. Классификация. Принципы организации (примеры).
36. Сплавы на основе титана. Свойства, классификации (α, β, α+β модификации). Применение в промышленности.
37. Тугоплавкие металлы и сплавы. Сравнительная оценка свойств.
38. Легкоплавкие металлы. Сравнительная оценка свойств.
39. Принципы подбора конструкционных материалов для химико-технологических систем.
40. Ниобий, молибден, хром и сплавы на их основе. Оценка свойств.
41. Магниевые сплавы. Оценка свойств. Области применения.
42. Бериллий и сплавы. Оценка свойств. Области применения.
43. Неметаллические материалы. Основные свойства. Классификация. Применение.
44. Материалы на основе высокомолекулярных соединений. Строение и свойства полимеров.
45. Термореактивные и термопластичные полимеры.
46. Строение и свойства пластмасс. Основные разновидности промышленных полимеров и пластмасс.
47. Особенности строения, свойства резиновых материалов. Резины общего назначения, специальные резины и области их применения.
48. Лакокрасочные материалы (ЛКМ). Основные виды ЛКМ. Краски, лаки, грунтовка, шпатлевка.
49. Силикатные материалы. Классификация. Области применения.
50. Керамические материалы. Конструкционная, инструментальная и техническая керамика.
51. Неорганическое стекло. Классификация стекол по назначению и области применения. Ситаллы.
52. Графит. Асбест. Свойства и области применения.
53. Абразивные материалы. Акустический метод неразрушающего контроля абразивных материалов.

54. Композиционные материалы (КМ). Общая характеристика композиционных материалов. Дисперсно-упроченные КМ, слоистые КМ, волокнистые КМ.
55. Композиционные материалы на металлической и неметаллической основе.

8.5. Структура и примеры билетов для зачета

Зачет по дисциплине «Материаловедение в производстве полимеров» включает контрольные вопросы по всем разделам учебной программы дисциплины. Зачетное задание включает два вопроса, относящихся к разным разделам курса. Вопросы предусматривают развернутые ответы студента по достаточно объемной тематике. Ответы на вопросы зачетного задания оцениваются из 40 баллов.

Пример билета для зачета

«Утверждаю»
зав. кафедрой

МИНИСТЕРСТВО НАУКИ И ВЫСШЕГО ОБРАЗОВАНИЯ РФ

Российский химико-технологический университет им. Д.И. Менделеева

КАФЕДРА ИННОВАЦИОННЫХ МАТЕРИАЛОВ

И ЗАЩИТЫ ОТ КОРРОЗИИ

Направление подготовки 18.03.01 «Химическая технология»
Профиль «Технология и переработка полимеров»

1. Медь и сплавы на основе меди. Классификация. Оценка свойств. Маркировка.
2. Композиционные материалы. Общая характеристика композиционных материалов. Дисперсно-упроченные, слоистые, волокнистые композиционные материалы. Области применения.

Вопрос	1	2	**Σ**
Балл	20	20	40

9. УЧЕБНО-МЕТОДИЧЕСКОЕ ОБЕСПЕЧЕНИЕ ДИСЦИПЛИНЫ

9.1. Рекомендуемая литература

А. Основная литература

1. Материаловедение: учеб. Пособие / А.П.Жуков, А.А. Абрашов, Д.В. Мазурова, Т.А. Ваграмян; М.: РХТУ им. Д.И. Менделеева, 2011. -138 с.
2. Беляков А. В. Коррозионная стойкость тугоплавких неметаллических и силикатных материалов: учеб. пособие. – М.: РХТУ им. Д.И. Менделеева, 2008. – 160 с.
3. Жуков А. П. Композиционные материалы на полимерной основе [Текст] : учебное пособие / А. П. Жуков, А. А. Абрашов, Т. А. Ваграмян. - М. : РХТУ им. Д.И. Менделеева, 2012. - 212 с. : ил. - Библиогр.: с. 210-212. - ISBN 978-5-7237-1000-9 .

4. Жуков А. П. Композиционные материалы на металлической основе [Текст] : учебное пособие / А. П. Жуков, А. А. Абрашов, Т. А. Ваграмян. - М. : РХТУ им. Д.И. Менделеева, 2012. - 67 с. : ил. - Библиогр.: с. 66-67. - ISBN 978-5-7237-1048-1 .
5. Материаловедение и основы технологии конструкционных материалов [Электронный ресурс] : тестовые задания : Учебные пособия / О. А. Василенко, Д. В. Мазурова, И. С. Страхов. - М. : РХТУ им. Д.И. Менделеева, 2013. - 158 с.
6. Лабораторный практикум по материаловедению [Текст] : учебное пособие / Н. С. Григорян [и др.]. - М. : РХТУ им. Д.И. Менделеева, 2013. - 147 с. : ил. - Библиогр.: с. 147. - ISBN 978-5-7237-1076-4 : 72.93
7. Материаловедение в вопросах и ответах: Методические указания / О.А.Василенко, И.С. Страхов, Т.А. Ваграмян. _М.: РХТУ им. Д.И. Менделеева, 2014. - 48 с.

Б. Дополнительная литература

1. Материаловедение. Технология конструкционных материалов [Текст] : методическое пособие / сост. Т. А. Ваграмян [и др.]. - М. : РХТУ им. Д.И. Менделеева, 2009. - 24 с.
2. Материаловедение и технология металлов [Текст] : учебник для вузов / Г.П. Фетисов , М.Г. Карпман , В.М. Матюнин ; Ред. Г.П. Фетисов. - М. : Высш. шк., 2001. - 638 с : ил. - Библиогр.: с. 625-630. - ISBN 5-06-003616
3. Жуков А.П., Основы материаловедения. ч. I. Металловедение. РХТУ им. Д.И.Менделеева, м., 1999. – 155 с.
4. Шевченко А.А. Химическое сопротивление неметаллических материалов и защита от коррозии. – М.: Химия, КолосС, 2006. 248 с.; ил.
5. Пахомов В.С., Шевченко А.А. Химическое сопротивление материалов и защита от коррозии. М.: Химия, КолосС, 2009. 444 с.: ил.
6. Шевченко А. А. Химическое сопротивление неметаллических материалов и защита от коррозии. - М.: Химия, КолосС, 2004. - 248 с.
7. Жук Н.П. Курс теории коррозии и защиты металлов. М.: ООО ТИД "Альянс", 2006. 472 с.
8. Конструкционные материалы: Справочник / Под ред. Б. Н. Арзамасова. – М.: Машиностроение, 1990. - 687 с.
9. Конструкционные материалы: Справочник / Под ред. Б. Н. Арзамасова. – М.: Машиностроение, 1990. - 687 с.
10. Жуков А.П., Малахов А.И. Основы металловедения и теории коррозии. - М., Высшая школа. 1991. – 169 с. /
11. Сажин В.Б. Иллюстрации к началам курса «Основы материаловедения». - -М., ТЕПС. 2005. -156 с.
12. Коррозионная стойкость оборудования химических производств. Способы защиты оборудования от коррозии: Справочное руководство / Под ред. Б. В. Стрекана, А. М. Сухотина. - Л.: Химия, 1987. - 280 с.
13. Коррозионная стойкость оборудования химических производств. Способы защиты оборудования от коррозии: Справочное руководство / Под ред. Б. В. Строкана, А. М. Сухотина. - Л.: Химия, 1987. 280 с.
14. Кулезнев В.Н., Шершнев В.А. Химия и физика полимеров, М.: КолоС, 2007, 367с.
15. Яковлев А.Д. Химия и технология лакокрасочных покрытий 3-е изд., перераб. – СПб.: Химиздат, 2008.- 448 с.

9.2. Рекомендуемые источники научно-технической информации

Журналы

1.Журнал«Стекло и керамика»ISSN 0131-9582

2.Журнал«Reviews on advanced materials science» ISSN 1605-8127

3.Журнал «Вопросы материаловедения» ISSN 1994-6716
4.Журнал «Материаловедение» ISSN 1694-7193
5.Журнал «Новости материаловедения. Наука и техника»ISSN 2307-8952
6.Журнал «Перспективные материалы»ISSN 1028-978X
7.Журнал «Авиационные материалы и технологии»ISSNa 2071-9140
8.Журнал «Письма о материалах» ISSN 2410-3535

ИНТЕРНЕТ-РЕСУРСЫ

Интернет - ресурсы:

1. http://metallurgu.ru – библиотека по вопросам **металлургии**.
2. http://www.materialscience.ru- сайт по вопросам материаловедения
3. http://www.steeltimes.ru - информационный портал о черной и цветной **металлургии**.
4. http://www.worldsteel.org - зарубежный информационный портал о **металлургии**.
5. http://lib-bkm.ru - открытый доступ к технической литературе.
6. http://www.ifhtse.org - сайт Международной федерации технологий термообработки и обработки поверхности (International Federation for Heat Treatment and Surface Engineering
7. http://www.vstu.ru/nauka/ izvestiya-volggtu/ Известия ВолгГТУ. Тематика: «Проблемы материаловедения, сварки и прочности в машиностроении»
8. http://metal-archive.ru – сайт по вопросам металлургии
9. http://metallobook.ru – открытый доступ к литературе по вопросам металлургии.
10. http://www.matweb.com/ - база данных свойств материалов.
11. http://www.stalimetalli.ru Информационный портал о металлургии. База металлургической литературы.
12. http://www.portalnano.ru/ - Нанотехнологии и наноматериалы. Федеральный интернет-портал
13. http://www.nsknano.ru/ - Новосибирские Наноматериалы
14. http://plasma.karelia.ru/pub/nano-kurs/ - «Нано Технологии»
15. http://www.nanonewsnet.ru/ - Нанотехнологии Nano news net | Сайт о нанотехнологиях #1 в России
16. http://nano-portal.ru/ - Нано Портал - Нанотехнологии России
17. http://www.scirp.org/journal/Index.aspx - Scientific research. Open Access
18. http://www.intechopen.com/ - In Tech. Open Science
19. http://bookfi.org/g/ - BookFinder. Электронная библиотека рунета. Поиск книг и журналов
20. http://www.rsl.ru - Российская Государственная Библиотека
21. http://www.gpntb.ru - Государственная публичная научно-техническая библиотека России
22. http://lib.msu.su - Научная библиотека Московского государственного университета
23. http://window.edu.ru - Полнотекстовая библиотека учебных и учебно-методических материалов
24. http://abc-chemistry.org/ru/ - ABC-Chemistry : Бесплатная научная химическая информация
25. http://www.fips.ru/cdfi/fips2009.dll - Сайт ФИПС. Информация о патентах
26. http://findebookee.com/ - поисковая система по книгам
27. http://elibrary.ru - Научная электронная библиотека
28. http://lcweb.loc.go - Библиотека Конгресса США

9.3. Средства обеспечения освоения дисциплины

Для реализации учебной программы подготовлены следующие средства обеспечения освоения дисциплины:

1. компьютерные презентации лекций ;
2. задания для текущего контроля освоения дисциплины
3. задания для итогового контроля освоения дисциплины.

Для освоения дисциплины используются следующие нормативные и нормативно-методические документы:

− Федеральный закон Российской Федерации от 29.12.2012 № 273-ФЗ «Об образовании в Российской Федерации» [Электронный ресурс] – Режим доступа: http://pravo.gov.ru/proxy/ips/?docbody=&nd=102162745&intelsearch=273-%D4%C7 (дата обращения: 02.02.2019).

− Федеральные государственные образовательные стандарты высшего образования // Координационный совет учебно-методических объединений и научно-методических советов высшей школы. Портал Федеральных образовательных стандартов высшего образования [Электронный ресурс] – Режим доступа: http://fgosvo.ru/fgosvo/92/91/4 (дата обращения: 02.02.2019).

− Приказ Министерства образования и науки РФ от 23.08.2017 № 816 «Об утверждении Порядка применения организациями, осуществляющими образовательную деятельность, электронного обучения, дистанционных образовательных технологий при реализации образовательных программ» [Электронный ресурс]. Режим доступа: http://pravo.gov.ru/proxy/ips/?docbody=&nd=102447332&intelsearch=816+%EF%F0%E8%EA%E0%E7 (дата обращения: 02.02.2019).

При освоении дисциплины студенты должны использовать информационные и информационно-образовательные ресурсы следующих порталов и сайтов:

– Система федеральных образовательных порталов. Система открытого образования. Консалтинговый центр ИОС ОО РФ [Электронный ресурс] – Режим доступа: http://www.openedu.ru (дата обращения: 02.02.2019).

– Информационная система «Единое окно доступа к образовательным ресурсам». URL: http://window.edu.ru/ (дата обращения: 02.02.2019).

– ФЭПО: соответствие требованиям ФГОС [Электронный ресурс] – Режим доступа: http://fepo.i-exam.ru/ (дата обращения: 02.02.2019).

– ЭИОС РХТУ; https://zoom.us/; https://webinar.ru/; социальная сеть «ВКонтакте», электронная почта; онлайн-тестирование на платформе Google,

10. МЕТОДИЧЕСКИЕ УКАЗАНИЯ ДЛЯ ОБУЧАЮЩИХСЯ

10.1. Для студентов, обучающихся по очной форме, без использования электронного образования и дистанционных образовательных технологий

Методические рекомендации по организации учебной работы студента направлены на повышение ритмичности и эффективности его аудиторной и самостоятельной работы по курсу.

Учебный курс «Материаловедение в биотехнологии» включает 5 разделов, каждый из которых имеет определенную логическую завершенность. При изучении материала каждого раздела рекомендуется регулярное повторение законспектированного лекционного материала, а также дополнение его сведениями из литературных источников, представленных в учебной программе. При работе с указанными источниками рекомендуется составлять краткий конспект с обязательным фиксированием библиографических данных источника. Изучение материала разделов заканчивается контролем их освоения в форме домашних и контрольных работ.

Практические занятия направлены на углубление теоретических знаний, полученных студентом на лекционных занятиях, приобретение навыков применения теоретических знаний в практической работе.

Выполнение самостоятельной работы в первую очередь ориентировано на самостоятельную работу студента с информационными ресурсами – учебной, научно-технической, справочной и патентной литературой, ресурсами Интернета, базами данных, рекламной продукцией фирм-производителей. Доступ к указанным ресурсам обеспечивается фондами научно-технической библиотеки вуза и городских научно-технических библиотек, электронными библиотеками и поисковыми системами Интернета, материалами тематических выставок и научно-технических конференций. При оформлении расчетной работы и реферата следует ориентироваться на требования ГОСТ 7.32-2001 «Отчет о научно-исследовательской работе. Структура и правила оформления».

В соответствии с учебным планом изучение дисциплины завершается зачетом.

Общая оценка результатов освоения дисциплины складывается из числа баллов, набранных в семестре (две контрольные работы - 30 баллов, домашняя работа –15 баллов, написание и защита реферата – 15 баллов, итоговый устный опрос по контрольным вопросам – 40 баллов). Результаты оцениваются в соответствии с принятой в университете рейтинговой системой оценки знаний. Максимальная общая оценка всей дисциплины составляет 100 баллов.

10.2. Для студентов, обучающихся по очной форме, с использованием электронного образования и дистанционных образовательных технологий

При использовании электронного обучения и дистанционных образовательных технологий занятия полностью или частично проводятся в режиме онлайн. Объем дисциплины и распределение нагрузки по видам работ соответствует п. 4.1. Распределение баллов соответствует п. 10.1 либо может быть изменено в соответствии с решением кафедры, в случае перехода на ЭО и ДОТ в процессе обучения. Решение кафедры об используемых технологиях и системе оценивания достижений обучающихся принимается с учетом мнения ведущего преподавателя и доводится до обучающихся.

11. МЕТОДИЧЕСКИЕ УКАЗАНИЯ ДЛЯ ПРЕПОДАВАТЕЛЕЙ

11.1. Для преподавателей, при реализации программы по очной форме, без использования электронного образования и дистанционных образовательных технологий

Основной задачей преподавателей, ведущих занятия по дисциплине «Материаловедение в биотехнологии», является выработка у обучающихся понимания необходимости знания предмета для их дальнейшей работы в области химических технологий.

На первом вводном лекционном занятии необходимо уделить внимание целям и задачам дисциплины. Описать основные разделы курса, рассказать об особенностях предмета материаловедения, методической литературе, рейтинге по дисциплине.

В разделе «Физико-химические основы материаловедения» необходимо дать понятия о теоретических основах материаловедения. Рассказать о методах изучения структуры и свойств материалов, кристаллическом строении металлов и сплавов, теории сплавов и практического применения диаграмм состояния.

В разделе «Металлические материалы» необходимо объяснить особенности свойств чистых металлов и их сплавов. Дать классификацию, маркировки и рассказать об области применения данных материалов. Уделить внимание теории и практике термической и химико-термической обработки металлов и сплавов.

В разделе «Принципы и методы защиты от коррозии» необходимо дать сравнительную характеристику различных методов защиты от коррозии оборудования химических производств.

В разделе «Неметаллические материалы» уделить больше внимания уникальным свойствам неметаллических материалов и областям их применения, в том числе композиционным материалам.

В разделе «Экономически обоснованный выбор материалов для конкретных целей» объяснить критерии выбора конструкционного материала на конкретном примере.

Для демонстрации иллюстративного материала рекомендуется использование мультимедиа.

Практические занятия рекомендуется проводить с использованием современных технологий, в том числе презентационных материалов студентов.

11.2. Для преподавателей, при реализации программы по очной форме, с использованием электронного образования и дистанционных образовательных технологий

При использовании электронного обучения и дистанционных образовательных технологий занятия полностью или частично проводятся в режиме онлайн. Объем дисциплины и распределение нагрузки по видам работ соответствует п. 4.1. Распределение баллов соответствует п. 10.1 либо может быть изменено в соответствии с решением кафедры, в случае перехода на ЭО и ДОТ в процессе обучения. Решение кафедры об используемых технологиях и системе оценивания достижений обучающихся принимается с учетом мнения ведущего преподавателя и доводится до обучающихся.

Реализация ЭО и ДОТ предполагает использование следующих видов и учебной деятельности: онлайн консультации, практические занятия, видео-лекции, проводимые полностью или частично с применением ЭО и ДОТ; текущий контроль в режиме тестирования и проверки домашних заданий; самостоятельная работа и т.д

При реализации РПД в зависимости от конкретной ситуации ЭО и ДОТ могут быть применены в следующем виде:

- объем часов контактной работы обучающихся с преподавателем не сокращается) и электронные образовательные ресурсы (ЭОР) методически обеспечивают самостоятельную работу обучающихся в объеме, предусмотренном рабочей программой

данной дисциплины. При этом в случае необходимости занятия проводятся в режиме онлайн.

12. ПЕРЕЧЕНЬ ИНФОРМАЦИОННЫХ ТЕХНОЛОГИЙ, ИСПОЛЬЗУЕМЫХ В ОБРАЗОВАТЕЛЬНОМ ПРОЦЕССЕ

Информационную поддержку изучения дисциплины осуществляет Информационно-библиотечный центр (ИБЦ) РХТУ им. Д.И. Менделеева, который обеспечивает обучающихся основной учебной, учебно-методической и научной литературой, необходимой для организации образовательного процесса по дисциплине. Общий объем многоотраслевого фонда ИБЦ на 01 01 2019 составляет 1708372 экз.

Фонд ИБЦ располагает учебной, учебно-методической и научно-технической литературой в форме печатных и электронных изданий, а также включает официальные, справочно-библиографические, специализированные отечественные и зарубежные периодические и информационные издания. ИБЦ обеспечивает доступ к профессиональным базам данных, информационным, справочным и поисковым системам.

Каждый обучающийся обеспечен свободным доступом из любой точки, в которой имеется доступ к сети Интернет и к электронно-библиотечной системе (ЭБС) Университета, которая содержит различные издания по основным изучаемым дисциплинам и сформирована по согласованию с правообладателями учебной и учебно-методической литературы.

Для более полного и оперативного справочно-библиографического и информационного обслуживания в ИБЦ реализована технология Электронной доставки документов.

№	Электронный ресурс	Реквизиты договора (номер, дата заключения, срок действия), ссылка на сайт ЭБС, сумма договора, количество ключей	Характеристика библиотечного фонда, доступ к которому предоставляется договором
1	ЭБС «Лань»	Принадлежность - сторонняя Реквизиты договора - ООО «Издательство «Лань», договор №29.01-3-2.0-827/2018 от 26.09.2018 г. Сумма договора – 357 000-00 С «26» сентября 2018г. по «25» сентября 2019г. Ссылка на сайт ЭБС – http://e.lanbook.com Количество ключей - доступ для всех пользователей РХТУ с любого компьютера.	Электронно-библиотечная система издательства "Лань" — ресурс, включающий в себя как электронные версии книг ведущих издательств учебной и научной литературы (в том числе университетских издательств), так и электронные версии периодических изданий по различным областям знаний. ЭБС «ЛАНЬ» предоставляет пользователям мобильное приложение для iOS и Android, в которых интегрированы бесплатные сервисы для незрячих студентов и синтезатор речи. Коллекции: «Химия» - изд-ва НОТ, «Химия» - изд-ва Лаборатория знаний, «Химия» - изд-ва «ЛАНЬ», «Химия»-КНИТУ(Казанский национальный исследовательский технологический университет), «Химия» - изд-ва ФИЗМАТЛИТ, «Информатика» - изд-ва

	ЭБС «ЛАНЬ»	Принадлежность - сторонняя Реквизиты договора - ООО «Издательство «Лань», договор № 33.03-Р-2.0-1775/2-10 от 26.09.2019г. Сумма договора – 642 083-68 С «26» сентября 2019г. по «25» сентября 2020г. Ссылка на сайт ЭБС – http://e.lanbook.com Количество ключей - доступ для всех пользователей РХТУ с любого компьютера.	"Лань", Национальный Открытый Университет"ИНТУИТ", "Инженерно-технические науки" изд-ва "Лань". Коллекции: «Химия» - изд-ва НОТ, «Химия» - изд-ва Лаборатория знаний, «Химия» - изд-ва «ЛАНЬ», «Химия»-КНИТУ(Казанский национальный исследовательский технологический университет), «Химия» - изд-ва ФИЗМАТЛИТ, «Информатика» - изд-ва «ЛАНЬ», Национальный Открытый Университет«ИНТУИТ», Инженерно-технические науки" изд-ва «ЛАНЬ», «Теоретическая механика» изд-ва «ЛАНЬ», Экономика и менеджмент» изд-ва Дашков и К. А также отдельные издания в соответствии с Договором.
2.	Электронно - библиотечная система ИБЦ РХТУ им. Д.И.Менделеева (на базе АИБС «Ирбис»)	Принадлежность – собственная РХТУ. Ссылка на сайт ЭБС – http://lib.muctr.ru/ Доступ для пользователей РХТУ с любого компьютера.	Электронные версии учебных и научных изданий авторов РХТУ по всем ООП.
3	Информационно-справочная система «ТЕХЭКСПЕРТ» «Нормы, правила, стандарты России».	Принадлежность сторонняя. Реквизиты контракта – ООО «ИНФОРМПРОЕКТ», контракт № 111-142ЭА/2018 от 18.12.2018 г. Сумма договора – 547 511 руб. С «01» января.2019 г. по «31» декабря 2019 г. Ссылка на сайт ЭБС – http://reforma.kodeks.ru/reforma/ Количество ключей – 5 лицензий + локальный доступ с компьютеров ИБЦ.	Электронная библиотека нормативно-технических изданий. Содержит более 40000 национальных стандартов и др. НТД

4	Электронная библиотека диссертаций (ЭБД).	Принадлежность – сторонняя Реквизиты договора – РГБ, Договор № 29.01-Р-2.0-826/2018 от 03.10.2018 г. Сумма договора - 299130-00 С «15» октября 2018 г. по «14» июля 2019 г. Ссылка на сайт ЭБС – http://diss.rsl.ru/ Количество ключей – 10 лицензий + распечатка в ИБЦ.	В ЭБД доступны электронные версии диссертаций Российской Государственной библиотеки: с 1998 года – по специальностям: "Экономические науки", "Юридические науки", "Педагогические науки" и "Психологические науки"; с 2004 года - по всем специальностям, кроме медицины и фармации; с 2007 года - по всем специальностям, включая работы по медицине и фармации.
5	ЭБС «Научно-электронная библиотека eLibrary.ru».	Принадлежность – сторонняя Реквизиты договора – ООО «РУНЭБ», договор № 29.01-Р-2.0-1020/2018 от 07.12.2018 г. Сумма договора - 934 693-00 С «01» января 2019 г. по «31» декабря 2019 г. Ссылка на сайт – http://elibrary.ru Количество ключей – доступ для пользователей РХТУ по ip-адресам неограничен.	Электронные версии периодических и непериодических изданий по различным отраслям науки
6	БД ВИНИТИ РАН	Принадлежность сторонняя Договор № 5Д/2018 от 01.02.2018 г. Сумма договора - 24000-00 С «02» февраля 2018 г. по «05» мая 2019 г. Ссылка на сайт-http://www.viniti.ru/ Количество ключей – локальный доступ для пользователей РХТУ в ИБЦ РХТУ.	Крупнейшая в России баз данных по естественным, точным и техническим наукам. Включает материалы РЖ (Реферативного журнала) ВИНИТИ с 1981 г. Общий объем БД - более 28 млн. документов

7	Справочно-правовая система «Консультант+»,	Принадлежность сторонняя, Договор № 45-70ЭА/2018 от 09.07.2018 г. С «10» июля 2018 г. по «09» июля 2019 г. Ссылка на сайт- http://www.consultant.ru/ Количество ключей – 50 пользовательских лицензий по ip-адресам.	Справочно-правовая система по законодательству Российской Федерации.
8	Справочно-правовая система “Гарант»	Принадлежность сторонняя Договор №145-188ЭА/2018 г. от 28.01.2019 г. С «28» января 2019 г. по «27» января 2020 г. Ссылка на сайт – http://www.garant.ru/ Сумма договора - 512000-00 Количество ключей – 50 пользовательских лицензий по ip-адресам.	Гарант — справочно-правовая система по законодательству Российской Федерации.
9	Издательство Wiley	Принадлежность сторонняя. Национальная подписка (Минобрнауки+ ГПНТБ) Сублицензионный договор № Wiley/130 от 10.10.2019 г. С «01» января 2019 г. по «31» декабря 2019 г. Ссылка на сайт – http://onlinelibrary.wiley.com/ Количество ключей - доступ для пользователей РХТУ по ip-адресам неограничен.	Коллекция журналов по всем областям знаний, в том числе известные журналы по химии, материаловедению, взрывчатым веществам и др.
10	QUESTEL ORBIT	Принадлежность сторонняя. Национальная подписка (Минобрнауки+ ГПНТБ) Сублицензионный договор № Questel/130 от 05.09.2019 г. С «01» января 2019 г. по «31» декабря 2019 г. Ссылка на сайт –	ORBIT является глобальным оперативно обновляемым патентным порталом, позволяющим осуществлять поиск в перечне заявок на патенты, полученных, приблизительно, 80-патентными учреждениями в различных странах мира и предоставленных грантов.

		http://www.questel.orbit.com Количество ключей – доступ для пользователей РХТУ по ip-адресам неограничен.	
11	ProQuest Dissertation and Theses Global	Принадлежность сторонняя. Национальная подписка (Минобрнауки+ ГПНТБ) Сублицензионный договор № ProQuest/130 от 09.10.2019 г. С «01» января 2019 г. по «31» декабря 2019 г. Ссылка на сайт – http://www.proquest.com/products-services/pqdtglobal.html Количество ключей – доступ для пользователей РХТУ по ip-адресам неограничен.	База данных ProQuest Dissertation & Theses Global (PQDT Global) авторитетная коллекция из более 3,5 млн. зарубежных диссертаций, более 1,7 млн. из которых представлены в полном тексте.
12	American Chemical Society	Принадлежность сторонняя. Национальная подписка (Минобрнауки+ ГПНТБ) Сублицензионный договор № ACS/130 от 25.10.2019 г. С «01» июля 2019 г. по «31» декабря 2019 г. Ссылка на сайт – http://www.acs.org/content/acs/en.html Количество ключей – доступ для пользователей РХТУ по ip-адресам неограничен.	Коллекция журналов по химии и химической технологии Core + издательства American Chemical Society
13	American Institute of Physics (AIP)	Принадлежность сторонняя. Национальная подписка (Минобрнауки+ ГПНТБ) Сублицензионный договор № AIP/130 от 24.10.2019 г. С «01» июля 2019 г. по «31» декабря 2019 г. Ссылка на сайт – http://scitation.aip.org/ Количество ключей – доступ для пользователей РХТУ по ip-адресам неограничен.	Коллекция журналов по техническим и естественным наукам издательства Американского института физики (AIP)

14	База данных Reaxys и Reaxys Medicinal Chemistry Компании Elsevier	Принадлежность сторонняя. Национальная подписка (Минобрнауки+ ГПНТБ) Сублицензионный договор № Reaxys /130 от 10.10.2019 г. С «01» июля 2019 г. по «31» декабря 2019 г. Ссылка на сайт – https://www.reaxys.com/ Количество ключей – доступ для пользователей РХТУ по ip-адресам неограничен.	Структурно-химическая база данный Reaxys включает в себя структурную базу данных химических соединений и их экспериментальных свойств, реферативную базу журнальных и патентных публикаций, базу химических реакций с функцией построения плана синтеза. Модуль биологически активных соединений, биологических мишеней, фармакологических свойств химических соединений Reaxys Medicinal Chemistry является крупнейшей в мире базой данных.
15	Scopus	Принадлежность сторонняя. Национальная подписка (Минобрнауки+ ГПНТБ) Сублицензионный договор № Scopus/130 от 09.10.2019 г. С «01» июля 2019 г. по «31» декабря 2019 г. Ссылка на сайт – http://www.scopus.com. Количество ключей – доступ для пользователей РХТУ по ip-адресам неограничен.	Мультидисциплинарная реферативная и наукометрическая база данных издательства ELSEVIER
16	Ресурсы международной компании Clarivate Analytics	Принадлежность сторонняя. Национальная подписка (Минобрнауки+ ГПНТБ) Сублицензионный договор № WoS/130 от 05.09.2019 г. С «01» января 2019 г. по «31» декабря 2019 г. Ссылка на сайт – http://apps.webofknowledge.com/WOS_GeneralSearch_input.do?product=WOS&search_mode=GeneralSearch&SID=R1Ij2TUYmdd7bUatOlJ&preferencesSaved= Количество ключей – доступ для пользователей РХТУ по ip-адресам неограничен.	Открыт доступ к ресурсам: WEB of SCIENCE – реферативная и наукометрическая база данных. MEDLINE – реферативная база данных по медицине.

17	Royal Society of Chemistry (Королевское химическое общество	Принадлежность сторонняя. Национальная подписка (Минобрнауки+ ГПНТБ) Сублицензионный договор № RSC/130 от 08.10.2019 г. С «01» января 2019 г. по «31» декабря 2019 г. Ссылка на сайт – http://pubs.rsc.org/ Количество ключей - доступ для пользователей РХТУ по ip-адресам неограничен.	Коллекция включает 44 журнала. Тематика: органическая, аналитическая, физическая химия, биохимия, электрохимия, химические технологии.
18.	Электронные ресурсы издательства SpringerNature	Принадлежность – сторонняя Национальная подписка (Минобрнауки+РФФИ) Информационное письмо РФФИ № 809 от 24.06.2019 г. С «01» января 2019 г. по «31» декабря 2019 г. Ссылка на сайт http://link.springer.com/ Количество ключей - доступ для пользователей РХТУ по ip-адресам неограничен.	- Полнотекстовая коллекция электронных журналов Springer по различным отраслям знаний. -Полнотекстовые 85 журналов Nature Publishing Group -Коллекция научных протоколов по различным отраслям знаний Springer Protocols -Коллекция научных материалов в области физических наук и инжиниринга Springer Materials (The Landolt-Bornstein Database) -Полный доступ к статическим и динамическим справочным изданиям по любой теме -Реферативная база данных по чистой и прикладной математике zbMATH - Nano Database
19.	База данных SciFinder компании Chemical Abstracts Service	Принадлежность сторонняя. Национальная подписка (Минобрнауки+ ГПНТБ) Сублицензионный договор № CAS/130 от 23.10.2019 г. С «01» января 2019 г. по «31» декабря 2019 г. Ссылка на сайт – https://scifinder.cas.org Количество ключей – доступ для пользователей РХТУ по ip-	SciFinder — поисковый сервис, обеспечивающий многоаспектный поиск как библиографической информации, так и информации по химическим реакциям, структурным соединениям и патентам. Основная тематика обширного поискового массива — химия, а также ряд смежных дисциплин, таких как материаловедение, биохимия и биомедицина, фармакология, химическая технология, физика, геология, металлургия и другие.

		адресам и персональной регистрации.	
20	Издательство Elsevier на платформе ScienceDirect	Принадлежность сторонняя. Национальная подписка (Минобрнауки+ РФФИ) Информационное письмо РФФИ № исх.- 1294 от 09 10 2019 г. С «01» января 2019 г. по «31» декабря 2019 г. Ссылка на сайт – https://www.sciencedirect.com Количество ключей – доступ для пользователей РХТУ по ip-адресам	«Freedom Collection» — полнотекстовая коллекция электронных журналов издательства Elsevier по различным отраслям знаний, включающая не менее 2000 наименований электронных журналов. «Freedom Collection eBook collection» — содержит более 5 000 книг по 24 различным предметным областям естественных, технических и медицинских наук. Доступ к архивам 2014-2018гг.
21	ЭБС «Лань»	Принадлежность - сторонняя Реквизиты договора - ООО «Издательство «Лань», договор №29.01-З-2.0-1299/2018 от 06.03.2019 г. С «06» марта 2019г. по «25» сентября 2019г. Ссылка на сайт ЭБС – http://e.lanbook.com Сумма договора – 73 247-39 Количество ключей - доступ для всех пользователей РХТУ с любого компьютера.	Коллекция книг по естественно-научным и техническим отраслям наукам.

22	ЭБС «ЮРАЙТ»	Принадлежность - сторонняя Реквизиты договора – ООО «Электронное издательство ЮРАЙТ», Договор № №29.01-3-2.0-1168/2018 от 11.01.2019 г. С «11» января 2019 г. по «»10» января 2020 г. Ссылка на сайт ЭБС - https://biblio-online.ru/ Сумма договора – 220 000-00 руб. Количество ключей - доступ для всех пользователей РХТУ с любого компьютера.	Электронная библиотека включает более 5000 наименований учебников и учебных пособий по всем отраслям знаний для всех уровней профессионального образования от ведущих научных школ с соблюдением требований новых ФГОСов.

Бесплатные архивные коллекции, приобретенные Минобрнауки для вузов.
Архив Издательства American Association for the Advancement of Science.Пакет «Science Classic» 1880-1996
Архив Издательства Annual Reviews. Пакет «Full Collection» 1932-2005
Архив издательства Института физики (Великобритания). Пакет «Historical Archive 1874-1999» с первого выпуска каждого журнала по 1999, 1874-1999
Архив издательства Nature Publishing Group. Пакет «Nature» с первого выпуска первого номера по 2010, 1869-2010
Архив издательства Oxford University Press. Пакет «Archive Complete» с первого выпуска каждого журнала по 1995, 1849-1995
Архив издательства Sage. Пакет «2010 SAGE Deep Backfile Package» с первого выпуска каждого журнала по 1998, 1890-1998
Архив издательства Taylor & Francis. Full Online Journal Archives. с первого выпуска каждого журнала по 1996, 1798-1997
Архив издательства Cambridge University Press. Пакет «Cambridge Journals Digital Archive (CJDA)» с первого выпуска каждого журнала по 2011, 1827-2011
Архив журналов Королевского химического общества(RSC). 1841-2007
Архив коллекции журналов Американского геофизического союза (AGU), предоставляемый издательством Wiley Subscription Services, Inc. 1896-1996

Бесплатные официальные открытые ресурсы Интернет:

1. Directory of Open Access Journals (DOAJ) http://doaj.org/
Ресурс объединяет более 10000 научных журналов по различным отраслям знаний (около 2 миллионов статей) из 134 стран мира.
2.Directory of Open Access Books (DOAB) https://www.doabooks.org/
В базе размещено более 3000 книг по различным отраслям знаний, предоставленных 122 научными издательствами.
3.BioMed Central https://www.biomedcentral.com/

База данных включает более 300 рецензируемых журналов по биомедицине, медицине и естественным наукам. Все статьи, размещенные в базе, находятся в свободном доступе.
4. Электронный ресурс arXiv https://arxiv.org/
Крупнейшим бесплатный архив электронных научных публикаций по разделам физики, математики, информатики, механики, астрономии и биологии. Имеется подробный тематический каталог и возможность поиска статей по множеству критериев.
5. Коллекция журналов MDPI AG http://www.mdpi.com/
Многодисциплинарный цифровой издательский ресурс, является платформой для рецензируемых научных журналов открытого доступа, издающихся MDPI AG (Базель, Швейцария). Издательство выпускает более 120 разнообразных электронных журналов, находящихся в открытом доступе.
6.Издательство с открытым доступом InTech http://www.intechopen.com/
Первое и крупнейшее в мире издательство, публикующее книги в открытом доступе, около 2500 научных изданий. Основная тематическая направленность - физические и технические науки, технологии, медицинские науки, науки о жизни.
7.База данных химических соединений ChemSpider http://www.chemspider.com/
ChemSpider – это бесплатная химическая база данных, предоставляющая быстрый доступ к более чем 28 миллионам структур, свойств и соответственной информации. Ресурс принадлежит Королевскому химическому обществу Великобритании (Royal Society of Chemistry).
Коллекция журналов PLOS ONE http://journals.plos.org/plosone/
8.PLOS ONE – коллекция журналов, в которых публикуются отчеты о новых исследованиях в области естественных наук и медицины. Все журналы размещены в свободном доступе (Open Access), все статьи проходят строгое научное рецензирование.
9.US Patent and Trademark Office (USPTO) http://www.uspto.gov/
Ведомство по патентам и товарным знакам США — USPTO — предоставляет свободный доступ к американским патентам, опубликованным с 1976 г. по настоящее время.
10.Espacenet - European Patent Office (EPO) http://worldwide.espacenet.com/
Патенты (либо патентные заявки) более 50 национальных и нескольких международных патентных бюро, в том числе послные тексты патентов США, России, Франции, Японии и др.
11. Федеральный институт промышленной собственности (ФИПС) http://www1.fips.ru/wps/wcm/connect/content_ru/ru
Информационные ресурсы ФИПС свободного доступа:
-Электронные бюллетени. Изобретения. Полезные модели.
-Открытые реестры российских изобретений и заявок на изобретения.
-Рефераты российских патентных документов за 1994–2016 гг.
-Полные тексты российских патентных документов из последнего официального бюллетеня.

13. МАТЕРИАЛЬНО-ТЕХНИЧЕСКОЕ ОБЕСПЕЧЕНИЕ ДИСЦИПЛИНЫ

В соответствии с учебным планом занятия по дисциплине «Материаловедение в производстве полимеров» проводятся в форме лекционных, практических занятий и самостоятельной работы студента.

13.1 Оборудование, необходимое в образовательном процессе

Лекционная учебная аудитория, оборудованная электронными средствами демонстрации (компьютер со средствами звуковоспроизведения, проектор, экран) и учебной мебелью.

13.2 Учебно-наглядные пособия

Методические пособия для самостоятельной работы и подготовке к практическим занятиям; презентационные материалы для лекционного курса.

13.3 Компьютеры, информационно-телекоммуникационные сети, аппаратно-программные и аудиовизуальные средства

Персональные компьютеры, укомплектованные проигрывателями CD и DVD, принтерами и программными средствами, проекторы, экраны; аудитории со стационарными комплексами отображения информации с любого электронного носителя; WEB-камеры; цифровой фотоаппарат; копировальные аппараты; локальная сеть с выходом в Интернет.

13.4 Печатные и электронные образовательные и информационные ресурсы

Информационно-методические материалы: учебные пособия по дисциплинам вариативной части программы; методические рекомендации к практическим занятиям; раздаточный материал к практическим занятиям; электронные учебные издания по дисциплинам вариативной части, научно-популярные электронные издания.

Электронные образовательные ресурсы: кафедральные библиотеки электронных изданий по дисциплинам вариативной части; электронные презентации; учебно-методические разработки кафедры в электронном виде; буклеты и каталоги оборудования, справочники по сырьевым материалам, справочники по наилучшим доступным технологиям электрохимических производств; справочные материалы в печатном и электронном виде; электронная картотека по рентгенофазовому анализу.

13.5 Перечень лицензионного программного обеспечения

№ п/п	Наименование программного продукта	Реквизиты договора поставки	Количество лицензий	Срок окончания действия лицензии
1	Micosoft Office Standard 2013	Контракт № 62-64ЭА/2013 Microsoft Open License Номер лицензии 47837477	100	бессрочная
2	MicrosoftWindows 7Pro	Microsoft Open License Номер лицензии 47837475	21	бессрочная
3	Антивирус Kaspersky (Касперский)	сублицензионный договор №дс1054/2016 г., Акт № 1061 от 30.11.2016 г.	400	13.12.2019

14. ТРЕБОВАНИЯ К ОЦЕНКЕ КАЧЕСТВА ОСВОЕНИЯ ПРОГРАММЫ

Наименование разделов	Основные показатели оценки	Формы и методы контроля и оценки

Раздел 1. Введение. Физико-химические основы материаловедения	***Знает:*** - классификацию, структуру, состав и свойства материалов; ***владеет:*** - методами определения свойств материалов;	Оценка за контрольную работу оценка за домашнюю работу оценка за реферат оценка за зачет
Раздел 2. Металлические материалы	***Знает:*** - классификацию, структуру, состав и свойства материалов; -маркировку материалов по российским стандартам; ***владеет:*** - методами определения свойств материалов;	Оценка за контрольную работу оценка за домашнюю работу оценка за реферат оценка за зачет
Раздел 3. Основы коррозии металлов. Принципы и методы защиты от коррозии	***Умеет:*** -рационально подобрать конструкционный материал для химико-технологического процесса (реактора, аппарата, машины) с учетом методов защиты от возможного воздействия технологической среды;	Оценка за контрольную работу оценка за домашнюю работу оценка за реферат оценка за зачет
Раздел 4. Неметаллические материалы	***Знает:*** - классификацию, структуру, состав и свойства материалов; -маркировку материалов по российским стандартам; -основные конструкционные и функциональные материалы, применяемые в химической технологии и химическом аппаратостроении; ***умеет:*** -рационально подобрать конструкционный материал для химико-технологического процесса (реактора, аппарата, машины) с учетом методов защиты от возможного воздействия технологической среды; ***владеет:*** - методами определения свойств материалов, используемых в химических технологиях природных энергоносителей;	Оценка за контрольную работу оценка за домашнюю работу оценка за реферат оценка за зачет

Раздел 5. Экономически обоснованный выбор материалов для конкретных целей	***Знает:*** -основные конструкционные и функциональные материалы, применяемые в химической технологии и химическом аппаратостроении; ***умеет:*** -рационально подобрать конструкционный материал для химико-технологического процесса (реактора, аппарата, машины) с учетом методов защиты от возможного воздействия технологической среды; ***владеет*** -методами определения свойств материалов; - данными для принятия конкретных технических решений при разработке оборудования производств получения и переработки полимеров.	Оценка за контрольную работу оценка за домашнюю работу оценка за реферат оценка за зачет

15. ОСОБЕННОСТИ ОРГАНИЗАЦИИ ОБРАЗОВАТЕЛЬНОГО ПРОЦЕССА ДЛЯ ИНВАЛИДОВ И ЛИЦ С ОГРАНИЧЕННЫМИ ВОЗМОЖНОСТЯМИ ЗДОРОВЬЯ

Обучение инвалидов и лиц с ограниченными возможностями здоровья осуществляется в соответствии с:

- Порядком организации и осуществления образовательной деятельности по образовательным программам – программам бакалавриата, программам специалитета, программам магистратуры (Приказ Минобрнауки РФ от 05.04.2017 № 301);
- Положением о Порядке организации и осуществления образовательной деятельности по образовательным программам – программам бакалавриата, программам специалитета, программам магистратуры в Российском химико-технологическом университете имени Д.И. Менделеева (утв. решением Ученого совета университета от 28.06.2017, протокол № 9);
- Методическими рекомендациями по организации образовательного процесса для обучения инвалидов и лиц с ограниченными возможностями здоровья в образовательных организациях высшего образования, в том числе оснащенности образовательного процесса (утверждены заместителем Министра образования и науки РФ А.А. Климовым от 08.04.2014 № АК-44/05вн).

Министерство науки и высшего образования Российской Федерации
Федеральное государственное бюджетное образовательное учреждение высшего образования
«Российский химико-технологический университет имени Д.И. Менделеева»

«Утверждаю»
ректор
(Руководитель образовательной организации)
_____ А.Г. Мажуга
(Подпись) (И.О. Фамилия)
«26» 06 2019 г.

РАБОЧАЯ ПРОГРАММА ДИСЦИПЛИНЫ

«Моделирование химико-технологических процессов в технологии и переработке полимеров»
(*Б1.В.15*)

Направление подготовки 18.03.01 Химическая технология

Профиль подготовки – «Технология и переработка полимеров»

Квалификация «бакалавр»

Программа одобрена
Методической комиссией
РХТУ им. Д.И. Менделеева
«31» мая 2019 г.

Председатель _____ Н.А. Макаров
(Подпись) (И.О. Фамилия)

Москва 2019 г.

Программа составлена:

- д.т.н., профессором, заведующим кафедрой информатики и компьютерного проектирования Гартманом Т.Н.
- к.т.н., доцентом кафедры информатики и компьютерного проектирования Советиным Ф.С.
- ассистентом кафедры информатики и компьютерного проектирования Панкрушиной А.В.

Программа рассмотрена и одобрена на заседании кафедры информатики и компьютерного проектирования « 20 » мая 2019 г., протокол № 11

СОДЕРЖАНИЕ

1.	Цели и задачи дисциплины	5
2.	Требования к результатам освоения дисциплины	5
3.	Объем дисциплины и виды учебной работы	6
4.	Содержание дисциплины	8
4.1.	Разделы дисциплины и виды занятий	8
4.2.	Содержание разделов дисциплины	8
5.	Соответствие содержания требованиям к результатам освоения дисциплины	12
6.	Практические и лабораторные занятия	13
6.1.	Практические занятия. Примерные темы практических занятий по дисциплине	13
6.2.	Лабораторные занятия	13
7.	Самостоятельная работа	13
8.	Примеры оценочных средств для контроля освоения дисциплины	14
8.1.	Примерная тематика реферативно-аналитической работы	14
8.2	Примеры контрольных вопросов для текущего контроля освоения дисциплины	14
8.3	Вопросы для итогового контроля освоения дисциплины (***зачет с оценкой***)	16
8.4	Структура и примеры билетов для ***зачета с оценкой***	18
9.	Учебно-методическое обеспечение дисциплины	20
9.1	Рекомендуемая литература	20
9.2	Рекомендуемые источники научно-технической информации	20
9.3	Средства обеспечения освоения дисциплины	20
10.	Методические указания для обучающихся	21
11.	Методические указания для преподавателей	22
12.	Перечень информационных технологий, используемых в образовательном процессе	23
13.	Материально-техническое обеспечение дисциплины	28
13.1	Оборудование, необходимое в образовательном процессе:	28
13.2	Учебно-наглядные пособия	28
13.3	Компьютеры, информационно-телекоммуникационные сети, аппаратно-программные и аудиовизуальные средства	28
13.4	Печатные и электронные образовательные и информационные ресурсы	28
13.5	Перечень лицензионного программного обеспечения	28
14.	Требования к оценке качества освоения программы	30
15.	Особенности организации образовательного процесса для инвалидов и лиц с ограниченными возможностями здоровья	31

1. ЦЕЛИ И ЗАДАЧИ ДИСЦИПЛИНЫ

Программа составлена в соответствии с требованиями Федерального государственного образовательного стандарта (ФГОС ВО) для направления подготовки ***18.03.01 Химическая технология***, рекомендациями методической комиссии и накопленного опыта преподавания дисциплины кафедрой ***информатики и компьютерного проектирования*** РХТУ им. Д.И. Менделеева. Программа рассчитана на изучение дисциплины в течение 1 семестра.

Дисциплина «***Моделирование химико-технологических процессов в технологии и переработке полимеров***» относится к вариативной части обязательных дисциплин учебного плана (***Б1.В.15***). Программа дисциплины предполагает, что обучающиеся имеют теоретическую и практическую подготовку в области химической технологии.

Цель дисциплины – приобретение базовых знаний по основным разделам курса, а также умений и практических навыков в области моделирования химико-технологических процессов, используемых при решении научных и практических задач студентами всех специальностей (кроме специальностей экономического и естественнонаучного профиля).

З**адача дисциплины**:

- Изучение студентами различных специальностей университета методов построения компьютерных (эмпирических и физико-химических) моделей процессов химической технологии;
- Изучение студентами методов исследования и оптимизации процессов химической технологии с применением адекватных компьютерных моделей;
- Овладение студентами приемами и практикой применения пакетов прикладных программ для компьютерного моделирования химико-технологических процессов.

Дисциплина «***Моделирование химико-технологических процессов в технологии и переработке полимеров***» преподается в 6 семестре. Контроль успеваемости студентов ведется по принятой в университете рейтинговой системе.

2. ТРЕБОВАНИЯ К РЕЗУЛЬТАТАМ ОСВОЕНИЯ ДИСЦИПЛИНЫ

Изучение дисциплины «***Моделирование химико-технологических процессов в технологии и переработке полимеров***» при подготовке бакалавров по направлению подготовки ***18.03.01 Химическая технология***, профиль подготовки – «***Технология и переработка полимеров***» направлено на приобретение следующих ***общепрофессиональных и профессиональных*** компетенций:

- Владение основными методами, способами и средствами получения, хранения, переработки информации, навыки работы с компьютером как средством управления информацией (ОПК-5);
- Готовность применять аналитические и численные методы решения поставленных задач, использовать современные информационные технологии, проводить обработку информации и использованием прикладных программных средств сферы профессиональной деятельности, использовать сетевые компьютерные технологии и базы данных в своей профессиональной деятельности, пакеты прикладных программ для расчёта технологических параметров оборудования (ПК-2);
- налаживать, настраивать и осуществлять проверку оборудования и программных средств (ПК-6)

В результате изучения дисциплины студент бакалавриата должен:

Знать:

- методы построения эмпирических (статистических) и физико-химических (теоретических) моделей химико-технологических процессов;
- методы идентификации математических описаний технологических процессов на основе экспериментальных данных;

- методы оптимизации химико-технологических процессов с применением эмпирических и/или физико-химических моделей;

Уметь:

- применять известные методы вычислительной математики и математической статистики для решения конкретных задач расчета, моделирования, идентификации и оптимизации при исследовании, проектировании и управлении процессами химической технологии
- использовать в своей практической деятельности для достижения этих целей известные пакеты прикладных программ.

Владеть:

- методами математической статистики для обработки результатов активных и пассивных экспериментов
- методами вычислительной математики для разработки и реализации на компьютерах алгоритмов моделирования, идентификации и оптимизации химико-технологических процессов;

3. ОБЪЕМ ДИСЦИПЛИНЫ И ВИДЫ УЧЕБНОЙ РАБОТЫ

Вид учебной работы	Всего		Семестр	
			1 семестр	
	ЗЕ	Акад. ч.	**ЗЕ**	Акад. ч.
Общая трудоемкость дисциплины	**3**	**108**	**3**	**108**
Контактная работа – аудиторные занятия:	**1,339**	**48,2**	**1,339**	**48,2**
Лекции	0,889	32	0,889	32
Практические занятия (ПЗ)	-	-	-	-
Лабораторные работы (ЛР)	0,444	16	0,444	16
Самостоятельная работа	**1,661**	**59,8**	**1,661**	**59,8**
Контактная самостоятельная работа	*1,661*	-	*1,661*	-
Самостоятельное изучение разделов дисциплины		*59,8*		*59,8*
Виды контроля:				
Вид контроля из УП (зачет с оценкой)				
Контактная работа – промежуточная аттестация	0,006	*0,2*	*0,006*	*0,2*
Подготовка к экзамену.		-	-	-
Вид итогового контроля:			**Зачет с оценкой**	

Вид учебной работы	Всего		Семестр	
			1 семестр	
	ЗЕ	Астр. ч.	**ЗЕ**	Астр. ч.
Общая трудоемкость дисциплины	**3**	**81**	**3**	**81**
Контактная работа – аудиторные занятия:	**1,339**	**36,15**	**1,339**	**36,15**

Лекции	0,889	24	0,889	24
Практические занятия (ПЗ)	-	-	-	-
Лабораторные работы (ЛР)	0,444	12	0,444	12
Самостоятельная работа	**1,661**	**44,85**	**1,661**	**44,85**
Контактная самостоятельная работа	*1,661*	-	*1,661*	-
Самостоятельное изучение разделов дисциплины		*44,85*		*44,85*
Виды контроля:				
Вид контроля из УП (зач с оц.)				
Контактная работа – промежуточная аттестация	0,006	*0,15*	*0,006*	*0,15*
Подготовка к экзамену.		-	-	-
Вид итогового контроля:			**Зачет с оценкой**	

4. СОДЕРЖАНИЕ ДИСЦИПЛИНЫ

4.1. Разделы дисциплины и виды занятий для студентов очного отделения

№ п/п	Раздел дисциплины	Акад. часов				
		Всего	Лек	ЛР	СР	Зач.
0.	Введение.	12	2		10	
1.	Раздел 1. Построение эмпирических моделей химико-технологических процессов	34	10	6	18	
2.	Раздел 2. Построение физико-химических химико-технологических процессов	32	10	6	16	
3.	Раздел 3. Основы оптимизации химико-технологических процессов	26	8	4	14	
4.	Заключение.	4	2		1,8	
5.	Контактная работа- промежуточная аттестация	0,2				
	Всего часов	**108**	**32**	**16**	**59,8**	

4.2 Содержание разделов дисциплины

Разделы курса

Основные понятия.
Раздел 1. Построение эмпирических моделей химико-технологических процессов.
Раздел 2. Построение физико-химических химико-технологических процессов.
Раздел 3. Основы оптимизации химико-технологических процессов.
Заключение.

Темы и краткое содержание

Тема 1. Основные понятия.

Основные принципы компьютерного моделирования химико-технологических процессов (ХТП). Математические эмпирические и математические физико-химические модели и компьютерное моделирование. Детерминированные и вероятностные математические модели. Применение методологии системного анализа для решения задач моделирования. Применение принципа «черного ящика» при математическом моделировании. Автоматизированные системы прикладной информатики. Иерархическая структура химических производств и их математических моделей. Применение компьютерных моделей химических процессов для анализа, оптимизации и синтеза химико-технологических систем. Основные приемы математического моделирования: эмпирический, структурный (физико-химический) и комбинированный (теоретический). Построение статических и динамических моделей. Решение прямых задач. Проектный и поверочный (оценочный) расчет процессов. Решение обратных задач. Параметрическая и структурная идентификация математических моделей. Установление адекватности математических моделей. Стратегия проведения расчетных исследований и компьютерного моделирования реальных процессов.

Раздел 1. Построение эмпирических моделей химико-технологических процессов.

Тема 1.1. Формулировка задачи аппроксимации данных для описания экспериментальных зависимостей и получения эмпирических моделей процессов.
Виды критериев аппроксимации. Критерий метода наименьших квадратов. Решение задачи аппроксимации для нелинейной и линейной по параметрам моделей. Матричная формулировка задачи аппроксимации. Аналитический и алгоритмический подходы для решения задачи аппроксимации для линейных и линеаризованных моделей методом наименьших квадратов.

Тема 1.2. Нормальный закон распределения для векторных случайных величины и определение их числовых характеристик. Математическое ожидание и дисперсия для векторных случайных величин. Дисперсионный и корреляционный анализ. Понятия дисперсии воспроизводимости и адекватности, а также - остаточной дисперсии. Определение выборочных коэффициентов корреляции и коэффициента множественной корреляции. Статистический подход к определению ошибок и погрешностей в экспериментальных точках измерений.

Тема 1.3. **Регрессионный и корреляционный анализ для построения эмпирических моделей на основе данных пассивного эксперимента**. Понятия функции отклика и факторов. Основные допущения регрессионного и корреляционного анализа. Критерии проверки однородности дисперсий. Выбор вида уравнений регрессии, а также определение коэффициентов регрессии и их значимости с использованием критерия Стьюдента. Процедура исключения незначимых коэффициентов регрессии. Определение адекватности регрессионных моделей с помощью критерия Фишера.

Тема 1.4. Основные положения теории планирования экспериментов (I): полный факторный эксперимент (ПФЭ) и обработка его результатов. Оптимальные свойства матрицы планирования и свойство ортогональности. Определение коэффициентов моделей, их значимости и проверка адекватности уравнения регрессии. Свойство ротатабельности полного факторного эксперимента.

Тема 1.5. Основные положения теории планирования экспериментов (II): ортогональный центральный композиционный план (ОЦКП) экспериментов и обработка его результатов. Обеспечение ортогональности матрицы планирования и определение величины звездного плеча. Определение коэффициентов модели, их значимости и оценка адекватности уравнения регрессии. Расчетное вычисление координат точки оптимума (экстремума).

Тема 1.6. Оптимизация экспериментальных исследований с применением метода Бокса-Вильсона. Основные подходы к оптимизации экспериментальных исследований. Экспериментально-статистический метод. Стратегия движения к оптимуму целевой функции (функции отклика) градиентным методом. Критерии достижения «почти стационарной области» и методы уточнения положения оптимальной точки в факторном пространстве.

Раздел 2. Построение физико-химических химико-технологических процессов.

Тема 2.1 Этапы математического моделирования. Формулировка гипотез, построение математического описания, разработка моделирующего алгоритма, проверка адекватности модели и идентификация их параметров, расчетные исследования (вычислительный эксперимент).

Тема 2.2 Составление систем уравнений математического описания процессов и разработка (выбор) алгоритмов их решения. Блочный принцип построения структурных математических моделей. Обобщенное описание движения потоков фаз в аппаратах с помощью гидродинамических моделей, учитывающих сосредоточенные и распределенные источники вещества и энергии (теплоты). Локальные интенсивности источников вещества и теплоты в потоках, соответствующие различным физико-химических процессам. Основные типы уравнений математического описания химико-технологических процессов – конечные, обыкновенные дифференциальные и дифференциальные уравнения в частных производных.

Тема 2.3 Математическое моделирование стационарных и динамических режимов гидравлических процессов в трубопроводных системах, глобальные и декомпозиционные методы решения систем нелинейных уравнений, а также явные и неявные методы численного решения систем обыкновенных дифференциальных уравнений. Составление уравнений математического описания процесса. Построение информационных матриц математических моделей для выбора общего алгоритма решения – моделирующего алгоритма. Реализация алгоритмов решения нелинейных и

обыкновенных дифференциальных уравнений. Описание стационарных режимов ХТП с применением систем линейных и нелинейных уравнений. Итерационные алгоритмы решения. Применение методов простых итераций и Ньютона-Рафсона для получения решения. Проблема сходимости процесса решения. Декомпозиционный метод решения сложных систем конечных уравнений. Построение информационной матрицы для выбора оптимального алгоритма решения задачи. Понятие жесткости систем дифференциальных уравнений и критерии жесткости. Явные (быстрые) и неявные (медленные) методы решения. Методы первого (метод Эйлера), второго (модифицированные методы Эйлера) и четвертого порядка (метод Рунге-Кутта). Оценка точности методов – ошибок усечения. Переходные ошибки и ошибки округления при численном интегрировании дифференциальных уравнений. Способы обеспечения сходимости решения задачи. Применение неявных методов для решения жестких систем дифференциальных уравнений. Определения шага интегрирования итерационным методом. Методов Крэнка-Никольсона (метод трапеций).

Тема 2.4 Математическое моделирование стационарных режимов процессов теплопередачи в пластинчатых и змеевиковых теплообменниках. Математическое описание процессов с применением моделей идеального смешения и вытеснения. Выбор и графическое представление алгоритмов решения. Применение стандартных методов вычислительной математики для решения задач.

Тема 2.5 Математическое моделирование стационарных режимов процессов теплопередачи в прямоточных и противоточных трубчатых теплообменников, решение задачи Коши и краевой задачи при интегрировании систем обыкновенных дифференциальных уравнений. Математическое описание процессов с применением моделей идеального вытеснения. Решение задачи Коши и краевой задачи. Представление алгоритмов вычислений в виде информационной матрицы системы уравнений математического описания и блок-схем расчетов. Математическое описание ХТП с применением систем обыкновенных дифференциальных уравнений. Описание объектов с распределенными в пространстве параметрами. Формулировка начальных и краевых условий задач решения. Численный алгоритм 1-го порядка для решения задачи Коши. Метод «пристрелки» для решения краевой задачи.

Тема 2.6 Математическое моделирование стационарных режимов процессов в реакторах с мешалкой. Описание микрокинетических закономерностей протекания произвольных сложных химических реакций в жидкой фазе для многокомпонентных систем. Определение ключевых компонентов сложных химических реакций с применением методов линейной алгебры - рангов матриц стехиометрических коэффициентов реакции. Математическое описание реакторного процесса с рубашкой для произвольной схемы протекания химической реакции. Выбор алгоритмов решения задачи с применением информационной матрицы системы уравнений математического описания и представления алгоритма решения с помощью блок-схемы расчета процесса.

Тема 2.7 Математическое моделирование нестационарных режимов процессов в реакторах с мешалкой. Математическая постановка задачи для реакции с произвольной стехиометрической схемой. Формулировка задачи Коши – задачи с начальными условиями. Разностное представление системы обыкновенных дифференциальных уравнений. Построение информационной матрицы для выбора алгоритма решения. Графическое представление алгоритма решения в виде блок-схемы расчета.

Тема 2.8 Математическое моделирование стационарных режимов в трубчатых реакторах с прямоточным и противоточным движением теплоносителей.
Математическая постановка задачи для реакции с конкретной стехиометрической схемой. Формулировка задачи Коши – задачи с начальными условиями и краевой задачи – задачи с краевыми условиями. Разностное представление систем обыкновенных дифференциальных уравнений. Построение информационных матриц для выбора

алгоритмов решения. Графическое представление алгоритмов решения в виде блок-схемы расчета.

Тема 2.9 Математическое моделирование нестационарных режимов процессов в трубчатых реакторах и численные алгоритмы дискретизации для решения систем дифференциальных уравнений с частными производными. Математическая постановка задачи для реакции с конкретной стехиометрической схемой. Формулировка начальных и граничных условий. Дифференциальные уравнения в частных производных - эллиптического, параболического и гиперболического типов. Алгоритмы решения уравнений параболического типа. Математическая модель химического превращения в изотермических условиях для нестационарного процесса в трубчатых аппаратах с учетом продольного перемешивания и с применением однопараметрической диффузионной модели для описания гидродинамической обстановки в реакционном потоке. Алгоритмы решения в виде систем нелинейных уравнений, а также обыкновенных дифференциальных уравнений первого и второго порядков.

Тема 2.10 Математическое моделирование стационарных режимов процессов непрерывной многокомпонентной ректификации и абсорбции. Математическое описание процесса многокомпонентной ректификации в тарельчатой колонне. Моделирование фазового равновесия и процесса массопередачи на тарелках в многокомпонентных системах. Учет тепловых балансов на тарелках при моделировании процесса в ректификационной колонне. Декомпозиционный алгоритм расчета процесса ректификации в колонном аппарате. Математическое описание процесса многокомпонентной абсорбции в насадочной колонне. Моделирование процесса многокомпонентной массопередачи в секциях насадочной колонны. Алгоритм решения краевой задачи для моделирования процесса абсорбции в насадочной колонне.

Раздел 3. Основы оптимизации химико-технологических процессов.

Тема 3.1 Решение задач оптимизации с термодинамическими, технологическими, экономическими, технико-экономическими и экологическими критериями оптимальности. Оптимальные ресурсосберегающие ХТП. Выбор критериев оптимальности (целевых функций). Формулировка многокритериальной задачи оптимизации. Особенности решения оптимизационных задач ХТП при наличии нескольких критериев оптимальности, овражном характере целевой функции и наличии ограничений 1-го и 2-го рода.

Тема 3.2 Алгоритмы одномерной и многомерной оптимизации. Методы сканирования, локализации экстремума, золотого сечения и чисел Фибоначи в случае одномерной оптимизации. Методы многомерной оптимизации нулевого, первого и второго порядков. Симплексные, случайные и градиентные методы многомерной оптимизации. Метод штрафных функций.

Заключение.

А. Применение компьютерных моделей ХТП при проектировании химических производств – в САПР. Задачи систем автоматизированного проектирования (САПР) и структура систем компьютерного проектирования. Информационное и математическое обеспечение САПР. Автоматизированное проектирование с применением компьютерных моделей ХТП.

Б. Применение компьютерных моделей ХТП при управлении технологическими процессами – в АСУТП. Компьютерное моделирование ХТП в режиме реального времени. Системы прямого цифрового (компьютерного) управления технологическими процессами. Особенности реализации компьютерных моделей ХТП в автоматизированных системах управления технологическими процессами (АСУТП).

5. СООТВЕТСТВИЕ СОДЕРЖАНИЯ ТРЕБОВАНИЯМ К РЕЗУЛЬТАТАМ ОСВОЕНИЯ ДИСЦИПЛИНЫ

№	Компетенции	Раздел 1	Раздел 2	Раздел 3
	Знать:			
1	методы построения эмпирических (статистических) и физико-химических (теоретических) моделей химико-технологических процессов;	+	+	
2	методы идентификации математических описаний технологических процессов на основе экспериментальных данных;	+	+	
3	методы оптимизации химико-технологических процессов с применением эмпирических и/или физико-химических моделей;			+
	Уметь:			
4	применять известные методы вычислительной математики и математической статистики для решения конкретных задач расчета, моделирования, идентификации и оптимизации при исследовании, проектировании и управлении процессами химической технологии;	+	+	+
5	использовать в своей практической деятельности для достижения этих целей известные пакеты прикладных программ.	+	+	+
	Владеть:			
6	методами математической статистики для обработки результатов активных и пассивных экспериментов;	+		
7	методами вычислительной математики для разработки и реализации на компьютерах алгоритмов моделирования, идентификации и оптимизации химико-технологических процессов;	+	+	+
	Компетенции:			
8	Владение основными методами, способами и средствами получения, хранения, переработки информации, навыки работы с компьютерами как средсвом управления информацией (ОПК-5);	+	+	+
9	Готовность применять аналитические и численные методы решения поставленных задач, использовать современные информационные технологии, проводить обработку информации и использованием прикладных программных средств сферы профессиональной деятельности, использовать сетевые компьютерные технологии и базы данных в своей профессиональной деятельности, пакеты прикладных программ для расчёта технологических параметров оборудования (ПК-2);		+	+
10	- налаживать, настраивать и осуществлять проверку оборудования и программных средств (ПК-6)	+	+	+

6. ПРАКТИЧЕСКИЕ И ЛАБОРАТОРНЫЕ ЗАНЯТИЯ

6.1. Практические занятия

Практические работы по курсу не предусмотрены

6.2 Лабораторные занятия

Лабораторный практикум по дисциплине «***Моделирование химико-технологических процессов в технологии и переработке полимеров***» выполняется в соответствии с Учебным планом в 6 семестре и занимает 16 акад. ч. Лабораторные работы охватывают все разделы дисциплины. В практикум входит 5 работ. В зависимости от трудоемкости включенных в практикум работ их число может быть уменьшено. Выполнение лабораторного практикума способствует закреплению материала, изучаемого в дисциплине «***Моделирование химико-технологических процессов в технологии и переработке полимеров***». Они охватывают все разделы курса и служат более глубокому усвоению теоретических представлений. Практикуется следующая форма проведения занятий: на основе проработки оригинальной литературы, студенты проводят компьютерное моделирование химико-технологических процессов и химических производств с использованием VBA и/или MATLAB для подготовки исходных данных для проектирования.

Примерные темы лабораторных занятий:

а) Лабораторная работа № 1 – Моделирование простой гидравлической системы в стационарном режиме;

б) Лабораторная работа № 2 – Моделирование простой гидравлической системы в динамическом режиме;

в) Лабораторная работа № 3 – Обработка результатов пассивного эксперимента;

г) Лабораторная работа № 4 – Обработка результатов активного эксперимента;

д) Лабораторная работа № 5 – Моделирование химических реакторов.

7. САМОСТОЯТЕЛЬНАЯ РАБОТА

Рабочей программой дисциплины «***Моделирование химико-технологических процессов в технологии и переработке полимеров***» предусмотрена самостоятельная работа студента бакалавриата в объеме 59,8 ч в 6семестре. Самостоятельная работа проводится с целью углубления знаний по дисциплине и предусматривает:

- ознакомление и проработку рекомендованной литературы, работу с электронно-библиотечными системами, включая переводы публикаций из научных журналов, цитируемых в базах Scopus, Web of Science, Chemical Abstracts, РИНЦ;
- посещение отраслевых выставок и семинаров;
- участие в семинарах РХТУ им. И. Менделеева по тематике дисциплины;
- подготовку к выполнению контрольных работ по материалу лекционного курса;
- подготовку к сдаче ***зачета с оценкой*** и лабораторного практикума по дисциплине.

Планирование времени на самостоятельную работу, необходимого на изучение дисциплины, студентам лучше всего осуществлять на весь период изучения, предусматривая при этом регулярное повторение пройденного материала. Материал, законспектированный на лекциях, необходимо регулярно дополнять сведениями из литературных источников, представленных в учебной программе. При работе с указанными источниками рекомендуется составлять краткий конспект материала, с обязательным фиксированием библиографических данных источника.

8. ПРИМЕРЫ ОЦЕНОЧНЫХ СРЕДСТВ ДЛЯ КОНТРОЛЯ ОСВОЕНИЯ ДИСЦИПЛИНЫ

8.1. Примерная тематика реферативно-аналитической работы.

Не предусмотрено.

8.2. Примеры контрольных вопросов для текущего контроля освоения дисциплины

А. Построение эмпирических математических моделей ХТП.

1. Чем отличаются эмпирические модели от физико-химических моделей?

2. Чем отличается активный эксперимент от пассивного? Почему методология активного эксперимента может применяться для решения задач оптимизации технологических процессов?
3. Какими уравнениями описываются результаты активного эксперимента?
4. Какими уравнениями описываются результаты пассивного эксперимента?
5. Опишите методологию регрессионного анализа для построения эмпирических математических моделей химических процессов.
6. Как выбирается вид эмпирических моделей – линейных и нелинейных?
7. Дайте определение понятиям ковариации и коэффициента корреляции. Что они характеризуют? Как оценить коэффициент корреляции для простейшей линейной модели?
8. Применение методов наименьших квадратов для оценки параметров функций распределений случайных величин.
9. Как определяются коэффициенты регрессии для линейных по параметрам моделей?
10. Как определяются коэффициенты регрессии для нелинейных по параметрам моделей?
11. Опишите процедуру выбора критерия аппроксимации опытных данных и решение задачи определения коэффициентов регрессии для линейных по параметрам моделей методом наименьших квадратов для общего случая.
12. Дайте характеристику следующим матрицам, используемым при параметрической идентификации линейных и линеаризованных эмпирических моделей:
    a. матрице, зависящей от независимых переменных (факторов) и вида аппроксимирующих функций;
    b. информационной матрице;
    c. корреляционной матрице
13. Как определить значимость коэффициентов регрессии с использованием *t*-критерия Стьюдента? Опишите процедуру отсеивания незначимых коэффициентов в пассивном эксперименте.
14. Перечислите основные допущения регрессионного анализа экспериментальных данных.
15. Этапы регрессионного анализа.
16. Как строится матрица дисперсий-ковариаций и рассчитываются её элементы в пассивном эксперименте?
17. Остаточная дисперсия, дисперсия адекватности и дисперсия воспроизводимости. Что они характеризуют?
18. Как установить адекватность уравнения регрессии с помощью критерия Фишера?
19. Как установить адекватность уравнения регрессии при отсутствии параллельных опытов?
20. Основные отличия активного и пассивного эксперимента. Как проводится полный факторный эксперимент (ПФЭ) и обрабатываются его результаты?
21. Как осуществляется ортогональное центральное композиционное планирование (ОЦКП) экспериментов и проводится обработка его результатов?
22. Опишите процедуру экспериментально-статистического метода оптимизации Бокса-Вильсона.

В. Построение физико-химических моделей ХТП.

1. Какие основные допущения принимаются при компьютерном моделировании простой гидравлической системы?
2. Как описывается движение потока жидкости через клапан?
3. Математическая модель простой гидравлической системы (стационарный и динамический режимы). Математическое описание процесса, информационная матрица системы уравнений математического описания, блок-схема алгоритма расчета.
4. Математическое описание гомогенной многостадийной многокомпонентной химической реакции. Закон действующих масс. Матрица стехиометрических

коэффициентов. Выражения для скоростей реакций по всем компонентам. Определение ключевых компонентов сложной химической реакции с применением понятия ранга матрицы стехиометрических коэффициентов. Определение скорости выделения или поглощений тепла в сложной химической реакции.
5. Математическая модель стационарного режима в реакторе с мешалкой и рубашкой с произвольной схемой реакции. Изотермический, адиабатический и политропический режимы. Математическое описание процесса, информационная матрица системы уравнений математического описания, блок-схема алгоритма расчета.
6. Математическая модель нестационарного режима в реакторе с мешалкой и рубашкой с произвольной схемой реакции. Математическое описание процесса, информационная матрица системы уравнений математического описания, блок-схема алгоритма расчета. Периодический, полупериодический, изотермический, адиабатический и политропический режимы.
7. Математическое описание и алгоритм расчёта стационарного процесса в трубчатом реакторе с известным механизмом её протекания и с прямоточным движением теплоносителя в режиме идеального вытеснения.
8. Математическое описание и алгоритм расчёта стационарного процесса в трубчатом реакторе с известной кинетической схемой и с противоточным движением теплоносителя в режиме идеального вытеснения.
9. Математическое описание стационарного процесса многокомпонентной массопередачи на произвольной терелке ректификационной колонны. Матрицы коэффициентов массопередачи с перекрёстными эффектами и вектор движущих сил процесса разделения. Эффективность процесса ректификации по каждому компоненту и зависимость от различных режимных, конструкционных и физико-химических параметров разделяемой смеси.
10. Математическое описание и алгоритм расчёта стационарного процесса многокомпонентной ректификации в тарельчатой колонне.
11. Математическое описание и алгоритм расчёта стационарного процесса многокомпонентной ректификации в насадочной колонне.
12. Математическое описание и алгоритм расчёта стационарного процесса многокомпонентной абсорбции в насадочной колонне.

С. Основы оптимизации химико-технологических процессов.

1. Постановка задач оптимизации при проектировании и управлении хи-мическими производствами. Необходимые условия решения задач оптимизации с ограничениями первого рода. Принципы решения многокритериальных задач оптимизации. Проблема глобального экстремума. Постановка задачи нелинейного программирования с ограничениями перового рода и второго рода.
2. Постановка задач нелинейного программирования. Ограничения 1-го и 2-го рода. Метод штрафных функций. Проблема многокритериальности целевой функции. Алгоритмы решения задачи с многоэкстремальными целевыми функциями. Алгоритмы решение задачи с овражными целевыми функциями, имеющими прямолинейный и криволинейный характер.
3. Определение оптимального времени пребывания в непрерывном реакторе с мешалкой.
4. Определение оптимального времени пребывания в периодическом реакторе с мешалкой с применением критерия выхода целевого продукта.
5. Определение оптимальной температуры в реакторе с мешалкой с применением критерия выхода целевого продукта.
6. Анализ экономических критерев оптимальности. Вывод соотношений связывающих себестоимость, прибыль и норму прибыли в общем случае.
7. Для реакции первого порядка, протекающей в изотермическом реакторе с мешалкой, минимизировать себестоимость целевого продукта, исчисляемую с учетом затрат на

сырье, амортизацию реактора и амортизационной стоимости дополнительного оборудования.
8. Для обратимой реакции первого порядка, протекающей в изотермическом реакторе с мешалкой, минимизировать стоимость потерь сырья и катализатора.
8. Для параллельной реакции первого порядка, протекающей в изотермическом реакторе с мешалкой, минимизировать себестоимость одного из продуктов, исчисляемую с учетом затрат на сырье и амортизацию реактора.

8.3. Вопросы для итогового контроля освоения дисциплины (зачет с оценкой).

1. Понятия модель и моделирование. Физическое и математическое моделирование.
2. Что надо понимать под компьютерной моделью реального процесса и компьютерным моделированием?
3. Этапы построения компьютерной модели ХТП.
4. Почему при построении алгоритмов решения задач рекомендуется использовать метод математической декомпозиции?
5. Анализ параметрической чувствительности и расчётные исследования. С какой целью проводятся и как строятся его статические и динамические характеристики?
6. С какой целью и как проводится анализ системы уравнений математического описания?
7. Как определяется число степеней свободы системы уравнений математического описания?
8. Как выбираются переменные (определяемые переменные) относительно которых будет решаться система уравнений математического описания?
9. Чем отличаются эмпирические модели от физико-химических моделей?
10. Чем отличается активный эксперимент от пассивного? Почему методология активного эксперимента может применяться для решения задач оптимизации технологических процессов?
11. Какими уравнениями описываются результаты активного эксперимента?
12. Какими уравнениями описываются результаты пассивного эксперимента?
13. Опишите методологию регрессионного анализа для построения эмпирических математических моделей химических процессов.
14. Как выбирается вид эмпирических моделей – линейных и нелинейных?
15. Дайте определение понятиям ковариации и коэффициента корреляции. Что они характеризуют? Как оценить коэффициент корреляции для простейшей линейной модели?
16. Применение методов наименьших квадратов для оценки параметров функций распределений случайных величин.
17. Как определяются коэффициенты регрессии для линейных по параметрам моделей?
18. Как определяются коэффициенты регрессии для нелинейных по параметрам моделей?
19. Опишите процедуру выбора критерия аппроксимации опытных данных и решение задачи определения коэффициентов регрессии для линейных по параметрам моделей методом наименьших квадратов для общего случая.
20. Дайте характеристику следующим матрицам, используемым при параметрической идентификации линейных и линеаризованных эмпирических моделей:
    a. матрице, зависящей от независимых переменных (факторов) и вида аппроксимирующих функций;
    b. информационной матрице;
    c. корреляционной матрице
21. Как определить значимость коэффициентов регрессии с использованием *t*-критерия Стьюдента? Опишите процедуру отсеивания незначимых коэффициентов в пассивном эксперименте.
22. Перечислите основные допущения регрессионного анализа экспериментальных данных.

23. Этапы регрессионного анализа.
24. Как строится матрица дисперсий-ковариаций и рассчитываются её элементы в пассивном эксперименте?
25. Остаточная дисперсия, дисперсия адекватности и дисперсия воспроизводимости. Что они характеризуют?
26. Как установить адекватность уравнения регрессии с помощью критерия Фишера?
27. Как установить адекватность уравнения регрессии при отсутствии параллельных опытов?
28. Основные отличия активного и пассивного эксперимента. Как проводится полный факторный эксперимент (ПФЭ) и обрабатываются его результаты?
29. Как осуществляется ортогональное центральное композиционное планирование (ОЦКП) экспериментов и проводится обработка его результатов?
30. Опишите процедуру экспериментально-статистического метода оптимизации Бокса-Вильсона.
31. Какие основные допущения принимаются при компьютерном моделировании простой гидравлической системы?

32. Как описывается движение потока жидкости через клапан?

33. Математическая модель простой гидравлической системы (стационарный и динамический режимы). Математическое описание процесса, информационная матрица системы уравнений математического описания, блок-схема алгоритма расчета.
34. Математическое описание гомогенной многостадийной многокомпонентной химической реакции. Закон действующих масс. Матрица стехиометрических коэффициентов. Выражения для скоростей реакций по всем компонентам. Определение ключевых компонентов сложной химической реакции с применением понятия ранга матрицы стехиометрических коэффициентов. Определение скорости выделения или поглощений тепла в сложной химической реакции.
35. Математическая модель стационарного режима в реакторе с мешалкой и рубашкой с произвольной схемой реакции. Изотермический, адиабатический и политропический режимы. Математическое описание процесса, информационная матрица системы уравнений математического описания, блок-схема алгоритма расчета.
36. Математическая модель нестационарного режима в реакторе с мешалкой и рубашкой с произвольной схемой реакции. Математическое описание процесса, информационная матрица системы уравнений математического описания, блок-схема алгоритма расчета. Периодический, полупериодический, изотермический, адиабатический и политропический режимы.
37. Математическое описание и алгоритм расчёта стационарного процесса в трубчатом реакторе с известным механизмом её протекания и с прямоточным движением теплоносителя в режиме идеального вытеснения.
38. Математическое описание и алгоритм расчёта стационарного процесса в трубчатом реакторе с известной кинетической схемой и с противоточным движением теплоносителя в режиме идеального вытеснения.
39. Математическое описание стационарного процесса многокомпо-нентной массопередачи на произвольной терелке ректификационной колонны. Матрицы коэффициентов массопередачи с перекрёстными эффектами и вектор движущих сил процесса разделения. Эффективность процесса ректификации по каждому компоненту и зависимость от различных режимных, конструкционных и физико-химических параметров разделяемой смеси.
40. Математическое описание и алгоритм расчёта стационарного процесса многокомпонентной ректификации в тарельчатой колонне.
41. Математическое описание и алгоритм расчёта стационарного процесса многокомпонентной ректификации в насадочной колонне.

42. Математическое описание и алгоритм расчёта стационарного процесса многокомпонентной абсорбции в насадочной колонне.
43. Постановка задач оптимизации при проектировании и управлении химическими производствами. Необходимые условия решения задач оптимизации с ограничениями первого рода. Принципы решения многокритериальных задач оптимизации. Проблема глобального экстремума. Постановка задачи нелинейного программирования с ограничениями перового рода и второго рода.
44. Постановка задач нелинейного программирования. Ограничения 1-го и 2-го рода. Метод штрафных функций. Проблема многокритериальности целевой функции. Алгоритмы решения задачи с многоэкстремальными целевыми функциями. Алгоритмы решение задачи с овражными целевыми функциями, имеющими прямолинейный и криволинейный характер.
45. Определение оптимального времени пребывания в непрерывном реакторе с мешалкой.
46. Определение оптимального времени пребывания в периодическом реакторе с мешалкой с применением критерия выхода целевого продукта.
47. Определение оптимальной температуры в реакторе с мешалкой с применением критерия выхода целевого продукта.
49. Анализ экономических критерев оптимальности. Вывод соотношений связывающих себестоимость, прибыль и норму прибыли в общем случае.
50. Для реакции первого порядка, протекающей в изотермическом реакторе с мешалкой, минимизировать себестоимость целевого продукта, исчисляемую с учетом затрат на сырье, амортизацию реактора и амортизационной стоимости дополнительного оборудования.
51. Для обратимой реакции первого порядка, протекающей в изотермическом реакторе с мешалкой, минимизировать стоимость потерь сырья и катализатора.
52. Для параллельной реакции первого порядка, протекающей в изотермическом реакторе с мешалкой, минимизировать себестоимость одного из продуктов, исчисляемую с учетом затрат на сырье и амортизацию реактора.

8.4. Структура и примеры билетов для *зачета с оценкой* (6 семестр).

Зачет с оценкой по дисциплине «***Моделирование химико-технологических процессов в технологии и переработке полимеров***» проводится в 6 семестре и включает контрольные вопросы по разделам учебной программы дисциплины. Билет для ***зачета с оценкой*** состоит из 4 вопросов, относящихся к указанным разделам. Ответы на вопросы ***зачета с оценкой*** оцениваются из максимальной оценки 40 баллов.

Дифференцированный зачёт по дисциплине «Моделирование химико-технологических процессов» включает контрольные вопросы и задачи по всем разделам учебной программы дисциплины. Зачётный билет состоит из 1-го теоретического вопроса и 3-х задач, относящихся к разным разделам курса. Задачи билета предусматривают их полное решение по достаточно объемной тематике. Решение задач зачётного билета оцениваются из 40 баллов.

Пример билета для ***зачета с оценкой***:

«Утверждаю» _____ (Зав. кафедрой информатики и компьютерного проектирования) _____ _____ (Подпись) (Т.Н. Гартман)	***Министерство науки и высшего образования РФ*** **Российский химико-технологический университет имени Д.И. Менделеева** **Наименование кафедры** **18.03.01 Химическая технология** **Профиль – «Технология и переработка полимеров»**

«__» _____ 2019 г.	**Моделирование химико-технологических процессов в технологии и переработке полимеров**

Билет № 1

1. Принципы системного анализа химико-технологических процессов. Уровни иерархии химических производств.

2. Вывести матричную формулу для определения коэффициентов регрессии A, B, C и D в уравнении Риделя, связывающего давление насыщенного пара индивидуального вещества (P) с температурой (T) с помощью функции:

$$P = \exp(A + \frac{B}{T} + C\ell nT + DT^6)$$

Построить таблицу и матрицу планирования пассивного эксперимента. При обработке результатов пассивного эксперимента линеаризовать регрессионную модель, и реализовать аналитический и алгоритмический подходы для получения решения

3. Привести графическое изображение алгоритма поверочного расчета стационарного режима гидравлической системы:

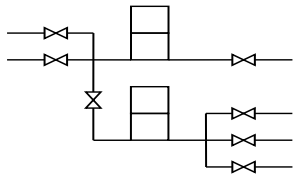

4. Построить математическое описание стационарного режима процесса в гомогенном жидкофазном реакторе идеального вытеснения с рубашкой при условии, что она соответствует зоне идеального вытеснения (прямоток), информационную матрицу системы уравнений и блок-схему поверочного (оценочного) расчета. Кинетическая схема реакции: 2A↔B+C

9. УЧЕБНО-МЕТОДИЧЕСКОЕ ОБЕСПЕЧЕНИЕ ДИСЦИПЛИНЫ

9.1. Рекомендуемая литература

А. Основная литература

1. Гартман Т.Н., Клушин Д.В. "Моделирование химико-технологических процессов. Принципы применения пакетов компьютерной математики: учебное пособие. – Санкт-Петербург: Лань, 2020. – 404 с.
2. Гартман Т.Н., Клушин Д.В. Основы компьютерного моделирования химико-технологических процессов: Учебное пособие для вузов. – М: ИКЦ «Академкнига», 2008. – 416 с.
3. Моделирование гидравлических и теплообменных процессовс применением пакета MATLAB: учебное пособие/ Под редакцией Т.Н. Гартмана. _-М. РХТУ им. Д.И. Менделеева,2011. – 150 с.
4. Основные процессы и аппараты химической технологии. Пособие по курсовому проектированию. *Под ред. Ю. И. Дытнерского.* 3-е изд., перераб. и дополн. М. «Альянс», 2007 – 496 с.

Б. Дополнительная литература

1. Формалиев В.С., Ревизников Д.Л. Численные методы. - М.: «Физматлит». 2006. – 400 с.
2. Лисицын Н.В., Викторов В.К., Кузичкин Н.В. Химико-технологические системы: Оптимизация и ресурсоснабжение. - С.-Пб. 2007. – 312 с.
3. Гордеев Л.С., Кадосова Е.С., Макаров В.В., Сбоева Ю.В. Математическое моделирование химико-технологических систем. Части 1,2,3, — РХТУ, М., 1999.
4. Литовка Ю. В. Получение оптимальных проектных решений и их анализ с использованием математических моделей. - Тамбов. - ТГТУ. 2006. – 98 с.
5. Дворецкий С.И., Муромцев Ю.Л., Погонин В.А., Схиртладзе А.Г. Компьютерное моделирование технологических процессов и систем. - Тамбов. 2009. – 158 с.
6. Пахомов А.Н., Коновалов В.И., Гатапова Н.Ц., Колиух А.Н. Основы моделирования химико-технологических систем. - Тамбов 2008. – 80 с.
7. Дворецкий С.И., Кормильцин Г. С., Калинин В.Ф. Основы проектирования химических производств. - М. Машиностроение-1, 2005 г. – 280 с.

9.2. Рекомендуемые источники научно-технической информации

- Раздаточный иллюстративный материал к лекциям.
- Презентации к лекциям.
- Методические рекомендации по выполнению лабораторных работ.

9.3. Средства обеспечения освоения дисциплины

Для реализации учебной программы подготовлены следующие средства обеспечения освоения дисциплины:

- компьютерные презентации (Power Point) интерактивных лекций;
- комплект технических средств для показа презентаций;
- лицензия на MATLAB – сетевая версия на 20 компьютеров.
- Почтовый мессенджер e-mail
- Видеоконференции в Skype
- Электронная информационно-образовательная среда ЭИОС

Для освоения дисциплины используются следующие нормативные и нормативно-методические документы (обновить даты обращения):

− Федеральный закон Российской Федерации от 29.12.2012 № 273-ФЗ «Об образовании в Российской Федерации» [Электронный ресурс] – Режим доступа: http://pravo.gov.ru/proxy/ips/?docbody=&nd=102162745&intelsearch=273-%D4%C7 (дата

обращения: 20.05.2019).

− Федеральные государственные образовательные стандарты высшего образования // Координационный совет учебно-методических объединений и научно-методических советов высшей школы. Портал Федеральных образовательных стандартов высшего образования [Электронный ресурс] – Режим доступа: http://fgosvo.ru/fgosvo/92/91/4 (дата обращения: 20.05.2019).

− Приказ Министерства образования и науки РФ от 23.08.2017 № 816 «Об утверждении Порядка применения организациями, осуществляющими образовательную деятельность, электронного обучения, дистанционных образовательных технологий при реализации образовательных программ» [Электронный ресурс]. Режим доступа: http://pravo.gov.ru/proxy/ips/?docbody=&nd=102447332&intelsearch=816+%EF%F0%E8%EA%E0%E7 (дата обращения: 20.05.2019).

При освоении дисциплины студенты должны использовать информационные и информационно-образовательные ресурсы следующих порталов и сайтов:

– Система федеральных образовательных порталов. Система открытого образования. Консалтинговый центр ИОС ОО РФ [Электронный ресурс] – Режим доступа: http://www.openedu.ru (дата обращения: 20.05.2019).

– Информационная система «Единое окно доступа к образовательным ресурсам». URL: http://window.edu.ru/ (дата обращения: 20.05.2019).

– ФЭПО: соответствие требованиям ФГОС [Электронный ресурс] – Режим доступа: http://fepo.i-exam.ru/ (дата обращения: 20.05.2019).

10. МЕТОДИЧЕСКИЕ УКАЗАНИЯ ДЛЯ ОБУЧАЮЩИХСЯ

10.1. Для студентов, обучающихся по очной форме, без использования электронного образования и дистанционных образовательных технологий

Методические рекомендации по организации учебной работы обучающегося в бакалавриате направлены на повышение ритмичности и эффективности его аудиторной и самостоятельной работы по дисциплине.

Дисциплина «***Моделирование химико-технологических процессов в технологии и переработке полимеров***» включает 3 раздела, каждый из которых имеет определенную логическую завершенность. При изучении материала каждого раздела рекомендуется регулярное повторение законспектированного лекционного материала, а также дополнение его сведениями из литературных источников, представленных в учебной программе. При работе с указанными источниками рекомендуется составлять краткий конспект с обязательным фиксированием библиографических данных источника. Изучение материала каждого раздела заканчивается контролем его освоения в форме контрольной работы. Результаты выполнения контрольных работ оцениваются в соответствии с принятой в университете рейтинговой системой оценки знаний.

Учебная программа дисциплины «***Моделирование химико-технологических процессов в технологии и переработке полимеров***» предусматривает проведение лабораторного практикума в объеме 16 ч. Работы выполняются в часы, выделенные учебным планом в 6 семестре. Лабораторные работы охватывают все разделы.

Целью выполнения лабораторных работ является закрепление полученных знаний по дисциплине, расширение эрудиции и кругозора студента бакалавриата, развитие творческого потенциала и самостоятельного мышления студента. В задачи подготовки к выполнению лабораторных работ входит приобретение навыков работы с информационными ресурсами, получение опыта проведения работ, обработки, анализа полученных результатов я, формулирования выводов по выполненной работе, знакомство с правилами оформления лабораторных работ.

При подготовке к выполнению лабораторных работ студент должен руководствоваться следующими основными принципами:

– сочетание в работе, с одной стороны, изученных в дисциплине «***Моделирование химико-технологических процессов в технологии и переработке полимеров***» теоретических положений и сведений, с другой, – результатов новейших разработок в области химической технологии;

– творческий аналитический подход к полученным в лабораторной работе результатам, исключающий их простое перечисление и изложение.

Содержание и оформление лабораторных работ оценивается в соответствии с принятой в университете рейтинговой системой оценки знаний.

При изучении материала каждого модуля рекомендуется регулярное повторение законспектированного лекционного материала, а также дополнение его сведениями из литературных источников, представленных в учебной программе. При работе с указанными источниками рекомендуется составлять краткий конспект с обязательным фиксированием библиографических данных источника. Изучение материала каждого модуля заканчивается контролем его освоения в форме контрольной работы и устных ответов (ответов на вопросы по лекционному материалу) при сдаче лабораторных работ выполненных с использованием VBA и MATLAB, результаты которых оцениваются по принятой в университете рейтинговой системе оценки знаний.

В соответствии с учебным планом изучение дисциплины завершается итоговым контролем в форме дифференцированного зачёта. Максимальная оценка за дифференцированный зачёт составляет 40 баллов.

Общая оценка результатов освоения дисциплины складывается из числа баллов, набранных в семестре (контрольная работа и защита лабораторных работ) и на дифференцированном зачёте. Максимальная общая оценка всей дисциплины составляет 100 баллов.

10.2. Для студентов, обучающихся по очной форме, с использованием электронного образования и дистанционных образовательных технологий

При использовании электронного обучения и дистанционных образовательных технологий занятия полностью или частично проводятся в режиме онлайн. Объем дисциплины и распределение нагрузки по видам работ соответствует п. 4.1. Распределение баллов соответствует п. 10.1 либо может быть изменено в соответствии с решением кафедры, в случае перехода на ЭО и ДОТ в процессе обучения. Решение кафедры об используемых технологиях и системе оценивания достижений обучающихся принимается с учетом мнения ведущего преподавателя и доводится до обучающихся.

11. МЕТОДИЧЕСКИЕ УКАЗАНИЯ ДЛЯ ПРЕПОДАВАТЕЛЕЙ

11.1. Для преподавателей, при реализации программы по очной форме, без использования электронного образования и дистанционных образовательных технологий

Дисциплина «***Моделирование химико-технологических процессов в технологии и переработке полимеров***» изучается в 6 семестре бакалавриата.

При подготовке и проведении занятий преподаватель должен ориентироваться на то, что студенты, обучающиеся в бакалавриате, имеют общую подготовку по общенаучным, общеинженерным дисциплинам и основным профессиональным дисциплинам профиля, в объеме, предусмотренном учебным планом бакалавриата, а также опыт восприятия и конспектирования изучаемого материала. В связи с этим материал дисциплины должен опираться на полученные знания и быть ориентирован их расширение и углубление в соответствии с современными теоретическими представлениями и технологическими новациями. Обучение студентов может быть организовано как в виде традиционных лекций и практических занятий, так и научной дискуссии, которая помогает приобрести навыки и умения обосновывать круг рассматриваемых вопросов, формулировать главные положения, определения и

практические выводы из теоретических положений. На занятиях должна прослеживаться взаимосвязь рассматриваемых вопросов с ранее изученным материалом.

Основной задачей преподавателя, ведущего занятия по дисциплине «***Моделирование химико-технологических процессов в технологии и переработке полимеров***», является формирование у студентов компетенций в области химической технологии. При выборе материала для занятий желательно обращаться к опыту ведущих зарубежных и отечественных научно-исследовательских центров, научно-производственных фирм и предприятий, использовать их научные, информационные и рекламные материалы и проводить их сравнительный анализ.

Необходимой компонентой лекционных и практических занятий по дисциплине является широкое использование наглядных пособий и иллюстративного материала, в том числе с применением компьютерной техники. Наглядные пособия представляют собой каталоги фирм и предприятий с описанием основного вида и характеристик изделий из них. Иллюстративный материал включает презентации по разделам дисциплины, выполненные с использованием различных программных продуктов (например, Power Point в составе Microsoft Office). Для демонстрации иллюстративного материала рекомендуется использование мультимедиа.

При проведении занятий преподаватель может рекомендовать студентам проработку дополнительной литературы по тематике занятия, организуя ее обсуждение на практических занятиях, формирует у студентов навык к самостоятельной работе с разнообразными литературными источниками.

При проведении лабораторного практикума преподавателю основное внимание следует уделять формированию у студентов умения активно использовать полученные знания по дисциплине «***Моделирование химико-технологических процессов в технологии и переработке полимеров***» при подготовке, проведении и защите лабораторных работ. Следует обращать внимание на необходимость точного выполнения требований к подготовке образцов, проведению экспериментов и обработке результатов для получения достоверных величин определяемых свойств.

11.2. Для преподавателей, при реализации программы по очной форме, с использованием электронного образования и дистанционных образовательных технологий

При использовании электронного обучения и дистанционных образовательных технологий занятия полностью или частично проводятся в режиме онлайн. Объем дисциплины и распределение нагрузки по видам работ соответствует п. 4.1. Распределение баллов соответствует п. 10.1 либо может быть изменено в соответствии с решением кафедры, в случае перехода на ЭО и ДОТ в процессе обучения. Решение кафедры об используемых технологиях и системе оценивания достижений обучающихся принимается с учетом мнения ведущего преподавателя и доводится до обучающихся.

Реализация ЭО и ДОТ предполагает использование следующих видов и учебной деятельности: онлайн консультации, практические занятия, видео-лекции; лабораторные работы, проводимые полностью или частично с применением ЭО и ДОТ; текущий контроль в режиме тестирования и проверки домашних заданий; онлайн консультации по курсовому проектированию; самостоятельная работа.

При реализации РПД в зависимости от конкретной ситуации ЭО и ДОТ могут быть применены в следующем виде:

• объем часов контактной работы обучающихся с преподавателем не сокращается) и электронные образовательные ресурсы (ЭОР) методически обеспечивают самостоятельную работу обучающихся в объеме, предусмотренном рабочей программой данной дисциплины. При этом в случае необходимости занятия проводятся в режиме онлайн;

12. ПЕРЕЧЕНЬ ИНФОРМАЦИОННЫХ ТЕХНОЛОГИЙ, ИСПОЛЬЗУЕМЫХ В ОБРАЗОВАТЕЛЬНОМ ПРОЦЕССЕ

Информационную поддержку изучения дисциплины осуществляет Информационно-библиотечный центр (ИБЦ) РХТУ им. Д.И. Менделеева, который обеспечивает обучающихся основной учебной, учебно-методической и научной литературой, необходимой для организации образовательного процесса по дисциплине. Общий объем многоотраслевого фонда ИБЦ на 20.05.2019 составляет 1 708 372 экз.

Фонд ИБЦ располагает учебной, учебно-методической и научно-технической литературой в форме печатных и электронных изданий, а также включает официальные, справочно-библиографические, специализированные отечественные и зарубежные периодические и информационные издания. ИБЦ обеспечивает доступ к профессиональным базам данных, информационным, справочным и поисковым системам.

Каждый обучающийся обеспечен свободным доступом из любой точки, в которой имеется доступ к сети Интернет и к электронно-библиотечной системе (ЭБС) Университета, которая содержит различные издания по основным изучаемым дисциплинам и сформирована по согласованию с правообладателями учебной и учебно-методической литературы.

Для более полного и оперативного справочно-библиографического и информационного обслуживания в ИБЦ реализована технология Электронной доставки документов.

Электронные информационные ресурсы, используемые в процессе обучения

№	Электронный ресурс	Реквизиты договора (номер, дата заключения, срок действия), ссылка на сайт ЭБС, сумма договора, количество ключей	Характеристика библиотечного фонда, доступ к которому предоставляется договором
1	ЭБС «Лань»	Принадлежность - сторонняя Реквизиты договора - ООО «Издательство «Лань», договор №29.01-З-2.0-827/2018 от 26.09.2018 г. Сумма договора – 357 000-00 С «26» сентября 2018г. по **«25» сентября 2019г.** Ссылка на сайт ЭБС – http://e.lanbook.com Количество ключей - доступ для всех пользователей РХТУ с любого компьютера.	Электронно-библиотечная система издательства "Лань" — ресурс, включающий в себя как электронные версии книг ведущих издательств учебной и научной литературы (в том числе университетских издательств), так и электронные версии периодических изданий по различным областям знаний. ЭБС «ЛАНЬ» предоставляет пользователям мобильное приложение для iOS и Android, в которых интегрированы бесплатные сервисы для незрячих студентов и синтезатор речи. **Коллекции**: «Химия» - изд-ва НОТ, «Химия» - изд-ва Лаборатория знаний, «Химия» - изд-ва «ЛАНЬ», «Химия»-КНИТУ(Казанский

	ЭБС «ЛАНЬ»	Принадлежность - сторонняя Реквизиты договора - ООО «Издательство «Лань», договор № 33.03-Р-2.0-1775/2-10 от 26.09.2019г. Сумма договора – 642 083-68 **С «26» сентября 2019г. по «25» сентября 2020г.** Ссылка на сайт ЭБС – http://e.lanbook.com Количество ключей - доступ для всех пользователей РХТУ с любого компьютера.	национальный исследовательский технологический университет), «Химия» - изд-ва ФИЗМАТЛИТ, «Информатика» - изд-ва "Лань", Национальный Открытый Университет"ИНТУИТ", "Инженерно-технические науки" изд-ва "Лань". Коллекции: «Химия» - изд-ва НОТ, «Химия» - изд-ва Лаборатория знаний, «Химия» - изд-ва «ЛАНЬ», «Химия»-КНИТУ(Казанский национальный исследовательский технологический университет), «Химия» - изд-ва ФИЗМАТЛИТ, «Информатика» - изд-ва «ЛАНЬ», Национальный Открытый Университет«ИНТУИТ», Инженерно-технические науки" изд-ва «ЛАНЬ», «Теоретическая механика» изд-ва «ЛАНЬ», Экономика и менеджмент» изд-ва Дашков и К. А также отдельные издания в соответствии с Договором.

2.	Электронно - библиотечная система ИБЦ РХТУ им. Д.И.Менделеева (на базе АИБС «Ирбис»)	Принадлежность – собственная РХТУ. Ссылка на сайт ЭБС – http://lib.muctr.ru/ Доступ для пользователей РХТУ с любого компьютера.	Электронные версии учебных и научных изданий авторов РХТУ по всем ООП.
3.	ЭБС «Научно-электронная библиотека eLibrary.ru».	Принадлежность – сторонняя Реквизиты договора – ООО «РУНЭБ», договор № 29.01-Р-2.0-1020/2018 от 07.12.2018 г. Сумма договора - 934 693-00 С «01» января 2019 г. по «31» декабря 2019 г. Ссылка на сайт – http://elibrary.ru Количество ключей – доступ для пользователей РХТУ по ip-адресам неограничен.	Электронные версии периодических и непериодических изданий по различным отраслям науки
4.	БД ВИНИТИ РАН	Принадлежность сторонняя Договор № 5Д/2018 от 01.02.2018 г. Сумма договора - 24000-00 С «02» февраля 2018 г. **по «05» мая 2019 г.** Ссылка на сайт- http://www.viniti.ru/ Количество ключей – локальный доступ для пользователей РХТУ в ИБЦ РХТУ.	Крупнейшая в России баз данных по естественным, точным и техническим наукам. Включает материалы РЖ (Реферативного журнала) ВИНИТИ с 1981 г. Общий объем БД - более 28 млн. документов
5.	American Institute of Physics (AIP)	Принадлежность сторонняя. Национальная подписка (Минобрнауки+ ГПНТБ)	Коллекция журналов по техническим и естественным

		Сублицензионный договор № AIP/130 от 24.10.2019 г. С «01» июля 2019 г. по «31» декабря 2019 г. Ссылка на сайт – http://scitation.aip.org/ Количество ключей – доступ для пользователей РХТУ по ip-адресам неограничен.	наукам издательства Американского института физики (AIP)
6.	Scopus	Принадлежность сторонняя. Национальная подписка (Минобрнауки+ ГПНТБ) Сублицензионный договор № Scopus/130 от 09.10.2019 г. С «01» июля 2019 г. по «31» декабря 2019 г. Ссылка на сайт – http://www.scopus.com. Количество ключей – доступ для пользователей РХТУ по ip-адресам неограничен.	Мультидисциплинарная реферативная и наукометрическая база данных издательства **ELSEVIER**
7.	Электронные ресурсы издательства SpringerNature	Принадлежность – сторонняя Национальная подписка (Минобрнауки+РФФИ) Информационное письмо РФФИ № 809 от 24.06.2019 г. С «01» января 2019 г. по «31» декабря 2019 г. Ссылка на сайт http://link.springer.com/ Количество ключей - доступ для пользователей РХТУ по ip-адресам неограничен.	- Полнотекстовая коллекция электронных журналов Springer по различным отраслям знаний. - Полнотекстовые 85 журналов Nature Publishing Group - Коллекция научных протоколов по различным отраслям знаний Springer Protocols - Коллекция научных материалов в области физических наук и инжиниринга Springer Materials (The Landolt-Bornstein Database) - Полный доступ к статическим и динамическим

			справочным изданиям по любой теме - Реферативная база данных по чистой и прикладной математике zbMATH - Nano Database
8.	ЭБС «ЮРАЙТ»	Принадлежность - сторонняя Реквизиты договора – ООО «Электронное издательство ЮРАЙТ», Договор № №29.01-З-2.0-1168/2018 от 11.01.2019 г. С «11» января 2019 г. по «»10» января 2020 г. Ссылка на сайт ЭБС - https://biblio-online.ru/ Сумма договора – 220 000-00 руб. Количество ключей - доступ для всех пользователей РХТУ с любого компьютера.	Электронная библиотека включает более 5000 наименований учебников и учебных пособий по всем отраслям знаний для всех уровней профессионального образования от ведущих научных школ с соблюдением требований новых ФГОСов.

13. МАТЕРИАЛЬНО-ТЕХНИЧЕСКОЕ ОБЕСПЕЧЕНИЕ ДИСЦИПЛИНЫ

В соответствии с учебным планом занятия по дисциплине «***Моделирование химико-технологических процессов в технологии и переработке полимеров***» проводятся в форме лекций и самостоятельной работы обучающегося.

13.1. Оборудование, необходимое в образовательном процессе:

Учебная аудитория, оборудованная электронными средствами демонстрации (компьютер со средствами звуковоспроизведения, проектор, экран) и учебной мебелью; учебная лаборатория для проведения лабораторных занятий.

13.2. Учебно-наглядные пособия:

Комплекты плакатов к лекциям; компьютерные презентации Power Point по некоторым разделам курса.

13.3. Компьютеры, информационно-телекоммуникационные сети, аппаратно-программные и аудиовизуальные средства:

Персональные компьютеры, укомплектованные проигрывателями CD и DVD, принтерами и программными средствами, проекторы, экраны; аудитории со стационарными комплексами отображения информации с любого электронного носителя;

WEB-камеры; цифровой фотоаппарат; копировальные аппараты; локальная сеть с выходом в Интернет, программное обеспечение MATLAB и VBA.

13.4. Печатные и электронные образовательные и информационные ресурсы:

Учебники, учебные и учебно-методические пособия по основным разделам курса.

Электронные образовательные ресурсы: кафедральные библиотеки электронных изданий по дисциплинам вариативной части; электронные презентации к разделам лекционных курсов; учебно-методические разработки кафедры в электронном виде.

13.5. Перечень лицензионного программного обеспечения:

№ пп	Наименование ПО	Кол-во	Назначение	Категория ПО	Срок действия лицензии	Подтверждающие документы
1	Microsoft Office Standard 2007	210	Офисный пакет	лицензионное	бессрочная	Государственный контракт № 143-164ЭА/2010 от 14.12.10, Акт № Tr048787, накладная № Tr048787 от 20.12.10 Microsoft Open License Номер лицензии 42931328
2	Micosoft Office Standard 2010	10	Офисный пакет	лицензионное	бессрочная	Государственный контракт № 143-164ЭА/2010 от 14.12.10, Акт № Tr048787, накладная № Tr048787 от 20.12.10 Microsoft Open License Номер лицензии 47837477
3	Microsoft Windows 8.1 Профессиональный (Русский)	Количество лицензий не ограничено согласно условиям подписки Microsoft Azure Dev Tools for Teaching	Офисный пакет	лицензионное	03.04.2020	Подписка Microsoft Azure Dev Tools for Teaching, соглашение ICM-171214 от 4.04.2019, действительно до 3.04.2020
4	MATLAB Academic	3	Программна	лицензионное	бессрочная	Государственный

	new Product Group Licenses (per License)		я среда технических вычислений			контракт № 143-164ЭА/2010 от 14.12.10, Акт № Tr048787, накладная № Tr048787 от 20.12.10
5	MATLAB Classroom Suite new Product From 25 to 49 Concurrent Licenses (per License)	25	Программная среда технических вычислений	лицензионное	бессрочная	Государственный контракт № 143-164ЭА/2010 от 14.12.10, Акт № Tr048787, накладная № Tr048787 от 20.12.10
6	MATLAB Academic Individual и Optimization Toolbox Academic Individual	10	Программная среда технических вычислений	лицензионное	бессрочная	Договор № Tr000210400 с АО «СофтЛайн Трейд», акт предоставления прав №Tr087691 от 27.12.2017

14. ТРЕБОВАНИЯ К ОЦЕНКЕ КАЧЕСТВА ОСВОЕНИЯ ПРОГРАММЫ

Наименование модулей	Основные показатели оценки	Формы и методы контроля и оценки
Раздел 1. Построение эмпирических моделей	*Знает:* - методы обработки экспериментальных данных; *Умеет:* - применить методы обработки экспериментальных данных нахождения параметров уравнений (уранения теплоёмкости, уравнения вязкости и.т.д) - применять VBA и MATLAB для расчётов свойств индивидуальных веществ и многокомпонентных смесей, а также для расчётов тепловых эффектов химических реакции и кинетических параметров.	Оценки за выполненные и сданные практические работы Оценка за дифф. зачёт Оценка за контрольную работу
Раздел 2. Построение физико-химических моделей	*Знает:* -методы моделирования процессов химических превращений в реакторах с мешалкой и трубчатых реакторах. - методы решения прямых и обратных задач при моделировании процессов химических превращений в ректорах с мешалкой и трубчатых реакторах. *Умеет:* -реализовать на компьютерах с применением пакета MATLAB методы компьютерного моделирования процессов в реакторах с мешалкой и трубчатых реакторах. -оценить эффективность алгоритмов применяемых при компьютерном моделировании реакторных процессов	Оценка за дифф. зачёт Оценка за контрольную работу
Раздел 3. Основы оптимизации химико-технологических процессов	*Знает:* - основные методы оптимизации ХТП; - методы нелинейного программирования Умеет: - реализовать в среде пакета MATLAB методы оптимизации ХТП и нелинейного программирования для решения задач оптимизации типовых ХТП - определять оптимальные условия реализации технологических процессов разделения (давление в колонне, перепад давления, число тарелок, тарелку питания, диаметр и т.д.).	Оценка за дифф. зачёт Оценка за контрольную работу

15. ОСОБЕННОСТИ ОРГАНИЗАЦИИ ОБРАЗОВАТЕЛЬНОГО ПРОЦЕССА ДЛЯ ИНВАЛИДОВ И ЛИЦ С ОГРАНИЧЕННЫМИ ВОЗМОЖНОСТЯМИ ЗДОРОВЬЯ

Обучение инвалидов и лиц с ограниченными возможностями здоровья осуществляется в соответствии с:

− Порядком организации и осуществления образовательной деятельности по образовательным программам – программам бакалавриата, программам специалитета, программам магистратуры (Приказ Минобрнауки РФ от 05.04.2017 № 301);

− Положением о Порядке организации и осуществления образовательной деятельности по образовательным программам – программам бакалавриата, программам специалитета, программам магистратуры в Российском химико-технологическом университете имени Д.И. Менделеева (утв. решением Ученого совета университета от 28.06.2017, протокол № 9);

− Методическими рекомендациями по организации образовательного процесса для обучения инвалидов и лиц с ограниченными возможностями здоровья в образовательных организациях высшего образования, в том числе оснащенности образовательного процесса (утверждены заместителем Министра образования и науки РФ А.А. Климовым от 08.04.2014 № АК-44/05вн).

Дополнения и изменения к рабочей программе дисциплины
«Моделирование химико-технологических процессов в технологии и переработке полимеров»
основной образовательной программы
Направление подготовки 18.03.01 Химическая технология
Профиль подготовки – «Технология и переработка полимеров»

Форма обучения: очная

Номер изменения/ дополнения	Содержание дополнения/изменения	Основание внесения изменения/дополнения
1.	Изменения в части использования ЭО и ДОТ при реализации основных профессиональных образовательных программ	Приказ ректора РХТУ им. Д.И. Менделеева от 16.03.2020 № 163-А «О предупреждении распространения новой коронавирусной инфекции»
		протокол заседания Ученого совета № от « » 20 г.
		протокол заседания Ученого совета № от « » 20 г.
		протокол заседания Ученого совета № от « » 20 г.
		протокол заседания Ученого совета № от « » 20 г.

Министерство науки и высшего образования Российской Федерации

Федеральное государственное бюджетное образовательное учреждение высшего образования

Российский химико-технологический университет имени Д.И. Менделеева»

УТВЕРЖДАЮ

ректор .

(Руководитель образовательной организации)

_____ А.Г. Мажуга

(Подпись) (И.О. Фамилия)

«05» июня 2019 г.

РАБОЧАЯ ПРОГРАММА ДИСЦИПЛИНЫ

«Лабораторные работы по физической химии полимерных материалов»

Направление подготовки 18.03.01 Химическая технология

Профиль «Технология и переработка полимеров»

Квалификация «бакалавр»

Форма обучения: очная

Программа одобрена
Методической комиссией
РХТУ им. Д.И. Менделеева
«31» мая 2019 г.

Председатель _____ Н.А. Макаров

Москва 2019

Программа составлена д.х.н., проф., зав. кафедрой физической химии Конюховым В.Ю., к.х.н., доц., доцентом кафедры физической химии А.М. Мерецким, к.х.н., доцентом кафедры физической химии Г.М. Бондаревой

Программа рассмотрена и одобрена на заседании кафедры Физической химии
«25» апреля 2019 г., протокол №9

СОДЕРЖАНИЕ

1.	Цели и задачи дисциплины	4
2.	Требования к результатам освоения дисциплины	5
3.	Объем дисциплины и виды учебной работы	6
4.	Содержание дисциплины	7
4.1.	Разделы дисциплины и виды занятий	7
4.2.	Содержание разделов дисциплины	7
5.	Соответствие содержания требованиям к результатам освоения дисциплины	8
6.	Практические и лабораторные занятия	12
6.1.	Практические занятия	12
6.2.	Лабораторные занятия	12
7.	Самостоятельная работа	13
8.	Оценочные средства для контроля освоения дисциплины	14
8.1	Примеры контрольных вопросов для текущего контроля освоения дисциплины	14
9.	Учебно-методическое обеспечение дисциплины	14
9.1	Рекомендуемая литература	15
9.2	Рекомендуемые источники научно-технической информации	15
9.3	Средства обеспечения освоения дисциплины	15
10.	Методические указания для обучающихся	17
10.1	Для студентов, обучающихся по очной форме, без использования электронного образования и дистанционных образовательных технологий	17
10.2	Для студентов, обучающихся по очной форме, с использованием электронного образования и дистанционных образовательных технологий	18
11.	Методические указания для преподавателей	18
11.1	Для преподавателей, при реализации программы по очной форме, без использования электронного образования и дистанционных образовательных технологий	18
11.2	Для преподавателей, при реализации программы по очной форме, с использованием электронного образования и дистанционных образовательных технологий	19
12.	Перечень информационных технологий, используемых в образовательном процессе	20
13.	Материально-техническое обеспечение дисциплины	22
13.1	Оборудование, необходимое в образовательном процессе:	22
13.2	Учебно-наглядные пособия	22
13.3	Компьютеры, информационно-телекоммуникационные сети, аппаратно-программные и аудиовизуальные средства	22
13.4	Печатные и электронные образовательные и информационные ресурсы	22
13.5	Перечень лицензионного программного обеспечения	23
14.	Требования к оценке качества освоения программы	24
15.	Особенности организации образовательного процесса для инвалидов и лиц с ограниченными возможностями здоровья	30

1. ЦЕЛИ И ЗАДАЧИ ДИСЦИПЛИНЫ

Программа составлена в соответствии с требованиями Федерального государственного образовательного стандарта (ФГОС ВО) для направления подготовки ***18.03.01 Химическая технология***, рекомендациями методической секции Ученого совета и накопленного опыта преподавания дисциплины кафедрой ***Физической химии*** РХТУ им. Д.И. Менделеева. Программа рассчитана на изучение дисциплины в течение двух семестров.

Дисциплина «***Лабораторные работы по физической химии полимерных материалов***» относится к вариативной части обязательных дисциплин учебного плана (***Б1. В.16***) и рассчитана на изучение в 4 и 5 семестрах. Программа дисциплины предполагает, что обучающиеся имеют теоретическую и практическую подготовку в области высшей математики, физики, общей и неорганической, органической и физической химии.

Цель дисциплины – ознакомить и раскрыть возможности основных базовых экспериментальных методов физической химии, научить студента видеть области и пределы применения этих методов исследования, четко понимать их принципиальные возможности и ограничения при решении конкретных экспериментальных задач.

З**адача дисциплины** – показать значение физической химии как теоретической основы процессов химической технологии; выработать у студентов навыки применения полученных знаний к предсказанию принципиальной возможности, направления, скорости и конечного результата химических процессов; дать представления о современных экспериментальных методах исследования физико-химических процессов.

Дисциплина «***Лабораторные работы по физической химии полимерных материалов***» преподается в 4 и 5 семестрах. Контроль успеваемости студентов ведется по принятой в университете рейтинговой системе.

2. ТРЕБОВАНИЯ К РЕЗУЛЬТАТАМ ОСВОЕНИЯ ДИСЦИПЛИНЫ

Изучение дисциплины «***Лабораторные работы по физической химии полимерных материалов***» направлено на приобретение следующих профессиональных компетенций (ПК):

- способностью проводить стандартные и сертификационные испытания материалов, изделий и технологических процессов (ПК-17);
- готовностью использовать знания основных физических теорий для решения возникающих физических задач, самостоятельного приобретения физических знаний, для понимания принципов работы приборов и устройств, в том числе выходящих за пределы компетентности конкретного направления (ПК-19).

В результате изучения дисциплины студент бакалавриата должен:

Знать:

- принципы работы и схемы используемых измерительных установок;
- возможности методов спектрохимии для проведения качественного и количественного анализа химических систем, определения термодинамических свойств химических веществ;
- кондуктометрический и потенциометрический методы нахождения термодинамических характеристик электролитов (активностей и коэффициентов активности, константы диссоциации, термодинамических характеристик реакции);
- физико-химические методы исследования и анализа фазовых равновесий в одно- и многокомпонентных системах, пути построения фазовых диаграмм состояния;
- экспериментальные методы изучения кинетики химических реакций, способы определения констант скоростей и порядка химических реакций.
- калориметрические методы определения теплоёмкости, тепловых эффектов и других термохимических свойств изучаемых объектов.

Уметь:

- применять теоретические знания и экспериментальные методы исследования физической химии при решении профессиональных задач;
- сформулировать проблему и обосновать выбор экспериментального метода исследования, поставить цели и задачи и наметить пути их достижения;
- провести математическую обработку экспериментальных данных на базе теоретических знаний по физической химии;
- представлять данные лабораторного исследования в графической форме и на основе полученных зависимостей определять соответствующие термодинамические и кинетические характеристики химической системы и химического процесса;
- проводить анализ и критически оценивать полученные экспериментальные данные, обобщать и делать обоснованные выводы на базе проведённых опытов.

Владеть:

- комплексом современных экспериментальных методов физической химии для решения конкретных исследовательских задач;
- экспериментальными методами исследования состояния химического равновесия и кинетики химического процесса.

– приемами обработки полученных опытных данных для выявления и установления взаимосвязей между термодинамическими свойствами и физическими параметрами процесса;
– знаниями основных законов физической химии для содержательной интерпретации полученных экспериментальных результатов.

3. ОБЪЕМ ДИСЦИПЛИНЫ И ВИДЫ УЧЕБНОЙ РАБОТЫ

Вид учебной работы	Всего		Семестр			
	ЗЕ	Акад. ч.	4		5	
			ЗЕ	Акад.ч.	**ЗЕ**	Акад. ч.
Общая трудоемкость дисциплины	**4,0**	**144**	**2,0**	72	**2,0**	72
Контактная работа – аудиторные занятия:	**1,78**	**64**	**0,89**	**32**	**0,89**	**32**
Лекции	-	-	-	-	-	-
Практические занятия (ПЗ)	-	-	-	-	-	-
Лабораторные работы (ЛР)	1,78	64	0,89	32	0,89	32
Самостоятельная работа	**2,22**	**79,6**	**1,11**	**39,8**	**1,11**	**39,8**
Подготовка к лабораторным работам	2,22	79,6	1,11	39,8	1,11	39,8
Контактная самостоятельная работа		-	-	-	-	-
Самостоятельное изучение разделов дисциплины		-	-	-	-	-
Виды контроля:						
Зачет	**-**	**0,4**	**-**	**0,2**	**-**	**0,2**
Контактная работа – промежуточная аттестация	-	0,4	-	0,2	-	0,2
Вид итогового контроля:	**зачет**					

Вид учебной работы	Всего		Семестр			
	ЗЕ	Астр. ч.	4		5	
			ЗЕ	Астр. ч.	**ЗЕ**	Астр. ч.
Общая трудоемкость дисциплины	**4,0**	**108**	**2,0**	54	**2,0**	54
Контактная работа – аудиторные занятия:	**1,78**	**48**	**0,89**	**24**	**0,89**	**24**
Лекции	-	-	-	-	-	-
Практические занятия (ПЗ)	-	-	-	-	-	-
Лабораторные работы (ЛР)	1,78	48	0,89	24	0,89	24
Самостоятельная работа	**2,22**	**59,7**	**1,11**	**29,85**	**1,11**	**29,85**
Подготовка к лабораторным работам	2,22	59,7	1,11	29,85	1,11	29,85
Контактная самостоятельная работа		-	-	-	-	-
Самостоятельное изучение разделов дисциплины		-	-	-	-	-

Виды контроля:						
Зачет	**-**	**0,3**	**-**	**0,15**	**-**	**0,15**
Контактная работа – промежуточная аттестация	-	0,3	-	0,15	-	0,15
Вид итогового контроля:	**зачет**					

4. СОДЕРЖАНИЕ ДИСЦИПЛИНЫ

4.1. Разделы дисциплины и виды занятий для студентов очного отделения

№ п/п	Раздел дисциплины	Академ. Часов				
		Всего	**Лек-ции**	**Прак. Зан.**	**Лаб. Рабо-ты**	**Сам. Рабо-та**
1.	Введение	*5,6*	-	-	*4*	*1,6*
2.	Раздел 1. Спектрохимические методы исследования	*23*	-	-	*10*	*13*
3.	Раздел 2. Электрохимические методы исследования. Кондуктометрия	*23*	-	-	*10*	*13*
4.	Раздел 3. Фазовое равновесие в однокомпонентных системах. Физико-химический анализ	*23*	-	-	*10*	*13*
5.	Раздел 4. Химическое равновесие	*23*	-	-	*10*	*13*
6.	Раздел 5. Термохимия. Калориметрия	*23*	-	-	*10*	*13*
7.	Раздел 6. Кинетика	*23*			*10*	*13*
	ИТОГО	**143,6**	**-**	**-**	**64**	**79,6**
	Зачет	**0,4**				
	ИТОГО	**144**				

4.2 Содержание разделов дисциплины

Применение методов физико-химического исследования для определения термодинамических и кинетических характеристик химических систем.

Спектрохимические методы исследования. Качественный анализ вещества (определение межъядерных расстояний, моментов инерции молекул). Определение количественных характеристик (степени диссоциации и константы диссоциации электролитов, теплоёмкости вещества).

Электрохимические методы исследования. Кондуктометрия. Определение константы диссоциации слабого электролита, степени диссоциации, электрической проводимости при бесконечном разбавлении кондуктометрическим методом. **Потенциометрия**. Определение термодинамических характеристик химической реакции ($\Delta_r H^o$, $\Delta_r G^o$, $\Delta_r S^o$), температурного коэффициента ЭДС ($\mathrm{d}E^o/\mathrm{d}T$), стандартной ЭДС ($E^o$), изучение влияния добавок на потенциал электрода.

Фазовое равновесие в однокомпонентных системах. Физико-химический анализ. Изучение зависимости свойств системы от её состава. Кривые охлаждения. Определение состава эвтектической смеси. Построение диаграмм кипения и диаграмм плавкости для бинарных систем. Ограниченная растворимость в трёхкомпонентных системах.

Химическое равновесие. Определение константы химического равновесия и теплового эффекта химической реакции на примере реакций разложения.

Термохимия. Калориметрия. Определение теплоёмкости веществ калориметрическим методом.

Кинетика. Определение константы скорости химической реакции. Определение энергии активации химической реакции.

5. СООТВЕТСТВИЕ СОДЕРЖАНИЯ ТРЕБОВАНИЯМ К РЕЗУЛЬТАТАМ ОСВОЕНИЯ ДИСЦИПЛИНЫ

№	В результате освоения дисциплины студент должен:	Раздел 1	Раздел 2	Раздел 3	Раздел 4	Раздел 5	Раздел 6
	Знать:						
1	– принципы работы и схемы используемых измерительных установок	+	+	+	+	+	+
2	– возможности методов спектрохимии для проведения качественного и количественного анализа химических систем, определения термодинамических свойств химических веществ	+					
3	– кондуктометрический и потенциометрический методы нахождения термодинамических характеристик электролитов (активностей и коэффициентов активности, константы диссоциации, термодинамических характеристик реакции)		+		+		+
4	– физико-химические методы исследования и анализа фазовых равновесий в одно- и многокомпонентных системах, пути построения фазовых диаграмм состояния			+			
5	– экспериментальные методы изучения кинетики химических реакций, способы определения констант скоростей и порядка химических реакций				+		+
6	– калориметрические методы определения теплоёмкости, тепловых эффектов и других термохимических свойств изучаемых объектов					+	
	Уметь:						

7	– применять теоретические знания и экспериментальные методы исследования физической химии при решении профессиональных задач	+	+	+	+	+	+
8	– сформулировать проблему и обосновать выбор экспериментального метода исследования, поставить цели и задачи и наметить пути их достижения	+	+	+	+	+	+
9	– провести математическую обработку экспериментальных данных на базе теоретических знаний по физической химии	+	+	+	+	+	+
10	– представлять данные лабораторного исследования в графической форме и на основе полученных зависимостей определять соответствующие термодинамические и кинетические характеристики химической системы и химического процесса	+	+	+	+	+	+
11	– проводить анализ и критически оценивать полученные экспериментальные данные, обобщать и делать обоснованные выводы на базе проведённых опытов	+	+	+	+	+	+
	Владеть:						
12	– комплексом современных экспериментальных методов физической химии для решения конкретных исследовательских задач	+	+	+	+	+	+
13	– экспериментальными методами исследования состояния химического равновесия и кинетики химического процесса		+		+		+

14	– приемами обработки полученных опытных данных для выявления и установления взаимосвязей между термодинамическими свойствами и физическими параметрами процесса	+	+	+	+	+	+
15	– знаниями основных законов физической химии для содержательной интерпретации полученных экспериментальных результатов	+	+	+	+	+	+
	Профессиональные компетенции:						
16	– способностью проводить стандартные и сертификационные испытания материалов, изделий и технологических процессов (ПК-17)	+	+	+	+	+	+
17	– готовностью использовать знания основных физических теорий для решения возникающих физических задач, самостоятельного приобретения физических знаний, для понимания принципов работы приборов и устройств, в том числе выходящих за пределы компетентности конкретного направления (ПК-19)	+	+	+	+	+	+

6. ПРАКТИЧЕСКИЕ И ЛАБОРАТОРНЫЕ ЗАНЯТИЯ

6.1. Практические занятия

Практические занятия не предусмотрены.

6.2. Лабораторные занятия

Лабораторный практикум по дисциплине выполняется в соответствии с учебным планом в 4 и 5 семестрах и занимает 64 акад. часа. Лабораторные работы охватывают 6 разделов дисциплины. В практикум входит 12 работ, примерно по 5 ч. на каждую работу. Выполнение лабораторного практикума способствует закреплению материала, изучаемого в дисциплине «Физическая химия», а также дает знания о практическом применении основных законов физической химии.

Максимальное количество баллов за выполнение лабораторного практикума составляет 60 баллов в каждом семестре (максимально по 10 баллов за каждую работу).

Примеры лабораторных работ и разделы, которые они охватывают:

№ п/п	№ раздела дисциплины (модули)	**Наименование лабораторных работ**
1	1	Изучение колебательно-вращательных спектров поглощения двухатомных газов. Расчет момента инерции молекулы и равновесного межъядерного расстояния
2	2	Изучение зависимости электрической проводимости растворов слабых электролитов от концентрации
3	3	Изучение взаимной растворимости в трехкомпонентной жидкой системе.
4	4	Определение химического равновесия в гетерогенных системах (исследование карбонатов)
5	5	Определение удельной интегральной теплоты растворения соли
6	6	Определение константы скорости реакции йодирования ацетона

7. САМОСТОЯТЕЛЬНАЯ РАБОТА

Рабочей программой дисциплины «***Лабораторные работы по физической химии полимерных материалов***» предусмотрена самостоятельная работа студента бакалавриата в объеме 79,6 ч (39,8 ч в каждом в семестре). Самостоятельная работа проводится с целью углубления знаний по дисциплине и предусматривает:

- ознакомление и проработку рекомендованной литературы, работу с электронно-библиотечными системами, включая переводы публикаций из научных журналов, цитируемых в базах Scopus, Web of Science, Chemical Abstracts, РИНЦ;
- подготовку к сдаче лабораторного практикума по курсу.

Планирование времени на самостоятельную работу, необходимого на изучение дисциплины, студентам лучше всего осуществлять на весь период изучения, предусматривая при этом регулярное повторение пройденного материала. При работе с указанными источниками рекомендуется составлять краткий конспект материала, с обязательным фиксированием библиографических данных источника.

7.1. Примеры контрольных вопросов для самостоятельной подготовки

При самостоятельной подготовке к выполнению лабораторных работ каждый студент оформляет своем лабораторном журнале краткий конспект теории, изложенной в пособии «Практикум по физической химии» под редакцией И. В. Кудряшова - М.: Высшая школа, 1986. К каждой лабораторной работе сформулирован свой перечень контрольных вопросов.

Примеры контрольных вопросов для самостоятельной подготовки:

1. Почему давление насыщенного пара над раствором меньше, чем над растворителем?
2. Сформулируйте закон Рауля, запишите его аналитическое выражение. К каким растворам он применим?
3. Почему раствор замерзает при более низкой температуре, а кипит при более высокой, чем растворитель?
4. Почему чистое вещество кристаллизуется и кипит при постоянной температуре, а кристаллизация и кипение смесей происходит в некотором интервале температур?
5. Почему после начала кристаллизации переохлаждённого чистого растворителя происходит повышение температуры и последняя остаётся постоянной до окончания кристаллизации?
6. Первый закон термодинамики, его формулировка, аналитическое выражение.
7. Дайте определения теплоты, работы, внутренней энергии, энтальпии, теплового эффекта реакции.
8. Сформулируйте закон Гесса и его следствия. Что называется стандартными теплотами образования и сгорания?

8. ОЦЕНОЧНЫЕ СРЕДСТВА ДЛЯ КОНТРОЛЯ ОСВОЕНИЯ ДИСЦИПЛИНЫ

8.1. Вопросы для текущего контроля освоения дисциплины

Примеры контрольных вопросов для текущего контроля освоения дисциплины:

1. Превращение энергии при поглощении, причины появления полосы поглощения в спектре.
2. Вращательные спектры двухатомных молекул. Их внешний вид и механизм возникновения. Вращательная энергия и вращательный терм.
3. Колебательные спектры поглощения двухатомных молекул. Энергия колебательного движения. Правило отбора и количество полос в спектре.
4. Причины уменьшения полос поглощения полос в ИК спектре по сравнению с числом колебаний.
5. Закон светопоглощения Ламберта-Бугера-Беера. Понятие оптической плотности и процента пропускания, связь между ними.
6. Сформулируйте закон Гесса и его следствия. Что называется стандартными теплотами образования и сгорания?
7. Виды калориметров.
8. Методы нахождения постоянной калориметрической установки.
9. Методы измерения температуры.
10. Устройство термометра Бекмана.
11. Дифференциальная и интегральная теплота растворения.
12. Объясните зависимость температуры от времени в ходе калориметрического измерения в случае экзотермического процесса в калориметре.
13. Почему не всегда можно записать кинетическое уравнение по уравнению реакции?
14. Каков физический смысл константы скорости реакции? Какие факторы влияют на её величину?
15. Каков механизм иодирования ацетона в кислой и щелочной средах? Чем можно подтвердить указанную последовательность стадий и природу лимитирующей стадии?
16. Для чего взятую для титрования пробу реакционной смеси, содержащей иод, необходимо добавлять к раствору гидрокарбоната натрия?
17. Изобразите и объясните зависимость удельной и эквивалентной электропроводности раствора от его концентрации и природы электролита.
18. Как и почему электропроводность растворов электролитов зависит от температуры?
19. В чём сущность электрофоретического и релаксационного эффектов? Как они влияют на величину электропроводности?
20. Почему подвижность ионов зависит от природы ионов и растворителя?
21. Почему при использовании постоянного тока для измерения сопротивления раствора электролита с помощью двухэлектродной ячейки получаются завышенные значения сопротивления?

Полный перечень оценочных средств приведен в виде отдельного документа, являющегося неотъемлемой частью основной образовательной программы.

9. УЧЕБНО-МЕТОДИЧЕСКОЕ ОЕСПЕЧЕНИЕ ДИСЦИПЛИНЫ

9.1. Рекомендуемая литература

А) Основная литература:

1. Практикум по физической химии: учебное пособие для студ. хим.-технолог. спец-тей вузов / Г. С. Каретников [и др.]; ред. И. В. Кудряшов. - 4-е изд., перераб. и доп. - М.: Высшая школа, 1986. - 495 с.

2. Равновесные электрохимические процессы в гальванических элементах: Лабораторные работы по физической химии: учебное пособие / сост.: В. Н. Балицкий. - М.: РХТУ. Издат. центр, 2001. - 31 с: ил. - Библиогр.: с. 31.

3. Свойства растворов электролитов: Лабораторные работы по физической химии / сост. В. Н. Балицкий. - М.: РХТУ им. Д.И. Менделеева, 2007. - 35 с. : ил. - Библиогр.: с. 34.

4. Фазовое равновесие в одно-, двух- и трехкомпонентных системах: практические и расчетно-графические работы: Методическое пособие / сост. К. Н. Никитин, Т. Л. Антонова, В. А. Чащин. - М.: РХТУ. Издат. центр, 2007. - 59 с.

5. Физическая химия. Спектрохимия. Лабораторный практикум: учебно-методич. пособие /сост. : А.В. Гребенник, А.Ю. Крюков. -М.: РХТУ им. Д.И. Менделеева, 2017.-80 с.

Б) Дополнительная литература :

1. Краткий справочник физико-химических величин / Ред. А.А. Равдель, Ред. А.М. Пономарева. - 9-е изд. - СПб.: Специальная литература, 1999. - 232 с.

2. Вишняков А.В., Кизим Н.Ф. Физическая химия. Тула: Гриф и Компания, 2011. 1030 с.

9.2. Рекомендуемые источники научно-технической информации

Научно-технические журналы:

1. Журнал физической химии. ISSN: 0044-4537.
   https://www.naukaran.com/zhurnali/katalog/zhurnal-fizicheskoj-himii/
2. Журнал «Химическая физика»
   http://j.chph.ru
3. Журнал «Теоретические основы химической технологии»
   http://sciencejournals.ru/journal/toht/

9.3. Средства обеспечения освоения дисциплины

Для освоения дисциплины используются следующие нормативные и нормативно-методические документы:

– Федеральный закон Российской Федерации от 29.12.2012 № 273-ФЗ «Об образовании в Российской Федерации» [Электронный ресурс] – Режим доступа: http://pravo.gov.ru/proxy/ips/?docbody=&nd=102162745&intelsearch=273-%D4%C7 (дата обращения: 20.04.2019).

− Федеральные государственные образовательные стандарты высшего образования // Координационный совет учебно-методических объединений и научно-методических советов высшей школы. Портал Федеральных образовательных стандартов высшего образования [Электронный ресурс] – Режим доступа: http://fgosvo.ru/fgosvo/92/91/4 (дата обращения: 20.04.2019).

− Приказ Министерства образования и науки РФ от 23.08.2017 № 816 «Об утверждении Порядка применения организациями, осуществляющими образовательную деятельность, электронного обучения, дистанционных образовательных технологий при реализации образовательных программ» [Электронный ресурс]. Режим доступа: http://pravo.gov.ru/proxy/ips/?docbody=&nd=102447332&intelsearch=816+%EF%F0%E8%EA%E0%E7 (дата обращения: 20.04.2019).

При освоении дисциплины студенты должны использовать информационные и информационно-образовательные ресурсы следующих порталов и сайтов:

– Система федеральных образовательных порталов. Система открытого образования. Консалтинговый центр ИОС ОО РФ [Электронный ресурс] – Режим доступа: http://www.openedu.ru (дата обращения: 20.04.2019).

– Информационная система «Единое окно доступа к образовательным ресурсам». URL: http://window.edu.ru/ (дата обращения: 20.04.2019).

– ФЭПО: соответствие требованиям ФГОС [Электронный ресурс] – Режим доступа: http://fepo.i-exam.ru/ (дата обращения: 20.04.2019).

Для освоения дисциплины в дистанционном режиме преподаватели могут использовать следующие средства коммуникации со студентами:

– электронная информационно-образовательная среда (ЭИОС);

– корпоративная электронная почта;

– https://etutorium.ru/ – LMS eTutorium;

– https://zoom.us/ – LMS Zoom.

10.1. Для студентов, обучающихся по очной форме, без использования электронного образования и дистанционных образовательных технологий

Методические рекомендации по организации учебной работы обучающегося в бакалавриате направлены на повышение ритмичности и эффективности его аудиторной и самостоятельной работы по дисциплине.

Учебная программа дисциплины предусматривает проведение лабораторного практикума в объеме 64 ч. Работы выполняются в часы, выделенные учебным планом в 4 и 5 семестрах. На выполнение каждой работы отводится примерно 5 часов в зависимости от трудоемкости. При этом каждый студент должен выполнить 12 лабораторных работ.

Целью выполнения лабораторных работ является закрепление полученных знаний по дисциплине, расширение эрудиции и кругозора студента бакалавриата в области коллоидной химии, развитие творческого потенциала и самостоятельного мышления студента. В задачи подготовки к выполнению лабораторных работ входит приобретение навыков работы с информационными ресурсами, получение опыта проведения работ, обработки, анализа полученных результатов, формулирования выводов по выполненной работе, знакомство с правилами оформления лабораторных работ.

При подготовке к очередной лабораторной работе следует сначала проработать теоретическое введение и описание лабораторной работы в соответствующей главе учебного пособия. Затем ознакомиться с контрольными вопросами, которые относятся к данной лабораторной работе.

По результатам подготовки к очередной лабораторной работе в лабораторном журнале должны быть зафиксированы:

- Номер лабораторной работы;
- Название лабораторной работы;
- Цель лабораторной работы;
- Краткий конспект теории;
- Ход выполнения работы.

Общая сумма баллов за практикум определяется исходя из установленного количества лабораторных работ по маршруту в семестре. Обычно максимальная оценка за каждую выполненную лабораторную работу составляет 10 баллов.

Работа над подготовкой в лабораторной работе ориентирована в первую очередь на самостоятельную работу обучающегося с информационными ресурсами – Практикумом по физической химии, конспектом лекций и раздаточным материалом, научно-технической и справочной литературой, ресурсами Интернета, базами данных. Доступ к указанным ресурсам обеспечивается фондами научно-технической библиотеки вуза и городских научно-технических библиотек, электронными библиотеками и поисковыми системами

Общая сумма баллов за практикум в семестре определяется исходя из суммарной оценки лабораторных работ по маршруту (как правило 6 работ) и оценки, полученной за защиту работ.

10.2. Для студентов, обучающихся по очной форме, с использованием электронного образования и дистанционных образовательных технологий

При использовании электронного обучения и дистанционных образовательных технологий занятия полностью или частично проводятся в режиме онлайн. Объем дисциплины и распределение нагрузки по видам работ соответствует п. 4.1. Распределение баллов соответствует п. 10.1 либо может быть изменено в соответствии с решением кафедры, в случае перехода на ЭО и ДОТ в процессе обучения. Решение кафедры об используемых технологиях и системе оценивания достижений обучающихся принимается с учетом мнения ведущего преподавателя и доводится до обучающихся.

11. МЕТОДИЧЕСКИЕ УКАЗАНИЯ ДЛЯ ПРЕПОДАВАТЕЛЕЙ

11.1. Для преподавателей, при реализации программы по очной форме, без использования электронного образования и дистанционных образовательных технологий

Дисциплина «***Лабораторные работы по физико-химическим основам процессов основного органического синтеза***» изучается в 4 и 5 семестрах бакалавриата.

При подготовке и проведении занятий преподаватель должен ориентироваться на то, что студенты, обучающиеся в бакалавриате, имеют общую подготовку по общенаучным, общеинженерным дисциплинам и основным профессиональным дисциплинам профиля, в объеме, предусмотренном учебным планом бакалавриата, а также опыт восприятия и конспектирования изучаемого материала. В связи с этим материал курса должен опираться на полученные знания и быть ориентирован их расширение и углубление в соответствии с современными теоретическими представлениями и технологическими новациями. Обучение студентов может быть организовано как в виде традиционных лекций и практических занятий, так и научной дискуссии, которая помогает приобрести навыки и умения обосновывать круг рассматриваемых вопросов, формулировать главные положения, определения и практические выводы из теоретических положений. На занятиях должна прослеживаться взаимосвязь рассматриваемых вопросов с ранее изученным материалом.

Основной задачей преподавателя, ведущего занятия, является формирование у студентов компетенций, связанных с использованием основных законов естественнонаучных дисциплин в профессиональной деятельности. При выборе материала для занятий желательно обращаться к опыту ведущих зарубежных и отечественных научно-исследовательских центров, научно-производственных фирм и предприятий, использовать их научные, информационные и рекламные материалы и проводить их сравнительный анализ. При проведении занятий преподаватель может рекомендовать студентам проработку дополнительной литературы по тематике занятия, организуя ее обсуждение на практических занятиях, формирует у студентов навык к самостоятельной работе с разнообразными литературными источниками.

Лабораторный практикум по физической химии у студентов бакалавриата представляет собой отдельный вид учебных занятий (дисциплину), завершающийся зачетом.

На первом лабораторном занятии преподаватель объясняет правила выполнения лабораторных работ, знакомит студентов с положением о рейтинговой системе контроля знаний и проводит инструктаж по технике безопасности.

При проведении лабораторного практикума преподавателю основное внимание следует уделять формированию у студентов умения активно использовать полученные знания по курсу «Физическая химия» при подготовке, проведении и защите лабораторных работ. Следует обращать внимание на необходимость точного выполнения требований к проведению экспериментов и обработке результатов для получения достоверных величин определяемых свойств.

При допуске к лабораторному занятию преподаватель проверяет подготовку студента к данному занятию. В лабораторном журнале студента должны быть записаны: номер и название работы; цель работы; краткий конспект теории и ход выполнения эксперимента; таблица(ы), в которую заносятся экспериментальные результаты, получаемые в ходе выполнения работы. Преподаватель проверяет также знание студентом методики проведения лабораторной работы. После выполнения лабораторной работы студент показывает полученные результаты, оформленные в соответствующем виде, ведущему преподавателю.

Сумма баллов по каждой выполненной и сданной лабораторной работе включает в себя оценку качества подготовки к работе (от 0 до 5 баллов) и оценку качества выполнения работы (от 0 до 5 баллов).

Общая сумма баллов за практикум определяется исходя из суммарной оценки лабораторных работ по маршруту (как правило 6 работ) и оценки, полученной на защите.

11.2. Для преподавателей, при реализации программы по очной форме, с использованием электронного образования и дистанционных образовательных технологий

При использовании электронного обучения и дистанционных образовательных технологий занятия полностью или частично проводятся в режиме онлайн. Объем дисциплины и распределение нагрузки по видам работ соответствует п. 4.1. Распределение баллов соответствует п. 10.1 либо может быть изменено в соответствии с решением кафедры, в случае перехода на ЭО и ДОТ в процессе обучения. Решение кафедры об используемых технологиях и системе оценивания достижений обучающихся принимается с учетом мнения ведущего преподавателя и доводится до обучающихся.

Реализация ЭО и ДОТ предполагает использование следующих видов и учебной деятельности: онлайн консультации, лабораторные работы, проводимые полностью или частично с применением ЭО и ДОТ; текущий контроль в режиме тестирования и проверки лабораторных журналов.

При реализации РПД в зависимости от конкретной ситуации ЭО и ДОТ могут быть применены в следующем виде:

объем часов контактной работы обучающихся с преподавателем не сокращается; и электронные образовательные ресурсы (ЭОР) методически обеспечивают самостоятельную работу обучающихся в объеме, предусмотренном рабочей программой данной дисциплины. При этом в случае необходимости занятия проводятся в режиме онлайн.

12. ПЕРЕЧЕНЬ ИНФОРМАЦИОННЫХ ТЕХНОЛОГИЙ, ИСПОЛЬЗУЕМЫХ В ОБРАЗОВАТЕЛЬНОМ ПРОЦЕССЕ

Информационную поддержку изучения дисциплины осуществляет Информационно-библиотечный центр (ИБЦ) РХТУ им. Д.И. Менделеева, который обеспечивает обучающихся основной учебной, учебно-методической и научной литературой, необходимой для организации образовательного процесса по дисциплине. Общий объем многоотраслевого фонда ИБЦ на 01.01.2019 составляет 1 708 372 экз.

Фонд ИБЦ располагает учебной, учебно-методической и научно-технической литературой в форме печатных и электронных изданий, а также включает официальные, справочно-библиографические, специализированные отечественные и зарубежные периодические и информационные издания. ИБЦ обеспечивает доступ к профессиональным базам данных, информационным, справочным и поисковым системам.

Каждый обучающийся обеспечен свободным доступом из любой точки, в которой имеется доступ к сети Интернет и к электронно-библиотечной системе (ЭБС) Университета, которая содержит различные издания по основным изучаемым дисциплинам и сформирована по согласованию с правообладателями учебной и учебно-методической литературы. Ссылка на сайт ЭБС – http://lib.muctr.ru/. Доступ для пользователей РХТУ с любого компьютера.

Для более полного и оперативного справочно-библиографического и информационного обслуживания в ИБЦ реализована технология Электронной доставки документов.

Электронные информационные ресурсы, используемые в процессе обучения

№	Электронный ресурс	Реквизиты договора (номер, дата заключения, срок действия), ссылка на сайт ЭБС, сумма договора, количество ключей	Характеристика библиотечного фонда, доступ к которому предоставляется договором
1.	ЭБС «Лань»	Принадлежность - сторонняя Реквизиты договора - ООО «Издательство «Лань», договор №29.01-З-2.0-827/2018 от 26.09.2018 г. Сумма договора – 357 000-00 с «26» сентября 2018г. по **«25» сентября 2019г.** Ссылка на сайт ЭБС – http://e.lanbook.com Количество ключей - доступ для всех пользователей РХТУ с любого компьютера.	Электронно-библиотечная система издательства "Лань" — ресурс, включающий в себя как электронные версии книг ведущих издательств учебной и научной литературы (в том числе университетских издательств), так и электронные версии периодических изданий по различным областям знаний. ЭБС «ЛАНЬ» предоставляет пользователям мобильное приложение
		Принадлежность - сторонняя Реквизиты договора - ООО «Издательство «Лань», договор № 33.03-Р-2.0-1775/2-10 от 26.09.2019г.	

		Сумма договора – 642 083-68 **с «26» сентября 2019г. по «25» сентября 2020г.** Ссылка на сайт ЭБС – http://e.lanbook.com Количество ключей - доступ для всех пользователей РХТУ с любого компьютера	для iOS и Android, в которых интегрированы бесплатные сервисы для незрячих студентов и синтезатор речи.
2.	Электронно - библиотечная система ИБЦ РХТУ им. Д.И.Менделеева (на базе АИБС «Ирбис»)	Принадлежность – собственная РХТУ. Ссылка на сайт ЭБС – http://lib.muctr.ru/ Доступ для пользователей РХТУ с любого компьютера.	Электронные версии учебных и научных изданий авторов РХТУ по всем ООП.
3.	ЭБС «Научно-электронная библиотека eLibrary.ru».	Принадлежность – сторонняя Реквизиты договора – ООО «РУНЭБ», договор № 29.01-Р-2.0-1020/2018 от 07.12.2018 г. Сумма договора - 934 693-00 с «01» января 2019 г. по «31» декабря 2019 г. Ссылка на сайт – http://elibrary.ru Количество ключей – доступ для пользователей РХТУ по ip-адресам неограничен. Принадлежность – сторонняя. ООО Научная электронная библиотека, договор № 33.03-Р-3.1 2087/2019 Сумма договора – 1100017-00 С 01 января 2020 г. по 31 декабря 2020 г. Ссылка на сайт ЭБС http://elibrary.ru Количество ключей – доступ для пользователей РХТУ по ip-адресам неограничен.	Электронные версии периодических и непериодических изданий по различным отраслям науки

13. МАТЕРИАЛЬНО-ТЕХНИЧЕСКОЕ ОБЕСПЕЧЕНИЕ ДИСЦИПЛИНЫ

В соответствии с учебным планом занятия по дисциплине «***Лабораторные работы по физической химии полимерных материалов***» проводятся в форме лабораторных занятий и самостоятельной работы обучающегося.

13.1. Оборудование, необходимое в образовательном процессе:

Учебные лаборатория физико-химических методов анализа, лаборатория электрохимии, лаборатория спектрохимии, лаборатория термохимии и лаборатория кинетики оснащены необходимой лабораторной мебелью и установками, обеспечивающими выполнение лабораторных работ в соответствии с учебным планом.

Установки (приборы): термостаты, плитки электрические, поляриметры, дифрактометр, эбуллиоскоп, криостаты, кондуктометры, pH-метры, бани водяные с подогревом, фотоколориметры, термометры термометры Бекмана, магнитные мешалки, стабилизатор напряжения, вольтметры, весы электронные, насосы вакуумные, манометр ртутный. pH-метр –милливольтметр pH-420, аквадистиллятор АЭ-25 ООО «Ливам ПФ», весы порционные AND HT-500, ионометр И-510, комплекс аппаратно-программный на базе газового хроматограф с пламенно-ионизационным детектором и детектором по теплопроводности «Хроматэк-Кристалл 5000», мешалка лабораторная верхнеприводная STEGLER MB-6, мешалка магнитная STEGLER YS подогревом, мешалка магнитная Таглер ММ - 135 бе– подогрева TAGLER, одноступенчатый вакуумный насос STEGLER 2VP-2, спектрофотометр однолучевой СФ-104 с разделением светового потока сканирующий, спектрофотометр однолучевого СФ-102 с разделением светового потока сканирующий, столик подъемный лабораторный металлический (тип 1) НВ-150 STEGLER, сушилка для пробирок (тип 2) 0362В (полипропилен) STEGLER, титратор потенциометрический автоматический АТП-02, шкаф сушильный (тип 1) ШС-20-02 СПУ мод. 2202 ОАО «Смоленское СКТБ СПУ».

13.2. Учебно-наглядные пособия:

Учебно-наглядные пособия не предусмотрены

13.3. Компьютеры, информационно-телекоммуникационные сети, аппаратно-программные и аудиовизуальные средства:

Персональные компьютеры, укомплектованные проигрывателями CD и DVD, принтерами и программными средствами; проекторы и экраны; цифровые камеры; копировальные аппараты; локальная сеть с выходом в Интернет.

Для самостоятельной работы каждый обучающийся в течение всего периода обучения обеспечен индивидуальным неограниченным доступом к нескольким электронно-библиотечным системам (электронным библиотекам), содержащим все издания основной литературы, перечисленные в рабочей программе дисциплины, сформированным на основании прямых договорных отношений с правообладателями.

13.4. Печатные и электронные образовательные и информационные ресурсы:

Информационно-методические материалы: учебные пособия по дисциплине; раздаточный материал к разделам практикума.

Электронные образовательные ресурсы: учебно-методические разработки в электронном виде; справочные материалы в печатном и электронном виде.

13.5. Перечень лицензионного программного обеспечения:

№ п/п	Наименование программного продукта	Реквизиты договора поставки	Количество лицензий	Срок окончания действия лицензии
1	Microsoft Windows 7 Pro	Гос. Контракт 171ЭА/2011 от 02.11.2011	1	бессрочная
2	Microsoft Windows 7 Home Basic	Контракт № 70-73ЭА/2014 от 14.11.2014 Тов. Накладная №132 от 19.12.2014 Акт приема-передачи от 19.12.2014	1	бессрочная
3	Операционная система Microsoft Windows 10 Education (Russian)	Подписка Microsoft Imagine Premium, соглашение ICM-171312 от 03.04.2019 г., действительно до 03.04.2020 г., счет № 0012522675 от 30.03.2019 г.	Количество лицензий не ограничено согласно условиям подписки Microsoft Imagine Premium	03.04.2020 г.
4	Операционная система Microsoft Windows 8.1 Professional (Russian)	Подписка Microsoft Imagine Premium, соглашение ICM-171312 от 03.04.2019 г., действительно до 03.04.2020 г., счет № 0012522675 от 30.03.2019 г.	Количество лицензий не ограничено согласно условиям подписки Microsoft Imagine Premium	03.04.2020 г.

14. ТРЕБОВАНИЯ К ОЦЕНКЕ КАЧЕСТВА ОСВОЕНИЯ ПРОГРАММЫ

Наименование разделов	Основные показатели оценки	Формы и методы контроля и оценки
Раздел 1. Спектрохимические методы исследования	*Знает:* – принципы работы и схемы используемых измерительных установок; – возможности методов спектрохимии для проведения качественного и количественного анализа химических систем, определения термодинамических свойств химических веществ. *Умеет:* – применять теоретические знания и экспериментальные методы исследования физической химии при решении профессиональных задач; – сформулировать проблему и обосновать выбор экспериментального метода исследования, поставить цели и задачи и наметить пути их достижения; – провести математическую обработку экспериментальных данных на базе теоретических знаний по физической химии; – представлять данные лабораторного исследования в графической форме и на основе полученных зависимостей определять соответствующие термодинамические и кинетические характеристики химической системы и химического процесса; – проводить анализ и критически оценивать полученные экспериментальные данные, обобщать и делать обоснованные выводы на базе проведённых опытов. *Владеет*: – комплексом современных экспериментальных методов физической химии для решения конкретных исследовательских задач; – приемами обработки полученных опытных данных для выявления и установления взаимосвязей между термодинамическими свойствами и физическими параметрами процесса; – знаниями основных законов физической химии для содержательной интерпретации полученных экспериментальных результатов.	Оценка за выполнение лабораторных работ. Оценка за зачет.
Раздел 2.	*Знает:*	Оценка за

Электрохимические методы исследования. Кондуктометрия	– принципы работы и схемы используемых измерительных установок; – кондуктометрический и потенциометрический методы нахождения термодинамических характеристик электролитов (активностей и коэффициентов активности, константы диссоциации, термодинамических характеристик реакции). *Умеет:* – применять теоретические знания и экспериментальные методы исследования физической химии при решении профессиональных задач; – сформулировать проблему и обосновать выбор экспериментального метода исследования, поставить цели и задачи и наметить пути их достижения; – провести математическую обработку экспериментальных данных на базе теоретических знаний по физической химии; – представлять данные лабораторного исследования в графической форме и на основе полученных зависимостей определять соответствующие термодинамические и кинетические характеристики химической системы и химического процесса; – проводить анализ и критически оценивать полученные экспериментальные данные, обобщать и делать обоснованные выводы на базе проведённых опытов. *Владеет*: – комплексом современных экспериментальных методов физической химии для решения конкретных исследовательских задач; – экспериментальными методами исследования состояния химического равновесия и кинетики химического процесса. – приемами обработки полученных опытных данных для выявления и установления взаимосвязей между термодинамическими свойствами и физическими параметрами процесса; – знаниями основных законов физической химии для содержательной интерпретации полученных экспериментальных результатов.	выполнение лабораторных работ. Оценка за зачет.

Раздел 3. Фазовое равновесие в однокомпонентных системах. Физико-химический анализ	*Знает:* – принципы работы и схемы используемых измерительных установок; – физико-химические методы исследования и анализа фазовых равновесий в одно- и многокомпонентных системах, пути построения фазовых диаграмм состояния. *Умеет:* – применять теоретические знания и экспериментальные методы исследования физической химии при решении профессиональных задач; – сформулировать проблему и обосновать выбор экспериментального метода исследования, поставить цели и задачи и наметить пути их достижения; – провести математическую обработку экспериментальных данных на базе теоретических знаний по физической химии; – представлять данные лабораторного исследования в графической форме и на основе полученных зависимостей определять соответствующие термодинамические и кинетические характеристики химической системы и химического процесса; – проводить анализ и критически оценивать полученные экспериментальные данные, обобщать и делать обоснованные выводы на базе проведённых опытов. *Владеет*: – комплексом современных экспериментальных методов физической химии для решения конкретных исследовательских задач; – приемами обработки полученных опытных данных для выявления и установления взаимосвязей между термодинамическими свойствами и физическими параметрами процесса; – знаниями основных законов физической химии для содержательной интерпретации полученных экспериментальных результатов.	Оценка за выполнение лабораторных работ. Оценка за зачет.

Раздел 4. Химическое равновесие	*Знает:* – принципы работы и схемы используемых измерительных установок; – кондуктометрический и потенциометрический методы нахождения термодинамических характеристик электролитов (активностей и коэффициентов активности, константы диссоциации, термодинамических характеристик реакции); – экспериментальные методы изучения кинетики химических реакций, способы определения констант скоростей и порядка химических реакций. *Умеет:* – применять теоретические знания и экспериментальные методы исследования физической химии при решении профессиональных задач; – сформулировать проблему и обосновать выбор экспериментального метода исследования, поставить цели и задачи и наметить пути их достижения; – провести математическую обработку экспериментальных данных на базе теоретических знаний по физической химии; – представлять данные лабораторного исследования в графической форме и на основе полученных зависимостей определять соответствующие термодинамические и кинетические характеристики химической системы и химического процесса; – проводить анализ и критически оценивать полученные экспериментальные данные, обобщать и делать обоснованные выводы на базе проведённых опытов. *Владеет*: – комплексом современных экспериментальных методов физической химии для решения конкретных исследовательских задач; – экспериментальными методами исследования состояния химического равновесия и кинетики химического процесса. – приемами обработки полученных опытных данных для выявления и установления взаимосвязей между термодинамическими свойствами и физическими параметрами процесса; – знаниями основных законов физической химии для содержательной интерпретации полученных экспериментальных результатов.	Оценка за выполнение лабораторных работ. Оценка за зачет.

Раздел 5. Термохимия. Калориметрия	*Знает:* – принципы работы и схемы используемых измерительных установок; – калориметрические методы определения теплоёмкости, тепловых эффектов и других термохимических свойств изучаемых объектов. *Умеет:* – применять теоретические знания и экспериментальные методы исследования физической химии при решении профессиональных задач; – сформулировать проблему и обосновать выбор экспериментального метода исследования, поставить цели и задачи и наметить пути их достижения; – провести математическую обработку экспериментальных данных на базе теоретических знаний по физической химии; – представлять данные лабораторного исследования в графической форме и на основе полученных зависимостей определять соответствующие термодинамические и кинетические характеристики химической системы и химического процесса; – проводить анализ и критически оценивать полученные экспериментальные данные, обобщать и делать обоснованные выводы на базе проведённых опытов. *Владеет*: – комплексом современных экспериментальных методов физической химии для решения конкретных исследовательских задач; – приемами обработки полученных опытных данных для выявления и установления взаимосвязей между термодинамическими свойствами и физическими параметрами процесса; – знаниями основных законов физической химии для содержательной интерпретации полученных экспериментальных результатов.	Оценка за выполнение лабораторных работ. Оценка за зачет.

Раздел 6. Кинетика	*Знает:* – принципы работы и схемы используемых измерительных установок; – кондуктометрический и потенциометрический методы нахождения термодинамических характеристик электролитов (активностей и коэффициентов активности, константы диссоциации, термодинамических характеристик реакции); – экспериментальные методы изучения кинетики химических реакций, способы определения констант скоростей и порядка химических реакций. *Умеет:* – применять теоретические знания и экспериментальные методы исследования физической химии при решении профессиональных задач; – сформулировать проблему и обосновать выбор экспериментального метода исследования, поставить цели и задачи и наметить пути их достижения; – провести математическую обработку экспериментальных данных на базе теоретических знаний по физической химии; – представлять данные лабораторного исследования в графической форме и на основе полученных зависимостей определять соответствующие термодинамические и кинетические характеристики химической системы и химического процесса; – проводить анализ и критически оценивать полученные экспериментальные данные, обобщать и делать обоснованные выводы на базе проведённых опытов. *Владеет*: – комплексом современных экспериментальных методов физической химии для решения конкретных исследовательских задач; – экспериментальными методами исследования состояния химического равновесия и кинетики химического процесса. – приемами обработки полученных опытных данных для выявления и установления взаимосвязей между термодинамическими свойствами и физическими параметрами процесса; – знаниями основных законов физической химии для содержательной интерпретации полученных экспериментальных результатов.	Оценка за выполнение лабораторных работ. Оценка за зачет.

15. ОСОБЕННОСТИ ОРГАНИЗАЦИИ ОБРАЗОВАТЕЛЬНОГО ПРОЦЕССА ДЛЯ ИНВАЛИДОВ И ЛИЦ С ОГРАНИЧЕННЫМИ ВОЗМОЖНОСТЯМИ ЗДОРОВЬЯ

Обучение инвалидов и лиц с ограниченными возможностями здоровья осуществляется в соответствии с:

− Порядком организации и осуществления образовательной деятельности по образовательным программам – программам бакалавриата, программам специалитета, программам магистратуры (Приказ Минобрнауки РФ от 05.04.2017 № 301);

− Положением о Порядке организации и осуществления образовательной деятельности по образовательным программам – программам бакалавриата, программам специалитета, программам магистратуры в Российском химико-технологическом университете имени Д.И. Менделеева (утв. решением Ученого совета университета от 28.06.2017, протокол № 9);

− Методическими рекомендациями по организации образовательного процесса для обучения инвалидов и лиц с ограниченными возможностями здоровья в образовательных организациях высшего образования, в том числе оснащенности образовательного процесса (утверждены заместителем Министра образования и науки РФ А.А. Климовым от 08.04.2014 № АК-44/05вн).

Дополнения и изменения к рабочей программе дисциплины
«***Лабораторные работы по физической химии полимерных материалов»***
основной образовательной программы
18.03.01 Химическая технология
Профиль «Технология и переработка полимеров»
Форма обучения: ***очная***

Номер изменения/ дополнения	Содержание дополнения/изменения	Основание внесения изменения/дополнения
1	Изменение в части обновления лицензионного программного обеспечения	протокол заседания Ученого совета № 1 от «30» августа 2019 г.
2	Изменение в части обновления договоров электронных ресурсов	протокол заседания Ученого совета № 2 от «30» сентября 2019 г.
3	Изменение в части обновления договоров электронных ресурсов	протокол заседания Ученого совета № 7 от «29» января 2020 г.
4	Изменение в части использования ЭО и ДОТ при реализации основных профессиональных образовательных программ	Приказ ректора № 163-А от «16» марта 2020 г. «О предупреждении распространения новой коронавирусной инфекции»
		протокол заседания Ученого совета № _____ от «__» _____20___г.

Министерство науки и высшего образования Российской Федерации
Федеральное государственное бюджетное образовательное учреждение
высшего образования
«Российский химико-технологический университет
имени Д.И. Менделеева»

«Утверждаю»
ректор
(Руководитель образовательной организации)
_____ А.Г. Мажуга
(Подпись) (И.О. Фамилия)
«31» мая 2019г.

РАБОЧАЯ ПРОГРАММА ДИСЦИПЛИНЫ

«Лабораторные работы по органической химии»
(Б1.В.17)

Направление подготовки бакалавров 18.03.01 – «Химическая технология»
Профиль «Технология и переработка полимеров»

Квалификация: бакалавр

Программа одобрена
Методической комиссией
РХТУ им. Д.И. Менделеева
«31» мая 2019г.
Председатель _____ Н.А. Макаров

Москва 2019 г.

Программа составлена:

заведующим кафедрой органической химии д.х.н., профессор РАН А.Е. Щекотихиным, старшим преподавателем И.О. Акчуриным.

Программа рассмотрена и одобрена на заседании кафедры органической химии РХТУ им. Д.И. Менделеева «19» _апреля_ 2019 г., протокол № _12

СОДЕРЖАНИЕ

1 Цели и задачи дисциплины 4
2. Требования к результатам освоения дисциплины 4
3. Объем учебной дисциплины....5
4. Содержание дисциплины....6
4.1. Разделы дисциплины и виды занятий 6
4.2. Содержание разделов дисциплины 6
5. Соответствие содержания требованиям к результатам освоения дисциплины....7
6. Практические и лабораторные занятия....9
6.1. Практические занятия....9
6.2. Лабораторные занятия 9
7. Самостоятельная работа 10
8. Примеры оценочных средств для контроля освоения дисциплины 10
8.1. Примерная тематика реферативно-аналитической работы. 10
8.2. Примеры вопросов текущего и итогового контроля освоения лабораторных работ ...10
8.3. Вопросы для итогового контроля освоения дисциплины(Зачет с оценкой)....11
8.3.1. Примеры контрольных вопросов для итогового контроля освоения дисциплины 12
8.4. Структура и примеры билетов для зачета с оценкой....13
9. Учебно-методическое обеспечение дисциплины 14
9.1. Рекомендуемая литература 14
9.2 Рекомендуемые источники научно-технической информации....14
9.3. Средства обеспечения освоения дисциплины....15
10. Методические указания для обучающихся 15
11. Методические указания для преподавателей....16
12. Перечень информационных технологий, используемых в образовательном процессе .18
13. Материально-техническое обеспечение дисциплины 30
13.1. Оборудование, необходимое в образовательном процессе: 30
13.2. Учебно-наглядные пособия: 30
13.3. Компьютеры, инофрмационно-телекоммуникационные сети, программные и аудиовизуальные средства....30
13.4. Печатные и электронные образовательные и информационные ресурсы: 30
13.5. Перечень лицензионного программного обеспечения 31
14. Требования к оценке качества освоения программы....33
15. Особенности организации образовательного процесса для инвалидов и лиц с ограниченными возможностями здоровья....35

1 ЦЕЛИ И ЗАДАЧИ ДИСЦИПЛИНЫ

Рабочая программа составлена в соответствии с требованиями Федерального государственного образовательного стандарта (ФГОС ВО) по направлению подготовки бакалавров 18.03.01 «Химическая технология», профиль «Технология и переработка полимеров», рекомендациями методической комиссии и накопленного опыта преподавания дисциплины кафедрой органической химии РХТУ им. Д.И. Менделеева. Программа рассчитана на изучение дисциплины в течение 1 семестра.

Дисциплина «Лабораторные работы по органической химии» относится к вариативной части блока 1 дисциплин учебного плана (Б1.В.17). Программа дисциплины предполагает, что обучающиеся имеют теоретическую и практическую подготовку в области математических и естественнонаучных дисциплин и дисциплины «Органическая химия».

Целью дисциплины является приобретение студентами основных синтеза органических веществ

Основными задачами дисциплины являются: формирование навыков работы в химической лаборатории; обучения основным методам идентификации органических соединений по совокупности химических свойств; ознакомление студентов с основными принципами техники безопасности при работе в лаборатории органической химии; обучение основным методам очистки, разделения и идентификации органических соединений; обучение планированию синтеза органических соединений; обучение методам определения температур кипения, плавления и коэффициента преломления.

Дисциплина «Лабораторные работы по органической химии» преподается в 4 семестре. Контроль успеваемости студентов ведется по принятой в университете рейтинговой системе.

2. ТРЕБОВАНИЯ К РЕЗУЛЬТАТАМ ОСВОЕНИЯ ДИСЦИПЛИНЫ

Изучение курса «Лабораторные работы по органической химии» при подготовке бакалавров по направлению 18.03.01 «Химическая технология» профиль «Технология и переработка полимеров» способствует приобретению следующих профессиональных компетенций (ПК):

- способностью планировать и проводить физические и химические эксперименты, проводить обработку их результатов и оценивать погрешности, выдвигать гипотезы и устанавливать границы их применения, применять методы математического анализа и моделирования, теоретического и экспериментального исследования (ПК-16)
- готовностью использовать знание свойств химических элементов, соединений и материалов на их основе для решения задач профессиональной деятельности (ПК-18)
- готовностью изучать научно-техническую информацию, отечественный и зарубежный опыт по тематике исследования (ПК-20).

Знать:

–технику безопасности в лаборатории органической химии;

–принципы безопасного обращения с органическими соединениями;

–методы и виды хроматографии для определения состава реакционной смеси;

–теоретические основы способов выделения, очистки и идентификации органических веществ;

–экспериментальные методы проведения органических реакций, протекающих по различным механизмам;

–основные общие методики взаимной трансформации классов органических соединений.

Уметь:

–применять теоретические знания и экспериментальные методы исследования органической химии при решении профессиональных задач;

–сформулировать проблему и обосновать выбор приборов и экспериментальных методов исследования, поставить цели и задачи и наметить пути их достижения;

–синтезировать соединения по предложенной методике;

–провести выделение и очистку синтезированных веществ на основе теоретических знаний по органической химии;

–выбирать рациональный способ выделения и очистки органического соединения;

–представлять данные лабораторного исследования в виде грамотно оформленных методик;

–проводить анализ и критически оценивать полученные экспериментальные данные, обобщать и делать обоснованные выводы на базе проведённых опытов;

–выбрать способ идентификации органического соединения.

Владеть:

–комплексом современных экспериментальных методов органической химии для решения конкретных исследовательских задач;

–экспериментальными методами проведения органических синтезов.

–основными методами идентификации органических соединений

–приемами обработки и выделения синтезированных веществ;

– знаниями основных законов органической химии для содержательной интерпретации полученных экспериментальных результатов.

3. ОБЪЕМ УЧЕБНОЙ ДИСЦИПЛИНЫ

Вид учебной работы	Всего		Семестр	
			4 семестр	
	ЗЕ	Акад. ч.	**ЗЕ**	Акад. ч.
Общая трудоемкость дисциплины	**4**	**144**	**4**	**144**
Контактная работа – аудиторные занятия:	**2.22**	80	**2.22**	80
Лекции	-	-	-	-
Практические занятия (ПЗ)	-	-	-	-
Лабораторные работы (ЛР)	2.22	80	2.22	80
Самостоятельная работа	**1.78**	**64**	**1.78**	**64**
Контактная самостоятельная работа	1.78	0.2	1.78	0.2
Самостоятельное изучение разделов дисциплины		63.8		63.8
Вид контроля:				
Зачет с оценкой	+			
Вид итогового контроля:	**Зачет с оценкой**			

Вид учебной работы	Всего		Семестр	
			4 семестр	
	ЗЕ	Астр. ч.	**ЗЕ**	Астр. ч.
Общая трудоемкость дисциплины	**4**	**108**	**4**	**108**
Контактная работа – аудиторные занятия:	**2.22**	60	**2.22**	60
Лекции	-	-	-	-

Практические занятия (ПЗ)	-	-	-	-
Лабораторные работы (ЛР)	2.22	60	2.22	60
Самостоятельная работа	**1.78**	**48**	**1.78**	**48**
Контактная самостоятельная работа	1.78	0.15	1.78	0.15
Самостоятельное изучение разделов дисциплины		47.85		47.85
Вид контроля:				
Зачет оценкой	+			
Вид итогового контроля:	**Зачет с оценкой**			

4. СОДЕРЖАНИЕ ДИСЦИПЛИНЫ
4.1. РАЗДЕЛЫ ДИСЦИПЛИНЫ И ВИДЫ ЗАНЯТИЙ

№ п/п	Раздел дисциплины	Всего	Лек-ции	Прак. зан.	Лаб. рабо-ты	Сам. рабо-та
1	Модуль 1. «Правила и методы работы в лаборатории органической химии»	18			4	14
1.1	Правила безопасной работы в лаборатории органической химии	7			2	5
1.2	Методы работы в лаборатории органической химии	6			1	5
1.3	Лабораторная посуда, оборудование и приборы	5			1	4
2	Модуль 2. «Методы идентификации, очистки и выделения органических соединений»	27			12	15
1.1	Хроматография	7			2	5
1.2	Методы очистки жидких веществ. Перегонка.	10			5	5
1.3	Методы очистки твердых веществ. Перекристаллизация	10			5	5
3	Модуль 3. «Синтез органических соединений»	99			64	35
3.1	Синтезы	99			64	35
	Всего часов	144			80	64

4.2. СОДЕРЖАНИЕ РАЗДЕЛОВ ДИСЦИПЛИНЫ

Модуль 1. «Правила и методы работы в лаборатории органической химии»

1.1 Правила безопасной работы в лаборатории органической химии

Безопасные приемы и правила работы в лаборатории органической химии.

1.2 Методы работы в лаборатории органической химии

Общие методы работы в лаборатории органической химии. Нагревание. Охлаждение. Перемешивание.

1.3 Лабораторная посуда, оборудование и приборы

Посуда, наиболее часто применяемая в лаборатории. Приборы для определения температуры плавления. Весы. Термометр. Роторный испаритель. Рефрактометр.

Модуль 2. «Методы идентификации, очистки и выделения органических соединений»

1.1 Хроматография

Идентификация органических веществ посредством различных видов хроматографии (ТСХ, хроматография на бумаге, ионообменная хроматография, ВЭЖХ). Применение ТСХ для идентификации органических соединений. Адсорбенты и элюенты, используемые в ТСХ. Выбор элюента. Обнаружение веществ. Обнаружение веществ. Коэффициент удерживания. Коэффициент распределения. Работа с капиллярами.

1.2 Методы очистки жидких веществ. Перегонка

Экстракция, для извлечения (выделения) органического вещества из воды. Экстракция с помощью делительной воронки. Высушивание экстрактов осушителем. Перегонка. Виды перегонки (фракционна, вакуумная, перегонка с паром, при атмосферном давлении). Высушивание жидкостей. Осушители. Определение температуры кипения и коэффициента преломления. Фракционная перегонка. Работа с фильтровальной бумагой. Отгонка растворителя.

1.3 Методы очистки твердых веществ. Перекристаллизация

Методы очистки твердых веществ. Возгонка (сублимация). Температура возгонки и температура плавления, возгоняющегося вещества. Прибор для возгонки. Переосаждение. Перекристаллизация. Этапы перекристаллизации. Подбор растворителя. Насыщенный раствор. Горячее фильтрование, вакуумная фильтрация. Определение температуры плавления. Температура плавления смешанной пробы.

Модуль 3. «Синтез органических соединений»

3.1 Синтезы

Цели и задачи эксперимента в органическом синтезе. Теоретические основы процесса. Выбор условий реакции. Расчет синтеза. Общие правила подготовки и проведения синтеза. Техника безопасности. Прибор для проведения синтеза. Проведение опыта. Контроль за ходом реакции. Выделение, очистка и анализ продукта. Синтезы веществ различных классов органических соединений. Проведение экспериментальных методов исследования реакций.

Проведение реакций, протекающих по механизмам:

- нуклеофильного замещения – синтез галогеналканов;
- нуклеофильного присоединения – синтез сложных эфиров карбоновых кислот, амидов карбоновых кислот, азотсодержащих альдегидов и кетонов;
- электрофильного замещения в ароматическом ряду – реакции нитрования, бромирования, сульфирования;
- реакций диазотирования и азосочетания;
- реакций окисления (синтез ацетона, 1,4-бензохинона, бензойной кислоты) и восстановления.

5. СООТВЕТСТВИЕ СОДЕРЖАНИЯ ТРЕБОВАНИЯМ К РЕЗУЛЬТАТАМ ОСВОЕНИЯ ДИСЦИПЛИНЫ

№	Компетенции	Модуль 1	Модуль 2	Модуль 3
	Знать:			
1	технику безопасности в лаборатории органической химии	+		
2	принципы безопасного обращения с органическими соединениями	+	+	+
3	методы и виды хроматографии для определения состава реакционной смеси		+	

4	теоретические основы способов выделения, очистки и идентификации органических веществ	+	+	+
5	экспериментальные методы проведения органических реакций, протекающих по различным механизмам			+
6	основные общие методики взаимной трансформации классов органических соединений			+
	Уметь:			
4	применять теоретические знания и экспериментальные методы исследования органической химии при решении профессиональных задач	+	+	+
5	сформулировать проблему и обосновать выбор приборов и экспериментальных методов исследования, поставить цели и задачи и наметить пути их достижения			+
6	синтезировать соединения по предложенной методике			+
7	провести выделение и очистку синтезированных веществ на основе теоретических знаний по органической химии			+
8	выбирать рациональный способ выделения и очистки органического соединения		+	+
9	представлять данные лабораторного исследования в виде грамотно оформленных методик			+
10	проводить анализ и критически оценивать полученные экспериментальные данные, обобщать и делать обоснованные выводы на базе проведённых опытов			+
11	выбрать способ идентификации органического соединения	+	+	+
	Владеть:			
12	комплексом современных экспериментальных методов органической химии для решения конкретных исследовательских задач	+	+	+
13	экспериментальными методами проведения органических синтезов		+	+
14	основными методами идентификации органических соединений		+	+
15	приемами обработки и выделения синтезированных веществ		+	+
16	знаниями основных законов органической химии для содержательной интерпретации полученных экспериментальных результатов		+	+
	Профессиональные компетенции			

17	способность планировать и проводить физические и химические эксперименты, проводить обработку их результатов и оценивать погрешности, выдвигать гипотезы устанавливать границы их применения, применять методы математического анализа и моделирования, теоретического и экспериментального исследования (ПК-16)	+	+	+
18	готовность использовать знания свойств химических элементов, соединений и материалов на их основе для решения задач профессиональной деятельности (ПК-18)	+	+	+
19	готовностью изучать научно-техническую информацию, отечественный и зарубежный опыт по тематике исследования (ПК-20)	+	+	+

6. ПРАКТИЧЕСКИЕ И ЛАБОРАТОРНЫЕ ЗАНЯТИЯ

6.1. ПРАКТИЧЕСКИЕ ЗАНЯТИЯ

Учебным планом проведение практических занятий по дисциплине «Лабораторные работы по органической химии» не предусмотрено.

6.2. ЛАБОРАТОРНЫЕ ЗАНЯТИЯ

Программой дисциплины «Лабораторные работы по органической химии» выполняется в соответствии с Учебным планом в 4 семестре и занимает 80 акад. ч. Лабораторные работы охватывают все разделы дисциплины. В практикум входит 8 работ. В зависимости от трудоемкости включенных в практикум работ их число может быть уменьшено.

Максимальное количество баллов за выполнение лабораторного практикума составляет 100 баллов. Количество работ и баллов за каждую работу может быть изменено в зависимости от их трудоемкости.

Примеры лабораторных работ и разделы, которые они охватывают

№ п/п	№ раздела дисциплины	Наименование лабораторных работ	Часы
1	1	Правила и методы работы в лаборатории	8
2	2	Хроматография	8
3	2	Перегонка	8
4	2	Перекристаллизация	8
5	3	Синтез органического соединения №1	8
6	3	Синтез органического соединения №2	8
7	3	Синтез органического соединения №3	8
8	3	Синтез органического соединения №4	8
9	3	Синтез органического соединения №5	8
10	1,2,3	Итоговая работа	8

7. САМОСТОЯТЕЛЬНАЯ РАБОТА

Программой дисциплины «Лабораторные работы по органической химии» предусмотрена самостоятельная работа студента в объеме 64 часа. Самостоятельная работа проводится с целью углубления знаний по дисциплине и предусматривает следующие виды:

- ознакомление и проработку рекомендованной литературы и работу с электронно-библиотечными системами, включая переводы публикаций из научных журналов, цитируемых в базах Scopus, Web of Science, Chemical Abstracts, РИНЦ;
- посещение отраслевых выставок, семинаров, конференций различного уровня;
- участие в семинарах РХТУ им. Д.И. Менделеева по тематике курса;
- подготовку к сдаче лабораторного практикума по дисциплине.

Планирование времени на самостоятельную работу, необходимого на изучение дисциплины, студентам лучше всего осуществлять на весь период изучения, предусматривая при этом регулярное повторение пройденного материала. Материал, законспектированный на лекциях, необходимо регулярно дополнять сведениями из литературных источников, представленных в учебной программе. При работе с указанными источниками рекомендуется составлять краткий конспект материала, с обязательным фиксированием библиографических данных источника.

8. ПРИМЕРЫ ОЦЕНОЧНЫХ СРЕДСТВ ДЛЯ КОНТРОЛЯ ОСВОЕНИЯ ДИСЦИПЛИНЫ

8.1. ПРИМЕРНАЯ ТЕМАТИКА РЕФЕРАТИВНО-АНАЛИТИЧЕСКОЙ РАБОТЫ.

Программой дисциплины «Органическая химия» реферативно-аналитическая работа не предусмотрена.

8.2. ПРИМЕРЫ ВОПРОСОВ ТЕКУЩЕГО И ИТОГОВОГО КОНТРОЛЯ ОСВОЕНИЯ ЛАБОРАТОРНЫХ РАБОТ

1. Вопросы к теме “безопасные методы работы в лаборатории органической химии”

1) Каковы меры предосторожности при работе с бромом?
2) Меры предосторожности при работе со стеклом.
3) Меры предосторожности при работе с ЛВЖ.
4) Что делать, если в глаза попала щёлочь?

2. Вопросы к теме “экстракция”

1. На чем основан метод экстракции?
2. Каким требованиям должен удовлетворять растворитель, применяемый для экстракции?
3. Какие растворители наиболее часто применяются для экстракции?
4. Как понизить растворимость в воде экстрагируемого вещества и растворителя?
5. Какую посуду применяют для экстракции?

3. Вопросы к темам “перегонка, перегонка с паром, фракционная перегонка”

1. Каких целей достигают перегонкой?
2. Что называют температурой кипения вещества, как она может быть понижена?
3. По каким признакам можно отличить перегонку смеси от перегонки индивидуального вещества?

4. Почему перед перегонкой жидкого органического вещества его необходимо освободить от влаги? Как это можно сделать?
5. Опишите, какие этапы включает осушение жидкого органического вещества и как последнее отделяют от осушителя?

4. Вопросы к теме “перекристаллизация”

1. На чем основан метод перекристаллизации?
2. Основные этапы процесса перекристаллизации.
3. Каким требованиям должен удовлетворять растворитель для перекристаллизации и как его подбирают?
4. Как готовят насыщенный раствор вещества в легколетучем растворителе? В воде?
5. Зачем и когда вносят активированный уголь в раствор? Какие меры предосторожности необходимо при этом принять?

5. Вопросы к теме "хроматография"

1. Что такое хроматография?
2. Для каких целей используется хроматография?
3. Классификация хроматографических методов в зависимости от применяемых фаз.
4. Какие задачи можно решить с помощью качественного хроматографического анализа?
5. Перечислите основные операции, из которых состоит процесс проведения тонкослойной хроматографии.

6. Вопросы к синтезам:

1) Мольные отношения исходных веществ: а) по уравнению реакции; б) взятые в реакции.
2) Характеристика исходных веществ: а) химические свойства; б) физические свойства и физиологическое действие.
3) Расчет теоретического выхода.
4) Схема прибора для проведения реакции.
5) При какой температуре проводится. Каковы Ваши действия? Почему?

7. Задачи:

Произведите разделение смеси веществ, используя различие в их химических свойствах в сочетании с физическими методами выделения (т. пл. и т. кип. приведены в °С для того, чтобы знать агрегатное состояние вещества). Иногда смесь состоит из жидкого вещества и растворенного в нем твердого.
1. Ацетанилид (т. пл. 113°С) и анилин (т. кип. 184.4°С).
2. Бензальдегид (т. кип. 179°С) и коричная кислота (т. пл. 133°С).
3. Бензиловый спирт (т. кип. 205°С), бензальдегид (т. кип.179°С) и бензойная кислота (т. пл. 122°С).
4. п-Бромацетанилид (т. пл. 166°С) и п-броманилин (т. пл. 66°С).
5. Иодбензол (т. кип. 189°С) и анилин (т. кип. 184°С).

8.3. ВОПРОСЫ ДЛЯ ИТОГОВОГО КОНТРОЛЯ ОСВОЕНИЯ ДИСЦИПЛИНЫ(ЗАЧЕТ С ОЦЕНКОЙ)

Максимальное количество баллов за зачет с оценкой – 40 баллов. Билет для зачета с оценкой содержит 4 вопроса по 10 баллов каждый.

8.3.1. ПРИМЕРЫ КОНТРОЛЬНЫХ ВОПРОСОВ ДЛЯ ИТОГОВОГО КОНТРОЛЯ ОСВОЕНИЯ ДИСЦИПЛИНЫ

Максимальное количество баллов за зачет с оценкой – 40 баллов.

1. Какие методы очистки твердых веществ вы знаете?
2. Какие методы очистки жидких веществ вы знаете?
3. Какие виды перегонки можно использовать для очистки твёрдых веществ?
4. Как следить за ходом реакции с помощью ТСХ?
5. Как определить температуру плавления возгоняемого вещества?
6. Как определить температуру плавления? Схема прибора.
7. Сколько фракций можно получить при очистке смеси из трёх веществ?
8. Сколько фракций можно получить при очистке смеси из двух веществ?
9. Сколько фракций можно получить при очистке смеси из пяти веществ?
10. Что такое фракция?
11. Каков принцип работы дефлегматора?
12. Какой набор посуды необходим для фракционной перегонки?
13. Какой набор посуды необходим для перекристаллизации?
14. Какой набор посуды необходим для перегонки с паром?
15. Какой набор посуды необходим для вакуумной перегонки?
16. Какой набор посуды необходим для перегонки низкокипящих веществ?
17. Какой набор посуды необходим для проведения возгонки?
18. Какой набор посуды необходим для вакуумной фильтрации? В случае микроколичеств?
19. Какой набор посуды необходим для перегонки высококипящих веществ?
20. Каковы основные принципы «зеленой химии»?
21. Каким методом из физико-химических методов очистки можно воспользоваться для очистки аспирина. Напишите стадии выбранного метода.
22. Напишите побочные реакции при синтезе этилацетата методом этерификации.
23. Рассмотрите механизм реакции этерификации и объясните какова роль серной кислоты как катализатора?
24. Какие соединения могут быть использованы для синтеза альдегидов по реакции Гриньяра?
25. Какие классы соединений можно получить из карбоновой кислоты? Напишите все возможные реакции.
26. Приведите не менее трех реакций, приводящих к образованию бензилового спирта, используя различные исходные соединения.
27. Приведите реакции, иллюстрирующие свойства бензолдиазония.
28. Какие из реакций бензолдиазония протекают с выделением азота? Приведите примеры.
29. Какие из реакций бензолдиазония протекают без выделением азота? Приведите примеры.
30. При каких значениях pH проводятся реакции азосочетания мета-нитрофенилдиазоний хлорида с фенолом и N,N-диметиланилином? Напишите соответствующие реакции.
31. При каких значениях pH проводится реакции азосочетания бензолдиазоний хлорида с фенолом? Ответ обоснуйте. Приведите механизм.
32. При каких значениях pH проводится реакции азосочетания бензолдиазоний хлорида с N,N-диметиланилином? Ответ обоснуйте. Приведите механизм.

33. Будет ли реагировать метиламин в условиях реакции диазотирования? Если да, то приведите уравнение соответсвующей реакции.
34. Будет ли реагировать диметиламин в условиях реакции диазотирования? Если да, то приведите уравнение соответсвующей реакции.
35. Будет ли реагировать триметиламин в условиях реакции диазотирования? Если да, то приведите уравнение соответсвующей реакции.
36. Будет ли реагировать N-метиланилин в условиях реакции диазотирования? Если да, то приведите уравнение соответсвующей реакции.
37. Будет ли реагировать N,N-метиланилин в условиях реакции диазотирования? Если да, то приведите уравнение соответсвующей реакции.
38. Будет ли реагировать бензиламин в условиях реакции диазотирования? Если да, то приведите уравнение соответсвующей реакции.
39. Приведите примеры качественных реакций на альдегидную группу.
40. Как получить фенилгидразин из анилина? Напишите соотвествующую схему.
41. Приведите механизм щелочного гидролиза сложного эфира. Чем он отличается от кислотного?
42. Приведите механизм кислотнокатализируемого гидролиза сложного эфира. Чем он отличается от щелочного?
43. Действием каких реагентов можно заместить гидроксильную группу в спиртах на бром?
44. Действием каких реагентов можно заместить гидроксильную группу в спиртах на хлор?
45. Сравните скорости реакций нитрования бензола, хлорбензола, нитробензола, толуола.
46. Сравните скорости диазотирования 4-нитроанилина, анилина и 4-метоксианилина.
47. Каков механизм нитрования бензола нитрующей смесью? Какие ещё нитрующие агенты вы знаете.
48. В какое положение преимущественно будет вступать нитрогруппа при нитровании этилбензола нитрующей смесью?
49. В какое положение преимущественно будет вступать нитрогруппа при нитровании этилбензола разбавленной азотной кислотой при нагревании и повышенном давлении?
50. Какой катализатор используется в реакции Кляйзена-Шмидта? Приведите пример реакции и ее механизм.

Полный перечень оценочных средств приведен в виде отдельного документа, являющегося неотъемлемой частью основной образовательной программы.

8.4. СТРУКТУРА И ПРИМЕРЫ БИЛЕТОВ ДЛЯ ЗАЧЕТА С ОЦЕНКОЙ

Зачет с оценкой по дисциплине «Лабораторные работы по органической химии» проводится в 4 семестре и включает контрольные вопросы по всем разделам учебной программы дисциплины. Билет для зачета с оценкой состоит из 4 вопросов, относящихся к указанным разделам. Ответы на вопросы зачета с оценкой оцениваются из максимальной оценки 40 баллов следующим образом: максимальное количество баллов за каждый вопрос - 10 баллов.

Пример билета для зачета с оценкой:

«Утверждаю»

_____
(Должность,наименование кафедры)

_____ _____
(Подпись) (И. О. Фамилия)

«__» _____ 20__г.

Министерство науки и высшего образования РФ
Российский химико-технологический университет им. Д.И. Менделеева
Кафедра органической химии
18.03.01 «Химическая технология»
профиль «Технология и переработка полимеров»
Лабораторные работы по органической химии

Вариант 1

I Правила и методы работы в лаборатории органической химии. Хроматография.

1) Для каких целей используется хроматография?
2) Каковы меры предосторожности при работе с бромом?

IIМетоды идентификации, очистки и выделения органических соединений

1) На чем основан метод перекристаллизации?
2) Как перегоняют смеси веществ с близкими температурами кипения?

IIIСинтез органического вещества

1) Какие операции, и в какой последовательности проводят для выделения нитросоединения из реакционной массы в Вашем синтезе?
2) Какие методы очистки твердых веществ вы знаете?

IV Задача

Произведите разделение смеси веществ:
Ацетанилид (т. пл. 113°С) и анилин (т. кип. 184.4°С),
используя различие в их химических свойствах в сочетании с физическими методами выделения (т. пл. и т. кип. приведены в °С для того, чтобы знать агрегатное состояние вещества). Иногда смесь состоит из жидкого вещества и растворенного в нем твердого.

Оценка заданий:

№ задания	1	2	3	4	**Σ**
Оценка, балл	10	10	10	10	40

9. УЧЕБНО-МЕТОДИЧЕСКОЕ ОБЕСПЕЧЕНИЕ ДИСЦИПЛИНЫ

9.1. РЕКОМЕНДУЕМАЯ ЛИТЕРАТУРА

А) Основная литература:

1. Травень В.Ф., Щекотихин А.Е. Практикум по органической химии.. М.; Бином. Лаборатория знаний, 2014. 592 с.

Б) Дополнительная литература:

1. Щекотихин А.Е., Немерюк М.П., Мирошников В.С. Органическая химия: Лабораторные работы. М.: РХТУ, 2004. 60 с.
2. Щекотихин А.Е., Жигачев В.Е., Шкилькова В.Н. Общие методы работы в лаборатории органической химии. Методические указания. М.: РХТУ, 2003. 124 с.
3. Травень В.Ф. Органическая химия. М.; Бином. Лаборатория знаний, 2013. Т. 1. 368 с
4. Травень В.Ф. Органическая химия. М.; Бином. Лаборатория знаний, 2013. Т. II. 517 с
5. Травень В.Ф. Органическая химия. М.; Бином. Лаборатория знаний, 2013. Т. III. 388 с.

9.2 РЕКОМЕНДУЕМЫЕ ИСТОЧНИКИ НАУЧНО-ТЕХНИЧЕСКОЙ ИНФОРМАЦИИ

Научно-технические журналы:

- Журнал «Известия АН. Серия химическая» ISSN 0002-3353
- Журнал «Mendeleev Communications» ISSN 0959-9436
- Журнал «Журнал органической химии» ISSN 0514-7492

Ресурсы информационно–телекоммуникационной сети Интернет:
http:// www.elibrary.ru.ru
http:// www.sciencedirect.com.ru

9.3. СРЕДСТВА ОБЕСПЕЧЕНИЯ ОСВОЕНИЯ ДИСЦИПЛИНЫ

Для освоения дисциплины используются следующие нормативные и нормативно-методические документы :

– Федеральный закон Российской Федерации от 29.12.2012 № 273-ФЗ «Об образовании в Российской Федерации» [Электронный ресурс] – Режим доступа: http://pravo.gov.ru/proxy/ips/?docbody=&nd=102162745&intelsearch=273-%D4%C7 (дата обращения: 20.02.2019).

– Федеральные государственные образовательные стандарты высшего образования // Координационный совет учебно-методических объединений и научно-методических советов высшей школы. Портал Федеральных образовательных стандартов высшего образования [Электронный ресурс] – Режим доступа: http://fgosvo.ru/fgosvo/92/91/4 (дата обращения: 20.02.2019).

– Приказ Министерства образования и науки РФ от 23.08.2017 № 816 «Об утверждении Порядка применения организациями, осуществляющими образовательную деятельность, электронного обучения, дистанционных образовательных технологий при реализации образовательных программ» [Электронный ресурс]. Режим доступа: http://pravo.gov.ru/proxy/ips/?docbody=&nd=102447332&intelsearch=816+%EF%F0%E8%EA%E0%E7 (дата обращения: 20.02.2019).

При освоении дисциплины студенты должны использовать информационные и информационно-образовательные ресурсы следующих порталов и сайтов:

– Система федеральных образовательных порталов. Система открытого образования. Консалтинговый центр ИОС ОО РФ [Электронный ресурс] – Режим доступа: http://www.openedu.ru (дата обращения: 20.02.2019).

– Информационно-коммуникационные технологии в образовании. Система федеральных образовательных порталов [Электронный ресурс] – Режим доступа: http://ict.edu.ru/ (дата обращения: 20.02.2019).

– Информационная система «Единое окно доступа к образовательным ресурсам». URL: http://window.edu.ru/ (дата обращения: 20.02.2019).

– ФЭПО: соответствие требованиям ФГОС [Электронный ресурс] – Режим доступа: http://fepo.i-exam.ru/ (дата обращения: 20.02.2019).

– Онлайн-курсы РХТУ им. Д. И. Менделеева – Режим доступа: https://moodle.muctr.ru/(дата обращения: 20.02.2019).

– Zoom.- конференция – Режим доступа: https://zoom.us/ (дата обращения: 20.02.2019).

10. МЕТОДИЧЕСКИЕ УКАЗАНИЯ ДЛЯ ОБУЧАЮЩИХСЯ

10.1. Для студентов, обучающихся по очной форме, без использования электронного образования и дистанционных образовательных технологий

Методические рекомендации по организации учебной работы бакалавров направлены на повышение ритмичности и эффективности его аудиторной и самостоятельной работы по курсу.

Учебный курс «Лабораторные работы по органической химии» включает 3 модуля, каждый из которых имеет определенную логическую завершенность. При изучении материала каждого модуля рекомендуется регулярное изучение теоретического материала в рекомендованной литературе по теме выполняемой работы, а также повторение теоретического курса «Органическая химия». При работе с указанными источниками рекомендуется составлять краткий конспект с обязательным фиксированием библиографических данных источника. Изучение материала каждого модуля контролируется в форме устного коллоквиума.

Результаты выполнения лабораторных работ оцениваются в соответствии с принятой в университете рейтинговой системой оценки знаний. Максимальная оценка лабораторных работ: Хроматография -5 баллов; Перегонка-5 баллов, перекристаллизация-5 баллов. Каждый из обязательных 5 синтезов оценивается в 9 баллов. Оценка складывается из трех частей: допуск-коллоквиум (3 балла), выполнение работы (3 балла), защита работы (3 балла).

Совокупная оценка текущей работы студента в семестре складывается из оценок за выполнение лабораторных работ. Максимальная оценка текущей работы в семестре составляет 60 баллов. В соответствии с учебным планом изучение дисциплины завершается итоговым контролем в форме зачета с оценкой. Максимальная оценка зачета с оценкой составляет 40 баллов.

Общая оценка результатов освоения дисциплины складывается из числа баллов, набранных в семестре (лабораторные работы) и баллов за зачет с оценкой. Максимальная общая оценка всей дисциплины составляет 100 баллов.

10.2. Для студентов, обучающихся по очной форме, с использованием электронного образования и дистанционных образовательных технологий

При использовании электронного обучения и дистанционных образовательных технологий занятия полностью или частично проводятся в режиме онлайн. Объем дисциплины и распределение нагрузки по видам работ соответствует п. 4.1. Распределение баллов соответствует п. 10.1 либо может быть изменено в соответствии с решением кафедры, в случае перехода на ЭО и ДОТ в процессе обучения. Решение кафедры об используемых технологиях и системе оценивания достижений обучающихся принимается с учетом мнения ведущего преподавателя и доводится до обучающихся.

11. МЕТОДИЧЕСКИЕ УКАЗАНИЯ ДЛЯ ПРЕПОДАВАТЕЛЕЙ

11.1. Для преподавателей, при реализации программы по очной форме, без использования электронного образования и дистанционных образовательных технологий

При преподавании дисциплины «Лабораторные работы по органической химии» используются лабораторные занятия.

На лабораторных работах осваиваются общие методы и принципы безопасной работы в лаборатории органической химии, методы очистки и идентификации органических соединений, отрабатываются на практике методики реакций, изучаемых в теоретической части курса.

При оценивании проделанной лабораторной работы, преподаватель проверяет оформление лабораторного журнала на целостность, достоверность заполнения и соответствие принятому образцу, а также задает вопросы студенту с целью определения, насколько он теоретически подкован в вопросах, с которыми сталкивается при проведении данной работы. В процессе проведения первых лабораторных работ, преподаватель демонстрирует студентам основные приемы работы в лаборатории. При выполнении последующих работ студентами преподаватель контролирует все этапы работы, корректируя неточные действия студента, способствуя тем самым приобретению им необходимых навыков и опыта работы в лаборатории. При проведении лабораторного практикума преподавателю основное внимание следует уделять формированию у студентов умения активно использовать полученные теоретические знания по курсам «Органическая химия» при подготовке, проведении и защите лабораторных работ.

Текущий контроль усвоения дисциплины рекомендуется осуществлять с помощью устного коллоквиума.

План коллоквиума перед синтезом:

1. Теория по данному методу синтеза.
2. Характеристика исходных веществ: а) химические свойства; б) физические свойства и физиологическое действие.
3. Мольные отношения исходных веществ: а) по уравнению реакции; б) взятые в реакции.
4. Расчет теоретического выхода.
5. Схема прибора для проведения реакции.
6. Условия проведения реакции. Обоснования.
7. Характеристика полученного продукта: а) химические свойства; б) физические свойства; в) физиологическое действие.
8. Побочные продукты реакции и их характеристика.
9. Состав реакционной смеси после реакции.
10. Выделение полученного продукта из реакционной смеси.
11. Очистка полученного продукта и его идентификация.

Итоговый контроль осуществляется посредством сдачи зачета с оценкой.

11.2. Для преподавателей, при реализации программы по очной форме, с использованием электронного образования и дистанционных образовательных технологий

При использовании электронного обучения и дистанционных образовательных технологий занятия полностью или частично проводятся в режиме онлайн. Объем дисциплины и распределение нагрузки по видам работ соответствует п. 4.1. Распределение баллов соответствует п. 10.1. в том числе и в случае перехода на ЭО и ДОТ в процессе обучения.

Реализация ЭО и ДОТ предполагает использование следующих видов учебной деятельности: онлайн консультации, практические занятия, видео-лекции; проводимые полностью или частично с применением ЭО и ДОТ; текущий контроль с помощью устного коллоквиума, проверки домашних заданий и самостоятельная работа. При реализации РПД в зависимости от конкретной ситуации ЭО и ДОТ могут быть применены в следующем виде: онлайн-курсы РХТУ им. Д. И. Менделеева: https://moodle.muctr.ru, работа в мессенджере, работа по E-mail, Zoom-конференция: https://zoom.us/.

− объем часов для контактной работы обучающихся с преподавателем не сокращается и электронные образовательные ресурсы (ЭОР) методически обеспечивают самостоятельную работу обучающихся в объеме, предусмотренном рабочей программой данной дисциплины. При этом в случае необходимости занятия проводятся в режиме онлайн;

− смешанные формы обучения, сочетающие в себе аудиторные занятия (при необходимости - перевод части контактных часов работы обучающихся с преподавателем в электронную информационно-образовательную среду без потери содержания учебной дисциплины) и ЭОР (часть учебного материала (лекции) может быть заменена ЭОР).

12. ПЕРЕЧЕНЬ ИНФОРМАЦИОННЫХ ТЕХНОЛОГИЙ, ИСПОЛЬЗУЕМЫХ В ОБРАЗОВАТЕЛЬНОМ ПРОЦЕССЕ

Информационную поддержку изучения дисциплины осуществляет Информационно-библиотечный центр (ИБЦ) РХТУ им. Д.И. Менделеева, который обеспечивает обучающихся основной учебной, учебно-методической и научной литературой, необходимой для организации образовательного процесса по дисциплине. Общий объем многоотраслевого фонда ИБЦ на 01.01.2019 составляет 1 708 372экз.

Фонд ИБЦ располагает учебной, учебно-методической и научно-технической литературой в форме печатных и электронных изданий, а также включает официальные, справочно-библиографические, специализированные отечественные и зарубежные периодические и информационные издания. ИБЦ обеспечивает доступ к профессиональным базам данных, информационным, справочным и поисковым системам.

Каждый обучающийся обеспечен свободным доступом из любой точки, в которой имеется доступ к сети Интернет и к электронно-библиотечной системе (ЭБС) Университета, которая содержит различные издания по основным изучаемым дисциплинам и сформирована по согласованию с правообладателями учебной и учебно-методической литературы.

Для более полного и оперативного справочно-библиографического и информационного обслуживания в ИБЦ реализована технология Электронной доставки документов.

№	Электронный ресурс	Реквизиты договора (номер, дата заключения, срок действия), ссылка на сайт ЭБС, сумма договора, количество ключей	Характеристика библиотечного фонда, доступ к которому предоставляется договором
1	ЭБС «Лань»	Принадлежность - сторонняя Реквизиты договора - ООО «Издательство «Лань», договор №29.01-З-2.0-827/2018 от 26.09.2018 г. Сумма договора – 357 000-00 С «26» сентября 2018г. по **«25» сентября 2019г.**	Электронно-библиотечная система издательства "Лань" — ресурс, включающий в себя как электронные версии книг ведущих издательств учебной и научной литературы (в том числе университетских издательств), так и электронные версии периодических изданий по различным областям знаний. ЭБС «ЛАНЬ» предоставляет пользователям мобильное приложение для iOS и Android, в которых интегрированы бесплатные сервисы для незрячих студентов и синтезатор речи. **Коллекции**: «Химия» - изд-ва НОТ,

	ЭБС «ЛАНЬ»	Ссылка на сайт ЭБС – http://e.lanbook.com Количество ключей - доступ для всех пользователей РХТУ с любого компьютера. --- Принадлежность - сторонняя Реквизиты договора - ООО «Издательство «Лань», договор № 33.03-Р-2.0-1775/2-10 от 26.09.2019г. Сумма договора – 642 083-68 **С «26» сентября 2019г. по «25» сентября 2020г.** Ссылка на сайт ЭБС – http://e.lanbook.com Количество ключей - доступ для всех пользователей РХТУ с любого компьютера.	«Химия» - изд-ва Лаборатория знаний, «Химия» - изд-ва «ЛАНЬ», «Химия»-КНИТУ(Казанский национальный исследовательский технологический университет), «Химия» - изд-ва ФИЗМАТЛИТ, «Информатика» - изд-ва "Лань", Национальный Открытый Университет"ИНТУИТ", "Инженерно-технические науки" изд-ва "Лань". --- Коллекции: «Химия» - изд-ва НОТ, «Химия» - изд-ва Лаборатория знаний, «Химия» - изд-ва «ЛАНЬ», «Химия»-КНИТУ(Казанский национальный исследовательский технологический университет), «Химия» - изд-ва ФИЗМАТЛИТ, «Информатика» - изд-ва «ЛАНЬ», Национальный Открытый Университет«ИНТУИТ», Инженерно-технические науки" изд-ва «ЛАНЬ», «Теоретическая механика» изд-ва «ЛАНЬ», Экономика и менеджмент» изд-ва Дашков и К. А также отдельные издания в соответствии с Договором.

2.	Электронно - библиотечная система ИБЦ РХТУ им. Д.И.Менделеева (на базе АИБС «Ирбис»)	Принадлежность – собственная РХТУ. Ссылка на сайт ЭБС – http://lib.muctr.ru/ Доступ для пользователей РХТУ с любого компьютера.	Электронные версии учебных и научных изданий авторов РХТУ по всем ООП.
3	Информационно-справочная система «ТЕХЭКСПЕРТ» «Нормы, правила, стандарты России».	Принадлежность сторонняя. Реквизиты контракта – ООО «ИНФОРМПРОЕКТ», контракт № 111-142ЭА/2018 от 18.12.2018 г. Сумма договора – 547 511 руб. С «01» января.2019 г. по «31» декабря 2019 г. Ссылка на сайт ЭБС – http://reforma.kodeks.ru/reforma/ Количество ключей – 5 лицензий + локальный доступ с компьютеров ИБЦ.	Электронная библиотека нормативно-технических изданий. Содержит более 40000 национальных стандартов и др. НТД

4	Электронная библиотека диссертаций (ЭБД).	Принадлежность – сторонняя Реквизиты договора – РГБ, Договор № 29.01-Р-2.0-826/2018 от 03.10.2018 г. Сумма договора - 299130-00 С «15» октября 2018 г. по **«14» июля 2019 г.** Ссылка на сайт ЭБС – http://diss.rsl.ru/ Количество ключей – 10 лицензий + распечатка в ИБЦ.	В ЭБД доступны электронные версии диссертаций Российской Государственной библиотеки: с 1998 года – по специальностям: "Экономические науки", "Юридические науки", "Педагогические науки" и "Психологические науки"; с 2004 года - по всем специальностям, кроме медицины и фармации; с 2007 года - по всем специальностям, включая работы по медицине и фармации.
5	ЭБС «Научно-электронная библиотека eLibrary.ru».	Принадлежность – сторонняя Реквизиты договора – ООО «РУНЭБ», договор № 29.01-Р-2.0-1020/2018 от 07.12.2018 г. Сумма договора - 934 693-00 С «01» января 2019 г. по «31» декабря 2019 г. Ссылка на сайт – http://elibrary.ru Количество ключей – доступ для пользователей РХТУ по ip-адресам неограничен.	Электронные версии периодических и непериодических изданий по различным отраслям науки

6	БД ВИНИТИ РАН	Принадлежность сторонняя Договор № 5Д/2018 от 01.02.2018 г. Сумма договора - 24000-00 С «02» февраля 2018 г. **по «05» мая 2019 г.** Ссылка на сайт- http://www.viniti.ru/ Количество ключей – локальный доступ для пользователей РХТУ в ИБЦ РХТУ.	Крупнейшая в России баз данных по естественным, точным и техническим наукам. Включает материалы РЖ (Реферативного журнала) ВИНИТИ с 1981 г. Общий объем БД - более 28 млн. документов
7	Справочно-правовая система «Консультант+»,	Принадлежность сторонняя, Договор № 45-70ЭА/2018 от 09.07.2018 г. С «10» июля 2018 г. по «09» июля 2019 г. Ссылка на сайт- http://www.consultant.ru/ Количество ключей – 50 пользовательских лицензий по ip-адресам.	Справочно-правовая система по законодательству Российской Федерации.
8	Справочно-правовая система “Гарант»	Принадлежность сторонняя Договор №145-188ЭА/2018 г. от 28.01.2019 г. С «28» января 2019 г. по «27» января 2020 г. Ссылка на сайт – http://www.garant.ru/ Сумма договора - 512000-00 Количество ключей –	Гарант — справочно-правовая система по законодательству Российской Федерации.

		50 пользовательских лицензий по ip-адресам.	
9	Издательство Wiley	Принадлежность сторонняя. Национальная подписка (Минобрнауки+ ГПНТБ) Сублицензионный договор № Wiley/130 от 10.10.2019 г. С «01» января 2019 г. по «31» декабря 2019 г. Ссылка на сайт – http://onlinelibrary.wiley.com/ Количество ключей - доступ для пользователей РХТУ по ip-адресам неограничен.	Коллекция журналов по всем областям знаний, в том числе известные журналы по химии, материаловедению, взрывчатым веществам и др.
10	QUESTEL ORBIT	Принадлежность сторонняя. Национальная подписка (Минобрнауки+ ГПНТБ) Сублицензионный договор № Questel/130 от 05.09.2019 г. С «01» января 2019 г. по «31» декабря 2019 г. Ссылка на сайт – http://www.questel.orbit.com Количество ключей – доступ для пользователей РХТУ	ORBIT является глобальным оперативно обновляемым патентным порталом, позволяющим осуществлять поиск в перечне заявок на патенты, полученных, приблизительно, 80-патентными учреждениями в различных странах мира и предоставленных грантов.

		по ip-адресам неограничен.	
11	ProQuest Dissertation and Theses Global	Принадлежность сторонняя. Национальная подписка (Минобрнауки+ ГПНТБ) Сублицензионный договор № ProQuest/130 от 09.10.2019 г. С «01» января 2019 г. по «31» декабря 2019 г. Ссылка на сайт – http://www.proquest.com/products-services/pqdtglobal.html Количество ключей – дост уп для пользователей РХТУ по ip-адресам неограничен.	База данных ProQuestDissertation&ThesesGlobal (PQDT Global) авторитетная коллекция из более 3,5 млн. зарубежных диссертаций, более 1,7 млн. из которых представлены в полном тексте.
12	AmericanChemical Society	Принадлежность сторонняя. Национальная подписка (Минобрнауки+ ГПНТБ) Сублицензионный договор № ACS/130 от 25.10.2019 г. С «01» июля 2019 г. по «31» декабря 2019 г. Ссылка на сайт – http://www.acs.org/content/acs/en.html Количество ключей – доступ для пользователей РХТУ по ip-адресам	Коллекция журналов по химии и химической технологии Core + издательства AmericanChemicalSociety

		неограничен.	
13	American Institute of Physics (AIP)	Принадлежность сторонняя. Национальная подписка (Минобрнауки+ ГПНТБ) Сублицензионный договор № AIP/130 от 24.10.2019 г. С «01» июля 2019 г. по «31» декабря 2019 г. Ссылка на сайт – http://scitation.aip.org/ Количество ключей – доступ для пользователей РХТУ по ip-адресам неограничен.	Коллекция журналов по техническим и естественным наукам издательства Американского института физики (AIP)
14	БазаданныхReaxys иReaxys Medicinal Chemistry Компании Elsevier	Принадлежность сторонняя. Национальная подписка (Минобрнауки+ ГПНТБ) Сублицензионный договор № Reaxys /130 от 10.10.2019 г. С «01» июля 2019 г. по «31» декабря 2019 г. Ссылка на сайт – https://www.reaxys.com/ Количество ключей – доступ для пользователей РХТУ по ip-адресам неограничен.	Структурно-химическая база данныйReaxys включает в себя структурную базу данных химических соединений и их экспериментальных свойств, реферативную базу журнальных и патентных публикаций, базу химических реакций с функцией построения плана синтеза. Модуль биологически активных соединений, биологических мишеней, фармакологических свойств химических соединений ReaxysMedicinalChemistry является крупнейшей в мире базой данных.
15	Scopus	Принадлежность сторонняя. Национальная	Мультидисциплинарная реферативная и наукометрическая база данных издательства **ELSEVIER**

		подписка (Минобрнауки+ ГПНТБ) Сублицензионный договор № Scopus/130 от 09.10.2019 г. С «01» июля 2019 г. по «31» декабря 2019 г. Ссылка на сайт – http://www.scopus.com . Количество ключей – доступ для пользователей РХТУ по ip-адресам неограничен.	
16	Ресурсы международной компании ClarivateAnalytics	Принадлежность сторонняя. Национальная подписка (Минобрнауки+ ГПНТБ) Сублицензионный договор № WoS/130 от 05.09.2019 г. С «01» января 2019 г. по «31» декабря 2019 г. Ссылка на сайт – http://apps.webofknowledge.com/WOS_GeneralSearch_input.do?product=WOS&search_mode=GeneralSearch&SID=R1Ij2TUYmdd7bUatOlJ&preferencesSaved= Количество ключей – доступ для пользователей РХТУ по ip-адресам	Открыт доступ к ресурсам: **WEB of SCIENCE** – реферативная и наукометрическая база данных. **MEDLINE** – реферативная база данных по медицине.

		неограничен.	
17	RoyalSocietyofChemistry (Королевское химическое общество	Принадлежность сторонняя. Национальная подписка (Минобрнауки+ ГПНТБ) Сублицензионный договор № RSC/130 от 08.10.2019 г. С «01» января 2019 г. по «31» декабря 2019 г. Ссылка на сайт – http://pubs.rsc.org/ Количество ключей - доступ для пользователей РХТУ по ip-адресам неограничен.	Коллекция включает 44 журнала. Тематика: органическая, аналитическая, физическая химия, биохимия, электрохимия, химические технологии.
18.	Электронные ресурсы издательства SpringerNature	Принадлежность – сторонняя Национальная подписка (Минобрнауки+РФФИ) Информационное письмо РФФИ № 809 от 24.06.2019 г. С «01» января 2019 г. по «31» декабря 2019 г. Ссылка на сайт http://link.springer.com/ Количество ключей - доступ для пользователей РХТУ по ip-адресам неограничен.	- Полнотекстовая коллекция электронных журналов Springer по различным отраслям знаний. - Полнотекстовые 85 журналов NaturePublishingGroup - Коллекция научных протоколов по различным отраслям знаний SpringerProtocols - Коллекция научных материалов в области физических наук и инжиниринга SpringerMaterials (TheLandolt-BornsteinDatabase) - Полный доступ к статическим и динамическим справочным изданиям по любой теме - Реферативная база данных по чистой и прикладной математике zbMATH - Nano Database

19.	БазаданныхSciFinderкомпании Chemical Abstracts Service	Принадлежность сторонняя. Национальная подписка (Минобрнауки+ ГПНТБ) Сублицензионный договор № CAS/130 от 23.10.2019 г. С «01» января 2019 г. по «31» декабря 2019 г. Ссылка на сайт – https://scifinder.cas.org Количество ключей – доступ для пользователей РХТУ по ip-адресам и персональной регистрации.	SciFinder — поисковый сервис, обеспечивающий многоаспектный поиск как библиографической информации, так и информации по химическим реакциям, структурным соединениям и патентам. Основная тематика обширного поискового массива — химия, а также ряд смежных дисциплин, таких как материаловедение, биохимия и биомедицина, фармакология, химическая технология, физика, геология, металлургия и другие.
20	Издательство Elsevier на платформе ScienceDirect	Принадлежность сторонняя. Национальная подписка (Минобрнауки+ РФФИ) Информационное письмо РФФИ № исх.- 1294 от 09 10 2019 г. С «01» января 2019 г. по «31» декабря 2019 г. Ссылка на сайт – https://www.sciencedirect.com Количество ключей – доступ для пользователей РХТУ по ip-адресам.	«FreedomCollection» — полнотекстовая коллекция электронных журналов издательства Elsevier по различным отраслям знаний, включающая не менее 2000 наименований электронных журналов. «FreedomCollectioneBookcollection» — содержит более 5 000 книг по 24 различным предметным областям естественных, технических и медицинских наук. Доступ к архивам 2014-2018гг.

21	ЭБС «Лань»	Принадлежность - сторонняя Реквизиты договора - ООО «Издательство «Лань», договор №29.01-3-2.0-1299/2018 от 06.03.2019 г. **С «06» марта 2019г. по «25» сентября 2019г.** Ссылка на сайт ЭБС – http://e.lanbook.com Сумма договора – 73 247-39 Количество ключей - доступ для всех пользователей РХТУ с любого компьютера.	Коллекция книг по естественно-научным и техническим отраслям наукам.

22	ЭБС «ЮРАЙТ»	Принадлежность - сторонняя Реквизиты договора – ООО «Электронное издательство ЮРАЙТ», Договор № №29.01-З-2.0-1168/2018 от 11.01.2019 г. С «11» января 2019 г. по «»10» января 2020 г. Ссылка на сайт ЭБС - https://biblio-online.ru/ Сумма договора – 220 000-00 руб. Количество ключей - доступ для всех пользователей РХТУ с любого компьютера.	Электронная библиотека включает более 5000 наименований учебников и учебных пособий по всем отраслям знаний для всех уровней профессионального образования от ведущих научных школ с соблюдением требований новых ФГОСов.

13. МАТЕРИАЛЬНО-ТЕХНИЧЕСКОЕ ОБЕСПЕЧЕНИЕ ДИСЦИПЛИНЫ

В соответствии с учебным планом занятия по дисциплине «Лабораторные работы по органической химии» проводятся в форме лабораторных работ и самостоятельной работы студентов.

13.1. ОБОРУДОВАНИЕ, НЕОБХОДИМОЕ В ОБРАЗОВАТЕЛЬНОМ ПРОЦЕССЕ:

Лаборатория для проведения лабораторных работ, оснащенная розетками, электроплитками, водяными холодильниками, насосами для вакуумной фильтрации и вытяжной вентиляцией. Комплекты лабораторной посуды из стекла. Магнитные мешалки, весы, рефрактометр.

13.2. УЧЕБНО-НАГЛЯДНЫЕ ПОСОБИЯ:

Комплекты шариковых моделей для демонстрации пространственного строения органических веществ. Стеклянная химическая посуда.

13.3. КОМПЬЮТЕРЫ, ИНОФРМАЦИОННО-ТЕЛЕКОММУНИКАЦИОННЫЕ СЕТИ, ПРОГРАММНЫЕ И АУДИОВИЗУАЛЬНЫЕ СРЕДСТВА

Персональные компьютеры с выходом в интернет, принтеры, сканеры, копировальные аппараты.

13.4. ПЕЧАТНЫЕ И ЭЛЕКТРОННЫЕ ОБРАЗОВАТЕЛЬНЫЕ И ИНФОРМАЦИОННЫЕ РЕСУРСЫ:

Информационно-методические материалы: учебные пособия по дисциплине.

13.5. ПЕРЕЧЕНЬ ЛИЦЕНЗИОННОГО ПРОГРАММНОГО ОБЕСПЕЧЕНИЯ

№ п/п	Наименование программного продукта	Реквизиты договора поставки	Количество лицензий	Срок окончания действия лицензии
1	Операционная система Microsoft Windows 10 Education (Russian)	Подписка Microsoft Imagine Premium, соглашение ICM-171312 от 03.04.2019 г., действительно до 03.04.2020 г., счет № 0012522675 от 30.03.2019 г.	Количество лицензий не ограничено согласно условиям подписки Microsoft Imagine Premium	03.04.2020 г.
2	Операционная система Microsoft Windows 8.1 Professional (Russian)	Подписка Microsoft Imagine Premium, соглашение ICM-171312 от 03.04.2019 г., действительно до 03.04.2020 г., счет № 0012522675 от 30.03.2019 г.	Количество лицензий не ограничено согласно условиям подписки Microsoft Imagine Premium	03.04.2020 г.
3	Microsoft Visio Professional 2016 (Russian)	Подписка Microsoft Imagine Premium, соглашение ICM-171312 от 03.04.2019 г., действительно до 03.04.2020 г., счет № 0012522675 от 30.03.2019 г.	Количество лицензий не ограничено согласно условиям подписки Microsoft Imagine Premium	03.04.2020 г.
4	Microsoft Visio Professional 2019 (Russian)	Подписка Microsoft Imagine Premium, соглашение ICM-171312 от 03.04.2019 г., действительно до 03.04.2020 г., счет № 0012522675 от 30.03.2019 г.	Количество лицензий не ограничено согласно условиям подписки Microsoft Imagine Premium	03.04.2020 г.
5	Microsoft Access 2016 (Russian)	Подписка Microsoft Imagine Premium,	Количество лицензий не ограничено	03.04.2020 г.

		соглашение ICM-171312 от 03.04.2019 г., действительно до 03.04.2020 г., счет № 0012522675 от 30.03.2019 г.	согласно условиям подписки Microsoft Imagine Premium	
6	Microsoft Access 2019 (Russian)	Подписка Microsoft Imagine Premium, соглашение ICM-171312 от 03.04.2019 г., действительно до 03.04.2020 г., счет № 0012522675 от 30.03.2019 г.	Количество лицензий не ограничено согласно условиям подписки Microsoft Imagine Premium	03.04.2020 г.
7	Microsoft Office Standard 2007	Государственный контракт № 143-164ЭА/2010 от 14.12.10, Акт № Tr048787, накладная № Tr048787 от 20.12.10 Microsoft Open License Номер лицензии 42931328	10	бессрочная
8	Лицензия на программное обеспечение (неисключительные права на программу для ЭВМ) WinRAR	Государственный контракт № 143-164ЭА/2010 от 14.12.10, Акт № Tr048787, накладная № Tr048787 от 20.12.10	10	бессрочная
9	Лицензия на программное обеспечение (неисключительные права на программу для ЭВМ) ChemOffice ultra	Государственный контракт № 143-164ЭА/2010 от 14.12.10, Акт № Tr048787, накладная № Tr048787 от 20.12.10	1	бессрочная
10	Антивирус Kaspersky (Касперский)	сублицензионный договор №дс1054/2016 г., Акт № 1061 от 30.11.2016 г.	10	13.12.2018

11	ACDLabs12.0 Academic Edition	Бесплатная	Количество лицензий не ограничено	бессрочная

14. ТРЕБОВАНИЯ К ОЦЕНКЕ КАЧЕСТВА ОСВОЕНИЯ ПРОГРАММЫ

Формы и методы контроля и оценки результатов освоения модулей приводятся в таблице.
Формы и методы контроля и оценки результатов освоения модулей

Наименование модулей	Основные показатели оценки	Формы и методы контроля и оценки
Модуль 1 " Правила и методы работы в лаборатории органической химии"	*Знает* технику безопасности в лаборатории органической химии; принципы безопасного обращения с органическими соединениями. *Умеет* применять теоретические знания и экспериментальные методы исследования органической химии при решении профессиональных задач; выбрать способ идентификации органического соединения. *Владеет* комплексом современных экспериментальных методов органической химии для решения конкретных исследовательских задач.	Коллоквиум. Оценка за зачет
Модуль 2 "Методы идентификации, очистки и выделения органических соединений"	*Знает* принципы безопасного обращения с органическими соединениями; методы и виды хроматографии для определения состава реакционной смеси; теоретические основы способов выделения, очистки и идентификации органических веществ. *Умеет* применять теоретические знания и экспериментальные методы исследования органической химии при решении профессиональных задач; выбирать рациональный способ выделения и очистки органического соединения; выбрать способ идентификации органического соединения. *Владеет* комплексом современных экспериментальных методов органической химии для решения конкретных исследовательских задач; экспериментальными методами проведения органических синтезов; основными методами идентификации органических соединений; приемами обработки и выделения	Коллоквиум. Выполнение трех работ: хроматография, перегонка, перекристаллизация. Оценка за зачет

	синтезированных веществ; знаниями основных законов органической химии для содержательной интерпретации полученных экспериментальных результатов.	
Модуль 3 " Синтез органических соединений"	*Знает* принципы безопасного обращения с органическими соединениями; теоретические основы способов выделения, очистки и идентификации органических веществ; экспериментальные методы проведения органических реакций, протекающих по различным механизмам; основные общие методики взаимной трансформации классов органических соединений. *Умеет* применять теоретические знания и экспериментальные методы исследования органической химии при решении профессиональных задач; сформулировать проблему и обосновать выбор приборов и экспериментальных методов исследования, поставить цели и задачи и наметить пути их достижения; синтезировать соединения по предложенной методике; провести выделение и очистку синтезированных веществ на основе теоретических знаний по органической химии;. выбирать рациональный способ выделения и очистки органического соединения; представлять данные лабораторного исследования в виде грамотно оформленных методик; проводить анализ и критически оценивать полученные экспериментальные данные, обобщать и делать обоснованные выводы на базе проведённых опытов; выбрать способ идентификации органического соединения. *Владеет* комплексом современных экспериментальных методов органической химии для решения конкретных исследовательских задач; экспериментальными методами проведения органических синтезов; основными методами идентификации органических соединений; приемами	Коллоквиум. Выполнение пяти синтезов. Оценка за зачет

	обработки и выделения синтезированных веществ; знаниями основных законов органической химии для содержательной интерпретации полученных экспериментальных результатов.	

15. ОСОБЕННОСТИ ОРГАНИЗАЦИИ ОБРАЗОВАТЕЛЬНОГО ПРОЦЕССА ДЛЯ ИНВАЛИДОВ И ЛИЦ С ОГРАНИЧЕННЫМИ ВОЗМОЖНОСТЯМИ ЗДОРОВЬЯ

Обучение инвалидов и лиц с ограниченными возможностями здоровья осуществляется в соответствии с:

- Порядком организации и осуществления образовательной деятельности по образовательным программам – программам бакалавриата, программам специалитета, программам магистратуры (Приказ Минобрнауки РФ от 05.04.2017 № 301);
- Положением о Порядке организации и осуществления образовательной деятельности по образовательным программам – программам бакалавриата, программам специалитета, программам магистратуры в Российском химико-технологическом университете имени Д.И. Менделеева (утв. решением Ученого совета университета от 28.06.2017, протокол № 9);
- Методическими рекомендациями по организации образовательного процесса для обучения инвалидов и лиц с ограниченными возможностями здоровья в образовательных организациях высшего образования, в том числе оснащенности образовательного процесса (утверждены заместителем Министра образования и науки РФ А.А. Климовым от 08.04.2014 № АК-44/05вн).

Министерство науки и высшего образования Российской Федерации
Федеральное государственное бюджетное образовательное учреждение высшего образования
«Российский химико-технологический университет имени Д.И. Менделеева»

«Утверждаю»
ректор
(Руководитель образовательной организации)
_____ А.Г. Мажуга
(Подпись) (И.О. Фамилия)
«__» _____ 2019 г.

РАБОЧАЯ ПРОГРАММА ДИСЦИПЛИНЫ

«Элективные дисциплины по физической культуре и спорту»
Б1.В.18

Направление подготовки 18.03.01 «Химическая технология»
(Код и наименование направления подготовки)

Профиль подготовки – «Технология и переработка полимеров»
(Наименование профиля подготовки)

Квалификация «бакалавр»

Программа одобрена
Методической комиссией
РХТУ им. Д.И. Менделеева
«31» мая 2019 г.

Председатель _____ Н.А. Макаров
(Подпись) (И.О. Фамилия)

Москва 2019 г.

Программа составлена:
доцентом кафедры физического воспитания Т.Н. Акуловой

доцентом кафедры физического воспитания О.В. Носик

к.п.н., профессором кафедры физического воспитания В.А. Головиной

к.п.н., профессор кафедры физического воспитания С.И. Сучковым

Программа рассмотрена и одобрена на заседании кафедры физического воспитания «_28_» _мая 2019 г., протокол № 14__

СОДЕРЖАНИЕ

1.	Цели и задачи дисциплины	4
2.	Требования к результатам освоения дисциплины	4
3.	Объем дисциплины и виды учебной работы	5
4.	Содержание дисциплины	6
4.1.	Разделы дисциплины и виды занятий	6
4.2.	Содержание разделов дисциплины	8
5.	Соответствие содержания требованиям к результатам освоения дисциплины	9
6.	Практические занятия	11
6.1.	Примерные темы практических занятий по дисциплине	12
6.2.	Примеры содержания практических занятий	13
7.	Примеры оценочных средств для контроля освоения дисциплины	15
7.1.	Образец контрольного задания – практические тесты по общей физической подготовке (начало семестра)	15
7.2.	Образец контрольного задания – практические тесты по общей физической подготовке (окончание семестра)	16
7.3.	Примеры контрольных вопросов для текущего контроля освоения дисциплины	16
8.	Учебно-методическое обеспечение дисциплины	19
8.1.	Рекомендуемая литература	19
8.2.	Рекомендуемые источники научно-технической информации	20
8.3.	Средства обеспечения освоения дисциплины	21
9.	Методические указания для обучающихся	23
9.1.	Для обучающихся по очной форме без использования электронного образования и дистанционных образовательных технологий	23
9.1.1	Рейтинг	23
9.1.2.	Правильность выполнения контрольных нормативов - тестов	24
9.1.3.	Соблюдение требований гигиены, форма одежды и предупреждением травм	26
9.1.4.	Хронологическое время проведения занятия по дисциплине «Элективные дисциплины по физической культуре и спорту»	26
9.2.	Для обучающихся по очной форме с использованием электронного образования и дистанционных образовательных технологий	27
10.	Методические указания для преподавателей	27
10.1.	Для преподавателей, при реализации программы по очной форме обучения, без использования электронного образования и дистанционных образовательных технологий	27
10.2	Для преподавателей, при реализации программы по очной форме обучения, с использованием электронного образования и дистанционных образовательных технологий	28
11.	Перечень информационных технологий, используемых в образовательном процессе	28
12.	Материально-техническое обеспечение дисциплины	31
12.1.	Оборудование, необходимое в образовательном процессе (для теоретического раздела)	31
12.2.	Учебно-наглядные пособия	33
12.3.	Компьютеры, информационно-телекоммуникационные сети, аппаратно-программные и аудиовизуальные средства	32
12.4.	Печатные и электронные образовательные и информационное ресурсы	32
12.5.	Перечень лицензионного программного обеспечения	32
13.	Требования к оценке качества освоения программы	33
14.	Особенности организации образовательного процесса для инвалидов и лиц с ограниченными возможностями здоровья	36

1. ЦЕЛИ И ЗАДАЧИ ДИСЦИПЛИНЫ

Программа составлена в соответствии с требованиями Федерального государственного образовательного стандарта (ФГОС ВО) для направления подготовки ***18.03.01 Химическая технология,*** рекомендациями методической комиссии, с учетом основополагающих законодательных, инструктивных и программных документов, определяющих основную направленность, объем и содержание учебных занятий по физической культуре и спорту в высшей школе, и накопленного опыта преподавания дисциплины ***кафедрой физического воспитания*** РХТУ им. Д.И. Менделеева. Программа рассчитана на изучение дисциплины в течение шести семестров.

Дисциплина ***«Элективные дисциплины по физической культуре и спорту»*** относится к вариативной части учебного плана, к блоку дисциплин по выбору (Б1.В.18) и рассчитана на изучение дисциплины в течение шести семестров обучения. Программа предполагает, что обучающиеся имеют теоретическую подготовку в области физической культуры и спорта.

Дисциплина ***«Элективные дисциплины по физической культуре и спорту»*** реализуются в рамках элективных дисциплин в объеме не менее 328 академических часов / 246 астрономических часов. ***Указанные часы являются обязательными для освоения и в зачетные единицы не переводятся***.

Цель дисциплины *«Элективные дисциплины по физической культуре и спорту»* состоит в формировании физической культуры личности и способности направленного использования разнообразных средств физической культуры и спорта, туризма для сохранения и укрепления здоровья, психофизической подготовки и самоподготовки к будущей профессиональной деятельности, получении навыка в одном из выбранных видов спорта.

Задача дисциплины – заключается в развитие следующих знаний, умений и навыков личности для:

- овладения системой практических умений и навыков, обеспечивающих совершенствование психофизических способностей;
- развития способностей использовать разнообразные формы физической культуры, спорта и туризма для сохранения и укрепления своего здоровья и здоровья своих близких в повседневной жизни и профессиональной деятельности;
- формирования мотивационно-ценностного отношения к физической культуре, физическому совершенствованию и самовоспитанию, установки на здоровый образ жизни;
- обучения техническим и тактическим приемам одного из видов спорта.
- совершенствования спортивного мастерства студентов – спортсменов.

Дисциплина ***«Элективные дисциплины по физической культуре и спорту»*** преподается в шести семестрах. Контроль успеваемости студентов ведется по принятой в университете рейтинговой системе.

2. ТРЕБОВАНИЯ К РЕЗУЛЬТАТАМ ОСВОЕНИЯ ДИСЦИПЛИНЫ

Изучение дисциплины ***«Элективные дисциплины по физической культуре и спорту»*** при подготовке ***бакалавров*** по направлению подготовки ***18.03.01 Химическая технология,*** профиль подготовки – ***Технология и переработка полимеров,*** направлено на приобретение следующих ***универсальных компетенций и индикаторов их достижения***:

- способностью к самоорганизации и самообразованию (ОК-7);
- способностью использовать методы и инструменты физической культуры для обеспечения полноценной социальной и профессиональной деятельности (ОК-8).

В результате изучения дисциплины студент бакалавриата должен:

Знать:

- научно-практические основы физической культуры и спорта;
- влияние оздоровительных систем физического воспитания на укрепление здоровья, профилактику профессиональных заболеваний и вредных привычек;
- способы контроля и оценки физического развития и физической подготовленности;
- правила и способы планирования индивидуальных занятий различной целевой направленности;
- спортивные традиции МХТИ-РХТУ им. Д.И. Менделеева.

Уметь:

- выполнять индивидуально подобранные комплексы по физической культуре и различным видам спорта;
- осуществлять самоконтроль за состоянием своего организма и соблюдать правила гигиены и техники безопасности;
- осуществлять творческое сотрудничество в коллективных формах занятий физической культурой и спортом;
- выполнять приемы защиты и самообороны, страховки и самостраховки.

Владеть:

- средствами и методами укрепления индивидуального здоровья, физического самосовершенствования;
- должным уровнем физической подготовленности, необходимым для качественного усвоения профессиональных умений и навыков в процессе обучения в вузе, для обеспечения полноценной социальной и профессиональной деятельности после окончания учебного заведения;
- техническими и тактическими навыками в одном из видов спорта;
- использовать приобретенные знания и умения в практической деятельности и повседневной жизни.

3. ОБЪЕМ ДИСЦИПЛИНЫ И ВИДЫ УЧЕБНОЙ РАБОТЫ

Вид учебной работы	В академ. часах	Семестр					
		I	II	III	IV	V	VI
Общая трудоемкость дисциплины по учебному плану	**328**	**32**	**66**	**66**	**66**	**66**	**32**
Контактная работа – аудиторные занятия	**328**	**32**	**66**	**66**	**66**	**66**	**32**
Практические занятия (ПЗ)	328	32	66	66	66	66	32
Вид итогового контроля: зачет / экзамен		За-чет	За-чет	За-чет	За-чет	За-чет	За-чет

Вид учебной работы	В астр. часах	Семестр					
		I	II	III	IV	V	VI
Общая трудоемкость дисциплины по учебному плану	**246**	**25**	**49**	**49**	**49**	**49**	**25**
Контактная работа – аудиторные занятия	**246**	**25**	**49**	**49**	**49**	**49**	**25**
Практические занятия (ПЗ)	246	25	49	49	49	49	25
Вид итогового контроля: зачет / экзамен		За-чет	За-чет	За-чет	За-чет	За-чет	За-чет

4. СОДЕРЖАНИЕ ДИСЦИПЛИНЫ

4.1. Разделы дисциплины и виды занятий для студентов очного отделения

№ п/п	Раздел дисциплины	Всего, академ. ч.	Часов
			ПЗ
1.	**Раздел 1. Основы построения оздоровительной тренировки**	**68**	**68**
1.1.	Оздоровительная направленность – как важнейший принцип системы физического воспитания	17	17
1.2.	Основы построения оздоровительной тренировки	17	17
1.3.	Физкультурно-оздоровительные методики и системы	17	17
1.4.	Оценка состояния здоровья	17	17
2	**Раздел 2. Двигательные возможности человека – воспитание физических качеств. ВФСК ГТО**	**224**	**224**
2.1.	Появление и внедрение комплекса ГТО	56	56
2.2.	Воспитание физических качеств обучающихся	56	56
2.3.	Воспитание гибкости	56	56
2.4.	Подвижность двигательного навыка. Взаимосвязь физических качеств	56	56
3	**Раздел 3. Методика организации и проведения спортивных соревнований и физкультурно-массовых мероприятий. Этика физической культуры и спорта**	**36**	**36**
3.1.	Характеристика спортивных соревнований и физкультурно-массовых мероприятий	9	9
3.2.	Организация спортивных мероприятий	9	9
3.3.	Нравственные отношения в спорте	9	9
3.4.	Профилактика нарушений спортивной этики. ВАДА	9	9
	ИТОГО	**328**	**328**

Каждый раздел программы имеет в своей структуре практические занятия.

Практический раздел программы реализуется на учебно-тренировочных занятиях в учебных группах по общей физической подготовке и избранным видам спорта.

Практические (учебно-тренировочные) занятия базируются на широком использовании теоретических знаний и методических умений, на применении разнообразных средств физической культуры и спорта, спортивной и профессионально-прикладной подготовки студентов.

Практические занятия помогают приобрести опыт творческой практической деятельности, развивают самостоятельность в физической культуре и спорте в целях достижения физического совершенства. Повышают уровень функциональных и двигательных способностей, направленно формируют качества и свойства личности.

Практические занятия состоят из специальной физической подготовки и соревновательной подготовки.

Первый курс (первый год обучения)

Основные задачи: определение уровня здоровья и физической подготовленности студентов по тестовой программе, осуществление взаимосвязи в освоении знаний,

двигательных умений и навыков с формированием у студентов опыта подбора и практических реализаций собственных оздоровительных или тренировочных программ.

Второй курс (второй год обучения)

Основные задачи: повышение уровня физической подготовленности студентов; оценка динамики тестирования физического состояния здоровья студентов; подбор и освоение индивидуальных тренировочных или оздоровительных программ и практическая их реализация в самостоятельных занятиях.

Третий курс (третий год обучения)

Основные задачи: освоение знаний и формирование умений и навыков, акцентированное развитие физических и специальных качеств, к предстоящей профессиональной деятельности; овладение практическими навыками использования тренажерных устройств, приспособлений и оборудования в организации самостоятельных занятий.

Критерием успешности освоения учебного материала является экспертная оценка преподавателя, учитывающая ***регулярность посещения обязательных практических занятий***, выполнение установленных на данный семестр контрольных нормативов (тестов) общей физической и спортивно-технической подготовки для отдельных групп различной спортивной направленности.

С целью определения группы здоровья для занятий по дисциплине ***«Элективные дисциплины по физической культуре и спорту»*** в начале учебного года кафедра физического воспитания контролирует прохождение студентами врачебного контроля, принимая медицинские заключения о группе здоровья для занятий по физической культуре и спорту из городских поликлиник по месту жительства студента, ГП № 219, медицинских центров, имеющих лицензию на право предоставления медицинских услуг.

По результатам медицинского осмотра происходит распределение студентов по учебным отделениям.

В *основное* отделение распределяются студенты, на основании данных врачебного контроля, имеющие основную или подготовительную группу здоровья.

Студенты, получившие специальную медицинскую группу «А» или «Б», распределяются в *специальное медицинское* отделение. Для указанной категории студентов разработана отдельная программа по элективной дисциплине ***«Элективные дисциплины по физической культуре и спорту. Адаптивная физическая культура и спорт».***

В *спортивное* отделение зачисляются студенты, имеющие спортивные разряды или хорошую физическую подготовку, позволяющую им быть зачисленным в сборные команды университета по различным видам спорта (медицинская группа здоровья – основная или подготовительная).

В каждом отделении происходит освоение практического раздела программы по видам спорта, представленным в университете (индивидуально по каждому виду спорта) и краткая теоретическая подготовка во время проведения занятия.

4.2 Содержание разделов дисциплины

Раздел 1. Основы построения оздоровительной тренировки. Теоретико-методические основы физической культуры и спорта.

1. Оздоровительная направленность – как важнейший принцип системы физического воспитания. Принцип оздоровительной направленности. Проектирование различных физкультурно-оздоровительных систем. Содержательные основы оздоровительной физической культуры и спорта. Основные направления: оздоровительно-рекреативное, оздоровительно-реабилитационное, спортивно-реабилитационное, гигиеническое.

2. Основы построения оздоровительной тренировки. Повышение функционального состояния организма и физической подготовленности. Методические правила:

постепенность наращивания интенсивности и длительности нагрузок; разнообразие применяемых средств; системность занятий. Совершенствование адаптационно-регуляторных механизмов. ЧСС. Способы регламентации нагрузки: дозирование по относительным значениям мощности физических нагрузок; дозирование в соответствии с энергетическими затратами.

3. Физкультурно-оздоровительные методики и системы. Аэробные физические упражнения (ходьба, медленный бег, плавание, бег на лыжах и т.д.). Четыре основные фазы оздоровительной тренировки (вводная часть – разминка, основная часть – аэробная фаза, силовая нагрузка, заключительная часть – заминка).

4. Оценка состояния здоровья и физической подготовленности занимающихся физической культурой и спортом. Исходный уровень тренированности. Функциональные пробы (ЧСС, АД, ЖЕЛ и т.д.).

Раздел 2. Двигательные возможности человека – воспитание физических качеств. ВФСК ГТО.

1. Появление и внедрение комплекса ГТО. ВФСК ГТО на современном этапе в высшей школе. Популяризация комплекса ГТО (послы ГТО, форменный стиль, интернет в помощь – регистрация на сайте, идентификационный номер). Выполнение испытаний. Ступени комплекса. Методика организации и проведения видов испытаний ГТО. Информационное обеспечение деятельности по внедрению ВФСК ГТО. Система взаимодействия в сфере физической культуры и спорта.

2. Воспитание физических качеств обучающихся (отдельные качественные стороны двигательных возможностей человека).

Воспитание силы (упражнения внешнего отягощения, упражнения с отягощением весом собственного веса, изометрические упражнения, упражнения в сопротивлении).

Воспитание быстроты. Скоростные физические упражнения.

Воспитание выносливости. Утомление. Циклические упражнения. Общая выносливость. Специальная выносливость. Равномерный и переменный методы.

3. Воспитание гибкости. Амплитуда движения. Суставы, связки, мышечные волокна, эластичность мышц. Общая и специальная гибкость.

4. Воспитание ловкости. Взаимосвязь ловкости с силой, быстротой, выносливостью, гибкостью. Подвижность двигательного навыка. Спортивные игры.

Раздел 3. Методика организации и проведения спортивных соревнований и физкультурно-массовых мероприятий.

1. Характеристика спортивных соревнований и физкультурно-массовых мероприятий. Спортивные соревнования, проводимые по общепринятым правилам. Рекламно-пропагандистские мероприятия. Учебно-тренировочные мероприятия. Классификация спортивных соревнований по целям их проведения.

2. Федеральный закон от 04.12.2007 № 329-ФЗ «О физической культуре и спорте в Российской Федерации». Единая всероссийская спортивная классификация. Чемпионаты. Кубки. Первенства. Военно-прикладные виды спорта. Национальные виды спорта. Единый календарный план физкультурных и спортивных
мероприятий.

3. Организация спортивных мероприятий. Олимпийская хартия. Федеральные (специальные, национальные) законы спорте. Классификация спортивных соревнований:
- классификационные, контрольные, отборочные, подводящие, показательные;
- командные, лично-командные, личные;
- международные, региональные, национальные, отдельной физкультурно-спортивной организации (вуза);
- очные, заочные.

Функции спортивных соревнований. Принципы проведения соревнований (принцип иерархичности и комплексности). Общие организационные моменты подготовки и проведения соревнований. Сценарий спортивного соревнования.

4. Инвент-менеджмент в спорте.
5. Системы проведения спортивных соревнований. Система прямого определения мест участников. Круговая система. Система с выбыванием. Смешанная система.
6. Планирование, подготовка и проведение соревнований.
7. Основные понятия этики спорта. Нормативная этика. Прикладная этика. Профессиональная этика. Спортивное поведение. Нравственные отношения в спорте. Честность. Отношение к сопернику.
8. История возникновения этики в спорте. Фракции и современные «фанаты». Fair Play («Честная игра»).
9. Нравственные отношения в спорте. Этический конфликт. Нереалистические (беспредметные) конфликты. Реалистические (предметные) конфликты. Конфликты дидактического характера. Прямые и косвенные методы погашения этических конфликтов.
10. Fair Play – как основа этичного поведения в спорте. Кодекс спортивной этики. Комиссия по этике Олимпийского комитета России. Комитет Фейр Плей.
11. Принципы Fair Play. Принцип уважения к правилам. Принцип уважения к сопернику. Принцип уважения к решениям судей. Принцип равных шансов. Принцип самоконтроля. Формально честная игра. Неформальная честная игра.
12. Профилактика нарушений спортивной этики. ВАДА. Кодекс ВАДА. Международная конвенция о борьбе с допингом в спорте. Справедливая игра.

5. СООТВЕТСТВИЕ СОДЕРЖАНИЯ ТРЕБОВАНИЯМ К РЕЗУЛЬТАТАМ ОСВОЕНИЯ ДИСЦИПЛИНЫ

№	В результате освоения дисциплины студент должен:	Раздел 1	Раздел 2	Раздел 3
	Знать:			
1	- научно-практические основы физической культуры и здорового образа жизни	+	+	+
2	- влияние оздоровительных систем физического воспитания на укрепление здоровья, профилактику профессиональных заболеваний и вредных привычек	+	+	
3	- способы контроля и оценки физического развития и физической подготовленности	+	+	
4	- правила и способы планирования индивидуальных занятий различной целевой направленности	+	+	
5	- спортивные традиции МХТИ-РХТУ им. Д.И. Менделеева	+	+	+
	Уметь:			
6	- выполнять индивидуально подобранные комплексы по физической культуре и различным видам спорта	+	+	
7	- осуществлять самоконтроль за состоянием своего организма и соблюдать правила гигиены и техники безопасности	+	+	
8	- осуществлять самоконтроль за состоянием своего организма и соблюдать правила гигиены и техники безопасности	+	+	
9	- осуществлять творческое сотрудничество в коллективных формах занятий физической культурой	+	+	+

	и спортом			
10	- выполнять приемы защиты и самообороны, страховки и самостраховки	+	+	+
	Владеть:			
11	- средствами и методами укрепления индивидуального здоровья, физического самосовершенствования	+	+	+
12	- должным уровнем физической подготовленности, необходимым для качественного усвоения профессиональных умений и навыков в процессе обучения в вузе, для обеспечения полноценной социальной и профессиональной деятельности после окончания учебного заведения	+	+	+
13	- техническими и тактическими навыками в одном из видов спорта	+	+	
14	- использовать приобретенные знания и умения в практической деятельности и повседневной жизни	+	+	+
Общекультурные компетенции:				
- способностью к самоорганизации и самообразованию (ОК-7)		+	+	+
- способностью использовать методы и инструменты физической культуры для обеспечения полноценной социальной и профессиональной деятельности (ОК-8)		+	+	+

6. ПРАКТИЧЕСКИЕ ЗАНЯТИЯ

Предусмотрены практические занятия обучающегося в бакалавриате по дисциплине ***«Элективные дисциплины по физической культуре и спорту»*** в объеме **328** акад. часов / 246 астр. часов (**по 32 акад. ч. в 1 и 6 сем., по 66 час. в каждом 2, 3, 4 и 5 семестрах**).

Практические занятия проводятся под руководством преподавателя и направлены на углубление полученных теоретических знаний по дисциплине «Физическая культура и спорт», овладение системой практических умений и навыков, обеспечивающих совершенствование психофизических способностей; развитие способностей использовать разнообразные формы физической культуры, спорта и туризма для сохранения и укрепления своего здоровья; обучение техническим и тактическим приемам одного из видов спорта, совершенствование спортивного мастерства студентов – спортсменов.

Учебный материал для учебно-тренировочных занятий в соответствии с основными задачами содержится в поурочных планах по видам подготовки.

К практическим занятиям допускаются студенты, прошедшие медицинский осмотр и определившие свою группу здоровья (основную или подготовительную). Исключение делается студентам в первом семестре, для которых это правило действует сразу после предоставления первокурсниками медицинской справки по форме № 086/у (Приложение № 4), а также опроса студентов о состоянии их здоровья.

Занятия проводятся в двух отделениях: основном и спортивном.

Практические занятия **в основном учебном отделении**, где занимаются студенты основной и подготовительной медицинских групп, проводятся с направленностью на улучшение общей физической подготовки с использованием средств одного или нескольких видов спорта, определяемых возможностями спортивной базы, на которой проводятся занятия (стадион, игровой, гимнастический, фитнес, борьбы, тренажерный залы, скалодром, бассейн, легкоатлетический манеж или лыжная база).

Наполняемость группы не более **20** человек.

Обязательными видами физических упражнений для включения в рабочую программу по дисциплине ***«Элективные дисциплины по физической культуре и спорту»*** являются: отдельные дисциплины по легкой атлетике (бег 100 м, бег 3000 м – мужчины, бег 2000 м – женщины, прыжок в длину с места, подтягивание, сгибание-разгибание рук в упоре лежа, упражнения на укрепление мышц брюшного пресса), плавание, лыжные гонки, упражнения профессионально-прикладной физической подготовки.

В практическом разделе могут использоваться физические упражнения из различных видов спорта, оздоровительных систем физических упражнений. На занятиях могут применяться тренажерные устройства, различный спортивный инвентарь.

Практические занятия включает в себя соревнования различного вида и уровня.

Практический учебный материал для студентов **спортивного отделения.** Обеспечивается дальнейшее повышение уровня общефизической и специальной физической подготовки студентов. Особое место отводится формированию основ знаний, умений и навыков организации самостоятельных занятий, использованию тренажерных устройств и различного спортивного инвентаря для физического совершенствования. Студенты спортивного отделения могут заниматься по индивидуальному графику по избранным видам спорта с выполнением зачетных требований в установленные сроки. График учебного процесса спортивного отделения должен предусматривать полное изучение тематики теоретического, методического и практического разделов рабочей программы с учетом специфики его организации на спортивном отделении.

Наполняемость группы не более **20** человек.

Учебно-практические занятия, в значительной степени, должны носить консультационный характер, практические рекомендации необходимо подкреплять постоянным контролем преподавателя за их выполнением студентом.

Содержание и конкретные средства каждого практического занятия определяются преподавателем учебной группы. Преподаватель несет полную ответственность за соответствие используемых упражнений и их дозировок возможностям каждого отдельного студента.

Перевод студента из одного учебного отделения в другое осуществляется только по завершении семестра, после аттестации в предыдущем отделении.

По медицинским показателям студент может быть переведен в специальное медицинское отделение в любое время в течение семестра.

6.1. Примерные темы практических занятий по дисциплине

Раздел	Темы практических занятий
1	Основы построения оздоровительной тренировки
	Формирование необходимого фонда двигательных умений и навыков из отдельных видов спорта, закрепление и совершенствование их.
	Овладение рациональной спортивной техникой. Создание условий для дальнейшего достижения спортивных результатов.
	Техническое выполнение специальных упражнений.
	Постепенное наращивание динамики нагрузок.
	Гимнастический комплекс: изучение строевых, общеразвивающих, акробатических упражнений
	Легкоатлетический комплекс упражнений: разновидности бега, прыжков, метаний
	Спортивные игры (веселые старты): физические упражнения с различными предметами: набивной мяч, скакалка, гимнастическая палка, спортивные сигнальные колпачки, теннисные мячи и т.д.
	Элементы ритмической, художественной гимнастики (девушки), элементы борьбы (юноши)
	Техника физических упражнений

	Отработка пространственных характеристик двигательных действий (исходное положение, положение тела, во время выполнения упражнения, траектория движений, амплитуды движений)
	Методы оценки функционального состояния и физического развития организма. Обучение контролю ЧСС во время проведения занятия. Способы регламентации нагрузки.
	Обучение фазам оздоровительной тренировки (разминка, аэробная фаза, силовая нагрузка, заключительная часть – заминка)
2	Воспитание физических качеств – апогей – сдача норм ВФСК ГТО
	Теоретический раздел занятия – историческая справка – появление и внедрение комплекса ГТО. Ступени комплекса. Основные тесты комплекса
	Теория и методика выполнения тестов комплекса
	Воспитание физических качеств обучающихся: воспитание силы, быстроты, ловкости, выносливости, гибкости и т.д.
	Воспитание силы – разучивание и отработка упражнений в сопротивлении, работа с отягощением веса собственного веса и т.д.) Воспитание быстроты – скоростные физические упражнения)
	Воспитание выносливости (циклические упражнения, общая выносливость, специальная выносливость)
	Воспитание гибкости (амплитуда движения, суставы, связки, волокна и т.д.). Различные комплексы упражнений на гибкость
	Воспитание ловкости: подвижность двигательного навыка.
	Комплекс упражнений на развитие координации
3	Методика организации и проведения спортивных соревнований и физкультурно-массовых мероприятий
	Изучение видов соревнований, классификация соревнований по рангу.
	Во время проведения занятий – возможны mini веселые старты (объяснение правил соревнований, правил судейства, технике выполнения различных упражнений в игровой форме). Соревнования по избранному виду спорта.
	Волонтерская составляющая проведения соревнований: изучение правил соревнований, волонтеры и помощники судей.
	Обучение в составлении сценарного плана физкультурно-массовых мероприятий, подготовка наградной атрибутики. Общие организационные моменты
	Системы проведения спортивных соревнований (круговая система, система с выбыванием, смешанная система)
	Этика спорта. Нормативные понятия этики (обучение студентов этике спортивного поведения на протяжении всего периода обучения).
	Нравственное отношение в спорте. Честность. Отношение к сопернику, к товарищу по команде, спортсмену на занятиях.
	В спортивном отделении – этически конфликт. Обучение Fair Play – как основе этического поведения в спорте.
	Изучение принципов Fair Play.
	Профилактика нарушений спортивной этики.
	Беседы на практических занятиях о вреде допинга

6.2. Примеры содержания практических занятий:

Раздел	Содержание практического занятия
1	**Основы построения оздоровительной тренировки** Цель занятия: освоить методы функционального состояния Содержание занятия:

	- понятие о контроле и самоконтроле; - методика оценки функционального состояния сердечно-сосудистой системы; Оборудование: секундомер, абонемент Ход занятия: Преподаватель кратко объясняет цель, задачи, структуру занятия. Студенты выполняют функциональные пробы для оценки сердечно-сосудистой системы (подсчет пульса до начала занятия – в состоянии покоя, заносится во вкладыш абонемента) Во время проведения занятия преподаватель несколько раз (после основной части, аэробной, силовой, заключительной) просит студента измерить свой пульс и занести в абонемент. В конце занятия совместно преподаватель – студент проверяем динамику пульса. В конце занятия студенты должны: Знать: простые методы самоконтроля за функциональным состояние организма; Уметь: проводить функциональные пробы и анализировать реакцию организма на выполненную физическую нагрузку Владеть: навыками анализа данных проведенных функциональных проб для оценки работы сердечно-сосудистой системы
2	**Двигательные возможности человека – воспитание физических качеств** Цель занятия: освоить методику развития основных физических качеств. Содержание занятия: Основные понятия физических качеств. Методика развития гибкости. Ход занятия: Преподаватель сообщает цель, задачи, содержание занятия, знакомит с основами методики развития физического качества: гибкость. Во время проведения занятия преподаватель акцентирует внимание студентов на выполнение специальных упражнений, которые способствуют развитию физического качества гибкость, Предлагается выполнить норматив из ВФСК ГТО гибкость. Преподаватель объясняет ход выполнения упражнения, правильность, последовательность выполнения упражнения. В конце занятия преподаватель записывает параметры результата выполнения упражнения на развитие гибкости. Контрольные точки можно проводить каждый месяц, а в конце семестра посмотреть вместе со студентом динамику развития норматива. Оборудование: спортивный инвентарь для развития качества гибкость, степ – платформа или гимнастическая скамья, с которых можно выполнять норматив на развитие гибкости, линейка, туристические коврики, для проведения разминки и основной части выполнения упражнений на развития гибкости. В результате занятия студенты должны: Знать: упражнения и виды спорта, развивающие физические качества (гибкость) Уметь: индивидуально подбирать средства и методы направленного развития и совершенствования физического качества гибкость. (Так по развитию каждого физического качества). Владеть: навыками в проведении занятия на развитие физического качества гибкость
3	**Методика организации и проведения спортивных соревнований. Методика составления индивидуального занятия по избранному виду спорта** Цель занятия: ознакомиться с методикой проведения и составления самостоятельных занятий с гигиенической и тренировочной направленностью на примере занятия по легкой атлетике (направление ОФП). Содержание занятия: составление плана-конспекта проведения занятия.

	Подготовка и проведение занятия (по его основным частям: подготовительная часть, основная, заключительная). Ход занятия: Преподаватель сообщает цель, задачи, структуру занятия. Знакомит с простейшими формами самостоятельных занятий физическими упражнениями. Разбирается содержание подготовительной части занятия. Предлагается одному из студентов провести с группой подготовительную часть. Важен контроль за правильностью выполнения, соблюдения соответствующей последовательности выполнения упражнений осуществляет преподаватель. Студенты активно включаются в обсуждение содержания упражнений. Разбираются возможные разделы легкой атлетики, по которым целесообразно проводить занятие. После чего проводится обсуждение основной и заключительной частей занятия. Предлагается одному из студентов провести заключительную часть занятия. Раскрывается структура написания плана-конспекта занятия. Оборудование: для выполнения теста: прыжок в длину с места необходима измерительная линейка, бланк плана-конспекта. В результате проведенного занятия студенты должны: Знать: особенности форм содержания и структуры самостоятельных занятий физическими упражнениями. Уметь: составить и провести самостоятельно занятие тренировочной направленности. После проведения занятия «методики составления индивидуального занятия по избранному виду спорта», моно перейти к занятию «методика организации и проведения спортивных соревнований». Цель занятия: ознакомиться с методикой подготовки и проведения соревнования по избранному виду спорта на примере легкой атлетики (направление ОФП). Содержание занятия: обсуждение правил проведения соревнований, комплексного построения соревнований от регистрации участников до проведения церемонии награждения. Со студентами обсуждаются принципы Fair Play, принципы нарушений правил не применения допинга в спорте. Предлагается студентам самим провести небольшие соревнования в рамках учебно-тренировочного занятия. В результате занятия студенты должны: Знать: правила проведения соревнований по легкой атлетике (по выбранному виду спорта). Уметь: составить сценарий проведения соревнований по легкой атлетике. Владеть: навыками в организации и непосредственно в проведении соревнований

7. ПРИМЕРЫ ОЦЕНОЧНЫЕХ СРЕДСТВ ДЛЯ КОНТРОЛЯ ОСВОЕНИЯ ДИСЦИПЛИНЫ
(полный перечень оценочных средств – отдельный документ)

7.1. Образец контрольного задания – практические тесты по общей физической подготовке (проводятся в начале семестра, результаты приведены в соответствии с нормами ВФСК ГТО – для сравнительного анализа)

МУЖЧИНЫ				ЖЕНЩИНЫ			
4 балла. золото	3балла, серебро	2 балла, бронза	1 балл	4 балла. золото	3балла, серебро	2 балла, бронза	1 балл
1. **БЕГ 100 метров**, сек							

13,5	14,8	15,1	15,2	16,5	17,0	17,5	17,6
2. **КРОСС**, мин.							
3 000 метров				**2 000 метров**			
12,30	13,30	14,00	14,01	10,30	11,15	11,35	11,36
3. **ПРЕСС** (лежа на спине, руки за головой, ноги согнуты в коленях и зафиксированы). Поднять корпус, грудью коснуться колен (оценивается качество выполнения упражнения), количество раз за 1 минуту							
47	40	34	33	47	40	34	33
4. **ПРЫЖОК В ДЛИНУ С МЕСТА**, толчком двумя ногами, см							
240	230	215	214	195	180	170	169
5. **СГИБАНИЕ И РАЗГИБАНИЕ РУК В УПОРЕ** лежа на полу (оценивается качество выполнения упражнения), кол-во раз							
25	20	16	12	14	12	10	9
6. Подтягивание из виса на высокой перекладине, кол-во раз				**6. Подтягивание из виса на низкой перекладине**, кол-во раз			
13	10	9	8	13	10	8	6

7.2. Образец контрольного задания – практические тесты по общей физической подготовке (проводятся в конце каждого семестра)

МУЖЧИНЫ				ЖЕНЩИНЫ			
1. «ГИБКОСТЬ» – Наклон вперед из положения стоя с прямыми ногами на гимнастической скамье (ниже уровня скамьи – см)							
4 балла	3 балла	2 балла	1 балл	4 балла	3 балла	2 балла	1 балл
+13	+7	+6	+5	+16	+11	+8	+7
2. Метание спортивного снаряда (мяча 150 г) с расстояния 6 м в мишень диаметром 1 м (пять попыток)							
4 балла	3 балла	2 балла	1 балл	4 балла	3 балла	2 балла	1 балл
5	4	3	2	5	4	3	2

7.3. Примеры контрольных вопросов для текущего контроля освоения дисциплины

Раздел 1.

1. Формы занятий физическими упражнениями.
2. Что такое урочные формы занятий? Приведите примеры.
3. Что такое внеурочные формы занятий? Приведите примеры.
4. Малые формы занятий – это.
5. Крупные формы занятий – это.

6. Соревновательные формы занятий – это.
7. Основная направленность занятий по общей физической подготовке.
8. Спортивно-тренировочные занятия – это.
9. Методико-практические занятия – это.
10. Занятия по прикладной физической подготовке – это.
11. Для чего необходима вводная часть, подготовительная, основная, заключительная части занятия?
12. Индивидуальные и групповые занятия.
13. Цель спортивной тренировки.
14. Какие стороны подготовки спортсмена входят в содержание спортивной тренировки?
15. Для чего необходима теоретическая подготовка спортсмена в выбранном виде спорта?
16. Что включает в себя техническая подготовка спортсмена?
17. Для чего необходима психологическая подготовка спортсмена?
18. Для чего необходима тактическая подготовка спортсмена?
19. Какие основная задачи решаются в ходе подготовки оздоровительной тренировки?
20. Какие задачи решаются в ходе спортивной тренировки?
21. В чем разница между оздоровительной и спортивной тренировкой?
22. Чем характеризуется «тренированность»?
23. Чем характеризуется «подготовленность»?
24. Чем характеризуется «спортивная форма»?
25. Что такое «специальная тренированность»?
26. Что такое «общая тренированность»?
27. Перечислите принципы спортивной тренировки.
28. Перечислите принципы оздоровительной тренировки.
29. Для чего необходим принцип индивидуализации при построении и проведении тренировок?
30. Чем характеризуется спортивная специализация?
31. Избранные соревновательные упражнения, специально подготовленные упражнения – это.
32. Перечислите методы спортивной тренировки.
33. Общепедагогические методы спортивной тренировки – это.
34. Практические методы, наглядные методы - это.
35. Какие методы направлены (преимущественно) на совершенствование физических качеств?
36. Что такое интервальный метод тренировки?
37. Для чего используется игровой метод оздоровительной тренировки?
38. Чем характеризуется структура тренировки?
39. Чем характеризуется этап углубленной специализации?
40. Чем характеризуется этап совершенствования?

Раздел 2.

1. Комплекс ГТО в нашей стране впервые был введен?
2. Из скольких ступеней состоял первый комплекс ГТО в нашей стране?
3. Когда была введена вторая ступень комплекса ГТО?
4. Для кого введена ступень «Будь готов к труду и обороне»?
5. Для кого введена специальная ступень комплекса ГТО «ВСК» (военно-спортивный комплекс)?
6. Когда и для кого введена ступень «ГЗР» (готов к защите Родины)?
7. В 1968 году введен комплекс «Готов к гражданской обороне», для какой категории граждан введен этот комплекс?
8. В каком году де-факто прекратил свое существование комплекс ГТО?
9. По чьей инициативе возрожден ВФСК ГТО и когда?

10. Современный комплекс ГТО сколько включает ступеней и сколько частей?
11. На что направлена нормативно-тестирующая часть ВФСК ГТО, на что направлена спортивная часть ВФСК ГТО?
12. На каких принципах построен комплекс ГТО?
13. Основными направлениями внедрения комплекса ГТО являются:
14. Структура каждой ступени комплекса ГТО включает в себя сколько блоков?
15. К обязательным тестам относятся:
16. К тестам по выбору относятся:
17. Кто такие послы ГТО? Что включает в себя фирменный стиль ГТО?
18. Что такое идентификационный номер и из скольких цифр он состоит? Что означают цифры идентификационного номера?
19. В течение какого срока действительная медицинская справка-допуск на выполнение норм ГТО?
20. В течении какого времени выполняются нормативы комплекса ГТО?
21. Для чего оформляется протокол тестирования, и кто его подписывает? Сколько лет хранятся данные о выполнении гражданами испытаний комплекса ГТО?
22. Какой период времени действует знак отличия ГТО?
23. Кем выпускается приказ о награждении граждан золотым знаком ГТО?
24. Для того чтобы участники могли полностью реализовать свои способности тестирование начинается с наименее энергозатратных видов испытаний. Каких?
25. Наиболее эффективной порядок сдачи норм комплекса ГТО?
26. Как выполняется норматив «челночный бег»?
27. Как выполняется норматив «бег на 30, 60, 100 м»; как выполняется норматив «бег на 1; 1,5; 2; 3 км»?
28. Как выполняется норматив «смешанное передвижение», как выполняется норматив «кросс по пересеченной местности»?
29. Как выполняется норматив «прыжок в длину с места»?
30. Как выполняется норматив «Подтягивание из виса лежа на низкой перекладине», как выполняется норматив «подтягивание на высокой перекладине»?
31. Как выполняется норматив «рывок гири»?
32. Как выполняется норматив «сгибание и разгибание рук в упоре лежа»?
33. Как выполняется норматив «поднимание туловища из положения лежа на спине»?
34. Как выполняется норматив «наклон вперед из положения стоя с прямыми ногами на полу или на гимнастической скамье»?
35. Как выполняется норматив «метание теннисного мяча в цель», как выполняется норматив «метание спортивного снаряда на дальность»?
36. Как выполняется норматив «плавание на 10, 15, 25, 50м»?
37. Как выполняется норматив «бег на лыжах на 1, 2, 3, 5 км»?
38. Как выполняется норматив «стрельба из пневматической винтовки»?
39. Как выполняется норматив «туристический поход с проверкой туристических навыков»?
40. Как выполняется норматив «скандинавская ходьба»?

Раздел 3.

1. Физкультурно-спортивные мероприятия – это.
2. Массовые физкультурно-оздоровительные мероприятия – это.
3. Чем отличатся массовые физкультурно-оздоровительные мероприятия от спортивных соревнований?
4. Рекламно-пропагандистские мероприятия – это.
5. Учебно-тренировочные мероприятия – это.
6. Предмет состязаний – это.
7. Судейство – это.

8. Спортсмены – это.
9. Классификация спортивных соревнований.
10. Классификация спортивных соревнований по целям их проведения:
11. Главные (основные) спортивные соревнования – это.
12. Отборочные спортивные соревнования – это.
13. Подводящие спортивные соревнования – это.
14. Квалификационные спортивные соревнования – это.
15. Подготовительные спортивные соревнования – это.
16. Что такое ЕВСК?
17. Перечислите комплексные соревнования.
18. Перечислите соревнования по отдельным видам спорта (дифференциация).
19. Чемпионаты, кубки, первенства – это (в соответствии с ЕВСК).
20. Кем разрабатываются правила военно-прикладных и служебно-прикладных видов спорта?
21. Кем разрабатываются правила национальных видов спорта?
22. Спорт высших достижений – это.
23. Что такое ЕКП (единый календарный план)? Из каких частей состоит ЕКП?
24. Где закреплен порядок организации и проведения крупнейших спортивных соревнований (Олимпийских игр)?
25. Что делает организация, организующая и проводящая соревнования – назовите порядок.
26. Для чего необходимы волонтеры?
27. Кто такие волонтеры?
28. Спортивные соревнования классифицируются с использованием ряда оснований. Каких?
29. Что такое сценарий спортивного соревнования? Что взято за основу сценария почти любого спортивного соревнования?
30. Системы (способы) проведения спортивных соревнований. Система непосредственного определения мест:
31. Круговая система. Система с выбыванием - это:
32. Что такое четвертьфиналом? Принцип. Что такое полуфиналом? Принцип. Что такое финал? Принцип.
33. Что в себя включает смешанная система соревнований?
34. Что такое блицтурниры?
35. Чем обуславливается выбор системы проведения соревнований?
36. Что включает в себя обеспечение безопасности проведения соревнований?
37. Что включается в понятие «этика спорта»? Профессиональная этика – это?
38. FAIR PLAY – как основа этичного поведения. Принципы Fair Play.
39. Профилактика нарушений спортивной этики.
40. ВАДА. ее цели и задачи.

8. УЧЕБНО-МЕТОДИЧЕСКОЕ ОБЕСПЕЧЕНИЕ ДИСЦИПЛИНЫ

8.1. Рекомендуемая литература.

А. Основная литература

1. Головина В.А., Акулова Т.Н., Иванов И.В. Учебная и внеучебная физкультурно-оздоровительная и спортивно-массовая работа. – 2-е изд., перераб. и доп. - М.: РХТУ им. Д.И. Менделеева, 2014. – 40 с.
2. Олимпийский учебник студента: учебное пособие для олимпийского образования в высших учебных заведениях / В.С. Родиченко и др.; Олимпийский комитет России. – 9-е изд., перераб. и доп. – М.: Советский спорт, 2011. – 136с.ил.

3. Т.Н. Акулова, В.А. Головина, В.Д. Щербинина Физическая культура. Самбо. Учебно-методический комплекс. – М.: РХТУ им. Д.И. Менделеева, 2013. – 80 с.
4. Т.Н. Акулова, В.А. Головина, Р.В. Якушин Физическая культура. Бальные танцы: Учебно-методический комплекс. – М.: РХТУ им. Д.И. Менделеева, 2013. – 72 с.
5. Т.Н. Акулова, В.А. Головина, О.В. Носик, И.В. Иванов Физическая культура. Оздоровительная аэробика. Учебно-методический комплекс. – М.: РХТУ им. Д.И. Менделеева, 2013. – 85 с.
6. Т.Н. Акулова, В.А. Головина, С.А. Ушаков, И.В. Иванов Физическая культура. Атлетическая гимнастика. Зал КСК «Тушино». Учебно-методический комплекс. – М.: РХТУ им. Д.И. Менделеева, 2015. – 116 с.

Б. Дополнительная литература

1. Н.В. Решетников и др. Физическая культура: Учебник. – М.: Академия, 2012, 176 с.
2. О.В. Носик, В.А. Головина, Т.Н. Акулова. Классическая аэробика. Учебно-методическое пособие. – М.: РХТУ им. Д.И. Менделеева, 2015. – 24 с.
3. Ю.П. Липченко, В.А. Головина, И.В. Иванов. Методические рекомендации по обучению плаванию студентов с высокой степенью водобоязни и психогенной напряженностью. Учебно-методическое пособие. – М.: РХТУ им. Д.И. Менделеева, 2015. – 16 с.
4. М.Б. Рощина, А.Н. Хорошев. Построение процесса тренировки квалифицированных пловцов – студентов учебных заведений. – М.: РХТУ им. Д.И. Менделеева, 2015. – 36 с.
5. О.В. Носик, Т.Н. Акулова, В.А. Головина, И.В. Иванов. Основы степ-аэробики. Учебно-методическое пособие. – М.: РХТУ им. Д.И. Менделеева, 2016. – 40 с.
6. О.В. Носик, Т.Н. Акулова, В.А. Головина. Средства и методы развития гибкости в учебных программах по оздоровительной аэробике. Учебно-методическое пособие. – М.: РХТУ им. Д.И. Менделеева, 2016. – 20 с.
7. О.В. Носик, Т.Н. Акулова, В.А. Головина, В.В. Головина. Теория и методика силовой аэробики. Учебно-методическое пособие. – М.: РХТУ им. Д.И. Менделеева, 2016. – 24 с.
8. О.В. Носик, Т.Н. Акулова, В.А. Головина, Д.Ю. Кладова. Теория и методика танцевальной аэробики. Учебно-методическое пособие. – М.: РХТУ им. Д.И. Менделеева, 2016. – 24 с.
9. В.В. Головина, О.В. Носик, Т.Н. Акулова, В.А. Головина. Аэробика и активный отдых. Часть 1 (TRX). Учебно-методическое пособие. – М.: РХТУ им. Д.И. Менделеева, 2016. – 24 с.
10. Головина В.В., Акулова Т.Н., Головина В.А. Формирование мышечного корсета на занятиях по оздоровительной аэробике для студентов непрофильного вуза (учебно-методическое пособие). – М.: РХТУ им. Д.И. Менделеева, 2017. – 20 с.
11. Рощина М.Б., Хорошев А.Н. Самостоятельные занятия физической культурой для студентов старших курсов (учебно-методическое пособие). - М.: РХТУ им. Д.И. Менделеева, 2017. – 36 с.
12. Якушин Р.В., Акулова Т.Н., Головина В.А. Бальные танцы. Самба. Адаптированный курс для студентов непрофильных специальностей. – М.: РХТУ им. Д.И. Менделеева, 2017. – 36 с.
13. О. В. Носик, Т. Н. Акулова, В. А. Головина, Е. А. Кустова. Аэробика и активный отдых. Часть 2 (Универсальный фитбол). Учебно-методическое пособие. – М.: РХТУ им. Д. И. Менделеева, 2018. – 28 с.
14. О. В. Носик, Т. Н. Акулова, Д. Ю. Кладова. Нетрадиционные технологии Адаптивной физической культуры. Фитбол. Учебно-методическое пособие. – М.: РХТУ им. Д. И. Менделеева, 2018. – 28 с.

8.2. Рекомендуемые источники научно-технической информации

Публицистические журналы и научные журналы, перечня ВАК:

1. «Большой спорт» – журнал Алексея Немова. ISSN 1817-2547
2. «Спортивная жизнь России». ISSN 0131-9612.
3. «Физическая культура, спорт – наука и практика». ISSN 1817-4779.

4. Лыжный спорт. ISSN 1729-6595
5. Футбол. ISSN 1996-3947
6. Боевое искусство планеты. ISSN 0135-4973
7. Шахматное обозрение. ISSN 0205-8316.
8. Железный мир (бодибилдинг, пауэрлифтинг, армрестлинг, стронгмен). ISSN 1726-
9. Человек. Спорт. Медицина. ISSN 2500-0195,
10. Адаптивна физическая культура. ISSN 1998-149X,
11. Физическая культура: воспитание, образование, тренировка. ISSN
12. Теория и практика физической культуры (англ). ISSN 2409-4234
13. Теория и практика физической культуры (рус). ISSN 0040-3601
14. Известия Тульского государственного университета. Физическая культура. Спорт. ISSN 2305-8404
15. Культура физическая и здоровье. ISSN 1999-3455

Ресурсы информационно–телекоммуникационной сети Интернет:

http://studsport.ru

Общероссийская общественная организация «Российский студенческий спортивный союз». Портал посвящен студенческому спорту как в Российской Федерации, так и в каждом конкретном регионе страны.

https://mrsss.ru/

Московское региональное отделение Общероссийской общественной организации «Российский студенческий спортивный союз». Портал посвящен студенческому спорту в Москве (вузы Москвы)

https://vk.com/kafedrasportarxty

Кафедра спорта РХТУ им. Д.И. Менделеева в контакте.

Страница создана с целью просвещения и популяризации спорта в Российском химико-технологическом университете, а также является навигатором в учебной деятельности по дисциплинам «Физическая культура и спорт» и «Элективные дисциплины по физической культуре и спорту».

http://o-gto.ru/normy-gto-tablitsa-normativov/

Портал является проводником по Всероссийскому физкультурно-спортивному комплексу «Готов к труду и обороне» (нормы ГТО, таблицы нормативов, техника выполнения, соревнования ГТО).

https://www.minsport.gov.ru/sport/high-sport/skrytaya-edin-vseros/31598/

Отдельный раздел на сайте Министерства спорта Российской Федерации, посвящен нормативному документу – Единая Всероссийская спортивная классификация 2018 – 2021 гг. (о всех видах спорта, правилах получения и присвоения разрядов и званий)

8.3. Средства обеспечения освоения дисциплины

8.3.1. Для теоретического раздела:

- лекционная учебная аудитория, оборудованная переносными электронными средствами демонстрации (компьютер/ноутбук со средствами звуковоспроизведения, проектор, экран) и учебной мебелью;

8.3.2. Для практического раздела:

- шведские стенки;
- скамейки гимнастические;
- мячи набивные;
- скакалки, гимнастические палки, обручи;

- резина спортивная;
- «колпачки» сигнальные;
- рулетки, секундомеры, измерительные линейки большие;
- коврики туристические, маты;
- зеркальная стенка;
- индивидуальный инвентарь по выбранному виду спорта.

8.3.3. Для контрольного раздела (подготовка и сдача контрольных нормативов-тестов по общей физической подготовке):
- измерительные линейки большие и малые («прыжок в длину с места», «гибкость»);
- коврики туристические (норматив «пресс»);
- гимнастические скамейки (норматив – «сгибание и разгибание рук в упоре лежа от гимнастической скамьи», «гибкость»);
- мячи для тенниса (норматив «меткость»);
- секундомеры, сигнальная лента, планшеты, цветные карточки участника, оградительные флажки (норматив «кросс», «100 метров»);
- индивидуальный инвентарь по выбранному виду спорта.

Для освоения дисциплины используются следующие нормативные и нормативно-методические документы:

– Федеральный закон Российской Федерации от 29.12.2012 № 273-ФЗ «Об образовании в Российской Федерации» [Электронный ресурс] – Режим доступа: http://pravo.gov.ru/proxy/ips/?docbody=&nd=102162745&intelsearch=273-%D4%C7 / (дата обращения: 25.05.2019г.).

– Федеральные государственные образовательные стандарты высшего образования // Координационный совет учебно-методических объединений и научно-методических советов высшей школы. Портал Федеральных образовательных стандартов высшего образования [Электронный ресурс] – Режим доступа: http://fgosvo.ru/fgosvo/92/91/4 / (дата обращения: 25.05.2019г.).

– Приказ Министерства образования и науки РФ от 23.08.2017 № 816 «Об утверждении Порядка применения организациями, осуществляющими образовательную деятельность, электронного обучения, дистанционных образовательных технологий при реализации образовательных программ» [Электронный ресурс]. Режим доступа: http://pravo.gov.ru/proxy/ips/?docbody=&nd=102447332&intelsearch=816+%EF%F0%E8%EA%E0%E7 / (дата обращения: 25.05.2019г.).

При освоении дисциплины студенты должны использовать информационные и информационно-образовательные ресурсы следующих порталов и сайтов:

 Система федеральных образовательных порталов. Система открытого образования. Консалтинговый центр ИОС ОО РФ [Электронный ресурс] – Режим доступа: http://www.openedu.ru / (дата обращения: 25.05.2019г).

 Информационная система «Единое окно доступа к образовательным ресурсам». URL: http://window.edu.ru / (дата обращения: 25.05.2019г).

 ФЭПО: соответствие требованиям ФГОС [Электронный ресурс] – Режим доступа: http://fepo.i-exam.ru / (дата обращения25.05.2019г.).

- Федеральный закон Российской Федерации от 04.12.2007 N 329-ФЗ «О физической культуре и спорте в Российской Федерации» [Электронный ресурс] – Режим доступа: http://www.consultant.ru (дата обращения 25.05.2019г.)

- Приказ Минобразования РФ от 01.12.1999 N 1025 «Об организации процесса физического воспитания в образовательных учреждениях начального, среднего и высшего профессионального образования» [Электронный ресурс] – Режим доступа: http://www.consultant.ru (дата обращения 25.05.2019.)

- Приказ Госкомвуза РФ от 26.07.1994 N 777 (ред. от 01.12.1999) «Об организации

процесса физического воспитания в высших учебных заведениях. Инструкция по организации и содержанию работы кафедр физического воспитания высших учебных заведений» [Электронный ресурс] – Режим доступа: http://www.consultant.ru (дата обращения 25.05.2019г.)

- Указ Президента РФ от 24.03.2014 N 172 «О Всероссийском физкультурно-спортивном комплексе «Готов к труду и обороне» (ГТО)» [Электронный ресурс] – Режим доступа: http://www.kremlin.ru/acts/bank/38224 (дата обращения 25.05.2019г.)

- Нормы ГТО. Таблица нормативов [Электронный ресурс] – Режим доступа: https://www.gto.ru/norms (дата обращения 25.05.2019).

- Страница кафедры физического воспитания РХТУ им. Д.И. Менделеева в контакте [Электронный ресурс] – Режим доступа: https://vk.com/kafedrasportarxty (дата обращения 25.05.2019).

Для реализации рабочей программы с использованием электронного обучения (ЭО) и дистанционных образовательных технологий (ДОТ) применяются следующие образовательные технологии и средства обеспечения дисциплины:

− ЕИОС РХТУ им. Д.И. Менделеева;

− аккаунты microsoft с лицензией для образовательных учреждений на платформе Microsoft Teams;

− учебный портал Moodle РХТУ им. Д.И. Менделеева;

− сервисы по доставки e-mail сообщений (muctr.ru);

− интерактивная работа в системе мгновенного обмена текстовыми сообщениями для мобильных и иных платформ с поддержкой голосовой и видеосвязи WhatsApp;

Для проведения промежуточных и итоговой аттестации могут использоваться такие сервисы как: Яндекс, Google Формы, Zoom, Skype,

9. МЕТОДИЧЕСКИЕ УКАЗАНИЯ ДЛЯ ОБУЧАЮЩИХСЯ

9.1. Для обучающихся по очной форме без использования электронного образования и дистанционных образовательных технологий

Методические рекомендации по организации учебной работы обучающегося в бакалавриате направлены на повышение ритмичности и эффективности его аудиторной и самостоятельной работы по дисциплине.

Дисциплина ***«Элективные дисциплины по физической культуре и спорту»*** включает 3 раздела, каждый из которых имеет определенную логическую завершенность. При изучении материала каждого раздела рекомендуется регулярное повторение как законспектированного лекционного материала и дополнение его сведениями из литературных источников, представленных в рабочей программе, так и регулярное посещение практических занятий: методических и профессионально-прикладных.

Практический раздел программы реализуется на учебно-тренировочных занятиях в учебных группах по общей физической подготовке или по выбранному виду спорта.

Практические занятия помогают приобрести опыт творческой практической деятельности, развивают самостоятельность в физической культуре и спорте в целях достижения физического совершенства, повышают уровень функциональных и двигательных способностей, направленно формируют качества и свойства личности.

Практический раздел включает в себя подразделы: по общей физической подготовке (ОФП) и специальной физической подготовке по видам спорта (СФП).

Учебно-тренировочные занятия базируются на широком использовании теоретических знаний и методических умений, на применении разнообразных средств физической культуры и спорта, спортивной и профессионально-прикладной физической подготовке.

Уделяется внимание вопросам проведения соревнований (правила соревнований, система розыгрышей, определение победителей, оборудование и инвентарь).

На практических занятиях обучающие изучают физические качества личности такие как выносливость, скорость, гибкость и других, проходят обучение по правильному выполнению контрольных нормативов – тестов ВФСК ГТО, которые сдаются в конце каждого из шести семестров. Эти нормативы выполняются в часы, выделенные учебным планом на аудиторную работу.

Критерием успешности освоения учебного материала является экспертная оценка преподавателя, учитывающая *регулярность посещения обязательных учебных занятий*, выполнение установленных на данный семестр контрольных нормативов (тестов) общей физической и спортивно-технической подготовки для отдельных групп различной спортивной направленности, в соответствии с принятой в университете рейтинговой системой оценки знаний.

В каждом семестре обучающемуся предоставляется возможность совершенствоваться в избранном виде спорта; предоставляется возможность работать над воспитанием своих физических качеств и совершенствовать их. С этой целью, предусмотрена в каждом семестре сдача контрольных тестов (нормативов).

В 1 и 6-м семестрах студенту необходимо посетить 16 практических занятий (16 х 2 – каждое занятие оценивается в два балла – итого 32 балла), во время аудиторных (практических) занятий происходит сдача-прием контрольных нормативов (7 нормативов х 4 балла = 28 баллов), также во время аудиторных занятий обучающийся отвечает на вопросы теста по выбранному виду спорта (max 10 баллов). Огромное внимание уделяется участию обучающихся в соревнованиях различного ранга, а также в спортивных конференциях, max 30 баллов. Итого: 32 + 28 + 10 + 30 = 100 баллов.

9.1.1. Рейтинг

<table>
<tr><td colspan="7">Вариативный компонент – ПРАКТИЧЕСКИЕ ЗАНЯТИЯ
1 курс – 1 семестр
3 курс – 6 семестр</td></tr>
<tr><td>Наличие медосмотра</td><td colspan="4">Аудиторные (практические занятия, в т.ч. контрольные занятия)</td><td>Участ в сорев, в конф</td><td></td></tr>
<tr><td>1 к. +
2 к. +
3 к. +</td><td>14 занятий
х 2 балла</td><td>КН
3 л/а + 2 спец.=
5 норм.
х 4 балла</td><td>КН
100м, кросс
2 норматива
х 4 балла
+ 2 занятия
х 2 балла</td><td>Контр. Тест по виду спорта
10 балл</td><td></td><td></td></tr>
<tr><td></td><td>28</td><td>20</td><td>8 + 4 = 12</td><td>10</td><td>30</td><td>100</td></tr>
<tr><td colspan="7">Вариативный компонент – ПРАКТИЧЕСКИЕ ЗАНЯТИЯ
(1 курс – 2 сем; 2 курс – 3 и 4 семестры; 3 курс – 5 сем.)</td></tr>
<tr><td>Наличие медосмотра</td><td colspan="4">Аудиторные (практические занятия, в т.ч. контрольные занятия)</td><td>Участие в сорев</td><td></td></tr>
<tr><td>1 к. +
2 к. +
3 к. +</td><td>30 занятий
х 2 балла</td><td>КН
3 л/а + 2 спец. =
5 норма
х 4 балла</td><td>КН
100м, кросс
2 норматива
х 4 балла
+ 2 занятия
х 2 балла</td><td>Контр. Тест по виду спорта
8 балл (лекц)</td><td></td><td></td></tr>
<tr><td></td><td>60</td><td>20</td><td>8 + 4 = 12</td><td>8</td><td></td><td>100</td></tr>
</table>

9.1.2. Правильность выполнения контрольных нормативов – тестов (для сравнительного анализа нормы ГТО Всероссийского физкультурно-оздоровительного комплекса)

1. «**Гибкость» – наклон вперед из положения стоя с прямыми ногами стоя на гимнастической скамье**

Примите исходное положение: ноги выпрямлены в коленях, расстояние между стопами 10 – 15 сантиметров. Выполните два предварительных наклона, при третьем согнитесь и задержитесь в этом положении в течении двух секунд.

2. **Метание теннисного меча**

Производится с шести метров, на стене гимнастический обруч диаметром 90 см, исходное положение: туловище повернуто грудью в сторону метания, правая рука согнута в локте, локоть опущен, кисть с мячом на уровне плеча, перейдите в положение натянутого лука, финальное усилие с активным захлестом кисти руки, туловище и ноги выпрямляются.

Ошибки:

1) Заступ за линию метания;

2) Снаряд не попал в «коридор»;

3) Попытка выполнена без разрешения судьи.

Участнику предоставляется право выполнить три броска. В зачет идет лучший результат. Измерение производится от линии метания до места приземления снаряда.

Участники V – VII ступеней выполняют метание спортивного снаряда весом 700 и 500 г.

3. **Бег на короткие дистанции – 100 метров**

Технику бега на короткие дистанции можно условно разбить на 4 фазы:

- старт
- стартовый разбег
- бег на дистанции
- финиширование

4. **КРОСС – бег на длинные дистанции по пересеченной местности**

Кросс – бег по пересеченной местности. Это легкоатлетическая дисциплина, которая направлена на гармоничное физическое развитие человека. Занятия кроссом благотворно влияют на организм в целом: развивают силу мышц, укрепляют нервную систему, улучшают кровообращение и дыхательную работу. Кроме того, кроссы развивают сообразительность человека, умение преодолевать препятствия и распределять свои силы. Основными задачами кроссовой подготовки являются: тренировка выносливости; развитие скорости, силы и ловкости; воспитание потребности в самостоятельных физических занятиях.

Уроки кроссовой подготовки следует начинать с разминки. Она может длиться от 5 до 15 минут. Не стоит усердствовать, чтобы поберечь силы для выполнения основных упражнений. Комплекс разминки включает разные виды ходьбы (на носках и на пятках), бег приставным шагом на правый и левый бок и упражнение на дыхание. В качестве общего разогрева мышц тела можно использовать классические вращения головой и руками, наклоны вперед/назад, выпады и прыжки (http://fb.ru/article/287300/krossovaya-podgotovka-znachenie)

5. Прыжок в длину с места толчком двумя ногами

Прыжок в длину с места толчком двумя ногами выполняется в соответствующем секторе для прыжков. Место отталкивания должно обеспечивать хорошее сцепление с обувью. Участник принимает исходное положение (далее – ИП): ноги на ширине плеч, ступни параллельно, носки ног перед линией измерения.

Одновременным толчком двух ног выполняется прыжок вперед. Мах руками разрешен.

Измерение производится по перпендикулярной прямой от линии измерения до ближайшего следа, оставленного любой частью тела участника. Участнику предоставляются три попытки. В зачет идет лучший результат.

Ошибки:

1) заступ за линию измерения или касание ее;

2) выполнение отталкивания с предварительного подскока;
3) отталкивание ногами разновременно.

6. Пресс – норматив на укрепление мышц брюшного пресса. Упражнение выполняется только на жесткой поверхности. На пол необходимо положить туристический коврик. Выполнять упражнение «пресс» могут только те студенты, у которых нет проблем со спиной (!) для тех студентов, у которых группа здоровья – основная. Верхний пресс: согните ноги в коленях, поднимайте корпус вверх, причем поясница не должна отрываться от пола, только предплечья и лопатки.

Упражнение выполняется плавно, избегая рывков. Вдох стоит делать, поднимая корпус, а выдох – возвращаясь в исходное положение.

7. «Отжимание»:

7.1. Сгибание и разгибание рук в упоре лежа на полу

Тестирование сгибания и разгибания рук в упоре лежа на полу, может проводится с применением «контактной платформы», либо без нее. Сгибание и разгибание рук в упоре лежа на полу, выполняется из ИП: упор лежа на полу, руки на ширине плеч, кисти вперед, локти разведены не более чем на 45 градусов, плечи, туловище и ноги составляют прямую линию. Стопы упираются в пол без опоры.

Сгибая руки, необходимо коснуться грудью пола или «контактной платформы» высотой 5 см, затем, разгибая руки, вернуться в ИП и, зафиксировав его на 0,5 с, продолжить выполнение тестирования.

Засчитывается количество правильно выполненных сгибаний и разгибаний рук.

Ошибки:

1) касание пола коленями, бедрами, тазом;
2) нарушение прямой линии «плечи - туловище – ноги»;
3) отсутствие фиксации на 0,5 с ИП;
4) поочередное разгибание рук;
5) отсутствие касания грудью пола (платформы);
6) разведение локтей относительно туловища более чем на 45 градусов.

7.2. Сгибание и разгибание рук в упоре лежа на гимнастической скамье или на сиденье стула

Сгибание и разгибание рук в упоре лежа выполняется из ИП: упор лежа на гимнастической скамье (или сиденье стула), руки на ширине плеч, кисти рук опираются о передний край гимнастической скамьи (или сиденья стула), плечи, туловище и ноги составляют прямую линию. Стопы упираются в пол без опоры.

Сгибая руки, необходимо прикоснуться грудью к гимнастической скамье (или сиденья стула), затем, разгибая руки, вернуться в ИП и, зафиксировав его на 0,5с, продолжить выполнение упражнения.

Засчитывается количество правильно выполненных сгибаний - разгибаний рук, фиксируемых счетом судьи в ИП.

Ошибки:

1) касание пола коленями;
2) нарушение прямой линии «плечи – туловище – ноги»;
3) отсутствие фиксации ИП на 0,5с;
4) поочередное разгибание рук;
5) отсутствие касания грудью скамьи (или стула).

8. Подтягивание из виса на высокой перекладине (мужчины)

Подтягивание из виса на высокой перекладине выполняется из ИП: вис хватом сверху, кисти рук на ширине плеч, руки, туловище и ноги выпрямлены, ноги не касаются пола, ступни вместе.

Участник подтягивается так, чтобы подбородок пересек верхнюю линию грифа перекладины, затем опускается в вис и, зафиксировав на 0,5 с ИП, продолжает выполнение упражнения. Засчитывается количество правильно выполненных подтягиваний.

Ошибки:
1) подтягивание рывками или с махами ног (туловища);
2) подбородок не поднялся выше грифа перекладины;
3) отсутствие фиксации на 0,5 с ИП;
4) разновременное сгибание рук.

9.1.3. Соблюдение требований гигиены, форма одежды и предупреждение травм

Студент-спортсмен должен содержать в чистоте кожу, волосы, ногти, спортивную форму, одежду и обувь.

Обувь для практических занятий должна быть чистая, подошва нескользящая. В целях безопасности спортивная форма студента не должна содержать колющих и режущих элементов, которые могут открепиться во время проведения занятий.

В целях соблюдения личной гигиены не рекомендуется использовать чужую форму и обувь.

Студентам не рекомендуется перед занятиями пользоваться дезодорантами и другими ароматизирующими средствами с резкими запахами.

Запрещается входить в спортзал на занятия в мокрой спортивной обуви.

Студенту во время проведения занятий запрещается иметь на себе кольца, браслеты, серьги, цепочки и другие предметы, которые могут послужить причиной травмы. Длинные волосы должны быть заколоты,

9.1.4. Хронологическое время проведения занятия по дисциплине «Элективные дисциплины по физической культуре и спорту»

Общее время проведения занятия составляет 90 минут.

9.2. Для обучающихся по очной форме с использованием электронного образования и дистанционных образовательных технологий

При использовании электронного обучения и дистанционных образовательных технологий занятия полностью или частично проводятся в режиме онлайн. Объем дисциплины и распределение нагрузки по видам работ соответствует п. 4.1. Распределение баллов соответствует п. 9.1 либо может быть изменено в соответствии с решением кафедры, в случае перехода на ЭО и ДОТ в процессе обучения. Решение кафедры об используемых технологиях и системе оценивания достижений обучающихся принимается с учетом мнения ведущего преподавателя и доводится до обучающихся.

10. МЕТОДИЧЕСКИЕ УКАЗАНИЯ ДЛЯ ПРЕПОДАВАТЕЛЕЙ

10.1. Для преподавателей, при реализации программы по очной форме обучения, без использования электронного образования и дистанционных образовательных технологий

Дисциплина ***«Элективные дисциплины по физической культуре и спорту»***, вариативный компонент, изучается во всех 6-ти семестрах бакалавриата.

При подготовке и проведении практических занятий преподаватель должен учитывать, что студенты, обучающиеся по программе бакалавриата, могут не иметь базовую физическую подготовку по физической культуре и спорту, что связано с особенностями преподавания дисциплины в средних и средне-специальных образовательных учреждениях. В связи с этим материал дисциплины должен быть ориентирован на студентов с начальной стадией подготовки в области физической культуры и спорта, на современную трактовку изучаемых вопросов, отличаться широтой и глубиной их проработки, включать элементы игровой и соревновательной направленности. На занятиях должна прослеживаться взаимосвязь отрабатываемых элементов с ранее изученным теоретическим материалом.

Основной задачей преподавателя, ведущего занятия по дисциплине ***«Элективные дисциплины по физической культуре и спорту»***, является формирование у студентов широкого кругозора и эрудиции в области физической культуры и выбранного вида спорта. При проведении практических занятий желательно обращаться к опыту не только ведущих зарубежных методик, но и отечественных разработок, использовать их научно-информационные, учебно-тренировочные и практические материалы, проводить сравнительный анализ результатов различных методик в изучаемой области.

На первом практическом занятии следует остановиться на опыте развития дисциплины в РХТУ им. Д.И. Менделеева, на особенностях изучения дисциплины у студентов вуза химико-технологического профиля; на особенностях рейтинговой системы, изучении теоретического материала, проведении практических занятий (методико-практических занятий, профессионально-прикладных, учебно-тренировочных занятий), освоении и сдачи контрольных нормативов, подготовке и сдаче норм Всероссийского физкультурно-спортивного комплекса ГТО. Так же на первом занятии студентам рассказывают о видах спорта, преподаваемых на кафедре физвоспитания, с проведением Спартакиады студентов и аспирантов, с проведением первенств РХТУ по различным видам спорта, а также с участием сборных команд университета в Московских студенческих спортивных играх под руководством Российского студенческого спортивного союза (МРО РССС).

Огромное внимание уделяется технике безопасности на занятиях по физической культуре и спорту (как базовой, так и вариативной части программы), правилам санитарии и гигиены, вопросам правильного питания, здоровому образу жизни, системам и методам закаливания.

Основная задача дисциплины заключается не в количественных показателях, а в качественных, т.е. задача преподавателя научить студента правильно выполнять то или иное упражнение, норматив. Рекомендуется постоянно демонстрировать и показывать личным примером технику выполнения упражнения, норматива, добиваться максимальной амплитуды, правильности. На практических занятиях желательно акцентировать внимание студентов на осанке, постановке ног и движении рук во время исходного положения упражнения, производить неоднократные повторения упражнений с целью качественного усвоения материала.

В разделе «Честная игра» рассматриваются основные принципы чести спорта, правила честной игры, уважение к соперникам по команде, следовательно, и к своим сокурсникам, нормативные документы в области физической культуры и спорта. Эффективной формой занятий по дисциплине является организация, посещение и личное участие в спортивных встречах со знаменитыми спортсменами, ветеранами спорта.

Необходимой компонентой практических занятий по дисциплине является широкое использование наглядных пособий и иллюстративного материала, в том числе с применением компьютерной техники. Наглядные пособия представляют собой плакаты, с изображением спортсменов, демонстрирующих технику выполнения упражнений. Иллюстративный материал включает презентации по разделам дисциплины, выполненные с использованием различных программных продуктов (например, Power Point в составе Microsoft Office), в т.ч. видеоклипы, отражающие моменты соревнований, технику выполнения норм ВФСК ГТО, фрагменты «контрольных связок»; исторические аспекты развития физкультурно-спортивных обществ и т.д. Возможно обсуждение игровых и рабочих (тренировочных, предсоревновательных, соревновательных) моментов сборных страны по различным видам спорта, детальный разбор выполнения упражнений членами сборных команд университета. Для демонстрации иллюстративного материала рекомендуется использование мультимедиа.

При проведении занятий преподаватель может рекомендовать студентам дополнительную литературу по тематике занятия. Желательно стимулировать студентов к самостоятельной работе с литературными источниками, задавая вопросы и организуя их

обсуждение не только на лекционных занятиях, но и во время проведения практических занятий.

10.2. Для преподавателей, при реализации программы по очной форме обучения, без использования электронного образования и дистанционных образовательных технологий

При использовании электронного обучения и дистанционных образовательных технологий занятия полностью или частично проводятся в режиме онлайн. Объем дисциплины и распределение нагрузки по видам работ соответствует п. 4.1. Распределение баллов соответствует п. 9.1 либо может быть изменено в соответствии с решением кафедры, в случае перехода на ЭО и ДОТ в процессе обучения. Решение кафедры об используемых технологиях и системе оценивания достижений обучающихся принимается с учетом мнения ведущего преподавателя и доводится до обучающихся.

Реализация ЭО и ДОТ предполагает использование следующих видов учебной деятельности: онлайн консультации, практические занятия, видео-лекции; проводимые полностью или частично с применением ЭО и ДОТ; текущий контроль в режиме тестирования и проверки домашних заданий; онлайн консультации, самостоятельная работа и т.д.

При реализации РПД в зависимости от конкретной ситуации ЭО и ДОТ могут быть применены в следующем виде: онлайн-курсы РХТУ им. Д. И. Менделеева: https://moodle.muctr.ru, работа в мессенджере, работа по E-mail, Zoom-конференция: https://zoom.us/.

- объем часов контактной работы обучающихся с преподавателем не сокращается) и электронные образовательные ресурсы (ЭОР) методически обеспечивают самостоятельную работу обучающихся в объеме, предусмотренном рабочей программой данной дисциплины. При этом в случае необходимости занятия проводятся в режиме онлайн;
- смешанные формы обучения, сочетающие в себе аудиторные занятия (при возможности перевода части контактных часов работы обучающихся с преподавателем в электронную информационно-образовательную среду без потери содержания учебной дисциплины) и ЭОР (часть учебного материала (например, лекции) может быть заменена ЭОР).

11. ПЕРЕЧЕНЬ ИНФОРМАЦИОННЫХ ТЕХНОЛОГИЙ, ИСПОЛЬЗУЕМЫХ В ОБРАЗОВАТЕЛЬНОМ ПРОЦЕССЕ

Информационную поддержку изучения дисциплины осуществляет Информационно-библиотечный центр (ИБЦ) РХТУ им. Д.И. Менделеева, который обеспечивает обучающихся основной учебной, учебно-методической и научной литературой, необходимой для организации образовательного процесса по дисциплине. Общий объем многоотраслевого фонда ИБЦ на 01.01.2019 г. составляет 1 708 372 экз.

Фонд ИБЦ располагает учебной, учебно-методической и научно-технической литературой в форме печатных и электронных изданий, а также включает официальные, справочно-библиографические, специализированные отечественные и зарубежные периодические и информационные издания. ИБЦ обеспечивает доступ к профессиональным базам данных, информационным, справочным и поисковым системам.

Каждый обучающийся обеспечен свободным доступом из любой точки, в которой имеется доступ к сети Интернет и к электронно-библиотечной системе (ЭБС) Университета, которая содержит различные издания по основным изучаемым дисциплинам и сформирована по согласованию с правообладателями учебной и учебно-методической литературы.

Для более полного и оперативного справочно-библиографического и информационного обслуживания в ИБЦ реализована технология Электронной доставки документов.

Электронные информационные ресурсы, используемые в процессе обучения

№ п/п	Электронный ресурс	Реквизиты договора (номер, дата заключения, срок действия), ссылка на сайт ЭБС, сумма договора, количество ключей	Характеристика библиотечного фонда, доступ к которому предоставляется договором
	ЭБС «Лань»	Принадлежность - сторонняя Реквизиты договора - ООО «Издательство «Лань», договор №29.01-З-2.0-827/2018 от 26.09.2018 г. Сумма договора – 357 000-00 С «26» сентября 2018г. по «25» сентября 2019г. Ссылка на сайт ЭБС – http://e.lanbook.com Количество ключей - доступ для всех пользователей РХТУ с любого компьютера. Принадлежность - сторонняя Реквизиты договора - ООО «Издательство «Лань», договор № 33.03-Р-2.0-1775/2-10 от 26.09.2019г. Сумма договора – 642 083-68 С «26» сентября 2019г. по «25» сентября 2020г. Ссылка на сайт ЭБС – http://e.lanbook.com Количество ключей - доступ для всех пользователей РХТУ с любого компьютера.	Электронно-библиотечная система издательства "Лань" — ресурс, включающий в себя как электронные версии книг ведущих издательств учебной и научной литературы (в том числе университетских издательств), так и электронные версии периодических изданий по различным областям знаний. ЭБС «ЛАНЬ» предоставляет пользователям мобильное приложение для iOS и Android, в которых интегрированы бесплатные сервисы для незрячих студентов и синтезатор речи. Коллекции: «Химия» - изд-ва НОТ, «Химия» - изд-ва Лаборатория знаний, «Химия» - изд-ва «ЛАНЬ», «Химия»-КНИТУ(Казанский национальный исследовательский технологический университет), «Химия» - изд-ва ФИЗМАТЛИТ, «Информатика» - изд-ва "Лань", Национальный Открытый Университет "ИНТУИТ", "Инженерно-технические науки" изд-ва "Лань" _____ Коллекции: «Химия» - изд-ва НОТ, «Химия» - изд-ва Лаборатория знаний, «Химия» - изд-ва «ЛАНЬ», «Химия»-КНИТУ(Казанский национальный исследовательский технологический университет), «Химия» - изд-

			ва ФИЗМАТЛИТ, «Информатика» - изд-ва «ЛАНЬ», Национальный Открытый Университет «ИНТУИТ», Инженерно-технические науки" изд-ва «ЛАНЬ», «Теоретическая механика» изд-ва «ЛАНЬ», Экономика и менеджмент» изд-ва Дашков и К. А также отдельные издания в соответствии с Договором
	Электронно - библиотечная система ИБЦ РХТУ им. Д.И. Менделеева (на базе АИБС «Ирбис»)	Принадлежность – собственная. РХТУ им. Д.И. Менделеева Ссылка на сайт ЭБС – http://lib.muctr.ru/ Доступ для пользователей РХТУ с любого компьютера.	Электронные версии учебных и научных изданий авторов РХТУ по всем ООП.
	ЭБС «Научно-электронная библиотека eLibrary.ru»	Принадлежность – сторонняя Реквизиты договора – ООО «РУНЭБ», договор № 29.01-Р-2.0-1020/2018 от 07.12.2018 г. С «01» января 2019 г. по «31» декабря 2019 г. Ссылка на сайт – http://elibrary.ru Сумма договора - 934 693-00 Количество ключей – доступ для пользователей РХТУ по ip-адресам неограничен	Электронные издания, электронные версии периодических или непериодических изданий
	Scopus	Принадлежность сторонняя. Национальная подписка (Минобрнауки+ ГПНТБ) Сублицензионный договор № Scopus/130 от 09.10.2019 г. С «01» июля 2019 г. по «31» декабря 2019 г. Ссылка на сайт – http://www.scopus.com. Количество ключей – доступ для пользователей РХТУ по ip-адресам неограничен	Мультидисциплинарная реферативная и наукометрическая база данных издательства **ELSEVIER**
	Справочно-правовая система «Гарант»	Принадлежность сторонняя Договор №145-188ЭА/2018 г. от 28.01.2019 г. С «28» января 2019 г. по «27» января 2020 г. Ссылка на сайт – http://www.garant.ru Сумма договора – 512 000-00	Гарант — справочно-правовая система по законодательству Российской Федерации

		Количество ключей – 50 пользовательских лицензий по ip-адресам	
	ЭБС «ЮРАЙТ»	Принадлежность - сторонняя Реквизиты договора – ООО «Электронное издательство ЮРАЙТ», Договор № №29.01-3-2.0-1168/2018 от 11.01.2019 г. С «11» января 2019 г. по «10» января 2020 г. Ссылка на сайт ЭБС - https://biblio-online.ru/ Сумма договора – 220 000-00 руб. Количество ключей - доступ для всех пользователей РХТУ с любого компьютера	Электронная библиотека включает более 5000 наименований учебников и учебных пособий по всем отраслям знаний для всех уровней профессионального образования от ведущих научных школ с соблюдением требований новых ФГОСов.

12. МАТЕРИАЛЬНО-ТЕХНИЧЕСКОЕ ОБЕСПЕЧЕНИЕ ДИСЦИПЛИНЫ

В соответствии с учебным планом занятия по дисциплине ***«Элективные дисциплины по физической культуре и спорту»*** проводятся в форме практических занятий.

Занятия со студентами дневного отделения проводятся в спортивных залах:

- лекционная аудитория № 541 (125047, Москва, Миусская пл., д.9, стр.1, № 541) для проведения теоретического зачета, приема рефератов, проведения занятий шашками и шахматами;
- спортивный зал (125047, Москва, Миусская пл., д.9, стр.1);
- культурно-спортивные комплексы (КСК): легкоатлетический манеж в МГТУ им. Н.Э. Баумана, бассейн «Лазурный»;

12.1. Оборудование, необходимое в образовательном процессе:

- для теоретического раздела (обсуждение с членами сборных команд университета тренировочных, предсоревновательных, соревновательных моментов):

Лекционная учебная аудитория, оборудованная переносными электронными средствами демонстрации (компьютер со средствами звуковоспроизведения, проектор, экран) и учебной мебелью, библиотека, имеющая рабочие компьютерные места для студентов, оснащенные компьютерами с доступом к базам данных и выходом в Интернет.

- для практического раздела:

Спортивные залы различной направленности, оборудованные необходимым спортивным инвентарём:

- шведские стенки;
- скамейки гимнастические;
- мячи набивные;
- скакалки, гимнастические палки, обручи;
- резина спортивная;
- «колпачки» сигнальные;
- коврики туристические, маты;
- зеркальная стенка;

- инвентарь по различным видам спорта (волейбольные, баскетбольные, футбольные мячи, мячи для игры в регби, теннисные и бадминтонные ракетки, колабашки и доски для плавания, теннисные шарики и мячи для игры в теннис, сетки для игры в волейбол, бадминтон, теннис, настольный теннис, тренажерные устройства, гантельная горка, степ-платформы, мячи-фитболы и др.);
- столы для настольного тенниса;
- для контрольного раздела (подготовка и сдача контрольных нормативов):
- измерительные линейки большие и малые (норматив прыжок в длину с места, гибкость);
- коврики туристические (норматив пресс;
- гимнастические скамейки (норматив – сгибание и разгибание рук в упоре лежа от гимнастической скамьи, гибкость);
- мячи теннисные (норматив меткость);
- секундомеры, сигнальная лента, планшеты, цветные карточки участника, оградительные флажки (норматив кросс, 100 метров);
- индивидуальный инвентарь по виду спорта.

Раздевалки студенческие (раздельно для мужчин и женщин), оборудованные шкафчиками для сменной одежды, скамейками для переодевания, дополнительными вешалками для одежды, душевыми кабинами, туалетными комнатами; розетками для подключения электрических приборов – фенов.

12.2. Учебно-наглядные пособия:

Комплекты плакатов к разделам, как лекционного курса, так и к практическим занятиям; комплекты плакатов к специальным разделам дисциплины по выбранному виду спорта.

Страница кафедры физического воспитания РХТУ им. Д.И. Менделеева в контакте [Электронный ресурс] – Режим доступа: https://vk.com/kafedrasportarxty (дата обращения 25.05.2019).

12.3. Компьютеры, информационно-телекоммуникационные сети, аппаратно-программные и аудиовизуальные средства:

Персональные компьютеры, укомплектованные проигрывателями CD и DVD, принтерами и программными средствами; проекторы и экраны; цифровые камеры; копировальные аппараты; локальная сеть с выходом в Интернет.

12.4. Печатные и электронные образовательные и информационные ресурсы:

Информационно-методические материалы: учебные пособия по дисциплине; раздаточный материал к практическим занятиям по дисциплине.

Электронные образовательные ресурсы: электронные презентации к разделам дисциплины; учебно-методические разработки в электронном виде; справочные материалы в печатном и электронном виде по правильности выполнения норм ВФСК ГТО в тестовом режиме; по избранному виду спорта; кафедральные библиотеки электронных изданий.

12.5. Перечень лицензионного программного обеспечения

№ п/п	Наименование программного продукта	Реквизиты договора поставки	Количество лицензий	Срок окончания действия лицензии
1	Microsoft Office Standard 2007	Государственный контракт № 143-164ЭА/2010 от 14.12.10, Акт №	210	бессрочная

		Tr048787, накладная № Tr048787 от 20.12.10 Microsoft Open License Номер лицензии 42931328		
2	Операционная система Microsoft Windows 10 Education (Russian)	Подписка Microsoft Imagine Premium, соглашение ICM-171312 от 03.04.2019 г., действительно до 03.04.2020 г., счет № 0012522675 от 30.03.2019 г.	Количество лицензий не ограничено согласно условиям подписки Microsoft Imagine Premium	03.04.2020 г.
3	Microsoft Visio Professional 2019 (Russian)	Подписка Microsoft Imagine Premium, соглашение ICM-171312 от 03.04.2019 г., действительно до 03.04.2020 г., счет № 0012522675 от 30.03.2019 г.	Количество лицензий не ограничено согласно условиям подписки Microsoft Imagine Premium	03.04.2020 г.

13. ТРЕБОВАНИЯ К ОЦЕНКЕ КАЧЕСТВА ОСВОЕНИЯ ПРОГРАММЫ

Обязательные тесты проводятся в начале учебного года как контрольные, характеризующие уровень физической подготовленности первокурсника при поступлении в вуз и физическую активность студента в каникулярное время, и в конце учебного года – как определяющие динамику в уровне физической подготовленности за прошедший учебный год (или семестр).

В каждом семестре студенты выполняют не более 7 тестов, включая пять обязательных тестов (для основной группы здоровья) контроля общей физической подготовленности.

Наименование разделов	Основные показатели оценки	Формы и методы контроля и оценки
Раздел 1. Основы построения оздоровительной тренировки. Теоретико-методические основы физической культуры и спорта	*Знает:* - научно-практические основы физической культуры и спорта; - способы контроля и оценки физического развития и физической подготовленности; - правила и способы планирования индивидуальных занятий различной целевой направленности; *Умеет:* - самостоятельно заниматься физической культурой и спортом; - осуществлять самоконтроль за состоянием своего организма и	Текущий контроль. Оценивается способность студента провести оздоровительную тренировку, практическое (учебно-тренировочное занятие)

	соблюдать правила гигиены и техники безопасности; *Владеет:* - средствами и методами укрепления индивидуального здоровья, физического самосовершенствования	
Раздел 2. Двигательные возможности человека – воспитание физических качеств. ВФСК ГТО	*Знает:* - способы контроля и оценки физического развития и физической подготовленности; *Умеет:* - самостоятельно заниматься физической культурой и спортом; - осуществлять самоконтроль за состоянием своего организма и соблюдать правила гигиены и техники безопасности; *Владеет:* - средствами и методами укрепления индивидуального здоровья, физического самосовершенствования	Прием тестов и контрольных нормативов по легкой атлетике. Оценивается скорость и качество выполнения каждого норматива
Раздел 3. Методика организации и проведения спортивных соревнований и физкультурно-массовых мероприятий, Этика физической культуры и спорта	*Знает:* - научно-практические основы физической культуры и спорта; - способы контроля и оценки физического развития и физической подготовленности; - правила и способы планирования индивидуальных занятий различной целевой направленности; *Умеет:* - самостоятельно заниматься физической культурой и спортом; - осуществлять самоконтроль за состоянием своего организма и соблюдать правила гигиены и техники безопасности; *Владеет:* - средствами и методами укрепления индивидуального здоровья, физического самосовершенствования	Текущий контроль. Оценивается способность студента организовать и провести соревнования по выбранному виду спорта во время проведения практического (учебно-тренировочного занятия).
Тест № 1 Бег на 100 метров	Знает: особенности выполнения каждого конкретного теста (контрольного норматива) Владеет: техникой выполнения конкретного норматива,	Тестирование практическое, оценивается правильность выполнения низкого

	упражнения Умеет: самостоятельно заниматься физической культурой и спортом; осуществлять самоконтроль за состоянием своего организма и соблюдать правила гигиены и техники безопасности; выполнять индивидуально подобранные комплексы оздоровительной физической культуры,	старта и время, за которое пробежал студент
Тест № 2 Кросс - бег 2000 м (жен) - бег 3000 м (муж)		Тестирование практическое, оценивается время, за которое пробежал студент, выносливость, общее состояние после выполнения данного норматива, ЧСС
Тест № 3 Пресс		Тестирование практическое, оценивается правильность выполнения норматива, контроль дыхания, плавность выполнения упражнения
Тест № 4 Прыжок в длину с места		Тестирование практическое, оценивается правильность выполнения норматива. Оцениваются ошибки:1) заступ за линию измерения или касание ее; 2) выполнение отталкивания с предварительного подскока; 3) отталкивание ногами разновременно.
Тест № 5.1. Сгибание и разгибание рук в упоре лежа на полу		Тестирование практическое, оценивается правильность выполнения норматива, контроль дыхания, оцениваются ошибки: 1) касание пола коленями; 2) нарушение прямой линии «плечи – туловище – ноги»; 3) отсутствие фиксации ИП на 0,5с; 4) поочередное разгибание рук; 5) отсутствие касания грудью скамьи (или

		стула).
Тест № 5.2. Подтягивание из виса на высокой перекладине		Тестирование практическое, оценивается правильность выполнения норматива, контроль дыхания, ошибки при выполнении упражнения: 1) подтягивание рывками или с махами ног (туловища); 2) подбородок не поднялся выше грифа перекладины; 3) отсутствие фиксации на 0,5 с ИП; 4) разновременное сгибание рук.
Тест № 6 Упражнение на «гибкость»		Тестирование практическое, оценивается правильность выполнения норматива, контроль дыхания, замеряемое расстояние
Тест № 7 Упражнение на «меткость»		Тестирование практическое, оценивается правильность выполнения норматива, точность выполнения упражнения и глазомер
в т.ч. соревновательный		Форма: соревнования личные и командные; Контроль и оценка: победители и призеры
Контрольный раздел		Прием контрольных зачетных нормативов; Прием и защита рефератов (у студентов специального медицинского отделения)

14. ОСОБЕННОСТИ ОРГАНИЗАЦИИ ОБРАЗОВАТЕЛЬНОГО ПРОЦЕССА ДЛЯ ИНВАЛИДОВ И ЛИЦ С ОГРАНИЧЕННЫМИ ВОЗМОЖНОСТЯМИ ЗДОРОВЬЯ

Обучение инвалидов и лиц с ограниченными возможностями здоровья осуществляется по отдельно разработанной программе:

«Элективные дисциплины по физической культуре и спорту. Адаптивная физическая культура и спорт» (Б1.В.18)

по направлению подготовки ***18.03.01 Химическая технология***

форма обучения – очная

квалификация – бакалавр

профиль – ***Технология и переработка полимеров***

в соответствии с:

- Порядком организации и осуществления образовательной деятельности по образовательным программам – программам бакалавриата, программам специалитета, программам магистратуры (Приказ Минобрнауки РФ от 05.04.2017 № 301);
- Положением о Порядке организации и осуществления образовательной деятельности по образовательным программам – программам бакалавриата, программам специалитета, программам магистратуры в Российском химико-технологическом университете имени Д.И. Менделеева (утв. решением Ученого совета университета от 28.06.2017, протокол № 9);
- Письмом Минобрнауки России от 16.04.2014 N 05-785 «О направлении методических рекомендаций по организации образовательного процесса для обучения инвалидов» (вместе с «Методическими рекомендациями по организации образовательного процесса для обучения инвалидов и лиц с ограниченными возможностями здоровья в образовательных организациях высшего образования, в том числе оснащенности образовательного процесса», утверждены заместителем Министра образования и науки РФ А.А. Климовым от 08.04.2014 № АК-44/05вн)

Министерство науки и высшего образования Российской Федерации
Федеральное государственное бюджетное образовательное учреждение
высшего образования
«Российский химико-технологический университет
имени Д.И. Менделеева»

«УТВЕРЖДАЮ»
Ректор РХТУ им. Д.И. Менделеева
_____ А.Г. Мажуга
«3» июня 2019 г.

РАБОЧАЯ ПРОГРАММА

ДИСЦИПЛИНЫ

«Основы менеджмента и маркетинга в технологии и переработке полимеров»
Б1.В.ДВ. В.01.01

Направление подготовки 18.03.01 – «Химическая технология»
Профиль «Технология и переработка полимеров»

Квалификация: бакалавр

Программа одобрена
Методической комиссией
РХТУ им. Д.И. Менделеева
«31» мая 2019 г.

Председатель _____ Н.А. Макаров

Москва, 2019 г.

Программа составлена:
к.э.н., доцентом кафедры менеджмента и маркетинга Д.С. Лопаткиным

к.т.н., доцентом кафедры менеджмента и маркетинга Т.Н. Шушуновой

Программа рассмотрена и одобрена на заседании кафедры менеджмента и маркетинга «____» _____ 2019 г., протокол № ___.

СОДЕРЖАНИЕ

1. ЦЕЛИ И ЗАДАЧИ ДИСЦИПЛИНЫ 4
2. ТРЕБОВАНИЯ К РЕЗУЛЬТАТАМ ОСВОЕНИЯ ДИСЦИПЛИНЫ....4
3. ОБЪЕМ ДИСЦИПЛИНЫ И ВИДЫ УЧЕБНОЙ РАБОТЫ....5
Заочная форма обучения....5
4. СОДЕРЖАНИЕ ДИСЦИПЛИНЫ 6
4.1.Разделы дисциплины и виды занятий для обучающихся 6
4.2. СОДЕРЖАНИЕ РАЗДЕЛОВ ДИСЦИПЛИНЫ....6
5. СООТВЕТСТВИЕ СОДЕРЖАНИЯ ТРЕБОВАНИЯМ К РЕЗУЛЬТАТАМ ОСВОЕНИЯ ДИСЦИПЛИНЫ 7
6. ПРАКТИЧЕСКИЕ И ЛАБОРАТОРНЫЕ ЗАНЯТИЯ 8
7. САМОСТОЯТЕЛЬНАЯ РАБОТА 8
8. ОЦЕНОЧНЫЕ СРЕДСТВА ДЛЯ КОНТРОЛЯ ОСВОЕНИЯ ДИСЦИПЛИНЫ....9
8.1.Примеры контрольных вопросов для текущего контроля освоения дисциплины .9
8.2. Примеры вопросов для итогового контроля освоения дисциплины....15
9. УЧЕБНО-МЕТОДИЧЕСКОЕ ОБЕСПЕЧЕНИЕ ДИСЦИПЛИНЫ 16
9.1 Рекомендуемая литература 16
9.2 Рекомендуемые источники научно-технической информации....17
9.3 Средства обеспечения освоения дисциплины 17
10. МЕТОДИЧЕСКИЕ УКАЗАНИЯ ДЛЯ ОБУЧАЮЩИХСЯ 18
11. МЕТОДИЧЕСКИЕ УКАЗАНИЯ ДЛЯ ПРЕПОДАВАТЕЛЕЙ....20
12. ПЕРЕЧЕНЬ ИНФОРМАЦИОННЫХ ТЕХНОЛОГИЙ, ИСПОЛЬЗУЕМЫХ В ОБРАЗОВАТЕЛЬНОМ ПРОЦЕССЕ 21
13. МАТЕРИАЛЬНО-ТЕХНИЧЕСКОЕ ОБЕСПЕЧЕНИЕ ДИСЦИПЛИНЫ 23
13.1. Оборудование, необходимое в образовательном процессе: 24
13.2. Учебно-наглядные пособия: 24
13.3. Компьютеры, информационно-телекоммуникационные сети, аппаратно-программные и аудиовизуальные средства: 24
13.4. Печатные и электронные образовательные и информационные ресурсы:....24
13.5. Перечень лицензионного программного обеспечения:....24
14. ТРЕБОВАНИЯ К ОЦЕНКЕ КАЧЕСТВА ОСВОЕНИЯ ПРОГРАММЫ 24
15. ОСОБЕННОСТИ ОРГАНИЗАЦИИ ОБРАЗОВАТЕЛЬНОГО ПРОЦЕССА ДЛЯ ИНВАЛИДОВ И ЛИЦ С ОГРАНИЧЕННЫМИ ВОЗМОЖНОСТЯМИ ЗДОРОВЬЯ..26

1. ЦЕЛИ И ЗАДАЧИ ДИСЦИПЛИНЫ

Программа составлена в соответствии с требованиями Федерального государственного образовательного стандарта высшего образования (ФГОС ВО) по направлению подготовки 18.03.01 – «Химическая технология», с рекомендациями методической комиссии РХТУ им. Д. И. Менделеева и накопленным опытом преподавания дисциплин профиля кафедры менеджмента и маркетинга РХТУ им. Д.И. Менделеева.

Дисциплина относится к дисциплинам по части учебного плана и рассчитана на изучение в 7 семестре для очной формы обучения. Программа предполагает, что обучающиеся имеют теоретическую и практическую подготовку в области базовых общеэкономических курсов (основы экономики и управления производством).

Целью изучения дисциплины «Основы менеджмента и маркетинга в технологии и переработке полимеров» является получение системы знаний о закономерностях функционирования предприятий в системе национальной экономики, представлений в области менеджмента и маркетинга, включая методологические основы и закономерности, функции, методы, организационные структуры, организацию процессов, технику и технологию менеджмента и маркетинга в условиях рыночной экономики; заложение основ профессиональной деятельности бакалавров.

Задачами курса является изучение положений теории менеджмента и маркетинга и умений практического использования их в управлении химическим предприятием; овладение студентами методами решения управленческих задач, умений идентификации маркетинговых аспектов проблем менеджмента, а также решения управленческих проблем средствами маркетинга; получение знаний конкретных приемов по обеспечению и повышению эффективности управленческой деятельности компаний, формирование основных навыков подготовки маркетинговых решений.

2. ТРЕБОВАНИЯ К РЕЗУЛЬТАТАМ ОСВОЕНИЯ ДИСЦИПЛИНЫ

Изучение дисциплины «Основы менеджмента и маркетинга» при подготовке бакалавров по направлению 18.03.01 – «Химическая технология»; профиль – «Технология и переработка полимеров», способствует формированию следующих компетенций:

- понимать сущность и значение информации в развитии современного информационного общества, сознавать опасность и угрозы, возникающий в этом процессе, соблюдать основные требования информационной безопасности, в том числе защиты государственной тайны (ОПК-4);
- использовать нормативные документы по качеству, стандартизации и сертификации продуктов и их изделий, элементы экономического анализа в практической деятельности (ПК-3);
- способность проводить анализ сырья, материалов готовой продукции, осуществлять оценку результатов анализа (ПК-10);
- готовность изучать научно-техническую информацию, отечественный и зарубежный опыт по тематике исследования (ПК-20).

В результате изучения дисциплины студент бакалавриата должен:

Знать:

- принципы составления технической документации (графиков работ, инструкций, планов, смет, заявок на материалы и оборудование) и др.;

- теоретические основы и методы выработки целей и стратегии бизнеса;
- принципы подготовки документации для создания системы менеджмента качества предприятия;
- методы и технологии принятия и реализации управленческих решений.

Уметь:

- составлять заявки на оборудование;
- разрабатывать техническую документацию;
- принимать управленческие решения и организовывать их выполнение;
- собирать, обрабатывать и использовать управленческую информацию
- работать с управленческой документацией, пользоваться законам, нормами и правилами административной деятельности;
- распределять обязанности и ответственность;
- использовать методы мотивации персонала;
- контролировать и регулировать исполнение планов.

Владеть:

- навыками применения оптимальных подходов для диагностики и анализа рынка;
- методами руководства персоналом;
- инструментами эффективного управления предприятием

3. ОБЪЕМ ДИСЦИПЛИНЫ И ВИДЫ УЧЕБНОЙ РАБОТЫ

Контроль освоения обучающимися материала курса осуществляется путем проведения зачета (7 семестр).

Очная форма обучения

Вид учебной работы	В зачетных единицах	В академ. часах	В астр, часах
Общая трудоемкость дисциплины по учебному плану	**3**	**108**	**81**
Контактная работа (КР):	1.0	36	27
Лекции (Лек)	0,5	18	13.5
Практические занятия (ПЗ)	0,5	18	13.5
Самостоятельная работа (СР):	2.0	72	54
Самостоятельное изучение дисциплины	2.0	72	54
Вид контроля: зачет	-	зачет	зачет

Заочная форма обучения

Вид учебной работы	В зачетных единицах	В академ. часах	В астр, часах
Общая трудоемкость дисциплины по учебному плану	**2**	**72**	**54**
Контактная работа (КР):	0.25	9	6.75
Лекции (Лек)	0,17	6	4.5
Практические занятия (ПЗ)	0.08	3	2.25
Самостоятельная работа (СР):	1.64	59	44.25
Самостоятельное изучение дисциплины	0.11	4	3
Вид контроля: зачет	-	зачет	зачет

4. СОДЕРЖАНИЕ ДИСЦИПЛИНЫ

4.1.Разделы дисциплины и виды занятий для обучающихся

Очное отделение

№ п/п	Раздел дисциплины	Часов			
		Всего	Лек	ПЗ	СР
1.	Основы управления предприятием	34	6	5	22
2.	Основы менеджмента	37	6	6	25
3.	Основы маркетинга	37	6	7	25
4.	Зачет				
	Всего часов	**108**	**18**	**18**	**72**

Заочное отделение

№ п/п	Раздел дисциплины	Часов			
		Всего	Лек	ПЗ	СР
1.	Основы управления предприятием	22	2	1	19
2.	Основы менеджмента	23	2	1	20
3.	Основы маркетинга	23	2	1	20
4.	Зачет	4			4
	Всего часов	**72**	**6**	**3**	**63**

4.2. СОДЕРЖАНИЕ РАЗДЕЛОВ ДИСЦИПЛИНЫ

Модуль 1. Основы управления предприятием

1.1 Введение. Предмет, метод и содержание дисциплины «Основы менеджмента и маркетинга». Теория управления: управление как потребность и как фактор успеха деятельности, сущность и содержание управления, место теории управления в системе современных знаний, специфика управленческой деятельности, современные проблемы управления. Генезис теории управления: управленческие революции, возникновение научной теории управления, истоки и тенденции развития российского управления. Закономерности и принципы управления: субъективные и объективные факторы в управлении.

1.2 Система управления предприятием и ее структура. Оценка эффективности управления. Система управления: понятие системы управления, распределение функции, полномочий и ответственности, принципы построения систем управления. Централизация и децентрализация управления, делегирование полномочий в процессах управления. Организационная структура и ее виды. Основные понятия эффективности управления. Показатели эффективности управления.

Модуль 2. Основы менеджмента

2.1 Цели в системе управления. Разработка стратегий и планов организации. Цели и целеполагание в управлении: роль цели в организации и осуществлении процессов управления, классификация целей, построение дерева целей; сочетание разнообразия целей и функций менеджмента; система управления по целям; стратегия и тактика управления. Сущность, принципы и методы планирования. Процесс выработки стратегии. Формы текущего планирования.

2.2 Технология разработки и принятия управленческих решений. Разработка управленческих решений: понятие и классификация управленческих решений,

основополагающие элементы деятельности, условия и критерии принятия решений, процесс и модели принятия управленческих решений, реализация управленческих решений.

2.3 Власть в системе управления. лидерство и стиль управления. Отношения власти в системе управления: понятие и типология власти; власть и авторитет менеджера; признаки, факторы и проявления неуправляемости; источники власти в управлении организацией; партнерство в процессах менеджмента. Лидерство и стиль управления: процессы формирования и основные составляющие лидерства, формальные и неформальные факторы лидерства, проявление лидерства в стиле управления, тенденция развития стиля управления.

2.4 Мотивационные основы управления и конфликты. Мотивация деятельности в управлении: мотивы деятельности человека и их роль в управлении, основные понятия и логика процесса мотивации, факторы формирования мотивов труда; факторы эффективности мотивации; современные концепции мотивации. Групповая динамика и конфликты: роль группы в поведении и деятельности человека, формирование групп, взаимодействия в группе и в организации; возникновение, проявление и разновидности конфликтов, влияние конфликтов на управление.

Модуль 3. Основы маркетинга.

3.1 Маркетинг как система управления, регулирования и изучения рынка. Понятие маркетинга, происхождение и сущность маркетинга, цели маркетинга. Основные признаки маркетингового стиля управления. Концепции маркетинга. Основные виды маркетинга. Маркетинговая среда.

3.2 Комплекс маркетинга. Основные маркетинговые инструменты. Содержание и процесс управления маркетингом**.** Основные функции маркетинга. Товарная, ценовая, сбытовая и коммуникационная политики фирмы. Товарные стратегии. Разработка новых товаров**.**

5. СООТВЕТСТВИЕ СОДЕРЖАНИЯ ТРЕБОВАНИЯМ К РЕЗУЛЬТАТАМ ОСВОЕНИЯ ДИСЦИПЛИНЫ

Компетенции	Модули		
	1	2	3
Знать:			
принципы составления технической документации (графиков работ, инструкций, планов, смет, заявок на материалы и оборудование) и др.;	+	+	
теоретические основы и методы выработки целей и стратегии бизнеса; принципы подготовки документации для создания системы менеджмента качества предприятия;	+		
методы и технологии принятия и реализации управленческих решений.	+	+	+
Уметь:			
составлять заявки на оборудование;	+	+	+
разрабатывать техническую документацию;	+	+	
принимать управленческие решения и организовывать их выполнение;	+	+	+
собирать, обрабатывать и использовать управленческую информацию;	+	+	+
работать с управленческой документацией, пользоваться законам, нормами и правилами административной деятельности;	+	+	+
распределять обязанности и ответственность;	+	+	
использовать методы мотивации персонала;	+		
контролировать и регулировать исполнение планов.	+	+	
Владеть:			

навыками применения оптимальных подходов для диагностики и анализа рынка;		+	+
методами руководства персоналом;	+		
инструментами эффективного управления предприятием.	+	+	+

6. ПРАКТИЧЕСКИЕ И ЛАБОРАТОРНЫЕ ЗАНЯТИЯ

Учебным планом подготовки бакалавров по направлению 18.03.01 – «Химическая технология» предусмотрено проведение практических занятий по дисциплине «Основы менеджмента и маркетинга технологии и переработки полимеров» в объеме 18 часов.(очная форма обучения) Практические занятия проводятся под руководством преподавателя и направлены на углубление теоретических знаний, полученных студентом на лекционных занятиях, формирование понимания связей между теоретическими положениями менеджмента и маркетинга, методологией решения практических задач по тематике лекций, приобретение навыков применения теоретических знаний в практической работе.

Примерный перечень практических занятий:

Модуль	Темы практических (семинарских) занятий	часы
Модуль 1. Основы управления предприятием	– Планирование на предприятии. Целеполагание и выработка стратегии. – Проектирование организационной структуры.	5
Модуль 2. Основы менеджмента	– Основные тенденции развития современного менеджмента. – Лидерство и власть в организации. Управление персоналом на промышленном предприятии. – Маркетинг-менеджмент в современной бизнес среде.	6
Модуль 3. Основы маркетинга	– Маркетинговые исследования на промышленных рынках. – Комплекс маркетинга. – Оценка эффективности маркетинговой деятельности	7

Лабораторные занятия по дисциплине не предусмотрены.

7. САМОСТОЯТЕЛЬНАЯ РАБОТА

Учебной программой дисциплины «Основы менеджмента и маркетинга в технологии и переработке полимеров» предусмотрена самостоятельная работа студента в объеме 18 часов. Самостоятельная работа проводится с целью углубления знаний по дисциплине и предусматривает:

- регулярную проработку пройденного на лекциях и практических занятиях учебного материала и подготовку к выполнению контрольных работ по разделам курса;
- ознакомление и проработку рекомендованной литературы, и работу с электронно-библиотечными системами, включая переводы публикаций из научных журналов, цитируемых в базах Scopus, WebofScience, РИНЦ;
- подготовку реферата по тематике курса;
- посещение отраслевых выставок, семинаров, конференций различного уровня;
- участие в семинарах РХТУ им. И. Менделеева по тематике курса;
- подготовку к сдаче зачета по курсу.

8. ОЦЕНОЧНЫЕ СРЕДСТВА ДЛЯ КОНТРОЛЯ ОСВОЕНИЯ ДИСЦИПЛИНЫ

8.1.Примеры контрольных вопросов для текущего контроля освоения дисциплины

1. Что включает в себя понятие «менеджмент» и почему необходимо управление?
2. В чем особенности менеджмента как науки?
3. Какие требования к профессиональной компетенции менеджера вы считаете наиболее важными и почему?
4. Почему наряду с высокой квалификацией менеджер должен обладать особыми личными качествами?
5. Что общего между японской и американской моделями менеджмента?
6. В чем особенности подготовки менеджеров в Японии и США?
7. Назовите специфические черты менеджмента в России.
8. Что называется организацией?
9. Какие вы знаете виды организаций?
10. Взаимосвязаны ли между собой внутренние факторы?
11. Какие типы организационных структур управления вы знаете?
12. В каких случаях возможно применение матричной структуры управления?
13. Чем отличаются факторы прямого воздействия от факторов косвенного воздействия?
14. Что относится к факторам внутреннего воздействия?
15. В чем преимущества адаптивных структур управления?
16. Какие виды структур относятся к бюрократическим?
17. В чем заключается сущность планирования?
18. Перечислите принципы планирования.
19. Что включает планирование как процесс управления?
20. Назовите виды планов развития организации.
21. Что представляет собой стратегическое планирование?
22. Поясните назначение текущего плана.
23. Как классифицируются потребности работников и от каких условий зависят?
24. Охарактеризуйте стадии мотивационного процесса.
25. Что отражает концепция партисипативного управления?
26. Что, по вашему мнению, первично в мотивах к труду управляющих различных рангов – моральное или материальное удовлетворение?
27. Какие конкретные действия должен предпринять менеджер, чтобы усилить мотивы к труду, используя позитивные и негативные психологические проявления у работников?
28. Назовите формы материальной и нематериальной мотивации.
29. Сформулируйте цель и задачи контроля.
30. Назовите виды контроля.
31. Перечислите принципы контроля.
32. Каким требованиям должен соответствовать субъект контроля?
33. К каким последствиям приводит потеря контроля над ситуацией для организации?
34. Поясните «стратегический характер контроля».
35. В чем заключается сущность лидерства?
36. Что считается идеальным для лидерства?
37. Какой тип лидерства является основным в предпринимательстве?
38. Назовите наиболее характерные черты эффективного лидера.
39. Какие подходы к изучению лидерства вам известны?
40. Чем обусловлено отличие лидера от менеджера?
41. При осуществлении каких функций возможен успех лидера?
42. Что вы знаете из истории термина «группа»?

43. Назовите подходы к определению понятия «групповая динамика».
44. Что относится к характеристикам групповой динамики?
45. Какие выделяют стадии группового развития?
46. Каковы конкретные условия, необходимые для создания формальной группы?
47. Какова объективная логика возникновения и развития неформальной группы?
48. Что необходимо предусмотреть в работе с формальными и неформальными группами в условиях изменений?
49. Охарактеризуйте экономические, социальные, правовые и моральные основы власти.
50. Что подразумевается под формальной властью?
51. Дайте определение реальной власти.
52. Сформулируйте традиционные основы власти.
53. Что понимается под адаптивным руководством?
54. Назовите положительные и отрицательные стороны влияния на подчиненных через страх.
55. Обоснуйте свои подходы к управлению, используя принуждение.
56. Что включает в себя система коллективного самоуправления?
57. Что такое маркетинг и чем он отличается от обычной производственно-сбытовой деятельности?
58. Как выбирают и формируют цели фирмы и цели маркетинга?
59. Почему необходим стратегический подход к планированию маркетинга?
60. В чем заключаются основные ошибки при организации маркетинговой деятельности?
61. Как планировать и определить бюджет маркетинга?
62. Чем отличаются «обычные» рыночные исследования от маркетинговых?
63. Как исследовать конкуренцию на рынке?
64. Как разработать концепцию нового товара?
65. Почему и как следует снимать товар с рынка и с производства?
66. Что такое «ключевые факторы успеха», как их выявить и использовать для достижения поставленных целей?
67. Почему следует по-разному вести деятельность ФОССТИС по отношению к потребительским товарам и товарам производственного назначения?
68. Какие задачи можно решать с помощью ФОССТИС?
69. Что такое «фирменный стиль» и почему он нужен фирме?
70. Что такое «рекламный слоган» и как его разработать?
71. По каким критериям выбирать средства (каналы) распространения рекламы?
72. Как оценить эффективность рекламного послания?
73. Что значит «управлять маркетингом»?
74. В чем смысл и особенности управленческих структур, построенных на принципах маркетинга?
75. Зачем и как осуществляется контроль маркетинга?
76. Следует ли предприятию самому производить комплексное изучение рынка?
77. Почему имидж фирмы является средством ее рекламы?
78. Почему растет значение неценовых факторов конкурентоспособности?
79. Что такое недобросовестная конкуренция и как ее пресекают?
80. Каковы особенности рынка с точки зрения маркетинга?
81. Как прогнозируют развитие рынка?

Примеры вопросов для реализации тестирования по дисциплине.

1. Кто из нижеперечисленных учёных является представителем теории научного менеджмента:

а) Маслоу;

б) Мэйо;
в) Тейлор;
г) МакГрегор.

2. Как называется процесс побуждения себя и других к деятельности для достижения личных целей и целей организации:
а) планирование;
б) мотивация;
в) контроль;
г) организация.

3. По теории Маслоу, какие из человеческих потребностей находится на самом нижнем уровне пирамиды:
а) социальные;
б) потребности в уважении;
в) потребности в безопасности и защищённости;
г) физиологические потребности.

4. Кто из нижеперечисленных учёных является представителем классической школы менеджмента:
а) Файоль;
б) Тейлор;
в) Фоллет;
г) Мэйо.

5. Термин «менеджмент» принято переводить на русский язык как:
а) направление;
б) владение
в) управление;
г) деятельность.

6. Понятия «планирование» и «прогнозирование» являются:
а) равнозначными;
б) понятие «планирование» шире;
в) понятие «прогнозирование» шире;
г) не связаны друг с другом.

7. Какая из систем функционирует внутри себя, не взаимодействуя с внешней средой?
а) открытая;
б) прикрытая;
в) закрытая;
г) замкнутая.

8. Закон специализации управления, закон экономии времени, закон интеграции управления относятся к законам:
а) управления;
б) власти;
в) бизнеса;
г) производства.

9. Принцип цепной связи, отбора, слабого звена относятся к принципам:
а) производства;
б) бизнеса;
в) организации;
г) управления.

10. Недостатком, какой модели управления является узкая специализация персонала?
а) американской;
б) японской;
в) российской;
г) китайской.

Примерный перечень задач для проведения практических занятий.

(Максимальная оценка составляет 10 баллов)

Задача 1

В трудовой коллектив, где имеется конфликт между двумя группировками по поводу внедрения нового стиля руководства пришел новый руководитель, приглашенный со стороны.

Как вы поступите в данной ситуации? Какие методы управления вы будете использовать? Почему?

Задача 2

Подчиненный, игнорируя ваши советы и рекомендации, делает все по своему, не обращая внимание на замечания, не исправляя то, на что вы ему указываете.

Как вы поступите в данной ситуации? Какие методы управления вы будете использовать? Почему?

Задача 3

Между двумя вашими подчиненными возник конфликт, который мешает им успешно работать. Каждый из них в отдельности обращается к вам с просьбой разобраться и поддержать его позицию.

Как вы поступите в данной ситуации? Какие методы управления вы будете использовать? Почему?

Задача 4

Вы - начальник цеха (отдела). После реорганизации вам срочно необходимо перекомплектовать несколько бригад (бюро) согласно своему штатному расписанию.

Как вы поступите в данной ситуации? Какие методы управления вы будете использовать? Почему?

Задача 5

Начальник цеха провел инструктаж по технике безопасности во всей бригаде.

Какой метод воздействия и мотивацию он применил? Почему? Можно ли не использовать данные методы управления? Почему?

Задача 6

По итогам отчетного месяца бригада цеха досрочно выполнила поставленное начальником цеха задание срочного заказа. Работники бригады, нацеленные на эффективную работу и достижение высоких результатов, работали дружно и слаженно. Начальник цеха объявил благодарность за досрочную работу, а особо отличившихся работников премировал путевкой в дом отдыха.

Величина премиального вознаграждения, уплачиваемого работнику, как инструмент экономических методов менеджмента может зависеть от ...

Задача 7

По итогам отчетного месяца бригада цеха досрочно выполнила поставленное начальником цеха задание срочного заказа. Работники бригады, нацеленные на эффективную работу и достижение высоких результатов, работали дружно и слаженно. Начальник цеха объявил благодарность за досрочную работу, а особо отличившихся работников премировал путевкой в дом отдыха.

Начальник цеха использовал методы _____ и _____ стимулирования труда работников.

Задача 8

В декабре отчетного года в соответствии с планом работники цеха должны были произвести продукции на 1100 тыс. руб. В результате дополнительных заказов объем работ увеличился на 10%. Начальник цеха четко и директивно поставил обязательное условие, при котором работники бригады получают премию в размере 15% от стоимости заказа за выполнение его в срок. Работники цеха, нацеленные на эффективную работу и достижение высоких результатов, работали дружно и слаженно.

Разработка планов работы цеха на текущий месяц относится к _____ методам управления.

Задача 9

В самый напряженный период завершения производственной программы один из сотрудников Вашего коллектива заболел. Каждый из подчиненных занят выполнением своих обязанностей. Работа отсутствующего также должна быть выполнена в срок.

Как Вы поступите в сложившейся ситуации? Кому поручите работу?

Задача 10

У Вас создались натянутые отношения с коллегой. Допустим, что причины этого Вам не совсем ясны, но нормализовать отношения необходимо, чтобы не страдала работа.

Что Вы предпримите в первую очередь?

Задача 11

В Вашем коллективе имеется работник, который скорее числится, чем работает. Его это положение устраивает, а Вас нет.

Как Вы поступите в данном случае

Задача 12

Ситуация 8. Подчиненный второй раз не выполнил Ваше задание в срок, хотя обещал и давал слово, что подобного случая больше не повторится.

Как Вы поступите в данной ситуации?

Задача 13

В самый ответственный период завершения производственного задания в бригаде была нарушена трудовая дисциплина, в результате чего допущен брак. Бригадиру неизвестен виновник, так как члены бригады покрывают друг друга. Однако найти и наказать виновного необходимо.

Как бы Вы поступили на месте бригадира?

Задача 14

Ваш непосредственный начальник, минуя Вас, дает срочное задание Вашему подчиненному, который уже занят выполнением другого ответственного задания. Вы и Ваш начальник считаете свои задания неотложными.

Как Вы поступите? Какой принцип руководства здесь нарушен?

Задача 15

В декабре отчетного года в соответствии с планом работники цеха должны были произвести продукции на 1100 тыс. руб. В результате дополнительных заказов объем работ увеличился на 10%. Начальник цеха четко и директивно поставил обязательное условие, при котором работники бригады получают премию в размере 15% от стоимости заказа за выполнение его в срок. Работники цеха, нацеленные на эффективную работу и достижение высоких результатов, работали дружно и слаженно.

Начальник цеха при объявлении условий производства продукции использовал власть, основанную на вознаграждении и состоящую в возможности ...

Примерные темы рефератов

1. Содержание менеджмента и его характерные черты.
2. Основные подходы к менеджменту.
3. Виды и модели менеджмента.
4. Механический и органический тип управления
5. Власть: понятие и содержание.
6. Преимущества и недостатки различных типов власти.
7. Организация как объект управления и функция менеджмента.
8. Характеристика внутренней и внешней среды организации.
9. Основные тенденции развития современных организаций.
10. Целевое управление и его этапы.
11. Содержание планирования и основные типы планов.
12. Стратегия предприятия, и ее виды.
13. Подходы к выбору стратегии деятельности организации. Взаимосвязь стратегического менеджмента с другими видами управления.
14. Полномочия, делегирование, департаментализация в организации.
15. Типы организационных структур и их характеристика.
16. Понятие мотива и связь его с потребностью и стимулом.
17. Содержательные теории мотивации и применение их на практике.
18. Процессуальные теории мотивации и применение их на практике.
19. Необходимость контроля и его виды на предприятии.
20. Этапы процесса контроля.
21. Характеристика эффективного контроля на предприятии.
22. Принципы менеджмента и их классификация.
23. Принципы успешного управления современным предприятием.
24. Основной инструментарий экономических методов в менеджменте.
25. Организационно-распорядительное воздействие.
26. Регламентирование, инструктирование, нормирование.
27. Социальная группа.
28. Формальная и неформальная группа.
29. Конфликты и управление ими.
30. Управленческое решение и его виды.
31. Процесс принятия управленческого решения.
32. Методы принятия управленческого решения.
33. Коммуникации в системе управления предприятием и их виды.
34. Межличностные коммуникации и проблемы в межличностных контактах.
35. Процесс коммуникации его этапы и элементы.
36. Характеристика коммуникационных сетей.
37. Организационная культура в менеджменте.
38. Социальные методы менеджмента.
39. Инновационный менеджмент: понятие и содержание.
40. Управление инновационной деятельностью на предприятии.
41. Стили руководства.
42. Роль лидера в организации. Основные теории лидерства
43. Роль и место маркетинга в современной российской экономике.
44. Роль потребительской оценки в управлении качеством товаров.
45. Разработка маркетинговой программы
46. Определение конкурентоспособности товаров.
47. Развитие рекламной деятельности в маркетинге.

48. .Понятие, виды и значение маркетинговых исследований
49. Промышленный маркетинг.
50. Маркетинговые информационные системы: опыт использования и перспективы развития.
51. Маркетинговые коммуникации.
52. Использование стратегического маркетинга на предприятии.
53. Анализ эффективности маркетинговой деятельности
54. Развитие маркетинговых структур на предприятиях России.
55. Исследование товарных рынков.
56. Формирование ассортимента и управление им.
57. Новые товары в рыночной стратегии фирмы.
58. Роль ценовой политики в комплексе маркетинга.
59. Контроль и организация маркетинговой деятельности.
60. Стимулирование сбыта в коммуникационной политике.
61. Основные объекты комплексных маркетинговых исследований.

8.2. Примеры вопросов для итогового контроля освоения дисциплины

(зачет)

1. Менеджмент - как интегрированная наука, практика и искусство управления.
2. Структура и функции процесса управления организацией.
3. Виды менеджмента и их функции.
4. Функции и роли менеджеров в организации.
5. Организация и самоорганизация деятельности менеджеров.
6. Эволюция развития менеджмента: подход научного управления, административный и бюрократические подходы, подходы к управлению с учетом человеческих отношений и науки о поведении.
7. Процессный, системный и ситуационный подходы к управлению.
8. Системно-ситуационный подход к построению организации.
9. Внутренняя и внешняя среда организации и их характеристики.
10. Системно-ситуационный анализ внутренней и внешней среды организации.
11. Типы управленческих решений.
12. Процесс рационального принятия решений.
13. Факторы, влияющие на процесс принятия решений.
14. Среда принятия решений (риск, неопределенность).
15. Методы разработки управленческих решений.
16. Назначение и содержание миссии организации.
17. Цели организации. Процесс целеполагания.
18. Сущность и функции стратегического менеджмента.
19. Структура и этапы процесса стратегического менеджмента.
20. Функции текущего планирования.
21. Роль и функции политики, процедур и правил в управлении.
22. Организационные полномочия и ответственность.
23. Линейные и аппаратные полномочия.
24. Эффективная организация распределения полномочий.
25. Процесс делегирования. Факторы, влияющие на установление и реализацию делегирования.
26. Сущность процесса организационного проектирования.
27. Основные типы организационных структур и их особенности.
28. Централизация и децентрализация в системе управления организации.
29. Сущность и структура процесса мотивации.
30. Теория содержания мотивации: иерархия потребностей по Маслоу.

31. Теория содержания мотивации: двухфакторная теория Герцберга.
32. Виды и функции управленческого контроля.
33. Процесс управленческого контроля и его этапы.
34. Регулирование - управление по отклонениям.
35. Управление по целям и результатам.
36. Культура и имидж организации, и их значимость.
37. Формирование и развитие организационной культуры.
38. Руководство в организации.
39. Отношения руководителя к подчиненным.
40. Стили менеджмента.
41. Лидерство в системе менеджмента.
42. Сравнение характеристик и стилей деятельности лидера и менеджера.
43. Управленческая решетка.
44. Стили руководства.
45. Роль информации в принятии управленческих решений и координации деятельности организации.
46. Коммуникация в организации.
47. Управление коммуникационными процессами.
48. Типы конфликтов.
49. Управление конфликтами в организации.
50. Тенденция развития менеджмента.
51. Информатизация и автоматизация управления организацией
52. Маркетинг, его сущность, содержание.
53. Маркетинг, как производственно-сбытовая концепция управления.
54. Основные функции маркетинга и содержание маркетинговой работы.
55. Основные направления в изучении товара маркетинговыми службами.
56. Основные направления комплексного исследования рынка в системе маркетинга.
57. Классификация информации, используемой в маркетинговых исследованиях.
58. Методы комплексного исследования рынка в системе маркетинга.
59. Основные направления изучения производственно-сбытовых возможностей фирмы.
60. Виды рыночной стратегии.
61. Основные разделы маркетинговой программы.
62. Ценовая политика в системе маркетинга.
63. Методы определения цен.
64. Система товародвижения и каналы сбыта.
65. Ассортиментная политика и ее составляющие.
66. Коммуникационная политика и ее составляющие.
67. Сбытовая политика: вертикальные маркетинговые структуры и каналы сбыта.
68. Ценовая политика: факторы, влияющие на цены. Ценовые стратегии.
69. Товарные стратегии. Матрица Бостонской консалтинговой группы.
70. Управление маркетингом.

9. УЧЕБНО-МЕТОДИЧЕСКОЕ ОБЕСПЕЧЕНИЕ ДИСЦИПЛИНЫ

9.1 Рекомендуемая литература

А) Основная литература

1. Коротков, Э. М. Менеджмент : учебник для академического бакалавриата / Э. М. Коротков. - 3-е изд., перераб. и доп. - М. : Издательство Юрайт, 2018. - 566 с. - (Серия : Бакалавр. Академический курс). - ISBN 978-5-534-07327-0.

2. Синяева, И. М. Маркетинг : учебник для академического бакалавриата / И. М. Синяева, О. Н. Жильцова. - 3-е изд., перераб. и доп. - М. : Издательство Юрайт, 2018. - 495 с. - (Серия : Бакалавр. Академический курс). - ISBN 978-5-534-02621-4.

Б) Дополнительная литература

1. Абчук, В. А. Менеджмент в 2 ч. Часть 1 : учебник и практикум для академического бакалавриата / В. А. Абчук, С. Ю. Трапицын, В. В. Тимченко. - 3-е изд., испр. и доп. - М. : Издательство Юрайт, 2018. - 239 с. - (Серия : Бакалавр. Академический курс). - ISBN 978-5-534-01757-1
2. Менеджмент. Практикум : учеб, пособие для академического бакалавриата / под ред. Ю. В. Кузнецова. – М. : Издательство Юрайт, 2018. - 246 с.

9.2 Рекомендуемые источники научно-технической информации

- Раздаточный иллюстративный материал к лекциям.
- Презентации к лекциям.

Журналы

- Журнал «Инновации и инвестиции» ISSN: 2307-180X.
- Журнал «Вопросы экономики». ISSN: 0042-8736.
- Журнал «Экономика и управление». ISSN: 1998-1627.
- International Journal of science, technology and society. ISSN: 2330-7420.

Интернет-ресурсы

1. Ассоциация Деминга - http://www.deming.ru/
2. Ассоциация эффективных менеджеров - http://www.e-xecutive.ru/
3. Блог о производственном менеджменте - http://www.leaninfo.ru/
4. Официальный сайт Аналитического центра LEANCOR - http://www.leancor.ru/
5. Официальный сайт журнала Бизнес энтропия -
6. http://bizentropy.biz/articles/83-osobennosti-ispolzovaniya-kajdzen.html
7. Официальный сайт журнала Управление производством - http://www.up-pro.ru/

9.3 Средства обеспечения освоения дисциплины

Для реализации учебной программы подготовлены следующие средства обеспечения освоения дисциплины:

- банк тем рефератов (общее число тем – 60);
- банк контрольных заданий для текущего контроля освоения дисциплины (общее число вопросов – 180);
- банк вопросов для итогового контроля освоения дисциплины (общее число вопросов – 60).

Для проведения промежуточных и итоговой аттестации могут использоваться такие сервисы как: Яндекс.Формы, Zoom, Skype, отдельные специализированные модули

Для освоения дисциплины используются следующие нормативные и нормативно-методические документы:

- Федеральный закон Российской Федерации от 29.12.2012 № 273-ФЗ «Об образовании в Российской Федерации» [Электронный ресурс] – Режим доступа: http://pravo.gov.ru/proxy/ips/?docbody=&nd=102162745&intelsearch=273-%D4%C7 (дата обращения: 18.07.2019).
- Федеральные государственные образовательные стандарты высшего образования //

Координационный совет учебно-методических объединений и научно-методических советов высшей школы. Портал Федеральных образовательных стандартов высшего образования [Электронный ресурс] – Режим доступа: http://fgosvo.ru/fgosvo/92/91/4 (дата обращения: 18.07.2019).

– Приказ Министерства образования и науки РФ от 23.08.2017 № 816 «Об утверждении Порядка применения организациями, осуществляющими образовательную деятельность, электронного обучения, дистанционных образовательных технологий при реализации образовательных программ» [Электронный ресурс]. Режим доступа: http://pravo.gov.ru/proxy/ips/?docbody=&nd=102447332&intelsearch=816+%EF%F0%E8%EA%E0%E7 (дата обращения: 18.07.2019).

При освоении дисциплины студенты должны использовать информационные и информационно-образовательные ресурсы следующих порталов и сайтов:

– Система федеральных образовательных порталов. Система открытого образования. Консалтинговый центр ИОС ОО РФ [Электронный ресурс] – Режим доступа: http://www.openedu.ru (дата обращения: 20.08.2019).
– Информационно-коммуникационные технологии в образовании. Система федеральных образовательных порталов [Электронный ресурс] – Режим доступа: http://ict.edu.ru/ (дата обращения: 20.08.2019).
– Информационная система «Единое окно доступа к образовательным ресурсам». URL: http://window.edu.ru/ (дата обращения: 20.08.2019).
– ФЭПО: соответствие требованиям ФГОС [Электронный ресурс] – Режим доступа: http://fepo.i-exam.ru/ (дата обращения: 20.08.2019).

Средства обеспечения освоения дисциплины с использованием электронного обучения и дистанционных образовательных технологий: электронная информационно-образовательная среда РХТУ им. Д.И. Менделеева (https://eios.muctr.ru/), электронная почта.

10. МЕТОДИЧЕСКИЕ УКАЗАНИЯ ДЛЯ ОБУЧАЮЩИХСЯ

10.1. Для студентов, обучающихся по очной форме, без использования электронного образования и дистанционных образовательных технологий

Методические рекомендации по организации учебной работы студента направлены на повышение ритмичности и эффективности его аудиторной и самостоятельной работы по курсу.

Учебный курс «Основы менеджмента и маркетинга в технологии и переработке полимеров » включает 3 модуля, каждый из которых имеет определенную логическую завершенность. При изучении материала каждого модуля рекомендуется регулярное повторение законспектированного лекционного материала, а также дополнение его сведениями из литературных источников, представленных в учебной программе. При работе с указанными источниками рекомендуется составлять краткий конспект с обязательным фиксированием библиографических данных источника. Изучение материала каждого модуля заканчивается контролем его освоения в форме контрольной работы. По решению ведущего преподавателя контрольная работа может быть проведена в форме устного опроса или теста. Результаты выполнения контрольных работ оцениваются в соответствии с принятой в университете рейтинговой системой оценки знаний. Максимальная оценка контрольных работ № 1 – № 3 составляет по *20 баллов* каждая.

В ходе лекционных занятий необходимо вести конспектирование учебного материала. Общие и утвердившиеся в практике правила и приемы конспектирования лекций:

- Конспектирование лекций ведется в специально отведенной для этого тетради, каждый лист которой должен иметь поля, на которых делаются пометки из

рекомендованной литературы, дополняющие материал прослушанной лекции, а также подчеркивающие особую важность тех или иных теоретических положений.

- Необходимо записывать тему и план лекций, рекомендуемую литературу к теме. Записи разделов лекции должны иметь заголовки, подзаголовки, красные строки. Для выделения разделов, выводов, определений, основных идей можно использовать цветные карандаши и фломастеры.

- Названные в лекции ссылки на первоисточники надо пометить на полях, чтобы при самостоятельной работе найти и вписать их.

- В конспекте дословно записываются определения понятий, категорий и законов. Остальное должно быть записано своими словами.

- Каждому студенту необходимо выработать и использовать допустимые сокращения наиболее распространенных терминов и понятий.

- В конспект следует заносить всё, что преподаватель пишет на доске, а также рекомендуемые схемы, таблицы, диаграммы и т.д.

Учебная программа дисциплины «Основы менеджмента и маркетинга» предусматривает подготовку и написание реферата. Работа выполняется в часы, выделенные учебным планом на самостоятельную работу студента. Максимальная оценка за реферат составляет *12 баллов*.

Самостоятельная работа приводит студента к получению нового знания, упорядочению и углублению имеющихся знаний, формированию у него профессиональных навыков и умений.

Самостоятельная работа выполняет ряд функций:

- развивающую;
- информационно-обучающую;
- ориентирующую и стимулирующую;
- воспитывающую;
- исследовательскую.

Виды самостоятельной работы, выполняемые в рамках курса:

1. Конспектирование первоисточников и другой учебной литературы;
2. Проработка учебного материала (по конспектам, учебной и научной литературе);
3. Выполнение индивидуальных заданий;
4. Работа с тестами и вопросами для самопроверки;
5. Подготовка реферата.

Целью практических занятий является углубление и закрепление теоретических знаний, полученных студентами на лекциях и в процессе самостоятельного изучения учебного материала, а, следовательно, формирование у них определенных умений и навыков.

В ходе подготовки к практическому занятию необходимо прочитать конспект лекции, изучить основную литературу, ознакомиться с дополнительной литературой, выполнить выданные преподавателем практические задания. При этом учесть рекомендации преподавателя и требования программы. Дорабатывать свой конспект лекции, делая в нем соответствующие записи из литературы. Желательно при подготовке к практическим занятиям по дисциплине одновременно использовать несколько источников, раскрывающих заданные вопросы.

Совокупная оценка текущей работы студента в семестре складывается из оценок за выполнение контрольных работ, тестирование на практических работах и реферата.:

- контрольные работы в форме тестирования – максимально 20 баллов каждая;
- выполнение домашних заданий – максимально 20 баллов;
- работа на семинарах – максимально 8 баллов (по 1 баллу за семинар);
- подготовка доклада – максимально 12 баллов.

В соответствии с учебным планом изучение дисциплины завершается зачетом.

Общая оценка результатов освоения дисциплины складывается из числа баллов, набранных в семестре, и составляет 100 баллов.

10.2. Для студентов, обучающихся по очной форме, с использованием электронного образования и дистанционных образовательных технологий

При использовании электронного обучения и дистанционных образовательных технологий занятия полностью или частично проводятся в режиме онлайн. Объем дисциплины и распределение нагрузки по видам работ соответствует п. 4.1. Распределение баллов соответствует п. 10.1 либо может быть изменено в соответствии с решением кафедры, в случае перехода на ЭО и ДОТ в процессе обучения. Решение кафедры об используемых технологиях и системе оценивания достижений обучающихся принимается с учетом мнения ведущего преподавателя и доводится до обучающихся.

11. МЕТОДИЧЕСКИЕ УКАЗАНИЯ ДЛЯ ПРЕПОДАВАТЕЛЕЙ

11.1. Для преподавателей, при реализации программы по очной форме, без использования электронного образования и дистанционных образовательных технологий

Материал курса должен быть ориентирован на современную трактовку изучаемых вопросов, отличаться широтой и глубиной их проработки, включать элементы научной дискуссии. Материалы курса должны опираться на актуальную информацию в области менеджмента и маркетинга. Необходимо обращать внимание студентов на обоснование круга рассматриваемых вопросов, формулировки главных положений и определений, практические выводы из теоретических положений. На занятиях должна прослеживаться связь рассматриваемых вопросов с ранее изученным материалом.

Важнейшим сегментом менеджмента является мотивация труда, поэтому ему следует уделить основное внимание. В частности, раскрыть теории мотивации, дать его классификацию и рассказать о современных направлениях мотивации труда. Необходимо подробно представить виды стимулирования труда, дать их характеристику.

При изучении рынков жизненного цикла организации необходимо сделать акцент на моделях, таких как. модель жизненного цикла И.Адизеса, модель Грейнера. Важно, подробно рассмотреть процессы управления жизненным циклом организации, и в первую очередь модель «шести ячеек» М. Вайсборда. Рассказать, с какой целью проводят организационные изменения. Преподаватель должен показать сложности управления процессом изменений, как преодолеть сопротивление изменениям.

Следует подробно рассмотреть понятия комплекса маркетинга, способы создания и выведения на рынок новых товаров, особенности управление системой распределения продукции, системой распределения продукции, системой продвижения продукции. Отметить роль ценовой политики в маркетинге. Рассмотреть преимущества и недостатки инструментов маркетинговых коммуникаций в информационную эпоху.

При проведении занятий преподаватель может рекомендовать студентам дополнительную литературу по тематике занятия. Желательно стимулировать студентов к самостоятельной работе с нормативно-правовыми документами и интернет-ресурсами, задавая вопросы и организуя их обсуждение в аудитории.

11.2. Для преподавателей, при реализации программы по очной форме, с использованием электронного образования и дистанционных образовательных технологий

При использовании электронного обучения и дистанционных образовательных технологий занятия полностью или частично проводятся в режиме онлайн. Объем дисциплины и распределение нагрузки по видам работ соответствует п. 4.1. Распределение баллов соответствует п. 10.1 либо может быть изменено в соответствии с решением кафедры, в случае перехода на ЭО и ДОТ в процессе обучения. Решение

кафедры об используемых технологиях и системе оценивания достижений обучающихся принимается с учетом мнения ведущего преподавателя и доводится до обучающихся.

Реализация ЭО и ДОТ предполагает использование следующих видов и учебной деятельности: консультации, практические и лабораторные занятия, лекции проводимые полностью или частично с применением ЭО и ДОТ; текущий контроль в режиме проверки домашних заданий; самостоятельная работа.

При реализации РПД в зависимости от конкретной ситуации ЭО и ДОТ могут быть применены в следующем виде:

- объем часов контактной работы обучающихся с преподавателем не сокращается) и электронные образовательные ресурсы (ЭОР) методически обеспечивают самостоятельную работу обучающихся в объеме, предусмотренном рабочей программой данной дисциплины. При этом в случае необходимости занятия проводятся в режиме онлайн;

- смешанные формы обучения, сочетающие в себе аудиторные занятия (при возможности перевода части контактных часов работы обучающихся с преподавателем в электронную информационно-образовательную среду без потери содержания учебной дисциплины) и ЭОР (часть учебного материала (например, лекции) может быть заменена ЭОР.

12. ПЕРЕЧЕНЬ ИНФОРМАЦИОННЫХ ТЕХНОЛОГИЙ, ИСПОЛЬЗУЕМЫХ В ОБРАЗОВАТЕЛЬНОМ ПРОЦЕССЕ

Информационную поддержку изучения дисциплины осуществляет Информационно-библиотечный центр (ИБЦ) РХТУ им. Д.И. Менделеева, который обеспечивает обучающихся основной учебной, учебно-методической и научной литературой, необходимой для организации образовательного процесса по дисциплине.

Фонд ИБЦ располагает учебной, учебно-методической и научно-технической литературой в форме печатных и электронных изданий, а также включает официальные, справочно-библиографические, специализированные отечественные и зарубежные периодические и информационные издания. ИБЦ обеспечивает доступ к профессиональным базам данных, информационным, справочным и поисковым системам.

Каждый обучающийся обеспечен свободным доступом из любой точки, в которой имеется доступ к сети Интернет и к электронно-библиотечной системе (ЭБС) Университета, которая содержит различные издания по основным изучаемым дисциплинам и сформирована по согласованию с правообладателями учебной и учебно-методической литературы.

Для более полного и оперативного справочно-библиографического и информационного обслуживания в ИБЦ реализована технология Электронной доставки документов.

Электронные информационные ресурсы, используемые в процессе обучения

№	Электронный ресурс	Реквизиты договора (номер, дата заключения, срок действия), ссылка на сайт ЭБС, сумма договора, количество ключей	Характеристика библиотечного фонда, доступ к которому предоставляется договором
1	ЭБС «Лань»	Принадлежность - сторонняя Реквизиты договора - ООО «Издательство «Лань», договор №29.01-З-2.0-	Электронно-библиотечная система издательства «Лань» - ресурс, включающий в себя как электронные версии книг ведущих издательств учебной

		827/2018 от 26.09.2018 г. С «26» сентября 2018г. по «25» сентября 2019г. Ссылка на сайт ЭБС – http://e.lanbook.com Сумма договора – 357 000-00 Количество ключей - доступ для всех пользователей РХТУ с любого компьютера.	и научной литературы (в том числе университетских издательств), так и электронные версии периодических изданий по различным областям знаний. ЭБС «ЛАНЬ» предоставляет пользователям мобильное приложение для iOS и Android, в которых интегрированы бесплатные сервисы для незрячих студентов и синтезатор речи. Коллекции: «Химия» - изд-ва НОТ, «Химия» - изд-ва Лаборатория знаний, «Химия» - изд-ва «ЛАНЬ», «Химия»-КНИТУ(Казанский национальный исследовательский технологический университет), «Химия» - изд-ва ФИЗМАТЛИТ, «Информатика» - изд-ва «Лань», Национальный Открытый Университет «ИНТУИТ», «Инженерно-технические науки» изд-ва «Лань».
2	Информационно-справочная система «ТЕХЭКСПЕРТ» «Нормы, правила, стандарты России».	Принадлежность сторонняя. Реквизиты контракта – ООО «ИНФОРМПРОЕКТ», контракт № 111-142ЭА/2018 от 18.12.2018 г. Сумма договора – 547 511 руб. С «01» января.2019 г. по «31» декабря 2019 г. Ссылка на сайт ЭБС – http://reforma.kodeks.ru/reforma/ Количество ключей – 5 лицензий + локальный доступ с компьютеров ИБЦ.	Электронная библиотека нормативно-технических изданий. Содержит более 40000 национальных стандартов и др. НТД
3	Электронная библиотека диссертаций (ЭБД).	Принадлежность – сторонняя Реквизиты договора – РГБ, Договор № 29.01-Р-2.0-826/2018 от 03.10.2018 г. С «15» октября 2018 г. по «14» июля 2019 г. Сумма договора - 299130-00 Ссылка на сайт ЭБС – http://diss.rsl.ru/ Количество ключей – 10 лицензий + распечатка в ИБЦ.	В ЭБД доступны электронные версии диссертаций Российской Государственной библиотеки: с 1998 года – по специальностям: «Экономические науки», «Юридические науки», «Педагогические науки» и «Психологические науки»; с 2004 года - по всем специальностям, кроме медицины и фармации; с 2007 года - по всем специальностям, включая работы по медицине и фармации.
4	ЭБС «Научно-электронная библиотека eLibrary.ru».	Принадлежность – сторонняя Реквизиты договора – ООО «РУНЭБ», договор № 29.01-Р-2.0-1020/2018 от 07.12.2018 г. С «01» января 2019 г. по «31»	Электронные версии периодических и непериодических изданий по различным отраслям науки.

		декабря 2019 г. Ссылка на сайт – http://elibrary.ru Сумма договора - 934 693-00 Количество ключей – доступ для пользователей РХТУ по ip-адресам неограничен.	
5	Справочно-правовая система «Консультант+»,	Принадлежность сторонняя, Договор № 45-70ЭА/2018 от 09.07.2018 г. С «10» июля 2018 г. по «09» июля 2019 г. Сумма договора- Количество ключей – 50 пользовательских лицензий по ip-адресам.	Справочно-правовая система по законодательству Российской Федерации.
6	Справочно-правовая система “Гарант»	Принадлежность сторонняя Договор №145-188ЭА/2018 г. от 28.01.2019 г. С «28» января 2019 г. по «27» января 2020 г. Ссылка на сайт – http://www.garant.ru/ Сумма договора - 512000-00 Количество ключей – 50 пользовательских лицензий по ip-адресам.	Гарант - справочно-правовая система по законодательству Российской Федерации.
7	ЭБС «ЮРАЙТ»	Принадлежность - сторонняя Реквизиты договора – ООО «Электронное издательство ЮРАЙТ», Договор № №29.01-3-2.0-1168/2018 от 11.01.2019 г. С «11» января 2019 г. по «»10» января 2020 г. Ссылка на сайт ЭБС - https://biblio-online.ru/ Сумма договора – 220 000-00 руб. Количество ключей - доступ для всех пользователей РХТУ с любого компьютера.	Электронная библиотека включает более 5000 наименований учебников и учебных пособий по всем отраслям знаний для всех уровней профессионального образования от ведущих научных школ с соблюдением требований новых ФГОСов.

13. МАТЕРИАЛЬНО-ТЕХНИЧЕСКОЕ ОБЕСПЕЧЕНИЕ ДИСЦИПЛИНЫ

В соответствии с учебным планом занятия по дисциплине «Основы менеджмента и маркетинга в технологии и переработке полимеров» проводятся в форме лекций, практических занятий и самостоятельной работы обучающегося.

13.1. Оборудование, необходимое в образовательном процессе:

Лекционная учебная аудитория, оборудованная электронными средствами демонстрации (компьютер со средствами звуковоспроизведения, проектор, экран) и учебной мебелью; учебная аудитория для проведения практических занятий, оборудованная электронными средствами демонстрации; библиотека, имеющая рабочие компьютерные места для студентов, оснащенные компьютерами с доступом к базам данных и выходом в Интернет.

13.2. Учебно-наглядные пособия:

Комплекты плакатов к разделам лекционного курса; фотографии руководителей главных финансовых институтов страны.

13.3. Компьютеры, информационно-телекоммуникационные сети, аппаратно-программные и аудиовизуальные средства:

Персональные компьютеры, укомплектованные проигрывателями CD и DVD, принтерами и программными средствами; проекторы и экраны; цифровые камеры; копировальные аппараты; локальная сеть с выходом в Интернет.

13.4. Печатные и электронные образовательные и информационные ресурсы:

Информационно-методические материалы: учебные пособия по дисциплине; раздаточный материал к разделам лекционного курса; раздаточный материал к практическим занятиям по дисциплине.

Электронные образовательные ресурсы: электронные презентации к разделам лекционного курса; учебно-методические разработки в электронном виде; справочные материалы в печатном и электронном виде по разработке политики в области ценообразования, кафедральные библиотеки электронных изданий.

13.5. Перечень лицензионного программного обеспечения:

№ п/п	Наименование программного продукта	Реквизиты договора поставки	Количество лицензий	Срок окончания действия лицензии
1	Операционная система Microsoft Windows 10 Education (Russian)	Подписка Microsoft Azure Dev Tools for Teaching, соглашение ICM-167819 от 24.12.2018 г., действительно до 28.01.2021 г., счет IM83988 от 22.01.2020 г.	50	28.01.2021 г.
2	Kaspersky Endpoint Security 10 для Windows	Контракт от 24.12.2018 № 126-152ЭА/2018	50	22.12.2020

14. ТРЕБОВАНИЯ К ОЦЕНКЕ КАЧЕСТВА ОСВОЕНИЯ ПРОГРАММЫ

Наименование модулей	Основные показатели оценки	Формы и методы контроля и оценки
Модуль 1. Основы	*Знает:* – принципы составления технической	Оценка за тест на

управления предприятием	документации (графиков работ, инструкций, планов, смет, заявок на материалы и оборудование) и др.; – теоретические основы и методы выработки целей и стратегии бизнеса; *Умеет:* – составлять заявки на оборудование; – разрабатывать техническую документацию; – работать с управленческой документацией, пользоваться законам, нормами и правилами административной деятельности; – контролировать и регулировать исполнение планов. *Владеет:* – инструментами эффективного управления предприятием.	практических работах Оценка за контрольную работу Оценка за итоговый контроль знаний
Модуль 2. Основы менеджмента	*Знает:* – теоретические основы и методы выработки целей и стратегии бизнеса; – принципы подготовки документации для создания системы менеджмента качества предприятия; – методы и технологии принятия и реализации управленческих решений. *Умеет:* – принимать управленческие решения и организовывать их выполнение; – собирать, обрабатывать и использовать управленческую информацию; – распределять обязанности и ответственность; – использовать методы мотивации персонала; – контролировать и регулировать исполнение планов. *Владеет:* – методами руководства персоналом;	Оценка за тест на практических работах Оценка за контрольную работу Оценка за итоговый контроль знаний
Модуль 3. Основы маркетинга	*Знает:* – теоретические основы и методы выработки целей и стратегии бизнеса; – методы и технологии принятия и реализации управленческих решений. *Умеет:* – составлять заявки на оборудование; – собирать, обрабатывать и использовать управленческую информацию; – работать с управленческой документацией, пользоваться законам, нормами и правилами административной	Оценка за тест на практических работах Оценка за контрольную работу Оценка за реферат Оценка за итоговый контроль знаний

	деятельности; – контролировать и регулировать исполнение планов. *Владеет:* – навыками применения оптимальных подходов для диагностики и анализа рынка	

15. ОСОБЕННОСТИ ОРГАНИЗАЦИИ ОБРАЗОВАТЕЛЬНОГО ПРОЦЕССА ДЛЯ ИНВАЛИДОВ И ЛИЦ С ОГРАНИЧЕННЫМИ ВОЗМОЖНОСТЯМИ ЗДОРОВЬЯ

Обучение инвалидов и лиц с ограниченными возможностями здоровья осуществляется в соответствии с:

- Порядком организации и осуществления образовательной деятельности по образовательным программам – программам бакалавриата, программам специалитета, программам магистратуры (Приказ Минобрнауки РФ от 05.04.2017 № 301);

- Положением о Порядке организации и осуществления образовательной деятельности по образовательным программам – программам бакалавриата, программам специалитета, программам магистратуры в Российском химико-технологическом университете имени Д.И. Менделеева (утв. решением Ученого совета университета от 28.06.2017, протокол № 9);

- Методическими рекомендациями по организации образовательного процесса для обучения инвалидов и лиц с ограниченными возможностями здоровья в образовательных организациях высшего образования, в том числе оснащенности образовательного процесса (утверждены заместителем Министра образования и науки РФ А.А. Климовым от 08.04.2014 № АК-44/05вн).

Дополнения и изменения к рабочей программе дисциплины «Основы менеджмента и маркетинга в технологии и переработке полимеров»
основной образовательной программы
направление подготовки: 18.03.01 «Химическая технология»
профиль: «Технология и переработка полимеров»
квалификация: бакалавр
Форма обучения: очная

Номер изменения/ дополнения	Содержание дополнения/изменения	Основание внесения изменения/дополнения
1.	Изменение в части обновления лицензионного программного обеспечения	протокол заседания Ученого совета № 1 от «30» августа 2019г.
2.	Изменения в части обновления договоров электронных ресурсов	протокол заседания Ученого совета № 2 от «30» сентября 2019г.
3.	Изменения: в п. 9.3 «Средства обеспечения освоения дисциплины»; в п.10 «Методические указания для обучающихся»; в. п.11 «Методические указания для преподавателей»	Приказ ректора РХТУ им. Д.И. Менделеева от 16.03.2020 № 163-А «О предупреждении распространения новой коронавирусной инфекции» с формулировкой «Изменения в части использования ЭО и ДОТ при реализации основных профессиональных образовательных программ»

Министерство науки и высшего образования Российской Федерации
Федеральное государственное бюджетное образовательное учреждение
высшего образования
«Российский химико-технологический университет
имени Д.И. Менделеева»

«УТВЕРЖДАЮ»
Ректор РХТУ им. Д.И. Менделеева
_____ А.Г. Мажуга
«3» июня 2019 г.

РАБОЧАЯ ПРОГРАММА

ДИСЦИПЛИНЫ

«Основы технического регулирования и управления качеством в технологии и переработке полимеров»
(Б1.В.ДВ.01.02)

Направление подготовки 18.03.01 – «Химическая технология»
Профиль «Технология и переработка полимеров»

Квалификация: бакалавр

Программа одобрена
Методической комиссией
РХТУ им. Д.И. Менделеева
«31» мая 2019 г.

Председатель _____ Н.А. Макаров

Москва, 2019 г.

Программа составлена кафедрой инновационных материалов и защиты от коррозии
Разработчик программы - доцент кафедры, к.т.н. Комарова С.Г.

Программа рассмотрена и одобрена на заседании кафедры инновационных материалов и защиты от коррозии
«13» __мая__ 2019 г., протокол №_11_.

СОДЕРЖАНИЕ

1. Цели и задачи дисциплины 4
2. Требования к результатам освоения дисциплины 4
3. Объем дисциплины и виды учебной работы 6
4. Содержание дисциплины 6
4.1. Разделы дисциплины и виды занятий 6
4.2 Содержание разделов дисциплины 7
5. Соответствие содержания требованиям к результатам освоения дисциплины 8
6. Практические и лабораторные занятия 9
6.1. Практические занятия 9
6.2 Лабораторные занятия 10
7. Самостоятельная работа 10
8. Примеры оценочных средств для контроля освоения дисциплины 10
9. Учебно-методическое обеспечение дисциплины 11
9.1 Рекомендуемая литература. 11
9.2 Рекомендуемые источники научно-технической информации 12
9.3 Средства обеспечения освоения дисциплины 12
10. Методические указания для обучающихся ..... **Ошибка! Закладка не определена.**
11. Методические указания для преподавателей ..... **Ошибка! Закладка не определена.**
12. Перечень информационных технологий, используемых в образовательном процессе 15
13. Материально-техническое обеспечение дисциплины 17
13.1 Оборудование, необходимое в образовательном процессе 17
13.2 Учебно-наглядные пособия 17
13.3 Компьютеры, информационно-телекоммуникационные сети, аппаратно-программные и аудиовизуальные средства 17
13.4 Печатные и электронные образовательные и информационные ресурсы 17
13.5. Перечень лицензионного программного обеспечения: 18
14. Требования к оценке качества освоения программы 18
15. Особенности организации образовательного процесса для инвалидов и лиц с ограниченными возможностями здоровья 18

1. ЦЕЛИ И ЗАДАЧИ ДИСЦИПЛИНЫ

Программа составлена в соответствии с требованиями Федерального государственного образовательного стандарта (ФГОС ВО) подготовки бакалавров техники и технологий по направлению 18.03.01 «Химическая технология», профиля «Технология электрохимических производств», рекомендациями методической комиссии и накопленного опыта преподавания предмета кафедрой инновационных материалов и защиты от коррозии РХТУ. Программа рассчитана на изучение дисциплины в течение одного семестра.

Дисциплина «Основы технического регулирования и управления качеством в технологии и переработке полимеров» относится к вариативной части дисциплин по выбору.

Целью дисциплины является получение бакалавром знаний в области технического регулирования и управления качеством, нормативно-правовой базы обеспечения качества, методов и средств технического регулирования, стандартизации, правил и способов оценки соответствия, отечественного и зарубежного опыта управления качеством.

Задачами дисциплины являются освоение обучающимися методов технического регулирования, включая стандартизацию, подтверждение соответствия, добровольную сертификацию, правила аккредитации, процессов разработки нормативных документов; проведения анализа документации на соответствие требованиям стандартов; выработке у студента навыка подготовки проектов отчетных документов и порядка разработки и внедрения СМК с использованием отечественного и международного опыта.

Цели и задачи дисциплины достигаются с помощью:

1-ознакомления с законодательной и нормативной базой технического регулирования и управления качеством;

2 -ознакомления с организационно-методическими основами создания системы управления качеством;

3 -изучения международных и национальных стандартов, нормативных, информационных и справочных материалов;

4 -ознакомления с правилами составления и оформления нормативных документов, основными документами СМК действующих предприятий;

5- ознакомления с правилами проведения процедур подтверждения соответствия и разработки проектов документов на системы качества.

Дисциплина «Основы технического регулирования и управления качеством в технологии и переработке полимеров» читается в 7 семестре. Форма итогового контроля - зачет. Контроль успеваемости студентов ведется по принятой в университете рейтинговой системе.

2. ТРЕБОВАНИЯ К РЕЗУЛЬТАТАМ ОСВОЕНИЯ ДИСЦИПЛИНЫ

В результате изучения дисциплины обучающийся по программе бакалавриата должен:

Обладать следующими общепрофессиональными компетенциями:

- владением понимания сущности и значения информации в развитии современного информационного общества, осознание опасности и угрозы возникающих в этом процессе, способностью соблюдать основные требования информационной безопасности, в том числе защиты государственной тайны (ОПК-4);

- владением основными методами, способами и средствами получения, хранения, *Обладать* следующими профессиональными компетенциями:

- готовностью использовать нормативные документы по качеству, стандартизации и сертификации продуктов и изделий, элементы экономического анализа в практической деятельности (ПК-3);

- способностью проводить анализ сырья, материалов и готовой продукции, осуществлять оценку результатов анализа (ПК-10);

- готовностью изучать научно-техническую информацию, отечественный и зарубежный опыт по тематике исследования (ПК-20)

После изучения дисциплины «Основы технического регулирования и управления качеством в технологии и переработке полимеров» студент должен:

Знать:

-основы технического регулирования и управления качеством;

-законодательные и нормативно-правовые акты по техническому регулированию и управлению качеством;

-перспективы технического развития и особенности деятельности организаций в законодательно регулируемой и законодательно нерегулируемой сфере;

-порядок составления, оформления и использования нормативных документов в области технического регулирования и управления качеством;

-основные методы защиты производств, персонала и населения от возможных последствий аварий, катастроф, стихийных бедствий .

Уметь:

-применять методы и использовать принципы стандартизации при разработке нормативных документов;

-соблюдать основные требования информационной безопасности, в том числе защиты государственной тайны;

-контролировать соблюдение технологической дисциплины;

-эксплуатировать и обслуживать технологическое оборудование

-принимать участие в процессах подтверждения соответствия разного уровня аккредитации, приемке, экспертизе, лицензировании, госконтроле и надзоре;

-применять методы контроля качества выпускаемой продукции с использованием типовых методов;

-анализировать данные о качестве продукции и определять причины брака;

-использовать компьютерные технологии для планирования и проведения работ по техническому регулированию и управлению качеством

-использовать технические средства для измерения основных параметров технологического процесса, свойств сырья и продукции

Владеть:

-навыками использования основных инструментов и правил технического регулирования и управления качеством;

-методами исследования причин брака в производстве, мероприятиями по его устранению;

-навыками разработки и оформления нормативно-технической документации

-навыками использования нормативных документов по качеству, стандартизации и подтверждению соответствия;

-навыками составления заявок на оборудование и запасные части и подготовки технической документации на ремонт оборудования;

-навыками входного контроля сырья и материалов;

-навыками оформления результатов испытаний и принятия соответствующих решений.

3. ОБЪЕМ ДИСЦИПЛИНЫ И ВИДЫ УЧЕБНОЙ РАБОТЫ

Вид учебной работы	В зачетных единицах	В академических часах
Общая трудоемкость дисциплины	**3**	**72**
Аудиторные занятия:	**0,89**	**32,2**
Лекции	0,44	16
Практические занятия	0,44	16
Контактная самостоятельная работа	0,005	0,2
Самостоятельная работа	**1,11**	**39,8**
Вид итогового контроля		зачет

Вид учебной работы	В зачетных единицах	В академических часах
Общая трудоемкость дисциплины	**3**	**54**
Аудиторные занятия:	**0,89**	**24,15**
Лекции	0,44	12
Практические занятия	0,44	12
Контактная самостоятельная работа	0,005	0,15
Самостоятельная работа	**1,11**	**29,85**
Вид итогового контроля		зачет

4. СОДЕРЖАНИЕ ДИСЦИПЛИНЫ

4.1. Разделы дисциплины и виды занятий

Раздел дисциплины	Часов			
	Всего	Лекции	Практич. занятия	Самост. работа
1. Раздел 1. Техническое регулирование - нормативно-правовая база обеспечения качества	**36**	**8**	**8**	**20**
1.1 Введение. Роль и место технического регулирования в общей системе регулирования современного рынка.	**9**	**2**	**2**	**5**
1.2 Правовая основа технического регулирования. Законы РФ « О техническом регулировании», « О стандартизации в Российской Федерации», « О защите прав потребителей».	**9**	**2**	**2**	**5**
1.3. Технические регламенты и нормативные документы, действующие на территории РФ. Основы стандартизации. Российская система стандартизации - РНСС.	**9**	**2**	**2**	**5**
1.4Международная стандартизация. Стандарты на системы управления качеством ИСО 9000, ИСО 14000, ИСО	**9**	**2**	**2**	**5**

17000.				
2. Раздел 2. Подтверждение соответствия - гарантия безопасности, конкурентоспособности и качества продукции и услуг	**36**	**8**	**8**	**20**
2.1Эволюция подходов к менеджменту качества.	**6**	**1**	**1**	**4**
2.2 Статистические методы контроля качества. Показатели качества.	**6**	**1**	**1**	**4**
2.3 Обязательное и добровольное подтверждение соответствия. Декларирование и сертификация. Добровольная сертификация услуг. Сертификация в системе ГОСТ Р.	**8**	**2**	**2**	**4**
2.4 Сертификация систем качества. Порядок и схемы проведения сертификации. Этапы проведения сертификации	**8**	**2**	**2**	**4**
2.5 СМК производства. Международная практика сертификации. Директивы и модульный принцип оценки соответствия в ЕС.	**8**	**2**	**2**	**4**
	72	**16**	**16**	**40**

4.2 Содержание разделов дисциплины

Раздел 1. Техническое регулирование - нормативно-правовая база обеспечения качества

1.1 Введение. Роль и место технического регулирования в общей системе регулирования современного рынка.

1.2 Правовая основа технического регулирования. Законы РФ « О техническом регулировании», « О стандартизации в Российской Федерации», « О защите прав потребителей».

1.3. Технические регламенты и нормативные документы, действующие на территории РФ. Основы стандартизации. Российская система стандартизации - РНСС.

1.4 Международная стандартизация. Стандарты на системы управления качеством ИСО 9000, ИСО 14000, ИСО 17000.

Раздел 2. Подтверждение соответствия - гарантия безопасности, конкурентоспособности и качества продукции и услуг

2.1Эволюция подходов к менеджменту качества.

2.2 Статистические методы контроля качества. Показатели качества.

2.3 Обязательное и добровольное подтверждение соответствия. Декларирование и сертификация. Добровольная сертификация услуг. Сертификация в системе ГОСТ Р.

2.4 Сертификация систем качества. Порядок и схемы проведения сертификации. Этапы проведения сертификации

2.5 СМК производства. Международная практика сертификации. Директивы и модульный принцип оценки соответствия в ЕС.

5. СООТВЕТСТВИЕ СОДЕРЖАНИЯ ТРЕБОВАНИЯМ К РЕЗУЛЬТАТАМ ОСВОЕНИЯ ДИСЦИПЛИНЫ

№	В результате освоения дисциплины студент должен:	Раздел 1	Раздел 2
1	**Знать:** - основы технического регулирования и управления качеством; - законодательные и нормативно-правовые акты по техническому регулированию и управлению качеством; - перспективы технического развития и особенности деятельности организаций, компетентных на законодательно-правовой основе в области технического регулирования и управления качеством; - основные методы защиты производств, персонала и населения от возможных последствий аварий, катастроф, стихийных бедствий	+	+
	Уметь: - применять методы и использовать принципы стандартизации при разработке нормативных документов; - соблюдать основные требования информационной безопасности, в том числе государственной тайны; - контролировать соблюдение технологической дисциплины; - эксплуатировать и обслуживать технологическое оборудование - принимать участие в процессах подтверждения соответствия разного уровня- аккредитации, приемке, экспертизе, лицензировании, госконтроле и надзоре; - применять методы контроля качества выпускаемой продукции с использованием типовых методов; - анализировать данные о качестве продукции и определять причины брака; - использовать компьютерные технологии для планирования и проведения работ по техническому регулированию и управлению качеством - использовать технические средства для измерения основных параметров технологического процесса, свойств сырья и продукции	+	+
	Владеть: - навыками использования основных инструментов и правил технического регулирования и управления качеством; - методами исследования причин брака в производстве, мероприятиями по его предупреждению и	+	+

	устранению - навыками входного контроля сырья и материалов; - навыками оформления результатов испытаний и принятия соответствующих решений; - навыками разработки и оформления нормативно-технической документации - навыками использования нормативных документов по качеству, стандартизации и сертификации продуктов и изделий; - навыками составления заявок на оборудование и запасные части и подготовки технической документации на ремонт оборудования.		
	Обладать следующими компетенциями: - владением понимания сущности и значения информации в развитии современного информационного общества, осознание опасности и угрозы, возникающих в этом процессе, способностью соблюдать основные требования информационной безопасности, в том числе защиты государственной тайны (ОПК-4); - готовностью использовать нормативные документы по качеству, стандартизации и сертификации продуктов и изделий, элементы экономического анализа в практической деятельности (ПК-3); - способностью проводить анализ сырья, материалов и готовой продукции, осуществлять оценку результатов анализа (ПК-10); - готовностью изучать научно-техническую информацию, отечественный и зарубежный опыт по тематике исследования (ПК-20)	+ + +	+ + +

6. ПРАКТИЧЕСКИЕ И ЛАБОРАТОРНЫЕ ЗАНЯТИЯ

6.1. Практические занятия

Учебным планом подготовки студентов по направлению 18.03.01 предусмотрено проведение практических занятий в объеме 16 часов. Практические занятия проводятся под руководством преподавателя и направлены на углубление теоретических знаний, полученных студентом на лекционных занятиях, приобретение навыков применения теоретических знаний в практической работе.

Раздел	Примерные темы практических занятий
1	Национальные стандарты Российской Федерации .Указатель .Информационный указатель стандартов .Определить перечень действующих стандартов на заданную тему .Подготовительная работа к разработке макета ТУ или СТО.
1	Разработка макета нормативного документа ТУ или СТО на новый вид продукта

	химической или перерабатывающей промышленности
2	Определение комплексных средневзвешенных показателей качества образцов продукции с целью выявления лучшего из представленных вариантов .Раздаточный материал готовят студенты или используют карточки преподавателя. .

6.2 Лабораторные занятия

Лабораторный практикум по дисциплине не предусмотрен

7. САМОСТОЯТЕЛЬНАЯ РАБОТА

Рабочей программой дисциплины «Основы технического регулирования и управления качеством в технологии и переработке полимеров» предусмотрена самостоятельная работа студента в объеме 40 академ. часов. Самостоятельная работа проводится с целью углубления знаний по дисциплине и предусматривает:

-регулярную проработку пройденного на лекциях и практических занятиях учебного материала,

- подготовку к выполнению практических работ по разделам дисциплин;

-ознакомление и проработку рекомендованной литературы;

-подготовку докладов по избранной теме, заданной преподавателем;

-подготовку к сдаче зачета.

Планирование времени на самостоятельную работу, необходимого на изучение дисциплины, студентам лучше всего осуществлять на весь период изучения, предусматривая при этом регулярное повторение пройденного материала. Материал, законспектированный на лекциях, необходимо регулярно дополнять сведениями из литературных источников, представленных в учебной программе. При работе с указанными источниками рекомендуется составлять краткий конспект материала, с обязательным фиксированием библиографических данных источника.

8. ПРИМЕРЫ ОЦЕНОЧНЫХ СРЕДСТВ ДЛЯ КОНТРОЛЯ ОСВОЕНИЯ ДИСЦИПЛИНЫ

Примерные вопросы для текущего и итогового контроля освоения дисциплины в семестре:

Максимальная оценка 100 баллов.

1-Российская система стандартизации РНСС
2-Нормативные документы, действующие на территории РФ.
3-Закон О техническом регулировании
4-Закон О стандартизации в Российской Федерации
5-Закон О защите прав потребителей
6-Технический регламент как нормативно-правовой документ
7-Международные организации по стандартизации
8-Национальная стандартизация зарубежных стран
9-Общие требования стандарта ИСО 9001:2015 к СМК.
10-Основные понятия и определения в области управления качеством продукции
11-Эволюция систем управления качеством
12-Российская национальная школа управления качеством
13-Американская школа управления качеством
14-Японская школа управления качеством

15-Международные стандарты серий ИСО 9000, ИСО 10000, ИСО 14000, ИСО 17000, ИСО 22000
16-Принципы и методы стандартизации
17-TQM- современная система менеджмента качество
18-Методы оценки качества продукции
19-Семь инструментов качества
20-Цели в области качества.
21-Основные методы контроля процессов.
22-Каковы преимущества внедрения TQM.
23-Назовите основной документ СМК и поясните его структуру.
24-Руководство по качеству и документированные процедуры: требования к построению и содержанию
25-Четырнадцать шагов Э.Деминга- руководство для современного менеджера
26-Концепция бережливого производства.
27-Подтверждение соответствия в законе О техническом регулировании.
28-Сертификация систем менеджмента качества
29-Обязательное подтверждение соответствия
30-Добровольное подтверждение соответствия
31-Добровольная сертификация услуг
32-Система классификации опасностей СГС
33-Аккредитация в РФ и за рубежом
34-Схемы сертификации в системе ГОСТ Р
35-Модульная оценка соответствия в ЕС

9. УЧЕБНО-МЕТОДИЧЕСКОЕ ОБЕСПЕЧЕНИЕ ДИСЦИПЛИНЫ

9.1 Рекомендуемая литература.

А) Основная литература:

1. Сергеев А.Г. Метрология, стандартизация и сертификация: учебник для бакалавров .-М.-Издательство Юрайт,2013.-838 с.

2. Соколова, В. д. Взаимозаменяемость и нормирование точности : учебное пособие / В. д. Соколова. — Санкт-Петербург : СПбГЛТУ, 2018. — 124 с. — ISBN 978-5-9239-1095-7. — Текст : электронный // Лань : электронно-библиотечная система. — URL: https://e.lanbook.com/book/117642 (дата обращения: 22.04.2020). — Режим доступа: для авториз. пользователей

Б) Дополнительная литература:

Нормативные документы

1-ГОСТ Р ИСО 9000-2015 Системы менеджмента качества. Основные положения и словарь.

2-ГОСТ Р ИСО 9001-2015 Системы менеджмента качества. Требования.

3 .ГОСТ Р ИСО 9004-2001 Системы менеджмента качества. Рекомендации по улучшению деятельности

4-ГОСТ Р ИСО 10014-2015 Руководящие указания по достижению экономического эффекта в системе менеджмента качества.

5-ГОСТ Р 40.003-2005 Система сертификации ГОСТ Р. Регистр системы качества. Порядок сертификации систем менеджмента качества на соответствие ГОСТ Р ИСО 9001-2001 (ИСО 9001:2000)

6-ГОСТ Р 56404-2015 Бережливое производство. Требования к системам менеджмента

9.2 Рекомендуемые источники научно-технической информации

Научно-технические журналы:

- Реферативный журнал «Химия» (РЖХ)
- Журнал «Компетентность». ISSN 1993-8780
- Журнал «Сертификация». ISSN 2219-0856
- Журнал «Методы менеджмента качества». ISSN: 2542-0437
- Журнал «Стандарты и качество». ISSN 0038-9692
- Журнал «Химическая Промышленность сегодня». ISSN 0023-110X
- Журнал Успехи в химии и химической технологии. ISSN 1506-2017

9.3 Средства обеспечения освоения дисциплины

Для реализации учебной программы подготовлены следующие средства обеспечения освоения дисциплины:

- банк тестовых заданий для итогового контроля освоения дисциплины (общее число вопросов – 21).

Для освоения дисциплины используются следующие нормативные и нормативно-методические документы:

− Федеральный закон Российской Федерации от 29.12.2012 № 273-ФЗ «Об образовании в Российской Федерации» [Электронный ресурс] – Режим доступа: http://pravo.gov.ru/proxy/ips/?docbody=&nd=102162745&intelsearch=273-%D4%C7 (дата обращения: 10.05.2019).

− Федеральные государственные образовательные стандарты высшего образования // Координационный совет учебно-методических объединений и научно-методических советов высшей школы. Портал Федеральных образовательных стандартов высшего образования [Электронный ресурс] – Режим доступа: http://fgosvo.ru/fgosvo/92/91/4 (дата обращения: 10.05.2019).

− Приказ Министерства образования и науки РФ от 23.08.2017 № 816 «Об утверждении Порядка применения организациями, осуществляющими образовательную деятельность, электронного обучения, дистанционных образовательных технологий при реализации образовательных программ» [Электронный ресурс]. Режим доступа: http://pravo.gov.ru/proxy/ips/?docbody=&nd=102447332&intelsearch=816+%EF%F0%E8%EA%E0%E7 (дата обращения: 10.05.2019)

При освоении дисциплины студенты должны использовать информационные и информационно-образовательные ресурсы следующих порталов и сайтов:

– Система федеральных образовательных порталов. Система открытого образования. Консалтинговый центр ИОС ОО РФ [Электронный ресурс] – Режим доступа: http://www.openedu.ru (дата обращения: 10.05.2019)

– Информационная система «Единое окно доступа к образовательным ресурсам». URL: http://window.edu.ru/ (дата обращения: 10.05.2019)

ФЭПО: соответствие требованиям ФГОС [Электронный ресурс] – Режим доступа: http://fepo.i-exam.ru/ (дата обращения: 10.05.2019)

- Средства обеспечения освоения дисциплины с использованием электронного обучения и дистанционных образовательных технологий: электронная информационно-образовательная среда РХТУ им. Д.И. Менделеева (https://eios.muctr.ru/), электронная почта.

10. МЕТОДИЧЕСКИЕ УКАЗАНИЯ ДЛЯ ОБУЧАЮЩИХСЯ

10.1. Для студентов, обучающихся по очной форме, без использования электронного образования и дистанционных образовательных технологий

Методические рекомендации по организации учебной работы студента, обучающегося в бакалавриате, направлены на повышение ритмичности и эффективности его аудиторной и самостоятельной работы по дисциплине.

Дисциплина «Основы технического регулирования и управления качеством в технологии и переработке полимеров» включает 2 раздела, каждый из которых имеет определенную логическую завершенность. Дисциплина изучается в 7-ом семестре. Формы итогового контроля: зачет в 7-ом семестре. Контроль текущей успеваемости и итоговый контроль знаний проводятся в соответствии с принятой в РХТУ им. Д.И.Менделеева рейтинговой системой оценки качества учебной работы студентов.

При изучении материала каждого раздела рекомендуется регулярное повторение законспектированного лекционного материала, а также дополнение его сведениями из литературных источников, представленных в учебной программе. Рабочая программа дисциплины предусматривает подготовку и написание реферата по тематике дисциплины. Эта работа выполняются в часы, выделенные учебным планом на самостоятельную работу. Реферат выполняется в форме самостоятельного исследования по индивидуальной тематике.

При выполнении самостоятельной работы студент должен руководствоваться следующими основными принципами:

1 – сочетание в работе, с одной стороны, общепризнанных теоретических и практических положений и сведений, с другой, – результатов практических разработок в области химической продукции/ химической технологии;

2 – творческий аналитический подход к собранным материалам, исключающий их простое перечисление и изложение.

Выполнение реферата в первую очередь ориентировано на самостоятельную работу студента с информационными ресурсами – учебной, научно-технической, справочной литературой, ресурсами Интернета, базами данных производителей.

Доступ к указанным ресурсам обеспечивается фондами научно-технической библиотеки вуза и городских научно-технических библиотек, электронными библиотеками и поисковыми системами Интернета, материалами тематических выставок и научно-технических конференций. При оформлении расчетной работы и реферата следует ориентироваться на требования ГОСТ 7.32-2001 Система стандартов по информации, библиотечному и издательскому делу. «Отчет о научно-исследовательской работе. Структура и правила оформления и ГОСТ 2.105-95.ЕСКД. Общие требования к текстовым документам.

10.2. Для студентов, обучающихся по очной форме, с использованием электронного образования и дистанционных образовательных технологий

При использовании электронного обучения и дистанционных образовательных технологий занятия полностью или частично проводятся в режиме онлайн. Объем дисциплины и распределение нагрузки по видам работ соответствует п. 4.1. Распределение баллов соответствует п. 10.1 либо может быть изменено в соответствии с решением кафедры, в случае перехода на ЭО и ДОТ в процессе обучения. Решение кафедры об используемых технологиях и системе оценивания достижений обучающихся принимается с учетом мнения ведущего преподавателя и доводится до обучающихся.

11. МЕТОДИЧЕСКИЕ УКАЗАНИЯ ДЛЯ ПРЕПОДАВАТЕЛЕЙ

11.1. Для преподавателей, при реализации программы по очной форме, без использования электронного образования и дистанционных образовательных технологий

Дисциплина «Основы технического регулирования и управления качеством в технологии и переработке полимеров» изучается в 7 семестре бакалавриата.

При подготовке и проведении занятий преподаватель должен учитывать, что студенты, имеют определенную подготовку по специальным дисциплинам профиля, полученную ими при обучении, а также опыт восприятия и конспектирования изучаемого материала. В связи с этим материал дисциплины должен быть ориентирован на современную трактовку изучаемых вопросов, отличаться широтой и глубиной их проработки, включать элементы научной дискуссии. Необходимо обращать внимание студентов на обоснование круга рассматриваемых вопросов, формулировки главных положений и определений, практические выводы из теоретических положений. На занятиях должна прослеживаться связь рассматриваемых вопросов с ранее изученным материалом.

При проведении занятий преподаватель может рекомендовать студентам дополнительную литературу по тематике занятия. Желательно стимулировать студентов к самостоятельной работе с литературными источниками, задавая вопросы и организуя их обсуждение в аудитории. ФГОС ВО по направлению подготовки 18.03.01 «Химическая технология» определяет требования к результатам усвоения образовательных программ через формирование профессиональных компетенций.

В процессе освоения дисциплины «Основы технического регулирования и управления качеством в технологии и переработке полимеров» используется асинхронное взаимодействие между преподавателем и студентами посредством сети "Интернет".

Лекция проводится по стандартной форме преподавания и выполняет информационную функцию. Для сокращения времени конспектирования материала, с целью освобождения времени на ответы студентам по излагаемому материалу используются методические приемы интерактивных методов обучения: преподаватель готовит к каждому занятию раздаточный информационный материал на бумажном носителе, часть необходимого информационного материала передается через сеть "Интернет". В начале лекции объявляется тема, во время проведения заключительной части занятия подводятся итоги, с учетом ответов на вопросы студентов.

Во время проведения практических занятий студенты запоминают материал, полученный от преподавателя заранее, в том числе через сеть "Интернет", общаются не только с преподавателем, но и между собой, что повышает эффективность процесса понимания, усвоения и творческого применения получаемых знаний. Практические занятия фактически включают элементы одного из методов обучения - «круглого стола», сочетания двух форм общения – беседы и групповой консультации. При этом происходит закрепление материала, и дополнительно раскрываются вопросы для самостоятельной работы. Анализ и оценка конкретных законодательных и нормативных документов активизирует учебно-познавательную деятельность студентов.

Самостоятельная работа - работа студентов, выполняемая во внеаудиторное время по заданию и при методическом руководстве преподавателя, но без его непосредственного участия (при частичном непосредственном участии преподавателя, оставляющем за собой ведущую роль за работой конкретного студента). Самостоятельная работа приобщает студентов к научному творчеству, поиску и решению актуальных современных проблем. Самостоятельная работа студентов с участием преподавателей включает в себя: подготовку

рефератов, написание курсовых и выпускных квалификационных работ; участие в работе студенческих конференций.

11.2. Для преподавателей, при реализации программы по очной форме, с использованием электронного образования и дистанционных образовательных технологий

При использовании электронного обучения и дистанционных образовательных технологий занятия полностью или частично проводятся в режиме онлайн. Объем дисциплины и распределение нагрузки по видам работ соответствует п. 4.1. Распределение баллов соответствует п. 10.1 либо может быть изменено в соответствии с решением кафедры, в случае перехода на ЭО и ДОТ в процессе обучения. Решение кафедры об используемых технологиях и системе оценивания достижений обучающихся принимается с учетом мнения ведущего преподавателя и доводится до обучающихся.

Реализация ЭО и ДОТ предполагает использование следующих видов и учебной деятельности: консультации, практические и лабораторные занятия, лекции проводимые полностью или частично с применением ЭО и ДОТ; текущий контроль в режиме проверки домашних заданий; самостоятельная работа.

При реализации РПД в зависимости от конкретной ситуации ЭО и ДОТ могут быть применены в следующем виде:

- объем часов контактной работы обучающихся с преподавателем не сокращается) и электронные образовательные ресурсы (ЭОР) методически обеспечивают самостоятельную работу обучающихся в объеме, предусмотренном рабочей программой данной дисциплины. При этом в случае необходимости занятия проводятся в режиме онлайн;
- смешанные формы обучения, сочетающие в себе аудиторные занятия (при возможности перевода части контактных часов работы обучающихся с преподавателем в электронную информационно-образовательную среду без потери содержания учебной дисциплины) и ЭОР (часть учебного материала (например, лекции) может быть заменена ЭОР.

12. ПЕРЕЧЕНЬ ИНФОРМАЦИОННЫХ ТЕХНОЛОГИЙ, ИСПОЛЬЗУЕМЫХ В ОБРАЗОВАТЕЛЬНОМ ПРОЦЕССЕ

Информационную поддержку изучения дисциплины осуществляет Информационно-библиотечный центр (ИБЦ) РХТУ им. Д.И. Менделеева, который обеспечивает обучающихся основной учебной, учебно-методической и научной литературой, необходимой для организации образовательного процесса по дисциплине. Общий объем многоотраслевого фонда ИБЦ на 01.01.2019 составляет 1 708 372 экз.

Фонд ИБЦ располагает учебной, учебно-методической и научно-технической литературой в форме печатных и электронных изданий, а также включает официальные, справочно-библиографические, специализированные отечественные и зарубежные периодические и информационные издания. ИБЦ обеспечивает доступ к профессиональным базам данных, информационным, справочным и поисковым системам.

Каждый обучающийся обеспечен свободным доступом из любой точки, в которой имеется доступ к сети Интернет и к электронно-библиотечной системе (ЭБС) Университета, которая содержит различные издания по основным изучаемым дисциплинам и сформирована по согласованию с правообладателями учебной и учебно-методической литературы.

Для более полного и оперативного справочно-библиографического и информационного обслуживания в ИБЦ реализована технология Электронной доставки документов.

Электронные информационные ресурсы, используемые в процессе обучения

№	Электронный ресурс	Принадлежность, ссылка на сайт ЭБС, количество ключей	Характеристика библиотечного фонда, доступ к которому предоставляется договором
1	ЭБС «Лань»	Принадлежность - сторонняя Реквизиты договора - ООО «Издательство «Лань», договор № 29.01-3-2.0-827/2018 от 26.09.2018 г. С «26» сентября 2018г. по «25» сентября 2019г., договор № 29.01-3-2.0-1299/2018 от 06.03.2019 г. С «06» марта 2019г. по «25» сентября 2019г. Ссылка на сайт ЭБС – http://e.lanbook.com. Количество ключей – доступ для всех пользователей РХТУ с любого компьютера	Электронно-библиотечная система издательства "Лань" – ресурс, включающий в себя как электронные версии книг ведущих издательств учебной и научной литературы (в том числе университетских издательств), так и электронные версии периодических изданий по различным областям знаний. ЭБС «ЛАНЬ» предоставляет пользователям мобильное приложение для iOS и Android, в которых интегрированы бесплатные сервисы для незрячих студентов и синтезатор речи. Коллекции: «Химия» - изд-ва НОТ, «Химия» – изд-ва Лаборатория знаний, «Химия» – изд-ва «ЛАНЬ», «Химия» –КНИТУ(Казанский национальный исследовательский технологический университет), «Химия» - изд-ва ФИЗМАТЛИТ, «Информатика» - изд-ва "Лань", Национальный Открытый Университет"ИНТУИТ", "Инженерно-технические науки" изд-ва "Лань. Коллекция книг по техническим наукам.
2	Электронно - библиотечная система ИБЦ РХТУ им. Д.И. Менделеева (на базе АИБС «Ирбис»)	Принадлежность - собственная. РХТУ им. Д.И. Менделеева Ссылка на сайт ЭБС - http://lib.muctr.ru/ Доступ для пользователей РХТУ с любого компьютера.	Электронные версии учебных и научных изданий авторов РХТУ.
3	Информационно -справочная система «ТЕХЭКСПЕРТ» «Нормы, правила, стандарты России»	Принадлежность сторонняя. Реквизиты контракта – ООО «ИНФОРМПРОЕКТ», контракт № 111-142ЭА/2018 от 18.12.2018 г. С «01» января.2019 г. по «31» декабря 2019 г. Ссылка на сайт ЭБС – http://reforma.kodeks.ru/reforma/ Количество ключей – 5	Электронная библиотека нормативно-технических изданий. Содержит более 40000 национальных стандартов и др. НТД

		лицензий + локальный доступ с компьютеров ИБЦ	
4	Справочно-правовая система «Гарант»	Принадлежность сторонняя Договор №145-188ЭА/2018 г. от 28.01.2019 г. С «28» января 2019 г. по «27» января 2020 г. Ссылка на сайт – http://www.garant.ru/ Количество ключей – 50 пользовательских лицензий по ip-адресам.	Гарант – справочно-правовая система по законодательству Российской Федерации
5	ЭБС «Научно-электронная библиотека eLibrary.ru»	Принадлежность – сторонняя Реквизиты договора – ООО «РУНЭБ», договор № 29.01-Р-2.0-1020/2018 от 07.12.2018 г. С «01» января 2019 г. по «31» декабря 2019 г. Ссылка на сайт – http://elibrary.ru Количество ключей – доступ для пользователей РХТУ по ip-адресам неограничен.	Электронные издания, электронные версии периодических или непериодических изданий

13. МАТЕРИАЛЬНО-ТЕХНИЧЕСКОЕ ОБЕСПЕЧЕНИЕ ДИСЦИПЛИНЫ

В соответствии с учебным планом занятия по дисциплине «Основы технического регулирования и управления качеством в технологии и переработке полимеров» проводятся в форме лекций, практических занятий и самостоятельной работы студента.

13.1 Оборудование, необходимое в образовательном процессе

Лекционная учебная аудитория, оборудованная учебной мебелью; библиотека, имеющая рабочие компьютерные места для студентов, оснащенные компьютерами с доступом к базам данных и выходом в Интернет.

13.2 Учебно-наглядные пособия

Раздаточный материал на бумажном и электронном носителе

13.3 Компьютеры, информационно-телекоммуникационные сети, аппаратно-программные и аудиовизуальные средства

Персональные компьютеры, укомплектованные программными средствами; копировальные аппараты; локальная сеть с выходом в Интернет.

13.4 Печатные и электронные образовательные и информационные ресурсы

Информационно-методические материалы: учебные пособия по дисциплине; раздаточный материал к разделам лекционного курса;

Электронные образовательные ресурсы: учебно-методические разработки в электронном виде; справочные материалы в печатном и электронном виде.

13.5. Перечень лицензионного программного обеспечения:

№ п/п	Наименование программного продукта	Реквизиты договора поставки	Количество лицензий	Срок окончания действия лицензии
1	Операционная система Microsoft Windows 10 Education (Russian)	Подписка Microsoft Azure Dev Tools for Teaching, соглашение ICM-167819 от 24.12.2018 г., действительно до 28.01.2021 г., счет IM83988 от 22.01.2020 г.	50	28.01.2021 г.
2	Kaspersky Endpoint Security 10 для Windows	Контракт от 24.12.2018 № 126-152ЭА/2018	50	22.12.2020

14. ТРЕБОВАНИЯ К ОЦЕНКЕ КАЧЕСТВА ОСВОЕНИЯ ПРОГРАММЫ

Наименование разделов	Основные показатели оценки	Формы и методы контроля и оценки
Раздел 1. Техническое регулирование – нормативно-правовая база обеспечения качества	Знает правовые основы технического регулирования и управления качеством Умеет пользоваться нормативной и научной литературой и справочной базой по техническому регулированию и управлению качеством. Владеет навыками поиска информации по заданной тематике.	Контрольная работа, реферат, зачет
Раздел 2. Подтверждение соответствия-гарантия безопасности, конкурентоспособности и качества продукции и услуг	Знает процессы жизненного цикла продукции, основы процессного подхода. Умеет применять методы оценки качества продукции в организации ; Владеет методами исследования причин брака в производстве , навыками проведения самооценки и расчета показателей результативности СМК.	Контрольная работа, реферат, зачет

15. ОСОБЕННОСТИ ОРГАНИЗАЦИИ ОБРАЗОВАТЕЛЬНОГО ПРОЦЕССА ДЛЯ ИНВАЛИДОВ И ЛИЦ С ОГРАНИЧЕННЫМИ ВОЗМОЖНОСТЯМИ ЗДОРОВЬЯ

Обучение инвалидов и лиц с ограниченными возможностями здоровья осуществляется в соответствии с:

− Порядком организации и осуществления образовательной деятельности по образовательным программам – программам бакалавриата, программам специалитета, программам магистратуры (Приказ Минобрнауки РФ от 05.04.2017 № 301);

− Положением о Порядке организации и осуществления образовательной деятельности по образовательным программам – программам бакалавриата, программам специалитета, программам магистратуры в Российском химико-технологическом университете имени Д.И. Менделеева (утв. решением Ученого совета университета от 28.06.2017, протокол № 9);

− Методическими рекомендациями по организации образовательного процесса для обучения инвалидов и лиц с ограниченными возможностями здоровья в образовательных организациях высшего образования, в том числе оснащенности образовательного процесса (утверждены заместителем Министра образования и науки РФ А.А. Климовым от 08.04.2014 № АК-44/05вн).

Дополнения и изменения к рабочей программе дисциплины

«Основы технического регулирования и управления качеством в технологии и переработке полимеров»
основной образовательной программы
направление подготовки: 18.03.01 «Химическая технология»
профиль: «Технология и переработка полимеров»
квалификация: бакалавр

Форма обучения: очная

Номер изменения/ дополнения	Содержание дополнения/изменения	Основание внесения изменения/дополнения
1.	Изменение в части обновления лицензионного программного обеспечения	протокол заседания Ученого совета № 1 от «30» августа 2019г.
2.	Изменения в части обновления договоров электронных ресурсов	протокол заседания Ученого совета № 2 от «30» сентября 2019г.
3.	Изменения: в п. 9.3 «Средства обеспечения освоения дисциплины»; в п.10 «Методические указания для обучающихся»; в. п.11 «Методические указания для преподавателей»	Приказ ректора РХТУ им. Д.И. Менделеева от 16.03.2020 № 163-А «О предупреждении распространения новой коронавирусной инфекции» с формулировкой «Изменения в части использования ЭО и ДОТ при реализации основных профессиональных образовательных программ»

Министерство науки и высшего образования Российской Федерации
Федеральное государственное бюджетное образовательное учреждение высшего образования
«Российский химико-технологический университет имени Д.И. Менделеева»

«Утверждаю»
ректор
(Руководитель образовательной организации)
_____ А.Г. Мажуга
(Подпись) (И.О. Фамилия)
«26» 06 2019 г.

РАБОЧАЯ ПРОГРАММА ДИСЦИПЛИНЫ

«Вычислительная математика в технологии и переработке полимеров »
(*Б1.В.ДВ.02.01*)

Направление подготовки 18.03.01 Химическая технология

Профиль подготовки – «Технология и переработка полимеров»

Квалификация «бакалавр»

Программа одобрена
Методической комиссией
РХТУ им. Д.И. Менделеева
«31» мая 2019 г.

Председатель _____ Н.А. Макаров
(Подпись) (И.О. Фамилия)

Москва 2019 г.

Программа составлена:

- д.т.н., профессором, заведующим кафедрой информатики и компьютерного проектирования Гартманом Т.Н.
- к.т.н., доцентом кафедры информатики и компьютерного проектирования Шакиной Э.А.
- ассистентом кафедры информатики и компьютерного проектирования Панкрушиной А.В.

Программа рассмотрена и одобрена на заседании кафедры информатики и компьютерного проектирования
« 20 » мая 2019 г., протокол № 11

СОДЕРЖАНИЕ

1.	Цели и задачи дисциплины	5
2.	Требования к результатам освоения дисциплины	5
3.	Объем дисциплины и виды учебной работы	6
4.	Содержание дисциплины	7
4.1.	Разделы дисциплины и виды занятий	7
4.2.	Содержание разделов дисциплины	9
5.	Соответствие содержания требованиям к результатам освоения дисциплины	12
6.	Практические и лабораторные занятия	13
6.1.	Практические занятия. Примерные темы практических занятий по дисциплине	13
6.2.	Лабораторные занятия	13
7.	Самостоятельная работа	14
8.	Примеры оценочных средств для контроля освоения дисциплины	16
8.1.	Примерная тематика реферативно-аналитической работы	16
8.2	Примеры контрольных вопросов для текущего контроля освоения дисциплины	16
8.3	Вопросы для итоговой контрольной работы	17
9.	Учебно-методическое обеспечение дисциплины	19
9.1	Рекомендуемая литература	19
9.2	Рекомендуемые источники научно-технической информации	20
9.3	Средства обеспечения освоения дисциплины	20
10.	Методические указания для обучающихся	20
11.	Методические указания для преподавателей	21
12.	Перечень информационных технологий, используемых в образовательном процессе	22
13.	Материально-техническое обеспечение дисциплины	27
13.1	Оборудование, необходимое в образовательном процессе:	27
13.2	Учебно-наглядные пособия	27
13.3	Компьютеры, информационно-телекоммуникационные сети, аппаратно-программные и аудиовизуальные средства	27
13.4	Печатные и электронные образовательные и информационные ресурсы	27
13.5	Перечень лицензионного программного обеспечения	27
14.	Требования к оценке качества освоения программы	29
15.	Особенности организации образовательного процесса для инвалидов и лиц с ограниченными возможностями здоровья	30

1. ЦЕЛИ И ЗАДАЧИ ДИСЦИПЛИНЫ

Программа составлена в соответствии с требованиями Федерального государственного образовательного стандарта (ФГОС ВО) для направления подготовки ***18.03.01 Химическая технология***, рекомендациями методической комиссии и накопленного опыта преподавания дисциплины кафедрой ***информатики и компьютерного проектирования*** РХТУ им. Д.И. Менделеева. Программа рассчитана на изучение дисциплины в течение 1 семестра.

Дисциплина «***Вычислительная математика в технологии и переработке полимеров*** » относится к вариативной части учебного плана, к блоку дисциплин по выбору (***Б1.В.ДВ.02.01***). Программа дисциплины предполагает, что обучающиеся имеют теоретическую и практическую подготовку по информатике, математике.

Цель дисциплины – дать студентам теоретические знания и научить практическим умениям и навыкам использования современных математических методов расчетов, расчетных исследований, анализа, оптимизации инженерных процессов с применением пакета математических программ MATLAB для решения широкого круга задач вычислительной математики.

Задача дисциплины – обучение студентов теоретическим методам вычислительной математики, теоретическим основам создания и организации компьютерных человеко-машинных систем для решения инженерно-расчетных задач; обучение студентов практическим методам вычислительной математики, теоретическим знаниям, практическим умениям и навыкам использования современных методов и комплексов программных средств для решения задач вычислительной математики; обучение методам и алгоритмам вычислительной математики, практическим навыкам использования современного программного обеспечения для решения расчетных задач вычислительной математики;

Дисциплина «***Вычислительная математика в технологии и переработке полимеров*** » преподается в 4 семестре. Контроль успеваемости студентов ведется по принятой в университете рейтинговой системе.

2. ТРЕБОВАНИЯ К РЕЗУЛЬТАТАМ ОСВОЕНИЯ ДИСЦИПЛИНЫ

Изучение дисциплины «***Вычислительная математика в технологии и переработке полимеров*** » при подготовке бакалавров по направлению подготовки государственного образовательного стандарта (ФГОС ВО) для направления подготовки ***18.03.01 Химическая технология***, профиль подготовки – «***Технология и переработка полимеров***» направлено на приобретение следующих ***профессиональных*** компетенций:

− способностью проводить анализ сырья, материалов и готовой продукции, осуществлять оценку результатов анализа (ПК-10)

− способностью планировать и проводить физические и химические эксперименты, проводить обработку их результатов и оценивать погрешности, выдвигать гипотезы и устанавливать границы их применения, применять методы математического анализа и моделирования, теоретического и экспериментального исследования (ПК-16)

В результате изучения дисциплины студент бакалавриата должен:

Знать:

- вычислительные и алгоритмические аспекты, необходимые для применения современных систем компьютерной математики, в частности MATLAB;
- методы и алгоритмы для решения инженерно-технических расчетных задач;

Уметь:

- формализовать задачи вычислительной математики;
- применять полученные знания при решении практических инженерно-технических расчетных задач вычислительной математики, с использованием современных систем компьютерной математики, в частности MATLAB.

Владеть:

- методами применения современных систем компьютерной математики, в частности MATLAB;

- способностью постановки и решения инженерно-технических расчетных задач вычислительной математики и навыками интерпретации и применения получаемых результатов.

3. ОБЪЕМ ДИСЦИПЛИНЫ И ВИДЫ УЧЕБНОЙ РАБОТЫ

Вид учебной работы	Всего		Семестр	
			1 семестр	
	ЗЕ	Акад. ч.	**ЗЕ**	Акад. ч.
Общая трудоемкость дисциплины	**3**	**108**	**3**	**108**
Контактная работа – аудиторные занятия:	**0,9**	**32,2**	**0,9**	**32,2**
Лекции	-	-	-	-
Практические занятия (ПЗ)	-	-	-	-
Лабораторные работы (ЛР)	0,89	32	0,89	32
Самостоятельная работа	**2,1**	**75,8**	**2,1**	**75,8**
Контактная самостоятельная работа	*2,1*	-	*2,1*	-
Самостоятельное изучение разделов дисциплины		*75,8*		*75,8*
Виды контроля:				
Вид контроля из УП (зачет)				
Контактная работа – промежуточная аттестация	0,01	*0,2*	0,01	*0,2*
Подготовка к экзамену.		-		-
Вид итогового контроля:			**зачет**	

Вид учебной работы	Всего		Семестр	
			1 семестр	
	ЗЕ	Астр. ч.	**ЗЕ**	Астр. ч.
Общая трудоемкость дисциплины	**3**	**81**	**3**	**81**
Контактная работа – аудиторные занятия:	**0,9**	**24,15**	**0,9**	**24,15**
Лекции	-	-	-	-
Практические занятия (ПЗ)	-	-	-	-
Лабораторные работы (ЛР)	0,89	24	0,89	24
Самостоятельная работа	**2,1**	**56,85**	**2,1**	**56,85**
Контактная самостоятельная работа	*2,1*	-	*2,1*	-
Самостоятельное изучение разделов дисциплины		*56,85*		*56,85*
Виды контроля:				
Вид контроля из УП (зачет)				
Контактная работа – промежуточная аттестация	0,01	*0,15*	0,01	*0,15*
Подготовка к экзамену.		-		-
Вид итогового контроля:			**зачет**	

4. СОДЕРЖАНИЕ ДИСЦИПЛИНЫ

4.1. Разделы дисциплины и виды занятий для студентов очного отделения

№ п/п	Наименование раздела	Количество акад. часов			
		Всего	Лаб. работы	Лекции	Сам. работа
	Введение	0,5			0,5
1	Раздел 1. Характеристика методов вычислительной математики и их особенности. Основные этапы решения задач численными методами на компьютерах.	11	3		8
1.1	ПКМ MATLAB для решения задач вычислительной математики. Разработка программ на языке MATLAB и варианты их структур. Скрипты и функции. Стандартные и нестандартные функции языка MATLAB.	5	1		4
1.2	Операторы языка программирования MATLAB. Основные решатели (solvers) MATLAB для решения задач вычислительной математики численными методами.	6	2		4
2	Раздел 2. Выполнение матричных операций на языке MATLAB и решение систем линейных алгебраических уравнений (СЛАУ).	11	3		8
2.1	Вычисление обратных матриц и умножение матриц на языке MATLAB.	4	1		3
2.2	Решение систем линейных алгебраических уравнений (СЛАУ) методом Гаусса и методом простых итераций; применение решателей (solvers) MATLAB для их реализации на компьютерах	4	1		3
2.3	Обусловленность системы линейных алгебраических уравнений (СЛАУ) и число обусловленности.	3	1		2
3	Раздел 3. Обработка результатов измерения одной величины. Приближение функции с одной независимой переменной.	11	3		8
3.1	Определение критерия Стьюдента и оценка величины доверительного интервала для одной измеряемой величины.	4	1		3
3.2	Методы аппроксимации зависимостей с одной независимой переменной и применение решателей (solvers) MATLAB для их реализации на компьютерах.	4	1		3
3.3	Методы интерполяции зависимостей с одной независимой переменной и при менение решателей (solvers) MATLAB для их реализации.на компьютерах.	3	1		2

№ п/п	Наименование раздела	Количество акад. часов			
		Всего	Лаб. работы	Лекции	Сам. работа
4	Раздел 4. Вычисление интегралов с одной переменной численными методами.	11	3		8
4.1	Методы прямоугольников для вычисления определенных интегралов и их погрешности.	4	1		3
4.2	Метод трапеций для вычисления определенных интегралов и применение решателя (solvers) MATLAB для его реализации на компьютерах.	4	1		3
4.3	Метод Симпсона для вычисления определенных интегралов и применение решателя (solvers) MATLAB для его реализации на компьютерах.	3	1		2
5	Раздел 5. Решение нелинейных уравнений численными методами.	12	4		8
5.1	Метод деления отрезка пополам для решения нелинейного уравнения и применение решателя (solvers) MATLAB для его реализации на компьютерах.	6	2		4
5.2	Метод касательных для решения нелинейного уравнения и применение решателя (solvers) MATLAB для его реализации на компьютерах.	6	2		4
6	Раздел 6. Решение систем нелинейных уравнений численными методами.	12	4		8
6.1	Метод Ньютона-Рафсона и применение решателя (solvers) MATLAB для его реализации на компьютерах.	6	2		4
6.2	Метод простых итераций и применение решателя (solvers) MATLAB для его реализации на компьютерах.	6	2		4
7	Раздел 7. Решение задач одномерной оптимизации численными методами.	13	4		9
7.1	Методы одномерной оптимизации и применение решателей (solvers) MATLAB для их реализации на компьютерах.	13	4		9
8	Раздел 8. Решение задач многомерной оптимизации численными методами.	13	4		9
8.1	Методы многомерной оптимизации и применение решателей (solvers) MATLAB для их реализации на компьютерах	13	4		9
9	Раздел 9. Решение дифференциальных уравнений численными методами.	12,8	4		8,8
9.1	Методы решения дифференциальных уравнений и применение решателей (solvers) MATLAB для их реализации на компьютерах.	12,8	4		8,8

№ п/п	Наименование раздела	Количество акад. часов			
		Всего	Лаб. работы	Лекции	Сам. работа
	Заключение	0,5			0,5
	Контактная работа- промежуточная аттестация		0,2		
	Всего	**108**	**32,2**		**75,8**

4.2 Содержание разделов дисциплины

Введение. Цели и задачи курса. Краткий исторический очерк развития отечественной и зарубежной вычислительной математики. Основные этапы разработки и реализации алгоритмов на компьютерах.

Раздел 1. Характеристика методов вычислительной математики и их особенности. Основные этапы решения задач численными методами на компьютерах.

Тема 1.1. ПКМ MATLAB для решения задач вычислительной математики. Разработка программ на языке MATLAB и варианты их структур. Скрипты и функции. Стандартные и нестандартные функции языка MATLAB.

- Организация рабочего стола Desktop Layout;
- Основные операции в Command Window;
- Основные операции в Editor;
- Использование скриптов и функций при реализации алгоритмов;
- Реализация линейного алгоритма (структура «следование»);
- Разветвляющиеся алгоритмы (структура «ветвление» с одним условием, несколькими условиями, со списком условий. if, switch); использование логических операций and, or, not;
- Реализация структур «повторение» (циклы со счетчиком, с предусловием, с постусловием, с прерыванием полным и прерыванием частичным, с отдельным отсчетом итераций (for, while, break, continue); с диалогом с пользователем в Command Window и в специальных диалоговых окнах);

Тема 1.2 Операторы языка программирования MATLAB. Основные решатели (solvers) MATLAB для решения задач вычислительной математики численными методами

- Функции с графическим выводом результатов; plot, subplot, surf, mesh, polar;
- Функции с числовым выводом результатов в Command Window;
- Функции с записью результатов в файл;
- Функции, вложенные в главную функцию;
- Функции с переменным числом аргументов;
- Функции, вызывающие другую функцию, имя которой передано как аргумент;

Раздел 2. Выполнение матричных операций на языке MATLAB и решение систем линейных алгебраических уравнений (СЛАУ).

Тема 2.1. Вычисление обратных матриц и умножение матриц на языке MATLAB.

- Особенности операций с матрицами в среде MATLAB .
- Алгоритмы обращения матриц, использование решателя inv
- Преобразование числового и символьного представления переменных strcat, int2str, num2str;
- Определение длины, минимума, максимума и среднего значения массива с использованием функций length, min, max, mean,
- Сортировка массива sort;

Тема 2.2. Решение систем линейных алгебраических уравнений (СЛАУ) методом Гаусса и методом простых итераций; применение решателей (solvers) MATLAB для их реализации на компьютерах .

- Определение совместности и единственности решения СЛАУ (вычисление ранга матрицы(rank) и определителя (det) ;
- Алгоритмы решения СЛАУ – метод Гаусса, метод простой итерации
- Решение СЛАУ средствами MATLAB - linsolve

Тема 2.3. Обусловленность системы линейных алгебраических уравнений (СЛАУ) и число обусловленности.

- Вывод расчетных соотношений числа обусловленности СЛАУ
- Функция MATLAB для вычисления числа обусловленности - cond;

Раздел 3. Обработка результатов измерения одной величины. Приближение функции с одной независимой переменной

Тема 3.1. Определение критерия Стьюдента и оценка величины доверительного интервала для одной измеряемой величины.

- Характеристика статистических методов обработки измерения одной величины;
- Ошибки измерений (случайные, систематические, грубые);
- Методика отбраковки грубых измерений, использование U – критерия;
- Точечные оценки результатов измерений, их физический смысл и расчетные соотношения;
- Доверительный интервал. Использование критерия Стьюдента для оценки величины доверительного интервала для одной измеряемой величины

Тема 3.2. Методы аппроксимации зависимостей с одной независимой переменной и применение решателей (solvers) MATLAB для их реализации на компьютерах.

- Использование метода наименьших квадратов (МНК) для решения задачи аппроксимации;
- Подбор коэффициентов по МНК при построении полиномиальной зависимости с использованием решателя MATLAB- polyfit,
- Вычисление значения полинома с использованием решателя MATLAB - polyval

Тема 3.3. Методы интерполяции зависимостей с одной независимой переменной и применение решателей (solvers) MATLAB для их реализации.на компьютерах

- Постановка задачи интерполяции, конечные и разделенные разности ;
- Полиномы Лагранжа и многочлены Ньютона
- Оценка погрешности интерполяционных формул
- Использование функций MATLAB (interp1, linear, spline, nearest);

Раздел 4. Вычисление интегралов с одной переменной численными методами

Тема 4.1. Методы прямоугольников для вычисления определенных интегралов и их погрешности

- Постановка задачи, вывод расчетных соотношений. Сравнение методов ‘вперед’, ‘назад’, ‘по среднему’, графическая иллюстрация;
- Использование функций MATLAB - sum, mean;

Тема 4.2. Метод трапеций для вычисления определенных интегралов и применение решателя (solvers) MATLAB для его реализации на компьютерах

- Вывод расчетных соотношений Использование решателя MATLAB - trapz;

Тема 4.3. Метод Симпсона для вычисления определенных интегралов и применение решателя (solvers) MATLAB для его реализации на компьютерах

- Использование интерполяционного многочлена второго порядка для вычисления интеграла. Вывод расчетных соотношений.
- Использование решателя MATLAB - quad.

Раздел 5. Решение нелинейных уравнений численными методами

Тема 5.1. Метод деления отрезка пополам для решения нелинейного уравнения и применение решателя (solvers) MATLAB для его реализации на компьютерах

- Вывод расчетных соотношений .Достоинства и недостатки метода
- Использование решателя MATLAB

Тема 5.2. Метод касательных для решения нелинейного уравнения и применение решателя (solvers) MATLAB для его реализации на компьютерах

- Вывод расчетных соотношений .Достоинства и недостатки метода,;
- Использование решателя MATLAB - fzero

Раздел 6. Решение систем нелинейных уравнений численными методами

Тема 6.1. Метод Ньютона-Рафсона и применение решателя (solvers) MATLAB для его реализации на компьютерах

- Вывод расчетных соотношений;
- Использование функций solve, diff, subs

Тема 6.2. Метод простых итераций и применение решателя (solvers) MATLAB для его реализации на компьютерах.

- Вывод расчетных соотношений;
- Использование функций simplify, collect, pretty

Раздел 7 Решение задач одномерной оптимизации численными методами

Тема 7.1 Методы одномерной оптимизации и применение решателей (solvers) MATLAB для их реализации на компьютерах.

- Алгоритмы методов деления отрезка пополам, деления на три равные части и золотого сечения, реализация в среде MATLAB.
- Использование функций fminbnd; сравнение методов

Раздел 8. Решение задач многомерной оптимизации численными методами

Тема 8.1 Методы многомерной оптимизации и применение решателей (solvers) MATLAB для их реализации на компьютерах.

- Алгоритмы градиентных и безградиентных методов поиска экстремума. Методы случайного поиска. Алгоритмы их реализация
- Использование решателей fminsearch, linprog, fmincon;

Раздел 9. Решение дифференциальных уравнений численными методами**.**

Тема 9.1 Методы решения дифференциальных уравнений и применение решателей (solvers) MATLAB для их реализации на компьютерах.

- Постановка задачи Коши. Метод Эйлера, метод Рунге-Кутта; Оценка погрешности.
- Решение «краевой задачи». Метод конечных разностей, метод « пристрелки». Оценка погрешности
- Использование решателей dsolve, diff

Заключение. Заключительная часть по подведению итогов курса.

5. СООТВЕТСТВИЕ СОДЕРЖАНИЯ ТРЕБОВАНИЯМ К РЕЗУЛЬТАТАМ ОСВОЕНИЯ ДИСЦИПЛИНЫ

В результате освоения дисциплины студент должен:	Модули								
	1	2	3	4	5	6	7	8	9
Знать:									
вычислительные и алгоритмические аспекты, необходимые для применения современных систем компьютерной математики, в частности MATLAB		+	+	+	+				
методы и алгоритмы для решения инженерно-технических расчетных задач		+		+	+				
Уметь:									
формализовать задачи вычислительной математики		+	+	+	+				
применять полученные знания при решении практических инженерно-технических расчетных задач вычислительной математики, с использованием современных систем компьютерной математики, в частности MATLAB		+		+	+				
Владеть:									
методами применения современных систем компьютерной математики, в частности MATLAB		+	+	+	+				
способностью постановки и решения инженерно-технических расчетных задач вычислительной математики и навыками интерпретации и применения получаемых результатов						+	+	+	+
Профессиональные компетенции:									
способностью проводить анализ сырья, материалов и готовой продукции, осуществлять оценку результатов анализа (ПК-10)	+	+	+	+	+	+	+	+	+
- способностью планировать и проводить физические и химические эксперименты, проводить обработку их результатов и оценивать погрешности, выдвигать гипотезы и устанавливать границы их применения, применять методы математического анализа и моделирования, теоретического и экспериментального исследования (ПК-16).	+	+			+	+	+	+	+

6. ПРАКТИЧЕСКИЕ И ЛАБОРАТОРНЫЕ ЗАНЯТИЯ

6.1. Практические занятия

Практические занятия по курсу не предусмотрены.

6.2 Лабораторные занятия

Лабораторный практикум по дисциплине «***Вычислительная математика в технологии и переработке полимеров*** » выполняется в соответствии с Учебным планом в 4 семестре и занимает 32 акад. ч. Лабораторные работы охватывают 9 разделов дисциплины, 18 тем. В практикум входит 10 лабораторных работ. В зависимости от трудоемкости включенных в практикум работ их число может быть уменьшено. Выполнение лабораторного практикума способствует закреплению материала, изучаемого в дисциплине «***Вычислительная математика в технологии и переработке полимеров*** ».

Примеры лабораторных работ и разделы, которые они охватывают

№ п/п	№ модуля	**Темы лабораторных работ**
1.	1	Основные этапы решения задачи на компьютере. Разработка и реализация алгоритмов. Структуры алгоритмов. Среда MATLAB: основные операторы, оформление программ в форме скриншота и в ввиде функций.
2.	2	Выполнение матричных операций: вектора и матрицы, действия над ними. Обращение матриц. .
3.	2	Решение систем линейных алгебраических уравнений (СЛАУ). Метод Гаусса. Метод простых итераций. Обусловленность системы. Расчет числа обусловленности СЛАУ .
4.	3	Обработка результатов измерения одной величины. Расчет точечных и интервальных оценок , использование U-критерия и критерия Стьюдента .
5.	3	Приближение функции. Решение практических задач аппроксимации и интерполяция с использованием решателей MATLAB .
6.	4	Методы численного интегрирования. Методы прямоугольников «вперед», «назад», «по среднему», метод трапеций.
7.	4	Методы численного интегрирования высокой точности: метод Симпсона, Ньютона-Котеса 8 порядка. Использование решателей. Сравнение методов по точности.
8.	5	Решение уравнения с одним неизвестным. Метод половинного деления, метод Ньютона. Сравнение методов
9.	5	Решение уравнения с одним неизвестным. Метод простых итераций, использование решателей MATLAB
10.	6	Решение систем нелинейных уравнений. Метод простых итераций. Использование решателей simplify, collect, pretty
11.	6	Решение систем нелинейных уравнений методом Ньютона-Рафсона. Использование решателей solve, diff, subs
12.	7	Решение задач одномерной оптимизации. Методы деления отрезка на три равные части и метод половинного деления, сравнение по коэффициенту эффективности.
13.	7	Решение задач одномерной оптимизации методом золотого сечения. Использование решателейа -fminbnd.
14.	8	Решение задач многомерной оптимизации. Шаговые методы поиска экстремума.
15.	8	Многомерная оптимизация. Градиентные методы поиска экстремума.

16.	8	Многомерная оптимизация. Безградиентные методы поиска: симплексный, методы случайного поиска. Использование решателей -fminsearch, linprog, fmincon
17.	9	Методы решения дифференциальных уравнений. Постановка задачи Коши. Метод Эйлера, метод Рунге – Кутта. Оценка погрешности
18.	9	Дифференциальные уравнения. Постановка задачи решения “краевой задачи”. Метод конечных разностей, метод “пристрелки.” Оценка погрешности методов. Использование решателей dsolve, diff

7. САМОСТОЯТЕЛЬНАЯ РАБОТА

Рабочей программой дисциплины «***Вычислительная математика в технологии и переработке полимеров*** » предусмотрена самостоятельная работа студента бакалавриата в объеме 75,8 ч в 4 семестре. Самостоятельная работа проводится с целью углубления знаний по дисциплине и предусматривает:

- ознакомление и проработку рекомендованной литературы, работу с электронно-библиотечными системами, включая переводы публикаций из научных журналов, цитируемых в базах Scopus, Web of Science, Chemical Abstracts, РИНЦ;
- посещение отраслевых выставок и семинаров;
- участие в семинарах РХТУ им. И. Менделеева по тематике дисциплины;
- подготовку к выполнению контрольных работ;
- подготовку к сдаче ***итоговой контрольной работы*** (4 семестр) и лабораторного практикума (4 семестр) по дисциплине.

Планирование времени на самостоятельную работу, необходимого на изучение дисциплины, студентам лучше всего осуществлять на весь период изучения, предусматривая при этом регулярное повторение пройденного материала. Материал, законспектированный на лабораторных занятиях, необходимо регулярно дополнять сведениями из литературных источников, представленных в учебной программе. При работе с указанными источниками рекомендуется составлять краткий конспект материала, с обязательным фиксированием библиографических данных источника.

7.1. Домашние задания

Самостоятельная работа предполагает выполнение домашних заданий по данному курсу. Практикуется следующая форма выдачи домашних заданий: каждый слушатель получает отдельное домашнее задание после соответствующего занятия, на котором изучается тема данного задания, и студент сдает все домашние задания до сдачи итогового контроля. При выполнении домашнего задания слушатели решают задачи вычислительной математики с использованием пакета MATLAB.

№ модуля	**Темы домашних работ**
1	Исторический обзор науки «Вычислительная математика». Основные этапы решения задачи на компьютере. Среда ПКМ MATLAB: особенности интерфейса, языка и транслятора. Структуры алгоритмов, разработка и реализация алгоритмов на компьютерах ***краткий реферат***
2	Особенности матричных операций в MATLAB. Векторы и матрицы. Обратная матрица. Умножение матриц. ***задачи на составление алгоритма и и реализация программ в среде*** MATLAB
2	Решение систем линейных алгебраических уравнений (СЛАУ). Метод Гаусса. Метод простых итераций. Обусловленность системы. Число обусловленности ***задачи на составление алгоритма и и реализация программ в среде*** MATLAB

3	Обработка результатов измерения одной величины. Использование статистических критериев (U-критерий, критерий Стьюдента) ***задачи на составление алгоритмов и реализация программ в среде*** MATLAB
3	Приближение функции. Решение практических задач аппроксимации и интерполяция ***задачи на составление алгоритма и реализация программ в среде*** MATLAB
4	Численное интегрирование. Методы интегрирования обычной точности ***задачи на составление алгоритма и реализация программ в среде*** MATLAB
4	Численное интегрирование. Методы интегрирования высокой точности ***задачи на составление алгоритма и реализация программ в среде*** MATLAB
5	Решение уравнения с одним неизвестным. Методы с условной сходимостью ***задачи на составление алгоритма и реализация программ в среде*** MATLAB
5	Решение уравнения с одним неизвестным. Методы с безусловной сходимостью ***задачи на составление алгоритма и реализация программ в среде*** MATLAB
6	Решение систем нелинейных уравнений, метод простой итерации ***задачи на составление алгоритма и реализация программ в среде*** MATLAB
6	Решение систем нелинейных уравнений, метод Ньютона - Рафсона ***задачи на составление алгоритма и реализация программ в среде*** MATLAB
7	Одномерная оптимизация. Методы одномерной оптимизации функций без локальных экстремумов. ***задачи на составление алгоритма и реализация программ в среде*** MATLAB
7	Одномерная оптимизация. Методы градиентные одномерной оптимизации функций с локальными экстремумами. ***задачи на составление алгоритма и и реализация программ в среде*** MATLAB
8	Многомерная оптимизация. Методы многомерной оптимизации обычной точности ***задачи на составление алгоритма и реализация программ в среде*** MATLAB
8	Многомерная оптимизация. Методы многомерной оптимизации высокой точности ***задачи на составление алгоритма и программы по нему***
8	Многомерная оптимизация. Методы многомерной оптимизации функций с оврагами ***задачи на составление алгоритма и реализация программ в среде*** MATLAB
9	Дифференциальные уравнения. Методы решения дифференциальных уравнений с обычной точностью ***задачи на составление алгоритма и реализация программ в среде*** MATLAB
9	Дифференциальные уравнения. Методы решения дифференциальных уравнений с высокой точностью ***задачи на составление алгоритма и реализация программ в среде*** MATLAB

8. ПРИМЕРЫ ОЦЕНОЧНЫХ СРЕДСТВ ДЛЯ КОНТРОЛЯ ОСВОЕНИЯ ДИСЦИПЛИНЫ

В соответствии с учебным планом изучение дисциплины завершается итоговым контролем в форме зачета.

Изучение материала каждого модуля заканчивается контролем его освоения в форме сданных лабораторных работ (за каждую работу – максимально 6 баллов), суммарно максимальное число баллов за выполненные и сданные работы - 60 баллов, что соответствует принятой в университете рейтинговой системе оценки знаний.

Общая оценка результатов освоения дисциплины складывается из числа баллов, набранных в семестре и на итоговой контрольной работе (максимально 40 баллов). Максимальная общая оценка всей дисциплины составляет 100 баллов.

8.1. Примерная тематика реферативно-аналитической работы.

Не предусмотрено.

8.2. Примеры лабораторных работ для текущего контроля освоения дисциплины

Для текущего контроля предусмотрено 10 лабораторных работ. Максимальная оценка за лабораторные работы в 1 семестре составляет по 6 баллов за каждую.

Лабораторная работа 1.

Тема 1. Основные этапы решения задачи на компьютере. Разработка и реализация алгоритмов. Структуры алгоритмов. Среда MATLAB: основные операторы, оформление программ в форме скриншота и в виде функций. (Раздел 1).

Тема 2. Выполнение матричных операций: вектора и матрицы, действия над ними. Обращение матриц. (Раздел 2).

Лабораторная работа 2.

Тема 3**.** Решение систем линейных алгебраических уравнений (СЛАУ). Метод Гаусса. Метод простых итераций. Обусловленность системы. Расчет числа обусловленности СЛАУ. (Раздел 2).

Лабораторная работа 3.

Тема 4**.** Обработка результатов измерения одной величины. Расчет точечных и интервальных оценок, использование U-критерия и критерия Стьюдента (Раздел 3).

Лабораторная работа 4.

Тема 5 Приближение функции. Решение практических задач аппроксимации и интерполяция с использованием решателей MATLAB (Раздел3) .

Лабораторная работа 5.

Тема 6 Методы численного интегрирования. Методы прямоугольников «вперед», «назад», «по среднему», метод трапеций. . (Раздел 4).

Тема 7.Методы численного интегрирования высокой точности: метод Симпсона, Ньютона-Котеса 8 порядка. Использование решателей. Сравнение методов по точности. (Раздел 4).

Лабораторная работа 6 .

Тема 8. Решение уравнения с одним неизвестным. Метод половинного деления, метод Ньютона. Сравнение методов. (Раздел 5).

Тема 9.Решение уравнения с одним неизвестным. Метод простых итераций, использование решателей MATLAB (Раздел 5)

Лабораторная работа 7.

Тема 10. Решение систем нелинейных уравнений. Метод простых итераций. Использование решателей simplify, collect, pretty. (Раздел 6).

Тема 11 Решение систем нелинейных уравнений методом Ньютона-Рафсона. Использование решателей solve, diff, subs (Раздел 6)

Лабораторная работа 8.

Тема 12. Решение задач одномерной оптимизации. Методы деления отрезка на три равные части и метод половинного деления, сравнение по коэффициенту эффективности. (Раздел 7).

Тема 13 Решение задач одномерной оптимизации методом золотого сечения. Использование решателейа -fminbnd (Раздел 7).

Лабораторная работа 9.

Темы 14. Решение задач многомерной оптимизации, постановка задачи, построение линий уровня. Шаговые методы поиска экстремума. (Раздел 8).

Тема 15. Многомерная оптимизация. Градиентные методы поиска экстремума (Раздел 8).

Тема 16 Многомерная оптимизация. Безградиентные методы поиска: симплексный, методы случайного поиска. Использование решателей -fminsearch, linprog, fmincon (Раздел 8).

Лабораторная работа 10.
Темы 17. Методы решения дифференциальных уравнений. Постановка задачи Коши. Метод Эйлера, метод Рунге – Кутта. Оценка погрешности (Раздел 9).
Тема 10 Дифференциальные уравнения. Решение "краевой задачи". Метод конечных разностей, метод "пристрелки."Оценка погрешности методов. Использование решателей dsolve, diff (Раздел 9).

8.3. Вопросы для итоговой контрольной работы (4 семестр – ***зачет***).

Максимальное количество баллов за ***итоговую контрольную работу*** – 40 баллов. Контрольная работа состоит из 2-х вопросов.

1 вопрос – 20 баллов, вопрос 2 – 20 баллов.

8.3.1. Примеры контрольных вопросов для итоговой контрольной работы.

Максимальное количество баллов за *итоговую контрольную работу* – 40 баллов.

Вариант 1 .

1) Блок-схемы. Основные типы алгоритмов. Ввод-вывод.

2) Погрешности абсолютные и относительные. Значащие цифры числа. Узкий и широкий смысл. Погрешности вычислений. Погрешности функции нескольких переменных

Вариант 2 .

1) Дисперсия. Среднее значение. Доверительный интервал. Доверительная вероятность. Нахождение доверительного интервала.

2) Одномерные массивы. Ввод-вывод. Сумма. Максимум и минимум. Сортировка. Норма вектора

Вариант 3 .

1) Двумерные массивы. Ввод-вывод. Сумма. Максимум. Минимум. Норма

2) Умножение матриц. Сложение матриц. Транспонирование матриц

Вариант 4 .

1) Нахождение обратной матрицы методом Гаусса-Жордана. Расширенная матрица.

2) СЛАУ. Метод обратной матрицы

Вариант 5.

1) СЛАУ. Метод Гаусса. Модифицированный метод Гаусса

2) СЛАУ. Обусловленность. Метод простых итераций

Вариант 6 .

1) Интерполяция по Лагранжу.

2) Аппроксимация

Вариант 7 .

1) Интегрирование. Метод прямоугольников вперед, назад, в среднем.

2) Интегрирование. Метод трапеций

Вариант 8 .

1) Интегрирование. Метод Симпсона.

2) Нелинейные уравнения. Метод касательных.

Вариант 9 .

1) Нелинейные уравнения. Метод простых итераций.

2) Системы нелинейных уравнений. Метод Ньютона-Рафсена

Вариант 10 .

1) Системы нелинейных уравнений. Метод простых итераций

2) Одномерная оптимизация. Метод деления пополам

Вариант 11 .

1) Одномерная оптимизация. Метод деления на три равных отрезка.

2) Одномерная оптимизация. Золотое сечение

Вариант 12 .

1) Многомерная оптимизация. Градиентный метод

2) Многомерная оптимизация. Симплексный метод

Вариант 13 .

1) Дифференциальные уравнения. Метод Эйлера.

2) Дифференциальные уравнения. Метод Эйлера усовершенствованный

Вариант 14 .

1) Дифференциальные уравнения. Метод Эйлера модифицированный

2) Дифференциальные уравнения. Метод Рунге-Кутта

Вариант 15 .

1) Блок-схемы. Основные типы алгоритмов. Ввод-вывод.

2) Одномерные массивы. Ввод-вывод. Сумма. Максимум и минимум. Сортировка. Норма вектора

Вариант 16 .

1) Дисперсия. Среднее значение. Доверительный интервал. Доверительная вероятность. Нахождение доверительного интервала.

2) Умножение матриц. Сложение матриц. Транспонирование матриц

Вариант 17 .

1) Двумерные массивы. Ввод-вывод. Сумма. Максимум. Минимум. Норма

2) СЛАУ. Метод обратной матрицы

Вариант 18 .

1) Нахождение обратной матрицы методом Гаусса-Жордана. Расширенная матрица.

2) СЛАУ. Обусловленность. Метод простых итераций

Вариант 19 .

1) СЛАУ. Метод Гаусса. Модифицированный метод Гаусса

2) Аппроксимация

Вариант 20 .

1) Интерполяция по Лагранжу.

2) Интегрирование. Метод трапеций

Вариант 21 .

1) Интегрирование. Метод прямоугольников вперед, назад, в среднем.

2) Нелинейные уравнения. Метод касательных.

Вариант 22 .

1) Интегрирование. Метод Симпсона.

2) Системы нелинейных уравнений. Метод Ньютона-Рафсена

Вариант 23 .

1) Нелинейные уравнения. Метод простых итераций.

2) Одномерная оптимизация. Метод деления пополам

Вариант 24 .

1) Системы нелинейных уравнений. Метод простых итераций

2) Одномерная оптимизация. Золотое сечение

Вариант 25 .

1) Одномерная оптимизация. Метод деления на три равных отрезка.

2) Многомерная оптимизация. Симплексный метод

Вариант 26 .

1) Многомерная оптимизация. Градиентный метод

2) Дифференциальные уравнения. Метод Эйлера усовершенствованный

Вариант 27 .

1) Дифференциальные уравнения. Метод Эйлера.

2) Дифференциальные уравнения. Метод Рунге-Кутта

Вариант 28 .

1) Дифференциальные уравнения. Метод Эйлера модифицированный

2) Погрешности абсолютные и относительные. Значащие цифры числа. Узкий и широкий смысл. Погрешности вычислений. Погрешности функции нескольких переменных

Полный перечень оценочных средств приведен в виде отдельного документа, являющегося неотъемлемой частью основной образовательной программы.

9. УЧЕБНО-МЕТОДИЧЕСКОЕ ОБЕСПЕЧЕНИЕ ДИСЦИПЛИНЫ

9.1. Рекомендуемая литература

А. Основная литература

1. Гартман Т.Н., Клушин Д.В. "Моделирование химико-технологических процессов. Принципы применения пакетов компьютерной математики: учебное пособие. – Санкт-Петербург: Лань, 2020. – 404 с.
2. Практикум по основам вычислительной математики. Под редакцией Т. Н. Гартмана. М.-РХТУ им. Д. И. Менделеева . 2007г. – 56 с.
3. Курс лекций по основам вычислительной техники. Часть 2. Под редакцией А. И.Бояринова. М.-МХТИ им Д. И. Менделеева 1977г.- 48с.
4. Методические указания по использованию методов решения систем уравнений на ЭВМ для студентов химиков-технологов. Под редакцией А. И. Бояринова. М.-МХТИ им Д. И. Менделеева 1985г.- 48с.
5. MATLAB. Самоучитель. Практический подход, 2-е издание. – СПб. –Наука и Техника. 2015г.- 448с
6. Решение типовых задач одномерной и многомерной оптимизации с применением пакета MATLAB: учеб. пособие / под ред. проф. Т.Н. Гартмана. – М.: РХТУ им. Д.И. Менделеева, 2011 – 94 с.
7. Методические указания по использованию статистических методов обработки результатов измерений для студентов химиков - технологов. Под редакцией А. И. Бояринова. М.-МХТИ им. Д. И. Менделеева 1985г.- 52с

Б. Дополнительная литература

1. Введение в системы прикладной информатики химических предприятий. Под редакцией Т.Н. Гартмана. М.-РХТУ им Д. И. Менделеева 2006г. -62с.
2. Практику по основам вычислительной техники. Под редакцией А. И.Бояринова. М.-МХТИ им Д. И. Менделеева 1972г.- 80с
3. Ревинская О. Г. Основы программирования в MATLAB.: учеб. пособие. — СПб.: БХВ-Петербург, 2016. — 208 с.: ил. —
4. Курбатова Н.В., Пустовалова О.Г. «Основы MATLAB в примерах и задачах» Учебно-методическое пособие. Южный федеральный университет, 2017

9.2. Рекомендуемые источники научно-технической информации

- Раздаточный иллюстративный материал.
- Методические рекомендации по выполнению лабораторных работ.

9.3. Средства обеспечения освоения дисциплины

Для реализации учебной программы подготовлены следующие средства обеспечения освоения дисциплины:

- комплект технических средств для демонстрации презентаций
- лицензионный пакет MATLAB – сетевая версия на 20 рабочих станций
- Почтовый мессенджер e-mail
- Видеоконференции в Skype
- Электронная информационно-образовательная среда ЭИОС

Для освоения дисциплины используются следующие нормативные и нормативно-методические документы (обновить даты обращения):

− Федеральный закон Российской Федерации от 29.12.2012 № 273-ФЗ «Об образовании в Российской Федерации» [Электронный ресурс] – Режим доступа: http://pravo.gov.ru/proxy/ips/?docbody=&nd=102162745&intelsearch=273-%D4%C7 (дата обращения: 20.05.2019)

− Федеральные государственные образовательные стандарты высшего образования // Координационный совет учебно-методических объединений и научно-методических советов высшей школы. Портал Федеральных образовательных стандартов высшего образования [Электронный ресурс] – Режим доступа: http://fgosvo.ru/fgosvo/92/91/4 (дата обращения: 20.05.2019).

− Приказ Министерства образования и науки РФ от 23.08.2017 № 816 «Об утверждении Порядка применения организациями, осуществляющими образовательную деятельность, электронного обучения, дистанционных образовательных технологий при реализации образовательных программ» [Электронный ресурс]. Режим доступа: http://pravo.gov.ru/proxy/ips/?docbody=&nd=102447332&intelsearch=816+%EF%F0%E8%EA%E0%E7 (дата обращения: 20.05.2019).

При освоении дисциплины студенты должны использовать информационные и информационно-образовательные ресурсы следующих порталов и сайтов:

– Система федеральных образовательных порталов. Система открытого образования. Консалтинговый центр ИОС ОО РФ [Электронный ресурс] – Режим доступа: http://www.openedu.ru (дата обращения: 20.05.2019).

– Информационная система «Единое окно доступа к образовательным ресурсам». URL: http://window.edu.ru/ (дата обращения: 20.05.2019).

– ФЭПО: соответствие требованиям ФГОС [Электронный ресурс] – Режим доступа: http://fepo.i-exam.ru/ (дата обращения: 20.05.2019).

10. МЕТОДИЧЕСКИЕ УКАЗАНИЯ ДЛЯ ОБУЧАЮЩИХСЯ

10.1. Для студентов, обучающихся по очной форме, без использования электронного образования и дистанционных образовательных технологий

Методические рекомендации по организации учебной работы обучающегося в бакалавриате направлены на повышение ритмичности и эффективности его аудиторной и самостоятельной работы по дисциплине.

Дисциплина «***Вычислительная математика в технологии и переработке полимеров*** » включает 9 разделов, каждый из которых имеет определенную логическую завершенность. При изучении материала каждого раздела рекомендуется регулярное повторение законспектированного материала на лабораторных занятиях, а также дополнение его сведениями из литературных источников, представленных в учебной программе. При работе с указанными источниками рекомендуется составлять краткий конспект с обязательным фиксированием библиографических данных источника. Изучение материала каждого раздела заканчивается контролем его освоения в форме лабораторной работы. Результаты выполнения лабораторной работы оцениваются в соответствии с принятой в университете рейтинговой системой оценки знаний.

Учебная программа дисциплины «***Вычислительная математика в технологии и переработке полимеров*** » предусматривает проведение лабораторного практикума в объеме 32 ч. Работы выполняются в часы, выделенные учебным планом в 4 семестре. Лабораторный практикум выполняется после изучения теоретического материала по соответствующим темам. Лабораторные работы охватывают все разделы.

Целью выполнения лабораторных работ является закрепление полученных знаний по дисциплине, расширение эрудиции и кругозора студента бакалавриата, развитие творческого потенциала и самостоятельного мышления студента, получение опыта проведения работ и умения формулировать выводы по выполненной работе. В задачи подготовки к

выполнению лабораторных работ входит приобретение навыков работы с информационными ресурсами, а также знакомство с правилами оформления лабораторных работ.

При подготовке к выполнению лабораторных работ студент должен руководствоваться следующими основными принципами:

– сочетание в работе, с одной стороны, теоретических положений и сведений, изложенных в дисциплине «***Вычислительная математика в технологии и переработке полимеров*** », с другой, – результатов новейших разработок в области вычислительной математики;

– творческий аналитический подход к полученным в лабораторной работе результатам, исключающий их простое перечисление и изложение.

Работа над подготовкой в лабораторной работе ориентирована, в первую очередь, на самостоятельную работу обучающегося с информационными ресурсами, раздаточным материалам, научно-технической и справочной литературой, ресурсами Интернета, базами данных. Доступ к указанным ресурсам обеспечивается фондами научно-технической библиотеки вуза и городских научно-технических библиотек, электронными библиотеками и поисковыми системами Интернета, материалами тематических выставок и научно-технических конференций.

Содержание и оформление лабораторных работ оценивается в соответствии с принятой в университете рейтинговой системой оценки знаний. Максимальная оценка за выполнение всех работ лабораторного практикума составляет 60 баллов. Совокупная оценка текущей работы студента бакалавриата в семестре складывается из оценок за выполнение лабораторного практикума (максимальная оценка 60 баллов). Максимальная оценка текущей работы в каждом семестре составляет 6 баллов.

В соответствии с учебным планом изучение материала разделов _ и _ происходит в 4 семестре и заканчивается контролем его освоения в форме 10 лабораторных работ (максимальная оценка 6 баллов за каждую контрольную работу) и ***итоговой контрольной работы*** (максимальная оценка – 40 баллов).

10.2. Для студентов, обучающихся по очной форме, с использованием электронного образования и дистанционных образовательных технологий

При использовании электронного обучения и дистанционных образовательных технологий занятия полностью или частично проводятся в режиме онлайн. Объем дисциплины и распределение нагрузки по видам работ соответствует п. 4.1. Распределение баллов соответствует п. 10.1 либо может быть изменено в соответствии с
решением кафедры, в случае перехода на ЭО и ДОТ в процессе обучения. Решение кафедры об используемых технологиях и системе оценивания достижений обучающихся
принимается с учетом мнения ведущего преподавателя и доводится до обучающихся.

11. МЕТОДИЧЕСКИЕ УКАЗАНИЯ ДЛЯ ПРЕПОДАВАТЕЛЕЙ

11.1. Для преподавателей, при реализации программы по очной форме, без использования электронного образования и дистанционных образовательных технологий

Дисциплина «***Вычислительная математика в технологии и переработке полимеров*** » изучается в 4 семестре бакалавриата.

При подготовке и проведении занятий преподаватель должен ориентироваться на то, что студенты, обучающиеся в бакалавриате, имеют общую подготовку по общенаучным, общеинженерным дисциплинам и основным профессиональным дисциплинам профиля, в объеме, предусмотренном учебным планом бакалавриата, а также опыт восприятия и конспектирования изучаемого материала. В связи с этим материал дисциплины должен опираться на полученные знания и быть ориентирован на их расширение и углубление в соответствии с современными теоретическими представлениями и технологическими новациями. Обучение студентов может быть организовано как в виде традиционных лабораторных занятий, так и научной дискуссии, которая помогает приобрести навыки и умения обосновывать круг рассматриваемых вопросов, формулировать главные по-

ложения, определения и практические выводы из теоретических положений. На занятиях должна прослеживаться взаимосвязь рассматриваемых вопросов с ранее изученным материалом.

Основной задачей преподавателя, ведущего занятия по дисциплине «***Вычислительная математика в технологии и переработке полимеров*** », является формирование у студентов компетенций в области информационных технологий и вычислительных методов. При выборе материала для занятий желательно обращаться к опыту ведущих отечественных и зарубежных научно-исследовательских центров, научно-производственных фирм и предприятий, использовать их научные, информационные и рекламные материалы и проводить их сравнительный анализ.

Одним из требований стандарта является использование в учебном процессе активных и интерактивных методов проведения занятий в сочетании с неаудиторной (самостоятельной) работой с целью формирования и развития профессиональных навыков обучающихся.

В процессе освоения дисциплины «Вычислительная математика» используется взаимодействие между преподавателем и студентами посредством сети "Интернет".

Занятие проводится по стандартной форме преподавания и выполняет информационную функцию. Для сокращения времени конспектирования материала, с целью освобождения времени на ответы студентам по излагаемому материалу используются методические приемы интерактивных методов обучения: преподаватель готовит к каждому занятию раздаточный информационный материал на бумажном носителе, часть необходимого информационного материала передается через сеть "Интернет". В начале занятия объявляется тема, во время проведения заключительной части занятия подводятся итоги, с учетом ответов на вопросы студентов.

Во время проведения лабораторных занятий студенты прорабатывают и закрепляют материал, полученный от преподавателя заранее, в том числе через сеть "Интернет", общаются не только с преподавателем, но и между собой, что повышает эффективность процесса понимания, усвоения и творческого применения получаемых знаний.

При проведении занятий преподаватель может рекомендовать студентам проработку дополнительной литературы по тематике занятия, организуя ее обсуждение на лабораторных занятиях, что формирует у студентов навык к самостоятельной работе с разнообразными литературными источниками.

При проведении лабораторного практикума преподавателю основное внимание следует уделять формированию у студентов умения активно использовать полученные знания по дисциплине «***Вычислительная математика в технологии и переработке полимеров*** » для подготовки, проведения и «защиты» лабораторных работ.

11.2. Для преподавателей, при реализации программы по очной форме, с использованием электронного образования и дистанционных образовательных технологий

При использовании электронного обучения и дистанционных образовательных технологий занятия полностью или частично проводятся в режиме онлайн. Объем дисциплины и распределение нагрузки по видам работ соответствует п. 4.1. Распределение баллов соответствует п. 10.1 либо может быть изменено в соответствии с
решением кафедры, в случае перехода на ЭО и ДОТ в процессе обучения. Решение кафедры об используемых технологиях и системе оценивания достижений обучающихся
принимается с учетом мнения ведущего преподавателя и доводится до обучающихся.

Реализация ЭО и ДОТ предполагает использование следующих видов и учебной деятельности: онлайн консультации, практические занятия, видео-лекции; лабораторные
работы, проводимые полностью или частично с применением ЭО и ДОТ; текущий контроль в режиме тестирования и проверки домашних заданий; онлайн консультации по курсовому проектированию; самостоятельная работа.

При реализации РПД в зависимости от конкретной ситуации ЭО и ДОТ могут быть применены в следующем виде:
• объем часов контактной работы обучающихся с преподавателем не сокращается) и электронные образовательные ресурсы (ЭОР) методически обеспечивают самостоятельную работу обучающихся в объеме, предусмотренном рабочей программой
данной дисциплины. При этом в случае необходимости занятия проводятся в режиме онлайн;

12. ПЕРЕЧЕНЬ ИНФОРМАЦИОННЫХ ТЕХНОЛОГИЙ, ИСПОЛЬЗУЕМЫХ В ОБРАЗОВАТЕЛЬНОМ ПРОЦЕССЕ

Информационную поддержку изучения дисциплины осуществляет Информационно-библиотечный центр (ИБЦ) РХТУ им. Д.И. Менделеева, который обеспечивает обучающихся основной учебной, учебно-методической и научной литературой, необходимой для организации образовательного процесса по дисциплине. Общий объем многоотраслевого фонда ИБЦ на 01.01.2019 составляет 1 708 372 экз.

Фонд ИБЦ располагает учебной, учебно-методической и научно-технической литературой в форме печатных и электронных изданий, а также включает официальные, справочно-библиографические, специализированные отечественные и зарубежные периодические и информационные издания. ИБЦ обеспечивает доступ к профессиональным базам данных, информационным, справочным и поисковым системам.

Каждый обучающийся обеспечен свободным доступом из любой точки, в которой имеется доступ к сети Интернет и к электронно-библиотечной системе (ЭБС) Университета, которая содержит различные издания по основным изучаемым дисциплинам и сформирована по согласованию с правообладателями учебной и учебно-методической литературы.

Для более полного и оперативного справочно-библиографического и информационного обслуживания в ИБЦ реализована технология Электронной доставки документов.

Электронные информационные ресурсы, используемые в процессе обучения

№	Электронный ресурс	Реквизиты договора (номер, дата заключения, срок действия), ссылка на сайт ЭБС, сумма договора, количество ключей	Характеристика библиотечного фонда, доступ к которому предоставляется договором
1	ЭБС «Лань»	Принадлежность - сторонняя Реквизиты договора - ООО «Издательство «Лань», договор №29.01-З-2.0-827/2018 от 26.09.2018 г. Сумма договора – 357 000-00 С «26» сентября 2018г. по **«25» сентября 2019г.** Ссылка на сайт ЭБС – http://e.lanbook.com Количество ключей - доступ для всех пользователей РХТУ с любого компьютера.	Электронно-библиотечная система издательства "Лань" — ресурс, включающий в себя как электронные версии книг ведущих издательств учебной и научной литературы (в том числе университетских издательств), так и электронные версии периодических изданий по различным областям знаний. ЭБС «ЛАНЬ» предоставляет пользователям мобильное приложение для iOS и Android, в которых интегрированы бесплатные сервисы для незрячих студентов и

	ЭБС «ЛАНЬ»	Принадлежность - сторонняя Реквизиты договора - ООО «Издательство «Лань», договор № 33.03-Р-2.0-1775/2-10 от 26.09.2019г. Сумма договора – 642 083-68 **С «26» сентября 2019г. по «25» сентября 2020г.** Ссылка на сайт ЭБС – http://e.lanbook.com Количество ключей - доступ для всех пользователей РХТУ с любого компьютера.	синтезатор речи. **Коллекции**: «Химия» - изд-ва НОТ, «Химия» - изд-ва Лаборатория знаний, «Химия» - изд-ва «ЛАНЬ», «Химия»-КНИТУ(Казанский национальный исследовательский технологический университет), «Химия» - изд-ва ФИЗМАТЛИТ, «Информатика» - изд-ва "Лань", Национальный Открытый Университет"ИНТУИТ", "Инженерно-технические науки" изд-ва "Лань". Коллекции: «Химия» - изд-ва НОТ, «Химия» - изд-ва Лаборатория знаний, «Химия» - изд-ва «ЛАНЬ», «Химия»-КНИТУ(Казанский национальный исследовательский технологический университет), «Химия» - изд-ва ФИЗМАТЛИТ, «Информатика» - изд-ва «ЛАНЬ», Национальный Открытый Университет«ИНТУИТ», Инженерно-технические науки" изд-ва «ЛАНЬ», «Теоретическая механика» изд-ва «ЛАНЬ», Экономика и менеджмент» изд-ва Дашков и К. А также отдельные издания в соответствии с Договором.

2.	Электронно - библиотечная система ИБЦ РХТУ им. Д.И.Менделеева (на базе АИБС «Ирбис»)	Принадлежность – собственная РХТУ. Ссылка на сайт ЭБС – http://lib.muctr.ru/ Доступ для пользователей РХТУ с любого компьютера.	Электронные версии учебных и научных изданий авторов РХТУ по всем ООП.
3.	ЭБС «Научно-электронная библиотека eLibrary.ru».	Принадлежность – сторонняя Реквизиты договора – ООО «РУНЭБ», договор № 29.01-Р-2.0-1020/2018 от 07.12.2018 г. Сумма договора - 934 693-00 С «01» января 2019 г. по «31» декабря 2019 г. Ссылка на сайт – http://elibrary.ru Количество ключей – доступ для пользователей РХТУ по ip-адресам неограничен.	Электронные версии периодических и непериодических изданий по различным отраслям науки
4.	БД ВИНИТИ РАН	Принадлежность сторонняя Договор № 5Д/2018 от 01.02.2018 г. Сумма договора - 24000-00 С «02» февраля 2018 г. **по «05» мая 2019 г.** Ссылка на сайт- http://www.viniti.ru/ Количество ключей – локальный доступ для пользователей РХТУ в ИБЦ РХТУ.	Крупнейшая в России баз данных по естественным, точным и техническим наукам. Включает материалы РЖ (Реферативного журнала) ВИНИТИ с 1981 г. Общий объем БД - более 28 млн. документов
5.	American Institute of Physics (AIP)	Принадлежность сторонняя. Национальная подписка (Минобрнауки+ ГПНТБ) Сублицензионный договор	Коллекция журналов по техническим и естественным наукам издательства Амери-

		№ AIP/130 от 24.10.2019 г. С «01» июля 2019 г. по «31» декабря 2019 г. Ссылка на сайт – http://scitation.aip.org/ Количество ключей – доступ для пользователей РХТУ по ip-адресам неограничен.	канского института физики (AIP)
6.	Scopus	Принадлежность сторонняя. Национальная подписка (Минобрнауки+ ГПНТБ) Сублицензионный договор № Scopus/130 от 09.10.2019 г. С «01» июля 2019 г. по «31» декабря 2019 г. Ссылка на сайт – http://www.scopus.com. Количество ключей – доступ для пользователей РХТУ по ip-адресам неограничен.	Мультидисциплинарная реферативная и наукометрическая база данных издательства **ELSEVIER**
7.	Электронные ресурсы издательства SpringerNature	Принадлежность – сторонняя Национальная подписка (Минобрнауки+РФФИ) Информационное письмо РФФИ № 809 от 24.06.2019 г. С «01» января 2019 г. по «31» декабря 2019 г. Ссылка на сайт http://link.springer.com/ Количество ключей - доступ для пользователей РХТУ по ip-адресам неограничен.	- Полнотекстовая коллекция электронных журналов Springer по различным отраслям знаний. - Полнотекстовые 85 журналов Nature Publishing Group - Коллекция научных протоколов по различным отраслям знаний Springer Protocols - Коллекция научных материалов в области физических наук и инжиниринга Springer Materials (The Landolt-Bornstein Database) - Полный доступ к статическим и динамическим справочным изданиям по лю-

			бой теме - Реферативная база данных по чистой и прикладной математике zbMATH - Nano Database
8.	ЭБС «ЮРАЙТ»	Принадлежность - сторонняя Реквизиты договора – ООО «Электронное издательство ЮРАЙТ», Договор № №29.01-З-2.0-1168/2018 от 11.01.2019 г. С «11» января 2019 г. по «»10» января 2020 г. Ссылка на сайт ЭБС - https://biblio-online.ru/ Сумма договора – 220 000-00 руб. Количество ключей - доступ для всех пользователей РХТУ с любого компьютера.	Электронная библиотека включает более 5000 наименований учебников и учебных пособий по всем отраслям знаний для всех уровней профессионального образования от ведущих научных школ с соблюдением требований новых ФГОСов.

13. МАТЕРИАЛЬНО-ТЕХНИЧЕСКОЕ ОБЕСПЕЧЕНИЕ ДИСЦИПЛИНЫ

В соответствии с учебным планом занятия по дисциплине «***Вычислительная математика в технологии и переработке полимеров*** » проводятся в форме лабораторных работ и самостоятельной работы обучающегося.

13.1. Оборудование, необходимое в образовательном процессе:

Учебная аудитория, оборудованная электронными средствами демонстрации (компьютер со средствами звуковоспроизведения, проектор, экран) и учебной мебелью; учебная лаборатория для проведения лабораторных занятий.

13.2. Учебно-наглядные пособия:

Компьютерные презентации по некоторым разделам курса.

13.3. Компьютеры, информационно-телекоммуникационные сети, аппаратно-программные и аудиовизуальные средства:

Персональные компьютеры, укомплектованные проигрывателями CD и DVD, принтерами и программными средствами, проекторы, экраны; аудитории со стационарными комплексами отображения информации с любого электронного носителя; WEB-камеры; цифровой фотоаппарат; копировальные аппараты; локальная сеть с выходом в

Интернет, программное обеспечение MATLAB Academic Individual и Optimization Toolbox Academic Individual.

13.4. Печатные и электронные образовательные и информационные ресурсы:

Учебники, учебные и учебно-методические пособия по основным разделам курса.

Электронные образовательные ресурсы: кафедральные библиотеки электронных изданий по дисциплинам вариативной части; учебно-методические разработки кафедры в электронном виде.

13.5. Перечень лицензионного программного обеспечения:

№ пп	Наименование ПО	Кол-во	Назначение	Категория ПО	Срок действия лицензии	Подтверждающие документы
1	Microsoft Office Standard 2007	210	Офисный пакет	лицензионное	бессрочная	Государственный контракт № 143-164ЭА/2010 от 14.12.10, Акт № Tr048787, накладная № Tr048787 от 20.12.10 Microsoft Open License Номер лицензии 42931328
2	Micosoft Office Standard 2010	10	Офисный пакет	лицензионное	бессрочная	Государственный контракт № 143-164ЭА/2010 от 14.12.10, Акт № Tr048787, накладная № Tr048787 от 20.12.10 Microsoft Open License Номер лицензии 47837477
3	Microsoft Windows 8.1 Профессиональный (Русский)	Количество лицензий не ограничено согласно условиям подписки Microsoft Azure Dev Tools for Teaching	Офисный пакет	лицензионное	03.04.2020	Подписка Microsoft Azure Dev Tools for Teaching, соглашение ICM-171214 от 4.04.2019, действительно до 3.04.2020
4	MATLAB Academic	3	Программна	лицензионное	бессрочная	Государственный контракт №

	new Product Group Licenses (per License)		я среда технических вычислений			143-164ЭА/2010 от 14.12.10, Акт № Tr048787, накладная № Tr048787 от 20.12.10
5	MATLAB Classroom Suite new Product From 25 to 49 Concurrent Licenses (per License)	25	Программная среда технических вычислений	лицензионное	бессрочная	Государственный контракт № 143-164ЭА/2010 от 14.12.10, Акт № Tr048787, накладная № Tr048787 от 20.12.10
6	MATLAB Academic Individual и Optimization Toolbox Academic Individual	10	Программная среда технических вычислений	лицензионное	бессрочная	Договор № Tr000210400 с АО «СофтЛайн Трейд», акт предоставления прав №Tr087691 от 27.12.2017

14. ТРЕБОВАНИЯ К ОЦЕНКЕ КАЧЕСТВА ОСВОЕНИЯ ПРОГРАММЫ

Наименование модулей	Основные показатели оценки	**Формы и методы контроля и оценки**
Раздел 1. Характеристика методов вычислительной математики и их особенности. Основные этапы решения задач численными методами на компьютерах.	Знает основные особенности СКМ, стандартные функции и возможности решателей (solver) MATLAB. Умеет читать и реализовывать алгоритмы, записанные в виде блок-схем.	Реферат. Устный опрос на занятиях. Итоговая контрольная работа
Раздел 2. Выполнение матричных операций на языке MATLAB и решение систем линейных алгебраических уравнений (СЛАУ).	Знает основные алгоритмы решения СЛАУ. Владеет приемами вычислительной математики реализации алгоритмов решения СЛАУ в среде MATLAB	Опрос перед выполнением лабораторных работ. Реализация программ на занятиях. Итоговая контрольная работа
Раздел 3. Обработка результатов измерения одной величины. Приближение функции с одной независимой переменной.	Знает основные алгоритмы обработки результатов измерений. Владеет методикой обработки результатов измерений	Опрос перед выполнением лабораторных работ. Реализация программ на занятиях. Итоговая контрольная работа
Раздел 4. Вычисление интегралов с одной переменной численными методами.	Знает различные алгоритмы численного интегрирования. Умеет давать оценку методик и давать рекомендации по выбору определенного алгоритма	Реферат. Реализация алгоритмов. Итоговая контрольная работа
Раздел 5. Решение нелинейных уравнений численными методами.	Знает и владеет различными алгоритмами решения нелинейного уравнения. . Умеет давать оценку методик и давать рекомендации по выбору определенного алгоритма	Опрос перед выполнением лабораторных работ. Реализация программ на занятиях. Итоговая контрольная работа
Раздел 6. Решение систем нелинейных уравнений численными методами.	Знает алгоритмы решения систем нелинейных уравнений. Умеет реализовывать алгоритмы в редакторе МАТЛАБ, а также владеет использованием решателей.	Реализация алгоритмов. Итоговая контрольная работа
Раздел 7. Решение задач одномерной оптимизации численными методами.	Знает особенности алгоритмов одномерной оптимизации. Владеет методикой использования решателей	Опрос перед выполнением лабораторных работ. Реализация программ на занятиях. Итоговая контрольная работа
Раздел 8. Решение задач многомерной оптимиза-	Знает особенности алгоритмов многомерной оптимизации. Владеет методи-	Опрос перед выполнением лабораторных

ции численными методами.	кой использования решателей	работ. Реализация программ на занятиях. Итоговая контрольная работа
Раздел 9. Решение дифференциальных уравнений численными методами.	Знает алгоритмы решения задачи Коши и «краевой» задачи. Владеет методикой использования решателей.	Опрос на занятиях. Проверка домашнего задания. Итоговая контрольная работа

15. ОСОБЕННОСТИ ОРГАНИЗАЦИИ ОБРАЗОВАТЕЛЬНОГО ПРОЦЕССА ДЛЯ ИНВАЛИДОВ И ЛИЦ С ОГРАНИЧЕННЫМИ ВОЗМОЖНОСТЯМИ ЗДОРОВЬЯ

Обучение инвалидов и лиц с ограниченными возможностями здоровья осуществляется в соответствии с:

− Порядком организации и осуществления образовательной деятельности по образовательным программам – программам бакалавриата, программам специалитета, программам магистратуры (Приказ Минобрнауки РФ от 05.04.2017 № 301);

− Положением о Порядке организации и осуществления образовательной деятельности по образовательным программам – программам бакалавриата, программам специалитета, программам магистратуры в Российском химико-технологическом университете имени Д.И. Менделеева (утв. решением Ученого совета университета от 28.06.2017, протокол № 9);

− Методическими рекомендациями по организации образовательного процесса для обучения инвалидов и лиц с ограниченными возможностями здоровья в образовательных организациях высшего образования, в том числе оснащенности образовательного процесса (утверждены заместителем Министра образования и науки РФ А.А. Климовым от 08.04.2014 № АК-44/05вн).

Дополнения и изменения к рабочей программе дисциплины
«Вычислительная математика в технологии и переработке полимеров»
основной образовательной программы
Направление подготовки 18.03.01 Химическая технология
Профиль подготовки – «Технология и переработка полимеров»

Форма обучения: очная

Номер изменения/ дополнения	Содержание дополнения/изменения	Основание внесения изменения/дополнения
1.	Изменения в части использования ЭО и ДОТ при реализации основных профессиональных образовательных программ	Приказ ректора РХТУ им. Д.И. Менделеева от 16.03.2020 № 163-А «О предупреждении распространения новой коронавирусной инфекции»
		протокол заседания Ученого совета № от « » 20 г.
		протокол заседания Ученого совета № от « » 20 г.
		протокол заседания Ученого совета № от « » 20 г.
		протокол заседания Ученого совета № от « » 20 г.

Министерство науки и высшего образования Российской Федерации
Федеральное государственное бюджетное образовательное учреждение
высшего образования
«Российский химико-технологический университет
имени Д.И. Менделеева»

«УТВЕРЖДАЮ»
Ректор РХТУ им. Д.И. Менделеева
_____ А.Г. Мажуга
«3» июня 2019 г.

РАБОЧАЯ ПРОГРАММА

ДИСЦИПЛИНЫ

«Дискретная математика в технологии и переработке полимеров» (Б1.В.ДВ.02.02)

Направление подготовки 18.03.01 – «Химическая технология»
Профиль «Технология и переработка полимеров»

Квалификация: бакалавр

Программа одобрена
Методической комиссией
РХТУ им. Д.И. Менделеева
«31» мая 2019 г.

Председатель _____ Н.А. Макаров

Москва, 2019 г.

Программа составлена заведующим кафедрой высшей математики, к.т.н., Е.Г.Рудаковской, доцентом кафедры высшей математики, к.т.н. А.Н.Шайкиным., доцентом кафедры высшей математики, к.т.н. В.В.Осипчик

Программа рассмотрена и одобрена на заседании кафедры высшей математики РХТУ им. Д.И. Менделеева « 17 » апреля 2019 г., протокол № 9

ОГЛАВЛЕНИЕ

1. ЦЕЛИ И ЗАДАЧИ ДИСЦИПЛИНЫ…….. 4
2. ТРЕБОВАНИЯ К РЕЗУЛЬТАТАМ ОСВОЕНИЯ ДИСЦИПЛИНЫ…….. 4
3. ОБЪЕМ ДИСЦИПЛИНЫ И ВИДЫ УЧЕБНОЙ РАБОТЫ ……..…….. 5
4. СОДЕРЖАНИЕ ДИСЦИПЛИНЫ……. 5
   4.1. Разделы дисциплины и виды занятий для студентов очного отделения……... 5
   4.2. Краткое содержание дисциплины…… 7
5. СООТВЕТСТВИЕ СОДЕРЖАНИЯ ТРЕБОВАНИЯМ К РЕЗУЛЬТАТАМ ОСВОЕНИЯ ДИСЦИПЛИНЫ……..... 8
6. ПРАКТИЧЕСКИЕ ЗАНЯТИЯ……..…… 9
   6.1. Примерные темы практических занятий по дисциплине…….…….. 9
7. САМОСТОЯТЕЛЬНАЯ РАБОТА. ……..... 10
8. ОЦЕНОЧНЫЕ СРЕДСТВА ДЛЯ КОНТРОЛЯ ОСВОЕНИЯ ДИСЦИПЛИНЫ……. 10
   8.1. Примеры контрольных вопросов для текущего контроля освоения дисциплины…….…… 10
   8.2 Примеры контрольных работ……..... 10
   8.3. Вопросы для итогового контроля освоения дисциплины……..... 12
9. УЧЕБНО-МЕТОДИЧЕСКОЕ ОБЕСПЕЧЕНИЕ ДИСЦИПЛИНЫ……..…. 14
   9.1. Рекомендуемая литература…….…….. 14
   9.2. Рекомендуемые источники научно-технической информации…….…. 14
   9.3. Средства обеспечения освоения дисциплины……..….. 14
10. МЕТОДИЧЕСКИЕ УКАЗАНИЯ ДЛЯ ОБУЧАЮЩИХСЯ…….. 15
    10.1. Для обучающихся по очной форме без использования электронного образования и дистанционных образовательных технологий……... 15
    10.2. Для обучающихся по очной форме с использованием электронного образования и дистанционных образовательных технологий……..... 16
11. МЕТОДИЧЕСКИЕ УКАЗАНИЯ ДЛЯ ПРЕПОДАВАТЕЛЕЙ……... 16
    11.1. Для преподавателей, при реализации программы по очной форме обучения, без использования электронного образования и дистанционных образовательных технологий…… 16
    11.2. Для преподавателей, при реализации программы по очной форме обучения. с использованием электронного образования и дистанционных образовательных технологий…….. 17
12. ПЕРЕЧЕНЬ ИНФОРМАЦИОННЫХ ТЕХНОЛОГИЙ, ИСПОЛЬЗУЕМЫХ В ОБРАЗОВАТЕЛЬНОМ ПРОЦЕССЕ…… 18
13. МАТЕРИАЛЬНО-ТЕХНИЧЕСКОЕ ОБЕСПЕЧЕНИЕ ДИСЦИПЛИНЫ……. 20
    13.1. Оборудование, необходимое в образовательном процессе…….. 20
    13.2. Учебно-наглядные пособия…….…… 20
    13.3. Компьютеры, информационно-телекоммуникационные сети, аппаратно-программные и аудиовизуальные средства……..…. 20
    13.4. Печатные и электронные образовательные и информационные ресурсы…….. 20
    13.5. Перечень лицензионного программного обеспечения…….……. 20
14. ТРЕБОВАНИЯ К ОЦЕНКЕ КАЧЕСТВА ОСВОЕНИЯ ПРОГРАММЫ…….…..... 21
15. ОСОБЕННОСТИ ОРГАНИЗАЦИИ ОБРАЗОВАТЕЛЬНОГО ПРОЦЕССА ДЛЯ ИНВАЛИДОВ И ЛИЦ С ОГРАНИЧЕННЫМИ ВОЗМОЖНОСТЯМИ ЗДОРОВЬЯ…… 23

1. ЦЕЛИ И ЗАДАЧИ ДИСЦИПЛИНЫ

Программа составлена в соответствии с требованиями Федерального государственного образовательного стандарта (ФГОС ВО) для направления подготовки бакалавров **18.03.01 Химическая технология,** рекомендациями методической комиссии и накопленного опыта преподавания дисциплины кафедрой высшей математики РХТУ им. Д.И.Менделеева. Программа рассчитана на изучение курса в течение одного семестра.

Дисциплина «**Дискретная математика в технологии и переработке полимеров**» относится к дисциплинам учебного плана. Для успешного освоения дисциплины студент должен знать основные понятия и методы, изучаемые в дисциплине «Математика».

Целью дисциплины является формирование у студентов системы основных понятий, используемых для построения важнейших математических моделей, и математических методов для описания различных химико-технологических процессов.

Задача дисциплины сводится к созданию фундаментальной математической базы, а также развитию навыков математического мышления и использования их для решения практических задач.

Дисциплина **«Дискретная математика в технологии и переработке полимеров»** преподается в 4 семестре. Контроль успеваемости студентов ведется по принятой в университете рейтинговой системе.

2. ТРЕБОВАНИЯ К РЕЗУЛЬТАТАМ ОСВОЕНИЯ ДИСЦИПЛИНЫ

Изучение дисциплины **«Дискретная математика в технологии и переработке полимеров»** при подготовке бакалавров по направлению **18.03.01 Химическая технология,** профиль **«Технология и переработка полимеров»** направлено на приобретения следующих компетенций:

2.1. Профессиональные:

- способностью проводить анализ сырья, материалов и готовой продукции, осуществлять оценку результатов анализа (ПК-10);
- способностью планировать и проводить физические и химические эксперименты, проводить обработку их результатов и оценивать погрешности, выдвигать гипотезы и устанавливать границы их применения, применять методы математического анализа и моделирования, теоретического и экспериментального исследования (ПК-16).

В результате изучения дисциплины студент должен:

знать:

-основные понятия и методы дискретной математики, математических методов решения профессиональных задач.

уметь:

- применять математические методы при решении типовых профессиональных задач.

владеть:

-методами построения математической модели типовых профессиональных задач и содержательной интерпретации полученных результатов.

3. ОБЪЕМ ДИСЦИПЛИНЫ И ВИДЫ УЧЕБНОЙ РАБОТЫ

Вид учебной работы	Всего		Семестр	
			4	
	ЗЕ	Акад. ч.	**ЗЕ**	Акад. ч.
Общая трудоемкость дисциплины	**3**	**108**	**3**	**108**
Контактная работа – аудиторные занятия:	**0,89**	**32**	**0,89**	**36**
Лекции	-	-	-	-
Практические занятия (ПЗ)	0,89	32	0,89	32
Самостоятельная работа	**2,11**	**76**	**2,11**	**76**
Контактная самостоятельная работа	2,11	0,2	2,11	0,2
Самостоятельное изучение разделов дисциплины		75,8		75,8
Вид контроля - Зачет				
Вид итогового контроля:			**Зачет**	

Вид учебной работы	Всего		Семестр	
			4	
	ЗЕ	Астр. ч.	**ЗЕ**	Астр. ч.
Общая трудоемкость дисциплины	**3**	**81**	**3**	**81**
Контактная работа – аудиторные занятия:	**0,89**	**24**	**0,89**	**24**
Лекции	-	-	-	-
Практические занятия (ПЗ)	0,89	24	0,89	24
Самостоятельная работа	**2,11**	**57**	**2,11**	**57**
Контактная самостоятельная работа	2,11	0,15	2,11	0,15
Самостоятельное изучение разделов дисциплины		56,85		56,85
Вид контроля - Зачет				
Вид итогового контроля:			**Зачет**	

4. СОДЕРЖАНИЕ ДИСЦИПЛИНЫ

4.1. Разделы дисциплины и виды занятий

№ п/п	Раздел дисциплины	Часы			
		Всего	Лекции	Практи-ческие занятия	Самостоя-тельная работа
	Введение	**1**		**1**	
	Раздел 1. Элементы теории множеств и алгебраические структуры.	**17**		**5**	**12**
1.1	Множества, отношения и функции.	5		1	4
1.2	Полугруппы. Моноиды. Группы.	6		2	4
1.3	Кольца. Поля.	6		2	4

	Раздел 2. Элементы теории графов.	**22**		**6**	**16**
2.1	Задание и характеристики графов. Виды графов.	6		2	4
2.2	Циклы и разрезы. Планарность и укладка графов. Раскраска графов.	6		2	4
2.3	Деревья.	10		2	8
	Раздел 3. Булевы функции.	**12**		**4**	**8**
3.1	Алгебра логики. Булевы функции. Способы задания. Основные законы булевой алгебры. Функционально полные системы элементарных булевых функций. Важнейшие замкнутые классы.	6		2	4
3.2	Минимизация булевых функций. Сокращенная, тупиковая и минимальная формы.	6		2	4
	Раздел 4. Исчисление высказываний.	**14**		**4**	**10**
4.1	Формальные аксиоматические системы. Полнота и непротиворечивость. Независимость аксиом. Разрешимость теории. Другие аксиоматизации.	6		2	4
4.2	Проверка выводимости с помощью истинностных таблиц. Методы логического вывода.	8		2	6
	Раздел 5. Исчисление предикатов и нечеткая логика.	**20**		**6**	**14**
5.1	Логика предикатов. Непротиворечивость и полнота. Вынесение кванторов и предваренная нормальная форма. Скулемовские стандартные формы.	6		2	4
5.2	Эрбрановский универсум и теорема Эрбрана. Подстановка и унификация. Метод резолюций и его полнота.	6		2	4
5.3	Нечеткие множества. Нечеткая логика.	8		2	6
	Раздел 6. Конечные автоматы, машины Тьюринга-Поста, сложность вычислений.	**22**		**6**	**16**
6.1	Элементы теории автоматов. Автоматы Мили и Мура. Эквивалентность и минимизация автоматов.	6		2	4
6.2	Машины Тьюринга-Поста. Формализация понятия алгоритма и формальные модели алгоритмов. Алгоритмически неразрешимые проблемы.	6		2	4
6.3	Сложность алгоритмов. Меры	10		2	8

	сложности. Временная и емкостная сложность. Трудноразрешимые задачи. Классы P и NP. NP-полные задачи.				
	Всего часов	**108**		**32**	**76**

4.2. Содержание разделов дисциплины

Введение. Роль дисциплины «**Дискретная математика в технологии и переработке полимеров»** при разработке и эксплуатации химико-технологических систем.

Раздел 1. Элементы теории множеств и алгебраические структуры.

Множества, отношения и функции. Задание множеств и осуществление операций над ними. Способы задания. Операции объединения, пересечения, разности, дополнения и декартова произведения. Аксиоматика теории множеств. Алгебра Кантора. Минимизация представлений множеств. Диаграммы Эйлера-Венна. Бинарные отношения. Способы задания бинарных отношений. Свойства бинарных отношений. Разбиения. Отношения эквивалентности и порядка. Представление n-арных отношений бинарными. Алгебра отношений. Функции. Инъекция, сюръекция и биекция. Алгебраические структуры. Полугруппы. Моноиды. Группы. Подгруппы. Циклические группы. Группы подстановок. Изоморфизм групп. Смежные классы по подгруппе. Нормальные делители. Фактор-группы. Кольца: определения, свойства, примеры. Поля.

Раздел 2. Элементы теории графов.

Графы. Задание и характеристики графов. Виды графов. Подграфы. Матрицы смежности и инцидентности. Степени вершин. Маршруты Цепи. Циклы. Расстояние между вершинами. Диаметр и радиус графа. Унарные и бинарные операции над графами. Дополнение графа. Удаление и добавление вершин. Удаление и добавление ребер. Отождествление вершин. Расщепление вершин. Объединение графов. Пересечение графов. Компоненты связности. Мосты. Вершинная и реберная связность. Связность ориентированных графов. Алгоритм вычисления связности. Внутренняя устойчивость. Вершинное число независимости. Реберное число независимости. Вершинное и реберное покрытие графа. Внешняя устойчивость. Вершинное и реберное число внешней устойчивости. Циклы и разрезы. Эйлеровы циклы. Гамильтоновы циклы. Планарность и укладка графов. Грани плоского графа. Раскраска графов. Хроматическое число. Гипотеза четырех красок. Деревья. Определения. Свойства. Теорема Кэли. Фундаментальная система циклов. Остов наименьшего веса. Упорядоченные деревья. Бинарные деревья. Деревья сортировки. Алгоритм поиска в дереве сортировки.

Раздел 3. Булевы функции.

Алгебра логики. Булевы функции. Способы задания. Булевы функции одной и двух переменных и их свойства. Формулы булевой алгебры. Основные законы булевой алгебры. Эквивалентность формул. Принцип двойственности. Совершенные дизъюнктивные и совершенные конъюнктивные нормальные формы. Системы элементарных булевых функций. Функционально полные системы элементарных булевых функций. Примеры функционально полных базисов. Важнейшие замкнутые классы. Теорема о функциональной полноте. Минимизация булевых функций. Сокращенная, тупиковая и минимальная формы. Карты Карно. Метод сочетания индексов и метод Куайна. Минимизация конъюнктивных нормальных форм. Обзор приложений дискретной математики. Разработка эффективного математического, программного,

информационного и технического обеспечения на основе методов дискретной математики.

Раздел 4. Исчисление высказываний.

Введение в математическую логику. Краткие сведения из истории математической логики. Роль математической логики при разработке и эксплуатации химико-технологических систем. Формальные аксиоматические системы. Символы, выражения, формулы, аксиомы. Правило вывода, непосредственное следствие, вывод, теорема. Логика высказываний. Логический вывод. Аксиомы. Правило modus ponens. Теорема дедукции и правило силлогизма. Полнота и непротиворечивость. Независимость аксиом. Разрешимость теории. Другие аксиоматизации. Проверка выводимости с помощью истинностных таблиц. Секвенции Генцена. Модель миров Крипке. Метод резолюций Робинсона. Метод клауз Вонга. Обратный метод Маслова (благоприятных наборов).

Раздел 5. Исчисление предикатов и нечеткая логика.

Логика предикатов. Автоматизация логического вывода. Переменные, функции, термы, предикаты, кванторы, формулы. Область действия квантора. Свободные и связанные переменные. Интерпретации, равносильность. Распознавание общезначимости. Проблема разрешимости. Аксиомы и правила вывода исчисления предикатов. Теорема дедукции. Непротиворечивость и полнота. Вынесение кванторов и предваренная нормальная форма. Скулемовские стандартные формы. Эрбрановский универсум и теорема Эрбрана. Подстановка и унификация. Метод резолюций и его полнота. Стратегии метода резолюций. Дизъюнкты Хорна. Принцип логического программирования. Нечеткие множества. Нечеткая логика. Появление и суть нечеткости. Формализация нечеткости. Функция принадлежности. Лингвистическая переменная. Операции над нечеткими множествами. Нечеткая арифметика. Методы дефаззификации. Нечеткие отношения. Стандартные нечеткие логические операции. Нечеткий вывод. Степени истинности и степени уверенности. Нечеткий аналог метода резолюций.

Раздел 6. Конечные автоматы, машины Тьюринга-Поста, сложность вычислений.

Элементы теории автоматов. Понятие автоматного преобразования информации и конечного автомата. Способы задания автоматов. Автоматы Мили и Мура. Программная и аппаратная реализация автоматов. Эквивалентность и минимизация автоматов. Машины Тьюринга-Поста. Формализация понятия алгоритма и формальные модели алгоритмов. Машина Тьюринга: определения, свойства, графы переходов. Машина Поста. Программы для машин. Проблема распознавания. Проблема остановки. Алгоритмически неразрешимые проблемы. Сложность алгоритмов. Меры сложности. Временная и емкостная сложность. Асимптотическая сложность, порядок сложности, сложность в среднем и в худшем случае. Трудноразрешимые задачи. Недетерминированная машина Тьюринга. Классы P и NP. NP-полные задачи. NP-полнота проблемы выполнимости формул логики высказываний. Обзор приложений математической логики. Направления использования аппарата математической логики в задачах практической информатики. Спецификация и верификация программно-аппаратных проектов, логическое программирование, построение онтологий, языки общения интеллектуальных агентов.

5. СООТВЕТСТВИЕ СОДЕРЖАНИЯ ТРЕБОВАНИЯМ К РЕЗУЛЬТАТАМ ОСВОЕНИЯ ДИСЦИПЛИНЫ

В результате освоения дисциплины студент должен	**Разделы**					
	1	**2**	**3**	**4**	**5**	**6**

Знать:						
- основные понятия и методы дискретной математики, математических методов решения профессиональных задач.	+	+	+	+	+	+
Уметь:						
- применять математические методы при решении типовых профессиональных задач.	+	+	+	+	+	+
Владеть:						
- методами построения математической модели типовых профессиональных задач и содержательной интерпретации полученных результатов.	+	+	+	+	+	+
Профессиональные компетенции:						
- способностью проводить анализ сырья, материалов и готовой продукции, осуществлять оценку результатов анализа (ПК-10);	+	+	+	+	+	+
- способностью планировать и проводить физические и химические эксперименты, проводить обработку их результатов и оценивать погрешности, выдвигать гипотезы и устанавливать границы их применения, применять методы математического анализа и моделирования, теоретического и экспериментального исследования (ПК-16).	+	+	+	+	+	+

6. ПРАКТИЧЕСКИЕ ЗАНЯТИЯ

6.1. Примерные темы практических занятий по дисциплине.

Предусмотрены практические занятия обучающегося в бакалавриате в объеме 32 акад. часа в 4 семестре

№ п/п	№ раздела дисциплины	Темы практических (семинарских) занятий	Часы
1.	1.1	Множества и отношения.	2
2.	1.2	Группы.	2
3.	1.3	Кольца, поля.	2
4.	2.1	Виды графов.	2
5.	2.2	Планарность и раскраска графов.	2
6.		**Контрольная работа № 1**	**2**
7.	3.1	Законы булевой логики.	2
8.	3.2	Минимизация булевых функций. Важные классы.	2
9.	4.1	Формальные аксиоматические теории.	2
10.	4.2	Логический вывод в исчислении высказываний.	2
11.		**Контрольная работа № 2**	2
12.	5.1	Преобразования формул и логический вывод в исчислении предикатов.	2
13.	5.2	Нечеткие множества. Нечеткая логика.	2
14.	6.1	Конечные автоматы.	2
15.	6.2	Машины Тьюринга.	2

16.		**Контрольная работа № 3**	**2**
ИТОГ	**32 часа**		

7. САМОСТОЯТЕЛЬНАЯ РАБОТА.

Рабочей программой дисциплины «**Дискретная математика в технологии и переработке полимеров**» предусмотрена самостоятельная работа студента бакалавриата в объеме **76** часов в **4** семестре. Самостоятельная работа проводится с целью углубления знаний по дисциплине и предусматривает:

- ознакомление и проработку рекомендованной литературы, работу с электронно-библиотечными системами;
- участие в семинарах РХТУ им. И. Менделеева по тематике дисциплины;
- подготовку к выполнению контрольных работ по материалу лекционного курса;
- подготовку к зачету (4 семестр) по дисциплине.

Планирование времени на самостоятельную работу, необходимого на изучение дисциплины, студентам лучше всего осуществлять на весь период изучения, предусматривая при этом регулярное повторение пройденного материала. Материал, законспектированный на лекциях, необходимо регулярно дополнять сведениями из литературных источников, представленных в учебной программе. При работе с указанными источниками рекомендуется составлять краткий конспект материала, с обязательным фиксированием библиографических данных источника.

8. ОЦЕНОЧНЫЕ СРЕДСТВА ДЛЯ КОНТРОЛЯ ОСВОЕНИЯ ДИСЦИПЛИНЫ

8.1. Примерный перечень тем контрольных работ

Для текущего контроля предусмотрено 3 контрольные работы.

1. Множества. Отношения. Подстановки. Подгруппы. Образующие. Смежные классы. Элементы графа. Кратчайший путь. Максимальный поток. Эйлеровы циклы. Планарность. Раскраска.
2. Таблица истинности. СДНФ. СКНФ. Минимизация булевых функций. Полиномы Жегалкина. Важные классы булевых функций.
3. Семантические таблицы. Метод резолюций. Метод благоприятных наборов. Автоматы Мили и Мура. Эквивалентность автоматов. Минимизация автоматов.

8.2. Примеры контрольных работ

Разделы 1, 2. Примеры вариантов к контрольной работе № 1. Максимальная оценка - 40 баллов. Контрольная работа содержит 4 вопросов по 10 баллов за вопрос.

1. Является ли отношение x:y на множестве {1,2,3,4,5,6,7,8}:

1) рефлексивным
2) антирефлексивным
3) нерефлексивным
4) симметричным
5) антисимметричным
6) несимметричным
7) транзинивным
8) нетранзитивным
9) эквивалентностью
10) строгим порядком
11) нестрогим порядком

2. 1) Является ли множество подстановок (12345), (21345), (12435), (21435) подгруппой группы S_5? 2) Выписать подгруппу группы S_5 с данными образующими элементами:

$$\begin{pmatrix}12345\\23145\end{pmatrix};\begin{pmatrix}12345\\42315\end{pmatrix}.$$

3. Найти левые и правые смежные классы S_4 по $H=\{\begin{pmatrix}1234\\1234\end{pmatrix};\begin{pmatrix}1234\\4231\end{pmatrix};\begin{pmatrix}1234\\1324\end{pmatrix};\begin{pmatrix}1234\\4321\end{pmatrix}\}$.

Является ли H нормальной подгруппой S_4?

4. 1) Найти степени вершин, написать матрицы смежности и инцидентности графа. 2) Найти хроматическое число графа и оптимальную раскраску. 3) Построить плоское изображение графа, если это возможно, или обосновать невозможность его построения:

G = (V, E) = (V= {1,2,3,4,5,6,7,8},

E = {(1,2),(1,3),(1,5),(1,6),(2,3),(2,4),(2,6),(3,4),(3,5),(3,7),(3,7),(3,8)}).

Разделы 3, 4. Примеры вариантов к контрольной работе № 2. Максимальная оценка - 30 баллов. Контрольная работа содержит 3 вопросов по 10 баллов за вопрос.

1. Заданы номера наборов четырех переменных 1,2,3,5,12,13,14,15, на которых функция принимает единичное значение (например, номеру 2 соответствует набор 0010 и конъюнкт $\bar{x}_4\bar{x}_3x_2\bar{x}_1$). Необходимо для данной функции показать принадлежность (не принадлежность) к 0 (сохраняющих 0), 1 (сохраняющих 1), 2 (линейных), 3 (самодвойственных), 4 (монотонных) классам функций.

2. Минимизировать ДНФ:

$$X_1X_2\bar{X}_3\bar{X}_4 \vee X_1X_2\bar{X}_3X_4 \vee X_1\bar{X}_2\bar{X}_3\bar{X}_4 \vee X_1\bar{X}_2\bar{X}_3X_4 \vee$$
$$\vee X_1X_2X_3\bar{X}_4 \vee \bar{X}_1X_2X_3X_4 \vee \bar{X}_1X_2X_3\bar{X}_4 \vee \bar{X}_1\bar{X}_2X_3X_4.$$

3. Доказать выводимость $(B \to A)\,\&\,(\bar{B} \to C)\,\&\,(\bar{A} \vee \bar{C}) \vdash A\,\&\,B \vee \bar{A}\,\&\,\bar{B}$ методом резолюций.

Разделы 5, 6. Примеры вариантов к контрольной работе № 3. Максимальная оценка - 30 баллов. Контрольная работа содержит 3 вопросов по 10 баллов за вопрос.

1. Показать методом благоприятных наборов противоречивость набора дизъюнктов:

$\overline{K(X)} \vee L(X), K(X) \vee \overline{M(X)}, \overline{L(X)} \vee \overline{N(X)}, N(c), M(c).$

2. Построить прямое произведение автоматов и, применив теорему Мура, выяснить, эквивалентны ли они

	a	b	a	b		a	b	a	b
k	n	m	1	0	p	r	q	1	0
l	m	n	0	1	q	q	s	0	1
m	l	n	0	1	r	p	q	1	0
n	k	l	1	0	s	p	q	1	0

3. Построить минимальный автомат, эквивалентный данному

	a	b	a	b

1	4	1	0	0
2	6	1	1	0
3	5	1	1	0
4	7	2	0	1
5	7	2	0	1
6	8	3	0	1
7	9	6	1	0
8	9	5	1	0
9	9	4	1	1

8.3. Вопросы для итогового контроля освоения дисциплины (4 семестр – зачет)

1. Задание множеств и осуществление операций над ними. Операции объединения, пересечения, разности, дополнения и декартова произведения.
2. Аксиоматика теории множеств. Алгебра Кантора.
3. Минимизация представлений множеств.
4. Диаграммы Эйлера-Венна.
5. Способы задания бинарных отношений.
6. Свойства бинарных отношений.
7. Разбиения.
8. Отношения эквивалентности и порядка.
9. Представление n-арных отношений бинарными.
10. Алгебра отношений.
11. Инъекция, сюръекция и биекция.
12. Полугруппы. Моноиды.
13. Определение группы. Подгруппы.
14. Циклические группы.
15. Группы подстановок.
16. Изоморфизм групп.
17. Смежные классы по подгруппе. Нормальные делители. Фактор-группы.
18. Кольца: определения, свойства, примеры.
19. Поля.
20. Задание и характеристики графов. Виды графов. Подграфы.
21. Матрицы смежности и инцидентности.
22. Степени вершин.
23. Маршруты и цепи.
24. Расстояние между вершинами. Диаметр и радиус графа.
25. Дополнение графа. Удаление и добавление вершин. Удаление и добавление ребер. Отождествление вершин. Расщепление вершин.
26. Объединение графов. Пересечение графов.
27. Компоненты связности. Мосты. Вершинная и реберная связность. Связность ориентированных графов. Алгоритм вычисления связности.
28. Внутренняя устойчивость. Вершинное число независимости. Реберное число независимости. Вершинное и реберное покрытие графа.
29. Внешняя устойчивость. Вершинное и реберное число внешней устойчивости.
30. Эйлеровы циклы.
31. Гамильтоновы циклы.
32. Планарность и укладка графов. Грани плоского графа.
33. Раскраска графов. Хроматическое число. Гипотеза четырех красок.
34. Деревья. Определения. Свойства. Теорема Кэли.

35. Фундаментальная система циклов. Остов наименьшего веса.
36. Упорядоченные деревья. Бинарные деревья.
37. Деревья сортировки. Алгоритм поиска в дереве сортировки.
38. Булевы функции. Способы задания.
39. Формулы булевой алгебры. Основные законы булевой алгебры.
40. Эквивалентность формул. Принцип двойственности.
41. Совершенные дизъюнктивные и совершенные конъюнктивные нормальные формы.
42. Системы элементарных булевых функций. Функционально полные системы элементарных булевых функций. Примеры функционально полных базисов.
43. Важнейшие замкнутые классы. Теорема о функциональной полноте.
44. Минимизация булевых функций. Сокращенная, тупиковая и минимальная формы.
45. Карты Карно.
46. Метод сочетания индексов и метод Куайна.
47. Формальные аксиоматические системы. Символы, выражения, формулы, аксиомы. Правило вывода, непосредственное следствие, вывод, теорема.
48. Аксиомы. Правило modus ponens. Теорема дедукции и правило силлогизма.
49. Полнота и непротиворечивость.
50. Независимость аксиом.
51. Разрешимость теории.
52. Проверка выводимости с помощью истинностных таблиц.
53. Секвенции Генцена. Модель миров Крипке.
54. Метод резолюций Робинсона.
55. Метод клауз Вонга.
56. Обратный метод Маслова (благоприятных наборов).
57. Логика предикатов. Переменные, функции, термы, предикаты, кванторы, формулы. Область действия квантора. Свободные и связанные переменные.
58. Интерпретации, равносильность.
59. Распознавание общезначимости.
60. Проблема разрешимости.
61. Аксиомы и правила вывода исчисления предикатов. Теорема дедукции.
62. Непротиворечивость и полнота.
63. Вынесение кванторов и предваренная нормальная форма. Скулемовские стандартные формы.
64. Эрбрановский универсум и теорема Эрбрана.
65. Подстановка и унификация.
66. Метод резолюций и его полнота. Стратегии метода резолюций.
67. Дизъюнкты Хорна.
68. Нечеткие множества.
69. Функция принадлежности.
70. Лингвистическая переменная.
71. Операции над нечеткими множествами.
72. Методы дефаззификации.
73. Нечеткие отношения.
74. Стандартные нечеткие логические операции.
75. Нечеткий вывод. Степени истинности и степени уверенности.
76. Нечеткий аналог метода резолюций.
77. Понятие автоматного преобразования информации и конечного автомата. Способы задания автоматов.
78. Автоматы Мили и Мура.
79. Эквивалентность и минимизация автоматов.
80. Машина Тьюринга: определения, свойства, графы переходов. Машина Поста. Программы для машин.

81. Проблема распознавания. Проблема остановки. Алгоритмически неразрешимые проблемы.
82. Сложность алгоритмов. Меры сложности. Временная и емкостная сложность. Асимптотическая сложность, порядок сложности, сложность в среднем и в худшем случае.
83. Трудноразрешимые задачи.
84. Недетерминированная машина Тьюринга.
85. Классы P и NP. NP-полные задачи.

9. УЧЕБНО-МЕТОДИЧЕСКОЕ ОБЕСПЕЧЕНИЕ ДИСЦИПЛИНЫ.

9.1. Рекомендуемая литература

А) Основная литература:

1. Дискретная математика: учебник для вузов / Белоусов А.И., Ткачев С.В. – М.: Изд. МГТУ им. Баумана Н.Э., 2015. – 743 с. ЭБС Издательство «Лань».

2. Сборник задач по дискретной математике / Кожухов С.Ф., Совертков П.И. – М.: Издательство «Лань». 2016. – 324 с. ЭБС Издательство «Лань»

Б) Дополнительная литература:

1. Теория графов: Методические указания / Бояринцева Т.И, Мастихина А.А. – М.: Изд. МГТУ им. Баумана Н.Э., 2014. – 37 с. ЭБС Издательство «Лань».
2. Дискретная математика: учебник для вузов / Гладков Л.А., Курейчик В.В., Курейчик В.М.. –М.: Изд. «Физматмет», 2014. – 496 с. ЭБС Издательство «Лань»

9.2. Рекомендуемые источники научно-технической информации.

- Раздаточный иллюстративный материал к лекциям.
- Презентации к лекциям.
- Методические рекомендации.
- Комплекс обучающих программ.

Ресурсы информационно-телекоммуникационной сети Интернет:

-- http://kvm.muctr.ru/ – сайт кафедры высшей математики.

9.3. Средства обеспечения освоения дисциплины

Для освоения дисциплины используются следующие нормативные и нормативно-методические документы (обновить даты обращения):

- Федеральный закон Российской Федерации от 29.12.2012 № 273-ФЗ «Об образовании в Российской Федерации» [Электронный ресурс] – Режим доступа: http://pravo.gov.ru/proxy/ips/?docbody=&nd=102162745&intelsearch=273-%D4%C7 (дата обращения: 10.04.2019).
- Федеральные государственные образовательные стандарты высшего образования // Координационный совет учебно-методических объединений и научно-методических советов высшей школы. Портал Федеральных образовательных стандартов высшего образования [Электронный ресурс] – Режим доступа: http://fgosvo.ru/fgosvo/92/91/4 (дата обращения: 10.04.2019)

– Приказ Министерства образования и науки РФ от 23.08.2017 № 816 «Об утверждении Порядка применения организациями, осуществляющими образовательную деятельность, электронного обучения, дистанционных образовательных технологий при реализации образовательных программ» [Электронный ресурс]. Режим доступа: http://pravo.gov.ru/proxy/ips/?docbody=&nd=102447332&intelsearch=816+%EF%F0%E8%EA%E0%E7 (дата обращения: 10.04.2019).

При освоении дисциплины студенты должны использовать информационные и информационно-образовательные ресурсы следующих порталов и сайтов:

– Система федеральных образовательных порталов. Система открытого образования. Консалтинговый центр ИОС ОО РФ [Электронный ресурс] – Режим доступа: http://www.openedu.ru (дата обращения: 10.04.2019).
– Информационная система «Единое окно доступа к образовательным ресурсам». URL: http://window.edu.ru/ (дата обращения: 10.04.2019).
– ФЭПО: соответствие требованиям ФГОС [Электронный ресурс] – Режим доступа: http://fepo.i-exam.ru/ (дата обращения: 10.04.2019).
– Онлайн-курсы РХТУ им. Д. И. Менделеева – Режим доступа: https://moodle.muctr.ru/ (дата обращения: 10.04.2019).
– Zoom.- конференция – Режим доступа: https://zoom.us/ (дата обращения: 10.04.2019).

10. МЕТОДИЧЕСКИЕ УКАЗАНИЯ ДЛЯ ОБУЧАЮЩИХСЯ

10.1. Для обучающихся по очной форме, без использования электронного образования и дистанционных образовательных технологий

Методические рекомендации по организации учебной работы обучающегося в бакалавриате направлены на повышение ритмичности и эффективности его аудиторной и самостоятельной работы по дисциплине.

Дисциплина «**Дискретная математика в технологии и переработке полимеров**» включает **6** разделов, каждый из которых имеет определенную логическую завершенность. При изучении материала каждого раздела рекомендуется регулярное повторение законспектированного лекционного материала, а также дополнение его сведениями из литературных источников, представленных в учебной программе. При работе с указанными источниками рекомендуется составлять краткий конспект с обязательным фиксированием библиографических данных источника. Изучение материала каждого раздела заканчивается контролем его освоения в форме контрольной работы. Результаты выполнения контрольных работ оцениваются в соответствии с принятой в университете рейтинговой системой оценки знаний.

Рабочая программа дисциплины «**Дискретная математика в технологии и переработке полимеров**» предусматривает проведение практических занятий в объеме **32** ч. Работы выполняются в часы, выделенные учебным планом в **4** семестре. Практические занятия охватывают **6** разделов. Целью выполнения практический занятий является закрепление полученных знаний по дисциплине, расширение эрудиции и кругозора студента бакалавриата.

Совокупная оценка текущей работы студента бакалавриата в семестре складывается из оценок за выполнение контрольных работ (**2** контрольные работы по **50** баллов). Максимальная оценка текущей работы в каждом семестре составляет **100** баллов.

10.2. Для обучающихся по очной форме с использованием электронного образования и дистанционных образовательных технологий

При использовании электронного обучения и дистанционных образовательных технологий занятия полностью или частично проводятся в режиме онлайн. Объем дисциплины и распределение нагрузки по видам работ соответствует п. 4.1. Распределение баллов соответствует п. 10.1., в том числе и в случае перехода на ЭО и ДОТ в процессе обучения.

11. МЕТОДИЧЕСКИЕ УКАЗАНИЯ ДЛЯ ПРЕПОДАВАТЕЛЕЙ

11.1. Для преподавателей, при реализации программы по очной форме, без использования электронного образования и дистанционных образовательных технологий

Дисциплина «**Дискретная математика в технологии и переработке полимеров**» изучается в 4 семестре бакалавриата.

При подготовке и проведении занятий преподаватель должен ориентироваться на то, что студенты, обучающиеся в бакалавриате, имеют общую подготовку по дисциплинам «Математика», «ТВиМС», предусмотренном учебным планом бакалавриата, а также опыт восприятия и конспектирования изучаемого материала. В связи с этим материал курса должен опираться на полученные знания и быть ориентирован их расширение и углубление в соответствии с современными теоретическими представлениями и технологическими новациями. Обучение студентов организовано в виде традиционных лекций и практических занятий, так и научной дискуссии, которая помогает приобрести навыки и умения обосновывать круг рассматриваемых вопросов, формулировать главные положения, определения и практические выводы из теоретических положений. На занятиях должна прослеживаться взаимосвязь рассматриваемых вопросов с ранее изученным материалом.

Основной задачей преподавателя, ведущего занятия по дисциплине «**Дискретная математика в технологии и переработке полимеров**», является формирование у студентов компетенций, предусмотренных данной учебной программой. Преподаватель должен акцентировать внимание студентов на использование знаний, полученных при изучении курса в дальнейшем практическом применении.

В **Введении** рассматривают роль дисциплины **«Дискретная математика в технологии и переработке полимеров»** при разработке и эксплуатации химико-технологических систем.

В **Разделе 1 «Элементы теории множеств и алгебраические структуры»** необходимо рассмотреть следующие вопросы: множества, отношения и функции, полугруппы, моноиды, группы, кольца, поля.

В **Разделе 2 «Элементы теории графов»** необходимо рассмотреть следующие вопросы: задание и характеристики графов, виды графов, циклы и разрезы, планарность и укладка графов, раскраска графов, деревья.

В **Разделе 3 «Булевы функции»** необходимо рассмотреть следующие вопросы: алгебра логики, булевы функции, способы задания, основные законы булевой алгебры, функционально полные системы элементарных булевых функций, важнейшие замкнутые классы, минимизация булевых функций, сокращенная, тупиковая и минимальная формы.

В **Разделе 4 «Исчисление высказываний»** необходимо рассмотреть следующие вопросы: формальные аксиоматические системы, полнота и непротиворечивость, независимость аксиом, разрешимость теории, другие аксиоматизации, проверка выводимости с помощью истинностных таблиц, методы логического вывода.

В **Разделе 5 «Исчисление предикатов и нечеткая логика»** необходимо рассмотреть следующие вопросы: логика предикатов, непротиворечивость и полнота, вынесение кванторов и предваренная нормальная форма, скулемовские стандартные формы, эрбрановский универсум и теорема Эрбрана, подстановка и унификация, метод резолюций и его полнота, нечеткие множества, нечеткая логика.

В **Разделе 6 «Конечные автоматы, машины Тьюринга-Поста, сложность вычислений»** необходимо рассмотреть следующие вопросы: элементы теории автоматов, автоматы Мили и Мура, эквивалентность и минимизация автоматов, машины Тьюринга-Поста, формализация понятия алгоритма и формальные модели алгоритмов, алгоритмически неразрешимые проблемы, сложность алгоритмов, меры сложности, временная и емкостная сложность, трудноразрешимые задачи, классы P и NP. NP-полные задачи.

Необходимой компонентой лекционных и практических занятий по курсу является широкое использование наглядных пособий и иллюстративного материала, в том числе с применением компьютерной техники.

При проведении занятий преподаватель может рекомендовать студентам проработку дополнительной литературы по тематике занятия, организуя ее обсуждение на практических занятиях, формирует у студентов навык к самостоятельной работе с разнообразными литературными источниками.

При проведении практических занятий преподавателю основное внимание следует уделять формированию у студентов умения активно использовать полученные знания по курсу «**Дискретная математика в технологии и переработке полимеров**» в дальнейшей практической деятельности.

11.2. Для преподавателей, при реализации программы по очной форме, с использованием электронного образования и дистанционных образовательных технологий

При использовании электронного обучения и дистанционных образовательных технологий занятия полностью или частично проводятся в режиме онлайн. Объем дисциплины и распределение нагрузки по видам работ соответствует п. 4.1. Распределение баллов соответствует п. 10.1. в том числе и в случае перехода на ЭО и ДОТ в процессе обучения.

Реализация ЭО и ДОТ предполагает использование следующих видов учебной деятельности: онлайн консультации, практические занятия, видео-лекции; проводимые полностью или частично с применением ЭО и ДОТ; текущий контроль в режиме тестирования, проверки домашних заданий и самостоятельная работа.

При реализации РПД в зависимости от конкретной ситуации ЭО и ДОТ могут быть применены в следующем виде: онлайн-курсы РХТУ им. Д. И. Менделеева: https://moodle.muctr.ru, работа в мессенджере, работа по E-mail, Zoom-конференция: https://zoom.us/.

- объем часов для контактной работы обучающихся с преподавателем не сокращается и электронные образовательные ресурсы (ЭОР) методически обеспечивают самостоятельную работу обучающихся в объеме, предусмотренном рабочей программой данной дисциплины. При этом в случае необходимости занятия проводятся в режиме онлайн;
- смешанные формы обучения, сочетающие в себе аудиторные занятия (при необходимости - перевод части контактных часов работы обучающихся с преподавателем в электронную информационно-образовательную среду без потери содержания учебной дисциплины) и ЭОР (часть учебного материала (лекции) может быть заменена ЭОР).

12. ПЕРЕЧЕНЬ ИНФОРМАЦИОННЫХ ТЕХНОЛОГИЙ, ИСПОЛЬЗУЕМЫХ В ОБРАЗОВАТЕЛЬНОМ ПРОЦЕССЕ

Информационную поддержку изучения дисциплины осуществляет Информационно-библиотечный центр (ИБЦ) РХТУ им. Д.И. Менделеева, который обеспечивает обучающихся основной учебной, учебно-методической и научной литературой, необходимой для организации образовательного процесса по дисциплине. Общий объем многоотраслевого фонда ИБЦ на 01.01.2019 составляет 1708372 экз.

Фонд ИБЦ располагает учебной, учебно-методической и научно-технической литературой в форме печатных и электронных изданий, а также включает официальные, справочно-библиографические, специализированные отечественные и зарубежные периодические и информационные издания. ИБЦ обеспечивает доступ к профессиональным базам данных, информационным, справочным и поисковым системам. Каждый обучающийся обеспечен свободным доступом из любой точки, в которой имеется доступ к сети Интернет и к электронно-библиотечной системе (ЭБС) Университета, которая содержит различные издания по основным изучаемым дисциплинам и сформирована по согласованию с правообладателями учебной и учебно-методической литературы.

Для более полного и оперативного справочно-библиографического и информационного обслуживания в ИБЦ реализована технология Электронной доставки документов.

№	Электронный ресурс	Реквизиты договора (номер, дата заключения, срок действия), ссылка на сайт ЭБС, сумма договора, количество ключей	Характеристика библиотечного фонда, к которому предоставляется доступ
1.	ЭБС «Лань»	Принадлежность - сторонняя Реквизиты договора - ООО «Издательство «Лань», договор №29.01-З-2.0-1299/2018 от 06.03.2019 г. С «06» марта 2019г. по «25» сентября 2019г. Ссылка на сайт ЭБС – http://e.lanbook.com Сумма договора – 73 247-39 Количество ключей - доступ для всех пользователей РХТУ с любого компьютера.	Коллекция книг по естественно-научным и техническим отраслям наукам.
2.	ЭБС «ЮРАЙТ»	Принадлежность - сторонняя Реквизиты договора – ООО «Электронное издательство ЮРАЙТ», Договор № №29.01-З-2.0-1168/2018 от 11.01.2019 г. С «11» января 2019 г. по «»10» января 2020 г. Ссылка на сайт ЭБС - https://biblio-online.ru/ Сумма договора – 220 000-00 р. Количество ключей - доступ для всех пользователей РХТУ с любого компьютера.	Электронная библиотека включает более 5000 наименований учебников и учебных пособий по всем отраслям знаний для всех уровней профессионального образования от ведущих научных школ с соблюдением требований новых ФГОСов.

3.	Электронно-библиотечная система ИБЦ РХТУ им. Д.И. Менделеева (на базе АИБС «Ирбис»)	РХТУ им. Д.И. Менделеева Ссылка на сайт ЭБС – http://lib.muctr.ru/ Доступ для пользователей РХТУ с любого компьютера.	Электронные версии учебных и научных изданий авторов РХТУ по всем ООП.
4.	ЭБС «Научно-электронная библиотека eLibrary.ru»	Принадлежность – сторонняя Реквизиты договора – ООО «РУНЭБ», договор № 29.01-Р-2.0-1020/2018 от 07.12.2018 г. Сумма договора - 934 693-00 С «01» января 2019 г. по «31» декабря 2019 г. Ссылка на сайт – http://elibrary.ru Количество ключей – доступ для пользователей РХТУ по ip-адресам неограничен.	Электронные версии периодических и непериодических изданий по различным отраслям науки
5.	Электронные ресурсы издательства SpringerNature	Принадлежность – сторонняя Национальная подписка (Минобрнауки+РФФИ) Информационное письмо РФФИ № 809 от 24.06.2019 г. С «01» января 2019 г. по «31» декабря 2019 г. Ссылка на сайт http://link.springer.com/ Количество ключей - доступ для пользователей РХТУ по ip-адресам неограничен.	- Полнотекстовая коллекция электронных журналов Springer по различным отраслям знаний. - Полнотекстовые 85 журналов Nature Publishing Group - Коллекция научных протоколов по различным отраслям знаний Springer Protocols - Коллекция научных материалов в области физических наук и инжиниринга Springer Materials (The Landolt-Bornstein Database) - Полный доступ к статическим и динамическим справочным изданиям по любой теме - Реферативная база данных по чистой и прикладной математике zbMATH - Nano Database

6.	Scopus	Принадлежность сторонняя. Национальная подписка (Минобрнауки+ ГПНТБ) Сублицензионный договор № Scopus/130 от 09.10.2019 г. С «01» июля 2019 г. по «31» декабря 2019 г. Ссылка на сайт – http://www.scopus.com. Количество ключей – доступ для пользователей РХТУ по ip-адресам неограничен.	Мультидисциплинарная реферативная и наукометрическая база данных издательства **ELSEVIER**

13. МАТЕРИАЛЬНО-ТЕХНИЧЕСКОЕ ОБЕСПЕЧЕНИЕ ДИСЦИПЛИНЫ.

В соответствии с учебным планом занятия по дисциплине «**Дискретная математика в технологии и переработке полимеров**» проводятся в форме лекций, практических занятий и самостоятельной работы обучающегося.

13.1. Оборудование, необходимое в образовательном процессе:

Учебные аудитории для проведения лекционных и практических занятий, оборудованные традиционными учебными досками и учебной мебелью; библиотека, имеющая рабочие компьютерные места для студентов, оснащенные компьютерами с доступом к базам данных и выходом в Интернет.

13.2. Учебно-наглядные пособия:

Учебно-методические пособия, разработанные на кафедре высшей математики, выложены на сайте кафедры http://kvm.muctr.ru и на сайте библиотеки РХТУ имени Д.И.Менделеева https://lib.muctr.ru.

13.3. Компьютеры, информационно-телекоммуникационные сети, аппаратно-программные и аудиовизуальные средства:

Персональные компьютеры, принтеры, сканер и копировальный аппарат используются для подготовки раздаточных материалов.

13.4. Печатные и электронные образовательные и информационные ресурсы:

Информационно-методические материалы: учебные пособия по дисциплине; раздаточный материал к разделам лекционного курса; раздаточный материал к практическим занятиям по дисциплине, комплекты контрольных и экзаменационных билетов.

Учебно-методические разработки в электронном виде; справочные материалы в печатном и электронном виде.

13.5. Перечень лицензионного программного обеспечения:

№ п/п	Наименование программного продукта	Реквизиты договора поставки	Количество лицензий	Срок окончания действия лицензии
1	Операционная система Microsoft Windows 10 Education (Russian)	Подписка Microsoft Azure Dev Tools for Teaching, соглашение ICM-167819 от 24.12.2018 г., действительно до 28.01.2021 г., счет IM83988 от 22.01.2020 г.	50	28.01.2021 г.

2	Kaspersky Endpoint Security 10 для Windows	Контракт от 24.12.2018 № 126-152ЭА/2018	50	22.12.2020
		Tr048787 от 20.12.10 Microsoft Open License Номер лицензии 42931328)		
2	Антивирус Kaspersky	Контракт № 126-152 ЭА/2018 от 24.12.2018 по продлению электронной лицензии на Kaspersky Endpoint Security для нужд РХТУ им. Д.И. Менделеева	25	2 года
3	Операционная система Microsoft Windows 10 Education (Russian)	Подписка Microsoft Imagine Premium, соглашение ICM- 167819 от 24.12.2018 г., счет № 9552428060 от 12.12.2018 г.	Количество лицензий не ограничено согласно условиям подписки Microsoft Imagine Premium	бессрочное

14. ТРЕБОВАНИЯ К ОЦЕНКЕ КАЧЕСТВА ОСВОЕНИЯ ПРОГРАММЫ

Формы и методы контроля и оценки результатов освоения разделов

Наименование разделов	Основные показатели оценки	Формы и методы контроля и оценки
Раздел 1. Элементы теории множеств и алгебраические структуры	знает: - основные понятия и методы дискретной математики, математических методов решения профессиональных задач; умеет: - применять математические методы при решении типовых профессиональных задач, владеет: - методами построения математической модели типовых профессиональных задач и содержательной интерпретации полученных результатов.	Оценка за контрольную работу № 1 (4 семестр)

Раздел 2. Элементы теории графов	знает: - основные понятия и методы дискретной математики, математических методов решения профессиональных задач; умеет: - применять математические методы при решении типовых профессиональных задач, владеет: - методами построения математической модели типовых профессиональных задач и содержательной интерпретации полученных результатов.	Оценка за контрольную работу № 1 (4 семестр)
Раздел 3. Булевы функции	знает: - основные понятия и методы дискретной математики, математических методов решения профессиональных задач;	Оценка за контрольную работу № 2 (4 семестр)

	умеет: - применять математические методы при решении типовых профессиональных задач, владеет: - методами построения математической модели типовых профессиональных задач и содержательной интерпретации полученных результатов.	
Раздел 4. Исчисление высказываний	знает: - основные понятия и методы дискретной математики, математических методов решения профессиональных задач; умеет: - применять математические методы при решении типовых профессиональных задач, владеет: - методами построения математической модели типовых профессиональных задач и содержательной интерпретации полученных результатов.	Оценка за контрольную работу № 2 (4 семестр)
Раздел 5 Исчисление предикатов и нечеткая логика	знает: - основные понятия и методы дискретной математики, математических методов решения профессиональных задач; умеет: - применять математические методы при решении типовых профессиональных задач, владеет: - методами построения математической модели типовых профессиональных задач и содержательной интерпретации полученных результатов.	Оценка за контрольную работу № 3 (4 семестр)
Раздел 6 Конечные автоматы, машины Тьюринга-Поста, сложность вычислений	знает: - основные понятия и методы дискретной математики, математических методов решения профессиональных задач; умеет: - применять математические методы при решении типовых профессиональных задач, владеет: - методами построения математической модели типовых профессиональных задач и содержательной интерпретации полученных результатов.	Оценка за контрольную работу № 3 (4 семестр)

15. ОСОБЕННОСТИ ОРГАНИЗАЦИИ ОБРАЗОВАТЕЛЬНОГО ПРОЦЕССА ДЛЯ ИНВАЛИДОВ И ЛИЦ С ОГРАНИЧЕННЫМИ ВОЗМОЖНОСТЯМИ ЗДОРОВЬЯ

Обучение инвалидов и лиц с ограниченными возможностями здоровья осуществляется в соответствии с:

- Порядком организации и осуществления образовательной деятельности по образовательным программам – программам бакалавриата, программам специалитета, программам магистратуры (Приказ Минобрнауки РФ от 05.04.2017 № 301);
- Положением о Порядке организации и осуществления образовательной деятельности по образовательным программам – программам бакалавриата, программам специалитета, программам магистратуры в Российском химико-технологическом университете имени Д.И. Менделеева (утв. решением Ученого совета университета от 28.06.2017, протокол № 9);
- Методическими рекомендациями по организации образовательного процесса для обучения инвалидов и лиц с ограниченными возможностями здоровья в образовательных организациях высшего образования, в том числе оснащенности образовательного процесса (утверждены заместителем Министра образования и науки РФ А.А. Климовым от 08.04.2014 № АК-44/05вн).

Дополнения и изменения к рабочей программе дисциплины
«Дискретная математика в технологии и переработке полимеров»
основной образовательной программы
направление подготовки: 18.03.01 «Химическая технология»
профиль: «Технология и переработка полимеров»
квалификация: бакалавр
Форма обучения: очная

Номер изменения/ дополнения	Содержание дополнения/изменения	Основание внесения изменения/дополнения
1.	Изменение в части обновления лицензионного программного обеспечения	протокол заседания Ученого совета № 1 от «30» августа 2019г.
2.	Изменения в части обновления договоров электронных ресурсов	протокол заседания Ученого совета № 2 от «30» сентября 2019г.
3.	Изменения: в п. 9.3 «Средства обеспечения освоения дисциплины»; в п.10 «Методические указания для обучающихся»; в. п.11 «Методические указания для преподавателей»	Приказ ректора РХТУ им. Д.И. Менделеева от 16.03.2020 № 163-А «О предупреждении распространения новой коронавирусной инфекции» с формулировкой «Изменения в части использования ЭО и ДОТ при реализации основных профессиональных образовательных программ»

Министерство науки и высшего образования Российской Федерации
Федеральное государственное бюджетное образовательное учреждение высшего образования
«Российский химико-технологический университет имени Д.И. Менделеева»



«Утверждаю»
Ректор РХТУ им. Д.И. Менделеева
_____ А.Г.Мажуга
«31» мая 2019 г.

РАБОЧАЯ ПРОГРАММА ДИСЦИПЛИНЫ

«Дополнительные главы физики в технологии и переработке полимеров»
(Б1.В.ДВ.03.01)

Направление подготовки __18.03.01 Химическая технология__
(Код и наименование направления подготовки)

Профиль подготовки – «Технология и переработка полимеров»
(Наименование профиля подготовки)

Квалификация «бакалавр»

Программа одобрена
Методической комиссией
РХТУ им. Д.И. Менделеева
«31» мая 2019 г.

Председатель _____ Н.А.Макаров

Москва 2019 г.

Программа составлена заведующим кафедрой физики В. В. Горевым и ассистентами кафедры Н.А. Богатовым, А.С. Савиной.

Программа рассмотрена и одобрена на расширенном заседании кафедры физики РХТУ им. Д.И. Менделеева «_17_» ___апреля_____ 2019 г., протокол №_12_

СОДЕРЖАНИЕ

1.	Цели и задачи дисциплины	4
2.	Требования к результатам освоения дисциплины	4
3.	Объем дисциплины и виды учебной работы	6
4.	Содержание дисциплины	7
	4.1. Разделы дисциплины и виды занятий	7
	4.2. Содержание разделов дисциплины	8
5.	Соответствие содержания требованиям к результатам освоения дисциплины	9
6.	Практические и лабораторные занятия	11
	6.1. Практические занятия. Примерные темы практических занятий по дисциплине	11
	6.2. Лабораторные занятия	13
7.	Самостоятельная работа	13
8.	Оценочные средства для контроля освоения дисциплины	14
	8.1. Примерная тематика реферативно-аналитической работы	14
	8.2. Примеры контрольных вопросов для текущего контроля освоения дисциплины	14
	8.3. Вопросы для итогового контроля освоения дисциплины	16
	8.4. Структура и примеры билетов для экзамена	19
9.	Учебно-методическое обеспечение дисциплины	19
	9.1. Рекомендуемая литература	19
	9.2. Рекомендуемые источники научно-технической информации	20
	9.3. Средства обеспечения освоения дисциплины	20
10.	Методические указания для обучающихся	21
11.	Методические указания для преподавателей	22
12.	Перечень информационных технологий, используемых в образовательном процессе	24
13.	Материально-техническое обеспечение дисциплины	24
	13.1. Оборудование, необходимое в образовательном процессе:	24
	13.2. Учебно-наглядные пособия	25
	13.3. Компьютеры, информационно-телекоммуникационные сети, аппаратно-программные и аудиовизуальные средства	26
	13.4. Печатные и электронные образовательные и информационные ресурсы	26
	13.5. Перечень лицензионного программного обеспечения	26
14.	Требования к оценке качества освоения программы	27
15.	Особенности организации образовательного процесса для инвалидов и лиц с ограниченными возможностями здоровья	33

1 ЦЕЛИ И ЗАДАЧИ ДИСЦИПЛИНЫ

Программа составлена в соответствии с требованиями Федерального государственного образовательного стандарта (ФГОС ВО) для направления подготовки ***18.03.01 Химическая технология***, рекомендациями методической секции Ученого совета и накопленного опыта преподавания дисциплины кафедрой физики РХТУ им. Д.И. Менделеева. Программа рассчитана на изучение курса в течение одного семестра.

Дисциплина «Дополнительные главы физики в технологии и переработке полимеров» относится к базовой части обязательных дисциплин учебного плана (Б1.В.ДВ.03.01). Программа дисциплины предполагает, что обучающиеся имеют теоретическую и практическую подготовку в рамках школьной программы по физике и математике.

Цель дисциплины – приобретение студентами знаний по основным разделам физики и умению применять их в других естественнонаучных дисциплинах.

З**адачей** дисциплины, решение которой обеспечивает достижение цели, является формирование представлений об основных физических законах природы и методах теоретических исследований различных физических явлений, а также получение представления о современных экспериментальных методах исследования.

Курс «Дополнительные главы физики в технологии и переработке полимеров» читается в 4 семестре. Контроль успеваемости студентов ведется по принятой в университете рейтинговой системе.

2 ТРЕБОВАНИЯ К РЕЗУЛЬТАТАМ ОСВОЕНИЯ ДИСЦИПЛИНЫ

Изучение курса «Дополнительные главы физики в технологии и переработке полимеров» при подготовке специалистов по направлению подготовки ***18.03.01 Химическая технология***, Профиль подготовки – «Технология и переработка полимеров» направлено на приобретение следующих профессиональных (ПК) компетенций:

− планировать и проводить физические и химические эксперименты, проводить обработку их результатов и оценивать погрешности, выдвигать гипотезы и устанавливать границы их применения, применять методы математического анализа и моделирования, теоретического и экспериментального исследования (ПК-16)

− готовность использовать знания основных физических теорий для решения возникающих физических задач, самостоятельного приобретения физических знаний, для понимания принципов работы приборов и устройств, в том числе выходящих за пределы компетентности конкретного направления (ПК-19)

В результате изучения дисциплины студент бакалавриата должен:

Знать:

- физические основы механики, физики колебаний и волн, электричества и магнетизма, электродинамики, статистической физики и термодинамики, квантовой физики; смысл фундаментальных физических законов, принципов и постулатов; их формулировки и границы применимости; связь широкого круга физических явлений с фундаментальными принципами и законами физики; основные методы решения задач по описанию физических явлений; методы обработки результатов физического эксперимента.

Уметь:

- применять теоретические знания и экспериментальные методы исследования при решении профессиональных задач; проводить расчёты, осуществлять анализ и на основе

этого делать обоснованные выводы; анализировать результаты наблюдений и экспериментов с применением основных законов и принципов физики; определять характер физических процессов по комплексу экспериментальной информации при помощи графиков, таблиц и уравнений; представлять обработанную экспериментальную и теоретическую информацию в устной и письменной форме, в том числе с использованием современных компьютерных технологий

Владеть:
- навыками работы с широким кругом физических приборов и оборудования; навыками обоснования своих суждений и выбора метода исследования.

3 ОБЪЕМ ДИСЦИПЛИНЫ И ВИДЫ УЧЕБНОЙ РАБОТЫ

Вид учебной работы	Всего		№ семестра 4	
	ЗЕ	Акад. ч.	**ЗЕ**	Акад. ч.
Общая трудоемкость дисциплины	**3**	**108**	**3**	**108**
Контактная работа – аудиторные занятия:	**0,8**	**32**	**0,8**	**32**
Лекции	0,4	16	0,4	16
Практические занятия (ПЗ)	0,4	16	0,4	16
Лабораторные работы (ЛР)	-	-	-	-
Самостоятельная работа	**1,1**	**40**	**1,1**	**40**
Контактная самостоятельная работа	*1,1*	-	*1,1*	-
Самостоятельное изучение разделов дисциплины		*40*		*40*
Виды контроля:				
Экзамен *(если предусмотрен РУП)*	**1**	**36**	**1**	**36**
Контактная работа – промежуточная аттестация	-	-	-	-
Подготовка к экзамену.		-	-	-
Вид итогового контроля:			**экзамен**	

Вид учебной работы	Всего		№ семестра 4	
	ЗЕ	Астр. ч.	**ЗЕ**	Астр. ч.
Общая трудоемкость дисциплины	**3**	**81**	**3**	**81**
Контактная работа – аудиторные занятия:	**0,8**	**24**	**0,8**	**24**
Лекции	0,4	12	0,4	12
Практические занятия (ПЗ)	0,4	12	0,4	12
Лабораторные работы (ЛР)	-	-	-	-
Самостоятельная работа	**1,2**	**30**	**1,2**	**30**
Контактная самостоятельная работа	1,2	-	1,2	-
Самостоятельное изучение разделов дисциплины		30		30
Виды контроля:				
Экзамен *(если предусмотрен РУП)*	**1**	**24**	**1**	**24**
Контактная работа – промежуточная аттестация	-	-	-	-
Подготовка к экзамену.		*24*	*1*	*24*
Вид итогового контроля:			**экзамен**	

4 СОДЕРЖАНИЕ ДИСЦИПЛИНЫ

4.1 Разделы дисциплины и виды занятий для студентов очного отделения

		Академ. часов				
№ п/п	**Раздел дисциплины**	**Всего**	**Лек-ции**	**Прак. Зан.**	**Лаб. рабо-ты**	**Сам. работа**
1	**Раздел 1. Элементы квантовой статистики.**	**22**	**6**	**6**	**-**	**10**
1.1	Элементы квантовой статистики. Квантовая система из одинаковых частиц. Принцип тождественности одинаковых частиц. Симметричные и несимметричные волновые функции, описывающие состояния тождественных микрочастиц.	**13**	**4**	**4**	**-**	**5**
1.2	Бозоны и фермионы. Принцип Паули. Квантовые статистические распределения Бозе-Эйнштейна и Ферми- Дирака. Вырожденный электронный газ в кристаллах (металлы).	**9**	**2**	**2**	**-**	**5**
2	**Раздел 2. Металлы, диэлектрики и полупроводники с точки зрения зонной теории.**	**14**	**2**	**2**	**-**	**10**

2.1	Энергетические зоны: статистика Ферми-Дирака, энергия Ферми. Электрон в периодическом поле кристалла: эффективная масса электрона.	**14**	**2**	**2**	**-**	**10**
3	**Раздел 3. Элементы физики твёрдого тела.**	**36**	**8**	**8**	**-**	**20**
3.1	Физика твёрдого тела (ФТТ): определение, связь с другими дисциплинами, объекты изучения, круг решаемых задач. Связь с кристаллографией, кристаллофизикой и кристаллохимией.	**18**	**4**	**4**	**-**	**10**
3.2	Конденсированное состояние. Подход к описанию твёрдых тел. Структура кристаллов. Симметрия и физические свойства кристаллов.	**9**	**2**	**2**	**-**	**5**
3.3	Типы кристаллических структур (общая характеристика). Плотные упаковки: кубическая и гексагональная (на качественном уровне). Понятие о сверхпроводимости (квантовые представления на качественном уровне).	**9**	**2**	**2**	**-**	**5**
	ИТОГО	**72**				
	Экзамен	**36**				
	ИТОГО	**108**				

4.2 Содержание разделов дисциплины

Раздел 1. Элементы квантовой статистики.

1.1. Элементы квантовой статистики. Квантовая система из одинаковых частиц. Принцип тождественности одинаковых частиц. Симметричные и несимметричные волновые функции, описывающие состояния тождественных микрочастиц.

1.2. Бозоны и фермионы. Принцип Паули. Квантовые статистические распределения Бозе-Эйнштейна и Ферми- Дирака. Вырожденный электронный газ в кристаллах (металлы).

Раздел 2. Металлы, диэлектрики и полупроводники с точки зрения зонной теории

2.1. Энергетические зоны: статистика Ферми-Дирака, энергия Ферми. Электрон в периодическом поле кристалла: эффективная масса электрона.

Раздел 3. Элементы физики твёрдого тела.

3.1. Физика твёрдого тела (ФТТ): определение, связь с другими дисциплинами, объекты изучения, круг решаемых задач. Связь с кристаллографией, кристаллофизикой и кристаллохимией.

3.2. Конденсированное состояние. Подход к описанию твёрдых тел. Структура кристаллов. Симметрия и физические свойства кристаллов.

3.3. Типы кристаллических структур (общая характеристика). Плотные упаковки: кубическая и гексагональная (на качественном уровне). Понятие о сверхпроводимости (квантовые представления на качественном уровне).

5 СООТВЕТСТВИЕ СОДЕРЖАНИЯ ТРЕБОВАНИЯМ К РЕЗУЛЬТАТАМ ОСВОЕНИЯ ДИСЦИПЛИНЫ

№	В результате освоения дисциплины студент должен:	Раздел 1	Раздел 2	Раздел 3
	Знать:			
1	-физические основы квантовой статистики;	+	+	+
2	- элементы зонной теории при трактовке различных свойств металлов, диэлектриков и полупроводников;	+	+	+
3	- базовые физические понятия о квантовых теориях теплоёмкости (на примере кристаллических тел);	+	+	+
4	- элементы физики твёрдого тела (исходные понятия о кристаллографии, типах кристаллических структур; сведения о явлении и квантовой трактовке сверхпроводимости)	+	+	+
	Уметь:			
5	- применять исходные физические (теоретические) знания при решении профессиональных задач;	+	+	+
6	- проводить оценочные расчёты и осуществлять (на качественном уровне) анализ, наблюдаемых явлений.	+	+	+
	Владеть:			
7	- навыками обоснования своих суждений, что способствует правильному выбору методики проводимого студентом исследования.	+	+	+
	Общепрофессиональные (ПК) **компетенции:**			

	− планировать и проводить физические и химические эксперименты, проводить обработку их результатов и оценивать погрешности, выдвигать гипотезы и устанавливать границы их применения, применять методы математического анализа и моделирования, теоретического и экспериментального исследования (ПК-16) − готовность использовать знания основных физических теорий для решения возникающих физических задач, самостоятельного приобретения физических знаний, для понимания принципов работы приборов и устройств, в том числе выходящих за пределы компетентности конкретного направления (ПК-19)	+	+	+

6 ПРАКТИЧЕСКИЕ И ЛАБОРАТОРНЫЕ ЗАНЯТИЯ

6.1 Практические занятия
Предусмотрены практические занятия обучающегося в бакалавриате в объеме 16 акад. ч.(в 4 сем).

№ п/п	№ раздела дисциплины	Темы практических занятий	Часы
1	1	Квантовый гармонический и ангармонический осциллятор.	2
2	1	Строение атома. Атом водорода: расчёт распределение плотности вероятности электрона в атоме.	2
3	1	Распределение Ферми-Дирака. Вырожденный электронный газ в кристаллах. Энергия Ферми. Температура Ферми.	2
4	2	Квантовая теория теплоёмкостей твёрдых тел по Эйнштейну и Дебаю. Характеристические температуры. Предельный закон Дебая. Фононы.	2
5	3	Геометрическая кристаллография. Основы кристаллохимии. Вычисление коэффициента заполнения для а) простой куб ячейки; б) для ОЦК ячейки.	2
6	3	Вычисление коэффициента заполнения ГЦК ячейки структуры алмаза. Расчёт размеров пустот в плотноупакованных структурах. Расчёт энергии ионного кристалла (пример структура NaCL).	2
7	3	Расчет радиуса шара для случая плотноупакованной структуры, который можно поместить в тетраэдрическую пустоту.	2

8	3	Исследование, каким образом рассчитывается энергия решётки кристалла NaCL для NA пар ионов.	2

6.2 Лабораторные занятия.

Лабораторный практикум по дисциплине «Дополнительные главы физики в технологии и переработке полимеров» не предусмотрен.

7 САМОСТОЯТЕЛЬНАЯ РАБОТА

Рабочей программой дисциплины «Дополнительные главы физики в технологии и переработке полимеров» предусмотрена самостоятельная работа студента бакалавриата в объеме 40 ч в 4 семестре. Самостоятельная работа проводится с целью углубления знаний по дисциплине и предусматривает:

– ознакомление и проработку рекомендованной литературы, работу с электронно-библиотечными системами, включая переводы публикаций из научных журналов, цитируемых в базах Scopus, Web of Science, Chemical Abstracts, РИНЦ;
– посещение отраслевых выставок и семинаров;
– участие в семинарах РХТУ им. И. Менделеева по тематике курса;
– подготовку к выполнению контрольных работ по материалу лекционного курса;
– подготовку к сдаче экзамена (4 семестр).

Планирование времени на самостоятельную работу, необходимого на изучение дисциплины, студентам лучше всего осуществлять на весь период изучения, предусматривая при этом регулярное повторение пройденного материала. Материал, законспектированный на лекциях, необходимо регулярно дополнять сведениями из литературных источников, представленных в учебной программе. При работе с указанными источниками рекомендуется составлять краткий конспект материала, с обязательным фиксированием библиографических данных источника.

8 ПРИМЕРЫ ОЦЕНОЧНЫХ СРЕДСТВ ДЛЯ КОНТРОЛЯ ОСВОЕНИЯ ДИСЦИПЛИНЫ

8.1 Примерная тематика реферативно-аналитической работы.

Реферативно-аналитическая работа по дисциплине не предусмотрена.

8.2 Примеры контрольных вопросов для текущего контроля освоения дисциплины

Для текущего контроля предусмотрено 2 контрольные работы. Максимальная оценка за контрольную работу 1 и 2 составляет по 20 баллов за каждую. 10 баллов отводится на защиту домашнего задания и 10 баллов – на ведение лекционных тетрадей.

Раздел 1. Примеры вопросов к контрольной работе № 1. Максимальная оценка – 20 баллов.

1. Вычислить удельные теплоемкости с кристаллов алюминия и меди по классической теории теплоемкости.
2. Определить относительную погрешность, которая будет допущена, если при вычислении теплоемкости C вместо значения, даваемого теорией Эйнштейна, воспользоваться значением, даваемым законом Дюлонга и Пти.
3. Определить энергию U и теплоемкость C системы, состоящей из $N=10^{25}$ классических трехмерных независимых гармонических осцилляторов. Температура T=300 K.
4. Определить максимальную частоту собственных колебаний в кристалле золота по

теории Дебая. Характеристическая температура равна 180 К.
5. Определить угол φ между орбитальными моментами импульсов двух электронов, один из которых находится в d-состоянии, другой — в f-состоянии, при следующих условиях: 1) полное орбитальное квантовое число L=3; 2) искомый угол — максимальный; 3) искомый угол — минимальный.

Раздел 2-3. Примеры вопросов к контрольной работе № 2. Максимальная оценка – 20 баллов.

1. Найти плотность кристалла неона (при 20 К), если известно, что решетка гранецентрированная кубической сингонии. Постоянная решетки при той же температуре равна 0,452 нм.
2. Вычислить удельные теплоемкости с кристаллов алюминия и меди по классической теории теплоемкости.
3. Определить относительную атомную массу кристалла, если известно, что расстояние между ближайшими соседними атомами равно 0,304 нм. Решетка объемно-центрированная кубической сингонии. Плотность кристалла равна 534 кг/м3.
4. Вычислить постоянную решетки кристалла бериллия, который представляет собой гексагональную структуру с плотной упаковкой. Параметр решетки равен 0,359 нм. Плотность кристалла бериллия равна 1,82*103 кг/м^3.
5. Система плоскостей в примитивной кубической решетке задана индексами Миллера (221). Найти наименьшие отрезки, отсекаемые плоскостью на осях координат, и изобразить эту плоскость графически.
6. Вычислить угол φ между нормалями к плоскостям (в кубической решетке), заданных индексами Миллера (111) и (111).
7. Электрон движется со скоростью v=200 Мм/с. Определить длину волны де Бройля, учитывая изменение массы электрона в зависимости от скорости.
8. Какую ускоряющую разность потенциалов U должен пройти электрон, чтобы длина волны де Бройля λ была равна 0,1 нм?
9. Определить длину волны де Бройля λ электрона, если его кинетическая энергия T=1 кэВ.
10. Определить длину волны де Бройля λ электронов, бомбардирующих антикатод рентгеновской трубки, если граница сплошного рентгеновского спектра приходится на длину волны λ=3 нм.

8.3. Вопросы для итогового контроля освоения дисциплины (4 семестр – экзамен).

Максимальное количество баллов за экзамен – 40 баллов. Экзаменационный билет содержит 2 вопроса и 2 задачи. Каждый вопрос и задача оцениваются по 10 баллов.

8.3.1 Примеры контрольных вопросов для итогового контроля освоения дисциплины (2 семестр – экзамен). Максимальное количество баллов экзамен – 40 баллов.

1. Элементы квантовой статистики. Квантовая система из одинаковых частиц. Принцип тождественности одинаковых частиц.
2. Симметричные и несимметричные волновые функции, описывающие состояния тождественных микрочастиц. Бозоны и фермионы.
3. Принцип Паули. Квантовые статистические распределения Бозе-Эйнштейна и Ферми-Дирака. Вырожденный электронный газ в кристаллах (металлы).
4. Металлы, диэлектрики и полупроводники с точки зрения зонной теории. Энергетические зоны: статистика Ферми-Дирака, энергия Ферми. Электрон в периодическом поле кристалла: эффективная масса электрона.

5. Элементы физики твёрдого тела. Физика твёрдого тела (ФТТ): определение, связь с другими дисциплинами, объекты изучения, круг решаемых задач. Связь с кристаллографией, кристаллофизикой и кристаллохимией.
6. Конденсированное состояние. Подход к описанию твёрдых тел. Структура кристаллов. Симметрия и физические свойства кристаллов.
7. Типы кристаллических структур (общая характеристика). Плотные упаковки: кубическая и гексагональная (на качественном уровне).
8. Понятие о сверхпроводимости (квантовые представления на качественном уровне).

8.4 Структура и примеры билетов для экзамена (4 семестр)

Экзамен по дисциплине «Дополнительные главы физики в технологии и переработке полимеров» проводится в 4 семестре и включает контрольные вопросы по модулям 1 – 3 учебной программы дисциплины. Билет для экзамена состоит из 2 вопросов и 2 задач, относящихся к указанным модулям. Ответы на вопросы зачета оцениваются из максимальной оценки 40 баллов следующим образом: максимальное количество баллов за вопрос или задачу – 10 баллов.

Пример билета для экзамена:

«Утверждаю» зав.каф. физики (Должность, наименование кафедры) _____ В.В. Горев (Подпись) (И. О. Фамилия) «__» _____ 20__г.	***Министерство науки и высшего образования РФ*** **Российский химико-технологический университет им. Д.И. Менделеева** **Кафедра физики** **Код и наименование 18.03.01 Химическая технология** Профиль подготовки – «Технология и переработка полимеров» **Дополнительные главы физики в технологии и переработке полимеров**
Билет № 1 1. Элементы квантовой статистики. Квантовая система из одинаковых частиц. Принцип тождественности одинаковых частиц. 2**.** Конденсированное состояние. Подход к описанию твёрдых тел. Структура кристаллов. Симметрия и физические свойства кристаллов. 3. Задача 1*. 4. Задача 2*.	

*выдается преподавателем, проводившим семинарские занятия в семестре, на отдельном бланке.

9 УЧЕБНО-МЕТОДИЧЕСКОЕ ОБЕСПЕЧЕНИЕ ДИСЦИПЛИНЫ

9.1 Рекомендуемая литература
А. Основная литература:

1. Курс общей физики: в 4 т. - Т. 3. Оптика, атомная физика, физика атомного ядра и элементарных частиц: учебное пособие / И.В. Савельев; под общ. ред. В.И. Савельева. - 2-е изд., стер. - М.: КНОРУС, 2012. - 537 с

2. Чертов А.Г., Воробьев А.А. Задачник по физике. - М.: Высш. шк. - 1988. - 527 с

3. Трофимова Т.И. Курс физики: учеб. пособие для вузов. - Изд. 17-е, стер, - М.: Издательский центр «Академия», 2008. - 560 с.

Б. Дополнительная литература:

1. Иродов И. Е. Квантовая физика. Основные законы [Электронный ресурс]: учебное пособие - 7-е изд. (эл.). – М.: Лаборатория знаний, 2017 – 261 с.

9.2 Рекомендуемые источники научно-технической информации

- Раздаточный иллюстративный материал к лекциям и семинарам.
- Методические рекомендации по выполнению лабораторных работ.

Ресурсы информационно–телекоммуникационной сети Интернет:

- http://www.rsl.ru - Российская Государственная Библиотека
- http://www.gpntb.ru - Государственная публичная научно-техническая библиотека России
- http://lib.msu.su - Научная библиотека Московского государственного университета
- http://window.edu.ru - Полнотекстовая библиотека учебных и учебно-методических материалов
- http://abc-chemistry.org/ru/ - ABC-Chemistry : Бесплатная научная химическая информация
- http://www.fips.ru/cdfi/fips2009.dll - Сайт ФИПС. Информация о патентах
- http://findebookee.com/ - поисковая система по книгам
- http://elibrary.ru - Научная электронная библиотека
- http://lcweb.loc.go - Библиотека Конгресса США

9.3.Средства обеспечения освоения дисциплины

Для освоения дисциплины используются следующие нормативные и нормативно-методические документы:

− Федеральный закон Российской Федерации от 29.12.2012 № 273-ФЗ «Об образовании в Российской Федерации» [Электронный ресурс] – Режим доступа: http://pravo.gov.ru/proxy/ips/?docbody=&nd=102162745&intelsearch=273-%D4%C7 (дата обращения: 10 апреля 2019).

− Федеральные государственные образовательные стандарты высшего образования // Координационный совет учебно-методических объединений и научно-методических советов высшей школы. Портал Федеральных образовательных стандартов высшего образования [Электронный ресурс] – Режим доступа: http://fgosvo.ru/fgosvo/92/91/4 (дата обращения: 10 апреля 2019).

− Приказ Министерства образования и науки РФ от 23.08.2017 № 816 «Об утверждении Порядка применения организациями, осуществляющими образовательную деятельность, электронного обучения, дистанционных образовательных технологий при реализации образовательных программ» [Электронный ресурс]. Режим доступа: http://pravo.gov.ru/proxy/ips/?docbody=&nd=102447332&intelsearch=816+%EF%F0%E8%EA%E0%E7 (дата обращения: 10 апреля 2019).

При освоении дисциплины студенты должны использовать информационные и информационно-образовательные ресурсы следующих порталов и сайтов:

– Система федеральных образовательных порталов. Система открытого образования. Консалтинговый центр ИОС ОО РФ [Электронный ресурс] – Режим доступа: http://www.openedu.ru (дата обращения: 10 апреля 2019).

– Информационно-коммуникационные технологии в образовании. Система федеральных образовательных порталов [Электронный ресурс] – Режим доступа: http://ict.edu.ru/ (дата обращения: 10 апреля 2019).

– Информационная система «Единое окно доступа к образовательным ресурсам». URL: http://window.edu.ru/ (дата обращения: 10 апреля 2019).

– ФЭПО: соответствие требованиям ФГОС [Электронный ресурс] – Режим доступа: http://fepo.i-exam.ru/ (дата обращения: 10 апреля 2019).

10. МЕТОДИЧЕСКИЕ УКАЗАНИЯ ДЛЯ ОБУЧАЮЩИХСЯ

10.1. Для студентов, обучающихся по очной форме, без использования электронного образования и дистанционных образовательных технологий

Методические рекомендации по организации учебной работы обучающегося в бакалавриате направлены на повышение ритмичности и эффективности его аудиторной и самостоятельной работы по курсу.

Учебный курс «Дополнительные главы физики……» включает 3 модуля, каждый из которых имеет определенную логическую завершенность. При изучении материала каждого модуля рекомендуется регулярное повторение законспектированного лекционного материала, а также дополнение его сведениями из литературных источников, представленных в учебной программе. При работе с указанными источниками рекомендуется составлять краткий конспект с обязательным фиксированием библиографических данных источника. Изучение материала каждого модуля (или двух, на усмотрение преподавателя, ведущего семинарские занятия) заканчивается контролем его освоения в форме контрольной работы. Результаты выполнения контрольных работ оцениваются в соответствии с принятой в университете рейтинговой системой оценки знаний.

Совокупная оценка текущей работы студента бакалавриата в семестре складывается из оценок за выполнение контрольных работ (максимальная оценка 40 баллов) и 10 баллов присуждается за выполнение домашнего задания и его защиту преподавателю, ведущему семинарские занятия, а также – 10 баллов присваивается студентам, продемонстрировавшим преподавателю (лектору или семинаристу) наличие конспектов всех лекций и записи всех семинарских практикумов. Максимальная оценка текущей работы в каждом семестре составляет 60 баллов.

Максимальная оценка экзамена составляет 40 баллов. Изучение модуля 1, 2 и 3 в 4 семестре заканчивается контролем его освоения в форме двух контрольных работ (максимальная оценка по 20 баллов за каждую) завершается итоговым контролем в форме экзамена. Максимальная оценка экзамена составляет 40 баллов.

10.2. Для студентов, обучающихся по очной форме, с использованием электронного образования и дистанционных образовательных технологий

При использовании электронного обучения и дистанционных образовательных технологий занятия полностью или частично проводятся в режиме онлайн. Объем дисциплины и распределение нагрузки по видам работ соответствует п. 4.1. Распределение баллов соответствует п. 10.1 либо может быть изменено в соответствии с решением кафедры, в случае перехода на ЭО и ДОТ в процессе обучения. Решение кафедры об используемых технологиях и системе оценивания достижений обучающихся принимается с учетом мнения ведущего преподавателя и доводится до обучающихся.

11. МЕТОДИЧЕСКИЕ УКАЗАНИЯ ДЛЯ ПРЕПОДАВАТЕЛЕЙ

11.1. Для преподавателей, при реализации программы по очной форме, без использования электронного образования и дистанционных образовательных технологий

Дисциплина «Дополнительные главы физики в технологии и переработке полимеров» изучается в 4 семестре бакалавриата.

При подготовке и проведении занятий преподаватель должен ориентироваться на то, что студенты, обучающиеся в бакалавриате, имеют общую подготовку по общенаучным, общеинженерным дисциплинам и основным профессиональным дисциплинам профиля, в объеме, предусмотренном учебным планом бакалавриата, а также опыт восприятия и конспектирования изучаемого материала. В связи с этим материал курса должен опираться на полученные знания и быть ориентирован на их расширение и углубление в соответствии с современными теоретическими представлениями и технологическими новациями. Обучение студентов должно быть организовано в виде традиционных лекций и практических занятий, а также может сопровождаться проведением научной дискуссии, которая помогает приобрести навыки и умения обосновывать круг рассматриваемых вопросов, формулировать главные положения, определения и практические выводы из теоретических положений. На занятиях должна прослеживаться взаимосвязь рассматриваемых вопросов с ранее изученным материалом.

Основной задачей преподавателя, ведущего занятия по дисциплине «Дополнительные главы физики в технологии и переработке полимеров» является формирование у студентов компетенций в области глобальных вопросов физики, практического применения изученных законов и явлений, а также формирует навыки получения ряда результатов и их дальнейшей интерпретации. Преподаватель должен акцентировать внимание студентов на общих вопросах физики, их применении на практике.

В вводной лекции курса следует остановиться на месте физики в развитии современных технологий и направлений научных исследований, ввести основные понятия и категории, необходимые для дальнейшего углубления в курс.

В разделе 1 «Элементы квантовой статистики», разделе 2 «Металлы, диэлектрики и полупроводники с точки зрения зонной теории» и разделе 3 «Элементы физики твёрдого тела» более подробно рассматриваются законы и зависимости квантовой механики, в частности, уравнение Шредингера, распределения Ферми-Дирака и Бозе-Эйнштейна, рассматривается зонная теория металлов, проводников и полупроводников, а также вводятся основные понятия кристаллографии.

Необходимой компонентой лекционных и практических занятий по курсу является широкое использование наглядных пособий и иллюстративного материала, в том числе с применением компьютерной техники.

При проведении занятий преподаватель может рекомендовать студентам проработку дополнительной литературы по тематике занятия, организуя ее обсуждение на практических занятиях, формирует у студентов навык к самостоятельной работе с разнообразными литературными источниками.

11.2. Для преподавателей, при реализации программы по очной форме, с использованием электронного образования и дистанционных образовательных технологий

При использовании электронного обучения и дистанционных образовательных технологий занятия полностью или частично проводятся в режиме онлайн. Объем дисциплины и распределение нагрузки по видам работ соответствует п. 4.1. Распределение баллов соответствует п. 10.1 либо может быть изменено в соответствии с

решением кафедры, в случае перехода на ЭО и ДОТ в процессе обучения. Решение кафедры об используемых технологиях и системе оценивания достижений обучающихся принимается с учетом мнения ведущего преподавателя и доводится до обучающихся.

Реализация ЭО и ДОТ предполагает использование следующих видов и учебной деятельности: онлайн консультации, практические занятия, видео-лекции; лабораторные работы, проводимые полностью или частично с применением ЭО и ДОТ; текущий контроль в режиме тестирования и проверки домашних заданий.

При реализации РПД в зависимости от конкретной ситуации ЭО и ДОТ могут быть применены в следующем виде:

- объем часов контактной работы обучающихся с преподавателем не сокращается) и электронные образовательные ресурсы (ЭОР) методически обеспечивают самостоятельную работу обучающихся в объеме, предусмотренном рабочей программой данной дисциплины. При этом в случае необходимости занятия проводятся в режиме онлайн;
- смешанные формы обучения, сочетающие в себе аудиторные занятия (при возможности перевода части контактных часов работы обучающихся с преподавателем в электронную информационно-образовательную среду без потери содержания учебной дисциплины) и ЭОР (часть учебного материала (например, лекции) может быть заменена ЭОР);
- учебные курсы, интегрированные в LMS Moodle, контактные часы по которым могут быть исключены, изучаются обучающимися самостоятельно при минимальном участии преподавателя (консультации в режиме форума или в режиме вебинара).

12. ПЕРЕЧЕНЬ ИНФОРМАЦИОННЫХ ТЕХНОЛОГИЙ, ИСПОЛЬЗУЕМЫХ В ОБРАЗОВАТЕЛЬНОМ ПРОЦЕССЕ

Информационную поддержку изучения дисциплины осуществляет Информационно-библиотечный центр (ИБЦ) РХТУ им. Д.И. Менделеева, который обеспечивает обучающихся основной учебной, учебно-методической и научной литературой, необходимой для организации образовательного процесса по дисциплине. Общий объем многоотраслевого фонда ИБЦ на 01.01.2019 составляет 1 708 372 экз.

Фонд ИБЦ располагает учебной, учебно-методической и научно-технической литературой в форме печатных и электронных изданий, а также включает официальные, справочно-библиографические, специализированные отечественные и зарубежные периодические и информационные издания. ИБЦ обеспечивает доступ к профессиональным базам данных, информационным, справочным и поисковым системам.

Каждый обучающийся обеспечен свободным доступом из любой точки, в которой имеется доступ к сети Интернет и к электронно-библиотечной системе (ЭБС) Университета, которая содержит различные издания по основным изучаемым дисциплинам и сформирована по согласованию с правообладателями учебной и учебно-методической литературы.

Для более полного и оперативного справочно-библиографического и информационного обслуживания в ИБЦ реализована технология Электронной доставки документов.

№	Электронный ресурс	Принадлежность ресурса, ссылка на сайт ЭБС, количество ключей	Характеристика библиотечного фонда, к которому предоставляется доступ

1.	Электронно - библиотечная система ИБЦ РХТУ им. Д.И.Менделеева (на базе АИБС «Ирбис»)	Принадлежность – собственная РХТУ. Ссылка на сайт ЭБС – http://lib.muctr.ru/ Доступ для пользователей РХТУ с любого компьютера.	Электронные версии учебных и научных изданий авторов РХТУ по всем ООП.
2.	БД ВИНИТИ РАН	Принадлежность сторонняя Договор № 5Д/2018 от 01.02.2018 г. Сумма договора - 24000-00 С «02» февраля 2018 г. **по «05» мая 2019 г.** Ссылка на сайт- http://www.viniti.ru/ Количество ключей – локальный доступ для пользователей РХТУ в ИБЦ РХТУ.	Крупнейшая в России баз данных по естественным, точным и техническим наукам. Включает материалы РЖ (Реферативного журнала) ВИНИТИ с 1981 г. Общий объем БД - более 28 млн. документов
3.	ЭБС «Научно-электронная библиотека eLibrary.ru».	Принадлежность – сторонняя Реквизиты договора – ООО «РУНЭБ», договор № 29.01-Р-2.0-1020/2018 от 07.12.2018 г. Сумма договора - 934 693-00 С «01» января 2019 г. по «31» декабря 2019 г. Ссылка на сайт – http://elibrary.ru Количество ключей – доступ для пользователей РХТУ по ip-адресам неограничен.	Электронные версии периодических и непериодических изданий по различным отраслям науки

4.	Издательство Wiley	Принадлежность сторонняя. Национальная подписка (Минобрнауки+ ГПНТБ) Сублицензионный договор № Wiley/130 от 10.10.2019 г. С «01» января 2019 г. по «31» декабря 2019 г. Ссылка на сайт – http://onlinelibrary.wiley.com/ Количество ключей - доступ для пользователей РХТУ по ip-адресам неограничен.	Коллекция журналов по всем областям знаний, в том числе известные журналы по химии, материаловедению, взрывчатым веществам и др.
5.	American Institute of Physics (AIP)	Принадлежность сторонняя. Национальная подписка (Минобрнауки+ ГПНТБ) Сублицензионный договор № AIP/130 от 24.10.2019 г. С «01» июля 2019 г. по «31» декабря 2019 г. Ссылка на сайт – http://scitation.aip.org/ Количество ключей – доступ для пользователей РХТУ по ip-адресам неограничен.	Коллекция журналов по техническим и естественным наукам издательства Американского института физики (AIP)
6.	Scopus	Принадлежность сторонняя. Национальная подписка (Минобрнауки+ ГПНТБ) Сублицензионный договор № Scopus/130 от 09.10.2019 г. С «01» июля 2019 г. по «31» декабря 2019 г. Ссылка на сайт – http://www.scopus.com. Количество ключей – доступ для пользователей РХТУ по ip-адресам неограничен.	Мультидисциплинарная реферативная и наукометрическая база данных издательства **ELSEVIER**

7.	ЭБС «Лань»	Принадлежность - сторонняя Реквизиты договора - ООО «Издательство «Лань», договор №29.01-З-2.0-827/2018 от 26.09.2018 г. Сумма договора – 357 000-00 С «26» сентября 2018г. по **«25» сентября 2019г.** Ссылка на сайт ЭБС – http://e.lanbook.com Количество ключей - доступ для всех пользователей РХТУ с любого компьютера.	Электронно-библиотечная система издательства "Лань" — ресурс, включающий в себя как электронные версии книг ведущих издательств учебной и научной литературы (в том числе университетских издательств), так и электронные версии периодических изданий по различным областям знаний. ЭБС «ЛАНЬ» предоставляет пользователям мобильное приложение для iOS и Android, в которых интегрированы бесплатные сервисы для незрячих студентов и синтезатор речи. **Коллекции**: «Химия» - изд-ва НОТ, «Химия» - изд-ва Лаборатория знаний, «Химия» - изд-ва «ЛАНЬ», «Химия»-КНИТУ(Казанский национальный исследовательский технологический университет), «Химия» - изд-ва ФИЗМАТЛИТ, «Информатика» - изд-ва "Лань", Национальный Открытый Университет"ИНТУИТ", "Инженерно-технические науки" изд-ва "Лань".
	ЭБС «ЛАНЬ»	Принадлежность - сторонняя Реквизиты договора - ООО «Издательство «Лань», договор № 33.03-Р-2.0-1775/2-10 от 26.09.2019г. Сумма договора – 642 083-68 **С «26» сентября 2019г. по «25» сентября 2020г.** Ссылка на сайт ЭБС – http://e.lanbook.com Количество ключей - доступ для всех пользователей РХТУ с любого компьютера.	Коллекции: «Химия» - изд-ва НОТ, «Химия» - изд-ва Лаборатория знаний, «Химия» - изд-ва «ЛАНЬ», «Химия»-КНИТУ(Казанский национальный исследовательский технологический университет), «Химия» - изд-ва ФИЗМАТЛИТ, «Информатика» - изд-ва «ЛАНЬ», Национальный Открытый Университет«ИНТУИТ», Инженерно-технические науки" изд-ва «ЛАНЬ», «Теоретическая механика» изд-ва «ЛАНЬ», Экономика и менеджмент» изд-ва Дашков и К. А также отдельные издания в соответствии с Договором.

8.	ЭБС «ЮРАЙТ»	Принадлежность - сторонняя Реквизиты договора – ООО «Электронное издательство ЮРАЙТ», Договор № №29.01-З-2.0-1168/2018 от 11.01.2019 г. С «11» января 2019 г. по «»10» января 2020 г. Ссылка на сайт ЭБС - https://biblio-online.ru/ Сумма договора – 220 000-00 руб. Количество ключей - доступ для всех пользователей РХТУ с любого компьютера.	Электронная библиотека включает более 5000 наименований учебников и учебных пособий по всем отраслям знаний для всех уровней профессионального образования от ведущих научных школ с соблюдением требований новых ФГОСов.
9.	Яндекс.Чаты	Свободный и бесплатный доступ с любого компьютера и мобильного устройства. https://connect.yandex.ru/portal/home	Сервис, который позволяет быстро обмениваться сообщениями с коллегами. Чаты доступны в браузере, а также в виде отдельного приложения.
10.	Конференции и чат Zoom.	Свободный и бесплатный доступ с любого компьютера и мобильного устройства. https://zoom.us/ru-ru/meetings.html	Упрощенная видеоконференцсвязь и обмен сообщениями на любых устройствах

13. МАТЕРИАЛЬНО-ТЕХНИЧЕСКОЕ ОБЕСПЕЧЕНИЕ ДИСЦИПЛИНЫ

В соответствии с учебным планом занятия по дисциплине «Дополнительные главы физики в технологии и переработке полимеров» проводятся в форме лекций, семинаров и самостоятельной работы обучающегося.

13.1. Оборудование, необходимое в образовательном процессе:

- Учебная аудитория для проведения лекционных и практических занятий, оборудованная электронными средствами демонстрации (компьютер со средствами звуковоспроизведения, проектор, экран) и учебной мебелью.
- Библиотека, имеющая рабочие компьютерные места для студентов, оснащенные компьютерами с выходом в Интернет и доступом к базам данных.

13.2. Учебно-наглядные пособия:

Информационно-методические материалы: учебные пособия по дисциплине; раздаточный материал к разделам лекционного курса; задачники в бумажных экземплярах.

13.3. Компьютеры, информационно-телекоммуникационные сети, аппаратно-программные и аудиовизуальные средства:
Персональные компьютеры, укомплектованные проигрывателями CD и DVD, принтерами и программными средствами; проекторы и экраны; цифровые камеры; копировальные аппараты; локальная сеть с выходом в Интернет.

13.4. Печатные и электронные образовательные и информационные ресурсы:
Информационно-методические материалы: учебные пособия по дисциплине; раздаточный материал к разделам лекционного курса;
Электронные образовательные ресурсы: электронные презентации к разделам лекционного курса; учебно-методические разработки в электронном виде; справочные материалы в печатном и электронном виде.

13.5. Перечень лицензионного программного обеспечения:

№ п/п	Наименование программного продукта	Реквизиты договора поставки	Количество лицензий	Срок окончания действия лицензии
1	Операционная система Microsoft Windows 8.1 Professional (Russian)	Подписка Microsoft Imagine Premium, соглашение ICM-171312 от 03.04.2019 г., действительно до 03.04.2020 г., счет № 0012522675 от 30.03.2019 г.	Количество лицензий не ограничено согласно условиям подписки Microsoft Imagine Premium	03.04.2020 г.
2	Microsoft Visio Professional 2019 (Russian)	Подписка Microsoft Imagine Premium, соглашение ICM-171312 от 03.04.2019 г., действительно до 03.04.2020 г., счет № 0012522675 от 30.03.2019 г.	Количество лицензий не ограничено согласно условиям подписки Microsoft Imagine Premium	03.04.2020 г

14. ТРЕБОВАНИЯ К ОЦЕНКЕ КАЧЕСТВА ОСВОЕНИЯ ПРОГРАММЫ

Наименование разделей	**Основные показатели оценки**	**Формы и методы контроля и оценки**

Раздел 1. Элементы квантовой статистики	*Знает*: - физические основы квантовой статистики (исходные «базовые» положения, основные квантовые статистические распределения); *Умеет*: - применять исходные физические (теоретические) знания при решении профессиональных задач; - проводить оценочные расчёты и осуществлять (на качественном уровне) анализ, наблюдаемых явлений. *Владеет*: - навыками обоснования своих суждений, что способствует правильному выбору методики проводимого студентом исследования. - способностью планировать и проводить физические и химические эксперименты, проводить обработку их результатов и оценивать погрешности, выдвигать гипотезы и устанавливать границы их применения, применять методы математического анализа и моделирования, теоретического и экспериментального исследования (ПК-16); - готовностью использовать знания основных физических теорий для решения возникающих физических задач, самостоятельного приобретения физических знаний, для понимания принципов работы приборов и устройств, в том числе выходящих за пределы компетентности конкретного направления (ПК-19).	Оценка за контрольную работу №1 (4 семестр)
Раздел 2. Металлы, диэлектрики и полупроводники с точки зрения зонной теории	*Знает*: - элементы зонной теории при трактовке различных свойств металлов, диэлектриков и полупроводников; *Умеет*: - применять исходные физические (теоретические) знания при решении профессиональных задач; - проводить оценочные расчёты и осуществлять (на качественном уровне) анализ, наблюдаемых явлений. *Владеет*: - навыками обоснования своих суждений, что способствует правильному выбору методики проводимого студентом исследования. - способностью планировать и проводить физические и химические эксперименты, проводить обработку их результатов и оценивать погрешности, выдвигать гипотезы и устанавливать границы их применения, применять методы математического анализа и моделирования, теоретического и экспериментального исследования (ПК-16);	

	- готовностью использовать знания основных физических теорий для решения возникающих физических задач, самостоятельного приобретения физических знаний, для понимания принципов работы приборов и устройств, в том числе выходящих за пределы компетентности конкретного направления (ПК-19).	
Раздел 3. Элементы физики твердого тела	*Знает*: - базовые физические понятия о квантовых теориях теплоёмкости (на примере кристаллических тел); - элементы физики твёрдого тела (исходные понятия о кристаллографии, типах кристаллических структур; сведения о явлении и квантовой трактовке сверхпроводимости) *Умеет*: - применять исходные физические (теоретические) знания при решении профессиональных задач; - проводить оценочные расчёты и осуществлять (на качественном уровне) анализ, наблюдаемых явлений. *Владеет*: - навыками обоснования своих суждений, что способствует правильному выбору методики проводимого студентом исследования. - способностью планировать и проводить физические и химические эксперименты, проводить обработку их результатов и оценивать погрешности, выдвигать гипотезы и устанавливать границы их применения, применять методы математического анализа и моделирования, теоретического и экспериментального исследования (ПК-16); - готовностью использовать знания основных физических теорий для решения возникающих физических задач, самостоятельного приобретения физических знаний, для понимания принципов работы приборов и устройств, в том числе выходящих за пределы компетентности конкретного направления (ПК-19).	Оценка за контрольную работу № 2 (4 семестр) Оценка за экзамен (4 семестр)

15 ОСОБЕННОСТИ ОРГАНИЗАЦИИ ОБРАЗОВАТЕЛЬНОГО ПРОЦЕССА ДЛЯ ИНВАЛИДОВ И ЛИЦ С ОГРАНИЧЕННЫМИ ВОЗМОЖНОСТЯМИ ЗДОРОВЬЯ

Обучение инвалидов и лиц с ограниченными возможностями здоровья осуществляется в соответствии с:

- Порядком организации и осуществления образовательной деятельности по образовательным программам – программам бакалавриата, программам бакалавриата, программам магистратуры (Приказ Минобрнауки РФ от 05.04.2017 № 301);
- Положением о Порядке организации и осуществления образовательной деятельности по образовательным программам – программам бакалавриата, программам бакалавриата, программам магистратуры в Российском химико-технологическом университете имени Д.И. Менделеева (утв. решением Ученого совета университета от 28.06.2017, протокол № 9);
- Методическими рекомендациями по организации образовательного процесса для обучения инвалидов и лиц с ограниченными возможностями здоровья в образовательных организациях высшего образования, в том числе оснащенности образовательного процесса (утверждены заместителем Министра образования и науки РФ А.А. Климовым от 08.04.2014 № АК-44/05вн).

Министерство науки и высшего образования Российской Федерации
Федеральное государственное бюджетное образовательное учреждение
высшего образования
«Российский химико-технологический университет
имени Д.И. Менделеева»

«УТВЕРЖДАЮ»
Ректор РХТУ им. Д.И. Менделеева
_____ А.Г. Мажуга
«31» июня 2019 г.

РАБОЧАЯ ПРОГРАММА

ДИСЦИПЛИНЫ

«Ядерная физика в технологии и переработке полимеров»
(Б1.В.ДВ.03.02)

Направление подготовки 18.03.01 – «Химическая технология»
Профиль «Технология и переработка полимеров»

Квалификация: бакалавр

Программа одобрена
Методической комиссией
РХТУ им. Д.И. Менделеева
«31» мая 2019 г.

Председатель _____ Н.А. Макаров

Москва, 2019 г.

Программа составлена заведующим кафедрой физики В. В. Горевым и ассистентами кафедры Н.А. Богатовым, А.С. Савиной.

Программа рассмотрена и одобрена на расширенном заседании кафедры физики РХТУ им. Д.И. Менделеева «30» мая 2019 г., протокол №_13_

СОДЕРЖАНИЕ

1.	Цели и задачи дисциплины	4
2.	Требования к результатам освоения дисциплины	4
3.	Объем дисциплины и виды учебной работы	6
4.	Содержание дисциплины	7
	4.1. Разделы дисциплины и виды занятий	7
	4.2. Содержание разделов дисциплины	8
5.	Соответствие содержания требованиям к результатам освоения дисциплины	9
6.	Практические и лабораторные занятия	11
	6.1. Практические занятия. Примерные темы практических занятий по дисциплине	11
	6.2. Лабораторные занятия	13
7.	Самостоятельная работа	13
8.	Оценочные средства для контроля освоения дисциплины	14
	8.1. Примерная тематика реферативно-аналитической работы	14
	8.2. Примеры контрольных вопросов для текущего контроля освоения дисциплины	14
	8.3. Вопросы для итогового контроля освоения дисциплины	16
	8.4. Структура и примеры билетов для экзамена	19
9.	Учебно-методическое обеспечение дисциплины	19
	9.1. Рекомендуемая литература	19
	9.2. Рекомендуемые источники научно-технической информации	20
	9.3. Средства обеспечения освоения дисциплины	20
10.	Методические указания для обучающихся	21
11.	Методические указания для преподавателей	22
12.	Перечень информационных технологий, используемых в образовательном процессе	24
13.	Материально-техническое обеспечение дисциплины	24
	13.1. Оборудование, необходимое в образовательном процессе:	24
	13.2. Учебно-наглядные пособия	25
	13.3. Компьютеры, информационно-телекоммуникационные сети, аппаратно-программные и аудиовизуальные средства	26
	13.4. Печатные и электронные образовательные и информационные ресурсы	26
	13.5. Перечень лицензионного программного обеспечения	26
14.	Требования к оценке качества освоения программы	27
15.	Особенности организации образовательного процесса для инвалидов и лиц с ограниченными возможностями здоровья	33

1 ЦЕЛИ И ЗАДАЧИ ДИСЦИПЛИНЫ

Программа составлена в соответствии с требованиями Федерального государственного образовательного стандарта (ФГОС ВО) для направления подготовки ***18.03.01 Химическая технология***, рекомендациями методической секции Ученого совета и накопленного опыта преподавания дисциплины кафедрой физики РХТУ им. Д.И. Менделеева. Программа рассчитана на изучение курса в течение двух семестров.

Дисциплина «Ядерная физика в технологии и переработке полимеров» относится к базовой части обязательных дисциплин учебного плана (Б1.В.ДВ.03.02). Программа дисциплины предполагает, что обучающиеся имеют теоретическую и практическую подготовку в рамках школьной программы по физике и математике.

Цель дисциплины – приобретение студентами знаний по основным разделам физики и умению применять их в других естественнонаучных дисциплинах.

З**адачей** дисциплины, решение которой обеспечивает достижение цели, является формирование представлений об основных физических законах природы и методах теоретических исследований различных физических явлений, а также получение представления о современных экспериментальных методах исследования.

Курс «Ядерная физика в технологии и переработке полимеров» читается в 4 семестре. Контроль успеваемости студентов ведется по принятой в университете рейтинговой системе.

2 ТРЕБОВАНИЯ К РЕЗУЛЬТАТАМ ОСВОЕНИЯ ДИСЦИПЛИНЫ

Изучение курса «Ядерная физика в технологии и переработке полимеров» при подготовке специалистов по направлению подготовки ***18.03.01 Химическая технология***, Профиль подготовки – «Технология и переработка полимеров**»** направлено на приобретение следующих профессиональных (ПК) компетенций:

− планировать и проводить физические и химические эксперименты, проводить обработку их результатов и оценивать погрешности, выдвигать гипотезы и устанавливать границы их применения, применять методы математического анализа и моделирования, теоретического и экспериментального исследования (ПК-16)

− готовность использовать знания основных физических теорий для решения возникающих физических задач, самостоятельного приобретения физических знаний, для понимания принципов работы приборов и устройств, в том числе выходящих за пределы компетентности конкретного направления (ПК-19)

В результате изучения дисциплины студент бакалавриата должен:

Знать:

- физические основы механики, физики колебаний и волн, электричества и магнетизма, электродинамики, статистической физики и термодинамики, квантовой физики; смысл фундаментальных физических законов, принципов и постулатов; их формулировки и границы применимости; связь широкого круга физических явлений с фундаментальными принципами и законами физики; основные методы решения задач по описанию физических явлений; методы обработки результатов физического эксперимента.

Уметь:

- применять теоретические знания и экспериментальные методы исследования при решении профессиональных задач; проводить расчёты, осуществлять анализ и на основе этого делать обоснованные выводы; анализировать результаты наблюдений и

экспериментов с применением основных законов и принципов физики; определять характер физических процессов по комплексу экспериментальной информации при помощи графиков, таблиц и уравнений; представлять обработанную экспериментальную и теоретическую информацию в устной и письменной форме, в том числе с использованием современных компьютерных технологий

Владеть:
- навыками работы с широким кругом физических приборов и оборудования; навыками обоснования своих суждений и выбора метода исследования.

3 ОБЪЕМ ДИСЦИПЛИНЫ И ВИДЫ УЧЕБНОЙ РАБОТЫ

Вид учебной работы	Количество зачётных ед.	Количество академических часов
Всего:	**3**	**108**
Контактные часы, в т.ч.	**0,9**	**32,4**
Лекции	0,44	16
Практические занятия	0,44	16
Контактный контроль	0,01	0,4
Контроль	**0,99**	**35,6**
Самостоятельная работа	**1,11**	**40**
Вид итогового контроля:	экзамен	

Вид учебной работы	Количество зачётных ед.	Количество астрономических часов
Всего:	**3**	**81**
Контактные часы, в т.ч.	**0,9**	**24,3**
Лекции	0,44	12
Практические занятия	0,44	12
Контактный контроль	0,01	0,3
Контроль	**0,99**	**26,7**
Самостоятельная работа	**1,11**	**30**
Вид итогового контроля:	экзамен	

4 СОДЕРЖАНИЕ ДИСЦИПЛИНЫ

4.1 Разделы дисциплины и виды занятий для студентов очного отделения

		Академ. часов				
№ п/п	**Раздел дисциплины**	**Всего**	**Лек-ции**	**Прак. Зан.**	**Лаб. рабо-ты**	**Сам. работа**
1	**Раздел 1. Элементы квантовой статистики.**	**22**	**6**	**6**	**-**	**10**

1.1	Элементы квантовой статистики. Квантовая система из одинаковых частиц. Принцип тождественности одинаковых частиц. Симметричные и несимметричные волновые функции, описывающие состояния тождественных микрочастиц.	13	4	4	-	5
1.2	Бозоны и фермионы. Принцип Паули. Квантовые статистические распределения Бозе-Эйнштейна и Ферми- Дирака. Вырожденный электронный газ в кристаллах (металлы).	9	2	2	-	5
2	**Раздел 2. Металлы, диэлектрики и полупроводники с точки зрения зонной теории.**	**14**	**2**	**2**	**-**	**10**
2.1	Энергетические зоны: статистика Ферми-Дирака, энергия Ферми. Электрон в периодическом поле кристалла: эффективная масса электрона.	14	2	2	-	10
3	**Раздел 3. Элементы физики твёрдого тела.**	**36**	**8**	**8**	**-**	**20**
3.1	Физика твёрдого тела (ФТТ): определение, связь с другими дисциплинами, объекты изучения, круг решаемых задач. Связь с кристаллографией, кристаллофизикой и кристаллохимией.	18	4	4	-	10
3.2	Конденсированное состояние. Подход к описанию твёрдых тел. Структура кристаллов. Симметрия и физические свойства кристаллов.	9	2	2	-	5
3.3	Типы кристаллических структур (общая характеристика). Плотные упаковки: кубическая и гексагональная (на качественном уровне). Понятие о сверхпроводимости (квантовые представления на качественном уровне).	9	2	2	-	5
	ИТОГО	**72**	**16**	**16**		**40**
	Экзамен	**36**				
	ИТОГО	**108**				

4.2 Содержание разделов дисциплины

Раздел 1. Элементы квантовой статистики.

1.1. Элементы квантовой статистики. Квантовая система из одинаковых частиц. Принцип тождественности одинаковых частиц. Симметричные и несимметричные волновые функции, описывающие состояния тождественных микрочастиц.

1.2. Бозоны и фермионы. Принцип Паули. Квантовые статистические распределения Бозе-Эйнштейна и Ферми- Дирака. Вырожденный электронный газ в кристаллах (металлы).

Раздел 2. Металлы, диэлектрики и полупроводники с точки зрения зонной теории
2.1. Энергетические зоны: статистика Ферми-Дирака, энергия Ферми. Электрон в периодическом поле кристалла: эффективная масса электрона.

Раздел 3. Элементы физики твёрдого тела.
3.1. Физика твёрдого тела (ФТТ): определение, связь с другими дисциплинами, объекты изучения, круг решаемых задач. Связь с кристаллографией, кристаллофизикой и кристаллохимией.
3.2. Конденсированное состояние. Подход к описанию твёрдых тел. Структура кристаллов. Симметрия и физические свойства кристаллов.
3.3. Типы кристаллических структур (общая характеристика). Плотные упаковки: кубическая и гексагональная (на качественном уровне). Понятие о сверхпроводимости (квантовые представления на качественном уровне).

5 СООТВЕТСТВИЕ СОДЕРЖАНИЯ ТРЕБОВАНИЯМ К РЕЗУЛЬТАТАМ ОСВОЕНИЯ ДИСЦИПЛИНЫ

№	В результате освоения дисциплины студент должен:	Раздел 1	Раздел 2	Раздел 3
	Знать:			
1	-физические основы квантовой статистики;	+	+	+
2	- элементы зонной теории при трактовке различных свойств металлов, диэлектриков и полупроводников;	+	+	+
3	- базовые физические понятия о квантовых теориях теплоёмкости (на примере кристаллических тел);	+	+	+
4	- элементы физики твёрдого тела (исходные понятия о кристаллографии, типах кристаллических структур; сведения о явлении и квантовой трактовке сверхпроводимости)	+	+	+
	Уметь:			
5	- применять исходные физические (теоретические) знания при решении профессиональных задач;	+	+	+
6	- проводить оценочные расчёты и осуществлять (на качественном уровне) анализ, наблюдаемых явлений.	+	+	+
	Владеть:			
7	- навыками обоснования своих суждений, что способствует правильному выбору методики проводимого студентом исследования.	+	+	+

	Общепрофессиональные (ПК) **компетенции:**			
	− планировать и проводить физические и химические эксперименты, проводить обработку их результатов и оценивать погрешности, выдвигать гипотезы и устанавливать границы их применения, применять методы математического анализа и моделирования, теоретического и экспериментального исследования (ПК-16) − готовность использовать знания основных физических теорий для решения возникающих физических задач, самостоятельного приобретения физических знаний, для понимания принципов работы приборов и устройств, в том числе выходящих за пределы компетентности конкретного направления (ПК-19)	+	+	+

6 ПРАКТИЧЕСКИЕ И ЛАБОРАТОРНЫЕ ЗАНЯТИЯ

6.1 Практические занятия
Предусмотрены практические занятия обучающегося в бакалавриате в объеме 16 акад. ч.(в 4 сем).

№ п/п	№ раздела дисциплины	Темы практических занятий	Часы
1	1	Квантовый гармонический и ангармонический осциллятор.	2
2	1	Строение атома. Атом водорода: расчёт распределение плотности вероятности электрона в атоме.	2
3	1	Распределение Ферми-Дирака. Вырожденный электронный газ в кристаллах. Энергия Ферми. Температура Ферми.	2
4	2	Квантовая теория теплоёмкостей твёрдых тел по Эйнштейну и Дебаю. Характеристические температуры. Предельный закон Дебая. Фононы.	2
5	3	Геометрическая кристаллография. Основы кристаллохимии. Вычисление коэффициента заполнения для а) простой куб ячейки; б) для ОЦК ячейки.	2
6	3	Вычисление коэффициента заполнения ГЦК ячейки структуры алмаза. Расчёт размеров пустот в плотноупакованных структурах. Расчёт энергии ионного кристалла (пример структура NaCL).	2

7	3	Расчет радиуса шара для случая плотноупакованной структуры, который можно поместить в тетраэдрическую пустоту.	2
8	3	Исследование, каким образом рассчитывается энергия решётки кристалла NaCL для NA пар ионов.	2

6.2 Лабораторные занятия.

Лабораторный практикум по дисциплине **«Ядерная физика в технологии и переработке полимеров»** не предусмотрен.

7 САМОСТОЯТЕЛЬНАЯ РАБОТА

Рабочей программой дисциплины «Ядерная физика в технологии и переработке полимеров» предусмотрена самостоятельная работа студента бакалавриата в объеме 40 ч в 4 семестре. Самостоятельная работа проводится с целью углубления знаний по дисциплине и предусматривает:

– ознакомление и проработку рекомендованной литературы, работу с электронно-библиотечными системами, включая переводы публикаций из научных журналов, цитируемых в базах Scopus, Web of Science, Chemical Abstracts, РИНЦ;
– посещение отраслевых выставок и семинаров;
– участие в семинарах РХТУ им. И. Менделеева по тематике курса;
– подготовку к выполнению контрольных работ по материалу лекционного курса;
– подготовку к сдаче экзамена (4 семестр).

Планирование времени на самостоятельную работу, необходимого на изучение дисциплины, студентам лучше всего осуществлять на весь период изучения, предусматривая при этом регулярное повторение пройденного материала. Материал, законспектированный на лекциях, необходимо регулярно дополнять сведениями из литературных источников, представленных в учебной программе. При работе с указанными источниками рекомендуется составлять краткий конспект материала, с обязательным фиксированием библиографических данных источника.

8 ПРИМЕРЫ ОЦЕНОЧНЫХ СРЕДСТВ ДЛЯ КОНТРОЛЯ ОСВОЕНИЯ ДИСЦИПЛИНЫ

8.1 Примерная тематика реферативно-аналитической работы.

Реферативно-аналитическая работа по дисциплине не предусмотрена.

8.2 Примеры контрольных вопросов для текущего контроля освоения дисциплины

Для текущего контроля предусмотрено 2 контрольные работы. Максимальная оценка за контрольную работу 1 и 2 составляет по 20 баллов за каждую. 10 баллов отводится на защиту домашнего задания и 10 баллов – на ведение лекционных тетрадей.

Раздел 1. Примеры вопросов к контрольной работе № 1. Максимальная оценка – 20 баллов.

1. Вычислить удельные теплоемкости с кристаллов алюминия и меди по классической теории теплоемкости.
2. Определить относительную погрешность, которая будет допущена, если при вычислении теплоемкости С вместо значения, даваемого теорией Эйнштейна, воспользоваться значением, даваемым законом Дюлонга и Пти.

3. Определить энергию U и теплоемкость C системы, состоящей из $N=10^{25}$ классических трехмерных независимых гармонических осцилляторов. Температура T=300 K.
4. Определить максимальную частоту собственных колебаний в кристалле золота по теории Дебая. Характеристическая температура равна 180 K.
5. Определить угол φ между орбитальными моментами импульсов двух электронов, один из которых находится в d-состоянии, другой — в f-состоянии, при следующих условиях: 1) полное орбитальное квантовое число L=3; 2) искомый угол — максимальный; 3) искомый угол — минимальный.

Раздел 2-3. Примеры вопросов к контрольной работе № 2. Максимальная оценка – 20 баллов.

1**.** Найти плотность кристалла неона (при 20 К), если известно, что решетка гранецентрированная кубической сингонии. Постоянная решетки при той же температуре равна 0,452 нм**.**
2. Вычислить удельные теплоемкости с кристаллов алюминия и меди по классической теории теплоемкости.
3. Определить относительную атомную массу кристалла, если известно, что расстояние между ближайшими соседними атомами равно 0,304 нм. Решетка объемно-центрированная кубической сингонии. Плотность кристалла равна 534 кг/м3.
4. Вычислить постоянную решетки кристалла бериллия, который представляет собой гексагональную структуру с плотной упаковкой. Параметр решетки равен 0,359 нм. Плотность кристалла бериллия равна 1,82*103 кг/$м^3$.
5. Система плоскостей в примитивной кубической решетке задана индексами Миллера (221). Найти наименьшие отрезки, отсекаемые плоскостью на осях координат, и изобразить эту плоскость графически.
6. Вычислить угол φ между нормалями к плоскостям (в кубической решетке), заданных индексами Миллера (111) и (111).
7. Электрон движется со скоростью v=200 Мм/с. Определить длину волны де Бройля, учитывая изменение массы электрона в зависимости от скорости.
8. Какую ускоряющую разность потенциалов U должен пройти электрон, чтобы длина волны де Бройля λ была равна 0,1 нм?
9. Определить длину волны де Бройля λ электрона, если его кинетическая энергия T=1 кэВ.
10. Определить длину волны де Бройля λ электронов, бомбардирующих антикатод рентгеновской трубки, если граница сплошного рентгеновского спектра приходится на длину волны λ=3 нм.

8.3. Вопросы для итогового контроля освоения дисциплины (4 семестр – экзамен).

Максимальное количество баллов за экзамен – 40 баллов. Экзаменационный билет содержит 2 вопроса и 2 задачи. Каждый вопрос и задача оцениваются по 10 баллов.

8.3.1 Примеры контрольных вопросов для итогового контроля освоения дисциплины (2 семестр – экзамен). Максимальное количество баллов экзамен – 40 баллов.

1. Элементы квантовой статистики. Квантовая система из одинаковых частиц. Принцип тождественности одинаковых частиц.
2. Симметричные и несимметричные волновые функции, описывающие состояния тождественных микрочастиц. Бозоны и фермионы.
3. Принцип Паули. Квантовые статистические распределения Бозе-Эйнштейна и Ферми-Дирака. Вырожденный электронный газ в кристаллах (металлы).

4. Металлы, диэлектрики и полупроводники с точки зрения зонной теории. Энергетические зоны: статистика Ферми-Дирака, энергия Ферми. Электрон в периодическом поле кристалла: эффективная масса электрона.
5. Элементы физики твёрдого тела. Физика твёрдого тела (ФТТ): определение, связь с другими дисциплинами, объекты изучения, круг решаемых задач. Связь с кристаллографией, кристаллофизикой и кристаллохимией.
6. Конденсированное состояние. Подход к описанию твёрдых тел. Структура кристаллов. Симметрия и физические свойства кристаллов.
7. Типы кристаллических структур (общая характеристика). Плотные упаковки: кубическая и гексагональная (на качественном уровне).
8. Понятие о сверхпроводимости (квантовые представления на качественном уровне).

8.4 Структура и примеры билетов для экзамена (4 семестр)

Экзамен по дисциплине «Ядерная физика в технологии и переработке полимеров » проводится в 4 семестре и включает контрольные вопросы по модулям 1 – 3 учебной программы дисциплины. Билет для экзамена состоит из 2 вопросов и 2 задач, относящихся к указанным модулям. Ответы на вопросы зачета оцениваются из максимальной оценки 40 баллов следующим образом: максимальное количество баллов за вопрос или задачу – 10 баллов.

Пример билета для экзамена:

«Утверждаю» зав.каф. физики (Должность, наименование кафедры) _____ В.В. Горев (Подпись) (И. О. Фамилия) «__» _____ 20__г.	***Министерство науки и высшего образования РФ*** **Российский химико-технологический университет им. Д.И. Менделеева** **Кафедра физики** **18.03.01. Химическая технология** **Профиль подготовки – «Технология и переработка полимеров»** **Ядерная физика в технологии и переработке полимеров .**
Билет № 1 1. Элементы квантовой статистики. Квантовая система из одинаковых частиц. Принцип тождественности одинаковых частиц. 2**.** Конденсированное состояние. Подход к описанию твёрдых тел. Структура кристаллов. Симметрия и физические свойства кристаллов. 3. Задача 1*. 4. Задача 2*.	

*выдается преподавателем, проводившим семинарские занятия в семестре, на отдельном бланке.

9 УЧЕБНО-МЕТОДИЧЕСКОЕ ОБЕСПЕЧЕНИЕ ДИСЦИПЛИНЫ

9.1 Рекомендуемая литература
А. Основная литература:

1. Курс общей физики: в 4 т. - Т. 3. Оптика, атомная физика, физика атомного ядра и элементарных частиц: учебное пособие / И.В. Савельев; под общ. ред. В.И. Савельева. - 2-е изд., стер. - М.: КНОРУС, 2012. - 537 с

2. Парфенов, П. С. Квантовая механика : учебно-методическое пособие / П. С. Парфенов. — Санкт-Петербург : НИУ ИТМО, 2018. — 117 с. — Текст : электронный // Лань : электронно-библиотечная система. — URL: https://e.lanbook.com/book/136436 (дата обращения: 22.04.2020). — Режим доступа: для авториз. пользователей.

Б. Дополнительная литература:

1. Иродов И. Е. Квантовая физика. Основные законы [Электронный ресурс]: учебное пособие - 7-е изд. (эл.). – М.: Лаборатория знаний, 2017 – 261 с.

9.2 Рекомендуемые источники научно-технической информации

– Раздаточный иллюстративный материал к лекциям и семинарам.
– Методические рекомендации по выполнению лабораторных работ.

Ресурсы информационно–телекоммуникационной сети Интернет:

- http://www.rsl.ru - Российская Государственная Библиотека
- http://www.gpntb.ru - Государственная публичная научно-техническая библиотека России
- http://lib.msu.su - Научная библиотека Московского государственного университета
- http://window.edu.ru - Полнотекстовая библиотека учебных и учебно-методических материалов
- http://abc-chemistry.org/ru/ - ABC-Chemistry : Бесплатная научная химическая информация
- http://www.fips.ru/cdfi/fips2009.dll - Сайт ФИПС. Информация о патентах
- http://findebookee.com/ - поисковая система по книгам
- http://elibrary.ru - Научная электронная библиотека
- http://lcweb.loc.go - Библиотека Конгресса США

9.3. Средства обеспечения освоения дисциплины

Для освоения дисциплины используются следующие нормативные и нормативно-методические документы (обновить даты обращения):

- Федеральный закон Российской Федерации от 29.12.2012 № 273-ФЗ «Об образовании в Российской Федерации» [Электронный ресурс] – Режим доступа: http://pravo.gov.ru/proxy/ips/?docbody=&nd=102162745&intelsearch=273-%D4%C7 (дата обращения: 15.05.2019).
- Федеральные государственные образовательные стандарты высшего образования // Координационный совет учебно-методических объединений и научно-методических советов высшей школы. Портал Федеральных образовательных стандартов высшего образования [Электронный ресурс] – Режим доступа: http://fgosvo.ru/fgosvo/92/91/4 (дата обращения: 15.05.2019).
- Приказ Министерства образования и науки РФ от 23.08.2017 № 816 «Об утверждении Порядка применения организациями, осуществляющими образовательную деятельность, электронного обучения, дистанционных образовательных технологий при реализации образовательных программ» [Электронный ресурс]. Режим доступа: http://pravo.gov.ru/proxy/ips/?docbody=&nd=102447332&intelsearch=816+%EF%F0%E8%EA%E0%E7 (дата обращения: 15.05.2019).

При освоении дисциплины студенты должны использовать информационные и информационно-образовательные ресурсы следующих порталов и сайтов:

- Система федеральных образовательных порталов. Система открытого образования. Консалтинговый центр ИОС ОО РФ [Электронный ресурс] – Режим доступа: http://www.openedu.ru (дата обращения: 15.05.2019).
- Информационная система «Единое окно доступа к образовательным ресурсам». URL: http://window.edu.ru/ (дата обращения: 15.05.2019).
- ФЭПО: соответствие требованиям ФГОС [Электронный ресурс] – Режим доступа: http://fepo.i-exam.ru/ (дата обращения: 15.05.2019).

Средства обеспечения освоения дисциплины с использованием электронного обучения и дистанционных образовательных технологий: электронная информационно-образовательная среда РХТУ им. Д.И. Менделеева (https://eios.muctr.ru/), электронная почта.

10. МЕТОДИЧЕСКИЕ УКАЗАНИЯ ДЛЯ ОБУЧАЮЩИХСЯ

10.1. Для студентов, обучающихся по очной форме, без использования электронного образования и дистанционных образовательных технологий

Методические рекомендации по организации учебной работы обучающегося в бакалавриате направлены на повышение ритмичности и эффективности его аудиторной и самостоятельной работы по курсу.

Учебный курс «Ядерная физика в технологии и переработке полимеров» включает 3 модуля, каждый из которых имеет определенную логическую завершенность. При изучении материала каждого модуля рекомендуется регулярное повторение законспектированного лекционного материала, а также дополнение его сведениями из литературных источников, представленных в учебной программе. При работе с указанными источниками рекомендуется составлять краткий конспект с обязательным фиксированием библиографических данных источника. Изучение материала каждого модуля (или двух, на усмотрение преподавателя, ведущего семинарские занятия) заканчивается контролем его освоения в форме контрольной работы. Результаты выполнения контрольных работ оцениваются в соответствии с принятой в университете рейтинговой системой оценки знаний.

Совокупная оценка текущей работы студента бакалавриата в семестре складывается из оценок за выполнение контрольных работ (максимальная оценка 40 баллов) и 10 баллов присуждается за выполнение домашнего задания и его защиту преподавателю, ведущему семинарские занятия, а также – 10 баллов присваивается студентам, продемонстрировавшим преподавателю (лектору или семинаристу) наличие конспектов всех лекций и записи всех семинарских практикумов. Максимальная оценка текущей работы в каждом семестре составляет 60 баллов.

Максимальная оценка экзамена составляет 40 баллов. Изучение модуля 1, 2 и 3 в 4 семестре заканчивается контролем его освоения в форме двух контрольных работ (максимальная оценка по 20 баллов за каждую) завершается итоговым контролем в форме экзамена. Максимальная оценка экзамена составляет 40 баллов.

10.2. Для студентов, обучающихся по очной форме, с использованием электронного образования и дистанционных образовательных технологий

При использовании электронного обучения и дистанционных образовательных технологий занятия полностью или частично проводятся в режиме онлайн. Объем дисциплины и распределение нагрузки по видам работ соответствует п. 4.1. Распределение баллов соответствует п. 10.1 либо может быть изменено в соответствии с решением кафедры, в случае перехода на ЭО и ДОТ в процессе обучения. Решение кафедры об используемых технологиях и системе оценивания достижений обучающихся принимается с учетом мнения ведущего преподавателя и доводится до обучающихся.

11. МЕТОДИЧЕСКИЕ УКАЗАНИЯ ДЛЯ ПРЕПОДАВАТЕЛЕЙ

11.1. Для преподавателей, при реализации программы по очной форме, без использования электронного образования и дистанционных образовательных технологий

Дисциплина «Ядерная физика в технологии и переработке полимеров» изучается в 4 семестре бакалавриата.

При подготовке и проведении занятий преподаватель должен ориентироваться на то, что студенты, обучающиеся в бакалавриате, имеют общую подготовку по общенаучным, общеинженерным дисциплинам и основным профессиональным дисциплинам профиля, в объеме, предусмотренном учебным планом бакалавриата, а также опыт восприятия и конспектирования изучаемого материала. В связи с этим материал курса должен опираться на полученные знания и быть ориентирован на их расширение и углубление в соответствии с современными теоретическими представлениями и технологическими новациями. Обучение студентов должно быть организовано в виде традиционных лекций и практических занятий, а также может сопровождаться проведением научной дискуссии, которая помогает приобрести навыки и умения обосновывать круг рассматриваемых вопросов, формулировать главные положения, определения и практические выводы из теоретических положений. На занятиях должна прослеживаться взаимосвязь рассматриваемых вопросов с ранее изученным материалом.

Основной задачей преподавателя, ведущего занятия по дисциплине «Ядерная физика в технологии и переработке полимеров» является формирование у студентов компетенций в области глобальных вопросов физики, практического применения изученных законов и явлений, а также формирует навыки получения ряда результатов и их дальнейшей интерпретации. Преподаватель должен акцентировать внимание студентов на общих вопросах физики, их применении на практике.

В вводной лекции курса следует остановиться на месте физики в развитии современных технологий и направлений научных исследований, ввести основные понятия и категории, необходимые для дальнейшего углубления в курс.

В модуле 1 «Элементы квантовой статистики», модуле 2 «Металлы, диэлектрики и полупроводники с точки зрения зонной теории» и модуле 3 «Элементы физики твёрдого тела» более подробно рассматриваются законы и зависимости квантовой механики, в частности, уравнение Шредингера, распределения Ферми-Дирака и Бозе-Эйнштейна, рассматривается зонная теория металлов, проводников и полупроводников, а также вводятся основные понятия кристаллографии.

Необходимой компонентой лекционных и практических занятий по курсу является широкое использование наглядных пособий и иллюстративного материала, в том числе с применением компьютерной техники.

При проведении занятий преподаватель может рекомендовать студентам проработку дополнительной литературы по тематике занятия, организуя ее обсуждение на практических занятиях, формирует у студентов навык к самостоятельной работе с разнообразными литературными источниками.

11.2. Для преподавателей, при реализации программы по очной форме, с использованием электронного образования и дистанционных образовательных технологий

При использовании электронного обучения и дистанционных образовательных технологий занятия полностью или частично проводятся в режиме онлайн. Объем дисциплины и распределение нагрузки по видам работ соответствует п. 4.1. Распределение баллов соответствует п. 10.1 либо может быть изменено в соответствии с решением кафедры, в случае перехода на ЭО и ДОТ в процессе обучения. Решение кафедры об используемых технологиях и системе оценивания достижений обучающихся принимается с учетом мнения ведущего преподавателя и доводится до обучающихся.

Реализация ЭО и ДОТ предполагает использование следующих видов и учебной деятельности: консультации, практические и лабораторные занятия, лекции проводимые полностью или частично с применением ЭО и ДОТ; текущий контроль в режиме проверки домашних заданий; самостоятельная работа.

При реализации РПД в зависимости от конкретной ситуации ЭО и ДОТ могут быть применены в следующем виде:

- объем часов контактной работы обучающихся с преподавателем не сокращается) и электронные образовательные ресурсы (ЭОР) методически обеспечивают самостоятельную работу обучающихся в объеме, предусмотренном рабочей программой данной дисциплины. При этом в случае необходимости занятия проводятся в режиме онлайн;

- смешанные формы обучения, сочетающие в себе аудиторные занятия (при возможности перевода части контактных часов работы обучающихся с преподавателем в электронную информационно-образовательную среду без потери содержания учебной дисциплины) и ЭОР (часть учебного материала (например, лекции) может быть заменена ЭОР.

12. ПЕРЕЧЕНЬ ИНФОРМАЦИОННЫХ ТЕХНОЛОГИЙ, ИСПОЛЬЗУЕМЫХ В ОБРАЗОВАТЕЛЬНОМ ПРОЦЕССЕ

Информационную поддержку изучения дисциплины осуществляет Информационно-библиотечный центр (ИБЦ) РХТУ им. Д.И. Менделеева, который обеспечивает обучающихся основной учебной, учебно-методической и научной литературой, необходимой для организации образовательного процесса по дисциплине. Общий объем многоотраслевого фонда ИБЦ на 01.01.2019 составляет 1708372 экз.

Фонд ИБЦ располагает учебной, учебно-методической и научно-технической литературой в форме печатных и электронных изданий, а также включает официальные, справочно-библиографические, специализированные отечественные и зарубежные периодические и информационные издания. ИБЦ обеспечивает доступ к профессиональным базам данных, информационным, справочным и поисковым системам.

Каждый обучающийся обеспечен свободным доступом из любой точки, в которой имеется доступ к сети Интернет и к электронно-библиотечной системе (ЭБС) Университета, которая содержит различные издания по основным изучаемым дисциплинам и сформирована по согласованию с правообладателями учебной и учебно-методической литературы.

Для более полного и оперативного справочно-библиографического и информационного обслуживания в ИБЦ реализована технология Электронной доставки документов.

№	Электронный ресурс	Реквизиты договора (номер, дата заключения, срок действия), ссылка на сайт ЭБС, сумма договора, количество ключей	Характеристика библиотечного фонда, доступ к которому предоставляется договором
1	ЭБС «Лань»	Принадлежность - сторонняя Реквизиты договора - ООО «Издательство «Лань», договор №29.01-З-2.0-827/2018 от 26.09.2018 г. Сумма договора – 357 000-00 С «26» сентября 2018г. по **«25» сентября 2019г.** Ссылка на сайт ЭБС – http://e.lanbook.com Количество ключей - доступ для всех пользователей РХТУ с любого компьютера.	Электронно-библиотечная система издательства "Лань" — ресурс, включающий в себя как электронные версии книг ведущих издательств учебной и научной литературы (в том числе университетских издательств), так и электронные версии периодических изданий по различным областям знаний. ЭБС «ЛАНЬ» предоставляет пользователям мобильное приложение для iOS и Android, в которых интегрированы бесплатные сервисы для незрячих студентов и синтезатор речи. **Коллекции**: «Химия» - изд-ва НОТ, «Химия» - изд-ва Лаборатория знаний, «Химия» - изд-ва «ЛАНЬ», «Химия»-КНИТУ(Казанский национальный исследовательский технологический университет), «Химия» - изд-ва ФИЗМАТЛИТ, «Информатика» - изд-ва "Лань", Национальный Открытый Университет"ИНТУИТ", "Инженерно-технические науки" изд-ва "Лань".
	ЭБС «ЛАНЬ»	Принадлежность - сторонняя Реквизиты договора - ООО «Издательство «Лань», договор № 33.03-Р-2.0-1775/2-10 от 26.09.2019г. Сумма договора – 642 083-68 **С «26» сентября 2019г. по «25» сентября 2020г.** Ссылка на сайт ЭБС – http://e.lanbook.com Количество ключей - доступ для всех пользователей РХТУ с любого компьютера.	Коллекции: «Химия» - изд-ва НОТ, «Химия» - изд-ва Лаборатория знаний, «Химия» - изд-ва «ЛАНЬ», «Химия»-КНИТУ(Казанский национальный исследовательский технологический университет), «Химия» - изд-ва ФИЗМАТЛИТ, «Информатика» - изд-ва «ЛАНЬ», Национальный Открытый Университет«ИНТУИТ», Инженерно-технические науки" изд-ва «ЛАНЬ», «Теоретическая механика» изд-ва «ЛАНЬ», Экономика и менеджмент» изд-ва Дашков и К. А также отдельные издания в соответствии с Договором.

2.	Электронно - библиотечная система ИБЦ РХТУ им. Д.И.Менделеева (на базе АИБС «Ирбис»)	Принадлежность – собственная РХТУ. Ссылка на сайт ЭБС – http://lib.muctr.ru/ Доступ для пользователей РХТУ с любого компьютера.	Электронные версии учебных и научных изданий авторов РХТУ по всем ООП.
3	ЭБС «Научно-электронная библиотека eLibrary.ru».	Принадлежность – сторонняя Реквизиты договора – ООО «РУНЭБ», договор № 29.01-Р-2.0-1020/2018 от 07.12.2018 г. Сумма договора - 934 693-00 С «01» января 2019 г. по «31» декабря 2019 г. Ссылка на сайт – http://elibrary.ru Количество ключей – доступ для пользователей РХТУ по ip-адресам неограничен.	Электронные версии периодических и непериодических изданий по различным отраслям науки
4	Scopus	Принадлежность сторонняя. Национальная подписка (Минобрнауки+ ГПНТБ) Сублицензионный договор № Scopus/130 от 09.10.2019 г. С «01» июля 2019 г. по «31» декабря 2019 г. Ссылка на сайт – http://www.scopus.com. Количество ключей – доступ для пользователей РХТУ по ip-адресам неограничен.	Мультидисциплинарная реферативная и наукометрическая база данных издательства **ELSEVIER**

5	ЭБС «Лань»	Принадлежность - сторонняя Реквизиты договора - ООО «Издательство «Лань», договор №29.01-З-2.0-1299/2018 от 06.03.2019 г. **С «06» марта 2019г. по «25» сентября 2019г.** Ссылка на сайт ЭБС – http://e.lanbook.com Сумма договора – 73 247-39 Количество ключей - доступ для всех пользователей РХТУ с любого компьютера.	Коллекция книг по естественно-научным и техническим отраслям наукам.
6	ЭБС «ЮРАЙТ»	Принадлежность - сторонняя Реквизиты договора – ООО «Электронное издательство ЮРАЙТ», Договор № №29.01-З-2.0-1168/2018 от 11.01.2019 г. С «11» января 2019 г. по «»10» января 2020 г. Ссылка на сайт ЭБС - https://biblio-online.ru/ Сумма договора – 220 000-00 руб. Количество ключей - доступ для всех пользователей РХТУ с любого компьютера.	Электронная библиотека включает более 5000 наименований учебников и учебных пособий по всем отраслям знаний для всех уровней профессионального образования от ведущих научных школ с соблюдением требований новых ФГОСов.

13. МАТЕРИАЛЬНО-ТЕХНИЧЕСКОЕ ОБЕСПЕЧЕНИЕ ДИСЦИПЛИНЫ

В соответствии с учебным планом занятия по дисциплине «Ядерная физика в технологии и переработке полимеров» проводятся в форме лекций, семинаров и самостоятельной работы обучающегося.

13.1. Оборудование, необходимое в образовательном процессе:

- Учебная аудитория для проведения лекционных и практических занятий, оборудованная электронными средствами демонстрации (компьютер со средствами звуковоспроизведения, проектор, экран) и учебной мебелью.
- Библиотека, имеющая рабочие компьютерные места для студентов, оснащенные компьютерами с выходом в Интернет и доступом к базам данных.

13.2. Учебно-наглядные пособия:
Информационно-методические материалы: учебные пособия по дисциплине; раздаточный материал к разделам лекционного курса; задачники в бумажных экземплярах.

13.3. Компьютеры, информационно-телекоммуникационные сети, аппаратно-программные и аудиовизуальные средства:
Персональные компьютеры, укомплектованные проигрывателями CD и DVD, принтерами и программными средствами; проекторы и экраны; цифровые камеры; копировальные аппараты; локальная сеть с выходом в Интернет.

13.4. Печатные и электронные образовательные и информационные ресурсы:
Информационно-методические материалы: учебные пособия по дисциплине; раздаточный материал к разделам лекционного курса;
Электронные образовательные ресурсы: электронные презентации к разделам лекционного курса; учебно-методические разработки в электронном виде; справочные материалы в печатном и электронном виде.

13.5. Перечень лицензионного программного обеспечения:

№ п/п	Наименование программного продукта	Реквизиты договора поставки	Количество лицензий	Срок окончания действия лицензии
1	Операционная система Microsoft Windows 8.1 Professional (Russian)	Подписка Microsoft Imagine Premium, соглашение ICM-171312 от 03.04.2019 г., действительно до 03.04.2020 г., счет № 0012522675 от 30.03.2019 г.	Количество лицензий не ограничено согласно условиям подписки Microsoft Imagine Premium	03.04.2020 г.
2	Microsoft Visio Professional 2019 (Russian)	Подписка Microsoft Imagine Premium, соглашение ICM-171312 от 03.04.2019 г., действительно до 03.04.2020 г., счет № 0012522675 от 30.03.2019 г.	Количество лицензий не ограничено согласно условиям подписки Microsoft Imagine Premium	03.04.2020 г

14. ТРЕБОВАНИЯ К ОЦЕНКЕ КАЧЕСТВА ОСВОЕНИЯ ПРОГРАММЫ

Наименование модулей	**Основные показатели оценки**	**Формы и методы контроля и оценки**

Раздел 1. Элементы квантовой статистики	*Знает*: - физические основы квантовой статистики (исходные «базовые» положения, основные квантовые статистические распределения); *Умеет*: - применять исходные физические (теоретические) знания при решении профессиональных задач; - проводить оценочные расчёты и осуществлять (на качественном уровне) анализ, наблюдаемых явлений. *Владеет*: - навыками обоснования своих суждений, что способствует правильному выбору методики проводимого студентом исследования. - способностью планировать и проводить физические и химические эксперименты, проводить обработку их результатов и оценивать погрешности, выдвигать гипотезы и устанавливать границы их применения, применять методы математического анализа и моделирования, теоретического и экспериментального исследования (ПК-16); - готовностью использовать знания основных физических теорий для решения возникающих физических задач, самостоятельного приобретения физических знаний, для понимания принципов работы приборов и устройств, в том числе выходящих за пределы компетентности конкретного направления (ПК-19).	Оценка за контрольную работу №1 (4 семестр)
Раздел 2. Металлы, диэлектрики и полупроводники с точки зрения зонной теории	*Знает*: - элементы зонной теории при трактовке различных свойств металлов, диэлектриков и полупроводников; *Умеет*: - применять исходные физические (теоретические) знания при решении профессиональных задач; - проводить оценочные расчёты и осуществлять (на качественном уровне) анализ, наблюдаемых явлений. *Владеет*: - навыками обоснования своих суждений, что способствует правильному выбору методики проводимого студентом исследования. - способностью планировать и проводить физические и химические эксперименты, проводить обработку их результатов и оценивать погрешности, выдвигать гипотезы и устанавливать границы их применения, применять методы математического анализа и моделирования, теоретического и экспериментального исследования (ПК-16);	

	- готовностью использовать знания основных физических теорий для решения возникающих физических задач, самостоятельного приобретения физических знаний, для понимания принципов работы приборов и устройств, в том числе выходящих за пределы компетентности конкретного направления (ПК-19).	
Раздел 3. Элементы физики твердого тела	*Знает*: - базовые физические понятия о квантовых теориях теплоёмкости (на примере кристаллических тел); - элементы физики твёрдого тела (исходные понятия о кристаллографии, типах кристаллических структур; сведения о явлении и квантовой трактовке сверхпроводимости) *Умеет*: - применять исходные физические (теоретические) знания при решении профессиональных задач; - проводить оценочные расчёты и осуществлять (на качественном уровне) анализ, наблюдаемых явлений. *Владеет*: - навыками обоснования своих суждений, что способствует правильному выбору методики проводимого студентом исследования. - способностью планировать и проводить физические и химические эксперименты, проводить обработку их результатов и оценивать погрешности, выдвигать гипотезы и устанавливать границы их применения, применять методы математического анализа и моделирования, теоретического и экспериментального исследования (ПК-16); - готовностью использовать знания основных физических теорий для решения возникающих физических задач, самостоятельного приобретения физических знаний, для понимания принципов работы приборов и устройств, в том числе выходящих за пределы компетентности конкретного направления (ПК-19).	Оценка за контрольную работу № 2 (4 семестр) Оценка за экзамен (4 семестр)

15 ОСОБЕННОСТИ ОРГАНИЗАЦИИ ОБРАЗОВАТЕЛЬНОГО ПРОЦЕССА ДЛЯ ИНВАЛИДОВ И ЛИЦ С ОГРАНИЧЕННЫМИ ВОЗМОЖНОСТЯМИ ЗДОРОВЬЯ

Обучение инвалидов и лиц с ограниченными возможностями здоровья осуществляется в соответствии с:

- Порядком организации и осуществления образовательной деятельности по образовательным программам – программам бакалавриата, программам бакалавриата, программам магистратуры (Приказ Минобрнауки РФ от 05.04.2017 № 301);
- Положением о Порядке организации и осуществления образовательной деятельности по образовательным программам – программам бакалавриата, программам бакалавриата, программам магистратуры в Российском химико-технологическом университете имени Д.И. Менделеева (утв. решением Ученого совета университета от 28.06.2017, протокол № 9);
- Методическими рекомендациями по организации образовательного процесса для обучения инвалидов и лиц с ограниченными возможностями здоровья в образовательных организациях высшего образования, в том числе оснащенности образовательного процесса (утверждены заместителем Министра образования и науки РФ А.А. Климовым от 08.04.2014 № АК-44/05вн).

Дополнения и изменения к рабочей программе дисциплины
«Ядерная физика в технологии и переработке полимеров»
основной образовательной программы
направление подготовки: 18.03.01 «Химическая технология»

профиль: «Технология и переработка полимеров»

квалификация: бакалавр

Форма обучения: очная

Номер изменения/ дополнения	Содержание дополнения/изменения	Основание внесения изменения/дополнения
1.	Изменение в части обновления лицензионного программного обеспечения	протокол заседания Ученого совета № 1 от «30» августа 2019г.
2.	Изменения в части обновления договоров электронных ресурсов	протокол заседания Ученого совета № 2 от «30» сентября 2019г.
3.	Изменения: в п. 9.3 «Средства обеспечения освоения дисциплины»; в п.10 «Методические указания для обучающихся»; в. п.11 «Методические указания для преподавателей»	Приказ ректора РХТУ им. Д.И. Менделеева от 16.03.2020 № 163-А «О предупреждении распространения новой коронавирусной инфекции» с формулировкой «Изменения в части использования ЭО и ДОТ при реализации основных профессиональных образовательных программ»

Министерство науки и высшего образования Российской Федерации
Федеральное государственное бюджетное образовательное учреждение
высшего образования
«Российский химико-технологический университет
имени Д.И. Менделеева»

«УТВЕРЖДАЮ»
Ректор РХТУ им. Д.И. Менделеева
_____ А.Г. Мажуга
«31» мая 2019 г.

РАБОЧАЯ ПРОГРАММА

дисциплины

«Дополнительные главы химии и физики полимеров»

направление подготовки: 18.03.01 «Химическая технология»
профиль: «Технология и переработка полимеров»
квалификация: бакалавр

Программа одобрена
Методической комиссией
РХТУ им. Д.И. Менделеева
«31» мая 2019 г.

Председатель _____ Н.А. Макаров

Москва, 2019 г.

Программа составлена доцентом кафедры химической технологии пластических масс, к.х.н. Биличенко Ю.В.

Программа рассмотрена и одобрена на заседании кафедры ХТП,
протокол №___ от «___» _____ 2019 г.

и.о. заведующего кафедрой ХТП
д.х.н., проф _____ В.В. Киреев

СОДЕРЖАНИЕ

1.	Цели и задачи дисциплины	4
2.	Требования к результатам освоения дисциплины	4
3.	Объем дисциплины и виды учебной работы	6
4.	Содержание дисциплины	7
4.1.	Разделы дисциплины и виды занятий	7
4.2.	Содержание разделов дисциплины	7
5.	Соответствие содержания требованиям к результатам освоения дисциплины	9
6.	Практические и лабораторные занятия	10
6.1.	Практические занятия. Примерные темы практических занятий по дисциплине	10
6.2.	Лабораторные занятия	11
7.	Самостоятельная работа	11
8.	Оценочные средства для контроля освоения дисциплины	11
8.1.	Примерная тематика реферативно-аналитической работы	11
8.2	Примеры контрольных вопросов для текущего контроля освоения дисциплины	11
8.3	Вопросы для итогового контроля освоения дисциплины	13
8.4	Структура и примеры билетов для зачета с оценкой	15
9.	Учебно-методическое обеспечение дисциплины	16
9.1	Рекомендуемая литература	16
9.2	Рекомендуемые источники научно-технической информации	16
9.3	Средства обеспечения освоения дисциплины	17
10.	Методические указания для обучающихся	17
11.	Методические указания для преподавателей	18
12.	Перечень информационных технологий, используемых в образовательном процессе	18
13.	Материально-техническое обеспечение дисциплины	21
13.1	Оборудование, необходимое в образовательном процессе:	21
13.2	Учебно-наглядные пособия	21
13.3	Компьютеры, информационно-телекоммуникационные сети, аппаратно-программные и аудиовизуальные средства	21
13.4	Печатные и электронные образовательные и информационные ресурсы	21
13.5	Перечень лицензионного программного обеспечения	22
14.	Требования к оценке качества освоения программы	23
15.	Особенности организации образовательного процесса для инвалидов и лиц с ограниченными возможностями здоровья	24

1. ЦЕЛИ И ЗАДАЧИ ДИСЦИПЛИНЫ

Программа составлена в соответствии с требованиями Федерального государственного образовательного стандарта (ФГОС ВО) для направления подготовки 18.03.01 «Химическая технология», рекомендациями методической комиссии РХТУ им. Д.И. Менделеева и накопленного опыта преподавания дисциплины кафедрой химической технологии пластических масс РХТУ им. Д.И. Менделеева. Программа рассчитана на изучение курса в течение 1 семестра.

Дисциплина «Дополнительные главы химии и физики полимеров» относится к дисциплинам вариативной части Б1.В.ДВ.04.01 и рассчитана на изучение в 6 семестре.

Цели дисциплины – формирование у студентов основных представлений о химии ифизике полимеров, особенностях свойств полимеров и закономерностях, их образования.

Задача дисциплины – овладение и закрепление знаний в области химии полимеров и сополимеров, а также химических реакций с участием полимеров; расширение и закрепление знаний в области физики полимеров.

Курс «Дополнительные главы химии и физики полимеров» читается в 6 семестре. Контроль успеваемости студентов ведется по принятой в университете рейтинговой системе.

2. ТРЕБОВАНИЯ К РЕЗУЛЬТАТАМ ОСВОЕНИЯ ДИСЦИПЛИНЫ

Изучение курса «Дополнительные главы химии и физики полимеров» при подготовке бакалавров по направлению подготовки 18.03.01 «Химическая технология», профиль подготовки – «Технология и переработка полимеров» способствует формированию следующих компетенций

- готовностью использовать знания о строении вещества, природе химической связи в различных классах химических соединений для понимания свойств материалов и механизма химических процессов, протекающих в окружающем мире (ОПК-3);

- готовностью использовать знание свойств химических элементов, соединений и материалов на их основе для решения задач профессиональной деятельности (ПК-18);

- готовностью изучать научно-техническую информацию, отечественный и зарубежный опыт по тематике исследования (ПК-20).

В результате освоения дисциплины выпускник должен:

Знать:

– основные процессы цепной полимеризации;

– необходимые условия безобрывной («псевдоживущей») полимеризации;

– количественные критерии относительной активности сомономеров при цепнойсополимеризации;

– понятие «предельная температура полимеризации» и схему Q—e;

– стадии образования и прекращения роста макромолекул при поликонденсации;

– основные отличия реакций на полимерах от аналогичных реакций низкомолекулярных веществ;

– основные эффекты полимераналогичных реакций;

– типы мезофаз полимеров;

– особенности кристаллического состояния полимеров;

– особенности свойств стеклообразных и вязкотекучих полимеров;

– пять возможных типов упорядоченности в полимерах.

Уметь:

−определять тип полимеризации (радикальной, анионной, катионной, ионно-координационной);

−устанавливать взаимосвязь кинетических параметров с молекулярной массой образующихся полимеров;

−определять константу равновесия поликонденсации;

−оценивать коэффициент полимеризации по степени завершенности поликонденсации;

−оценить влияние температуры на скорость процесса и молекулярную массу полимера, образующегося в условиях равновесной поликонденсации;

−оценивать вклад тех или иных взаимодействий при химических превращениях полимеров;

−выбирать метод сшивания исходя из строения макромолекул;

−оценивать кинетику кристаллизации полимеров;

−определять температуры фазовых и физических переходов в полимерах.

Владеть:

−методами оценки относительной активности сомономеров при сополимеризации;

−методами расчета термодинамических параметров полимеризации;

−приемами регулирования состава сополимеров при цепной сополимеризации;

−приемами расчета содержания n-меров на разных степенях завершенности поликонденсации;

−приемами оценки кинетических параметров полимераналогичных превращений;

−методами оценки фазовых и физических состояний полимеров.

3. ОБЪЕМ ДИСЦИПЛИНЫ И ВИДЫ УЧЕБНОЙ РАБОТЫ

Виды учебной работы	Объем	
	В зачетных единицах	В академ. часах
Общая трудоемкость дисциплины по учебному плану	**3,0**	**108**
Контактная работа (КР) - аудиторные занятия:	**1,33**	**48**
Лекции (Лек)	0,89	32
Практические занятия (ПЗ)	0,44	16
Самостоятельная работа (СР)	**1,67**	**60**
Контактная самостоятельная работа	1,67	0,2
Самостоятельное изучение разделов дисциплины		59,8
Вид итогового контроля	**зачёт с оценкой**	

Виды учебной работы	Объем	
	В зачетных единицах	В астрон. часах
Общая трудоемкость дисциплины по учебному плану	**3,0**	**81**
Контактный часы - аудиторные занятия:	**1,33**	**36**
Лекции	0,89	24
Практические занятия	0,44	12
Самостоятельная работа	**1,67**	**45**
Контактная самостоятельная работа	1,67	0,15
Самостоятельное изучение разделов дисциплины		44,85
Вид контроля	**зачёт с оценкой**	

4. СОДЕРЖАНИЕ ДИСЦИПЛИНЫ

4.1. Разделы дисциплины и виды занятий для студентов очного отделения

		Академ. часов			
№ п/п	**Раздел дисциплины**	**Всего**	**Лекции**	**Прак. зан.**	**Сам. работа**
1	**Раздел 1 Дополнительные главы химиполимеров**	**50**	**12**	**8**	**30**
1.1	Цепные процессы образования макромолекул.		4	3	10
1.2	Ступенчатые процессы образованиямакромолекул.		4	3	10
1.3	Химические реакции полимеров.		4	2	10
2	**Раздел 2 Дополнительные главы физикиполимеров**	**58**	**20**	**8**	**30**
2.1	Особенности упорядоченного состояния полимеров.		8	3	10
2.2	Кристаллические полимеры.		6	3	10
2.3	Методы определения физических состояний полимеров.		6	2	10
	Зачет с оценкой				
	Всего часов:	**108**	**32**	**16**	**60**

4.2 Содержание разделов дисциплины

Раздел 1. Дополнительные главы химии полимеров

1.1 Цепные процессы образования макромолекул. Радикальная полимеризация. Реакции передачи цепи при радикальной полимеризации. Энергетические и термодинамические характеристики радикальной полимеризации. Полимеризация мономеров с двумя и более ненасыщенными связями.

Ионная полимеризация. Ионно-координационная полимеризация. Ионная полимеризациягетероциклов.

Цепная сополимеризация. Радикальная сополимеризация. Ионная сополимеризация.Общие сведения о «живущей» полимеризации.

1.2 Ступенчатые процессы образования макромолекул. Образование реакционных центров. Стадия образования цепных молекул при поликонденсации. Стадия прекращения роста макромолекул в ступенчатых процессах. Поликонденсация в расплаве. Поликонденсация в растворе. Эмульсионная поликонденсация. Межфазная поликонденсация.

1.3 Химические реакции полимеров. Полимерные эффекты при полимераналогичных превращениях. Реакционная способность полимеров. Циклизация при полимераналогичных превращениях. Реакции деструкции и

сшивания макромолекул.

Раздел 2 Дополнительные главы физики полимеров

1.1 Особенности упорядоченного состояния полимеров. Мезоморфное состояние веществ. Жидкие и пластические кристаллы. Глобулярные кристаллы полимеров. Лиотропные жидкие кристаллы жесткоцепных полимеров. Термотропные жидкие кристаллыполимеров

1.2 Кристаллические полимеры. Кинетика и особенности кристаллизации полимеров. Специфика свойств кристаллических полимеров. Механические свойства кристаллических полимеров.

1.3 Методы определения физических состояний полимеров. Стеклообразное состояние полимеров, особенности их механических свойств. Вязкотекучее состояние полимеров. Модельный метод.

5. СООТВЕТСТВИЕ СОДЕРЖАНИЯ ТРЕБОВАНИЯМ К РЕЗУЛЬТАТАМ ОСВОЕНИЯ ДИСЦИПЛИНЫ

№	В результате освоения дисциплины студент должен:	Раздел 1	Раздел 2
	Знать:		
1	− основные процессы цепной полимеризации;	+	
2	− необходимые условия безобрывной («псевдоживущей») полимеризации;	+	
3	− количественные критерии относительной активности сомономеров при цепной сополимеризации;	+	
	− понятие «предельная температура полимеризации» и схему Q—e;	+	
4	− стадии образования и прекращения роста макромолекул при поликонденсации;	+	
5	− основные отличия реакций на полимерах от аналогичных реакций низкомолекулярных веществ;	+	
6	− основные эффекты полимераналогичных реакций;	+	
7	− типы мезофаз полимеров;		+
8	− особенности кристаллического состояния полимеров;		+
9	− особенности свойств стеклообразных и вязкотекучих полимеров;		+
	− пять возможных типов упорядоченности в полимерах.		+
	Уметь:		
	− определять тип полимеризации (радикальной, катионной, ионно-координационной);	+	
	− устанавливать взаимосвязь кинетических параметров с молекулярной массой образующихся полимеров;	+	
	− определять константу равновесия поликонденсации;	+	
	− оценивать коэффициент полимеризации по степени завершенности поликонденсации;	+	
	− оценить влияние температуры на скорость процесса и молекулярную массу полимера, образующегося в условиях равновесной поликонденсации;	+	
	− оценивать вклад тех или иных взаимодействий при химических превращениях полимеров;	+	
	− выбирать метод сшивания исходя из строения макромолекул;	+	
	− оценивать кинетику кристаллизации полимеров;		+
	− определять температуры фазовых и физических переходов вполимерах.		+
	Владеть:		
	− методами оценки относительной активности сомономеров при сополимеризации;	+	

	− методами расчета термодинамических параметров полимеризации;	+	
	− приемами регулирования состава сополимеров при сополимеризации.	+	
	− приемами расчета содержания n-меров на разных степенях завершенности поликонденсации	+	
	− приемами оценки кинетических параметров полимераналогичных превращений;	+	
	− методами оценки фазовых и физических состояний полимеров.		+
	Общепрофессиональные компетенции:		
	− готовностью использовать знания о строении вещества, природе химической связи в различных классах химических соединений для понимания свойств материалов и механизма химических процессов, протекающих в окружающем мире (ОПК-3).	+	+
	Профессиональные компетенции		
	− готовностью использовать знание свойств химических элементов, соединений и материалов на их основе для решения задач профессиональной деятельности (ПК-18);	+	+
	− готовностью изучать научно-техническую отечественный и зарубежн ый опыт по тематике исследования (ПК-20).	+	+

6. ПРАКТИЧЕСКИЕ И ЛАБОРАТОРНЫЕ ЗАНЯТИЯ

6.1 Практические занятия

Примерные темы практических занятий по дисциплине.

Предусмотрены практические занятия обучающегося в бакалавриате в объеме 16 акад. ч. в 6 семестре

Раздел 1 (8 акад. ч). Дополнительные главы химии полимеров

Практическое занятие 1. (3 ч)

Радикальная полимеризация. Ионная полимеризация. Цепная сополимеризация.

Практическое занятие 2. (3 ч)

Ступенчатые процессы образования макромолекул.

Практическое занятие 3. (2ч)

Химические реакции полимеров.

Раздел 2 (8 акад. ч). Дополнительные главы физики полимеров

Практическое занятие 1. (3 ч)

Особенности упорядоченного состояния полимеров.

Практическое занятие 2. (3ч)

Кристаллические полимеры.

Практическое занятие 3. (2 ч)

Методы определения физических состояний полимеров.

6.2 Лабораторные занятия

Лабораторные занятия по дисциплине не предусмотрены.

7. САМОСТОЯТЕЛЬНАЯ РАБОТА

Рабочей программой дисциплины «Дополнительные главы химии и физики полимеров» предусмотрена самостоятельная работа студента бакалавриата в объеме 60 ч в 6 семестре. Самостоятельная работа проводится с целью углубления знаний по дисциплине и предусматривает:

− ознакомление и проработку рекомендованной литературы, работу с электронно-библиотечными системами, включая переводы публикаций из научных журналов, цитируемых в базах Scopus, Web of Science, Chemical Abstracts, РИНЦ;

− посещение отраслевых выставок и семинаров;

− участие в семинарах РХТУ им. И. Менделеева по тематике курса;

− подготовку к выполнению контрольных работ по материалу лекционного курса;

− подготовку к сдаче ***зачета с оценкой*** (6 семестр).

Планирование времени на самостоятельную работу, необходимого на изучение дисциплины, обучающимся лучше всего осуществлять на весь период изучения, предусматривая при этом регулярное повторение пройденного материала. Материал, законспектированный на лекциях, необходимо регулярно дополнять сведениями из литературных источников, представленных в учебной программе. При работе с указанными источниками рекомендуется составлять краткий конспект материала, с обязательным фиксированием библиографических данных источника.

8. ОЦЕНОЧНЫЕ СРЕДСТВА ДЛЯ КОНТРОЛЯОСВОЕНИЯ ДИСЦИПЛИНЫ

8.1 Примерная тематика реферативно-аналитической работы.

Реферативно-аналитической работы не предусмотрено.

8.2 Примеры контрольных вопросов для текущего контроля освоения дисциплины

Для контроля предусмотрены 2 контрольные работы (по одной контрольной работе по каждому разделу). Максимальная оценка за входной опрос и контрольные работы 1 и 2 составляет по 30 баллов за каждую.

Раздел 1. Примеры вопросов к контрольной работе № 1. Максимальная оценка – 30 баллов. Письменный опрос содержит 3 вопроса (по 10 баллов за каждый вопрос).

Вопрос 1.1.

1. Основные отличия ионной полимеризация гетероциклов от полимеризации ненасыщенных мономеров
2. Катионная полимеризация циклических эфиров
3. Анионная полимеризация ε-капролактами
4. Катионная полимеризация ε-капролактами
5. Анионная полимеризация циклических силоксанов
6. Выведите уравнение сополимеризации (уравнение состава сополимера) Определение констант сополимеризации методом Файнемана – Росса.
7. Выведите уравнение сополимеризации (уравнение состава сополимера)

Определение констант сополимеризации методом пересекающихся прямых

8. Анионная полимеризация циклических эфиров
9. Гидролитическая полимеризация ε-капролактами
10. Катионная полимеризация циклических силоксанов
11. Полимеризация циклоацеталей

Вопрос 1.2.

1. «Полимерные эффекты» при полимераналогичных превращениях. Доступностьфункциональных групп.
2. «Полимерные эффекты» при полимераналогичных превращениях. Влияние соседних групп
3. «Полимерные эффекты» при полимераналогичных превращениях. Конфигурационный эффект
4. «Полимерные эффекты» при полимераналогичных превращениях. Конформационный эффект
5. «Полимерные эффекты» при полимераналогичных превращениях. Электростатический эффект.
6. «Полимерные эффекты» Надмолекулярный эффект
7. «Полимерные эффекты» при полимераналогичных превращениях. Кооперативныйэффект.
8. Классификация химических реакций с участием полимеров основанная на характере изменения степени полимеризации макромолекул (примеры).

Вопрос 1.3.

1. Понятие «функциональность». Уравнение Карозерса, связывающее начало гелеобразования с функциональностью. Причины отклонения от его.
2. Типы реакций поликонденсации в зависимости от функциональности.
3. Кинетика равновесной поликонденсации
4. Равновесная и неравновесная поликонденсация. (особенности, требования к мономерам, привести примеры)
5. Ступенчатый рост цепи при поликонеденсации (уравнение Карозерса)
6. Межфазная поликонденсация (особенности, достоинства и недостатки)
7. Регулирование молекулярной массы при проведении равновесной поликонденсации
8. Побочные реакции при поликонденсации
9. Эмульсионная поликонденсация (особенности, достоинства и недостатки)
10. Поликонденсация в расплаве и растворе (особенности, достоинства и недостатки)
11. Побочные реакции при поликонденсации

Раздел 2. Примеры вопросов к контрольной работе № 2. Максимальная оценка –30 баллов. Письменный опрос содержит 2 вопроса, по 15 баллов за вопрос.

Вопрос 2.1.

1. Типы жидких и пластических кристаллов низкомолекулярных веществ.
2. Упорядочение в растворах жесткоцепных монодисперсных полимеров.
3. Глобулярные монокристаллы полимеров.
4. Природа образования кристаллической фазы полимерами.

5. Причины складывания макромолекул при кристаллизации и пути исключения этогоявления.

6. Особенности свойств кристаллических полимеров.

7. Зависимость температуры плавления кристаллических полимеров от различныхфакторов.

8. Явление рекристаллизации и его механизм.

9. Пять типов структурной упорядоченности полимеров.

10. Термотропные жидкие кристаллы полимеров.

11. Термомеханические свойства кристаллических полимеров.

12. Механические свойства кристаллических полимеров.

13. Особенности свойств кристаллических полимеров.

14. Жидкокристаллическое состояние полимеров.

Вопрос 2.2.

1. Кинетика кристаллизации, уравнение Авраами.

2. Причины складывания макромолекул при кристаллизации и пути его исключения.

3. Пластинчатые монокристаллы гибкоцепных полимеров.

4. Бахромчато-мицеллярная теория кристаллического состояния полимеров.

5. Особенности упорядочения жесткоцепных макромолекул в растворах. Анализ Флори.

6. Глобулярные кристаллы полимеров.

7. Причины несовпадения структурных и термодинамических критериев фазовогососостояния глобулярных кристаллов.

8. Природа гибкости макромолекул.

9. Особенности теплового движения в полимерах.

10. Количественные критерии оценки гибкости макромолекул.

11. Природа и особенности эластичности.

12. Термодинамика высокоэластической деформации

13. Явление упругого гистерезиса.

14. Три физических состояния линейных аморфных полимеров.

15. Температуры стеклования аморфных полимеров.

16. Температуры хрупкости аморфных полимеров.

8.3 Вопросы для итогового контроля освоения дисциплины(6 семестр – зачет с оценкой)

Максимальное количество баллов за зачета с оценкой – 40 баллов. Билет для зачета с оценкой содержит 2 вопроса (1 вопрос – 20 баллов, вопрос 2 – 20 баллов).

1. Ионная полимеризация гетероциклов и ее отличия от полимеризации ненасыщенных мономеров

2. Полимеризация циклических эфиров катионной полимеризацией

3. Анионная полимеризация лактамов

4. Катионная полимеризация лактамов

5. Уравнение состава сополимера.

6. Методы определение констант сополимеризации .

7. Полимеризация циклических эфиров анионной полимеризацией

8. Гидролитическая полимеризация лактамов

9. Ионная полимеризация циклических силоксанов
10. Катионная полимеризация циклоацеталей
11. Анионная полимеризация циклоацеталей
12. «Полимерные эффекты» при полимераналогичных превращениях. Доступность функциональных групп. Влияние соседних групп
13. «Полимерные эффекты» при полимераналогичных превращениях. Конфигурационный эффект. Конформационный эффект
14. «Полимерные эффекты» при полимераналогичных превращениях. Электростатический эффект. Надмолекулярный эффект. Кооперативный эффект.
15. Основная классификация химических реакций с участием полимеров основаннаяна характере изменения степени полимеризации макромолекул (примеры)
16. Уравнение Карозерса, связывающее начало гелеобразования с функциональностью.Причины отклонения от его. Понятие «функциональность».
17. Типы реакций поликонденсации.
18. Кинетика равновесной и не р авновесной поликонденсации
19. Сравните равновесную и неравновесную поликонденсации по особенностям, требования к мономерам и привести примеры каждой.
20. Методы проведения поликонденсации (особенности, достоинства и недостатки)
21. Способы регулирования молекулярной массы при проведении равновесной поликонденсации
22. Основные побочные реакции при проведении поликонденсации
23. Сравните межфазную и эмульсионную поликонденсации (особенности, достоинства и недостатки)
24. Сравните поликонденсации в расплаве и растворе (особенности, достоинства и недостатки)
25. Методы определения размеров и формы макромолекул.
26. Методы определения среднечисловой молекулярной массы.
27. Методы определения средневесовой молекулярной массы.
28. Вискозиметрический метод определения молекулярной массы полимеров.
29. Гель-проникающая хроматография полимеров.
30. Химический метод определения молекулярных масс полимеров.
31. Фракционирование полимеров.
32. Молекулярные параметры разветвленных полимеров.
33. Определение параметров полимерных сеток.
34. Особенности упорядоченного состояния полимеров.
35. Мезоморфное состояние веществ.
36. Глобулярные кристаллы полимеров.
37. Лиотропные жидкие кристаллы жесткоцепных полимеров.
38. Кристаллические полимеры.
39. Кинетика и особенности кристаллизации полимеров.
40. Некоторые особенности свойств кристаллических полимеров.
41. Термотропные жидкие кристаллы полимеров.
42. Физические (релаксационные) состояния полимеров.
43. Природа и особенности высокоэластичности.
44. Релаксационные механические свойства полимеров.
45. Методы определения физических состояний полимеров.

46. Стеклообразное состояние полимеров.

47. Вязкотекучее состояние полимеров.

8.4 Структура и примеры билетов для зачета с оценкой (6 семестр).

Зачет с оценкой по дисциплине «Дополнительные главы химии и физики полимеров» проводится в 6 семестре и включает контрольные вопросы по 2 разделам учебной программы дисциплины. Билет для зачета с оценкой состоит из 2 вопросов, относящихся к указанным разделам. Ответы на вопросы зачета с оценкой оцениваются из максимальной оценки 40 баллов следующим образом: максимальное количество баллов запервый и второй вопрос – 20 баллов.

Пример билета для зачета с оценкой:

<table>
<tr><td>«Утверждаю»
зав. кафедрой

_____</td><td>Министерство образования и науки Российской Федерации
_____
РОССИЙСКИЙ ХИМИКО-ТЕХНОЛОГИЧЕСКИЙ УНИВЕРСИТЕТ
имени Д.И. МЕНДЕЛЕЕВА
КАФЕДРА ХИМИЧЕСКОЙ ТЕХНОЛОГИИ ПЛАСТИЧЕСКИХ МАСС
ДИСЦИПЛИНА
«ДОПОЛНИТЕЛЬНЫЕ ГЛАВЫ ХИМИИ И ФИЗИКИ ПОЛИМЕРОВ»
БИЛЕТ ДЛЯ ЗАЧЕТА С ОЦЕНКОЙ №1</td></tr>
<tr><td>1.</td><td>«Полимерные эффекты» при полимераналогичных превращениях. Электростатический эффект. Надмолекулярный эффект. Кооперативный эффект.</td></tr>
<tr><td>2.</td><td>Стеклообразное состояние полимеров.</td></tr>
<tr><td colspan="2">Оценочный материал к экзаменационному билету
<table><tr><td>Вопрос</td><td>1</td><td>2</td><td>Σ</td></tr><tr><td>балл</td><td>20</td><td>20</td><td>40</td></tr></table></td></tr>
</table>

<table>
<tr><td>«Утверждаю»
зав. кафедрой

_____</td><td>Министерство образования и науки Российской Федерации
_____
РОССИЙСКИЙ ХИМИКО-ТЕХНОЛОГИЧЕСКИЙ УНИВЕРСИТЕТ
имени Д.И. МЕНДЕЛЕЕВА
КАФЕДРА ХИМИЧЕСКОЙ ТЕХНОЛОГИИ ПЛАСТИЧЕСКИХ МАСС
ДИСЦИПЛИНА
«ДОПОЛНИТЕЛЬНЫЕ ГЛАВЫ ХИМИИ И ФИЗИКИ ПОЛИМЕРОВ»
БИЛЕТ ДЛЯ ЗАЧЕТА С ОЦЕНКОЙ №2</td></tr>
<tr><td>1.</td><td>Кинетика равновесной и не р авновесной поликонденсации</td></tr>
<tr><td>2.</td><td>Вязкотекучее состояние полимеров.</td></tr>
<tr><td colspan="2">Оценочный материал к экзаменационному билету
<table><tr><td>Вопрос</td><td>1</td><td>2</td><td>Σ</td></tr><tr><td>балл</td><td>20</td><td>20</td><td>40</td></tr></table></td></tr>
</table>

9. УЧЕБНО-МЕТОДИЧЕСКОЕ ОБЕСПЕЧЕНИЕ ДИСЦИПЛИНЫ

9.1 Рекомендуемая литература

А. Основная литература

1. Киреев В.В. Высокомолекулярные соединения. М.: «Юрайт», 2013. 602 с.

Б. Дополнительная литература

1. Кулезнев В.Н., Шершнев В.А. Химия и физика полимеров. М: «КолосС»,2007. 367 с.
2. Кочнова З.А. Химия и физика высокомолекулярных соединений. М.: РХТУим. Д. И. Менделеева, 2008. 200 с.
3. Кленин В.И., Федусенко И.В. Высокомолекулярные соединения, М.: Лань,2013. 512 с.
4. Тагер, А. А. Физико-химия полимеров; ред. А. А. Аскадский. М. : Научный мир, 2007. 573 с.

9.2 Рекомендуемые источники научно-технической информации

Научно-технические журналы:

1. Высокомолекулярные соединения ISSN 2308-1120
2. Журнал общей химии ISSN 0044-460X
3. Химическая промышленность сегодня ISSN 0023-110X
4. Пластические массы ISSN 0544-2901

Ресурсы информационно–телекоммуникационной сети Интернет:

- www.14000.ru - Информационный сайт по системам экологического менеджмента,энерго- и ресурсоэффективным технологиям производства
- www.centerprioritet.ru – СМЦ «Приоритет» - техническая документацияисследований (ИКСИ) – заказ литературы, русскоязычные издания
- http://bookfi.net/g/ - BookFinder. Самая большая электронная библиотека рунета.Поиск книг и журналов
- http://www.rsl.ru - Российская Государственная Библиотека
- http://www.gpntb.ru - Государственная публичная научно-техническая библиотекаРоссии
- http://lib.msu.su - Научная библиотека Московского государственного университета
- http://window.edu.ru - Полнотекстовая библиотека учебных и учебно-методическихматериалов
- http://www1.fips.ru - Сайт ФИПС. Информация о патентах
- http://findebookee.com/ - поисковая система по книгам
- http://elibrary.ru - Научная электронная библиотека

9.3 Средства обеспечения освоения дисциплины

Для реализации учебной программы подготовлены следующие средства обеспечениясвоения дисциплины:

– компьютерные презентации интерактивных лекций – 9, (общее число слайдов – 135);

– банк заданий для текущего контроля освоения дисциплины (общее число вопросов – 90);

– банк заданий для итогового контроля освоения дисциплины (общее число вопросов –47).

Для освоения дисциплины используются следующие нормативные и нормативно-методические документы:

– Федеральный закон Российской Федерации от 29.12.2012 № 273-ФЗ «Об образовании в Российской Федерации» [Электронный ресурс] – Режим доступа: http://минобрнауки.рф/документы/2974 (дата обращения: 05.01.2018).

– Федеральные государственные образовательные стандарты высшего образования // Координационный совет учебно-методических объединений и научно-методических советов высшей школы. Портал Федеральных образовательных стандартов высшего образования [Электронный ресурс] – Режим доступа: http://fgosvo.ru/fgosvo/92/91/4(дата обращения: 05.01.2018).

– Приказ Министерства образования и науки РФ от 04.04.2014 № 2 «Об утверждении Порядка применения организациями, осуществляющими образовательную деятельность, электронного обучения, дистанционных образовательных технологий при реализации образовательных программ» [Электронный ресурс]. Режим доступа: http://минобрнауки.рф/документы/6045 (дата обращения: 05.01.2018). ,

При освоении дисциплины студенты должны использовать информационные и информационно-образовательные ресурсы следующих порталов и сайтов:

– Информационно-коммуникационные технологии в образовании. Система федеральных образовательных порталов [Электронный ресурс] – Режим доступа: http://www.ict.edu.ru// (дата обращения: 31.01.2018).

– Информационная система «Единое окно доступа к образовательным ресурсам». URL: http://window.edu.ru/ (дата обращения: 31.01.2018).

– ФЭПО: соответствие требованиям ФГОС [Электронный ресурс] – Режим доступа: http:// fepo.i-exam.ru // (дата обращения: 31.01.2018).

10. МЕТОДИЧЕСКИЕ УКАЗАНИЯ ДЛЯ ОБУЧАЮЩИХСЯ

Методические рекомендации по организации учебной работы студента направлены на повышение эффективности его аудиторной и самостоятельной работы по дисциплине.

Учебная дисциплина «Дополнительные главы химии и физики полимеров» включает 2 раздела, каждый из которых имеет определенную логическую завершенность. При изучении материала каждого модуля рекомендуется регулярное повторение законспектированного лекционного материала, а также дополнение его сведениями из литературных источников, представленных в учебной программе. При работе с указанными источниками рекомендуется составлять краткий конспект с обязательным фиксированием библиографических данных источника. Изучение материала каждого раздела заканчивается контролем его освоения в форме контрольной работы. Результаты

выполнения контрольных работ оцениваются в соответствии с принятой в университете рейтинговой системой оценки знаний.

Совокупная оценка текущей работы студента в семестре складывается из оценок за выполнение контрольных работ. Максимальная оценка текущей работы в каждом семестре составляет 60 баллов.

В соответствии с учебным планом вначале семестра осуществляется входной устный опрос (максимальная оценка – 20 баллов), далее изучение материала каждого раздела заканчивается контролем его освоения в форме контрольной работы (максимальная оценка – 20 баллов). Изучение всей дисциплины завершается итоговым контролем в форме экзамена. Максимальная оценка экзамена составляет 40 баллов.

11. МЕТОДИЧЕСКИЕ УКАЗАНИЯ ДЛЯ ПРЕПОДАВАТЕЛЕЙ

При подготовке и проведении занятий преподаватель должен ориентироваться на то, что студенты, обучающиеся в бакалавриате, имеют общую подготовку по специальным дисциплинам профиля (в частности дисциплины «Химия и физика полимеров»), в объеме, предусмотренном учебным планом бакалавриата, а также опыт восприятия и конспектирования изучаемого материала. В связи с этим материал дисциплины должен опираться на полученные знания и быть ориентирован их расширение и углубление в соответствии с современными теоретическими представлениями и технологическими новациями. Само обучение студентов может быть организовано как в виде традиционных лекций и семинаров, так и научной дискуссии, которая помогает приобрести навыки и умения обосновывать круг рассматриваемых вопросов, формулировать главные положения, определения и практические выводы из теоретических положений. На занятиях должна прослеживаться взаимосвязь рассматриваемых вопросов с ранее изученным материалом.

Необходимой компонентой лекционных и практических занятий по дисциплине является широкое использование иллюстративного материала, в том числе с применением компьютерной техники. Иллюстративный материал включает презентации по разделам дисциплины, выполненные с использованием различных программных продуктов (например, Power Point в составе Microsoft Office). Для демонстрации иллюстративного материала рекомендуется использование мультимедиа.

При проведении занятий преподаватель может рекомендовать студентам проработку дополнительной литературы по тематике занятия, организуя ее обсуждение в аудитории, формирует у студентов навык к самостоятельной работе с разнообразными литературными источниками.

12. ПЕРЕЧЕНЬ ИНФОРМАЦИОННЫХ ТЕХНОЛОГИЙ, ИСПОЛЬЗУЕМЫХ В ОБРАЗОВАТЕЛЬНОМ ПРОЦЕССЕ

Информационную поддержку изучения дисциплины осуществляет Информационно-библиотечный центр (ИБЦ) РХТУ им. Д.И. Менделеева, который обеспечивает обучающихся основной учебной, учебно-методической и научной литературой, необходимой для организации образовательного процесса по дисциплине. Общий объем многоотраслевого фонда ИБЦ на 01.01.2017 составляет 1 699 196 экз.

Фонд ИБЦ располагает учебной, учебно-методической и научно-технической литературой в форме печатных и электронных изданий, а также включает официальные, справочно-библиографические, специализированные отечественные и зарубежные

периодические и информационные издания. ИБЦ обеспечивает доступ к профессиональным базам данных, информационным, справочным и поисковым системам. Каждый обучающийся обеспечен свободным доступом из любой точки, в которой имеется доступ к сети Интернет и к электронно-библиотечной системе (ЭБС) Университета, которая содержит различные издания по основным изучаемым дисциплинам и сформирована по согласованию с правообладателями учебной и учебно-методической литературы.

Для более полного и оперативного справочно-библиографического и информационного обслуживания в ИБЦ реализована технология Электронной доставки документов.

Электронные информационные ресурсы, используемые в процессе обучения

№	Электронный ресурс	Принадлежность, ссылка на сайт ЭБС, количество ключей	Характеристика библиотечного фонда, доступ к которому предоставляется договором
1.	ЭБС «Лань»	Принадлежность – сторонняя. ООО «Издательство «Лань». Ссылка на сайт ЭБС – http://e.lanbook.com Количество ключей - доступ для всех пользователей РХТУ с любого компьютера.	Ресурс включает в себя как электронные версии книг издательства «Лань» и других ведущих издательств учебной литературы, так и электронные версии периодических изданий по естественным и техническим наукам.
2.	Электронно - библиотечная система ИБЦ РХТУ им. Д.И. Менделеева (на базе АИБС «Ирбис»)	Принадлежность – собственная. РХТУ им. Д.И. Менделеева. Ссылка на сайт ЭБС – http://lib.muctr.ru/ Доступ для пользователей РХТУ с любого компьютера.	Электронные версии учебных и научных изданий авторов РХТУ.
3.	American Chemical Society	Принадлежность – сторонняя Реквизиты сублицензионного договора – ГПНТБ России, Договор № ACS /130 от 01.03.2017 г. Ссылка на сайт – http://www.acs.org/content/acs/e	Коллекция журналов по химии и химической технологии Core + издательства American Chemical Society
4.	ЭБС «Научно-электронная библиотека	Принадлежность – сторонняя. ООО «РУНЭБ» Ссылка на сайт – http://elibrary.ru	Электронные издания, электронные версии периодических или

	eLibrary.ru»	Количество ключей - доступ для пользователей РХТУ по ip-адресам неограничен.	непериодических изданий
5.	БД ВИНИТИ РАН	Принадлежность сторонняя. ФГБУН ВИНИТИ Ссылка на сайт - http://www2.viniti.ru/ Количество ключей - доступ к ресурсу локальный, обеспечивается сотрудниками ИБЦ.	База данных (БД) ВИНИТИ РАН - крупнейшая в России по естественным, точным и техническим наукам. Общий объем БД - более 28 млн. документов. БД формируется по материалам периодических изданий, книг, фирменных изданий, материалов конференций, тезисов, патентов, нормативных документов, депонированных научных работ, 30 % которых составляют российские источники.
6.	Royal Society of Chemistry (Королевское химическое общество	Принадлежность – сторонняя Договор с РФФИ –б/п (как грантодержатели) Письмо РФФИ № 779 от 16.09.2016 Количество ключей - доступ для пользователей РХТУ по ip-адресам неограничен. http://pubs.rsc.org/	Коллекция включает 44 журнала. Тематика: органическая, аналитическая, физическая химия, биохимия, электрохимия, химические технологии.
7.	Scopus	Принадлежность сторонняя ГПНТБ, Ссылка на сайт – http://www.scopus.com Количество ключей - доступ для пользователей РХТУ по ip-адресам неограничен.	Мультидисциплинарная реферативная и наукометрическая база данных издательства ELSEVIER

13. МАТЕРИАЛЬНО-ТЕХНИЧЕСКОЕ ОБЕСПЕЧЕНИЕ ДИСЦИПЛИНЫ

В соответствии с учебным планом занятия по дисциплине «Дополнительные главы химии и физики полимеров» проводятся в форме лекций, практических занятий и самостоятельной работы студента.

Кафедра химической технологии пластических масс, осуществляющая подготовку бакалавров по направлению 18.03.01 «Химическая технология», по программе «Технология и переработка полимеров» по дисциплине «Дополнительные главы химии и физики полимеров» располагает материально-технической базой, обеспечивающей проведение всех видов теоретической и практической подготовки, предусмотренных учебной программой дисциплины.

13.1 Оборудование, необходимое в образовательном процессе:

Лекционная учебная аудитория, оборудованная электронными средствами демонстрации (компьютер со средствами звуковоспроизведения, проектор, экран) и учебной мебелью; библиотека, имеющая рабочие компьютерные места для студентов, оснащенные компьютерами с доступом к базам данных и выходом в Интернет.

13.2 Учебно-наглядные пособия:

Комплекты презентаций к лекционным занятиям.

13.3 Компьютеры, информационно-телекоммуникационные сети,аппаратно-программные и аудиовизуальные средства:

Персональные компьютеры, укомплектованные программными средствами; проекторы и экраны; копировальные аппараты; локальная сеть с выходом в Интернет.

13.4 Печатные и электронные образовательные и информационные ресурсы:

Информационно-методические материалы: учебные пособия по дисциплине; раздаточный материал к разделам лекционного занятия.

Электронные образовательные ресурсы: электронные презентации к разделам лекционного занятия; учебно-методические разработки в электронном виде; справочные материалы в печатном и электронном виде; кафедральная библиотека электронных изданий и диссертационных работ, выполненных аспирантами и сотрудниками кафедры.

13.5 Перечень лицензионного программного обеспечения:

№ п/п	Наименование программного продукта	Реквизиты договора поставки	Количество лицензий	Срок окончания действия лицензии
1	Операционная система Microsoft Windows 10 Education (Russian)	Подписка Microsoft Imagine Premium, соглашение ICM-167819 от 24.12.2018 г., действительно до 13.12.2019 г., счет № 9552428060 от 12.12.2018 г.	Количество лицензий не ограничено согласно условиям подписки Microsoft Imagine Premium	13.12.2020 г.
2	Операционная система Microsoft Windows 8.1 Professional (Russian)	Подписка Microsoft Imagine Premium, соглашение ICM-167819 от 24.12.2018 г., действительно до 13.12.2019 г., счет № 9552428060 от 12.12.2018 г.	Количество лицензий не ограничено согласно условиям подписки Microsoft Imagine Premium	13.12.2020 г.
3	Microsoft Visio Professional 2016 (Russian)	Подписка Microsoft Imagine Premium, соглашение ICM-167819 от 24.12.2018 г., действительно до 13.12.2019 г., счет № 9552428060 от 12.12.2018 г.	Количество лицензий не ограничено согласно условиям подписки Microsoft Imagine Premium	13.12.2020 г.
4	Microsoft Visio Professional 2019 (Russian)	Подписка Microsoft Imagine Premium, соглашение ICM-167819 от 24.12.2018 г., действительно до 13.12.2019 г., счет № 9552428060 от 12.12.2018 г.	Количество лицензий не ограничено согласно условиям подписки Microsoft Imagine Premium	13.12.2020 г.

14. ТРЕБОВАНИЯ К ОЦЕНКЕ КАЧЕСТВА ОСВОЕНИЯ ПРОГРАММЫ

Наименование раздела	Основные показатели оценки	Формы и методы контроля и оценки
1	**2**	3
Раздел 1. Дополнительные главы химии полимеров	**Знать:** −основные процессы цепной полимеризации; −необходимые условия безобрывной («псевдоживущей») полимеризации; −количественные критерии относительной активности сомономеров при цепной сополимеризации; −понятие «предельная температура полимеризации» и схему Q—e; −стадии образования и прекращения роста макромолекул при поликонденсации; −основные отличия реакций на полимерах от аналогичных реакций низкомолекулярных веществ; −основные эффекты полимераналогичных реакций. **Уметь:** −определять тип полимеризации (радикальной, анионной, катионной, ионно-координационной); −устанавливать взаимосвязь кинетических параметров с молекулярной массой образующихся полимеров; −определять константу равновесия поликонденсации; −оценивать коэффициент полимеризации по степени завершенности поликонденсации; −оценить влияние температуры на скорость процесса и молекулярную массу полимера, образующегося в условиях равновесной поликонденсации; −оценивать вклад тех или иных взаимодействий при химических превращениях полимеров; −выбирать метод сшивания исходя из строения макромолекул. **Владеть:** − − методами оценки относительной активности сомономеров при сополимеризации; −методами расчета термодинамических параметров полимеризации; −приемами регулирования состава сополимеров при цепной сополимеризации. −приемами расчета содержания n-меров на разных степенях завершенности поликонденсации −приемами оценки кинетических параметров полимераналогичных превращений.	Письменная контрольная работа - наивысший балл 30. Оценка за экзамен наивысший балл 40.

1	2	3
Раздел 2 Дополнительные главы физики полимеров	**Знать:** –типы мезофаз полимеров; –особенности кристаллического состояния полимеров; –особенности свойств стеклообразных и вязкотекучих полимеров; –пять возможных типов упорядоченности в полимерах. **Уметь:** –проводить сравнительную оценку оценивать кинетику кристаллизации полимеров; –определять температуры фазовых и физических переходов в полимерах. –**Владеть:** ––методами оценки фазовых и физических состояний полимеров.	Письменная контрольная работа - наивысший балл 30. Оценка за экзамен наивысший балл 40.

15. ОСОБЕННОСТИ ОРГАНИЗАЦИИ ОБРАЗОВАТЕЛЬНОГО ПРОЦЕССА ДЛЯ ИНВАЛИДОВ И ЛИЦ С ОГРАНИЧЕННЫМИ ВОЗМОЖНОСТЯМИ ЗДОРОВЬЯ

Обучение инвалидов и лиц с ограниченными возможностями здоровья осуществляется в соответствии с:

− Порядком организации и осуществления образовательной деятельности по образовательным программам – программам бакалавриата, программам специалитета, программам магистратуры (Приказ Минобрнауки РФ от 05.04.2017 № 301);

− Положением о Порядке организации и осуществления образовательной деятельности по образовательным программам – программам бакалавриата, программам специалитета, программам магистратуры в Российском химико-технологическом университете имени Д.И. Менделеева (утв. решением Ученого совета университета от 28.06.2017, протокол № 9);

− Методическими рекомендациями по организации образовательного процесса для обучения инвалидов и лиц с ограниченными возможностями здоровья в образовательных организациях высшего образования, в том числе оснащенности образовательного процесса (утверждены заместителем Министра образования и науки РФ А.А. Климовым от 08.04.2014 № АК-44/05вн).

Министерство науки и высшего образования Российской Федерации
Федеральное государственное бюджетное образовательное учреждение
высшего образования
«Российский химико-технологический университет
имени Д.И. Менделеева»

«УТВЕРЖДАЮ»
Ректор РХТУ им. Д.И. Менделеева
_____ А.Г. Мажуга
«31» июня 2019 г.

РАБОЧАЯ ПРОГРАММА

дисциплины

Физико-химические основы переработки полимеров

Б1.В.ДВ.04.02

направление подготовки: 18.03.01 «Химическая технология»

профиль: «Технология и переработка полимеров»
квалификация: бакалавр

Программа одобрена
Методической комиссией
РХТУ им. Д.И. Менделеева
«31» мая 2019 г.

Председатель _____ Н.А. Макаров

Москва, 2019 г.

Программа составлена профессором кафедры технологии переработки пластмасс, д.х.н. Горбуновой И.Ю

Программа утверждена на заседании кафедры технологии переработки пластмасс «29» мая 2019 г., протокол № 9

Оглавление

1. ЦЕЛИ И ЗАДАЧИ ДИСЦИПЛИНЫ 4
2. ТРЕБОВАНИЯ К РЕЗУЛЬТАТАМ ОСВОЕНИЯ ДИСЦИПЛИНЫ....5
3. ОБЪЕМ ДИСЦИПЛИНЫ И ВИДЫ УЧЕБНОЙ РАБОТЫ 5
4. СОДЕРЖАНИЕ ДИСЦИПЛИНЫ....6
5. СООТВЕТСТВИЕ СОДЕРЖАНИЯ ТРЕБОВАНИЯМ К РЕЗУЛЬТАТАМ ОСВОЕНИЯ ДИСЦИПЛИНЫ 9
6. Практические занятия. 9
7. Самостоятельная работа 10
8. Оценочные средства для контроля освоения дисциплины 11
18.1. Примеры контрольных вопросов для текущего контроля освоения дисциплины 11
8.2. Вопросы для итогового контроля освоения дисциплины 14
11
9. Учебно-методическое обеспечение дисциплины 14
9.1. Рекомендуемая литература 14
9.2. Дополнительная литература: ....**Ошибка! Закладка не определена.**
9.3. Средства обеспечения освоения дисциплины 15
10. Методические указания для обучающихся ....**Ошибка! Закладка не определена.**
10.1. Для студентов, обучающихся по очной форме, без использования электронного образования и дистанционных образовательных технологий 17
10.2. Для студентов, обучающихся по очной форме, с использованием электронного образования и дистанционных образовательных технологий 18
11. Методические указания для преподавателей 18
11.1. Для преподавателей, при реализации программы по очной форме, без использования электронного образования и дистанционных образовательных технологий 18
11.2. Для преподавателей, при реализации программы по очной форме, с использованием электронного образования и дистанционных образовательных технологий 19
12. ПЕРЕЧЕНЬ ИНФОРМАЦИОННЫХ ТЕХНОЛОГИЙ, ИСПОЛЬЗУЕМЫХ В ОБРАЗОВАТЕЛЬНОМ ПРОЦЕССЕ 19
13. Материально-техническое обеспечение 20
13.1. Оборудование, необходимое в образовательном процессе. 26
13.2. Учебно-наглядные пособия. 27
13.3. Компьютеры, информационно-телекоммуникационные сети, аппаратно-программные и аудиовизуальные средства: 27
13.4. Печатные и электронные образовательные и информационные ресурсы: 27
13.5. Перечень лицензионного программного обеспечения: 27
14. ТРЕБОВАНИЯ К ОЦЕНКЕ КАЧЕСТВА ОСВОЕНИЯ ПРОГРАММЫ....27
15. Особенности организации образовательного процесса для инвалидов и лиц с ограниченными возможностями здоровья 29

1. ЦЕЛИ И ЗАДАЧИ ДИСЦИПЛИНЫ «Физико-химические основы переработки полимеров»

Программа составлена в соответствии с требованиями Федерального государственного образовательного стандарта (ФГОС ВО) направления подготовки бакалавров направления 18.03.01 «Химическая технология», рекомендациями методической комиссии РХТУ им. Д.И. Менделеева и накопленным опытом преподавания предмета кафедрой технологии переработки пластмасс РХТУ. Программа рассчитана на изучение курса в течение одного семестра.

Дисциплина «Физико-химические основы переработки полимеров» является обязательной дисциплиной вариативной части. Дисциплина «Химия и физика полимеров» базируется на комплексе знаний, полученных студентами при изучении предшествующих дисциплин: «Химия и физика полимеров», «Органическая химия», «Физическая химия», «Химия мономеров», «Дополнительные главы органической химии».

Цель дисциплины – ознакомить обучающихся с моделями и подходами, принятыми для описания полимеров в различных состояниях, обозначить современные тенденции в развитии теоретических представлений о строении надмолекулярной структуры полимеров, изучить характер изменения структуры материалов при переработке, сформировать целостное представление о структуре и свойствах полимеров.

Предмет изучения дисциплины составляют: изучение особенностей физических состояний полимеров; взаимосвязь свойств полимера с технологическими параметрами переработки; пути и методы эффективного управления свойствами полимера, взаимосвязь структуры, свойств, процессов переработки и применения важнейших представителей синтетических полимеров.

Задачи дисциплины:

– освоение основных положений физической химии полимеров;

– ознакомление с влиянием специфики полимерного состояния вещества на его способность к переработке.

– ознакомление с возможностью регулирования свойств полимеров на стадии их переработки а с целью получения из полимеров изделий с заданными свойствами.

Дисциплина «Физико-химические основы переработки полимеров» читается в 6 семестре бакалавриата и заканчивается зачётом с оценкой. Контроль успеваемости студентов ведется по принятой в университете рейтинговой системе.

2. ТРЕБОВАНИЯ К РЕЗУЛЬТАТАМ ОСВОЕНИЯ ДИСЦИПЛИНЫ

Дисциплина «Физико-химические основы переработки полимеров» базируется на компетенциях, полученных при изучении дисциплин «Химия и физика полимеров», «Процессы и аппараты химической технологии», «Общая химическая технология», «Моделирование химико-технологических процессов», «Органическая химия».

Процесс изучения дисциплины «Физико-химические основы переработки полимеров» направлен на формирование следующих *общепрофессиональных* (ОПК) и *профессиональных* (ПК) компетенций:

- готовностью использовать знания о строении вещества, природе химической связи в различных классах химических соединений для понимания свойств материалов и механизма химических процессов, протекающих в окружающем мире (ОПК-3);

- готовностью использовать знание свойств химических элементов, соединений и материалов на их основе для решения задач профессиональной деятельности (ПК-18);

- готовностью изучать научно-техническую информацию, отечественный и зарубежный опыт по тематике исследования (ПК-20).

После изучения курса «Физико-химические основы переработки полимеров» студент бакалавриата должен:

Знать:

- физико-химические технологические основы организации современных процессов производства изделий из пластмасс;

- основы реологии полимеров.

Уметь:

- составлять и анализировать современные технологические схемы основных процессов переработки пластмасс, уметь их оптимизировать и наполнять передовым современным оборудованием;

- организовать управление технологическими процессами производства изделий из пластмасс с максимальной степенью эффективности.

Владеть:

- современными представлениями о передовых технологиях процессов производства изделий из полимерных материалов.— методами оценки фазовых и физических состояний полимеров.

3. ОБЪЕМ ДИСЦИПЛИНЫ «ФИЗИКО-ХИМИЧЕСКИЕ ОСНОВЫ ПЕРЕРАБОТКИ ПОЛИМЕРОВ» И ВИДЫ УЧЕБНОЙ РАБОТЫ

Виды учебной работы	Объем	
	В зачетных единицах	В академ. часах
Общая трудоемкость дисциплины по учебному плану	**3,0**	**108**
Аудиторные занятия:	**1,34**	**48,2**
Лекции	0,89	32
Практические занятия	0,44	16

Контактна самостоятельная работа	0,005	0,2
Самостоятельная работа	**1,66**	**59,8**
Вид контроля	**зачет с оценкой**	

Виды учебной работы	Объем	
	В зачетных единицах	В астроном. часах
Общая трудоемкость дисциплины по учебному плану	**3,0**	**81**
Аудиторные занятия:	**1,34**	**48,2**
Лекции	0,89	36,15
Практические занятия	0,44	12
Контактна самостоятельная работа	0,005	0,15
Самостоятельная работа	**1,66**	**44,85**
Вид контроля	**зачет с оценкой**	

4. СОДЕРЖАНИЕ ДИСЦИПЛИНЫ «ФИЗИКО-ХИМИЧЕСКИЕ ОСНОВЫ ПЕРЕРАБОТКИ ПОЛИМЕРОВ»

Разделы дисциплины и виды занятий для студентов бакалавриата очной формы обучения.

№№ п/п	Наименование раздела	Часы академические			
		Всего	Лекции	Практические занятия	Самостоятельная работа
1	**Раздел 1.** Структура полимеров	**16**	**4**	**2**	**10**
1.1	Структура аморфных полимеров	8	2	1	5
1.2	Структура кристаллических полимеров	8	2	1	5
2	**Раздел 2.** Фазовые и физические состояния аморфных полимеров	**54**	**16**	**8**	**30**
2.1	Стеклообразное состояние полимеров	10	3	2	5
2.2	Высокоэластическое состояние полимеров	9	3	1	5
2.3	Кристаллическое состояние полимеров	9	3	1	5
2.4.	Жидкокристаллическое состояние полимеров	8	2	1	5
2.5	Вязкотекучее состояние полимеров	10	3	2	5
2.6.	Ориентация полимеров	8	2	1	5
3	**Раздел 3.** Растворы полимеров. Пластификация. Смеси полимеров	**30**	**6**	**4**	**20**
3.1	Растворы полимеров	14	2	2	10

3.2	Пластификация	8	2	1	5
3.3	Смеси полимеров	8	2	1	5
4	**Раздел 4.** Физические и химические процессы при переработке полимеров.	18	**6**	2	10
	Итого	108	32	16	60

Содержание разделов дисциплины

Раздел 1. Структура полимеров

1.1. Структура полимеров

Современные представления о строении и особенности надмолекулярной структуры полимеров. Полимеры аморфные и кристаллизующиеся. Условия образования различных видов надмолекулярных структур, влияние химического строения и внешней среды; возможности их взаимного перехода.

Надмолекулярные структуры аморфных полимеров, их виды. Предпосылки и условия возникновения кристалличности. Надмолекулярные структуры кристаллических полимеров: единичные кристаллы, дендриты, сферолиты и др. Складчатая и сферолитная кристаллизация. Образование кристаллов с выпрямленными цепями. Специфические свойства кристаллических образований в полимерах.

Современные методы исследования структуры полимеров – электронная и оптическая микроскопия, рентгеновские методы, ИК-спектроскопия, дифференциальный термический анализ, дифференциальная сканирующая калориметрия, нейтронография и др.

Раздел 2.Физические состояния полимеров.

2.1. Стеклообразное состояние и его особенности. Понятие о температуре стеклования и температуре хрупкости; влияние строения цепи и молекулярной массы на температуру переходов. Вынужденная высокоэластичность. Особенности деформационных свойств полимеров в стеклообразном состоянии. Структурное и механическое стеклование. Методы и приборы для оценки температур стеклования и хрупкости.

2.2. Высокоэластическое состояние и его особенности. Равновесная высокоэластическая деформация. Кинетика высокоэластической деформации; кинетическая теория высокоэластичности.

Поведение полимеров при знакопеременном нагружении; угол сдвига фаз и его зависимость от частоты и температуры. Механический гистерезис, диссипативные потери. Основные закономерности релаксации деформации и напряжения.

2.3. Вязкотекучее состояние и его особенности. Вязкость полимеров, ее зависимость от молекулярной массы, температуры и давления. Аномальное поведение расплавов полимеров и его природа. Понятие о кривых течения. Эффективная вязкость, наибольшая и наименьшая ньютоновская вязкости. Эластичные свойства расплавов и концентрированных растворов полимеров, их проявления. «Химическое» течение полимеров. Методы и приборы для определения температур размягчения, текучести и плавления.

Возможности переработки аморфных полимеров в различных физических состояниях.

2.4. Кристаллическое состояние в полимерах. Особенности процессов кристаллизации полимеров, уравнение Аврами-Колмогорова. Вторичная

кристаллизация. Зависимость свойств кристаллических полимеров от молекулярной массы, температуры, продолжительности нагревания, термической и механической предыстории образца. Механические свойства полимеров в кристаллическом состоянии; механизм образования шейки. Связь надмолекулярной структуры со свойствами.

2.5. Жидкокристаллическое состояние полимеров и его особенности. Лиотропнае и термотропные ЖК-полимеры. Особенности термодинамики жидкокристаллического состояния. Виды структур в ЖК-полимерах. Условия образования и виды полимеров, для которых оно реализуется. Пути практического использования.

2.6. Ориентация полимеров и ее виды. Механизм ориентации полимеров, влияние гибкости цепи, температуры, условий ориентации. Оценка стабильности ориентированного состояния у аморфных и кристаллических полимеров. Явления ориентации в процессах переработки полимеров; одноосная и двухосная ориентация. Внутренние напряжения в ориентированных системах. Механические свойства ориентированных полимеров и принципы получения высокопрочных пленок и волокон.

Раздел 3. Растворы полимеров. Пластификация. Смеси полимеров.

3.1. Основные свойства растворов полимеров их сходство и отличия от коллоидных растворов. Термодинамика набухания и растворения. Набухание как метод оценки густоты сетки. Коллоидные системы на основе полимеров. Растворы полимеров в процессах переработки.

Разбавленные растворы полимеров, особенности их течения. Методы определения средней молекулярной массы в растворах полимеров; виды средних молекулярных масс и их сопоставление, а также методы его исследования. Молекулярно-массовое распределение. Дифференциальная и интегральная кривые.

3.2. Пластификация полимеров, виды пластификации. Влияние пластификаторов на механические свойства, температуры стеклования, текучести и хрупкости. Правило Журкова, правило Каргина-Малинского. Совместимость полимера и пластификатора, методы ее оценки. Диаграммы состояния. Особенности пластификации полимеров различного строения; структурная и молекулярная пластификация.

Пластификация полимеров олигомерными и полимерными пластификаторами. Физико-химические основы подбора пластификаторов.

3.3. Полимер-полимерные системы, их классификация. Совместимость полимеров, ее виды и методы оценки. Структура смесей и ее влияние на свойства. Смеси как многофазные системы, их коллоидно-химический анализ. Роль переходных слоев и формирование свойств смесей и композиционных материалов.

Раздел 4. Физические и химические процессы при переработке полимеров.

Формирование свойств термопластичных полимеров в процессах стеклования и кристаллизации; роль надмолекулярных структур. Остаточные напряжения и их проявление. Методы регулирования структуры и свойств в процессах переработки термопластов.

Структурирование каучуков и отверждение олигомеров. Отверждающие и вулканизующие системы. Стадии процесса отверждения. Пространственная сетка и методы ее оценки. Релаксационные свойства структурированных систем. Остаточные

напряжения и пути их снижения. Методы регулирования свойств сшитых полимеров в процессах переработки.

Радиационное сшивание полимеров различного строения, его преимущества и недостатки.

5. СООТВЕТСТВИЕ СОДЕРЖАНИЯ ТРЕБОВАНИЯм К РЕЗУЛЬТАТАМ ОСВОЕНИЯ ДИСЦИПЛИНЫ

№	Компетенции	Раздел			
	Знать:	1	2	3	4
1	закономерности химических и физических процессов при производстве полимеров	+	+	+	+
2	особенности физико-химической структуры полимеров и её влияние на эксплуатационные свойства	+	+	+	+
	Уметь:				
3	использовать методы исследования строения, структуры и свойств высокомолекулярных соединений	+	+	+	+
4	использовать причинно-следственные взаимосвязи способа синтеза высокомолекулярных соединений с их структурой и основными свойствами	+	+	+	+
5	использовать методы исследование строения, структуры и свойств высокомолекулярных соединений	+	+	+	+
	Владеть:				
6	методами анализа структуры полимеров	+	+	+	+
7	методами управления и регулирования свойствами полимеров.	+	+	+	+
Общепрофессиональные компетенции:					
1	готовностью использовать знания о строении вещества, природе химической связи в различных классах химических соединений для понимания свойств материалов и механизма химических процессов, протекающих в окружающем мире (ОПК-3)	+	+	+	+
Профессиональные компетенции:					
1	готовностью использовать знание свойств химических элементов, соединений и материалов на их основе для решения задач профессиональной деятельности (ПК-18)	+	+	+	+
2	готовностью изучать научно-техническую информацию, отечественный и зарубежный опыт по тематике исследования (ПК-20)	+	+	+	+

6. Практические занятия. Примерные темы занятий по дисциплине

Предусмотрены практические занятия обучающегося в бакалавриате в объеме 16 акад. ч. (акад. ч в 6 семестре).

Раздел 1 (2 академ. ч). Структура полимеров.

Практическое занятие 1. (2 ч)

Структура аморфных и кристаллизующихся полимеров. Особенности формирования. Методы исследования.

Раздел 2 (6 академ. ч). Фазовые и физические состояния аморфных полимеров

Практическое занятие 2-5. (8 ч)

Стеклообразное, высокоэластическое, вязкотекучее, кристаллическое, жидкокристаллическое и ориентированное состояния полимеров.

Раздел 3 Растворы полимеров. Пластификация. Смеси полимеров **Практическое занятие 6-7.** (4 ч)

Растворы полимеров, особенности растворения полимеров, методы определения молекулярных масс полимеров. Пластификация полимеров. Смеси полимеров.

Раздел 4. Физические и химические процессы при переработке полимеров. **Практическое занятие 8.** (2 ч)

Отверждение полимеров. Вулканизация каучуков.

7. Самостоятельная работа

Рабочей программой дисциплины «Физико-химические основы переработки полимеров» предусмотрена самостоятельная работа студента бакалавриата в объеме 60 ч. Самостоятельная работа проводится с целью углубления знаний по дисциплине и предусматривает:

- ознакомление и проработку рекомендованной литературы, работу с электронно-библиотечными системами, включая переводы публикаций из научных журналов, цитируемых в базах Scopus, Web of Science, Chemical Abstracts, РИНЦ;
- посещение отраслевых выставок и семинаров;
- участие в семинарах РХТУ им. И. Менделеева по тематике курса;
- подготовку к выполнению контрольных работ по материалу лекционного курса;
- подготовку к сдаче ***зачета.***

Примерный перечень тем для выступлений

1. Сравнительная характеристика стеклообразного и высокоэластичного состояния полимеров.
2. Сравнительная характеристика аморфных и кристаллических полимеров.
3. Влияние химической структуры полимеров на их эксплуатационные свойства.
4. Процессы отверждения полимеров, стадии процесса отверждения, диаграмма Гиллхема.
5. Вулканизация каучуков, компоненты вулканизующей смеси и их влияние на процесс вулканизации и свойства готового продукта.
6. Методы определения температур стеклования и хрупкости.
7. Методы ориентации полимеров
8. Реологические свойства жидкокристаллических полимеров.
9. Вынужденная эластичность.
10. Влияние режима получения изделий из кристаллических полимеров на их структуру и свойства.
11. Виды пластификации полимеров.
12. Правило Журкова, правило Каргина-Малинского.
13. Методы определения молекулярной массы полимеров.
14. Виды молекулярных масс полимеров.
15. Методы оценки молекулярно-массового распределения.
16. Виды жидкокристаллических полимеров.
17. Зависимость вязкости от молекулярной массы.
18. Зависимость вязкости от температуры.
19. Причины аномалии вязкости.

20. Проявления высокоэластичности при течении полимеров.
21. Вискозиметрия полимеров.
22. Структура смесей полимеров и ее влияние на свойства.

8. Оценочные средства для контроля освоения дисциплины

8.1. Примеры контрольных вопросов для текущего контроля освоения дисциплины

Каждая контрольная работа продолжается один академический час. Перед началом работы каждому студенту раздается письменное задание, содержащее два вопроса.

Контрольная работа № 1 Структура полимеров и физические состояния полимеров

Вопросы к контрольной работе № 1:

1. Какие агрегатные и фазовые состояния реализуются у полимеров?
2. Полимеры аморфные и кристаллизующиеся: условия кристаллизации полимера.
3. Причины различия значений температур структурного и механического стеклования.
4. Факторы, влияющие на температуру стеклования.
5. Теории стеклования.
6. Какие виды кристаллических структур в полимерах Вы знаете?
7. Что такое сферолит, в каких условиях он формируется в полимерах?
8. Вынужденная высокоэластическая деформация, ее природа и особенности.
9. Что такое механическое стеклование, в каких условиях оно наблюдается?
10. Что такое время релаксации, каким выражением оно описывается и как зависит от внешних факторов?
11. Модели Максвелла и Кельвина-Фойгта.
12. Модель Бюргера, Александрова, Бингама и Сен-Венана.
13. Зависимость вязкости от молекулярной массы и температуры.
14. Проявления выскоэластичности при течении полимеров.
15. Что такое равновесная высокоэластическая деформация, от чего она зависит?
16. Что такое угол сдвига фаз, как он возникает и как зависит от температуры и частоты?
17. Что такое механический гистерезис, как описываются гистерезисные потери?
18. Основные внешние проявления аномалии вязкости полимеров.
19. Температурно-временная суперпозиция, ее смысл.
20. Что такое единичный кристалл, в каких условиях он формируется?
21. Каким уравнением описывается процесс кристаллизации полимеров? В каком диапазоне может меняться n?
22. Что такое одноосная и двухосная ориентация, в каких случаях они применяются?
23. Структура аморфных полимеров.
24. Что такое ориентированное состояние полимеров? Приведите примеры.
25. Какие виды ориентации Вы знаете?
26. Что такое жидкокристаллическое состояние и к каким состояниям оно относится?
27. Какие типы структур в жидкокристаллическом состоянии Вам известны?
28. Как зависит скорость процесса кристаллизации от температуры?
29. Что такое период индукции при кристаллизации и от чего зависит его величина?
30. Какими путями можно зафиксировать ориентированное состояние у полимеров?
31. Как влияют примеси на процесс кристаллизации полимеров?
32. Как влияют на процесс кристаллизации внешние факторы – ориентация, температура?
33. В чем принципиальное отличие аморфных и кристаллизующихся полимеров при их механическом нагружении?

34. Какие стадии процесса кристаллизации Вам известны? Какие методы пригодны для изучения кинетики кристаллизации полимеров?
35. Виды механизма зародышеобразования при кристаллизации полимеров.
36. У полимеров какого строения может быть реализовано жидкокристаллическое состояние?
37. Как влияет температура на скорость возникновения активных центров (зародышей) кристаллизации?
38. Стабильность ориентированного состояния у аморфных и кристаллических полимеров – причины различия.
39. Кривые течения жидкокристаллических полимеров. Зависимость вязкости от температуры.
40. Термоптропные и лиотропные жидкокристаллические полимеры. Особенности ЖК-состояния.
41. Особенности реологического поведения ЖК-полимеров.

Примеры заданий к контрольной работе № 1:

Задание 1

1. Что такое угол сдвига фаз, как он возникает и как зависит от температуры и частоты?
2. В чем принципиальное отличие аморфных и кристаллизующихся полимеров при их механическом нагружении?

4. Контрольная работа № 2 Растворы полимеров. Пластификация. Смеси полимеров.

Вопросы к контрольной работе № 2:

1. Какие растворы полимеров называются разбавленными, какие концентрированными?
2. Назовите признаки, подтверждающие истинный характер растворов полимеров.
3. Назовите признаки сходства растворов полимеров с коллоидными растворами и укажите их причины.
4. В чем сходство и различие растворов НМС и ВМС?
5. Что такое «хороший» растворитель и что такое «плохой» растворитель?
6. Каковы особенности свойств разбавленных растворов полимеров?
7. Что такое относительная, удельная, приведенная и характеристическая вязкость?
8. Как определяют характеристическую вязкость?
9. Какие стадии растворения полимеров Вы знаете? В чем их особенности?
10. Что такое контракция при набухании? Как она оценивается и от чего зависит?
11. Какие виды молекулярных масс Вы знаете? Как они соотносятся друг с другом?
12. Какие методы определения M_n Вы знаете?
13. Какие методы определения M_w Вы знаете?
14. Какие виды пластификации Вы знаете? Каково назначение пластификации?
15. Что такое совместимость полимера и пластификатора? Как она оценивается?
16. Как оценить область эффективных концентраций пластификатора?

17. В чем различие структурной и молекулярной пластификации?
18. К каким полимерам применимо правило Журкова? В чем его суть?
19. К каким полимерам применимо правило Каргина-Малинского? В чем его суть?
20. Какие принципы оценки совместимости полимеров Вам известны?
21. От каких факторов зависит характер изменения свойств в смесях полимеров?
22. Что такое переходный слой и какова его роль в формировании свойств смесей полимеров?
23. Какими преимуществами обладают смеси полимеров?

Примеры заданий к контрольной работе № 2:
Задание 1

1. Какие стадии растворения полимеров Вы знаете? В чем их особенности?
2. От каких факторов зависит характер изменения свойств в смесях полимеров?

Контрольная работа № 3 «Физические и химические процессы при переработке полимеров»

Вопросы к контрольной работе № 3

1. Какие стадии процесса отверждения Вы знаете? В чем их отличия?
2. Как влияет температура отверждения на завершенность процесса? В каких условиях может быть реализовано полное отверждение?
3. Что такое гель-эффект, в чем он проявляется?
4. Какие методы оценки кинетики и полноты отверждения Вы знаете?
5. Назовите основные компоненты вулканизирующей системы каучуков.
6. Влияние состава вулканизационной смеси на стадии процесса вулканизации каучуков.
7. Влияние содержания серы на свойства резины.
8. Каковы особенности RIM процесса Вы знаете? Каковы его преимущества и где он используется?
9. Диаграмма Гиллхема.
10. Как меняется содержание золь- и гель-фракции в процессе отверждения?
11. Как меняется вязкость, Раздел упругости и содержание реакционноспособных групп в процессе отверждения?
12. Зависимость от времени отверждения содержания золь- и гель-фракции, вязкости, модуля упругости и содержания реакционноспособных групп.
13. Особенности серной вулканизации каучуков.
14. Виды реакций процесса отверждения.

Примеры заданий к контрольной работе № 3:
Задание 1

1. Диаграмма Гиллхема.
2. Особенности серной вулканизации каучуков.

Контрольные работы:

Ответ на первый вопрос оценивается максимально в 10 баллов. Ответ на второй вопрос оценивается максимально в 10 баллов.

8.2. Вопросы для итогового контроля освоения дисциплины

Вопросы к зачёту

1. Смеси полимеров. Совместимость и критерии ее оценки. Факторы, влияющие на свойства смесей полимеров.
2. Вулканизация и вулканизующие системы.
3. Особенности кристаллизации полимеров. Механизм, стадии процесса кристаллизации, кинетика кристаллизации.
4. Жидкокристаллические полимеры: условия образования, особенности структуры. Практическое значение.
5. Стадии процесса отверждения (вулканизации), пути регулирования процессов.
6. Растворы полимеров: условия образования, особенности свойств.
7. Давление набухания, контракция.
8. Методы регулирования структуры и свойств термопластов в процессах переработки.
9. Растворимость полимеров, методы оценки и критерии фазовой диаграммы.
10. Влияние температуры отверждения на глубину процесса. Условия достижения максимальной глубины.
11. Молекулярная масса и методы ее оценки. Виды молекулярных масс, влияние молекулярной массы на вязкость растворов полимеров.
12. Теория абсолютных скоростей реакций и свободного объема при описании аномалии вязкого течения течения полимеров.
13. Методы регулирования структуры и свойств реактопластов в процессе переработки.
14. Смеси полимеров. Совместимость и критерии ее оценки. Факторы, влияющие на свойства смесей.
15. Пластификация и ее виды. Молекулярная и структурная пластификация, их механизм.
16. Вулканизация каучуков. Способы вулканизации и состав вулканизующих систем.
17. Влияние пластификаторов на свойства полимеров. Основные требования, предъявляемые к пластификаторам.
18. Гель-эффект, его проявление при отверждении.
19. Классификация жидкостей при их поведении при течении. Особенности течения полимеров. Вязкость полимерных систем.
20. Жидкокристаллические полимеры. Условия образования и особенности структуры.
21. Отверждение олигомеров различного строения. Методы отверждения и состав отверждающих систем.
22. Пластификация полимеров и ее виды Влияние на свойства.
23. Ориентация и ее виды. Влияние на свойства.
24. Вулканизация каучуков . Способы вулканизации и состав
25. вулканизующей системы
26. Молекулярная масса и методы ее оценки. Виды молекулярных масс.

9. Учебно-методическое обеспечение дисциплины

9.1. Рекомендуемая литература

Основная литература:

1. Иржак, В. И. Структура и свойства полимерных материалов : учебное пособие / В. И. Иржак. — Санкт-Петербург : Лань, 2019. — 168 с. — ISBN 978-5-8114-3752-8. — Текст : электронный // Лань : электронно-библиотечная система. — URL: https://e.lanbook.com/book/123663 (дата обращения: 19.04.2020). — Режим доступа: для авториз. пользователей.

2. Кравченко Т.П., Горбунова И.Ю., Осипчик В.С., Костягина В.А. Технология получения композитных материалов на основе армированных полимеров. 2013. М.: РХТУ им. Д. И. Менделеева. 80 с.

Дополнительная литература:

1. Осипчик В.С., Горбунова И.Ю., Костромина Н.В. Полимерные композиционные материалы. Нанокомпозиты. 2011. М.: РХТУ им. Д. И. Менделеева. 68 с.

9.2. Рекомендуемые источники научно-технической информации

– Раздаточный иллюстративный материал к лекциям.
– Презентации к лекциям.
– Методические рекомендации по выполнению лабораторных работ.

Научно-технические журналы:

- Пластические массы ISSN 0544-290
- Высокомолекулярные соединения. Серия С, ISSN 2308-114
- Высокомолекулярные соединения. Серия А, ISSN 2308-1120
- Высокомолекулярные соединения. Серия Б, ISSN 2308-1139

Ресурсы информационно–телекоммуникационной сети Интернет:

Бесплатные архивные коллекции, приобретенные Минобрнауки для вузов:

- Архив Издательства American Association for the Advancement of Science.Пакет «Science Classic» 1880-1996.
- Архив Издательства Annual Reviews. Пакет «Full Collection» 1932-2005.
- Архив издательства Института физики (Великобритания). Пакет «Historical Archive 1874-1999» с первого выпуска каждого журнала по 1999, 1874-1999.
- Архив издательства Nature Publishing Group. Пакет «Nature» с первого выпуска первого номера по 2010, 1869-2010.
- Архив издательства Oxford University Press. Пакет «Archive Complete» с первого выпуска каждого журнала по 1995, 1849-1995.
- Архив издательства Sage. Пакет «2010 SAGE Deep Backfile Package» с первого выпуска каждого журнала по 1998, 1890-1998.
- Архив издательства Taylor & Francis. Full Online Journal Archives. с первого выпуска каждого журнала по 1996, 1798-1997.
- Архив издательства Cambridge University Press. Пакет «Cambridge Journals Digital Archive (CJDA)» с первого выпуска каждого журнала по 2011, 1827-2011.
- Архив журналов Королевского химического общества(RSC). 1841-2007 .
- Архив коллекции журналов Американского геофизического союза (AGU), предоставляемый издательством Wiley Subscription Services, Inc. 1896-1996.

Бесплатные официальные открытые ресурсы Интернет:

1. Directory of Open Access Journals (DOAJ) http://doaj.org/

Ресурс объединяет более 10000 научных журналов по различным отраслям знаний (около 2 миллионов статей) из134 стран мира.

2. Directory of Open Access Books (DOAB) https://www.doabooks.org/

В базе размещено более 3000 книг по различным отраслям знаний, предоставленных 122 научными издательствами.

3. BioMed Central https://www.biomedcentral.com/

База данных включает более 300 рецензируемых журналов по биомедицине, медицине и естественным наукам. Все статьи, размещенные в базе, находятся в свободном доступе.

4. Электронный ресурс arXiv https://arxiv.org/

Крупнейший бесплатный архив электронных научных публикаций по разделам физики, математики, информатики, механики, астрономии и биологии. Имеется подробный тематический каталог и возможность поиска статей по множеству критериев.

5. US Patent and Trademark Office (USPTO) http://www.uspto.gov/

Ведомство по патентам и товарным знакам США — USPTO — предоставляет

свободный доступ к американским патентам, опубликованным с 1976 г. по

настоящее время.

6. Espacenet - European Patent Office (EPO) http://worldwide.espacenet.com/

Патенты (либо патентные заявки) более 50 национальных и нескольких международных патентных бюро, в том числе послные тексты патентов США, России, Франции, Японии и др.

7. Федеральный институт промышленной собственности (ФИПС) http://www1.fips.ru/wps/wcm/connect/content_ru/ru

Информационные ресурсы ФИПС свободного доступа:

-Электронные бюллетени. Изобретения. Полезные модели.

-Открытые реестры российских изобретений и заявок на изобретения.

-Рефераты российских патентных документов за 1994–2016 гг.

-Полные тексты российских патентных документов из последнего официального бюллетеня.

9.3. Средства обеспечения освоения дисциплины

Для реализации учебной программы подготовлены следующие средства обеспечения освоения дисциплины:

компьютерные презентации интерактивных лекций (общее число слайдов – 100).

Для освоения дисциплины используются следующие нормативные и нормативно-методические документы (обновить даты обращения):

– Федеральный закон Российской Федерации от 29.12.2012 № 273-ФЗ «Об образовании в Российской Федерации» [Электронный ресурс] – Режим доступа: http://минобрнауки.рф/документы/2974.

– Федеральные государственные образовательные стандарты высшего образования // Координационный совет учебно-методических объединений и научно-методических советов высшей школы. Портал Федеральных образовательных стандартов высшего образования [Электронный ресурс] – Режим доступа: http://fgosvo.ru/fgosvpo/7/6/1.

– Приказ Министерства образования и науки РФ от 23.08.2017 № 816 «Об утверждении Порядка применения организациями, осуществляющими образовательную деятельность, электронного обучения, дистанционных образовательных технологий при реализации образовательных программ» [Электронный ресурс]. Режим доступа: http://минобрнауки.рф/документы/11047 .

При освоении дисциплины студенты должны использовать информационные и информационно-образовательные ресурсы следующих порталов и сайтов:

– Система федеральных образовательных порталов. Система открытого образования. Консалтинговый центр ИОС ОО РФ [Электронный ресурс] – Режим доступа: http://www.openet.ru.

– Информационная система «Единое окно доступа к образовательным ресурсам». URL: http://window.edu.ru/.

– ФЭПО: соответствие требованиям ФГОС [Электронный ресурс] – Режим доступа: http://fepo.i-exam.ru/.

– Средства обеспечения освоения дисциплины с использованием электронного обучения и дистанционных образовательных технологий: электронная информационно-образовательная среда РХТУ им. Д.И. Менделеева (https://eios.muctr.ru/), электронная почта.

10. МЕТОДИЧЕСКИЕ УКАЗАНИЯ ДЛЯ ОБУЧАЮЩИХСЯ

10.1. Для студентов, обучающихся по очной форме, без использования электронного образования и дистанционных образовательных технологий

Дисциплина «Физико-химические основы переработки полимеров» предусматривает лекции, практические занятия и самостоятельную работу. Успешное изучение дисциплины требует активной работы на лекциях, выполнение учебных заданий преподавателя, ознакомления с основной и дополнительной литературой.

В ходе лекций преподаватель излагает и разъясняет основные, наиболее сложные понятия темы, а также связанные с ней теоретические и практические проблемы, дает рекомендации на лабораторную работу, указания на самостоятельную работу.

При подготовке к лекционным занятиям обучающимся необходимо:

- перед очередной лекцией просмотреть конспект материала предыдущей лекции. При затруднениях в восприятии материала следует обратиться к основным литературным источникам. Если разобраться в материале самостоятельно не удалось, то следует обратитесь к лектору.

Студентам, пропустившим занятия (независимо от причин), не подготовившимся к данному практическому занятию, рекомендуется не позже чем в двухнедельный срок явиться на консультацию к преподавателю и отчитаться по теме, изученной на занятии. Студенты, не отчитавшиеся по каждой непроработанной ими на занятиях теме к началу зачетной сессии, упускают возможность получить положенные баллы за работу в соответствующем семестре.

Для успешного освоения курса «Физико-химические основы переработки полимеров» студентам необходимо выполнение самостоятельной работы. Требуется знакомство с литературными источниками, приведенными в списке рекомендуемой литературы, а также систематическая подготовка к выполнению контрольных, лабораторных работ, подготовка докладов.

10.2. Для студентов, обучающихся по очной форме, с использованием электронного образования и дистанционных образовательных технологий

При использовании электронного обучения и дистанционных образовательных технологий занятия полностью или частично проводятся в режиме онлайн. Объем дисциплины и распределение нагрузки по видам работ соответствует п. 4.1. Распределение баллов соответствует п. 10.1 либо может быть изменено в соответствии с решением кафедры, в случае перехода на ЭО и ДОТ в процессе обучения. Решение кафедры об используемых технологиях и системе оценивания достижений обучающихся принимается с учетом мнения ведущего преподавателя и доводится до обучающихся.

11. МЕТОДИЧЕСКИЕ УКАЗАНИЯ ДЛЯ ПРЕПОДАВАТЕЛЕЙ

11.1. Для преподавателей, при реализации программы по очной форме, без использования электронного образования и дистанционных образовательных технологий

Теоретический материал в основном изложен студентам на лекциях, а некоторые разделы выносятся на самостоятельное изучение.

Суммарный рейтинговый балл составляется из баллов, полученных за выполнение контрольных работ, самостоятельной работы (доклад).

Контроль за качеством обучения и ходом процесса освоения дисциплины «Физико-химические основы переработки полимеров» осуществляется на основе рейтинговой системы текущего контроля успеваемости и промежуточной аттестации студентов. Рейтинговая система предполагает 100-балльную оценку успеваемости студента по учебной дисциплине в течение семестра. При оценивании результатов работы студентов на практических занятиях учитывается характер подготовки студентов к занятию (выполнение заданий, степень освоения основной и дополнительной литературы), активность студента при проведении общих обсуждений на занятии, количество выполненных заданий, а также качество

письменных ответов на контрольные вопросы.

11.2. Для преподавателей, при реализации программы по очной форме, с использованием электронного образования и дистанционных образовательных технологий

При использовании электронного обучения и дистанционных образовательных технологий занятия полностью или частично проводятся в режиме онлайн. Объем дисциплины и распределение нагрузки по видам работ соответствует п. 4.1. Распределение баллов соответствует п. 10.1 либо может быть изменено в соответствии с решением кафедры, в случае перехода на ЭО и ДОТ в процессе обучения. Решение кафедры об используемых технологиях и системе оценивания достижений обучающихся принимается с учетом мнения ведущего преподавателя и доводится до обучающихся.

Реализация ЭО и ДОТ предполагает использование следующих видов и учебной деятельности: консультации, практические и лабораторные занятия, лекции проводимые полностью или частично с применением ЭО и ДОТ; текущий контроль в режиме проверки домашних заданий; самостоятельная работа.

При реализации РПД в зависимости от конкретной ситуации ЭО и ДОТ могут быть применены в следующем виде:

- объем часов контактной работы обучающихся с преподавателем не сокращается) и электронные образовательные ресурсы (ЭОР) методически обеспечивают самостоятельную работу обучающихся в объеме, предусмотренном рабочей программой данной дисциплины. При этом в случае необходимости занятия проводятся в режиме онлайн;
- смешанные формы обучения, сочетающие в себе аудиторные занятия (при возможности перевода части контактных часов работы обучающихся с преподавателем в электронную информационно-образовательную среду без потери содержания учебной дисциплины) и ЭОР (часть учебного материала (например, лекции) может быть заменена ЭОР.

12. ПЕРЕЧЕНЬ ИНФОРМАЦИОННЫХ ТЕХНОЛОГИЙ, ИСПОЛЬЗУЕМЫХ В ОБРАЗОВАТЕЛЬНОМ ПРОЦЕССЕ

Информационную поддержку изучения дисциплины осуществляет Информационно-библиотечный центр (ИБЦ) РХТУ им. Д.И. Менделеева, который обеспечивает обучающихся основной учебной, учебно-методической и научной литературой, необходимой для организации образовательного процесса по дисциплине. Общий объем многоотраслевого фонда ИБЦ составляет 1 708 372 экз.

Фонд ИБЦ располагает учебной, учебно-методической и научно-технической литературой в форме печатных и электронных изданий, а также включает официальные, справочно-библиографические, специализированные отечественные и зарубежные периодические и информационные издания.

ИБЦ обеспечивает доступ к профессиональным базам данных, информационным, справочным и поисковым системам.

Каждый обучающийся обеспечен свободным доступом из любой точки, в которой имеется доступ к сети Интернет и к электронно-библиотечной системе (ЭБС) Университета, которая содержит различные издания по основным изучаемым дисциплинам и сформирована по согласованию с правообладателями учебной и учебно-методической литературы.

Для более полного и оперативного справочно-библиографического и информационного обслуживания в ИБЦ реализована технология Электронной доставки документов.

Электронные информационные ресурсы, используемые в процессе обучения

№	Электронный ресурс	Реквизиты договора (номер, дата заключения, срок действия), ссылка на сайт ЭБС, сумма договора, количество ключей	Характеристика библиотечного фонда, доступ к которому предоставляется договором
1	ЭБС «Лань»	Принадлежность - сторонняя Реквизиты договора - ООО «Издательство «Лань», договор №29.01-З-2.0-827/2018 от 26.09.2018 г. Сумма договора – 357 000-00 С «26» сентября 2018г. по «25» сентября 2019 г. Ссылка на сайт ЭБС – http://e.lanbook.com Количество ключей - доступ для всех пользователей РХТУ с любого компьютера. Принадлежность - сторонняя Реквизиты договора - ООО «Издательство «Лань», договор № 33.03-Р-2.0-1775/2-10 от 26.09.2019г. Сумма договора – 642 083-68 С «26» сентября 2019 г. по «25» сентября 2020 г.	Электронно-библиотечная система издательства «Лань» — ресурс, включающий в себя как электронные версии книг ведущих издательств учебной и научной литературы (в том числе университетских издательств), так и электронные версии периодических изданий по различным областям знаний. ЭБС «ЛАНЬ» предоставляет пользователям мобильное приложение для iOS и Android, в которых интегрированы бесплатные сервисы для незрячих студентов и синтезатор речи. **Коллекции**: «Химия» - изд-ва НОТ, «Химия» - изд-ва Лаборатория знаний, «Химия» - изд-ва «ЛАНЬ», «Химия»-КНИТУ(Казанский национальный исследовательский технологический университет), «Химия» - изд-ва ФИЗМАТЛИТ, «Информатика» - изд-ва "Лань", Национальный Открытый Университет"ИНТУИТ", "Инженерно-технические науки" изд-ва "Лань". Коллекции: «Химия» - изд-ва НОТ, «Химия» - изд-ва Лаборатория знаний, «Химия» - изд-ва «ЛАНЬ», «Химия»-КНИТУ(Казанский национальный исследовательский

			технологический университет), «Химия» - изд-ва ФИЗМАТЛИТ, «Информатика» - изд-ва «ЛАНЬ», Национальный Открытый Университет«ИНТУИТ», Инженерно-технические науки" изд-ва «ЛАНЬ», «Теоретическая механика» изд-ва «ЛАНЬ», Экономика и менеджмент» изд-ва Дашков и К. А также отдельные издания в соответствии с Договором.
2.	Электронно - библиотечная система ИБЦ РХТУ им. Д.И.Менделеева (на базе АИБС «Ирбис»)	Принадлежность – собственная РХТУ. Ссылка на сайт ЭБС – http://lib.muctr.ru/ Доступ для пользователей РХТУ с любого компьютера.	Электронные версии учебных и научных изданий авторов РХТУ по всем ООП.
3	Информационно-справочная система «ТЕХЭКСПЕРТ» «Нормы, правила, стандарты России».	Принадлежность сторонняя. Реквизиты контракта – ООО «ИНФОРМПРОЕКТ», контракт № 111-142ЭА/2018 от 18.12.2018 г. Сумма договора – 547 511 руб. С «01» января.2019 г. по «31» декабря 2019 г. Ссылка на сайт ЭБС – http://reforma.kodeks.ru/reforma/ Количество ключей – 5 лицензий + локальный доступ с компьютеров ИБЦ.	Электронная библиотека нормативно-технических изданий. Содержит более 40000 национальных стандартов и др. НТД
4	Электронная библиотека диссертаций (ЭБД).	Принадлежность – сторонняя Реквизиты договора – РГБ, Договор № 29.01-Р-2.0-826/2018 от 03.10.2018 г. Сумма договора - 299130-00 С «15» октября 2018 г. по «14» июля 2019 г. Ссылка на сайт ЭБС – http://diss.rsl.ru/ Количество ключей – 10 лицензий + распечатка в ИБЦ.	В ЭБД доступны электронные версии диссертаций Российской Государственной библиотеки: с 1998 года – по специальностям: "Экономические науки", "Юридические науки", "Педагогические науки" и "Психологические науки"; с 2004 года - по всем специальностям, кроме медицины и фармации; с 2007 года - по всем специальностям, включая работы по медицине и фармации.

5	ЭБС «Научно-электронная библиотека eLibrary.ru».	Принадлежность – сторонняя Реквизиты договора – ООО «РУНЭБ», договор № 29.01-Р-2.0-1020/2018 от 07.12.2018 г. Сумма договора - 934 693-00 С «01» января 2019 г. по «31» декабря 2019 г. Ссылка на сайт – http://elibrary.ru Количество ключей – доступ для пользователей РХТУ по ip-адресам неограничен.	Электронные версии периодических и непериодических изданий по различным отраслям науки
6	БД ВИНИТИ РАН	Принадлежность сторонняя Договор № 5Д/2018 от 01.02.2018 г. Сумма договора - 24000-00 С «02» февраля 2018 г. по «05» мая 2019 г. Ссылка на сайт- http://www.viniti.ru/ Количество ключей – локальный доступ для пользователей РХТУ в ИБЦ РХТУ.	Крупнейшая в России баз данных по естественным, точным и техническим наукам. Включает материалы РЖ (Реферативного журнала) ВИНИТИ с 1981 г. Общий объем БД - более 28 млн. документов
7	Справочно-правовая система «Консультант +»,	Принадлежность сторонняя, Договор № 45-70ЭА/2018 от 09.07.2018 г. С «10» июля 2018 г. по «09» июля 2019 г. Ссылка на сайт- http://www.consultant.ru/ Количество ключей – 50 пользовательских лицензий по ip-адресам.	Справочно-правовая система по законодательству Российской Федерации.
8	Справочно-правовая система «Гарант»	Принадлежность сторонняя Договор №145-188ЭА/2018 г. от 28.01.2019 г. С «28» января 2019 г. по «27» января 2020 г. Ссылка на сайт – http://www.garant.ru/ Сумма договора - 512000-00 Количество ключей – 50 пользовательских лицензий по ip-адресам.	Гарант — справочно-правовая система по законодательству Российской Федерации.

9	Издательство Wiley	Принадлежность сторонняя. Национальная подписка (Минобрнауки+ ГПНТБ) Сублицензионный договор № Wiley/130 от 10.10.2019 г. С «01» января 2019 г. по «31» декабря 2019 г. Ссылка на сайт – http://onlinelibrary.wiley.com/ Количество ключей - доступ для пользователей РХТУ по ip-адресам неограничен.	Коллекция журналов по всем областям знаний, в том числе известные журналы по химии, материаловедению, взрывчатым веществам и др.
10	QUESTEL ORBIT	Принадлежность сторонняя. Национальная подписка (Минобрнауки+ ГПНТБ) Сублицензионный договор № Questel/130 от 05.09.2019 г. С «01» января 2019 г. по «31» декабря 2019 г. Ссылка на сайт – http://www.questel.orbit.com Количество ключей – доступ для пользователей РХТУ по ip-адресам неограничен.	ORBIT является глобальным оперативно обновляемым патентным порталом, позволяющим осуществлять поиск в перечне заявок на патенты, полученных, приблизительно, 80-патентными учреждениями в различных странах мира и предоставленных грантов.
11	ProQuest Dissertation and Theses Global	Принадлежность сторонняя. Национальная подписка (Минобрнауки+ ГПНТБ) Сублицензионный договор № ProQuest/130 от 09.10.2019 г. С «01» января 2019 г. по «31» декабря 2019 г. Ссылка на сайт – http://www.proquest.com/products-services/pqdtglobal.html Количество ключей – дост уп для пользователей РХТУ по ip-адресам неограничен.	База данных ProQuest Dissertation & Theses Global (PQDT Global) авторитетная коллекция из более 3,5 млн. зарубежных диссертаций, более 1,7 млн. из которых представлены в полном тексте.
12	American Chemical Society	Принадлежность сторонняя. Национальная подписка (Минобрнауки+ ГПНТБ) Сублицензионный договор № ACS/130 от 25.10.2019 г. С «01» июля 2019 г. по «31» декабря 2019 г. Ссылка на сайт – http://www.acs.org/content/acs/en.html Количество ключей – доступ для пользователей РХТУ по ip-адресам	Коллекция журналов по химии и химической технологии Core + издательства American Chemical Society

		неограничен.	
13	American Institute of Physics (AIP)	Принадлежность сторонняя. Национальная подписка (Минобрнауки+ ГПНТБ) Сублицензионный договор № AIP/130 от 24.10.2019 г. С «01» июля 2019 г. по «31» декабря 2019 г. Ссылка на сайт – http://scitation.aip.org/ Количество ключей – доступ для пользователей РХТУ по ip-адресам неограничен.	Коллекция журналов по техническим и естественным наукам издательства Американского института физики (AIP)
14	База данных Reaxys и Reaxys Medicinal Chemistry Компании Elsevier	Принадлежность сторонняя. Национальная подписка (Минобрнауки+ ГПНТБ) Сублицензионный договор № Reaxys /130 от 10.10.2019 г. С «01» июля 2019 г. по «31» декабря 2019 г. Ссылка на сайт – https://www.reaxys.com/ Количество ключей – доступ для пользователей РХТУ по ip-адресам неограничен.	Структурно-химическая база данный Reaxys включает в себя структурную базу данных химических соединений и их экспериментальных свойств, реферативную базу журнальных и патентных публикаций, базу химических реакций с функцией построения плана синтеза. Модуль биологически активных соединений, биологических мишеней, фармакологических свойств химических соединений Reaxys Medicinal Chemistry является крупнейшей в мире базой данных.
15	Scopus	Принадлежность сторонняя. Национальная подписка (Минобрнауки+ ГПНТБ) Сублицензионный договор № Scopus/130 от 09.10.2019 г. С «01» июля 2019 г. по «31» декабря 2019 г. Ссылка на сайт – http://www.scopus.com. Количество ключей – доступ для пользователей РХТУ по ip-адресам неограничен.	Мультидисциплинарная реферативная и наукометрическая база данных издательства **ELSEVIER**
16	Ресурсы международной компании Clarivate Analytics	Принадлежность сторонняя. Национальная подписка (Минобрнауки+ ГПНТБ) Сублицензионный договор № WoS/130 от 05.09.2019 г. С «01» января 2019 г. по «31» декабря 2019 г. Ссылка на сайт – http://apps.webofknowledge.com/WOS_GeneralSearch_input.do?product=WOS&search_mode=GeneralSearch&SID=R1Ij2T	Открыт доступ к ресурсам: **WEB of SCIENCE** – реферативная и наукометрическая база данных. **MEDLINE** – реферативная база данных по медицине.

		UYmdd7bUatOlJ&preferencesSaved= Количество ключей – доступ для пользователей РХТУ по ip-адресам неограничен.	
17	Royal Society of Chemistry (Королевское химическое общество	Принадлежность сторонняя. Национальная подписка (Минобрнауки+ ГПНТБ) Сублицензионный договор № RSC/130 от 08.10.2019 г. С «01» января 2019 г. по «31» декабря 2019 г. Ссылка на сайт – http://pubs.rsc.org/ Количество ключей - доступ для пользователей РХТУ по ip-адресам неограничен.	Коллекция включает 44 журнала. Тематика: органическая, аналитическая, физическая химия, биохимия, электрохимия, химические технологии.
18.	Электронные ресурсы издательства SpringerNature	Принадлежность – сторонняя Национальная подписка (Минобрнауки+РФФИ) Информационное письмо РФФИ № 809 от 24.06.2019 г. С «01» января 2019 г. по «31» декабря 2019 г. Ссылка на сайт http://link.springer.com/ Количество ключей - доступ для пользователей РХТУ по ip-адресам неограничен.	- Полнотекстовая коллекция электронных журналов Springer по различным отраслям знаний. - Полнотекстовые 85 журналов Nature Publishing Group - Коллекция научных протоколов по различным отраслям знаний Springer Protocols - Коллекция научных материалов в области физических наук и инжиниринга Springer Materials (The Landolt-Bornstein Database) - Полный доступ к статическим и динамическим справочным изданиям по любой теме - Реферативная база данных по чистой и прикладной математике zbMATH - Nano Database
19.	База данных SciFinder компании Chemical Abstracts Service	Принадлежность сторонняя. Национальная подписка (Минобрнауки+ ГПНТБ) Сублицензионный договор № CAS/130 от 23.10.2019 г. С «01» января 2019 г. по «31» декабря 2019 г. Ссылка на сайт – https://scifinder.cas.org Количество ключей – доступ для пользователей РХТУ по ip-адресам и персональной регистрации.	SciFinder — поисковый сервис, обеспечивающий многоаспектный поиск как библиографической информации, так и информации по химическим реакциям, структурным соединениям и патентам. Основная тематика обширного поискового массива — химия, а также ряд смежных дисциплин, таких как материаловедение, биохимия и биомедицина, фармакология, химическая технология, физика, геология, металлургия и другие.

20	Издательство Elsevier на платформе ScienceDirect	Принадлежность сторонняя. Национальная подписка (Минобрнауки+ РФФИ) Информационное письмо РФФИ № исх.- 1294 от 09 10 2019 г. С «01» января 2019 г. по «31» декабря 2019 г. Ссылка на сайт – https://www.sciencedirect.com Количество ключей – доступ для пользователей РХТУ по ip-адресам.	«Freedom Collection» — полнотекстовая коллекция электронных журналов издательства Elsevier по различным отраслям знаний, включающая не менее 2000 наименований электронных журналов. «Freedom Collection eBook collection» — содержит более 5 000 книг по 24 различным предметным областям естественных, технических и медицинских наук. Доступ к архивам 2014-2018гг.
21	ЭБС «Лань»	Принадлежность - сторонняя Реквизиты договора - ООО «Издательство «Лань», договор №29.01-3-2.0-1299/2018 от 06.03.2019 г. **С «06» марта 2019г. по «25» сентября 2019г.** Ссылка на сайт ЭБС – http://e.lanbook.com Сумма договора – 73 247-39 Количество ключей - доступ для всех пользователей РХТУ с любого компьютера.	Коллекция книг по естественно-научным и техническим отраслям наукам.
22	ЭБС «ЮРАЙТ»	Принадлежность - сторонняя Реквизиты договора – ООО «Электронное издательство ЮРАЙТ», Договор № №29.01-3-2.0-1168/2018 от 11.01.2019 г. С «11» января 2019 г. по «»10» января 2020 г. Ссылка на сайт ЭБС - https://biblio-online.ru/ Сумма договора – 220 000-00 руб. Количество ключей - доступ для всех пользователей РХТУ с любого компьютера.	Электронная библиотека включает более 5000 наименований учебников и учебных пособий по всем отраслям знаний для всех уровней профессионального образования от ведущих научных школ с соблюдением требований новых ФГОСов.

13. Материально-техническое обеспечение

В соответствии с учебным планом занятия по дисциплине «Физико-химические основы переработки полимеров» проводятся в форме лекций, практических занятий, и самостоятельной работы обучающегося.

13.1. Оборудование, необходимое в образовательном процессе.

Лекционная учебная аудитория, оборудованная электронными средствами демонстрации (компьютер со средствами звуковоспроизведения, проектор, экран) и учебной мебелью.

Библиотека, имеющая рабочие места, оснащенные компьютерами с доступом к базам данных и выходом в Интернет.

13.2. Учебно-наглядные пособия.

Презентации к лекциям; наборы образцов термопластов и реактопластов, композиционных материалов на их основе и демонстрационных изделий из них; наглядные материалы по технологии синтеза и переработки полимеров.

13.3. Компьютеры, информационно-телекоммуникационные сети, аппаратно-программные и аудиовизуальные средства:

Персональные компьютеры, укомплектованные проигрывателями CD и DVD, принтерами и программными средствами; проектор; экран;; WEB-камеры; копировальные аппараты; локальная сеть с выходом в Интернет.

13.4. Печатные и электронные образовательные и информационные ресурсы:

Информационно-методические материалы: учебные пособия по дисциплине; методические рекомендации к лабораторным занятиям занятиям; раздаточный материал к лекционным курсам.

Электронные образовательные ресурсы: кафедральные библиотеки электронных изданий; электронные презентации к разделамлекций; учебно-методические разработки кафедры в электронном виде, сборники технологических схем получения полимеров, справочные материалы в печатном и электронном виде по свойствам и технологиям получения полимерных материалов и изделий.

13.5. Перечень лицензионного программного обеспечения:

№ п/п	Наименование программного продукта	Реквизиты договора поставки	Количество лицензий	Срок окончания действия лицензии
1	Операционная система Microsoft Windows 10 Education (Russian)	Подписка Microsoft Azure Dev Tools for Teaching, соглашение ICM-167819 от 24.12.2018 г., действительно до 28.01.2021 г., счет IM83988 от 22.01.2020 г.	50	28.01.2021 г.
2	Графический редактор Microsoft Visio Professional 2019 (Russian)	Подписка Microsoft Azure Dev Tools for Teaching, соглашение ICM-167819 от 24.12.2018 г., действительно до	50	28.01.2021 г.

		28.01.2021 г., счет IM83988 от 22.01.2020 г.		
3	Пакет офисных программ (текстовый редактор, табличный процессор, редактор презентаций) Libre Office	Не предусмотрен (бесплатное программное обеспечение, свободно распространяемое в соответствии с условиями лицензии Mozilla Public License, version 2.0)	не ограничено в соответствии с условиями лицензии Mozilla Public License, version 2.0	бессрочная в соответствии с условиями лицензии Mozilla Public License, version 2.0
5	Kaspersky Endpoint Security 10 для Windows	Контракт от 24.12.2018 № 126-152ЭА/2018	50	22.12.2020

14. ТРЕБОВАНИЯ К ОЦЕНКЕ КАЧЕСТВА ОСВОЕНИЯ ПРОГРАММЫ

Наименование модулей	Основные показатели оценки	Формы и методы контроля и оценки
Раздел 1. Структура полимеров	Знает закономерности формирования структуры полимеров. Умеет анализировать факторы, влияющие на формирование структуры полимеров. Владеет методами регулирования структуры полимеров.	контрольная работа, зачёт с оценкой
Раздел 2. Фазовые и физические состояния аморфных полимеров	Знает свойства полимеров в различных физических состояниях. Умеет анализировать факторы, влияющие на свойства полимеров в различных физических состояниях. Владеет методами оценки структуры и свойств полимеров в различных физических состояниях.	контрольная работа, зачёт с оценкой
Раздел 3. Растворы полимеров. Пластификация. Смеси полимеров	Знает теоретические основы влияния совместимости компонентов на свойства полимерных композиций. Умеет применять полученные знания для получения материалов с заданными свойствами. Владеет навыками оценки совместимости полимеров.	контрольная работа, зачёт с оценкой
Раздел 4. Физические и химические процессы при переработке полимеров.	Знает основы выбора полимеров для заданных целей. Умеет оценить применимость различных полимеров для конкретных изделий. Владеет навыками исследования физических и фазовых состояний полимеров.	контрольная работа, зачёт с оценкой

15. Особенности организации образовательного процесса для инвалидов и лиц с ограниченными возможностями здоровья

Обучение инвалидов и лиц с ограниченными возможностями здоровья осуществляется в соответствии с:

− Порядком организации и осуществления образовательной деятельности по образовательным программам – программам бакалавриата, программам специалитета, программам магистратуры (Приказ Минобрнауки РФ от 05.04.2017 № 301);

− Положением о Порядке организации и осуществления образовательной деятельности по образовательным программам – программам бакалавриата, программам специалитета, программам магистратуры в Российском химико-технологическом университете имени Д.И. Менделеева (утв. решением Ученого совета университета от 28.06.2017, протокол № 9);

− Методическими рекомендациями по организации образовательного процесса для обучения инвалидов и лиц с ограниченными возможностями здоровья в образовательных организациях высшего образования, в том числе оснащенности образовательного процесса (утверждены заместителем Министра образования и науки РФ А.А. Климовым от 08.04.2014 № АК-44/05вн).

Дополнения и изменения к рабочей программе дисциплины
«Физико-химические основы переработки полимеров»
основной образовательной программы
направление подготовки: 18.03.01 «Химическая технология»
профиль: «Технология и переработка полимеров»
квалификация: бакалавр

Форма обучения: очная

Номер изменения/ дополнения	Содержание дополнения/изменения	Основание внесения изменения/дополнения
1.	Изменение в части обновления лицензионного программного обеспечения	протокол заседания Ученого совета № 1 от «30» августа 2019г.
2.	Изменения в части обновления договоров электронных ресурсов	протокол заседания Ученого совета № 2 от «30» сентября 2019г.
3.	Изменения: в п. 9.3 «Средства обеспечения освоения дисциплины»; в п.10 «Методические указания для обучающихся»; в. п.11 «Методические указания для преподавателей»	Приказ ректора РХТУ им. Д.И. Менделеева от 16.03.2020 № 163-А «О предупреждении распространения новой коронавирусной инфекции» с формулировкой «Изменения в части использования ЭО и ДОТ при реализации основных профессиональных образовательных программ»

Министерство науки и высшего образования Российской Федерации
Федеральное государственное бюджетное образовательное учреждение
высшего образования
«Российский химико-технологический университет
имени Д.И. Менделеева»

«УТВЕРЖДАЮ»
Ректор РХТУ им. Д.И. Менделеева
_____ А.Г. Мажуга
31 июня 2019 г.

РАБОЧАЯ ПРОГРАММА

дисциплины
«Физико-химические основы получения полимерных пленкообразующих материалов»

(Б1.В.ДВ.04.03)

Направление подготовки: 18.03.01 «Химическая технология»
Профиль: «Технология и переработка полимеров»
Квалификация: бакалавр

Программа одобрена
Методической комиссией
РХТУ им. Д.И. Менделеева
«31» мая 2019 г.

Председатель _____ Н.А. Макаров

Москва, 2019 г.

Программа составлена заведующим кафедрой Химической технологии лакокрасочных полимерных композиционных материалов и покрытий Е.М. Антиповым и ассистентом кафедры Силаевой А.А.

Программа рассмотрена и одобрена на заседании кафедры химической технологии полимерных композиционных лакокрасочных материалов и функциональных покрытий «____» _____ 2019 г., протокол №_____

СОДЕРЖАНИЕ

1.	Цели и задачи дисциплины	4
2.	Требования к результатам освоения дисциплины	4
3.	Объем дисциплины и виды учебной работы	5
4.	Содержание дисциплины	5
	4.1. Разделы дисциплины и виды занятий	5
	4.2. Содержание разделов дисциплины	6
5.	Соответствие содержания требованиям к результатам освоения дисциплины	7
6.	Практические занятия (темы практических занятий)	8
7.	Самостоятельная работа	9
8.	Оценочные средства для контроля освоения дисциплины	9
	8.1. Примерная тематика реферативно-аналитической работы (не предусмотрено).	9
	8.2. Примеры контрольных вопросов для текущего контроля освоения дисциплины	9
	8.3. Вопросы для итогового контроля освоения дисциплины (зачет с оценкой)	12
9.	Учебно-методическое обеспечение дисциплины	14
	9.1. Рекомендуемая литература	14
	9.2. Рекомендуемые источники научно-технической информации	14
	9.3. Средства обеспечения освоения дисциплины	14
10.	Методические указания для обучающихся	15
11.	Методические указания для преподавателей	15
12.	Перечень информационных технологий, используемых в образовательном процессе	17
13.	Материально-техническое обеспечение дисциплины	18
	13.1. Оборудование, необходимое в образовательном процессе:	18
	13.2. Учебно-наглядные пособия	18
	13.3. Компьютеры, информационно-телекоммуникационные сети, аппаратно-программные и аудиовизуальные средства	18
	13.4. Печатные и электронные образовательные и информационные ресурсы	18
	13.5 Перечень лицензионного программного обесчпечения	19
14.	Требования к оценке качества освоения программы	20
15	Особенности организации образовательного процесса для инвалидов и лиц с ограниченными возможностями здоровья	22

1 ЦЕЛИ И ЗАДАЧИ ДИСЦИПЛИНЫ

Программа составлена в соответствии с требованиями Федерального государственного образовательного стандарта (ФГОС ВО) для направления подготовки 18.03.01 Химическая технология, рекомендациями методической секции Ученого совета и накопленного опыта преподавания дисциплины кафедрой химической технологии лакокрасочных полимерных композиционных материалов и покрытий РХТУ им. Д.И. Менделеева. Программа рассчитана на изучение курса в течение одного семестра.

Дисциплина «Физико-химические основы получения полимерных пленкообразующих материалов» относится к дисциплинам по выбору Б1.В.ДВ.04.03 учебного плана и рассчитана на изучение в одном семестре. Программа дисциплины предполагает, что обучающиеся имеют теоретическую и практическую подготовку в области химии и технологии полимерных материалов и в частности пленкообразующих веществ.

Цель дисциплины – приобретение знаний, умений и навыков в области химии и технологии синтеза полимерных пленкообразующих веществ. Обучение студентов принципам выбора пленкообразующих веществ для лакокрасочных материалов различного назначения.

З**адача** дисциплины – дать основные знания по физико-химическим аспектам процессов получения пленкообразующих материалов, их видам и системам покрытий на их основе.

Курс «Физико-химические основы получения полимерных пленкообразующих материалов» читается в 6 семестре. Контроль успеваемости студентов ведется по принятой в университете рейтинговой системе.

2 ТРЕБОВАНИЯ К РЕЗУЛЬТАТАМ ОСВОЕНИЯ ДИСЦИПЛИНЫ

Изучение курса «Физико-химические основы получения полимерных пленкообразующих материалов» при подготовке бакалавров по направлению подготовки 18.03.01 Химическая технология, профиль подготовки – «Технология и переработка полимеров» направлено на приобретение следующих профессиональных (ПК) компетенций:

- готовностью использовать знания о строении вещества, природе химической связи в различных классах химических соединений для понимания свойств материалов и механизма химических процессов, протекающих в окружающем мире (ОПК-3);
- готовностью использовать знание свойств химических элементов, соединений и материалов на их основе для решения задач профессиональной деятельности (ПК-18);
- готовностью изучать научно-техническую информацию, отечественный и зарубежный опыт по тематике исследования (ПК-20).

В результате изучения дисциплины студент бакалавриата должен:

Знать:

- различные виды пленкообразующих веществ и пленкообразующих систем;
- компоненты композиций для различных систем пленкообразующих веществ;
- основные технологические и химические процессы производства различных пленкообразующих веществ;
- механизмы пленкообразования для различных типов пленкообразующих веществ и систем пленкообразующих.

Уметь:

- охарактеризовать пленкообразующие материалы по указанным параметрам;

- подобрать компоненты для композиций с целью получения лакокрасочных покрытий с определенными свойствами;

- описать технологический процесс и его параметры для получения пленкообразующего вещества с определенными характеристиками.

Владеть:

- принципами выбора пленкообразующих веществ для лакокрасочных материалов различного назначения.

3 ОБЪЕМ ДИСЦИПЛИНЫ И ВИДЫ УЧЕБНОЙ РАБОТЫ

Виды учебной работы	Объем	
	В зачетных единицах	В академ. часах
Общая трудоемкость дисциплины по учебному плану	**3,0**	**108**
Аудиторные занятия:	**1,33**	**48**
Лекции (Лек)	0,89	32
Лабораторные работы (Лаб)	-	-
Практические занятия (ПЗ)	0,44	16
Самостоятельная работа (СР):	**1,67**	**60**
Курсовая работа	-	-
Подготовка к зачету	0,56	20
Самостоятельное изучение разделов дисциплины	1,11	40
Вид контроля: зачет с оценкой	**-**	**-**

Виды учебной работы	Объем	
	В зачетных единицах	В астр. часах
Общая трудоемкость дисциплины по учебному плану	**3,0**	**81**
Аудиторные занятия:	**1,33**	**36**
Лекции (Лек)	0,89	24
Лабораторные работы (Лаб)	-	-
Практические занятия (ПЗ)	0,44	12
Самостоятельная работа (СР):	**1,67**	**45**
Курсовая работа	1,67	45
Подготовка к зачету	**-**	**-**
Самостоятельное изучение разделов дисциплины	**3,0**	**81**
Вид контроля: зачет с оценкой	**1,33**	**36**

4 СОДЕРЖАНИЕ ДИСЦИПЛИНЫ

4.1 Разделы дисциплины и виды занятий для студентов очного отделения

		Академ. часов			
№ п/п	**Раздел дисциплины**	**Всего**	**Лекции**	**Практич. занятия**	**Сам. работа**
1	**Модуль 1. Системы пленкообразующих. Полиэфиры**	**40**	**12**	**6**	**22**
1.1	Виды пленкообразующих веществ	6	2	0	4

1.2	Системы пленкообразующих, способы их получения	13	3	3	7
1.3	Полиэфиры. Физико-химические основы получения.	21	7	3	11
2	**Модуль 2. Эпоксидные смолы. Полиуретаны.**	**34**	**10**	**5**	**19**
2.1	Эпоксидные смолы. Физико-химические основы получения.	19	6	3	10
2.2	Полиуретановые пленкообразующие. Физико-химические основы получения.	15	4	2	9
3	**Модуль 3. Альдегидные смолы. Природные пленкообразующие.**	**34**	**10**	**5**	**19**
3.1	Фенол-формальдегидные смолы. Физико-химические основы получения.	11	3	2	6
3.2	Карбвмидо- и меламино-формальдегидные смолы. Физико-химические основы получения.	11	3	2	6
3.3	Природные пленкообразующие. Физико-химические основы получения.	12	4	1	7
	ИТОГО	**108**	**32**	**16**	**60**
	Контроль	**-**			
	ИТОГО	**108**			

4.2 Содержание разделов дисциплины
Модуль 1. Системы пленкообразующих. Полиэфиры

1.1 Понятие о пленкообразующих веществах. Синтетические и природные полимеры (олигомеры) как пленкообразующая основа современных лакокрасочных материалов. Сырьевая база лакокрасочной промышленности.

1.2 Виды систем пленкообразующих веществ. Способы получения пленкообразующих веществ. Процессы пленкообразования для различных пленкообразующих систем.

1.3 Основы поликонденсационных процессов при синтезе полиэфиров. Немодифицированные полиэфиры. Ненасыщенные олигоэфиры. Модифицированные полиэфиры, типы модификаторов. Физико-химические основы получения. Покрытия на основе полиэфиров и процессы пленкообразования.

Модуль 2. Эпоксидные смолы. Полиуретаны.

2.1 Типы эпоксидных пленкообразующих. Диановые эпоксидные олигомеры, особенности технологических процессов их получения. Эпоксидированные новолаки (полиэпоксиды), алифатические эпоксидные олигомеры: циклоалифатические эпоксиды; эпоксиэфиры. Свойства, сравнительная характеристика. Процессы отверждения и пленкообразования. Отвердители. Их классификация. Эпоксидные лакокрасочные материалы.

2.2 Полиуретановые пленкообразующие. Физико-химические основы получения полиуретанов, используемых в качества пленкообразующих. Классификация

полиуретановых лакокрасочных материалов по характеру реакций, протекающих при формировании покрытий. Свойства и применение.

Модуль 3. Альдегидные смолы. Природные пленкообразующие.

3.1 Фенолформальдегидные олигомеры. Водоразбавляемые и органорастворимые олигомеры. Физико-химические основы получения олигомеров. Лакокрасочные материалы с использованием фенолформальдегидных олигомеров, принципы их составления и формирования покрытий.

3.2 Карбамидо- и меламиноформальдегидные олигомеры. Водоразбавляемые и органорастворимые олигомеры. Физико-химические основы получения различных олигомеров. Лакокрасочные материалы с использованием карбамидо - и меламиноформальдегидных олигомеров, принципы их составления и формирования покрытий.

3.3 Природные пленкообразующие. Растительные масла и продукты их переработки. Масла и их классификация. Очистка масел. Химические свойства триглицеридов. Переработка растительных масел, химические основы этих процессов. Продукты переработки растительных масел и их использование в лакокрасочных материалах. Пленкообразование растительных масел; сиккативы. Природные смолы: канифоль и продукты ее переработки, битумы.

5 СООТВЕТСТВИЕ СОДЕРЖАНИЯ ДИСЦИПЛИНЫ КОМПЕТЕНЦИЯМ БАКАЛАВРА

№	Компетенции	Модуль 1	Модуль 2	Модуль 3
	Знать:			
1	- различные виды пленкообразующих веществ и пленкообразующих систем;	+	+	+
2	- компоненты композиций для различных систем пленкообразующих веществ;	+	+	+
3	-основные технологические и химические процессы производства различных пленкообразующих веществ;	+	+	+
4	- механизмы пленкообразования для различных типов пленкообразующих веществ и систем пленкообразующих.	+	+	+
	Уметь:			
5	- охарактеризовать пленкообразующие материалы по указанным параметрам;	+	+	+
6	- подобрать компоненты для композиций с целью получения лакокрасочных покрытий с определенными свойствами;	+	+	+
7	- описать технологический процесс и его параметры для получения пленкообразующего вещества с определенными характеристиками.	+	+	+
	Владеть:			
8	- принципами выбора пленкообразующих веществ для лакокрасочных материалов различного назначения.	+	+	+

	Профессиональные (ПК) **компетенции:**			
	- готовностью использовать знания о строении вещества, природе химической связи в различных классах химических соединений для понимания свойств материалов и механизма химических процессов, протекающих в окружающем мире (ОПК-3);	+	+	+
	- готовностью использовать знание свойств химических элементов, соединений и материалов на их основе для решения задач профессиональной деятельности (ПК-18);	+	+	+
	- готовностью изучать научно-техническую информацию, отечественный и зарубежный опыт по тематике исследования (ПК-20);	+	+	+

6 ПРАКТИЧЕСКИЕ ЗАНЯТИЯ
Примерные темы практических занятий по дисциплине. Предусмотрены практические занятия обучающегося в бакалавриата в объеме 16 акад. ч.

Модуль 1 (6 акад. ч). Системы пленкообразующих. Полиэфиры

Практическое занятие 1. (1 ч)
Система пленкообразующих «раствор в органическом растворителе», органо- и водо-дисперсии. Использование аналитических данных исследования олигомера для определения его структуры и молекулярно - массовых характеристик.

Практическое занятие 2. (2 ч)
Анализ технологических схем производства немодифицированных олигоэфиров различных видов. Расчет технологических параметров процесса синтеза (количество выделившегося побочного продукта, кислотное число олигоэфира, степень ненасыщенности).

Практическое занятие 3. (3 ч)
Анализ технологических схем производства модифицированных олигоэфиров различных видов.Расчет технологических параметров процесса синтеза (количество выделившегося побочного продукта, кислотное число олигоэфира, степень ненасыщенности), решение задач на состаление лакокрасочных композиций с олигоэфирами).

Модуль 2 (5 акад. ч). Эпоксидные смолы. Полиуретаны.

Практическое занятие 1. (3 ч)
Анализ технологических схем производства эпоксидных олигомеров различных видов и полиуретанов. Решение задач технологического характера (определение характеристик олигомеров по данным их функционального и элементного анализа, расчет эпоксидных композиций).
Практическое занятие 2. (2 ч)
Анализ технологических схем производства полиуретанов. различных видов. Решение задач технологического характера (определение характеристик олигомеров по данным их функционального и элементного анализа, расчет полиуретановых композиций)

Модуль 3 (5 акад. ч). Альдегидные смолы. Природные пленкообразующие.

Практическое занятие 1. (2 ч)

Анализ технологических схем производства фенолформальдегидных олигомеров. Решение задач технологического характера (расчет рецептур для синтеза олигомеров, расчет состава композиций).

Практическое занятие 2. (2 ч)

Анализ технологических схем производства карбамидо- и меламиноформальдегидных олигомеров. Решение задач технологического характера (расчет рецептур для синтеза олигомеров, расчет состава композиций).

Практическое занятие 3. (1 ч) Решение задач технологического характера, связанных с природными пленкообразующими на основе целлюлозы, растительных масел.

7 САМОСТОЯТЕЛЬНАЯ РАБОТА

Рабочей программой дисциплины «Физико-химические основы получения полимерных пленкообразующих материалов» предусмотрена самостоятельная работа студента бакалавриата в объеме 60 ч. Самостоятельная работа проводится с целью углубления знаний по дисциплине и предусматривает:

– ознакомление и проработку рекомендованной литературы, работу с электронно-библиотечными системами, включая переводы публикаций из научных журналов, цитируемых в базах Scopus, Web of Science, Chemical Abstracts, РИНЦ;
– посещение отраслевых выставок и семинаров;
– подготовку к выполнению контрольных работ по материалу лекционного курса;
– подготовку к практическим занятиям.
– подготовку к зачету с оценкой.

Планирование времени на самостоятельную работу, необходимого на изучение дисциплины, студентам лучше всего осуществлять на весь период изучения, предусматривая при этом регулярное повторение пройденного материала. Материал, законспектированный на лекциях, необходимо регулярно дополнять сведениями из литературных источников, представленных в учебной программе. При работе с указанными источниками рекомендуется составлять краткий конспект материала, с обязательным фиксированием библиографических данных источника.

8 ОЦЕНОЧНЫЕ СРЕДСТВА ДЛЯ КОНТРОЛЯ ОСВОЕНИЯ ДИСЦИПЛИНЫ

8.1 Примерная тематика реферативно-аналитической работы.

Реферативно-аналитическая работа по дисциплине не предусмотрена.

8.2 Примеры контрольных вопросов для текущего контроля освоения дисциплины

Для текущего контроля предусмотрено 3 контрольных работы (по одной контрольной работе по каждому модулю). Максимальная оценка за каждую контрольную работу 18 баллов. Для оценки работы студентов на практических занятиях отводится 6 баллов.

Модуль 1 Примеры вопросов к контрольной работе № 1. Максимальная оценка –

18 баллов. Контрольная работа содержит 3 вопроса. Каждый вопрос оценивается в 6 баллов.

1. Олигоэфирмалеинаты: основное сырье, технология получения, области применения, свойства. Составы лаков на основе олигоэфирмалеинатов; взаимосвязь состава лака с режимом его отверждения.

2. Водоразбавляемые модифицированные сложные олигоэфиры: сырье для их синтеза, особенности в сравнении с органорастворимыми, технология получения, свойства, области применения.

3. Олигоэфиракрилаты: сырье для их получения, структура олигомеров, технологический процесс их получения, лакокрасочные материалы на основе олигоэфиракрилатов.

4. Сложные олигоэфиры для полиуретановых лакокрасочных материалов: сырье для их синтеза, структура, особенности технологии производства. Примеры лакокрасочных композиций с этими олигоэфирами.

5. Алкидноакриловые и алкидностирольные олигомеры: химические основы получения и модификации; структура и свойства олигомеров; области применения. Технологический процесс получения олигомеров.

6. Модификаторы для получения алкидных олигомеров. Технология получения безмасляных алкидных олигомеров с использованием СЖК, ВИКК и ЖКТМ. Лакокрасочные материалы на их основе.

7. Сложные олигоэфиры: основные закономерности получения; механизм реакций, лежащих в основе синтеза; виды катализы для их синтеза; основное сырье для получения олигоэфиров.

8. Основные виды модификаторов для сложных олигоэфиров: отдельные представители, зависимость свойств олигоэфиров от вида модификатора. Основные технологии получения модифицированных олигоэфиров.

9. Системы пленкообразующих веществ. Виды. Способы получения. Механизмы пленкообразования.

Модуль 2 Примеры вопросов к контрольной работе № 2. Максимальная оценка –
18 баллов. Контрольная работа содержит 3 вопроса.

1. Эпоксидированные новолачные олигомеры: получение, свойства, процессы отверждения, области применения.
2. Эпоксидные олигомеры: процессы отверждения, основные виды применяемых отвердителей; химические реакции, протекающие при отверждении.
3. Диановые эпоксидные олигомеры: механизм реакций, лежащих в основе их синтеза; структура олигомеров; влияние условий синтеза на характеристику образующегося олигомера

4. Общие сведения об эпоксидных олигомерах: классификация, краткая характеристика отдельных групп олигомеров, их сравнительная характеристика.

5. Эпоксидные олигомеры на основе эпихлоргидрина и дифенолов: механизм реакций, лежащих в основе их синтеза; структура олигомеров и их свойства. Технологические особенности получения низкомолекулярных олигомеров.

6. Эпоксидные олигомеры на основе эпихлоргидрина и полиатомных спиртов: механизм реакций, лежащих в основе их синтеза; структура олигомеров и их свойства.

7. Эпоксиэфиры: механизм реакций, лежащих в основе их синтеза; структура олигомеров и их свойства. Технологические особенности получения низкомолекулярных олигомеров

8. Основные принципы получения полиуретанов с «блокированными» изоцианатными группами: реакции, лежащие в основе их синтеза; формирование покрытий свойства покрытий на основе этих олигомеров.

9. Двухупаковочные полиуретановые лакокрасочные материалы: их характеристика, исходное сырье для получения, способ применения, сравнительная оценка с другими классами полиуретановых лакокрасочных материалов.

10. Полиуретаны отверждаемые влагой воздуха: их характеристика; исходное сырье; реакции, лежащие в основе их получения; формирование покрытий свойства покрытий на основе этих олигомеров; сравнительная оценка с другими классами полиуретановых лакокрасочных материалов.

Модуль 3 Примеры вопросов к контрольной работе № 3. Максимальная оценка – 18 баллов. Контрольная содержит 3 вопроса.

1. Органорастворимые фенолформальдегидные олигомеры: химические основы получения и модификации; структура и свойства олигомеров; области применения. Технологический процесс получения этих олигомеров.

2. Водоразбавляемые фенолформальдегидные олигомеры: химические основы получения и модификации; структура и свойства олигомеров; области применения. Технологический процесс получения этих олигомеров.

3. Карбамидоформальдегидные олигомеры: химические основы получения и модификации; структура и свойства олигомеров; области применения. Технологический процесс получения этих олигомеров

4. .Модифицированные меламиноформальдегидные олигомеры: реакции их получения, свойства, области применения, технологический процесс производства.

5. Сложные эфиры целлюлозы: сырье для их получения, химические реакции, лежащие в основе их получения, свойства. Условия формирования и свойства покрытий на основе сложных эфиров целлюлозы.

6. Нитрат целлюлозы: химическая характеристика, основы получения, свойства, область применения.

7. Растительные масла как самостоятельные пленкообразующие для лакокрасочных материалов: классификация, особенности получения, условия формирования и свойства покрытий на основе этих материалов, области применения.

8. Канифоль и ее роль в лакокрасочной промышленности.

9. Битумы: классификация и состав, битумные лаки, получения и применение лакокраосчных материалов с использованием битумов.

10. Растительные масла: классификация, характеристика кислот, входящих в состав триглицеридов; механизм окислительной полимеризации растительных масел.

8.3. Вопросы для итогового контроля освоения дисциплины (зачет с оценкой). Максимальное количество баллов за зачет с оценкой – 40 баллов. Билет содержит 2 вопроса по 20 баллов каждый

Примеры контрольных вопросов для итогового контроля освоения дисциплины.

1. Олигоэфирмалеинаты: основное сырье, технология получения, области применения, свойства. Составы лаков на основе олигоэфирмалеинатов; взаимосвязь состава лака с режимом его отверждения.

2. Водоразбавляемые модифицированные сложные олигоэфиры: сырье для их синтеза, особенности в сравнении с органорастворимыми, технология получения, свойства, области применения.

3. Олигоэфиракрилаты: сырье для их получения, структура олигомеров, технологический процесс их получения, лакокрасочные материалы на основе олигоэфиракрилатов.

4. Сложные олигоэфиры для полиуретановых лакокрасочных материалов: сырье для их синтеза, структура, особенности технологии производства. Примеры лакокрасочных композиций с этими олигоэфирами.

5. Алкидноакриловые и алкидностирольные олигомеры: химические основы получения и модификации; структура и свойства олигомеров; области применения. Технологический процесс получения олигомеров.

6. Модификаторы для получения алкидных олигомеров. Технология получения безмасляных алкидных олигомеров с использованием СЖК, ВИКК и ЖКТМ. Лакокрасочные материалы на их основе.

7. Сложные олигоэфиры: основные закономерности получения; механизм реакций, лежащих в основе синтеза; виды катализы для их синтеза; основное сырье для получения олигоэфиров.

8. Основные виды модификаторов для сложных олигоэфиров: отдельные представители, зависимость свойств олигоэфиров от вида модификатора. Основные технологии получения модифицированных олигоэфиров.

9. Карбамидоформальдегидные олигомеры: химические основы получения и модификации; структура и свойства олигомеров; области применения. Технологический процесс получения этих олигомеров.

10. Модифицированные меламиноформальдегидные олигомеры: реакции их получения, свойства, области применения, технологический процесс производства.

11. Эпоксидированные новолачные олигомеры: получение, свойства, процессы отверждения, области применения.

12. Эпоксидные олигомеры: процессы отверждения, основные виды применяемых отвердителей; химические реакции, протекающие при отверждении.

13. Диановые эпоксидные олигомеры: механизм реакций, лежащих в основе их синтеза; структура олигомеров; влияние условий синтеза на характеристику образующегося олигомера

14. Общие сведения об эпоксидных олигомерах: классификация, краткая характеристика отдельных групп олигомеров, их сравнительная характеристика.

15. Эпоксидные олигомеры на основе эпихлоргидрина и дифенолов: механизм реакций, лежащих в основе их синтеза; структура олигомеров и их свойства. Технологические особенности получения низкомолекулярных олигомеров.

16. Эпоксидные олигомеры на основе эпихлоргидрина и полиатомных спиртов: механизм реакций, лежащих в основе их синтеза; структура олигомеров и их свойства.

17. Эпоксиэфиры: механизм реакций, лежащих в основе их синтеза; структура олигомеров и их свойства. Технологические особенности получения низкомолекулярных олигомеров

18. Основные принципы получения полиуретанов с «блокированными» изоцианатными группами: реакции, лежащие в основе их синтеза; формирование покрытий свойства покрытий на основе этих олигомеров.

19. Двухупаковочные полиуретановые лакокрасочные материалы: их характеристика, исходное сырье для получения, способ применения, сравнительная оценка с другими классами полиуретановых лакокрасочных материалов.

20. Полиуретаны отверждаемые влагой воздуха: их характеристика; исходное сырье; реакции, лежащие в основе их получения; формирование покрытий свойства покрытий на основе этих олигомеров; сравнительная оценка с другими классами полиуретановых лакокрасочных материалов.

21. Сложные эфиры целлюлозы: сырье для их получения, химические реакции, лежащие в основе их получения, свойства. Условия формирования и свойства покрытий на основе сложных эфиров целлюлозы.

22. Нитрат целлюлозы: химическая характеристика, основы получения, свойства, область применения.

23. Растительные масла как самостоятельные пленкообразующие для лакокрасочных материалов: классификация, особенности получения, условия формирования и свойства покрытий на основе этих материалов, области применения.

24. Канифоль и ее роль в лакокрасочной промышленности.

25. Битумы: классификация и состав, битумные лаки, получения и применение лакокраосчных материалов с использованием битумов.

26. Растительные масла: классификация, характеристика кислот, входящих в состав триглицеридов; механизм окислительной полимеризации растительных масел.

9 УЧЕБНО-МЕТОДИЧЕСКОЕ ОБЕСПЕЧЕНИЕ ДИСЦИПЛИНЫ

9.1 Рекомендуемая литература

А) Основная литература:

1. Сорокин М.Ф., Кочнова З.А., Шодэ Л.Г. Химия и технология плёнкообразующих веществ. - М.: Химия, 1989. - 445с.

2. Кочнова З.А., Фомичева Т.Н., Сорокин М.Ф. Аппаратурно-технологические схемы производства плёнкообразующих веществ. - М.:Химия, 1978. - 92с.

4. Кочнова З.А., Михитарова З.А., Жаворонок Е.С. Технология полимерных плёнкообразующих материалов (тестовые задания). - М,: РХТУ им. Д.И. Менделеева. 2002. - 123с. Задания к практическим занятиям по химии и технологии плёнкообразующих веществ. - М.: МХТИ им. Д.И, Менделеева, 1988. - 52с.

Б) Дополнительная литература:

1.Охрименко И.С, Верхоланцев В.В. Химия и технология плёнкообразующих веществ. -Л.: Химия,-1978.-391с.

2. Сахарнов А.В., Зеге И.П. Очистка сточных вод и газовых выбросов в лакокрасочной промышленности. - М.: Химия, - 1979. - 184с.

9.2 Рекомендуемые источники научно-технической информации

– Раздаточный иллюстративный материал к лекциям.
– Презентации к лекциям.
– Методические рекомендации по выполнению курсового проекта.

Журналы

1. Журнал лакокрасочные материалы и их применение ISSN 0130-9013
2. Лакокрасочная промышленность
3. РЖ 19У. Технология полимерных материалов (резина. Лакокрасочные материалы и органические покрытия. Вспомогательные материалы для производства полимеров и изделий из них) ISSN 0208-1741
4. Высокомолекулярные соединения ISSN 0507-5475
5. Progress in organic coatings ISSN: 0300-9440

ИНТЕРНЕТ-РЕСУРСЫ

Лкмпортал https://www.lkmportal.com/
Химическая энциклопедия http://www.cnshb.ru/AKDiL/0048/

9.3 Средства обеспечения освоения дисциплины

Для реализации учебной программы подготовлены следующие средства обеспечения освоения дисциплины:

– компьютерные презентации интерактивных лекций – 16, (общее число слайдов – 159);

– банк тестовых заданий для текущего контроля освоения дисциплины (общее число вопросов – 50);

Для освоения дисциплины используются следующие нормативные и нормативно-методические документы (обновить даты обращения):

1. Федеральный закон Российской Федерации от 29.12.2012 № 273-ФЗ «Об образовании в Российской Федерации» [Электронный ресурс] – Режим доступа: http://минобрнауки.рф/документы/2974 (дата обращения: 10.05.2018).
2. Федеральные государственные образовательные стандарты высшего образования // Координационный совет учебно-методических объединений и научно-методических советов высшей школы. Портал Федеральных образовательных стандартов высшего

образования [Электронный ресурс] – Режим доступа: http://fgosvo.ru/fgosvpo/7/6/1 (дата обращения: 10.05.2018).
3. Приказ Министерства образования и науки РФ от 23.08.2017 № 816 «Об утверждении Порядка применения организациями, осуществляющими образовательную деятельность, электронного обучения, дистанционных образовательных технологий при реализации образовательных программ» [Электронный ресурс]. Режим доступа: http://минобрнауки.рф/документы/6045 (дата обращения: 10.05.2018).

При освоении дисциплины студенты должны использовать информационные и информационно-образовательные ресурсы следующих порталов и сайтов:
4. Система федеральных образовательных порталов. Система открытого образования. Консалтинговый центр ИОС ОО РФ [Электронный ресурс] – Режим доступа: http://www.openet.ru (дата обращения: 10.05.2018).
5. Информационно-коммуникационные технологии в образовании. Система федеральных образовательных порталов [Электронный ресурс] – Режим доступа: http://www.ict.edu.ru// (дата обращения: 10.05.2018).
6. Информационная система «Единое окно доступа к образовательным ресурсам». URL: http://window.edu.ru/ (дата обращения: 10.05.2018).
ФЭПО: соответствие требованиям ФГОС [Электронный ресурс] – Режим доступа: http:// fepo.i-exam.ru // (дата обращения: 10.05.2018).

10. МЕТОДИЧЕСКИЕ УКАЗАНИЯ ДЛЯ ОБУЧАЮЩИХСЯ

Методические рекомендации по организации учебной работы обучающегося в бакалавриате направлены на повышение ритмичности и эффективности его аудиторной и самостоятельной работы по курсу.
Учебный курс «Физико-химические основы получения полимерных пленкообразующих материалов» включает 3 модуля, каждый изё которых имеет определенную логическую завершенность. При изучении материала каждого модуля рекомендуется регулярное повторение законспектированного лекционного материала, а также дополнение его сведениями из литературных источников, представленных в учебной программе. При работе с указанными источниками рекомендуется составлять краткий конспект с обязательным фиксированием библиографических данных источника. Изучение материала каждого модуля заканчивается контролем его освоения в форме контрольной работы. Результаты выполнения контрольных работ оцениваются в соответствии с принятой в университете рейтинговой системой оценки знаний.
Совокупная оценка текущей работы студента бакалавриата в семестре складывается из оценок за выполнение контрольных работ и работу на практических занятиях. Максимальная оценка текущей работы в каждом семестре составляет 60 баллов.
В соответствии с учебным планом изучение материала модулей 1,2 и 3 происходит в 6 семестре и заканчивается контролем его освоения в форме трех контрольных работ. За контрольные работы максимальная оценка 20 баллов и зачета с оценкой (максимальная оценка – 40 баллов).

11. МЕТОДИЧЕСКИЕ УКАЗАНИЯ ДЛЯ ПРЕПОДАВАТЕЛЕЙ

Дисциплина «Физико-химические основы получения полимерных пленкообразующих материалов» изучается в 6 семестре бакалавриата.
При подготовке и проведении занятий преподаватель должен ориентироваться на то, что студенты, обучающиеся в бакалавриате, имеют общую подготовку по общенаучным, общеинженерным дисциплинам и основным профессиональным дисциплинам профиля, в объеме, предусмотренном учебным планом бакалавриата, а также опыт восприятия и конспектирования изучаемого материала. В связи с этим материал курса должен опираться на полученные знания и быть ориентирован их расширение и углубление в

соответствии с современными теоретическими представлениями и технологическими новациями. Обучение студентов может быть организовано как в виде традиционных лекций и практических занятий, так и научной дискуссии, которая помогает приобрести навыки и умения обосновывать круг рассматриваемых вопросов, формулировать главные положения, определения и практические выводы из теоретических положений. На занятиях должна прослеживаться взаимосвязь рассматриваемых вопросов с ранее изученным материалом.

Основной задачей преподавателя, ведущего занятия по дисциплине «Физико-химические основы получения полимерных пленкообразующих материалов», является формирование у студентов компетенций в области процессов и технологий получения полимерных пленкообразующих веществ. Преподаватель должен акцентировать внимание студентов на современных тенденциях в области, основных направлениях развития, в области химиеской технологии получения пленкообразующих материалов. При выборе материала для занятий желательно обращаться к опыту ведущих зарубежных и отечественных научно-исследовательских центров, научно-производственных фирм и предприятий, использовать их научные, информационные и рекламные материалы и проводить их сравнительный анализ.

В вводной лекции курса следует освятить понятие пленкообразующее вещество. Рассказать об их основных видах.

В Модуле 1. «Системы пленкообразующих. Полиэфиры» следует рассмотреть различные системы пленкообразующих, способы их получения, механизмы при их пленкообразовании.Затем рассмотреть сложные полиэфиры, насыщенные и ненасыщенные, модифицированные и немодифицированные. Рассказать о типах модификаторов. Описать физико-химичские основы процессов получения полиэфиров, полиэфир-акрилатов, полифир-малеинатов, полиэфиров, модифицированных маслами, жирными кислотами. Описать технологии и технологические параметры процессов получения олигоэфиров. Рассмотреть системы пленкообразующих на их основе и осветить области их применения.

В Модуле 2. «Эпоксидные смолы. Полиуретаны» следует дать определение таким классам пленкообразующих веществ как эпоксидные смолы и полиуретаны. Рассмотреть сырьевую базу. Описать физико-химичские основы процессов получения эпоксидиановых смол, эпоксиэфиров, эпоксиноволаков, различных видов полиуретанов. Описать технологии и технологические параметры процессов получения эпоксидных смол и полиуретанов. Рассмотреть системы пленкообразующих на их основе и осветить области их применения.

В Модуле 3. «Альдегидные смолы. Природные пленкообразующие» следует рассказать о физико-химичских основах процессов получения фенол-формальдегидных, меламино-формальдегидных смол. Описать технологии и технологические параметры процессов их получения. Рассмотреть системы пленкообразующих на их основе и осветить области их применения. Также следует рассмотреть природные пленкообразующие вещества, их роль в лакокрасочной промышленности, способы их получения и состав.

При чтении лекций во всех модулях следует показать студентам, как структура, строение пленкообразующих веществ отражается на свойствах лакокрасоных материалов на их основе.

Необходимой компонентой лекционных занятий по курсу является широкое использование наглядных пособий и иллюстративного материала, в том числе с применением компьютерной техники. Наглядные пособия представляют собой каталоги фирм и предприятий с описанием основного вида и характеристик оборудования и аппаратов из них. Иллюстративный материал включает презентации по разделам курса, выполненные с использованием различных программных продуктов (например, Power Point в составе Microsoft Office). Для демонстрации иллюстративного материала рекомендуется использование мультимедиа.

При проведении занятий преподаватель может рекомендовать студентам проработку дополнительной литературы по тематике занятия, организуя ее обсуждение на практических занятиях, формирует у студентов навык к самостоятельной работе с разнообразными литературными источниками.

12. ПЕРЕЧЕНЬ ИНФОРМАЦИОННЫХ ТЕХНОЛОГИЙ, ИСПОЛЬЗУЕМЫХ В ОБРАЗОВАТЕЛЬНОМ ПРОЦЕССЕ

Информационную поддержку изучения дисциплины осуществляет Информационно-библиотечный центр (ИБЦ) РХТУ им. Д.И. Менделеева, который обеспечивает обучающихся основной учебной, учебно-методической и научной литературой, необходимой для организации образовательного процесса по дисциплине. Общий объем многоотраслевого фонда ИБЦ на 01.01.2018 составляет 1697941 экз.

Фонд ИБЦ располагает учебной, учебно-методической и научно-технической литературой в форме печатных и электронных изданий, а также включает официальные, справочно-библиографические, специализированные отечественные и зарубежные периодические и информационные издания. ИБЦ обеспечивает доступ к профессиональным базам данных, информационным, справочным и поисковым системам.

Каждый обучающийся обеспечен свободным доступом из любой точки, в которой имеется доступ к сети Интернет и к электронно-библиотечной системе (ЭБС) Университета, которая содержит различные издания по основным изучаемым дисциплинам и сформирована по согласованию с правообладателями учебной и учебно-методической литературы.

Для более полного и оперативного справочно-библиографического и информационного обслуживания в ИБЦ реализована технология Электронной доставки документов.

№	Электронный ресурс	Принадлежность ресурса, ссылка на сайт ЭБС, количество ключей	Характеристика библиотечного фонда, к которому предоставляется доступ
1.	Электронно-библиотечная система ИБЦ РХТУ им. Д.И. Менделеева (на базе АИБС «Ирбис»)	РХТУ им. Д.И. Менделеева Ссылка на сайт ЭБС – http://lib.muctr.ru/ Доступ для пользователей РХТУ с любого компьютера.	Электронные версии учебных и научных изданий авторов РХТУ
2.	Электронная версия Реферативного журнала «ХИМИЯ» на CD	Локальный доступ с компьютеров ИБЦ.	Реферативный журнал (РЖ) "Химия", публикует рефераты, аннотации, библиографические описания книг и статей из журналов и сборников, материалов научных конференций

3.	БД ВИНИТИ РАН	Ссылка на сайт - http://www2.viniti.ru/ Доступ к ресурсу локальный, обеспечивается сотрудниками ИБЦ.	База данных (БД) ВИНИТИ РАН - формируется по материалам периодических изданий, книг, фирменных изданий, материалов конференций, тезисов, патентов, нормативных документов, депонированных научных работ.
4.	ЭБС «Научно-электронная библиотека eLibrary.ru»	Ссылка на сайт – http://elibrary.ru Доступ для пользователей РХТУ по ip-адресам неограничен.	Электронные издания, электронные версии периодических или непериодических изданий
5.	Springer	Ссылка на сайт – http://link.springer.com/ Доступ для пользователей РХТУ по ip-адресам.	Электронные научные информационные ресурсы издательства Springer.
6.	Scopus	Ссылка на сайт – http://www.scopus.com Доступ для пользователей РХТУ по ip-адресам неограничен.	Мультидисциплинарная реферативная и наукометрическая база данных издательства ELSEVIER

13. МАТЕРИАЛЬНО-ТЕХНИЧЕСКОЕ ОБЕСПЕЧЕНИЕ ДИСЦИПЛИНЫ

В соответствии с учебным планом занятия по дисциплине «Физико-химические основы получения полимерных пленкообразующих материалов» проводятся в форме лекций и самостоятельной работы обучающегося.

13.1. Оборудование, необходимое в образовательном процессе:

Учебная аудитория для проведения лекционных и практических занятий, оборудованная электронными средствами демонстрации (компьютер со средствами звуковоспроизведения, проектор, экран) и учебной мебелью.

Библиотека, имеющая рабочие компьютерные места для студентов, оснащенные компьютерами с выходом в Интернет и доступом к базам данных.

13.2. Учебно-наглядные пособия:

Информационно-методические материалы: учебные пособия по дисциплине; раздаточный материал к разделам лекционного курса; альбомы и рекламные проспекты с основными видами и характеристиками оборудования для лакокрасочных производств.

13.3. Компьютеры, информационно-телекоммуникационные сети, аппаратно-программные и аудиовизуальные средства:

Персональные компьютеры, укомплектованные проигрывателями CD и DVD, принтерами и программными средствами; проекторы и экраны; цифровые камеры; копировальные аппараты; локальная сеть с выходом в Интернет.

13.4. Печатные и электронные образовательные и информационные ресурсы:

Информационно-методические материалы: учебные пособия по дисциплине; раздаточный материал к разделам лекционного курса; альбомы и рекламные проспекты с основными видами и характеристиками характеристиками оборудования для лакокрасочных производств.

Электронные образовательные ресурсы: электронные презентации к разделам лекционного курса; учебно-методические разработки в электронном виде; справочные материалы в печатном и электронном виде по технологическим процессам при

производстве лакокрасочных материалов, свойствах сырья, полупродуктов материалов, режимах и условиях синтеза.

13.5. Перечень лицензионного программного обеспечения:

№ п/п	Наименование программного продукта	Реквизиты договора поставки	Количество лицензий	Срок окончания действия лицензии
1	Операционная система Microsoft Windows 10 Education (Russian)	Подписка Microsoft Azure Dev Tools for Teaching, соглашение ICM-167819 от 24.12.2018 г., действительно до 28.01.2021 г., счет IM83988 от 22.01.2020 г.	50	28.01.2021 г.
2	Графический редактор Microsoft Visio Professional 2019 (Russian)	Подписка Microsoft Azure Dev Tools for Teaching, соглашение ICM-167819 от 24.12.2018 г., действительно до 28.01.2021 г., счет IM83988 от 22.01.2020 г.	50	28.01.2021 г.
3	Пакет офисных программ (текстовый редактор, табличный процессор, редактор презентаций) Libre Office	Не предусмотрен (бесплатное программное обеспечение, свободно распространяемое в соответствии с условиями лицензии Mozilla Public License, version 2.0)	не ограничено в соответствии с условиями лицензии Mozilla Public License, version 2.0	бессрочная в соответствии с условиями лицензии Mozilla Public License, version 2.0
4	Kaspersky Endpoint Security 10 для Windows	Контракт от 24.12.2018 № 126-152ЭА/2018	50	22.12.2020

14. ТРЕБОВАНИЯ К ОЦЕНКЕ КАЧЕСТВА ОСВОЕНИЯ ПРОГРАММЫ

Наименование модулей	Основные показатели оценки	Формы и методы контроля и оценки
Модуль 1. Системы пленкообразующих. Полиэфиры	*Знает:* - различные виды пленкообразующих веществ и	Оценка за контрольную работу
	пленкообразующих систем; - компоненты композиций для различных систем пленкообразующих веществ; -основные технологические и химические процессы производства различных пленкообразующих веществ; - механизмы пленкообразования для различных типов пленкообразующих веществ и систем пленкообразующих. *Умеет:* - охарактеризовать пленкообразующие материалы по указанным параметрам; - подобрать компоненты для композиций с целью получения лакокрасочных покрытий с определенными свойствами; - описать технологический процесс и его параметры для получения пленкообразующего вещества с определенными характеристиками. *Владеет:* - принципами выбора пленкообразующих веществ для лакокрасочных материалов различного назначения.	№1 Оценка на практическом занятии Оценка на зачете
Модуль 2. Эпоксидные смолы. Полиуретаны	*Знает:* - различные виды пленкообразующих веществ и пленкообразующих систем;	Оценка за контрольную работу №2

	- компоненты композиций для различных систем пленкообразующих веществ; -основные технологические и химические процессы производства различных пленкообразующих веществ; - механизмы пленкообразования для различных типов пленкообразующих веществ и систем пленкообразующих. *Умеет:* - охарактеризовать пленкообразующие материалы по указанным параметрам; - подобрать компоненты для композиций с целью получения лакокрасочных покрытий с определенными свойствами; - описать технологический процесс и его параметры для получения пленкообразующего вещества с определенными характеристиками. *Владеет:* - принципами выбора пленкообразующих веществ для лакокрасочных материалов различного назначения.	Оценка на практическом занятии Оценка на зачете
Модуль 3. Альдегидные смолы. Природные пленкообразующие	*Знает:* - различные виды пленкообразующих веществ и пленкообразующих систем; - компоненты композиций для различных систем пленкообразующих веществ; -основные технологические и химические процессы производства различных пленкообразующих веществ; - механизмы пленкообразования для различных типов пленкообразующих веществ и систем пленкообразующих. *Умеет:* - охарактеризовать пленкообразующие материалы по указанным параметрам; - подобрать компоненты для композиций с целью получения лакокрасочных покрытий с определенными свойствами; - описать технологический	Оценка за контрольную работу №3 Оценка на практическом занятии Оценка на зачете

	процесс и его параметры для получения пленкообразующего вещества с определенными характеристиками. *Владеет:* принципами выбора пленкообразующих веществ для лакокрасочных материалов различного назначения.	

15 ОСОБЕННОСТИ ОРГАНИЗАЦИИ ОБРАЗОВАТЕЛЬНОГО ПРОЦЕССА ДЛЯ ИНВАЛИДОВ И ЛИЦ С ОГРАНИЧЕННЫМИ ВОЗМОЖНОСТЯМИ ЗДОРОВЬЯ

Обучение инвалидов и лиц с ограниченными возможностями здоровья осуществляется в соответствии с:

- Порядком организации и осуществления образовательной деятельности по образовательным программам – программам бакалавриата, программам специалитета, программам магистратуры (Приказ Минобрнауки РФ от 05.04.2017 № 301);
- Положением о Порядке организации и осуществления образовательной деятельности по образовательным программам – программам бакалавриата, программам специалитета, программам магистратуры в Российском химико-технологическом университете имени Д.И. Менделеева (утв. решением Ученого совета университета от 28.06.2017, протокол № 9);
- Методическими рекомендациями по организации образовательного процесса для обучения инвалидов и лиц с ограниченными возможностями здоровья в образовательных организациях высшего образования, в том числе оснащенности образовательного процесса (утверждены заместителем Министра образования и науки РФ А.А. Климовым от 08.04.2014 № АК-44/05вн).

Министерство науки и высшего образования Российской Федерации
Федеральное государственное бюджетное образовательное учреждение
высшего образования
«Российский химико-технологический университет
имени Д.И. Менделеева»

«УТВЕРЖДАЮ»
Ректор РХТУ им. Д.И. Менделеева
_____ А.Г. Мажуга
«3» июня 2019 г.

РАБОЧАЯ ПРОГРАММА

дисциплины
«Проектирование производств полимеров»

(Б1.В.ДВ.05.01)

Направление подготовки: 18.03.01 «Химическая технология»
Профиль: «Технология и переработка полимеров»
Квалификация: бакалавр

Программа одобрена
Методической комиссией
РХТУ им. Д.И. Менделеева
«31» мая 2019 г.

Председатель _____ Н.А. Макаров

Москва, 2019 г.

Программа составлена д.х.н., проф. кафедры химической технологии пластических масс С.Н. Филатовым.

Программа рассмотрена и одобрена на заседании кафедры ХТП, протокол № _____ от «_____»_____ 2019 г.,

и.о. заведующего кафедрой ХТП,
д.х.н., проф. _____ В.В. Киреев

СОДЕРЖАНИЕ

1. ЦЕЛИ И ЗАДАЧИ ДИСЦИПЛИНЫ 4
2. ТРЕБОВАНИЯ К РЕЗУЛЬТАТАМ ОСВОЕНИЯ ДИСЦИПЛИНЫ 4
3. ОБЪЕМ ДИСЦИПЛИНЫ И ВИДЫ УЧЕБНОЙ РАБОТЫ 5
4. СОДЕРЖАНИЕ ДИСЦИПЛИНЫ 6
4.1. Разделы дисциплины и виды занятий для студентов очного отделения 6
4.2. Содержание разделов дисциплины 6
5. СООТВЕТСТВИЕ СОДЕРЖАНИЯ ТРЕБОВАНИЯМ К РЕЗУЛЬТАТАМ ОСВОЕНИЯ ДИСЦИПЛИНЫ 9
6. ПРАКТИЧЕСКИЕ И ЛАБОРАТОРНЫЕ ЗАНЯТИЯ 10
6.1. Практические занятия 10
6.2. Лабораторные занятия 11
7. САМОСТОЯТЕЛЬНАЯ РАБОТА 11
8. ОЦЕНОЧНЫЕ СРЕДСТВА ДЛЯ КОНТРОЛЯ ОСВОЕНИЯ ДИСЦИПЛИНЫ 11
8.1. Примерная тематика реферативно-аналитической работы 11
8.2. Примеры контрольных вопросов для текущего контроля освоения дисциплины 11
8.3. Вопросы для итогового контроля освоения дисциплины (зачет с оценкой) 13
8.4. Структура и примеры билетов для зачета с оценкой 16
8.5. Курсовой проект по курсу «Проектирование производств полимеров» 17
8.6. Структура и пример задания на курсовой проект 18
9. УЧЕБНО-МЕТОДИЧЕСКОЕ ОБЕСПЕЧЕНИЕ ДИСЦИПЛИНЫ 19
9.1. Рекомендуемая литература 19
9.2. Рекомендуемые источники научно-технической информации 19
9.3. Средства обеспечения освоения дисциплины 20
10. МЕТОДИЧЕСКИЕ УКАЗАНИЯ ДЛЯ ОБУЧАЮЩИХСЯ 20
11. МЕТОДИЧЕСКИЕ УКАЗАНИЯ ДЛЯ ПРЕПОДАВАТЕЛЕЙ 22
12. ПЕРЕЧЕНЬ ИНФОРМАЦИОННЫХ ТЕХНОЛОГИЙ, ИСПОЛЬЗУЕМЫХ В ОБРАЗОВАТЕЛЬНОМ ПРОЦЕССЕ 23
13. МАТЕРИАЛЬНО-ТЕХНИЧЕСКОЕ ОБЕСПЕЧЕНИЕ ДИСЦИПЛИНЫ 26
13.1. Оборудование необходимое в образовательном процессе 26
13.2. Учебно-наглядные пособия 26
13.3. Компьютеры, информационно-телекоммуникационные сети, аппаратно-программные и аудиовизуальные средства 26
13.4. Печатные и электронные образовательные и информационные ресурсы 26
13.5. Перечень лицензионного программного обеспечения 26
14. ТРЕБОВАНИЯ К ОЦЕНКЕ КАЧЕСТВА ОСВОЕНИЯ ПРОГРАММЫ 27
15. ОСОБЕННОСТИ ОРГАНИЗАЦИИ ОБРАЗОВАТЕЛЬНОГО ПРОЦЕССА ДЛЯ ИНВАЛИДОВ И ЛИЦ С ОГРАНИЧЕННЫМИ ВОЗМОЖНОСТЯМИ ЗДОРОВЬЯ 29

1. ЦЕЛИ И ЗАДАЧИ ДИСЦИПЛИНЫ

Программа составлена в соответствии с требованиями Федерального государственного образовательного стандарта высшего образования (ФГОС ВО) для направления подготовки

18.03.01 Химическая технология, рекомендациями методической секции Ученого совета и накопленным опытом преподавания дисциплины кафедрой химической технологии пластических масс РХТУ им. Д.И. Менделеева. Программа рассчитана на изучение курса в течение одного семестра.

Дисциплина «Проектирование производств полимеров» относится к дисциплинам вариативной части Б1.В.ДВ.05.01

Цель дисциплины – формирование у обучающихся знаний об основном и вспомогательным оборудованием производства полимеров, а также их подготовке к эксплуатации, анализу и проектированию химической аппаратуры составляющей химико-технологическую систему, использующуюся в производстве полимеров.

Задачи дисциплины – приобретении комплекса знаний об устройстве и принципе действия технологического оборудования для производства полимеров, правилах его эксплуатации, а также в приобретении навыков расчета и проектирования технологического оборудования с использованием кинетических моделей и технологической документации.

2. ТРЕБОВАНИЯ К РЕЗУЛЬТАТАМ ОСВОЕНИЯ ДИСЦИПЛИНЫ

Изучение дисциплины «Проектирование производств полимеров» при подготовке бакалавров по направлению подготовки 18.03.01 Химическая технология, профиль подготовки

1. «Технология и переработка полимеров» направлено на приобретение следующих профессиональных (ПК) компетенций:

– способностью принимать конкретные технические решения при разработке технологических процессов, выбирать технические средства и технологии с учетом экологических последствий их применения (ПК-4);

– способностью использовать правила техники безопасности, производственной санитарии, пожарной безопасности и нормы охраны труда, измерять и оценивать параметры производственного микроклимата, уровня запыленности и загазованности, шума, и вибрации, освещенности рабочих мест (ПК-5).

В результате изучения дисциплины студент бакалавриата должен:

Знать:

– принципы построения технологических схем и методы проектирования технологических процессов производства высокомолекулярных соединений и пластических масс на ихоснове;

– основные направления научно-технического развития процессов производства полимеров;

– основное технологическое оборудование процессов производства полимеров, принцип работы и его технологический расчет;

– нормативы расхода сырья, материалов, топлива, энергии для различных производств полимеров;

– основные требования организации труда при проектировании технологических процессов.

Уметь:

– составить план размещения оборудования, рассчитать производственные мощности, загрузку оборудования и экономическую эффективность проектируемых технологическихпроцессов;

– разрабатывать проектную и рабочую техническую документацию;

– построить технологическую схему производства полимера;

– проводить производственный контроль параметров технологического процесса икачества готовой продукции.

Владеть:

– современными представлениями о передовых технологиях и оборудовании процессовпроизводства полимеров;

– принципами управления действующими технологическими процессами производствополимеров в соответствии с требованиями технологического регламента;

– общими принципами аппаратурного оформления современных процессов полученияполимеров;

– основами проектирования современных технологических процессов производствополимеров.

3. ОБЪЕМ ДИСЦИПЛИНЫ И ВИДЫ УЧЕБНОЙ РАБОТЫ

Виды учебной работы	Объем	
	ЗЕ	Акад. ч.
1	*2*	*3*
Общая трудоемкость дисциплины	**5,0**	**180**
Контактная работа – аудиторные занятия:	**1,33**	**48**
Лекции	0,89	32
Лабораторные работы (ЛР)	–	–
Практические занятия (ПЗ)	–	–
Курсовой проект (КП)	0,44	16
Самостоятельная работа (СР):	**3,67**	**132**
Подготовка курсовых проектов	1,66	60
Подготовка РГР	0,56	20
Подготовка к контрольным работам	0,56	20
Подготовка к практическим занятиям	0,56	20
Другие виды самостоятельной работы	0,33	12
Виды контроля		
Зачет с оценкой	–	–
Оценка за курсовой проект	–	–

Виды учебной работы	Объем	
	ЗЕ	В астроном. часах
Общая трудоемкость дисциплины	**5,0**	**135**
Контактная работа – аудиторные занятия:	**1,33**	**36**
Лекции	0,89	24
Лабораторные работы (ЛР)	–	–
1	*2*	*3*
Практические занятия (ПЗ)	–	–
Курсовой проект (КП)	0,44	12
Самостоятельная работа (СР):	**3,67**	**99**
Подготовка курсовых проектов	1,66	45
Подготовка РГР	0,56	15
Подготовка к контрольным работам	0,56	15
Подготовка к практическим занятиям	0,56	15
Другие виды самостоятельной работы	0,33	9
Виды контроля		
Зачет с оценкой	+	+
Оценка за курсовой проект	+	+

4. СОДЕРЖАНИЕ ДИСЦИПЛИНЫ

4.1. Разделы дисциплины и виды занятий для студентов очного отделения

№п/п	Раздел дисциплины	Академ. часов				
		Всего	**Лек-ции**	**Прак. зан.**	**Лаб. рабо-ты**	**Сам. рабо-та**
1	**Раздел 1. Схема производства и технологические расчеты.**	**92**	**16**	**8**	**–**	**68**
1.1	Введение. Предмет и задачи проектного исследования. Схема производства.	23	4	2	–	17
1.2	Материальные расчеты в производстве полимеров.	23	4	2	–	17
1.3	Расчет числа единиц и производительности оборудования.	23	4	2	–	17
1.4	Энергетические и механические расчеты оборудования.	23	4	2	–	17
2	**Радел 2. Основы проектирования производств полимеров.**	**88**	**16**	**8**	**–**	**64**

2.1	Основные этапы проектирования химических производств полимеров.	22	4	2	–	16
2.2	Технико-экономическое обоснование проекта.	22	4	2	–	16
2.3	Техническая документация и технологический регламент.	22	4	2	–	16
2.4	Основные инженерные характеристики цеха.	22	4	2	–	16
	ИТОГО	**180**	**32**	**16**	–	**132**

4.2. Содержание разделов дисциплины Раздел 1. Схема производства и технологические расчеты.

1.1. Введение. Предмет и задачи проектного исследования. Схема производства.

Цель и содержание курса связь его с общетехническими, физико-математическими, инженерными и специальными дисциплинами, курсовым и дипломным проектированием. Роль научно-исследовательских и проектных организаций в разработке новых и усовершенствовании существующих полимерных производств. Оптимизация единичной мощности агрегатов в периодических и непрерывных процессах с учетом экономических и экологических факторов.

Краткая характеристика процессов процессов синтеза полимеров. Общее представление о проектном исследовании. Выбор метода производства. Технические рекомендации для проектирования промышленных объектов. Содержание и последовательность выполнения отдельных разделов проектного исследования. Основные свойства готового продукта, сырья и вспомогательных материалов. Разработка технологической схемы производства полимеров. Физико-химические основы производства полимерных материалов. Термодинамические и кинетические расчеты.

1.2. Материальные расчеты в производстве полимеров.

Материальный баланс в производстве полимеров. Материальный расчет. Цель материального расчета. Исходные данные для материального расчета. Варианты материального расчета. Материальный баланс по стадиям технологического процесса. Общий и пооперационный материальный баланс. Сводная таблица расхода сырья на суточную и годовую производительность проектируемого предприятия. Материальные расчет реакторов периодического и непрерывного действия полимеризационных и поликонденсационных процессов.

1.3. Расчет числа единиц и производительности оборудования.

Расчет и предварительный выбор типа и размеров оборудования. Его цель, исходные данные. Принципы технологических расчетов оборудования периодического и непрерывного действия. Расчет числа и производительности устанавливаемых аппаратов при заданной производительности устанавливаемого оборудования и при заданном числе устанавливаемых аппаратов. Выбор и расчет основного и вспомогательного оборудования. Определение числа производимых операций в сутки на основной стадии процесса.

1.4. Энергетические и механические расчеты оборудования.

Тепловой расчет оборудования. Цель теплового расчета. Исходные данные для теплового расчета. Различия в тепловых расчетах периодических и непрерывных процессов.

Составление уравнений теплового баланса по каждой стадии технологического процесса получения полимеров. Реологические, тепло-физические и термодинамические свойства полимеризующихся сред. Перемешивание и теплообмен вязких жидкостей.

Стационарные тепловые режимы реакторов с мешалками. Определение затрат мощности на перемешивание. Масштабирование реакторов. Расчет расходных коэффициентов по теплоносителям и охлаждающим агентам.

Механический расчет основного оборудования полимерных производств.

Расчет основных аппаратов на прочность стенок, днищ, болтовых соединений. Определение пусковой мощности перемешивающих устройств, определение диаметров валов и др. Механический расчет аппаратов, работающих под повышенным или пониженным давлением.

Обоснование выбора материала основной и вспомогательной аппаратуры.

Раздел 2. Основы проектирования производств полимеров.

2.1. Основные этапы проектирования химических производств полимеров.

Основные этапы и организация проектирования химических производств полимеров. Проектно-сметная документация и основные исходные данные для проектирования. Задание на проектирование. Содержание и последовательность выполнения отдельных разделов проектного исследования. Виды конструкторских и технологических документов. Содержание, состав и порядок разработки проектных материалов. Стадии промышленного проектирования, утвержденные стандартами ЕСКД. Инструкция по разработке проектов и смет для промышленного строительства СН 202-81. Специфические особенности проектирования производств полимерных материалов (многостадийность технологических процессов, многообразие применяемого сырья, методы предосторожности при работе с токсичными и пожароопасными веществами, необходимость решения проблемы очистки сточных вод и газовых выбросов, наличие рециклов в технологических процессах с неполной конверсиеймономеров).

2.2. Технико-экономическое обоснование проекта.

Исходные положения. Взаимосвязь проекта с бизнесом. Цель и основное назначение бизнес-плана, необходимость и последовательность его разработки.

Обоснование целесообразности проектирования объекта и потребности в продукции предприятия. Выбор площадки строительного объекта. Обоснование способа технологического процесса производства и его мощности, ассортимента выпускаемой продукции, анализ обеспеченности сырьем, электроэнергией, технологическим топливом и водой. Основные технологические решения в проектах. Экономика строительства предприятия и производства продукции.

Обеспечение требований охраны окружающей среды при проектировании.

Задачи проектирования вновь создаваемых полимерных производств и повышение эффективности действующих, решаемые методом оптимального проектирования на основе математического моделирования. Особенности выбора критериев и ограничений

при оптимальном проектировании полимерных производств. Алгоритмы оптимизации и особенности, связанные с процессами образования полимеров (влияние температуры, влияние нагрузки, показатели качества полимера). Алгоритмы оптимизации на основе различных методов, применяемые для проектирования промышленных процессов получения полимеров. Применение методов моделирования и оптимизации при разработке промышленных полимерных процессов.

2.3. Техническая документация и технологический регламент.

Виды конструкторской и технологической документации. Классификация технологических регламентов процессов получения полимеров. Технические условия.

Технологический регламент и технические условия на продукцию. Виды, содержание и порядок разработки технологических регламентов и технических условий. Технические инструкции и технические условия. Сведения о системе ЕСКД применительно к курсовому и дипломному проектированию. Комплектность документов курсового и дипломного проектов. Требования к оформлению текстовых документов.

2.4. Основные инженерные характеристики цеха.

Компоновочные чертежи дипломного проекта. Основные принципы и нормативы при размещении оборудования. Компоновка оборудования в зданиях и на открытых площадках. Объемно-планировочное решение (компоновка) производства Варианты объемно- планировочного решения цеха. Методы компоновки. Размещение технологического оборудования. Категорирование производственных процессов. Классы взрывоопасных зон и помещений.

5. СООТВЕТСТВИЕ СОДЕРЖАНИЯ ТРЕБОВАНИЯМ К РЕЗУЛЬТАТАМ ОСВОЕНИЯ ДИСЦИПЛИНЫ

№	В результате освоения дисциплины студент должен:	Раздел 1	Раздел 2
	Знать:		
1	– принципы построения технологических схем и методы проектирования технологических процессов производства высокомолекулярных соединений и пластических масс на их основе;	+	+
2	– основные направления научно-технического развития процессов производства полимеров;	+	+
3	– основное технологическое оборудование процессов производства полимеров, принцип работы и его технологический расчет;	+	
4	– нормативы расхода сырья, материалов, топлива, энергии для различных производств полимеров;	+	
5	– основные требования организации труда при проектировании технологических процессов.		+
	Уметь:		
6	– составить план размещения оборудования, рассчитать производственные мощности, загрузку оборудования и экономическую эффективность проектируемых технологических процессов;	+	
7	– разрабатывать проектную и рабочую техническую документацию;	+	+
8	– построить технологическую схему производства полимера;	+	+
9	– проводить производственный контроль параметров технологического процесса и качества готовой продукции.	+	
	Владеть:		
10	– современными представлениями о передовых технологиях и оборудовании процессов производства полимеров;	+	+
11	– принципами управления действующими технологическими процессами производства полимеров в соответствии с требованиями технологического регламента;	+	+
12	– общими принципами аппаратурного оформления современных процессов получения полимеров;	+	
13	– основами проектирования современных технологических процессов производства полимеров.	+	+
	Какие компетенции:		
14	– способностью принимать конкретные технические решения при разработке технологических процессов, выбирать технические средства и технологии с учетом экологических последствий их	+	+

	применения (ПК-4);		
15	– способностью использовать правила техники безопасности, производственной санитарии, пожарной безопасности и нормы охраны труда, измерять и оценивать параметры производственного микроклимата, уровня запыленности и загазованности, шума, и вибрации, освещенности рабочих мест (ПК-5).	+	+

6. ПРАКТИЧЕСКИЕ И ЛАБОРАТОРНЫЕ ЗАНЯТИЯ

6.1. Практические занятия

Примерные темы практических занятия по дисциплине.

Предусмотрены практические занятия обучающихся в бакалавриате в объеме 16акад. ч (8 акад. ч в разделе 1; 8 акад. ч в разделе 2).

Раздел 1 (8 акад. ч.). Схема производства и технологические расчеты.

Практическое занятие 1. (2 акад. ч)

Разработка технологической схемы производства. Факторы, определяющие выбор схемы получения полимеров. Последовательность разработки технологической схемы. Принципиальная, структурная, операционная и полная технологическая схемы. Рекомендуемое зонирование аппаратурной схемы. Нанесение контрольно-измерительных приборов и автоматики на технологическую схему. Схема построения кода условного обозначения прибора систем автоматизации. Буквенные обозначения средств автоматизации.

Практическое занятие 2. (2 акад. ч)

Технологические расчеты в процессах синтеза полимеров. Материальный расчет производств полимеров. Материальный баланс полимеризационных и поликонденсационных процессов. Рецикл при производстве полимеров. Материальный расчет производства полистирола, полиметилметакрилата, полиэтилена, полиэфиров, фенолформальдегидных и карбамидоформальдегидных олигомеров.

Практическое занятие 3. (2 акад. ч)

Технологические расчеты в процессах синтеза полимеров. Объемный расчет реакторов для получения полимеров периодического и непрерывного действия. Определение габаритов реакторов для полимеризационных и поликонденсационных процессов. Объемный расчет реакторов получения полистирола, полиметилметакрилата, полиэтилена, полиэфиров, фенолформальдегидных и карбамидоформальдегидных олигомеров.

Практическое занятие 4. (2 акад. ч)

Тепловой расчет реакторов получения полимеров. Температурный график технологических процессов получения полимеров. Тепловой расчет автоклавов в производстве полистирола и фенолформальдегидных олигомеров.

Раздел 2 (8 акад. ч.). Основы проектирования производств полимеров.

Практическое занятие 1. (2 акад. ч)

Распределение тем курсового проекта. Содержание и правила оформления курсового проекта по профилю.

Практическое занятие 2. (2 акад. ч)

Консультация по выполнению курсового проекта. Материальный расчет по теме курсового проекта по профилю.

Практическое занятие 3. (2 акад. ч)

Консультация по выполнению курсового проекта. Объемный расчет по теме курсовогопроекта по профилю.

Практическое занятие 4. (2 акад. ч)

Консультация по выполнению курсового проекта. Тепловой расчет реактора полученияВысокомолекулярных соединений по теме курсового проекта по профилю.

6.2. Лабораторные занятия.

*Лабораторные занятия в дисциплине не предусмотрены***.**

7. САМОСТОЯТЕЛЬНАЯ РАБОТА

Рабочей программой дисциплины «Проектирование производств полимеров» предусмотрена самостоятельная работа студента бакалавриата в объеме 132 ч. Самостоятельная работа проводится с целью углубления знаний по дисциплине и предусматривает:

− ознакомление и проработку рекомендованной литературы, работу с электронно-библиотечными системами, включая переводы публикаций из научных журналов, цитируемыхв базах Scopus, Web of Science, Chemical Abstracts, РИНЦ;

– посещение отраслевых выставок и семинаров;

– участие в семинарах РХТУ им. И. Менделеева по тематике курса;

− подготовку к выполнению контрольных работ по материалу лекционного курса;

− подготовку к сдаче зачета с оценкой;

– выполнение курсового проекта по профилю.

Планирование времени на самостоятельную работу, необходимого на изучение дисциплины, студентам лучше всего осуществлять на весь период изучения, предусматривая при этом регулярное повторение пройденного материала. Материал, законспектированный на лекциях, необходимо регулярно дополнять сведениями из литературных источников, представленных в учебной программе. При работе с указанными источниками рекомендуется составлять краткий конспект материала, с обязательным фиксированием библиографических данных источника.

8. ОЦЕНОЧНЫЕ СРЕДСТВА ДЛЯ КОНТРОЛЯ ОСВОЕНИЯ ДИСЦИПЛИНЫ

8.1. Примерная тематика реферативно-аналитической работы

Реферативно-аналитическая работа по дисциплине не предусмотрена.

8.2. Примеры контрольных вопросов для текущего контроля освоения дисциплины

Для текущего контроля предусмотрено 2 контрольных работы (по первому разделу дисциплины). Максимальная оценка за контрольные работы 1 и 2 составляет по 30 баллов за каждую. Максимальная суммарная оценка за контрольные работы в семестре составляет 60 баллов. По первому и второму разделу дисциплины обучающийся выполняет курсовой проекта по профилю, который оценивается отдельно. Максимальная оценка по курсовому проекту составляет 100 баллов и включает выполнение расчётной и графической частей проекта, атакже его защиту.

Раздел 1. Примеры вопросов к контрольной работе № 1. Максимальная оценка – 30 баллов. Контрольная работа содержит 2 вопроса, по 15 баллов за вопрос.

Вопрос 1.1.

1. Определить количество стирола и ПС поступающих в каждый из трех аппаратов (первый полимеризатор, второй полимеризатор, вакуум камера) производства блочного ПС в каскаде аппаратов с перемешиванием непрерывным способом мощностью 100 тыс. т/год. Количество рабочих дней в году – 330. Потери полистирола по стадиям: первый полимеризатор

2. 0,5%, второй полимеризатор – 0,5%, вакуум камера – 1%. Конверсия ПС в этих аппаратах составляет 40%, 80%, 90% соответственно. Принять, что оставшейся мономер после очистки возвращается в первый полимеризатор.

2. Произвести объёмный расчёт производства фенол-формальдегидного олигомера новалачного типа производительностью 15000 т/год (на сухой продукт). Рецептура загрузки: фенол (100%) – 60%; формалин (37%) – 39.6 %; HCl(10%) – 0.4. Потерями по стадиям пренебречь. Принять число рабочих дней 320, количество надсмольной воды 38.3% от массы реакционной смеси, время работы аппарата в сутки 24 ч, продолжительность процесса 7 ч, коэффициент объёмного заполнения реактора – 0.75, ρ(фенола) = 1032 кг/м^3; ρ(формалина) = 1023 кг/м^3; ρ(HCl 10%) = 1190 кг/м^3.

Вопрос 1.2.

1. Произвести объёмный расчёт полимеризатора и определить количество реакторов производства эмульсионного полистирола производительностью 5 тыс. т/год. Процесс периодический. Потерями пренебречь. Коэффициент заполнения реактора 0.75. Количество рабочих дней в году – 320. Плотность стирола 906 кг/м^3. Плотность водной фазы с остальными компонентами условно принять равной 1000 кг/м^3. Объём одного реактора принять равным 6.3 м^3. Общая продолжительность процесса 5ч. Рецептура загрузки (масс. части): стирол – 100; эмульгатор 1; едкий натр – 0.2; инициатор 0.25 (для растворимого в воде инициатора условно пренебрегаем его содержанием в полимере). Модуль ванны равен 3.

2. Рассчитать расходные коэффициенты по сырью в производстве суспензионного ПММА периодическим способом производительностью 10 тыс. т/год. Число рабочих дней – 320; общие потери 4%. Количество стабилизатора – 3% от массы

мономера, пластификатора – 10% от массы мономера, инициатора 0.5 % от массы мономера, воды 300 % от массы мономера (принять что в состав полимера входит мономер и пластификатор).

Раздел 2. Примеры вопросов к контрольной работе № 2. Максимальная оценка – 30 баллов. Контрольная работа содержит 2 вопроса, по 15 баллов за вопрос.

Вопрос 2.1.

1. Определить расход охлаждающей воды и необходимую поверхность охлаждения для периода работы автоклава при водно-эмульсионной непрерывной полимеризации хлорвинила. Если в автоклав поступает 320 кг/час жидкого хлористого винила с температурой 10^0С (C_1 (ж. хлор. винила) = 1.6 кДж/(кг·К)) и 290 кг/час водной фазы с температурой 20^0С (C_2 (воды) = 4.19 кДж/(кг·К)). Тепловой эффект хим.р. равен 1610 кДж/кг. Степень превращения хлористого винила в полимер составляет 95%. Из автоклава выводится 610 кг/ч латекса с температурой 318 К (C_3 (латекса) = 2.85 кДж/(кг·К)). Потерями тепла пренебречь. Температура охлаждаемой воды при входе в рубашку аппарата и на выходе из рубашки аппарата составит соответственно 22 и 28^0С. Коэффициент теплопередачи от воды к реакционной массе равен 185 Вт/(м^2·К). Принять $\Delta t_{ср}$=29.

2. Определить расход воды для нагревания реакционной массы и необходимую поверхность нагревания реактора для периода пуска автоклава при водно-эмульсионной непрерывной полимеризации хлорвинила. Если в реактор загружается 4800 кг жидкого хлористого винила с температурой 10^0С (C_1 (ж. хлор. винила) = 1.6 кДж/(кг·К)) и 4350 кг водной фазы с температурой 20^0С (C_2 (воды) = 4.19 кДж/(кг·К)). Время разогрева реакционной массы равно 3ч. Конечная температура реакционной массы 60^0С. Поверхность наружной стенки рубашки равна 31,7 м^2. Коэффициент теплоотдачи от стенки рубашки к воздуху равен 13.3 Вт/(м^2·К). Разность температур между наружной стенкой рубашки и окружающей средой составляет 50^0С. Коэффициент теплопередачи от воды к реакционной массе равен 155 Вт/(м^2·К). Разница температуры теплоносителя на входе и выходе из рубашки составляет 20^0С. Средняя разность температур между водой в рубашке и эмульсией в реакторе равна 30^0С. Потерями тепла через крышку и днище аппарата пренебречь.

3. Рассчитать количество испаряющегося в форполимеризаторе стирола при адиабатическом режиме в процессе получения полистирола непрерывным способом в каскаде реакторов. Если в форполимеризатор поступает 2000 кг/час стирола с начальной температурой 30^0С, а конечная температура реакционной смеси составляет 110^0С при степени конверсии в форполимеризаторе 40%. Тепловой эффект химической реакции составляет 703,9 кДж/кг. Теплоемкость реакционной смеси (стирола) равна 2,1 кДж/(кг•К); удельная теплота испарения стирола при 110^0С составляет 373 кДж/кг, а из холодильника возвращается конденсат стирола с температурой 30^0С. В результате работы перемешивающего устройства выделяется 100 кДж/чтепла. Потерями тепла пренебречь.

Вопрос 2.2.

1. В реакторе с мешалкой осуществляется непрерывный процесс полимеризации пореакции первого порядка:

M → П + 50 000 кДж/кмоль

Определить количество отводимого или подводимого тепла и поверхность теплообмена реактора если количество мономера М подаваемого в реактор составляет 0,3 кмоль/мин, температура поступающей реакционной смеси равна 40^0С, теплоемкость реакционной смеси Ср=1470 кДж/(кмоль•0С), коэффициент теплопередачи К=600 кДж/(м2•ч•0С), температура реакционной смеси равна 900С, средняя разность между температурой поступающей смеси и температурой теплоносителя составляет 10^0С, а продолжительность и константа скорости реакции равны соответственно 180 мин и 1,3 $ч^{-1}$.

2. В реакторе идеального вытеснения трубчатого типа объемом 20 $м^3$ осуществляется процесс полимеризации по реакции первого порядка с производительностью 2,5 $м^3/с$:

M –⟶ П + 100 кДж/моль, с константой скорости k=0.04 $с^{-1}$

Определите теплоемкость реакционной среды если при адиабатическом осуществлении процесса разность между начальной температурой и температурой реакционной среды составила 160^0С.

3. В реакторе объёмом $V_р$ = 20 $м^3$ с мешалкой проводится реакция первого порядка с константой скорости реакции k = 1.5 $ч^{-1}$. Плотность реагентов $\rho_р$ = 800 $кг/м^3$ Тепловой эффект реакции q = 225 кДж/кг, удельная теплоёмкость реагентов $С_р$ = 2.1 кДж/кг•К. Температура реакции 60^0С, начальная температура реагентов 20^0С. Рассчитать объёмную производительность реактора (в $м^3/ч$), при которой возможно адиабатическое осуществление процесса, если в исходной смеси содержится ψ = 50% инертных веществ.

8.3. Вопросы для итогового контроля освоения дисциплины (зачет с оценкой)

Максимальное количество баллов за зачет с оценкой – 40 баллов. Билет содержит 2вопроса. 1 вопрос – 20 баллов, вопрос 2 – 20 баллов.

Вопрос 1 (20 баллов)

1. Промышленное капитальное строительство.
2. Предпроектная разработка, технико-экономическое обоснование.
3. Предпроектная разработка: выбор площадки (точки строительства) и подготовка задания напроектирование (разработка задания).
4. Выполнение рабочего проекта, проектирование в одну и две стадии.
5. Виды технологической документации, технологический регламент.
6. Виды технологической документации, технические условия и технические инструкции.
7. Категорирование производственных процессов.
8. Структурно-иерархическая модель реактора получения полимеров.
9. Устойчивость работы реакторов получения полимеров.
10. Тепловой расчёт химико-технологического процесса производства

полимеров.

11. Тепловой расчёт реактора производства полимеров в общем виде.
12. Материальный расчет промышленных процессов получения полимеров.
13. Технологический (объёмный) расчёт реактора периодического действия.
14. Технологический (объёмный) расчёт ректора непрерывного действия производствополимеров.
15. Тепловой расчёт в общем виде процесса получения ПММА в блоке.
16. Тепловой расчёт в общем виде реактора в непрерывном процессе получения ПС в блоке.
17. Тепловой расчёт в общем виде реактора получения фенол-формальдегидных олигомеров.
18. Материальный расчёт реактора получения фенол-формальдегидных олигомеров.
19. Материальный расчёт реактора в непрерывном процессе получения блочного ПС в каскадереакторов.
20. Технологическая схема производства

Вопрос 2 (20 баллов)

1. Произвести материальный расчёт процесса блочной полимеризации стирола непрерывным способом производительностью 15 тыс. т/год. Исходные данные: количествоабочих дней в году – 350; каскад из двух реакторов; потери по стадиям

– Полимеризация – 0,5% (в каждом реакторе)
– Вакуумирование – 0,5%
– Грануляция, упаковка – 2%
– Очистка возвратного стирола – 2%.

2. Провести объёмный расчёт реактора-автоклава в производстве поливинилхлорида блочным методом производительностью 12 тыс.т/год. (Примечание: потерями пренебречь; процесс – периодический). Рассчитать пусковую мощность мешалки в аппарате объёмом 10 м^3.

3. Произвести тепловой расчёт $2^{го}$ полимеризатора (горизонтальный) в производстве поливинилхлорида блочным способом. Объём реактора 10 м^3.

4. Произвести объемный расчет полимеризатора в производстве суспензионного полиметилметакрилата производительностью 70 тыс.т/год. (Примечание: потерями пренебречь; процесс периодический). Рассчитать толщину стенки реактора и рубашки в этом процессе.

5. Произвести материальный расчёт процесса блочной полимеризации метилметакрилата производительностью 10 тыс.т/год; исходные данные: число рабочих дней в году – 320; потери по стадиям:

– Форполимеризация – 0,5 %
– Окончательная полимеризация – 1%
– Обрезка листов – 3%
– Возвратные отходы составляют 7%

6. Осуществить тепловой расчёт первого реактора полимеризации стирола эмульсионным способом в непрерывном процессе из трёх реакторов. Исходные данные:

объём первого реактора – 10 м^3; материал – Сталь 3.

7. Произвести материальный расчёт производства новолачного фенолоформальдегидного олигомера производительностью 10 тыс.т/год. (способ периодический). Исходные данные: число рабочих дней в году – 320; потери по стадиям (на сухой продукт): поликонденсация 1%; сушка 2%; охлаждение и упаковка 3%.

8. Рассчитайте количество испаряющегося стирола в первом полимеризаторе непрерывного процесса адиабатической блочной полимеризации (каскад из двух реакторов). Исходные данные: в полимеризатор поступает 2000 кг/час; мощность привода мешалки – 55 кВт; теплоёмкость реакционной смеси – 2,1 $\frac{\text{кДж}}{\text{кг} \cdot \text{К}}$, температура конденсата стирола из обратного холодильника – 30 ^{0}С.

9. Провести объёмный расчёт реактора – автоклава в производстве поливинилхлорида суспензионным методом производительностью 9 тыс.т/год. (Примечание: потерями пренебречь; процесс – периодический). Рассчитать толщину стенки выбранного аппарата.

10. Произвести материальный расчёт (I часть – дать значения расходных коэффициентов по сырью) производства полиэтилена высокого давления в аппарате трубчатого типа производительностью 25 тыс. т/год. Исходные данные: процесс непрерывный, число рабочих дней в году 340; конверсия за 1 цикл – 15%; потери по стадиям (% от свежего этилена)

– компримирование (сжатие) этилена – 0,1%
– полимеризация – 0,2%
– грануляция и упаковка – 2%
– очистка возвратного этилена – 2%

11. Произвести объёмный расчёт реактора в производстве резольного олигомера (периодический способ) производительностью 5 тыс.т/год. Потерями условно пренебречь. Рассчитать диаметр вала мешалки для выбранного аппарата.

12. Произвести объёмный расчёт полимеризатора в периодическом процессе суспензионной полимеризации стирола. Исходные данные: производительность 20 т/сутки; максимальный допустимый объём I аппарата – 15 м^3. 2. Рассчитать диаметр вала мешалки.

13. Рассчитать расходные коэффициенты по сырью в производстве эмульсионного полиметилметакрилата периодическим способом производительностью 10 тыс.т/г. Исходные данные: число рабочих дней –320; общие потери – 4%. Рассчитать количество полимеризаторовдля этого процесса.

14. Произвести объёмный расчёт форполимеризатора в производстве ударопрочного полистирола непрерывным способом (блочный метод). Исходные данные: производительность

3. 12 тыс.т/год; потерями пренебречь; время пребывания – 5 час. 2. Рассчитать толщину стенки выбранного аппарата.

15. Осуществить тепловой расчёт реактора полимеризации стирола эмульсионным способом (периодический процесс). Исходные данные: объём первого реактора – 16 м^3; материал – Сталь 3.

16 Произвести материальный расчёт производства твёрдого фенол-

формальдегидного олигомера резольного типа производительностью 15 тыс.т/год. Потерями до стадии поликонденсации пренебречь. Исходные данные: процесс периодический; число рабочих дней в году – 335; потери по стадиям поликонденсация 1%; сушка 2%, охлаждение 2,5% (твердого продукта); транспортировка и упаковка 1%.

17. Произвести материальный расчёт производства суспензионного полистирола производительностью 5000 т/год. Исходные данные: процесс периодический. Число рабочих дней – 300; потери по стадиям:

а) полимеризация 0,65%

б) осаждение, промывка, центрифугирование 1,5%в) сушка, просев, упаковка 2,5%

18. Произвести полный материальный расчёт производства карбамидо-формальдегиных олигомеров производительностью 10 тыс.т/год (конденсационного реактора). Принять содержание сухого олигомера в конденсационном растворе 60%.

19. Произвести объёмный расчёт полимеризатора в периодическом процессе суспензионной полимеризации стирола. Исходные данные: производительность – 30 т/сутки; объём одного реактора – 10 м^3. Рассчитать толщину стенки обечайки реактора и рубашки

20. Произвести материальный расчёт производства карбамидо-формальдегидных олигомеров производительностью 10 тыс. т/год (на конденсационный раствор). Концентрация сухого олигомера 64%.

21. Рассчитать расходные коэффициенты по сырью в производстве эмульсионного полиметилметакрилата периодическим способом производительность 10 тыс. т/год. Исходные данные: число рабочих дней – 320; общие потери – 4%. Рассчитать количество полимеризаторов для этого процесса.

22. Провести материальный расчет производства суспензионного полистирола производительностью 12 тыс. т/год (абсолютно сухой полистирол). Исходные данные: процесс периодический; число рабочих дней в году – 330; потери по стадиям

– Полимеризация – 0,5%

– Осаждение, промывка, центрифугирование – 1,5%

– Сушка, просев, упаковка – 2,5%

23. Рассчитать расходные коэффициенты по сырью в производстве поливинилхлорида эмульсионным способом производительностью 10 тыс. тон/год. Исходные данные: число рабочих дней в году – 335; потери по всем стадиям – 4%. Рассчитать пусковую мощность мешалки для этого процесса в реакторе объемом 10 м^3.

24. Произвести расчёт расходных коэффициентов по сырью в производстве карбамидо- формальдегидных олигомеров производительностью 8 тыс. т/год (на сухой олигомер). Принять содержание сухих веществ в готовом растворе – 64%. Определить число реакторов для поликонденсации.

25. Произвести тепловой расчёт II-го реактора в производстве ударопрочного полистироланепрерывным способом (блочный метод). Объём реактора – 16 м^3.

26. Рассчитать расходные коэффициенты по сырью в производстве поливинилхлорида блочным методом. Исходные данные: производительность – 15 тыс. т/год; число рабочих дней – 325; общие потери – 3,5%. Рассчитать количество полимеризаторов для этого процесса.

27. Провести материальный расчёт (полный) производства поливинилацетата в растворе непрерывным способом производительностью 10 тыс. т/год (на сухой продукт). Исходные данные: число рабочих дней в году – 345; потери по стадиям: полимеризация 1,5%; ректификация 3%.

28. Провести полный материальный расчёт производства полиэтилена высокого давления в аппарате трубчатого типа производительностью 510 тыс. т/год. Исходные данные: процесс непрерывный; число рабочих дней – 330; конверсия этилена за один цикл – 19%, потери по стадиям:

– компримирование этилена – 0,5 %; –гранулирование, упаковка – 1,5%;
– полимеризация – 0,3%; –очистка возвратного этилена – 5%;

29. Произвести технологический расчёт производства ПЭ высокого давления в трубчатом реакторе производительностью 50 тыс. т./год. (Потерями пренебречь). Выбрать толщину трубы и ее поперечное сечение.

8.4. Структура и примеры билетов для зачета с оценкой

Зачет с оценкой по дисциплине «Проектирование производств полимеров» проводится в 7 семестре и включает контрольные вопросы по всем разделам учебной программы дисциплины. Билет для экзамена состоит из 2 вопросов, относящихся к указанным разделам. Ответы на вопросы экзамена оцениваются из максимальной оценки 40 баллов следующим образом: максимальное количество баллов за первый вопрос – 20 баллов, второй – 20 баллов.

Пример билета для зачета с оценкой:

<table>
<tr><td rowspan="4">«Утверждаю»

_____
(Должность, название кафедры)

_____ _____
(Подпись) (И. О. Фамилия)
«__»_____20__г.</td><td>Министерство образования и науки РФ</td></tr>
<tr><td>Российский химико-технологический университет имени Д.И. Менделеева</td></tr>
<tr><td>Кафедра химической технологии пластических масс</td></tr>
<tr><td>18.03.01 Химическая технология
Профиль – «Технология и переработка полимеров»</td></tr>
<tr><td colspan="2">Билет № _
1. Выполнение рабочего проекта, проектирование в одну и две стадии.

2. Провести материальный расчёт (полный) производства поливинилацетата в растворе непрерывным способом производительностью 10 тыс. т/год (на сухой продукт). Исходные данные: число рабочих дней в году – 345; потери по стадиям: полимеризация 1,5%; ректификация 3%.</td></tr>
</table>

8.5. Курсовой проект по курсу «Проектирование производств полимеров»

Курсовой проект (КП) по курсу ««Проектирование производств полимеров» выполняется студентами после изучения специальных дисциплин и имеет целью расширение и углубление знаний в области оборудования для производства полимеров, приобретение навыков самостоятельной работы по проектированию технологических линий, а также подготовку студентов к последующему выполнению квалификационной работы.

При выполнении КП студент должен максимально использовать передовые достижения науки и техники, правильно применять полученные в ходе изучения специальных дисциплин теоретические знания, показать умение пользоваться специальной и справочной литературой.

Целью КП является проектирование реактора в цехе получения полимеров и олигомеров.

Расчетно-пояснительная записка КП должна включать в себя следующие разделы:

– введение, в котором описывается состояние вопроса, способы производства рассматриваемого высокомолекулярного соединения, их сравнительные технико-экономические показатели;

– обзор литеры в области химизма и технологии получения заданного высокомолекулярного соединения;

– характеристика сырья и готового продукта;

– обоснование выбора схемы производства и ее описание;

– технологическая часть: материальный, объемный, тепловой и механический расчётыреактора в цехе производства заданного высокомолекулярного соединения;

– основные правила безопасного ведения процесса, охрана труда и окружающейсреды;

– список использованной научно-технической и справочной литературы, выполненныйв соответствии с ГОСТ;

Графическая часть КП включает чертеж реактора и технологической схемы производства.

ПРИМЕРНЫЕ ТЕМЫ КУРСОВЫХ СТУДЕНЧЕСКИХ РАБОТ

1. Проект реактора в цехе производства новолачного олигомера марки СФ-010 производительностью_____т/год.
2. Проект реактора в цехе производства жидкого резола марки СФЖ-3014производительностью_____т/год на сухой продукт.
3. Проект реактора в цехе производства поливинилхлорида марки С-7059Мпроизводительностью_____т/год.
4. Проект реактора в цехе производства аминопласта марки МФЕ-2 производительностью

_____т/год на сухой продукт.

5. Проект второго реактора в цехе производстве полиэфирной смолы

марки ТФ-60производительностью_____т/год.

6. Проект первого реактора в цехе производстве полиэфирной смолы марки ТФ-60производительностью_____т/год.

7. Проект реактора в цехе производства полиэфирной смолы ПН-609-21Мпроизводительностью_____т/год.

8.6. Структура и пример задания на курсовой проект

Курсовой проект по дисциплине «Проектирование производств полимеров» включает контроль его выполнения (максимальная оценка 60 баллов) и оценку на защите курсового проекта (максимальная оценка 40 баллов). На защиту студент представляет пояснительную записку и чертежи реактора и технологической схемы производства. Комиссия из двух преподавателей оценивает качество описания технологии, выбранной технологической схемы и инженерных расчетов. Итоговое количество баллов может быть снижено из-за неточностей в оформлении пояснительной записки, ошибок в расчетах и при ответах на вопросы.

Пример задания на курсовое проектирование:

Кафедра химической технологии пластических массЗАДАНИЕ НА КУРСОВОЕ ПРОЕКТИРОВАНИЕ

Студ. гр._____Зачетная книжка №_____

Запроектировать реактор в цехе производства _____

производительностью_____т/год.

ОПИСАТЬ:

1. Технологический процесс производства высокомолекулярного соединения _____
2. Устройство и работу реактора в цехе производства _____

РАССЧИТАТЬ:

1. Технологический расчет производства _____
2. Количество оборудования в цехе (отделении)_____

ВЫЧЕРТИТЬ:

Технологическую схему производства _____

Чертеж реактора в цехе производства_____

Зав. кафедрой химической технологии пластмасс _____В. В. Киреев С.

Руководитель проекта _____ Н. Филатов

Студент_____П. П. Полимеров

Дата:_____20____г.

9. УЧЕБНО-МЕТОДИЧЕСКОЕ ОБЕСПЕЧЕНИЕ ДИСЦИПЛИНЫ

9.1. Рекомендуемая литератураА. Основная литература

1. Основы проектирования и оборудования производств полимеров: учебное пособие / В.М. Сутягин, А.А. Ляпков, В.Г. Бондалетов. Томск: Томский политехнический университет, 2010. 432 с. Электронная библиотека Лань https://e.lanbook.com/book/99213#book_name
2. Основы проектирования химических производств и оборудования: учебник / В. И. Косинцев Томск : Изд-во Томского политехн. ун-та. 2011. -396 с. (ИБЦ РХТУ всего 30 экз).
3. В. М. Сутягин, А. А. Ляпков. Общая химическая технология полимеров: учебное пособие. Томск: Изд-во Томского политехнического университета. 2010. 208 с. Электронная библиотека Лань https://e.lanbook.com/reader/book/99211/#1

Б. Дополнительная литература

1. В.В. Киреев. Высокомолекулярные соединения : учебник для бакалавров / В. В. Киреев. М.: Издательство Юрайт, 2013. 602 с. (Серия : Бакалавр. Академический курс). Электронная библиотека Юрайт https://www.biblio-online.ru/book/vysokomolekulyarnye-soedineniya-384098
2. Технология пластических масс: учебник для студентов вузов / ред. В. В. Коршак. 3-е изд.,перераб. и доп. М. : Химия, 1985. 560с. (ИБЦ РХТУВсего 50 экз.)
3. Общая химическая технология полимеров: учебное пособие / О.Н. Кузнецова, С.Ю. Софьина.Казань: Казанский национально-исследовательский технический университет, 2010. 138 с. Электронная библиотека Лань https://e.lanbook.com/book/13298#book_name
4. Зубакова Л.Б. Руководство к выполнению дипломного проекта по специальности
«Химическая технология пластических масс»: методические указания. М.: РХТУ им. Д.И. Менделеева, 1998. 44 с. (ИБЦ РХТУ всего 24 экз.).

9.2. Рекомендуемые источники научно-технической информации

– Раздаточный иллюстративный материал к лекциям.
– Презентации к лекциям.

Научно-технические журналы:

1. Высокомолекулярные соединения ISSN 2308-1120
2. Журнал общей химии ISSN 0044-460X
3. Химическая промышленность сегодня ISSN 0023-110X
4. Пластические массы ISSN 0544-2901

Ресурсы информационно–телекоммуникационной сети Интернет:

– Российская Государственная Библиотека http://www.rsl.ru;
– Государственная публичная научно-техническая библиотека России http://www.gpntb.ru/;
– Полнотекстовая библиотека учебных и учебно-методических материалов http://window.edu.ru/;

– Сайт Федерального института промышленной собственности. Информация о патентах http://new.fips.ru/;

– Научная электронная библиотека https://elibrary.ru/defaultx.asp

– Современные технологии получения полиолефинов https://www.lyondellbasell.com/en/products-technology/technology/

– Современные технологии получения поливинилхлорида и других полимеровhttp://www.tkisrus.com/ru/publications/brochures/

9.3. Средства обеспечения освоения дисциплины

Для реализации учебной программы подготовлены следующие средства обеспечения освоения дисциплины:

– компьютерные презентации интерактивных лекций – 16, (общее число слайдов – 250);

– банк тестовых заданий для текущего контроля освоения дисциплины (общее числовопросов – 150);

– банк тестовых заданий для итогового контроля освоения дисциплины (общее числовопросов – 150).

Для освоения дисциплины используются следующие нормативные и нормативно-методические документы (обновить даты обращения):

– Федеральный закон Российской Федерации от 29.12.2012 № 273-ФЗ «Об образовании в Российской Федерации» [Электронный ресурс] – Режим доступа: http://минобрнауки.рф/документы/2974 (дата обращения: 01.06.2018).

– Федеральные государственные образовательные стандарты высшего образования // Координационный совет учебно-методических объединений и научно-методических советов высшей школы. Портал Федеральных образовательных стандартов высшего образования [Электронный ресурс] – Режим доступа: http://fgosvo.ru/fgosvpo/7/6/1 (дата обращения: 01.06.2018).

– Приказ Министерства образования и науки РФ от 23.08.2017 № 816 «Об утверждении Порядка применения организациями, осуществляющими образовательную деятельность, электронного обучения, дистанционных образовательных технологий при реализации образовательных программ» [Электронный ресурс]. Режим доступа: http://минобрнауки.рф/документы/11047 (дата обращения: 01.06.2018).

При освоении дисциплины студенты должны использовать информационные и информационно-образовательные ресурсы следующих порталов и сайтов:

– Система федеральных образовательных порталов. Система открытого образования. Консалтинговый центр ИОС ОО РФ [Электронный ресурс] – Режим доступа: http://www.openet.ru (дата обращения: 01.06.2018).

– Информационно-коммуникационные технологии в образовании. Система федеральных образовательных порталов [Электронный ресурс] – Режим доступа: http://ict.edu.ru/ (дата обращения: 01.06.2018).

– Информационная система «Единое окно доступа к образовательным ресурсам». URL:http://window.edu.ru/ (дата обращения: 01.06.2018).

– ФЭПО: соответствие требованиям ФГОС [Электронный ресурс] – Режим доступа: http://fepo.i-exam.ru/ (дата обращения: 01.06.2018).

10. МЕТОДИЧЕСКИЕ УКАЗАНИЯ ДЛЯ ОБУЧАЮЩИХСЯ

Методические рекомендации по организации учебной работы обучающегося в бакалавриате направлены на повышение ритмичности и эффективности его аудиторной и самостоятельной работы по курсу.

Учебный курс «Проектирование производств полимеров» включает 2 раздела, каждый из которых имеет определенную логическую завершенность. При изучении материала каждого раздела рекомендуется регулярное повторение законспектированного лекционного материала, а также дополнение его сведениями из литературных источников, представленных в учебной программе. При работе с указанными источниками рекомендуется составлять краткий конспект с обязательным фиксированием библиографических данных источника. Изучение материала каждого раздела заканчивается контролем его освоения в форме контрольной работы или итогового зачета с оценкой. Результаты выполнения контрольных работ оцениваются в соответствии с принятой в университете рейтинговой системой оценки знаний.

Рабочей программой дисциплины «Проектирование производств полимеров» предусмотрена самостоятельная работа студентов в объеме 132 акад. ч. Самостоятельная работапроводится с целью углубления знаний по дисциплине и предусматривает:

- чтение студентами рекомендованной литературы и усвоение теоретического материала дисциплины;
- подготовку к практическим занятиям;
- работу с Интернет-источниками;
- посещение отраслевых выставок и семинаров;
- подготовку к написанию контрольной работы и сдаче зачета с оценкой.
- подготовку, написание и защита курсового проекта.

Планирование времени на самостоятельную работу, необходимого на изучение настоящей дисциплины, студентам лучше всего осуществлять на весь период изучения, предусматривая при этом регулярное повторение пройденного материала. Материал, законспектированный на лекциях, необходимо регулярно дополнять сведениями из литературных источников, представленных в «Рабочей программе». По каждой из тем для самостоятельного изучения, приведенных в Рабочей программе дисциплины следует сначала прочитать рекомендованную литературу и при необходимости составить краткий конспект основных положений, терминов, сведений, требующих запоминания и являющихся основополагающими в этой теме и для освоения последующих разделов курса. Для расширения знаний по дисциплине рекомендуется использовать Интернет-ресурсы: и использовать материалы презентаций, рассылаемых преподавателем по электронной почте перед лекционными занятиями.

Совокупная оценка текущей работы обучающегося в бакалавриате в семестре складывается из оценок за выполнение двух контрольных работ (максимальная оценка 30 баллов за каждую). Максимальная оценка текущей работы в семестре составляет 60 баллов.

В соответствии с учебным планом изучение материала всех разделов дисциплины происходит в 7 семестре и заканчивается контролем его освоения в форме 2 контрольных работ (максимальная оценка 30 баллов за каждую контрольную работу) и завершается итоговым зачетом с оценкой. Максимальная оценка на зачете с оценкой составляет 40

баллов.

Общая оценка результатов освоения дисциплины складывается из числа баллов, набранных в семестре (контрольные и зачет с оценкой). Максимальная общая оценка всей дисциплины составляет 100 баллов.

По дисциплине предусмотрено выполнение курсового проекта.

Курсовой проект по дисциплине «Проектирование производств полимеров» включает контроль его выполнения на контрольных точках (60 баллов) и оценку за защиту курсового проекта (40 баллов). Начинать выполнение проекта надо с ознакомления с содержанием и требованиями к оформлению курсового проекта по профилю. После выбора и согласования с руководителем темы курсового проекта следует приступать к обзору литературы по промышленным способам получения заданного высокомолекулярного соединения. После этого проводят необходимые технологические расчеты. Все необходимые данные вносят в пояснительную записку (выбранная технологическая схема, материальный, объемный, тепловой и механический расчет, выбор типа оборудования и его количества). На защиту студент представляет пояснительную записку и чертежи реактора и технологической схемы производства. Комиссия из двух преподавателей оценивает качество описания технологии, выбранной технологической схемы и инженерных расчетов. Итоговое количество баллов может быть снижено из-за неточностей в оформлении пояснительной записки, ошибок в расчетах и при ответах на вопросы.

11. МЕТОДИЧЕСКИЕ УКАЗАНИЯ ДЛЯ ПРЕПОДАВАТЕЛЕЙ

Дисциплина «Проектирование производств полимеров» изучается в 7 семестре бакалавриата.

При подготовке и проведении занятий преподаватель должен ориентироваться на то, что студенты, обучающиеся в бакалавриате, имеют общую подготовку по общенаучным, общеинженерным дисциплинам и основным профессиональным дисциплинам профиля, в объеме, предусмотренном учебным планом бакалавриата, а также опыт восприятия и конспектирования изучаемого материала. В связи с этим материал курса должен опираться на полученные знания и быть ориентирован их расширение и углубление в соответствии с современными теоретическими представлениями и технологическими новациями. Обучение студентов может быть организовано как в виде традиционных лекций и практических занятий, так и научной дискуссии, которая помогает приобрести навыки и умения обосновывать круг рассматриваемых вопросов, формулировать главные положения, определения и практические выводы из теоретических положений. На занятиях должна прослеживаться взаимосвязь рассматриваемых вопросов с ранее изученным материалом.

Основной задачей преподавателя, ведущего занятия по дисциплине «Проектирование производств полимеров», является формирование у студентов компетенций в области общей химической технологии получения промышленных марок полимеров, аппаратурного оформления таких технологических процессов и их проектирования. Преподаватель должен акцентировать внимание студентов на общих вопросах посвященных физикохимии высокомолекулярных соединений, химической технологии полимеров и оборудованию используемому для химических производств промышленных марок полимеров. При выборе материала для занятий желательно обращаться к опыту

ведущих зарубежных и отечественных научно-исследовательских центров, научно-производственных фирм и предприятий, использовать их научные, информационные и рекламные материалы и проводить их сравнительный анализ.

Основной задачей преподавателей, ведущих занятия по дисциплине «Проектирование производств полимеров», является выработка у обучающегося понимания необходимости знания предмета как основы его дальнейшей работы инженером в области производства высокомолекулярных соединений.

В вводной лекции курса следует остановиться на общих правилах проектирования производств полимеров, основных этапах проектирования промышленных процессов получения полимеров.

В разделе 1 «Схема производства и технологические расчеты» необходимо рассмотреть различные подходы к составлению материальных балансов получения высокомолекулярных соединений по цепному и ступенчатому механизмам. В разделе 2 «Основы проектирования производств полимеров» необходимо обратить внимание обучающихся на состав и правила разработки технологических регламентов производства и технических условий.

На практических занятиях следует уделить внимание закреплению навыков проведения технологических расчетов. При рассмотрении процессов на различных переделах технологий следует обращаться к знаниям студентов, полученных ими в бакалавриате при изучении предшествующих дисциплин.

Необходимой компонентой лекционных и практических занятий по курсу является широкое использование наглядных пособий и иллюстративного материала, в том числе с применением компьютерной техники. Наглядные пособия представляют собой альбом технологических схем, а также каталоги фирм и предприятий с описанием основного вида и характеристик изделий из них. Иллюстративный материал включает презентации по разделам курса, выполненные с использованием различных программных продуктов (например, Power Point в составе Microsoft Office). Для демонстрации иллюстративного материала рекомендуется использование мультимедиа.

При проведении занятий преподаватель может рекомендовать студентам проработку дополнительной литературы по тематике занятия, организуя ее обсуждение на практических занятиях, формирует у студентов навык к самостоятельной работе с разнообразными литературными источниками.

По дисциплине предусмотрено выполнение курсового проекта.

Курсовой проект (КП) по курсу «Проектирование производств полимеров» выполняется студентами после изучения 1 раздела курса и имеет целью расширение и углубление знаний в области технологии и оборудования производств полимеров, приобретение навыков самостоятельной работы по проектированию технологических линий, а также подготовку студентов к последующему выполнению квалификационной работы.

При выполнении КП студент должен максимально использовать передовые достижения науки и техники, правильно применять полученные в ходе изучения специальных дисциплин теоретические знания, показать умение пользоваться специальной и справочной литературой.

Задания на выполнение КП должны быть выданы каждому студенту на первой

неделе семестра. Занятия со студентами рекомендуется вести по смешанной схеме, чередуя лекционный материал по методам выполнения того или иного раздела КСР с индивидуальнымиконсультациями студентов по результатам выполнения раздела.

Защиту КП рекомендуется осуществлять комиссией, состоящей из 2 – 3 преподавателей.

Оценка КП производится с учетом:

– качества и полноты представления результатов курсовой студенческой работы;

– правильности и полноты ответов на вопросы по теме работы.

12. ПЕРЕЧЕНЬ ИНФОРМАЦИОННЫХ ТЕХНОЛОГИЙ, ИСПОЛЬЗУЕМЫХ В ОБРАЗОВАТЕЛЬНОМ ПРОЦЕССЕ

Информационную поддержку изучения дисциплины осуществляет Информационно- библиотечный центр (ИБЦ) РХТУ им. Д.И. Менделеева, который обеспечивает обучающихся основной учебной, учебно-методической и научной литературой, необходимой для организации образовательного процесса по дисциплине. Общий объем многоотраслевого фонда ИБЦ на 01.01.2018 составляет 1 699 196 экз.

Фонд ИБЦ располагает учебной, учебно-методической и научно-технической литературой в форме печатных и электронных изданий, а также включает официальные, справочно- библиографические, специализированные отечественные и зарубежные периодические и информационные издания. ИБЦ обеспечивает доступ к профессиональным базам данных, информационным, справочным и поисковым системам.

Каждый обучающийся обеспечен свободным доступом из любой точки, в которой имеется доступ к сети Интернет и к электронно-библиотечной системе (ЭБС) Университета, которая содержит различные издания по основным изучаемым дисциплинам и сформирована по согласованию с правообладателями учебной и учебно-методической литературы.

Для более полного и оперативного справочно-библиографического и информационного обслуживания в ИБЦ реализована технология Электронной доставки документов.

Электронные информационные ресурсы, используемые в процессе обучения

№	Электронный ресурс	Принадлежность ресурса, ссылка на сайт ЭБС, количествоключей	Характеристика библиотечного фонда, к которому предоставляется доступ
1	*2*	*3*	*4*
1.	ЭБС «Лань»	Принадлежность – сторонняя. ООО «Издательство «Лань». Ссылка на сайт ЭБС – https://e.lanbook.com/ Количество ключей – доступ для всех пользователей РХТУ с любого компьютера.	Ресурс включает в себя как электронные версии книг издательства «Лань» и других ведущих издательств учебной литературы, так и электронные версии периодических изданий по естественным и техническим наукам.
2.	Электронно-библиотечная система ИБЦ РХТУ им. Д.И. Менделеева (набазе АИБС «Ирбис»)	Принадлежность – собственная. РХТУ им. Д.И. Менделеева. Ссылка на сайт ЭБС – http://lib.muctr.ru/. Доступ для пользователей РХТУ с любого компьютера.	Электронные версии учебных и научных изданий авторовРХТУ
3.	American Chemical Society	Принадлежность – сторонняя Реквизиты сублицензионного договора – ГПНТБ России, Договор № ACS /130 от 01.03.2017 г. Ссылка на сайт – https://www.acs.org/content/acs/en.html Количество ключей - доступ для пользователей РХТУ по ip-адресам неограничен до 31.12.2017 г.	Коллекция журналов по химиии химической технологии Core + издательства American Chemical Society
4.	Электронная версия Реферативного журнала «ХИМИЯ» на CD	Локальный доступ с компьютеров ИБЦ.	Реферативный журнал (РЖ) "Химия", публикует рефераты, аннотации, библиографические описания книг и статей из журналов и сборников, материалов научных конференций

5.	БД ВИНИТИРАН	Принадлежность сторонняя. ФГБУН ВИНИТИ Ссылка на сайт – http://www2.viniti.ru/ Количество ключей – доступ к ресурсу локальный, обеспечивается сотрудниками ИБЦ.	База данных (БД) ВИНИТИ РАН - крупнейшая в России по естественным, точным и техническим наукам. Общий объем БД - более 28 млн. документов. БД формируется по материалам периодических изданий, книг, фирменных изданий, материалов конференций, тезисов, патентов, нормативных документов, депонированных научных работ, 30 % которых составляют российские источники.
6.	ЭБС «Научно-электронная библиотека eLibrary.ru»	Ссылка на сайт –http://elibrary.ru Количество ключей – доступ для пользователей РХТУ по ip-адресам неограничен.	Электронные издания, электронные версии периодических или непериодических изданий
7.	Royal Society of Chemistry (Королевское Химическое общество)	Принадлежность – сторонняя Договор с РФФИ –б/п (как грантодержатели) Письмо РФФИ № 779 от 16.09.2016 Количество ключей - доступ для пользователей РХТУ по ip-адресам неограничен. http://pubs.rsc.org/ до 31.12.2017	Коллекция включает 44 журнала. Тематика: органическая, аналитическая, физическая химия, биохимия, электрохимия, химические технологии.
8.	Springer	Ссылка на сайт – http://link.springer.com/ Доступ для пользователей РХТУ по ip-адресам.	Электронные научные информационные ресурсы издательства Springer.
9.	Scopus	Принадлежность сторонняя ГПНТБ, Ссылка на сайт – http://www.scopus.com Доступ для пользователей РХТУ по ip-адресам неограничен.	Мультидисциплинарная реферативная и наукометрическая база данных издательства ELSEVIER

13. МАТЕРИАЛЬНО-ТЕХНИЧЕСКОЕ ОБЕСПЕЧЕНИЕ ДИСЦИПЛИНЫ

В соответствии с учебным планом занятия по дисциплине «Проектирование производств полимеров» проводятся в форме лекций и самостоятельной работы обучающегося.

13.1. Оборудование необходимое в образовательном процессе

Для лекций и практических занятий: лекционная учебная аудитория, оборудованная электронными средствами демонстрации (компьютер со средствами звуковоспроизведения, проектор, экран) и учебной мебелью; библиотека, имеющая рабочие компьютерные места для студентов, оснащенные компьютерами с доступом к базам данных и выходом в Интернет.

13.2. Учебно-наглядные пособия

Информационно-методические материалы: учебные пособия по дисциплине.

13.3. Компьютеры, информационно-телекоммуникационные сети, аппаратно-программные и аудиовизуальные средства

Персональные компьютеры и ноутбуки укомплектованные проигрывателями CD и DVD, принтерами и программными средствами; проекторы и экраны; копировальные аппараты; локальная сеть с выходом в Интернет.

13.4. Печатные и электронные образовательные и информационные ресурсы

Информационно-методические материалы: учебные пособия по дисциплине.

Электронные образовательные ресурсы: учебно-методические разработки; кафедральная библиотека изданий и диссертационных работ, выполненных аспирантами и сотрудниками кафедры.

13.5. Перечень лицензионного программного обеспечения

№ п/п	Наименование программного продукта	Реквизиты договора поставки	Количество лицензий	Срок окончания действия лицензии
1	Операционная система Microsoft Windows 10 Education (Russian)	Подписка Microsoft Azure Dev Tools for Teaching, соглашение ICM-167819 от 24.12.2018 г., действительно до 28.01.2021 г., счет IM83988 от 22.01.2020 г.	50	28.01.2021 г.
2	Графический редактор Microsoft Visio Professional 2019 (Russian)	Подписка Microsoft Azure Dev Tools for Teaching, соглашение ICM-	50	28.01.2021 г.

		167819 от 24.12.2018 г., действительно до 28.01.2021 г., счет IM83988 от 22.01.2020 г.		
3	Пакет офисных программ (текстовый редактор, табличный процессор, редактор презентаций) Libre Office	Не предусмотрен (бесплатное программное обеспечение, свободно распространяемое в соответствии с условиями лицензии Mozilla Public License, version 2.0)	не ограничено в соответствии с условиями лицензии Mozilla Public License, version 2.0	бессрочная в соответствии с условиями лицензии Mozilla Public License, version 2.0
4	Kaspersky Endpoint Security 10 для Windows	Контракт от 24.12.2018 № 126-152ЭА/2018	50	22.12.2020

14. ТРЕБОВАНИЯ К ОЦЕНКЕ КАЧЕСТВА ОСВОЕНИЯ ПРОГРАММЫ

Наименованиеразделов	**Основные показатели оценки**	**Формы и методы контроля и оценки**
Раздел 1. **Схема производства и технологические расчеты.**	*Знает*: – принципы построения технологических схем и методы проектирования технологических процессов производства высокомолекулярных соединений и пластических масс на их основе; – основные направления научно-технического развития процессов производства полимеров; – основное технологическое оборудование процессов производства полимеров, принцип работы и его технологическийрасчет; – нормативы расхода сырья, материалов, топлива, энергии для различных производств полимеров. *Умеет*: – составить план размещения	Оценка за контрольную работу № 1 и 2 (7 семестр). Зачет с оценкой(7 семестр)

	оборудования, рассчитать производственные мощности, загрузку оборудования и экономическую эффективность проектируемых технологических процессов; – разрабатывать проектную и рабочую техническую документацию; – построить технологическую схему производства полимера; – проводить производственный контроль параметров технологического процесса и качества готовой продукции. *Владеет*: – современными представлениями о передовых технологиях и оборудовании процессовпроизводства полимеров; – принципами управления действующими технологическими процессами производства полимеров в соответствии с требованиями технологического регламента; – общими принципами аппаратурного оформления современных процессов получения полимеров; – основами проектирования современных технологических процессов производства полимеров.	

Раздел 2. **Основы проектирования производств полимеров.**	*Знает*: – принципы построения технологических схем и методы проектирования технологических процессов производства высокомолекулярных соединений и пластических масс на их основе; – основные направления научно-технического развития процессов производства полимеров; – основные требования организации труда при проектировании технологических процессов. *Умеет*: – разрабатывать проектную и рабочую техническую документацию; – построить технологическую схему производства полимера. *Владеет*: – современными представлениями о передовых технологиях и оборудовании процессовпроизводства полимеров; – принципами управления действующими технологическими процессами производства полимеров в соответствии с требованиями технологического регламента; – основами проектирования современных технологических процессов производства полимеров.	Зачет с оценкой(7 семестр)

15. ОСОБЕННОСТИ ОРГАНИЗАЦИИ ОБРАЗОВАТЕЛЬНОГО ПРОЦЕССА ДЛЯ ИНВАЛИДОВ И ЛИЦ С ОГРАНИЧЕННЫМИ ВОЗМОЖНОСТЯМИ ЗДОРОВЬЯ

Обучение инвалидов и лиц с ограниченными возможностями здоровья осуществляется в соответствии с:

− Порядком организации и осуществления образовательной деятельности по образовательным программам – программам бакалавриата, программам специалитета, программам магистратуры (Приказ Минобрнауки РФ от 05.04.2017 № 301);

− Положением о Порядке организации и осуществления образовательной деятельности по образовательным программам – программам бакалавриата, программам специалитета, программам магистратуры в Российском химико-технологическом университете имени Д.И. Менделеева (утв. решением Ученого совета университета от

28.06.2017, протокол № 9);

− Методическими рекомендациями по организации образовательного процесса для обучения инвалидов и лиц с ограниченными возможностями здоровья в образовательных организациях высшего образования, в том числе оснащенности образовательного процесса (утверждены заместителем Министра образования и науки РФ А.А. Климовым от 08.04.2014 № АК-44/05вн).

Министерство науки и высшего образования Российской Федерации
Федеральное государственное бюджетное образовательное учреждение
высшего образования
«Российский химико-технологический университет
имени Д.И. Менделеева»

«УТВЕРЖДАЮ»
Ректор РХТУ им. Д.И. Менделеева
_____ А.Г. Мажуга
31 июня 2019 г.

РАБОЧАЯ ПРОГРАММА

дисциплины
Основы проектирования производств переработки полимеров

Б1.В.ДВ.05.02

направление подготовки: 18.03.01 «Химическая технология»
профиль: «Технология и переработка полимеров»
квалификация: бакалавр

Программа одобрена
Методической комиссией
РХТУ им. Д.И. Менделеева
«31» мая 2019 г.

Председатель _____ Н.А. Макаров

Москва, 2019 г.

Программа составлена
к.х.н., доцентом кафедра
технологии переработки пластмасс
Тихоновым Н. Н.

Программа утверждена на заседании кафедры технологии переработки пластмасс «29» мая 2019 г., протокол № 9

СОДЕРЖАНИЕ

1.	Цели и задачи дисциплины	4
2.	Требования к результатам освоения дисциплины	5
3.	Объем дисциплины и виды учебной работы	6
4.	Содержание дисциплины	6
4.1.	Разделы дисциплины и виды занятий	6
4.2.	Содержание разделов дисциплины	7
5.	Соответствие содержания требованиям к результатам освоения дисциплины	9
6.	Практические и лабораторные занятия	10
7.	Самостоятельная работа	10
8.	Оценочные средства для контроля освоения дисциплины	12
8.1.	Примерная тематика расчетно-графических работ	12
8.2	Примерная тематика Дисциплинаовых проектов	13
9.	Учебно-методическое обеспечение дисциплины	15
9.1	Рекомендуемая литература	15
9.2	Рекомендуемые источники научно-технической информации	15
9.3	Средства обеспечения освоения дисциплины	16
10.	Методические указания для обучающихся	17
11.	Методические указания для преподавателей	17
12.	Перечень информационных технологий, используемых в образовательном процессе	18
13.	Материально-техническое обеспечение дисциплины	19
13.1	Оборудование, необходимое в образовательном процессе:	19
13.5	Перечень лицензионного программного обеспечения	19
14.	Требования к оценке качества освоения программы	20
15.	Особенности организации образовательного процесса для инвалидов и лиц с ограниченными возможностями здоровья	22

1. ЦЕЛИ И ЗАДАЧИ ДИСЦИПЛИНЫ

Программа составлена в соответствии с требованиями Государственного образовательного стандарта (ГОС ВПО) для направления подготовки бакалавров 18.03.01 «Химическая технология», рекомендаций методической комиссии РХТУ им. Д.И. Менделеева и накопленного опыта преподавания предмета кафедрой технологии переработки пластмасс РХТУ.

Целью дисциплины «Основы проектирования производств переработки полимеров» является формирование у обучающихся знаний об особенностях проектирования и технологического и аппаратурного оформления современных производств переработки полимеров, взаимосвязи конструктивного решений производственных зданий и помещений с характером технологических процессов и используемым оборудованием проектируемого производства, особенностях решения экологических аспектов при проектировании и строительстве современных производств переработки пластмасс, обучение инженерному мышлению и использованию знаний в практической деятельности.

Предмет изучения дисциплины составляют: основные закономерности проектирования технологических процессов переработки пластмасс; современное аппаратурное оформление процессов формования изделий из полимерных материалов; общие закономерности выбора технологического оборудования для конкретных производственных процессов и наполнение этим оборудованием технологических схем проектируемых процессов.

Дисциплина базируется на комплекс знаний, полученных студентами при изучении предшествующих дисциплин специализации.

Цели и задачи Курса достигаются с помощью:

– ознакомления студентов бакалавриата с основами и общими закономерностями проектирования производственных процессов;

– ознакомления с современным оформлением технологических схем основных процессов переработки полимеров;

– ознакомления с особенностями расчета производственных мощностей процессов переработки полимеров.

– ознакомления с особенностями промышленного строительства производственных зданий и помещений и общими закономерностями размещением в них технологического оборудования;

– ознакомление с особенностях решения экологических аспектов при проектировании и строительстве современных производств переработки пластмасс.

Дисциплина «Основы проектирования производств переработки полимеров» относится к дисциплинам по выбору вариативной части программы подготовки бакалавров и читается в 7 семестре. Контроль успеваемости студентов ведется по принятой в университете рейтинговой системе и заканчивается сдачей зачета с оценкой. Программа рассчитана на изучение Курса в течение одного семестра.

2. ТРЕБОВАНИЯ К РЕЗУЛЬТАТАМ ОСВОЕНИЯ ДИСЦИПЛИНЫ «ОСНОВЫ ПРОЕКТИРОВАНИЯ ПРОИЗВОДСТВ ПЕРЕРАБОТКИ ПОЛИМЕРОВ»

Дисциплина «Основы проектирования производств переработки полимеров» (Б1.В.ДВ.05.01)относится к дисциплинам профессионального цикла и базируется на компетенциях, полученных при изучении дисциплин «Процессы и аппараты химической технологии», «Общая химическая технология», «Системы управления химико-технологическими процессами», «Проектирование процессов и аппаратов химической технологии».

Изучение курса «Основы проектирования производств переработки полимеров» при подготовке бакалавров по направлению «Химическая технология» направлено на приобретение следующих компетенций:

- способность принимать конкретные технические решения при разработке технологических процессов, выбирать технические средства и технологии с учетом экологических последствий их применения (**ПК-4**);
- способность использовать правила техники безопасности, производственной санитарии, пожарной безопасности и нормы охраны труда, измерять и оценивать параметры производственного микроклимата, уровня запыленности и загазованности, шума, и вибрации, освещенности рабочих мест (**ПК-5**).

После изучения Курса «Технология и оборудование процессов переработки полимеров» обучающийся должен:

Знать:

- современные требования к аппаратурному оформлению основных процессов производства изделий из пластмасс;
- основы проектирования базовых процессов производства изделий из пластмасс;
- экологические особенности проектирования современных производств переработки пластмасс.

Уметь:

- составлять и анализировать технологические схемы основных процессов переработки пластмасс, уметь их оптимизировать и наполнять передовым современным оборудованием;
- выбирать оборудование для конкретных технологических процессов с учётом особенностей химических и физико-химических свойств полимерных материалов.

Владеть:

- общими принципами оптимизации аппаратурного оформления современных процессов переработки полимеров;
- основами проектирования современных технологических процессов производства изделий из полимеров.

3. ОБЪЕМ ДИСЦИПЛИНЫ И ВИДЫ УЧЕБНОЙ РАБОТЫ.

Виды учебной работы	Объем	
	В зачетных единицах	В академ. часах
Общая трудоемкость дисциплины по учебному плану	**5,0**	**180**
Контактный часы:	**1,34**	**48,2**
Лекции	0,89	32
Курсовой проект	0,44	16
Контактная самостоятельная работа	0,005	0,2
Самостоятельная работа	**3,66**	**131,8**
Вид контроля:	**зачет с оценкой / курсовой проект**	

Виды учебной работы	Объем	
	В зачетных единицах	В астроном. часах
Общая трудоемкость дисциплины по учебному плану	**5,0**	**135**
Контактный часы:	**1,34**	**36,15**
Лекции	0,89	24
Курсовой проект	0,44	12
Контактная самостоятельная работа	0,005	0,15
Самостоятельная работа	**3,66**	**98,85**
Вид контроля:	**зачет с оценкой / курсовой проект**	

4. СОДЕРЖАНИЕ ДИСЦИПЛИНЫ.

4.1. Разделы дисциплины и виды занятий для магистрантов очного отделения

№ п/п	Наименование раздела	Академ. асы	
		Лекции	Самостоят. работа
1	Анализ современных технологических процессов переработки полимеров.	1	-
2	Общие вопросы организации проектирования производств по переработке полимеров.	3	10

3	Технологическое и аппаратурное оформление современных процессов производства изделий из полимеров.	8	40
4	Производственные мощности.	4	40
5	Нормирование расхода полимерных материалов.	4	10
6	Основы строительства промышленных зданий.	4	10
7	Основные компоновочные решения размещения технологического оборудования производств переработки пластмасс.	4	12
8	Санитарные и экологические требования к современным производствам переработки полимеров.	4	10
	Курсовой проект	**16**	
		32	**132**
	ИТОГО	**180**	

4.2. Содержание разделов дисциплины

Раздел 1. Анализ современных технологических процессов переработки пластмасс.

Введение.

Классификация и общий анализ процессов переработки пластмасс.

Выбор метода переработки в зависимости от свойств материала, назначения изделия, его конфигурации и тиражности.

Общая схема организации процессов производства изделий из пластмасс. Основные и вспомогательные процессы.

Раздел 2. Общие вопросы организации проектирования производств по переработке полимеров.

Основные понятия и определения.

Содержание проекта промышленного предприятия.

Технико-экономическое обоснование инвестиций (ТЭО).

Основные исходные данные для проектирования.

Выбор площадки для строительства предприятия.

Задание на проектирование.

Общие принципы организации проектных работ

Порядок согласования проектной документации

Раздел 3. Технологическое и аппаратурное оформление современных процессов производства изделий из полимеров.

Производство изделий из термопластов методом литья под

давлением.
Производство профильно-погонажных изделий из гранулированных термопластов методом экструзии.
Производство пленок, листов, труб
Производство профильно-погонажных изделий из поливинилхлорида.
Производство деталей трубопроводов.
Производство пленок на основе поливинилхлорида методом каландрования.
Производство объемных изделий методом экструзии с раздувом.
Производство изделий методом термоформования.
Производство изделий из реактопластов методом прессования.

Раздел 4. Производственные мощности.

Общее понятие производственной мощности предприятия, размерность.
Методы расчёта количества основного технологического оборудования необходимого для реализации заданной производственной мощности для базовых методов переработки полимеров**.**
Укрупненные методы расчета.
Выбор основного технологического оборудования для базовых методов переработки полимеров**.**

Раздел 5. Нормирование расхода полимерных материалов.

Типовая структура норм расхода полимерных материалов.
Факторы, влияющие на величину норм расхода пластических масс.
Расчет расхода пластмасс при производстве изделий литьем под давлением.
Расчет расхода пластмасс при производстве изделий прессованием.
Расчет расхода пластмасс при производстве изделий экструзией
Расчет расхода пластмасс при производстве изделий раздувом экструдированных заготовок.
Расчет расхода листовых материалов при производстве изделий пневмо- и вакуум-формованием.
Расчет расхода полимера при производстве изделий каландрованием.
Материальный баланс производства.
Энергообеспечение производств изделий из пластмасс.

Раздел 6. Основы строительства промышленных зданий.

Генеральный план предприятия.
Санитарно-защитная зона.
Требования к производственным зданиям и их классификация.
Основные размерные и конструктивные характеристики промышленных зданий.

Конструктивные элементы зданий и принципы их проектирования.
Освещение, вентиляция и отопление.
Водоснабжение и водоотведение (канализация).
Каркасное строительство с использованием быстровозводимых металлоконструкций.

Раздел 7. Основные компоновочные решения размещения технологического оборудования производств переработки пластмасс.

Расчет площадей и компоновка основных и вспомогательных помещений цеха.
Разработка схемы размещения технологического оборудования.
Организация рабочих мест.
Внутрицеховой транспорт.

Раздел 8. Санитарные и экологические требования к современным производствам переработки полимеров.

Охрана окружающей среды при переработке полимеров.
Охрана труда в процессах переработки полимеров

5. СООТВЕТСТВИЕ СОДЕРЖАНИЯ ТРЕБОВАНИЯМ К РЕЗУЛЬТАТАМ ОСВОЕНИЯ ДИСЦИПЛИНЫ.

№	В результате освоения дисциплины обучающийся должен:	Раздел 1	Раздел 2	Раздел 3	Раздел 4	Раздел 5	Раздел 6	Раздел 7	Раздел 8
	Знать:								
1	– современные требования к аппаратурному оформлению основных процессов производства изделий из пластмасс	+		+					
2	– основы проектирования базовых процессов производства изделий из пластмасс;	+	+	+	+	+	+	+	+
3	– экологические особенности проектирования современных производств переработки пластмасс.	+						+	+
	Уметь:								

4	– составлять и анализировать технологические схемы основных процессов переработки пластмасс, уметь их оптимизировать и наполнять передовым современным оборудованием;	+		+				+	
5	– выбирать оборудование для конкретных технологических процессов с учётом особенностей химических и физико-химических свойств полимерных материалов.	+		+	+				
	Владеть:								
6	– общими принципами оптимизации аппаратурного оформления современных процессов переработки полимеров;	+		+	+			+	
7	– основами проектирования современных технологических процессов производства изделий из полимеров.	+	+	+	+	+	+	+	+
	Профессиональные компетенции:								
8	– способность принимать конкретные технические решения при разработке технологических процессов, выбирать технические средства и технологии с учетом экологических последствий их применения (**ПК-4**);	+	+	+	+	+	+	+	+

9	− способность использовать правила техники безопасности, производственной санитарии, пожарной безопасности и нормы охраны труда, измерять и оценивать параметры производственного микроклимата, уровня запыленности и загазованности, шума, и вибрации, освещенности рабочих мест (**ПК-5**).							+	+

6. ПРАКТИЧЕСКИЕ И ЛАБОРАТОРНЫЕ ЗАНЯТИЯ.

7. САМОСТОЯТЕЛЬНАЯ РАБОТА.

Рабочей программой дисциплины ***«Основы проектирования производств переработки полимеров»*** предусмотрена самостоятельная работа студента бакалавриата в объеме 132 ч. в _ семестре. Самостоятельная работа проводится с целью углубления знаний по дисциплине и предусматривает:

− ознакомление и проработку рекомендованной литературы, работу с электронно-библиотечными системами, включая переводы публикаций из научных журналов, цитируемых в базах Scopus, Web of Science, Chemical Abstracts, РИНЦ по следующим темам:

Выбор метода переработки в зависимости от свойств материала, назначения изделия, его конфигурации и тиражности.

Технико-экономическое обоснование проекта (ТЭО).

Основные исходные данные для проектирования.

Составление задания на проектирование.

Технологическое и аппаратурное оформление производства изделий из термопластов методом литья под давлением

Технологическое и аппаратурное оформление производства профильно-погонажных изделий из термопластов методом экструзии

Технологическое и аппаратурное оформление производства изделий методом термоформования.

Технологическое и аппаратурное оформление производства изделий из реактопластов методом прессования.

Технологическое и аппаратурное оформление производства пленок на основе поливинилхлорида методом каландрования.

Методы расчёта количества основного технологического оборудования необходимого для реализации заданной производственной мощности для базовых методов переработки полимеров.

Выбор основного технологического оборудования для базовых методов переработки полимеров**.**

Расчет расхода полимеров при переработке базовыми методами.

Материальный баланс производства.

Основные размерные и конструктивные характеристики промышленных зданий.

Расчет площадей и компоновка основных и вспомогательных помещений цеха.

Разработка схемы размещения технологического оборудования.

Охрана окружающей среды при переработке полимеров.

- посещение отраслевых выставок и семинаров;
- участие в семинарах РХТУ им. И. Менделеева по тематике Курса;
- подготовку и выполнение расчетно-графических работ по тематике Курса;
- подготовку и выполнение Дисциплинаовых проектов по тематике производственной практики;
- подготовку к сдаче ***зачета с оценкой*** (7 семестрпо Дисциплинау.

Планирование времени на самостоятельную работу, необходимого на изучение дисциплины, студентам лучше всего осуществлять на весь период изучения, предусматривая при этом регулярное повторение пройденного материала. Материал, законспектированный на лекциях, необходимо регулярно дополнять сведениями из литературных источников**,** представленных в учебной программе. При работе с указанными источниками рекомендуется составлять краткий конспект материала, с обязательным фиксированием библиографических данных источника

8. ОЦЕНОЧНЫЕ СРЕДСТВА ДЛЯ КОНТРОЛЯ ОСВОЕНИЯ ДИСЦИПЛИНЫ

8.1. Примерная тематика расчетно-графических работ.

№	Перечень примерных тем расчетно-графических работ.
1	Цех по производству из пластмасс методом литья под давлением изделий бытового назначения мощностью 1000 т/год
2	Цех по производству комплектующих изделий из пластмасс методом литья под давлением для автомобиля «Рено»
3	Цех по производству комплектующих изделий из пластмасс

	методом литья под давлением для аудио- видеотехники мощностью 800 т/год
4	Цех по производству одноразовых шприцов из ПП мощностью 1200 т/год
5	Цех по производству из пластмасс методом прессования изделий электротехнического назначения мощностью 1500 т/год
6	Цех по производству одноразовой посуды из ПП методом литья под давлением мощностью 800 т/год
7	Цех по производству декоративной плёнки из ПЭ методом экструзии мощностью 1500 т/год
8	Цех по производству тары для моющих жидкостей из ПЭ мощностью 1000 т/год
9	Цех по производству из пластмасс методом прессования изделий бытового назначения мощностью 1200 т/год
10	Цех по производству из пластмасс методом прессования изделий для автотракторной техники мощностью 2000 т/год
11	Цех по производству труб из ПП для горячего водоснабжения мощностью 8000 т/год
12	Цех по производству труб из ПВХ мощностью 10 000 т/год
13	Цех по производству методом экструзии упаковочной плёнки пищевого назначения из ПЭ мощностью 1000 т/год
14	Цех по производству методом экструзии плёнки сельскохозяйственного назначения из ПЭ мощностью 2000 т/год
15	Цех по производству листов (0,5; 1; мм) из АБС для электротехнической промышленности мощностью 1000 т/год
16	Цех по производству листов для одноразовой посуды из ПП мощностью 2000 т/год
17	Цех по производству листов из АБС для наружной рекламы методом экструзии мощностью 1500 т/год
18	Цех по производству преформ для напитков ёмкостью: 1,0;1,5; 2 л из ПЭТФ мощностью 1000 т/год
19	Цех по производству декоративной плёнки из ПЭ методом экструзии мощностью 1000 т/год
20	Цех по производству упаковочных пакетов из ПЭ мощностью 800 т/год
21	Цех по производству соединительных деталей для трубопроводов из ПВХ методом литья под давлением мощностью 2000 т/год
22	Цех по производству гофрошлангов (гофрированных труб) из ПВХ мощностью 2500 т/год
23	Цех по производству игрушек из термопластов методом литья под давлением мощностью 600 т/год
24	Цех по производству канистр для нефтепродуктов методом экструзии с оаздувом мощностью 1000т/год

Задание на выполнение расчетно-графической работы выдается преподавателем в начале 7 семестра.
Промежуточный контроль выполнения осуществляется поэтапно систематически через 2 недели по календарному графику обучения.

Содержание РГР:

Этап	Содержание этапа.
1	Разработка технологической схемы процесса (на формате А4) с по стадийным описанием.
2	Выбор и расчет количества основного оборудования.
3	Составление и расчет материального баланса по одному из используемых полимерных продуктов.
4	Расчет площадей необходимых для размещения производства и конструктивных параметров здания цеха.
5	Составление плана цеха, выбор схемы и размещение оборудования
6	Мероприятия по охране окружающей среды при работе проектируемого производства

8.2. Примерная тематика Дисциплинаовых проектов.

Тематика Дисциплинаовых проектов персонифицирована, составляется ежегодно с учетом задействованных в текущем учебном году баз производственной практики и учитывает специфику технологических процессов с которыми студенты проходят ознакомление в период прохождения производственной практики на передовых действующих предприятиях отрасли.

№	Перечень примерных тем Дисциплинаовых проектов.
1	Спроектировать цех по производству листов для одноразовой посуды из ПП мощностью 3000 т/год
2	Спроектировать цех по производству труб из ПП для горячего водоснабжения мощностью 8000 т/год
3	Спроектировать цех по производству одноразовых шприцов из ПП мощностью 1200 т/год
4	Спроектировать цех по производству одноразовой посуды из ПП методом литья под давлением мощностью 800 т/год
5	Спроектировать цех по производству высоковольтных кабелей из ПВХ мощностью 3000 т/год
6	Спроектировать цех по производствуканализационных труб из поливинилхлорида мощностью 10 000 т/год.
7	Спроектировать цех по производству оконного профиля из поливинилхлорида мощностью 8 000 т/год.
8	Спроектировать цех по производству декоративных панелей из поливинилхлорида мощностью 8 000 т/год.

9	Спроектировать цех по производству металлополимерных труб из полипропилена для горячего водоснабжения мощностью 6 000 т/год.
10	Спроектировать цех по производству одноразовой упаковки пищевых продуктов из вспененного полистирола мощностью 500 т/год.
11	Спроектировать цех по производству двухслойных гофрированных труб из полипропилена мощностью 8 000 т/год.
12	Спроектировать цех по производству паркета-ламината мощностью 20 000 т/год.
13	Спроектировать цех по производству декоративно-бумажных пластиков мощностью 10 000 т/год.
14	Спроектировать цех по производству листов из вспененного поливинилхлорида мощностью 8 000 т/год.
15	Спроектировать цех по производству биаксиально-ориентированной пленки из полиэтилентерифталата мощностью 10 000 т/год.
16	Спроектировать цех по производству кабельных изделий из сшитого полиэтилена мощностью 8 000 т/год.
17	Спроектировать цех по производству композиционных материалов из термопластичных полимеров мощностью 5000 т/год
18	Спроектировать цех по производству детских игрушек из термопластичных полимеров методом литья под давлением мощностью 8 000 т/год.
19	Спроектировать цех по производству подоконника из поливинилхлорида мощностью 10 000 т/год.
20	Спроектировать цех по производству преформ из ПЭТФ для напитков мощностью 1000 т/год

Объем Дисциплинаового поекта, порядок его оформления и защиты определены в учебно-методическом пособием кафедры:
«Дисциплинаовое проектирование по технологии переработки пластмасс и эластомеров» сост. М. А. Шерышев, Н. Н. Тихонов; – М.: РХТУ им. Д. И. Менделеева, 2010.

Зачет с оценкой по дисциплине **«Основы проектирования производств переработки полимеров»** проводится в 7 семестре и включает итоговые результаты контроля выполнения и защиты расчетно-графической работы. Выполнение и защита каждого этапа РГР оцениваются из максимальной оценки 20 баллов.

9. УЧЕБНО-МЕТОДИЧЕСКОЕ ОБЕСПЕЧЕНИЕ ДИСЦИПЛИНЫ.

9.1. Рекомендуемая литература

А. Основная литература

1. Основы проектирования производств переработки полимеров: учеб. пособие / Н. Н. Тихонов, М. А. Шерышев. – М.: РХТУ им. Д. И. Менделеева, 2013. – 280 с.
2. Технология и оборудование современных процессов переработки полимеров: в 2 ч. Ч. I: учеб. пособие / Н. Н. Тихонов. – М.: РХТУ им. Д. И. Менделеева, 2017. – 212 с.
3. Технология и оборудование современных процессов переработки полимеров: в 2 ч. Ч. II: учеб. пособие / Н. Н. Тихонов. – М.: РХТУ им. Д. И. Менделеева, 2017. – 236 с.
4. Оборудование для переработки полимеров: в 2 ч. Ч. I: учеб. пособие / Н. Н. Тихонов. – М.: РХТУ им. Д. И. Менделеева, 2018. – 224 с.

Б. Дополнительная литература

1. Дисциплинаовое проектирование по технологии переработки пластмасс и эластомеров сост. М. А. Шерышев, Н. Н. Тихонов; – М.: РХТУ им. Д. И. Менделеева, 2010. –64 с.

2. Шерышев М.А. Производство изделий из полимерных листов и пленок. – СПб.: Научные основы и технологии, 2011, 556 с.

9.2. Рекомендуемые источники научно-технической информации

– Раздаточный иллюстративный материал к лекциям.
– Презентации к лекциям.
– Методические рекомендации по выполнению Дисциплинаового проекта.

9.3. Средства обеспечения освоения дисциплины

Для реализации учебной программы подготовлены следующие средства обеспечения освоения дисциплины:

– компьютерные презентации интерактивных лекций (общее число презентаций – 6);
– банк заданий для расчетно-графических работ (общее число заданий – 30).
– банк тем для Дисциплинаовых проектов (общее число тем – 20).

Для освоения дисциплины используются следующие нормативные и нормативно-методические документы (обновить даты обращения):

– Федеральный закон Российской Федерации от 29.12.2012 № 273-

ФЗ «Об образовании в Российской Федерации» [Электронный ресурс] – Режим доступа: http://минобрнауки.рф/документы/2974.

– Федеральные государственные образовательные стандарты высшего образования // Координационный совет учебно-методических объединений и научно-методических советов высшей школы. Портал Федеральных образовательных стандартов высшего образования [Электронный ресурс] – Режим доступа: http://fgosvo.ru/fgosvpo/7/6/1.

– Приказ Министерства образования и науки РФ от 23.08.2017 № 816 «Об утверждении Порядка применения организациями, осуществляющими образовательную деятельность, электронного обучения, дистанционных образовательных технологий при реализации образовательных программ» [Электронный ресурс]. Режим доступа: http://минобрнауки.рф/документы/11047.

При освоении дисциплины студенты должны использовать информационные и информационно-образовательные ресурсы следующих порталов и сайтов:

– Система федеральных образовательных порталов. Система открытого образования. Консалтинговый центр ИОС ОО РФ [Электронный ресурс] – Режим доступа: http://www.openet.ru.

– Информационная система «Единое окно доступа к образовательным ресурсам». URL: http://window.edu.ru/ .

– ФЭПО: соответствие требованиям ФГОС [Электронный ресурс] – Режим доступа: http://fepo.i-exam.ru/ .

10. МЕТОДИЧЕСКИЕ УКАЗАНИЯ ДЛЯ ОБУЧАЮЩИХСЯ

Методические рекомендации по организации учебной работы обучающегося в бакалавриате направлены на повышение ритмичности и эффективности его аудиторной и самостоятельной работы по Дисциплинау.

Учебный Дисциплина ***«Основы проектирования производств переработки полимеров»*** включает 8 модулей, каждый из которых имеет определенную логическую завершенность. При изучении материала каждого раздела рекомендуется регулярное повторение законспектированного лекционного материала, а также дополнение его сведениями из литературных источников, представленных в учебной программе. При работе с указанными источниками рекомендуется составлять краткий конспект с обязательным фиксированием библиографических данных источника. Изучение материала заканчивается контролем его освоения в форме выполнения текущего этапа расчетно-графической работы. Результаты выполнения оцениваются в соответствии с принятой в университете рейтинговой системой оценки знаний.

Совокупная оценка текущей работы студента бакалавриата в семестре складывается из оценок за выполнение контрольных этапов выполнения и

защиты расчетно-графической работы (максимальная оценка 20 баллов). Максимальная оценка текущей работы в каждом семестре составляет 100 баллов.

В соответствии с учебным планом изучение материала Курса ***«Основы проектирования производств переработки полимеров»*** происходит в 7 семестре и завершается итоговым контролем в форме ***зачета с оценкой***. Максимальная оценка ***зачета с оценкой*** составляет 100 баллов.

11. МЕТОДИЧЕСКИЕ УКАЗАНИЯ ДЛЯ ПРЕПОДАВАТЕЛЕЙ

Дисциплина ***«Основы проектирования производств переработки полимеров»***изучается в 7 семестре бакалавриата.

При подготовке и проведении занятий преподаватель должен ориентироваться на то, что студенты, обучающиеся в бакалавриате, имеют общую подготовку по общенаучным, общеинженерным дисциплинам и основным профессиональным дисциплинам профиля, в объеме, предусмотренном учебным планом бакалавриата, а также опыт восприятия и конспектирования изучаемого материала. В связи с этим материал Курса должен опираться на полученные знания и быть ориентирован их расширение и углубление в соответствии с современными теоретическими представлениями и технологическими новациями. Обучение студентов может быть организовано как в виде традиционных лекций и практических занятий, так и научной дискуссии, которая помогает приобрести навыки и умения обосновывать круг рассматриваемых вопросов, формулировать главные положения, определения и практические выводы из теоретических положений. На занятиях должна прослеживаться взаимосвязь рассматриваемых вопросов с ранее изученным материалом.

Основной задачей преподавателя, ведущего занятия по дисциплине ***«Основы проектирования производств переработки полимеров»,*** является формирование у студентов компетенций в области развития и совершенствования способностей принимать конкретные технические решения при разработке технологических процессов, выбирать технические средства и технологии с учетом экологических последствий их применения Преподаватель должен акцентировать внимание студентов, прежде всего, на общих вопросах составления и анализа технологических схемхы основных процессов переработки пластмасс. При выборе материалов для занятий желательно обращаться к опыту ведущих зарубежных и отечественных научно-исследовательских центров, научно-производственных фирм и предприятий, использовать их научные, информационные и рекламные материалы и проводить их сравнительный анализ.

В вводной лекции Курса следует остановиться на тенденциях развития отрасли переработки пластмасс, оценить конкурентоспособность промышленной продукции и определяющие ее факторы.

В разделе «Технологическое и аппаратурное оформление современных процессов производства изделий из полимеров» необходимо прежде всего

рассмотреть технологические процессы, реализация которых невозможна без использования современных средств робототехники.

Необходимой компонентой лекционных и практических занятий по Дисциплинау является широкое использование наглядных пособий и иллюстративного материала, в том числе с применением компьютерной техники. Наглядные пособия представляют собой каталоги фирм и предприятий с описанием основного вида и характеристик изделий из них. Иллюстративный материал включает презентации по разделам Курса, выполненные с использованием различных программных продуктов (например, Power Point в составе Microsoft Office). Для демонстрации иллюстративного материала рекомендуется использование мультимедиа.

При проведении занятий преподаватель может рекомендовать студентам проработку дополнительной литературы по тематике занятия, организуя ее обсуждение на практических занятиях, формирует у студентов навык к самостоятельной работе с разнообразными литературными источниками.

12. ПЕРЕЧЕНЬ ИНФОРМАЦИОННЫХ ТЕХНОЛОГИЙ, ИСПОЛЬЗУЕМЫХ В ОБРАЗОВАТЕЛЬНОМ ПРОЦЕССЕ

Информационную поддержку изучения дисциплины осуществляет Информационно-библиотечный центр (ИБЦ) РХТУ им. Д.И. Менделеева, который обеспечивает обучающихся основной учебной, учебно-методической и научной литературой, необходимой для организации образовательного процесса по дисциплине.

Общий объем многоотраслевого фонда ИБЦ составляет 1 708 372 экз.

Фонд ИБЦ располагает учебной, учебно-методической и научно-технической литературой в форме печатных и электронных изданий, а также включает официальные, справочно-библиографические, специализированные отечественные и зарубежные периодические и информационные издания. ИБЦ обеспечивает доступ к профессиональным базам данных, информационным, справочным и поисковым системам.

Каждый обучающийся обеспечен свободным доступом из любой точки, в которой имеется доступ к сети Интернет и к электронно-библиотечной системе (ЭБС) Университета, которая содержит различные издания по основным изучаемым дисциплинам и сформирована по согласованию с правообладателями учебной и учебно-методической литературы.

Для более полного и оперативного справочно-библиографического и информационного обслуживания в ИБЦ реализована технология Электронной доставки документов.

Электронные информационные ресурсы, используемые в процессе обучения

№	Электронный ресурс	Реквизиты договора (номер, дата заключения, срок действия), ссылка на сайт ЭБС, сумма договора, количество	Характеристика библиотечного фонда, доступ к которому предоставляется договором

		ключей	
1	ЭБС «Лань»	Принадлежность - сторонняя Реквизиты договора - ООО «Издательство «Лань», договор №29.01-З-2.0-827/2018 от 26.09.2018 г. Сумма договора – 357 000-00 С «26» сентября 2018г. по «25» сентября 2019 г. Ссылка на сайт ЭБС – http://e.lanbook.com Количество ключей - доступ для всех пользователей РХТУ с любого компьютера. Принадлежность - сторонняя Реквизиты договора - ООО «Издательство «Лань», договор № 33.03-Р-2.0-1775/2-10 от 26.09.2019г. Сумма договора – 642 083-68 С «26» сентября 2019 г. по «25» сентября 2020 г.	Электронно-библиотечная система издательства «Лань» — ресурс, включающий в себя как электронные версии книг ведущих издательств учебной и научной литературы (в том числе университетских издательств), так и электронные версии периодических изданий по различным областям знаний. ЭБС «ЛАНЬ» предоставляет пользователям мобильное приложение для iOS и Android, в которых интегрированы бесплатные сервисы для незрячих студентов и синтезатор речи. **Коллекции**: «Химия» - изд-ва НОТ, «Химия» - изд-ва Лаборатория знаний, «Химия» - изд-ва «ЛАНЬ», «Химия»-КНИТУ(Казанский национальный исследовательский технологический университет), «Химия» - изд-ва ФИЗМАТЛИТ, «Информатика» - изд-ва "Лань", Национальный Открытый Университет"ИНТУИТ", "Инженерно-технические науки" изд-ва "Лань". Коллекции: «Химия» - изд-ва НОТ, «Химия» - изд-ва Лаборатория знаний, «Химия» - изд-ва «ЛАНЬ», «Химия»-КНИТУ(Казанский национальный исследовательский технологический университет), «Химия» - изд-ва ФИЗМАТЛИТ, «Информатика» - изд-ва «ЛАНЬ», Национальный Открытый Университет«ИНТУИТ», Инженерно-технические науки" изд-ва «ЛАНЬ», «Теоретическая механика» изд-ва «ЛАНЬ», Экономика и менеджмент» изд-ва Дашков и К. А также отдельные издания в соответствии с Договором.

2.	Электронно - библиотечная система ИБЦ РХТУ им. Д.И.Менделеева (на базе АИБС «Ирбис»)	Принадлежность – собственная РХТУ. Ссылка на сайт ЭБС – http://lib.muctr.ru/ Доступ для пользователей РХТУ с любого компьютера.	Электронные версии учебных и научных изданий авторов РХТУ по всем ООП.
3	Информационно-справочная система «ТЕХЭКСПЕРТ» «Нормы, правила, стандарты России».	Принадлежность сторонняя. Реквизиты контракта – ООО «ИНФОРМПРОЕКТ», контракт № 111-142ЭА/2018 от 18.12.2018 г. Сумма договора – 547 511 руб. С «01» января.2019 г. по «31» декабря 2019 г. Ссылка на сайт ЭБС – http://reforma.kodeks.ru/reforma/ Количество ключей – 5 лицензий + локальный доступ с компьютеров ИБЦ.	Электронная библиотека нормативно-технических изданий. Содержит более 40000 национальных стандартов и др. НТД
4	Электронная библиотека диссертаций (ЭБД).	Принадлежность – сторонняя Реквизиты договора – РГБ, Договор № 29.01-Р-2.0-826/2018 от 03.10.2018 г. Сумма договора - 299130-00 С «15» октября 2018 г. по «14» июля 2019 г. Ссылка на сайт ЭБС – http://diss.rsl.ru/ Количество ключей – 10 лицензий + распечатка в ИБЦ.	В ЭБД доступны электронные версии диссертаций Российской Государственной библиотеки: с 1998 года – по специальностям: "Экономические науки", "Юридические науки", "Педагогические науки" и "Психологические науки"; с 2004 года - по всем специальностям, кроме медицины и фармации; с 2007 года - по всем специальностям, включая работы по медицине и фармации.
5	ЭБС «Научно-электронная библиотека eLibrary.ru».	Принадлежность – сторонняя Реквизиты договора – ООО «РУНЭБ», договор № 29.01-Р-2.0-1020/2018 от 07.12.2018 г. Сумма договора - 934 693-00 С «01» января 2019 г. по «31» декабря 2019 г. Ссылка на сайт – http://elibrary.ru Количество ключей – доступ для пользователей РХТУ по ip-адресам неограничен.	Электронные версии периодических и непериодических изданий по различным отраслям науки

6	БД ВИНИТИ РАН	Принадлежность сторонняя Договор № 5Д/2018 от 01.02.2018 г. Сумма договора - 24000-00 С «02» февраля 2018 г. по «05» мая 2019 г. Ссылка на сайт- http://www.viniti.ru/ Количество ключей – локальный доступ для пользователей РХТУ в ИБЦ РХТУ.	Крупнейшая в России баз данных по естественным, точным и техническим наукам. Включает материалы РЖ (Реферативного журнала) ВИНИТИ с 1981 г. Общий объем БД - более 28 млн. документов
7	Справочно-правовая система «Консультант +»,	Принадлежность сторонняя, Договор № 45-70ЭА/2018 от 09.07.2018 г. С «10» июля 2018 г. по «09» июля 2019 г. Ссылка на сайт- http://www.consultant.ru/ Количество ключей – 50 пользовательских лицензий по ip-адресам.	Справочно-правовая система по законодательству Российской Федерации.
8	Справочно-правовая система «Гарант»	Принадлежность сторонняя Договор №145-188ЭА/2018 г. от 28.01.2019 г. С «28» января 2019 г. по «27» января 2020 г. Ссылка на сайт – http://www.garant.ru/ Сумма договора - 512000-00 Количество ключей – 50 пользовательских лицензий по ip-адресам.	Гарант — справочно-правовая система по законодательству Российской Федерации.
9	Издательство Wiley	Принадлежность сторонняя. Национальная подписка (Минобрнауки+ ГПНТБ) Сублицензионный договор № Wiley/130 от 10.10.2019 г. С «01» января 2019 г. по «31» декабря 2019 г. Ссылка на сайт – http://onlinelibrary.wiley.com/ Количество ключей - доступ для пользователей РХТУ по ip-адресам неограничен.	Коллекция журналов по всем областям знаний, в том числе известные журналы по химии, материаловедению, взрывчатым веществам и др.

10	QUESTEL ORBIT	Принадлежность сторонняя. Национальная подписка (Минобрнауки+ ГПНТБ) Сублицензионный договор № Questel/130 от 05.09.2019 г. С «01» января 2019 г. по «31» декабря 2019 г. Ссылка на сайт – http://www.questel.orbit.com Количество ключей – доступ для пользователей РХТУ по ip-адресам неограничен.	ORBIT является глобальным оперативно обновляемым патентным порталом, позволяющим осуществлять поиск в перечне заявок на патенты, полученных, приблизительно, 80-патентными учреждениями в различных странах мира и предоставленных грантов.
11	ProQuest Dissertation and Theses Global	Принадлежность сторонняя. Национальная подписка (Минобрнауки+ ГПНТБ) Сублицензионный договор № ProQuest/130 от 09.10.2019 г. С «01» января 2019 г. по «31» декабря 2019 г. Ссылка на сайт – http://www.proquest.com/products-services/pqdtglobal.html Количество ключей – дост уп для пользователей РХТУ по ip-адресам неограничен.	База данных ProQuest Dissertation & Theses Global (PQDT Global) авторитетная коллекция из более 3,5 млн. зарубежных диссертаций, более 1,7 млн. из которых представлены в полном тексте.
12	American Chemical Society	Принадлежность сторонняя. Национальная подписка (Минобрнауки+ ГПНТБ) Сублицензионный договор № ACS/130 от 25.10.2019 г. С «01» июля 2019 г. по «31» декабря 2019 г. Ссылка на сайт – http://www.acs.org/content/acs/en.html Количество ключей – доступ для пользователей РХТУ по ip-адресам неограничен.	Коллекция журналов по химии и химической технологии Core + издательства American Chemical Society
13	American Institute of Physics (AIP)	Принадлежность сторонняя. Национальная подписка (Минобрнауки+ ГПНТБ) Сублицензионный договор № AIP/130 от 24.10.2019 г. С «01» июля 2019 г. по «31» декабря 2019 г. Ссылка на сайт – http://scitation.aip.org/ Количество ключей – доступ для пользователей РХТУ по ip-адресам неограничен.	Коллекция журналов по техническим и естественным наукам издательства Американского института физики (AIP)
14	База данных Reaxys и	Принадлежность сторонняя. Национальная подписка	Структурно-химическая база данный Reaxys включает в себя

	Reaxys Medicinal Chemistry Компании Elsevier	(Минобрнауки+ ГПНТБ) Сублицензионный договор № Reaxys /130 от 10.10.2019 г. С «01» июля 2019 г. по «31» декабря 2019 г. Ссылка на сайт – https://www.reaxys.com/ Количество ключей – доступ для пользователей РХТУ по ip-адресам неограничен.	структурную базу данных химических соединений и их экспериментальных свойств, реферативную базу журнальных и патентных публикаций, базу химических реакций с функцией построения плана синтеза. Модуль биологически активных соединений, биологических мишеней, фармакологических свойств химических соединений Reaxys Medicinal Chemistry является крупнейшей в мире базой данных.
15	Scopus	Принадлежность сторонняя. Национальная подписка (Минобрнауки+ ГПНТБ) Сублицензионный договор № Scopus/130 от 09.10.2019 г. С «01» июля 2019 г. по «31» декабря 2019 г. Ссылка на сайт – http://www.scopus.com. Количество ключей – доступ для пользователей РХТУ по ip-адресам неограничен.	Мультидисциплинарная реферативная и наукометрическая база данных издательства **ELSEVIER**
16	Ресурсы международной компании Clarivate Analytics	Принадлежность сторонняя. Национальная подписка (Минобрнауки+ ГПНТБ) Сублицензионный договор № WoS/130 от 05.09.2019 г. С «01» января 2019 г. по «31» декабря 2019 г. Ссылка на сайт – http://apps.webofknowledge.com/WOS_GeneralSearch_input.do?product=WOS&search_mode=GeneralSearch&SID=R1Ij2TUYmdd7bUatOlJ&preferencesSaved= Количество ключей – доступ для пользователей РХТУ по ip-адресам неограничен.	Открыт доступ к ресурсам: **WEB of SCIENCE** – реферативная и наукометрическая база данных. **MEDLINE** – реферативная база данных по медицине.

17	Royal Society of Chemistry (Королевское химическое общество	Принадлежность сторонняя. Национальная подписка (Минобрнауки+ ГПНТБ) Сублицензионный договор № RSC/130 от 08.10.2019 г. С «01» января 2019 г. по «31» декабря 2019 г. Ссылка на сайт – http://pubs.rsc.org/ Количество ключей - доступ для пользователей РХТУ по ip-адресам неограничен.	Коллекция включает 44 журнала. Тематика: органическая, аналитическая, физическая химия, биохимия, электрохимия, химические технологии.
18.	Электронные ресурсы издательства SpringerNature	Принадлежность – сторонняя Национальная подписка (Минобрнауки+РФФИ) Информационное письмо РФФИ № 809 от 24.06.2019 г. С «01» января 2019 г. по «31» декабря 2019 г. Ссылка на сайт http://link.springer.com/ Количество ключей - доступ для пользователей РХТУ по ip-адресам неограничен.	- Полнотекстовая коллекция электронных журналов Springer по различным отраслям знаний. - Полнотекстовые 85 журналов Nature Publishing Group - Коллекция научных протоколов по различным отраслям знаний Springer Protocols - Коллекция научных материалов в области физических наук и инжиниринга Springer Materials (The Landolt-Bornstein Database) - Полный доступ к статическим и динамическим справочным изданиям по любой теме - Реферативная база данных по чистой и прикладной математике zbMATH - Nano Database
19.	База данных SciFinder компании Chemical Abstracts Service	Принадлежность сторонняя. Национальная подписка (Минобрнауки+ ГПНТБ) Сублицензионный договор № CAS/130 от 23.10.2019 г. С «01» января 2019 г. по «31» декабря 2019 г. Ссылка на сайт – https://scifinder.cas.org Количество ключей – доступ для пользователей РХТУ по ip-адресам и персональной регистрации.	SciFinder — поисковый сервис, обеспечивающий многоаспектный поиск как библиографической информации, так и информации по химическим реакциям, структурным соединениям и патентам. Основная тематика обширного поискового массива — химия, а также ряд смежных дисциплин, таких как материаловедение, биохимия и биомедицина, фармакология, химическая технология, физика, геология, металлургия и другие.

20	Издательство Elsevier на платформе ScienceDirect	Принадлежность сторонняя. Национальная подписка (Минобрнауки+ РФФИ) Информационное письмо РФФИ № исх.- 1294 от 09 10 2019 г. С «01» января 2019 г. по «31» декабря 2019 г. Ссылка на сайт – https://www.sciencedirect.com Количество ключей – доступ для пользователей РХТУ по ip-адресам.	«Freedom Collection» — полнотекстовая коллекция электронных журналов издательства Elsevier по различным отраслям знаний, включающая не менее 2000 наименований электронных журналов. «Freedom Collection eBook collection» — содержит более 5 000 книг по 24 различным предметным областям естественных, технических и медицинских наук. Доступ к архивам 2014-2018гг.
21	ЭБС «Лань»	Принадлежность - сторонняя Реквизиты договора - ООО «Издательство «Лань», договор №29.01-3-2.0-1299/2018 от 06.03.2019 г. **С «06» марта 2019г. по «25» сентября 2019г.** Ссылка на сайт ЭБС – http://e.lanbook.com Сумма договора – 73 247-39 Количество ключей - доступ для всех пользователей РХТУ с любого компьютера.	Коллекция книг по естественно-научным и техническим отраслям наукам.
22	ЭБС «ЮРАЙТ»	Принадлежность - сторонняя Реквизиты договора – ООО «Электронное издательство ЮРАЙТ», Договор № №29.01-3-2.0-1168/2018 от 11.01.2019 г. С «11» января 2019 г. по «»10» января 2020 г. Ссылка на сайт ЭБС - https://biblio-online.ru/ Сумма договора – 220 000-00 руб. Количество ключей - доступ для всех пользователей РХТУ с любого компьютера.	Электронная библиотека включает более 5000 наименований учебников и учебных пособий по всем отраслям знаний для всех уровней профессионального образования от ведущих научных школ с соблюдением требований новых ФГОСов.

13. МАТЕРИАЛЬНО-ТЕХНИЧЕСКОЕ ОБЕСПЕЧЕНИЕ ДИСЦИПЛИНЫ

В соответствии с учебным планом занятия по дисциплине ***«Основы проектирования производств переработки полимеров»*** проводятся в форме лекций и самостоятельной работы обучающегося.

13.1. Оборудование, необходимое в образовательном процессе:

Лекционная учебная аудитория, оборудованная электронными средствами демонстрации (компьютер со средствами звуковоспроизведения, проектор, экран) и учебной мебелью.

Библиотека, имеющая рабочие места, оснащенные компьютерами с доступом к базам данных и выходом в Интернет.

13.2. Учебно-наглядные пособия:

Презентации к лекциям; наглядные материалы по технологии получения и переработки композиционных полимерных полимеров.

13.3. Компьютеры, информационно-телекоммуникационные сети, аппаратно-программные и аудиовизуальные средства:

Персональные компьютеры, укомплектованные проигрывателями CD и DVD, принтерами и программными средствами; проектор; экран;; WEB-камеры; копировальные аппараты; локальная сеть с выходом в Интернет.

13.4. Печатные и электронные образовательные и информационные ресурсы:

Информационно-методические материалы: учебные пособия по дисциплине; методические рекомендации к лабораторным занятиям занятиям; раздаточный материал к лекционным курсам.

Электронные образовательные ресурсы: кафедральные библиотеки электронных изданий; электронные презентации к разделамлекций; учебно-методические разработки кафедры в электронном виде, сборники технологических схем получения полимеров, справочные материалы в печатном и электронном виде по свойствам и технологиям получения полимерных материалов и изделий.

13.5. Перечень лицензионного программного обеспечения:

№ п/п	Наименование программного продукта	Реквизиты договора поставки	Количество лицензий	Срок окончания действия лицензии
1	Операционная система Microsoft Windows 10 Education (Russian)	Подписка Microsoft Azure Dev Tools for Teaching, соглашение ICM-167819 от 24.12.2018 г., действительно до 28.01.2021 г., счет	50	28.01.2021 г.

		IM83988 от 22.01.2020 г.		
2	Графический редактор Microsoft Visio Professional 2019 (Russian)	Подписка Microsoft Azure Dev Tools for Teaching, соглашение ICM-167819 от 24.12.2018 г., действительно до 28.01.2021 г., счет IM83988 от 22.01.2020 г.	50	28.01.2021 г.
3	Пакет офисных программ (текстовый редактор, табличный процессор, редактор презентаций) Libre Office	Не предусмотрен (бесплатное программное обеспечение, свободно распространяемое в соответствии с условиями лицензии Mozilla Public License, version 2.0)	не ограничено в соответствии с условиями лицензии Mozilla Public License, version 2.0	бессрочная в соответствии с условиями лицензии Mozilla Public License, version 2.0
5	Kaspersky Endpoint Security 10 для Windows	Контракт от 24.12.2018 № 126-152ЭА/2018	50	22.12.2020

14. ТРЕБОВАНИЯ К ОЦЕНКЕ КАЧЕСТВА ОСВОЕНИЯ ПРОГРАММ

Наименование модулей	Основные показатели оценки	Формы и методы контроля и оценки
Раздел 1. Анализ современных технологических процессов переработки полимеров.	*Знает:* - базовые процессы переработки полимеров *Умеет:* - анализировать процессы производства изделий из пластмасс; - выбирать метод переработки в зависимости от свойств материала, назначения изделия, его конфигурации и тиражности.	Опрос при контроле выполнения и защите этапа №1 расчетно-графической работы.

Раздел 2. Общие вопросы организации проектирования производств по переработке полимеров.	*Знает:* - порядок выполнения и содержание проектных работ *Умеет:* - составлять задание на проектировани;	Опрос при контроле выполнения и защите этапа №1 расчетно-графической работы
Раздел 3. Технологическое и аппаратурное оформление современных процессов производства изделий из полимеров.	*Знает:* - общие принципы разработки технологических схем базовых процессов переработки полимеров; *Умеет:* - выбирать технологическое оборудование для проектирования базовых технологических процессов; - разрабатывать технологические схемы базовых процессов переработки полимеров; - умеет оптимизировать технологические схемы базовых процессов переработки полимеровприменительно к конкретным требованиям проекта.	Опрос при контроле выполнения и защите этапа №1 расчетно-графической работы
Раздел 4. Производственные мощности.	*Знает:* - укрупненные методы расчета количества оборудования необходимое для реализации проектной мощности производства. *Умеет:* - рассчитывать количество оборудования необходимое для реализации проектной мощности производства.	Опрос при контроле выполнения и защите этапа №2 расчетно-графической работы
Раздел 5. Нормирование расхода полимерных	*Знает:* - структуру нормы расхода сырья и ее составляющие на	Опрос при

материалов	производство продукции из полимеров базовыми методами переработки. *Умеет:* - составлять и рассчитывать материальный баланс производства продукции из полимеров базовыми методами переработки.	контроле выполнения и защите этапа №3 расчетно-графической работы
Раздел 6. Основы строительства промышленных зданий.	*Знает:* - требования к производственным зданиям и их основные размерные и конструктивные характеристики. - нормативную базу промышленного строительства *Умеет:* - выбирать основные размерные и конструктивные характеристики проектируемых промышленных зданий.	Опрос при контроле выполнения и защите этапа №4 расчетно-графической работы
Раздел 7. Основные компоновочные решения размещения технологического оборудования производств переработки пластмасс.	*Знает:* - общие принципы размещения оборудования на производствах переработки пластмасс; - общие принципы организации рабочих мест на производствах переработки пластмасс. *Умеет:* - определять площади основных и вспомогательных помещений базовых производств переработки пластмасс по укрупненной методике; - разрабатывать схемы размещения технологического оборудования;	Опрос при контроле выполнения и защите этапа №4 расчетно-графической работы
Раздел 8.	*Знает:*	

Санитарные и экологические требования к современным производствам переработки полимеров.	- санитарные и экологические требования к современным производствам переработки полимеров *Умет*: - разработать схему утилизации отходов производства.	Опрос при контроле выполнения и защите этапа №5 расчетно-графической работы

15. ОСОБЕННОСТИ ОРГАНИЗАЦИИ ОБРАЗОВАТЕЛЬНОГО ПРОЦЕССА ДЛЯ ИНВАЛИДОВ И ЛИЦ С ОГРАНИЧЕННЫМИ ВОЗМОЖНОСТЯМИ ЗДОРОВЬЯ

Обучение инвалидов и лиц с ограниченными возможностями здоровья осуществляется в соответствии с:

− Порядком организации и осуществления образовательной деятельности по образовательным программам – программам бакалавриата, программам специалитета, программам магистратуры (Приказ Минобрнауки РФ от 05.04.2017 № 301);

− Положением о Порядке организации и осуществления образовательной деятельности по образовательным программам – программам бакалавриата, программам специалитета, программам магистратуры в Российском химико-технологическом университете имени Д.И. Менделеева (утв. решением Ученого совета университета от 28.06.2017, протокол № 9);

− Методическими рекомендациями по организации образовательного процесса для обучения инвалидов и лиц с ограниченными возможностями здоровья в образовательных организациях высшего образования, в том числе оснащенности образовательного процесса (утверждены заместителем Министра образования и науки РФ А.А. Климовым от 08.04.2014 № АК-44/05вн).

Дополнения и изменения к рабочей программе дисциплины
«Основы проектирования производств переработки полимеров»
основной образовательной программы
направление подготовки: 18.03.01 «Химическая технология»
профиль: «Технология и переработка полимеров»
квалификация: бакалавр

Форма обучения: очная

Номер изменения/ дополнения	Содержание дополнения/изменения	Основание внесения изменения/дополнения
1.	Изменение в части обновления лицензионного программного обеспечения	протокол заседания Ученого совета № 1 от «30» августа 2019г.
2.	Изменения в части обновления договоров электронных ресурсов	протокол заседания Ученого совета № 2 от «30» сентября 2019г.

Министерство науки и высшего образования Российской Федерации
Федеральное государственное бюджетное образовательное учреждение
высшего образования
«Российский химико-технологический университет
имени Д.И. Менделеева»

«УТВЕРЖДАЮ»
Ректор РХТУ им. Д.И. Менделеева
_____ А.Г. Мажуга
«31» мая 2019 г.

РАБОЧАЯ ПРОГРАММА

дисциплины
«Основы проектирования производств лакокрасочных материалов»

(Б1.В.ДВ.05.03)

Направление подготовки: 18.03.01 «Химическая технология»
Профиль: «Технология и переработка полимеров»
Квалификация: бакалавр

Программа одобрена
Методической комиссией
РХТУ им. Д.И. Менделеева
«31» мая 2019 г.

Председатель _____ Н.А. Макаров

Москва, 2019 г.

Программа составлена заведующим кафедрой Химической технологии лакокрасочных полимерных композиционных материалов и покрытий Е.М. Антиповым и ассистентом кафедры Силаевой А.А.

Программа рассмотрена и одобрена на заседании кафедры химической технологии полимерных композиционных лакокрасочных материалов и функциональных покрытий «___» _____ 2019 г., протокол №_____

СОДЕРЖАНИЕ

1.	Цели и задачи дисциплины	4
2.	Требования к результатам освоения дисциплины	4
3.	Объем дисциплины и виды учебной работы	5
4.	Содержание дисциплины	6
	4.1. Разделы дисциплины и виды занятий	6
	4.2. Содержание разделов дисциплины	6
5.	Соответствие содержания требованиям к результатам освоения дисциплины	7
6.	Курсовой проект	8
7.	Самостоятельная работа	9
8.	Оценочные средства для контроля освоения дисциплины	9
	8.1. Примерная тематика реферативно-аналитической работы (не предусмотрено).	9
	8.2. Примеры контрольных вопросов для текущего контроля освоения дисциплины	9
	8.3. Вопросы для итогового контроля освоения дисциплины (зачет с оценкой)	11
9.	Учебно-методическое обеспечение дисциплины	14
	9.1. Рекомендуемая литература	14
	9.2. Рекомендуемые источники научно-технической информации	14
	9.3. Средства обеспечения освоения дисциплины	14
10.	Методические указания для обучающихся	15
11.	Методические указания для преподавателей	16
12.	Перечень информационных технологий, используемых в образовательном процессе	17
13.	Материально-техническое обеспечение дисциплины	18
	13.1. Оборудование, необходимое в образовательном процессе:	18
	13.2. Учебно-наглядные пособия	19
	13.3. Компьютеры, информационно-телекоммуникационные сети, аппаратно-программные и аудиовизуальные средства	19
	13.4. Печатные и электронные образовательные и информационные ресурсы	19
	13.5 Перечень лицензионного программного обеспечения	19
14.	Требования к оценке качества освоения программы	20
15	Особенности организации образовательного процесса для инвалидов и лиц с ограниченными возможностями здоровья	23

1 ЦЕЛИ И ЗАДАЧИ ДИСЦИПЛИНЫ

Программа составлена в соответствии с требованиями Федерального государственного образовательного стандарта (ФГОС ВО) для направления подготовки 18.03.01 Химическая технология, рекомендациями методической секции Ученого совета и накопленного опыта преподавания дисциплины кафедрой химической технологии лакокрасочных полимерных композиционных материалов и покрытий РХТУ им. Д.И. Менделеева. Программа рассчитана на изучение курса в течение одного семестра.

Дисциплина «Основы проектирования производств лакокрасочных материалов» относится к дисциплинам по выбору Б1.В.ДВ.05.03 учебного плана и рассчитана на изучение в 1 семестре. Программа дисциплины предполагает, что обучающиеся имеют теоретическую и практическую подготовку в области химии и технологии полимерных материалов и в частности пленкообразующих веществ.

Цель дисциплины – приобретение обучающимися углубленных знаний, необходимых специалистам в области технологии лакокрасочных материалов, для последующей производственно-технологической.

З**адача** дисциплины – дать основные знания по основным объектам и принципам организации лакокрасочных производств, позволяющие выпускнику на основе владения общими принципами проектировать и организовывать производство для конкретных материалов и сопровождающих технологических процессов.

Курс «Основы проектирования производств лакокрасочных материалов» читается в 7 семестре. Контроль успеваемости студентов ведется по принятой в университете рейтинговой системе.

2 ТРЕБОВАНИЯ К РЕЗУЛЬТАТАМ ОСВОЕНИЯ ДИСЦИПЛИНЫ

Изучение курса «Основы проектирования производств лакокрасочных материалов» при подготовке бакалавров по направлению подготовки 18.03.01 Химическая технология, профиль подготовки – «Технология и переработка полимеров» направлено на приобретение следующих профессиональных (ПК) компетенций:

- способностью принимать конкретные технические решения при разработке технологических процессов, выбирать технические средства и технологии с учетом экологических последствий их применения (ПК-4);

- способностью использовать правила техники безопасности, производственной санитарии, пожарной безопасности и нормы охраны труда, измерять и оценивать параметры производственного микроклимата, уровня запыленности и загазованности, шума, и вибрации, освещенности рабочих мест (ПК-5).

В результате изучения дисциплины студент бакалавриата должен:

Знать:

- основное оборудование, применяемое в технологических процессах получения полимеров;

- основное оборудование, применяемое в технологических процессах получения пленкообразующих веществ;

- основное оборудование, применяемое в технологических процессах получения пигментированных лакокрасочных материалах;

- аппаратурно-технологические схемы получения основных пленкообразующих веществ и пигментированных лакокрасочных материалов;

- нормативные требования к обеспечению безопасности технологических процессов производства пленкообразующих веществ и пигментированных лакокрасочных материалов.

Уметь:

- подобрать оборудование для получения полимеров, пленкообразующих веществ, пигментированных лакокрасочных материалов;

- составить аппаратурно-технологическую схему получения пленкообразующих веществ, пигментированных лакокрасочных материалов.

Владеть:

- навыками составления аппаратурно-технологических схем получения основных пленкообразующих веществ и пигментированных лакокрасочных материалов;

- принципами выбора наиболее целесообразного оборудования для получения полимеров, пленкообразующих веществ, пигментированных лакокрасочных материалов.

3 ОБЪЕМ ДИСЦИПЛИНЫ И ВИДЫ УЧЕБНОЙ РАБОТЫ

Виды учебной работы	Объем	
	В зачетных единицах	В академ. часах
Общая трудоемкость дисциплины по учебному плану	**5,0**	**180**
Аудиторные занятия:	**1,33**	**48**
Лекции (Лек)	0,89	32
Лабораторные работы (Лаб)	-	-
Практические занятия (ПЗ)	-	-
Курсовой проект	0,44	16
Самостоятельная работа (СР):	**3,67**	**132**
Вид контроля: зачет с оценкой / курсовой проект	**-**	**-**

Виды учебной работы	Объем	
	В зачетных единицах	В астр. часах
Общая трудоемкость дисциплины по учебному плану	**5,0**	**135**
Аудиторные занятия:	**1,33**	**36**
Лекции (Лек)	0,89	24
Лабораторные работы (Лаб)	-	-
Практические занятия (ПЗ)	-	-
Курсовой проект	0,44	12
Самостоятельная работа (СР):	**3,67**	**99**
Вид контроля: зачет с оценкой / курсовой проект	**-**	**-**

4 СОДЕРЖАНИЕ ДИСЦИПЛИНЫ

4.1 Разделы дисциплины и виды занятий для студентов очного отделения

		Академ. часов			
№ п/п	**Раздел дисциплины**	**Всего**	**Лекции**	**Курс. проект**	**Сам. работа**
1	**Модуль 1. Оборудование для производства пленкообразующих веществ**	**54**	**10**	**4**	**40**
1.1	Принципиальные схемы получения ЛКМ. Аппаратура для подготовки и транспорт сырья в производстве олигомеров.	13	2	1	10
1.2	Реакторы для синтеза пленкообразующих веществ. Перемешивающие устройства.	20	4	1	15
1.3	Обогрев реакторов. Фильтры и фильтрующие системы.	21	4	2	15
2	**Модуль 2. Диспергирование пигментов и наполнителей в пленкообразующих веществах.**	**58**	**14**	**4**	**40**
2.1	Физико-химические основы процесса дисергирования.	15	4	1	10
2.2	Основные типы диспергаторов и их характеристики.	19	4	1	15
2.3	Основные каталоги цвета. Оборудование для производства порошковых красок. Колеровочное и фасовочное оборудование.	22	6	2	15
3	**Модуль 3. Общие требования к организации производств. Инфраструктура.**	**68**	**8**	**8**	**52**
3.1	Общие требования к размещению технологического оборудования цехов производства ЛКМ.	18	2	2	14
3.2	Общие требования к обеспечению взрывобезопасности технологических процессов производства ЛКМ.	18	2	2	14
3.3	Очистка газовых выбросов и жидких отходов при производстве пленкообразующих веществ.	32	4	4	24
	ИТОГО	**180**	**32**	**16**	**132**
	Контроль	**-**			
	ИТОГО	**180**			

4.2 Содержание разделов дисциплины

Модуль 1. Оборудование для производства пленкообразующих веществ

1.1 Принципиальные схемы получения ЛКМ. Аппаратура для подготовки и транспорт сырья в производстве олигомеров. Вспомогательное оборудование, применяемое в производстве пленкообразующих веществ. Виды емкостного оборудования. Аппаратура для подготовки сырья в производстве олигомеров. Аппараты

для транспортировки и дозировки жидкого сырья и твердого сыпучего сырья в производстве олигомеров.

1.2 Реакторы для синтеза пленкообразующих веществ. Принципы обеспечения изотропности реакционной массы в процессе синтеза олигомеров. Принципы выбора перемешивающих устройств.

1.3 Обогрев реакторов. Оборудование для очистки лаков. Фильтры и фильтрующие системы.

Модуль 2. Диспергирование пигментов и наполнителей в пленкообразующих веществах.

2.1 Особенности процесса диспергирования пигментов и наполнителей в пленкообразующих веществах. Диссольверы. Основные типы. Виды высокоскоростных мешалок.

2.2 Основные виды диспергаторов с жестко закрепленными рабочими телами и со свободно движущимися рабочими телами. Факторы, влияющие на эффективность диспергирования..

2.3 Основные каталоги цвета. Оборудование для производства порошковых красок. Колеровочное и фасовочное оборудование.

Модуль 3. Общие требования к организации производств. Экологическая часть.

3.1 Общие требования к обеспечению взрывобезопасности технологических процессов производства ЛКМ. Общие требования к перемещению горючих парогазовых сред, жидкостей и мелкодисперсных твердых продуктов в производстве ЛКМ.

3.2 Общие требования к аппаратурному оформлению технологических процессов производства ЛКМ. Общие требования к размещению технологического оборудования цехов производства ЛКМ. Общие требования к объемно-планировочным и конструктивным решениям зданий цехов производства ЛКМ.

3.3 Инфраструктура лакокрасочных производств. Очистка газовых выбросов и жидких отходов при производстве пленкообразующих веществ. Охлаждающие установки. Воздухо – и водоподготовка в лакокрасочных производствах. Очистка трубопроводов и регенерация растворителей.

5 СООТВЕТСТВИЕ СОДЕРЖАНИЯ ДИСЦИПЛИНЫ КОМПЕТЕНЦИЯМ БАКАЛАВРА

№	Компетенции	Модуль 1	Модуль 2	Модуль 3
	Знать:			
1	- основное оборудование, применяемое в технологических процессах получения полимеров;			+
2	- основное оборудование, применяемое в технологических процессах получения пленкообразующих веществ;	+		+
3	- основное оборудование, применяемое в технологических процессах получения пигментированных лакокрасочных материалах;		+	+

4	- аппаратурно-технологические схемы получения основных пленкообразующих веществ и пигментированных лакокрасочных материалов;			+
5	- нормативные требования к обеспечению безопасности технологических процессов производства пленкообразующих веществ и пигментированных лакокрасочных материалов.			+
	Уметь:			
6	- подобрать оборудование для получения полимеров, пленкообразующих веществ, пигментированных лакокрасочных материалов;	+	+	+
7	- составить аппаратурно-технологическую схему получения пленкообразующих веществ, пигментированных лакокрасочных материалов.	+	+	+
	Владеть:			
8	- навыками составления аппаратурно-технологических схем получения основных пленкообразующих веществ и пигментированных лакокрасочных материалов;	+	+	+
9	- принципами выбора наиболее целесообразного оборудования для получения полимеров, пленкообразующих веществ, пигментированных лакокрасочных материалов.	+	+	+
	Профессиональные (ПК) **компетенции:**			
	- способностью принимать конкретные технические решения при разработке технологических процессов, выбирать технические средства и технологии с учетом экологических последствий их применения (ПК-4);	+	+	+
	- способностью использовать правила техники безопасности, производственной санитарии, пожарной безопасности и нормы охраны труда, измерять и оценивать параметры производственного микроклимата, уровня запыленности и загазованности, шума, и вибрации, освещенности рабочих мест (ПК-5).	+	+	+

6 КУРСОВОЙ ПРОЕКТ

В курсовой проект по курсу «Основы проектирования производств лакокрасочных материалов» входят следующие разделы:

- **Технико-экономическое обоснование,** где обосновывается проектная

мощность производства, обеспечение цеха сырьем

- **Научные основы технологии,** где описываются основные компоненты, их назначение, теоретические основы технологии
- **Технологическая часть,** где выбор способа производства, приводится материальный баланс, нормы технического контроля, производится расчет количества основных аппаратов, тепловой и механический расчет оборудования.

Курсовой проект также включает чертеж проектного цеха со всем оборудованием и чертеж выбранного аппарата в формате А1.

Примеры заданий для курсового проекта:

1. Проект цеха по производству краски АС-1115 производительностью 4000т/г. Чертеж бисерной мельницы.
2. Проект цеха по производству акриловой краски ВДАК-1180 производительностью 8000т/г. Чертеж диссольвера.
3. Проект цеха по производству полуфабрикатного лака ПФ-060 производительностью 1000т/г. Чертеж реактора с мешалкой.
4. Проект цеха по производству карбамидоформальдегидного олигомера производительностью 1000 т/год. Чертеж реактора мешалкой.

7 САМОСТОЯТЕЛЬНАЯ РАБОТА

Рабочей программой дисциплины «Основы проектирования производств лакокрасочных материалов» предусмотрена самостоятельная работа студента бакалавриата в объеме 132 ч. Самостоятельная работа проводится с целью углубления знаний по дисциплине и предусматривает:

– ознакомление и проработку рекомендованной литературы, работу с электронно-библиотечными системами, включая переводы публикаций из научных журналов, цитируемых в базах Scopus, Web of Science, Chemical Abstracts, РИНЦ;

– посещение отраслевых выставок и семинаров;

– подготовку к выполнению контрольных работ по материалу лекционного курса;

– выполнение курсового проекта и подготовка к защите курсового проекта.

– подготовку к зачету с оценкой.

Планирование времени на самостоятельную работу, необходимого на изучение дисциплины, студентам лучше всего осуществлять на весь период изучения, предусматривая при этом регулярное повторение пройденного материала. Материал, законспектированный на лекциях, необходимо регулярно дополнять сведениями из литературных источников, представленных в учебной программе. При работе с указанными источниками рекомендуется составлять краткий конспект материала, с обязательным фиксированием библиографических данных источника.

8 ОЦЕНОЧНЫЕ СРЕДСТВА ДЛЯ КОНТРОЛЯ ОСВОЕНИЯ ДИСЦИПЛИНЫ

8.1 Примерная тематика реферативно-аналитической работы.

Реферативно-аналитическая работа по дисциплине не предусмотрена.

8.2 Примеры контрольных вопросов для текущего контроля освоения дисциплины

Для текущего контроля предусмотрено 3 контрольных работы (по одной контрольной работе по каждому модулю). Максимальная оценка за контрольную работу 1 составляет 15 баллов, за контрольную работу 2 - 20, за контрольную работу 3 - 25.

Курсовой проект оценивается отдельно из 100 баллов.

Модуль 1 Примеры вопросов к контрольной работе № 1. Максимальная оценка – 15 баллов. Контрольная работа содержит 3 вопроса. Каждый вопрос оценивается в 5 баллов.

1. Периодические реакторы для синтеза пленкообразующих веществ. Принципы обеспечения изотропности реакционной массы в процессе синтеза олигомеров. Принципы выбора перемешивающих устройств. Типы применяемых мешалок.
2. Основные виды обогрева ректоров для синтеза пленкообразующих веществ. Индукционный обогрев реактора. Принцип работы. Достоинства и недостатки этого способа обогрева. Привести схему реактора с индукционным обогревом.
3. Основные требования, предъявляемые к периодически действующим реакторам, применяемые для синтеза пленкообразующих веществ. Схема конструкции реактора.
4. Основные виды оснастки реакционных аппаратов в производстве пленкообразующих веществ. Критерии их выбора.
5. Тонкопленочный роторный испаритель в производстве олигомеров. Конструкция, принцип работы, области применения. Привести схему.
6. Периодические реакторы для синтеза пленкообразующих веществ. Основные конструкционные элементы. Типы конструкции корпусов и погружных теплообменных устройств.
7. Стадии производства ЛКМ. Инфраструктура производства. Принципиальные схемы получения ЛКМ, приведите достоинства и недостатки.
8. Периодические реакторы для синтеза пленкообразующих веществ. Основные конструкционные элементы. Конструкции уплотнительных устройств вала мешалки. Приведите схему сальника с мягкой набивкой.
9. Виды запорной арматуры трубопроводов. Аппараты для определения расхода жидкостей. Типы транспортировки и подачи сухих компонентов.
10. Основные виды обогрева ректоров для синтеза пленкообразующих веществ. Схема обогрева реактора жидким ВОТ.
11. Оборудование для очистки лаков. Устройство трубчатой осветляющей центрифуги и сепаратора-осветителя.

Модуль 2 Примеры вопросов к контрольной работе № 2. Максимальная оценка – 20 баллов. Контрольная работа содержит 3 вопроса.

1. Смесители для растворения полимеров (олигомеров). Их характеристики. Схемы основных видов оборудования.
2. Вспомогательное оборудование, применяемое в производстве пленкообразующих веществ. Виды емкостного оборудования.
3. Основные виды диспергаторов с жестко закрепленными рабочими телами и со свободно движущимися рабочими телами. Факторы влияющие на эффективность диспергирования.
4. Диссольверы. Режимы диспергирования. Факторы влияющие на эффективность диспергирования.
5. Бисерные мельницы с вертикальным расположением рабочей камеры. Принцип работы. Схемы циркуляции смеси бисера с суспензией. Конструкции дисков, расположенных на валу бисерной мельницы. Факторы, влияющие на эффективность диспергирования.
6. Оборудование для производства порошковых красок. Технологическая схема производства порошковых красок способом смешения в расплаве.

7. Шаровые мельницы для диспергирования пигментных паст. Основные конструкции. Принцип работы. Преимущества и недостатки.

8. Фильтры и центрифуги для очистки пигментированных ЛКМ. Основные конструкции, области применения.

9. Валковые машины для диспергирования пигментных паст высокой и средней вязкости. Трехвалковая машина и её принцип действия.

10. Пути повышения производительности диспергаторов (диссольверов)

11. Влияние объемной концентрации пленкообразователя и пигмента на производительность диспергатора.

Модуль 3 Примеры вопросов к контрольной работе № 3. Максимальная оценка – 25 баллов. Контрольная содержит 1 задание.

1. Фенол-формальдегидный олигомер. Принципиальная схема производства. Основы инфраструктуры. Чертеж цеха по производству ФФО с учетом норм расположения оборудования и пожарной и взрывобезопасности.

2. Эпоксидная смола ЭД-20. Принципиальная схема производства. Основы инфраструктуры. Основы инфраструктуры. Чертеж цеха по производству эпоксидной смолы с учетом норм расположения оборудования и пожарной и взрывобезопасности.

3. Алкидный лак ПФ-060. Принципиальная схема производства. Основы инфраструктуры. Чертеж цеха по производству ПФ-060 с учетом норм расположения оборудования и пожарной и взрывобезопасности.

4. Аппаратурно-технологическая схема получения поливинилацетатной эмульсии непрерывным методом. Принципиальная схема производства. Основы инфраструктуры. Чертеж цеха с учетом норм расположения оборудования и пожарной и взрывобезопасности.

5. Аппаратурно-технологическая схема производства масляных красок с использованием трехвалковой машины. Основы инфраструктуры. Чертеж цеха с учетом норм расположения оборудования и пожарной и взрывобезопасности.

6. Аппаратурно-технологическая схема производства акриловой дисперсии. Основы инфраструктуры. Чертеж цеха с учетом норм расположения оборудования и пожарной и взрывобезопасности.

7. Аппаратурно-технологическая схема производства ПФ-115. Основы инфраструктуры. Чертеж цеха с учетом норм расположения оборудования и пожарной и взрывобезопасности.

8. Аппаратурно-технологическая схема производства грунтовки антикоррозионной эпоксидной. Основы инфраструктуры. Чертеж цеха с учетом норм расположения оборудования и пожарной и взрывобезопасности.

9. Аппаратурно-технологическая схема производства эмали полиуреановой износостойкой. Основы инфраструктуры. Чертеж цеха с учетом норм расположения оборудования и пожарной и взрывобезопасности.

8.3. Вопросы для итогового контроля освоения дисциплины (зачет с оценкой).

Максимальное количество баллов за зачет с оценкой – 40 баллов.

Билет содержит 2 вопроса по 20 баллов каждый

Примеры контрольных вопросов для итогового контроля освоения дисциплины.

1. Реакторы для синтеза пленкообразующих веществ. Реакторы непрерывного и периодического действия. Периодические реакторы для синтеза пленкообразующих веществ. Основные конструкционные элементы.

2. Периодические реакторы для синтеза пленкообразующих веществ. Принципы обеспечения изотропности реакционной массы в процессе синтеза олигомеров. Принципы выбора перемешивающих устройств. Типы применяемых мешалок.

3. Периодические реакторы для синтеза пленкообразующих веществ. Основные конструкционные элементы. Типы конструкции корпусов и погружных теплообменных устройств.

4. Периодические реакторы для синтеза пленкообразующих веществ. Основные конструкционные элементы. Конструкции уплотнительных устройств вала мешалки.

5. Основные требования, предъявляемые к периодически действующим реакторам, применяемые для синтеза пленкообразующих веществ. Схема конструкции реактора.

6. Основные виды обогрева ректоров для синтеза пленкообразующих веществ. Схема обогрева реактора жидким ВОТ.

7. Основные виды обогрева ректоров для синтеза пленкообразующих веществ. Принцип и схема обогрева реактора с помощью индукционных катушек.

8. Основные виды оснастки реакционных аппаратов в производстве пленкообразующих веществ. Критерии их выбора. Схема реактора для синтеза алкидов, сблокированного с пленочным тепло - массообменным аппаратом.

9. Тонкопленочный роторный испаритель в производстве олигомеров. Конструкция, принцип работы, области применения.

10. Непрерывнодействующие колонные реакторы полного смешения. Особенности их конструкции.

11. Смесители для растворения полимеров (олигомеров). Их характеристики. Схемы основных видов оборудования.

12. Виды оборудование для очистки лаков. Принципиальная схема двухступенчатой очистки лаков.

13. Оборудование для очистки лаков. Устройство трубчатой осветляющей центрифуги и сепаратора-осветителя.

14. Оборудование для очистки лаков. Устройство тарельчатого фильтра с ручной и механизированной выгрузкой осадка.

15. Оборудование для очистки лаков. Устройство тарельчатого фильтра для высоковязких лаков. Принципиальная схема работы автоматического щелевого фильтра

16. Оборудование для очистки лаков. Устройство патронного фильтра со сменными фильтровальными элементами.

17. Оборудование для очистки лаков. Виды корпусов фильтров со сменными фильтровальными элементами.

18. Основные типы фильтрующих элементов. Фильтровальные мешки и картриджи.

19. Применение насосно-фильтровальных установок в производстве пленкообразующих веществ. Фильтровальные модули и самоочищающиеся фильтры.

20. Вспомогательное оборудование, применяемое в производстве пленкообразующих веществ. Виды емкостного оборудования.

21. Аппаратура для подготовки сырья в производстве олигомеров. Установка плавления фталевого ангидрида и канифоли.

22. Очистка газовых выбросов при производстве пленкообразующих веществ. Типы скрубберов. Схема скруббера для улавливания и дезодорации погонов. Схема работы барботажного скруббера.

23. Очистка газовых выбросов при производстве пленкообразующих веществ с использованием газоконверторов.

24. Очистка жидких отходов, образующихся при производстве пленкообразующих веществ. Системы регенерации растворителей и воды. Применение фильтр-пресса.

25. Аппараты для транспортировки и дозировки жидкого сырья и твердого сыпучего сырья в производстве олигомеров.

26. Виды трубопроводной арматуры, применяемой в производстве пленкообразующих веществ. Очистка трубопроводов. Современные системы очистки.

27. Смесители для предварительного смешения пигментов с пленкообразующим в производстве пигментированных ЛКМ. Основные конструкции.

28. Диссольверы. Основные типы. Виды высокоскоростных мешалок.

29. Особенности процесса диспергирования пигментов и наполнителей в пленкообразующих веществах.

30. Основные виды диспергаторов с жестко закрепленными рабочими

телами и со свободно движущимися рабочими телами. Факторы влияющие на эффективность диспергирования.

31. Бисерные мельницы с вертикальным расположением рабочей камеры. Принцип работы. Схемы циркуляции смеси бисера с суспензией. Конструкции дисков, расположенных на валу бисерной мельницы. Факторы, влияющие на эффективность диспергирования.

32. Бисерные мельницы с горизонтальным расположением рабочей камеры. Принцип работы. Конструкции дисков, расположенных на валу бисерной мельницы. Факторы, влияющие на эффективность диспергирования.

33. Бисерные мельницы циркуляционного типа. Принцип работы. Особенности конструкции мешалки.

34. Шаровые мельницы для диспергирования пигментных паст. Основные конструкции. Принцип работы. Преимущества и недостатки.

35. Диссольверы в производстве пигментированных ЛКМ. Конструкции. Принцип действия.

36. Валковые машины для диспергирования пигментных паст высокой и средней вязкости. Трехвалковая машина и её принцип действия.

37. Звуковые (акустические) и ультразвуковые диспергаторы. Конструкция. Принцип действия.

38. Пути повышения производительности диспергаторов (диссольверов)

Влияние объемной концентрации пленкообразователя и пигмента на производительность диспергатора.

39. Фильтры и центрифуги для очистки пигментированных ЛКМ. Основные конструкции, области применения.

40. Колеровочное и фасовочное оборудование производства пигментированных ЛКМ. Основные типы. Основные каталоги цвета.

41. Оборудование для производства порошковых красок. Технологическая схема производства порошковых красок способом смешения в расплаве.

42. Общая технологическая схема производства. Принципы составления. Основные аппаратурные элементы процессов получения пленкообразующих веществ и пигментированных материалов.

43. Общие требования к обеспечению взрывобезопасности технологических процессов производства ЛКМ.

44. Общие требования к размещению технологического оборудования цехов производства ЛКМ.

45. Специальные требования технологическим процессам смешивания, измельчения, упаковки в производстве ЛКМ.

46. Общие требования к размещению технологических трубопроводов в производстве ЛКМ.

47. Общие требования к хранению материалов и легковоспламеняющихся и горючих жидкостей (ЛВЖ и ГЖ).

48. Требования по защита персонала от травмирования цехов производства ЛКМ.

49. Общие требования к объемно-планировочным и конструктивным решениям зданий цехов производства ЛКМ (категории А по пожаро –взывоопасности).

9 УЧЕБНО-МЕТОДИЧЕСКОЕ ОБЕСПЕЧЕНИЕ ДИСЦИПЛИНЫ

9.1 Рекомендуемая литература

А) Основная литература:

1. Горловский И.А., Козулин Н.А. Оборудование заводов лакокрасочной промышленности. Учебное пособие для студентов химико-технологических вузов / Ленинград: Химия, 1980

Б) Дополнительная литература:

1. Европейское руководство по лакокрасочным материалам и покрытиям Т. Брок, м. Гротеклаус, п. Мишке. Под редакцией у. Цорлля
2. ЛАКОКРАСОЧНЫЕ МАТЕРИАЛЫ И ПОКРЫТИЯ. ЭНЦИКЛОПЕДИЯ МЕЖДУНАРОДНЫХ СТАНДАРТОВ. Г.С. Фомин. Москва, 2008
3. Кочнова З.А., Фомичева Т.Н., Сорокин М.Ф. Аппаратурно-технологические схемы производства пленкообразующих веществ —М.: Химия, 1978.—92 с

9.2 Рекомендуемые источники научно-технической информации

– Раздаточный иллюстративный материал к лекциям.
– Презентации к лекциям.
– Методические рекомендации по выполнению курсового проекта.

Журналы

1. Журнал лакокрасочные материалы и их применение ISSN 0130-9013
2. Лакокрасочная промышленность
3. РЖ 19У. Технология полимерных материалов (резина. Лакокрасочные материалы и органические покрытия. Вспомогательные материалы для производства полимеров и изделий из них) ISSN 0208-1741

ИНТЕРНЕТ-РЕСУРСЫ

Лкмпортал https://www.lkmportal.com/

9.3 Средства обеспечения освоения дисциплины

Для реализации учебной программы подготовлены следующие средства обеспечения освоения дисциплины:

– компьютерные презентации интерактивных лекций – 16, (общее число слайдов – 159);

– банк тестовых заданий для текущего контроля освоения дисциплины (общее число вопросов – 50);

Для освоения дисциплины используются следующие нормативные и нормативно-методические документы (обновить даты обращения):

1. Федеральный закон Российской Федерации от 29.12.2012 № 273-ФЗ «Об образовании в Российской Федерации» [Электронный ресурс] – Режим доступа: http://минобрнауки.рф/документы/2974 (дата обращения: 10.05.2018).
2. Федеральные государственные образовательные стандарты высшего образования // Координационный совет учебно-методических объединений и научно-методических советов высшей школы. Портал Федеральных образовательных стандартов высшего образования [Электронный ресурс] – Режим доступа: http://fgosvo.ru/fgosvpo/7/6/1 (дата обращения: 10.05.2018).
3. Приказ Министерства образования и науки РФ от 23.08.2017 № 816 «Об утверждении Порядка применения организациями, осуществляющими образовательную деятельность, электронного обучения, дистанционных образовательных технологий при

реализации образовательных программ» [Электронный ресурс]. Режим доступа: http://минобрнауки.рф/документы/6045 (дата обращения: 10.05.2018).

При освоении дисциплины студенты должны использовать информационные и информационно-образовательные ресурсы следующих порталов и сайтов:

4. Система федеральных образовательных порталов. Система открытого образования. Консалтинговый центр ИОС ОО РФ [Электронный ресурс] – Режим доступа: http://www.openet.ru (дата обращения: 10.05.2018).

5. Информационно-коммуникационные технологии в образовании. Система федеральных образовательных порталов [Электронный ресурс] – Режим доступа: http://www.ict.edu.ru// (дата обращения: 10.05.2018).

6. Информационная система «Единое окно доступа к образовательным ресурсам». URL: http://window.edu.ru/ (дата обращения: 10.05.2018).

ФЭПО: соответствие требованиям ФГОС [Электронный ресурс] – Режим доступа: http:// fepo.i-exam.ru // (дата обращения: 10.05.2018).

10. МЕТОДИЧЕСКИЕ УКАЗАНИЯ ДЛЯ ОБУЧАЮЩИХСЯ

Методические рекомендации по организации учебной работы обучающегося в бакалавриате направлены на повышение ритмичности и эффективности его аудиторной и самостоятельной работы по курсу.

Учебный курс «Основы проектирования производств лакокрасочных материалов» включает 3 модуля, каждый из которых имеет определенную логическую завершенность. При изучении материала каждого модуля рекомендуется регулярное повторение законспектированного лекционного материала, а также дополнение его сведениями из литературных источников, представленных в учебной программе. При работе с указанными источниками рекомендуется составлять краткий конспект с обязательным фиксированием библиографических данных источника. Изучение материала каждого модуля заканчивается контролем его освоения в форме контрольной работы. Результаты выполнения контрольных работ оцениваются в соответствии с принятой в университете рейтинговой системой оценки знаний.

Учебная программа дисциплины «Основы проектирования производств лакокрасочных материалов» предусматривает выполнение курсового проекта. Целью выполнения проекта является закрепление полученных знаний по дисциплине, расширение эрудиции и кругозора студента бакалавриата в области технологических процессов, аппаратов и норм при производстве лакокрасочных материалов.

При подготовке к выполнению курсового проекта студент должен руководствоваться следующими основными принципами:

– сочетание в работе, с одной стороны, изученных в курсе «Основы проектирования производств лакокрасочных материалов» теоретических положений и сведений, с другой, – данных о новых технологиях и способах организации лакокрасочных производств;

– творческий, аналитический подход к выполнению расчетов, подбора технологий и оборудования.

Работа над курсовым проектом ориентирована в первую очередь на самостоятельную работу обучающегося с информационными ресурсами – методическим материалом по выполнению проекта, конспектом лекций и раздаточным материалом, научно-технической и справочной литературой, ГОСТами касающимися характеристик веществ и материалов, проведения технического контроля, ресурсами Интернета, базами данных. Доступ к указанным ресурсам обеспечивается фондами научно-технической библиотеки вуза и городских научно-технических библиотек, электронными

библиотеками и поисковыми системами Интернета, материалами тематических выставок и научно-технических конференций.

При оформлении пояснительной записки к проекту и оформлением чертежей следует ориентироваться на требования, приведенные в ГОСТах и в соответствующем методическом пособии.

Содержание и оформление курсового проекта оценивается в соответствии с принятой в университете рейтинговой системой оценки знаний. Максимальная оценка за выполнение всех работ лабораторного практикума составляет 100 балла и оценивается отдельно.

Совокупная оценка текущей работы студента бакалавриата в семестре складывается из оценок за выполнение контрольных работ. Максимальная оценка текущей работы в каждом семестре составляет 60 баллов.

В соответствии с учебным планом изучение материала модулей 1,2 и 3 происходит в 7 семестре и заканчивается контролем его освоения в форме трех контрольных работ. За первую контрольную максимальная оценка 15 баллов, за вторую –20 баллов, третью –25 баллов и зачета с оценкой (максимальная оценка – 40 баллов).

11. МЕТОДИЧЕСКИЕ УКАЗАНИЯ ДЛЯ ПРЕПОДАВАТЕЛЕЙ

Дисциплина «Основы проектирования производств лакокрасочных материалов» изучается в 7 семестре бакалавриата.

При подготовке и проведении занятий преподаватель должен ориентироваться на то, что студенты, обучающиеся в бакалавриате, имеют общую подготовку по общенаучным, общеинженерным дисциплинам и основным профессиональным дисциплинам профиля, в объеме, предусмотренном учебным планом бакалавриата, а также опыт восприятия и конспектирования изучаемого материала. В связи с этим материал курса должен опираться на полученные знания и быть ориентирован их расширение и углубление в соответствии с современными теоретическими представлениями и технологическими новациями. Обучение студентов может быть организовано как в виде традиционных лекций и практических занятий, так и научной дискуссии, которая помогает приобрести навыки и умения обосновывать круг рассматриваемых вопросов, формулировать главные положения, определения и практические выводы из теоретических положений. На занятиях должна прослеживаться взаимосвязь рассматриваемых вопросов с ранее изученным материалом.

Основной задачей преподавателя, ведущего занятия по дисциплине «Основы проектирования производств лакокрасочных материалов», является формирование у студентов компетенций в области организации лакокрасочного производства, принципов работы основного оборудования и аппаратуры, с учетом понимания особенностей технологических процессов. Преподаватель должен акцентировать внимание студентов на современных тенденциях в области, основных направлениях развития, факторах, на основе которых производится выбор того или иного оборудования. При выборе материала для занятий желательно обращаться к опыту ведущих зарубежных и отечественных научно-исследовательских центров, научно-производственных фирм и предприятий, использовать их научные, информационные и рекламные материалы и проводить их сравнительный анализ.

В вводной лекции курса следует освятить основные схемы лакокрасочных производств, описать особенности производства и рассмотреть принципиальные способы производства лакокрасочных материалов.

В Модуле 1. «Оборудование для производства пленкообразующих веществ» Следует рассмотреть аппаратуру для подготовки и транспортировки сырья в производстве, типы реакторов для синтеза пленкообразующих веществ, типы оснастки реакторов и объяснить выбор ее в зависимости условий проведения процессов, пояснить чем обусловлен выбор тех или иных перемешивающих устройств. При описании

процессов следует обращаться к знаниям студентов, полученных в ходе курса «Физико-химические основы получения полимерных пленкообразующих веществ».

В Модуле 2. «Диспергирование пигментов и наполнителей в пленкообразующих веществах» следует подробно описать физико-химические основы процесса диспергирования пигментов и наполнителей в пленкообразующих веществах, рассмотреть основные типы диспергаторов и их характеристики, факторы, оказывающие влияние на конечный результат для конкретного оборудования, колеровочное и фасовочное оборудование.

В Модуле 3. «Общие требования к организации производств. Инфраструктура.» Помимо описания общих требований к размещению технологического оборудования цехов производства ЛКМ и общих требований к обеспечению взрывобезопасности технологических процессов производства ЛКМ, следует сделать акцент о необходимости соблюдения вышеуказанных норм при проектировании и организации производств.

При описании инфраструктуры предприятий следует подробно оистаь экологические аспекты производственных процессов, рассмотреть современные тендении в этой области и описать актуальные технологии очистки газовых выбросов и жидких отходов при производстве пленкообразующих веществ.

Необходимой компонентой лекционных занятий по курсу является широкое использование наглядных пособий и иллюстративного материала, в том числе с применением компьютерной техники. Наглядные пособия представляют собой каталоги фирм и предприятий с описанием основного вида и характеристик оборудования и аппаратов из них. Иллюстративный материал включает презентации по разделам курса, выполненные с использованием различных программных продуктов (например, Power Point в составе Microsoft Office). Для демонстрации иллюстративного материала рекомендуется использование мультимедиа.

При проведении занятий преподаватель может рекомендовать студентам проработку дополнительной литературы по тематике занятия, организуя ее обсуждение на практических занятиях, формирует у студентов навык к самостоятельной работе с разнообразными литературными источниками.

12. ПЕРЕЧЕНЬ ИНФОРМАЦИОННЫХ ТЕХНОЛОГИЙ, ИСПОЛЬЗУЕМЫХ В ОБРАЗОВАТЕЛЬНОМ ПРОЦЕССЕ

Информационную поддержку изучения дисциплины осуществляет Информационно-библиотечный центр (ИБЦ) РХТУ им. Д.И. Менделеева, который обеспечивает обучающихся основной учебной, учебно-методической и научной литературой, необходимой для организации образовательного процесса по дисциплине. Общий объем многоотраслевого фонда ИБЦ на 01.01.2018 составляет 1697941 экз.

Фонд ИБЦ располагает учебной, учебно-методической и научно-технической литературой в форме печатных и электронных изданий, а также включает официальные, справочно-библиографические, специализированные отечественные и зарубежные периодические и информационные издания. ИБЦ обеспечивает доступ к профессиональным базам данных, информационным, справочным и поисковым системам.

Каждый обучающийся обеспечен свободным доступом из любой точки, в которой имеется доступ к сети Интернет и к электронно-библиотечной системе (ЭБС) Университета, которая содержит различные издания по основным изучаемым дисциплинам и сформирована по согласованию с правообладателями учебной и учебно-методической литературы.

Для более полного и оперативного справочно-библиографического и информационного обслуживания в ИБЦ реализована технология Электронной доставки документов.

№	Электронный ресурс	Принадлежность ресурса, ссылка на сайт ЭБС, количество ключей	Характеристика библиотечного фонда, к которому предоставляется доступ
1.	Электронно-библиотечная система ИБЦ РХТУ им. Д.И. Менделеева (на базе АИБС «Ирбис»)	РХТУ им. Д.И. Менделеева Ссылка на сайт ЭБС – http://lib.muctr.ru/ Доступ для пользователей РХТУ с любого компьютера.	Электронные версии учебных и научных изданий авторов РХТУ
2.	Электронная версия Реферативного журнала «ХИМИЯ» на CD	Локальный доступ с компьютеров ИБЦ.	Реферативный журнал (РЖ) "Химия", публикует рефераты, аннотации, библиографические описания книг и статей из журналов и сборников, материалов научных конференций
3.	БД ВИНИТИ РАН	Ссылка на сайт - http://www2.viniti.ru/ Доступ к ресурсу локальный, обеспечивается сотрудниками ИБЦ.	База данных (БД) ВИНИТИ РАН - формируется по материалам периодических изданий, книг, фирменных изданий, материалов конференций, тезисов, патентов, нормативных документов, депонированных научных работ.
4.	ЭБС «Научно-электронная библиотека eLibrary.ru»	Ссылка на сайт – http://elibrary.ru Доступ для пользователей РХТУ по ip-адресам неограничен.	Электронные издания, электронные версии периодических или непериодических изданий
5.	Springer	Ссылка на сайт – http://link.springer.com/ Доступ для пользователей РХТУ по ip-адресам.	Электронные научные информационные ресурсы издательства Springer.
6.	Scopus	Ссылка на сайт – http://www.scopus.com Доступ для пользователей РХТУ по ip-адресам неограничен.	Мультидисциплинарная реферативная и наукометрическая база данных издательства ELSEVIER

13. МАТЕРИАЛЬНО-ТЕХНИЧЕСКОЕ ОБЕСПЕЧЕНИЕ ДИСЦИПЛИНЫ

В соответствии с учебным планом занятия по дисциплине «Основы проектирования производств лакокрасочных материалов» проводятся в форме лекций и самостоятельной работы обучающегося.

13.1. Оборудование, необходимое в образовательном процессе:

Учебная аудитория для проведения лекционных и практических занятий, оборудованная электронными средствами демонстрации (компьютер со средствами звуковоспроизведения, проектор, экран) и учебной мебелью.

Библиотека, имеющая рабочие компьютерные места для студентов, оснащенные компьютерами с выходом в Интернет и доступом к базам данных.

13.2. Учебно-наглядные пособия:

Информационно-методические материалы: учебные пособия по дисциплине; раздаточный материал к разделам лекционного курса; альбомы и рекламные проспекты с основными видами и характеристиками оборудования для лакокрасочных производств.

13.3. Компьютеры, информационно-телекоммуникационные сети, аппаратно-программные и аудиовизуальные средства:

Персональные компьютеры, укомплектованные проигрывателями CD и DVD, принтерами и программными средствами; проекторы и экраны; цифровые камеры; копировальные аппараты; локальная сеть с выходом в Интернет.

13.4. Печатные и электронные образовательные и информационные ресурсы:

Информационно-методические материалы: учебные пособия по дисциплине; раздаточный материал к разделам лекционного курса; альбомы и рекламные проспекты с основными видами и характеристиками характеристиками оборудования для лакокрасочных производств.

Электронные образовательные ресурсы: электронные презентации к разделам лекционного курса; учебно-методические разработки в электронном виде; справочные материалы в печатном и электронном виде по технологическим процессам при проиводстве лакокрасочных материалов, свойствах сырья, полупродуктов материалов, режимах и условиях синтеза.

13.5. Перечень лицензионного программного обеспечения:

№ п/п	Наименование программного продукта	Реквизиты договора поставки	Количество лицензий	Срок окончания действия лицензии
1	Операционная система Microsoft Windows 10 Education (Russian)	Подписка Microsoft Azure Dev Tools for Teaching, соглашение ICM-167819 от 24.12.2018 г., действительно до 28.01.2021 г., счет IM83988 от 22.01.2020 г.	50	28.01.2021 г.
2	Графический редактор Microsoft Visio Professional 2019 (Russian)	Подписка Microsoft Azure Dev Tools for Teaching, соглашение ICM-167819 от 24.12.2018 г., действительно до 28.01.2021 г., счет	50	28.01.2021 г.

		IM83988 от 22.01.2020 г.		
3	Пакет офисных программ (текстовый редактор, табличный процессор, редактор презентаций) Libre Office	Не предусмотрен (бесплатное программное обеспечение, свободно распространяемое в соответствии с условиями лицензии Mozilla Public License, version 2.0)	не ограничено в соответствии с условиями лицензии Mozilla Public License, version 2.0	бессрочная в соответствии с условиями лицензии Mozilla Public License, version 2.0
4	Kaspersky Endpoint Security 10 для Windows	Контракт от 24.12.2018 № 126-152ЭА/2018	50	22.12.2020

14. ТРЕБОВАНИЯ К ОЦЕНКЕ КАЧЕСТВА ОСВОЕНИЯ ПРОГРАММЫ

Наименование модулей	Основные показатели оценки	Формы и методы контроля и оценки
Модуль 1. Оборудование для производства пленкообразующих веществ	*Знает:* - основное оборудование, применяемое в технологических процессах получения полимеров; - основное оборудование, применяемое в технологических процессах получения пленкообразующих веществ; - основное оборудование, применяемое в технологических процессах получения пигментированных лакокрасочных материалах; - аппаратурно-технологические схемы получения основных пленкообразующих веществ и пигментированных лакокрасочных материалов; - нормативные требования к обеспечению безопасности технологических процессов производства пленкообразующих веществ и пигментированных лакокрасочных материалов. *Умеет:* - подобрать оборудование для получения полимеров, пленкообразующих веществ, пигментированных лакокрасочных	Оценка за контрольную работу №1 Оценка на зачете Оценка за курсовой проект

	материалов; - составить аппаратурно-технологическую схему получения пленкообразующих веществ, пигментированных лакокрасочных материалов. *Владеет:* - навыками составления аппаратурно-технологических схем получения основных пленкообразующих веществ и пигментированных лакокрасочных материалов; - принципами выбора наиболее целесообразного оборудования для получения полимеров, пленкообразующих веществ, пигментированных лакокрасочных материалов.	
Модуль 2. Диспергирование пигментов и наполнителей в пленкообразующих веществах	*Знает:* - основное оборудование, применяемое в технологических процессах получения полимеров; - основное оборудование, применяемое в технологических процессах получения пленкообразующих веществ; - основное оборудование, применяемое в технологических процессах получения пигментированных лакокрасочных материалах; - аппаратурно-технологические схемы получения основных пленкообразующих веществ и пигментированных лакокрасочных материалов; - нормативные требования к обеспечению безопасности технологических процессов производства пленкообразующих веществ и пигментированных лакокрасочных материалов. *Умеет:* - подобрать оборудование для получения полимеров, пленкообразующих веществ, пигментированных лакокрасочных материалов; - составить аппаратурно-технологическую схему получения	Оценка за контрольную работу №2 Оценка на зачете Оценка за курсовой проект

	пленкообразующих веществ, пигментированных лакокрасочных материалов. *Владеет:* - навыками составления аппаратурно-технологических схем получения основных пленкообразующих веществ и пигментированных лакокрасочных материалов; - принципами выбора наиболее целесообразного оборудования для получения полимеров, пленкообразующих веществ, пигментированных лакокрасочных материалов.	
Модуль 3. Общие требования к организации производств. Инфраструктура.	*Знает* - основное оборудование, применяемое в технологических процессах получения полимеров; - основное оборудование, применяемое в технологических процессах получения пленкообразующих веществ; - основное оборудование, применяемое в технологических процессах получения пигментированных лакокрасочных материалах; - аппаратурно-технологические схемы получения основных пленкообразующих веществ и пигментированных лакокрасочных материалов; - нормативные требования к обеспечению безопасности технологических процессов производства пленкообразующих веществ и пигментированных лакокрасочных материалов. *Умеет:* - подобрать оборудование для получения полимеров, пленкообразующих веществ, пигментированных лакокрасочных материалов; - составить аппаратурно-технологическую схему получения пленкообразующих веществ, пигментированных лакокрасочных материалов.	Оценка за контрольную работу №3 Оценка на зачете Оценка за курсовой проект

	Владеет: - навыками составления аппаратурно-технологических схем получения основных пленкообразующих веществ и пигментированных лакокрасочных материалов; - принципами выбора наиболее целесообразного оборудования для получения полимеров, пленкообразующих веществ, пигментированных лакокрасочных материалов.	

15 ОСОБЕННОСТИ ОРГАНИЗАЦИИ ОБРАЗОВАТЕЛЬНОГО ПРОЦЕССА ДЛЯ ИНВАЛИДОВ И ЛИЦ С ОГРАНИЧЕННЫМИ ВОЗМОЖНОСТЯМИ ЗДОРОВЬЯ

Обучение инвалидов и лиц с ограниченными возможностями здоровья осуществляется в соответствии с:

- Порядком организации и осуществления образовательной деятельности по образовательным программам – программам бакалавриата, программам специалитета, программам магистратуры (Приказ Минобрнауки РФ от 05.04.2017 № 301);
- Положением о Порядке организации и осуществления образовательной деятельности по образовательным программам – программам бакалавриата, программам специалитета, программам магистратуры в Российском химико-технологическом университете имени Д.И. Менделеева (утв. решением Ученого совета университета от 28.06.2017, протокол № 9);
- Методическими рекомендациями по организации образовательного процесса для обучения инвалидов и лиц с ограниченными возможностями здоровья в образовательных организациях высшего образования, в том числе оснащенности образовательного процесса (утверждены заместителем Министра образования и науки РФ А.А. Климовым от 08.04.2014 № АК-44/05вн).

Министерство науки и высшего образования Российской Федерации
Федеральное государственное бюджетное образовательное учреждение
высшего образования
«Российский химико-технологический университет
имени Д.И. Менделеева»

«УТВЕРЖДАЮ»
Ректор РХТУ им. Д.И. Менделеева
_____ А.Г. Мажуга
«3» июня 2019 г.

РАБОЧАЯ ПРОГРАММА

дисциплины
«Технология функциональных полимерных материалов»

(Б1.В.ДВ.06.01)

Направление подготовки: 18.03.01 «Химическая технология»
Профиль: «Технология и переработка полимеров»
Квалификация: бакалавр

Программа одобрена
Методической комиссией
РХТУ им. Д.И. Менделеева
«31» мая 2019 г.

Председатель _____ Н.А. Макаров

Москва, 2019 г.

Программа составлена доцентом кафедры химической технологии пластических масс к.х.н., Биличенко Ю.В.

Программа рассмотрена и одобрена на заседании кафедры ХТП, протокол №____ от «____» _____ 2019 г.

и.о. заведующего кафедрой ХТП
д.х.н., проф. _____ В.В. Киреев

СОДЕРЖАНИЕ

1.	Цели и задачи дисциплины	4
2.	Требования к результатам освоения дисциплины	4
3.	Объем дисциплины и виды учебной работы	5
4.	Содержание дисциплины	6
4.1.	Разделы дисциплины и виды занятий	6
4.2.	Содержание разделов дисциплины	7
5.	Соответствие содержания требованиям к результатам освоения дисциплины	7
6.	Практические и лабораторные занятия	8
6.1.	Практические занятия. Примерные темы практических занятий по дисциплине	8
6.2.	Лабораторные занятия	8
7.	Самостоятельная работа	9
8.	Оценочные средства для контроля освоения дисциплины	9
8.1	Примеры контрольных вопросов для текущего контроля освоения дисциплины	9
8.2	Вопросы для итогового контроля освоения дисциплины	12
8.3	Структура и примеры билетов для зачета с оценкой	14
9.	Учебно-методическое обеспечение дисциплины	15
9.1	Рекомендуемая литература	15
9.2	Рекомендуемые источники научно-технической информации	15
9.3	Средства обеспечения освоения дисциплины	16
10.	Методические указания для обучающихся	17
11.	Методические указания для преподавателей	17
12.	Перечень информационных технологий, используемых в образовательном процессе	18
13.	Материально-техническое обеспечение дисциплины	20
13.1	Оборудование, необходимое в образовательном процессе:	20
13.2	Учебно-наглядные пособия	20
13.3	Компьютеры, информационно-телекоммуникационные сети, аппаратно-программные и аудиовизуальные средства	20
13.4	Печатные и электронные образовательные и информационные ресурсы	20
13.5	Перечень лицензионного программного обеспечения	21
14.	Требования к оценке качества освоения программы	22
15.	Особенности организации образовательного процесса для инвалидов и лиц с ограниченными возможностями здоровья	23

1. ЦЕЛИ И ЗАДАЧИ ДИСЦИПЛИНЫ

18.03.01 Химическая технология, профиль «Технология и переработка полимеров», в соответствии с рекомендациями методической секции Ученого совета РХТУ им. Д.И. Менделеева и накопленным опытом преподавания дисциплин профиля на кафедре химической технологии пластических масс РХТУ им. Д.И. Менделеева.

Программа рассчитана на изучение дисциплины в течение одного семестра.

Дисциплина «Технология функциональных полимерных материалов» относится к дисциплинам вариативной части Б1.В.ДВ.06.01.

Цели дисциплины – приобретение знаний и компетенций в области функциональных полимерных материалов; структуры и свойств полимеров в связи с их химическим составом, условиями синтеза и эксплуатации; теоретических основ технологии получения функциональных полимерных материалов.

Основными задачами дисциплины являются:

- формирование представлений об ассортименте, технологии функциональных полимерных материалах, получении полимерных материалов с заданными свойствами.
- анализ путей улучшения потребительских качеств полимеров на примере лако-красочных материалов, волокнообразующих полимеров, каучуков и резин.

Курс «Технология функциональных полимерных материалов» читается в 8 семестре. Контроль успеваемости студентов ведется по принятой в университете рейтинговой системе.

2. ТРЕБОВАНИЯ К РЕЗУЛЬТАТАМ ОСВОЕНИЯ ДИСЦИПЛИНЫ

2.1 Изучение дисциплины при подготовке бакалавров по направлению подготовки 18.03.01 Химическая технология, профиль «Технология и переработка полимеров» способствует формированию следующих компетенций:

2.2. Общепрофессиональные:

готовностью использовать знания о строении вещества, природе химической связи в различных классах химических соединений для понимания свойств материалов и механизма химических процессов, протекающих в окружающем мире (ОПК-3).

2.3. Профессиональные:

- - способностью принимать конкретные технические решения при разработке технологических процессов, выбирать технические средства и технологии с учетом экологических последствий их применения (ПК-4);
- готовностью использовать знание свойств химических элементов, соединений и материалов на их основе для решения задач профессиональной деятельности (ПК-18).

В результате освоения дисциплины выпускник должен:

Знать:

- особенности структуры, строения и свойств высокомолекулярных соединений;
- общие закономерности физико-химических явлений и процессов в полимерах в зависимости от их фазового и физического состояния;

- теоретические и технологические основы процессов получения функциональных полимерных материалов, основные технологические режимы и параметры работы типовых производств;

- области применения полимерных материалов.

Уметь:

- анализировать взаимосвязи химического состава, структуры полимеров с их функциональными свойствами;

- прогнозировать уровень свойств и оценивать возможные области применения полимеров в зависимости от химического состава и технологии получения;

- применять основные теоретические положения к анализу результатов научных и технологических исследований в области полимерной химии.

Владеть:

-основными приемами и подходами к получению полимеров с заданными свойствами и методами оптимизации процессов их синтеза.

3. ОБЪЕМ ДИСЦИПЛИНЫ И ВИДЫ УЧЕБНОЙ РАБОТЫ

Виды учебной работы	Объем	
	В зачетных единицах	В академ. часах
Общая трудоемкость дисциплины по учебному плану	**3**	**108**
Контактная работа (КР):	**1,33**	**48**
Лекции (Лек)	0,89	32
Практические занятия (ПЗ)	0,44	16
Самостоятельная работа (СР):	**1,17**	**42**
Самостоятельное изучение разделов дисциплины	**0,5**	0,4
Вид контроля: экзамен		17,6

Виды учебной работы	Объем	
	В зачетных единицах	В астр. часах
Общая трудоемкость дисциплины по учебному плану	**3**	**81**
Контактная работа (КР):	**1,33**	**36**
Лекции (Лек)	0,89	24
Практические занятия (ПЗ)	0,44	12
Самостоятельная работа (СР):	**1,17**	**31,5**
Самостоятельное изучение разделов дисциплины	0,5	0,3
Вид контроля: экзамен		13,2

4. СОДЕРЖАНИЕ ДИСЦИПЛИНЫ

4.1. Разделы дисциплины и виды занятий для студентов очного отделения

№ п/п	Раздел дисциплины	Академ. часов			
		Всего	Лек-ции	Прак. зан.	Сам. рабо-та
1	***Раздел 1 Введение. Лакокрасочные материалы***	**45**	**16**	**8**	**21**
1.1	Современный уровень и перспективы развития технологий функциональных полимерных материалов. История развития функциональных полимерных материалов.	10	4		6
1.2	Получение, свойства и основные направления использования лакокрасочных материалов (ЛКМ) на основе натуральных, модифицированных природных плёнкообразователей. ЛКМ на основе полиолефинов, полиэфиров, хлорсодержащих олигомеров, фторированных пленкообразователей, акриловые, эпоксидные, кремнийорганические ЛКМ.	35	12	8	15
2	***Раздел 2 Каучук и волокна***	**45**	**16**	**8**	**21**
2.1	Натуральный и синтетические каучуки. Требования, предъявляемые к каучукам, применение каучуков. Производство резин (компоненты, добавки и их назначение). Возможные направления улучшения эксплуатационных свойств резин.		10	4	10
2.2	Классификация волокон. Синтетические волокна. Требования к волокнообразующим полимерам. Методы производства искусственных и синтетических полимерных волокон.		6	4	11
	Итого	**90**	**32**	**16**	**42**
	Вид контроля: экзамен	**18**			
	Всего часов:	**108**	**32**	**16**	**42**

4.2 Содержание разделов дисциплины

Раздел 1. ***Введение. Лакокрасочные материалы***

1.1 Введение. Современный уровень и перспективы развития технологий функциональных полимерных материалов. История развития функциональных полимерных материалов

1.2 Получение, свойства и основные направления использования лакокрасочных материалов (ЛКМ) на основе натуральных, модифицированных природных плёнкообразователей. ЛКМ на основе полиолефинов, полиэфиров, хлорсодержащих олигомеров, фторированных пленкообразователей, акриловые, эпоксидные, кремнийорганические ЛКМ.

Раздел 2 ***Каучук и волокна***

1.1 Натуральный и синтетические каучуки. Требования, предъявляемые к каучукам, применение каучуков.

Производство резин (компоненты, добавки и их назначение). Возможные направления улучшения эксплуатационных свойств резин.

1.2 Классификация волокон. Синтетические волокна. Требования к волокнообразующим полимерам. Методы производства искусственных и синтетических полимерных волокон.

5. СООТВЕТСТВИЕ СОДЕРЖАНИЯ ТРЕБОВАНИЯМ К РЕЗУЛЬТАТАМ ОСВОЕНИЯ ДИСЦИПЛИНЫ

В результате освоения дисциплины студент должен:	**Раздел**	
	1	**2**
1	***2***	***3***
Знать:		
- особенности структуры, строения и свойств высокомолекулярных соединений;	+	+
- общие закономерности физико-химических явлений и процессов в полимерах в зависимости от их фазового и физического состояния;	+	+
- теоретические и технологические основы процессов получения функциональных полимерных материалов, основные технологические режимы и параметры работы типовых производств;	+	+
- области применения полимерных материалов.	+	+
Уметь:		
- анализировать взаимосвязи химического состава, структуры полимеров с их функциональными свойствами;	+	+
- прогнозировать уровень свойств и оценивать возможные области применения полимеров в зависимости от химического состава и технологии получения;	+	+
- применять основные теоретические положения к анализу результатов научных и технологических исследований в области полимерной химии.	+	+

1	*2*	*3*
Владеть:		
- основными приемами и подходами к получению полимеров с заданными свойствами и методами оптимизации процессов их синтеза.	+	+
Общепрофессиональные компетенции:		
готовностью использовать знания о строении вещества, природе химической связи в различных классах химических соединений для понимания свойств материалов и механизма химических процессов, протекающих в окружающем мире (ОПК-3).	+	+
Профессиональные компетенции		
- способностью принимать конкретные технические решения при разработке технологических процессов, выбирать технические средства и технологии с учетом экологических последствий их применения (ПК-4);	+	+
- готовностью использовать знание свойств химических элементов, соединений и материалов на их основе для решения задач профессиональной деятельности (ПК-18).	+	+

6. ПРАКТИЧЕСКИЕ И ЛАБОРАТОРНЫЕ ЗАНЯТИЯ

6.1. Практические занятия

Примерные темы практических занятий по дисциплине.

Предусмотрены практические занятия обучающегося в бакалавриате в объеме 16 акад. ч. в 8 семестре

Раздел 1 (8 акад. ч). Введение. Лакокрасочные материалы

Практическое занятие 1. (4 ч)

Получение, свойства и основные направления использования лакокрасочных материалов (ЛКМ) на основе натуральных, модифицированных природных плёнкообразователей.

Практическое занятие 2. (4 ч)

ЛКМ на основе полиолефинов, полиэфиров, хлорсодержащих олигомеров, фторированных пленкообразователей, акриловые, эпоксидные, кремнийорганические ЛКМ.

Раздел 2 (8 акад. ч). Каучук и волокна

Натуральный и синтетические каучуки. Производство резин (компоненты, добавки и их назначение).

Радикальная полимеризация. Ионная полимеризация.

Практическое занятие 2. (4ч)

Классификация волокон. Синтетические волокна.

6.2 Лабораторные занятия

Лабораторные занятия по дисциплине в соответствии с Учебным планом не предусмотрены.

7. САМОСТОЯТЕЛЬНАЯ РАБОТА

Рабочей программой дисциплины «Технология функциональных полимерных материалов» предусмотрена самостоятельная работа студента бакалавриата в объеме 120 ч в 5 семестре. Самостоятельная работа проводится с целью углубления знаний по дисциплине и предусматривает:

− ознакомление и проработку рекомендованной литературы, работу с электронно-библиотечными системами, включая переводы публикаций из научных журналов, цитируемых в базах Scopus, Web of Science, Chemical Abstracts, РИНЦ;

− посещение отраслевых выставок и семинаров;

− участие в семинарах РХТУ им. И. Менделеева по тематике курса;

− подготовку к выполнению контрольных работ по материалу лекционного курса;

− подготовку к сдаче ***экзамена*** (8 семестр).

Планирование времени на самостоятельную работу, необходимого на изучение дисциплины, обучающимся лучше всего осуществлять на весь период изучения, предусматривая при этом регулярное повторение пройденного материала. Материал, законспектированный на лекциях, необходимо регулярно дополнять сведениями из литературных источников, представленных в учебной программе. При работе с указанными источниками рекомендуется составлять краткий конспект материала, с обязательным фиксированием библиографических данных источника.

8. ОЦЕНОЧНЫЕ СРЕДСТВА ДЛЯ КОНТРОЛЯ ОСВОЕНИЯ ДИСЦИПЛИНЫ

8.1. Примеры контрольных вопросов для текущего контроля освоения дисциплины

Для текущего контроля предусмотрено 2 контрольные работы (по одной контрольной работе по каждому разделу). Максимальная оценка за контрольные работы 1 и 2 составляет по 30 баллов за каждую.

Раздел 1. Примеры вопросов к контрольной работе № 1. Максимальная оценка – 30 баллов. Письменный опрос содержит 2 вопроса по 15 баллов за вопрос.

Вопрос 1.1.

1. Разновидности композиционных материалов
2. Основные способы получения композиционных материалов
3. Разновидности связующих для получения полимерных композиционных материалов
4. Разновидности наполнителей для получения полимерных композиционных материалов
5. Отличие полимерных композиционных материалов от других конструкционных материалов
6. Достоинства и недостатки полимерных композиционных материалов
7. Области применения полимерных композиционных материалов
8. Основные компоненты ЛКМ
9. Способы «сушки» ЛКМ
10. Способы «плавки» ЛКМ
11. Влияние молекулярной массы связующего на свойства краски

12. Подготовка поверхности перед нанесением ЛКМ на металл
13. Подготовка поверхности перед нанесением ЛКМ на дерево
14. Подготовка поверхности перед нанесением ЛКМ на пластмассы
15. Нанесение краски методом прямого распыления
16. Нанесение краски методом электростатического распыления
17. Нанесение краски окунанием
18. Порошковое нанесение краски
19. Нанесение краски наливом, ракельным и валковым методами
20. Растворные системы красок
21. Водные системы красок
22. Порошковые системы красок

Вопрос 1.2.

1. Свойства покрытий на основе натуральных ЛКМ
2. Свойства покрытий на основе нитроцеллюлозы
3. Свойства покрытий на основе сложных эфиров целлюлозы
4. Свойства покрытий на основе хлоркаучука
5. Свойства покрытий на основе полиэтилена
6. Свойства покрытий на основе поливинилхлорида
7. Свойства покрытий на основе поливинилиденхлорида
8. Свойства покрытий на основе поливинилиденфторида
9. Свойства покрытий на основе политетрафторэтилена
10. Свойства покрытий на основе перфторированных полимеров
11. Свойства покрытий на основе поливинилацетата
12. Свойства покрытий на основе полистирола
13. Свойства покрытий на основе поливинилацеталей
14. Свойства покрытий на основе поливинилового спирта
15. Свойства покрытий на основе метилметакрилата
16. Свойства покрытий на основе насыщенных полиэфиров
17. Свойства покрытий на основе ненасыщенных полиэфиров
18. Свойства покрытий на основе фенолформальдегидных олигомеров
19. Свойства покрытий на основе кремнийорганических связующих
20. Свойства покрытий на основе эпоксидных смол.

Раздел 2. Примеры вопросов к устному опросу № 2. Максимальная оценка – 30 баллов. Письменный опрос содержит 2 вопроса по 15 баллов за вопрос.
Вопрос 2.1.

1. Натуральные каучуки
2. Силоксановый каучук и резины на его основе
3. Ингредиенты резиновых смесей
4. Ускорители вулканизации
5. Получение изобутилена
6. Получение нитрила акриловой кислоты
7. Стереорегулярные изопреновые и бутадиеновые каучуки

8. Влияние основных технологических факторов на структуру и свойства цис-1,4-полиизопрена
9. Получение цис-1,4-полинзопрена
10. Получение цис-полибутадиена
11. Получение сополимера цис-1,4-бутадиена с изопреном (каучук СКДИ)
12. Свойства и области применения резни на основе цис-полибутадиена
13. Получение растворных бутадиен-стирольных каучуков и термоэластопластов
14. Технология производства каучука ДССК-
15. Свойства и области применения растворных бутадиен-стирольных каучуков
16. Получение этиленпропиленовых каучуков
17. Свойства этиленпропиленовых каучуков и резин на их основе. Области применения
18. Получение бутилкаучука
19. . Получение полиизобутиленов
20. Свойства и области применения полиизобутиленов
21. Получение бутадиен-стирольных (а-метилстирольных) каучуков
22. Свойства и области применения бутадиен-стирольных (а-метилстирольных) каучуков и резин на их основе
23. Получение хлоропреновых каучуков
24. Свойства и области применения хлоропреновых каучуков и резин на их основе
25. Получение бутадиен-нитрильных каучуков
26. Модифицированные бутадиен-нитрильные каучуки
27. Свойства и области применения бутадиен-нитрильных каучуков и резин на их основе
28. Полисульфидные каучуки (тиоколы)
29. Силоксановые каучуки
30. Уретановые каучуки
31. Акрилатные каучуки

Вопрос 2.2.

1. Классификация натуральных волокон
2. Особенности производства натуральных волокон
3. Основные свойства натуральных волокон
4. Классификация синтетических волокон
5. Особенности производства синтетических волокон
6. Классификация синтетических волокон
7. Особенности производства синтетических волокон
8. Производство полиамидных волокон
9. Свойства полиамидных волокон
10. Модифицированные полиамидные волокна
11. Методы физической модификации полиамидных волокон
12. Методы химической модификации полиамидов и волокон
13. Производство полиэфирных волокон
14. Производство полиэтилентерефталатных волокон
15. Свойства полиэтилентерефталатного волокна и области его применения
16. Модифицированные полиэфирные волокна

17. Производство полиуретановых волокон
18. Производство полиакрилонитрильных волокон
19. Получение полиакрилонитрильного волокна
20. Свойства полиакрилонитрильного волокна
21. Модифицированные полиакрилонитрильные волокна
22. Производство поливинилхлоридных волокон
23. Производство поливинилспиртовых волокон
24. Свойства и области применения поливинилспиртового волокна
25. Модифицированные поливинилспиртовые волокна
26. Производство полиолефиновых волокон
27. Получение полипропиленового волокна
28. Свойства полипропиленового волокна
29. Химическая модификация полипропиленовых волокон
30. Получение полиэтиленового волокна
31. Производство волокон из фторсодержащих полимеров
32. Получение термостойких волокон
33. Волокна из ароматических полиамидов и полиэфиров
34. Волокна из полигетероциклических полимеров
35. Волокна из лестничных полимеров
36. Свойства и области применения углеродных волокон
37. Сверхпрочные и высокомодульные волокна

8.2. Вопросы для итогового контроля освоения дисциплины (8 семестр – экзамену)

Максимальное количество баллов за экзамен – 40 баллов. Билет для экзамена содержит 2 вопроса каждый по 20 баллов.

1. Композиционный лакокрасочные материалы: понятие, классификация, назначение, свойства, применение.
2. Акриловые ЛКМ, получение, свойства, применение.
3. ЛКМ на основе на основе хлорсодержащих олигомеров, получение, свойства, применение.
4. ЛКМ на основе полистирола: состав, назначение, достоинства, недостатки, свойства покрытий.
5. ЛКМ на основе полиэфиров: получение, свойства, применение.
6. ЛКМ на основе фторированных плёнкообразователей, свойства, применение, способы нанесения.
7. ЛКМ на основе полиолефинов: получение, свойства, применение.
8. Системы красок, описание, способы нанесения, преимущества, недостатки.
9. ЛКМ на основе модифицированных природных пленкообразователей, получение, применение, свойства.
10. ЛКМ на основе натуральных плёнкообразователей, получение, свойства, применение.
11. Алкидные краски: состав, назначение, достоинства, недостатки, свойства покрытий.
12. Крашение электроосаждением: разновидности, принципы нанесения, достоинства, недостатки, назначение, состав ЛКМ.

13. Водно-эмульсионные краски: состав ЛКМ, назначение, достоинства, недостатки, свойства покрытий.
14. ЛКМ на основе ПВА: состав, СПЗ связующих, способы нанесения, назначение, свойства покрытий.
15. Порошковое нанесение краски: разновидности, принципы нанесения, достоинства, недостатки, назначение, состав ЛКМ.
16. Акриловые ЛКМ: состав, СПЗ связующих, способы нанесения, назначение, свойства покрытий.
17. Масляные краски: состав, назначение, достоинства, недостатки, свойства покрытий.
18. ЛКМ на основе хлоркаучука: состав, назначение, достоинства, недостатки, свойства покрытий.
19. ЛКМ на основе сложных эфиров целлюлозы: состав, назначение, достоинства, недостатки, свойства покрытий.
20. Компоненты ЛКМ
21. Способы получения композиционных лакокрасочных материалов
22. Способы нанесения лакокрасочных материалов
23. Синтетические волокна (примеры, свойства).
24. Ориентация полимерных макромолекул при получение волокон.
25. Гель-технологии производства полимерных волокон.
26. Требования к волокнообразующим полимерам.
27. Методы производства полимерных волокон.
28. Классификация синтетических каучуков (примеры и свойства).
29. Эксплуатационные требования к каучукам.
30. Классификация волокон (примеры и свойства).
31. Искусственные волокна (примеры, свойства).
32. Натуральные волокна (примеры, свойства).
33. Синтетический каучук (история создания, разновидности и свойства).
34. Натуральный каучук (история, строение и свойства).
35. Современные потребности в каучуке (требования, предъявляемые к каучукам, применения).
36. Хлоропреновый каучук (строение и свойства).
37. Бутадиеновый каучук (строение и свойства).
38. Каучук на основе сополимеров стирола и бутадиена (строение и свойства).
39. Нитрильные каучуки (строение и свойства).
40. Стериорегулирование при в получение каучуков (механизм).
41. Каучуки на основе полиолефинов (строение и свойства).
42. Каучуки на основе полиуретанов (строение и свойства).
43. Фторкаучуки (строение и свойства).
44. Каучуки на основе полиакрилатов (строение и свойства).
45. Резина (понятие, свойства).
46. Химическая модификация волокон.
47. Физическая модификация волокон.
48. Углеродные волокна (получение и свойства).
49. Технология получения резин.
50. Технология получения силоксановых каучуков.
51. Технология получения бутилкаучуков.

52. Технология получения АБС-пластиков
53. Технология получения изопреновых каучуков.
54. Технология получения бутадиен-стирольных каучуков.

8.3. Структура и примеры билетов для зачета с оценкой (6 семестр).

Экзамен по дисциплине «Технология функциональных полимерных материалов» проводится во 2 семестре и включает контрольные вопросы по 2 разделам учебной программы дисциплины. Билет для ***экзамена*** состоит из 2 вопросов, относящихся к указанным разделам. Ответы на вопросы ***экзамена*** оцениваются из максимальной оценки 40 баллов следующим образом: 1 и 2 вопросы - по 20 баллов каждый.

Пример билета для ***экзамена***:

«Утверждаю» *зав. кафедрой* _____	Министерство образования и науки Российской Федерации _____ РОССИЙСКИЙ ХИМИКО-ТЕХНОЛОГИЧЕСКИЙ УНИВЕРСИТЕТ имени Д.И. МЕНДЕЛЕЕВА КАФЕДРА ХИМИЧЕСКОЙ ТЕХНОЛОГИИ ПЛАСТИЧЕСКИХ МАСС ДИСЦИПЛИНА «ТЕХНОЛОГИЯ ФУНКЦИОНАЛЬНЫХ ПОЛИМЕРНЫХ МАТЕРИАЛОВ» ЭКЗАМЕНАЦИОННЫЙ БИЛЕТ №1
	1. ЛКМ на основе натуральных плёнкообразователей, получение, свойства, применение. 2. Современные потребности в каучуке (требования, предъявляемые к каучукам, применения).
Оценочный материал к экзаменационному билету Вопрос | 1 | 2 | **Σ** балл | 20 | 20 | 40	

«Утверждаю» *зав. кафедрой* _____	Министерство образования и науки Российской Федерации _____ РОССИЙСКИЙ ХИМИКО-ТЕХНОЛОГИЧЕСКИЙ УНИВЕРСИТЕТ имени Д.И. МЕНДЕЛЕЕВА КАФЕДРА ХИМИЧЕСКОЙ ТЕХНОЛОГИИ ПЛАСТИЧЕСКИХ МАСС ДИСЦИПЛИНА «ТЕХНОЛОГИЯ ФУНКЦИОНАЛЬНЫХ ПОЛИМЕРНЫХ МАТЕРИАЛОВ» ЭКЗАМЕНАЦИОННЫЙ БИЛЕТ №2
	1. ЛКМ на основе модифицированных природных пленкообразователей (алкидные смолы, эфиры целлюлозы), получение, применение, свойства. 2. Натуральный каучук (история, строение и свойства).
Оценочный материал к экзаменационному билету Вопрос | 1 | 2 | **Σ** балл | 20 | 20 | 40	

9. УЧЕБНО-МЕТОДИЧЕСКОЕ ОБЕСПЕЧЕНИЕ ДИСЦИПЛИНЫ

9.1. Рекомендуемая литература

А. Основная литература

1. Давлетбаева И.М., Григорьев Е.И. Химия и технология синтетического каучука Изд.: Казанский национальный исследовательский технологический университет. 2010. 116с.
2. Абзалилова Л.Р. Традиционные и инновационные материалы в промышленности синтетических каучуков в России и мире Изд.: Казанский национальный исследовательский технологический университет. 2013. 148 с.
3. Перепелкин К.Е. Армирующие волокна и волокнистые полимерные композиты М.: НОТ. 2009. 380 с.
4. Степин С.Н., Кузнецова О.П. Организация производства и оборудование для получения пигментированных лакокрасочных материалов. Казанский национальный исследовательский технологический университет, 2016. 112 с.

Б. Дополнительная литература

1. Михайлин Ю.А. Волокнистые полимерные композиционные материалы в технике. СПб: НОТ, 2013. 720 с.
2. Волокна из синтетических полимеров / под ред. А.Б. Пакшвера. М. : Химия, 1970. 324с.
3. Киреев В.В. Высокомолекулярные соединения. М.: «Юрайт», 2013. 602 с.
4. Подготовка поверхности перед окраской. Пособие по курсовому и дипломному проектированию: учебное пособие для студентов высших учебных заведений, обучающихся по направлению "Химическая технология". М.: РХТУ, 2016. 103 с.

9.2. Рекомендуемые источники научно-технической информации

Научно-технические журналы:

1. Химическая промышленность сегодня ISSN 0023-110X
2. Пластические массы ISSN 0544-2901

Ресурсы информационно–телекоммуникационной сети Интернет:

- www.14000.ru - Информационный сайт по системам экологического менеджмента, энерго- и ресурсоэффективным технологиям производства
- www.centerprioritet.ru – СМЦ «Приоритет» - техническая документация исследований (ИКСИ) – заказ литературы, русскоязычные издания
- http://www.rsl.ru - Российская Государственная Библиотека
- http://www.gpntb.ru - Государственная публичная научно-техническая библиотека России
- http://lib.msu.su - Научная библиотека Московского государственного университета
- http://window.edu.ru - Полнотекстовая библиотека учебных и учебно-методических материалов

- http://www1.fips.ru - Сайт ФИПС. Информация о патентах
- http://findebookee.com/ - поисковая система по книгам
- http://elibrary.ru - Научная электронная библиотека

9.3. Средства обеспечения освоения дисциплины

Для реализации учебной программы подготовлены следующие средства обеспечения освоения дисциплины:

– банк заданий для текущего контроля освоения;

– банк заданий для итогового контроля освоения.

Для освоения дисциплины используются следующие нормативные и нормативно-методические документы:

– Федеральный закон Российской Федерации от 29.12.2012 № 273-ФЗ «Об образовании в Российской Федерации» [Электронный ресурс] – Режим доступа: http://минобрнауки.рф/документы/2974 (дата обращения: 15.01.2018).

– Федеральные государственные образовательные стандарты высшего образования // Координационный совет учебно-методических объединений и научно-методических советов высшей школы. Портал Федеральных образовательных стандартов высшего образования [Электронный ресурс] – Режим доступа: http://fgosvo.ru/fgosvo/92/91/4/18 (дата обращения: 15.01.2018).

– Приказ Министерства образования и науки РФ от 04.04.2014 № 2 «Об утверждении Порядка применения организациями, осуществляющими образовательную деятельность, электронного обучения, дистанционных образовательных технологий при реализации образовательных программ» [Электронный ресурс]. Режим доступа: http://минобрнауки.рф/ (дата обращения: 15.01.2018).

При освоении дисциплины студенты должны использовать информационные и информационно-образовательные ресурсы следующих порталов и сайтов:

– Информационно-коммуникационные технологии в образовании. Система федеральных образовательных порталов [Электронный ресурс] – Режим доступа: http://www.ict.edu.ru// (дата обращения: 15.01.2018).

– Информационная система «Единое окно доступа к образовательным ресурсам». URL: http://window.edu.ru/ (дата обращения: 15.01.2018).

– ФЭПО: соответствие требованиям ФГОС [Электронный ресурс] – Режим доступа: http:// fepo.i-exam.ru // (дата обращения: 15.01.2018).

10. МЕТОДИЧЕСКИЕ УКАЗАНИЯ ДЛЯ ОБУЧАЮЩИХСЯ

Методические рекомендации по организации учебной работы студента направлены на повышение эффективности его аудиторной и самостоятельной работы по дисциплине.

Учебная дисциплина «Технология функциональных полимерных материалов» включает 2 раздела, каждый из которых имеет определенную логическую завершенность. При изучении материала каждого модуля рекомендуется регулярное повторение законспектированного лекционного материала, а также дополнение его сведениями из литературных источников, представленных в учебной программе. При работе с указанными источниками рекомендуется составлять краткий конспект с обязательным фиксированием библиографических данных источника. Изучение материала каждого раздела заканчивается контролем его освоения в форме контрольной работы. Результаты выполнения контрольных работ оцениваются в соответствии с принятой в университете рейтинговой системой оценки знаний.

Совокупная оценка текущей работы студента в семестре складывается из оценок за выполнение контрольных работ. Максимальная оценка текущей работы в каждом семестре составляет 60 баллов.

В соответствии с учебным планом изучение материала каждого раздела заканчивается контролем его освоения в форме контрольной работы (максимальная оценка – 20 баллов). Изучение всей дисциплины завершается итоговым контролем в форме экзамена. Максимальная оценка экзамена составляет 40 баллов.

11. МЕТОДИЧЕСКИЕ УКАЗАНИЯ ДЛЯ ПРЕПОДАВАТЕЛЕЙ

При подготовке и проведении занятий преподаватель должен ориентироваться на то, что студенты, обучающиеся в бакалавриате, имеют общую подготовку по специальным дисциплинам профиля (в частности дисциплины «Органическая химия», «Физическая химия»), в объеме, предусмотренном учебным планом бакалавриата, а также опыт восприятия и конспектирования изучаемого материала. В связи с этим материал дисциплины должен опираться на полученные знания и быть ориентирован их расширение и углубление в соответствии с современными теоретическими представлениями и технологическими новациями. Само обучение студентов может быть организовано как в виде традиционных лекций и семинаров, так и научной дискуссии, которая помогает приобрести навыки и умения обосновывать круг рассматриваемых вопросов, формулировать главные положения, определения и практические выводы из теоретических положений. На занятиях должна прослеживаться взаимосвязь рассматриваемых вопросов с ранее изученным материалом.

Необходимой компонентой лекционных и практических занятий по дисциплине является широкое использование иллюстративного материала, в том числе с применением компьютерной техники. Иллюстративный материал включает презентации по разделам дисциплины, выполненные с использованием различных программных продуктов. Для демонстрации иллюстративного материала рекомендуется использование мультимедиа.

При проведении занятий преподаватель может рекомендовать студентам проработку дополнительной литературы по тематике занятия, организуя ее обсуждение в аудитории, формирует у студентов навык к самостоятельной работе с разнообразными литературными источниками.

12. ПЕРЕЧЕНЬ ИНФОРМАЦИОННЫХ ТЕХНОЛОГИЙ, ИСПОЛЬЗУЕМЫХ В ОБРАЗОВАТЕЛЬНОМ ПРОЦЕССЕ

Информационную поддержку изучения дисциплины осуществляет Информационно-библиотечный центр (ИБЦ) РХТУ им. Д.И. Менделеева, который обеспечивает обучающихся основной учебной, учебно-методической и научной литературой, необходимой для организации образовательного процесса по дисциплине. Общий объем многоотраслевого фонда ИБЦ на 01.01.2018 составляет 1 699 196 экз.

Фонд ИБЦ располагает учебной, учебно-методической и научно-технической литературой в форме печатных и электронных изданий, а также включает официальные, справочно-библиографические, специализированные отечественные и зарубежные периодические и информационные издания.ИБЦ обеспечивает доступ к профессиональным базам данных, информационным, справочным и поисковым системам.

Каждый обучающийся обеспечен свободным доступом из любой точки, в которой имеется доступ к сети Интернет и к электронно-библиотечной системе (ЭБС) Университета, которая содержит различные издания по основным изучаемым дисциплинам и сформирована по согласованию с правообладателями учебной и учебно-методической литературы.

Для более полного и оперативного справочно-библиографического и информационного обслуживания в ИБЦ реализована технология Электронной доставки документов.

Электронные информационные ресурсы, используемые в процессе обучения

№	Электронный ресурс	Принадлежность, ссылка на сайт ЭБС, количество ключей	Характеристика библиотечного фонда, доступ к которому предоставляется договором
1.	ЭБС «Лань»	Принадлежность – сторонняя. ООО «Издательство «Лань». Ссылка на сайт ЭБС – http://e.lanbook.com Количество ключей - доступ для всех пользователей РХТУ с любого компьютера.	Ресурс включает в себя как электронные версии книг издательства «Лань» и других ведущих издательств учебной литературы, так и электронные версии периодических изданий по естественным и техническим наукам.
2.	Электронно - библиотечная система ИБЦ РХТУ им. Д.И. Менделеева (на базе АИБС «Ирбис»)	Принадлежность – собственная. РХТУ им. Д.И. Менделеева. Ссылка на сайт ЭБС – http://lib.muctr.ru/ Доступ для пользователей РХТУ с любого компьютера.	Электронные версии учебных и научных изданий авторов РХТУ.
3.	American Chemical Society	Принадлежность – сторонняя Реквизиты сублицензионного договора – ГПНТБ России, Договор № ACS /130 от 01.03.2017 г. Ссылка на сайт – http://www.acs.org/content/acs/en.html Количество ключей - доступ для пользователей РХТУ по ip-	Коллекция журналов по химии и химической технологии Core + издательства American Chemical Society

		адресам неограничен до 31.12.2017 г.	
4.	ЭБС «Научно-электронная библиотека eLibrary.ru»	Принадлежность – сторонняя. ООО «РУНЭБ» Ссылка на сайт – http://elibrary.ru Количество ключей - доступ для пользователей РХТУ по ip-адресам неограничен.	Электронные издания, электронные версии периодических или непериодических изданий
5.	БД ВИНИТИ РАН	Принадлежность сторонняя. ФГБУН ВИНИТИ Ссылка на сайт - http://www2.viniti.ru/ Количество ключей - доступ к ресурсу локальный, обеспечивается сотрудниками ИБЦ.	База данных (БД) ВИНИТИ РАН - крупнейшая в России по естественным, точным и техническим наукам. Общий объем БД - более 28 млн. документов. БД формируется по материалам периодических изданий, книг, фирменных изданий, материалов конференций, тезисов, патентов, нормативных документов, депонированных научных работ, 30 % которых составляют российские источники.
6.	Royal Society of Chemistry (Королевское химическое общество	Принадлежность – сторонняя Договор с РФФИ –б/п (как грантодержатели) Письмо РФФИ № 779 от 16.09.2016 Количество ключей - доступ для пользователей РХТУ по ip-адресам неограничен. http://pubs.rsc.org/ до 31.12.2017 г.	Коллекция включает 44 журнала. Тематика: органическая, аналитическая, физическая химия, биохимия, электрохимия, химические технологии.
7.	Scopus	Принадлежность сторонняя ГПНТБ, Ссылка на сайт – http://www.scopus.com Количество ключей - доступ для пользователей РХТУ по ip-адресам неограничен.	Мультидисциплинарная реферативная и наукометрическая база данных издательства ELSEVIER

13. МАТЕРИАЛЬНО-ТЕХНИЧЕСКОЕ ОБЕСПЕЧЕНИЕ ДИСЦИПЛИНЫ

В соответствии с учебным планом занятия по дисциплине «Технология функциональных полимерных материалов» проводятся в форме лекций, практических занятий, лабораторных и самостоятельной работ студента.

Кафедра химической технологии пластических масс, осуществляющая подготовку бакалавров по направлению 18.03.01 «Химическая технология», по программе «Технология и переработка полимеров» по дисциплине «Технология функциональных полимерных материалов» располагает материально-технической базой, обеспечивающей проведение всех видов теоретической и практической подготовки, предусмотренных учебной программой дисциплины.

13.1. Оборудование, необходимое в образовательном процессе:

Лекционная учебная аудитория, оборудованная электронными средствами демонстрации (компьютер со средствами звуковоспроизведения, проектор, экран) и учебной мебелью; библиотека, имеющая рабочие компьютерные места для студентов, оснащенные компьютерами с доступом к базам данных и выходом в Интернет. Состав оборудования включает: установки для синтеза и изучения физических свойств полимеров, мешалка верхнеприводная, весы технические и аналитические, рефрактометр, шкафы сушильные, мешалки магнитные.

13.2. Учебно-наглядные пособия:

Информационно-методические материалы: учебные пособия по дисциплине

13.3. Компьютеры, информационно-телекоммуникационные сети, аппаратно-программные и аудиовизуальные средства:

Персональные компьютеры, укомплектованные программными средствами; проекторы и экраны; копировальные аппараты; локальная сеть с выходом в Интернет.

13.4. Печатные и электронные образовательные и информационные ресурсы:

Информационно-методические материалы: учебные пособия по дисциплине; раздаточный материал к разделам лекционного занятия.

Электронные образовательные ресурсы: электронные презентации к разделам лекционного занятия; учебно-методические разработки в электронном виде; справочные материалы в печатном и электронном виде; кафедральная библиотека электронных изданий и диссертационных работ, выполненных аспирантами и сотрудниками кафедры.

13.5. Перечень лицензионного программного обеспечения:

№ п/п	Наименование программного продукта	Реквизиты договора поставки	Количество лицензий	Срок окончания действия лицензии
1	Операционная система Microsoft Windows 10 Education (Russian)	Подписка Microsoft Azure Dev Tools for Teaching, соглашение ICM-167819 от 24.12.2018 г., действительно до 28.01.2021 г., счет IM83988 от 22.01.2020 г.	50	28.01.2021 г.
2	Графический редактор Microsoft Visio Professional 2019 (Russian)	Подписка Microsoft Azure Dev Tools for Teaching, соглашение ICM-167819 от 24.12.2018 г., действительно до 28.01.2021 г., счет IM83988 от 22.01.2020 г.	50	28.01.2021 г.
3	Пакет офисных программ (текстовый редактор, табличный процессор, редактор презентаций) Libre Office	Не предусмотрен (бесплатное программное обеспечение, свободно распространяемое в соответствии с условиями лицензии Mozilla Public License, version 2.0)	не ограничено в соответствии с условиями лицензии Mozilla Public License, version 2.0	бессрочная в соответствии с условиями лицензии Mozilla Public License, version 2.0
4	Kaspersky Endpoint Security 10 для Windows	Контракт от 24.12.2018 № 126-152ЭА/2018	50	22.12.2020

14. ТРЕБОВАНИЯ К ОЦЕНКЕ КАЧЕСТВА ОСВОЕНИЯ ПРОГРАММЫ

Наименование раздела	Основные показатели оценки	Формы и методы контроля и оценки
Раздел 1. ***Введение. Лакокрасочные материалы***	**Знать:** - особенности структуры, строения и свойств высокомолекулярных соединений; - общие закономерности физико-химических явлений и процессов в полимерах в зависимости от их фазового и физического состояния; - теоретические и технологические основы процессов получения функциональных полимерных материалов, основные технологические режимы и параметры работы типовых производств; - области применения полимерных материалов. **Уметь:** - анализировать взаимосвязи химического состава, структуры полимеров с их функциональными свойствами; - прогнозировать уровень свойств и оценивать возможные области применения полимеров в зависимости от химического состава и технологии получения; - применять основные теоретические положения к анализу результатов научных и технологических исследований в области полимерной химии. **Владеть:** -основными приемами и подходами к получению полимеров с заданными свойствами и методами оптимизации процессов их синтеза.	Письменная контрольная работа - наивысший балл 30. Оценка за экзамен наивысший балл 40.
Раздел 2 ***Каучук и волокна***	**Знать:** - особенности структуры, строения и свойств высокомолекулярных соединений; - общие закономерности физико-химических явлений и процессов в полимерах в зависимости от их фазового и физического состояния; - теоретические и технологические основы процессов получения функциональных полимерных материалов, основные технологические режимы и параметры работы типовых производств; - области применения полимерных материалов. **Уметь:** - анализировать взаимосвязи химического состава, структуры полимеров с их функциональными свойствами; - прогнозировать уровень свойств и оценивать возможные области применения полимеров в зависимости от химического состава и технологии получения; - применять основные теоретические положения к анализу результатов научных и технологических исследований в области полимерной химии. **Владеть:** -основными приемами и подходами к получению полимеров с заданными свойствами и методами оптимизации процессов их синтеза.	Письменная контрольная работа - наивысший балл 30. Оценка за экзамен наивысший балл 40.

15. ОСОБЕННОСТИ ОРГАНИЗАЦИИ ОБРАЗОВАТЕЛЬНОГО ПРОЦЕССА ДЛЯ ИНВАЛИДОВ И ЛИЦ С ОГРАНИЧЕННЫМИ ВОЗМОЖНОСТЯМИ ЗДОРОВЬЯ

Обучение инвалидов и лиц с ограниченными возможностями здоровья осуществляется в соответствии с:

− Порядком организации и осуществления образовательной деятельности по образовательным программам – программам бакалавриата, программам специалитета, программам магистратуры (Приказ Минобрнауки РФ от 05.04.2017 № 301);

− Положением о Порядке организации и осуществления образовательной деятельности по образовательным программам – программам бакалавриата, программам специалитета, программам магистратуры в Российском химико-технологическом университете имени Д.И. Менделеева (утв. решением Ученого совета университета от 28.06.2017, протокол № 9);

− Методическими рекомендациями по организации образовательного процесса для обучения инвалидов и лиц с ограниченными возможностями здоровья в образовательных организациях высшего образования, в том числе оснащенности образовательного процесса (утверждены заместителем Министра образования и науки РФ А.А. Климовым от 08.04.2014 № АК-44/05вн).

Министерство науки и высшего образования Российской Федерации
Федеральное государственное бюджетное образовательное учреждение
высшего образования
«Российский химико-технологический университет
имени Д.И. Менделеева»

«УТВЕРЖДАЮ»
Ректор РХТУ им. Д.И. Менделеева
_____ А.Г. Мажуга
«31» июня 2019 г.

РАБОЧАЯ ПРОГРАММА

дисциплины

Конструирование изделий из полимеров»
Б1.В.ДВ.06.02

направление подготовки: 18.03.01 «Химическая технология»
профиль: «Технология и переработка полимеров»
квалификация: бакалавр

Программа одобрена
Методической комиссией
РХТУ им. Д.И. Менделеева
«31» мая 2019 г.

Председатель _____ Н.А. Макаров

Москва, 2019 г.

Программа составлена д.т.н., профессором кафедры технологии переработки пластмасс Шерышевым М. А.

Программа утверждена на заседании кафедры технологии переработки пластмасс «29» мая 2019 г., протокол № 9

СОДЕРЖАНИЕ

1.	Цели и задачи дисциплины	4
2.	Требования к результатам освоения дисциплины	4
3.	Объем дисциплины и виды учебной работы	6
4.	Содержание дисциплины	7
4.1.	Разделы дисциплины и виды занятий	7
4.2.	Содержание разделов дисциплины	9
5.	Соответствие содержания требованиям к результатам освоения дисциплины	11
6.	Практические занятия. Примерные темы практических занятий по дисциплине	13
7.	Самостоятельная работа	13
8.	Оценочные средства для контроля освоения дисциплины	15
8.1	Примеры контрольных вопросов для текущего контроля освоения дисциплины Фонд оценочных средств для проведения промежточной аттестации	15
8.2		20
8.3	Структура и примеры экзаменационных билетов	22
8.4	Оценка работ	26
9.	Учебно-методическое обеспечение дисциплины	26
9.1	Рекомендуемая литература	26
9.2	Рекомендуемые источники научно-технической информации	27
9.3	Средства обеспечения освоения дисциплины	27
10.	Методические указания для обучающихся	28
10.1.	Для студентов, обучающихся по очной форме, без использования электронного образования и дистанционных образовательных технологий	28
10.2.	Для студентов, обучающихся по очной форме, с использованием электронного образования и дистанционных образовательных технологий	28
11.	Методические указания для преподавателей	29
11.1.	Для преподавателей, при реализации программы по очной форме, без использования электронного образования и дистанционных образовательных технологий	29
11.2.	Для преподавателей, при реализации программы по очной форме, с использованием электронного образования и дистанционных образовательных технологий	30
12.	Перечень информационных технологий, используемых в образовательном процессе	31
13.	Материально-техническое обеспечение дисциплины	40
13.1	Оборудование, необходимое в образовательном процессе:	40
13.2	Учебно-наглядные пособия	40
13.3	Компьютеры, информационно-телекоммуникационные сети, аппаратно-программные и аудиовизуальные средства	40
13.4	Печатные и электронные образовательные и информационные ресурсы	40
13.5	Перечень лицензионного программного обеспечения	40
14.	Требования к оценке качества освоения программы	42
15.	Особенности организации образовательного процесса для инвалидов и лиц с ограниченными возможностями здоровья	44

1. ЦЕЛИ И ЗАДАЧИ ДИСЦИПЛИНЫ

Программа составлена в соответствии с требованиями Федерального государственного образовательного стандарта (ФГОС ВО) для направления подготовки 18.03.01 «Химическая технология», рекомендациями методической комиссии РХТУ им. Д.И. Менделеева и накопленного опыта преподавания дисциплины кафедрой технологии переработки пластмасс РХТУ им. Д.И. Менделеева. Программа рассчитана на изучение курса в течение одного 8 семестра.

Дисциплина «Конструирование изделий из полимеров» относится к вариативной части дисциплин по выбору учебного плана (Б1.В.ДВ.06.02) и рассчитана на изучение в 8 семестре. Программа дисциплины предполагает, что обучающиеся имеют теоретическую и практическую подготовку в области предшествующих дисциплин программы бакалавриата, а так же физики, механики, инженерной графики, начертательной геометрии, процессов и аппаратов и общей химической технологии.

Цель дисциплины – научить студентов конструированию изделий из пластических масс, составлению технических заданий на конструирование и производство формующего инструмента, приобретению знаний о эксплуатации, хранении и обслуживании формующего инструмента.

Задача изучения дисциплины сводится к систематическому изучению методов и подходов к конструированию изделий из пластмасс, создание технического задания на проектирование и изготовление формующего инструмента, грамотного выбора соответствующего перерабатывающего оборудования, приобретению навыков эксплуатации формующего инструмента и ухода за ним.

Задачи курса достигаются с помощью:

– ознакомления студентов с основами конструирования изделий из пластических масс;

– ознакомления студентов с основными теоретическими представлениями о процессах, происходящих в формующем инструменте;

– изучение современных методов выбора полимерных материалов для изготовления конкретных изделий;

– ознакомления с современными методами конструирования изделий из полимерных материалов;

– ознакомления с возможностями и конструктивными особенностями современного формующего инструмента для переработки пластмасс.

Курс «Конструирование изделий из полимеров» читается в 8 семестре бакалавриата и заканчивается экзаменом. Контроль успеваемости студентов ведется по принятой в университете рейтинговой системе.

2. ТРЕБОВАНИЯ К РЕЗУЛЬТАТАМ ОСВОЕНИЯ ДИСЦИПЛИНЫ

Изучение курса «Конструирование изделий из полимеров» при

подготовке бакалавров по направлению подготовки код 18.03.01 «Химическая технология», профиль подготовки «Технология и переработка полимеров» направлено на приобретение следующих общепрофессиональных компетенций:

- готовностью использовать знания о строении вещества, природе химической связи в различных классах химических соединений для понимания свойств материалов и механизма химических процессов, протекающих в окружающем мире (ОПК-3);

- способностью принимать конкретные технические решения при разработке технологических процессов, выбирать технические средства и технологии с учетом экологических последствий их применения (ПК-4);

- готовностью использовать знание свойств химических элементов, соединений и материалов на их основе для решения задач профессиональной деятельности (ПК-18).

Знать:

- современные подходы к выбору полимерных материалов для изготовления конкретных видов изделий;

- технологические основы выбора марочного ассортимента полимеров для производства конкретных изделий;

- особенности конструктивного оформления изделий, получаемых различными методами переработки пластмасс в изделия;

- основные положения технических заданий на изготовление формующего инструмента;

- современные требования к конструкциям различных видов формующего инструмента;

- методы оптимизации формующего инструмента;

-методы проведения приемных испытаний нового формующего инструмента.

Уметь:

- правильно выбирать вид и марку полимерного материала для производства конкретного изделия;

- правильно выбирать метод производства того или иного изделия;

- конструировать изделия из полимерных материалов с учетом свойств конкретного полимера и метода его переработки в конкретное изделие;

- правильно составлять техническое задание на проектирование и изготовление формующего инструмента;

- правильно подбирать марку перерабатывающего оборудования для производства конкретного изделия высокого качества с минимальными затратами сырья и времени;

- оформлять техническую документацию при производстве изделий из пластмасс.

Владеть:

- методами определения оптимальных и рациональных технологических режимов работы формующего инструмента;
- методами анализа эффективности работы формующего инструмента при производстве конкретного изделия;
- методами управления и регулирования технологическими процессами, происходящими в формующем инструменте.

3. ОБЪЕМ ДИСЦИПЛИНЫ И ВИДЫ УЧЕБНОЙ РАБОТЫ

Виды учебной работы	Объем	
	В зачетных единицах	В академ. часах
Общая трудоемкость дисциплины по учебному плану	**3**	**108**
Контактная работа	**1,34**	**48,4**
Лекции	0,89	32
Практические занятия	0,44	16
Контактный контроль	0,01	0,4
Самостоятельная работа	**1,17**	**42**
Контроль	**0,49**	**17,6**
Вид контроля	**экзамен**	

Виды учебной работы	Объем	
	В зачетных единицах	В астрон. часах
Общая трудоемкость дисциплины по учебному плану	**3**	**81**
Контактная работа	**1,34**	**48,4**
Лекции	0,89	36,3
Практические занятия	0,44	12
Контактный контроль	0,01	0,3
Самостоятельная работа	**1,17**	**31,5**
Контроль	**0,49**	**13,2**
Вид контроля	**экзамен**	

4. СОДЕРЖАНИЕ ДИСЦИПЛИНЫ

4.1. Разделы дисциплины и виды занятий для студентов очного отделения

№№ п/п	Наименование раздела	Академ. часы			
		Всего	Лекции	Практические работы	Самостоятельная работа
1	Раздел 1. Конструкционные пластмассы и их классификация. Выбор базовой марки конструкционной пластической массы. Выбор модифицированных марок конструкционных пластмасс. Технологичность изделий.	29	10	5	14
1.1	Конструкционные пластмассы и их классификация. Выбор базовых и модифицированных марок конструкционной пластической массы.	9	2	1	6
1.1.1	Конструкционные пластмассы. Классификация.	2,25	0,5	0,25	1
1.1.2	Базовые марки конструкционных пластических масс	2,25	0,5	0,25	1
1.1.3	Модифицированные марки конструкционных пластических масс	2,25	0,5	0,25	2
1.1.4	Технологичность изделий.	2,25	0,5	0,25	2
1.2	Особенности конструкции изделий из пластмасс, получаемых различными способами переработки	12,5	4	2	4
1.2.1	Литые и прессованные изделия	5,5	1	1	3,5
1.2.2	Особенности конструкции экструзионных изделий	1,5	0,5	-	1
1.2.3	Особенности конструкции термоформованных изделий	2	1	0,5	0,5

1.2.4	Особенности конструкций изделий, полученных методами раздува	1,5	0,5	-	1
1.2.5	Технологическая и эксплуатационная усадка	2	1	-	1
1.2.6	Понятие величины допуска, единицы допуска, числа единиц допуска, квалитета точности.	1,5	1	0,5	-
1.3	Техническое задание на формующий инструмент. Выбор оборудования.	10	4	2	4
1.3.1	Техническое задание на формующий инструмент.	5	2	1	2
1.3.2	Выбор конкретных марок перерабатывающего оборудования.	5	2	1	2
2	Раздел 2. Конструкция формующего инструмента для литьевых машин и прессов	30	11	5	13
2.1	Формующий инструмент для литьевых машин	26	10	5	11
2.1.1	Материалы для изготовления форм	3	1	0,5	1,5
2.1.2	Холодноканальные литниковые системы	3	1	0,5	1,5
2.1.3	Горячеканальные литниковые системы	3	1	0,5	1,5
2.1.4	Извлечение изделий из форм	3	1	0,5	1,5
2.1.5	Системы отделения литников. Методы нанесения резьбы.	2	1	0,5	0,5
2.1.6	Установка и закрепление арматуры	2	1	0,5	0,5
2.1.7	Термостатирование форм	3	1	0,5	1,5
2.1.8	Формообразующие элементы	3	1	0,5	1,5
2.1.9	Центрирующие элементы форм	2	1	0,5	0,5
2.1.10	Способы перемещения поднутряющих элементов форм	2	1	0,5	0,5
2.2	Формующий инструмент для прессов	4	1	-	3

3	Раздел 3 Конструкция формующего инструмента для экструзионного, термоформовочного и раздувного оборудования	32	11	6	15
3.1	Экструзионные головки	16	6	3	7
3.1.1	Основные правила конструирования экструзионных головок	8	2	1	5
3.1.2	Основные типы экструзионных головок	4	2	1	1
3.1.3	Гидравлический расчет экструзионной головки	4	2	1	1
3.2	Инструмент для термоформования	16	5	3	8
3.2.1	Простейший инструмент для изготовления малых серий изделий	7,5	2,5	1	4
3.2.2	Инструмент для крупносерийного и массового производства изделий	8,5	2,5	2	4
	ИТОГО	90			
	Контроль	18			
ИТОГО		108	32	16	42

4.2. Содержание разделов дисциплины.

Раздел 1. Конструкционные пластмассы и их классификация. Выбор базовой марки конструкционной пластической массы. Выбор модифицированных марок конструкционных пластмасс. Технологичность изделий.

1.1. Конструкционные пластмассы и их классификация. Выбор базовых и модифицирпованных марок конструкционной пластической массы.

1.1.1. Конструкционные пластмассы. Классификация.

1.1.2. Базовые марки конструкционных пластических масс.

1.1.3. Модифицированные марки конструкционных пластических масс.

1.1.4. Технологичность изделий, производимых методами литья под давлением и прессованием

1.2. Особенности конструкции изделий из пластмасс, получаемых различными способами переработки.

1.2.1. Особенности конструкции литых и прессованных изделий.

1.2.2. Особенности конструкции экструзионных изделий.

1.2.3. Особенности конструкции термоформованных изделий.

1.2.4. Особенности конструкции изделий, полученных методами раздува.

1.2.5. Усадка технологическая и эксплуатационная.

1.2.6. Понятие допуска размеров изделий, единицы допуска, числа единиц допуска, квалитета точности.
1.3. Техническое задание на формующий инструмент. Выбор оборудования.
1.3.1. Техническое задание на формующий инструмент. Содержание. Составление. Согласование.
1.3.2. Выбор конкретных марок перерабатывающего оборудования. Основные показатели. Страна. Фирма. Гарантии. Возможность технического обслуживания.
Раздел 2. Конструкция формующего инструмента для литьевых машин и прессов.
2.1. Формующий инструмент для литьевых машин.
2.1.1. Материалы для изготовления форм.
2.1.2. Холодноканальные литниковые системы.
2.1.3. Горячеканальные литниковые системы.
2.1.4. Извлечение изделий из форм. Выталкиватели механические и пневматические, свинчивающие устройства.
2.1.5. Системы отделения литников. Методы нанесения резьбы.
2.1.6. Установка и закрепление арматуры. Виды арматуры. Способы получения армированного изделия. Правила расположения арматуры в изделии. Варианты закрепления втулочной, стержневой и лепестковой арматуры. Условия установки арматуры в неохлажденные изделия после их оформления.
2.1.7. Термостатирование форм. Термостатирование плоских поверхностей, пуансонов, матриц. Ввод и вывод термостатирующих жидкостей.
2.1.8. Формообразующие элементы. Их конструкция, методы установки, особенности обработки поверхностей и т.д.
2.1.9. Центрирующие элементы форм. Особенности их конструкций
2.110. Поднутряющие элементы формующих инструментов.
2.2.Формующий инструмент для прессов.

Раздел 3. Конструкция формующего инструмента для экструзионного, термоформовочного и раздувного оборудования.
3.1. Экструзионные головки.
3.1.1. Основные правила конструирования экструзионных головок.
3.1.2. Основные типы экструзионных головок.
3.1.3. Гидравлический расчет экструзионных головок различной конструкции.
3.2. Инструмент для термоформования.
3.2.1. Простейший инструмент для изготовления малых серий изделий.
3.2.2. Инструмент для крупносерийного и массового производства изделий

5. СООТВЕТСТВИЕ СОДЕРЖАНИЯ ТРЕБОВАНИЯМ

К РЕЗУЛЬТАТАМ ОСВОЕНИЯ ДИСЦИПЛИНЫ

№	Компетенции	Раздел		
	Знать:	1	2	3
1	современные подходы к выбору полимерных материалов для изготовления конкретных видов изделий	+		+
2	технологические основы выбора марочного ассортимента полимеров для производства конкретных изделий	+		+
3	особенности конструктивного оформления изделий, получаемых различными методами переработки пластмасс в изделия		+	+
4	основные положения технических заданий на изготовление формующего инструмента		+	
5	современные требования к конструкциям различных видов формующего инструмента		+	+
6	методы оптимизации формующего инструмента		+	+
7	методы проведения приемных испытаний нового формующего инструмента			+
	Уметь:			
8	правильно выбирать вид и марку полимерного материала для производства конкретного изделия	+		
9	правильно выбирать метод производства того или иного изделия	+		
10	конструировать изделия из полимерных материалов с учетом свойств конкретного полимера и метода его переработки в конкретное изделие		+	
11	правильно составлять техническое задание на проектирование и изготовление формующего инструмента		+	+
12	правильно подбирать марку перерабатывающего оборудования для производства конкретного изделия высокого качества с минимальными затратами сырья и времени		+	
13	оформлять техническую документацию при производстве изделий из пластмасс		+	+
	Владеть:			
14	методами определения оптимальных и рациональных технологических режимов работы формующего инструмента	+	+	+
15	методами анализа эффективности работы формующего инструмента при производстве конкретного изделия;	+	+	+
16	методами управления и регулирования технологическими процессами, происходящими в формующем инструменте	+	+	+
	Общепрофессиональные компетенции:			
1	- готовностью использовать знания о строении вещества,	+	+	+

	природе химической связи в различных классах химических соединений для понимания свойств материалов и механизма химических процессов, протекающих в окружающем мире (ОПК-3);			
2	- способностью принимать конкретные технические решения при разработке технологических процессов, выбирать технические средства и технологии с учетом экологических последствий их применения (ПК-4);	+	+	+
3	- готовностью использовать знание свойств химических элементов, соединений и материалов на их основе для решения задач профессиональной деятельности (ПК-18).			

6. ПРАКТИЧЕСКИЕ ЗАНЯТИЯ. ПРИМЕРНЫЕ ТЕМЫ ПРАКТИЧЕСКИХ ЗАНЯТИЙ ПО ДИСЦИПЛИНЕ

Практические занятия

Предусмотрены практические занятия обучающегося в бакалавриате в объеме 16 акад. ч. (16 акад. ч в 8 сем., разделы 1, 2 и 3).

№ п/п	Количество часов	№ раздела дисциплины	**Примерные темы практических занятий**
1	2	1	Выбор базовых и модифицированных марок конструкционной пластической массы.
2	2		Особенности конструкции изделий из пластмасс, получаемых различными способами переработки
3	2		Разработка рабочего чертежа проектируемого изделия.
4	2		Выбор конкретных марок перерабатывающего оборудования.
5	2	2	Разработка технического задания на формующий инструмент
6	2		Разработка элементов формующего инструмента.
7	2	3	Выполнение и оформление чертежа общего вида формующего инструмента
8	2		Деталирование общего вида формующего инструмента

7. САМОСТОЯТЕЛЬНАЯ РАБОТА

Рабочей программой дисциплины «Конструирование изделий из полимеров» предусмотрена самостоятельная работа студента бакалавриата в

объеме 42 ч в 8 семестре . Самостоятельная работа проводится с целью углубления знаний по дисциплине и предусматривает:

− ознакомление и проработку рекомендованной литературы, работу с электронно-библиотечными системами, включая переводы публикаций из научных журналов, цитируемых в базах Scopus, Web of Science, Chemical Abstracts, РИНЦ;

− посещение отраслевых выставок и семинаров;

− подготовку к выполнению контрольных работ по материалу лекционного курса;

− подготовку к сдаче экзамена (8 семестр) по курсу.

Планирование времени на самостоятельную работу, необходимого на изучение дисциплины, студентам лучше всего осуществлять на весь период изучения, предусматривая при этом регулярное повторение пройденного материала. Материал, законспектированный на лекциях, необходимо регулярно дополнять сведениями из литературных источников, представленных в учебной программе. При работе с указанными источниками рекомендуется составлять краткий конспект материала, с обязательным фиксированием библиографических данных источника.

ПРИМЕРНЫЙ ПЕРЕЧЕНЬ ТЕМ

№ п/п	Тема
1	Разработка чертежей и пояснительной записки холдноканальной литьевой формы
2	Разработка чертежей и пояснительной записки горячеканальной литьевой формы
3	Разработка чертежей и пояснительной записки экструзионной головки для производства листов
4	Разработка чертежей и пояснительной записки экструзионной головки для производства подоконника
5	Разработка чертежей и пояснительной записки экструзионной головки для производства рукавной пленки
6	Разработка чертежей и пояснительной записки экструзионной головки для производства трехслойной рукавной пленки
7	Разработка чертежей и пояснительной записки экструзионной головки для производства напорных труб
8	Разработка чертежей и пояснительной записки экструзионной головки для производства плоской пленки
9	Разработка чертежей и пояснительной записки формы для производства изделия методом экструзии с раздувом
10	Разработка чертежей и пояснительной записки формы для производства изделия методом литья с раздувом
11	Разработка чертежей и пояснительной записки неметаллической формы для производства крупногабаритного изделия методом вакуумного формования

12	Разработка чертежей и пояснительной записки формы для производства крупногабаритного изделия методом пневматического формования
13	Разработка чертежей и пояснительной записки формующего инструмента для массового производства изделия методом пневмовакуумного формования
14	Разработка чертежей и пояснительной записки формы для прямого прессования
15	Разработка чертежей и пояснительной записки формы для литьевого прессования

8. ОЦЕНОЧНЫЕ СРЕДСТВА ДЛЯ КОНТРОЛЯ ОСВОЕНИЯ ДИСЦИПЛИНЫ

8.1. Примеры контрольных вопросов для текущего контроля освоения дисциплины

Для текущего контроля предусмотрено 3 контрольных работы (по одной контрольной работе по каждому разделу). Максимальная оценка за контрольные работы 1, 2 и 3 (8 семестр) составляет по 20 баллов за каждую.

Первая контрольная работа:

Первый вопрос сводится к описанию требований к конструкционным материалам для изготовления различных изделий из пластических масс. Ответ на первый вопрос оценивается максимально в 5 баллов.

Второй, третий и четвертый вопросы посвящены конструктивным особенностям изделий, производство которых осуществляется методом литья под давлением или прессования. Ответы на второй и третий вопросы оценивается максимально по 5 баллов каждый.

Вторая контрольная работа:

Первый вопрос этой контрольной работы связан с конструктивными особенностями различных литников и литниковых систем в целом. Ответ на первый вопрос оценивается максимально в 5 баллов.

Второй и третий вопросы посвящены проблемам производства изделий с точностью размеров, определяемых конструкцией изделия и формующего инструмента. Ответы на эти вопросы оценивается каждый максимально в 5 баллов.

Четвертый вопрос относится к выбору технологического оборудования и также максимально оценивается в 5 баллов.

Третья контрольная работа:

Первый вопрос сводится к определению какого-либо параметра формующего инструмента. Ответ на первый вопрос оценивается максимально 5 баллов.

Второй и третий вопросы посвящёны тем или иным особенностям конструкции одного из видов формовочного инструмента. Ответ на второй и третий вопросы оцениваются максимально в 5 баллов каждый.

Четвертый вопрос содержит чертеж того или иного формующего инструмента и требует грамотного описания его конструкции и работы. Этот вопрос также оценивается в 5 баллов.

Раздел 1. Примеры вопросов к контрольной работе № 1. Максимальная оценка – 20 баллов. Контрольная работа содержит 4 вопроса, по 5 баллов за вопрос.

1.1. Конструкционные пластмассы. Определение. Классификация: по направлению применения, по совокупности параметров эксплуатационных свойств, по методам переработки.

1.2. Общие принципы расчета деталей из пластических масс. Выбор допускаемых напряжений и расчет коэффициента запаса прочности.

1.3. Подход к выбору базовой марки конструкционной пластической массы.

1.4. Марки пластмасс с улучшенными технологическими и (или) эксплуатационными свойствами.

1.5. Назовите принципиальные отличия в расчете на жесткость и прочность изделий, выполненных из упругих материалов и из пластических масс.

1.6. Технологичность изделий.

1.7. Толщины стенок литых и прессованных изделий. Ограничения по их разнотолщинности.

1.8. Разнотолщинность в «узлах» и на торцах изделий. Влияние разнотолщинности на характер коробления изделий. Максимально допустимые величины прогиба.

1.9. Радиусы закруглений на литых и прессованных изделиях.

1.10. Технологические уклоны на литых и прессованных изделиях.

1.11. Ребра жесткости на литых и прессованных изделиях.

1.12. Отверстия в литых и прессованных изделиях. Классификация. Методы получения. Ограничения по длине.

1.13. Резьбы на изделиях из пластмасс: виды резьб; способы их получения на наружных и внутренних поверхностях. Минимальные размеры резьб. Необходимая глубина резьбы в детали из пластмассы. Особенность расчета на прочность резьбы на детали из пластмассы

1.14. Резьбовые втулки и стержни. Назначение. Недостатки и преимущества составных резьбовых втулок. Способ удаления из форм изделий с резьбой при их массовом производстве.

1.15. Армирование литых и прессованных изделий. Назначение арматуры. Виды арматуры. Способы получения армированного изделия. Правила расположения арматуры в изделии.

1.16. Армирование литых и прессованных изделий. Варианты закрепления втулочной, стержневой и лепестковой арматуры. Условия установки арматуры в неохлажденные изделия после их оформления.

Раздел 2. Примеры вопросов к контрольной работе № 2. Максимальная оценка – 20 баллов. Контрольная работа содержит 4 вопроса, по 5 баллов за вопрос.

2.1. Назначение и классификация литниковых систем.

2.2. Центральные впускные каналы холодноканальных систем.

2.3. Впускные литники холодноканальных систем.

2.4. Разводящие литники холодноканальных систем.

2.5. Точечные и туннельные впускные каналы.

2.6. Горячеканальные литниковые системы. Принципы устройства. Преимущества. Недостатки.

2.7. Принципы определения количества и мест впусков при литье крупногабаритных изделий. Впуски в сложные изделия, их влияние на ориентацию полимера, расположение линий холодного спая, отклонение направления потоков и т.д. (на примере какого-либо изделия).

2.8. Понятие о сбалансированных, несбалансированных и частично сбалансированных литниковых системах. Балансировка с помощью отклоняющих и направляющих толщин.

2.9. Усадка и колебание усадки пластмасс при формовании изделий. Технологическая и эксплуатационная усадка. Взаимосвязь усадки и точности размеров.

2.10. Понятие величины допуска, единицы допуска, числа единиц допуска, квалитета точности. Зависимость квалитета точности от номинальных размеров изделия и величины усадки.

2.11. Типы размеров изделий из пластмасс, изготовляемых в замкнутых формах.

2.12. Достижимая точность размеров изделий из пластмасс, получаемых литьем под давлением и прессованием.

2.13. Особенности конструирования изделий, получаемых пневмо-вакуумным формованием из листов и пленок.

2.14. Особенности конструирования выдувных изделий.

2.15. Выбор марки литьевой машины для производства конкретного изделия

2.16. Выбор марки пресса для производства конкретного изделия.

2.17. Выбор экструзионной машины для производства конкретного изделия.

2.18. Выбор формующего оборудования для производства конкретного изделия методом пневмо- вакуумного термоформования.

2.19. Выбор выдувного агрегата для производства конкретного изделия.

2.20. Техническое задание на технологическую оснастку. Исходные данные.

2.21. Основные показатели оборудования и оснастки.

2.22. Расчет гнездности литьевых форм.

2.23. Основные правила размещения изделий в литьевых и прессовых формах.

2.24. Взаимосвязь литьевой формы с машиной.

2.25. Система оформляющих деталей технологического инструмента. Назначение, классификация. Достоинства и недостатки цельных и составных пуансонов и матриц. Схемы установки пуансонов и матриц на плитах литьевых форм.

2.26. Выталкиватели. Общие требования, виды выталкивателей. Привод выталкивателей.

2.27. Расчет перемещения выталкивающей системы и усилий выталкивания изделий.

2.28. Возможности регулирования температуры формы. Основные требования к системам термостатирования. Возможное расположение охлаждающих каналов в плитах пуансонах и матрицах.

2.29. Расчет системы термостатирования литьевых форм.

Раздел 3. Примеры вопросов к контрольной работе № 3. Максимальная оценка – 20 баллов. Контрольная работа содержит 4 вопроса, по 5 баллов за вопрос.

3.1. Классификация прессовых форм.

3.2. Порядок теплового расчета прессовой формы.

3.3. Расчет гнездности прессовых форм.

3.4. Определение размеров разгрузочных камер прессовых форм.

3.5. Условия свариваемости потоков и отсутствия зон застоя в экструзионных головках.

3.6. Экструзионные головки. Классификация. Рабочая характеристика. Совместимость головки с экструдером. Расчет рабочей точки.

3.7. Условие равенства расходов расплава во всех точках поперечного сечения головки. Понятие коэффициента вытяжки; ограничения его величины. Методы выравнивания расходов расплава в плоскощелевых головках.

3.8. Условия свариваемости потоков и отсутствия зон застоя в экструзионных головках.

3.9. Огрубление поверхности экструдата при выходе из головки. Критическая скорость сдвига. Метод ее расчета.

3.10. Причины разбухания экструдата при выходе из головки. Его зависимость от конструкции и технологических параметров. Определение коэффициента разбухания при экструзии с раздувом.

3.11. Способы выравнивания давления в плоскощелевых экструзионных головках. Варианты коллекторов.

3.12. Основные схемы калибрующих устройств, применяемых в производстве труб.

3.13. Основные схемы трубных экструзионных головок. Методы выравнивания давления на выходе. Конструкции дорнодержателей.

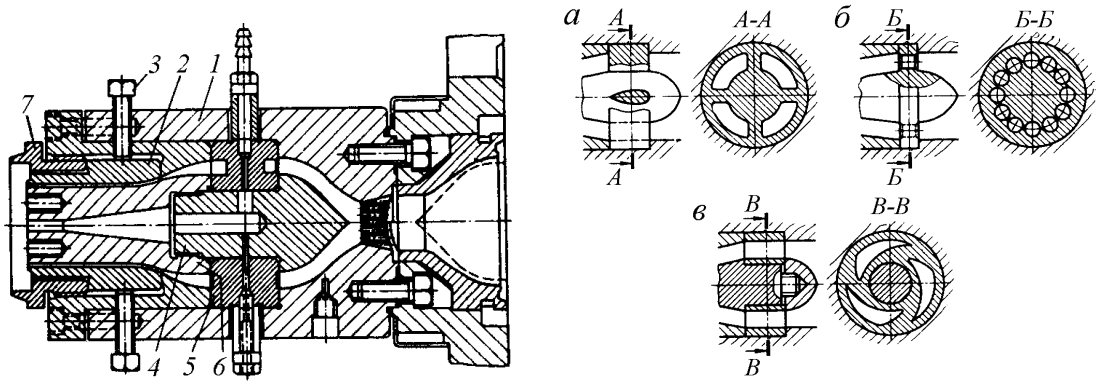

3.14. Экструзионные головки для выдувного формования. Варианты с копильником и без копильника. Методы регулирования толщины экструдируемого чулка по длине и периметру

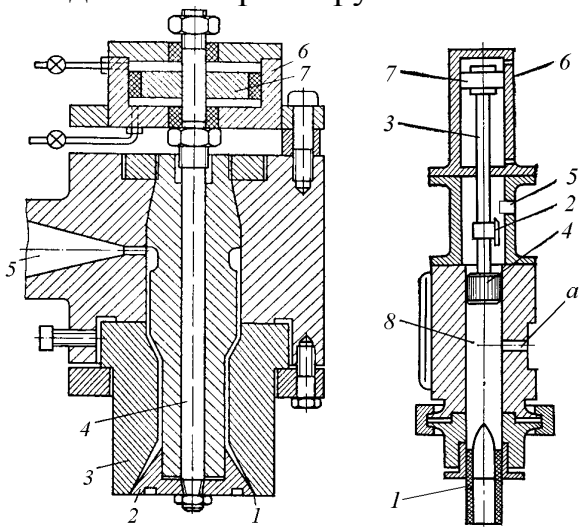

3.15. Схемы экструзионных головок для производства рукавной пленки. Методы выравнивания давления на выходе. Назначение коллектора. Фильтрующие элементы.

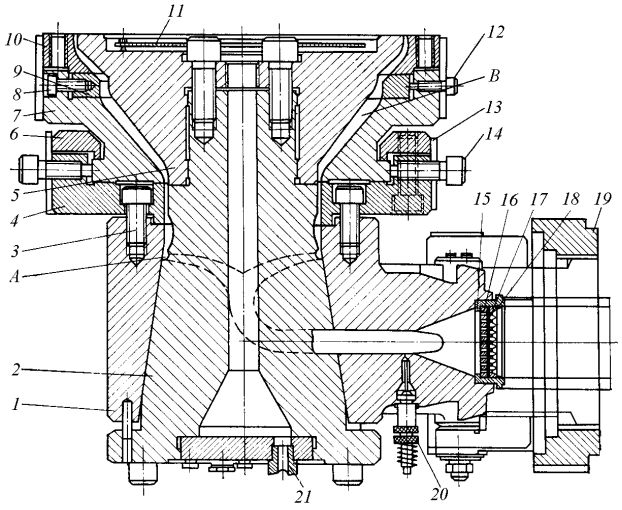

3.16. Схемы и описание работы кабельных головок.

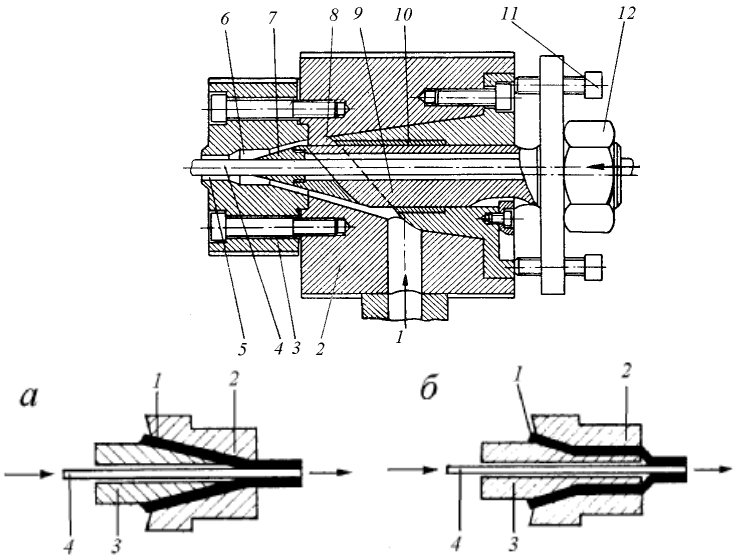

3.17. Схемы и описание работы калибраторов для производства сложных профильных изделий.

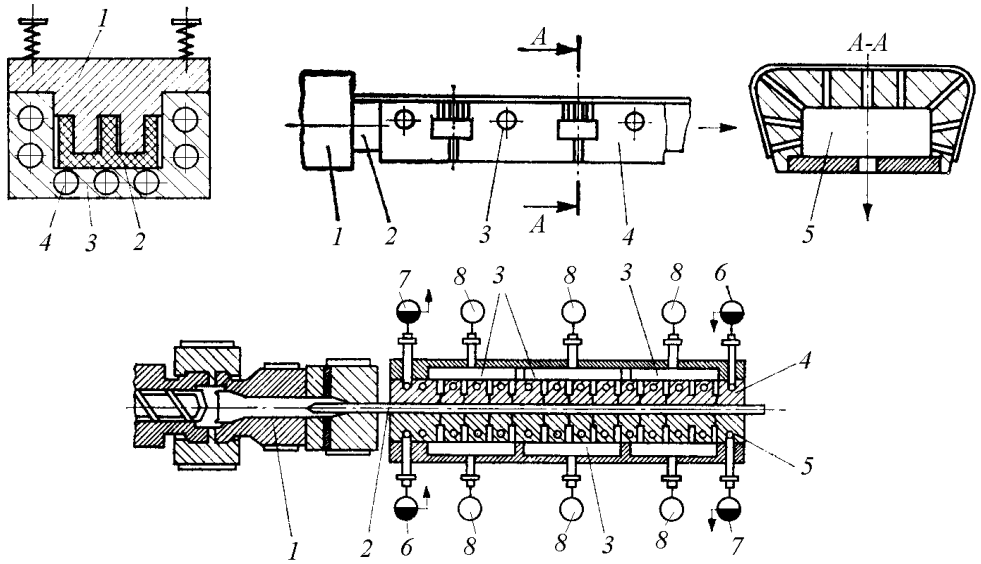

3.18. Формы для пневмо-вакуумного формования. Вентиляционные каналы (привести иллюстрирующие схемы).

3.19. Материалы, применяемые для изготовления формующего инструмента для пневмо-вакуумного формования. Их зависимость от серии выпускаемых изделий. Достоинства и недостатки форм, выполняемых из различных материалов.

8.2. Фонд оценочных средств для проведения промежточной аттестации

Примеры контрольных работ

Каждая контрольная работа продолжается один академический час. Перед началом работы каждому студенту раздается письменное задание, содержащее четыре вопроса.

Контрольная работа № 1 «Конструкционные пластмассы. Марки пластмасс. Технологичность литых и прессованных изделий»

Примеры заданий к контрольной работе № 1:

Задание № 1

1. Конструкционные пластмассы. Определение. Классификация: по направлению применения, по совокупности параметров эксплуатационных свойств, по методам переработки.

2.Армирование литых и прессованных изделий. Назначение арматуры. Виды арматуры. Способы получения армированного изделия. Правила расположения арматуры в изделии.

3. Технологические уклоны на литых и прессованных изделиях.

4. Ребра жесткости на литых и прессованных изделиях.

Задание № 2

1. Подход к выбору базовой марки конструкционной пластической массы.

2.Армирование литых и прессованных изделий. Варианты закрепления втулочной, стержневой и лепестковой арматуры. Условия установки арматуры в неохлажденные изделия после их оформления.

3. Разнотолщинность в «узлах» и на торцах изделий. Влияние разнотолщинности на характер коробления изделий. Максимально допустимые величины прогиба.

4.Резьбы на изделиях из пластмасс: виды резьб; способы их получения на наружных и внутренних поверхностях. Минимальные размеры резьб. Необходимая глубина резьбы в детали из пластмассы. Особенность расчета на прочность резьбы на детали из пластмассы.

Вопросы к контрольной работе № 2:

Примеры заданий к контрольной работе № 2:

Задание № 1

1. Назначение и классификация литниковых систем.

2. Усадка и колебание усадки пластмасс при формовании изделий. Технологическая и эксплуатационная усадка. Взаимосвязь усадки и точности размеров.

3. Расчет гнездности литьевых форм.

4. Выбор формующего оборудования для производства конкретного изделия методом пневмо-вакуумного формования.

Задание № 2

1. Впускные литники холодноканальных систем.

2. Особенности конструирования изделий, получаемых пневмо-вакуумным формованием из листов и пленок.

3. Понятие величины допуска, единицы допуска, числа единиц допуска, квалитета точности. Зависимость квалитета точности от номинальных размеров изделия и величины усадки.

4. Выбор марки литьевой машины для производства конкретного изделия.

Вопросы к контрольной работе № 3:

Примеры заданий к контрольной работе № 3:

Задание № 1

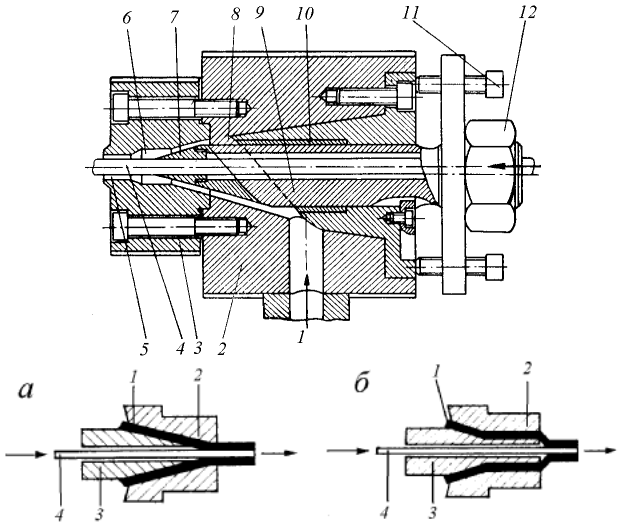

1. Определение размеров загрузочных камер прессовых форм.
2. Условие равенства расходов расплава во всех точках поперечного сечения головки. Понятие коэффициента вытяжки; ограничения его величины. Методы выравнивания расходов расплава в плоскощелевых головках.
3. Формы для пневмо-вакуумного формования. Вентиляционные каналы (привести иллюстрирующие схемы).
4. Схема кабельной головки

Задание № 2

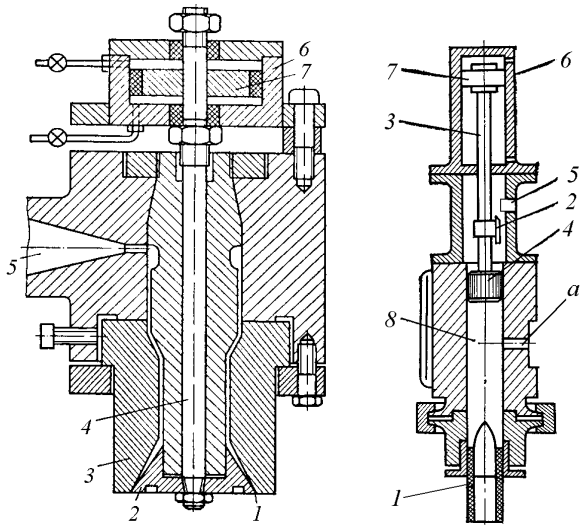

1. Порядок теплового расчета прессовой формы.
2. Причины разбухания экструдата при выходе из головки. Его зависимость от конструкции и технологических параметров. Определение коэффициента разбухания при экструзии с раздувом.
3. Основные схемы калибрующих устройств, применяемых в производстве труб.
4. Экструзионные головки для выдувного формования. Варианты с копильником и без копильника. Методы регулирования толщины экструдируемого чулка по длине и периметру

8.3. Структура и примеры экзаменационных билетов

Вид контроля по дисциплине «Конструирование изделий из полимеров» проводится в 8 семестре и включает контрольные вопросы по разделам 1, 2 и 3 учебной программы дисциплины. Билет состоит из 4 вопросов, относящихся к указанным разделам. Ответы на вопросы оцениваются из максимальной оценки 40 баллов следующим образом: максимальное

количество баллов за первый вопрос – 10 баллов, второй – 10 баллов, третий вопросы – 10 баллов, четвертый – 10 баллов.

Перечень теоретических вопросов

1. Конструкционные пластмассы. Определение. Классификация: по направлению применения, по совокупности параметров эксплуатационных свойств, по методам переработки.

2. Подход к выбору базовой марки конструкционной пластической массы.

3. Общие принципы расчета деталей из пластических масс. Выбор допускаемых напряжений и расчет коэффициента запаса прочности.

4. Методы кодирования изделий. Технологичность изделий.

5. Толщины стенок литьевых и прессованных изделий. Ограничения по их разнотолщинности.

6. Разнотолщинность в "узлах" и на торцах изделий. Влияние разнотолщинности на характер коробления изделий. Максимально допустимые величины прогиба.

7. Радиусы закруглений на литых и прессованных изделиях.

8. Технологические уклоны на литых и прессованных изделиях.

9. Ребра жесткости на литых и прессованных изделиях.

10.Отверстия в литых и прессованных изделиях.

11.Резьбы на изделиях из пластмасс: виды резьб; способы их получения на наружных и внутренних поверхностях. Минимальные размеры резьб. Необходимая глубина резьбы в детали из пластмассы. Особенность расчета на прочность резьбы на детали из пластмассы.

12.Армирование литых и прессованных изделий. Назначение арматуры. Виды арматуры. Способы получения армированного изделия. Правила расположения арматуры в изделии.

13.Армирование литых и прессованных изделий. Варианты закрепления втулочной, стержневой и лепестковой арматуры. Условия установки арматуры в неохлажденные изделия после их оформления.

14.Назначение и классификация литниковых систем.

15.Впускные литники холодноканальных систем.

16.Разводящие литники холодноканальных систем.

17.Точечные и туннельные впускные каналы.

18.Центральные впускные каналы холодноканальных систем.

19.Принципы определения количества и мест впусков при литье крупногабаритных изделий. Впуски в сложные изделия, их влияние на ориентацию полимера, расположение линий холодного спая, отклонение направления потоков и т.д. (на примере какого-либо изделия).

20.Понятие о сбалансированных, несбалансированных и частично сбалансированных литниковых системах. Балансировка с помощью отклоняющих и направляющих толщин.

21.Горячеканальные литниковые системы. Принципы устройства. Преимущества. Недостатки.

22.Классификация экструзионных изделий. Типы экструзионных головок, применяемых для получения каждого из видов изделий (схемы).

23.Особенности конструирования изделий, получаемых пневмо-вакуумным формованием из листов и пленок.

24.Особенности конструирования выдувных изделий.

25.Усадка и колебание усадки пластмасс при формовании изделий. Технологическая и эксплуатационная усадка. Взаимосвязь усадки и точности размеров.

26.Типы размеров изделий из пластмасс, изготовляемых в замкнутых формах.

27.Понятие величины допуска, единицы допуска, числа единиц допуска, квалитета точности. Зависимость квалитета точности от номинальных размеров изделия и величины усадки.

28.Достижимая точность размеров изделий из пластмасс, получаемых литьем под давлением и прессованием. Принцип расчета исполнительных размеров гладких формующих элементов.

29.Техническое задание на технологическую оснастку. Исходные данные. Основные показатели оборудования и оснастки.

30.Выбор марки литьевой машины для производства конкретного изделия.

31.Выбор марки пресса для производства конкретного изделия.

32.Выбор экструзионной машины для производства конкретного изделия.

33.Выбор формующего оборудования для производства конкретного изделия

методом пневмо-вакуумного формования.

34.Выбор выдувного агрегата для производства конкретного изделия.

35.Расчет гнездности литьевых форм.

36.Основные правила размещения изделий в литьевых и прессовых формах. Взаимосвязь литьевой формы с машиной.

37.Гидравлический расчет литниковой системы и формующих полостей литьевых форм.

38.Расчет системы термостатирования литьевых форм.

39.Возможности регулирования температуры формы. Основные требования к системам термостатирования. Расположение охлаждающих каналов относительно оформляющих поверхностей формы. Возможное расположение охлаждающих каналов в плитах, пуансонах и матрицах.

40.Выталкиватели. Общие требования, виды выталкивателей. Привод выталкивателей.

41.Расчет перемещения выталкивающей системы и усилий выталкивания изделий.

42.Система оформляющих деталей технологического инструмента. Назначение, классификация. Достоинства и недостатки цельных и

составных пуансонов и матриц. Схемы установки пуансонов и матриц на плитах прессформ.

43.Классификация прессовых форм.

44. Расчет гнездности прессовых форм. Порядок теплового расчета прессовой формы.

45.Определение размеров разгрузочных камер прессовых форм.

46.Экструзионные головки. Классификация. Рабочая характеристика. Совместимость головки с экструдером. Расчет рабочей точки.

47.Условие равенства расходов расплава во всех точках поперечного сечения головки. Понятие коэффициента вытяжки; ограничения его величины. Методы выравнивания расходов расплава в плоскощелевых, трубных головках и головках для рукавных пленок.

48.Огрубление поверхности экструдата при выходе из головки. Критическая скорость сдвига. Метод ее расчета.

49.Условия свариваемости потоков и отсутствия зон застоя в экструзионных головках.

50.Причины разбухания экструдата при выходе из головки. Его зависимость от конструкции и технологических параметров. Определение коэффициента разбухания при экструзии с раздувом.

51.Виды нарушения геометрических характеристик экструдата по поперечному сечению и длине; причины, вызывающие эти нарушения.

52.Способы выравнивания давления в плоскощелевых экструзионных головках. Варианты коллекторов.

53.Основные схемы плоскощелевых экструзионных головок: (рыбий хвост, ласточкин хвост, коллекторная головка с упруго-деформируемой губкой), виды коллекторов.

54.Основные схемы трубных экструзионных головок. Методы выравнивания давления на выходе. Конструкции дорнодержателей.

55.Основные схемы калибрующих устройств, применяемых в производстве труб.

56.Схемы экструзионных головок для производства рукавной пленки. Методы выравнивания давления на выходе. Назначение коллектора. Фильтрующие элементы.

57.Экструзионные головки для выдувного формования. Варианты с копильником и без копильника. Методы регулирования толщины экструдируемого чулка по длине и периметру.

58.Схема кабельной головки.

59.Схема профильной головки для экструзии сложного профиля (пример).

60.Гидравлический расчет экструзионной головки.

61.Материалы, применяемые для изготовления формующего инструмента для пневмо-вакуумного формования. Их зависимость от серии выпускаемых изделий. Достоинства и недостатки форм, выполняемых из различных материалов.

62.Формы для пневмо-вакуумного формования. Расположение гнезд и расстояния между ними. Вентиляционные каналы (привести иллюстрирующие схемы).

63.Схемы формующего инструмента для негативного, позитивного и негативно-позитивного формования. Особенности конструкций пуансонов для предварительной механической вытяжки.

Пример билета:

«Утверждаю» Зав. кафедрой технологии переработки пластмасс _____ Аристов В.М «__» _____ 20__г.	***Министерство образования и науки РФ*** **Российский химико-технологический университет имени Д.И. Менделеева** **Кафедра технологии переработки пластмасс** **18.03.01 «Химическая технология»** **Профиль – «Технология и переработка полимеров»**
Билет № 3 1. Вопрос: Разнотолщинность в "узлах" и на торцах изделий. Влияние разнотолщинности на характер коробления изделий. Максимально допустимые величины прогиба. 2. Вопрос: Гидравлический расчет литниковой системы и формующих полостей литьевых форм. 3. Вопрос: Условия свариваемости потоков и отсутствия зон застоя в экструзионных головках. 4. Вопрос: Формы для пневмо-вакуумного формования. Расположение гнезд и расстояния между ними. Вентиляционные каналы (привести иллюстрирующие схемы).	

8.4. Оценка работ

Контрольная работа 1	Контрольная работа 2	Контрольная работа 3	Всего за семестр	Экзамен	Всего
20	20	20	60	40	100

9. УЧЕБНО-МЕТОДИЧЕСКОЕ ОБЕСПЕЧЕНИЕ ДИСЦИПЛИНЫ

9.1. Рекомендуемая литература.

а) Основная литература:

1. Шерышев М.А.Основы конструирования изделий из пластмасс. М.: РХТУ им. Д.И. Менделеева, 2006. – 124 с.

2. Шерышев М.А.Основы конструирования формующего инструмента для переработки пластмасс. М.: РХТУ им. Д.И. Менделеева, 2007. – 152 с.

б) Дополнительная литература:

1. Мэллой Р. Конструирование пластмассовых изделий для литья под давлением. Перевод с англ. СПб. Профессия. 2006. 512 с.

2. Гольдберг И.Е. Возможности и направления развития современной литьевой оснастки: Примеры и комментарии. СПб. Научные основы и технологии. 2015. 416 с.

3. Гольдберг И.Е. Пути оптимизации литьевой оснастки: Ее величество литьевая форма. 2-е издание, дополненное. СПб. Научные основы и технологии. 2010. 352 с.

4. Менгес Г., Микаэли В., Морен П. Как делать литьевые формы. Перевод с англ. СПб. Профессия. 2007. 640 с.

5. Конструирование литьевых форм в 130 примерах. Гастров. кол. авторов. Перевод с нем. СПб. Профессия. 2006. 336 с.

6. Давид О. Казмер. Разработка и конструирование литьевых форм. Перевод с англ. СПб. Профессия. 2011. 464 с.

7. Микаэли В. Экструзионные головки для пластмасс и резины. Конструции и технические расчеты. Перевод с англ. СПб. Профессия. 2007. 400 с.

8. Панов Ю.Т., Чухланов В.Ю., Синявин А.В. Альбом пресс-форм. Учебное пособие. Владимир, ВлГУ, 2005.

9. Шерышев М.А. Производство изделий из полимерных листов и пленок. СПб. Научные основы и технологии. 2011. 560 с.

10. Росато Д.В. Раздувное формование. Перевод с англ. СПб. Профессия. 2007. 656 с.

11. Кран Х., Эх Д., Фогель Х. 1000 примеров конструкций для литья под давлением. Перевод с нем. СПб. Профессия. 2015. 550 с.

12. Крыжановский В.К., Бурлов В.В. Пластмассовые детали технических устройств. Выбор материала, конструирование, расчет. СПб. Профессия. 2014. 408 с.

13. Володин В.П. Экструзия профильных изделий. Материалы, оборудование и особенности технологий СПб. Профессия. 2018. 816 с.

9.2. Рекомендуемые источники научно-технической информации

1. Реферативный журнал «Химия» (РЖХ), серия М «Пластические массы», ISSN 0235-2206.
2. Журнал «Пластические массы», ISSN 0544-2901
3. Журнал «Механика композиционных материалов и конструкций», ISSN 1029-6670
4. Журнал «Полимерные материалы»
5. Polymer Science, Series D, ISSN: 1995-4220 (electronic version)

9.3. Средства обеспечения освоения дисциплины.

Для реализации данного курса изданы 4 учебных пособия:

1) в 2006 году издательством РХТУ им. Д. И. Менделеева «Основы конструирования изделий из пластмасс»;

2) в 2007 году издательством РХТУ им. Д. И. Менделеева «Основы конструирования формующего инструмента для переработки пластмасс»;

3) в 2017 году 2-е издание исправленное и дополненное издательством Юрайт «Технология переработки полимеров: конструирование изделий из пластмасс»;

4) в 2017 году 2-е издание исправленное и дополненное издательством Юрайт «Технология переработки полимеров: формующий инструмент».

Кроме того 2-е издания данных учебных пособий представлены в электронной библиотеке www.biblio-online.ru.

Для освоения дисциплины используются следующие нормативные и нормативно-методические документы:

– Федеральный закон Российской Федерации от 29 декабря 2012 г. № 273-ФЗ «Об образовании в Российской Федерации» [Электронный ресурс] – Режим доступа: http://минобрнауки.рф/документы/2974 (дата обращения: 15.05.2016).

– Федеральные государственные образовательные стандарты высшего профессионального образования // Координационный совет учебно-методических объединений и научно-методических советов высшей школы. Портал Федеральных образовательных стандартов высшего образования [Электронный ресурс] – Режим доступа: http://fgosvo.ru/fgosvpo/7/6/1 (дата обращения: 15.05.2016).

– Приказ Министерства образования и науки РФ от 4 апреля 2014 г. № 2 «Об утверждении Порядка применения организациями, осуществляющими образовательную деятельность, электронного обучения, дистанционных образовательных технологий при реализации образовательных программ» [Электронный ресурс]. Режим доступа: http://минобрнауки.рф/документы/6045 (дата обращения: 15.05.2016). ,

Для освоения дисциплины студенты должны использовать информационные и информационно-образовательные ресурсы следующих порталов и сайтов:

– Система федеральных образовательных порталов. Система открытого образования. Консалтинговый центр ИОС ОО РФ [Электронный ресурс] – Режим доступа: http://www.openet.ru (дата обращения: 01.06.2016).

– Информационная система «Единое окно доступа к образовательным ресурсам». URL: http://window.edu.ru/ (дата обращения: 01.06.2016).

– ФЭПО: соответствие требованиям ФГОС [Электронный ресурс] – Режим доступа: http:// fepo.i-exam.ru //(дата обращения: 01.06.2016).

– Средства обеспечения освоения дисциплины с использованием электронного обучения и дистанционных образовательных технологий: электронная информационно-образовательная среда РХТУ им. Д.И. Менделеева (https://eios.muctr.ru/), электронная почта.

10. МЕТОДИЧЕСКИЕ УКАЗАНИЯ ДЛЯ ОБУЧАЮЩИХСЯ

10.1. Для студентов, обучающихся по очной форме, без использования электронного образования и дистанционных образовательных технологий

Методические рекомендации по организации учебной работы обучающегося в бакалавриате направлены на повышение ритмичности и эффективности его аудиторной и самостоятельной работы по курсу.

Учебный курс «Конструирование изделий из полимеров» включает 3 раздела, каждый из которых имеет определенную логическую завершенность. При изучении материала каждого раздела рекомендуется регулярное повторение законспектированного лекционного материала, а также дополнение его сведениями из литературных источников, представленных в учебной программе. При работе с указанными источниками рекомендуется составлять краткий конспект с обязательным фиксированием библиографических данных источника. Изучение материала каждого раздела заканчивается контролем его освоения в форме контрольной работы. Результаты выполнения контрольных работ оцениваются в соответствии с принятой в университете рейтинговой системой оценки знаний.

Совокупная оценка текущей работы студента бакалавриата в семестре складывается из оценок за выполнение контрольных работ (максимальная оценка 60 баллов). Максимальная оценка текущей работы в каждом семестре составляет 100 баллов.

В соответствии с учебным планом изучение материала разделов 1, 2 и 3 происходит в 8 семестре и заканчивается контролем его освоения в форме экзамена.

10.2. Для студентов, обучающихся по очной форме, с использованием электронного образования и дистанционных образовательных технологий

При использовании электронного обучения и дистанционных образовательных технологий занятия полностью или частично проводятся в режиме онлайн. Объем дисциплины и распределение нагрузки по видам работ соответствует п. 4.1. Распределение баллов соответствует п. 10.1 либо может быть изменено в соответствии с решением кафедры, в случае перехода на ЭО и ДОТ в процессе обучения. Решение кафедры об используемых технологиях и системе оценивания достижений обучающихся принимается с учетом мнения ведущего преподавателя и доводится до обучающихся.

11. МЕТОДИЧЕСКИЕ УКАЗАНИЯ ДЛЯ ПРЕПОДАВАТЕЛЕЙ

11.1. Для преподавателей, при реализации программы по очной форме, без использования электронного образования и дистанционных образовательных технологий

Основной задачей преподавателей, ведущих занятия по дисциплине «Конструирование изделий из полимеров», является выработка у обучающихся понимания необходимости знания предмета для их дальнейшей работы в области технологических процессов, связанных с переработкой пластмасс.

На первом вводном лекционном занятии при рассмотрении перспектив усовершенствования конструкций изделий из пластмасс и развития конструкций формующего инструмента, преподавателю необходимо уделить внимание следующим вопросам:

- история появления и применения формующего инструмента для различных методов переработки пластмасс;
- основные подходы к расчету, разработке, освоению и эксплуатации формующего инструмента.

В разделе «Конструкционные пластмассы и их классификация. Выбор базовой марки конструкционной пластической массы. Выбор модифицированных марок конструкционных пластмасс. Технологичность изделий» рекомендуется сначала дать представление о конструкционных пластмассах и их классификации, а потом остановиться на выборе базовых и модифицированных марок. Далее объяснить, что такое конструкционные пластмассы и как они классифицируются. Дать представление о базовых марках и методах их модификации. Затем пояснить, что такое технологичность изделий и привести особенности конструкции изделий из пластмасс, получаемых различными способами переработки. После этого рекомендуется сформулировать особенности конструкции литых, прессованных, экструзионных и термоформованных изделий, а также изделий, полученных методами раздува. Далее необходимо рассказать о технологической и эксплуатационной усадке и ввести понятие величины допуска, единицы допуска, числа единиц допуска, квалитета точности. В конце данного раздела нужно пояснить, как составляются технические задания на формующий инструмент и каким образом осуществляется выбор оборудования для производства того или иного изделия.

Во втором разделе «Конструкция формующего инструмента для литьевых машин и прессов» сначала поясняются общие принципы конструирования литьевых форм, а затем последовательно излагаются сведения о материалах для их изготовления, описываются конструкции холодно- и горячеканальных литниковых систем. Описываются методы и их конструктивные особенности извлечения готовых изделий из форм, системы отделения литников (в холодноканальных формах). Рассказывается о различных конструкциях для нанесения на изделия резьб, установки и закрепления различного вида арматуры. Подробно излагается конструкция

формообразующих, поднутряющих и центрирующих элементов форм, а также системы термостатирования. Далее излагаются классификация и конструктивные особенности каждого из видов прессового формующего инструмента.

В третьем разделе «Конструкция формующего инструмента для экструзионного, термоформовочного и раздувного оборудования» сначала разбираются конструкции экструзионных головок, а именно, общие правила их конструирования, основные типы экструзионных головок и общие подходы к их гидравлическому расчету. Затем излагается классификация инструмента для термоформования, материалы, из которых выполняется эти формы, а также рассматриваются отдельные конструктивные элементы этих форм. При этом особое внимание уделяется особенностям конструкции и материалам при изготовлении малых серий изделий и крупносерийном производстве.

Для более глубокого изучения предмета в рамках самостоятельной работы преподаватель может рекомендовать обучающимся ознакомление с публикациями в периодических журналах и Интернет-ресурсах, а также посещение выставок полимерных материалов и перерабатывающего оборудования.

11.2. Для преподавателей, при реализации программы по очной форме, с использованием электронного образования и дистанционных образовательных технологий

При использовании электронного обучения и дистанционных образовательных технологий занятия полностью или частично проводятся в режиме онлайн. Объем дисциплины и распределение нагрузки по видам работ соответствует п. 4.1. Распределение баллов соответствует п. 10.1 либо может быть изменено в соответствии с решением кафедры, в случае перехода на ЭО и ДОТ в процессе обучения. Решение кафедры об используемых технологиях и системе оценивания достижений обучающихся принимается с учетом мнения ведущего преподавателя и доводится до обучающихся.

Реализация ЭО и ДОТ предполагает использование следующих видов и учебной деятельности: консультации, практические и лабораторные занятия, лекции проводимые полностью или частично с применением ЭО и ДОТ; текущий контроль в режиме проверки домашних заданий; самостоятельная работа.

При реализации РПД в зависимости от конкретной ситуации ЭО и ДОТ могут быть применены в следующем виде:

- объем часов контактной работы обучающихся с преподавателем не сокращается) и электронные образовательные ресурсы (ЭОР) методически обеспечивают самостоятельную работу обучающихся в объеме, предусмотренном рабочей программой данной дисциплины. При этом в случае необходимости занятия проводятся в режиме онлайн;

- смешанные формы обучения, сочетающие в себе аудиторные занятия (при возможности перевода части контактных часов работы обучающихся с

преподавателем в электронную информационно-образовательную среду без потери содержания учебной дисциплины) и ЭОР (часть учебного материала (например, лекции) может быть заменена ЭОР.

12. ПЕРЕЧЕНЬ ИНФОРМАЦИОННЫХ ТЕХНОЛОГИЙ, ИСПОЛЬЗУЕМЫХ В ОБРАЗОВАТЕЛЬНОМ ПРОЦЕССЕ

Информационно-библиотечный центр (ИБЦ) РХТУ им. Д.И. Менделеева обеспечивает информационную поддержку всем направлениям деятельности университета, содействует подготовке высококвалифицированных бакалавров, совершенствованию учебного процесса, научно-исследовательской работы, способствует развитию профессиональной культуры будущего специалиста. Общий объем многоотраслевого фонда ИБЦ составляет 1 708 372 экз.

Структура и состав библиотечного фонда соответствуют требованиям Примерного положения о формировании фондов библиотеки высшего учебного заведения, утвержденного приказом Минобразования и науки от 27.04.2000 г. № 1246. ИБЦ университета обеспечивает обучающихся основной учебной, учебно-методической и научной литературой, необходимой для организации образовательного процесса по всем дисциплинам основной образовательной программы и гарантирует возможность качественного освоения обучающимся образовательной программы подготовки бакалавров по направлению 18.03.01 «Химическая технология».

Фонд учебной и учебно-методической литературы укомплектован печатными и электронными изданиями из расчета 50 экз. на каждых 100 обучающихся, а для дисциплин вариативной части образовательной программы – 1 экз. на одного обучающегося.

Фонд дополнительной литературы включает помимо учебной литературы официальные, справочно-библиографические, специализированные отечественные и зарубежные периодические и информационные издания.

Информационно-библиотечный центр обеспечивает самостоятельную работу обучающихся в читальных залах, предоставляя широкий выбор литературы по актуальным направлениям, а также обеспечивает доступ к профессиональным базам данных, информационным, справочным и поисковым системам.

Каждый обучающийся обеспечен свободным доступом из любой точки, в которой имеется доступ к сети Интернет и к электронно-библиотечной системе (ЭБС) Университета, которая содержит различные издания по основным изучаемым дисциплинам и сформирована по согласованию с правообладателями учебной и учебно-методической литературы.

Для более полного и оперативного справочно-библиографического и информационного обслуживания в ИБЦ реализована технология электронной доставки документов.

Электронные информационные ресурсы, используемые в процессе обучения

№	Электронный ресурс	Реквизиты договора (номер, дата заключения, срок действия), ссылка на сайт ЭБС, сумма договора, количество ключей	Характеристика библиотечного фонда, доступ к которому предоставляется договором
1	ЭБС «Лань»	Принадлежность - сторонняя Реквизиты договора - ООО «Издательство «Лань», договор №29.01-З-2.0-827/2018 от 26.09.2018 г. Сумма договора – 357 000-00 С «26» сентября 2018г. по «25» сентября 2019 г. Ссылка на сайт ЭБС – http://e.lanbook.com Количество ключей - доступ для всех пользователей РХТУ с любого компьютера. Принадлежность - сторонняя Реквизиты договора - ООО «Издательство «Лань», договор № 33.03-Р-2.0-1775/2-10 от 26.09.2019г. Сумма договора – 642 083-68 С «26» сентября 2019 г. по «25» сентября 2020 г.	Электронно-библиотечная система издательства «Лань» — ресурс, включающий в себя как электронные версии книг ведущих издательств учебной и научной литературы (в том числе университетских издательств), так и электронные версии периодических изданий по различным областям знаний. ЭБС «ЛАНЬ» предоставляет пользователям мобильное приложение для iOS и Android, в которых интегрированы бесплатные сервисы для незрячих студентов и синтезатор речи. **Коллекции**: «Химия» - изд-ва НОТ, «Химия» - изд-ва Лаборатория знаний, «Химия» - изд-ва «ЛАНЬ», «Химия»-КНИТУ(Казанский национальный исследовательский технологический университет), «Химия» - изд-ва ФИЗМАТЛИТ, «Информатика» - изд-ва "Лань", Национальный Открытый Университет"ИНТУИТ", "Инженерно-технические науки" изд-ва "Лань". Коллекции: «Химия» - изд-ва НОТ, «Химия» - изд-ва Лаборатория знаний, «Химия» - изд-ва «ЛАНЬ», «Химия»-КНИТУ(Казанский национальный исследовательский технологический университет), «Химия» - изд-ва ФИЗМАТЛИТ, «Информатика» - изд-ва «ЛАНЬ», Национальный Открытый Университет«ИНТУИТ», Инженерно-технические науки" изд-ва «ЛАНЬ», «Теоретическая механика» изд-ва «ЛАНЬ», Экономика и менеджмент» изд-ва

			Дашков и К. А также отдельные издания в соответствии с Договором.
2.	Электронно - библиотечная система ИБЦ РХТУ им. Д.И.Менделеева (на базе АИБС «Ирбис»)	Принадлежность – собственная РХТУ. Ссылка на сайт ЭБС – http://lib.muctr.ru/ Доступ для пользователей РХТУ с любого компьютера.	Электронные версии учебных и научных изданий авторов РХТУ по всем ООП.
3	Информационно-справочная система «ТЕХЭКСПЕРТ» «Нормы, правила, стандарты России».	Принадлежность сторонняя. Реквизиты контракта – ООО «ИНФОРМПРОЕКТ», контракт № 111-142ЭА/2018 от 18.12.2018 г. Сумма договора – 547 511 руб. С «01» января.2019 г. по «31» декабря 2019 г. Ссылка на сайт ЭБС – http://reforma.kodeks.ru/reforma/ Количество ключей – 5 лицензий + локальный доступ с компьютеров ИБЦ.	Электронная библиотека нормативно-технических изданий. Содержит более 40000 национальных стандартов и др. НТД
4	Электронная библиотека диссертаций (ЭБД).	Принадлежность – сторонняя Реквизиты договора – РГБ, Договор № 29.01-Р-2.0-826/2018 от 03.10.2018 г. Сумма договора - 299130-00 С «15» октября 2018 г. по «14» июля 2019 г. Ссылка на сайт ЭБС – http://diss.rsl.ru/ Количество ключей – 10 лицензий + распечатка в ИБЦ.	В ЭБД доступны электронные версии диссертаций Российской Государственной библиотеки: с 1998 года – по специальностям: "Экономические науки", "Юридические науки", "Педагогические науки" и "Психологические науки"; с 2004 года - по всем специальностям, кроме медицины и фармации; с 2007 года - по всем специальностям, включая работы по медицине и фармации.

5	ЭБС «Научно-электронная библиотека eLibrary.ru».	Принадлежность – сторонняя Реквизиты договора – ООО «РУНЭБ», договор № 29.01-Р-2.0-1020/2018 от 07.12.2018 г. Сумма договора - 934 693-00 С «01» января 2019 г. по «31» декабря 2019 г. Ссылка на сайт – http://elibrary.ru Количество ключей – доступ для пользователей РХТУ по ip-адресам неограничен.	Электронные версии периодических и непериодических изданий по различным отраслям науки
6	БД ВИНИТИ РАН	Принадлежность сторонняя Договор № 5Д/2018 от 01.02.2018 г. Сумма договора - 24000-00 С «02» февраля 2018 г. по «05» мая 2019 г. Ссылка на сайт- http://www.viniti.ru/ Количество ключей – локальный доступ для пользователей РХТУ в ИБЦ РХТУ.	Крупнейшая в России баз данных по естественным, точным и техническим наукам. Включает материалы РЖ (Реферативного журнала) ВИНИТИ с 1981 г. Общий объем БД - более 28 млн. документов
7	Справочно-правовая система «Консультант +»,	Принадлежность сторонняя, Договор № 45-70ЭА/2018 от 09.07.2018 г. С «10» июля 2018 г. по «09» июля 2019 г. Ссылка на сайт- http://www.consultant.ru/ Количество ключей – 50 пользовательских лицензий по ip-адресам.	Справочно-правовая система по законодательству Российской Федерации.
8	Справочно-правовая система «Гарант»	Принадлежность сторонняя Договор №145-188ЭА/2018 г. от 28.01.2019 г. С «28» января 2019 г. по «27» января 2020 г. Ссылка на сайт – http://www.garant.ru/ Сумма договора - 512000-00 Количество ключей – 50 пользовательских лицензий по ip-адресам.	Гарант — справочно-правовая система по законодательству Российской Федерации.

9	Издательство Wiley	Принадлежность сторонняя. Национальная подписка (Минобрнауки+ ГПНТБ) Сублицензионный договор № Wiley/130 от 10.10.2019 г. С «01» января 2019 г. по «31» декабря 2019 г. Ссылка на сайт – http://onlinelibrary.wiley.com/ Количество ключей - доступ для пользователей РХТУ по ip-адресам неограничен.	Коллекция журналов по всем областям знаний, в том числе известные журналы по химии, материаловедению, взрывчатым веществам и др.
10	QUESTEL ORBIT	Принадлежность сторонняя. Национальная подписка (Минобрнауки+ ГПНТБ) Сублицензионный договор № Questel/130 от 05.09.2019 г. С «01» января 2019 г. по «31» декабря 2019 г. Ссылка на сайт – http://www.questel.orbit.com Количество ключей – доступ для пользователей РХТУ по ip-адресам неограничен.	ORBIT является глобальным оперативно обновляемым патентным порталом, позволяющим осуществлять поиск в перечне заявок на патенты, полученных, приблизительно, 80-патентными учреждениями в различных странах мира и предоставленных грантов.
11	ProQuest Dissertation and Theses Global	Принадлежность сторонняя. Национальная подписка (Минобрнауки+ ГПНТБ) Сублицензионный договор № ProQuest/130 от 09.10.2019 г. С «01» января 2019 г. по «31» декабря 2019 г. Ссылка на сайт – http://www.proquest.com/products-services/pqdtglobal.html Количество ключей – дост уп для пользователей РХТУ по ip-адресам неограничен.	База данных ProQuest Dissertation & Theses Global (PQDT Global) авторитетная коллекция из более 3,5 млн. зарубежных диссертаций, более 1,7 млн. из которых представлены в полном тексте.
12	American Chemical Society	Принадлежность сторонняя. Национальная подписка (Минобрнауки+ ГПНТБ) Сублицензионный договор № ACS/130 от 25.10.2019 г. С «01» июля 2019 г. по «31» декабря 2019 г. Ссылка на сайт – http://www.acs.org/content/acs/en.html Количество ключей – доступ для пользователей РХТУ по ip-адресам неограничен.	Коллекция журналов по химии и химической технологии Core + издательства American Chemical Society
13	American	Принадлежность сторонняя.	

	Institute of Physics (AIP)	Национальная подписка (Минобрнауки+ ГПНТБ) Сублицензионный договор № AIP/130 от 24.10.2019 г. С «01» июля 2019 г. по «31» декабря 2019 г. Ссылка на сайт – http://scitation.aip.org/ Количество ключей – доступ для пользователей РХТУ по ip-адресам неограничен.	Коллекция журналов по техническим и естественным наукам издательства Американского института физики (AIP)
14	База данных Reaxys и Reaxys Medicinal Chemistry Компании Elsevier	Принадлежность сторонняя. Национальная подписка (Минобрнауки+ ГПНТБ) Сублицензионный договор № Reaxys /130 от 10.10.2019 г. С «01» июля 2019 г. по «31» декабря 2019 г. Ссылка на сайт – https://www.reaxys.com/ Количество ключей – доступ для пользователей РХТУ по ip-адресам неограничен.	Структурно-химическая база данный Reaxys включает в себя структурную базу данных химических соединений и их экспериментальных свойств, реферативную базу журнальных и патентных публикаций, базу химических реакций с функцией построения плана синтеза. Модуль биологически активных соединений, биологических мишеней, фармакологических свойств химических соединений Reaxys Medicinal Chemistry является крупнейшей в мире базой данных.
15	Scopus	Принадлежность сторонняя. Национальная подписка (Минобрнауки+ ГПНТБ) Сублицензионный договор № Scopus/130 от 09.10.2019 г. С «01» июля 2019 г. по «31» декабря 2019 г. Ссылка на сайт – http://www.scopus.com. Количество ключей – доступ для пользователей РХТУ по ip-адресам неограничен.	Мультидисциплинарная реферативная и наукометрическая база данных издательства **ELSEVIER**
16	Ресурсы международной компании Clarivate Analytics	Принадлежность сторонняя. Национальная подписка (Минобрнауки+ ГПНТБ) Сублицензионный договор № WoS/130 от 05.09.2019 г. С «01» января 2019 г. по «31» декабря 2019 г. Ссылка на сайт – http://apps.webofknowledge.com/WOS_GeneralSearch_input.do?product=WOS&search_mode=GeneralSearch&SID=R1Ij2TUYmdd7bUatOlJ&preferencesSaved= Количество ключей – доступ для пользователей РХТУ по ip-адресам	Открыт доступ к ресурсам: **WEB of SCIENCE** – реферативная и наукометрическая база данных. **MEDLINE** – реферативная база данных по медицине.

		неограничен.	
17	Royal Society of Chemistry (Королевское химическое общество	Принадлежность сторонняя. Национальная подписка (Минобрнауки+ ГПНТБ) Сублицензионный договор № RSC/130 от 08.10.2019 г. С «01» января 2019 г. по «31» декабря 2019 г. Ссылка на сайт – http://pubs.rsc.org/ Количество ключей - доступ для пользователей РХТУ по ip-адресам неограничен.	Коллекция включает 44 журнала. Тематика: органическая, аналитическая, физическая химия, биохимия, электрохимия, химические технологии.
18.	Электронные ресурсы издательства SpringerNature	Принадлежность – сторонняя Национальная подписка (Минобрнауки+РФФИ) Информационное письмо РФФИ № 809 от 24.06.2019 г. С «01» января 2019 г. по «31» декабря 2019 г. Ссылка на сайт http://link.springer.com/ Количество ключей - доступ для пользователей РХТУ по ip-адресам неограничен.	- Полнотекстовая коллекция электронных журналов Springer по различным отраслям знаний. - Полнотекстовые 85 журналов Nature Publishing Group - Коллекция научных протоколов по различным отраслям знаний Springer Protocols - Коллекция научных материалов в области физических наук и инжиниринга Springer Materials (The Landolt-Bornstein Database) - Полный доступ к статическим и динамическим справочным изданиям по любой теме - Реферативная база данных по чистой и прикладной математике zbMATH - Nano Database
19.	База данных SciFinder компании Chemical Abstracts Service	Принадлежность сторонняя. Национальная подписка (Минобрнауки+ ГПНТБ) Сублицензионный договор № CAS/130 от 23.10.2019 г. С «01» января 2019 г. по «31» декабря 2019 г. Ссылка на сайт – https://scifinder.cas.org Количество ключей – доступ для пользователей РХТУ по ip-адресам и персональной регистрации.	SciFinder — поисковый сервис, обеспечивающий многоаспектный поиск как библиографической информации, так и информации по химическим реакциям, структурным соединениям и патентам. Основная тематика обширного поискового массива — химия, а также ряд смежных дисциплин, таких как материаловедение, биохимия и биомедицина, фармакология, химическая технология, физика, геология, металлургия и другие.

20	Издательство Elsevier на платформе ScienceDirect	Принадлежность сторонняя. Национальная подписка (Минобрнауки+ РФФИ) Информационное письмо РФФИ № исх.- 1294 от 09 10 2019 г. С «01» января 2019 г. по «31» декабря 2019 г. Ссылка на сайт – https://www.sciencedirect.com Количество ключей – доступ для пользователей РХТУ по ip-адресам.	«Freedom Collection» — полнотекстовая коллекция электронных журналов издательства Elsevier по различным отраслям знаний, включающая не менее 2000 наименований электронных журналов. «Freedom Collection eBook collection» — содержит более 5 000 книг по 24 различным предметным областям естественных, технических и медицинских наук. Доступ к архивам 2014-2018гг.
21	ЭБС «Лань»	Принадлежность - сторонняя Реквизиты договора - ООО «Издательство «Лань», договор №29.01-3-2.0-1299/2018 от 06.03.2019 г. **С «06» марта 2019г. по «25» сентября 2019г.** Ссылка на сайт ЭБС – http://e.lanbook.com Сумма договора – 73 247-39 Количество ключей - доступ для всех пользователей РХТУ с любого компьютера.	Коллекция книг по естественно-научным и техническим отраслям наукам.
22	ЭБС «ЮРАЙТ»	Принадлежность - сторонняя Реквизиты договора – ООО «Электронное издательство ЮРАЙТ», Договор № №29.01-3-2.0-1168/2018 от 11.01.2019 г. С «11» января 2019 г. по «»10» января 2020 г. Ссылка на сайт ЭБС - https://biblio-online.ru/ Сумма договора – 220 000-00 руб. Количество ключей - доступ для всех пользователей РХТУ с любого компьютера.	Электронная библиотека включает более 5000 наименований учебников и учебных пособий по всем отраслям знаний для всех уровней профессионального образования от ведущих научных школ с соблюдением требований новых ФГОСов.

Бесплатные архивные коллекции, приобретенные Минобрнауки для вузов:

- Архив Издательства American Association for the Advancement of Science.Пакет «Science Classic» 1880-1996.
- Архив Издательства Annual Reviews. Пакет «Full Collection» 1932-2005.

- Архив издательства Института физики (Великобритания). Пакет «Historical Archive 1874-1999» с первого выпуска каждого журнала по 1999, 1874-1999.

- Архив издательства Nature Publishing Group. Пакет «Nature» с первого выпуска первого номера по 2010, 1869-2010.

- Архив издательства Oxford University Press. Пакет «Archive Complete» с первого выпуска каждого журнала по 1995, 1849-1995.

- Архив издательства Sage. Пакет «2010 SAGE Deep Backfile Package» с первого выпуска каждого журнала по 1998, 1890-1998.

- Архив издательства Taylor & Francis. Full Online Journal Archives. с первого выпуска каждого журнала по 1996, 1798-1997.

- Архив издательства Cambridge University Press. Пакет «Cambridge Journals Digital Archive (CJDA)» с первого выпуска каждого журнала по 2011, 1827-2011.

- Архив журналов Королевского химического общества(RSC). 1841-2007 .

- Архив коллекции журналов Американского геофизического союза (AGU), предоставляемый издательством Wiley Subscription Services, Inc. 1896-1996.

Бесплатные официальные открытые ресурсы Интернет:

1. Directory of Open Access Journals (DOAJ) http://doaj.org/

Ресурс объединяет более 10000 научных журналов по различным отраслям знаний (около 2 миллионов статей) из134 стран мира.

2. Directory of Open Access Books (DOAB) https://www.doabooks.org/

В базе размещено более 3000 книг по различным отраслям знаний, предоставленных 122 научными издательствами.

3. BioMed Central https://www.biomedcentral.com/

База данных включает более 300 рецензируемых журналов по биомедицине, медицине и естественным наукам. Все статьи, размещенные в базе, находятся в свободном доступе.

4. Электронный ресурс arXiv https://arxiv.org/ Крупнейшим бесплатный архив электронных научных публикаций по разделам физики, математики, информатики, механики, астрономии и биологии. Имеется подробный тематический каталог и возможность поиска статей по множеству критериев.

5. US Patent and Trademark Office (USPTO) http://www.uspto.gov/

Ведомство по патентам и товарным знакам США — USPTO — предоставляет свободный доступ к американским патентам, опубликованным с 1976 г. по настоящее время.

6. Espacenet - European Patent Office (EPO) http://worldwide.espacenet.com/

Патенты (либо патентные заявки) более 50 национальных и нескольких международных патентных бюро, в том числе послные тексты патентов США, России, Франции, Японии и др.

7. Федеральный институт промышленной собственности (ФИПС) http://www1.fips.ru/wps/wcm/connect/content_ru/ru

Информационные ресурсы ФИПС свободного доступа:

-Электронные бюллетени. Изобретения. Полезные модели.

-Открытые реестры российских изобретений и заявок на изобретения.

-Рефераты российских патентных документов за 1994–2016 гг.

-Полные тексты российских патентных документов из последнего официального бюллетеня.

13. МАТЕРИАЛЬНО-ТЕХНИЧЕСКОЕ ОБЕСПЕЧЕНИЕ

В соответствии с учебным планом занятия по дисциплине «Конструирование изделий из полимеров» проводятся в форме лекций, практических занятий и самостоятельной работы обучающегося.

13.1. Оборудование, необходимое в образовательном процессе.

Лекционная учебная аудитория, оборудованная электронными средствами демонстрации (компьютер со средствами звуковоспроизведения, проектор, экран) и учебной мебелью.

Библиотека, имеющая рабочие места, оснащенные компьютерами с доступом к базам данных и выходом в Интернет.

13.2. Учебно-наглядные пособия.

Иллюстрации к разделам лекционного курса и практическим занятиям; графики и таблицы, иллюстрирующие лекционный материал.

13.3. Компьютеры, информационно-телекоммуникационные сети, аппаратно-программные и аудиовизуальные средства.

Персональные компьютеры, укомплектованные проигрывателями CD и DVD, принтерами и программными средствами; проекторы и экраны; цифровые камеры; копировальные аппараты; локальная сеть с выходом в Интернет.

13.4. Печатные и электронные образовательные и информационные ресурсы:

Информационно-методические материалы: учебные пособия по дисциплине; раздаточный материал к разделам лекционного курса.

Электронные образовательные ресурсы: электронные презентации к разделам лекционного курса; учебно-методические разработки в электронном виде; справочные материалы в печатном и электронном виде по методам изготовления формующего инструмента для переработки полимеров.

13.5. Перечень лицензионного программного обеспечения:

№ п/п	Наименование программного продукта	Реквизиты договора поставки	Количество лицензий	Срок окончания действия лицензии
1	Операционная система Microsoft Windows 10 Education (Russian)	Подписка Microsoft Azure Dev Tools for	50	28.01.2021 г.

		Teaching, соглашение ICM-167819 от 24.12.2018 г., действительно до 28.01.2021 г., счет IM83988 от 22.01.2020 г.		
2	Графический редактор Microsoft Visio Professional 2019 (Russian)	Подписка Microsoft Azure Dev Tools for Teaching, соглашение ICM-167819 от 24.12.2018 г., действительно до 28.01.2021 г., счет IM83988 от 22.01.2020 г.	50	28.01.2021 г.
3	Пакет офисных программ (текстовый редактор, табличный процессор, редактор презентаций) Libre Office	Не предусмотрен (бесплатное программное обеспечение, свободно распространяемое в соответствии с условиями лицензии Mozilla Public License, version 2.0)	не ограничено в соответствии с условиями лицензии Mozilla Public License, version 2.0	бессрочная в соответствии с условиями лицензии Mozilla Public License, version 2.0
5	Kaspersky Endpoint Security 10 для Windows	Контракт от 24.12.2018 № 126-152ЭА/2018	50	22.12.2020

14. ТРЕБОВАНИЯ К ОЦЕНКЕ КАЧЕСТВА ОСВОЕНИЯ ПРОГРАММЫ

Наименование модулей	Основные показатели оценки	Формы и методы контроля и оценки
Раздел 1. Конструкционные пластмассы и их классификация. Выбор базовой марки конструкционной пластической массы. Выбор модифицированных марок конструкционных пластмасс. Технологичность изделий.	Знает основные требования, предъявляемые к конструкционным пластмассам, имеет представление о подходах к выбору конкретного полимера в зависимости от совокупности параметров эксплуатационных свойств, метода переработки и направлению применения изделия. Знает методику выбора базовой марки конструкционной пластической массы. Знает методики прочностного расчета деталей, выполненных из пластмассы. Знает методики определения допускаемых напряжений и расчета коэффициентов запаса прочности изделий из пластмассы. Знает методы кодирования изделий и определения их технологичности при производстве. Знает, как определять следующие элементы конструктивного оформления изделий, производимых различными методами переработки пластмасс: толщину стенок изделий и ограничения по их разнотолщинности; разнотолщинность в "узлах" и на торцах изделий, а также влияние разнотолщинности на характер их коробления; радиусы закруглений на изделиях; технологические уклоны на изделиях; ребра жесткости на изделиях; отверстия в изделиях; резьбы на изделиях из пластмасс: (виды резьб; способы их получения на наружных и внутренних поверхностях; минимальные размеры). Знает, как осуществлять армирование изделий и правила расположения арматуры в изделии. Знает назначение и классификация литниковых систем; принципы определения количества и мест впусков при литье крупногабаритных изделий. Имеет понятие о сбалансированных, несбалансированных и частичносбалансированных литниковых системах. Балансировка с помощью отклоняющих и направляющих толщин. Знает особенности конструирования экструзионных изделий, изделий, получаемых пневмо-вакуумным формованием, выдувных изделий. Умеет осуществлять выбор необходимой пластической массы для производств каждого конкретного вида изделий на основе анализа возможного метода переработки, совокупности параметров эксплуатационных свойств полимерного материала и направлению применения изделия. Знает систему допусков и посадок изделий из пластмасс.	Контрольная работа, экзамен

	Умеет конструировать литниковые системы, осуществлять их балансировку. Умеет использовать систему допусков и посадок Умеет конструировать армированные и неармированные изделия из пластмасс с учетом толщины стенок изделий и ограничений по их разнотолщинности; в "узлах" и на торцах изделий, а также влияние разнотолщинности на характер их коробления; радиусов закруглений; технологических уклонов; ребер жесткости; отверстий; резьб и т.д. Владеет методиками выбора пластической массы для производства конкретного изделия. Владеет методиками рационального выбора базовых и улучшенных марок пластических масс. Владеет методиками прочностных расчетов изготовляемых изделий. Владеет методикой конструирования новых изделий, производимых методами литья под давлением, экструзией, литьем с раздувом, экструзией с раздувом, а также различными способами пневмо-вакуумного формования.	
Раздел 2. Конструкция формующего инструмента для литьевых машин и прессов	Знает, как осуществить выбор марки и типоразмера литьевых машин и прессов для производства определенной партии конкретного изделия; как составить техническое задание на изготовление технологической оснастки. Знает основные подходы к конструированию системы оформляющих деталей технологического инструмента; системы съема и выталкивания; системы термостатирования.. Умеет составить техническое задание на новый формующий инструмент, используемый в процессах литья под давлением Умеет разрабатывать эскизные проекты основных механизмов литьевых и прессовых форм. Владеет знаниями достаточными для выбора марки и типоразмера формовочного оборудования, предназначаемого для производства конкретного изделия. Владеет методикой составления технического задания на изготовление формующего инструмента. Владеет необходимым набором знаний, дающих возможность составить эскизный проект заказываемого инструмента, провести приемные испытания и проанализировать их результаты. Проконтролировать правильность установки формующего инструмента и при необходимости обучить рабочего пользоваться этим инструментом.	Контрольная работа, экзамен

Раздел 3. Конструкция формующего инструмента для экструзионного, термоформовочного и раздувного оборудования	Знает, как осуществить выбор марки и типоразмера экструдера, пресса, выдувного агрегата, термоформовочной машины для производства определенной партии конкретного изделия; как составить техническое задание на изготовление технологической оснастки. Знает основные подходы к конструированию системы оформляющих деталей технологического инструмента. Знает особенности конструирования экструзионных головок и инструмента для термоформования изделий из листовых и пленочных заготовок. Умеет составить техническое задание на новый формующий инструмент, используемый при различных методах переработки пластмасс в готовые изделия. Умеет разрабатывать эскизные проекты основных элементов экструзионных головок, форм для раздувного формования, а также форм для пневмо- и вакуумного формования. Владеет знаниями достаточными для выбора марки и типоразмера формовочного оборудования, предназначаемого для производства конкретного изделия. Владеет методикой составления технического задания на изготовление формующего инструмента. Владеет необходимым набором знаний, дающих возможность составить эскизный проект заказываемого инструмента, провести приемные испытания и проанализировать их результаты. Проконтролировать правильность установки формующего инструмента и при необходимости обучить рабочего пользоваться этим инструментом.	Контрольная работа, экзамен

15. ОСОБЕННОСТИ ОРГАНИЗАЦИИ ОБРАЗОВАТЕЛЬНОГО ПРОЦЕССА ДЛЯ ИНВАЛИДОВ И ЛИЦ С ОГРАНИЧЕННЫМИ ВОЗМОЖНОСТЯМИ ЗДОРОВЬЯ

Обучение инвалидов и лиц с ограниченными возможностями здоровья осуществляется в соответствии с:

− Порядком организации и осуществления образовательной деятельности по образовательным программам – программам бакалавриата, программам специалитета, программам магистратуры (Приказ Минобрнауки РФ от 05.04.2017 № 301);

− Положением о Порядке организации и осуществления образовательной деятельности по образовательным программам – программам бакалавриата, программам специалитета, программам магистратуры в Российском химико-технологическом университете имени Д.И. Менделеева (утв. решением Ученого совета университета от 28.06.2017, протокол № 9);

− Методическими рекомендациями по организации образовательного процесса для обучения инвалидов и лиц с ограниченными возможностями здоровья в образовательных организациях высшего образования, в том числе оснащенности образовательного процесса (утверждены заместителем

Министра образования и науки РФ А.А. Климовым от 08.04.2014 № АК-44/05вн).

Дополнения и изменения к рабочей программе дисциплины
«Конструирование изделий из полимеров»
основной образовательной программы
направление подготовки: 18.03.01 «Химическая технология»
профиль: «Технология и переработка полимеров»
квалификация: бакалавр

Форма обучения: очная

Номер изменения/ дополнения	Содержание дополнения/изменения	Основание внесения изменения/дополнения
1.	Изменение в части обновления лицензионного программного обеспечения	протокол заседания Ученого совета № 1 от «30» августа 2019г.
2.	Изменения в части обновления договоров электронных ресурсов	протокол заседания Ученого совета № 2 от «30» сентября 2019г.
3.	Изменения: в п. 9.3 «Средства обеспечения освоения дисциплины»; в п.10 «Методические указания для обучающихся»; в. п.11 «Методические указания для преподавателей»	Приказ ректора РХТУ им. Д.И. Менделеева от 16.03.2020 № 163-А «О предупреждении распространения новой коронавирусной инфекции» с формулировкой «Изменения в части использования ЭО и ДОТ при реализации основных профессиональных образовательных программ»

Министерство науки и высшего образования Российской Федерации
Федеральное государственное бюджетное образовательное учреждение
высшего образования
«Российский химико-технологический университет
имени Д.И. Менделеева»

«УТВЕРЖДАЮ»
Ректор РХТУ им. Д.И. Менделеева
_____ А.Г. Мажуга
31 июня 2019 г.

РАБОЧАЯ ПРОГРАММА

дисциплины
«Химическая технология пигментов и пигментированных лакокрасочных материалов»

(Б1.В.ДВ.06.03)

Направление подготовки: 18.03.01 «Химическая технология»
Профиль: «Технология и переработка полимеров»
Квалификация: бакалавр

Программа одобрена
Методической комиссией
РХТУ им. Д.И. Менделеева
«31» мая 2019 г.

Председатель _____ Н.А. Макаров

Москва, 2019 г.

Программа составлена ассистентом кафедры химической технологии полимерных композиционных лакокрасочных материалов и покрытий Шерстневой Н.Е.

Программа рассмотрена и одобрена на заседании кафедры химической технологии полимерных композиционных лакокрасочных материалов и функциональных покрытий «____» _____ 2019 г., протокол №_____

СОДЕРЖАНИЕ

СОДЕРЖАНИЕ 3
1. ЦЕЛИ И ЗАДАЧИ ДИСЦИПЛИНЫ 4
2. ТРЕБОВАНИЯ К РЕЗУЛЬТАТАМ ОСВОЕНИЯ ДИСЦИПЛИНЫ 4
3. ОБЪЕМ УЧЕБНОЙ ДИСЦИПЛИНЫ 5
4. СОДЕРЖАНИЕ ДИСЦИПЛИНЫ 5
4.1. Разделы дисциплины и виды занятий 5
4.2. Содержание разделов дисциплины 6
5. СООТВЕТСТВИЕ СОДЕРЖАНИЯ ТРЕБОВАНИЯМ К 7
6. ПРАКТИЧЕСКИЕ ЗАНЯТИЯ 8
7. САМОСТОЯТЕЛЬНАЯ РАБОТА 8
Примеры вопросов к контрольным работам 10
8.3. Вопросы для итогового контроля освоения дисциплины 11
8.4. Структура и примеры билетов для экзамена 12
9. УЧЕБНО-МЕТОДИЧЕСКОЕ ОБЕСПЕЧЕНИЕ ДИСЦИПЛИНЫ 13
9.1. Рекомендуемая литература 13
9.2. Средства обеспечения освоения дисциплины 13
10. МЕТОДИЧЕСКИЕ УКАЗАНИЯ ДЛЯ ОБУЧАЮЩИХСЯ 14
11 МЕТОДИЧЕСКИЕ УКАЗАНИЯ ДЛЯ ПРЕПОДАВАТЕЛЕЙ 15
12. ПЕРЕЧЕНЬ ИНФОРМАЦИОННЫХ ТЕХНОЛОГИЙ, ИСПОЛЬЗУЕМЫХ В ОБРАЗОВАТЕЛЬНОМ ПРОЦЕССЕ 17
12. МАТЕРИАЛЬНО-ТЕХНИЧЕСКОЕ ОБЕСПЕЧЕНИЕ ДИСЦИПЛИНЫ 19
13.1. Оборудование, необходимое в образовательном процессе 20
13.2. Учебно-наглядные пособия: 20
13.3. Компьютеры, информационно-телекоммуникационные сети, аппаратно-программные и аудиовизуальные средства: 20
13.4. Печатные и электронные образовательные и информационные ресурсы: 20
13.5. Перечень лицензионного программного обеспечения: 20
14. ТРЕБОВАНИЯ К ОЦЕНКЕ КАЧЕСТВА ОСВОЕНИЯ ПРОГРАММЫ 21
15. ОСОБЕННОСТИ ОРГАНИЗАЦИИ ОБРАЗОВАТЕЛЬНОГО ПРОЦЕССА ДЛЯ ИНВАЛИДОВ И ЛИЦ С ОГРАНИЧЕННЫМИ ВОЗМОЖНОСТЯМИ ЗДОРОВЬЯ 24

1. ЦЕЛИ И ЗАДАЧИ ДИСЦИПЛИНЫ

Программа составлена в соответствии с требованиями Федерального государственного образовательного стандарта (ФГОС ВО) высшего образования подготовки бакалавров, направление подготовки высшего образования 18.03.01 – «Химическая технология»; по профилю подготовки «Технология и переработка полимеров», рекомендациями методической секции Ученого совета и накопленным опытом преподавания предмета кафедрой химической технологии полимерных композиционных лакокрасочных материалов и покрытий РХТУ им. Д.И.Менделеева. Программа рассчитана на изучение курса в течение одного семестра.

Дисциплина «Химическая технология пигментов и пигментированных лакокрасочных материалов» относится к дисциплинам по выбору вариативной части Б1.В.ДВ.06.03.

Дисциплина «Химическая технология пигментов и пигментированных лакокрасочных материалов» опирается на знания бакалавров, полученные в ходе изучения курсов химии и физики высокомолекулярных соединений, технологии полимерных пленкообразующих веществ, общей химической технологии полимеров, физико-химических и технологических свойств лакокрасочных материалов и покрытий.

Целью освоения дисциплины «Химическая технология пигментов и пигментированных лакокрасочных материалов» является формирование у бакалавров знаний о получении, свойствах и применении пигментированных лакокрасочных материалов различных типов.

Основными задачами дисциплины являются:

– ознакомление бакалавров с основными свойствами пигментов и наполнителей;

– ознакомление с основными компонентами пигментированных лакокрасочных материалов различных типов;

– ознакомление с технологией получения пигментов;

– ознакомление с технологиями получения пигментированных лакокрасочных материалов различных типов;

– ознакомление с современными методами исследования пигментов и пигментированных лакокрасочных материалов.

2. ТРЕБОВАНИЯ К РЕЗУЛЬТАТАМ ОСВОЕНИЯ ДИСЦИПЛИНЫ

Изучение дисциплины «Химическая технология пигментов и пигментированных лакокрасочных материалов» при подготовке бакалавров по направлению 18.03.01 «Химическая технология», профиль подготовки "Технология и переработка полимеров", направлено на приобретение выпускниками следующих компетенций.

Профессиональные:

- готовностью использовать знания о строении вещества, природе химической связи в различных классах химических соединений для понимания свойств материалов и механизма химических процессов, протекающих в окружающем мире (ОПК-3);

- способностью принимать конкретные технические решения при разработке технологических процессов, выбирать технические средства и технологии с учетом экологических последствий их применения (ПК-4);

- готовностью использовать знание свойств химических элементов, соединений и материалов на их основе для решения задач профессиональной деятельности (ПК-18)

В результате освоения дисциплины выпускник должен:

Знать:

- основные свойства пигментов, наполнителей и композиционных лакокрасочных материалов на их основе;

- технологические процессы получения пигментов и пигментированных лакокрасочных материалов;

- основные свойства пигментированных лакокрасочных материалов;

- технологические способы получения пигментов и пигментированных лакокрасочных материалов;

- методы анализа пигментов и пигментированных лакокрасочных материалов.

Уметь:

- проводить анализ основных свойств пигментов, наполнителей и композиционных лакокрасочных материалов.

Владеть:

- общими принципами выбора компонентов для получения композиционных лакокрасочных материалов в зависимости от условий их эксплуатации;

- методами контроля технологических процессов получения композиционных лакокрасочных материалов.

3. ОБЪЕМ УЧЕБНОЙ ДИСЦИПЛИНЫ

Виды учебной работы	Объем	
	В зачетных единицах	В академ. часах
Общая трудоемкость дисциплины по учебному плану	**3**	**108**
Контактная работа (КР):	**1,33**	**48**
Лекции (Лек)	0,89	32
Лабораторные работы (Лаб)	-	-
Практические занятия (ПЗ)	0,44	16
Самостоятельная работа (СР):	**1,17**	**42**
Вид контроля: экзамен	**0,5**	**18**

Виды учебной работы	Объем	
	В зачетных единицах	В астроном. часах
Общая трудоемкость дисциплины по учебному плану	**3**	**81**
Контактная работа (КР):	**1,33**	**36**
Лекции (Лек)	0,89	24
Лабораторные работы (Лаб)	-	-
Практические занятия (ПЗ)	0,44	12
Самостоятельная работа (СР):	**1,17**	**31,5**
Вид контроля: экзамен	**0,5**	**13,5**

4. СОДЕРЖАНИЕ ДИСЦИПЛИНЫ

4.1. Разделы дисциплины и виды занятий

№ п/п	Раздел дисциплины	Часов			
		Всего	Лекции	Практические занятия	Самостоятельная работа
1	*2*	*3*	*4*	*5*	*6*
1	Введение. Основные понятия и определения.	**3**	1	1	1
2	Модуль 1. Основные свойства пигментов.	**11**	4	2	5

3	Модуль 2. Неорганические пигменты, их свойства и применение.	**13**	6	2	5
4	Модуль 3. Органические пигменты, их свойства и применение.	**8**	1	2	5
5	Модуль 4. Наполнители.	**8**	1	2	5
6	Модуль 5. Физико-химические основы диспергирования пигментов (наполнителей) в пленкообразующих системах.	**22**	9	3	10
7	Модуль 6. Технологические способы получения наполненных лакокрасочных материалов.	**22**	9	3	10
8	Модуль 7. Охрана окружающей среды.	**3**	1	1	1
	Подготовка к экзамену	**18**			**18**
	Всего часов:	**108**	**32**	**16**	**60**

4.2. Содержание разделов дисциплины

Введение. Основные понятия и определения. Пигмент. Краситель. Наполнитель. Классификация пигментов (по химическому составу и цветовым признакам). Роль пигментов и наполнителей в лакокрасочных материалах. Выпускные формы пигментов.

Модуль 1. Основные свойства пигментов.

Химические свойства: Химический состав и природа поверхности пигментов, наличие примесей, pH водной вытяжки, химическая реакционноспособность. Физические свойства: Кристаллическое строение пигментов Основные кристаллографические системы (сингонии) неорганических пигментов. Полиморфизм и полиморфные превращения пигментов. Метастабильные формы и стабилизация кристаллографических систем пигментов. Изоструктурные системы и их значение в технологии пигментов. Влияние кристаллической структуры на свойства пигментов. Твердость, плотность частиц пигмента, их влияние на свойства пигментов. Дисперсность и форма частиц пигментов. Влияние дисперсности и формы частиц на свойства пигментов. Методы оценки размеров частиц пигментов и степени их полидисперсности. Удельная поверхность пигментов и методы ее определения. Цвет пигментов. Основы теории цветности неорганических пигментов. Связь цвета с химическим строением пигментов. Характеристика электронных переходов, приводящих к возникновению цвета пигментов. Влияние кристаллической структуры и дисперсности на цвет пигмента. Основы теории цветности органических пигментов. Характеристика цвета ахроматических (коэффициент отражения и поглощения, белизна) и хроматических (цветовой тон, яркость, насыщенность) пигментов. Математическое представление цвета пигментов. Координаты цвета и цветности. Цветовой график CIELAB. Методы измерения цвета пигментов. Технологические свойства: Укрывистость пигментов. Ее влияние на свойства пигментов. Методы определения. Зависимость экономической эффективности использования лакокрасочных материалов от укрывистости пигментов. Интенсивность (Красящая и разбеливающая способность) пигментов, ее влияние на свойства пигментов, методы определения. Характеристика поверхности пигментов и наполнителей: энергетика смачиваемости, кислотно-основные свойства, мозаичность поверхности, маслоемкость 1-го и 2-го рода, адсорбция олигомеров и полимеров на поверхность пигментов и наполнителей, электрический заряд поверхности и др. Изменение свойств поверхности пигмента модифицированием. Диспергируемость пигментов. Абразивность пигментов. Светостойкость пигментов. Фотохимическая активность пигментов. Атмосферостойкость пигментов.

Модуль 2. Неорганические пигменты, их свойства и применение.

Пигменты белого цвета (диоксид титана, литопон, цинковые белила). Пигменты черного цвета (сажа, графит, черный оксид железа). Пигменты желтого, оранжевого красного и коричневого цветов (железооксидные пигменты, свинцовый сурик, кадмиевые пигменты, крона и др. соли хромовой кислоты, кадмиевые пигменты, порошки металлов). Пигменты синего,

зеленого и фиолетового цветов (оксиды хрома, кобальтовые пигменты, железная лазурь, ультрамарин, смесевые зеленые пигменты).

Модуль 3. Органические пигменты, их свойства и применение.

Органические пигменты, их свойства, достоинства и недостатки, основные представители, применение.

Модуль 4. Наполнители.

Роль наполнителей в лакокрасочных материалах. Классификация. Требования, предъявляемые к наполнителям. Общая характеристика, свойства, области применения. Основные представители наполнителей.

Модуль 5. Физико-химические основы диспергирования пигментов (наполнителей) в пленкообразующих системах.

Механизм процесса диспергирования. Основные процессы, протекающие при диспергировании. Оптимизация условий диспергирования. Реологические условия диспергирования. Добавки функционального назначения (основы классификации, области применения, примеры основных представителей). Совместимость пигментов с компонентами пленкообразующих систем. Стабилизация пигментированных ЛКМ. Кинетическая устойчивость. Агрегативная устойчивость.

Модуль 6. Технологические способы получения наполненных лакокрасочных материалов.

Технологические способы получения эмалей. Основные операции технологического процесса производства эмалей. Метод цветных или многопигментных паст. Метод однопигментных паст. Метод однопигментных полуфабрикатных эмалей. Метод белых базовых эмалей. Получение водоэмульсионных красок. Состав. Достоинства и недостатки красок. Компоненты, входящие в состав. Малые добавки. Технологический процесс получения дисперсии типа «масло в воде». Технологический процесс получения дисперсии типа «вода в масле». Получение густотертых красок. Достоинства и недостатки. Технологический способ получения. Получение порошковых красок. Компоненты, входящие в состав порошковых красок. Достоинства и недостатки. Технологический процесс получения порошковых красок на основе поликонденсационных материалов. Технологический процесс получения порошковых красок на основе полимеризационных материалов.

Модуль 7. Охрана окружающей среды.

Охрана окружающей среды при производстве пигментов и пигментированных лакокрасочных материалов.

5. СООТВЕТСТВИЕ СОДЕРЖАНИЯ ТРЕБОВАНИЯМ К РЕЗУЛЬТАТАМ ОСВОЕНИЯ ДИСЦИПЛИНЫ

Компетенции	Модули						
	1	2	3	4	5	6	7
Знать:							
основные свойства пигментов, наполнителей и композиционных лакокрасочных материалов на их основе	+	+	+	+		+	
технологические процессы получения пигментов и пигментированных лакокрасочных материалов					+	+	+
основные свойства пигментированных лакокрасочных материалов					+	+	
технологические способы получения пигментов и пигментированных лакокрасочных материалов		+	+	+	+	+	
методы анализа пигментов и пигментированных лакокрасочных материалов					+	+	
Уметь:							

проводить анализ основных свойств пигментов, наполнителей и композиционных лакокрасочных материалов		+	+	+		+	
Владеть:							
общими принципами выбора компонентов для получения композиционных лакокрасочных материалов в зависимости от условий их эксплуатации		+	+	+		+	
методами контроля технологических процессов получения композиционных лакокрасочных материалов						+	
Профессиональные компетенции							
готовностью использовать знания о строении вещества, природе химической связи в различных классах химических соединений для понимания свойств материалов и механизма химических процессов, протекающих в окружающем мире (ОПК-3)		+	+	+		+	
способностью принимать конкретные технические решения при разработке технологических процессов, выбирать технические средства и технологии с учетом экологических последствий их применения (ПК-4)					+	+	
готовностью использовать знание свойств химических элементов, соединений и материалов на их основе для решения задач профессиональной деятельности (ПК-18)		+	+	+		+	

6. ПРАКТИЧЕСКИЕ ЗАНЯТИЯ

Подготовка и закрепления лекционного материала

№ раздела дисциплины	Темы практических (семинарских) занятий
1	Классификация пигментов (по химическому составу и цветовым признакам). Роль пигментов и наполнителей в лакокрасочных материалах.
2	Цвет пигментов
3	Ахроматические и хроматические неорганические пигменты
4	Основные типы органических пигментов
5	Классификация наполнителей и их роль в лакокрасочных материалах
6	Механизм процесса диспергирования.
7	Технологические способы получения эмалей, водно-дисперсионных и порошковых лакокрасочных материалов

7. САМОСТОЯТЕЛЬНАЯ РАБОТА

Рабочей программой дисциплины «Химическая технология пигментов и пигментированных лакокрасочных материалов» предусмотрена самостоятельная работа студента бакалавриата в объеме 42 ч плюс 18 ч (подготовка к экзамену). Самостоятельная работа проводится с целью углубления знаний по дисциплине и предусматривает: ознакомление и проработку рекомендованной литературы, работу с электронно-библиотечными системами, включая переводы публикаций из научных журналов, цитируемых в базах Scopus, Web of Science, Chemical Abstracts, РИНЦ;

- посещение отраслевых выставок и семинаров;
- участие в семинарах РХТУ им. И. Менделеева по тематике курса;
- подготовку к выполнению контрольных работ по материалу лекционного курса;

− подготовку к сдаче экзамена

Планирование времени на самостоятельную работу, необходимого на изучение дисциплины, студентам лучше всего осуществлять на весь период изучения, предусматривая при этом регулярное повторение пройденного материала. Материал, законспектированный на лекциях, необходимо регулярно дополнять сведениями из литературных источников, представленных в учебной программе. При работе с указанными источниками рекомендуется составлять краткий конспект материала, с обязательным фиксированием библиографических данных источника.

8. ОЦЕНОЧНЫЕ СРЕДСТВА ДЛЯ КОНТРОЛЯ ОСВОЕНИЯ ДИСЦИПЛИНЫ

8.1. Примерная тематика реферативно-аналитической работы.

Лакокрасочные материалы целевого назначения. Состав. Свойства. Применение.

Роль пигментов и наполнителей в лакокрасочных материалах. Требования, предъявляемые к пигментам и наполнителям для лакокрасочных материалов.

Ахроматические пигменты. Основные представители. Их достоинства и недостатки. Способы получения. Применение.

Желтые и оранжевые пигменты. Основные представители. Их достоинства и недостатки. Способы получения. Применение.

Оранжевые и красные пигменты. Основные представители. Их достоинства и недостатки. Способы получения. Применение.

Синие и фиолетовые пигменты. Основные представители. Их достоинства и недостатки. Способы получения. Применение.

Зеленые пигменты. Основные представители. Их достоинства и недостатки. Способы получения. Применение.

Органические пигменты. Основные представители. Их достоинства и недостатки. Способы получения. Применение.

Наполнители. Требования, предъявляемые к наполнителям. Основные представители. Их достоинства и недостатки. Способы получения. Применение.

Сравнительная характеристика технологических способов получения эмалей.

Водоэмульсионные краски. Пленкообразующие для водоэмульсионных красок. Малые добавки. Технологические способы получения. Достоинства и недостатки.

Порошковые краски. Их состав, достоинства и недостатки, получение и применение.

8.2. Примеры контрольных вопросов для текущего контроля освоения дисциплины

1 Пигменты и наполнители. Цели их введения. Классификация. Требования, к ним предъявляемые.
2 Основные химические свойства пигментов.
3 Основные физические свойства пигментов.
4 Основные технологические свойства пигментов.
5 Цвет пигментов. Методы определения цвета. Электронные переходы, отвечающие за появление окраски пигментов.

6 Технологический процесс получения пигментов термическим способом (окислением металлов в расплаве и в парах). Основные закономерности протекающих процессов. Примеры получения пигментов.
7 Технологический способ получения пигментов осаждением из водных растворов. Физико-химические основы синтеза. Основные закономерности протекающих процессов. Примеры получения пигментов.
8 Технологический процесс получения пигментов комбинированным способом. Основные закономерности протекающих процессов. Примеры получения пигментов комбинированным способом.

9 Синтез пигментов в твердой фазе. Основные закономерности протекающих процессов. Примеры получения пигментов.
10 Железооксидные пигменты. Общая характеристика, свойства и области применения. Технологические способы получения.
11 Крона. Общая характеристика, свойства и области применения. Технологические способы получения.

12 Желтые оранжевые и красные неорганические пигменты. Сравнительная характеристика. Свойства. Области применения. Технологические способы получения.
13 Пигментный диоксид титана. Свойства. Области применения. Методы получения.
14 Черные неорганические пигменты, их основные представители. Свойства. Области применения. Методы получения.
15 Литопон. Свойства. Области применения. Методы получения.

16 Органические пигменты. Классификация. Общая характеристика. Области применения. Важнейшие представители.
17 Зеленые, синие и фиолетовые неорганические пигменты. Основные представители. Их сравнительная характеристика. Свойства и области применения. Методы получения.
18 Наполнители. Классификация наполнителей. Цели и области применения. Важнейшие представители. Технологические способы получения.

19 Сущность процессов, происходящих при диспергировании пигментов в пленкообразующих системах.
20 Основные типы пигментированных лакокрасочных материалов. Их назначение и способы получения.
21 Технологический процесс получения цветных лакокрасочных материалов на основе суховальцованных паст. Выпускные формы пигментов.
22 Порошковые лакокрасочные материалы. Состав. Свойства. Технологические способы получения. Достоинства и недостатки.
23 Способ белой базовой эмали в производстве пигментированных лакокрасочных материалов. Области применения. Достоинства и недостатки.
24 Способ однопигментных паст в производстве пигментированных лакокрасочных материалов. Области применения. Достоинства и недостатки.
25 Способ «цветных» (многопигментных) паст в производстве пигментированных лакокрасочных материалов. Области применения. Достоинства и недостатки.
26 Способ однопигментных «полуфабрикатных» эмалей в производстве пигментированных лакокрасочных материалов. Области применения. Достоинства и недостатки.
27 Основные операции технологического процесса получения эмалей. Их характеристика. Достоинства и недостатки.
28 Водно-дисперсионные лакокрасочные материалы. Состав. Свойства. Технологические методы получения. Достоинства и недостатки.
29 Пигментированные лакокрасочные материалы для грунтования. Требования, к ним предъявляемые. Состав. Технологический процесс получения.
30 Классификация отходов лакокрасочного производств. Методы утилизации отходов.

Примеры вопросов к контрольным работам

Контрольная работа № 1

1. Желтые оранжевые и красные неорганические пигменты. Сравнительная характеристика. Свойства. Области применения. Технологические способы получения.
2. Цвет пигментов. Методы определения цвета. Электронные переходы, отвечающие за появление окраски пигментов.

Оценочный материал по контрольной работе №1

Вопрос	1	2	**Σ**

Баллы	10	10	20

Контрольная работа № 2

1. Сущность процессов, происходящих при диспергировании пигментов в пленкообразующих системах.
2. Способ белой базовой эмали в производстве пигментированных лакокрасочных материалов. Области применения. Достоинства и недостатки.

Оценочный материал по контрольной работе №1

Вопрос	1	2	**Σ**
Баллы	10	10	20

8.3. Вопросы для итогового контроля освоения дисциплины

1 Основные понятия (пигменты, краситель, наполнитель, краски, грунтовки, шпатлевки, эмали). Влияние пигментов и наполнителей на свойства ЛКМ.
2 Смачиваемость пигментов. Избирательность смачиваемости.
3 Физико-химические основы диспергирования пигментов в пленкообразующих системах. Основные процессы. Их характеристики.
4 Интенсивность пигментов. Факторы влияющие на нее. Методы определения.
5 Адсорбция полимеров и олигомеров из растворов на поверхности пигментов. Механизм формирования адсорбционных слоев. Их структура.
6 Химический состав пигментов. Основные группы химических соединений, представленные неорганическими пигментами.
7 Классификация пигментов (по происхождению, назначению цвета, химическому составу). Классификация неорганических пигментов.
8 Примеси в пигментах. Влияние водорастворимых примесей на свойства пигментов, пигментированных ЛКМ и покрытий.
9 Маслоемкость и объем смачивания пигментов. Методы определения.
10 Кристаллическая структура пигментов. Влияние кристаллического строения на свойства пигментов.
11 Полиморфизм и полиморфные превращения пигментов. Их назначения в технологии пигментов.
12 Адсорбция на поверхности пигментов. Влияние модификации поверхности пигментов на адсорбционные свойства.
13 Роль адсорбции в процессах взаимодействия олигомеров и полимеров с поверхностью пигмента.
14 Дисперсность пигментов. Ее влияние на свойства пигментов, пигментированных ЛКМ и покрытий. Способы оценки.
15 Цвет пигментов. Связь цвета пигментов с их химическим строением. Характеристика электронных переходов, приводящих к возникновению цвета.
16 Определение объемной концентрации пигмента. Влияние концентрации пигмента на реологические и прочностные свойства ЛКМ.
17 Оптимизация диспергирования пигментов и наполнителей в олигомерах и полимерах.
18 Свойства поверхности пигментов и наполнителей: энергетическая характеристика, смачиваемость, кислотно-основные свойства и др.
19 Реологические свойства пигментированных ЛКМ
20 Взаимодействие поверхности пигмента с компонентами пленкообразующей системы. Модификация поверхности пигмента.
21 Технологические способы получения пигментов. Основные операции технологических процессов.
22 Выпускные формы пигментов. Технологический процесс получения цветных материалов на основе суховальцованных паст.

23 Ахроматические неорганические пигменты. Свойства, характеристики. Области применения.
24 Хроматические неорганические пигменты. Свойства, характеристики. Области применения.
25 Органические пигменты. Классификация. Общая характеристика. Области применения. Важнейшие представители.
26 Наполнители. Свойства, характеристики. Области применения.
27 Порошковые лакокрасочные материалы. Состав, свойства. Технологические способы получения порошковых лакокрасочных материалов.
28 Технологический способ «цветных» (многопигментных) паст в производстве пигментированных лакокрасочных материалов. Общая характеристика. Области применения.
29 Технологический способ однопигментных паст в производстве пигментированных лакокрасочных материалов. Общая характеристика. Области применения.
30 Технологический способ однопигментных «полуфабрикатных» эмалей в производстве пигментированных лакокрасочных материалов. Общая характеристика. Области применения.
31 Технологический способ белой «базовой» эмали в производстве пигментированных лакокрасочных материалов. Общая характеристика. Области применения.

32 Водно-дисперсионные лакокрасочные материалы. Состав и свойства. Технологические способы получения.
33 Добавки функционального назначения. Основы классификации. Области применения. Примеры основных представителей.

8.4. Структура и примеры билетов для экзамена

«Утверждаю»
зав. кафедрой
Антипов Е.М.

МИНИСТЕРСТВО ОБРАЗОВАНИЕ И НАУКИ РФ
Российский химико-технологический университетим. Д.И. Менделеева
КАФЕДРА ХИМИЧЕСКОЙ ТЕХНОЛОГИИ ПОЛИМЕРНЫХ КОМПОЗИЦИОННЫХ ЛАКОКРАСОЧНЫХ МАТЕРИАЛОВ И ПОКРЫТИЙ
Экзамен по курсу Химическая технология пигментов и пигментированныхлакокрасочных материалов

ЭКАМЕНАЦИОННЫЙ БИЛЕТ №1

1 Примеси в пигментах. Влияние водорастворимых примесей на свойства пигментов, пигментированных ЛКМ и покрытий.
2 Хроматические неорганические пигменты. Свойства, характеристики. Области применения.
3 Технологические способы получения пигментов. Основные операции технологических процессов.

Оценочный материал к экзаменационному билету

Вопрос	1	2	3	**Σ**
балл	15	15	10	40

«Утверждаю»
зав. кафедрой
Антипов Е.М.

МИНИСТЕРСТВО ОБРАЗОВАНИЕ И НАУКИ РФ
Российский химико-технологический университет им. Д.И. Менделеева
КАФЕДРА ХИМИЧЕСКОЙ ТЕХНОЛОГИИ ПОЛИМЕРНЫХ КОМПОЗИЦИОННЫХ ЛАКОКРАСОЧНЫХ МАТЕРИАЛОВ И ПОКРЫТИЙ
Экзамен по курсу Химическая технология пигментов и пигментированных лакокрасочных материалов

ЭКАМЕНАЦИОННЫЙ БИЛЕТ №2

1. Цвет пигментов. Связь цвета пигментов с их химическим строением. Характеристика электронных переходов, приводящих к возникновению цвета.
2. Оптимизация диспергирования пигментов и наполнителей в олигомерах и полимерах.
3. Технологический способ белой «базовой» эмали в производстве пигментированных лакокрасочных материалов. Общая характеристика. Области применения.

Оценочный материал к экзаменационному билету

Вопрос	1	2	3	**Σ**
балл	15	15	10	40

9. УЧЕБНО-МЕТОДИЧЕСКОЕ ОБЕСПЕЧЕНИЕ ДИСЦИПЛИНЫ

9.1. Рекомендуемая литература

А) Основная:

1 Калинская Т. В., Дринберг А. С. Цветные пигменты //М.: ООО "Издательство" ЛКМ-пресс". – 2013.

2 И.А. Толмачев, Н. А. Петренко. Пигменты и их применение в красках. Краткое руководство для инженера-технолога //М.: Пэйнт-Медиа. - 2013

3 Герасимова Л. Г., Скороходова О. Н. Наполнители для лакокрасочной промышленности. //М.: ООО "Издательство "ЛКМ-пресс". – 2010.

Б) Дополнительная:

1 Брок Т., Гротэклаус М., Мишке П. Европейское руководство по лакокрасочным материалам и покрытиям //М.: Стройиздат. – 2007.

2 Беленький Е.Ф., Рискин И. В. Химия и технология пигментов. -Л.: Химия, - 1974.- 526 с.

3 Тузова, С. Ю. Технология лакокрасочных материалов: лабораторный практикум по курсу "Технология и оборудование производств полимеров" : Учебное пособие / С. Ю. Тузова, Е. М. Антипов. - М. : РХТУ им. Д.И. Менделеева, 2014. - 67 с.

4 Ермилов, П. И. Пигменты и пигментированные лакокрасочные материалы / П. И. Ермилов, Е. А. Индейкин, И. А. Толмачев. – Л.: Химия, 1987.

5 Самченко С.В. Технология пигментов и красителей: учебное пособие/Самченко С.В., Земскова О.В., Козлова И.В. - М.: Московский государственный строительный университет, Ай Пи Эр Медиа, ЭБС, 2015. - 151 с.

9.2. Средства обеспечения освоения дисциплины

Для освоения дисциплины используются следующие нормативные и нормативно-методические документы (обновить даты обращения):

− Федеральный закон Российской Федерации от 29.12.2012 № 273-ФЗ «Об образовании в Российской Федерации» [Электронный ресурс] – Режим доступа: http://минобрнауки.рф/документы/2974 (дата обращения: 10.05.2018).

− Федеральные государственные образовательные стандарты высшего образования // Координационный совет учебно-методических объединений и научно-методических советов высшей школы. Портал Федеральных образовательных стандартов высшего образования

[Электронный ресурс] – Режим доступа: http://fgosvo.ru/fgosvpo/7/6/1 (дата обращения: 10.05.2018).

– Приказ Министерства образования и науки РФ от 23.08.2017 № 816 «Об утверждении Порядка применения организациями, осуществляющими образовательную деятельность, электронного обучения, дистанционных образовательных технологий при реализации образовательных программ» [Электронный ресурс]. Режим доступа: http://минобрнауки.рф/документы/11047 (дата обращения: 10.05.2018).

При освоении дисциплины студенты должны использовать информационные и информационно-образовательные ресурсы следующих порталов и сайтов:

– Система федеральных образовательных порталов. Система открытого образования. Консалтинговый центр ИОС ОО РФ [Электронный ресурс] – Режим доступа: http://www.openet.ru (дата обращения: 10.05.2018).

– Информационно-коммуникационные технологии в образовании. Система федеральных образовательных порталов [Электронный ресурс] – Режим доступа: http://ict.edu.ru (дата обращения: 10.05.2018).

– Информационная система «Единое окно доступа к образовательным ресурсам». URL: http://window.edu.ru/ (дата обращения: 10.05.2018).

ФЭПО: соответствие требованиям ФГОС [Электронный ресурс] – Режим доступа: http://fepo.i-exam.ru/ (дата обращения: 10.05.2018).

10. МЕТОДИЧЕСКИЕ УКАЗАНИЯ ДЛЯ ОБУЧАЮЩИХСЯ

При реализации дисциплины «Химическая технология пигментов и пигментированных лакокрасочных материалов» работа студента складывается из аудиторных занятий (лекции и практические занятия) и самостоятельной работы. Лекции являются теоретическим обеспечением дисциплины. На лекциях излагается основное содержание дисциплины, формируются главные понятия и методология предмета. Содержание дисциплины иллюстрируется конкретными примерами, широко используется зарубежный и отечественный опыт по тематике дисциплины. Освоение лекционного материала обучающимся предполагает следующие виды работ:

- работа с конспектом лекций по данной дисциплине
- чтение рекомендованной основной и дополнительной литературы
- просмотр российских и зарубежных периодических изданий, ресурсов интернет

На практических занятиях преподавателем разъясняются теоретические положения курса, обучающиеся работают с конкретными ситуациями, овладевают навыками сбора, анализа и обработки информации для принятия самостоятельных решений, навыками подготовки информационных обзоров по соответствующей тематике. Подготовка к практическим занятиям предполагает следующие виды работ: подготовка ответов к вопросам, просмотр рекомендуемой литературы.

Самостоятельная работа предполагает расширение и закрепление знаний, умений и навыков, усвоенных на аудиторных занятиях путем самостоятельной проработки учебно-методических материалов по дисциплине и другим источникам информации, подготовки к экзамену. Самостоятельная работа выполняется индивидуально, а также может проводиться при участи преподавателя. При подготовке к экзамену необходимо проработать конспекты лекций, рекомендуемую литературу, получить консультацию у преподавателя.

При реализации дисциплины «Химическая технология пигментов и пигментированных лакокрасочных материалов» заканчивающейся экзаменом, в течении семестра студенты выполняют две контрольные работы, оцениваемых по 20 баллов каждая, и подготавливают реферат по заданной теме, оцениваемый в 20 баллов.

Сроки проведения контрольных работ и сдачи реферата устанавливаются преподавателем в сроки реализации 1 модуля дисциплины «Химическая технология пигментов и пигментированных лакокрасочных материалов».

Реферат выполняется печатным способом на одной стороне листа белой бумаги формата А4 через полтора интервала шрифтом Times New Roman (Cyr) размером 14 pt. (в ряде случаев допускается использовать кегль 12, но не менее). Цвет шрифта должен быть черным. Текст отчета следует печатать, соблюдая следующие размеры полей: правое – 10 мм, верхнее и нижнее – 20 мм, левое – 30 мм. Отступ абзаца 1 см (красная строка). Разделы реферата и иллюстрационный материал оформляется согласно ГОСТ 7.32-2001. Список литературных источников должен содержать сведения о современной научной литературе, использованной при составлении реферата и быть оформлен согласно ГОСТ Р 7.0.5.-2008. При этом является обязательным приведение названия статей, книг и т.д на которые идет ссылка.

11 МЕТОДИЧЕСКИЕ УКАЗАНИЯ ДЛЯ ПРЕПОДАВАТЕЛЕЙ

Основной задачей преподавателей, ведущих занятия по дисциплине «Химическая технология пигментов и пигментированных лакокрасочных материалов», является выработка у обучающихся знания предмета, а также повышение уровня профессиональной подготовки будущих специалистов лакокрасочной промышленности в вопросах химии, технологии и свойств пигментов и наполнителей.

На вводном занятии необходимо познакомить бакалавров с основными понятиями, имеющими место в лакокрасочной отрасли - пигмент, краситель, наполнитель, пигментированный лакокрасочный материал Также необходимо осветить вопросы классификации пигментов по различным признакам - по химическому составу, по цветовым признакам, по природе, по происхождению, по назначению, по способам производства. Следует привести типы пигментированных ЛКМ - краска, эмаль, грунтовка, шпатлевка, водно-дисперсионные ЛКМ, порошковые ЛКМ; дать классификацию основных видов ЛКМ по типу пленкообразующего и по группе эксплуатации. Также следует уделить внимание роли пигментов и наполнителей в лакокрасочных материалах.

При изучении модуля 1 "Основные свойства пигментов" необходимо осветить основные химические, физические и технологические свойства пигментов. Среди химических свойства пигментов подробно рассмотреть химический состав и природа поверхности пигментов, наличие примесей, pH водной вытяжки, химическую реакционноспособность пигментов. При рассмотрении физических свойств пигментов следует обратить внимание на кристаллическое строение пигментов; основные кристаллографические системы (сингонии) неорганических пигментов; полиморфизм и полиморфные превращения пигментов; существование метастабильных форм пигментов, а также на стабилизация кристаллографических систем пигментов; изоструктурные системы и их значение в технологии пигментов; влияние кристаллической структуры на свойства пигментов; твердость, плотность частиц пигмента, их влияние на свойства пигментов; дисперсность и форма частиц пигментов , их влияние на свойства пигментов; методы оценки размеров частиц пигментов и степени их полидисперсности; удельная поверхность пигментов и методы ее определения. Подробно следует остановиться на цвете пигментов, основах теории цветности пигментов, на связи цвета с химическим строением пигментов; дать характеристику электронных переходов, приводящих к возникновению цвета неорганических пигментов, оценить влияние кристаллической структуры и дисперсности на цвет пигмента. Необходимо также рассмотреть основы теории цветности органических пигментов, характеристику цвета ахроматических (коэффициент отражения и поглощения, белизна) и хроматических (цветовой тон, яркость, насыщенность) пигментов. Дать математическое представление цвета пигментов, координаты цвета и цветности, цветовой график CIELAB, познакомить с методами измерения цвета пигментов. При рассмотрении технологических свойств пигментов необходимо подробно остановиться на таких свойствах как укрывистость пигментов, ее влиянии на свойства пигментов, методах определения, зависимости экономической эффективности использования лакокрасочных материалов от укрывистости пигментов; интенсивность (красящая и разбеливающая способность) пигментов, ее влияние на свойства пигментов, методы определения; характеристика поверхности пигментов и наполнителей: энергетика смачиваемости, кислотно-

основные свойства, мозаичность поверхности, маслоемкость 1-го и 2-го рода, адсорбция олигомеров и полимеров на поверхность пигментов и наполнителей, электрический заряд поверхности и др., изменение свойств поверхности пигмента модифицированием; диспергируемость пигментов; абразивность пигментов; светостойкость пигментов; фотохимическая активность пигментов; атмосферостойкость пигментов.

В модуле 2 «Неорганические пигменты, их свойства и применение» необходимо уделить внимание свойствам, методам получения, областям применения следующих неорганических пигментов:

- Пигменты белого цвета (диоксид титана, литопон, цинковые белила).
- Пигменты серого цвета (порошки металлов).
- Пигменты черного цвета (сажа, графит, черный оксид железа).
- Пигменты желтого, оранжевого красного и коричневого цветов (железооксидные пигменты, свинцовый сурик, кадмиевые пигменты, крона и др. соли хромовой кислоты, кадмиевые пигменты, порошки металлов).4
- Пигменты синего, зеленого и фиолетового цветов (оксиды хрома, кобальтовые пигменты, железная лазурь, ультрамарин, смесевые зеленые пигменты).

При рассмотрении модуля 3 «Органические пигменты, их свойства и применение» необходимо дать основных представителей органических пигментов, их свойства, достоинства и недостатки, применение.

В модуле 4 «Наполнители» следует уделить внимание роли наполнителей в лакокрасочных материалах, их классификации, требованиям, предъявляемым к наполнителям, дать общую характеристику, свойства, области применения основных представителей наполнителей.

При изложении материала модуля 5 «Физико-химические основы диспергирования пигментов (наполнителей) в пленкообразующих системах» следует уделить внимание механизму процесса диспергирования, основным процессам, протекающим при диспергировании. Дать понятие об оптимизации условий диспергирования, реологических условиях диспергирования. Подробно следует остановиться на добавках функционального назначения (основы классификации, области применения, примеры основных представителей). Также необходимо уделить внимание вопросам совместимости пигментов с компонентами пленкообразующих систем, стабилизации пигментированных ЛКМ, кинетической и агрегативной устойчивоси.

В модуле 6 «Технологические способы получения наполненных лакокрасочных материалов» необходимо подробно изложить технологические способы получения эмалей, основные операции технологического процесса производства эмалей. Следует осветить и проиллюстрировать различные методы получения эмалей:

- Метод цветных или многопигментных паст.
- Метод однопигментных паст.
- Метод однопигментных полуфабрикатных эмалей.
- Метод белых базовых эмалей.

Также следует уделить внимание получению водоэмульсионных красок в связи с широким развитием данного типа материалов. При изложении этой части модуля необходимо рассказать о составе водных красок, их достоинствах и недостатков, о компонентах, входящих в их состав, о малых добавках. Следует изложить технологические процессы получения красок на основе дисперсий типа «масло в воде» и типа «вода в масле».

Также в этом модуле следует изложить основы получение густотертых красок, их достоинства и недостатки, технологические способы получения.

В модуле 6 следует рассмотреть получение порошковых красок, включая такие вопросы как компоненты, входящие в состав порошковых красок, достоинства и недостатки данного типа красок, технологические процессы получения порошковых красок на основе поликонденсационных и полимеризационных материалов.

В модуле 7 «Охрана окружающей среды» необходимо рассотреть вопросы охраны окружающей среды при производстве пигментов и пигментированных лакокрасочных материалов.

12. ПЕРЕЧЕНЬ ИНФОРМАЦИОННЫХ ТЕХНОЛОГИЙ, ИСПОЛЬЗУЕМЫХ В ОБРАЗОВАТЕЛЬНОМ ПРОЦЕССЕ

Для реализации дисциплины «Химическая технология пигментов и пигментированных лакокрасочных материалов» при подготовке бакалавров по направлению 18.03.01 «Химическая технология», профиль «Технология и переработка полимеров» используются фонды учебной, учебно-методической, научной, периодической научно-технической литературы Информационно-библиотечного центра (ИБЦ) РХТУ им. Д. И. Менделеева и кафедры химической технологии полимерных композиционных лакокрасочных материалов и покрытий расположенных по электронному адресу http://lib.muctr.ru/.

Информационно-библиотечный центр РХТУ им. Д.И. Менделеева обеспечивает информационную поддержку реализации дисциплины, содействует подготовке высококвалифицированных специалистов, совершенствованию учебного процесса, научно-исследовательской работы, способствует развитию профессиональной культуры будущего специалиста.

Структура и состав библиотечного фонда соответствует требованиям Примерного положения о формировании фондов библиотеки высшего учебного заведения, утвержденного приказом Минобразования и науки от 27.04.2000 г. № 1246. ИБЦ университета обеспечивает обучающихся основной учебной, учебно-методической и научной литературой, необходимой для реализации и качественного освоения бакалаврами образовательного процесса по дисциплине «Химическая технология пигментов и пигментированных лакокрасочных материалов» основной образовательной программы подготовки бакалавров по направлению 18.03.01 «Химическая технология», профиль «Технология и переработка полимеров».

Общий объем многоотраслевого фонда ИБЦ составляет 1 675 949 экз.

Фонд учебной и учебно-методической литературы укомплектован печатными и электронными изданиями из расчета 50 экз. на каждые 100 обучающихся, а для дисциплин вариативной части образовательной программы - 1 экз. на одного обучающегося.

Фонд дополнительной литературы включает помимо учебной литературы официальные, справочно-библиографические, специализированные отечественные и зарубежные периодические и информационные издания.

Информационно-библиотечный центр обеспечивает самостоятельную работу бакалавров читальных залах, предоставляя широкий выбор литературы по актуальным направлениям, а также обеспечивает доступ к профессиональным базам данных, информационным, справочным и поисковым системам.

Каждый обучающийся обеспечен свободным доступом из любой точки, в которой имеется доступ к сети Интернет, к электронно-библиотечной системе (ЭБС) Университета, которая содержит различные издания по дисциплине «Химическая технология пигментов и пигментированных лакокрасочных материалов» и сформирована по согласованию с правообладателями учебной и учебно-методической литературы.

Для более полного и оперативного справочно-библиографического и информационного обслуживания в ИБЦ реализована технология Электронной доставки документов.

Электронные информационные ресурсы, используемые в процессе обучения

№	Электронный ресурс	Принадлежность, ссылка на сайт ЭБС, количество ключей	Характеристика электронного ресурса
1	ЭБС «Лань»	Принадлежность - сторонняя. ООО «Издательство «Лань». Ссылка на сайт ЭБС - http://e.lanbook.com Количество ключей - доступ для всех	Ресурс включает в себя как электронные версии книг издательства «Лань» и других ведущих издательств учебной литературы, так и электронные

		пользователей РХТУ с любого компьютера.	версии периодических изданий по естественным и техническим наукам.
2	Электронно-библиотечная система ИБЦ РХТУ им. Д.И. Менделеева (на базе АИБС «Ирбис»)	Принадлежность - собственная. РХТУ им. Д.И. Менделеева Ссылка на сайт ЭБС — http: //1 i b .muctr.ru/ Доступ для пользователей РХТУ с любого компьютера.	Электронные версии учебных и научных изданий авторов РХТУ.
3	Электронная версия Реферативного журнала «ХИМИЯ» на CD	Принадлежность - сторонняя. ООО «НТИ-КОМПАКТ» Количество ключей - локальный доступ с компьютеров ИБЦ.	Реферативный журнал (РЖ) «Химия», публикует рефераты, аннотации, библиографические описания книг и статей из журналов и сборников, материалов научных конференций.
4	БД ВИНИТИ РАН	Принадлежность сторонняя. ФГБУН ВИНИТИ Ссылка на сайт -http://www2.viniti.ru/ Количество ключей - доступ к ресурсу локальный, обеспечивается сотрудниками ИБЦ.	База данных (БД) ВИНИТИ РАН - крупнейшая в России по естественным, точным и техническим наукам. Общий объем БД - более 28 млн. документов. БД формируется по материалам периодических изданий, книг, фирменных изданий, материалов конференций, тезисов, патентов, нормативных документов, депонированных научных работ, 30 % которых составляют российские источники.
5	ЭБС «Научно-электронная библиотека eLibrary.ru»	Принадлежность - сторонняя. ООО «РУНЭБ» Ссылка на сайт - http://elibrarv.ru Количество ключей - доступ для пользователей РХТУ по IP-адресам неограничен.	Электронные издания, электронные версии периодических или непериодических изданий
6	Royal Society of Chemistry Journals	Принадлежность сторонняя НП «НЭИКОН» Ссылка на сайт - http: //www. rsc. or g Количество ключей - доступ для пользователей РХТУ по IP-адресам неограничен.	Ресурсы издательства, принадлежащего Королевскому Химическому обществу (Великобритания).
7	Nature - научный журнал Nature Publishing Group	Принадлежность сторонняя НП НЭИКОН Ссылка на сайт - http://www.nature.com/nature/index.html Количество ключей - доступ для пользователей РХТУ по IP-адресам неограничен.	Мультидисциплинарный журнал, обладающий самым высоким в мире индексом цитирования.
8	Wiley	Принадлежность сторонняя	Ресурс содержит более 1300

		ФГУП «Внешнеэкономическое объединение «Академинторг РАН», http://www.informaworld.com Количество ключей - доступ для пользователей РХТУ по IP-адресам.	журналов по всем областям знаний, в том числе более 300 по техническим и естественным наукам.
9	Springer	Принадлежность сторонняя НП НЭИКОН, Ссылка на сайт — http://link.sprineer.com/ Количество ключей - доступ для пользователей РХТУ по IP-адресам.	Электронные научные информационные ресурсы издательства Springer.
10	Scopus	Принадлежность сторонняя ГПНТБ, Ссылка на сайт - http://www.scopus.com Количество ключей - доступ для пользователей РХТУ по IP-адресам неограничен.	Мульти ди сцип линарн ая реферативная и наукометрическая база данных издательства ELSEVIER
11	Ресурсы международной компании Thomson Reuters на платформе Web of Knowledge	Принадлежность сторонняя ГПНТБ, Ссылка на сайт - http://webofknowledge.com Количество ключей - доступ для пользователей РХТУ по IP-адресам неограничен.	Открыт доступ к ресурсам: WEB of SCIENCE - реферативная и наукометрическая база данных. MEDLINE - реферативная база данных по медицине. Journal Citation Reports - сведения по цитируемости журналов.
12	American Chemical Society	Принадлежность сторонняя НП НЭИКОН, Ссылка на сайт - http://pubs.acs.org/ Количество ключей - доступ для пользователей РХТУ по ip-адресам неограничен.	Коллекция журналов по химии и химической технологии Core + издательства American Chemical Society
13	Science - научный журнал (электронная версия научной базы данных SCIENCE ONLINE-SCIENCE NOW) компании The American Association for Advancement of Science	Принадлежность сторонняя НП НЭИКОН, Ссылка на сайт — www.science.com Количество ключей - доступ для пользователей РХТУ по ip-адресам неограничен.	Science - один из самых авторитетных американских научно-популярных журналов. Новости науки и техники, передовые технологии, достижения прогресса, обсуждение актуальных проблем и многое другое.

13. МАТЕРИАЛЬНО-ТЕХНИЧЕСКОЕ ОБЕСПЕЧЕНИЕ ДИСЦИПЛИНЫ

В соответствии с учебным планом занятия по дисциплине «Химическая технология пигментов и пигментированных лакокрасочных материалов» проводятся в форме лекций, практических занятий и самостоятельной работы обучающегося.

13.1. Оборудование, необходимое в образовательном процессе:

Лекционная учебная аудитория, оборудованная электронными средствами демонстрации (компьютер со средствами звуковоспроизведения, проектор, экран) и учебной мебелью.

Библиотека, имеющая рабочие места, оснащенные компьютерами с доступом к базам данных и выходом в Интернет.

13.2. Учебно-наглядные пособия:

Иллюстрации к разделам лекционного курса и практическим занятиям; фотографии приборных комплексов, позволяющих осуществлять измерения рассматриваемыми в рамках дисциплины методами, образцы материалов, которые можно исследовать описываемыми методами.

13.3. Компьютеры, информационно-телекоммуникационные сети, аппаратно-программные и аудиовизуальные средства:

Персональные компьютеры, укомплектованные принтерами и программными средствами; проекторы и экраны; цифровые камеры; копировальные аппараты; локальная сеть с выходом в Интернет.

13.4. Печатные и электронные образовательные и информационные ресурсы:

Информационно-методические материалы: учебные пособия по дисциплине; раздаточный материал к разделам лекционного курса; альбомы и рекламные проспекты с основными приборными комплексами для проведения научных исследований.

Электронные образовательные ресурсы: электронные презентации к разделам лекционного курса; учебно-методические разработки в электронном виде; справочные материалы в печатном и электронном виде по видам методов и подходов к анализу реальных экспериментальных образцов современных материалов и изделий; кафедральная библиотека электронных изданий.

13.5. Перечень лицензионного программного обеспечения:

№ п/п	Наименование программного продукта	Реквизиты договора поставки	Количество лицензий	Срок окончания действия лицензии
1	Операционная система Microsoft Windows 10 Education (Russian)	Подписка Microsoft Imagine Premium, соглашение ICM167819 от 24.12.2018 г., действительно до 13.12.2019 г., счет № 9552428060 от 12.12.2018 г.	Количество лицензий не ограничено согласно условиям подписки Microsoft Imagine Premium	13.12.2019 г.

2	Операционная система Microsoft Windows 8.1 Professional (Russian)	Подписка Microsoft Imagine Premium, соглашение ICM167819 от 24.12.2018 г., действительно до 13.12.2019 г., счет № 9552428060 от	Количество лицензий не ограничено согласно условиям подписки Microsoft Imagine Premium	13.12.2019 г.
3	Microsoft Visio Professional 2016 (Russian)	Подписка Microsoft Imagine Premium, соглашение ICM167819 от 24.12.2018 г., действительно до 13.12.2019 г., счет № 9552428060 от 12.12.2018 г.	Количество лицензий не ограничено согласно условиям подписки Microsoft Imagine Premium	13.12.2019 г.
4	Microsoft Visio Professional 2019 (Russian)	Microsoft Imagine Premium, соглашение ICM167819 от 24.12.2018 г., действительно до 13.12.2019 г., счет № 9552428060 от 12.12.2018 г.	Количество лицензий не ограничено согласно условиям подписки Microsoft Imagine Premium	13.12.2019 г.

14. ТРЕБОВАНИЯ К ОЦЕНКЕ КАЧЕСТВА ОСВОЕНИЯ ПРОГРАММЫ

Наименование модулей	**Основные показатели оценки**	**Формы и методы контроля и оценки**
1	***2***	***3***
Модуль 1. Основные свойства пигментов.	Знает: - основные химические, физические, технологические свойства пигментов Умеет: - проводить анализ химических, физических, технологических свойства пигментов Владеет: - принципами выбора пигментов для лакокрасочных материалов в зависимости от их свойств	Письменная промежуточная аттестация. Реферат – наивысший балл 20 (в случае выбора соответствующей темы реферата). Аттестация на экзамене - наивысший балл 40.

Модуль 2. Неорганические пигменты, их свойства и применение.	Знает: - основные представители ахроматических и хроматических неорганических пигментов - технологические способы получения основных представителей ахроматических и хроматических неорганических пигментов Умеет: - выбирать неорганические пигменты для лакокрасочных материалов в зависимости от их свойств и назначения Владеет: - принципами выбора неорганических пигментов для лакокрасочных материалов в зависимости от их свойств и назначения	Письменная промежуточная аттестация. Реферат – наивысший балл 20 (в случае выбора соответствующей темы реферата). Аттестация на экзамене - наивысший балл 40.
Модуль 3. Органические пигменты, их свойства и применение.	Знает: - основные представители органических пигментов технологические способы получения - основных представителей органических пигментов Умеет: - выбирать органические пигменты для лакокрасочных материалов в зависимости от их свойств и назначения Владеет: - принципами выбора органических пигментов для лакокрасочных материалов в зависимости от их свойств и назначения	Письменная промежуточная аттестация. Реферат – наивысший балл 20 (в случае выбора соответствующей темы реферата). Аттестация на экзамене - наивысший балл 40.
Модуль 4. Наполнители.	Знает: - основные представители наполнителей для лакокрасочных материалов - технологические способы получения основных представителей наполнителей Умеет: - выбирать наполнители для лакокрасочных материалов в зависимости от их свойств и назначения Владеет: - принципами выбора наполнителей для лакокрасочных материалов в зависимости от их свойств и назначения	Письменная промежуточная аттестация. Реферат – наивысший балл 20 (в случае выбора соответствующей темы реферата). Аттестация на экзамене - наивысший балл 40.

Модуль 5. Физико-химические основы диспергирования пигментов (наполнителей) в пленкообразующих системах.	Знает: - основные технологические процессы, происходящие при диспергировании пигментов в пленкообразующих системах - основные свойства получаемых лакокрасочных материалов методы анализа пигментированных лакокрасочных материалов Умеет: - проводить анализ процессов, происходящих при диспергировании пигментов в пленкообразующих системах Владеет: - навыками управления процессом диспергирования пигментов в пленкообразующих системах	Письменная промежуточная аттестация. Реферат – наивысший балл 20 (в случае выбора соответствующей темы реферата). Аттестация на экзамене - наивысший балл 40.
Модуль 6. Технологические способы получения наполненных лакокрасочных материалов.	Знает: - основные способы получения эмалей - основные способы получения водно-дисперсионных и водно-эмульсионных лакокрасочных материалов - основные способы получения порошковых лакокрасочных материалов - основные способы получения непигментированных лакокрасочных материалов - основные способы получения высоконаполненных лакокрасочных материалов Умеет: - выбрать подходящий способ получения лакокрасочного материала в зависимости от состава, свойств и условий эксплуатации Владеет: - контроля технологических процессов получения композиционных лакокрасочных материалов	Письменная промежуточная аттестация. Реферат – наивысший балл 20 (в случае выбора соответствующей темы реферата). Аттестация на экзамене - наивысший балл 40.

Модуль 7. Охрана окружающей среды.	Знает: - основные типы отходов при производстве пигментов и наполнителей - основные типы отходов при производстве пигментированных и непигментированных лакокрасочных материалов Умеет: - определить тип и возможный вред отходов производства пигментов и лакокрасочных материалов на их основе Владеет: - навыками вторичного использования отходов - навыками утилизации отходов при производстве пигментов и лакокрасочных материалов на их основе	Письменная промежуточная аттестация. Реферат – наивысший балл 20 (в случае выбора соответствующей темы реферата). Аттестация на экзамене - наивысший балл 40.

15. ОСОБЕННОСТИ ОРГАНИЗАЦИИ ОБРАЗОВАТЕЛЬНОГО ПРОЦЕССА ДЛЯ ИНВАЛИДОВ И ЛИЦ С ОГРАНИЧЕННЫМИ ВОЗМОЖНОСТЯМИ ЗДОРОВЬЯ

Обучение инвалидов и лиц с ограниченными возможностями здоровья осуществляется в соответствии с:

− Порядком организации и осуществления образовательной деятельности по образовательным программам – программам бакалавриата, программам специалитета, программам магистратуры (Приказ Минобрнауки РФ от 05.04.2017 № 301);

− Положением о Порядке организации и осуществления образовательной деятельности по образовательным программам – программам бакалавриата, программам специалитета, программам магистратуры в Российском химико-технологическом университете имени Д.И. Менделеева (утв. решением Ученого совета университета от 28.06.2017, протокол № 9);

− Методическими рекомендациями по организации образовательного процесса для обучения инвалидов и лиц с ограниченными возможностями здоровья в образовательных организациях высшего образования, в том числе оснащенности образовательного процесса (утверждены заместителем Министра образования и науки РФ А.А. Климовым от 08.04.2014 № АК-44/05вн).

Министерство науки и высшего образования Российской Федерации
Федеральное государственное бюджетное образовательное учреждение
высшего образования
«Российский химико-технологический университет
имени Д.И. Менделеева»

«УТВЕРЖДАЮ»
Ректор РХТУ им. Д.И. Менделеева
_____ А.Г. Мажуга
«31» июня 2019 г.

РАБОЧАЯ ПРОГРАММА

дисциплины
«Применение полимерных материалов»

(Б1.В.ДВ.07.01)

Направление подготовки: 18.03.01 «Химическая технология»
Профиль: «Технология и переработка полимеров»
Квалификация: бакалавр

Программа одобрена
Методической комиссией
РХТУ им. Д.И. Менделеева
«31» мая 2019 г.

Председатель _____ Н.А. Макаров

Москва, 2019 г.

Программа составлена доцентом кафедры химической технологии пластических масс к.х.н., Н.С. Бредовым.

Программа рассмотрена и одобрена на заседании кафедры ХТП, протокол №____ от «____» _____ 2019 г.

и.о. заведующего кафедрой ХТП
д.х.н., проф. _____ В.В. Киреев

СОДЕРЖАНИЕ

1. Цели и задачи дисциплины 4
2. Требования к результатам освоения дисциплины 4
3. Объем дисциплины и виды учебной работы 5
4. Содержание дисциплины 5
4.1. Разделы дисциплины и виды занятий для студентов очного отделения 5
4.2 содержание разделов дисциплины 6
5. Соответствие содержания требованиям к результатам освоения дисциплины 8
6. Практические и лабораторные занятия 9
6.1. Практические занятия 9
6.2. Лабораторные занятия 10
7. Самостоятельная работа 10
8. Оценочные средства для контроля освоения дисциплины 10
8.1. Примеры контрольных вопросов для текущего контроля освоения дисциплины 10
8.2. Вопросы для итогового контроля освоения дисциплины 12
8.4. Структура и примеры билетов для экзамена 13
9. Учебно-методическое обеспечение дисциплины 13
9.1. Рекомендуемая литература 13
9.2. Рекомендуемые источники научно-технической информации 14
9.3. Средства обеспечения освоения дисциплины 16
10. Методические указания для обучающихся 17
11. Методические указания для преподавателей 17
12. Перечень информационных технологий, используемых в образовательном процессе 18
13. Материально-техническое обеспечение дисциплины 19
13.1. Оборудование, необходимое в образовательном процессе 19
13.2. Учебно-наглядные пособия 19
13.3. Компьютерные, информационно-телекоммуникационные сети, аппаратно-программные и аудиовизуальные средства 19
13.4. Печатные и электронные образовательные и информационные ресурсы 19
13.5. Перечень лицензионного программного обеспечения 20
14. Требования к оценке качества освоения программы 20
15. Особенности организации образовательного процесса для инвалидов и лиц с ограниченными возможностями здоровья 22

1. ЦЕЛИ И ЗАДАЧИ ДИСЦИПЛИНЫ

Программа составлена в соответствии с требованиями Федерального государственного образовательного стандарта (ФГОС ВО) для направления подготовки ***18.03.01 Химическая технология***, рекомендациями методической секции Ученого совета и накопленного опыта преподавания дисциплины кафедрой ***химической технологии пластических масс*** РХТУ им. Д.И. Менделеева. Программа рассчитана на изучение курса в течение одного семестра.

Дисциплина «***Применение полимерных материалов***» относится к дисциплинам вариативной части учебного плана (Б1.В.ДВ.07.01) и рассчитана на изучение в одном семестре. Программа дисциплины предполагает, что обучающиеся имеют теоретическую и практическую подготовку в области химии высокомолекулярных соединений и технологии пластических масс.

Цель дисциплины – формирование у студентов целостного представления о классификации и применении полимерных материалов.

З**адача дисциплины** – определение взаимосвязей свойств полимеров с их химическим строением формирование и целостной системы знаний в области применения полимерных материалов.

Курс «***Применение полимерных материалов***» читается в 8 семестре. Контроль успеваемости студентов ведется по принятой в университете рейтинговой системе.

2. ТРЕБОВАНИЯ К РЕЗУЛЬТАТАМ ОСВОЕНИЯ ДИСЦИПЛИНЫ

Изучение курса «***Применение полимерных материалов***» при подготовке бакалавров по направлению подготовки ***18.03.01 Химическая технология***, профиль подготовки – «***Технология и переработка полимеров***» направлено на приобретение следующих профессиональных компетенций:

- способностью принимать конкретные технические решения при разработке технологических процессов, выбирать технические средства и технологии с учетом экологических последствий их применения (ПК-4);
- готовностью использовать знание свойств химических элементов, соединений и материалов на их основе для решения задач профессиональной деятельности (ПК-18);
- готовностью изучать научно-техническую информацию, отечественный и зарубежный опыт по тематике исследования (ПК-20).

В результате изучения дисциплины студент бакалавриата должен:

Знать:

- историю развития полимерной промышленности;
- классификацию и свойства полимеров;
- основных представителей конструкционных, функциональных и интеллектуальных полимерных материалов;
- принцип действия функциональных и интеллектуальных полимерных материалов.

Уметь:

- определять типы полимерных материалов, из которых изготавливаются различные изделия;
- выбирать полимерный материал для решения различных технических задач.

Владеть:

- основами применения функциональных и интеллектуальных полимерных материалов;
- методами прогнозирования технических параметров изделия, изготавливаемого из полимерного материала.

3. ОБЪЕМ ДИСЦИПЛИНЫ И ВИДЫ УЧЕБНОЙ РАБОТЫ

Виды учебной работы	Объем	
	В зачетных единицах	В академ. часах
Общая трудоемкость дисциплины по учебному плану	**2,0**	**72**
Аудиторные занятия:	**0,88**	**32**
Лекции (Лек)	0,44	16
Лабораторные работы (Лаб)	-	-
Практические занятия (ПЗ)	0,44	16
Самостоятельная работа (СР):	**0,62**	**22**
Вид контроля: экзамен	**0,5**	**18**

Виды учебной работы	Объем	
	В зачетных единицах	В астр. часах
Общая трудоемкость дисциплины по учебному плану	**2,0**	**54**
Аудиторные занятия:	**0,88**	**23,76**
Лекции (Лек)	0,44	11,88
Лабораторные работы (Лаб)	-	-
Практические занятия (ПЗ)	0,44	11,88
Самостоятельная работа (СР):	**0,62**	**16,74**
Вид контроля: экзамен	**0,5**	**13,5**

4. СОДЕРЖАНИЕ ДИСЦИПЛИНЫ

4.1. Разделы дисциплины и виды занятий для студентов очного отделения

		Академ. часов			
№ п/п	**Раздел дисциплины**	**Всего**	**Лек-ции**	**Прак. зан.**	**Сам. рабо-та**
1.	**Раздел 1. Введение. Общие сведения о применении полимерных материалов**	***18***	***6***	***5***	***7***
1.1	Введение. История развития полимерной химии и промышленности. Классификация полимеров по функциональному назначению	*6*	*2*	*1*	*3*
1.2	Полимеры в строительстве, машиностроении	*12*	*4*	*4*	*4*
2.	**Раздел 2. Полимеры в сельском хозяйстве, в электротехнике, в микроэлектронике**	***18***	***5***	***6***	***7***
2.1	Полимеры в сельском хозяйстве. Полимерные биоциды и гербициды. Гидрогели	*6*	*1*	*2*	*3*
2.2	Полимеры в электротехнике. Электроизоляционные материалы. Литий-полимерные аккумуляторы	*6*	*2*	*2*	*2*

2.3	Полимеры в микроэлектронике. Фоточувствительные полимеры. Резисты. Полимерные светодиоды	*6*	*2*	*2*	*3*
3.	**Раздел 3. Полимерные носители. Полимеры в медицине. Полимерные мембраны. Интеллектуальные полимерные материалы**	***18***	***5***	***5***	***8***
3.1	Полимерные носители	*6*	*1*	*2*	*3*
3.2	Полимеры в медицине	*6*	*2*	*2*	*2*
3.3	Полимерные мембраны. Интеллектуальные полимерные материалы	*6*	*2*	*1*	*3*
	ИТОГО	**54**	**16**	**16**	**22**
	Экзамен	**18**			
	ИТОГО	**72**			

4.2 содержание разделов дисциплины

Раздел 1. Введение. Общие сведения о применении полимерных материалов.

1.1. Введение. История развития История развития полимерной химии и промышленности. Классификация полимеров по функциональному назначению.

1.2. Полимеры в строительстве. Несущие и ограждающие конструкции (полимербетон, стеклопластик, поликарбонат). Синтетические теплоизоляционные материалы (пенополистирол, экструдированный пенополистирол, пенополиуретан). Гидроизоляционные материалы (битумнополимерные составы, полимерные ПВХ- и ТПО-мембраны, полимерный торкретбетон, проникающие составы). Полимерные полы и напольные покрытия (полиуретановые, эпоксидные, полиметилметакрилатные). Полимеры (ПВХ, полиэтилен, полистирол и др.) и композиционные материалы (стеклопластик) для инженерных коммуникаций. Клеи (ПВА, БФ, эпоксидные, полиуретановые, акрилатные и др.), пены и герметики (полиуретановые и силиконовые). Модифицирующие добавки и пропитки.

Полимеры в машиностроении. Полимеры для изготовления: зубчатых и червячных колес (полиамиды, полипропилен, пентапласты, поликарбонаты, полиформальдегид, и др.); шкивов, маховичков, рукояток, кнопок (полиамиды, аминопласты, фенол-формальдегидные смолы, волокниты, текстолиты и др.); роликов, катков, бегунов (полиамиды, ПВХ, полипропилен, поликарбонаты, древесные пластики); подшипников скольжения (полиамиды, полиэтилен, полипропилен, полиакрилаты, пентапласт, поликарбонаты и др.); деталей подшипников качения (полиамиды, поликарбонаты, полиформальдегид); тормозных колодок, накладок (фенол-формальдегидные смолы, волокниты, древесные пластики); труб, деталей арматуры, фильтров масляных и водных систем (полиэтилен, ПВХ, полипропилен, поликарбонаты, стеклопластики); рабочих деталей вентиляторов, насосов, гидромашин (полиамиды, полиэтилен, поливинилхлорид, полипропилен и др.); уплотнений (полиамиды, полиэтилен и др.); кожухов, корпусов, крышек, резервуаров (полиэтилен, аминопласты, стеклопластики и др.); деталей приборов и автоматов точной механики; болтов, гаек, шайб; пружин, рессор, кулачковых механизмов, клапанов; крупногабаритных элементов конструкций; электроизоляционных деталей, панелей, щитков, корпусов приборов (полиамиды, полиэтилен, фторопласты и др.), светопропускающих оптических деталей (линз, смотровых стекол и др. - полиэтилен, аминопласты, полиакрилаты, поликарбонаты и др.), литейных моделей (полистирол, полиакрилаты, эпоксидные смолы, кремнийорганические олигомеры), резин различного назначения (каучуки, силиконы).

Раздел 2. Полимеры в сельском хозяйстве, в электротехнике, в микроэлектронике

2.1. Полимеры в сельском хозяйстве. Полимерные биоциды и гербициды. Полимерные моллюскоциды. Полимерные суперадсорбенты и композиты. Гидрогели. Полимеры для восстановления почвы. Биоразлагаемые полимеры в сельском хозяйстве. Полимеры для улучшения гидродинамических свойств движения жидкостей в ирригационных системах.

2.2. Полимеры в электротехнике. Электроизоляционные материалы в электроустановочной и светотехнической арматуре (ПВХ, полистирол, полипропилен, полиформальдегид, полиамиды, аминопласты, силиконы, уретаны, фенол-формальдегидные смолы, слоистые пластики). Литий-полимерные аккумуляторы (полиэтиленоксид).

2.3. Полимеры в микроэлектронике. Фоточувствительные полимеры. Позитивные и негативные резисты (фенол-формальдегидные смолы, полиметилметакрилат, поливинилциннамат и др). Резисты, основанные на принципе химического усиления изображения. Полимерные светодиоды (полиэтилендиокситиофен, полистиролсульфокислота, полипарафениленвинилен, эпоксидные смолы).

Раздел 3. Полимерные носители. Полимеры в медицине. Полимерные мембраны. Интеллектуальные полимерные материалы.

3.1. Полимерные носители (сополимеры стирола с дивинилбензолом, сефадекс, иониты). Назначение полимерных носителей. Полимерные носители с ионогенными группами. Сорбенты.

3.2. Полимеры в медицине. Полимеры медико-технического назначения (полиэтилен, полипропилен, полистирол, полиэфиры, полиамиды, поликарбонат). Полимеры, используемые в восстановительной хирургии (цианакрилатные клеи, полигликолиды, полиэтилен сверхвысокой молекулярной массы, полиметилметакрилат, поликарбонаты, силиконы) и направленного биологического действия (кровезаменители на основе поливинилпирролидона, поливинилового спирта, декстрана).

3.3. Полимерные мембраны, в том числе газоразделительные. Полимеры типа Нафион. Водородные топливные элементы. Протон-селективные мембраны. Интеллектуальные полимерные материалы.

5. СООТВЕТСТВИЕ СОДЕРЖАНИЯ ТРЕБОВАНИЯМ К РЕЗУЛЬТАТАМ ОСВОЕНИЯ ДИСЦИПЛИНЫ

№	В результате освоения дисциплины студент должен:	Раздел 1	Раздел 2	Раздел 3
	Знать: ***(перечень из п.2)***			
1	– историю развития полимерной промышленности	+	+	+
2	– классификацию и свойства полимеров;	+	+	+
3	– основных представителей конструкционных, функциональных и интеллектуальных полимерных материалов	+	+	+
4	– принцип действия функциональных и интеллектуальных полимерных материалов		+	+
	Уметь: ***(перечень из п.2)***			
6	– определять типы полимерных материалов, из которых изготавливаются различные изделия		+	+
7	– выбирать полимерный материал для решения различных технических задач.	+	+	+
	Владеть: ***(перечень из п.2)***			
8	– основами применения функциональных и интеллектуальных полимерных материалов		+	+
9	– методами прогнозирования технических параметров изделия, изготавливаемого из полимерного материала	+	+	+
	Какие **компетенции:** ***(перечень из п.2)***			
12	– способностью принимать конкретные технические решения при разработке технологических процессов, выбирать технические средства и технологии с учетом экологических последствий их применения (ПК-4)	+	+	+
13	– готовностью использовать знание свойств химических элементов, соединений и материалов на их основе для решения задач профессиональной деятельности (ПК-18)	+	+	+

14	– готовностью изучать научно-техническую информацию, отечественный и зарубежный опыт по тематике исследования (ПК-20)	+	+	+

6. ПРАКТИЧЕСКИЕ И ЛАБОРАТОРНЫЕ ЗАНЯТИЯ

6.1. Практические занятия

Примерные темы практических занятий по дисциплине.

Предусмотрены практические занятия обучающегося в бакалавриате в объеме 16 акад. ч. (16 акад. ч в 8 сем.).

Раздел 1 (5 акад. ч). Введение. Общие сведения о применении полимерных материалов.

Практическое занятие 1. (1 ч)

История развития полимерной химии и промышленности. Классификация полимеров по функциональному назначению.

Практическое занятие 2. (2 ч)

Конструкционные полимерные материалы и особенности их применения. Термопласты и реактопласты. Базовые, инженерные и суперконструкционные пластмассы. Композиционные полимерные материалы

Практическое занятие 3. (2 ч)

Функциональные полимерные материалы, принципы их действия и особенности применения.

Раздел 2 (6 акад. ч). Полимеры в сельском хозяйстве, в электротехнике, в микроэлектронике

.

Практическое занятие 1. (2 ч)

Полимерные суперадсорбенты и композиты. Гидрогели. Полимеры для улучшения гидродинамических свойств движения жидкостей в ирригационных системах.

Практическое занятие 2. (2 ч)

Электроизоляционные материалы в электроустановочной и светотехнической арматуре. Полимерные материалы в лилий-полимерных аккумуляторах.

Практическое занятие 3. (2 ч)

Позитивные и негативные резисты. Резисты, основанные на принципе химического усиления изображения.

Раздел 3 (5 акад. ч). Полимерные носители. Полимеры в медицине. Полимерные мембраны. Интеллектуальные полимерные материалы

Практическое занятие 1. (2 ч)

Полимерные носители. Полимерные носители с ионогенными группами. Синтез пептидов на полимерных носителях.

Практическое занятие 2. (2 ч)

Полимеры в медицине. Биоинертные и биоразлагаемые полимеры.

Практическое занятие 3. (1 ч)

Полимерные мембраны, в том числе газоразделительные. Интеллектуальные полимерные материалы (смарт полимеры), принципы их действия и особенности применения.

6.2. Лабораторные занятия

Лабораторный практикум по дисциплине «***Применение полимерных материалов***» не предусмотрен.

7. САМОСТОЯТЕЛЬНАЯ РАБОТА

Рабочей программой дисциплины «***Применение полимерных материалов***» предусмотрена самостоятельная работа студента бакалавриата в объеме 22 ч в 8 семестре плюс 18 ч (подготовка к экзамену). Самостоятельная работа проводится с целью углубления знаний по дисциплине и предусматривает:

- ознакомление и проработку рекомендованной литературы, работу с электронно-библиотечными системами, включая переводы публикаций из научных журналов, цитируемых в базах Scopus, Web of Science, Chemical Abstracts, РИНЦ;
- посещение отраслевых выставок и семинаров;
- участие в семинарах РХТУ им. И. Менделеева по тематике курса;
- подготовку к выполнению контрольных работ по материалу лекционного курса;
- подготовку к сдаче ***экзамена*** по дисциплине «***Применение полимерных материалов***» (8 семестр).

Планирование времени на самостоятельную работу, необходимого на изучение дисциплины, студентам лучше всего осуществлять на весь период изучения, предусматривая при этом регулярное повторение пройденного материала. Материал, законспектированный на лекциях, необходимо регулярно дополнять сведениями из литературных источников, представленных в учебной программе. При работе с указанными источниками рекомендуется составлять краткий конспект материала, с обязательным фиксированием библиографических данных источника.

8. ОЦЕНОЧНЫЕ СРЕДСТВА ДЛЯ КОНТРОЛЯ ОСВОЕНИЯ ДИСЦИПЛИНЫ

8.1. Примеры контрольных вопросов для текущего контроля освоения дисциплины

Для текущего контроля предусмотрено 3 контрольных работы (по одной контрольной работе по каждому разделу). Максимальная оценка за контрольные работы № 1÷3 составляет 60 баллов, по 20 баллов за каждую работу.

Раздел 1. Примеры вопросов к контрольной работе № 1. Максимальная оценка – 20 баллов. Контрольная работа содержит 2 вопроса, по 10 баллов за вопрос.

Вопрос 1.1.

1. Общие сведения о применении полимерных материалов в строительстве
2. Синтетические теплоизоляционные материалы, их свойства
3. История развития полимерной промышленности
4. Полимеры в строительстве. Клеи, пены и герметики.
5. Полимеры в строительстве. Модифицирующие добавки и пропитки.

Вопрос 1.2.

1. Полимеры в машиностроении. Полимеры для изготовления тормозных колодок, накладок.
2. Полимеры в машиностроении. Полимеры для изготовления труб, деталей арматуры, фильтров масляных и водных систем.
3. Машиностроение. Полимеры для изготовления деталей приборов и автоматов точной механики.
4. Машиностроение. Светопропускающие оптические детали на основе полимеров.
5. Полимеры для изготовления кожухов, корпусов, крышек, резервуаров.

Раздел 2. Примеры вопросов к контрольной работе № 2. Максимальная оценка – 20 баллов. Контрольная работа содержит 2 вопроса, по 10 баллов за вопрос.

Вопрос 2.1.

1. Общие сведения о полимерах, применяемых в сельском хозяйстве.
2. Полимерные биоциды и гербициды.
3. Полимерные моллюскоциды.
4. Полимерные суперадсорбенты и композиты.
5. Гидрогели.
6. Полимеры для восстановления почвы.
7. Биоразлагаемые полимеры в сельском хозяйстве.
8. Полимеры для улучшения гидродинамических свойств движения жидкостей в ирригационных системах.
9. Полимеры в электротехнике.

Вопрос 2.2.

1. Электроизоляционные материалы в электроустановочной и светотехнической арматуре.
2. Литий-полимерные аккумуляторы
3. Полимеры в микроэлектронике.
4. Фоточувствительные полимеры.
5. Позитивные и негативные резисты.
6. Резисты, основанные на принципе химического усиления изображения
7. Полимерные светодиоды. Полимерные материалы, используемые при изготовлении полимерных светодиодов.
8. Полимеры с пьезоэлектрическими свойствами.

Раздел 3. Примеры вопросов к контрольной работе № 3. Максимальная оценка – 20 баллов. Контрольная работа содержит 2 вопроса, по 10 баллов за вопрос.

Вопрос 3.1.

1. Полимерные носители. Принцип функционирования. Примеры полимерных материалов и их использования.
2. Полимерные носители в синтезе пептидов.
3. Полимеры для введения в организм, используемые в восстановительной хирургии.
4. Требования к полимерам для использования в качестве кровезаменителей.
5. Биоассимилируемые полимеры. Примеры.
6. Иммобилизация ферментов. Примеры полимерных носителей для иммобилизации ферментов. Методы иммобилизации.

Вопрос 3.2.

1. Архитектура полимеров с памятью формы. Назначение трехмерной сетки-основы и «переключателя». Виды переключателя, примеры. Принцип программирования формы.
2. Принцип действия электрочувствительного материала («искусственная мышца»).
3. Синтез полимеров типа Нафион. Микроструктура и морфологическая структура мембран на основе полимеров типа Нафион.
4. Принцип работы водородного топливного элемента. Протон-селективные мембраны, требования к характеристикам полимерной мембраны. Полимеры семейства нафион.
5. Смарт-полимеры.

8.2. Вопросы для итогового контроля освоения дисциплины (8 семестр – *экзамен)*.

Максимальное количество баллов за ***экзамен*** – 40 баллов. Экзаменационный билет содержит 3 вопроса.

1 вопрос – 13 баллов, вопрос 2 – 13 баллов, вопрос 3 – 14 баллов.

Примеры контрольных вопросов для итогового контроля освоения дисциплины (8 семестр – *вид контроля из УП*).

1. Общие сведения о применении полимерных материалов в строительстве
2. Синтетические теплоизоляционные материалы, их свойства
3. История развития полимерной промышленности
4. Полимеры в строительстве. Клеи, пены и герметики.
5. Полимеры в строительстве. Модифицирующие добавки и пропитки.
6. Полимеры в машиностроении. Полимеры для изготовления тормозных колодок, накладок.
7. Полимеры в машиностроении. Полимеры для изготовления труб, деталей арматуры, фильтров масляных и водных систем.
8. Машиностроение. Полимеры для изготовления деталей приборов и автоматов точной механики.
9. Машиностроение. Светопропускающие оптические детали на основе полимеров.
10. Полимеры для изготовления кожухов, корпусов, крышек, резервуаров.
11. Электроизоляционные материалы в электроустановочной и светотехнической арматуре.
12. Литий-полимерные аккумуляторы
13. Полимеры в микроэлектронике.
14. Фоточувствительные полимеры.
15. Позитивные и негативные резисты.
16. Резисты, основанные на принципе химического усиления изображения
17. Полимерные светодиоды. Полимерные материалы, используемые при изготовлении полимерных светодиодов.
18. Полимеры с пьезоэлектрическими свойствами.
19. Электроизоляционные материалы в электроустановочной и светотехнической арматуре.
20. Литий-полимерные аккумуляторы
21. Полимеры в микроэлектронике.
22. Фоточувствительные полимеры.
23. Позитивные и негативные резисты.
24. Резисты, основанные на принципе химического усиления изображения
25. Полимерные светодиоды. Полимерные материалы, используемые при изготовлении полимерных светодиодов.
26. Полимеры с пьезоэлектрическими свойствами.
27. Полимерные носители. Принцип функционирования. Примеры полимерных материалов и их использования.
28. Полимерные носители в синтезе пептидов.
29. Полимеры для введения в организм, используемые в восстановительной хирургии.
30. Требования к полимерам для использования в качестве кровезаменителей.
31. Биоассимилируемые полимеры. Примеры.
32. Иммобилизация ферментов. Примеры полимерных носителей для иммобилизации ферментов. Методы иммобилизации.

33. Архитектура полимеров с памятью формы. Назначение трехмерной сетки-основы и «переключателя». Виды переключателя, примеры. Принцип программирования формы.
34. Принцип действия электрочувствительного материала («искусственная мышца»).
35. Синтез полимеров типа Нафион. Микроструктура и морфологическая структура мембран на основе полимеров типа Нафион.
36. Принцип работы водородного топливного элемента. Протон-селективные мембраны, требования к характеристикам полимерной мембраны. Полимеры семейства нафион.
37. Смарт-полимеры.

8.4. Структура и примеры билетов для экзамена (8 семестр).

Экзамен по дисциплине «***Применение полимерных материалов***» проводится в 8 семестре и включает контрольные вопросы по разделам 1, 2 и 3 учебной программы дисциплины. Билет для ***экзамена*** состоит из 3 вопросов, относящихся к указанным разделам. Ответы на экзаменационные вопросы оцениваются из максимальной оценки 40 баллов следующим образом: максимальное количество баллов за первый вопрос – 13 баллов, второй – 13 баллов, третий вопросы – 14 баллов.

Пример билета для ***вид контроля из УП***:

«Утверждаю» _____ (Должность, название кафедры) _____ _____ (Подпись) (И. О. Фамилия) «__» _____ 20__г.	***Министерство образования и науки РФ*** **Российский химико-технологический университет имени Д.И. Менделеева** **Кафедра химической технологии пластических масс** **18.03.01 Химическая технология** **Профиль – «Технология и переработка полимеров»**

Билет № 1

1. Полимеры в строительстве. Клеи, пены и герметики.

2. Полимерные светодиоды. Полимерные материалы, используемые при изготовлении полимерных светодиодов.

3. Иммобилизация ферментов. Примеры полимерных носителей для иммобилизации ферментов. Методы иммобилизации.

9. УЧЕБНО-МЕТОДИЧЕСКОЕ ОБЕСПЕЧЕНИЕ ДИСЦИПЛИНЫ

9.1. Рекомендуемая литература

А. Основная литература

1. Киреев, В. В. Высокомолекулярные соединения: учебник для бакалавров / В. В. Киреев. - М.: Юрайт, 2013.

Б. Дополнительная литература

1. Штильман, М. И. Биодеградация имплантатов из полимерных материалов: учебное пособие / М. И. Штильман, А. А. Артюхов, С. Н. Филатов. - М.: РХТУ им. Д.И. Менделеева, 2015. - 51 с.

2. Получение эпоксидных олигомеров: лабораторные работы по курсу "Технология и оборудование производств полимеров" / сост.: Е. Ю. Шпорта, Н. С. Бредов; ред. В. В. Киреев. - М.: РХТУ им. Д.И. Менделеева, 2014.

3. Топчиев, Д. А. Катионные полиэлектролиты: получение, свойства и применение / Д.А. Топчиев, Ю.А. Малкандуев; Кабард.-Балкар. гос. ун-т им. Х.М. Бербекова. - М.: Академкнига, 2004. - 232 с.

4. Берлин, А. А. Полимеры в пищевой промышленности и сельском хозяйстве / А. А. Берлин, С. М. Баркан. - М.: Изд-во АН СССР, 1959.

5. Технология и применение полимеров в деревообработке: метод. указания / А. Н. Чубинский; сост. Ю. И. Цой. - СПб., 1997. - 20 с.

6. Применение полимеров в антикоррозионной технике: сборник / Всесоюзный совет научно-технических обществ; ред.: И. Я. Клинов, П. Г. Удыма. - М.: Машгиз, 1962. - 318 с.

9.2. Рекомендуемые источники научно-технической информации

- Раздаточный иллюстративный материал к лекциям.
- Презентации к лекциям.
- Методические рекомендации по выполнению лабораторных работ.

Ресурсы информационно–телекоммуникационной сети Интернет:

№	Электронный ресурс	Принадлежность, ссылка на сайт ЭБС, количество ключей	Характеристика электронного ресурса
1	Электронно - библиотечная система ИБЦ РХТУ им. Д.И. Менделеева (на базе АИБС «Ирбис»)	Принадлежность – собственная. РХТУ им. Д.И. Менделеева Ссылка на сайт ЭБС – http://lib.muctr.ru/ Доступ для пользователей РХТУ с любого компьютера.	Электронные версии учебных и научных изданий авторов РХТУ.
3	БД ВИНИТИ РАН	Принадлежность сторонняя. ФГБУН ВИНИТИ Ссылка на сайт -. http://www.viniti.ru/ Количество ключей - доступ к ресурсу локальный, обеспечивается сотрудниками ИБЦ.	База данных (БД) ВИНИТИ РАН - крупнейшая в России по естественным, точным и техническим наукам. Общий объем БД - более 28 млн. документов. БД формируется по материалам периодических изданий, книг, фирменных изданий,

			материалов конференций, тезисов, патентов, нормативных документов, депонированных научных работ, 30 % которых составляют российские источники.
4	ЭБС «Научно-электронная библиотека eLibrary.ru»	Принадлежность – сторонняя. ООО «РУНЭБ» Ссылка на сайт – http://elibrary.ru Количество ключей - доступ для пользователей РХТУ по ip-адресам неограничен.	Электронные издания, электронные версии периодических или непериодических изданий.
5	Springer	Принадлежность сторонняя НП НЭИКОН, Ссылка на сайт – http://link.springer.com/ Количество ключей - доступ для пользователей РХТУ	Электронные научные информационные ресурсы издательства Springer.
6	Scopus	Принадлежность сторонняя ГПНТБ, Ссылка на сайт – http://www.scopus.com Количество ключей - доступ для пользователей РХТУ по ip-адресам неограничен.	Мультидисциплинарная реферативная и наукометрическая база данных издательства ELSEVIER.
7	Ресурсы международной компании Thomson Reuters на платформе Web of Knowledge	Принадлежность сторонняя ГПНТБ, Ссылка на сайт – http://webofknowledge.com Количество ключей - доступ для пользователей РХТУ по ip-адресам неограничен.	Открыт доступ к ресурсам: WEB of SCIENCE - реферативная и наукометрическая база данных. MEDLINE - реферативная база данных по медицине. Journal Citation Reports – сведения по цитируемости

			журналов.
8	American Chemical Society	Принадлежность сторонняя НП НЭИКОН, Ссылка на сайт – http://pubs.acs.org/ Количество ключей - доступ для пользователей РХТУ по ip-адресам неограничен.	Коллекция журналов по химии и химической технологии Core + издательства American Chemical Society

9.3. Средства обеспечения освоения дисциплины

Для реализации учебной программы подготовлены следующие средства обеспечения освоения дисциплины:

– компьютерные презентации интерактивных лекций – 3, (общее число слайдов – 30);

– банк тестовых заданий для текущего контроля освоения дисциплины (общее число вопросов – 37);

– банк тестовых заданий для итогового контроля освоения дисциплины (общее число вопросов – 37).

Для освоения дисциплины используются следующие нормативные и нормативно-методические документы (обновить даты обращения):

– Федеральный закон Российской Федерации от 29.12.2012 № 273-ФЗ «Об образовании в Российской Федерации» [Электронный ресурс] – Режим доступа: http://минобрнауки.рф/документы/2974 (дата обращения: 10.03.2016).

– Федеральные государственные образовательные стандарты высшего образования // Координационный совет учебно-методических объединений и научно-методических советов высшей школы. Портал Федеральных образовательных стандартов высшего образования [Электронный ресурс] – Режим доступа: http://fgosvo.ru/fgosvpo/7/6/1 (дата обращения: 10.03.2016).

– Приказ Министерства образования и науки РФ от 23.08.2017 № 816 «Об утверждении Порядка применения организациями, осуществляющими образовательную деятельность, электронного обучения, дистанционных образовательных технологий при реализации образовательных программ» [Электронный ресурс]. Режим доступа: http://минобрнауки.рф/документы/11047 (дата обращения: 24.08.2017).

При освоении дисциплины студенты должны использовать информационные и информационно-образовательные ресурсы следующих порталов и сайтов:

– Система федеральных образовательных порталов. Система открытого образования. Консалтинговый центр ИОС ОО РФ [Электронный ресурс] – Режим доступа: http://www.openet.ru (дата обращения: 10.03.2016).

– Информационно-коммуникационные технологии в образовании. Система федеральных образовательных порталов [Электронный ресурс] – Режим доступа: http://ict.edu.ru (дата обращения: 10.03.2016).

– Информационная система «Единое окно доступа к образовательным ресурсам». URL: http://window.edu.ru/ (дата обращения: 10.03.2016).

– ФЭПО: соответствие требованиям ФГОС [Электронный ресурс] – Режим доступа: http://fepo.i-exam.ru/ (дата обращения: 10.03.2016).

10. МЕТОДИЧЕСКИЕ УКАЗАНИЯ ДЛЯ ОБУЧАЮЩИХСЯ

Методические рекомендации по организации учебной работы обучающегося в бакалавриате направлены на повышение ритмичности и эффективности его аудиторной и самостоятельной работы по курсу.

Учебный курс «***Применение полимерных материалов***» включает 3 раздела, каждый из которых имеет определенную логическую завершенность. При изучении материала каждого раздела рекомендуется регулярное повторение законспектированного лекционного материала, а также дополнение его сведениями из литературных источников, представленных в учебной программе. При работе с указанными источниками рекомендуется составлять краткий конспект с обязательным фиксированием библиографических данных источника. Изучение материала каждого раздела заканчивается контролем его освоения в форме контрольной работы. Результаты выполнения контрольных работ оцениваются в соответствии с принятой в университете рейтинговой системой оценки знаний.

Совокупная оценка текущей работы студента бакалавриата в семестре складывается из оценок за выполнение контрольных работ (максимальная оценка 60 баллов). Максимальная оценка текущей работы в каждом семестре составляет 20 баллов.

В соответствии с учебным планом изучение материала разделов 1,2 и 3 происходит в 8 семестре и заканчивается контролем его освоения в форме трех контрольных работ (максимальная оценка 20 баллов за каждую контрольную работу) и ***экзамен*** (максимальная оценка – 40 баллов).

11. МЕТОДИЧЕСКИЕ УКАЗАНИЯ ДЛЯ ПРЕПОДАВАТЕЛЕЙ

Дисциплина «***Применение полимерных материалов***» изучается в 8 семестре бакалавриата.

При подготовке и проведении занятий преподаватель должен ориентироваться на то, что студенты, обучающиеся в бакалавриате, имеют общую подготовку по общенаучным, общеинженерным дисциплинам и основным профессиональным дисциплинам профиля, в объеме, предусмотренном учебным планом бакалавриата, а также опыт восприятия и конспектирования изучаемого материала. В связи с этим материал курса должен опираться на полученные знания и быть ориентирован их расширение и углубление в соответствии с современными теоретическими представлениями и технологическими новациями. Обучение студентов может быть организовано как в виде традиционных лекций и практических занятий, так и научной дискуссии, которая помогает приобрести навыки и умения обосновывать круг рассматриваемых вопросов, формулировать главные положения, определения и практические выводы из теоретических положений. На занятиях должна прослеживаться взаимосвязь рассматриваемых вопросов с ранее изученным материалом.

Основной задачей преподавателя, ведущего занятия по дисциплине «***Применение полимерных материалов***», является формирование у студентов компетенций в области химии, технологии и применения высокомолекулярных соединений. При выборе материала для занятий желательно обращаться к опыту ведущих зарубежных и отечественных научно-исследовательских центров, научно-производственных фирм и предприятий, использовать их научные, информационные и рекламные материалы и проводить их сравнительный анализ.

В вводной лекции курса следует остановиться на тенденциях развития полимерной промышленности, привести обзор современных достижений ведущих отраслей промышленности, оценить конкурентоспособность промышленной продукции и определяющие ее факторы.

При рассмотрении процессов на различных переделах технологий следует обращаться к знаниям студентов, полученных ими в бакалавриате при изучении предшествующих дисциплин.

Необходимой компонентой лекционных и практических занятий по курсу является широкое использование наглядных пособий и иллюстративного материала, в том числе с применением компьютерной техники. Наглядные пособия представляют собой каталоги фирм и предприятий с описанием основного вида и характеристик изделий из них. Иллюстративный материал включает презентации по разделам курса, выполненные с использованием различных программных продуктов (например, Power Point в составе Microsoft Office). Для демонстрации иллюстративного материала рекомендуется использование мультимедиа.

При проведении занятий преподаватель может рекомендовать студентам проработку дополнительной литературы по тематике занятия, организуя ее обсуждение на практических занятиях, формирует у студентов навык к самостоятельной работе с разнообразными литературными источниками.

12. ПЕРЕЧЕНЬ ИНФОРМАЦИОННЫХ ТЕХНОЛОГИЙ, ИСПОЛЬЗУЕМЫХ В ОБРАЗОВАТЕЛЬНОМ ПРОЦЕССЕ

Информационную поддержку изучения дисциплины осуществляет Информационно-библиотечный центр (ИБЦ) РХТУ им. Д.И. Менделеева, который обеспечивает обучающихся основной учебной, учебно-методической и научной литературой, необходимой для организации образовательного процесса по дисциплине. Общий объем многоотраслевого фонда ИБЦ на 10.03.2016 составляет 1 675 949 экз.

Фонд ИБЦ располагает учебной, учебно-методической и научно-технической литературой в форме печатных и электронных изданий, а также включает официальные, справочно-библиографические, специализированные отечественные и зарубежные периодические и информационные издания. ИБЦ обеспечивает доступ к профессиональным базам данных, информационным, справочным и поисковым системам.

Каждый обучающийся обеспечен свободным доступом из любой точки, в которой имеется доступ к сети Интернет и к электронно-библиотечной системе (ЭБС) Университета, которая содержит различные издания по основным изучаемым дисциплинам и сформирована по согласованию с правообладателями учебной и учебно-методической литературы.

Для более полного и оперативного справочно-библиографического и информационного обслуживания в ИБЦ реализована технология Электронной доставки документов.

Электронные информационные ресурсы, используемые в процессе обучения

№ п/п	Электронный ресурс	Реквизиты договора (номер, дата заключения, срок действия), ссылка на сайт ЭБС, сумма договора, количество ключей	Характеристика библиотечного фонда, доступ к которому предоставляется договором
1.	Наименование ресурса	Принадлежность – (сторонняя или собственная РХТУ) Реквизиты договора – (Наименование организации), договор от __.__.20__ г. № ____ Ссылка на сайт ЭБС – http:// .ru Сумма договора – _____ руб. до __.__.20__ г. Количество ключей – (указывается количество лицензий/ доступ для пользователей по IP-адресам РХТУ неограничен до __.__.20__)	Описание ресурса

13. МАТЕРИАЛЬНО-ТЕХНИЧЕСКОЕ ОБЕСПЕЧЕНИЕ ДИСЦИПЛИНЫ

В соответствии с учебным планом занятия по дисциплине «***Применение полимерных материалов***» проводятся в форме лекций, практических занятий и самостоятельной работы обучающегося.

13.1. Оборудование, необходимое в образовательном процессе

Лекционная учебная аудитория, оборудованная электронными средствами демонстрации (компьютер со средствами звуковоспроизведения, проектор, экран) и учебной мебелью; библиотека, имеющая рабочие компьютерные места для студентов, оснащенные компьютерами с доступом к базам данных и выходом в Интернет.

13.2. Учебно-наглядные пособия

Комплекты презентаций к лекционным занятиям.

13.3. Компьютерные, информационно-телекоммуникационные сети, аппаратно-программные и аудиовизуальные средства

Персональные компьютеры, укомплектованные проигрывателями CD и DVD, принтерами и программными средствами; проекторы и экраны; копировальные аппараты; локальная сеть с выходом в Интернет.

13.4. Печатные и электронные образовательные и информационные ресурсы

Информационно-методические материалы: учебные пособия по дисциплине; раздаточный материал к разделам лекционного занятия.

Электронные образовательные ресурсы: электронные презентации к разделам лекционного занятия; учебно-методические разработки в электронном виде; справочные

материалы в печатном и электронном виде; кафедральная библиотека электронных изданий и диссертационных работ, выполненных аспирантами и сотрудниками кафедры.

13.5. Перечень лицензионного программного обеспечения

№ п/п	Наименование программного продукта	Реквизиты договора поставки	Количество лицензий	Срок окончания действия лицензии
1	Microsoft Office Professional Plus 2007	Государственный контракт № 143-164ЭА/2010 от 14.12.10, Акт № Tr048787, накладная № Tr048787 от 20.12.10 Microsoft Open License Номер лицензии 42931328	20	бессрочная
2	ISIS Draw	Бесплатная программа	-	бессрочная

14. ТРЕБОВАНИЯ К ОЦЕНКЕ КАЧЕСТВА ОСВОЕНИЯ ПРОГРАММЫ

Наименование разделов	**Основные показатели оценки**	**Формы и методы контроля и оценки**
Раздел 1. Наименование раздела	*Знает*: − историю развития полимерной промышленности; − классификацию и свойства полимеров; − основных представителей конструкционных, функциональных и интеллектуальных полимерных материалов; − принцип действия функциональных и интеллектуальных полимерных материалов. *Умеет*: − определять типы полимерных материалов, из которых изготавливаются различные изделия; − выбирать полимерный материал для решения различных технических задач. *Владеет*: − основами применения функциональных и интеллектуальных полимерных материалов; − методами прогнозирования технических параметров изделия,	Оценка за контрольную работу №1 (Наивысший балл – 20)

	изготавливаемого из полимерного материала	
Раздел 2. Наименование раздела	*Знает*: − историю развития полимерной промышленности; − классификацию и свойства полимеров; − основных представителей конструкционных, функциональных и интеллектуальных полимерных материалов; − принцип действия функциональных и интеллектуальных полимерных материалов. *Умеет*: − определять типы полимерных материалов, из которых изготавливаются различные изделия; − выбирать полимерный материал для решения различных технических задач. *Владеет*: − основами применения функциональных и интеллектуальных полимерных материалов; − методами прогнозирования технических параметров изделия, изготавливаемого из полимерного материала	Оценка за контрольную работу №1 (Наивысший балл – 20)
Раздел 3. Наименование раздела	*Знает*: − историю развития полимерной промышленности; − классификацию и свойства полимеров; − основных представителей конструкционных, функциональных и интеллектуальных полимерных материалов; − принцип действия функциональных и интеллектуальных полимерных материалов. *Умеет*: − определять типы полимерных материалов, из которых изготавливаются различные изделия; − выбирать полимерный материал для решения различных технических задач. *Владеет*:	Оценка за контрольную работу №1 (Наивысший балл – 20) Оценка за ***Экзамен*** – наивысший балл 40

	− основами применения функциональных и интеллектуальных полимерных материалов; − методами прогнозирования технических параметров изделия, изготавливаемого из полимерного материала	

15. ОСОБЕННОСТИ ОРГАНИЗАЦИИ ОБРАЗОВАТЕЛЬНОГО ПРОЦЕССА ДЛЯ ИНВАЛИДОВ И ЛИЦ С ОГРАНИЧЕННЫМИ ВОЗМОЖНОСТЯМИ ЗДОРОВЬЯ

Обучение инвалидов и лиц с ограниченными возможностями здоровья осуществляется в соответствии с:

− Порядком организации и осуществления образовательной деятельности по образовательным программам – программам бакалавриата, программам специалитета, программам магистратуры (Приказ Минобрнауки РФ от 05.04.2017 № 301);

− Положением о Порядке организации и осуществления образовательной деятельности по образовательным программам – программам бакалавриата, программам специалитета, программам магистратуры в Российском химико-технологическом университете имени Д.И. Менделеева (утв. решением Ученого совета университета от 28.06.2017, протокол № 9);

− Методическими рекомендациями по организации образовательного процесса для обучения инвалидов и лиц с ограниченными возможностями здоровья в образовательных организациях высшего образования, в том числе оснащенности образовательного процесса (утверждены заместителем Министра образования и науки РФ А.А. Климовым от 08.04.2014 № АК-44/05вн).

Министерство науки и высшего образования Российской Федерации
Федеральное государственное бюджетное образовательное учреждение
высшего образования
«Российский химико-технологический университет
имени Д.И. Менделеева»

«УТВЕРЖДАЮ»
Ректор РХТУ им. Д.И. Менделеева
_____ А.Г. Мажуга
«31» июня 2019 г.

РАБОЧАЯ ПРОГРАММА

дисциплины

«Технология производства и переработки композиционных материалов»

Б1.В.ДВ.07.02

направление подготовки: 18.03.01 «Химическая технология»
профиль: «Технология и переработка полимеров»
квалификация: бакалавр

Программа одобрена
Методической комиссией
РХТУ им. Д.И. Менделеева
«31» мая 2019 г.

Председатель _____ Н.А. Макаров

Москва, 2019 г.

Программа составлена профессором кафедры технологии переработки пластмасс Горбуновой И.Ю., доцентом кафедры технологии переработки пластмасс Костроминой Н.В.

Программа утверждена на заседании кафедры технологии переработки пластмасс «29» мая 2019 г., протокол № 9

СОДЕРЖАНИЕ

1.	Цели и задачи дисциплины	4
2.	Требования к результатам освоения дисциплины	5
3.	Объем дисциплины и виды учебной работы	6
4.	Содержание дисциплины	7
4.1.	Разделы дисциплины и виды занятий	7
4.2.	Содержание разделов дисциплины	12
5.	Соответствие содержания требованиям к результатам освоения дисциплины	15
6.	Практические занятия	16
7.	Самостоятельная работа	17
8.	Оценочные средства для контроля освоения дисциплины	19
8.1.	Примеры контрольных вопросов для текущего контроля освоения дисциплины	19
8.2	Вопросы для итогового контроля освоения дисциплины (*экзамен 8 семестр*)	22
8.3	Структура и примеры билетов для экзамена	24
9.	Учебно-методическое обеспечение дисциплины	25
9.1	Рекомендуемая литература	25
9.2	Рекомендуемые источники научно-технической информации	25
9.3	Средства обеспечения освоения дисциплины	27
10.	Методические указания для обучающихся	28
10.1.	Для студентов, обучающихся по очной форме, без использования электронного образования и дистанционных образовательных технологий	28
10.2.	Для студентов, обучающихся по очной форме, с использованием электронного образования и дистанционных образовательных технологий	27
11.	Методические указания для преподавателей	27
11.1.	Для преподавателей, при реализации программы по очной форме, без использования электронного образования и дистанционных образовательных технологий	27
11.2.	Для преподавателей, при реализации программы по очной форме, с использованием электронного образования и дистанционных образовательных технологий	27
12.	Перечень информационных технологий, используемых в образовательном процессе	29
13.	Материально-техническое обеспечение дисциплины	32
13.1	Оборудование, необходимое в образовательном процессе:	32
13.2	Учебно-наглядные пособия	32
13.3	Компьютеры, информационно-телекоммуникационные сети, аппаратно-программные и аудиовизуальные средства	32
13.4	Печатные и электронные образовательные и информационные ресурсы	32
13.5	Перечень лицензионного программного обеспечения	32
14.	Требования к оценке качества освоения программы	33
15.	Особенности организации образовательного процесса для инвалидов и лиц с ограниченными возможностями здоровья	34

1. ЦЕЛИ И ЗАДАЧИ ДИСЦИПЛИНЫ «ТЕХНОЛОГИЯ ПРОИЗВОДСТВА И ПЕРЕРАБОТКИ КОМПОЗИЦИОННЫХ МАТЕРИАЛОВ»

Программа составлена в соответствии с требованиями Федерального государственного образовательного стандарта (ФГОС ВО) направления подготовки бакалавров 18.03.01 «Химическая технология», рекомендациями методической комиссии РХТУ им. Д.И. Менделеева и накопленным опытом преподавания предмета кафедрой технологии переработки пластмасс. Программа рассчитана на изучение курса в течение одного семестра.

Дисциплина «Технология производства и переработки композиционных материалов» базируется на комплексе знаний, полученных студентами при изучении предшествующих дисциплин специализации.

Цель дисциплины – формирование у обучающихся знаний об особенностях технологического и аппаратурного оформления современных процессов производства и переработки полимерных композиционных материалов, взаимосвязи свойств полимерных композиционных материалов с процессами, происходящими на границе раздела фаз полимер-наполнитель, обучение инженерному мышлению и использованию знаний в практической деятельности.

Предмет изучения дисциплины составляют: основные закономерности технологических процессов производства и переработки полимерных композиционных материалов; современное аппаратурное оформление процессов производства и переработки полимерных композиционных материалов; взаимосвязь свойств полимерных материалов с технологическими параметрами; основные закономерности процессов взаимодействия на границе раздела фаз в композиционном материале и пути и методы эффективного управления свойствами материалов в процессе их получения и переработки, взаимосвязь технологии получения, структуры, свойств, процессов переработки и применения современных композиционных материалов.

Цели и задачи курса достигаются с помощью:

– ознакомления студентов бакалавриата с основными теоретическими представлениями о процессах получения полимерных композиционных материалов;

– изучение современных технологии производства полимерных композиционных материалов;

– ознакомления с современным аппаратурным оформлением процессов переработки полимерных композиционных материалов;

– ознакомления с возможностью регулирования свойств полимерных композиционных материалов на стадиях их получения и переработки с целью получения изделий с заданными свойствами.

Дисциплина «Технология производства и переработки композиционных материалов» относится к дисциплине по выбору.

Дисциплина «Технология производства и переработки композиционных материалов» читается в 8 семестре бакалавриата и заканчивается экзаменом. Контроль успеваемости студентов ведется по принятой в университете рейтинговой системе.

2. ТРЕБОВАНИЯ К РЕЗУЛЬТАТАМ ОСВОЕНИЯ ДИСЦИПЛИНЫ

Дисциплина «Технология производства и переработки композиционных материалов» базируется на компетенциях, полученных при изучении дисциплин «Процессы и аппараты химической технологии», «Общая химическая технология», «Системы управления химико-технологическими процессами», «Проектирование процессов и аппаратов химической технологии», «Моделирование химико-технологических процессов», «Химия и физика полимеров», «Технология и оборудование производства полимеров».

Изучение курса «Технология производства и переработки композиционных материалов» при подготовке бакалавров по направлению «Химическая технология» направлено на приобретение следующих профессиональных компетенций:

- способностью принимать конкретные технические решения при разработке технологических процессов, выбирать технические средства и технологии с учетом экологических последствий их применения (ПК-4);
- готовностью использовать знание свойств химических элементов, соединений и материалов на их основе для решения задач профессиональной деятельности (ПК-18);
- готовностью изучать научно-техническую информацию, отечественный и зарубежный опыт по тематике исследования (ПК-20).

После изучения курса «Технология производства и переработки композиционных материалов» студент бакалавриата должен:

Знать:

– закономерности химических и физических процессов при производстве полимерных композиционных материалов;

– технологические основы организации современных процессов производства полимерных композиционных материалов;

– современные требования к аппаратурному оформлению основных процессов производства полимерных композиционных материалов.

– методы контроля основных технологических параметров процессов производства полимерных композиционных материалов;

– методы оптимизации химико-технологических процессов производства полимерных композиционных материалов;

– методы оценки эффективности процессов производства полимерных композиционных материалов.

Уметь:

– составлять и анализировать современные технологические схемы основных процессов производства полимерных композиционных материалов, уметь их оптимизировать и наполнять передовым современным оборудованием.

– выбирать технологические параметры для конкретных технологических процессов с учётом особенностей химических и физико-химических свойств полимерных композиционных материалов;

– выбирать оборудование для конкретного процесса производства полимерных композиционных материалов;

– организовать управление технологическими процессами производства полимерных композиционных материалов с максимальной степенью эффективности.

Владеть:

– методами определения оптимальных и рациональных технологических режимов работы оборудования процессов производства полимерных композиционных материалов;

– методами анализа эффективности работы конкретного производства полимерных композиционных материалов;

– методами управления и регулирования химико-технологическими процессами производства полимерных композиционных материалов.

3. ОБЪЕМ ДИСЦИПЛИНЫ И ВИДЫ УЧЕБНОЙ РАБОТЫ

Вид учебной работы	Количество зачётных ед.	Количество академических часов
Всего:	**2**	**72**
Контактные часы, в т.ч.	**0,9**	**32,4**
Лекции	0,44	16
Лабораторные работы	-	-
Практические занятия	0,44	16
Контактный контроль	0,011	0,4
Самостоятельная работа	**0,61**	**22**
Контроль	**0,49**	**17,6**
Вид итогового контроля:	экзамен	

Вид учебной работы	Количество зачётных ед.	Количество астроном. часов
Всего:	**2**	**54**
Контактные часы, в т.ч.	**0,9**	**24,3**
Лекции	0,44	12
Лабораторные работы	-	-
Практические занятия	0,44	12
Контактный контроль	0,011	0,3
Самостоятельная работа	**0,61**	**16,5**
Контроль	**0,49**	**13,2**
Вид итогового контроля:	экзамен	

4. СОДЕРЖАНИЕ ДИСЦИПЛИНЫ

4.1. Разделы дисциплины и виды занятий для студентов бакалавриата очной формы обучения

Разделы дисциплины и виды занятий для студентов бакалавриата очной формы обучения.

№№ п/п	Наименование раздела	часы				
		Всего	Лекции	Практи-ческие занятия	Самосто-ятельная работа	Контроль
1	**Раздел 1. Наполнители и связующие, используемые для получения композиционных материалов: получение, свойства**	**25**	**6**	**6**	**7**	**6**
1.1	Введение. История композиционных материалов. Классификация композиционных материалов	5	1	1	2	1
1.2	Дисперсные наполнители					
1.3	Армирующие наполнители	8	2	2	2	2

1.3.1	Стекловолокно. Исходное сырьё. Компоненты стекла. Производство стекловолокна. Факторы, влияющие на свойства стекловолокна. Типы стекловолокна. Варианты использования волокна					
1.3.2	Базальтовые волокна: свойства, сырьё, производство Асбестовые, борные и природные волокна. Металлические волокна					
1.3.3	Углеволокнистые армирующие наполнители Общая характеристика методов получения углеродного волокна Классификация углеродного волокна по уровню свойств Структура и свойства углеродных волокон					
1.3.4	Органопластики					
1.4	Распространённые полимерные связующие	8	2	2	2	2
1.4.1	Ненасыщенные полиэфирные смолы					
1.4.2	Фенол-формальдегидные связующие					
1.4.3	Эпоксидные олигомеры					
1.4.4	Термопластичные связующие: полиамиды, полисульфоны, полифениленсульфид					
1.5	Нанокомпозиты	4	1	1	1	1
2	**Раздел 2. Физико-химические основы создания композиционных материалов**	**24**	**5**	**5**	**8**	**6**
2.1	Явления на границе раздела фаз	6	1	1	2	2
2.1.1	Адгезионная прочность, факторы, влияющий на свойства адгезионных соединений, способы повышения адгезионной прочности, методы оценки					
2.1.2	Аппретирование минеральных волокон	5	1	1	2	1

2.2	Остаточные напряжения в композиционных материалах. Способы их снижения. Методы определения остаточных напряжений					
2.3	Критическая длина волокна. Предельное количество наполнителя					
2.4	Реологические свойства наполненных полимеров	5	1	1	2	1
2.5	Раздел упругости композиционных материалов					
2.6	Деформация композиционного материала					
2.7	Прочность и разрушение композиционных материалов. Теория Гриффитса. Теория Орована.	4	1	1	1	1
2.8	Пропитка связующим наполнителей	4	1	1	1	1
3	**Раздел 3. Технология получения композиционных материалов**	**23**	**5**	**5**	**7**	**6**
3.1	Промышленное производство композиционных материалов на основе термопластов	4	1	1	1	1
3.2	Полуфабрикаты для получения композиционных материалов	5	1	1	2	1
3.2.1	Получение премиксов					
3.2.2	Получение препрегов. Методы пропитки. Контроль качества препрегов. Формирование высокоармированного термопласта из беспористых монослоёв.					
3.3	Методы серийного производства изделий из реактопластов	8	2	2	2	2
3.3.1	Выкладка в форме, формирование сухого пакета. Пултрузня и роллтрузия Напыление, плетение.					
3.3.2	Получение изделий методом намотки					

3.3.3	Контактное формование Вибрационное формование. Метод жесткого пуансона и жесткой матрицы (метод совмещенных форм) Формование в автоклаве, гидравлическое формование, формование в пресс-камере, комбинированный метод					
3.4	Производство сотопластов	6	1	1	2	2
	Итого	**72**	**16**	**16**	**22**	**18**

4.2. Содержание разделов дисциплины

Раздел 1. Наполнители и связующие, используемые для получения композиционных материалов: получение, свойства.

Введение. Задачи и содержание курса «Технология производства и переработки композиционных материалов». Место и роль полимерных композиционных материалов в народном хозяйстве. Совершенствование структуры производства и применения полимерных композиционных материалов. История композиционных материалов.

1.1. Классификация композиционных материалов: по типу связующего; по наполнителю (стеклопластики, углепластики); по материалу связующего; по объёмному содержанию армирующего наполнителя

Изотропные, анизотропные, однородные, комбинированные композиционные материалы (стекло – углепластики).

1.2. Дисперсные наполнители. Общие требования к наполнителям. Размер и удельная поверхность. Пористость и распределение по размерам частиц наполнителя. Твёрдость и химический состав. Поверхностная энергия твёрдого тела. Органические наполнители. Минеральные наполнители. Металлические порошки. Модификация наполнителей.

1.3. Армирующие наполнители

1.3.1. Стекловолокно. Исходное сырьё. Компоненты стекла. Производство стекловолокна. Факторы, влияющие на свойства стекловолокна. Типы стекловолокна. Варианты использования волокна.

1.3.2. Базальтовые волокна: свойства, сырьё, производство. Асбестовые, борные и природные волокна. Металлические волокна.

1.3.3. Углеволокнистые армирующие наполнители. Общая характеристика методов получения углеродного волокна. Классификация углеродного волокна по уровню свойств. Структура и свойства углеродных волокон. Методы получения углеродного волокна: на основе гидратцеллюлозы, на основе полиакрилонитрила, на основе нефтяных пеков. Основные стадии процесса. Предварительная обработка углеродного волокна (окисление).

1.3.4. Органопластики**.** Волокна из ароматических полиамидов: получение, свойства. Структура полиарамидных волокон. Технология

получения полиарамидных волокон, свойства и области применения органопластиков на их основе. Процесс получения волокна из сверхвысокомолекулярного полиэтилена (СВМПЭ) через гель-состояние. Методы повышения адгезии СВМПЭ волокна к связующему.

1.4. Распространённые полимерные связующие. Классификация.

1.4.1. Ненасыщенные полиэфирные смолы: получение и свойства. Связующие на основе полиэфирных смол общего назначения. Химически стойкие полиэфирные смолы. Огнестойкие полиэфирные смолы. Возможность регулирования свойств полиэфирные смолы на стадии синтеза. Отверждение полиэфирных смол. Армированные материалы на основе полиэфирных смол.

1.4.2. Фенол-формальдегидные связующие. Новолачные и резольные смолы. Пресс-порошки, волокниты, слоистые пластики на основе фенол-формальдегидных связующих. Углерод-углеродные материалы на основе фенол-формальдегидных смол.

1.4.3. Эпоксидные олигомеры. Классификация эпоксидных олигомеров. Получение и свойства эпоксидиановых смол, циклоалифатических и эпоксиноволачных олигомеров. Влияние систем отверждения на свойства эпоксидных смол. Способы регулирования скорости отверждения и параметров сетки химических связей связующих на основе эпоксидных смол.

1.4.4. Термопластичные связующие: полиамиды, полисульфоны, полифениленсульфид: получение, свойства. Стекло- и углепластики на их основе.

1.5. Нанокомпозиты. Современные методы синтеза и технологии производства нанокомпозитов. Нанокаталитические полимеризационные процессы. Технологии получения, свойства, процессы переработки и применения конструкционных наноматериалов. Влияние нанонаполнителей на реологические свойства, теплостойкость и термостойкость полимеров и физико-механические свойства.

Раздел 2. Физико-химические основы создания композиционных материалов.

2.1. Явления на границе раздела фаз. Теории адгезии. Работа адгезии.

2.1.1. Адгезионная прочность, факторы, влияющий на свойства адгезионных соединений, способы повышения адгезионной прочности, методы оценки. Внутренние напряжения на границе наполнитель-матрица. Влияние смачивания связущим наполнителя на адгезионную прочность на границе раздела фаз. Селективная адсорбция компонетов адгезива.

2.1.2. Аппретирование минеральных волокон. Структура и выбор аппрета. Силановые аппреты и алкоксититанаты. Способы аппретирования. Аппретирование полиарамидных волокон.

2.2. Остаточные напряжения в композиционных материалах. Способы их снижения. Методы определения остаточных напряжений. Напряжения в композиционном материале: кристаллизационные,

термические, при отверждении, технологические. Результат действия остаточных напряжений.

2.3. Критическая длина волокна. Предельное количество наполнителя. Условия вырова волокна. Условие критической длины волокна. Факторы, влияющие на критическую длину волокна. Коэффициент упаковки волокна. Критическое объёмное содержание волокна в композиционном материале и его связь с деформационно-прочностными характеристиками композиционного материала.

2.4. Реологические свойства наполненных полимеров. Факторы, влияющие на реологические свойства композиционного материала. Коэффициент Энштейна - физический смысл. Уравнение Аррениуса, уравнение Муни - условия применения. Решётчатая модель композиционного материала. Вязкость и режимы переработки композиционных материалов.

2.5. Раздел упругости композиционных материалов. Верхняя и нижняя границы модуля упругости. уравнение Уравнения Хилпа и Энштейна для модуля упругости - условия применения. Раздел упругости и режимы эксплуатации композиционного материала.

2.6. Деформация композиционного материала. Характер деформирования композиционных материалов. Упругие, пластичные, деформации ползучести. Кривые напряжение - деформация композиционных материалов.

2.7. Прочность и разрушение композиционных материалов. Теория Гриффитса. Теория Орована. Стадии разрушения композиционных материалов. Уравнение расчёта прочности материала с трещиной. Процесс роста трещины. Теория Ленга для описания разрушения материалов. Стадии разрушения композиционных материалов. Прочность при осевом растяжении. минимальное количество волокна. Коэффициент реализации прочности волокна. Поперечное растрескивание. Деформационная совместимость. Прочность при сжатии.

2.8. Пропитка связующим наполнителей. Уравнение Дюпре. Методы определения коэффициента проницаемости. Уравнение Дарси. Уравнением Козени. Механизм пропитки. Способы повышения производительности пропитки.

Раздел 3. Технология получения композиционных материалов

3.1. Промышленное производство композиционных материалов на основе термопластов: экструзия, литьё под давлением, кабельный метод. Технология производства концентратов, дисперснонаполненных термопластов, введение армирующих наполнителей.

3.2. Полуфабрикаты для получения композиционных материалов

3.2.1. Получение премиксов

3.2.2. Получение препрегов. Методы пропитки. Контроль качества препрегов. Формирование высокоармированного термопласта из беспористых монослоёв.

3.3. Методы серийного производства изделий из реактопластов

3.3.1. Выкладка в форме, формирование сухого пакета. Пултрузня и роллтрузия Напыление, плетение.

3.3.2. Получение изделий методом намотки. Особенности «сухой» и «мокрой» намотки. Механизмы намотки.

3.3.3. Контактное формование. Вибрационное формование. Метод жесткого пуансона и жесткой матрицы (метод совмещенных форм). Формование в автоклаве, гидравлическое формование, формование в пресс-камере, комбинированный метод.

3.4. Производство сотопластов. Связующие и наполнители для сотопластов. Гибридные сотопласты. Технологии получения сотопластов, их свойства и области применения.

5. СООТВЕТСТВИЕ СОДЕРЖАНИЯ ТРЕБОВАНИЯМ К РЕЗУЛЬТАТАМ ОСВОЕНИЯ ДИСЦИПЛИНЫ

№	Компетенции	Раздел		
	Знать:	1	2	3
1	закономерности химических и физических процессов при производстве полимерных композиционных материалов	+	+	+
2	технологические основы организации современных процессов производства полимерных композиционных материалов	+	+	+
3	современные требования к аппаратурному оформлению основных процессов производства полимерных композиционных материалов	+	+	+
4	методы контроля основных технологических параметров процессов производства полимерных композиционных материалов	+	+	+
5	методы оптимизации химико-технологических процессов производства полимерных композиционных материалов	+	+	+
6	методы оценки эффективности процессов производства полимерных композиционных материалов	+	+	+
	Уметь:			
7	составлять и анализировать современные технологические схемы основных процессов производства полимерных композиционных материалов, уметь их оптимизировать и наполнять передовым современным оборудованием.	+	+	+
8	выбирать технологические параметры для конкретных технологических процессов с учётом особенностей химических и физико-химических свойств полимерных композиционных материалов	+	+	+
9	выбирать оборудование для конкретного процесса производства полимерных композиционных материалов	+	+	+
10	организовать управление технологическими процессами производства полимерных композиционных материалов с максимальной степенью эффективности	+	+	+
	Владеть:			
11	методами определения оптимальных и рациональных технологических режимов работы оборудования процессов производства полимерных композиционных материалов;	+	+	+
12	методами анализа эффективности работы конкретного производства	+	+	+

	полимерных композиционных материалов			
13	методами управления и регулирования химико-технологическими процессами производства полимерных композиционных материалов	+	+	+
	Профессиональные компетенции:			
1	способностью принимать конкретные технические решения при разработке технологических процессов, выбирать технические средства и технологии с учетом экологических последствий их применения (ПК-4)	+	+	+
2	готовностью использовать знание свойств химических элементов, соединений и материалов на их основе для решения задач профессиональной деятельности (ПК-18)	+	+	+
3	готовностью изучать научно-техническую информацию, отечественный и зарубежный опыт по тематике исследования (ПК-20)	+	+	+

6. ПРАКТИЧЕСКИЕ ЗАНЯТИЯ

Практические занятия. Примерные темы занятий по дисциплине

Предусмотрены практические занятия обучающегося в бакалавриате в объеме 16 акад. ч. (акад. ч в 8 семестре).

Раздел 1. Наполнители и связующие, используемые для получения композиционных материалов: получение, свойства (6ч.)

Компоненты, используемые при производстве композиционных материалов. Матричные материалы: металлические, полимерные и керамические матрицы (2 ч).

Армирующие элементы: металлические, стеклянные, кварцевые, углеродные, борные, органические, керамические волокна, нитевидные материалы (усы). Получение заготовок для полимерных композиционных материалов в виде препрегов. Объединение упрочняющих элементов (2 ч).

Углеродные волокна (УВ). Принципы получения углеродных волокон. Сырье для получения УВ. УВ из полиакрилонитрила (ПАН). Характеристики ПАН – сополимеров. Стабилизация ПАН. Карбонизация и графитизация. Углеродные волокна из пека. Формование волокна из мезофазных расплавов пеков (2 ч).

Раздел 2. Физико-химические основы создания композиционных материалов (5 ч).

Влияние фазовой структуры ПКМ на его свойства. Влияние содержания наполнителя, размера и формы дисперсных частиц на Раздел упругости, вязкость и прочность ПКМ. Межфазное взаимодействие, свойства межфазного слоя (2 ч).

Особенности фазовой структуры смесей. Влияние на фазовую структуру размера и формы частиц, соотношение компонентов смеси, межфазного слоя. Устойчивость смесей несовместимых полимеров. Основные свойства смесей полимеров. Модификация смесей полимеров наполнителями, пластификаторами, межфазными добавками (2 ч.).

Совместимость компонентов композита. Классификация композитов на основе межфазного взаимодействия. Типы связей и стабильность границы раздела композита. Термическая и механическая стабильность поверхности раздела композита. Прочность границы и характер разрушения композита. Нанокомпозиты (1 ч).

Раздел 3. Технология получения композиционных материалов (5 ч.)

Получение заготовок для полимерных композиционных материалов в виде препрегов. Объединение упрочняющих элементов (2 ч).

Армированные пластики на основе термореактивных полимеров (стеклопластики, углепластики, базальтопластики, органопластики) и термопластических полимеров (непрерывноармированные, высокоармированные термопласты и предельноармированные органоволокниты) Углерод-углеродные композиционные материалы. Гибридные композиционные материалы (2 ч).

Основные требования, предъявляемые к конструкционным композиционным материалам. Основы структурного конструирования. Сандвичевые конструкции. Материалы для несущих пластин. Пригодность материалов. Материалы для заполнителей. Сотовые структуры. Основные данные по сотовым структурам (1 ч).

7. САМОСТОЯТЕЛЬНАЯ РАБОТА

Рабочей программой дисциплины «Технология производства и переработки композиционных материалов» предусмотрена самостоятельная работа студента бакалавриата в объеме 22 ч в 8 семестре.

Самостоятельная работа проводится с целью углубления знаний по дисциплине и предусматривает:

− ознакомление и проработку рекомендованной литературы, работу с электронно-библиотечными системами, включая переводы публикаций из научных журналов, цитируемых в базах Scopus, Web of Science, Chemical Abstracts, РИНЦ;

− посещение отраслевых выставок и семинаров;

− подготовку выступлений в форме докладов (максимально 30 баллов);

− подготовку к выполнению контрольных работ по материалу лекционного курса;

Планирование времени на самостоятельную работу, необходимого на изучение дисциплины, студентам лучше всего осуществлять на весь период изучения, предусматривая при этом регулярное повторение пройденного материала. Материал, законспектированный на лекциях, необходимо регулярно дополнять сведениями из литературных источников, представленных в учебной программе. При работе с указанными источниками рекомендуется составлять краткий конспект материала, с обязательным фиксированием библиографических данных источника.

Примерный перечень тем для выступлений

1. Межфазное взаимодействие в композиционных материалах
2. Термодинамика композиционных систем
3. Адгезия и смачивание. пропитка в композитах
4. Стеклянные и кварцевые волокна
5. Органические волокна (Металлические волокна Дисперсно-упрочненные композиционные материалы
6. Жидкокристаллические композиты
7. Полимер- керамические композиционные материалы
8. Углерод - углеродные композиционные материалы
9. Волоконная технология переработки термопластичных композиционных материалов.
10. Технология получения КМ на основе термопластов.
11. Получение слоистых пластиков.
12. Теплофизические свойства ПКМ.
13. Композиционные материалы на основе эпоксидных олигомеров и углеродных волокон.
14. Композиционные материалы, армированные синтетическими волокнами.
15. Трещиностойкость ПКМ.
16. Теплостойкие связующие для ПКМ.
17. Получение ПКМ методом намотки.
18. Методы оценки механических свойств ПКМ.
19. Реологические свойства наполненных термопластов.
20. Адгезионная прочность в системах полимер-волокно.
21. Связующие на основе смесей полимеров.
22. Композиционные материалы с пониженной горючестью
23. Эксплуатационные свойства ПКМ.
24. ПКМ на основе полиамидов. Получение, свойства, применение.
25. Получение и свойства стеклянных волокон.
26. Получение КМ на основе термопластов.
27. Методы получения изделий из ненасыщенных полиэфиров.
28. Свойства и получение нанокомпозитов на основе термопластов.
29. Критические размеры существования наноструктур. Роль поверхностей раздела в формировании свойств наноматериалов.
30. Минералогия бентонитовых глин. Сырьевая база.
31. Монтмориллонит: структура и свойства
32. Строение кристаллической решётки монтмориллонита. Ёмкость катионного обмена. Свойства монтмориллонита.
33. Модификация монтмориллонита. Взаимодействие четвертичных алкиламмониевыех катионов с межслоевыми катионами.
34. Модели агрегациии алкильных цепей модификатора в слоистых силикатах.

35. Структура и деформационное поведение нанокомпозитов на основе полиолефинов и модифицированных глин.
36. Влияние структуры адсорбированных слоёв и молекулярной массы плимера на совместимость модифицированной глины и полиолефинов.
37. Строение нанокомпозитов: фазоразделенный микрокомпозит, интеркалированный нанокомпозит, эксфолиированный нанокомпозит, флокулированные нанокомпозиты.
38. Технология получения полимерсиликатных нанокомпозитов. Смешение в растворе полимера.
39. Технология получения полимерсиликатных нанокомпозитов. Смешение в расплаве полимера. «One-pot process».
40. Интеркаляционная полимеризация in situ.
41. Нанокатализ. Направленный синтез полимеров с заданными свойствами. Радикальная разновидности полимеризации.
42. Нанокатализ. Направленный синтез полимеров с заданными свойствами. Ионно-координационная разновидности полимеризации.
43. Физико-химичекие основы получения катализаторов и адсорбентов из бентонитов.
44. Нанокатализ. Направленный синтез полимеров с заданными свойствами. Получение блоксополимеров.
45. Получение суперконцентратов для композиционных наносистем.
46. Интенсификация процессов совмещения компонентов нанокомпозита. Ультразвуковая технология
47. Интенсификация процессов совмещения компонентов нанокомпозита. Явление кавитации.
48. Нанокомпозитные полимерные материалы на основе органоглин с повышенной огнестойкостью.
49. Нанокомпозитные полимерные материалы на основе органоглин с повышенной химической стойкостью.

8. ОЦЕНОЧНЫЕ СРЕДСТВА ДЛЯ КОНТРОЛЬЯ ОСВОЕНИЯ ДИСЦИПЛИНЫ

8.1. Примеры контрольных вопросов для текущего контроля освоения дисциплины

Каждая контрольная работа продолжается один академический час. Перед началом работы каждому студенту раздается письменное задание, содержащее два вопроса.

Контрольная работа № 1

1. Композиционные материалы. Признаки. Классификация.
2. Обоснование выбора наполнителя. Общие требования к наполнителям.
3. Дисперсные наполнители: примеры, свойства.
4. Способы модификации дисперсных наполнителей.
5. Какие компоненты могут входить в состав стекла?

6. Как повышают адгезию СВМПЭ волокна к связующему?
7. Замасливатели для стекловолокна: для чего используются?
8. Аппреты для стекловолокна: для чего используются?
9. Основные марки стекловолокна: их общие и специфические свойства.
10. Назовите варианты использования стекловолокна.
11. Требования к сырью для получения углеродных волокон методом пиролиза. Какое сырьё удовлетворяет этим требованиям?
12. Какую структуру имеют углеродные волокна?
13. Назовите свойства углеродных волокон.
14. Как повышают адгезию углеродного волокна к связующему?
15. Волокна из ароматических полиамидов: приведите примеры, опишите их свойства.
16. Приведите примеры строения и структуры полиарамидных волокон.
17. Опишите технологию получения полиарамидных волокон, свойства и области применения органопластиков на их основе.
18. Опишите процесс получения волокна из СВМПЭ через гель-состояние.
19. Получение стекловолокна: опишите стадии процесса.
20. Основные стадии получения углеродного волокна методом пиролиза.
21. Получение и свойства базальтового волокна.
22. Какие приоритеты при использовании ПАН волокна по сравнению с волокном на основе гидрата целлюлозы для получения углеродного волокна методом пиролиза?
23. Какие приоритеты у нефтяных пеков для получения углеродного волокна методом пиролиза.

Примеры заданий к контрольной работе № 1:

Задание 1

1. Композиционные материалы. Признаки. Классификация.

2. Опишите технологию получения полиарамидных волокон, свойства и области применения органопластиков на их основе.

Ответ должен содержать примеры и соответствующие пояснения.

Ответ на первый вопрос оценивается максимально в 5 баллов. Ответ на второй вопрос оценивается максимально в 5 баллов.

Контрольная работа № 2

1. Опишите теории адгезии.
2. Уравнение Дюпре для работы адгезии.
3. Факторы, влияющие на адгезионную прочность.
4. Методы определения адгезии в КМ.
5. Расчёт деформации композиционного материала.

6. Принципы теории Гриффитса. Критерий Гриффитса.
7. Процесс роста трещины и энергия разрушения. Теория Ленга.
8. Методы определения трещиностойкости и способы её повышения.
9. Дисперсия прочности волокон.
10. Коэффициент реализации прочности волокна.
11. Локализация пластического течения при разрушении наполненных термопластов (ПП, ПЭ, ПВХ, ПЭТФ).
12. Что такое относительная прочность КМ? Влияние степени наполнения на относительную прочность.
13. Влияние степени наполнения на деформацию при разрушении термопластов - ПП, ПЭ, ПВХ, ПЭТФ.
14. Влияние степени наполнения на деформацию при разрушении СВМПЭ, ПТФЭ.
15. С какой целью, как и чем аппретируют базальтовое и стеклянное волокно?
16. С какой целью, как и чем активируют углеродное волокно?
17. С какой целью, как и чем активируют органическое волокно?
18. Теория Орована. Что такое вязкость разрушения?
19. Условие критической длины волокна. Факторы, влияющие на критическую длину волокна.
20. Критическое объёмное содержание волокна в КМ и его связь с деформационно-прочностными характеристиками КМ.
21. Чем вызваны остаточные напряжения в КМ? Результат действия остаточных напряжений.
22. Методы определения остаточных напряжений в КМ.
23. Степень наполнения КМ резаными волокнами и длина волокна.
24. Какие показатели дисперсной фазы влияют на реологические свойства КМ?
25. Уравнение Энштейна, уравнение Аррениуса и уравнение Муни. От чего зависит коэффициент Энштейна?
26. Нижняя и верхняя граница модуля упругости КМ.
27. Влияние содержания наполнителя на прочность КМ при осевом разрушении.
28. Влияние содержания наполнителя на прочность КМ при сжатии.
29. Что такое коэффициент проницаемости наполнителя в КМ? Как его рассчитать и измерить?
30. От каких факторов зависит производительность пропитки ?
31. Принципы создания высокоармированных органопластиков.

Примеры заданий к контрольной работе № 2:

Задание 1

1. Критическое объёмное содержание волокна в КМ и его связь с деформационно-прочностными характеристиками КМ ация.

2. Уравнение Энштейна, уравнение Аррениуса и уравнение Муни. От чего зависит коэффициент Энштейна?

Ответ должен содержать примеры и соответствующие пояснения.

Ответ на первый вопрос оценивается максимально в 5 баллов. Ответ на второй вопрос оценивается максимально в 5 баллов.

Контрольная работа № 3

1. Особенности процесса литья под давлением композиционных материалов на основе термопластов.
2. Экструзия композиционных материалов на основе термопластов: особенности процесса.
3. Способы совмещения компонентов при изготовлении препрегов.
4. Методы жидкофазного совмещения связующего и наполнителя.
5. Достоинства и недостатки «сухого» и «мокрого» методов намотки.
6. Как классифицируются способы намотки по рисунку укладки арматуры?
7. Схема контактного формования (с резиновым жгутом).
8. Схема формования вакуумированием.
9. Автоклавное формование
10. Гидроклавное формование.
11. Формование в пресс-камере.
12. Схема пултрузии.
13. Схема получения КМ напылением.
14. Опишите способы твёрдофазного совмещения связующего с волокном.
15. Опишите схему пропитки связующим наполнителя без давления (окунанием).
16. Опишите схему контактной пропитки связующим наполнителя.
17. Опишите схему вакуумной пропитки связующим наполнителя.
18. Опишите схему пневмовакуумной пропитки связующим наполнителя.
19. Опишите схему центробежной пропитки связующим наполнителя.
20. Опишите схему «мокрой» намотки.

Примеры заданий к контрольной работе № 3:

Задание 1

1. Особенности процесса литья под давлением композиционных материалов на основе термопластов.

2. Гидроклавное формование.

Ответ должен содержать примеры и соответствующие пояснения.

Ответ на первый вопрос оценивается максимально в 5 баллов. Ответ на второй вопрос оценивается максимально в 5 баллов.

8.2. Вопросы для итогового контроля освоения дисциплины

Максимальное количество баллов за экзамен – 40 баллов, Экзаменационный билет содержит 3 вопроса.

1 вопрос – 10 баллов, вопрос 2 – 15 баллов, вопрос 3 – 15 баллов.

Примеры контрольных вопросов для итогового контроля освоения дисциплины (8 семестр –экзамен).

Максимальное количество баллов за экзамен – 40 баллов.

1. Композиционные материалы. Признаки. Классификация.
2. Обоснование выбора наполнителя. Общие требования к наполнителям.
3. Дисперсные наполнители. Примеры, свойства.
4. Модификация поверхности наполнителей.
5. Волокнистые наполнители. Примеры, свойства.
6. Получение стекловолокна. Свойства, структура. Тканые наполнители.
7. Классификация связующих.
8. Полиэфирные связующие. Получение, свойства, применение.
9. Эпоксидные связующие. Получение, свойства, применение. Влияние систем отверждения на свойства композиционного материала. Способы регулирование свойств эпоксидных олигомеров.
10. Фенолформальдегидные олигомеры. Получение, свойства. Резольные и новолачные олигомеры. Особенности структуры. Отверждение новолачных олигомеров.
11. Термопластичные связующие. Сверхвысокомолекулярный полиэтилен.
12. Полиамиды (полиамид-6, полиамид-6,6, полиамид-12)
13. Ароматические полиамиды.
14. Полисульфоны, полифениленоксид.
15. Дисперсионнонаполненные композиционные материалы.
16. Приведите примеры полимерных матриц.
17. Приведите примеры армирующих элементов
18. Приведите примеры классификаций полимерных композиционных материалов.
19. Охарактеризуйте пластики на основе термореактивных полимеров: стеклопластики, базальтопластики, углепластики, органопластики.
20. Охарактеризуйте пластики на основе термопластичных полимеров: непрерывноармированные термопласты, высокоармированные термопласты,.
21. Охарактеризуйте пластики на основе термопластичных полимеров: предельноармированные термопласты.
22. Укажите принципиальные недостатки ПКМ
23. Реологические свойства. Влияние структуры наполнителя на свойства материала
24. Волокнистые наполнители. Коэффициент упаковки.
25. Факторы, обеспечивающие прочность композиционного материала.
26. Адгезионная прочность композиционного материала. Методы её оценки.

27. Внутренние напряжения в композиционном материале. Причины возникновения внутренних напряжений. Способы уменьшения внутренних напряжений.
28. Процессы на границе раздела фаз связующее – наполнитель. Аппреты.
29. Прочность композиционного материала. Теория Гриффита. Механизм разрушения.
30. Ударная вязкость и трещиностойкость. Способы оценки. Методы повышения.
31. Рассмотрите возможность самопроизвольного процесса смешения полимеров, фазовую структуру и свойства полученных смесей.
32. Укажите факторы, приводящие к улучшению свойств ПКМ.
33. Объясните влияние фазовой структуры на свойства ПКМ.
34. Рассмотрите получение дисперсно-наполненных полимеров и охарактеризовать их свойства.
35. Рассмотрите получение армированных волокнами полимеров и охарактеризовать их свойства.
36. «Полуфабрикаты» пластмасс: премиксы и препреги. Углепластики и стеклопластики.
37. Получение высокоармированных композиционных материалов
38. Методы для определения скорости и качества пропитки волокнистого наполнителя связующим.
39. Способы переработки композиционных материалов на основе реактопластов.
40. Влияние на способ переработки вязкости материала. Методы регулирования вязкости.
41. Пултрузия и ролтрузия.
42. Метод пропитки.
43. Метод инфузии.
44. Центробежное формование.
45. Стадия таблетирования.
46. Способы совмещения связующего с наполнителем.
47. Формование в автоклаве.
48. Гидравлическое формование.
49. Формование в пресс-камере.
50. Термо – компрессионное формование.
51. Комбинированный метод формования
52. Способы получения препрегов.
53. Получение изделий методом намотки. Особенности «сухой» и «мокрой» намотки. Механизмы намотки.
54. Сотопласты. Способы получения, свойства, применение.
55. Рассмотрите технологию получения ПКМ смешением.
56. Рассмотрите технологию получения ПКМ методом полимеризационного наполнения.

57. Сравните традиционный метод получения ПКМ и метод полимеризационного наполнения.

8.3. Структура и примеры билетов для экзамена (8 семестр).

Экзамен по дисциплине «Технология производства и переработки композиционных материалов» проводится в 8 семестре и включает контрольные вопросы по модулям 1, 2 и 3 учебной программы дисциплины. Билет для экзамена состоит из 3 вопросов, относящихся к указанным разделам. Ответы на вопросы экзамена оцениваются из максимальной оценки 40 баллов следующим образом: максимальное количество баллов за первый вопрос – 10 баллов, второй – 15 баллов, третий вопросы – 15 баллов.

Пример билета для экзамена:

«Утверждаю» заведующий кафедры технологии переработки пластических масс _____ В.М. Аристов «__» _____ 20__г.	***Министерство образования и науки РФ*** **Российский химико-технологический университет имени Д.И. Менделеева** **Кафедра технологии переработки пластических масс** **18.03.01 «Химическая технология»** **Профиль – «Технология и переработка полимеров»**
Технология производства и переработки композиционных материалов **Билет № 1** 1. Получение стекловолокна. Свойства, структура. Тканые наполнители. 2. Ударная вязкость и трещиностойкость. Способы оценки. Методы повышения. 3. Опишите технологическую схему «мокрой» намотки.	

9. УЧЕБНО-МЕТОДИЧЕСКОЕ ОБЕСПЕЧЕНИЕ ДИСЦИПЛИНЫ

9.1. Рекомендуемая литература

Основная литература:

1. Иржак, В. И. Структура и свойства полимерных материалов : учебное пособие / В. И. Иржак. — Санкт-Петербург : Лань, 2019. — 168 с. — ISBN 978-5-8114-3752-8. — Текст : электронный // Лань : электронно-библиотечная система. — URL: https://e.lanbook.com/book/123663 (дата обращения: 19.04.2020). — Режим доступа: для авториз. пользователей.

2. Кравченко Т.П., Горбунова И.Ю., Осипчик В.С., Костягина В.А. Технология получения композитных материалов на основе армированных полимеров. 2013. М.: РХТУ им. Д. И. Менделеева. 80 с.

Дополнительная литература:

1. Осипчик В.С., Горбунова И.Ю., Костромина Н.В. Полимерные композиционные материалы. Нанокомпозиты. 2011. М.: РХТУ им. Д. И. Менделеева. 68 с.

9.2. Средства обеспечения освоения дисциплины

– Раздаточный иллюстративный материал к лекциям.
– Презентации к лекциям.
– Методические рекомендации по выполнению лабораторных работ.

Научно-технические журналы:

- Пластические массы ISSN 0544-290
- Высокомолекулярные соединения. Серия С, ISSN 2308-114
- Высокомолекулярные соединения. Серия А, ISSN 2308-1120
- Высокомолекулярные соединения. Серия Б, ISSN 2308-1139

Ресурсы информационно–телекоммуникационной сети Интернет:

Бесплатные архивные коллекции, приобретенные Минобрнауки для вузов:

- Архив Издательства American Association for the Advancement of Science.Пакет «Science Classic» 1880-1996.
- Архив Издательства Annual Reviews. Пакет «Full Collection» 1932-2005.
- Архив издательства Института физики (Великобритания). Пакет «Historical Archive 1874-1999» с первого выпуска каждого журнала по 1999, 1874-1999.
- Архив издательства Nature Publishing Group. Пакет «Nature» с первого выпуска первого номера по 2010, 1869-2010.
- Архив издательства Oxford University Press. Пакет «Archive Complete» с первого выпуска каждого журнала по 1995, 1849-1995.
- Архив издательства Sage. Пакет «2010 SAGE Deep Backfile Package» с первого выпуска каждого журнала по 1998, 1890-1998.
- Архив издательства Taylor & Francis. Full Online Journal Archives. с первого выпуска каждого журнала по 1996, 1798-1997.
- Архив издательства Cambridge University Press. Пакет «Cambridge Journals Digital Archive (CJDA)» с первого выпуска каждого журнала по 2011, 1827-2011.
- Архив журналов Королевского химического общества(RSC). 1841-2007 .
- Архив коллекции журналов Американского геофизического союза (AGU), предоставляемый издательством Wiley Subscription Services, Inc. 1896-1996.

Бесплатные официальные открытые ресурсы Интернет:

1. Directory of Open Access Journals (DOAJ) http://doaj.org/

Ресурс объединяет более 10000 научных журналов по различным отраслям знаний (около 2 миллионов статей) из134 стран мира.

2. Directory of Open Access Books (DOAB) https://www.doabooks.org/

В базе размещено более 3000 книг по различным отраслям знаний, предоставленных 122 научными издательствами.

3. BioMed Central https://www.biomedcentral.com/

База данных включает более 300 рецензируемых журналов по биомедицине, медицине и естественным наукам. Все статьи, размещенные в базе, находятся в свободном доступе.

4. Электронный ресурс arXiv https://arxiv.org/

Крупнейший бесплатный архив электронных научных публикаций по разделам физики, математики, информатики, механики, астрономии и биологии. Имеется подробный тематический каталог и возможность поиска статей по множеству критериев.

5. US Patent and Trademark Office (USPTO) http://www.uspto.gov/

Ведомство по патентам и товарным знакам США — USPTO — предоставляет

свободный доступ к американским патентам, опубликованным с 1976 г. по

настоящее время.

6. Espacenet - European Patent Office (EPO) http://worldwide.espacenet.com/

Патенты (либо патентные заявки) более 50 национальных и нескольких международных патентных бюро, в том числе послные тексты патентов США, России, Франции, Японии и др.

7. Федеральный институт промышленной собственности (ФИПС) http://www1.fips.ru/wps/wcm/connect/content_ru/ru

Информационные ресурсы ФИПС свободного доступа:

-Электронные бюллетени. Изобретения. Полезные модели.

-Открытые реестры российских изобретений и заявок на изобретения.

-Рефераты российских патентных документов за 1994–2016 гг.

-Полные тексты российских патентных документов из последнего официального бюллетеня.

9.3. Средства обеспечения освоения дисциплины

Для реализации учебной программы подготовлены следующие средства обеспечения освоения дисциплины:

компьютерные презентации интерактивных лекций (общее число слайдов – 100).

Для освоения дисциплины используются следующие нормативные и нормативно-методические документы (обновить даты обращения):

– Федеральный закон Российской Федерации от 29.12.2012 № 273-ФЗ «Об образовании в Российской Федерации» [Электронный ресурс] –

Режим доступа: http://минобрнауки.рф/документы/2974.

– Федеральные государственные образовательные стандарты высшего образования // Координационный совет учебно-методических объединений и научно-методических советов высшей школы. Портал Федеральных образовательных стандартов высшего образования [Электронный ресурс] – Режим доступа: http://fgosvo.ru/fgosvpo/7/6/1.

– Приказ Министерства образования и науки РФ от 23.08.2017 № 816 «Об утверждении Порядка применения организациями, осуществляющими образовательную деятельность, электронного обучения, дистанционных образовательных технологий при реализации образовательных программ» [Электронный ресурс]. Режим доступа: http://минобрнауки.рф/документы/11047 .

При освоении дисциплины студенты должны использовать информационные и информационно-образовательные ресурсы следующих порталов и сайтов:

– Система федеральных образовательных порталов. Система открытого образования. Консалтинговый центр ИОС ОО РФ [Электронный ресурс] – Режим доступа: http://www.openet.ru.

– Информационная система «Единое окно доступа к образовательным ресурсам». URL: http://window.edu.ru/.

ФЭПО: соответствие требованиям ФГОС [Электронный ресурс] – Режим доступа: http://fepo.i-exam.ru/.

– Средства обеспечения освоения дисциплины с использованием электронного обучения и дистанционных образовательных технологий: электронная информационно-образовательная среда РХТУ им. Д.И. Менделеева (https://eios.muctr.ru/), электронная почта.

10. МЕТОДИЧЕСКИЕ УКАЗАНИЯ ДЛЯ ОБУЧАЮЩИХСЯ

10.1. Для студентов, обучающихся по очной форме, без использования электронного образования и дистанционных образовательных технологий

Дисциплина «Технология производства и переработки композиционных материалов» предусматривает лекции, и самостоятельную работу. Успешное изучение дисциплины требует активной работы на лекциях, выполнение учебных заданий преподавателя, ознакомления с основной и дополнительной литературой.

В ходе лекций преподаватель излагает и разъясняет основные, наиболее сложные понятия темы, а также связанные с ними теоретические и практические проблемы, дает указания на самостоятельную работу.

При подготовке к лекционным занятиям обучающимся необходимо:

- перед очередной лекцией просмотреть конспект материала предыдущей лекции. При затруднениях в восприятии материала следует обратиться к основным литературным источникам. Если разобраться в материале самостоятельно не удалось, то следует обратитесь к лектору.

Для успешного освоения курса «Технология производства и переработки композиционных материалов» студентам необходимо выполнение самостоятельной работы. Требуется знакомство с литературными источниками, приведенными в списке рекомендуемой литературы, а также систематическая подготовка к выполнению контрольных работ и практических занятий.

Совокупная оценка текущей работы студента бакалавриата в семестре складывается из оценок за выполнение контрольных работ (максимальная оценка 30 баллов), подготовка доклада и выступление на семинаре (максимальная оценка 30 баллов). Максимальная оценка текущей работы в 8 семестре составляет 60 баллов. Вид контроля – экзамен (максимальная оценка – 40 баллов).

10.2. Для студентов, обучающихся по очной форме, с использованием электронного образования и дистанционных образовательных технологий

При использовании электронного обучения и дистанционных образовательных технологий занятия полностью или частично проводятся в режиме онлайн. Объем дисциплины и распределение нагрузки по видам работ соответствует п. 4.1. Распределение баллов соответствует п. 10.1 либо может быть изменено в соответствии с решением кафедры, в случае перехода на ЭО и ДОТ в процессе обучения. Решение кафедры об используемых технологиях и системе оценивания достижений обучающихся принимается с учетом мнения ведущего преподавателя и доводится до обучающихся.

11. МЕТОДИЧЕСКИЕ УКАЗАНИЯ ДЛЯ ПРЕПОДАВАТЕЛЕЙ

11.1. Для преподавателей, при реализации программы по очной форме, без использования электронного образования и дистанционных образовательных технологий

Теоретический материал в основном изложен студентам на лекциях, а некоторые разделы выносятся на самостоятельное изучение.

Суммарный рейтинговый балл составляется из баллов, полученных за выполнение контрольных работ (максимально 30 баллов), самостоятельной работы (доклад, максимально 30) и баллов, полученных на экзамене.

Контроль за качеством обучения и ходом процесса освоения дисциплины «Технология производства и переработки композиционных материалов» осуществляется на основе рейтинговой системы текущего контроля успеваемости и промежуточной аттестации студентов. Рейтинговая система предполагает 100-балльную оценку успеваемости студента по учебной дисциплине в течение семестра, 60 из которых отводится на текущий контроль, а 40 – на экзамен.

11.2. Для преподавателей, при реализации программы по очной форме, с использованием электронного образования и дистанционных образовательных технологий

При использовании электронного обучения и дистанционных образовательных технологий занятия полностью или частично проводятся в режиме онлайн. Объем дисциплины и распределение нагрузки по видам работ соответствует п. 4.1. Распределение баллов соответствует п. 10.1 либо может быть изменено в соответствии с решением кафедры, в случае перехода на ЭО и ДОТ в процессе обучения. Решение кафедры об используемых технологиях и системе оценивания достижений обучающихся принимается с учетом мнения ведущего преподавателя и доводится до обучающихся.

Реализация ЭО и ДОТ предполагает использование следующих видов и учебной деятельности: консультации, практические и лабораторные занятия, лекции проводимые полностью или частично с применением ЭО и ДОТ; текущий контроль в режиме проверки домашних заданий; самостоятельная работа.

При реализации РПД в зависимости от конкретной ситуации ЭО и ДОТ могут быть применены в следующем виде:

- объем часов контактной работы обучающихся с преподавателем не сокращается) и электронные образовательные ресурсы (ЭОР) методически обеспечивают самостоятельную работу обучающихся в объеме, предусмотренном рабочей программой данной дисциплины. При этом в случае необходимости занятия проводятся в режиме онлайн;

- смешанные формы обучения, сочетающие в себе аудиторные занятия (при возможности перевода части контактных часов работы обучающихся с преподавателем в электронную информационно-образовательную среду без потери содержания учебной дисциплины) и ЭОР (часть учебного материала (например, лекции) может быть заменена ЭОР.

12. ПЕРЕЧЕНЬ ИНФОРМАЦИОННЫХ ТЕХНОЛОГИЙ, ИСПОЛЬЗУЕМЫХ В ОБРАЗОВАТЕЛЬНОМ ПРОЦЕССЕ

Информационную поддержку изучения дисциплины осуществляет Информационно-библиотечный центр (ИБЦ) РХТУ им. Д.И. Менделеева, который обеспечивает обучающихся основной учебной, учебно-методической и научной литературой, необходимой для организации образовательного процесса по дисциплине. Общий объем многоотраслевого фонда ИБЦ составляет 1 708 372 экз.

Фонд ИБЦ располагает учебной, учебно-методической и научно-технической литературой в форме печатных и электронных изданий, а также включает официальные, справочно-библиографические, специализированные отечественные и зарубежные периодические и информационные издания. ИБЦ обеспечивает доступ к профессиональным базам данных, информационным, справочным и поисковым системам.

Каждый обучающийся обеспечен свободным доступом из любой точки, в которой имеется доступ к сети Интернет и к электронно-библиотечной системе (ЭБС) Университета, которая содержит различные издания по

основным изучаемым дисциплинам и сформирована по согласованию с правообладателями учебной и учебно-методической литературы.

Для более полного и оперативного справочно-библиографического и информационного обслуживания в ИБЦ реализована технология Электронной доставки документов.

Электронные информационные ресурсы, используемые в процессе обучения

№	Электронный ресурс	Реквизиты договора (номер, дата заключения, срок действия), ссылка на сайт ЭБС, сумма договора, количество ключей	Характеристика библиотечного фонда, доступ к которому предоставляется договором
1	ЭБС «Лань»	Принадлежность - сторонняя Реквизиты договора - ООО «Издательство «Лань», договор №29.01-З-2.0-827/2018 от 26.09.2018 г. Сумма договора – 357 000-00 С «26» сентября 2018г. по «25» сентября 2019 г. Ссылка на сайт ЭБС – http://e.lanbook.com Количество ключей - доступ для всех пользователей РХТУ с любого компьютера. Принадлежность - сторонняя Реквизиты договора - ООО «Издательство «Лань», договор № 33.03-Р-2.0-1775/2-10 от 26.09.2019г. Сумма договора – 642 083-68 С «26» сентября 2019 г. по «25» сентября 2020 г.	Электронно-библиотечная система издательства «Лань» — ресурс, включающий в себя как электронные версии книг ведущих издательств учебной и научной литературы (в том числе университетских издательств), так и электронные версии периодических изданий по различным областям знаний. ЭБС «ЛАНЬ» предоставляет пользователям мобильное приложение для iOS и Android, в которых интегрированы бесплатные сервисы для незрячих студентов и синтезатор речи. **Коллекции**: «Химия» - изд-ва НОТ, «Химия» - изд-ва Лаборатория знаний, «Химия» - изд-ва «ЛАНЬ», «Химия»-КНИТУ(Казанский национальный исследовательский технологический университет), «Химия» - изд-ва ФИЗМАТЛИТ, «Информатика» - изд-ва "Лань", Национальный Открытый Университет"ИНТУИТ", "Инженерно-технические науки" изд-ва "Лань". Коллекции: «Химия» - изд-ва НОТ, «Химия» - изд-ва Лаборатория знаний, «Химия» - изд-ва «ЛАНЬ», «Химия»-КНИТУ(Казанский национальный исследовательский технологический университет), «Химия» - изд-ва ФИЗМАТЛИТ, «Информатика» - изд-ва «ЛАНЬ», Национальный Открытый Университет«ИНТУИТ», Инженерно-технические науки" изд-

			ва «ЛАНЬ», «Теоретическая механика» изд-ва «ЛАНЬ», Экономика и менеджмент» изд-ва Дашков и К. А также отдельные издания в соответствии с Договором.
2.	Электронно - библиотечная система ИБЦ РХТУ им. Д.И.Менделеева (на базе АИБС «Ирбис»)	Принадлежность – собственная РХТУ. Ссылка на сайт ЭБС – http://lib.muctr.ru/ Доступ для пользователей РХТУ с любого компьютера.	Электронные версии учебных и научных изданий авторов РХТУ по всем ООП.
3	Информационно-справочная система «ТЕХЭКСПЕРТ» «Нормы, правила, стандарты России».	Принадлежность сторонняя. Реквизиты контракта – ООО «ИНФОРМПРОЕКТ», контракт № 111-142ЭА/2018 от 18.12.2018 г. Сумма договора – 547 511 руб. С «01» января.2019 г. по «31» декабря 2019 г. Ссылка на сайт ЭБС – http://reforma.kodeks.ru/reforma/ Количество ключей – 5 лицензий + локальный доступ с компьютеров ИБЦ.	Электронная библиотека нормативно-технических изданий. Содержит более 40000 национальных стандартов и др. НТД
4	Электронная библиотека диссертаций (ЭБД).	Принадлежность – сторонняя Реквизиты договора – РГБ, Договор № 29.01-Р-2.0-826/2018 от 03.10.2018 г. Сумма договора - 299130-00 С «15» октября 2018 г. по «14» июля 2019 г. Ссылка на сайт ЭБС – http://diss.rsl.ru/ Количество ключей – 10 лицензий + распечатка в ИБЦ.	В ЭБД доступны электронные версии диссертаций Российской Государственной библиотеки: с 1998 года – по специальностям: "Экономические науки", "Юридические науки", "Педагогические науки" и "Психологические науки"; с 2004 года - по всем специальностям, кроме медицины и фармации; с 2007 года - по всем специальностям, включая работы по медицине и фармации.

5	ЭБС «Научно-электронная библиотека eLibrary.ru».	Принадлежность – сторонняя Реквизиты договора – ООО «РУНЭБ», договор № 29.01-Р-2.0-1020/2018 от 07.12.2018 г. Сумма договора - 934 693-00 С «01» января 2019 г. по «31» декабря 2019 г. Ссылка на сайт – http://elibrary.ru Количество ключей – доступ для пользователей РХТУ по ip-адресам неограничен.	Электронные версии периодических и непериодических изданий по различным отраслям науки
6	БД ВИНИТИ РАН	Принадлежность сторонняя Договор № 5Д/2018 от 01.02.2018 г. Сумма договора - 24000-00 С «02» февраля 2018 г. по «05» мая 2019 г. Ссылка на сайт- http://www.viniti.ru/ Количество ключей – локальный доступ для пользователей РХТУ в ИБЦ РХТУ.	Крупнейшая в России баз данных по естественным, точным и техническим наукам. Включает материалы РЖ (Реферативного журнала) ВИНИТИ с 1981 г. Общий объем БД - более 28 млн. документов
7	Справочно-правовая система «Консультант +»,	Принадлежность сторонняя, Договор № 45-70ЭА/2018 от 09.07.2018 г. С «10» июля 2018 г. по «09» июля 2019 г. Ссылка на сайт- http://www.consultant.ru/ Количество ключей – 50 пользовательских лицензий по ip-адресам.	Справочно-правовая система по законодательству Российской Федерации.
8	Справочно-правовая система «Гарант»	Принадлежность сторонняя Договор №145-188ЭА/2018 г. от 28.01.2019 г. С «28» января 2019 г. по «27» января 2020 г. Ссылка на сайт – http://www.garant.ru/ Сумма договора - 512000-00 Количество ключей – 50 пользовательских лицензий по ip-адресам.	Гарант — справочно-правовая система по законодательству Российской Федерации.

9	Издательство Wiley	Принадлежность сторонняя. Национальная подписка (Минобрнауки+ ГПНТБ) Сублицензионный договор № Wiley/130 от 10.10.2019 г. С «01» января 2019 г. по «31» декабря 2019 г. Ссылка на сайт – http://onlinelibrary.wiley.com/ Количество ключей - доступ для пользователей РХТУ по ip-адресам неограничен.	Коллекция журналов по всем областям знаний, в том числе известные журналы по химии, материаловедению, взрывчатым веществам и др.
10	QUESTEL ORBIT	Принадлежность сторонняя. Национальная подписка (Минобрнауки+ ГПНТБ) Сублицензионный договор № Questel/130 от 05.09.2019 г. С «01» января 2019 г. по «31» декабря 2019 г. Ссылка на сайт – http://www.questel.orbit.com Количество ключей – доступ для пользователей РХТУ по ip-адресам неограничен.	ORBIT является глобальным оперативно обновляемым патентным порталом, позволяющим осуществлять поиск в перечне заявок на патенты, полученных, приблизительно, 80-патентными учреждениями в различных странах мира и предоставленных грантов.
11	ProQuest Dissertation and Theses Global	Принадлежность сторонняя. Национальная подписка (Минобрнауки+ ГПНТБ) Сублицензионный договор № ProQuest/130 от 09.10.2019 г. С «01» января 2019 г. по «31» декабря 2019 г. Ссылка на сайт – http://www.proquest.com/products-services/pqdtglobal.html Количество ключей – дост уп для пользователей РХТУ по ip-адресам неограничен.	База данных ProQuest Dissertation & Theses Global (PQDT Global) авторитетная коллекция из более 3,5 млн. зарубежных диссертаций, более 1,7 млн. из которых представлены в полном тексте.
12	American Chemical Society	Принадлежность сторонняя. Национальная подписка (Минобрнауки+ ГПНТБ) Сублицензионный договор № ACS/130 от 25.10.2019 г. С «01» июля 2019 г. по «31» декабря 2019 г. Ссылка на сайт – http://www.acs.org/content/acs/en.html Количество ключей – доступ для пользователей РХТУ по ip-адресам	Коллекция журналов по химии и химической технологии Core + издательства American Chemical Society

		неограничен.	
13	American Institute of Physics (AIP)	Принадлежность сторонняя. Национальная подписка (Минобрнауки+ ГПНТБ) Сублицензионный договор № AIP/130 от 24.10.2019 г. С «01» июля 2019 г. по «31» декабря 2019 г. Ссылка на сайт – http://scitation.aip.org/ Количество ключей – доступ для пользователей РХТУ по ip-адресам неограничен.	Коллекция журналов по техническим и естественным наукам издательства Американского института физики (AIP)
14	База данных Reaxys и Reaxys Medicinal Chemistry Компании Elsevier	Принадлежность сторонняя. Национальная подписка (Минобрнауки+ ГПНТБ) Сублицензионный договор № Reaxys /130 от 10.10.2019 г. С «01» июля 2019 г. по «31» декабря 2019 г. Ссылка на сайт – https://www.reaxys.com/ Количество ключей – доступ для пользователей РХТУ по ip-адресам неограничен.	Структурно-химическая база данный Reaxys включает в себя структурную базу данных химических соединений и их экспериментальных свойств, реферативную базу журнальных и патентных публикаций, базу химических реакций с функцией построения плана синтеза. Модуль биологически активных соединений, биологических мишеней, фармакологических свойств химических соединений Reaxys Medicinal Chemistry является крупнейшей в мире базой данных.
15	Scopus	Принадлежность сторонняя. Национальная подписка (Минобрнауки+ ГПНТБ) Сублицензионный договор № Scopus/130 от 09.10.2019 г. С «01» июля 2019 г. по «31» декабря 2019 г. Ссылка на сайт – http://www.scopus.com. Количество ключей – доступ для пользователей РХТУ по ip-адресам неограничен.	Мультидисциплинарная реферативная и наукометрическая база данных издательства **ELSEVIER**
16	Ресурсы международной компании Clarivate Analytics	Принадлежность сторонняя. Национальная подписка (Минобрнауки+ ГПНТБ) Сублицензионный договор № WoS/130 от 05.09.2019 г. С «01» января 2019 г. по «31» декабря 2019 г. Ссылка на сайт – http://apps.webofknowledge.com/WOS_GeneralSearch_input.do?product=WOS&search_mode=GeneralSearch&SID=R1Ij2T	Открыт доступ к ресурсам: **WEB of SCIENCE** – реферативная и наукометрическая база данных. **MEDLINE** – реферативная база данных по медицине.

		UYmdd7bUatOlJ&preferencesSaved= Количество ключей – доступ для пользователей РХТУ по ip-адресам неограничен.	
17	Royal Society of Chemistry (Королевское химическое общество	Принадлежность сторонняя. Национальная подписка (Минобрнауки+ ГПНТБ) Сублицензионный договор № RSC/130 от 08.10.2019 г. С «01» января 2019 г. по «31» декабря 2019 г. Ссылка на сайт – http://pubs.rsc.org/ Количество ключей - доступ для пользователей РХТУ по ip-адресам неограничен.	Коллекция включает 44 журнала. Тематика: органическая, аналитическая, физическая химия, биохимия, электрохимия, химические технологии.
18.	Электронные ресурсы издательства SpringerNature	Принадлежность – сторонняя Национальная подписка (Минобрнауки+РФФИ) Информационное письмо РФФИ № 809 от 24.06.2019 г. С «01» января 2019 г. по «31» декабря 2019 г. Ссылка на сайт http://link.springer.com/ Количество ключей - доступ для пользователей РХТУ по ip-адресам неограничен.	- Полнотекстовая коллекция электронных журналов Springer по различным отраслям знаний. - Полнотекстовые 85 журналов Nature Publishing Group - Коллекция научных протоколов по различным отраслям знаний Springer Protocols - Коллекция научных материалов в области физических наук и инжиниринга Springer Materials (The Landolt-Bornstein Database) - Полный доступ к статическим и динамическим справочным изданиям по любой теме - Реферативная база данных по чистой и прикладной математике zbMATH - Nano Database
19.	База данных SciFinder компании Chemical Abstracts Service	Принадлежность сторонняя. Национальная подписка (Минобрнауки+ ГПНТБ) Сублицензионный договор № CAS/130 от 23.10.2019 г. С «01» января 2019 г. по «31» декабря 2019 г. Ссылка на сайт – https://scifinder.cas.org Количество ключей – доступ для пользователей РХТУ по ip-адресам и персональной регистрации.	SciFinder — поисковый сервис, обеспечивающий многоаспектный поиск как библиографической информации, так и информации по химическим реакциям, структурным соединениям и патентам. Основная тематика обширного поискового массива — химия, а также ряд смежных дисциплин, таких как материаловедение, биохимия и биомедицина, фармакология, химическая технология, физика, геология, металлургия и другие.

20	Издательство Elsevier на платформе ScienceDirect	Принадлежность сторонняя. Национальная подписка (Минобрнауки+ РФФИ) Информационное письмо РФФИ № исх.- 1294 от 09 10 2019 г. С «01» января 2019 г. по «31» декабря 2019 г. Ссылка на сайт – https://www.sciencedirect.com Количество ключей – доступ для пользователей РХТУ по ip-адресам.	«Freedom Collection» — полнотекстовая коллекция электронных журналов издательства Elsevier по различным отраслям знаний, включающая не менее 2000 наименований электронных журналов. «Freedom Collection eBook collection» — содержит более 5 000 книг по 24 различным предметным областям естественных, технических и медицинских наук. Доступ к архивам 2014-2018гг.
21	ЭБС «Лань»	Принадлежность - сторонняя Реквизиты договора - ООО «Издательство «Лань», договор №29.01-3-2.0-1299/2018 от 06.03.2019 г. **С «06» марта 2019г. по «25» сентября 2019г.** Ссылка на сайт ЭБС – http://e.lanbook.com Сумма договора – 73 247-39 Количество ключей - доступ для всех пользователей РХТУ с любого компьютера.	Коллекция книг по естественно-научным и техническим отраслям наукам.
22	ЭБС «ЮРАЙТ»	Принадлежность - сторонняя Реквизиты договора – ООО «Электронное издательство ЮРАЙТ», Договор № №29.01-3-2.0-1168/2018 от 11.01.2019 г. С «11» января 2019 г. по «»10» января 2020 г. Ссылка на сайт ЭБС - https://biblio-online.ru/ Сумма договора – 220 000-00 руб. Количество ключей - доступ для всех пользователей РХТУ с любого компьютера.	Электронная библиотека включает более 5000 наименований учебников и учебных пособий по всем отраслям знаний для всех уровней профессионального образования от ведущих научных школ с соблюдением требований новых ФГОСов.

13. МАТЕРИАЛЬНО-ТЕХНИЧЕСКОЕ ОБЕСПЕЧЕНИЕ ДИСЦИПЛИНЫ

В соответствии с учебным планом занятия по дисциплине «Технология и оборудование производства полимеров» проводятся в форме лекций,

практических, лабораторных занятий и самостоятельной работы обучающегося.

13.1. Оборудование, необходимое в образовательном процессе:

Лекционная учебная аудитория, оборудованная электронными средствами демонстрации (компьютер со средствами звуковоспроизведения, проектор, экран) и учебной мебелью.

Библиотека, имеющая рабочие места, оснащенные компьютерами с доступом к базам данных и выходом в Интернет.

13.2. Учебно-наглядные пособия:

Презентации к лекциям; наборы образцов термопластов и реактопластов, композиционных материалов на их основе и демонстрационных изделий из них; наглядные материалы по технологии получения и переработки композиционных полимерных полимеров.

13.3. Компьютеры, информационно-телекоммуникационные сети, аппаратно-программные и аудиовизуальные средства:

Персональные компьютеры, укомплектованные проигрывателями CD и DVD, принтерами и программными средствами; проектор; экран;; WEB-камеры; копировальные аппараты; локальная сеть с выходом в Интернет.

13.4. Печатные и электронные образовательные и информационные ресурсы:

Информационно-методические материалы: учебные пособия по дисциплине; методические рекомендации к лабораторным занятиям занятиям; раздаточный материал к лекционным курсам.

Электронные образовательные ресурсы: кафедральные библиотеки электронных изданий; электронные презентации к разделамлекций; учебно-методические разработки кафедры в электронном виде, сборники технологических схем получения полимеров, справочные материалы в печатном и электронном виде по свойствам и технологиям получения полимерных материалов и изделий.

13.5. Перечень лицензионного программного обеспечения:

№ п/п	Наименование программного продукта	Реквизиты договора поставки	Количество лицензий	Срок окончания действия лицензии
1	Операционная система Microsoft Windows 10 Education (Russian)	Подписка Microsoft Azure Dev Tools for Teaching, соглашение ICM-167819 от 24.12.2018 г., действительно до 28.01.2021 г., счет IM83988 от 22.01.2020 г.	50	28.01.2021 г.

2	Графический редактор Microsoft Visio Professional 2019 (Russian)	Подписка Microsoft Azure Dev Tools for Teaching, соглашение ICM-167819 от 24.12.2018 г., действительно до 28.01.2021 г., счет IM83988 от 22.01.2020 г.	50	28.01.2021 г.
3	Пакет офисных программ (текстовый редактор, табличный процессор, редактор презентаций) Libre Office	Не предусмотрен (бесплатное программное обеспечение, свободно распространяемое в соответствии с условиями лицензии Mozilla Public License, version 2.0)	не ограничено в соответствии с условиями лицензии Mozilla Public License, version 2.0	бессрочная в соответствии с условиями лицензии Mozilla Public License, version 2.0
5	Kaspersky Endpoint Security 10 для Windows	Контракт от 24.12.2018 № 126-152ЭА/2018	50	22.12.2020

14. ТРЕБОВАНИЯ К ОЦЕНКЕ КАЧЕСТВА ОСВОЕНИЯ ПРОГРАММЫ

Наименование модулей	Основные показатели оценки	Формы и методы контроля и оценки
Раздел 1. Наполнители и связующие, используемые для получения композиционных материалов: получение, свойства	Знает: отличительные признаки композиционных материалов; перспективы использования и применения композиционных материалов. виды композиционных материалов и их классификацию Владеет методами выбора наполнителя и связующего для создания композиционных материалов с заданными свойствами.	Контрольная работа, доклад
Раздел 2. Физико-химические основы создания композиционных материалов	Знает закономерности химических и физических процессов при производстве композиционных материалов. Умеет применять знания химических и физических процессов при производстве композиционных материалов. Владеет методами регулирования свойств композиционных материалов	Контрольная работа, доклад

Раздел 3. Технология получения композиционных материалов	Знает технологические основы организации современных процессов производства композиционных материалов Умеет регулировать процессы производства композиционных материалов с целью повышения свойств композитов. Владеет методами определения оптимальных условий производства композиционных материалов	Контрольная работа, доклад

15. ОСОБЕННОСТИ ОРГАНИЗАЦИИ ОБРАЗОВАТЕЛЬНОГО ПРОЦЕССА ДЛЯ ИНВАЛИДОВ И ЛИЦ С ОГРАНИЧЕННЫМИ ВОЗМОЖНОСТЯМИ ЗДОРОВЬЯ

Обучение инвалидов и лиц с ограниченными возможностями здоровья осуществляется в соответствии с:

− Порядком организации и осуществления образовательной деятельности по образовательным программам – программам бакалавриата, программам специалитета, программам магистратуры (Приказ Минобрнауки РФ от 05.04.2017 № 301);

− Положением о Порядке организации и осуществления образовательной деятельности по образовательным программам – программам бакалавриата, программам специалитета, программам магистратуры в Российском химико-технологическом университете имени Д.И. Менделеева (утв. решением Ученого совета университета от 28.06.2017, протокол № 9);

− Методическими рекомендациями по организации образовательного процесса для обучения инвалидов и лиц с ограниченными возможностями здоровья в образовательных организациях высшего образования, в том числе оснащенности образовательного процесса (утверждены заместителем Министра образования и науки РФ А.А. Климовым от 08.04.2014 № АК-44/05вн).

Дополнения и изменения к рабочей программе дисциплины «Технология производства и переработки композиционных материалов»
основной образовательной программы
направление подготовки: 18.03.01 «Химическая технология»
профиль: «Технология и переработка полимеров»
квалификация: бакалавр

Форма обучения: очная

Номер изменения/ дополнения	Содержание дополнения/изменения	Основание внесения изменения/дополнения
1.	Изменение в части обновления лицензионного программного обеспечения	протокол заседания Ученого совета № 1 от «30» августа 2019г.
2.	Изменения в части обновления договоров электронных ресурсов	протокол заседания Ученого совета № 2 от «30» сентября 2019г.
3.	Изменения: в п. 9.3 «Средства обеспечения освоения дисциплины»; в п.10 «Методические указания для обучающихся»; в. п.11 «Методические указания для преподавателей»	Приказ ректора РХТУ им. Д.И. Менделеева от 16.03.2020 № 163-А «О предупреждении распространения новой коронавирусной инфекции» с формулировкой «Изменения в части использования ЭО и ДОТ при реализации основных профессиональных образовательных программ»

Министерство науки и высшего образования Российской Федерации
Федеральное государственное бюджетное образовательное учреждение
высшего образования
«Российский химико-технологический университет
имени Д.И. Менделеева»

«УТВЕРЖДАЮ»
Ректор РХТУ им. Д.И. Менделеева
_____ А.Г. Мажуга
«31» июня 2019 г.

РАБОЧАЯ ПРОГРАММА

дисциплины
«Технология лакокрасочных покрытий»

(Б1.В.ДВ.07.03)

Направление подготовки: 18.03.01 «Химическая технология»
Профиль: «Технология и переработка полимеров»
Квалификация: бакалавр

Программа одобрена
Методической комиссией
РХТУ им. Д.И. Менделеева
«31» мая 2019 г.

Председатель _____ Н.А. Макаров

Москва, 2019 г.

Программа составлена профессором кафедры химической технологии полимерных композиционных лакокрасочных материалов и покрытий РХТУ имени Д.И. Менделеева д.т.н., Квасниковым М.Ю.

Программа рассмотрена и одобрена на заседании кафедры химической технологии полимерных композиционных лакокрасочных материалов и функциональных покрытий «____» _____ 2019 г., протокол №_____

1. ЦЕЛИ И ЗАДАЧИ ДИСЦИПЛИНЫ

Программа составлена в соответствии с требованиями Федерального государственного образовательного стандарта высшего образования (ФГОС ВО), направление подготовки 18.03.01 – «Химическая технология», профиль - подготовки «Технология и переработка полимеров», рекомендациями методической секции Ученого совета и накопленным опытом преподавания предмета полимерных композиционных лакокрасочных материалов и покрытий РХТУ им. Д.И.Менделеева.

Программа рассчитана на изучение курса в течение одного семестра.

Цели дисциплины – ознакомление студентов с теоретическими и технологическими знаниями процессов подготовки поверхности, окрашивания изделий лакокрасочными материалами (ЛКМ) и формирования лакокрасочных покрытий (ЛКП), необходимых для решения профессиональных задач, связанных с технологией получения полимерных покрытий на различных подложках.

Дисциплина «**Технология лакокрасочных покрытий**» относится к дисциплинам по выбору вариативной части (индекс **Б1.В.ДВ.07.03)** и опирается на знания следующих дисциплин:

- "Технология и оборудование процессов переработки полимеров;
- "Химия и физика полимеров"
- "Технология и оборудование производства полимеров"

Целью изучения дисциплины является овладение студентами следующих знаний, умений и навыков:

- формирование у студентов знаний о процессах формирования лакокрасочных покрытий (ЛКП), свойствах и применении лакокрасочных материалов (ЛКМ) для получения покрытий различного типа и вида;
- использование полученных знаний для разработки промышленных технологий подготовки поверхности и окраски;
- получение практических навыков применения ЛКП и прогнозирования их свойств;
- умение применять на практике полученные теоретические знания при работке в области химической технологии полимерных ЛКП.

Цели и задачи дисциплины достигаются с помощью:

– ознакомление бакалавров с основными нормативными документами (ГОСТ, ИСО, РД), касающимися подготовки поверхности и промышленной окраски;

– ознакомление с основными свойствами различных подложек, подлежащих окраске;

– ознакомление с технологиями термоотверждения ЛКП и безнагревательными методами формирования покрытий;

– ознакомление с современными типовыми технологиями подготовки поверхности и окраски конкретных изделий.

– формирования навыков и умений составления технологических схем подготовки поверхности и окраски различных изделий.

2. ТРЕБОВАНИЯ К РЕЗУЛЬТАТАМ ОСВОЕНИЯ ДИСЦИПЛИНЫ

Изучение дисциплины «**Технология лакокрасочных покрытий**» направлено на приобретение студентами следующих компетенций.

- способностью принимать конкретные технические решения при разработке технологических процессов, выбирать технические средства и технологии с учетом экологических последствий их применения (ПК-4);

- готовностью использовать знание свойств химических элементов, соединений и материалов на их основе для решения задач профессиональной деятельности (ПК-18);

- готовностью изучать научно-техническую информацию, отечественный и зарубежный опыт по тематике исследования (ПК-20).

В результате освоения дисциплины студент должен:

Знать:

- основные нормативные документы (ГОСТ, ИСО, РД), касающиеся подготовки поверхности и промышленной окраски;

- основные свойства поверхности подложек: черных и цветных металлов, конструкционных пластмасс, древесины и материалов на ее основе, субстратов минеральной природы, стекла и керамики;

- технологические способы подготовки поверхности перед окраской;

- технологические схемы подготовки поверхности и окраски черных и цветных металлов и их особенности;

- технологические схемы подготовки поверхности и окраски пластмасс, древесины и материалов на ее основе перед окраской, субстратов минеральной природы, стекла и керамики;

- применяемые в промышленности технологии окраски легковых и грузовых автомобилей, железнодорожных вагонов, судов, самолетов и других распространенных изделий.

Уметь:

- разработать оптимальную технологию подготовки поверхности и окраски различных изделий, исходя из типа материла изделия, состояние исходной поверхности, условий эксплуатации окрашенных изделий, производительности, габаритов изделия и производственных площадей;

- выбрать и предложить типа применяемого ЛКМ, систему ЛКП и способ нанесения их нанесения.

Владеть:

- навыками составления технологических схем подготовки поверхности и окраски;

- методами контроля свойств лакокрасочных покрытий.

3. ОБЪЕМ УЧЕБНОЙ ДИСЦИПЛИНЫ

4. Объем учебной дисциплины

Виды учебной работы	Объем	
	В зачетных единицах	В академ. часах
Общая трудоемкость дисциплины по учебному плану	**2,0**	**72**
Контактная работа (КР):	**0,88**	**32**
Лекции (Лек)	0,44	16
Лабораторные работы (Лаб)	-	-
Практические занятия (ПЗ)	0,44	16
Самостоятельная работа (СР):	**0,62**	**22**
Вид контроля: экзамен	**0,5**	**18**

Виды учебной работы	Объем	
	В зачетных единицах	В астр. часах
Общая трудоемкость дисциплины по учебному плану	**2,0**	**54**
Контактная работа (КР):	**0,88**	**24**
Лекции (Лек)	0,44	12
Лабораторные работы (Лаб)	-	-

Практические занятия (ПЗ)	0,44	12
Самостоятельная работа (СР):	**0,62**	**16,5**
Вид контроля: экзамен	**0,5**	**13,5**

4. СОДЕРЖАНИЕ ДИСЦИПЛИНЫ

4.1. Разделы дисциплины и виды занятий

№ п/п	Раздел дисциплины	Часов			
		Всего	Лекции	Практические занятия	Самостоятельная работа
1	*2*	*3*	*4*	*5*	*6*
1.	***Модуль 1 Механические способы подготовки поверхности перед нанесением ЛКМ***	**8**	**2**	**2**	**4**
1.1	Стандарты очистки поверхности для металлической подложки	4	1	2	2
1.2	Способы и оборудование очистки поверхности	4	1	-	2
2.	***Модуль 2 Химические способы подготовки поверхности перед нанесением ЛКМ***	**18**	**6**	**6**	**6**
2.1	Технология и оборудования для обезжиривания поверхности	6	2	2	2
2.2	Технология и оборудования для травления поверхности	3	1	1	1
2.3	Технология и оборудования для получения конверсионных слоев на поверхности	6	2	2	2
2.4	Технологии очистки сточных вод после подготовки поверхности	3	1	1	1
3.	***Модуль 3 Термоотверждение и безнагревательные методы формирования ЛКП***	**10**	**3**	**3**	**4**
3.1	Технология и оборудование для термоотверждения ЛКП	6	2	2	2
3.2	Технология и оборудовании для безнагревательных способах формирования ЛКП	4	1	1	2
4.	***Модуль 4 Формирование лакокрасочных покрытий на неметаллических подложках***	**10**	**3**	**3**	**4**
4.1	Технология получения ЛКП на пластмассах	4	1	1	2
4.2	Технология получения ЛКП на поверхности из древесных материалов	3	1	1	1
4.3	Технология получения ЛКП на неорганических подложках	3	1	1	1
5.	***Модуль 5 Современные технологии получения покрытий на различных изделиях***	**8**	**2**	**2**	**4**
5.1	Современные технологии и оборудование окраски автомобилей, вагонов, судов, самолетов и разметки автомобильных дорог	8	2	2	4
	Подготовка к экзаменам				**18**
	Всего часов:	**72**	**16**	**16**	**40**

4.2. Содержание разделов дисциплины

Модуль 1. ***Механические способы подготовки поверхности перед нанесением ЛКМ***

Раздел 1.1. Стандарты очистки поверхности для металлической подложки

Международные стандарты и стандарты России по очистке и подготовке поверхности: ISO 8501, ISO 8502, ISO 8503, ISO 8504, ISO 12944-4, ГОСТ 9.402-2004, ГОСТ Р ИСО 8501-2014, РД 39-00147275-053-99, ИТС-35-2017 . Классификация по степеням окисления и загрязнениям и стандартам степеней подготовки поверхности. Основные свойства металлических подложек: сталь, чугун, цинк, алюминий, олово, медь. Типовые виды загрязнений, свойства подложек, подлежащих окраске.

Раздел 1.2 Способы и оборудование очистки поверхности.

Способы очистки поверхности. Ручная механическая очистка. Галтовка. Сухая абразивная струйная очистка сжатым воздухом. Абразивные материалы, используемые для очистки в дробеструйных аппаратах по ГОСТ 11964-81 (ISO 11124-3) и ГОСТ 28818-90. Оборудование для абразивной струйной очистки. Центробежная абразивная струйная очистка. Метод очистки с вакуумом или с вакуумной всасывающей головкой. Метод очистки с впрыскиванием влаги. Гидроабразивная струйная очистка. Криогенный бластинг. Термоабразивная обработка. Струйная очистка жидкостью под давлением Газопламенная очистка. Принципы выбора оборудования для абразивной струйной очистки.

Модуль 2. ***Химические способы подготовки поверхности перед нанесением ЛКМ***

Раздел 2.1 Технология и оборудования для обезжиривания поверхности

Химическая подготовка поверхности: обезжиривание растворителями, водными растворами, эмульсионное обезжиривание, ультразвуковое обезжиривание, электрохимическое обезжиривание. ГОСТ 9.402-2004.

Раздел 2.2 Технология и оборудования для травления поверхности

Химическая подготовка поверхности: травление и травление с одновременным обезжириванием, пассивация

Раздел 2.3 Технология и оборудования для получения конверсионных слоев на поверхности.

Нанесение конверсионных покрытий: фосфатирование (кристаллическое и аморфное), оксидирование (анодирование), хроматирование, обработка наносиликатами. Методы, используемые для оценки обезжиривающих и фосфатирующих составов и фосфатных слоев. Технология подготовки оцинкованной поверхности, алюминия и его сплавов. Технология подготовки поверхности алюминия и его сплавов. Удаление старых покрытий. Стандартные технологические схемы подготовки поверхности в соответствии с ГОСТ 9.402, ГОСТ Р ИСО 8501-2014, РД 39-00147275-053-99. Оборудование для химической подготовки поверхности: оборудование подготовки поверхности струйным методом, типы применяемых конвейеров, ванны подготовки.

Раздел 2.4 Технологии очистки сточных вод после подготовки поверхности

Вспомогательное оборудование: дозирование, получение деминерализованной воды, фильтрации шлама, очистка сточных вод.

Модуль 3. ***Термоотверждение и безнагревательные методы формирования ЛКП***

Раздел 3.1 Технология и оборудование для термоотверждения ЛКП

Способы отверждения ЛКП: конвективный способ, терморадиационный способ, индукционный способ. Конструкционные разновидности сушильных камер.

Раздел 3.2 Технология и оборудовании для безнагревательных способах формирования ЛКП

Способы формирования ЛКП: отверждение покрытий под действием УФ излучения, радиационное отверждение покрытий. Конструкционные разновидности сушильных камер.

Модуль 4. ***Формирование лакокрасочных покрытий на неметаллических подложках***

Раздел 4.1 Технология получения ЛКП на пластмассах.

Окрашивание пластмасс и резины. Специальные методы подготовки поверхности пластиков перед окраской: травление, газопламенная обработка, обработка коронным разрядом, плазменная обработка, фторирование. Рекомендации по использованию ЛКМ для окраски различных пластмассовых поверхностей. Методы нанесения ЛКМ на пластики и резину. Типовой технологический процесс окраски пластиковых деталей. Окрашивание и лакирование кожи.

Раздел 4.2 Технология получения ЛКП на поверхности из древесных материалов

Анизотропия древесины. Выбор способов подготовки древесины и материалов на ее основе различного назначения с соответствии со стандартами DIN 18 355, ГОСТ 20022.2-80 "Защита древесины. Классификация ". ГОСТ 2.0022.6-93 "Защита древесины. Способы пропитки" ГОСТ 20022.1-93 "Термины при защите древесины", ГОСТ 24404-80 "Покрытия лакокрасочные на изделиях из древесины Классификация и обозначение". Окрашивание и пропитка древесины, получение лаковых и непрозрачных покрытий.

Раздел 4.3 Технология получения ЛКП на неорганических подложках .

Виды неорганических подложек. Технология подготовки поверхности. Фторсиликатная обработка. Технология окраски бетона. Окраска кирпичной кладки. Окраска оштукатуренных поверхностей. Рекомендуемые типы ЛКМ для окраски неорганических (минеральных) подложек. Технология изготовления декоративных и имитационных покрытий. Окраска стекла.

Модуль 5. ***Современные технологии получения покрытий на различных изделиях***

Раздел 5.1 Современные технологии и оборудование окраски автомобилей, вагонов, судов, самолетов и разметки автомобильных дорог

Стандартный процесс окраски кузова автомобиля на конвейере. Современные тенденции в окраске автомобилей. Ремонтная окраска кузова автомобиля.

Окраска железнодорожных вагонов в соответствии с ГОСТ 7409-2009 «Требования к ЛКП для грузовых вагонов», ГОСТ 12549-2003 «Вагоны пассажирские магистральных железных дорог колеи 1520 мм. Окраска. Технические условия», ГОСТ Р 54893-2012 "Вагоны пассажирские локомотивной тяги и моторвагонный подвижной состав. Требования к лакокрасочным покрытиям и противокоррозионной защите" . Окраска судов PSPC (Performance Standard for Protective Coating) в соответствии с требованиям IMO (международная морская организация). Защита надводного борта и подводной части корпуса судна. Защиты корпусов судов арктического плаванья. Защита главной палубы и палуб надстройки. ЛКМ для авиации. Классификация покрытий для дорожной разметки согласно требованиям ГОСТ Р 52289-2004 "Технические средства организации дорожного движения. Правила применения дорожных знаков, разметки, светофоров, дорожных ограждений и направляющих устройств" Технология нанесения дорожной разметки.

5. СООТВЕТСТВИЕ СОДЕРЖАНИЯ ТРЕБОВАНИЯМ К РЕЗУЛЬТАТАМ ОСВОЕНИЯ ДИСЦИПЛИНЫ

Компетенции	Модули				
	1	2	3	4	5
Знать:					
- основные нормативные документы (ГОСТ, ИСО, РД), касающиеся подготовки поверхности и промышленной окраски;	+	+	+	+	+
- основные свойства поверхности подложек: черных и цветных металлов, конструкционных пластмасс, древесины и материалов на ее основе, субстратов минеральной природы, стекла и керамики;	+	+	+	+	+

- технологические способы подготовки поверхности перед окраской;	+	+	+	+	+
- технологические схемы подготовки поверхности и окраски черных и цветных металлов и их особенности	+	+	+	+	+
- технологические схемы подготовки поверхности и окраски пластмасс, древесины и материалов на ее основе перед окраской, субстратов минеральной природы, стекла и керамики;	+	+	+	+	+
- применяемые в промышленности технологии окраски легковых и грузовых автомобилей, железнодорожных вагонов, судов, самолетов и других распространенных изделий	+	+	+	+	+
Уметь:					
- разработать оптимальную технологию подготовки поверхности и окраски различных изделий, исходя из типа материла изделия, состояние исходной поверхности, условий эксплуатации окрашенных изделий, производительности, габаритов изделия и производственных площадей;		+	+	+	+
- выбрать и предложить типа применяемого ЛКМ, систему ЛКП и способ нанесения их нанесения.	+	+	+	+	+
Владеть:					
- навыками составления технологических схем подготовки поверхности и окраски		+	+	+	+
методами контроля свойств лакокрасочных покрытий.	+	+	+	+	+
Профессиональные компетенции					
способностью принимать конкретные технические решения при разработке технологических процессов, выбирать технические средства и технологии с учетом экологических последствий их применения (ПК-4)	+	+	+	+	+
готовностью использовать знание свойств химических элементов, соединений и материалов на их основе для решения задач профессиональной деятельности (ПК-18)	+	+	+	+	+
готовностью изучать научно-техническую информацию, отечественный и зарубежный опыт в области технологии лакокрасочных покрытий (ПК-20)	+	+	+	+	+

6. ПРАКТИЧЕСКИЕ ЗАНЯТИЯ

Подготовка и закрепления лекционного материала

№ раздела дисциплины	Темы практических (семинарских) занятий
1.1	Отработка навыков пользования стандартом по очистке поверхности - ГОСТ Р ИСО 8501-2014
2.1	Отработка навыков пользования стандартом по подготовке поверхности - ГОСТ 9.402-2004

2.2	Химические реакции, протекающие при травлении.
2.3	Изучение методик, используемых для оценки обезжиривающих и фосфатирующих составов и фосфатных слоев
2.4	Изучение типовой технологии очистки сточных вод реагентным способом. Химические реакции, протекающие при очистке.
3.1	Изучение конструкционные разновидности сушильных камер конвективного типа
3.2	Изучение конструкционные разновидности сушильных камер на основе УФ-излучения
4.1	Разработка типового технологического процесса окраски пластикового бампера автомобиля
4.2	Изучение методов пропитки деревянных изделий
4.3	Изучение технологии 3D декорирования
5.1	Разработка типовых технологических схем подготовки поверхности и окраски конкретных изделий.

7. САМОСТОЯТЕЛЬНАЯ РАБОТА

Рабочей программой дисциплины «Технология лакокрасочных покрытий» предусмотрена самостоятельная работа студента бакалавриата в объеме 22 ч плюс 18 ч (подготовка к экзамену). Самостоятельная работа проводится с целью углубления знаний по дисциплине и предусматривает: ознакомление и проработку рекомендованной литературы, работу с электронно-библиотечными системами, включая переводы публикаций из научных журналов, цитируемых в базах Scopus, Web of Science, Chemical Abstracts, РИНЦ;

- посещение отраслевых выставок и семинаров;
- участие в семинарах РХТУ им. И. Менделеева по тематике курса;
- подготовку к выполнению контрольных работ по материалу лекционного курса;
- подготовку к сдаче экзамена

Планирование времени на самостоятельную работу, необходимого на изучение дисциплины, студентам лучше всего осуществлять на весь период изучения, предусматривая при этом регулярное повторение пройденного материала. Материал, законспектированный на лекциях, необходимо регулярно дополнять сведениями из литературных источников, представленных в учебной программе. При работе с указанными источниками рекомендуется составлять краткий конспект материала, с обязательным фиксированием библиографических данных источника.

8. ОЦЕНОЧНЫЕ СРЕДСТВА ДЛЯ КОНТРОЛЯ ОСВОЕНИЯ ДИСЦИПЛИНЫ

8.1. Примеры контрольных вопросов для текущего контроля освоения дисциплины

Модуль	Контрольные вопросы
Модуль 1. ***Механические способы подготовки поверхности перед нанесением ЛКМ***	1. Классификация исходных и очищенных поверхностей по ИСО 8501-8504, классификация степеней загрязнения по стандарту ГОСТ 9.402 2. Виды металлических подложек, свойства их поверхности 3. Степени очистки поверхности по ИСО 8501-1 ГОСТ Р ИСО 8501-1– 2014
Модуль 2. ***Химические способы подготовки поверхности перед***	4. Очистка механизированным инструментом (виды, технология), галтовка- принципиальное описание, оборудование 5. Сухая абразивоструйная очистка, принципы, виды абразивных материалов, их особенности 6. Виды абразивоструйная очистка, принципиальное описание,

нанесением ЛКМ	особенности 7. Виды оборудования для очистки поверхностей абразивоструйым методом 8. Струйная очистка жидкостью под давлением, принципы, оборудование 9. Криогенный бластинг, принципы, оборудование 10. Основные виды химической подготовки поверхности. Принципы выбора технологии химической подготовки поверхности 11. Обезжиривание органическими растворителями, принципы, оборудование, применяемые растворители их особенности 12. Обезжиривание водными составами принципы, оборудование, применяемые составы и их особенности 13. Эмульсионное обезжиривание принципы, оборудование, применяемые составы и их особенности 14. Ультразвуковое обезжиривание, принципы, оборудование, применяемые составы и их особенности 15. Электрохимическое обезжиривание, принципы, оборудование, применяемые составы и их особенности 16. Травление черных металлов, преобразователи ржавчины 17. Виды конверсионных покрытий, сравнение и особенности 18. Виды кристаллического фосфатирования, химизм, особенности, технология 19. Аморфное фосфатирование, химизм, особенности, технология 20. Одновременное фосфатирование и обезжиривание, химизм, особенности, технология 21. Методы, используемые для оценки обезжиривающих и фосфатирующих составов и фосфатных слоев 22. Пассивирование 23. Технология подготовки оцинкованной поверхности 24. Технология подготовки поверхности алюминия и его сплавов 25. Стандартные технологические схемы для подготовки поверхности стали 26. Современная технология получения конверсионных покрытий с помощью наносиланов и комплексов циркония 27. Стандартные технологические схемы для подготовки поверхности алюминия и его сплавов 28. Современные технологии подготовки поверхности алюминия и его сплавов 29. Оборудование подготовки поверхности методом погружения, Основные и вспомогательные системы. Принципы обработки. 30. Оборудование подготовки поверхности струйным методом Основные и вспомогательные системы. Принципы обработки. 31. Вспомогательное Оборудование для подготовки поверхности химическим способом.
Модуль 3. ***Термоотверждение и безнагревательные методы формирования ЛКП*** Модуль 4.	1. Особенности поверхности пластмасс, как субстратов для окраски. Основные способы подготовки поверхности пластмасс перед окраской. 2. Пример типовой технология окраски пластмасс, включая подготовку, окраску и сушку. 3. Основные виды ЛКМ для окраски различных пластмассовых поверхностей. 4. Технология окраски кожи.

Формирование лакокрасочных покрытий на неметаллических подложках	5. Особенности древесины как подложки. Основные материалы на основе древесины. 6. Подготовка древесины и материалов на ее основе перед окраской 7. Способы пропитки древесины 8. Получение прозрачных покрытий на древесине 9. Получение непрозрачных покрытий на древесине 10. Виды неорганических (минеральных) подложек и их основные свойства. 11. Подготовка поверхности субстратов минеральной природы перед окраской. 12. Технология окраски субстратов минеральной природы 13. Основные типы ЛКМ для окраски неорганических (минеральных) подложек 14. Технология окраски стекла. 15. Общие сведения о методах формирования ЛКП. Перечислить различные классы ЛКМ и способы формирования из них ЛКП. 16. Основные нормативные документы по определению степени отверждения ЛКП. Оборудование по определению температурных градиентов в камерах термоотверждения ЛКП. 17. Конвективный способ термоотверждения покрытий. Основы способа. График зависимости продолжительности отверждения покрытий от температуры. Номограммы отверждения. Преимущества и недостатки способа. 18. Терморадиационный способ. Основы способа. График сравнительной эффективности светлого и темного излучений при формировании покрытий из порошковых материалов. Преимущества и недостатки способа. Схема и конструктивные особенности терморадиационной печи. 19. Индукционный способ отверждения покрытий. Основы способа. Преимущества и недостатки способа. Схема и конструктивные особенности индукционной печи. 20. Отверждение покрытий под действием УФ излучения. Основы способа. Преимущества и недостатки способа. Схема и конструктивные особенности УФ-печи. 21. Радиационное отверждение покрытий. Основы способа. Преимущества и недостатки способа. Технологическая линия для получения покрытий на щитовых деталях мебели. 22. Сравнение различных методов отверждения – типовые технологические параметры, применяемые ЛКМ, типовой объект для формирования ЛКП, особенности процесса 23. Схема движения газов в сушильных камерах конвективного типа. Конструктивные особенности печей. 24. Конструкционные разновидности сушильных камер.
Модуль 5. ***Современные технологии получения покрытий на различных изделиях***	1. Представить техническое предложение на технологию подготовки поверхности и окраски дисков колес автомобиля. 2. Представить техническое предложение на технологию подготовки поверхности и окраски панелей потолка электрички 3. Представить техническое предложение на технологию подготовки поверхности и окраски самолетов 4. Представить техническое предложение на технологию подготовки поверхности и окраски стационарных емкостей для хранения воды, нефтепродуктов и нефти

	5. Представить техническое предложение на технологию подготовки поверхности и окраски кузова грузового автомобиля 6. Представить техническое предложение на технологию подготовки поверхности и окраски Эйфелевой башни г.Париж 7. Представить техническое предложение на технологию подготовки поверхности и окраски флаконов для духов 8. Представить техническое предложение на технологию подготовки поверхности и окраски пластикового бампера а/м Toyota Land Cruiser 9. Представить техническое предложение на технологию подготовки поверхности и окраски корпуса огнетушителя 10. Представить техническое предложение на технологию подготовки поверхности и окраски пружин стиральной машины Samsung 11. Представить техническое предложение на технологию подготовки поверхности и окраски деревянного дома 12. Представить техническое предложение на технологию подготовки поверхности и окраски крылатой ракета типа Х-31 13. Представить техническое предложение на технологию подготовки поверхности и окраски центробежных насосов 14. Представить техническое предложение на технологию подготовки поверхности и окраски ракеты «Союз ТМ» 15. Представить техническое предложение на технологию подготовки поверхности и окраски рамы для гоночного велосипеда 16. Представить техническое предложение на технологию подготовки поверхности и окраски вагон метрополитена в сборе 17. Представить техническое предложение на технологию подготовки поверхности и окраски сборных модулей складского стеллажа: стойки, полки 18. Представить техническое предложение на технологию подготовки поверхности и окраски листов ДВП, используемых при сборки мебели 19. Представить техническое предложение на технологию подготовки поверхности и окраски пластикового корпуса сотового телефона 20. Представить техническое предложение на технологию подготовки поверхности и окраски корпусной мебели для школьного класса 21. Представить техническое предложение на технологию подготовки поверхности и окраски стальной строительной конструкции (магазин типа «Ашан») 22. Представить техническое предложение на технологию подготовки поверхности и окраски внешнего стального кожуха бытовых радиаторов 23. Представить техническое предложение на технологию подготовки поверхности и окраски короба стального для размещения приборов дозиметрического контроля на автомобильных трассах, аэропортах, ж\д вокзалов 24. Представить техническое предложение на технологию подготовки поверхности и окраски труб для газопроводов 25. Представить техническое предложение на технологию подготовки поверхности и окраски рабочих колес нефтяных насосов

Примеры вопросов к контрольным работам

Контрольная работа № 1

«Подготовка поверхности перед нанесением ЛКМ»

1. Степени очистки поверхности по ИСО 8501-1 ГОСТ Р ИСО 8501-1– 2014
2. Виды кристаллического фосфатирования, химизм, особенности, технология.

Оценочный материал по контрольной работе №1

Вопрос	1	2	**Σ**
Баллы	10	10	20

Контрольная работа № 2

«Формирование лакокрасочных покрытий на неметаллических подложках и способы отверждения»

1. Особенности поверхности пластмасс, как субстратов для окраски. Основные способы подготовки поверхности пластмасс перед окраской.
2. Индукционный способ отверждения покрытий. Основы способа. Преимущества и недостатки способа. Схема и конструктивные особенности индукционной печи.

Оценочный материал по контрольной работе №2

Вопрос	1	2	**Σ**
Баллы	10	10	20

Контрольная работа № 3

«Современные технологии получения покрытий на различных изделиях»

1. Представить техническое предложение на технологию подготовки поверхности и окраски флаконов для духов
2. Представить техническое предложение на технологию подготовки поверхности и окраски внешнего стального кожуха бытовых радиаторов.

Оценочный материал по контрольной работе №3

Вопрос	1	2	**Σ**
Баллы	10	10	20

8.3. Вопросы для итогового контроля освоения дисциплины

1. Основные факторы, влияющие на адгезию.
2. Классификация исходных и очищенных поверхностей по ИСО 8501-8504, классификация степеней загрязнения по стандарту ГОСТ 9.402
3. Виды металлических подложек, свойства их поверхности
4. Степени очистки поверхности по ИСО 8501-1 ГОСТ Р ИСО 8501-1– 2014
5. Очистка механизированным инструментом (виды, технология), галтовка-принципиальное описание, оборудование
6. Сухая абразивоструйная очистка, принципы, виды абразивных материалов, их особенности
7. Виды абразивоструйная очистка, принципиальное описание, особенности
8. Виды оборудования для очистки поверхностей абразивоструйым методом
9. Струйная очистка жидкостью под давлением, принципы, оборудование
10. Криогенный бластинг, принципы, оборудование
11. Основные виды химической подготовки поверхности. Принципы выбора технологии химической подготовки поверхности

12. Обезжиривание органическими растворителями, принципы, оборудование, применяемые растворители их особенности
13. Обезжиривание водными составами принципы, оборудование, применяемые составы и их особенности
14. Эмульсионное обезжиривание принципы, оборудование, применяемые составы и их особенности
15. Ультразвуковое обезжиривание, принципы, оборудование, применяемые составы и их особенности
16. Электрохимическое обезжиривание, принципы, оборудование, применяемые составы и их особенности
17. Травление черных металлов, преобразователи ржавчины
18. Виды конверсионных покрытий, сравнение и особенности
19. Виды кристаллического фосфатирования, химизм, особенности, технология
20. Аморфное фосфатирование, химизм, особенности, технология
21. Одновременное фосфатирование и обезжиривание, химизм, особенности, технология
22. Методы, используемые для оценки обезжиривающих и фосфатирующих составов и фосфатных слоев
23. Пассивирование
24. Технология подготовки оцинкованной поверхности
25. Технология подготовки поверхности алюминия и его сплавов
26. Стандартные технологические схемы для подготовки поверхности стали
27. Современная технология получения конверсионных покрытий с помощью наносиланов и комплексов циркония
28. Стандартные технологические схемы для подготовки поверхности алюминия и его сплавов
29. Современные технологии подготовки поверхности алюминия и его сплавов
30. Подготовка поверхности пластмасс перед окраской.
31. Технология окраски пластмасс.
32. Основные виды ЛКМ для окраски различных пластмассовых поверхностей.
33. Технология окраски кожи.
34. Особенности древесины как подложки. Основные материалы на основе древесины.
35. Подготовка древесины и материалов на ее основе перед окраской
36. Способы пропитки древесины
37. Получение прозрачных покрытий на древесине
38. Получение непрозрачных покрытий на древесине
39. Подготовка поверхности субстратов минеральной природы перед окраской.
40. Виды неорганических (минеральных) подложек и их основные свойства.
41. Технология окраски субстратов минеральной природы
42. Основные типы ЛКМ для окраски неорганических (минеральных) подложек
43. Современные тенденции в окраске автомобилей
44. Технология окраски автомобилей на конвейере.
45. Основные ЛКМ применяемые для окраски стекла. Применяемое оборудование
46. Технология окраска стекла.
47. Технология окраска судов
48. Виды декоративных и имитационных покрытий и технология изготовления.
49. Технология окраска железнодорожных вагонов
50. Оборудование подготовки поверхности струйным методом Основные и вспомогательные системы. Принципы обработки.
51. Оборудование подготовки поверхности методом погружения, Основные и вспомогательные системы. Принципы обработки.
52. Представить техническое предложение на технологию подготовки поверхности и окраски дисков колес автомобиля.

53. Представить техническое предложение на технологию подготовки поверхности и окраски панелей потолка электрички
54. Представить техническое предложение на технологию подготовки поверхности и окраски самолетов
55. Представить техническое предложение на технологию подготовки поверхности и окраски стационарных емкостей для хранения воды, нефтепродуктов и нефти
56. Представить техническое предложение на технологию подготовки поверхности и окраски Эйфелевой башни г.Париж
57. Представить техническое предложение на технологию подготовки поверхности и окраски флаконов для духов
58. Представить техническое предложение на технологию подготовки поверхности и окраски пластикового бампера а/м Toyota Land Cruiser
59. Представить техническое предложение на технологию подготовки поверхности и окраски корпуса огнетушителя
60. Представить техническое предложение на технологию подготовки поверхности и окраски пружин стиральной машины Samsung
61. Представить техническое предложение на технологию подготовки поверхности и окраски деревянного дома
62. Представить техническое предложение на технологию подготовки поверхности и окраски крылатой ракета типа Х-31
63. Представить техническое предложение на технологию подготовки поверхности и окраски центробежных насосов
64. Представить техническое предложение на технологию подготовки поверхности и окраски ракеты «Союз ТМ»

8.4. Образцы экзаменационных билетов

«Утверждаю»
зав. кафедрой

МИНИСТЕРСТВО ОБРАЗОВАНИЯ И НАУКИ РОССИИ
Федеральное государственное бюджетное образовательное учреждение высшего образования
РОССИЙСКИЙ ХИМИКО-ТЕХНОЛОГИЧЕСКИЙ УНИВЕРСИТЕТ имени Д. И. МЕНДЕЛЕЕВА
Кафедра химической технологии полимерных композиционных лакокрасочных материалов и покрытий

==========

БИЛЕТ №1

1. Классификация исходных и очищенных поверхностей по ИСО 8501-8504, классификация степеней загрязнения по стандарту ГОСТ 9.402.
2. Подготовка поверхности пластмасс перед окраской.
3. Представить техническое предложение на технологию подготовки поверхности и окраски водительских кабин дорожно-строительной техники.

Оценочный материал к экзаменационному билету

Вопрос	1	2	3	**Σ**
балл	10	15	15	40

«Утверждаю»
зав. кафедрой

МИНИСТЕРСТВО ОБРАЗОВАНИЯ И НАУКИ РОССИИ

Федеральное государственное бюджетное образовательное учреждение высшего образования

РОССИЙСКИЙ ХИМИКО-ТЕХНОЛОГИЧЕСКИЙ УНИВЕРСИТЕТ имени Д. И. МЕНДЕЛЕЕВА

Кафедра химической технологии полимерных композиционных лакокрасочных материалов и покрытий

==========

БИЛЕТ №2

1. Степени очистки поверхности по ИСО 8501-1 ГОСТ Р ИСО 8501-1– 2014.
2. Основные виды ЛКМ для окраски различных пластмассовых поверхностей.
3. Представить техническое предложение на технологию подготовки поверхности и окраски кузова легкового автомобиля.

Оценочный материал к экзаменационному билету

Вопрос	1	2	3	**Σ**
балл	10	15	15	40

9. УЧЕБНО-МЕТОДИЧЕСКОЕ ОБЕСПЕЧЕНИЕ ДИСЦИПЛИНЫ

9.1. Рекомендуемая литература

А) Основная:

1. Яковлев А.Д. Химия и технология лакокрасочных покрытий: учеб. пособие для вузов. СПб.: ХИМИЗДАТ, 2010. 448 с.
2. Квасников М.Ю. Подготовка поверхности перед окраской. Пособие по курсовому и дипломному проектированию: учебное пособие для студентов высших учебных заведений, обучающихся по направлению "Химическая технология" / М. - РХТУ м. Д. И. Менделеева, 2016. - 103 с.
3. Квасников М.Ю. Оборудование для термоотверждения лакокрасочных покрытий. Учебное пособие для студентов высших учебных заведений, обучающихся по направлению "Химическая технология" / М. - РХТУ м. Д. И. Менделеева, 2018 - 132 с.

Б) Дополнительная:

1. Елисоветский А.М., Ратников В.Н., Дорошенко В.Г. Справочник. Лакокрасочные покрытия. Технология и оборудование. М.: Химия, 1992. 416 с.
2. Дринберг А.С., Калинская Т.В., Уденко И.А. Технология судовых покрытий. М. 2016. 669с.
3. Брок Т., Гротеклаус М., Мишке П. Европейское руководство по лакокрасочным материалам и покрытиям. – М.: Пэйнт-Медиа, - 2004 – 547 с.

9.2. Средства обеспечения освоения дисциплины

Для освоения дисциплины используются следующие нормативные и нормативно-методические документы (обновить даты обращения):

− Федеральный закон Российской Федерации от 29.12.2012 № 273-ФЗ «Об образовании в Российской Федерации» [Электронный ресурс] – Режим доступа: http://минобрнауки.рф/документы/2974 (дата обращения: 10.05.2018).

− Федеральные государственные образовательные стандарты высшего образования // Координационный совет учебно-методических объединений и научно-методических советов высшей школы. Портал Федеральных образовательных стандартов высшего образования [Электронный ресурс] – Режим доступа: http://fgosvo.ru/fgosvpo/7/6/1 (дата обращения: 10.05.2018).

− Приказ Министерства образования и науки РФ от 23.08.2017 № 816 «Об

утверждении Порядка применения организациями, осуществляющими образовательную деятельность, электронного обучения, дистанционных образовательных технологий при реализации образовательных программ» [Электронный ресурс]. Режим доступа: http://минобрнауки.рф/документы/11047 (дата обращения: 10.05.2018).

При освоении дисциплины студенты должны использовать информационные и информационно-образовательные ресурсы следующих порталов и сайтов:

– Система федеральных образовательных порталов. Система открытого образования. Консалтинговый центр ИОС ОО РФ [Электронный ресурс] – Режим доступа: http://www.openet.ru (дата обращения: 10.05.2018).

– Информационно-коммуникационные технологии в образовании. Система федеральных образовательных порталов [Электронный ресурс] – Режим доступа: http://ict.edu.ru (дата обращения: 10.05.2018).

– Информационная система «Единое окно доступа к образовательным ресурсам». URL: http://window.edu.ru/ (дата обращения: 10.05.2018).

ФЭПО: соответствие требованиям ФГОС [Электронный ресурс] – Режим доступа: http://fepo.i-exam.ru/ (дата обращения: 10.05.2018)

10. МЕТОДИЧЕСКИЕ УКАЗАНИЯ ДЛЯ ОБУЧАЮЩИХСЯ

При реализации дисциплины «**Технология лакокрасочных покрытий**» заканчивающейся экзаменом, в течение семестра студенты выполняют три контрольные работы, оцениваемых по 20 баллов каждая. Общее количество баллов, которые можно набрать в семестре составляет 60 баллов.

Сроки проведения контрольных работ устанавливаются преподавателем.

Для подготовки к контрольным работам по модулям рекомендуется использовать следующую литературу:

№ раздела дисциплины	Литература для подготовки (О – основная, Д – дополнительная, порядковый номер источника подраздела 9.1 настоящей программы)
1.1	О –1, 2; Д- 1-3
1.2	О –1, 2; Д- 1-3
2.1	О –1, 2; Д- 1-3
2.2	О –1, 2; Д- 1-3
2.3	О –1, 2; Д- 1-3
2.4	О –1, 2; Д- 1-3
3.1	О – 1,3; Д – 1-3
3.2	О – 1,3; Д – 1-3
4.1	О – 1; Д – 1-3
4.2	О – 1; Д – 1-3
4.3	О – 1; Д – 1-3
5.1	О – 1; Д – 1-3

11. ПЕРЕЧЕНЬ ИНФОРМАЦИОННЫХ ТЕХНОЛОГИЙ, ИСПОЛЬЗУЕМЫХ В ОБРАЗОВАТЕЛЬНОМ ПРОЦЕССЕ

Для реализации дисциплины «**Технология лакокрасочных покрытий**» при подготовке кадров высшей квалификации по направлению 18.03.01 «Химическая технология», направленность «Технология и переработка полимеров и композитов» используются фонды учебной, учебно-методической, научной, периодической научно-технической литературы Информационно-библиотечного центра (ИБЦ) РХТУ им. Д. И. Менделеева и кафедры химической технологии пластических масс расположенных по электронному адрессу http://lib.muctr.ru/.

Информационно-библиотечный центр РХТУ им. Д.И. Менделеева обеспечивает информационную поддержку реализации дисциплины, содействует подготовке высококвалифицированных специалистов, совершенствованию учебного процесса, научно-

исследовательской работы, способствует развитию профессиональной культуры будущего специалиста.

Структура и состав библиотечного фонда соответствует требованиям Примерного положения о формировании фондов библиотеки высшего учебного заведения, утвержденного приказом Минобразования и науки от 27.04.2000 г. № 1246. ИБЦ университета обеспечивает обучающихся основной учебной, учебно-методической и научной литературой, необходимой для реализации и качественного освоения аспирантами образовательного процесса по дисциплине «**Технология лакокрасочных покрытий**» основной образовательной программы подготовки научно-педагогических кадров по направлению 18.03.01 – «Химическая технология», направленность – «Технология и переработка полимеров и композитов».

Общий объем многоотраслевого фонда ИБЦ составляет 1 675 949 экз.

Фонд учебной и учебно-методической литературы укомплектован печатными и электронными изданиями из расчета 50 экз. на каждые 100 обучающихся, а для дисциплин вариативной части образовательной программы - 1 экз. на одного обучающегося.

Фонд дополнительной литературы включает помимо учебной литературы официальные, справочно-библиографические, специализированные отечественные и зарубежные периодические и информационные издания.

Информационно-библиотечный центр обеспечивает самостоятельную работу аспирантов в читальных залах, предоставляя широкий выбор литературы по актуальным направлениям, а также обеспечивает доступ к профессиональным базам данных, информационным, справочным и поисковым системам.

Каждый обучающийся обеспечен свободным доступом из любой точки, в которой имеется доступ к сети Интернет, к электронно-библиотечной системе (ЭБС) Университета, которая содержит различные издания по дисциплине «Химическая технология» и сформирована по согласованию с правообладателями учебной и учебно-методической литературы.

Для более полного и оперативного справочно-библиографического и информационного обслуживания в ИБЦ реализована технология Электронной доставки документов.

Электронные информационные ресурсы, используемые в процессе обучения

№	Электронный ресурс	Принадлежность, ссылка на сайт ЭБС, количество ключей	Характеристика электронного ресурса
1	ЭБС «Лань»	Принадлежность – сторонняя. ООО «Издательство «Лань». Ссылка на сайт ЭБС – http://e.lanbook.com Количество ключей - доступ для всех пользователей РХТУ с любого компьютера.	Ресурс включает в себя как электронные версии книг издательства «Лань» и других ведущих издательств учебной литературы, так и электронные версии периодических изданий по естественным и техническим наукам.
3	Электронно - библиотечная система ИБЦ РХТУ им. Д.И. Менделеева (на базе АИБС «Ирбис»)	Принадлежность – собственная. РХТУ им. Д.И. Менделеева Ссылка на сайт ЭБС – http://lib.muctr.ru/ Доступ для пользователей РХТУ с любого компьютера.	Электронные версии учебных и научных изданий авторов РХТУ.
4	Информационно-справочная система «ТЕХЭКСПЕРТ» «Нормы, правила, стандарты	Принадлежность сторонняя. ООО «ИНФОРМПРОЕКТ» Ссылка на сайт ЭБС – http://reforma.kodeks.ru/reforma/ Количество ключей - локальный доступ с	Электронная библиотека нормативно-технических изданий. Содержит более 40000 национальных стандартов и др. НТД

	России»	компьютеров ИБЦ.	
6	Электронная версия Реферативного журнала «ХИМИЯ» на CD	Принадлежность – сторонняя. ООО «НТИ-КОМПАКТ» Количество ключей - локальный доступ с компьютеров ИБЦ.	Реферативный журнал (РЖ) "Химия", публикует рефераты, аннотации, библиографические описания книг и статей из журналов и сборников, материалов научных конференций.
7	ЭБС «Научно-электронная библиотека eLibrary.ru»	Принадлежность – сторонняя. ООО «РУНЭБ» Ссылка на сайт – http://elibrary.ru Количество ключей - доступ для пользователей РХТУ по ip-адресам неограничен.	Электронные издания, электронные версии периодических или непериодических изданий

12. МАТЕРИАЛЬНО-ТЕХНИЧЕСКОЕ ОБЕСПЕЧЕНИЕ ДИСЦИПЛИНЫ

13.1. Оборудование, необходимое в образовательном процессе:

Лекционная учебная аудитория, оборудованная электронными средствами демонстрации (компьютер со средствами звуковоспроизведения, проектор, экран) и учебной мебелью.

Библиотека, имеющая рабочие места, оснащенные компьютерами с доступом к базам данных и выходом в Интернет.

13.2. Учебно-наглядные пособия:

Иллюстрации к разделам лекционного курса и практическим занятиям; фотографии приборных комплексов, позволяющих осуществлять измерения рассматриваемыми в рамках дисциплины методами, образцы материалов, которые можно исследовать описываемыми методами.

13.3. Компьютеры, информационно-телекоммуникационные сети, аппаратно-программные и аудиовизуальные средства:

Персональные компьютеры, укомплектованные принтерами и программными средствами; проекторы и экраны; цифровые камеры; копировальные аппараты; локальная сеть с выходом в Интернет.

13.4. Печатные и электронные образовательные и информационные ресурсы:

Информационно-методические материалы: учебные пособия по дисциплине; раздаточный материал к разделам лекционного курса; альбомы и рекламные проспекты с основными приборными комплексами для проведения научных исследований.

Электронные образовательные ресурсы: электронные презентации к разделам лекционного курса; учебно-методические разработки в электронном виде; справочные материалы в печатном и электронном виде по видам методов и подходов к анализу реальных экспериментальных образцов современных материалов и изделий; кафедральная библиотека электронных изданий.

13.5. Перечень лицензионного программного обеспечения:

№ п/п	Наименование программного продукта	Реквизиты договора поставки	Количество лицензий	Срок окончания действия лицензии

1	Операционная система Microsoft Windows 10 Education (Russian)	Подписка Microsoft Azure Dev Tools for Teaching, соглашение ICM-167819 от 24.12.2018 г., действительно до 28.01.2021 г., счет IM83988 от 22.01.2020 г.	50	28.01.2021 г.
2	Графический редактор Microsoft Visio Professional 2019 (Russian)	Подписка Microsoft Azure Dev Tools for Teaching, соглашение ICM-167819 от 24.12.2018 г., действительно до 28.01.2021 г., счет IM83988 от 22.01.2020 г.	50	28.01.2021 г.
3	Пакет офисных программ (текстовый редактор, табличный процессор, редактор презентаций) Libre Office	Не предусмотрен (бесплатное программное обеспечение, свободно распространяемое в соответствии с условиями лицензии Mozilla Public License, version 2.0)	не ограничено в соответствии с условиями лицензии Mozilla Public License, version 2.0	бессрочная в соответствии с условиями лицензии Mozilla Public License, version 2.0
4	Kaspersky Endpoint Security 10 для Windows	Контракт от 24.12.2018 № 126-152ЭА/2018	50	22.12.2020

13. ТРЕБОВАНИЯ К ОЦЕНКЕ КАЧЕСТВА ОСВОЕНИЯ ПРОГРАММЫ

Наименование модулей	**Основные показатели оценки**	**Формы и методы контроля и оценки**
1	***2***	***3***

Модуль 1. ***Механические способы подготовки поверхности перед нанесением ЛКМ***	Знает: основные нормативные документы (ГОСТ, ИСО, РД), касающиеся подготовки поверхности и промышленной окраски; основные свойства поверхности подложек: черных и цветных металлов, конструкционных пластмасс, древесины и материалов на ее основе, субстратов минеральной природы, стекла и керамики; Умеет: разработать оптимальную технологию подготовки поверхности и окраски различных изделий, исходя из материла изделия, состояние исходной поверхности, условий эксплуатации окрашенных изделий, производительности, габаритов изделия и производственных площадей. Владеет: навыками составления технологических схем подготовки поверхности и окраски.	Письменная промежу-точная аттестация – контрольная с наивысшим баллом 20.
Модуль 2. ***Химические способы подготовки поверхности перед нанесением ЛКМ***	Знает: основные нормативные документы (ГОСТ, ИСО, РД), касающиеся подготовки поверхности и промышленной окраски. Умеет: разработать оптимальную технологию подготовки поверхности и окраски различных изделий, исходя из материла изделия, состояние исходной поверхности, условий эксплуатации окрашенных изделий, производительности, габаритов изделия и производственных площадей; выбрать и предложить типа применяемого ЛКМ, систему ЛКП и способ нанесения их нанесения; применять в профессиональной деятельности современные технологии для получения лакокрасочных покрытий. Владеет: навыками составления технологических схем подготовки поверхности и окраски; методами контроля свойств лакокрасочных покрытий; методами проектирования технологических процессов получения полимерных лакокрасочных покрытий.	

Модуль 3. ***Термоотверждение и безнагревательные методы формирования ЛКП***	Знает: основные свойства поверхности подложек: черных и цветных металлов, конструкционных пластмасс, древесины и материалов на ее основе, субстратов минеральной природы, стекла и керамики. Умеет: применять в профессиональной деятельности современные технологии для получения лакокрасочных покрытий. Владеет: применять в профессиональной деятельности современные технологии для получения лакокрасочных покрытий; методами контроля свойств лакокрасочных покрытий.	Письменная промежу-точная аттестация – контрольная с наивысшим баллом 20.
Модуль 4. ***Формирование лакокрасочных покрытий на неметаллических подложках***	Знает: основные свойства поверхности подложек: черных и цветных металлов, конструкционных пластмасс, древесины и материалов на ее основе, субстратов минеральной природы, стекла и керамики. Умеет: разработать оптимальную технологию подготовки поверхности и окраски различных изделий, исходя из материла изделия, состояние исходной поверхности, условий эксплуатации окрашенных изделий, производительности, габаритов изделия и производственных площадей; выбрать и предложить типа применяемого ЛКМ, систему ЛКП и способ нанесения их нанесения. Владеет: навыками составления технологических схем подготовки поверхности и окраски; методами контроля свойств лакокрасочных покрытий; методами проектирования технологических процессов получения полимерных лакокрасочных покрытий.	
Модуль 5 Современные технологии получения покрытий на различных изделиях	Знает: применяемые в промышленности технологии окраски легковых и грузовых автомобилей, железнодорожных вагонов, судов, самолетов и других распространенных изделий, Умеет: разработать оптимальную технологию подготовки поверхности и окраски различных изделий, исходя из материла изделия, состояние исходной поверхности, условий эксплуатации окрашенных изделий, производительности, габаритов изделия и производственных площадей; выбрать и предложить типа применяемого ЛКМ, систему ЛКП и способ нанесения их нанесения. Владеет: навыками составления технологических схем	Письменная промежу-точная аттестация – контрольная с наивысшим баллом 20

	подготовки поверхности и окраски; методами контроля свойств лакокрасочных покрытий; методами проектирования технологических процессов получения полимерных лакокрасочных покрытий.	

15. ОСОБЕННОСТИ ОРГАНИЗАЦИИ ОБРАЗОВАТЕЛЬНОГО ПРОЦЕССА ДЛЯ ИНВАЛИДОВ И ЛИЦ С ОГРАНИЧЕННЫМИ ВОЗМОЖНОСТЯМИ ЗДОРОВЬЯ

Обучение инвалидов и лиц с ограниченными возможностями здоровья осуществляется в соответствии с:

− Порядком организации и осуществления образовательной деятельности по образовательным программам – программам бакалавриата, программам специалитета, программам магистратуры (Приказ Минобрнауки РФ от 05.04.2017 № 301);

− Положением о Порядке организации и осуществления образовательной деятельности по образовательным программам – программам бакалавриата, программам специалитета, программам магистратуры в Российском химико-технологическом университете имени Д.И. Менделеева (утв. решением Ученого совета университета от 28.06.2017, протокол № 9);

− Методическими рекомендациями по организации образовательного процесса для обучения инвалидов и лиц с ограниченными возможностями здоровья в образовательных организациях высшего образования, в том числе оснащенности образовательного процесса (утверждены заместителем Министра образования и науки РФ А.А. Климовым от 08.04.2014 № АК-44/05вн).

Министерство науки и высшего образования Российской Федерации
Федеральное государственное бюджетное образовательное учреждение высшего образования
«Российский химико-технологический университет имени Д.И. Менделеева»

«Утверждаю»
ректор
(Руководитель образовательной организации)
_____ А.Г. Мажуга
(Подпись) (И.О. Фамилия)
«__» июня 2019 г.

РАБОЧАЯ ПРОГРАММА ДИСЦИПЛИНЫ
«Механические процессы и аппараты технологии переработки полимеров»

Направление подготовки 18.03.01 Химическая технология
(Код и наименование направления подготовки)

Квалификация «*бакалавр*»
Форма обучения - очная

Программа одобрена
Методической комиссией Ученого Совета
РХТУ им. Д.И. Менделеева
«31 мая 2019 г.

Председатель _____ Н.А. Макаров
(Подпись) (И.О. Фамилия)

Москва 2019 г.

Программа составлена зав. кафедрой механики, доц. к.ф.-м.н. **Лясниковой Н.Н.**

Программа рассмотрена и одобрена на заседании кафедры механики

«25» мая 2019 г., протокол № 8

СОДЕРЖАНИЕ

1. Цели и задачи дисциплины 5
2. Требования к результатам освоения дисциплины 5
3. Объем дисциплины и виды учебной работы 6
4. Содержание дисциплины 6
4.1. Разделы дисциплины и виды занятий для студентов очного отделения 6
4.2. Содержание разделов дисциплины 7
5. Соответствие содержания требованиям к результатам освоения дисциплины 8
6. Практические и лабораторные занятия 9
6.1. Практические занятия. Примерные темы занятий 9
6.2. Лабораторные работы 9
7. Самостоятельная работа 9
8. Оценочные средства для контроля освоения дисциплины 10
8.1. Примерная тематика расчетно-графических работ 10
8.2. Примеры контрольных заданий для текущего контроля освоения дисциплины 10
9. Учебно-методическое обеспечение дисциплины 13
9.1. Рекомендуемая литература 13
9.2. Рекомендуемые источники научно-технической информации 13
9.3. Средства обеспечения освоения дисциплины 14
10. Методические указания для обучающихся 14
10.1 Для студентов, обучающихся по очной форме без использования электронного образования и дистанционных образовательных технологий 14
10.2 Для студентов, обучающихся по очной форме с использованием электронного образования и дистанционных образовательных технологий 15
11. Методические указания для преподавателей 15
11.1 Для преподавателей, при реализации программы по очной форме, без использования электронного образования и дистанционных образовательных технологий 15
11.2 Для преподавателей, при реализации программы по очной форме, с использованием электронного образования и дистанционных образовательных технологий 17
12. Перечень информационных технологий, используемых в образовательном процессе 17
13. Материально-техническое обеспечение дисциплины 19
13.1. Оборудование, необходимое в образовательном процессе 19
13.2. Компьютеры, информационно-телекоммуникационные сети, аппаратно-программные и аудиовизуальные средства 19
13.3. Печатные и электронные образовательные и информационные ресурсы 19
13.4. Перечень лицензионного программного обеспечения 19
14. Требования к оценке качества освоения программы 20

15. Особенности организации образовательного процесса для инвалидов и лиц с ограниченными возможностями здоровья 21

Дополнения и изменения к рабочей программе дисциплины 22

1. Цели и задачи дисциплины

Программа составлена в соответствии с требованиями федерального государственного образовательного стандарта высшего образования (ФГОС ВО) по направлению подготовки ***18.03.01 «Химическая технология»***, рекомендациями методической комиссии Ученого совета и накопленным опытом преподавания дисциплины кафедрой механики.

Дисциплина «***Механические процессы и аппараты технологии переработки полимеров***» относится к вариативной части дисциплин учебного плана и рассчитана на изучение в течение одного семестра. Программа дисциплины предполагает, что обучающиеся имеют теоретическую и практическую подготовку в области математики, физики и механики.

Цель дисциплины – обучение студентов творческому подходу к выполнению инженерных расчетов на прочность, жесткость и устойчивость элементов конструкций, деталей и узлов машин и аппаратов.

Задача дисциплины сводится к систематическому изучению методов расчета элементов химико-технологического оборудования на прочность, жесткость и устойчивость при различных видах нагружения.

Дисциплина «***Механические процессы и аппараты технологии переработки полимеров***» преподается в 4-ом семестре. Контроль успеваемости студентов ведется по принятой в университете рейтинговой системе.

2. Требования к результатам освоения дисциплины

Изучение дисциплины «Механические процессы и аппараты технологии переработки полимеров» при подготовке бакалавров по направлению «Химическая технология» способствует приобретению следующих общепрофессиональных компетенций:

- способность и готовность использовать основные законы естественнонаучных дисциплин в профессиональной деятельности (ОПК-1);
- готовность использовать знания о современной физической картине мира, пространственно-временных закономерностях, строении вещества для понимания окружающего мира и явлений природы (ОПК-2);
- готовность использовать знания о строении вещества, природе химической связи в различных классах химических соединений для понимания свойств материалов и механизма химических процессов, протекающих в окружающем мире (ОПК-3).
- способность анализировать техническую документацию, подбирать оборудование, готовить заявки на приобретение и ремонт оборудования (ПК-9).

После изучения дисциплины «Механические процессы и аппараты технологии переработки полимеров» студент должен:

знать:

- теоретические основы процессов измельчения и смешения;
- конструкции и принципы действия основных современных машин для измельчения и смешения материалов;
- методики расчета технологического оборудования.

уметь:

- проводить механические расчеты элементов машин для измельчения и смешения материалов.

владеть:

- навыками анализа механических процессов химических производств;
- технологическими расчетами оборудования;
- расчетами типовых деталей машин, пользуясь справочной литературой и ГОСТами.

3. Объем дисциплины и виды учебной работы

Вид учебной работы	В зачетных единицах	В академ. часах
Общая трудоемкость дисциплины	**2**	**72**
Контактная работа – аудиторные занятия:	**0,9**	**32**
Лекции (Л)	0,45	16
Практические занятия (ПЗ)	0,45	16
Самостоятельная работа (СР):	**1,1**	**40**
Контактная самостоятельная работа	1,1	0,2
Самостоятельное изучение разделов дисциплины		39,8
Вид итогового контроля: зачет /экзамен	**Зачет**	

Вид учебной работы	В зачетных единицах	В астроном. часах
Общая трудоемкость дисциплины	**2**	**54**
Контактная работа – аудиторные занятия:	**0,9**	**24**
Лекции (Л)	0,45	12
Практические занятия (ПЗ)	0,45	12
Самостоятельная работа (СР):	**1,1**	**30**
Контактная самостоятельная работа	1,1	0,1
Самостоятельное изучение разделов дисциплины		29,9
Вид итогового контроля: зачет /экзамен	**Зачет**	

4. Содержание дисциплины

4.1. Разделы дисциплины и виды занятий для студентов очного отделения

№ п/п	Раздел дисциплины	Часов			
		Всего	Л	ПЗ	СР
1	Измельчение твердых веществ	36	8	8	20
1.1	Определение перемещений при изгибе	17	1	6	10
1.2	Физико-механические свойства материалов. Способы измельчения. Теории измельчения.	3,5	1	0,5	2
1.3	Дробилки, разрушающие материал сжатием. Дробилки ударного действия	5,5	2	0,5	3
1.4	Машины ударно-истирающего действия. Измельчители раздавливающего и истирающего действия	5,5	2	0,5	3
1.5	Струйные мельницы	4,5	2	0,5	2
2	Смешение	36	8	8	20
2.1	Расчет вала с мешалкой	16	1	5	10
2.2	Процессы смешения. Классификация смесителей. Смешение высоковязких полимеров	6,5	2	1,5	3
2.3	Кинетика процессов смешения. Смешение сыпучих материалов. Барабанные	5,5	2	0,5	3

	смесители. Червячно-лопастные смесители. Ленточные смесители. Бегунковые смесители.				
2.4	Циркуляционные смесители с псевдоожижением сыпучего материала быстровращающимся ротором. Усреднители.	4,5	2	0,5	2
2.5	Смесители непрерывного действия. Гравитационные смесители. Вибрационные смесители. Прямоточные смесители.	3,5	1	0,5	2
	Всего часов	**72**	**16**	**16**	**40**

4.2. Содержание разделов дисциплины

1 Измельчение твердых веществ.

1.1 Определение перемещений при изгибе. Определение перемещений и углов поворота сечений методом Мора. Правило Верещагина.

1.2. Физико-механические свойства материалов. Способы измельчения. Теории измельчения.

Физико-механические свойства материалов. Способы измельчения: раздавливание, раскалывание, разламывание, истирание, стесненный удар, свободный удар. Теории измельчения: гипотеза Риттингера, гипотеза Кирпичева, гипотеза Ребиндера, гипотеза Бонда.

1.3. Дробилки, разрушающие материал сжатием. Дробилки ударного действия.

Дробилки, разрушающие материал сжатием: щековые, конусные, валковые. Дробилки ударного действия: роторные и молотковые дробилки, пальцевые измельчители. Область применения, принцип действия, классификация.

1.4. Машины ударно-истирающего действии. Измельчители раздавливающего и истирающего действия.

Машины ударно-истирающего действия: мельницы с вращающимся барабаном, вибрационные мельницы. Измельчители раздавливающего и истирающего действия: бегунные мельницы, катково-тарельчатые измельчители, бисерные измельчители. Область применения, принцип действия, классификация.

1.5. Струйные мельницы.

Струйные мельницы. Область применения, принцип действия, классификация.

2. Смешение.

2.1. Расчет вала с мешалкой.

Расчет интенсивности распределенной нагрузки. Построение расчетной схемы вала. Построение эпюр изгибающих M_x, M_y и крутящего M_z моментов. Определение диаметра вала из условия прочности и жесткости при кручении. Подбор подшипников качения.

2.2. Процессы смешения. Классификация смесителей. Смешение высоковязких полимеров.

Процессы смешения. Коэффициент неоднородности смеси. Классификация смесителей. Условное обозначение смесителей

Смешение высоковязких полимеров: червячные машины, валковые машины. Область применения, принцип действия, классификация.

2.3. Кинетика процессов смешения. Смешение сыпучих материалов. Барабанные смесители. Червячно-лопастные смесители. Ленточные смесители. Бегунковые смесители.

Кинетическая кривая процесса смешения сыпучих материалов. Основные элементарные процессы смешения сыпучих материалов.

Барабанные смесители. Основные схемы корпусов барабанных смесителей. Режимы движения сыпучей массы в зависимости от заполнения корпуса смесителя. Область применения, принцип действия. Расчет барабанного смесителя периодического действия на прочность.

Червячно-лопастные смесители. Конфигурация валков в двухвалковом смесителе: с Z-образными лопастями, четырехкрыльчатые валки, многокрыльчатые валки с Т-образными лопастями Ленточные смесители. Типы ленточных мешалок Бегунковые смесители. Область применения, принцип действия.

2.4. Циркуляционные смесители с псевдоожижением сыпучего материала быстровращающимся ротором. Усреднители.

Состояния сыпучего материала при воздействии на него вращающейся лопастной мешалки. Центробежно-лопастной смеситель. Дисковый циркуляционный смеситель. Смеситель с вращающимся конусом. Область применения, принцип действия.

Усреднители: пересыпные, циркуляционные, смесители с центральной циркуляционной трубой, смесители с планетарно-шнековой мешалкой. Область применения, принцип действия.

2.5. Смесители непрерывного действия. Гравитационные смесители. Вибрационные смесители. Прямоточные смесители.

Классификация смесителей непрерывного действия. Гравитационные смесители: гравитационный лотковый смеситель, гравитационный бункерный смеситель, гравитационный ударно-распылительный смеситель. Вибрационные смесители - трубный вибросмеситель, Прямоточные смесители: центробежный прямоточный смеситель, центробежный ударный смеситель. Область применения, принцип действия.

5. Соответствие содержания требованиям к результатам освоения дисциплины

№	В результате освоения дисциплины студент должен:	Разделы	
		1	2
	знать:		
1	теоретические основы процессов измельчения и смешения;	+	+
2	конструкции и принципы действия основных современных машин для измельчения и смешения материалов;	+	+
3	методики расчета технологического оборудования;	+	+
	уметь:		
4	проводить механические расчеты элементов машин для измельчения и смешения материалов.	+	+
	владеть:		
5	навыками анализа механических процессов химических производств;	+	+
6	технологическими расчетами оборудования;	+	+
7	расчетами типовых деталей машин, пользуясь справочной литературой и ГОСТами.	+	+
	Общепрофессиональные компетенции:		
1	способность и готовность использовать основные законы естественнонаучных дисциплин в профессиональной деятельности (ОПК-1);	+	+
2	готовность использовать знания о современной физической картине мира, пространственно-временных закономерностях, строении вещества для понимания окружающего мира и явлений природы (ОПК-2);	+	+
3	готовность использовать знания о строении вещества, природе химической связи в различных классах химических соединений для понимания свойств материалов и механизма химических процессов, протекающих в окружающем мире (ОПК-3).).	+	+
	Профессиональные компетенции:		

4	способность анализировать техническую документацию, подбирать оборудование, готовить заявки на приобретение и ремонт оборудования (ПК-9).	+	+

6. Практические и лабораторные занятия

6.1. Практические занятия. Примерные темы занятий

Предусмотрены практические занятия обучающегося в бакалавриате в объеме 16 академических часов.

Примерный перечень практических занятий:

№ п/п	№ раздела дисциплины	Примерные темы практических занятий	Академ. час.
1 – 3	1.1	Определение перемещений при изгибе	4
4	1.2-1.5	Машины для дробления материалов	4
5 - 7	2.1.	Расчета вала с мешалкой	4
8	2.2- 2.5	Смесители высоковязких полимеров. Смесители сыпучих материалов.	4

6.2. Лабораторные работы

Лабораторные работы по дисциплине не предусмотрены.

7. Самостоятельная работа

Рабочей программой дисциплины «***Механические процессы и аппараты технологии переработки полимеров»*** предусмотрена самостоятельная работа в объеме 40 часов. Самостоятельная работа проводится с целью углубления знаний по дисциплине и предусматривает:

− ознакомление и проработку рекомендованной литературы, работу с электронно-библиотечными системами, включая переводы публикаций из научных журналов, цитируемых в базах Scopus, Web of Science, Chemical Abstracts, РИНЦ;

– регулярную проработку пройденного на лекциях и практических занятиях учебного материала;

– выполнение расчетно-графических работ;

– подготовку к выполнению контрольных работ;

– подготовку к сдаче ***зачета*** по дисциплине.

Планирование времени на самостоятельную работу, необходимого на изучение дисциплины, студентам лучше всего осуществлять на весь период изучения, предусматривая при этом регулярное повторение пройденного материала. Материал, законспектированный на лекциях, необходимо регулярно дополнять сведениями из литературных источников, представленных в программе. При работе с указанными источниками рекомендуется составлять краткий конспект материала, с обязательным фиксированием библиографических данных источника.

8. Оценочные средства для контроля освоения дисциплины

8.1. Примерная тематика расчетно-графических работ

Для текущего контроля предусмотрено 2 расчетно-графические работы. Максимальная оценка за РГР 60 баллов.

1. РГР № 1. Определение перемещений и углов поворота при изгибе (максимальная оценка 20 баллов).

2. РГР № 2. Расчет вала с мешалкой (максимальная оценка 40 баллов).

Освоение дисциплины заключается в выполнении расчетно-графических работ по основным темам.

Условия расчетно-графических работ:

Расчетно-графическая работа № 1

Тема «Определение перемещений и углов поворота при изгибе» (максимальная оценка 10 баллов).

Для заданной балки, нагруженной силами $\mathbf{P_1}$ и $\mathbf{P_2}$, требуется построить грузовую и единичные эпюры и определить прогиб и угол поворота сечения в заданных точках.. Исходные данные для расчетов отображены в расчетных схемах, представляемых студентам индивидуально.

Расчетно-графическая работа № 2

Тема «Расчет вала с мешалкой» (максимальная оценка 30 баллов).

Общая расчетная схема представлена валом с мешалкой, закрепленным в подшипниках. Исходные данные для расчетов отображены в расчетных схемах, представляемых студентам индивидуально. На схемах представлены двух- трех- и четырех-лопастные мешалки.

Требуется:

рассчитать интенсивность распределенной нагрузки;

построить расчетную схему вала;

построить эпюры изгибающих и крутящего моментов;

определить диаметр вала из условия прочности и жесткости при кручении;

подобрать подшипники качения.

8.2. Примеры контрольных заданий для текущего контроля освоения дисциплины

Для текущего контроля предусмотрено 4 контрольных работы. Максимальная оценка за контрольные работы 40 баллов и составляет по 10 баллов за каждую.

1.Примеры задач к контрольной работе № 1 «Определение перемещений и углов поворота при изгибе». Содержит 1 задачу (максимальная оценка 10 баллов).

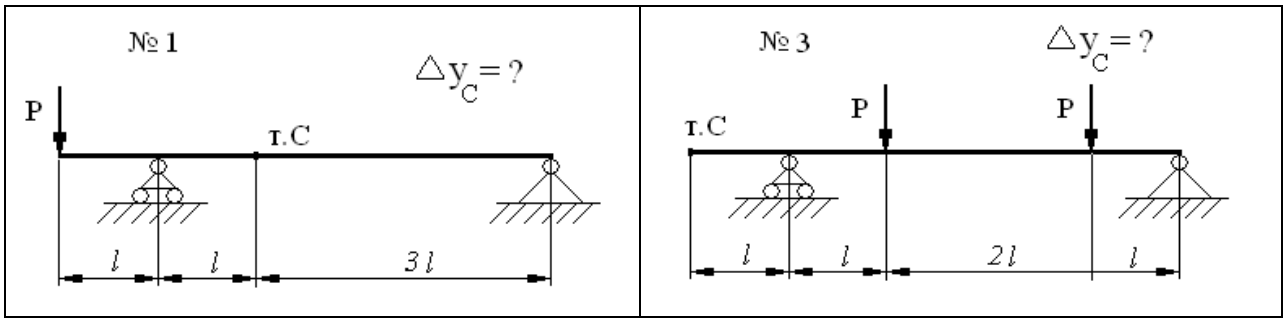

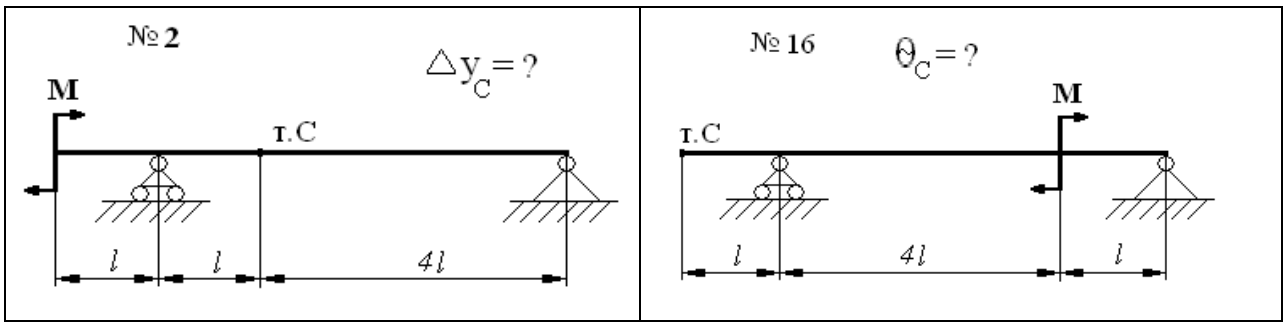

2.Пример задачи к контрольной работе № 2 «Расчет вала с мешалкой». Содержит 1 задачу (максимальная оценка 10 баллов).

Вариант №1 Подобрать подшипники качения. Диаметр вала - d = 50 мм. Нагрузка на подшипник – 9362 Н. Температура эксплуатации подшипника – 50 ºС. Динамичность режима нагружения – нагрузка спокойная без ударной составляющей. Требуемая долговечность – для механизмов, работающих при односменной работе при переменном режиме нагрузки
Вариант №2 Подобрать подшипники качения. Диаметр вала - d = 65 мм. Нагрузка на подшипник – 10632 Н. Температура эксплуатации подшипника – 60 ºС. Динамичность режима нагружения – легкие толчки или вибрация. Требуемая долговечность – для механизмов, работающих с полной нагрузкой в одну смену
Вариант №3 Подобрать подшипники качения. Диаметр вала - d = 75 мм. Нагрузка на подшипник –19362 Н. Температура эксплуатации подшипника – 70 ºС. Динамичность режима нагружения – средний уровень ударных нагрузок или вибрация Требуемая долговечность – для механизмов, работающих при круглосуточной работе и среднем режиме работы
Вариант №4 Подобрать подшипники качения. Диаметр вала - d = 80 мм. Нагрузка на подшипник – 43462 Н. Температура эксплуатации подшипника – 50 ºС. Динамичность режима нагружения – интенсивные перепады нагрузки до 200% или сильная вибрация. Требуемая долговечность – для механизмов, работающих при односменной работе при переменном режиме нагрузки

3. Пример теоретических вопросов к контрольной работе №3 «Измельчение твердых веществ» (максимальная оценка 10 баллов).

1. Дать определение процесса измельчения.
2. Перечислить основные виды измельчения (в зависимости от конечного размера частиц $d_к$)
3. Дать определение степени измельчения.
4. В зависимости от размера частиц (например от среднего диаметра d) в каких состояниях может быть твердый материал.
5. Перечислить наиболее важные (для измельчения) физические свойства твердых материалов.
6. Дать определение насыпной плотности.

7. Дать определение угла естественного откоса.
8. Дать определение слеживаемости.
9. На какие группы (по величине $\sigma_{сж}$) делят измельчаемые материалы.
10. Дать определение хрупкости.
11. Дать определение абразивности.
12. Перечислить способы измельчения. Дать поясняющие рисунки.
13. Перечислить дробилки, разрушающие материал сжатием.
14. Перечислить дробилки ударного действия.
15. Перечислить машины для помола материалов.
16. Начертить принципиальную схему щековой дробилки. Дать необходимые пояснения.
17. Как связаны ширина загрузочного отверстия B и максимальный размер загружаемых кусков материала $D_{\max}$ в щековых дробилках.
18. Записать основную формулу для расчета угла захвата щековой дробилки. Дать необходимые пояснения.
19. Какими параметрами определяется типоразмер щековой дробилки.
20. Область применения промышленных щековых дробилок.
21. Начертить принципиальную схему конусной дробилки. Дать необходимые пояснения.
22. Классификация конусных дробилок (по технологическому назначению).
23. Начертить принципиальную схему валковой дробилки. Дать необходимые пояснения.
24. Какие валковые дробилки (в зависимости от вида поверхности валков) используются в промышленности.
25. Какими параметрами определяется типоразмер валковой дробилки.
26. При каком значении окружной скорости наступает наиболее благоприятный режим работы валковой дробилки.
27. Начертить принципиальную схему бегунной мельницы. Дать необходимые пояснения.
28. Как расположены катки в бегунных мельницах.
29. Начертить принципиальную схему молотковой дробилки. Дать необходимые пояснения.
30. Почему в молотковых дробилках ротор вращается с высокой скоростью в сторону броневых плит.
31. Начертить принципиальную схему стрежневой мельницы. Дать необходимые пояснения.
32. В чем принципиальное отличие дисмембраторов от дезинтеграторов.
33. Начертить принципиальную схему барабанной мельницы. Дать необходимые пояснения.
34. Классификация барабанных мельниц (по отношению длины барабана L к диаметру D).
35. Проанализировать характер движения загруженного в шаровую мельницу материала от скорости вращения.
36. Достоинства и недостатки барабанных мельниц.
37. Начертить принципиальную схему вибрационного измельчителя инерционного типа. Дать необходимые пояснения.
38. Начертить принципиальную схему спирально-струйной мельницы. Дать необходимые пояснения.
39. Классификация струйных мельниц по виду энергоносителя.
40. Для щековой дробилки с простым (сложным) движением щеки рассчитать оптимальные значения ходов сжатия в верхней и нижней точках камеры дробления.
41. Вычислить расчетную (оптимальную) частоту вращения эксцентрикового вала щековой дробилки.
42. Для щековой дробилки с простым (сложным) движением щеки определить:
    - средневзвешенный размер кусков исходного материала $D_{св}$;
    - средневзвешенный размер раздробленного материала $d_{св}$;
    - степень дробления
43. Рассчитать максимальный размер куска, захватываемого валковой дробилкой.

4. Пример теоретических вопросов к контрольной работе №4 «Смешение высоковязких и сыпучих материалов» (максимальная оценка 10 баллов).

1. Дать определение процесса смешения.
2. Что понимается под ключевым и условным компонентами смеси.
3. Дать определение коэффициента вариации.
4. По каким признакам чаще всего классифицируют смесители для сыпучих материалов.
5. Классификация смесителей периодического действия по механизму переноса вещества.
6. Перечислить наиболее распространенные циркуляционные смесители.
7. Начертить принципиальную схему центробежно-лопастного смесителя. Дать необходимые пояснения.
8. При каком (экспериментально определенном) значении окружной скорости мешалки центробежно-лопастных смесителей перемешиваемый сыпучий материал может быть переведен чисто механически в псевдоожиженное состояние.
9. Какой может быть высота слоя сыпучего материала над мешалкой, если известна высота лопасти мешалки.
10. Начертить принципиальную схему смесителя с центральной циркуляционной трубой. Дать необходимые пояснения.
11. Перечислить наиболее распространенные смесители объемного смешивания.
12. Принцип работы ленточного смесителя. Рекомендуемая область применения.
13. Принцип работы двухроторного смесителя с z-образными лопастями. Рекомендуемая область применения.
14. Начертить основные схемы корпусов барабанных смесителей периодического действия.
15. Достоинства и недостатки барабанных смесителей.
16. Почему в химических производствах используются, в основном, смесители периодического действия.
17. Классификация смесителей непрерывного действия по механизму переноса вещества.
18. Начертить принципиальную схему центробежного прямоточного смесителя. Дать необходимые пояснения.
19. Наиболее применяемые методы разрушения комков материала в смесителях типа ЦЦТ.
20. Указать оптимальное значение центробежного ускорения на краю конусов в центробежном прямоточном смесителе.
21. Записать формулу, связывающую количество секций (конус–воронка) и коэффициент неоднородности смеси в центробежном прямоточном смесителе.

9. Учебно-методическое обеспечение дисциплины

9.1. Рекомендуемая литература

А. Основная литература

1. Поляков А.А. Механика химических производств. Учебное пособие для вузов. М.: Альянс, 2005. 392 с.
2. Механические процессы и аппараты технологии переработки полимеров. Измельчение (учебно-методическое пособие), М.: РХТУ, 2015, 56.
3. Механические процессы и аппараты технологии переработки полимеров. Смешение сыпучих материалов (учебно-методическое пособие), М.: РХТУ, 2017, 62.

9.2. Рекомендуемые источники научно-технической информации

– Раздаточный иллюстративный материал к лекциям.

– Презентации к лекциям.

Научно-технические журналы:
1. Журнал «Химическая промышленность сегодня» ISSN 0023-110X
2. Журнал «Химические технологии» ISSN 1684-5811

Ресурсы информационно–телекоммуникационной сети Интернет:
– Ресурсы ELSEVIER: www.sciencedirect.com

9.3. Средства обеспечения освоения дисциплины

Для освоения дисциплины используются следующие нормативные и нормативно-методические документы:

– Федеральный закон Российской Федерации от 29.12.2012 № 273-ФЗ «Об образовании в Российской Федерации» [Электронный ресурс] – Режим доступа: http://pravo.gov.ru/proxy/ips/?docbody=&nd=102162745&intelsearch=273-%D4%C7 (дата обращения: 26.05.2019).

– Федеральные государственные образовательные стандарты высшего образования // Координационный совет учебно-методических объединений и научно-методических советов высшей школы. Портал Федеральных образовательных стандартов высшего образования [Электронный ресурс] – Режим доступа: http://fgosvo.ru/fgosvo/92/91/4 (дата обращения: 25.05.2019).

– Приказ Министерства образования и науки РФ от 23.08.2017 № 816 «Об утверждении Порядка применения организациями, осуществляющими образовательную деятельность, электронного обучения, дистанционных образовательных технологий при реализации образовательных программ» [Электронный ресурс]. Режим доступа: http://pravo.gov.ru/proxy/ips/?docbody=&nd=102447332&intelsearch=816+%EF%F0%E8%EA%E0%E7 (дата обращения: 25.05.2019).

При освоении дисциплины студенты должны использовать информационные и информационно-образовательные ресурсы следующих порталов и сайтов:

– Информационная система «Единое окно доступа к образовательным ресурсам». URL: http://window.edu.ru/ (дата обращения: 26.05.2019).

– ФЭПО: соответствие требованиям ФГОС [Электронный ресурс] – Режим доступа: http://fepo.i-exam.ru/ (дата обращения: 26.05.2019).

10. Методические указания для обучающихся

10.1 Для студентов, обучающихся по очной форме без использования электронного образования и дистанционных образовательных технологий

Методические рекомендации по организации учебной работы обучающегося направлены на повышение ритмичности и эффективности его аудиторной и самостоятельной работы по курсу.

Учебная дисциплина «Механические процессы и аппараты технологии переработки полимеров» включает 2 раздела, каждый из которых имеет определенную логическую завершенность. При изучении материала каждого модуля рекомендуется регулярное повторение законспектированного лекционного материала, а также дополнение его сведениями из литературных источников, представленных в учебной программе. При работе с указанными источниками рекомендуется составлять краткий конспект с обязательным фиксированием

библиографических данных источника. Изучение материала 1 и 2 разделов заканчивается контролем его освоения в форме контрольных работ. Результаты выполнения контрольных работ оцениваются в соответствии с принятой в университете рейтинговой системой оценки знаний.

Учебная программа дисциплины «Механические процессы и аппараты технологии переработки полимеров» предусматривает выполнение двух расчетно-графических работ. Работа выполняется в часы, выделенные учебным планом на самостоятельную работу обучающегося.

Целью выполнения расчетно-графических работ является закрепление полученных знаний по дисциплине, расширение эрудиции и кругозора в области технической механики, развитие творческого потенциала и самостоятельного мышления. При подготовке расчетно-графических работ обучающийся приобретает навыки работы с информационными ресурсами, опыт изложения и обобщения результатов расчета, формулирования выводов по работе, знакомство с правилами оформления технической документации.

Расчетно-графические работы ориентированы в первую очередь на самостоятельную работу обучающегося с информационными ресурсами – учебной, научно-технической и справочной литературой. Доступ к указанным ресурсам обеспечивается фондами информационно-библиотечного центра вуза, электронными библиотеками и поисковыми системами Интернета.

При оформлении расчетно-графических работ следует ориентироваться на требования ГОСТ 7.32-2001 «Отчет о научно-исследовательской работе. Структура и правила оформления».

Совокупная оценка текущей работы обучающегося в семестре складывается из оценок за выполнение контрольных и расчетно-графических работ. Максимальная оценка текущей работы в семестре составляет 100 баллов.

В соответствии с учебным планом изучение дисциплины завершается итоговым контролем в форме зачета.

10.2 Для студентов, обучающихся по очной форме с использованием электронного образования и дистанционных образовательных технологий

При использовании электронного обучения и дистанционных образовательных технологий занятия полностью или частично проводятся в режиме онлайн. Объем дисциплины и распределение нагрузки по видам работ соответствует п. 4.1. Распределение баллов соответствует п. 10.1 либо может быть изменено в соответствии с решением кафедры, в случае перехода на ЭО и ДОТ в процессе обучения. Решение кафедры об используемых технологиях и системе оценивания достижений обучающихся принимается с учетом мнения ведущего преподавателя и доводится до обучающихся.

11. Методические указания для преподавателей

11.1 Для преподавателей, при реализации программы по очной форме, без использования электронного образования и дистанционных образовательных технологий

Дисциплина «Механические процессы и аппараты технологии переработки полимеров» изучается в 4 семестре бакалавриата.

При подготовке и проведении занятий преподаватель должен учитывать, что студенты, обучающиеся в бакалавриате, имеют определенную подготовку по физике, математике, прикладной механике, полученную ими при обучении в 1 - 3 семестрах, а также опыт восприятия и конспектирования изучаемого материала. Необходимо обращать внимание студентов на обоснование круга рассматриваемых вопросов, формулировки главных положений и определений, практические выводы из теоретических положений. На занятиях должна прослеживаться связь рассматриваемых вопросов с ранее изученным материалом.

Основной задачей преподавателя, ведущего занятия по дисциплине «Механические процессы и аппараты технологии переработки полимеров» в вузе немашиностроительного профиля, является формирование у студентов широкого кругозора и эрудиции в области инженерных дисциплин. Преподаватель должен акцентировать внимание студентов на вопросах ресурсо- и энергосбережения в химическом машиностроении.

В читаемом курсе «Механические процессы и аппараты технологии переработки полимеров» для студентов химиков-технологов должна быть изучена терминология, устройство, назначение и основы расчета на прочность, жесткость и устойчивость типовых элементов химического оборудования общего назначения в процессе эксплуатации.

В лекциях курса следует отмечать, что современное химическое производство немыслимо без всевозможных высокоэффективных машин и аппаратов, различных сооружений и коммуникаций. Темпы развития химической и других отраслей промышленности требуют совершенствования конструкций оборудования, повышения его надежности работоспособности. Кроме того, остро стоит проблема снижения себестоимости продукции, повышения ее качества и увеличения рентабельности. Данная проблема может быть решена широким внедрением новой техники и повышением использования действующего оборудования. Необходимая интенсификация механических процессов может быть достигнута только на основе глубоких знаний как принципов действия и конструкций соответствующего оборудования, так и особенностей его эксплуатации.

В разделе «Определение перемещений и углов поворота при изгибе» рекомендуется провести расчеты с помощью интеграла Мора и правила Верещагина.

В разделе «Физико-механические свойства материалов» следует рассмотреть физико-механические свойства материалов, а именно насыпную плотность, угол естественного откоса, коэффициенты внутреннего и внешнего трения, коэффициент уплотнения, коэффициент текучести, влажность и влагосодержание. Обратить внимание на способы измельчения: раздавливание, раскалывание, разламывание, истирание, стесненный удар, свободный удар.

В разделе «Дробилки, разрушающие материал сжатием» следует рассмотреть дробилки: щековые, конусные, валковые. Их область применения и принцип действия.

В разделе «Машины ударно-истирающего действии» следует рассмотреть: мельницы с вращающимся барабаном, вибрационные мельницы, бегунные мельницы, катково-тарельчатые измельчители, бисерные измельчители. Их область применения и принцип действия.

В разделе «Струйные мельницы» следует рассмотреть: мельницу с противоточной камерой, измельчитель с плоской помольной камерой, мельницу с трубчатой камерой. Их область применения и принцип действия.

В разделе «Смешение» рекомендуется рассмотреть расчет вала с мешалкой. Определить интенсивность распределенной нагрузки, построить расчетную схему вала, построить эпюры изгибающих M_x, M_y и крутящего M_z моментов, определить диаметр вала из условия прочности и жесткости при кручении, подобрать подшипники качения.

В разделе «Процессы смешения» следует обратить внимание на критерий оценки качества смешения – коэффициент вариации. Кроме того, следует обратить внимание на классификацию смесителей.

В разделе «Смешение высоковязких полимеров» следует рассмотреть валковые и червячные машины, их область действия, принцип действия и классификацию.

В разделе «Смешение сыпучих материалов» следует рассмотреть: барабанные смесители, червячно-лопастные смесители, ленточные смесители, бегунковые смесители. Их область применения и принцип действия.

В разделе «Циркуляционные смесители с псевдоожижением сыпучего материала» следует рассмотреть состояния сыпучего материала при воздействии на него вращающейся лопастной мешалки. Рассмотреть: центробежно-лопастной смеситель, дисковый циркуляционный смеситель, смеситель с вращающимся конусом. Их область применения и принцип действия.

В разделе «Усреднители» рассмотреть: пересыпные, циркуляционные, смесители с центральной циркуляционной трубой, смесители с планетарно-шнековой мешалкой. Их область применения и принцип действия.

В разделе «Смесители непрерывного действия» следует рассмотреть: гравитационные смесители (гравитационный лотковый смеситель, гравитационный бункерный смеситель, гравитационный ударно-распылительный смеситель), вибрационные смесители - трубный вибросмеситель, прямоточные смесители (центробежный прямоточный смеситель, центробежный ударный смеситель). Их область применения и принцип действия.

При проведении занятий преподаватель может рекомендовать студентам дополнительную литературу по тематике занятия.

11.2 Для преподавателей, при реализации программы по очной форме, с использованием электронного образования и дистанционных образовательных технологий

При использовании электронного обучения и дистанционных образовательных технологий занятия полностью или частично проводятся в режиме онлайн. Объем дисциплины и распределение нагрузки по видам работ соответствует п. 4.1. Распределение баллов соответствует п. 10.1 либо может быть изменено в соответствии с решением кафедры, в случае перехода на ЭО и ДОТ в процессе обучения. Решение кафедры об используемых технологиях и системе оценивания достижений обучающихся принимается с учетом мнения ведущего преподавателя и доводится до обучающихся.

Реализация ЭО и ДОТ предполагает использование следующих видов и учебной деятельности: онлайн консультации, практические занятия, видео-лекции; лабораторные работы, проводимые полностью или частично с применением ЭО и ДОТ; текущий контроль в режиме онлайн консультации по курсовому проекту, текущий контроль в режиме онлайн опроса и проверки текущих расчетов.

При реализации РПД в зависимости от конкретной ситуации ЭО и ДОТ могут быть применены в следующем виде:

- объем часов контактной работы обучающихся с преподавателем не сокращается) и электронные образовательные ресурсы (ЭОР) методически обеспечивают самостоятельную работу обучающихся в объеме, предусмотренном рабочей программой данной дисциплины. При этом в случае необходимости занятия проводятся в режиме онлайн;
- учебные курсы, интегрированные в LMS Moodle, контактные часы по которым могут быть исключены, изучаются обучающимися самостоятельно при минимальном участии преподавателя (консультации в режиме форума или в режиме вебинара).

12. Перечень информационных технологий, используемых в образовательном процессе

Информационную поддержку изучения дисциплины осуществляет Информационно-библиотечный центр (ИБЦ) РХТУ им. Д.И. Менделеева, который обеспечивает обучающихся основной учебной, учебно-методической и научной литературой, необходимой для организации образовательного процесса по дисциплине. Общий объем многоотраслевого фонда ИБЦ составляет 1 708 372 экз. на 01.01.2019.

Фонд ИБЦ располагает учебной, учебно-методической и научно-технической литературой в форме печатных и электронных изданий, а также включает официальные, справочно-библиографические, специализированные отечественные и зарубежные периодические и информационные издания. ИБЦ обеспечивает доступ к профессиональным базам данных, информационным, справочным и поисковым системам.

Каждый обучающийся обеспечен свободным доступом из любой точки, в которой имеется доступ к сети Интернет и к электронно-библиотечной системе (ЭБС) Университета, которая

содержит различные издания по основным изучаемым дисциплинам и сформирована по согласованию с правообладателями учебной и учебно-методической литературы.

Электронные информационные ресурсы, используемые в процессе обучения

№	Электронный ресурс	Принадлежность, ссылка на сайт ЭБС, количество ключей	Характеристика библиотечного фонда, доступ к которому предоставляется договором
1.	ЭБС «Лань»	Принадлежность - сторонняя Реквизиты договора - ООО «Издательство «Лань», договор №29.01-З-2.0-827/2018 от 26.09.2018 г. Сумма договора – 357 000-00 С «26» сентября 2018г. по **«25» сентября 2019г.** Ссылка на сайт ЭБС – http://e.lanbook.com Количество ключей - доступ для всех пользователей РХТУ с любого компьютера. --- Принадлежность - сторонняя Реквизиты договора - ООО «Издательство «Лань», договор № 33.03-Р-2.0-1775/2-10 от 26.09.2019г. Сумма договора – 642 083-68 **С «26» сентября 2019г. по «25» сентября 2020г.** Ссылка на сайт ЭБС – http://e.lanbook.com Количество ключей - доступ для всех пользователей РХТУ с любого компьютера.	Ресурс включает в себя как электронные версии книг издательства «Лань» и других ведущих издательств учебной литературы, так и электронные версии периодических изданий по естественным и техническим наукам.
2.	Электронно - библиотечная система ИБЦ РХТУ им. Д.И. Менделеева (на базе АИБС «Ирбис»)	Принадлежность – собственная. РХТУ им. Д.И. Менделеева Ссылка на сайт ЭБС – http://lib.muctr.ru/ Доступ для пользователей РХТУ с любого компьютера.	Электронные версии учебных и научных изданий авторов РХТУ.
3.	Информационно-справочная система «ТЕХЭКСПЕРТ» «Нормы, правила, стандарты России».	Принадлежность сторонняя. Реквизиты контракта – ООО «ИНФОРМПРОЕКТ», контракт № 111-142ЭА/2018 от 18.12.2018 г. Сумма договора – 547 511 руб. С «01» января.2019 г. по «31» декабря 2019 г.	Электронная библиотека нормативно-технических изданий. Содержит более 40000 национальных стандартов и др. НТД

		Ссылка на сайт ЭБС – http://reforma.kodeks.ru/reforma/ Количество ключей – 5 лицензий + локальный доступ с компьютеров ИБЦ.	
4.	ЭБС «Научно-электронная библиотека eLibrary.ru»	Принадлежность – сторонняя Реквизиты договора – ООО «РУНЭБ», договор № 29.01-Р-2.0-1020/2018 от 07.12.2018 г. Сумма договора - 934 693-00 С «01» января 2019 г. по «31» декабря 2019 г. Ссылка на сайт – http://elibrary.ru Количество ключей – доступ для пользователей РХТУ по ip-адресам неограничен.	Электронные издания, электронные версии периодических или непериодических изданий

13. Материально-техническое обеспечение дисциплины

В соответствии с учебным планом занятия по дисциплине ***«Механические процессы и аппараты технологии переработки полимеров»*** проводятся в форме лекций, практических занятий и самостоятельной работы обучающегося.

13.1. Оборудование, необходимое в образовательном процессе

Лекционная учебная аудитория, оборудованная электронными средствами демонстрации (компьютер со средствами звуковоспроизведения, проектор, экран) и учебной мебелью; учебная аудитория для проведения практических занятий.

Библиотека, имеющая рабочие места, оснащенные компьютерами с доступом к базам данных и выходом в Интернет.

13.2. Компьютеры, информационно-телекоммуникационные сети, аппаратно-программные и аудиовизуальные средства

Персональные компьютеры, укомплектованные проигрывателями CD и DVD, принтерами и программными средствами; проекторы и экраны; цифровые камеры; копировальные аппараты; локальная сеть с выходом в Интернет.

13.3. Печатные и электронные образовательные и информационные ресурсы

Информационно-методические материалы: учебные пособия по дисциплине; раздаточный материал к разделам лекционного курса.

Электронные образовательные ресурсы: электронные презентации к разделам лекционного курса; учебно-методические разработки в электронном виде; справочные материалы в печатном и электронном виде по расчетам и конструированию элементов технологического оборудования.

13.4. Перечень лицензионного программного обеспечения

№ п/п	Наименование программного продукта	Реквизиты договора поставки	Количество лицензий	Срок окончания действия лицензии

1	Офисный пакет Microsoft Office Standard 2007	Государственный контракт № 143-164ЭА/2010 от 14.12.10, Акт № Tr048787, накладная № Tr048787 от 20.12.10 Microsoft Open License Номер лицензии 42931328)	25	бессрочное
2	Антивирус Kaspersky	Контракт № 126-152 ЭА/2018 от 24.12.2018 по продлению электронной лицензии на Kaspersky Endpoint Security для нужд РХТУ им. Д.И. Менделеева	25	2 года
4	Операционная система Microsoft Windows 10 Education (Russian)	Подписка Microsoft Imagine Premium, соглашение ICM-167819 от 24.12.2018 г., счет № 9552428060 от 12.12.2018 г.	Количество лицензий не ограничено согласно условиям подписки Microsoft Imagine Premium	бессрочное

14. Требования к оценке качества освоения программы

Наименование разделов	Основные показатели оценки	Формы и методы контроля и оценки
1. Измельчение твердых веществ	Знает теоретические основы процессов измельчения и смешения; конструкции и принципы действия основных современных машин для измельчения и смешения материалов; методики расчета технологического оборудования. *Умеет* проводить механические расчеты элементов машин для измельчения и смешения материалов. *Владеет* навыками анализа механических процессов химических производств; технологическими расчетами оборудования; расчетами типовых деталей машин, пользуясь справочной литературой и ГОСТами.	Оценки за РГР и контрольные работы.

2. Смешение	*Знает* теоретические основы процессов измельчения и смешения; конструкции и принципы действия основных современных машин для измельчения и смешения материалов; методики расчета технологического оборудования. *Умеет* проводить механические расчеты элементов машин для измельчения и смешения материалов. *Владеет* навыками анализа механических процессов химических производств; технологическими расчетами оборудования; расчетами типовых деталей машин, пользуясь справочной литературой и ГОСТами.	Оценки за РГР и контрольные работы.

15. Особенности организации образовательного процесса для инвалидов и лиц с ограниченными возможностями здоровья

Обучение инвалидов и лиц с ограниченными возможностями здоровья осуществляется в соответствии с:

− Порядком организации и осуществления образовательной деятельности по образовательным программам – программам бакалавриата, программам специалитета, программам магистратуры (Приказ Минобрнауки РФ от 05.04.2017 № 301);

− Положением о Порядке организации и осуществления образовательной деятельности по образовательным программам – программам бакалавриата, программам специалитета, программам магистратуры в Российском химико-технологическом университете имени Д.И. Менделеева (утв. решением Ученого совета университета от 28.06.2017, протокол № 9);

− Методическими рекомендациями по организации образовательного процесса для обучения инвалидов и лиц с ограниченными возможностями здоровья в образовательных организациях высшего образования, в том числе оснащенности образовательного процесса (утверждены заместителем Министра образования и науки РФ А.А. Климовым от 08.04.2014 № АК-44/05вн).

Дополнения и изменения к рабочей программе дисциплины

«Механические процессы и аппараты технологии переработки полимеров»
основных образовательных программ по направлению подготовки
18.03.01 «Химическая технология»
код и наименование направления подготовки
Форма обучения: _очная

Номер изменения/ дополнения	Содержание дополнения/изменения	Основание внесения изменения/дополнения
1.		протокол заседания Ученого совета №_____от «____»_____20___г.
		протокол заседания Ученого совета №_____от «____»_____20___г.
		протокол заседания Ученого совета №_____от «____»_____20___г.
		протокол заседания Ученого совета №_____от «____»_____20___г.
		протокол заседания Ученого совета №_____от «____»_____20___г.

Министерство науки и высшего образования Российской Федерации
Федеральное государственное бюджетное образовательное учреждение
высшего образования
«Российский химико-технологический университет
имени Д.И. Менделеева»



«УТВЕРЖДАЮ»
Ректор РХТУ им. Д.И. Менделеева
_____ А.Г. Мажуга
31 июня 2019 г.

РАБОЧАЯ ПРОГРАММА

ДИСЦИПЛИНЫ

«Механика химических производств в технологии и переработке полимеров»
(Б1.В.ДВ.08.02)

Направление подготовки 18.03.01 – «Химическая технология»
Профиль «Технология и переработка полимеров»

Квалификация: бакалавр

Программа одобрена
Методической комиссией
РХТУ им. Д.И. Менделеева
«31» мая 2019 г.

Председатель _____ Н.А. Макаров

Москва, 2019 г.

Программа составлена:
заведующей кафедрой механики Лясниковой Н. Н.

Программа расмотрена и одобрена на заседании кафедры механики РХТУ им. Д.И. Менделеева
«20» мая 2019 г., протокол № 15

Заведующей кафедрой _____Н.Н. Лясниковой

СОДЕРЖАНИЕ

1. Цели и задачи дисциплины 4
2. Требования к результатам освоения дисциплины 4
3. Объем дисциплины и виды учебной работы 5
4. Содержание дисциплины 5
4.1. Разделы дисциплины и виды занятий 5
4.2. Содержание разделов дисциплины 6
5. Соответствие содержания требованиям к результатам освоения дисциплины 6
6. Практические и лабораторные занятия 7
6.1. Практические занятия 7
6.2. Лабораторные занятия 7
7. Самостоятельная работа 8
8. Фонд оценочных средств для контроля освоения дисциплины 8
8.1. Примерная тематика расчетно-графических работ 8
8.2. Теоретические вопросы для итогового контроля освоения дисциплины (зачет) 9
8.3. Структура и пример зачетных билетов 10
9. Учебно-методическое обеспечение дисциплины 13
9.1. Рекомендуемая литература 13
9.2. Средства обеспечения освоения дисциплины 13
10. Методические указания для обучающихся 13
11. Методические указания для преподавателей 14
12. Перечень информационных технологий, используемых в образовательном процессе 14
13. Материально-техническое обеспечение дисциплины 15
13. Материально-техническое обеспечение дисциплины 15
13.1. Оборудование, необходимое в образовательном процессе: 15
13.2. Учебно-наглядные пособия: 15
13.3. Печатные и электронные образовательные и информационные ресурсы: 16
13.4. Перечень лицензионного программного обеспечения 16
14. Требования к оценке качества освоения программы 16
15. Особенности организации образовательного процесса для инвалидов и лиц с ограниченными возможностями здоровья 17

1. Цели и задачи дисциплины

Программа составлена в соответствии с требованиями федерального государственного образовательного стандарта высшего образования (ФГОС ВО) по направлению подготовки 18.03.01 «Химическая технология» (квалификация – бакалавр) с учетом рекомендаций методической комиссии. Программа относится к вариативной части дисциплин по выбору учебного плана Б1.В.ДВ.08.02 и рассчитана на изучение дисциплины В течение одного семестра.
Дисциплина «Механика химических производств в технологии и переработке полимеров» относится к вариативной части дисциплин учебного плана (Б1.В.ДВ.08.02). Программа дисциплины предполагает, что обучающиеся имеют теоретическую и практическую подготовку в области математики и физики.

Цель курса «Механика химических производств в технологии и переработке полимеров» - научить студентов творческому подходу к выполнению инженерных расчетов на прочность, жесткость и устойчивость элементов конструкций, деталей и узлов машин и аппаратов.

Задача изучения курса сводится к формированию основ инженерного мышления будущих специалистов. Задачи курса:

- изучение типовых элементов конструкций химического оборудования;
  понимание тесной взаимосвязи конструкции химического оборудования с технологическими процессами, их взаимного влияния друг на друга;
- проведение необходимых прочностных расчетов в процессе проектирования и оценки работоспособности элементов конструкций химического оборудования и установок;
- обеспечение необходимой технической информацией для восприятия студентами ряда последующих дисциплин.

Дисциплина «Механика химических производств в технологии и переработке полимеров» преподается в 4 семестре. Контроль успеваемости студентов ведется согласно принятой в РХТУ им. Д.И. Менделеева рейтинговой системе.

2. Требования к результатам освоения дисциплины

Изучение дисциплины «Механика химических производств в технологии и переработке полимеров» при подготовке бакалавров по направлению 18.03.01 «Химическая технология» способствует формированию следующих компетенций:

Общепрофессиональных:

- способностью и готовностью использовать основные законы естественнонаучных дисциплин в профессиональной деятельности (ОПК-1);
- готовностью использовать знания о современной физической картине мира, пространственно-временных закономерностях, строении вещества для понимания окружающего мира и явлений природы (ОПК-2);
- готовностью использовать знания о строении вещества, природе химической связи в различных классах химических соединений для понимания свойств материалов и механизма химических процессов, протекающих в окружающем мире (ОПК-3).

Профессиональных:

- способностью анализировать техническую документацию, подбирать оборудование, готовить заявки на приобретение и ремонт оборудования (ПК-9).

В результате изучения дисциплины студент должен:

***знать*:**

- основные уравнения и методы решения задач сопротивления материалов и деталей машин;
- основные методы расчетов на прочность, жесткость и устойчивость элементов конструкций машин и аппаратов;
- основы теории расчета деталей и узлов машин и аппаратов химической технологии.

***уметь*:**

- проводить расчеты элементов конструкций на основе методов сопротивления материалов;

– рассчитывать и конструировать детали машин по исходным данным;
– производить расчеты по основным критериям работоспособности и конструирования деталей машин.

***владеть*:**

– навыками расчета сопротивления материалов аналитическими методами;
– навыками выбора материалов по критериям прочности;
– расчетами типовых деталей машин, пользуясь справочной литературой и ГОСТами.

3. Объем дисциплины и виды учебной работы

Вид учебной работы	**ЗЕ**	Акад. ч
Общая трудоемкость дисциплины	**2**	**72**
Контактная работа – аудиторные занятия:	**0,9**	**32**
Лекции	0,45	16
Практические занятия (ПЗ)	0,45	16
Самостоятельная работа	**1,1**	**40**
Контактная самостоятельная работа	1,1	0,2
Самостоятельное изучение разделов дисциплины		39,8
Вид контроля		
Зачет	+	+
Контактная работа – промежуточная аттестация	-	-
Вид итогового контроля	**Зачет**	

Вид учебной работы	**ЗЕ**	Астр. ч
Общая трудоемкость дисциплины	**2**	**54**
Контактная работа – аудиторные занятия:	**0,9**	**24**
Лекции	0,45	12
Практические занятия (ПЗ)	0,45	12
Самостоятельная работа	**1,1**	**30**
Контактная самостоятельная работа	1,1	0,15
Самостоятельное изучение разделов дисциплины		29,85
Вид контроля		
Зачет	+	+
Контактная работа – промежуточная аттестация	-	-
Вид итогового контроля	**Зачет**	

4. Содержание дисциплины

4.1. Разделы дисциплины и виды занятий

№ п/п	Раздел дисциплины	Часов			
		Всего	Л	ПЗ	СР
1	Модуль 1. «Изгиб элементов машин и аппаратов»	22	4	4	14
1.1	Дифференциальное уравнение изогнутой оси балки. Энергетический метод определения перемещений. Интеграл Мора. Правило Верещагина.	10	2	2	6
1.2	Расчет статически неопределимых балок и рам.	12	2	2	8

2	Модуль 2 «Прочность сосудов и аппаратов»	22	4	4	14
2.1	Расчет на прочность толстостенных цилиндров. Способы повышения несущей способности толстостенных цилиндров.	22	4	4	14
3	Модуль 3 «Соединения деталей машин»	28	8	8	12
3.1	Соединение деталей машин	12	4	4	4
3.2	Валы и оси, их опоры и соединения	8	2	2	4
3.3	Механические передачи	8	2	2	4
	Всего часов	**72**	**16**	**16**	**40**

4.2. Содержание разделов дисциплины

Модуль 1 «Изгиб элементов машин и аппаратов».

Раздел 1.1. Дифференциальное уравнение изогнутой оси балки. Энергетический метод определения перемещений. Интеграл Мора. Правило Верещагина.

Раздел 1.2. Расчет статически неопределимых балок и рам.

Модуль 2 «Прочность сосудов и аппаратов».

Раздел 2.1. Расчет на прочность толстостенных цилиндров. Способы повышения несущей способности толстостенных цилиндров.

Модуль 3 «Детали машин».

Раздел 3.1. Соединение деталей машин.

Классификация деталей машин и аппаратов химических производств. Резьбовые соединения. Расчет болтовых соединений при поперечных и продольных нагрузках. Шпоночные соединения. Назначение и виды шпонок. Расчет шпонок на срез и смятие. Виды сварки. Область применения. Виды сварных швов. Расчет на прочность стыковых и нахлесточных швов.

Раздел 3.2. Валы и оси, их опоры и соединения.

Валы, их классификация и назначение. Оси. Проектировочные расчеты валов и осей. Подшипники скольжения. Материалы вкладышей. Подшипники качения. Принципиальное устройство и основные геометрические размеры. Достоинства, недостатки и области применения подшипников качения и скольжения. Приводные муфты. Назначение. Классификация муфт по принципу действия и характеру работы. Порядок подбора муфт и основы прочностного расчета.

Раздел 3.3. Механические передачи.

Зубчатые передачи. Принцип действия и классификация. Основные геометрические параметры. Силы в зацеплении. Червячные передачи. Червяки и червячные колеса. Кинематика передачи. Силы, действующие в зацеплении. Редукторы. Определение и классификация. Примеры схем редукторов. Ременные передачи. Принцип действия и классификация. Кинематика передачи. Силы и силовые зависимости.

5. Соответствие содержания требованиям к результатам освоения дисциплины

Компетенции	Модуль	
	1	2
Знать:		
теоретические основы процессов измельчения и смешения;	+	+
конструкции и принципы действия основных современных машин для измельчения и смешения материалов;	+	+
методики расчета технологического оборудования.	+	+
Уметь:		
проводить механические расчеты элементов машин для измельчения и смешения материалов.	+	+
Владеть:		
навыками анализа механических процессов химических производств;	+	+
технологическими расчетами оборудования;	+	+
расчетами типовых деталей машин, пользуясь справочной литературой и ГОСТами.	+	+
Общепрофессиональные компетенции:		
способностью и готовностью использовать основные законы естественнонаучных дисциплин в профессиональной деятельности (ОПК-1);	+	+

способностью использовать знания о современной физической картине мира, пространственно-временных закономерностях, строении вещества для понимания окружающего мира и явлений природы (ОПК-2);	+	+
готовностью использовать знания о строении вещества, природе химической связи в различных классах химических соединений для понимания свойств материалов и механизма химических процессов, протекающих в окружающем мире (ОПК-3)	+	+
Профессиональные компетенции:		
способностью анализировать техническую документацию, подбирать оборудование, готовить заявки на приобретение и ремонт оборудования (ПК-9).	+	+

6. Практические и лабораторные занятия

6.1. Практические занятия

Учебным планом подготовки бакалавров по направлению по направлению подготовки 18.03.01 «Химическая технология» предусмотрено проведение практических занятий по дисциплине «Механика химических производств в технологии и переработке полимеров» в объеме 16 часов (0,45 зач. ед.). Практические занятия проводятся под руководством преподавателя. Практические занятия направлены на углубление теоретических знаний, полученных на лекционных занятиях, и формирование основ инженерного мышления.

Примерный перечень практических занятий:

№ п/п	№ раздела дисциплины	Примерные темы практических занятий
1 – 2	1.1	Энергетический метод определения перемещений. Интеграл Мора. Правило Верещагина.
3 – 4	1.2	Расчет статически неопределимых балок и рам.
5	2.1	Расчет на прочность толстостенных цилиндров. Способы повышения несущей способности толстостенных цилиндров.
6	3.1	Расчет болтовых соединений при поперечных и продольных нагрузках.
7	3.2	Расчет на прочность стыковых и нахлесточных сварных швов. Подбор подшипников.
8	3.3	Расчет редукторов

6.2. Лабораторные занятия

Лабораторные занятия по дисциплине не предусмотрены.

7. Самостоятельная работа

Учебной программой дисциплины «Механика химических производств в технологии и переработке полимеров» предусмотрена самостоятельная работа в объеме 40 часов. Самостоятельная работа проводится с целью углубления знаний по дисциплине и предусматривает:

- регулярную проработку пройденного на лекциях и практических занятиях учебного материала;
- выполнение расчетно-графических работ по разделам курса;
- подготовку к сдаче зачета по курсу.

8. Фонд оценочных средств для контроля освоения дисциплины

8.1. Примерная тематика расчетно-графических работ

Примерный перечень тем расчетно-графических работ:

1. РГР № 1. Определение перемещений и углов поворота сечений в брусе и раме
2. РГР № 2. Расчет вала с мешалкой

Освоение дисциплины заключается в выполнение расчетно-графических работ по основным темам курса.

Условия расчетно-графических работ:

Расчетно-графическая работа № 1

Тема «Определение перемещений и углов поворота сечений в брусе и раме»

Прямолинейный брус прямоугольного поперечного сечения нагружен изгибающей нагрузкой. Вид бруса и нагрузки отображены в расчетных схемах, представляемых студентам индивидуально.

Задание. Для заданного варианта требуется:

1) построить эпюру изгибающих моментов M_x – грузовую эпюру;
2) построить вспомогательную систему;
3) построить эпюру изгибающих моментов M_1 – единичную эпюру.
4) вычислить перемещения и углы поворота сечений в заданных сечениях.

Плоская рама, составленная из брусьев прямоугольного поперечного сечения, нагружена нагрузкой, лежащей в плоскости рамы. Вид рамы и нагрузки отображены в расчетных схемах, представляемых студентам индивидуально.

Задание. Для заданного варианта требуется:

1) построить эпюру изгибающих моментов M_x – грузовую эпюру;
2) построить вспомогательную систему;
3) построить эпюру изгибающих моментов M_1 – единичную эпюру.
4) вычислить перемещения и углы поворота сечений рамы в заданных сечениях.

Расчетно-графическая работа № 2

Тема «Расчет вала с мешалкой»

Общая расчетная схема представлена валом с мешалкой, закрепленным в подшипниках. Исходные данные для расчетов отображены в расчетных схемах, представляемых студентам индивидуально. На схемах представлены двух- трех- и четырех-лопастные мешалки.

Требуется:

рассчитать интенсивность распределенной нагрузки;

построить расчетную схему вала;

построить эпюры изгибающих и крутящего моментов;

определить диаметр вала из условия прочности и жесткости при кручении;

определить диаметр вала из условия жесткости при изгибе;

подобрать подшипники качения.

8.2. Теоретические вопросы для итогового контроля освоения дисциплины (зачет)

1. Дифференциальное уравнение изогнутой оси балки.
2. Энергетический метод определения перемещений. Теорема Кастильяно.
3. Интеграл Мора.
4. Правило Верещагина.
5. Расчет статически неопределимых балок и рам.
6. Степень статической неопределимости.
7. Выбор основной системы. Метод сил.
8. Канонические уравнения метода сил.
9. Основы теории напряженного состояния. Понятия главных площадок и главных напряжений.
10. Определение главных напряжений в плоском напряженном состоянии.
11. Обобщенный закон Гука. Удельная потенциальная энергия.
12. Понятие эквивалентного напряжения. Гипотезы прочности. Критерии прочности.
13. Толстостенные сосуды. Определение перемещений и напряжений в толстостенном цилиндре.
14. Уравнение Ламе.
15. Примеры решения типовых задач.
16. Способы повышения несущей способности толстостенных цилиндров.
17. Резьбовые соединения. Основные параметры.
18. Достоинства и недостатки резьбовых соединений.
19. Расчет на прочность болтовых соединений при воздействии поперечных нагрузок (болты уставлены с зазором).
20. Расчет на прочность болтовых соединений при воздействии поперечных нагрузок (болты уставлены без зазора).
21. Расчет на прочность болтовых соединений при воздействии продольных нагрузок (болты уставлены с зазором).
22. Шпоночные соединения. Достоинства и недостатки.
23. Оценка прочности призматических шпонок.
24. Зубчатые (шлицевые) соединения. Конструкция и классификация.
25. Расчет зубчатых соединений.
26. Сварные соединения. Способы сварки.
27. Сварные соединения. Форма и размеры обработки кромок.
28. Достоинства и недостатки сварки.
29. Расчет на прочность стыковых соединений.
30. Расчет на прочность соединений внахлестку.
31. Валы и их классификация. Оси.
32. Расчет на статическую прочность валов и осей.
33. Расчет на усталостную прочность валов и осей.
34. Подшипники скольжения. Материалы вкладышей.
35. Достоинства и недостатки подшипников скольжения.
36. Критерии расчета по **[p]** и **[pv].**
37. Подшипники качения. Типы подшипников.
38. Достоинства и недостатки подшипников качения.
39. Подбор подшипников по статической грузоподъемности.
40. Подбор подшипников по динамической грузоподъемности.
41. Приводные муфты. Назначение.
42. Виды несоосности валов и их компенсация.
43. Принцип работы механических муфт. Классификация муфт по принципу действия и по характеру работы.
44. Муфты глухие. Схемы.

45. Муфты упругие. Схемы.
46. Муфты компенсирующие. Схемы.
47. Подбор муфты. Прочностной расчет приводных механических муфт.
48. Передачи вращательного движения.
49. Зубчатые передачи: определение, назначение, классификация, схемы.
50. Модуль зацепления и кинематика передачи.
51. Окружное и радиальное усилия.
52. Червячные передачи. Червяки и червячные колеса.
53. Червячные передачи. Кинематика передачи. Силы, действующие в зацеплении.
54. Редукторы. Определение и классификация.
55. Примеры схем редукторов.
56. Расчет редукторов.
57. Ременные передачи. Принцип действия и классификация.
58. Ременные передачи. Кинематика передачи. Силы и силовые зависимости.

8.3. Структура и пример билетов для зачёта

Зачет по дисциплине «Механика химических производств в технологии и переработке полимеров» включает контрольные вопросы по всем разделам учебной программы дисциплины. Зачетный билет состоит из 3 заданий – теоретического вопроса и 2 задач, относящихся к разным разделам курса. Ответы на вопросы зачетного билета оцениваются из 40 баллов (максимальная оценка) следующим образом: теоретический вопрос – по 10 баллов, задача – 15 баллов.

Оценка 19 баллов и менее считается неудовлетворительной и студенту за зачет выставляется нулевая оценка.

«Утверждаю»
Зав. кафедрой

РОССИЙСКИЙ ХИМИКО-ТЕХНОЛОГИЧЕСКИЙ УНИВЕРСИТЕТ
имени Д.И. МЕНДЕЛЕЕВА
КАФЕДРА Механики

«Механика химических производств в технологии и переработке полимеров»

БИЛЕТ №1

1. Подшипники скольжения. Материалы вкладышей. Достоинства и недостатки. Подбор.

2. Сплошной стальной вал передает крутящий момент М = 300 Н м. Диаметр вала d = 65 мм, $[\sigma]_{см}$ = 100 МПа, $[\tau]_{ср}$ = 80 МПа. Выполнить проверочный расчет шпонки с размерами b × h × t = 18 × 11 × 7 мм, ***l*** = 80 мм**.**

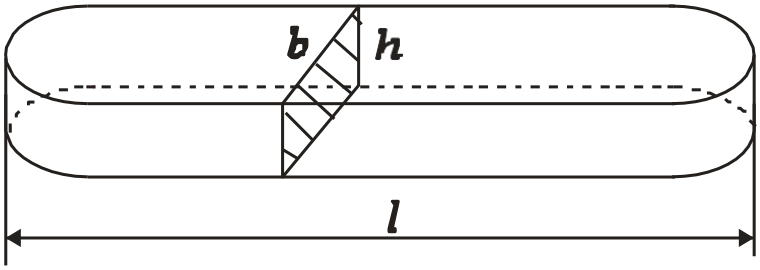

3.

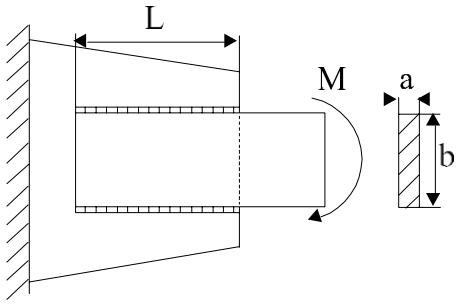

Определить требуемую длину L фланговых швов для приварки полосы к фасонному листу (косынке). Допускаемое напряжение на срез для швов $[\tau]_{св}$ = 90 МПа, М = 12 кН м, а = 6 мм, в = 150 мм.

«Утверждаю»
Зав. кафедрой

РОССИЙСКИЙ ХИМИКО-ТЕХНОЛОГИЧЕСКИЙ УНИВЕРСИТЕТ
имени Д.И. МЕНДЕЛЕЕВА
КАФЕДРА Механики

Общий курс
«Механика химических производств
в технологии и переработке полимеров»

БИЛЕТ №2

1. Виды сварки. Область применения. Виды сварных швов.

2. Определить вертикальное перемещение и угол поворота сечения в точке С балки квадратного поперечного сечения, если а = 5 см, l = 0,5 м, Р = 2 кН. Модуль упругости материала балки Е = 2 10^5 МПа.

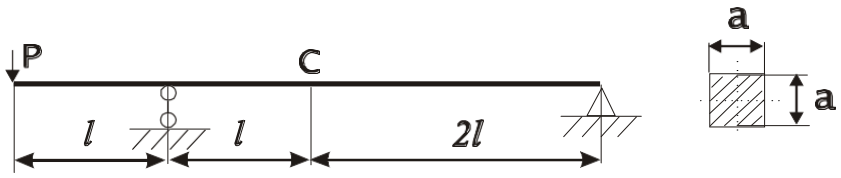

3.

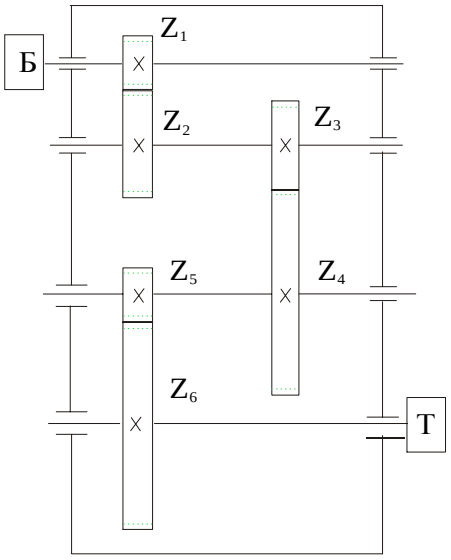

Входной вал трехступенчатого редуктора имеет частоту вращения $n_{вх}$ = 2400 об/мин, мощность на выходном валу $N_{вых}$= 3 кВт, z_1 = 20, z_2 = 40, z_3 = 24, z_4 = 96, z_5 = 20, z_6 = 80. К.п.д. зубчатой пары $\eta_{зуб.}$ = 0.95, к.п.д. одной пары подшипников $\eta_п$ = 0,99. Определить общее передаточное отношение редуктора i, число оборотов выходного вала $n_{вых}$ и мощность на входе $N_{вх}$.

9. Учебно-методическое обеспечение дисциплины

9.1. Рекомендуемая литература

А. Основная литература

1. Бугаенко, Г. А. Механика : учебник для вузов / Г. А. Бугаенко, В. В. Маланин, В. И. Яковлев. — 2-е изд., испр. и доп. — Москва : Издательство Юрайт, 2020. — 368 с. — (Высшее образование). — ISBN 978-5-534-02640-5. — Текст : электронный // ЭБС Юрайт [сайт]. — URL: https://urait.ru/bcode/451979

2. Бабецкий, В. И. Механика : учебное пособие для вузов / В. И. Бабецкий, О. Н. Третьякова. — Москва : Издательство Юрайт, 2020. — 178 с. — (Высшее образование). — ISBN 978-5-534-11229-0. — Текст : электронный // ЭБС Юрайт [сайт]. — URL: https://urait.ru/bcode/453940

Б. Дополнительная литература

1. Степин П.А. Сопротивление материалов. С-Пб.: Лань, 2014. 320 с.
2. Гулиа Н.В., Клоков В.Г., Юрков С.А. Детали машин. С-Пб.: Лань, 2013. 416 с.
3. Система федеральных образовательных порталов. Система открытого образования. Консалтинговый центр ИОС ОО РФ [Электронный ресурс] – Режим доступа: http://www.openet.ru (дата обращения: 11.12.2019).

При освоении дисциплины студенты должны использовать информационные и информационно-образовательные ресурсы следующих порталов и сайтов:

Информационная система «Единое окно доступа к образовательным ресурсам». URL: http://window.edu.ru/ (дата обращения: 11.12.2019).

ФЭПО: соответствие требованиям ФГОС [Электронный ресурс] – Режим доступа: http:// fepo.i-exam.ru // (дата обращения: 11.12.2019).

Средства обеспечения освоения дисциплины с использованием электронного обучения и дистанционных образовательных технологий: электронная информационно-образовательная среда РХТУ им. Д.И. Менделеева (https://eios.muctr.ru/), электронная почта.

10. МЕТОДИЧЕСКИЕ УКАЗАНИЯ ДЛЯ ОБУЧАЮЩИХСЯ

10.1. Для студентов, обучающихся по очной форме, без использования электронного образования и дистанционных образовательных технологий

Методические рекомендации по организации учебной работы студента, обучающегося в бакалавриате, направлены на повышение ритмичности и эффективности его аудиторной и самостоятельной работы по курсу.

Учебный курс «Механика химических производств в технологии и переработке полимеров» включает 3 модуля, каждый из которых имеет определенную логическую завершенность. При изучении материала каждого модуля рекомендуется регулярное повторение законспектированного лекционного материала. Изучение материала каждого модуля заканчивается контролем его освоения в форме коллоквиума. Текущее изучение материала каждого модуля контролируется выполнением расчетно-графических работ. Расчетно-графические работы выполняются в часы, выделенные учебным планом на самостоятельную работу.

Целью выполнения расчетно-графических работ является закрепление полученных знаний по дисциплине, развитие самостоятельного мышления студента.

Результаты выполнения работ оцениваются в соответствии с принятой в университете рейтинговой системой оценки знаний.

Максимальная сумма рейтинговых баллов по учебной дисциплине «Механика химических производств в технологии и переработке полимеров» с зачетом по результатам промежуточных этапов контроля в семестре составляет 60 баллов.

Баллы:

РГР № 1 «Определения перемещений и углов поворота сечений при изгибе» - максимальная оценка 30баллов;

РГР № 2 «Расчет вала с мешалкой» - максимальная оценка 30 баллов;

Для допуска сдачи зачета эта сумма не должна быть меньше 30 баллов.

Общая оценка результатов освоения дисциплины складывается из числа баллов, набранных в семестре (расчетно-графические работы и коллоквиумы) и на зачете. Максимальная общая оценка всей дисциплины составляет 100 баллов.

10.2. Для студентов, обучающихся по очной форме, с использованием электронного образования и дистанционных образовательных технологий

При использовании электронного обучения и дистанционных образовательных технологий занятия полностью или частично проводятся в режиме онлайн. Объем дисциплины и распределение нагрузки по видам работ соответствует п. 4.1. Распределение баллов соответствует п. 10.1 либо может быть изменено в соответствии с решением кафедры, в случае перехода на ЭО и ДОТ в процессе обучения. Решение кафедры об используемых технологиях и системе оценивания достижений обучающихся принимается с учетом мнения ведущего преподавателя и доводится до обучающихся.

11. МЕТОДИЧЕСКИЕ УКАЗАНИЯ ДЛЯ ПРЕПОДАВАТЕЛЕЙ

11.1. Для преподавателей, при реализации программы по очной форме, без использования электронного образования и дистанционных образовательных технологий

Дисциплина «Механика химических производств в технологии и переработке полимеров» изучается в 4 семестре бакалавриата.

При подготовке и проведении занятий преподаватель должен учитывать, что студенты, обучающиеся в бакалавриате, имеют определенную подготовку по физике, математике, прикладной механике, полученную ими при обучении в 1 - 3 семестрах, а также опыт восприятия и конспектирования изучаемого материала. Необходимо обращать внимание студентов на обоснование круга рассматриваемых вопросов, формулировки главных положений и определений, практические выводы из теоретических положений. На занятиях должна прослеживаться связь рассматриваемых вопросов с ранее изученным материалом.

Основной задачей преподавателя, ведущего занятия по дисциплине «Механика химических производств в технологии и переработке полимеров» в вузе немашиностроительного профиля, является формирование у студентов широкого кругозора и эрудиции в области инженерных дисциплин. Преподаватель должен акцентировать внимание студентов на вопросах ресурсо- и энергосбережения в химическом машиностроении.

В читаемом курсе «Механика химических производств в технологии и переработке полимеров» для студентов химиков-технологов должна быть изучена терминология, устройство, назначение и основы расчета на прочность, жесткость и устойчивость типовых элементов химического оборудования общего назначения в процессе эксплуатации.

В лекциях курса следует отмечать, что современное химическое производство немыслимо без всевозможных высокоэффективных машин и аппаратов, различных сооружений и коммуникаций. Темпы развития химической и других отраслей промышленности требуют совершенствования конструкций оборудования, повышения его надежности работоспособности. Кроме того, остро стоит проблема снижения себестоимости продукции, повышения ее качества и увеличения рентабельности. Данная проблема может быть решена широким внедрением новой техники и повышением использования действующего оборудования. Необходимая интенсификация механических процессов может быть достигнута только на основе глубоких знаний как принципов действия и конструкций соответствующего оборудования, так и особенностей его эксплуатации.

При проведении занятий преподаватель может рекомендовать студентам дополнительную литературу по тематике занятия.

11.2. Для преподавателей, при реализации программы по очной форме, с использованием электронного образования и дистанционных образовательных технологий

При использовании электронного обучения и дистанционных образовательных технологий занятия полностью или частично проводятся в режиме онлайн. Объем дисциплины и распределение нагрузки по видам работ соответствует п. 4.1. Распределение баллов соответствует п. 10.1 либо может быть изменено в соответствии с решением кафедры, в случае перехода на ЭО и ДОТ в процессе обучения. Решение кафедры об используемых технологиях и системе оценивания достижений обучающихся принимается с учетом мнения ведущего преподавателя и доводится до обучающихся.

Реализация ЭО и ДОТ предполагает использование следующих видов и учебной деятельности: консультации, практические и лабораторные занятия, лекции проводимые полностью или частично с применением ЭО и ДОТ; текущий контроль в режиме проверки домашних заданий; самостоятельная работа.

При реализации РПД в зависимости от конкретной ситуации ЭО и ДОТ могут быть применены в следующем виде:

- объем часов контактной работы обучающихся с преподавателем не сокращается) и электронные образовательные ресурсы (ЭОР) методически обеспечивают самостоятельную работу обучающихся в объеме, предусмотренном рабочей программой данной дисциплины. При этом в случае необходимости занятия проводятся в режиме онлайн;

- смешанные формы обучения, сочетающие в себе аудиторные занятия (при возможности перевода части контактных часов работы обучающихся с преподавателем в электронную информационно-образовательную среду без потери содержания учебной дисциплины) и ЭОР (часть учебного материала (например, лекции) может быть заменена ЭОР.

12. Перечень информационных технологий, используемых в образовательном процессе

Информационную поддержку изучения дисциплины осуществляет Информационно-библиотечный центр (ИБЦ) РХТУ им. Д.И. Менделеева, который обеспечивает обучающихся основной учебной, учебно-методической и научной литературой, необходимой для организации образовательного процесса по дисциплине. Общий объем многоотраслевого фонда ИБЦ составляет 1 708 372 экз.

Фонд ИБЦ располагает учебной, учебно-методической и научно-технической литературой в форме печатных и электронных изданий, а также включает официальные, справочно-библиографические, специализированные отечественные и зарубежные периодические и информационные издания. ИБЦ обеспечивает доступ к профессиональным базам данных, информационным, справочным и поисковым системам.

Каждый обучающийся обеспечен свободным доступом из любой точки, в которой имеется доступ к сети Интернет и к электронно-библиотечной системе (ЭБС) Университета, которая содержит различные издания по основным изучаемым дисциплинам и сформирована по согласованию с правообладателями учебной и учебно-методической литературы.

Для более полного и оперативного справочно-библиографического и информационного обслуживания в ИБЦ реализована технология Электронной доставки документов.

№	Электронный ресурс	Реквизиты договора (номер, дата заключения, срок действия), ссылка на сайт ЭБС, сумма договора, количество ключей	Характеристика библиотечного фонда, доступ к которому предоставляется договором
1	ЭБС «Лань»	Принадлежность - сторонняя Реквизиты договора - ООО «Издательство «Лань», договор №29.01-3-2.0-827/2018 от 26.09.2018 г. Сумма договора – 357 000-00 С «26» сентября 2018г. по **«25» сентября 2019г.** Ссылка на сайт ЭБС – http://e.lanbook.com Количество ключей - доступ для всех пользователей РХТУ с любого компьютера.	Электронно-библиотечная система издательства "Лань" — ресурс, включающий в себя как электронные версии книг ведущих издательств учебной и научной литературы (в том числе университетских издательств), так и электронные версии периодических изданий по различным областям знаний. ЭБС «ЛАНЬ» предоставляет пользователям мобильное приложение для iOS и Android, в которых интегрированы бесплатные сервисы для незрячих студентов и синтезатор речи. **Коллекции**: «Химия» - изд-ва НОТ, «Химия» - изд-ва Лаборатория знаний, «Химия» - изд-ва «ЛАНЬ», «Химия»-КНИТУ(Казанский национальный исследовательский технологический университет),

	ЭБС «ЛАНЬ»	Принадлежность - сторонняя Реквизиты договора - ООО «Издательство «Лань», договор № 33.03-Р-2.0-1775/2-10 от 26.09.2019г. Сумма договора – 642 083-68 **С «26» сентября 2019г. по «25» сентября 2020г.** Ссылка на сайт ЭБС – http://e.lanbook.com Количество ключей - доступ для всех пользователей РХТУ с любого компьютера.	«Химия» - изд-ва ФИЗМАТЛИТ, «Информатика» - изд-ва "Лань", Национальный Открытый Университет"ИНТУИТ", "Инженерно-технические науки" изд-ва "Лань". _____ Коллекции: «Химия» - изд-ва НОТ, «Химия» - изд-ва Лаборатория знаний, «Химия» - изд-ва «ЛАНЬ», «Химия»-КНИТУ(Казанский национальный исследовательский технологический университет), «Химия» - изд-ва ФИЗМАТЛИТ, «Информатика» - изд-ва «ЛАНЬ», Национальный Открытый Университет«ИНТУИТ», Инженерно-технические науки" изд-ва «ЛАНЬ», «Теоретическая механика» изд-ва «ЛАНЬ», Экономика и менеджмент» изд-ва Дашков и К. А также отдельные издания в соответствии с Договором.
2.	Электронно - библиотечная система ИБЦ РХТУ им. Д.И.Менделеева (на базе АИБС «Ирбис»)	Принадлежность – собственная РХТУ. Ссылка на сайт ЭБС – http://lib.muctr.ru/ Доступ для пользователей РХТУ с любого компьютера.	Электронные версии учебных и научных изданий авторов РХТУ по всем ООП.
3	ЭБС «Научно-электронная библиотека eLibrary.ru».	Принадлежность – сторонняя Реквизиты договора – ООО «РУНЭБ», договор № 29.01-Р-2.0-1020/2018 от 07.12.2018 г. Сумма договора - 934 693-00 С «01» января 2019 г. по «31» декабря 2019 г. Ссылка на сайт – http://elibrary.ru Количество ключей – доступ для пользователей РХТУ по ip-адресам	Электронные версии периодических и непериодических изданий по различным отраслям науки

		неограничен.	
4	ЭБС «Лань»	Принадлежность - сторонняя Реквизиты договора - ООО «Издательство «Лань», договор №29.01-3-2.0-1299/2018 от 06.03.2019 г. **С «06» марта 2019г. по «25» сентября 2019г.** Ссылка на сайт ЭБС – http://e.lanbook.com Сумма договора – 73 247-39 Количество ключей - доступ для всех пользователей РХТУ с любого компьютера.	Коллекция книг по естественно-научным и техническим отраслям наукам.

13. Материально-техническое обеспечение дисциплины

В соответствии с учебным планом занятия по дисциплине «Механика химических производств в технологии и переработке полимеров» проводятся в форме лекций, практических занятий и самостоятельной работы бакалавра.

13.1. Оборудование, необходимое в образовательном процессе:

Лекционная учебная аудитория, оборудованная электронными средствами демонстрации (компьютер со средствами звуковоспроизведения, проектор, экран) и учебной мебелью; библиотека, имеющая рабочие компьютерные места для студентов, оснащенные компьютерами с доступом к базам данных и выходом в Интернет.

13.2. Учебно-наглядные пособия:

Слайды презентаций для лекционного курса, печатные материалы для лекций и семинаров.

13.3. Компьютеры, информационно-телекоммуникационные сети, аппаратно-программные и аудиовизуальные средства:

Персональные компьютеры, укомплектованные проигрывателями CD и DVD, принтерами и программными средствами; проекторы и экраны; цифровые камеры; копировальные аппараты; локальная сеть с выходом в Интернет.

13.4. Печатные и электронные образовательные и информационные ресурсы:

Информационно-методические материалы:

учебные пособия по дисциплине;

раздаточные материалы к практическим занятиям по дисциплине.

Электронные образовательные ресурсы:

учебно-методические разработки в электронном виде.

13.5. Перечень лицензионного программного обеспечения

№ п/п	Наименование программного продукта	Реквизиты договора поставки	Количество лицензий	Срок окончания действия лицензии
1	Операционная система Microsoft Windows 10 Education (Russian)	Подписка Microsoft Azure Dev Tools for Teaching, соглашение ICM-167819 от 24.12.2018 г.,	50	28.01.2021 г.

		действительно до 28.01.2021 г., счет IM83988 от 22.01.2020 г.		
2	Kaspersky Endpoint Security 10 для Windows	Контракт от 24.12.2018 № 126-152ЭА/2018	50	22.12.2020

14. Требования к оценке качества освоения программы

Наименование модулей	Основные показатели оценки	Формы и методы контроля и оценки
Модуль 1. «Изгиб элементов машин и аппаратов»	*Знает* теоретические основы процессов измельчения и смешения; конструкции и принципы действия основных современных машин для измельчения и смешения материалов; методики расчета технологического оборудования. *Умеет* проводить механические расчеты элементов машин для измельчения и смешения материалов. *Владеет* навыками анализа механических процессов химических производств; технологическими расчетами оборудования; расчетами типовых деталей машин, пользуясь справочной литературой и ГОСТами.	Расчетно-графическая работа №1. Баллы за РГР.
Модуль 2. «Прочность сосудов и аппаратов»	*Знает* теоретические основы процессов измельчения и смешения; конструкции и принципы действия основных современных машин для измельчения и смешения материалов; методики расчета технологического оборудования. *Умеет* проводить механические расчеты элементов машин для измельчения и смешения материалов. *Владеет* навыками анализа механических процессов химических производств;	

	технологическими расчетами оборудования; расчетами типовых деталей машин, пользуясь справочной литературой и ГОСТами.	
Модуль 3. «Детали машин»	*Знает* теоретические основы процессов измельчения и смешения; конструкции и принципы действия основных современных машин для измельчения и смешения материалов; методики расчета технологического оборудования. *Умеет* проводить механические расчеты элементов машин для измельчения и смешения материалов. *Владеет* навыками анализа механических процессов химических производств; технологическими расчетами оборудования; расчетами типовых деталей машин, пользуясь справочной литературой и ГОСТами.	Расчетно-графическая работа №2. Баллы за РГР.

15. Особенности организации образовательного процесса для инвалидов и лиц с ограниченными возможностями здоровья

Обучение инвалидов и лиц с ограниченными возможностями здоровья осуществляется в соответствии с:

- Порядком организации и осуществления образовательной деятельности по образовательным программам – программам бакалавриата, программам специалитета, программам магистратуры (приказ Минобрнауки РФ от 05.04.2017 № 301);
- Положением о Порядке организации и осуществления образовательной деятельности по образовательным программам – программам бакалавриата, программам специалитета, программам магистратуры в Российском химико-технологическом университете имени Д.И. Менделеева (утв. Решением Ученого совета университета от 28.06.2017, протокол № 9);
- Методическими рекомендациями по организации образовательного процесса для обучения инвалидов и лиц с ограниченными возможностями здоровья в образовательных организациях высшего образования, в том числе оснащенности образовательного процесса (утверждены заместителем Министра образования и науки РФ А.А. Климовым от 08.04.2014 № АК-44/05 вн).

Дополнения и изменения к рабочей программе дисциплины
«Механика химических производств в технологии и переработке полимеров»
основной образовательной программы
направление подготовки: 18.03.01 «Химическая технология»
профиль: «Технология и переработка полимеров»
квалификация: бакалавр

Форма обучения: очная

Номер изменения/ дополнения	Содержание дополнения/изменения	Основание внесения изменения/дополнения
1.	Изменение в части обновления лицензионного программного обеспечения	протокол заседания Ученого совета № 1 от «30» августа 2019г.
2.	Изменения в части обновления договоров электронных ресурсов	протокол заседания Ученого совета № 2 от «30» сентября 2019г.
3.	Изменения: в п. 9.3 «Средства обеспечения освоения дисциплины»; в п.10 «Методические указания для обучающихся»; в. п.11 «Методические указания для преподавателей»	Приказ ректора РХТУ им. Д.И. Менделеева от 16.03.2020 № 163-А «О предупреждении распространения новой коронавирусной инфекции» с формулировкой «Изменения в части использования ЭО и ДОТ при реализации основных профессиональных образовательных программ»

Министерство науки и высшего образования Российской Федерации

Федеральное государственное бюджетное образовательное учреждение высшего образования

«Российский химико-технологический университет имени Д.И. Менделеева»

УТВЕРЖДАЮ

ректор

(Руководитель образовательной организации)

_____ А.Г. Мажуга

(Подпись) (И.О. Фамилия)

«05» июня 2019 г.

РАБОЧАЯ ПРОГРАММА ДИСЦИПЛИНЫ

«Физическая химия полимерных материалов»

Направление подготовки 18.03.01 Химическая технология

Профиль «Технология и переработка полимеров»

Квалификация «бакалавр»

Форма обучения: очная

Программа одобрена
Методической комиссией
РХТУ им. Д.И. Менделеева
«31» мая 2019 г.

Председатель _____ Н.А. Макаров

Москва 2019

Программа составлена д.х.н., проф., зав. кафедрой физической химии Конюховым В.Ю., к.х.н., доц., доцентом кафедры физической химии А.М. Мерецким, к.х.н. доцентом кафедры физической химии Н.Г. Поповой, к.х.н., доцентом кафедры физической химии Г.М. Бондаревой

Программа рассмотрена и одобрена на заседании кафедры Физической химии
«25» апреля 2019 г., протокол №9

СОДЕРЖАНИЕ

1.	Цели и задачи дисциплины	4
2.	Требования к результатам освоения дисциплины	5
3.	Объем дисциплины и виды учебной работы	6
4.	Содержание дисциплины	7
4.1.	Разделы дисциплины и виды занятий	7
4.2.	Содержание разделов дисциплины	7
5.	Соответствие содержания требованиям к результатам освоения дисциплины	11
6.	Практические и лабораторные занятия	13
6.1.	Практические занятия. Примерные темы практических занятий по дисциплине	13
6.2	Лабораторные занятия	15
7.	Самостоятельная работа	15
8.	Оценочные средства для контроля освоения дисциплины	16
8.1	Примеры контрольных вопросов для текущего контроля освоения дисциплины	16
8.2	Вопросы для итогового контроля освоения дисциплины (***экзамен***)	19
8.3	Структура и примеры билетов для ***экзамена***	21
9.	Учебно-методическое обеспечение дисциплины	23
9.1	Рекомендуемая литература	23
9.2	Рекомендуемые источники научно-технической информации	23
9.3	Средства обеспечения освоения дисциплины	23
10.	Методические указания для обучающихся	25
10.1	Для студентов, обучающихся по очной форме, без использования электронного образования и дистанционных образовательных технологий	25
10.2	Для студентов, обучающихся по очной форме, с использованием электронного образования и дистанционных образовательных технологий	25
11.	Методические указания для преподавателей	25
11.1	Для преподавателей, при реализации программы по очной форме, без использования электронного образования и дистанционных образовательных технологий	25
11.2	Для преподавателей, при реализации программы по очной форме, с использованием электронного образования и дистанционных образовательных технологий	26
12.	Перечень информационных технологий, используемых в образовательном процессе	27
13.	Материально-техническое обеспечение дисциплины	29
13.1	Оборудование, необходимое в образовательном процессе:	29
13.2	Учебно-наглядные пособия	29
13.3	Компьютеры, информационно-телекоммуникационные сети, аппаратно-программные и аудиовизуальные средства	29
13.4	Печатные и электронные образовательные и информационные ресурсы	29
13.5	Перечень лицензионного программного обеспечения	29
14.	Требования к оценке качества освоения программы	31
15.	Особенности организации образовательного процесса для инвалидов и лиц с ограниченными возможностями здоровья	34

1. ЦЕЛИ И ЗАДАЧИ ДИСЦИПЛИНЫ

Программа составлена в соответствии с требованиями Федерального государственного образовательного стандарта (ФГОС ВО) для направления подготовки ***18.03.01 Химическая технология***, рекомендациями методической секции Ученого совета и накопленного опыта преподавания дисциплины кафедрой ***Физической химии*** РХТУ им. Д.И. Менделеева. Программа рассчитана на изучение дисциплины в течение 1 семестра.

Дисциплина «***Физическая химия полимерных материалов***» относится к вариативной части дисциплин по выбору учебного плана (***Б1. В. ДВ.09.01***) и рассчитана на изучение в 5 семестре. Программа дисциплины предполагает, что обучающиеся имеют теоретическую и практическую подготовку в области высшей математики, физики, общей и неорганической, органической и физической химии.

Цель дисциплины – ознакомить с термодинамической теорией растворов электролитов и электрохимических цепей (гальванических элементов), понять основные кинетические закономерности протекания химических процессов, роль катализа для химической технологии.

З**адача дисциплины** – показать значение физической химии как теоретической основы процессов химической технологии; выработать у студентов навыки применения полученных знаний к предсказанию принципиальной возможности, направления, скорости и конечного результата химических процессов; дать представления о современных экспериментальных методах исследования физико-химических процессов.

Дисциплина «***Физическая химия полимерных материалов***» преподается в 5 семестре. Контроль успеваемости студентов ведется по принятой в университете рейтинговой системе. Итоговый контроль проводится в форме экзамена.

2. ТРЕБОВАНИЯ К РЕЗУЛЬТАТАМ ОСВОЕНИЯ ДИСЦИПЛИНЫ

Изучение дисциплины «***Физическая химия полимерных материалов***» направлено на приобретение следующих профессиональных компетенций (ПК):

- способностью планировать и проводить физические и химические эксперименты, проводить обработку их результатов и оценивать погрешности, выдвигать гипотезы и устанавливать границы их применения, применять методы математического анализа и моделирования, теоретического и экспериментального исследования (ПК-16);
- готовностью использовать знания основных физических теорий для решения возникающих физических задач, самостоятельного приобретения физических знаний, для понимания принципов работы приборов и устройств, в том числе выходящих за пределы компетентности конкретного направления (ПК-19).

В результате изучения дисциплины студент бакалавриата должен:

Знать:

- отличительные особенности в поведении растворов электролитов, связанные с прохождением электрического тока;
- теорию гальванических явлений;
- теории кинетики, пути теоретического расчета скоростей химических реакций и ограничения в применимости расчетных методов;
- основы теории фотохимических и цепных реакций, особенности их стадийного протекания и условия осуществления;
- основные черты гомогенного и гетерогенного катализа, причины ускорения химического процесса в присутствии катализатора.

Уметь:

- применять кондуктометрические и потенциометрические измерения для определения термодинамических функций химических реакций, константы диссоциации, произведения растворимости, pH растворов и т.д.
- применять теоретические знания и экспериментальные методы исследования физической химии для решения вопросов, возникающих при изучении кинетики химических реакций;
- проводить анализ и критически оценивать полученные экспериментальные данные, обобщать и делать обоснованные выводы на базе проведённых опытов.

Владеть:

- комплексом современных электрохимических методов исследования для определения термодинамических характеристик электролитов и химических реакций;
- методами определения порядка и скорости реакции, установления лимитирующей стадии и механизма изучаемой химической реакции;
- навыками составления гальванических элементов для целей определения термодинамических характеристик и констант равновесия исследуемой реакции;
- знаниями основных законов химической кинетики, влияния различных факторов (температуры, давления, катализатора) на скорость химической реакции.

3. ОБЪЕМ ДИСЦИПЛИНЫ И ВИДЫ УЧЕБНОЙ РАБОТЫ

Вид учебной работы	**ЗЕ**	Акад. ч.
Общая трудоемкость дисциплины	**5,0**	**180**
Контактная работа – аудиторные занятия:	**1,78**	**64**
Лекции	0,89	32
Практические занятия (ПЗ)	0,89	32
Лабораторные работы (ЛР)	-	-
Самостоятельная работа	**2,22**	**80**
Контактная самостоятельная работа	2,22	-
Самостоятельное изучение разделов дисциплины		80
Виды контроля:		
Экзамен	**1**	**36**
Контактная работа – промежуточная аттестация	1	0,4
Подготовка к экзамену.		35,6
Вид итогового контроля:	**экзамен**	

Вид учебной работы	**ЗЕ**	Астр. ч.
Общая трудоемкость дисциплины	**5,0**	**135**
Контактная работа – аудиторные занятия:	**1,78**	**48**
Лекции	0,89	24
Практические занятия (ПЗ)	0,89	24
Лабораторные работы (ЛР)	-	-
Самостоятельная работа	**2,22**	**60**
Контактная самостоятельная работа	2,22	-
Самостоятельное изучение разделов дисциплины		60
Виды контроля:		
Экзамен	**1**	**27**
Контактная работа – промежуточная аттестация	1	0,3
Подготовка к экзамену.		26,7
Вид итогового контроля:	**Экзамен**	

4. СОДЕРЖАНИЕ ДИСЦИПЛИНЫ

4.1. Разделы дисциплины и виды занятий для студентов очного отделения

№ п/п	Раздел дисциплины	Академ. часов				
		Всего	**Лек-ции**	**Прак. зан.**	**Лаб. рабо-ты**	**Сам. рабо-та**
1.	**Растворы электролитов**	***32***	***8***	***8***	-	***16***
1.2	Растворы электролитов в статических условиях	*16*	*4*	*4*	-	*8*
1.3	Растворы электролитов в динамических условиях	*16*	*4*	*4*	-	*8*
2.	**Электрохимические системы (цепи)**	***30***	***8***	***6***	-	***16***
2.1	ЭДС и электродные потенциалы	*15*	*4*	*3*	-	*8*
2.2	Гальванические элементы	*15*	*4*	*3*	-	*8*
3.	**Химическая кинетика**	***70***	***14***	***16***	-	***40***
3.1	Формальная кинетика	*36*	*6*	*10*	-	*20*
3.2	Теории химической кинетики	*17*	*4*	*3*	-	*10*
3.3	Фотохимические и цепные реакции	*17*	*4*	*3*	-	*10*
1.	**Катализ**	***12***	***2***	***2***	-	***8***
	ИТОГО	**144**	**32**	**32**	-	**80**
	Экзамен	**36**				
	ИТОГО	**180**				

4.2 Содержание разделов дисциплины

Раздел 1. Растворы электролитов

1.1 Растворы электролитов в статических условиях

Термодинамическое описание свойств растворов электролитов. Активности и коэффициенты активности электролита и ионов в растворе, средние ионные коэффициенты активности. Связь активности электролита со средней ионной активностью и концентрацией электролита. Ионная сила раствора. Правило ионной силы. Основные положения электростатической теории сильных электролитов Дебая-Хюккеля. Предельный закон Дебая-Хюккеля, второе и третье приближения теории, графическое представление этих зависимостей.

1.2 Растворы электролитов в динамических условиях

Проводники электрического тока I и II рода, ионная и электронная проводимость. Удельная, молярная и эквивалентная электрические проводимости, взаимосвязь между ними. Зависимость удельной и молярной электрической проводимостей от концентрации, температуры и природы растворителя. Скорость и подвижность (абсолютная скорость движения) ионов. Закон независимого движения ионов (закон Кольрауша). Предельные молярные электропроводности ионов. Эстафетный механизм переноса электричества

ионами гидроксония и гидроксила. Числа переноса ионов. Электропроводность растворов сильных электролитов, уравнение корня квадратного (уравнение Кольрауша). Применение теории сильных электролитов для объяснения электрофоретического и релаксационного эффектов снижения электропроводности. Влияние полей высокой напряженности и высокой частоты переменного тока на электропроводность растворов. Методики измерения электропроводности. Кондуктометрическое определение степени и константы диссоциации слабых электролитов, теплоты, энтропии и энергии Гиббса процесса диссоциации, растворимости малорастворимых соединений.

Раздел 2. Электрохимические системы (цепи)

2.1 ЭДС и электродные потенциалы

Электрохимические системы (цепи). Возникновение скачка потенциала на границе раздела проводников I и II рода. Двойной электрический слой. Электрохимический потенциал, гальвани-потенциал. Обратимые электроды и обратимые электрохимические цепи (элементы). Электродвижущая сила гальванического элемента, условный электродный потенциал (потенциал в водородной шкале). Связь ЭДС гальванической цепи с электродными потенциалами. Правило знаков ЭДС и электродных потенциалов. Термодинамическая теория гальванических явлений. Вывод и анализ уравнения Нернста, выражающего зависимость ЭДС гальванического элемента от активностей компонентов электродной реакции. Уравнение Гиббса-Гельмгольца для электрохимических систем. Зависимость ЭДС гальванического элемента от температуры. Классификация электродов: электроды первого и второго рода, газовые, окислительно-восстановительные. Уравнение Нернста для потенциала электродов всех видов.

2.2. Гальванические элементы

Типы гальванических элементов: химические, концентрационные, с переносом, без переноса. Диффузионный потенциал, механизм возникновения и методы его устранения (сведения к минимальной величине). Методика измерения ЭДС и электродных потенциалов. Применение потенциометрии для определения термодинамических характеристик химических реакций, протекающих в гальванической цепи, констант химического равновесия, активностей и коэффициентов активности электролитов, pH растворов, произведения растворимости малорастворимых соединений. Химические источники тока.

Раздел 3. Химическая кинетика

3.1. Формальная кинетика

Термодинамическая возможность процесса и его практическая (кинетическая) осуществимость. Предмет и задачи химической кинетики. Основные понятия формальной кинетики: скорость химической реакции, молекулярность, частный и общий порядок. Основной постулат химической кинетики, кинетическое уравнение скорости реакции. Константа скорости химической реакции, размерность константы скорости. Методы определения скоростей химических реакций. Простые (элементарные) и сложные

реакции. Кинетика простых и формально простых односторонних гомогенных реакций. Реакции первого, второго и третьего порядков. Дифференциальная и интегральная формы кинетических уравнений, кинетические кривые. Линейное представление кинетических кривых для реакций различных порядков. Время полупревращения. Реакции нулевого порядка. Метод избытка (изоляции) Оствальда определения частных порядков по соответствующему реагенту. Дифференциальные и интегральные методы определения порядка реакции. Различие концентрационного и временного порядков. Сложные реакции. Принцип независимого протекания элементарных реакций. Обратимые и параллельные реакции первого порядка. Дифференциальные уравнения, описывающие скорости этих реакций, их интегрирование. Кинетические кривые для каждого из реагирующих веществ. Последовательные реакции 1-го порядка. Система дифференциальных уравнений, описывающих кинетику последовательных реакций. Кинетические уравнения и кинетические кривые для всех участников реакции. Время достижения максимальной концентрации промежуточного вещества. Зависимость максимальной концентрации промежуточного вещества от соотношения констант скоростей отдельных стадий последовательной реакции. Принцип лимитирующей стадии последовательной химической реакции. Стационарный режим протекания последовательных реакций. Метод квазистационарных концентраций, область применения. Влияние температуры на скорость химической реакции, приближенное правило Вант-Гоффа. Уравнение Аррениуса в дифференциальной и интегральной форме. Эффективная энергия активации и предэкспоненциальный множитель, методы их определения из экспериментальных данных.

3.2. Теории химической кинетики.

Теория активных (бинарных) соударений (ТАС). Скорость реакции как число столкновений активных молекул в единицу времени. Константа скорости бимолекулярной реакции. Физический смысл предэкспоненциального множителя и энергии активации в рамках теории активных соударений. Стерический фактор, необходимость его введения в кинетическое уравнение реакции. Достоинства и недостатки теории активных соударений. Механизм мономолекулярных газовых реакций в рамках ТАС, схема Линдемана. Истолкование причин изменения порядка мономолекулярной реакции при изменении давления.

Теория переходного состояния (активированного комплекса) (ТПС или ТАК). Основные положения ТПС, кинетическая схема реакции. Поверхность потенциальной энергии, координата реакции, путь реакции. Активированный комплекс и его свойства, истинная энергия активации. Скорость реакции – скорость распада активированного комплекса (скорость его прохождения через потенциальный барьер). Квазитермодинамическая форма уравнения ТПС, энтальпия и энтропия активации, трансмиссионный коэффициент. Связь энтальпии активации с эффективной (экспериментальной) энергией активации.

3.3. Фотохимические и цепные реакции

Фотохимические реакции, первичные и вторичные фотохимические процессы. Фотодиссоциация и фотолиз. Фотофизические (дезактивационные) процессы при

поглощении излучения. Законы фотохимии: Гротгуса-Дрепера и Эйнштейна-Штарка. Квантовый выход. Кинетика процессов, происходящих с участием фотовозбужденных молекул. Сенсибилизаторы, Сенсибилизированные фотохимические реакции. Основные различия реакций с фотохимическим и термическим инициированием. Фотохимические процессы в атмосфере, фотосинтез.

Цепные реакции. Примеры реакций, протекающих по цепному механизму. Особенности и основные стадии цепных реакций. Механизмы зарождения, развития и обрыва цепей. Линейный и квадратичный обрыв цепей. Звено цепи, длина цепи. Неразветвленные и разветвленные цепные реакции. Кинетика неразветвлённых цепных реакций. Стадии разветвленной цепной реакции. Вероятность обрыва и разветвления цепи. Развитие разветвленных цепных реакций во времени, стационарный и нестационарный режимы течения реакции. Предельные явления в разветвлённых реакциях. Нижний и верхний пределы воспламенения (взрыва) цепной реакции. Полуостров воспламенения.

Раздел 4. Катализ

Гомогенный и гетерогенный катализ. Автокатализ. Основные закономерности каталитических реакций. Влияние катализатора на термодинамические и кинетические характеристики химических реакций. Селективность действия катализатора. Каталитическая активность, удельная каталитическая активность. Гомогенный катализ. Слитный и раздельный механизмы каталитических реакций, энергетические диаграммы взаимодействия реагентов с катализатором. Общий и специфический кислотно-основный катализ. Эффективная константа скорости реакции, катализируемой веществами с кислотно-основными свойствами. Каталитические константы скорости реакции. Гетерогенный катализ. Скорость гетерогенно-каталитической реакции. Типы гетерогенных катализаторов. Закон действующих поверхностей. Роль адсорбции в гетерогенном процессе. Кинетика гетерогенно-каталитических реакций, не лимитируемых диффузией. Отравление катализаторов.

5. СООТВЕТСТВИЕ СОДЕРЖАНИЯ ТРЕБОВАНИЯМ К РЕЗУЛЬТАТАМ ОСВОЕНИЯ ДИСЦИПЛИНЫ

№	В результате освоения дисциплины студент должен:	Раздел 1	Раздел 2	Раздел 3	Раздел 4
	Знать:				
1	– отличительные особенности в поведении растворов электролитов, связанные с прохождением электрического тока	+	+		
2	– теорию гальванических явлений		+		
3	– теории кинетики, пути теоретического расчета скоростей химических реакций и ограничения в применимости расчетных методов			+	+
4	– основы теории фотохимических и цепных реакций, особенности их стадийного протекания и условия осуществления			+	
5	– основные черты гомогенного и гетерогенного катализа, причины ускорения химического процесса в присутствии катализатора				+
	Уметь:				
6	– применять кондуктометрические и потенциометрические измерения для определения термодинамических функций химических реакций, константы диссоциации, произведения растворимости, pH растворов и т.д.	+	+		
7	– применять теоретические знания и экспериментальные методы исследования физической химии для решения вопросов, возникающих при изучении кинетики химических реакций			+	+
8	– проводить анализ и критически оценивать полученные экспериментальные данные, обобщать и делать обоснованные выводы на базе проведённых опытов	+	+	+	+
	Владеть:				
9	– комплексом современных электрохимических методов исследования для определения термодинамических характеристик электролитов и химических реакций	+	+		
10	– методами определения порядка и скорости реакции, установления лимитирующей стадии и механизма изучаемой химической реакции			+	

11	– навыками составления гальванических элементов для целей определения термодинамических характеристик и констант равновесия исследуемой реакции		+		
12	– знаниями основных законов химической кинетики, влияния различных факторов (температуры, давления, катализатора) на скорость химической реакции			+	+
	Профессиональные компетенции:				
14	– способностью планировать и проводить физические и химические эксперименты, проводить обработку их результатов и оценивать погрешности, выдвигать гипотезы и устанавливать границы их применения, применять методы математического анализа и моделирования, теоретического и экспериментального исследования (ПК-16)	+	+	+	+
15	– готовностью использовать знания основных физических теорий для решения возникающих физических задач, самостоятельного приобретения физических знаний, для понимания принципов работы приборов и устройств, в том числе выходящих за пределы компетентности конкретного направления (ПК-19)	+	+	+	+

6. ПРАКТИЧЕСКИЕ И ЛАБОРАТОРНЫЕ ЗАНЯТИЯ

6.1. Практические занятия

Предусмотрены практические занятия обучающегося в бакалавриате в объеме 32 акад. ч.

Раздел 1. Растворы электролитов

Практическое занятие 1 (2 ч). Основные положения теории электролитической диссоциации С.Аррениуса. Сильные и слабые электролиты. Определение степени диссоциации на основании величины константы диссоциации. Изменение степени и константы диссоциации при добавлении в раствор сильного электролита с общим ионом. Расчет термодинамических параметров процесса диссоциации на основе температурной зависимости константы диссоциации. Расчет pH для растворов сильных и слабых электролитов.

Практическое занятие 2 (2 ч). Термодинамическое описание свойств растворов сильных электролитов. Связь активности электролита со средними ионными активностями и средними ионными коэффициентами активности. Ионная сила раствора. Правило ионной силы. Предельный закон Дебая-Хюккеля. Расчет активностей, средних ионных активностей и средних ионных коэффициентов активности. Определение pH растворов сильных электролитов. Произведение растворимости. Расчет растворимости малорастворимых солей. Влияние посторонних электролитов на растворимость малорастворимых соединений.

Практическое занятие 3 (2 ч). Удельная, молярная и эквивалентная электрические проводимости, взаимосвязь между ними. Зависимость электропроводности от концентрации и разведения. Закон независимого движения ионов. Расчет электропроводности растворов электролитов при бесконечном разведении на основании значений предельных молярных электрических проводимостей ионов и из экспериментальных данных по электропроводности растворов различной концентрации. Подвижности (абсолютные скорости движения) и числа переноса ионов. Определение степени и константы диссоциации слабых электролитов, теплоты диссоциации, растворимости труднорастворимых соединений на основании измерений электропроводности.

Практическое занятие 4 (2 ч). Итоговое занятие по теме «Растворы электролитов».

Раздел 2. Электрохимические системы (цепи)

Практическое занятие 5 (2 ч). Условная запись электрода, гальванического элемента. Правильно разомкнутый гальванический элемент. Определение знаков электродов гальванического элемента и направления протекания электродного процесса. Запись уравнения реакции, протекающей в гальваническом элементе, определение ее направления.

Практическое занятие 6 (2 ч). Уравнение Нернста для различных электродов и гальванического элемента. Расчет ЭДС химических и концентрационных гальванических элементов. Определение констант равновесия, термодинамических характеристик реакций, протекающих в гальваническом элементе. Расчет pH раствора, активностей и коэффициентов активности, произведения растворимости.

Практическое занятие 7 (2 ч). Итоговое занятие по теме «Растворы электролитов».

Раздел 3. Химическая кинетика

Практическое занятие 8 - 9 (4 ч). Основные понятия формальной кинетики: скорость химической реакции, молекулярность и порядок. Основной постулат химической кинетики, константа скорости реакции. Дифференциальная и интегральная формы кинетических уравнений для необратимых реакций первого, второго, третьего и нулевого порядков. Определение порядка реакции, константы скорости и времени полупревращения на основе данных кинетических измерений. Расчет глубины протекания реакции к указанному моменту времени.

Практическое занятие 10 (2 ч). Сложные реакции. Составление кинетических уравнений, построение кинетических кривых обратимых, последовательных и параллельных реакций первого порядка. Расчет констант скоростей и текущих концентраций для обратимых, параллельных и последовательных реакций первого порядка. Метод стационарных концентраций, его практическое использование при составлении кинетических уравнений.

Практическое занятие 11 (2 ч). Влияние температуры на скорость химических реакций. Правило Вант-Гоффа и уравнение Аррениуса. Вычисление температурного коэффициента Вант-Гоффа. Расчет констант скорости и времени полупревращения при различных температурах. Вычисление энергии активации и предэкспоненциального множителя.

Практическое занятие 12 (2 ч). Итоговое занятие по теме: Формальная кинетика.

Практическое занятие 13 (2 ч). Теория активных (бинарных) соударений. Подсчет общего числа столкновений реагирующих молекул в единицу времени в единице объема. Нахождение доли активных молекул. Расчет константы скорости, предэкспоненциального множителя (фактора соударений) и стерического множителя на основании уравнений теории. Схема Линдемана. Теория переходного состояния. Связь энтальпии активации и энергии активации. Расчет константы скорости, предэкспоненциального множителя, энтальпии и энтропии активации.

Практическое занятие 14 (2 ч). Вычисление квантового выхода и количества прореагировавшего вещества для фотохимической реакции. Составление кинетических уравнений для неразветвленных цепных реакций. Связь эффективной константы скорости цепной реакции с константами скоростей отдельных стадий. Расчет длины цепи реакции. Разветвленные цепные реакции, определение констант кинетического уравнения цепной реакции.

Практическое занятие 15 (2 ч). Итоговое занятие по теме: Теории кинетики, кинетика цепные и фотохимические реакции.

Раздел 4. Катализ

Практическое занятие 16 (2 ч). Общие закономерности каталитических реакций. Снижение энергии активации – главная причина увеличения скорости каталитической реакции. Слитный и раздельный механизмы каталитического взаимодействия, составление кинетических уравнений. Энергетические диаграммы каталитических процессов. Расчет константы скорости и энергии активации каталитической реакций. Кислотно-основный катализ. Расчет эффективной и каталитических констант скоростей реакций кислотно-основного катализа.

6.2 Лабораторные занятия

Лабораторные занятия по дисциплине не предусмотрены.

7. САМОСТОЯТЕЛЬНАЯ РАБОТА

Рабочей программой дисциплины «***Физическая химия полимерных материалов***» предусмотрена самостоятельная работа студента бакалавриата в объеме 80 ч в семестре плюс 35,6 ч (подготовка к экзамену). Самостоятельная работа проводится с целью углубления знаний по дисциплине и предусматривает:

- ознакомление и проработку рекомендованной литературы, работу с электронно-библиотечными системами, включая переводы публикаций из научных журналов, цитируемых в базах Scopus, Web of Science, Chemical Abstracts, РИНЦ;
- подготовку к выполнению контрольных работ по материалу лекционного курса;
- подготовку к сдаче ***экзамена*** (5 семестр) по курсу.

Планирование времени на самостоятельную работу, необходимого на изучение дисциплины, студентам лучше всего осуществлять на весь период изучения, предусматривая при этом регулярное повторение пройденного материала. Материал, законспектированный на лекциях, необходимо регулярно дополнять сведениями из литературных источников, представленных в учебной программе. При работе с указанными источниками рекомендуется составлять краткий конспект материала, с обязательным фиксированием библиографических данных источника.

8. ОЦЕНОЧНЫЕ СРЕДСТВА ДЛЯ КОНТРОЛЯ ОСВОЕНИЯ ДИСЦИПЛИНЫ

8.1. Примеры контрольных вопросов для текущего контроля освоения дисциплины

Для текущего контроля предусмотрено 4 контрольных работы. Максимальная оценка за контрольные работы составляет 60 баллов.

Первая контрольная работа проводится по следующим разделам курса: растворы электролитов.

Вторая контрольная работа проводится по следующим разделам курса: электрохимические системы (цепи).

Третья контрольная работа проводится по следующим разделам курса: формальная кинетика.

Четвертая контрольная работа проводится по следующим разделам курса: теории химической кинетики, фотохимические и цепные реакции.

Пример задания по контрольной работе №1

№ задания	1	2	3	4	5	Σ
Оценка, балл	2	3	3	4	4	16

1. Напишите выражение зависимости эквивалентной электропроводности сильных электролитов от концентрации.

2. Нарисуйте схематически график зависимости среднеионного коэффициента активности сильного электролита от ионной силы раствора (в широком диапазоне концентраций).

3. На основании справочных данных о величине произведения растворимости $BaSO_4$ рассчитайте растворимость этой соли в воде и в растворе 0,003 М Na_2SO_4 при 298 К.

4. Пользуясь справочными данными о средних ионных коэффициентах активности электролитов для водного раствора $ZnCl_2$ с моляльностью 3,0 при температуре 25^oC вычислите среднюю ионную моляльность, среднюю ионную активность и полную активность электролита.

5. Молярная электропроводность при бесконечном разбавлении раствора уксусной кислоты в 1,5 раза больше такой же электропроводности гидроксида аммония. Растворы 0,1М уксусной кислоты и 0,05М гидроксида аммония имеют одинаковую удельную электропроводность. Каково соотношение степеней диссоциации этих электролитов в данных растворах? (Что больше?).

Пример задания по контрольной работе №2

№ задания	1	2	3	4	5	Σ
Оценка, балл	2	3	3	4	4	16

1. Запишите уравнение Нернста для потенциала электрода I-го рода. От чего зависит величина и знак потенциала такого электрода?

2. К какому типу относится данный гальванический элемент (химический, концентрационный, с переносом, без переноса)? Напишите уравнение реакции, протекающей в данном элементе.

$$Pt \mid Hg\text{-}Zn_{(амальгама)} \mid \underset{a_1}{} \; ZnSO_4 \; \underset{a_2}{} \mid Zn\text{-}Hg_{(амальгама)} \mid Pt$$

3. По справочным данным о стандартных электродных потенциалах вычислите стандартную ЭДС элемента и произведение растворимости при 298 K для AgBr.

4. Пользуясь справочными данными, рассчитайте ЭДС гальванического элемента при $298\,K$, состоящего из приведенных электродов. Моляльные концентрации электролитов в электродах m_1 и m_2. Ионные коэффициенты активности вычислите по уравнению первого приближения теории Дебая-Хюккеля. Составьте схему гальванического элемента, состоящего из указанных электродов.

Электрод I	m_1	Электрод II	m_2
$KCl \mid AgCl \mid Ag$	0,005	$ZnSO_4 \mid Zn$	0,002

5. Составьте условную запись гальванического элемента без жидкостных соединений («без переноса»), в котором при T = 298 K самопроизвольно протекает реакция $Pb + Hg_2Cl_2 = PbCl_2 + 2Hg$. Вычислите стандартную ЭДС элемента, термодинамическую константу равновесия K_a, реакции.

Пример задания по контрольной работе №3

№ задания	1	2	3	4	5	Σ
Оценка, балл	2	3	3	4	4	16

1. Зависит ли от исходных концентраций реагирующих веществ период полупревращения для реакции второго порядка. Приведите математическое выражение для случая, когда начальные концентрации реагентов равны.

2. Какими данными надо располагать для расчета максимально возможного количества промежуточного вещества в последовательной реакции первого порядка $A \xrightarrow{k_1} B \xrightarrow{k_2} C$? Как зависит высота максимума кривой $c_B = f(\tau)$ от отношения констант k_2 / k_1?

3. Для некоторой реакции получены следующие экспериментальные данные:

c_0, *моль/л*	0,02	0,04	0,06	0,08
$\tau_{1/2}$, *мин*	6,3	6,3	6,3	6,3

Можно ли сделать вывод о порядке данной реакции?

4. Реакция термического разложения этана является реакцией первого порядка. При 550 ^0C константа скорости реакции равна $2{,}5 \cdot 10^{-5} c^{-1}$, а при 630 ^0C - $141{,}5 \cdot 10^{-5} c^{-1}$. Рассчитайте энергию активации и предэкспоненциальный множитель уравнения Аррениуса.

5. При смешении равных объемов полумолярных растворов H_2O_2 и $HCOH$, взаимодействующих по уравнению $H_2O_2 + HCHO = HCOOH + H_2O$ через 20 *мин.* Прореагировало 80% исходных веществ (реакция 2-го порядка). Сколько времени потребуется для того, чтобы реакция прошла на ту же глубину, если растворы исходных реагентов разбавить вдвое, а затем смешать?

Пример задания по контрольной работе №4

№ задания	1	2	3	4	Σ
Оценка, балл	2,5	2,5	3,5	3,5	12

1. Какие реакции называются цепными? Дайте определение и назовите основные стадии цепного процесса.

2. Что представляет собой активированный комплекс и чем он отличается от активных молекул?

3. Для разложения пероксида ROOR в растворителе SH предполагается следующая последовательность реакций:

1) ROOR → 2RO· (k_1)
2) RO· + SH → ROH + S· (k_2)
3) S· + ROOR → SOR + RO· (k_3)
4) 2S· → S_2 (k_4)

Пользуясь методом стационарных концентраций, выведите кинетическое уравнение для скорости разложения пероксида $-\frac{d\,[ROOR]}{d\,t}$.

4. Предэкспоненциальный множитель мономолекулярного разложения диацетила при 285 °С равен $8{,}0 \cdot 10^{15}$ с$^{-1}$. Вычислите энтропию активации этой реакции. Трансмиссионный множитель примите равным единице.

8.2. Вопросы для итогового контроля освоения дисциплины (5 семестр – *экзамен*)

Максимальное количество баллов за ***экзамен*** – 40 баллов. Экзаменационный билет содержит 4 вопросов.

1 вопрос – 10 баллов, вопрос 2 – 10 баллов, вопрос 3 – 10 баллов, вопрос 4 – 10 баллов.

Примеры контрольных вопросов для итогового контроля освоения дисциплины (*экзамена*)

1. Растворы сильных электролитов. Основные положения теории Дебая-Хюккеля. Зависимость среднего ионного коэффициента активности от ионной силы раствора в разбавленных и концентрированных растворах сильных электролитов.
2. Зависимость электропроводности растворов сильных электролитов от концентрации. Электрофоретический и релаксационный эффекты снижения электропроводности. В каких опытах подтверждается наличие или отсутствие этих эффектов торможения?
3. Растворы сильных электролитов. Основные положения теории Дебая-Хюккеля. Зависимость среднего ионного коэффициента активности от ионной силы раствора в разбавленных и концентрированных растворах сильных электролитов.
4. Ионная сила раствора. Влияние посторонних электролитов на средний ионный коэффициент активности данного сильного электролита. Правило ионной силы раствора Льюиса-Рендала, область его применимости.
5. Молярная и удельная электрические проводимости растворов электролитов, понятие, единицы измерения.
6. Зависимость молярной и удельной электропроводностей от концентрации, температуры и природы растворителя. Объясните характер указанных зависимостей для слабых и сильных электролитов.
7. Растворы слабых электролитов. Основные положения теории Аррениуса. Вывод и анализ закона разведения Оствальда для электролита валентного типа 1:1.
8. Влияние концентрации и температуры на константу диссоциации и степень диссоциации слабых электролитов. Зависимость электропроводности растворов слабых электролитов от концентрации.
9. Молярная и удельная электрические проводимости растворов электролитов, понятие, единицы измерения. Зависимость молярной и удельной электропроводностей от концентрации и природы растворителя.
10. Приведите аналитические выражения двух законов Кольрауша: уравнения квадратного корня, $\Lambda = f\left(\sqrt{c}\right)$, и закона независимого движения ионов. Для каких электролитов (слабых или сильных) и при каких условиях справедливы эти выражения?
11. Классификация гальванических элементов. Химические гальванические элементы, понятие и примеры.
12. Нормальный элемент Вестона: устройство элемента, электродные полуреакции, уравнение самопроизвольной реакции, уравнение Нернста, области его применения.

13. Концентрационные цепи. Уравнение Нернста для концентрационного элемента, составленного из двух амальгамных электродов.
14. Зависимость ЭДС от активностей участников электрохимической реакции, протекающей в гальваническом элементе. Вывод и анализ уравнения Нернста.
15. Элемент Даниэля-Якоби: устройство элемента, электродные полуреакции, уравнение самопроизвольной реакции, уравнение Нернста.
16. Концентрационные цепи. Уравнение Нернста для концентрационного элемента, составленного из двух амальгамных электродов.
17. Классификация электродов. Газовые электроды определение, примеры. Вывод и анализ уравнений, выражающих зависимость потенциала водородного и хлорного электродов от активности ионов и давления газа. Схема и область применения водородного электрода.
18. Классификация электродов. Электроды второго рода, определение примеры. Запишите электродную реакцию и уравнение Нернста для выбранного электрода.
19. Влияние концентрации потенциалопределяющих ионов, pH и ионной силы раствора на потенциал электрода. Каломельный электрод: схема электрода, электродные полуреакции, приготовление, область применения.
20. Классификация электродов. Окислительно-восстановительные электроды: определение, примеры, электродные полуреакции. Вывод и анализ уравнения Нернста для электродов данного типа.
21. Хингидронный электрод: схема электрода, электродные полуреакции, приготовление, область применения.
22. Вывод и анализ интегральной формы кинетического уравнения необратимой гомогенной реакции 0-го порядка. Изобразите схематически кинетические кривые для исходного вещества и продукта реакции, а также приведите математические выражения, описывающие ход этих кривых. Выведите выражение для времени полупревращения исходного вещества.
23. Вывод и анализ интегральной формы кинетического уравнения необратимой гомогенной реакции 1-го порядка. Изобразите схематически кинетические кривые для исходного вещества и продукта реакции, а также приведите математические выражения, описывающие ход этих кривых. Выведите выражение для времени полупревращения исходного вещества.
24. Необратимые гомогенные реакции 2-го порядка с равными начальными концентрациями реагентов. Вывод интегральной формы кинетического уравнения. Кинетическая кривая, уравнение кинетической кривой. Приведите дифференциальную и интегральную формы (без вывода) кинетического уравнения односторонней гомогенной реакции второго порядка «A + B → продукты», протекающей при постоянных температуре и объеме, если концентрации реагирующих веществ A и B в момент начала реакции не равны друг другу.
25. Вывод и анализ интегральной формы кинетического уравнения необратимой гомогенной реакции 3-го порядка. Изобразите схематически кинетические кривые для исходного вещества и продукта реакции, а также приведите математические выражения, описывающие ход этих кривых. Выведите выражение для времени полупревращения исходного вещества.
26. Параллельные реакции первого порядка. Запишите систему дифференциальных кинетических уравнений, описывающую параллельные гомогенные реакции

первого порядка A → B, A → D с константами скорости k_1 и k_2 соответственно. Вывод уравнений, позволяющих провести расчет констант скорости обеих параллельных реакций. Как меняется соотношение между концентрациями продуктов реакции по мере ее протекания.

27. Принцип независимости протекания элементарных реакций. Обратимые реакции первого порядка, система дифференциальных уравнений, описывающих скорости элементарных стадий и процесса в целом. Вывод уравнений, позволяющих провести расчет констант скорости обеих реакций. Возможные виды кинетических кривых для исходного вещества и продукта реакции в зависимости от соотношения констант скорости прямой и обратной реакций.
28. Влияние температуры на скорость химической реакции. Правило Вант-Гоффа. Температурный коэффициент константы скорости реакции (коэффициент Вант-Гоффа), характер его изменения с повышением температуры.
29. Уравнение Аррениуса. Методы определения энергии активации и предэкспоненциального множителя. Получите выражение, устанавливающее связь коэффициента Вант-Гоффа с эффективной энергией активации химической реакции.
30. Изложите основные положения и этапы вывода кинетического уравнения теории активных (бинарных) соударений (ТАС). Приведите основное уравнение теории для случая взаимодействия одинаковых молекул и назовите входящие в него величины.
31. Константа скорости бимолекулярной реакции, предэкспоненциальный множитель (фактор соударений), энергия активации. Стерический фактор, необходимость его введения в кинетическое уравнение теории.
32. Изложите основные положения теории переходного состояния, сопровождая их соответствующей кинетической схемой. Определите смысл понятий «активированный комплекс», «координата реакции», «истинная энергия активации», в терминах теории переходного состояния.
33. Кинетика мономолекулярных реакций в рамках теории активных соударений. Схема Линдемана. Поясните, при каких условиях реакция разложения в газовой фазе при термическом механизме активации протекает по первому порядку, а при каких – по второму.

Полный перечень оценочных средств приведен в виде отдельного документа, являющегося неотъемлемой частью основной образовательной программы.

8.3. Структура и примеры билетов для ***экзамена***

Экзамен по дисциплине «***Физическая химия полимерных материалов***» проводится в 5 семестре и включает контрольные вопросы по разделам 1, 2, 3 и 4 учебной программы дисциплины. Билет для ***экзамена*** состоит из 4 вопросов, относящихся к указанным разделам. Ответы на вопросы ***экзамена*** оцениваются из максимальной оценки 10 баллов за каждый вопрос.

Пример билета для ***экзамена***:

<table>
<tr><td rowspan="5">«Утверждаю»
Зав. кафедрой
физической химии

_____ В.Ю. Конюхов
(Подпись)

«_ __ _» _____ 20__г.</td><td>Министерство науки и высшего образования РФ</td></tr>
<tr><td>Российский химико-технологический университет имени Д.И. Менделеева</td></tr>
<tr><td>Кафедра физической химии</td></tr>
<tr><td>Физическая химия полимерных материалов</td></tr>
<tr><td>18.03.01 Химическая технология
Профиль – «Технология и переработка полимеров»</td></tr>
<tr><td colspan="2">Билет № 1

1. Вывод и анализ закона разведения Оствальда для электролита валентного типа 1:1. Влияние концентрации и температуры на константу диссоциации и степень диссоциации слабых электролитов.
2. Дифференциальная и интегральная формы кинетического уравнения необратимой гомогенной реакции 1-го порядка. Изобразите схематически кинетические кривые для исходного вещества и продукта реакции. Период полупревращения реакции 1-го порядка.
3. Разветвлённые цепные реакции. Предельные явления при протекании разветвленных цепных реакций. Верхний и нижний пределы воспламенения, их зависимость от различных факторов.
4. Составлена электрохимическая цепь из стандартного водородного электрода и хингидронного электрода, погруженного в раствор, pH которого составляет 3,0. Определите ЭДС этой электрохимической цепи.</td></tr>
</table>

9. УЧЕБНО-МЕТОДИЧЕСКОЕ ОБЕСПЕЧЕНИЕ ДИСЦИПЛИНЫ

9.1. Рекомендуемая литература

А) Основная литература:

1. Вишняков А.В., Кизим Н.Ф. Физическая химия. Тула: Аквариус, 2014. 660 с.
2. Мерецкий А.М., Белик В.В. Растворы электролитов. М: РХТУ им. Д.И.Менделеева. 2013. 126 с.
3. Мерецкий А.М., Белик В.В. Основы электрохимической термодинамики. М: РХТУ им. Д.И.Менделеева. 2011. 179 с.
4. Антонова Т. Л.. Химическая кинетика. М: РХТУ им. Д.И.Менделеева. 2017. 48 с.
5. Краткий справочник физико-химических величин / Ред. А.А. Равдель, Ред. А.М. Пономарева. - 9-е изд. - СПб.: Специальная литература, 1999. - 232 с.
6. Кудряшов, И. В. Сборник примеров и задач по физической химии: учебное пособие для хим.-технолог. спец-тей вузов / И.В. Кудряшов , Г.С. Каретников. - 6-е изд., перераб. и доп. - М.: Высшая школа, 1991. - 527 с.

Б) Дополнительная литература :

1. Мерецкий А.М. Электрохимия, кинетика и катализ. Терминология, символика и единицы измерений. М: РХТУ им. Д.И.Менделеева. 2015. 37 с.
2. Герасимов Я.И., Древинг В.П. и др. Курс физической химии. М.: Химия. 1969, т.1, 624 с.; 1973, т. 2, 623 с.
3. Фролов Ю.Г., Белик В.В. Физическая химия. М.: Химия, 1993. 464 с.
4. Стромберг А.Г., Семченко Д.П. Физическая химия. М.: Высшая школа, 2009. 479 с.
5. Кизим, Н. Ф. Физическая химия. Неравновесные явления в растворах электролитов и электрохимические системы: учебное пособие / Н. Ф. Кизим. - М. : РХТУ им. Д.И. Менделеева, 2008. - 272 с.
6. Электрохимия, кинетика и катализ. Вопросы и задания для самостоятельной работы студентов: учебное пособие / сост. А. М. Мерецкий. - М. : РХТУ им. Д.И. Менделеева, 2015. - 29 с.

9.2. Рекомендуемые источники научно-технической информации

Научно-технические журналы:

1. Журнал физической химии. ISSN: 0044-4537.
   https://www.naukaran.com/zhurnali/katalog/zhurnal-fizicheskoj-himii/
2. Журнал «Химическая физика»
   http://j.chph.ru
3. Журнал «Теоретические основы химической технологии»
   http://sciencejournals.ru/journal/toht/

Ресурсы информационно-телекоммуникационной сети Интернет

- Издательство ELSEVIER на платформе Science Direct
  http://www.sciencedirect.com.
- Издательство American Chemical Society (ACS)
  http://pubs.acs.org.

– Издательство Wiley-Blackwell
http://www.interscience.wiley.com.
– Издательство SPRINGER
http://www.springerlink.com.
– Журнал SCIENCE
http://www.science.com
– Российская научная электронная библиотека
http://www.elibrary.ru

9.3. Средства обеспечения освоения дисциплины

Для освоения дисциплины используются следующие нормативные и нормативно-методические документы:

− Федеральный закон Российской Федерации от 29.12.2012 № 273-ФЗ «Об образовании в Российской Федерации» [Электронный ресурс] – Режим доступа: http://pravo.gov.ru/proxy/ips/?docbody=&nd=102162745&intelsearch=273-%D4%C7 (дата обращения: 20.04.2019).

− Федеральные государственные образовательные стандарты высшего образования // Координационный совет учебно-методических объединений и научно-методических советов высшей школы. Портал Федеральных образовательных стандартов высшего образования [Электронный ресурс] – Режим доступа: http://fgosvo.ru/fgosvo/92/91/4 (дата обращения: 20.04.2019).

− Приказ Министерства образования и науки РФ от 23.08.2017 № 816 «Об утверждении Порядка применения организациями, осуществляющими образовательную деятельность, электронного обучения, дистанционных образовательных технологий при реализации образовательных программ» [Электронный ресурс]. Режим доступа: http://pravo.gov.ru/proxy/ips/?docbody=&nd=102447332&intelsearch=816+%EF%F0%E8%EA%E0%E7 (дата обращения: 20.04.2019).

При освоении дисциплины студенты должны использовать информационные и информационно-образовательные ресурсы следующих порталов и сайтов:

– Система федеральных образовательных порталов. Система открытого образования. Консалтинговый центр ИОС ОО РФ [Электронный ресурс] – Режим доступа: http://www.openedu.ru (дата обращения: 20.04.2019).

– Информационная система «Единое окно доступа к образовательным ресурсам». URL: http://window.edu.ru/ (дата обращения: 20.04.2019).

– ФЭПО: соответствие требованиям ФГОС [Электронный ресурс] – Режим доступа: http://fepo.i-exam.ru/ (дата обращения: 20.04.2019).

Для освоения дисциплины в дистанционном режиме преподаватели могут использовать следующие средства коммуникации со студентами:

– электронная информационно-образовательная среда (ЭИОС);
– корпоративная электронная почта;
– https://etutorium.ru/ – LMS eTutorium;
– https://zoom.us/ – LMS Zoom.

10. МЕТОДИЧЕСКИЕ УКАЗАНИЯ ДЛЯ ОБУЧАЮЩИХСЯ

10.1. Для студентов, обучающихся по очной форме, без использования электронного образования и дистанционных образовательных технологий

Методические рекомендации по организации учебной работы обучающегося в бакалавриате направлены на повышение ритмичности и эффективности его аудиторной и самостоятельной работы по дисциплине.

Дисциплина «***Физическая химия полимерных материалов***» включает 4 раздела, каждый из которых имеет определенную логическую завершенность. При изучении материала каждого раздела рекомендуется регулярное повторение законспектированного лекционного материала, а также дополнение его сведениями из литературных источников, представленных в учебной программе. При работе с указанными источниками рекомендуется составлять краткий конспект с обязательным фиксированием библиографических данных источника. Изучение материала каждого раздела заканчивается контролем его освоения в форме контрольной работы. Результаты выполнения контрольных работ оцениваются в соответствии с принятой в университете рейтинговой системой оценки знаний.

Совокупная оценка текущей работы студента бакалавриата в семестре складывается из оценок за выполнение контрольных работ (максимальная оценка 60 баллов). Максимальная оценка текущей работы в каждом семестре составляет 60 баллов.

В соответствии с учебным планом изучение материала разделов 1, 2, 3 и 4 происходит в 5 семестре и заканчивается контролем его освоения в форме 4 контрольных работ и завершается итоговым контролем в форме ***экзамена***. Максимальная оценка ***экзамена*** составляет 40 баллов.

10.2. Для студентов, обучающихся по очной форме, с использованием электронного образования и дистанционных образовательных технологий

При использовании электронного обучения и дистанционных образовательных технологий занятия полностью или частично проводятся в режиме онлайн. Объем дисциплины и распределение нагрузки по видам работ соответствует п. 4.1. Распределение баллов соответствует п. 10.1 либо может быть изменено в соответствии с решением кафедры, в случае перехода на ЭО и ДОТ в процессе обучения. Решение кафедры об используемых технологиях и системе оценивания достижений обучающихся принимается с учетом мнения ведущего преподавателя и доводится до обучающихся.

11. МЕТОДИЧЕСКИЕ УКАЗАНИЯ ДЛЯ ПРЕПОДАВАТЕЛЕЙ

11.1. Для преподавателей, при реализации программы по очной форме, без использования электронного образования и дистанционных образовательных технологий

Дисциплина «***Физическая химия полимерных материалов***» изучается в 5 семестре бакалавриата.

При подготовке и проведении занятий преподаватель должен ориентироваться на то, что студенты, обучающиеся в бакалавриате, имеют общую подготовку по

общенаучным, общеинженерным дисциплинам и основным профессиональным дисциплинам профиля, в объеме, предусмотренном учебным планом бакалавриата, а также опыт восприятия и конспектирования изучаемого материала. В связи с этим материал дисциплины должен опираться на полученные знания и быть ориентирован их расширение и углубление в соответствии с современными теоретическими представлениями и технологическими новациями. Обучение студентов может быть организовано как в виде традиционных лекций и практических занятий, так и научной дискуссии, которая помогает приобрести навыки и умения обосновывать круг рассматриваемых вопросов, формулировать главные положения, определения и практические выводы из теоретических положений. На занятиях должна прослеживаться взаимосвязь рассматриваемых вопросов с ранее изученным материалом.

Основной задачей преподавателя, ведущего занятия, является формирование у студентов компетенций, связанных с использованием основных законов естественнонаучных дисциплин в профессиональной деятельности. При выборе материала для занятий желательно обращаться к опыту ведущих зарубежных и отечественных научно-исследовательских центров, научно-производственных фирм и предприятий, использовать их научные, информационные и рекламные материалы и проводить их сравнительный анализ. При проведении занятий преподаватель может рекомендовать студентам проработку дополнительной литературы по тематике занятия, организуя ее обсуждение на практических занятиях, формирует у студентов навык к самостоятельной работе с разнообразными литературными источниками.

11.2. Для преподавателей, при реализации программы по очной форме, с использованием электронного образования и дистанционных образовательных технологий

При использовании электронного обучения и дистанционных образовательных технологий занятия полностью или частично проводятся в режиме онлайн. Объем дисциплины и распределение нагрузки по видам работ соответствует п. 4.1. Распределение баллов соответствует п. 10.1 либо может быть изменено в соответствии с решением кафедры, в случае перехода на ЭО и ДОТ в процессе обучения. Решение кафедры об используемых технологиях и системе оценивания достижений обучающихся принимается с учетом мнения ведущего преподавателя и доводится до обучающихся.

Реализация ЭО и ДОТ предполагает использование следующих видов и учебной деятельности: онлайн консультации, практические занятия, видео-лекции; лабораторные работы, проводимые полностью или частично с применением ЭО и ДОТ; текущий контроль в режиме тестирования и проверки конспектов занятий.

При реализации РПД в зависимости от конкретной ситуации ЭО и ДОТ могут быть применены в следующем виде:

объем часов контактной работы обучающихся с преподавателем не сокращается) и электронные образовательные ресурсы (ЭОР) методически обеспечивают самостоятельную работу обучающихся в объеме, предусмотренном рабочей программой данной дисциплины. При этом в случае необходимости занятия проводятся в режиме онлайн.

12. ПЕРЕЧЕНЬ ИНФОРМАЦИОННЫХ ТЕХНОЛОГИЙ, ИСПОЛЬЗУЕМЫХ В ОБРАЗОВАТЕЛЬНОМ ПРОЦЕССЕ

Информационную поддержку изучения дисциплины осуществляет Информационно-библиотечный центр (ИБЦ) РХТУ им. Д.И. Менделеева, который обеспечивает обучающихся основной учебной, учебно-методической и научной литературой, необходимой для организации образовательного процесса по дисциплине. Общий объем многоотраслевого фонда ИБЦ на 01.01.2019 составляет 1 708 372 экз.

Фонд ИБЦ располагает учебной, учебно-методической и научно-технической литературой в форме печатных и электронных изданий, а также включает официальные, справочно-библиографические, специализированные отечественные и зарубежные периодические и информационные издания. ИБЦ обеспечивает доступ к профессиональным базам данных, информационным, справочным и поисковым системам.

Каждый обучающийся обеспечен свободным доступом из любой точки, в которой имеется доступ к сети Интернет и к электронно-библиотечной системе (ЭБС) Университета, которая содержит различные издания по основным изучаемым дисциплинам и сформирована по согласованию с правообладателями учебной и учебно-методической литературы. Ссылка на сайт ЭБС – http://lib.muctr.ru/. Доступ для пользователей РХТУ с любого компьютера.

Для более полного и оперативного справочно-библиографического и информационного обслуживания в ИБЦ реализована технология Электронной доставки документов.

Электронные информационные ресурсы, используемые в процессе обучения

№	Электронный ресурс	Реквизиты договора (номер, дата заключения, срок действия), ссылка на сайт ЭБС, сумма договора, количество ключей	Характеристика библиотечного фонда, доступ к которому предоставляется договором
1.	ЭБС «Лань»	Принадлежность - сторонняя Реквизиты договора - ООО «Издательство «Лань», договор №29.01-З-2.0-827/2018 от 26.09.2018 г. Сумма договора – 357 000-00 с «26» сентября 2018г. по **«25» сентября 2019г.** Ссылка на сайт ЭБС – http://e.lanbook.com Количество ключей - доступ для всех пользователей РХТУ с любого компьютера.	Электронно-библиотечная система издательства "Лань" — ресурс, включающий в себя как электронные версии книг ведущих издательств учебной и научной литературы (в том числе университетских издательств), так и электронные версии периодических изданий по различным областям знаний. ЭБС «ЛАНЬ» предоставляет пользователям мобильное приложение для iOS и Android, в которых интегрированы
		Принадлежность - сторонняя Реквизиты договора - ООО «Издательство «Лань», договор № 33.03-Р-2.0-1775/2-10 от 26.09.2019г. Сумма договора – 642 083-68 **с «26» сентября 2019г. по «25»**	

		сентября 2020г. Ссылка на сайт ЭБС – http://e.lanbook.com Количество ключей - доступ для всех пользователей РХТУ с любого компьютера	бесплатные сервисы для незрячих студентов и синтезатор речи.
2.	Электронно - библиотечная система ИБЦ РХТУ им. Д.И.Менделеева (на базе АИБС «Ирбис»)	Принадлежность – собственная РХТУ. Ссылка на сайт ЭБС – http://lib.muctr.ru/ Доступ для пользователей РХТУ с любого компьютера.	Электронные версии учебных и научных изданий авторов РХТУ по всем ООП.
3.	ЭБС «Научно-электронная библиотека eLibrary.ru».	Принадлежность – сторонняя Реквизиты договора – ООО «РУНЭБ», договор № 29.01-Р-2.0-1020/2018 от 07.12.2018 г. Сумма договора - 934 693-00 с «01» января 2019 г. по «31» декабря 2019 г. Ссылка на сайт – http://elibrary.ru Количество ключей – доступ для пользователей РХТУ по ip-адресам неограничен. Принадлежность – сторонняя. ООО Научная электронная библиотека, договор № 33.03-Р-3.1 2087/2019 Сумма договора – 1100017-00 С 01 января 2020 г. по 31 декабря 2020 г. Ссылка на сайт ЭБС http://elibrary.ru Количество ключей – доступ для пользователей РХТУ по ip-адресам неограничен.	Электронные версии периодических и непериодических изданий по различным отраслям науки

13. МАТЕРИАЛЬНО-ТЕХНИЧЕСКОЕ ОБЕСПЕЧЕНИЕ ДИСЦИПЛИНЫ

В соответствии с учебным планом занятия по дисциплине «***Физическая химия полимерных материалов***» проводятся в форме лекций, практических занятий и самостоятельной работы обучающегося.

13.1. Оборудование, необходимое в образовательном процессе:

Лекционная учебная аудитория, оборудованная традиционной учебной доской и/или электронными средствами демонстрации (компьютер со средствами звуковоспроизведения, проектор, экран) и учебной мебелью; библиотека, имеющая рабочие компьютерные места для студентов, оснащенные компьютерами с доступом к базам данных и выходом в Интернет.

13.2. Учебно-наглядные пособия:

Учебно-наглядные пособия не предусмотрены

13.3. Компьютеры, информационно-телекоммуникационные сети, аппаратно-программные и аудиовизуальные средства:

Персональные компьютеры, укомплектованные проигрывателями CD и DVD, принтерами и программными средствами; проекторы и экраны; копировальные аппараты; локальная сеть с выходом в Интернет.

Для самостоятельной работы каждый обучающийся в течение всего периода обучения обеспечен индивидуальным неограниченным доступом к нескольким электронно-библиотечным системам (электронным библиотекам), содержащим все издания основной литературы, перечисленные в рабочей программе дисциплины, сформированным на основании прямых договорных отношений с правообладателями.

13.4. Печатные и электронные образовательные и информационные ресурсы:

Информационно-методические материалы: учебные пособия по дисциплине; раздаточный материал к разделам лекционного курса.

Электронные образовательные ресурсы: электронные презентации к разделам лекционного курса; учебно-методические разработки в электронном виде; справочные материалы в печатном и электронном виде.

13.5. Перечень лицензионного программного обеспечения:

№ п/п	Наименование программного продукта	Реквизиты договора поставки	Количество лицензий	Срок окончания действия лицензии
1	Microsoft Windows 7 Pro	Гос. контракт 171ЭА/2011 от 02.11.2011	1	бессрочная
2	Microsoft Windows 7 Home Basic	Контракт № 70-73ЭА/2014 от 14.11.2014 Тов. накладная	1	бессрочная

		№132 от 19.12.2014 Акт приема-передачи от 19.12.2014		
3	Операционная система Microsoft Windows 10 Education (Russian)	Подписка Microsoft Imagine Premium, соглашение ICM-171312 от 03.04.2019 г., действительно до 03.04.2020 г., счет № 0012522675 от 30.03.2019 г.	Количество лицензий не ограничено согласно условиям подписки Microsoft Imagine Premium	03.04.2020 г.
4	Операционная система Microsoft Windows 8.1 Professional (Russian)	Подписка Microsoft Imagine Premium, соглашение ICM-171312 от 03.04.2019 г., действительно до 03.04.2020 г., счет № 0012522675 от 30.03.2019 г.	Количество лицензий не ограничено согласно условиям подписки Microsoft Imagine Premium	03.04.2020 г.

14. ТРЕБОВАНИЯ К ОЦЕНКЕ КАЧЕСТВА ОСВОЕНИЯ ПРОГРАММЫ

Наименование разделов	Основные показатели оценки	Формы и методы контроля и оценки
Раздел 1. Растворы электролитов	*Знает:* − отличительные особенности в поведении растворов электролитов, связанные с прохождением электрического тока; − теорию гальванических явлений; *Умеет:* − применять кондуктометрические и потенциометрические измерения для определения термодинамических функций химических реакций, константы диссоциации, произведения растворимости, pH растворов и т.д. − проводить анализ и критически оценивать полученные экспериментальные данные, обобщать и делать обоснованные выводы на базе проведённых опытов. *Владеет*: − комплексом современных электрохимических методов исследования для определения термодинамических характеристик электролитов и химических реакций.	Оценка за контрольную работу №1 Оценка за ***экзамен***
Раздел 2. Электрохимические системы (цепи)	*Знает:* − отличительные особенности в поведении растворов электролитов, связанные с прохождением электрического тока; − теорию гальванических явлений. *Умеет:* − применять кондуктометрические и потенциометрические измерения для определения термодинамических функций химических реакций, константы диссоциации, произведения растворимости, pH растворов и т.д. − проводить анализ и критически оценивать полученные экспериментальные данные, обобщать и делать обоснованные выводы на базе проведённых опытов. *Владеет*:	Оценка за контрольную работу №2 Оценка за ***экзамен***

	− навыками составления гальванических элементов для целей определения термодинамических характеристик и констант равновесия исследуемой реакции.	
Раздел 3. Химическая кинетика	*Знает:* − теории кинетики, пути теоретического расчета скоростей химических реакций и ограничения в применимости расчетных методов; − основы теории фотохимических и цепных реакций, особенности их стадийного протекания и условия осуществления. *Умеет:* − применять теоретические знания и экспериментальные методы исследования физической химии для решения вопросов, возникающих при изучении кинетики химических реакций; − проводить анализ и критически оценивать полученные экспериментальные данные, обобщать и делать обоснованные выводы на базе проведённых опытов. *Владеет*: − методами определения порядка и скорости реакции, установления лимитирующей стадии и механизма изучаемой химической реакции; − знаниями основных законов химической кинетики, влияния различных факторов (температуры, давления, катализатора) на скорость химической реакции.	Оценка за контрольные работы №3 и №4 Оценка за ***экзамен***
Раздел 4. Катализ	*Знает:* − теории кинетики, пути теоретического расчета скоростей химических реакций и ограничения в применимости расчетных методов; − основные черты гомогенного и гетерогенного катализа, причины ускорения химического процесса в присутствии катализатора. *Умеет:* − применять теоретические знания и	Оценка за ***экзамен***

	экспериментальные методы исследования физической химии для решения вопросов, возникающих при изучении кинетики химических реакций; − проводить анализ и критически оценивать полученные экспериментальные данные, обобщать и делать обоснованные выводы на базе проведённых опытов. *Владеет*: − методами определения порядка и скорости реакции, установления лимитирующей стадии и механизма изучаемой химической реакции; − знаниями основных законов химической кинетики, влияния различных факторов (температуры, давления, катализатора) на скорость химической реакции.	

15. ОСОБЕННОСТИ ОРГАНИЗАЦИИ ОБРАЗОВАТЕЛЬНОГО ПРОЦЕССА ДЛЯ ИНВАЛИДОВ И ЛИЦ С ОГРАНИЧЕННЫМИ ВОЗМОЖНОСТЯМИ ЗДОРОВЬЯ

Обучение инвалидов и лиц с ограниченными возможностями здоровья осуществляется в соответствии с:

− Порядком организации и осуществления образовательной деятельности по образовательным программам – программам бакалавриата, программам специалитета, программам магистратуры (Приказ Минобрнауки РФ от 05.04.2017 № 301);

− Положением о Порядке организации и осуществления образовательной деятельности по образовательным программам – программам бакалавриата, программам специалитета, программам магистратуры в Российском химико-технологическом университете имени Д.И. Менделеева (утв. решением Ученого совета университета от 28.06.2017, протокол № 9);

− Методическими рекомендациями по организации образовательного процесса для обучения инвалидов и лиц с ограниченными возможностями здоровья в образовательных организациях высшего образования, в том числе оснащенности образовательного процесса (утверждены заместителем Министра образования и науки РФ А.А. Климовым от 08.04.2014 № АК-44/05вн).

Дополнения и изменения к рабочей программе дисциплины
«***Физическая химия полимерных материалов***»
основной образовательной программы
18.03.01 Химическая технология
Профиль Технология и переработка полимеров
Форма обучения: ***очная***

Номер изменения/ дополнения	Содержание дополнения/изменения	Основание внесения изменения/дополнения
1	Изменение в части обновления лицензионного программного обеспечения	протокол заседания Ученого совета № 1 от «30» августа 2019 г.
2	Изменение в части обновления договоров электронных ресурсов	протокол заседания Ученого совета № 2 от «30» сентября 2019 г.
3	Изменение в части обновления договоров электронных ресурсов	протокол заседания Ученого совета № 7 от «29» января 2020 г.
4	Изменение в части использования ЭО и ДОТ при реализации основных профессиональных образовательных программ	Приказ ректора № 163-А от «16» марта 2020 г. «О предупреждении распространения новой коронавирусной инфекции»
		протокол заседания Ученого совета № _____ от «__» _____20___г.

Министерство науки и высшего образования Российской Федерации

Федеральное государственное бюджетное образовательное учреждение высшего образования

«Российский химико-технологический университет имени Д.И. Менделеева»

УТВЕРЖДАЮ

ректор

(Руководитель образовательной организации)

_____ А.Г. Мажуга

(Подпись) (И.О. Фамилия)

«05» июня 2019 г.

РАБОЧАЯ ПРОГРАММА ДИСЦИПЛИНЫ

«Химическая кинетика реакций синтеза полимеров»

Направление подготовки 18.03.01 Химическая технология

Профиль «Технология и переработка полимеров»

Квалификация «бакалавр»

Форма обучения: очная

Программа одобрена
Методической комиссией
РХТУ им. Д.И. Менделеева
«31» мая 2019 г.

Председатель _____ Н.А. Макаров

Москва 2019

Программа составлена д.х.н., проф., зав. кафедрой физической химии Конюховым В.Ю., к.х.н., доц., доцентом кафедры физической химии А.М. Мерецким, к.х.н., доцентом кафедры физической химии Г.М. Бондаревой

Программа рассмотрена и одобрена на заседании кафедры Физической химии
«25» апреля 2019 г., протокол №9

СОДЕРЖАНИЕ

1.	Цели и задачи дисциплины	4
2.	Требования к результатам освоения дисциплины	5
3.	Объем дисциплины и виды учебной работы	6
4.	Содержание дисциплины	7
4.1.	Разделы дисциплины и виды занятий	7
4.2.	Содержание разделов дисциплины	7
5.	Соответствие содержания требованиям к результатам освоения дисциплины	9
6.	Практические и лабораторные занятия	11
6.1.	Практические занятия. Примерные темы практических занятий по дисциплине	11
6.2	Лабораторные занятия	12
7.	Самостоятельная работа	13
8.	Оценочные средства для контроля освоения дисциплины	14
8.1	Примеры контрольных вопросов для текущего контроля освоения дисциплины	14
8.2	Вопросы для итогового контроля освоения дисциплины (***экзамен***)	16
8.3	Структура и примеры билетов для ***экзамена***	18
9.	Учебно-методическое обеспечение дисциплины	19
9.1	Рекомендуемая литература	19
9.2	Рекомендуемые источники научно-технической информации	19
9.3	Средства обеспечения освоения дисциплины	20
10.	Методические указания для обучающихся	21
10.1	Для студентов, обучающихся по очной форме, без использования электронного образования и дистанционных образовательных технологий	21
10.2	Для студентов, обучающихся по очной форме, с использованием электронного образования и дистанционных образовательных технологий	21
11.	Методические указания для преподавателей	21
11.1	Для преподавателей, при реализации программы по очной форме, без использования электронного образования и дистанционных образовательных технологий	21
11.2	Для преподавателей, при реализации программы по очной форме, с использованием электронного образования и дистанционных образовательных технологий	22
12.	Перечень информационных технологий, используемых в образовательном процессе	23
13.	Материально-техническое обеспечение дисциплины	25
13.1	Оборудование, необходимое в образовательном процессе:	25
13.2	Учебно-наглядные пособия	25
13.3	Компьютеры, информационно-телекоммуникационные сети, аппаратно-программные и аудиовизуальные средства	25
13.4	Печатные и электронные образовательные и информационные ресурсы	25
13.5	Перечень лицензионного программного обеспечения	25
14.	Требования к оценке качества освоения программы	27
15.	Особенности организации образовательного процесса для инвалидов и лиц с ограниченными возможностями здоровья	29

1. ЦЕЛИ И ЗАДАЧИ ДИСЦИПЛИНЫ

Программа составлена в соответствии с требованиями Федерального государственного образовательного стандарта (ФГОС ВО) для направления подготовки ***18.03.01 Химическая технология***, рекомендациями методической секции Ученого совета и накопленного опыта преподавания дисциплины кафедрой ***Физической химии*** РХТУ им. Д.И. Менделеева. Программа рассчитана на изучение дисциплины в течение 1 семестра.

Дисциплина «***Химическая кинетика реакций синтеза полимеров***» относится к вариативной части дисциплин по выбору учебного плана (***Б1. В. ДВ.09.02***) и рассчитана на изучение в 5 семестре. Программа дисциплины предполагает, что обучающиеся имеют теоретическую и практическую подготовку в области высшей математики, физики, общей и неорганической, органической и физической химии.

Цель дисциплины – овладеть знаниями об основных кинетических закономерностях протекания химических процессов, путях выявления методов, позволяющих устанавливать природу скорость-определяющей стадии и делать выводы о возможном механизме реакции, понимать роль катализа для химической технологии.

З**адача дисциплины** – показать значение физической химии как теоретической основы процессов химической технологии; выработать у студентов навыки применения полученных знаний к предсказанию принципиальной возможности, направления, скорости и конечного результата химических процессов; дать представления о современных экспериментальных методах исследования физико-химических процессов.

Дисциплина «***Химическая кинетика реакций синтеза полимеров***» преподается в 5 семестре. Контроль успеваемости студентов ведется по принятой в университете рейтинговой системе. Итоговый контроль проводится в форме экзамена.

2. ТРЕБОВАНИЯ К РЕЗУЛЬТАТАМ ОСВОЕНИЯ ДИСЦИПЛИНЫ

Изучение дисциплины «***Химическая кинетика реакций синтеза полимеров***» направлено на приобретение следующих профессиональных компетенций (ПК):

- способностью планировать и проводить физические и химические эксперименты, проводить обработку их результатов и оценивать погрешности, выдвигать гипотезы и устанавливать границы их применения, применять методы математического анализа и моделирования, теоретического и экспериментального исследования (ПК-16);
- готовностью использовать знания основных физических теорий для решения возникающих физических задач, самостоятельного приобретения физических знаний, для понимания принципов работы приборов и устройств, в том числе выходящих за пределы компетентности конкретного направления (ПК-19).

В результате изучения дисциплины студент бакалавриата должен:

Знать:

- основные кинетические закономерности протекания химических реакций;
- теории химической кинетики, пути теоретического расчета скоростей химических реакций и ограничения в применимости расчетных методов;
- основы теории фотохимических и цепных реакций, реакций в растворах. особенности их стадийного протекания и условия осуществления;
- основные черты гомогенного и гетерогенного катализа, причины ускорения химического процесса в присутствии катализатора.

Уметь:

- применять теоретические знания и экспериментальные методы исследования физической химии для решения вопросов, возникающих при изучении кинетики химических реакций;
- находить скорость и устанавливать порядок химической реакции;
- проводить анализ и критически оценивать полученные экспериментальные данные, обобщать и делать обоснованные выводы на базе проведённых опытов.

Владеть:

- знаниями основных законов химической кинетики, влияния различных факторов (температуры, давления, катализатора) на скорость химической реакции.
- комплексом методов определения порядка и скорости реакции;
- подходами для установления лимитирующей стадии и механизма изучаемой химической реакции.

3. ОБЪЕМ ДИСЦИПЛИНЫ И ВИДЫ УЧЕБНОЙ РАБОТЫ

Вид учебной работы	**ЗЕ**	Акад. ч.
Общая трудоемкость дисциплины	**5,0**	**180**
Контактная работа – аудиторные занятия:	**1,78**	**64**
Лекции	0,89	32
Практические занятия (ПЗ)	0,89	32
Лабораторные работы (ЛР)	-	-
Самостоятельная работа	**2,22**	**80**
Контактная самостоятельная работа	2,22	-
Самостоятельное изучение разделов дисциплины		80
Виды контроля:		
Экзамен	**1**	**36**
Контактная работа – промежуточная аттестация	1	0,4
Подготовка к экзамену.		35,6
Вид итогового контроля:	**экзамен**	

Вид учебной работы	**ЗЕ**	Астр. ч.
Общая трудоемкость дисциплины	**5,0**	**135**
Контактная работа – аудиторные занятия:	**1,78**	**48**
Лекции	0,89	24
Практические занятия (ПЗ)	0,89	24
Лабораторные работы (ЛР)	-	-
Самостоятельная работа	**2,22**	**60**
Контактная самостоятельная работа	2,22	-
Самостоятельное изучение разделов дисциплины		60
Виды контроля:		
Экзамен	**1**	**27**
Контактная работа – промежуточная аттестация	1	0,3
Подготовка к экзамену.		26,7
Вид итогового контроля:	**Экзамен**	

4. СОДЕРЖАНИЕ ДИСЦИПЛИНЫ

4.1. Разделы дисциплины и виды занятий для студентов очного отделения

№ п/п	Раздел дисциплины	Академ. часов				
		Всего	**Лек-ции**	**Прак. зан.**	**Лаб. рабо-ты**	**Сам. рабо-та**
1.	**Химическая кинетика**	***90***	***20***	***22***	-	***48***
1.2	Формальная кинетика	*20*	*4*	*8*	-	*10*
1.3	Теории химической кинетики	*18*	*4*	*4*	-	*10*
1.3	Фотохимические реакции	*18*	*4*	*2*	-	*10*
1.4	Цепные реакции	*18*	*4*	*4*	-	*10*
1.5	Кинетика реакций в растворах	*18*	*4*	*4*	-	*8*
2.	**Катализ**	***48***	***10***	***10***	-	***28***
2.1	Основные закономерности каталитических реакций	*12*	*2*	*2*	-	*8*
2.2	Гомогенный катализ	*18*	*4*	*4*	-	*10*
2.3	Гетерогенный катализ	*18*	*4*	*4*	-	*10*
3.	**Заключение**	***6***	***2***	-	-	***4***
	ИТОГО	**144**	**32**	**32**	-	**80**
	Экзамен	**36**				
	ИТОГО	**180**				

4.2 Содержание разделов дисциплины

Раздел 1. Химическая кинетика

1.1 Формальная кинетика

Скорость химической реакции, константа скорости, порядок и молекулярность реакции. Кинетика необратимых реакций 1-го, 2-го, 3-го и нулевого порядков. Дифференциальные и интегральные методы определения порядка реакции. Сложные реакции. Принцип независимого протекания элементарных реакций. Обратимые, параллельные и последовательные реакции 1-го порядка. Принцип лимитирующей стадии последовательной химической реакции. Метод квазистационарных концентраций, область применения. Влияние температуры на скорость реакции, приближенное правило Вант-Гоффа. Уравнение Аррениуса, дифференциальная и интегральные формы уравнения. Экспоненциальная форма уравнения Аррениуса. Энергия активации и предэкспоненциальный множитель.

1.2 Теории химической кинетики

Теории химической кинетики: теория активных соударений и теория переходного состояния ТПС (активированного комплекса). Основные положения ТАС, механизм активации молекул. Константа скорости бимолекулярной реакции. Физический смысл предэкспоненциального множителя и энергии активации в рамках теории активных соударений. Стерический фактор, необходимость его введения в кинетическое уравнение реакции. Достоинства и недостатки теории активных соударений. Механизм мономолекулярных газовых реакций в рамках ТАС. Схема Линдемана. Теория

переходного состояния (активированного комплекса) (ТПС или ТАК). Основные положения ТПС, кинетическая схема реакции. Активированный комплекс и его свойства. Поверхность потенциальной энергии. Координата реакции, профиль пути реакции, энергия активации. Энтальпия и энтропия активации. Истолкование предэкспоненциального множителя и стерического фактора в рамках теории переходного состояния. Достоинства и недостатки теории.

1.3 Фотохимические реакции

Фотохимические реакции. Химические и фотофизические стадии, вторичные процессы. Кинетика фотохимических реакций. Сенсибилизированные фотохимические реакции.

1.4 Цепные реакции

Цепные реакции, механизмы зарождения, развития и обрыва цепи. Неразветвленные и разветвленные цепные реакции. Вероятностная теория разветвленных реакций. Предельные явления в цепных реакциях, нижний и верхний пределы воспламенения.

1.5 Кинетика реакций в растворах

Особенности протекания химических реакций в растворах. Клеточный эффект. Кинетическая схема протекания бимолекулярной реакции в растворе. Предельные случаи протекания реакции. Быстрые (диффузионно-контролируемые) реакции, диффузионный предел константы скорости реакции. Уравнение Бренстеда-Бьеррума. Кинетика ионных реакций в растворах. Влияние ионной силы раствора на скорость реакций с участием ионов. Макрокинетика. Роль диффузии в кинетике гетерогенных реакций. Различные режимы протекания реакций (внешняя кинетическая область; области внешней и внутренней диффузии).

Раздел 2. Катализ

2.1 Основные закономерности каталитических реакций

Основные закономерности каталитических реакций. Влияние катализатора на термодинамические и кинетические параметры реакции. Селективность катализатора, каталитическая активность.

2.2 Гомогенный катализ

Слитный и раздельный механизмы каталитического действия. Энергетические диаграммы взаимодействия реагентов с катализатором. Общий и специфический кислотно-основной катализ. Катализ комплексами переходных металлов. Ферментативный катализ.

2.3 Гетерогенный катализ.

Гетерогенный катализ, его общие закономерности. Адсорбция как стадия гетерогенного катализа. Типы гетерогенных катализаторов. Закон действующих поверхностей. Кинетика гетерогенных реакций.

Заключение. Катализ в реакциях синтеза полимеров.

5. СООТВЕТСТВИЕ СОДЕРЖАНИЯ ТРЕБОВАНИЯМ К РЕЗУЛЬТАТАМ ОСВОЕНИЯ ДИСЦИПЛИНЫ

№	В результате освоения дисциплины студент должен:	Раздел 1	Раздел 2
	Знать:		
1	– основные кинетические закономерности протекания химических реакций	+	+
2	– теории химической кинетики, пути теоретического расчета скоростей химических реакций и ограничения в применимости расчетных методов	+	
3	– основы теории фотохимических и цепных реакций, реакций в растворах. особенности их стадийного протекания и условия осуществления	+	
4	– основные черты гомогенного и гетерогенного катализа, причины ускорения химического процесса в присутствии катализатора		+
	Уметь:		
5	– применять теоретические знания и экспериментальные методы исследования физической химии для решения вопросов, возникающих при изучении кинетики химических реакций	+	+
6	– находить скорость и устанавливать порядок химической реакции	+	
7	– проводить анализ и критически оценивать полученные экспериментальные данные, обобщать и делать обоснованные выводы на базе проведённых опытов	+	+
	Владеть:		
8	– знаниями основных законов химической кинетики, влияния различных факторов (температуры, давления, катализатора) на скорость химической реакции	+	+
9	– комплексом методов определения порядка и скорости реакции	+	
10	– подходами для установления лимитирующей стадии и механизма изучаемой химической реакции	+	+
	Профессиональные компетенции:		
11	– способностью планировать и проводить физические и химические эксперименты, проводить обработку их результатов и оценивать погрешности, выдвигать гипотезы и устанавливать границы их применения, применять методы математического анализа и моделирования, теоретического и экспериментального исследования (ПК-16)	+	+

12	– готовностью использовать знания основных физических теорий для решения возникающих физических задач, самостоятельного приобретения физических знаний, для понимания принципов работы приборов и устройств, в том числе выходящих за пределы компетентности конкретного направления (ПК-19)	+	+

6. ПРАКТИЧЕСКИЕ И ЛАБОРАТОРНЫЕ ЗАНЯТИЯ

6.1. Практические занятия

Предусмотрены практические занятия обучающегося в бакалавриате в объеме 32 акад. ч.

Раздел 1. Химическая кинетика

Практическое занятие 1-2 (4 ч). Основные понятия формальной кинетики: скорость химической реакции, молекулярность и порядок. Основной постулат химической кинетики, константа скорости реакции. Дифференциальная и интегральная формы кинетических уравнений для необратимых реакций первого, второго, третьего и нулевого порядков. Определение порядка реакции, константы скорости и времени полупревращения на основе данных кинетических измерений. Расчет глубины протекания реакции к указанному моменту времени.

Практическое занятие 3 (2 ч). Сложные реакции. Составление кинетических уравнений, построение кинетических кривых обратимых, последовательных и параллельных реакций первого порядка. Расчет констант скоростей и текущих концентраций для обратимых, параллельных и последовательных реакций первого порядка. Метод стационарных концентраций, его практическое использование при составлении кинетических уравнений.

Практическое занятие 4 (2 ч). Влияние температуры на скорость химических реакций. Правило Вант-Гоффа и уравнение Аррениуса. Вычисление температурного коэффициента Вант-Гоффа. Расчет констант скорости и времени полупревращения при различных температурах. Вычисление энергии активации и предэкспоненциального множителя.

Практическое занятие 5 (2 ч). Итоговое занятие по теме: Формальная кинетика.

Практическое занятие 6-7 (4 ч). Теория активных (бинарных) соударений. Подсчет общего числа столкновений реагирующих молекул в единицу времени в единице объема. Нахождение доли активных молекул. Расчет константы скорости, предэкспоненциального множителя (фактора соударений) и стерического множителя на основании уравнений теории. Схема Линдемана. Теория переходного состояния. Связь энтальпии активации и энергии активации. Расчет константы скорости, предэкспоненциального множителя, энтальпии и энтропии активации.

Практическое занятие 8-9 (4 ч). Вычисление квантового выхода и количества прореагировавшего вещества для фотохимической реакции. Составление кинетических уравнений для неразветвленных цепных реакций. Связь эффективной константы скорости цепной реакции с константами скоростей отдельных стадий. Расчет длины цепи реакции. Разветвленные цепные реакции, определение констант кинетического уравнения цепной реакции.

Практическое занятие 10 (2 ч). Зависимость скорости реакции между ионами от природы растворителя и ионной силы раствора. Расчет константы скорости ионной реакции при изменении ионной силы раствора.

Практическое занятие 11 (2 ч). Итоговое занятие по теме: Теории кинетики, кинетика цепные и фотохимические реакции.

Раздел 2. Катализ

Практическое занятие 12 (2 ч). Общие закономерности каталитических реакций. Снижение энергии активации – главная причина увеличения скорости каталитической реакции. Слитный и раздельный механизмы каталитического взаимодействия, составление кинетических уравнений.

Практическое занятие 13 - 14 (4 ч). Энергетические диаграммы каталитических процессов. Расчет константы скорости и энергии активации каталитической реакций. Кислотно-основный катализ. Расчет эффективной и каталитических констант скоростей реакций кислотно-основного катализа.

Практическое занятие 15 (2 ч). Основные механизмы гетерогенного катализа. Кинетика гетерогенных каталитических реакций. Влияние диффузии на скорость гетерогенных каталитических реакций.

Практическое занятие 16 (2 ч). Итоговое занятие по теме: Катализ.

6.2 Лабораторные занятия

Лабораторные занятия по дисциплине не предусмотрены.

7. САМОСТОЯТЕЛЬНАЯ РАБОТА

Рабочей программой дисциплины «***Химическая кинетика реакций синтеза полимеров***» предусмотрена самостоятельная работа студента бакалавриата в объеме 80 ч в семестре плюс 35,6 ч (подготовка к экзамену). Самостоятельная работа проводится с целью углубления знаний по дисциплине и предусматривает:

- ознакомление и проработку рекомендованной литературы, работу с электронно-библиотечными системами, включая переводы публикаций из научных журналов, цитируемых в базах Scopus, Web of Science, Chemical Abstracts, РИНЦ;
- подготовку к выполнению контрольных работ по материалу лекционного курса;
- подготовку к сдаче ***экзамена*** (5 семестр) по курсу.

Планирование времени на самостоятельную работу, необходимого на изучение дисциплины, студентам лучше всего осуществлять на весь период изучения, предусматривая при этом регулярное повторение пройденного материала. Материал, законспектированный на лекциях, необходимо регулярно дополнять сведениями из литературных источников, представленных в учебной программе. При работе с указанными источниками рекомендуется составлять краткий конспект материала, с обязательным фиксированием библиографических данных источника.

8. ОЦЕНОЧНЫЕ СРЕДСТВА ДЛЯ КОНТРОЛЯ ОСВОЕНИЯ ДИСЦИПЛИНЫ

8.1. Примеры контрольных вопросов для текущего контроля освоения дисциплины

Для текущего контроля предусмотрено 3 контрольных работы. Максимальная оценка за контрольные работы составляет 60 баллов.

Первая контрольная работа проводится по следующим разделам курса: формальная кинетика.

Вторая контрольная работа проводится по следующим разделам курса: теории химической кинетики, фотохимические и цепные реакции.

Третья контрольная работа проводится по следующим разделам курса: катализ

Пример задания по контрольной работе №1

№ задания	1	2	3	4	5	Σ
Оценка, балл	4	4	4	4	4	20

1. Напишите дифференциальное и интегральное кинетические уравнения для реакции 2-го порядка. Изобразите схематически график линейной анаморфозы кинетической кривой.
2. Что такое «концентрационный порядок» гомогенной реакции и в чем его отличие от «временного порядка»? Как экспериментально определить истинный порядок реакции по данному компоненту? На что указывает различие этих величин, найденных в независимых повторных опытах для одной и той же реакции?
3. Скорость реакции димеризации 1,1-дифенилэтилена в сернокислом растворе при 50 ^0C в начальный момент ($c_0 = 0{,}03$ моль/л) составляет 0,141 $моль/л \cdot с$. Реакция первого порядка. Рассчитайте константу скорости при $30\,^0C$ и температурный коэффициент Вант-Гоффа рассматриваемой реакции в интервале температур $30 \div 50$ ^0C, если энергия активация $E = 200\, кДж/моль$.
4. Вычмислите константу скорости реакции разложения этиленоксида в газовой фазе $C_2H_4O \to CH_4 + CO$ при температуре 687 К по следующим экспериментальным результатам:

$P_{общ}$, *мм рт.ст.*	116,5	122,6	128,7	133,4	141,2
τ, *мин.*	0	4	9	12	18

5. Вычислите константы скорости обратимой гомогенной реакции 1-го порядка $A \underset{k_2}{\overset{k_1}{\Leftrightarrow}} B$, протекающей в газовой фазе в реакторе постоянного объема. Концентрация вещества А в момент начальный момент $c_{0,A} = 16{,}4\ моль/м^3$, концентрация А через $30\ мин$ после начала опыта $11{,}28\ моль/м^3$, равновесные концентрации А и В составили, соответственно, 5,12 и $15{,}38\ моль/м^3$. Приведите схематическое изображение кинетических кривых.

Пример задания по контрольной работе №2

№ задания	1	2	3	4	Σ
Оценка, балл	5	5	5	5	20

1. Какие реакции называются фотосенсибилизированными? Какие вещества называются фотосенсибилизаторами?
2. Сопоставьте графики зависимости скорости реакции от времени реакции для разложения вещества по нецепному и цепному механизму. Что называется периодом индукции и как его показать на приведенном графике?
3. Константа скорости реакции $CH_3NC \rightarrow CH_3CN$ при 473 К и давлении 1333,2 Па $k = 1{,}662 \cdot 10^{-5}\ с^{-1}$. Энергия активации реакции $E = 153{,}469$ *кДж/моль*. Определите теплоту и энтропию активации этой реакции пи 473 К, приняв трансмиссионный множитель равным единице.
4. Константа скорости реакции, протекающей при 25 °С в водном растворе:

$$Co(NH_3)_5NO_2^{2+} + OH^- \rightarrow Co(NH_3)_5OH^{2+} + NO_2^-$$

равна $5{,}8 \cdot 10^{-4}$ при ионной силе раствора I, равной 2,34. Вычислить константу скорости при нулевой ионной силе и константу скорости при I = 8,1.

Пример задания по контрольной работе №3

№ задания	1	2	3	4	5	Σ
Оценка, балл	4	4	4	4	4	20

1. Явление катализа. Катализ и инициирование. Химическая сущность катализа. Роль катализа в становлении и развитии современной промышленности.
2. Кинетические закономерности гомогенного катализа. Вывод кинетического уравнения с применением метода стационарных концентраций. Случаи Аррениуса и Вант-Гоффа.
3. Пиролиз ацетальдегида в газовой фазе характеризуется энергией активации 190 кДж/моль. В присутствии катализатора энергия активации уменьшается до 136 кДж/моль. Во сколько раз возрастает скорость реакции в присутствии катализатора при 200 ^{0}С.
4. Опишите кинетику реакции специфического основного катализа в квазиравновесном приближении. Выразите скорость образования продукта через исходную концентрацию субстрата. Как зависит эффективная константа скорости от pH?
5. Реакция гидролиза диазоуксусного эфира протекает по схеме: $N_2CHCOOC_2H_5(aq) + H_2O \rightarrow HOCH_2COOC_2H_5\ (aq) + N_2$. Катализатором данного процесса являются ионы

водорода. Эффективная константа скорости процесса изменяется с концентрацией ионов водорода следующим образом:

$C_{H_3O^+} \cdot 10^3$, моль/л	0,46	0,87	1,58	3,23
$k_{эф} \cdot 10^2$, л/(моль с)	1,68	3,20	5,78	12,18

Постройте график зависимости $k_{эф} = k_0 + k_{H^+} \cdot c_{H^+}$ и определите постоянные этого уравнения: k_0 и k_{H^+}.

8.2. Вопросы для итогового контроля освоения дисциплины (5 семестр – *экзамен*)

Максимальное количество баллов за ***экзамен*** – 40 баллов. Экзаменационный билет содержит 4 вопросов. 1 вопрос – 10 баллов, вопрос 2 – 10 баллов, вопрос 3 – 10 баллов, вопрос 4 – 10 баллов.

Примеры контрольных вопросов для итогового контроля освоения дисциплины (*экзамена*)

1. Вывод и анализ интегральной формы кинетического уравнения необратимой гомогенной реакции 0-го порядка. Изобразите схематически кинетические кривые для исходного вещества и продукта реакции, а также приведите математические выражения, описывающие ход этих кривых. Выведите выражение для времени полупревращения исходного вещества.
2. Вывод и анализ интегральной формы кинетического уравнения необратимой гомогенной реакции 1-го порядка. Изобразите схематически кинетические кривые для исходного вещества и продукта реакции, а также приведите математические выражения, описывающие ход этих кривых. Выведите выражение для времени полупревращения исходного вещества.
3. Необратимые гомогенные реакции 2-го порядка с равными начальными концентрациями реагентов. Вывод интегральной формы кинетического уравнения. Кинетическая кривая, уравнение кинетической кривой. Приведите дифференциальную и интегральную формы (без вывода) кинетического уравнения односторонней гомогенной реакции второго порядка «A + B → продукты», протекающей при постоянных температуре и объеме, если концентрации реагирующих веществ A и B в момент начала реакции не равны друг другу.
4. Вывод и анализ интегральной формы кинетического уравнения необратимой гомогенной реакции 3-го порядка. Изобразите схематически кинетические кривые для исходного вещества и продукта реакции, а также приведите математические выражения, описывающие ход этих кривых. Выведите выражение для времени полупревращения исходного вещества.
5. Параллельные реакции первого порядка. Запишите систему дифференциальных кинетических уравнений, описывающую параллельные гомогенные реакции первого порядка A → B, A → D с константами скорости k_1 и k_2 соответственно. Вывод уравнений, позволяющих провести расчет констант скорости обеих параллельных реакций. Как меняется соотношение между концентрациями продуктов реакции по мере ее протекания.

6. Принцип независимости протекания элементарных реакций. Обратимые реакции первого порядка, система дифференциальных уравнений, описывающих скорости элементарных стадий и процесса в целом. Вывод уравнений, позволяющих провести расчет констант скорости обеих реакций. Возможные виды кинетических кривых для исходного вещества и продукта реакции в зависимости от соотношения констант скорости прямой и обратной реакций.
7. Влияние температуры на скорость химической реакции. Правило Вант-Гоффа. Температурный коэффициент константы скорости реакции (коэффициент Вант-Гоффа), характер его изменения с повышением температуры.
8. Уравнение Аррениуса. Методы определения энергии активации и предэкспоненциального множителя. Получите выражение, устанавливающее связь коэффициента Вант-Гоффа с эффективной энергией активации химической реакции.
9. Изложите основные положения и этапы вывода кинетического уравнения теории активных (бинарных) соударений (ТАС). Приведите основное уравнение теории для случая взаимодействия одинаковых молекул и назовите входящие в него величины.
10. Константа скорости бимолекулярной реакции, предэкспоненциальный множитель (фактор соударений), энергия активации. Стерический фактор, необходимость его введения в кинетическое уравнение теории.
11. Изложите основные положения теории переходного состояния, сопровождая их соответствующей кинетической схемой. Определите смысл понятий «активированный комплекс», «координата реакции», «истинная энергия активации», в терминах теории переходного состояния.
12. Кинетика мономолекулярных реакций в рамках теории активных соударений. Схема Линдемана. Поясните, при каких условиях реакция разложения в газовой фазе при термическом механизме активации протекает по первому порядку, а при каких – по второму.
13. Сущность каталитического действия. Факторы, определяющие скорость химического превращения. Новые реакционные пути, открываемые катализатором. Понятие о каталитическом цикле. Основные причины каталитического действия.
14. Катализ и ингибирование. Влияние катализатора на термодинамику процессов.
15. Катализ гомогенный и гетерогенный, примеры.
16. Специфичность и селективность каталитического действия. Примеры реакций.
17. Понятие «активные центры катализатора» в теориях катализа.
18. Гетерогенно-каталитические реакции, профили концентрации реагентов при различных режимах протекания реакции.
19. Основные положения теории активных соударений (ТАС). Запишите уравнения, описывающие скорость и константу скорости реакции между двумя однородными частицами в рамках данной теории. Назовите все используемые величины. С какой целью в уравнение ТАС вводится поправочный множитель и каково его толкование.
20. Физический смысл предэкспоненциального множителя и стерического фактора в рамках теории бинарных (активных) соударений и теории переходного состояния. Приведите обоснованный ответ.
21. Основные положения теории активированного комплекса. Активированный

комплекс. Термодинамическая форма основного уравнения теории. Достоинства и недостатки теории.

22. Перечислите основные положения теории переходного состояния (ТПС), сопровождая их соответствующей кинетической схемой процесса на примере взаимодействия молекулы АВ и атома С.
23. Влияние ионной силы раствора на скорость реакции между ионами. Вывод уравнения Бренстеда- Бьеррума. Графический анализ уравнения.

Полный перечень оценочных средств приведен в виде отдельного документа, являющегося неотъемлемой частью основной образовательной программы.

8.3. Структура и примеры билетов для ***экзамена***

Экзамен по дисциплине «***Химическая кинетика реакций синтеза полимеров***» проводится в 5 семестре и включает контрольные вопросы по разделам 1 и 2 рабочей программы дисциплины. Билет для ***экзамена*** состоит из 4 вопросов, относящихся к указанным разделам. Ответы на вопросы ***экзамена*** оцениваются из максимальной оценки 10 баллов за каждый вопрос.

Пример билета для ***экзамена***:

«Утверждаю» Зав. кафедрой физической химии _____ *В.Ю. Конюхов* (Подпись) «___» _____ 20__г.	***Министерство науки и высшего образования РФ***
	Российский химико-технологический университет имени Д.И. Менделеева
	Кафедра физической химии
	Химическая кинетика реакций синтеза полимеров
	18.03.01 Химическая технология **Профиль – «Технология и переработка полимеров»**

Билет № 1

1. Дифференциальная и интегральная формы кинетического уравнения необратимой гомогенной реакции 1-го порядка. Изобразите схематически кинетические кривые для исходного вещества и продукта реакции. Период полупревращения реакции 1-го порядка.

2. Разветвлённые цепные реакции. Предельные явления при протекании разветвленных цепных реакций. Верхний и нижний пределы воспламенения, их зависимость от различных факторов.

3. Катализ гомогенный и гетерогенный, примеры.

4. Кинетика и механизм каталитических реакций. Стадийный и слитный механизмы катализа, энергетические диаграммы.

9. УЧЕБНО-МЕТОДИЧЕСКОЕ ОБЕСПЕЧЕНИЕ ДИСЦИПЛИНЫ

9.1. Рекомендуемая литература

А) Основная литература:

1. Вишняков А.В., Кизим Н.Ф. Физическая химия. Учебник для ВУЗ-ов.-М: Химия, 2012, -840с.
2. Вишняков А.В., Кизим Н.Ф. Физическая химия для бакалавров. Учебник для ВУЗов. - Тула: Аквариус, 2014,-640 с.
3. Мерецкий А.М., Белик В.В. Растворы электролитов. -М.: РХТУ им. Д.И.Менделеева, 2013. -126 с.
4. Мерецкий А.М., Белик В.В. Основы электрохимической термодинамики. -М.: РХТУ им. Д.И.Менделеева, 2011. -179 с.
5. Краткий справочник физико-химических величин. / Под ред. А.А.Равделя, А.М.Пономарёвой. -Л.: Химия, 1983 или -С.Пб.:Химия, 1999
6. Кудряшов И.В., Каретников Г.С. Сборник примеров и задач по физической химии. - М.: Высшая школа, 1991. -527 с.

Б) Дополнительная литература:

1. Мерецкий А.М. Электрохимия, кинетика и катализ. Терминология, символика и единицы измерения. М: РХТУ им. Д.И.Менделеева. 2017. 112 с.
2. Стромберг А.Г., Семченко Д.П. Физическая химия -М.: Высш. школа, 1999. -527 с.
3. Физическая химия / Под ред. К.С. Краснова. -М.: Высш. школа, 1995, т.2. -319 с.
4. Мерецкий А.М. Применение рекомендаций ИЮПАК в курсе физической химии. -М: РХТУ им. Д.И.Менделеева. 2016. -96 с.
5. Вишняков А.В., Гребенник А.В., Федорова Т.Б. Физическая химия в формате основных понятий, определений и уравнений. -М: РХТУ им. Д.И. Менделеева, 2007. - 112 с.

9.2. Рекомендуемые источники научно-технической информации

Научно-технические журналы:

1. Журнал физической химии. ISSN: 0044-4537.
   https://www.naukaran.com/zhurnali/katalog/zhurnal-fizicheskoj-himii/
2. Журнал «Химическая физика»
   http://j.chph.ru
3. Журнал «Теоретические основы химической технологии»
   http://sciencejournals.ru/journal/toht/

Ресурсы информационно-телекоммуникационной сети Интернет

- Издательство ELSEVIER на платформе Science Direct
  http://www.sciencedirect.com.
- Издательство American Chemical Society (ACS)
  http://pubs.acs.org.
- Международная издательская компания Nature Publishing Group (NPG)

http://www.interscience.wiley.com.

- Издательство SPRINGER
  http://www.springerlink.com.
- Журнал SCIENCE
  http://www.science.com
- Российская научная электронная библиотека
  http://www.elibrary.ru

9.3. Средства обеспечения освоения дисциплины

Для освоения дисциплины используются следующие нормативные и нормативно-методические документы:

− Федеральный закон Российской Федерации от 29.12.2012 № 273-ФЗ «Об образовании в Российской Федерации» [Электронный ресурс] – Режим доступа: http://pravo.gov.ru/proxy/ips/?docbody=&nd=102162745&intelsearch=273-%D4%C7 (дата обращения: 20.04.2019).

− Федеральные государственные образовательные стандарты высшего образования // Координационный совет учебно-методических объединений и научно-методических советов высшей школы. Портал Федеральных образовательных стандартов высшего образования [Электронный ресурс] – Режим доступа: http://fgosvo.ru/fgosvo/92/91/4 (дата обращения: 20.04.2019).

− Приказ Министерства образования и науки РФ от 23.08.2017 № 816 «Об утверждении Порядка применения организациями, осуществляющими образовательную деятельность, электронного обучения, дистанционных образовательных технологий при реализации образовательных программ» [Электронный ресурс]. Режим доступа: http://pravo.gov.ru/proxy/ips/?docbody=&nd=102447332&intelsearch=816+%EF%F0%E8%EA%E0%E7 (дата обращения: 20.04.2019).

При освоении дисциплины студенты должны использовать информационные и информационно-образовательные ресурсы следующих порталов и сайтов:

– Система федеральных образовательных порталов. Система открытого образования. Консалтинговый центр ИОС ОО РФ [Электронный ресурс] – Режим доступа: http://www.openedu.ru (дата обращения: 20.04.2019).

– Информационная система «Единое окно доступа к образовательным ресурсам». URL: http://window.edu.ru/ (дата обращения: 20.04.2019).

– ФЭПО: соответствие требованиям ФГОС [Электронный ресурс] – Режим доступа: http://fepo.i-exam.ru/ (дата обращения: 20.04.2019).

Для освоения дисциплины в дистанционном режиме преподаватели могут использовать следующие средства коммуникации со студентами:

– электронная информационно-образовательная среда (ЭИОС);
– корпоративная электронная почта;
– https://etutorium.ru/ – LMS eTutorium;
– https://zoom.us/ – LMS Zoom.

10. МЕТОДИЧЕСКИЕ УКАЗАНИЯ ДЛЯ ОБУЧАЮЩИХСЯ

10.1. Для студентов, обучающихся по очной форме, без использования электронного образования и дистанционных образовательных технологий

Методические рекомендации по организации учебной работы обучающегося в бакалавриате направлены на повышение ритмичности и эффективности его аудиторной и самостоятельной работы по дисциплине.

Дисциплина «***Химическая кинетика реакций синтеза полимеров***» включает 2 раздела, каждый из которых имеет определенную логическую завершенность. При изучении материала каждого раздела рекомендуется регулярное повторение законспектированного лекционного материала, а также дополнение его сведениями из литературных источников, представленных в учебной программе. При работе с указанными источниками рекомендуется составлять краткий конспект с обязательным фиксированием библиографических данных источника. Изучение материала каждого раздела заканчивается контролем его освоения в форме контрольной работы. Результаты выполнения контрольных работ оцениваются в соответствии с принятой в университете рейтинговой системой оценки знаний.

Совокупная оценка текущей работы студента бакалавриата в семестре складывается из оценок за выполнение контрольных работ (максимальная оценка 60 баллов). Максимальная оценка текущей работы в каждом семестре составляет 60 баллов.

В соответствии с учебным планом изучение материала разделов 1 и 2 происходит в 5 семестре и заканчивается контролем его освоения в форме 3 контрольных работ и завершается итоговым контролем в форме ***экзамена***. Максимальная оценка ***экзамена*** составляет 40 баллов.

10.2. Для студентов, обучающихся по очной форме, с использованием электронного образования и дистанционных образовательных технологий

При использовании электронного обучения и дистанционных образовательных технологий занятия полностью или частично проводятся в режиме онлайн. Объем дисциплины и распределение нагрузки по видам работ соответствует п. 4.1. Распределение баллов соответствует п. 10.1 либо может быть изменено в соответствии с решением кафедры, в случае перехода на ЭО и ДОТ в процессе обучения. Решение кафедры об используемых технологиях и системе оценивания достижений обучающихся принимается с учетом мнения ведущего преподавателя и доводится до обучающихся.

11. МЕТОДИЧЕСКИЕ УКАЗАНИЯ ДЛЯ ПРЕПОДАВАТЕЛЕЙ

11.1. Для преподавателей, при реализации программы по очной форме, без использования электронного образования и дистанционных образовательных технологий

Дисциплина «***Химическая кинетика реакций синтеза полимеров***» изучается в 5 семестре бакалавриата.

При подготовке и проведении занятий преподаватель должен ориентироваться на то, что студенты, обучающиеся в бакалавриате, имеют общую подготовку по

общенаучным, общеинженерным дисциплинам и основным профессиональным дисциплинам профиля, в объеме, предусмотренном учебным планом бакалавриата, а также опыт восприятия и конспектирования изучаемого материала. В связи с этим материал курса должен опираться на полученные знания и быть ориентирован их расширение и углубление в соответствии с современными теоретическими представлениями и технологическими новациями. Обучение студентов может быть организовано как в виде традиционных лекций и практических занятий, так и научной дискуссии, которая помогает приобрести навыки и умения обосновывать круг рассматриваемых вопросов, формулировать главные положения, определения и практические выводы из теоретических положений. На занятиях должна прослеживаться взаимосвязь рассматриваемых вопросов с ранее изученным материалом.

Основной задачей преподавателя, ведущего занятия по дисциплине, является формирование у студентов компетенций, связанных с использованием основных законов естественнонаучных дисциплин в профессиональной деятельности. При выборе материала для занятий желательно обращаться к опыту ведущих зарубежных и отечественных научно-исследовательских центров, научно-производственных фирм и предприятий, использовать их научные, информационные и рекламные материалы и проводить их сравнительный анализ. При проведении занятий преподаватель может рекомендовать студентам проработку дополнительной литературы по тематике занятия, организуя ее обсуждение на практических занятиях, формирует у студентов навык к самостоятельной работе с разнообразными литературными источниками.

11.2. Для преподавателей, при реализации программы по очной форме, с использованием электронного образования и дистанционных образовательных технологий

При использовании электронного обучения и дистанционных образовательных технологий занятия полностью или частично проводятся в режиме онлайн. Объем дисциплины и распределение нагрузки по видам работ соответствует п. 4.1. Распределение баллов соответствует п. 10.1 либо может быть изменено в соответствии с решением кафедры, в случае перехода на ЭО и ДОТ в процессе обучения. Решение кафедры об используемых технологиях и системе оценивания достижений обучающихся принимается с учетом мнения ведущего преподавателя и доводится до обучающихся.

Реализация ЭО и ДОТ предполагает использование следующих видов и учебной деятельности: онлайн консультации, практические занятия, видео-лекции; лабораторные работы, проводимые полностью или частично с применением ЭО и ДОТ; текущий контроль в режиме тестирования и проверки конспектов занятий.

При реализации РПД в зависимости от конкретной ситуации ЭО и ДОТ могут быть применены в следующем виде:

объем часов контактной работы обучающихся с преподавателем не сокращается) и электронные образовательные ресурсы (ЭОР) методически обеспечивают самостоятельную работу обучающихся в объеме, предусмотренном рабочей программой данной дисциплины. При этом в случае необходимости занятия проводятся в режиме онлайн.

12. ПЕРЕЧЕНЬ ИНФОРМАЦИОННЫХ ТЕХНОЛОГИЙ, ИСПОЛЬЗУЕМЫХ В ОБРАЗОВАТЕЛЬНОМ ПРОЦЕССЕ

Информационную поддержку изучения дисциплины осуществляет Информационно-библиотечный центр (ИБЦ) РХТУ им. Д.И. Менделеева, который обеспечивает обучающихся основной учебной, учебно-методической и научной литературой, необходимой для организации образовательного процесса по дисциплине. Общий объем многоотраслевого фонда ИБЦ на 01.01.2019 составляет 1 708 372 экз.

Фонд ИБЦ располагает учебной, учебно-методической и научно-технической литературой в форме печатных и электронных изданий, а также включает официальные, справочно-библиографические, специализированные отечественные и зарубежные периодические и информационные издания. ИБЦ обеспечивает доступ к профессиональным базам данных, информационным, справочным и поисковым системам.

Каждый обучающийся обеспечен свободным доступом из любой точки, в которой имеется доступ к сети Интернет и к электронно-библиотечной системе (ЭБС) Университета, которая содержит различные издания по основным изучаемым дисциплинам и сформирована по согласованию с правообладателями учебной и учебно-методической литературы. Ссылка на сайт ЭБС – http://lib.muctr.ru/. Доступ для пользователей РХТУ с любого компьютера.

Для более полного и оперативного справочно-библиографического и информационного обслуживания в ИБЦ реализована технология Электронной доставки документов.

Электронные информационные ресурсы, используемые в процессе обучения

№	Электронный ресурс	Реквизиты договора (номер, дата заключения, срок действия), ссылка на сайт ЭБС, сумма договора, количество ключей	Характеристика библиотечного фонда, доступ к которому предоставляется договором
1.	ЭБС «Лань»	Принадлежность - сторонняя Реквизиты договора - ООО «Издательство «Лань», договор №29.01-З-2.0-827/2018 от 26.09.2018 г. Сумма договора – 357 000-00 с «26» сентября 2018г. по **«25» сентября 2019г.** Ссылка на сайт ЭБС – http://e.lanbook.com Количество ключей - доступ для всех пользователей РХТУ с любого компьютера.	Электронно-библиотечная система издательства "Лань" — ресурс, включающий в себя как электронные версии книг ведущих издательств учебной и научной литературы (в том числе университетских издательств), так и электронные версии периодических изданий по различным областям знаний. ЭБС «ЛАНЬ» предоставляет пользователям мобильное приложение для iOS и Android, в которых интегрированы
		Принадлежность - сторонняя Реквизиты договора - ООО «Издательство «Лань», договор № 33.03-Р-2.0-1775/2-10 от 26.09.2019г. Сумма договора – 642 083-68 **с «26» сентября 2019г. по «25»**	

		сентября 2020г. Ссылка на сайт ЭБС – http://e.lanbook.com Количество ключей - доступ для всех пользователей РХТУ с любого компьютера	бесплатные сервисы для незрячих студентов и синтезатор речи.
2.	Электронно - библиотечная система ИБЦ РХТУ им. Д.И.Менделеева (на базе АИБС «Ирбис»)	Принадлежность – собственная РХТУ. Ссылка на сайт ЭБС – http://lib.muctr.ru/ Доступ для пользователей РХТУ с любого компьютера.	Электронные версии учебных и научных изданий авторов РХТУ по всем ООП.
3.	ЭБС «Научно-электронная библиотека eLibrary.ru».	Принадлежность – сторонняя Реквизиты договора – ООО «РУНЭБ», договор № 29.01-Р-2.0-1020/2018 от 07.12.2018 г. Сумма договора - 934 693-00 с «01» января 2019 г. по «31» декабря 2019 г. Ссылка на сайт – http://elibrary.ru Количество ключей – доступ для пользователей РХТУ по ip-адресам неограничен. Принадлежность – сторонняя. ООО Научная электронная библиотека, договор № 33.03-Р-3.1 2087/2019 Сумма договора – 1100017-00 С 01 января 2020 г. по 31 декабря 2020 г. Ссылка на сайт ЭБС http://elibrary.ru Количество ключей – доступ для пользователей РХТУ по ip-адресам неограничен.	Электронные версии периодических и непериодических изданий по различным отраслям науки

13. МАТЕРИАЛЬНО-ТЕХНИЧЕСКОЕ ОБЕСПЕЧЕНИЕ ДИСЦИПЛИНЫ

В соответствии с учебным планом занятия по дисциплине «***Химическая кинетика реакций синтеза полимеров***» проводятся в форме лекций, практических занятий и самостоятельной работы обучающегося.

13.1. Оборудование, необходимое в образовательном процессе:

Лекционная учебная аудитория, оборудованная традиционной учебной доской и/или электронными средствами демонстрации (компьютер со средствами звуковоспроизведения, проектор, экран) и учебной мебелью; библиотека, имеющая рабочие компьютерные места для студентов, оснащенные компьютерами с доступом к базам данных и выходом в Интернет.

13.2. Учебно-наглядные пособия:

Учебно-наглядные пособия не предусмотрены

13.3. Компьютеры, информационно-телекоммуникационные сети, аппаратно-программные и аудиовизуальные средства:

Персональные компьютеры, укомплектованные проигрывателями CD и DVD, принтерами и программными средствами; проекторы и экраны; цифровые камеры; копировальные аппараты; локальная сеть с выходом в Интернет.

Для самостоятельной работы каждый обучающийся в течение всего периода обучения обеспечен индивидуальным неограниченным доступом к нескольким электронно-библиотечным системам (электронным библиотекам), содержащим все издания основной литературы, перечисленные в рабочей программе дисциплины, сформированным на основании прямых договорных отношений с правообладателями.

13.4. Печатные и электронные образовательные и информационные ресурсы:

Информационно-методические материалы: учебные пособия по дисциплине; раздаточный материал к разделам лекционного курса.

Электронные образовательные ресурсы: электронные презентации к разделам лекционного курса; учебно-методические разработки в электронном виде; справочные материалы в печатном и электронном виде.

13.5. Перечень лицензионного программного обеспечения:

№ п/п	Наименование программного продукта	Реквизиты договора поставки	Количество лицензий	Срок окончания действия лицензии
1	Microsoft Windows 7 Pro	Гос. контракт 171ЭА/2011 от 02.11.2011	1	бессрочная
2	Microsoft Windows 7 Home Basic	Контракт № 70-73ЭА/2014 от 14.11.2014 Тов. накладная №132 от	1	бессрочная

		19.12.2014 Акт приема-передачи от 19.12.2014		
3	Операционная система Microsoft Windows 10 Education (Russian)	Подписка Microsoft Imagine Premium, соглашение ICM-171312 от 03.04.2019 г., действительно до 03.04.2020 г., счет № 0012522675 от 30.03.2019 г.	Количество лицензий не ограничено согласно условиям подписки Microsoft Imagine Premium	03.04.2020 г.
4	Операционная система Microsoft Windows 8.1 Professional (Russian)	Подписка Microsoft Imagine Premium, соглашение ICM-171312 от 03.04.2019 г., действительно до 03.04.2020 г., счет № 0012522675 от 30.03.2019 г.	Количество лицензий не ограничено согласно условиям подписки Microsoft Imagine Premium	03.04.2020 г.

14. ТРЕБОВАНИЯ К ОЦЕНКЕ КАЧЕСТВА ОСВОЕНИЯ ПРОГРАММЫ

Наименование разделов	Основные показатели оценки	Формы и методы контроля и оценки
Раздел 1. Химическая кинетика	*Знает:* − основные кинетические закономерности протекания химических реакций; − теории химической кинетики, пути теоретического расчета скоростей химических реакций и ограничения в применимости расчетных методов; − основы теории фотохимических и цепных реакций, реакций в растворах. особенности их стадийного протекания и условия осуществления; *Умеет:* − применять теоретические знания и экспериментальные методы исследования физической химии для решения вопросов, возникающих при изучении кинетики химических реакций; − находить скорость и устанавливать порядок химической реакции; − проводить анализ и критически оценивать полученные экспериментальные данные, обобщать и делать обоснованные выводы на базе проведённых опытов. *Владеет*: − знаниями основных законов химической кинетики, влияния различных факторов (температуры, давления, катализатора) на скорость химической реакции. − комплексом методов определения порядка и скорости реакции; − подходами для установления лимитирующей стадии и механизма изучаемой химической реакции.	Оценка за контрольные работы №1 и №2 Оценка за ***экзамен***

Раздел 2. **Катализ**	*Знает:* − основные кинетические закономерности протекания химических реакций; − основные черты гомогенного и гетерогенного катализа, причины ускорения химического процесса в присутствии катализатора. *Умеет:* − применять теоретические знания и экспериментальные методы исследования физической химии для решения вопросов, возникающих при изучении кинетики химических реакций; − проводить анализ и критически оценивать полученные экспериментальные данные, обобщать и делать обоснованные выводы на базе проведённых опытов. *Владеет*: − знаниями основных законов химической кинетики, влияния различных факторов (температуры, давления, катализатора) на скорость химической реакции. − подходами для установления лимитирующей стадии и механизма изучаемой химической реакции.	Оценка за контрольную работу №3 Оценка за ***экзамен***

15. ОСОБЕННОСТИ ОРГАНИЗАЦИИ ОБРАЗОВАТЕЛЬНОГО ПРОЦЕССА ДЛЯ ИНВАЛИДОВ И ЛИЦ С ОГРАНИЧЕННЫМИ ВОЗМОЖНОСТЯМИ ЗДОРОВЬЯ

Обучение инвалидов и лиц с ограниченными возможностями здоровья осуществляется в соответствии с:

− Порядком организации и осуществления образовательной деятельности по образовательным программам – программам бакалавриата, программам специалитета, программам магистратуры (Приказ Минобрнауки РФ от 05.04.2017 № 301);

− Положением о Порядке организации и осуществления образовательной деятельности по образовательным программам – программам бакалавриата, программам специалитета, программам магистратуры в Российском химико-технологическом университете имени Д.И. Менделеева (утв. решением Ученого совета университета от 28.06.2017, протокол № 9);

− Методическими рекомендациями по организации образовательного процесса для обучения инвалидов и лиц с ограниченными возможностями здоровья в образовательных организациях высшего образования, в том числе оснащенности образовательного процесса (утверждены заместителем Министра образования и науки РФ А.А. Климовым от 08.04.2014 № АК-44/05вн).

Дополнения и изменения к рабочей программе дисциплины
«***Химическая кинетика реакций синтеза полимеров»***
основной образовательной программы
18.03.01 Химическая технология
Профиль «Технология и переработка полимеров»
Форма обучения: ***очная***

Номер изменения/ дополнения	Содержание дополнения/изменения	Основание внесения изменения/дополнения
1	Изменение в части обновления лицензионного программного обеспечения	протокол заседания Ученого совета № 1 от «30» августа 2019 г.
2	Изменение в части обновления договоров электронных ресурсов	протокол заседания Ученого совета № 2 от «30» сентября 2019 г.
3	Изменение в части обновления договоров электронных ресурсов	протокол заседания Ученого совета № 7 от «29» января 2020 г.
4	Изменение в части использования ЭО и ДОТ при реализации основных профессиональных образовательных программ	Приказ ректора № 163-А от «16» марта 2020 г. «О предупреждении распространения новой коронавирусной инфекции»
		протокол заседания Ученого совета № _____ от «__» _____20___г.

Министерство науки и высшего образования Российской Федерации
Федеральное государственное бюджетное образовательное учреждение высшего образования
«Российский химико-технологический университет имени Д.И. Менделеева»

«Утверждаю»
ректор
(Руководитель образовательной организации)
_____ А.Г. Мажуга
(Подпись) (И.О. Фамилия)
«26» 06 2019 г.

РАБОЧАЯ ПРОГРАММА ДИСЦИПЛИНЫ

«Основы квантовой химии полимеров»

Б1.В.ДВ.10.01

Направление подготовки 18.03.01 Химическая технология

Профиль подготовки – «Технология и переработка полимеров**»**

Квалификация «бакалавр»

Программа одобрена
Методической комиссией
РХТУ им. Д.И. Менделеева
«31» мая 2019 г.

Председатель _____ Н.А. Макаров
(Подпись) (И.О. Фамилия)

Москва 2019 г.

Программа составлена:
заведующим кафедрой квантовой химии, д.ф-м.н., профессором В.Г. Цирельсоном,
доцентом кафедры квантовой химии, к.х.н., ст.н.с., А.Н. Егоровой

Программа рассмотрена и одобрена на расширенном заседании кафедры квантовой химии РХТУ им.Д.И. Менделеева «20» марта 2018 г., протокол № 2.

СОДЕРЖАНИЕ

1.	Цели и задачи дисциплины	4
2.	Требования к результатам освоения дисциплины	4
3.	Объем дисциплины и виды учебной работы	5
4.	Содержание дисциплины	6
4.1	Разделы дисциплины и виды занятий	6
4.2	Содержание разделов дисциплины	7
5.	Соответствие содержания требованиям к результатам освоения дисциплины	8
6.	Практические и лабораторные занятия	8
7.	Самостоятельная работа	9
8.	Примеры оценочных средств для контроля освоения дисциплины	10
8.1	Примеры контрольных вопросов для текущего контроля освоения дисциплины	10
8.2	Вопросы для итогового контроля освоения дисциплины (зачет с оценкой, 3 семестр)	12
8.3	Структура и примеры билетов для зачета с оценкой	14
9.	Учебно-методическое обеспечение дисциплины	14
9.1	Рекомендуемая литература	14
9.2	Рекомендуемые источники научно-технической информации	15
9.3	Средства обеспечения освоения дисциплины	16
10.	Методические указания для обучающихся	17
11.	Методические указания для преподавателей	17
12.	Перечень информационных технологий, используемых в образовательном процессе	18
13.	Материально-техническое обеспечение дисциплины	21
13.1	Оборудование, необходимое в образовательном процессе	21
13.2	Компьютеры, информационно-телекоммуникационные сети, аппаратно-программные и аудиовизуальные средства	22
13.3	Перечень лицензионного программного обеспечения	23
14.	Требования к оценке качества освоения программы	24
15.	Особенности организации образовательного процесса для инвалидов и лиц с ограниченными возможностями здоровья	25

1. ЦЕЛИ И ЗАДАЧИ ДИСЦИПЛИНЫ

Программа составлена в соответствии с требованиями Федерального государственного образовательного стандарта (ФГОС ВО) для ***направления подготовки 18.03.01 Химическая технология (профиль: Технология и переработка полимеров)***, рекомендациями методической комиссии и накопленного опыта преподавания дисциплины кафедрой ***квантовой химии*** РХТУ им. Д.И. Менделеева. Программа рассчитана на изучение дисциплины в течение 1 семестра.

Дисциплина «Основы квантовой химии полимеров» относится к вариативной части дисциплин учебного плана (***(Б1.В.ДВ.10.01)***). Программа дисциплины предполагает, что обучающиеся имеют теоретическую и практическую подготовку в области общей и неорганической химии, математики и физики.

Цель дисциплины

- логически организованное ознакомление с основными понятиями современной квантовой химии;
- изучение основных квантово-химических методов расчета строения и свойств химических систем;
- ознакомление с основными представлениями о химической связи и межмолекулярных взаимодействиях;
- ознакомление с особенностями химической связи, межмолекулярных взаимодействий и свойств молекулярных систем и полимеров;
- приобретение навыков работы с основными квантово-химическими компьютерными программами, используемыми на практике.

Задачи

изучения дисциплины «Основы квантовой химии полимеров» состоит в изучении основных понятий современной квантовой химии и квантово-химических методов расчета строения и свойств химических систем; во введении студентов в круг основных представлений о химической связи и межмолекулярных взаимодействиях и ознакомлении на этой основе с особенностями химической связи в химических веществах и обусловленных этим свойствами материалов; в освоении работы с основными квантово-химическими компьютерными программами, используемыми на практике.

Дисциплина «Основы квантовой химии полимеров» преподается в 3 семестре. Контроль успеваемости студентов ведется по принятой в университете рейтинговой системе.

2. ТРЕБОВАНИЯ К РЕЗУЛЬТАТАМ ОСВОЕНИЯ ДИСЦИПЛИНЫ

Изучение дисциплины «Основы квантовой химии полимеров» при подготовке бакалавров по направлению 18.03.01 «Химическая технология» направлено на приобретение следующих п***рофессиональных*** компетенций:

- способность планировать и проводить физические и химические эксперименты, проводить обработку их результатов и оценивать погрешности, выдвигать гипотезы и устанавливать границы их применения, применять методы математического анализа и моделирования, теоретического и экспериментального исследования (ПК-16).

После изучения дисциплины «Основы квантовой химии полимеров» для бакалавров студент должен

Знать:

- основные положения квантовой химии, современной теории химической связи и межмолекулярного взаимодействия и примеры ее применения к конкретным химическим системам;

- принципы количественной характеризации атомной и электронной структуры молекулярных систем и полимеров;
- основные взаимосвязи между электронной структурой и физико-химическими свойствами веществ, лежащие в основе управления свойствами;
- возможности основных современных квантово-химических расчетных методов и области их применимости.

Уметь:
- применять квантово-химические подходы и методы для расчета, интерпретации и предсказания строения и свойств молекулярных систем и полимеров.

Владеть:
- элементарными навыками применения квантово-химических подходов и методов и интерпретации результатов при решении практических технологических задач и стандартными квантово-химическими компьютерными программами.

3. ОБЪЕМ ДИСЦИПЛИНЫ И ВИДЫ УЧЕБНОЙ РАБОТЫ

Дисциплина преподается в течение одного семестра. Контроль освоения студентами дисциплины осуществляется путем проведения зачета с оценкой.

Вид учебной работы	Всего		Семестр 3	
	ЗЕ	Акад. ч.	**ЗЕ**	Акад. ч.
Общая трудоемкость дисциплины	**3**	**108**	**3**	**108**
Контактная работа – аудиторные занятия:	**0,89**	**32**	**0,89**	**32**
Лекции	0,445	16	0,445	16
Практические занятия (ПЗ)	0,445	16	0,445	16
Лабораторные работы (ЛР)	-	-	-	-
Самостоятельная работа	**2,11**	**76**	**2,11**	**2,11**
Контактная самостоятельная работа	2,11	*0,2*	*2,11*	*0,2*
Самостоятельное изучение разделов дисциплины		*75,8*		*75,8*
Виды контроля:				
Зачет с оценкой			+	

Вид учебной работы	Всего		Семестр 3	
	ЗЕ	Астр. ч.	**ЗЕ**	Астр. ч.
Общая трудоемкость дисциплины	**3**	**81**	**3**	**81**
Контактная работа – аудиторные занятия:	**0,89**	**24**	**0,89**	**24**
Лекции	0,445	12	0,445	12
Практические занятия (ПЗ)	0,445	12	0,445	12
Лабораторные работы (ЛР)	-	-	-	-
Самостоятельная работа	**2,11**	**57**	**2,11**	**57**

Контактная самостоятельная работа	*2,11*	*0,15*	*2,11*	*0,15*
Самостоятельное изучение разделов дисциплины		*56,85*		*56,85*
Виды контроля:				
Зачет с оценкой			+	

4. СОДЕРЖАНИЕ ДИСЦИПЛИНЫ

4.1 Разделы дисциплины и виды занятий

№ п/п	Раздел дисциплины	Ак. часов					
		Всего	Лек-ции	ПЗ	ЛР	СР	Зачет с оценкой
	1 семестр						
	Введение	1	1				
1	Раздел 1. Общие принципы квантовой химии		4	2	-	27	
1.1	Основные приближения		2	1		13	
1.2	Одноэлектронные и многоэлектронные волновые функции и методы их расчета		2	1		14	
2	Раздел 2. Методы квантовой химии		8	12	-	30	
2.1	Молекулярная структура, электронная корреляция		4	6		15	
2.2	Неэмпирические и полуэмпирические методы		4	6		15	
3	Раздел 3. Химическая связь и межмолекулярные взаимодействия		4	2	-	19	
3.1	Химическая связь и межмолекулярные взаимодействия		3	2		19	
	Заключение. Квантовая химия как инструмент прогноза в химии		1	-		-	
	ИТОГО	108	16	16	-	76	-

4.2 Содержание разделов дисциплины

Введение. Предмет квантовой химии. Роль квантовой химии в описании химических явлений и процессов. Взаимосвязь классической и квантовой моделей молекул.

Раздел 1. Общие принципы квантовой химии

1.1. Основные приближения.

Основные положения квантовой механики. Вариационный метод нахождения волновых функций. Приближение независимых частиц. Метод самосогласованного поля для атомов. Приближение центрального поля. Атомные орбитали и их характеристики.

1.2. Одноэлектронные и многоэлектронные волновые функции и методы их расчета.

Антисимметричность электронной волновой функции. Спин-орбитали. Детерминант Слейтера. Введение в методы Хартри-Фока и Кона-Шэма, химическая трактовка результатов. Электронные конфигурации атомов с точки зрения квантовой химии.

Раздел 2. Методы квантовой химии

2.1. Молекулярная структура, электронная корреляция.
Приближение Борна-Оппенгеймера, адиабатический потенциал и понятие молекулярной структуры. Методы Хартри-Фока и Кона-Шэма для молекулы. Приближение МО ЛКАО. Электронная корреляция. Метод конфигурационного взаимодействия. Теория возмущений. Расчет энергии диссоциации химических связей.
2.2. Неэмпирические и полуэмпирические методы.
Иерархия методов квантовой химии. Неэмпирическая квантовая химия. Базисные функции для неэмпирических расчетов. Атомные и молекулярные базисные наборы. Роль базисных функций в описании свойств молекул. Полуэмпирические методы. Валентное приближение. π-электронное приближение. Метод Парризера-Попла-Парра. Простой и расширенный методы Хюккеля.
Точность квантово-химических расчетов свойств молекул.

Раздел 3. Химическая связь и межмолекулярные взаимодействия

3.1. Химическая связь и межмолекулярные взаимодействия.

Орбитальная картина химической связи. Конструктивная и деструктивная интерференция орбиталей. Молекулярные орбитали и их симметрийная классификация. Корреляционные диаграммы. Электронные конфигурации двухатомных молекул. Анализ заселенностей орбиталей по Малликену. Понятие о зарядах и порядках связей.

Пространственное распределение электронной плотности и химическая связь. Межмолекулярные взаимодействия. Деформационная электронная плотность. Силы в молекулах.

Заключение. Квантовая химия как инструмент прогноза в химии.

.

5. СООТВЕТСТВИЕ СОДЕРЖАНИЯ ТРЕБОВАНИЯМ К РЕЗУЛЬТАТАМ ОСВОЕНИЯ ДИСЦИПЛИНЫ

В результате освоения дисциплины студент должен:	Раздел		
Знать:	1	2	3
- основные положения квантовой химии, современной теории химической связи и межмолекулярного взаимодействия и примеры ее применения к конкретным химическим системам;	+		
- принципы количественной характеризации атомной и электронной структуры молекулярных систем и полимеров;		+	
- основные взаимосвязи между электронной структурой и физико-химическими свойствами веществ, лежащие в основе управления свойствами;			+
- возможности основных современных квантово-химических расчетных методов и области их применимости.		+	

Уметь:			
- применять квантово-химические подходы и методы для расчета, интерпретации и предсказания строения и свойств молекулярных систем и полимеров.	+	+	+
Владеть:			
- элементарными навыками применения квантово-химических подходов и методов при решении практических технологических задач и стандартными квантово-химическими компьютерными программами.	+	+	+
Профессиональные компетенции:			
– способность планировать и проводить физические и химические эксперименты, проводить обработку их результатов и оценивать погрешности, выдвигать гипотезы и устанавливать границы их применения, применять методы математического анализа и моделирования, теоретического и экспериментального исследования (ПК-16)	+	+	+

6. ПРАКТИЧЕСКИЕ И ЛАБОРАТОРНЫЕ ЗАНЯТИЯ

6.1 Практические занятия

Предусмотрены практические занятия обучающегося в бакалавриате в объеме 16 акад. ч. в 3 семестре

Практические занятия по дисциплине «Основы квантовой химии полимеров» для бакалавров в объеме 16 час проводятся под руководством преподавателей и направлены на углубление теоретических знаний, полученных студентом на лекционных занятиях, на освоение квантово-химических подходов и методов для расчета, интерпретации и предсказания строения и свойств молекулярных систем.

.

Примерный перечень практических занятий

№ п/п	Номер раздела дисциплины	Темы практических занятий	Часы
1	1	**Практическое занятие 1** Атомные орбитали и их свойства	2
2	2	**Практическое занятие 2** Молекулярная структура. Конформации молекул. Молекулярные орбитали	2
3	3	**Практическое занятие 3** Химическая интерпретация результатов квантово-химических расчетов	2
4	1, 2	**Практическое занятие 4** Неэмпирический квантово-химический расчет молекулы (в соответствии с направлением подготовки студентов)	4
5	2	**Практическое занятие 5** Полуэмпирические методы квантовой химии	4
6	2, 3	**Практическое занятие 6**	2

		Химическая интерпретация результатов квантово-химических расчетов Поиск квантово-химической информации в Интернете. Работ с базами данных.	

7. САМОСТОЯТЕЛЬНАЯ РАБОТА

Рабочей программой дисциплины «Основы квантовой химии полимеров» предусмотрена самостоятельная работа студента бакалавриата в объеме 76 ак. час. в 3 семестре.

Самостоятельная работа проводится с целью углубления знаний по дисциплине, развить навыки самообучения и предусматривает следующие виды:

- регулярную проработку пройденного на лекциях и практических занятиях учебного материала;
- выполнение контрольных работ по темам дисциплины;
- посещение научных семинаров и конференций различного уровня;
- участие в семинарах РХТУ им. И. Менделеева по тематике дисциплины;
- подготовку к сдаче зачета с оценкой по дисциплины.

Планирование времени на самостоятельную работу, необходимого на изучение дисциплины, студентам лучше всего осуществлять на весь период изучения, предусматривая при этом регулярное повторение пройденного материала. Материал, законспектированный на лекциях, необходимо регулярно дополнять сведениями из литературных источников, представленных в учебной программе. При работе с указанными источниками рекомендуется составлять краткий конспект материала, с обязательным фиксированием библиографических данных источника.

8. ПРИМЕРЫ ОЦЕНОЧНЫХ СРЕДСТВ ДЛЯ КОНТРОЛЯ ОСВОЕНИЯ ДИСЦИПЛИНЫ

8.1. Примеры контрольных вопросов для текущего контроля освоения дисциплины

Текущий контроль – две контрольные работы и устный опрос на практических занятиях.

Текущий контроль проводится в форме двух письменных контрольных работ и устного опроса на практических занятиях. Билеты для контрольных работ содержат по 4 вопроса: 1 вопрос – 0-4 б.; 2 вопрос – 0- 4 б.; 3 вопрос – 0-4 б.; 4 вопрос – 0-3 б. (максимум 15 баллов). Оценки устный опрос на практических занятиях составляют максимум 30 баллов.

Примеры вопросов к контрольной работе № 1. Максимальная оценка – _15 баллов. Контрольная работа содержит 4 вопроса, по 4 балла за 1,2,3 вопросы, 3 балла за 4 вопрос.

Вопрос 1.1.

1. Какие знаки имеют операторы $T_я(R)$, $T_э(r)$, $V_{яя}(R)$, $V_{яэ}(R,r)$, $V_{ээ}(r)$ и почему?
2. Каков физический смысл выражений $\Psi^*\Psi$ и $\Psi^*\Psi dx$?
3. Изложите суть вариационного принципа.

Вопрос 1.2.

1.Как зависит атомная орбиталь от расстояния вдали от ядра?

2. Основные свойства радиальных функций.
3. Что такое узлы атомной радиальной функции? Как сосчитать их число?

Вопрос 1.3.

1. Приведите зависимость интеграла перекрывания S_{ij} от межъядерного расстояния для связи типа $\sigma(p_x , p_x)$.
2. Приведите примеры неэффективного ($S_{ij}=0$, $S_{ij}<0$) перекрывания атомных орбиталей s-, p-, d- типа при образовании химической связи.
3. Приведите зависимость интеграла перекрывания S_{ij} от межъядерного расстояния для связи типа $\sigma(s, s)$.

Вопрос 1.4.

1. Изобразите схемы перекрывания σ- и π- типа между орбиталями p_1 и p_2.
2. Что такое интеграл перекрывания?
3. Почему нельзя получить точное решение уравнения Шредингера для систем, содержащих больше одного электрона?

Примеры вопросов к контрольной работе № 2. Максимальная оценка – _15 баллов. Контрольная работа содержит 4 вопроса, по 4 балла за 1,2,3 вопросы, 3 балла за 4 вопрос.

Вопрос 2.1.

1. Детерминант Слейтера для атома и для молекулы.
2. Базисы атомного типа.
3. Атомные электронные оболочки.

Вопрос 2.2.

1. Что такое расширенный базис? (Приведите пример).
2. Какие полуэмпирические методы применимы для расчета спектральных характеристик молекул?
3. Две основные разновидности базисных наборов.

Вопрос 2.3.

1. Сколько и каких базисных функций используется при расчете молекул CH4 в базисах 6- 31G* и 6-31+G*?
2. Сколько и каких базисных функций используется при расчете молекул H2CO3 в базисах 6-31G* и 6-31+G*?
3. Сколько и каких базисных функций используется при расчете молекул CHF3 и H2O2 в базисе STO-3G?

Вопрос 2.4.

1. Как влияет на полную энергию молекулярной системы учет корреляционного взаимодействия?
2. Дать определение поляризационных функций. В каких случаях рекомендуется их использовать?
3. Что такое гауссов примитив? Привести пример s-примитива.

Примеры билетов для контрольных работ:

Контрольная работа №1

Билет 1

1. Запишите операторы потенциальной энергии взаимодействия ядер; ядер и электронов; электронов. (4б)
2. Какому условию должна удовлетворять радиальная часть электронной волновой функции, чтобы волновая функция на ядре была конечна? (4б)
3. Приведите зависимость интеграла перекрывания S_{ij} от межъядерного расстояния (s, p_z). (4б)
4. Как обозначаются орбитали с различными угловыми зависимостями? Различаются ли угловые зависимости орбиталей разных атомов?(3б)

Контрольная работа №2

Билет 1

1. Энергия диссоциации химических связей. Энергии диссоциации различных молекул (4б)
2. Основное приближение полуэмпирических методов. (4б)
3. Сколько и каких базисных функций используется при расчете молекул B2O3 в базисах 6-31G* и 6-31+G*? (4б)
4. Какой базисный набор предполагается в полуэмпирических методах? (3б)

Текущий контроль включает два устных опроса на практических занятиях. Билеты содержат по 2 вопроса: 1 вопрос – 0-8 б.; 2 вопрос – 0-7 б (максимум 15 баллов).

Примеры билетов для устных опросов:

Опрос №1

Билет 1

1.Что такое неэмпирический квантово-химический расчёт?
2. Какие приближения используют при решении уравнения Шредингера для молекул?

Опрос №2

Билет 1

1. В каких полуэмпирических методах учитывается корреляция электронов?
2. Что означает полуэмпирический квантово-химический метод расчёта?

8.2. Вопросы для итогового контроля освоения дисциплины (3 семестр – ***зачет с оценкой***).

Итоговый контроль проводится в форме письменного опроса (зачет с оценкой). Билет для проведения зачета содержит 6 вопросов: 1 вопрос – макс. 9 баллов; 2 вопрос – макс. 8 б.; 3 вопрос – макс. 7 б.; 4 вопрос – макс. 6 б.; 5 вопрос – макс. 5 б.; 6 вопрос – макс. 5 б. (Итого: максимум 40 баллов). Общая оценка зачета складывается путем суммирования оценок за контрольные работы (максимум 30 баллов), устные опросы на практических занятиях (максимум 30 баллов) и ответ на зачете (максимум 40 баллов). Максимальная оценка зачета – 100 баллов.

8.2.1 Примеры контрольных вопросов для итогового контроля освоения дисциплины (3 семестр – зачет с оценкой).

1. Что такое волновая функция? Требования, которым отвечает волновая функция.
2. В чем состоит приближение независимых частиц? Запишите выражение для многоэлектронной волновой функции в этом приближении.

3. Рассчитайте номер нижней свободной (вакантной) МО молекулы H2O в методе MNDO и неэмпирическом методе ОХФ (RHF).
4. Сколько базисных функций используется при расчете молекулы FCH3 в базисных наборах SZ и 6-31G**?
5. Изобразить графически радиальную составляющую атомной орбитали 3s.
6. Приведите зависимость интеграла перекрывания S_{ij} от межъядерного расстояния для связи типа σ(s, s).
7. Какие параметры молекулы необходимо задать при решении электронного уравнения Шредингера? Нужно ли задавать базис в полуэмпирических расчетах?
8. Посчитать число узлов радиальной части 2s и 3p атомных орбиталей.
9. Что такое волновая функция Хартри? Каким взаимодействием пренебрегают, когда ее записывают?
10. Зачем вводится приближение Борна-Оппенгеймера. Предположения, лежащие в его основе.
11.Что такое узлы угловой части атомной орбитали? Как сосчитать их число?
12. Какие приближения используют при решении уравнения Шредингера для молекул?
13. В каких полуэмпирических методах учитывается корреляция электронов?
14. Что такое атомная орбиталь? Запишите выражение для атомной орбитали атома H.
15. Перечислите кратко основные постулаты квантовой механики.
16. Какие приближения используют для решения уравнения Шредингера для атома?
17. Какой базисный набор предполагается в полуэмпирических методах? Рассчитайте число базисных функций в молекуле H2O в методе MNDO.
18. Что такое валентные изомеры и конформеры? Чем они отличаются? Привести примеры.
19.Запишите операторы кинетической энергии: системы M ядер; системы N электронов.
20. Как представляют волновую функцию и энергию атома в приближении независимых частиц? Напишите выражение для электронной волновой функции атома гелия.
21. Что такое расширенный базис? Сколько базисных функций используется при расчете молекулы BH3 в базисном наборе 6-31+G**?
22. Изобразить графически угловую составляющую атомной орбитали $3d_z^2$ и $4d_z^2$.
23.Запишите операторы потенциальной энергии взаимодействия ядер; ядер и электронов; электронов.
24.Указать условия, при которых образуются связывающие и антисвязывающие молекулярные орбитали. Привести примеры.
25.Основные достоинства и недостатки полуэмпирических методов.
26.Что такое поверхность потенциальной энергии? Как её получают? Что такое особые/критические точки на ППЭ. Как их находят, каков их физический смысл?
27. Какими квантовыми числами для атома определяются радиальная функция, угловая функция и нормировочный множитель?
28.Что такое радиальная функция распределения электронов? Как найти наиболее вероятное положение электрона на орбитали?
29.Основные отличия полуэмпирических методов расчета электронного уравнения Шредингера от неэмпирических. Сколько базисных функций используется при расчете молекулы H2O2 в минимальном наборе в методе MNDO и неэмпирическом методе ОХФ (RHF)?
30. Основные свойства радиальных функций.
31. От чего зависит точность неэмпирических методов расчетов?
32. Что такое структурно-нежесткие молекулы? Привести примеры.
33. Что такое атомная орбиталь? Что такое атомная спин-орбиталь?
34.Запишите оператор полной энергии системы M ядер и N электронов. Какой смысл имеют составляющие этого оператора?
35. В чем суть метода самосогласованного поля? Почему прибегают к приближению ССП

при решении электронного уравнения Шредингера?
36. Запишите гамильтониан двухатомной молекулы. Почему нельзя получить точное решение уравнения Шредингера для многоэлектронных систем ?
37. Записать выражение для волновой функции в приближении МО ЛКАО, пояснить смысл входящих в него величин.
38. Рассчитайте номер верхней занятной МО молекулы HCCH в методе MNDO и неэмпирическом методе ОХФ (RHF).
39. Две основные разновидности классификации базисных наборов.
40. Что такое поверхность потенциальной энергии? Как её получают? Приведите примеры валентных изомеров и структурно-нежестких молекул.
41. Как зависит атомная орбиталь от расстояния вдали от ядра?
42. Почему в методе Хартри-Фока не учитывается электронная корреляция? В расчетах каких свойств необходим её учет? Опишите основные методы учета электронной корреляции.
43. Какие полуэмпирические методы пригодны для расчета спектральных характеристик молекул?
44.Что такое молекулярная орбиталь? Записать выражение для молекулярной орбитали в приближении МО ЛКАО.
45. Какие полуэмпирические методы предпочтительны для расчета а) теплот образования; б) водородных связей?
46. Как количественно охарактеризовать энергию корреляции?
47. Какому условию должна удовлетворять радиальная часть электронной волновой функции, чтобы волновая функция на ядре была конечна и непрерывна?
48. Основные идеи, лежащие в основе метода MNDO. Применим ли этот метод для расчета: а) теплот образования? б) водородных связей.
49.Что понимают под обозначениями SZ, DZ, TZ? Являются ли указанные базисы расширенными?
50. Теорема Купманса. Какие характеристики атомов и молекул можно рассчитать с ее помощью?
51. Изобразите радиальные составляющие АО 1s, 2s, 3s – типа. Укажите узловые точки и наиболее вероятное положение электрона на соответствующей орбитали.
52.Нарисовать зависимость слейтеровской и гауссовой базисных функций от расстояния до точки центрирования.
53. Чем отличаются ограниченный и неограниченный методы Хартри-Фока?
54. Основные методы учета электронной корреляции.
55. В чем заключается π-электронное приближение. Его физическое обоснование.

Полный перечень оценочных средств приведен в виде отдельного документа, являющегося неотъемлемой частью основной образовательной программы.

8.3. Структура и пример билета для *зачета с оценкой (3 семестр)*

Зачет с оценкой по дисциплине «Основы квантовой химии полимеров» проводится в 3 семестре и включает контрольные вопросы по разделам 1, 2 и 3 рабочей программы дисциплины. Билет для ***зачета с оценкой*** состоит из 6 вопросов, относящихся к указанным разделам. Ответы на вопросы ***зачета с оценкой*** оцениваются из максимальной оценки 40 баллов следующим образом: максимальное количество баллов за первый вопрос – 9 баллов, второй – 8 баллов, третий – 7 баллов, четвертый – 6 баллов, пятый и шестой – по 5 баллов.

Пример билета для *зачета с оценкой*

«Утверждаю»	***Министерство науки и высшего образования РФ***

Зав. кафедрой квантовой химии *_____В.Г. Цирельсон* «__» _____ 2019г.	**Российский химико-технологический университет имени Д.И. Менделеева**
	Кафедра квантовой химии
	18.03.01 Химическая технология **Профиль – «*Технология и переработка полимеров*»**
	Дисциплина «Основы квантовой химии полимеров»

Билет № 1

1. Какие приближения используют для решения уравнения Шредингера для молекул? (9 б.)
2. В каких полуэмпирических методах учитывается корреляционная энергия? (8 б.)
3. Рассчитайте номер нижней свободной (вакантной) МО молекулы CH4 в методе MNDO и неэмпирическом методе ОХФ (RHF). (7 б.)
4. Сколько базисных функций используется при расчете молекулы NH3 в базисных наборах TZ и 6-31G*? (6 б.)
5. Приведите зависимость интеграла перекрывания S_{ij} от межъядерного расстояния $\pi(p_y, p_y)$. (5 б.)
6. Что такое атомная орбиталь? Записать выражение для атомной орбитали атома H. (5 б.)

9. УЧЕБНО-МЕТОДИЧЕСКОЕ ОБЕСПЕЧЕНИЕ ДИСЦИПЛИНЫ

9.1 Рекомендуемая литература

А. Основная литература

1. В.Г. Цирельсон. Квантовая химия. Молекулы, молекулярные системы и твердые тела. Изд 3-е, исправл.- М., Бином, 2014, 495 с.

Б. Дополнительная литература

1. В.Г. Цирельсон, М.Ф.Бобров. Многоэлектронный атом. М.: РХТУ, 2006.- 69с.
2. В.Г. Цирельсон., М.Ф. Бобров. Квантовая химия молекул. М.: РХТУ, 2001, 108 с.
3. В.Г. Цирельсон. Химическая связь и межмолекулярное взаимодействие. М.: РХТУ, 2005, 131с.
4. L. Piela. Ideas of Quantum Chemistry. Elsevier Science, 2007 - 1086 p.
5. И.Г. Каплан. Межмолекулярные взаимодействия. М.: Бином, 2012. – 394 с.
6. Л. А. Грибов Элементы квантовой теории строения и свойств молекул. Изд-во М: "Интеллект",2010 -312 с.
7. В.Г. Цирельсон, А.Н.Егорова, М.Ф. Бобров. Глоссарий основных понятий квантовой химии. Электронное учебное пособие. М., РХТУ, 2010, 70 с.
8. В.Г. Цирельсон, В.А. Батаев. Тестовые задания для самоконтроля по квантовой химии. Электронное учебное пособие. М., РХТУ, 2007.

9.2 Рекомендуемые источники научно-технической информации

– Журнал структурной химии. ISSN: 0136-7463
– Известия АН: серия химич. ISSN: 1066-5285
– Journal of the American Chemical Society. ISSN:0002-7863
– International Journal of Quantum Chemistry. ISSN: 0020-7608
– Journal of Computational Chemistry. ISSN: 0192-8651.

9.3 Средства обеспечения освоения дисциплины

Для реализации учебной программы подготовлены следующие средства обеспечения освоения дисциплины:

- электронный курс лекций;
- компьютерные презентации лекций;
- интерактивные тестовые задания для самоконтроля по квантовой химии;
- раздаточные материалы;
- методические указания к практическим занятиям;
- справочные материалы и гипертекстовый словарь основных терминов и понятий квантовой химии.

Для освоения дисциплины используются следующие нормативные и нормативно-методические документы:

1. Федеральный закон Российской Федерации от 29.12.2012 № 273-ФЗ «Об образовании в Российской Федерации» [Электронный ресурс] – Режим доступа: http://pravo.gov.ru/proxy/ips/?docbody=&nd=102162745&intelsearch=273-%D4%C7 (дата обращения: 15.04.2019). (дата обращения: 10.01.2019).
2. Федеральные государственные образовательные стандарты высшего образования // Координационный совет учебно-методических объединений и научно-методических советов высшей школы. Портал Федеральных образовательных стандартов высшего образования [Электронный ресурс] – Режим доступа: http://fgosvo.ru/fgosvo/92/91/4 (дата обращения: 10.01.2019).
3. Приказ Министерства образования и науки РФ от 23.08.2017 № 816 «Об утверждении Порядка применения организациями, осуществляющими образовательную деятельность, электронного обучения, дистанционных образовательных технологий при реализации образовательных программ» [Электронный ресурс]. Режим доступа: http://pravo.gov.ru/proxy/ips/?docbody=&nd=102447332&intelsearch=816+%EF%F0%E8%EA%E0%E7 (дата обращения: 24.08.2019).

При освоении дисциплины студенты должны использовать информационные и информационно-образовательные ресурсы следующих порталов и сайтов:

1. Система федеральных образовательных порталов. Система открытого образования. Консалтинговый центр ИОС ОО РФ [Электронный ресурс] – Режим доступа: http://www.openet.ru (дата обращения: 10.01.2019).
2. Информационная система «Единое окно доступа к образовательным ресурсам». URL: http://window.edu.ru/ (дата обращения: 10.01.2019).
3. ФЭПО: соответствие требованиям ФГОС [Электронный ресурс] – Режим доступа: http:// fepo.i-exam.ru // (дата обращения: 10.01.2019).

10. МЕТОДИЧЕСКИЕ УКАЗАНИЯ ДЛЯ ОБУЧАЮЩИХСЯ

Методические рекомендации по организации учебной работы студента, обучающегося по программе бакалавриата, направлены на повышение ритмичности и эффективности его аудиторной и самостоятельной работы по данной дисциплине.

Дисциплина «Основы квантовой химии полимеров» включает 3 раздела, каждый из которых имеет определенную логическую завершенность. При изучении материала каждого раздела рекомендуется регулярное повторение лекционного материала, а также дополнение его сведениями из литературных и информационных источников, представленных в учебной программе.

Рабочая программа дисциплины предусматривает выполнение двух контрольных работы. Целью выполнения контрольных работ является закрепление полученных знаний по дисциплине, расширение эрудиции и кругозора студента и самостоятельного мышления.

На практических занятиях обучающиеся получают навыки применения квантово-химических подходов и методов для расчета, интерпретации и предсказания строения и свойств молекулярных систем. Так же обучающиеся получают опыт изложения результатов исследований, их обработки и анализа, формулировки выводов по работе.

Содержание и оформление работ оценивается в соответствии с принятой в университете рейтинговой системой оценки знаний. Максимальная оценка каждой контрольной работы – 15 баллов, максимальная суммарная оценка за устный опрос на практических занятиях - 30 баллов. Совокупная оценка текущей работы студента в семестре складывается из оценок за контрольные и практические занятия. Максимальная оценка текущей работы в каждом семестре составляет 60 баллов.

В соответствии с учебным планом, изучение материала разделов 1-3 заканчивается контролем его освоения в форме зачета с оценкой (максимальная оценка – 40 баллов).

11. МЕТОДИЧЕСКИЕ УКАЗАНИЯ ДЛЯ ПРЕПОДАВАТЕЛЕЙ

Дисциплина «Основы квантовой химии полимеров» преподается в течение одного семестра бакалавриата.

При подготовке и проведении занятий преподаватель должен учитывать, что студенты, обучающиеся в бакалавриате, имеют определенную подготовку по дисциплине «Общая и неорганическая химия», «Математика» и «Физика», которые изучаются в РХТУ в 1-2 семестрах, а также опыт восприятия и конспектирования изучаемого материала. В связи с этим, материал дисциплины должен быть ориентирован на современный уровень изложения изучаемых вопросов, отличаться широтой и глубиной их проработки. Необходимо обращать внимание студентов на выделение круга рассматриваемых вопросов, формулировки главных положений и определений, практические выводы из теоретических положений. На занятиях должна прослеживаться связь рассматриваемых вопросов с ранее изученным материалом и другими дисциплинами.

Основной задачей преподавателя, ведущего занятия по дисциплине «Основы квантовой химии полимеров», является формирование у студентов современного кругозора и эрудиции в вопросах строения веществ. При проведении занятий желательно обращаться к результатам научных исследований ведущих российских и зарубежных научных школ, знакомить студентов с традиционными и вновь возникающими научными подходами.

В вводной лекции дисциплины следует подчеркнуть, что большинство открытий в области естественных наук связано с развитием представлений о строении и динамике окружающего нас мира. Важное место в этом процессе занимает квантовая теория материи. Квантовая химия - один из аспектов этой теории. Эта фундаментальная дисциплина рассматривает приложение квантово-механических законов к изучению химических явлений и процессов на атомно-молекулярном уровне. В разделе «Общие

принципы» следует рассмотреть основные положения квантовой механики, основанные на них приближения, используемые для расчета одноэлектронных волновых функций, атомные орбитали и их характеристики. Далее изложить понятия о многоэлектронных волновых функциях и методах их расчета (методы Хартри-Фока и Кона-Шэма) и перейти к химической трактовке результатов расчетов. Рассмотреть электронные конфигурации атомов с точки зрения квантовой химии.

Основная задача раздела «Методы квантовой химии» состоит изложении научных взглядов, которые привели к понятию молекулярной структуры. Следует рассмотреть приближение Борна-Оппенгеймера, ввести адиабатический потенциал, изложить методы Хартри-Фока и Кона-Шэма для молекулы, основные методы учета электронной корреляции, рассмотреть энергии диссоциации химических связей. Затем следует перейти к неэмпирическим и полуэмпирическим методам расчета строения и свойств молекул и обсудить точность квантово-химических расчетов химических свойств молекул.

В разделе «Химическая связь и межмолекулярные взаимодействия» рассматриваются орбитальная картина химической связи, молекулярные орбитали и их симметрийная классификация, корреляционные диаграммы и электронные конфигурации двухатомных молекул. Вводится понятие анализа заселенностей орбиталей по Малликену, рассматриваются заряды и порядки связей. Дается представление о пространственном распределении электронной плотности для различных типов химического связывания и результатах их исследований с использованием функции деформационной электронной плотности.

Необходимой компонентой лекционных занятий по дисциплине является широкое использование компьютерных технологий, в том числе мультимедийных технологий. Иллюстративный материал включает презентации по разделам дисциплины, выполненные с использованием различных программных продуктов (например, Power Point в составе Microsoft Office).

При проведении практических занятий применяются современные квантово-химические программы. Преподаватель обеспечивает студентам через сеть интернет полный доступ к вычислительным ресурсам, образовательным материалам по квантовой химии, включая гипертекстовый словарь основных терминов и понятий квантовой химии. Желательно стимулировать студентов к самостоятельной работе с литературными источниками, задавая вопросы и организуя их обсуждение в аудитории.

12. ПЕРЕЧЕНЬ ИНФОРМАЦИОННЫХ ТЕХНОЛОГИЙ, ИСПОЛЬЗУЕМЫХ В ОБРАЗОВАТЕЛЬНОМ ПРОЦЕССЕ

Информационную поддержку изучения дисциплины осуществляет Информационно-библиотечный центр (ИБЦ) РХТУ им. Д.И. Менделеева, который обеспечивает обучающихся основной учебной, учебно-методической и научной литературой, необходимой для организации образовательного процесса по дисциплине. Общий объем многоотраслевого фонда ИБЦ составляет на 1 сентября 2019 г. 1 708 372 экз.

Фонд ИБЦ располагает учебной, учебно-методической и научно-технической литературой в форме печатных и электронных изданий, а также включает официальные, справочно-библиографические, специализированные отечественные и зарубежные периодические и информационные издания. ИБЦ обеспечивает доступ к профессиональным базам данных, информационным, справочным и поисковым системам.

Каждый обучающийся обеспечен свободным доступом из любой точки, в которой имеется доступ к сети Интернет и к электронно-библиотечной системе (ЭБС) Университета, которая содержит различные издания по основным изучаемым

дисциплинам и сформирована по согласованию с правообладателями учебной и учебно-методической литературы.

Для более полного и оперативного справочно-библиографического и информационного обслуживания в ИБЦ реализована технология Электронной доставки документов.

№	Электронный ресурс	Реквизиты договора (номер, дата заключения, срок действия), ссылка на сайт ЭБС, сумма договора, количество ключей	Характеристика библиотечного фонда, доступ к которому предоставляется договором
1	ЭБС «Лань»	Принадлежность - сторонняя Реквизиты договора - ООО «Издательство «Лань», договор №29.01-3-2.0-827/2018 от 26.09.2018 г. Сумма договора – 357 000-00 С «26» сентября 2018г. по **«25» сентября 2019г.** Ссылка на сайт ЭБС – http://e.lanbook.com Количество ключей - доступ для всех пользователей РХТУ с любого компьютера.	Электронно-библиотечная система издательства "Лань" — ресурс, включающий в себя как электронные версии книг ведущих издательств учебной и научной литературы (в том числе университетских издательств), так и электронные версии периодических изданий по различным областям знаний. ЭБС «ЛАНЬ» предоставляет пользователям мобильное приложение для iOS и Android, в которых интегрированы бесплатные сервисы для незрячих студентов и синтезатор речи. **Коллекции**: «Химия» - изд-ва НОТ, «Химия» - изд-ва Лаборатория знаний, «Химия» - изд-ва «ЛАНЬ», «Химия»-КНИТУ(Казанский национальный исследовательский технологический университет), «Химия» - изд-ва ФИЗМАТЛИТ, «Информатика» - изд-ва "Лань", Национальный Открытый Университет"ИНТУИТ", "Инженерно-технические науки" изд-ва "Лань".
		Принадлежность - сторонняя Реквизиты договора - ООО «Издательство «Лань», договор № 33.03-Р-2.0-1775/2-10 от 26.09.2019г. Сумма договора – 642 083-68 **С «26» сентября 2019г. по «25» сентября 2020г.** Ссылка на сайт ЭБС –	Коллекции: «Химия» - изд-ва НОТ, «Химия» - изд-ва Лаборатория знаний, «Химия» - изд-ва «ЛАНЬ», «Химия»-КНИТУ(Казанский национальный исследовательский технологический университет), «Химия» - изд-ва ФИЗМАТЛИТ, «Информатика» - изд-ва «ЛАНЬ», Национальный Открытый Университет«ИНТУИТ», Инженерно-технические науки" изд-

		http://e.lanbook.com Количество ключей - доступ для всех пользователей РХТУ с любого компьютера.	ва «ЛАНЬ», «Теоретическая механика» изд-ва «ЛАНЬ», Экономика и менеджмент» изд-ва Дашков и К. А также отдельные издания в соответствии с Договором.
2.	Электронно - библиотечная система ИБЦ РХТУ им. Д.И.Менделеева (на базе АИБС «Ирбис»)	Принадлежность – собственная РХТУ. Ссылка на сайт ЭБС – http://lib.muctr.ru/ Доступ для пользователей РХТУ с любого компьютера.	Электронные версии учебных и научных изданий авторов РХТУ по всем ООП.
3	Информационно-справочная система «ТЕХЭКСПЕРТ» «Нормы, правила, стандарты России»	Принадлежность сторонняя. Реквизиты контракта – ООО «ИНФОРМПРОЕКТ», контракт № 111-142ЭА/2018 от 18.12.2018 г. Сумма договора – 547 511 руб. С «01» января.2019 г. по «31» декабря 2019 г. Ссылка на сайт ЭБС – http://reforma.kodeks.ru/reforma/ Количество ключей – 5 лицензий + локальный доступ с компьютеров ИБЦ.	Электронная библиотека нормативно-технических изданий. Содержит более 40000 национальных стандартов и др. НТД
4	Электронная библиотека диссертаций (ЭБД).	Принадлежность – сторонняя Реквизиты договора – РГБ, Договор № 29.01-Р-2.0-826/2018 от 03.10.2018 г. С «15» октября 2018 г. по «14» июля 2019 г. Сумма договора - 299130-00 Ссылка на сайт ЭБС – http://diss.rsl.ru/ Количество ключей – 10 лицензий + распечатка в ИБЦ.	В ЭБД доступны электронные версии диссертаций Российской Государственной библиотеки: с 1998 года – по специальностям: "Экономические науки", "Юридические науки", "Педагогические науки" и "Психологические науки"; с 2004 года - по всем специальностям, кроме медицины и фармации; с 2007 года - по всем специальностям, включая работы по медицине и фармации.
5	ЭБС «Научно-электронная библиотека	Принадлежность – сторонняя Реквизиты договора – ООО «РУНЭБ», договор № 29.01-Р-	Электронные версии периодических и непериодических

	eLibrary.ru».	2.0-1020/2018 от 07.12.2018 г. С «01» января 2019 г. по «31» декабря 2019 г. Ссылка на сайт – http://elibrary.ru Сумма договора - 934 693-00 Количество ключей – доступ для пользователей РХТУ по ip-адресам неограничен.	изданий по различным отраслям науки
6	БД ВИНИТИ РАН	Принадлежность сторонняя Договор № 5Д/2018 от 01.02.2018 г. Сумма договора - 24000-00 С «02» февраля 2018 г. по «05» мая 2019 г Ссылка на сайт- http://www.viniti.ru/ Количество ключей – локальный доступ для пользователей РХТУ в ИБЦ РХТУ.	Крупнейшая в России баз данных по естественным, точным и техническим наукам. Включает материалы РЖ (Реферативного журнала) ВИНИТИ с 1981 г. Общий объем БД - более 28 млн. документов
7	ЭБС «ЮРАЙТ»	Принадлежность - сторонняя Реквизиты договора – ООО «Электронное издательство ЮРАЙТ», Договор № №29.01-3-2.0-1168/2018 от 11.01.2019 г. С «11» января 2019 г. по «»10» января 2020 г. Ссылка на сайт ЭБС - https://biblio-online.ru/ Сумма договора – 220 000-00 руб. Количество ключей - доступ для всех пользователей РХТУ с любого компьютера.	Электронная библиотека включает более 5000 наименований учебников и учебных пособий по вем отраслям знаний для всех уровней профессионального образования от ведущих научных школ с соблюдением требований новых ФГОСов.

13. МАТЕРИАЛЬНО-ТЕХНИЧЕСКОЕ ОБЕСПЕЧЕНИЕ ДИСЦИПЛИНЫ

В соответствии с учебным планом занятия по дисциплине «Основы квантовой химии полимеров» проводятся в форме лекций, практических занятий и самостоятельной работы студента.

Оборудование, необходимое в образовательном процессе:

Лекционная учебная аудитория, оборудованная электронными средствами демонстрации (компьютер со средствами звуковоспроизведения, проектор, экран) и

учебной мебелью; библиотека, имеющая рабочие компьютерные места для студентов, оснащенные компьютерами с доступом к базам данных и выходом в Интернет.

Компьютеры, информационно-телекоммуникационные сети, аппаратно-программные и аудиовизуальные средства:

Персональные компьютеры, укомплектованные USB, CD и DVD возможностями, принтерами и программными средствами; проекторы и экраны; копировальные аппараты; локальная сеть с выходом в Интернет.

Печатные и электронные образовательные и информационные ресурсы:

Информационно-методические материалы: учебные пособия по дисциплине; раздаточный материал к разделам дисциплины.

Электронные образовательные ресурсы: курс лекций, методические указания, электронные презентации к разделам лекционного курса; учебно-методические разработки в электронном виде; справочные материалы в печатном и электронном виде; кафедральная библиотека электронных изданий и диссертационных работ, выполненных аспирантами и сотрудниками кафедры.

Перечень лицензионного программного обеспечения:

№ п/п	Наименование программного обеспечения	Подтверждающие документы	Количество лицензий	Срок действия лицензии
1	Microsoft Office Standard 2007	Государственный контракт № 143-164ЭА/2010 от 14.12.10, Акт № Tr048787, накладная № Tr048787 от 20.12.10 Microsoft Open License Номер лицензии 42931328	50	бессрочно
2	Google Chrome	бесплатное ПО	-	-
3	Firefly	бесплатное ПО	5	бессрочно
4	HyperChem Student	бесплатное ПО	5	бессрочно
5	Diamond 2.x	бесплатное ПО	-	-
6	Операционная система Microsoft Windows 10 для образовательных учреждений N 1809 (Русский)	Подписка Microsoft Azure Dev Tools for Teaching, соглашение ICM-169437 от 13.02.2019, действительно до 12.02.2020, счёт № 9552919592 от 13.02.2019	Количество лицензий не ограничено согласно условиям подписки Microsoft Azure Dev Tools for Teaching	12.02.2020
7	Операционная система Microsoft Windows 8.1 Профессиональный	Подписка Microsoft Azure Dev Tools	Количество лицензий не ограничено	12.02.2020

	(Русский)	for Teaching, соглашение ICM-169437 от 13.02.2019, действительно до 12.02.2020, счёт № 9552919592 от 13.02.2019	согласно условиям подписки Microsoft Azure Dev Tools for Teaching	
8	Microsoft Visio профессиональный 2016 (Русский)	Подписка Microsoft Azure Dev Tools for Teaching, соглашение ICM-169437 от 13.02.2019, действительно до 12.02.2020, счёт № 9552919592 от 13.02.2019	Количество лицензий не ограничено согласно условиям подписки Microsoft Azure Dev Tools for Teaching	12.02.2020
9	Microsoft Visio профессиональный 2019 (Русский)	Подписка Microsoft Azure Dev Tools for Teaching, соглашение ICM-169437 от 13.02.2019, действительно до 12.02.2020, счёт № 9552919592 от 13.02.2019	Количество лицензий не ограничено согласно условиям подписки Microsoft Azure Dev Tools for Teaching	12.02.2020
10	Microsoft Access 2016 (Русский)	Подписка Microsoft Azure Dev Tools for Teaching, соглашение ICM-169437 от 13.02.2019, действительно до 12.02.2020, счёт № 9552919592 от 13.02.2019	Количество лицензий не ограничено согласно условиям подписки Microsoft Azure Dev Tools for Teaching	12.02.2020
11	Microsoft Access 2019 (Русский)	Подписка Microsoft Azure Dev Tools for Teaching, соглашение ICM-169437 от 13.02.2019, действительно до 12.02.2020, счёт № 9552919592 от 13.02.2019	Количество лицензий не ограничено согласно условиям подписки Microsoft Azure Dev Tools for Teaching	12.02.2020

14. ТРЕБОВАНИЯ К ОЦЕНКЕ КАЧЕСТВА ОСВОЕНИЯ ПРОГРАММЫ

Наименование разделов	Основные показатели оценки	Формы и методы контроля и оценки
Раздел 1. Общие принципы	*Знает* - основные положения квантовой химии, современной теории химической связи и межмолекулярного взаимодействия и примеры ее применения к конкретным химическим системам; - принципы количественной характеризации атомной и электронной структуры молекулярных систем и полимеров; - основные взаимосвязи между электронной структурой и физико-химическими свойствами веществ, лежащие в основе управления свойствами; - возможности основных современных квантово-химических расчетных методов и области их применимости. *Умеет* - применять квантово-химические подходы и методы для расчета, интерпретации и предсказания строения и свойств молекулярных систем и полимеров. *Владеет* - элементарными навыками применения квантово-химических подходов и методов и интерпретации результатов при решении практических технологических задач и стандартными квантово-химическими компьютерными программами.	Оценка за первую контрольную работу. Оценка за устный опрос на практических занятиях. Оценка за зачет с оценкой.
Раздел 2. Методы квантовой химии.	*Знает* - основные положения квантовой химии, современной теории химической связи и межмолекулярного взаимодействия и примеры ее применения к конкретным химическим системам; - принципы количественной характеризации атомной и электронной структуры молекулярных систем и полимеров; - основные взаимосвязи между электронной структурой и физико-химическими свойствами веществ, лежащие в основе управления	Оценка за вторую контрольную работу. Оценка за устный опрос на практических занятиях. Оценка за зачет с оценкой.

	свойствами; - возможности основных современных квантово-химических расчетных методов и области их применимости. *Умеет* - применять квантово-химические подходы и методы для расчета, интерпретации и предсказания строения и свойств молекулярных систем и полимеров. *Владеет* - элементарными навыками применения квантово-химических подходов и методов и интерпретации результатов при решении практических технологических задач и стандартными квантово-химическими компьютерными программами.	
Раздел 3. Химическая связь и межмолекулярные взаимодействия.	*Знает* - основные положения квантовой химии, современной теории химической связи и межмолекулярного взаимодействия и примеры ее применения к конкретным химическим системам; - принципы количественной характеризации атомной и электронной структуры молекулярных систем и полимеров; - основные взаимосвязи между электронной структурой и физико-химическими свойствами веществ, лежащие в основе управления свойствами; - возможности основных современных квантово-химических расчетных методов и области их применимости. *Умеет* - применять квантово-химические подходы и методы для расчета, интерпретации и предсказания строения и свойств молекулярных систем и полимеров. *Владеет* - элементарными навыками применения квантово-химических подходов и методов и интерпретации результатов при решении практических технологических задач и стандартными квантово-химическими компьютерными программами.	Оценка за устный опрос на практических занятиях. Оценка за зачет с оценкой.

15. ОСОБЕННОСТИ ОРГАНИЗАЦИИ ОБРАЗОВАТЕЛЬНОГО ПРОЦЕССА ДЛЯ ИНВАЛИДОВ И ЛИЦ С ОГРАНИЧЕННЫМИ ВОЗМОЖНОСТЯМИ ЗДОРОВЬЯ

Обучение инвалидов и лиц с ограниченными возможностями здоровья осуществляется в соответствии с:

- Порядком организации и осуществления образовательной деятельности по образовательным программам – программам бакалавриата, программам специалитета, программам магистратуры (Приказ Минобрнауки РФ от 05.04.2017 № 301);
- Положением о Порядке организации и осуществления образовательной деятельности по образовательным программам – программам бакалавриата, программам специалитета, программам магистратуры в Российском химико-технологическом университете имени Д.И. Менделеева (утв. решением Ученого совета университета от 28.06.2017, протокол № 9);
- Методическими рекомендациями по организации образовательного процесса для обучения инвалидов и лиц с ограниченными возможностями здоровья в образовательных организациях высшего образования, в том числе оснащенности образовательного процесса (утверждены заместителем Министра образования и науки РФ А.А. Климовым от 08.04.2014 № АК-44/05вн).

Дополнения и изменения к рабочей программе дисциплины

«Основы квантовой химии полимеров»

Направление подготовки 18.03.01 Химическая технология
Профиль подготовки – «Технология и переработка полимеров»

Форма обучения: очная

Номер изменения/ дополнения	Содержание дополнения/изменения	Основание внесения изменения/дополнения
1.	Изменение в части обновления лицензионного программного обеспечения	протокол заседания Ученого совета № 1 от «30» августа 2019г.
		протокол заседания Ученого совета №___от «___»_____20__г.
		протокол заседания Ученого совета №___от «___»_____20__г.
		протокол заседания Ученого совета №___от «___»_____20__г.
		протокол заседания Ученого совета №___от «___»_____20__г.

Министерство науки и высшего образования Российской Федерации
Федеральное государственное бюджетное образовательное учреждение
высшего образования
«Российский химико-технологический университет
имени Д.И. Менделеева»

«УТВЕРЖДАЮ»
Ректор РХТУ им. Д.И. Менделеева
_____ А.Г. Мажуга
31 июня 2019 г.

РАБОЧАЯ ПРОГРАММА

дисциплины

Химия мономеров
Б1.В.ДВ.10.02

направление подготовки: 18.03.01 «Химическая технология»

профиль: «Технология и переработка полимеров»

квалификация: бакалавр

Программа одобрена
Методической комиссией
РХТУ им. Д.И. Менделеева
«31» мая 2019 г.

Председатель _____ Н.А. Макаров

Москва, 2019 г.

Программа составлена д.т.н., профессором кафедры технологии переработки пластмасс Осипчиком В.С.

Программа утверждена на заседании кафедры технологии переработки пластмасс «29» мая 2019 г., протокол № 9

СОДЕРЖАНИЕ

1.	Цели и задачи дисциплины	4
2.	Требования к результатам освоения дисциплины	4
3.	Объем дисциплины и виды учебной работы	5
4.	Содержание дисциплины	6
4.1.	Разделы дисциплины и виды занятий	6
4.2.	Содержание разделов дисциплины	7
5.	Соответствие содержания требованиям к результатам освоения дисциплины	9
6.	Практические занятия	10
6.1.	Практические занятия. Примерные темы практических занятий по дисциплине	10
7.	Самостоятельная работа	11
8.	Оценочные средства для контроля освоения дисциплины	11
8.1.	Примерная тематика реферативно-аналитической работы	11
8.2	Примеры контрольных вопросов для текущего контроля освоения дисциплины	12
8.3	Вопросы для итогового контроля освоения дисциплины (зачет с оценкой (4 семестр))	13
9.	Учебно-методическое обеспечение дисциплины	15
9.1	Рекомендуемая литература	15
9.2	Рекомендуемые источники научно-технической информации	15
9.3	Средства обеспечения освоения дисциплины	16
10.	Методические указания для обучающихся	17
10.1.	Для студентов, обучающихся по очной форме, без использования электронного образования и дистанционных образовательных технологий	17
10.2.	Для студентов, обучающихся по очной форме, с использованием электронного образования и дистанционных образовательных технологий	17
11.	Методические указания для преподавателей	18
11.1.	Для преподавателей, при реализации программы по очной форме, без использования электронного образования и дистанционных образовательных технологий	18
11.2.	Для преподавателей, при реализации программы по очной форме, с использованием электронного образования и дистанционных образовательных технологий	29
12.	Перечень информационных технологий, используемых в образовательном процессе	19
13.	Материально-техническое обеспечение дисциплины	25
13.1	Оборудование, необходимое в образовательном процессе:	25
13.2	Учебно-наглядные пособия	25
13.3	Компьютеры, информационно-телекоммуникационные сети, аппаратно-программные и аудиовизуальные средства	25
13.4	Печатные и электронные образовательные и информационные ресурсы	26
13.5	Перечень лицензионного программного обеспечения	26
14.	Требования к оценке качества освоения программы	27
15.	Особенности организации образовательного процесса для инвалидов и лиц с ограниченными возможностями здоровья	29

1. ЦЕЛИ И ЗАДАЧИ ДИСЦИПЛИНЫ

Программа составлена в соответствии с требованиями Федерального государственного образовательного стандарта (ФГОС ВО) для направления подготовки 18.03.01 «Химическая технология», рекомендациями методической комиссии РХТУ им. Д.И. Менделеева и накопленного опыта преподавания дисциплины кафедрой технологии переработки пластмасс РХТУ им. Д.И. Менделеева. Программа рассчитана на изучение курса в течение 1 семестра.

Дисциплина «Химия мономеров» относится к вариативной части дисциплин по выбору учебного плана Б1.В.ДВ.10.02 и рассчитана на изучение в 4 семестре. Программа дисциплины предполагает, что обучающиеся имеют теоретическую и практическую подготовку в области предшествующих общих дисциплин и дисциплин специализации.

Цель дисциплины – формирование у бакалавров знаний по химическим и физическим свойствам мономеров различной химической природы и строения и навыков, касающихся методов синтеза мономеров и получения полимеров на их основе.

З**адача дисциплины** – ознакомление с основными теоретическими представлениями о процессах синтеза мономеров, ознакомление с химическими и физическими свойствами мономеров, с возможностью регулирования свойств и строения полимеров.

Курс «Химия мономеров» читается в 4-м семестре. Контроль успеваемости студентов ведется по принятой в университете рейтинговой системе.

2. ТРЕБОВАНИЯ К РЕЗУЛЬТАТАМ ОСВОЕНИЯ ДИСЦИПЛИНЫ

Изучение курса «Химия мономеров» при подготовке бакалавров по направлению подготовки 18.03.01 «Химическая технология», профиль подготовки – «Технология и переработка полимеров» направлено на приобретение следующих компетенций:

- способностью планировать и проводить физические и химические эксперименты, проводить обработку их результатов и оценивать погрешности, выдвигать гипотезы и устанавливать границы их применения, применять методы математического анализа и моделирования, теоретического и экспериментального исследования (ПК-16).

В результате изучения дисциплины студент бакалавриата должен:

Знать:

- методы синтеза мономеров и исходных веществ для синтеза полимеров.
- химические и физические свойства мономеров;
- влияние химической природы и строения мономеров на свойства полимеров.

Уметь:

- составлять уравнения химических реакций, описывающие основные процессы синтеза и полимеризации мономеров;
- объяснять основные процессы синтеза и полимеризации мономеров различной химической природы и строения;
- применять теоретические знания для предсказания свойств и строения полимеров, синтезируемых из конкретных мономеров.

Владеть:

- современными представлениями химии мономеров;
- методами оценки эффективности конкретного способа получения мономеров;

3. ОБЪЕМ ДИСЦИПЛИНЫ И ВИДЫ УЧЕБНОЙ РАБОТЫ

Виды учебной работы	Объем	
	В зачетных единицах	В академ. часах
Общая трудоемкость дисциплины по учебному плану	**3,0**	**108**
Контактный часы - аудиторные занятия:	**0,89**	**32,2**
Лекции	0,44	16
Практические занятия	0,44	16
Контактная самостоятельная работа	0,005	0,2
Самостоятельная работа	**2,11**	**75,8**
Вид контроля	**зачёт с оценкой**	

Виды учебной работы	Объем	
	В зачетных единицах	В акстрон. часах
Общая трудоемкость дисциплины по учебному плану	**3,0**	**81**
Контактный часы - аудиторные занятия:	**0,89**	**24,15**
Лекции	0,44	12
Практические занятия	0,44	12
Контактная самостоятельная работа	0,005	0,15
Самостоятельная работа	**2,11**	**56,85**
Вид контроля	**зачёт с оценкой**	

4. СОДЕРЖАНИЕ ДИСЦИПЛИНЫ

4.1. Разделы дисциплины и виды занятий для студентов очного отделения

		Академ. часов			
№ п/п	**Раздел дисциплины**	**Всего**	**Лек-ции**	**Прак. зан.**	**Сам. рабо-та**
1.	**Раздел 1. Мономеры для полимеров, получаемых по реакциям цепной полимеризации**	**54**	**8**	**8**	**38**
1.1	Введение. Основные термины и определения: полимер, мономер, олигомер. Основные процессы образования макромолекул (цепные и ступенчатые).	8	1,5	1,5	5
1.2	Инициаторы и инициирующие системы. Инициирование радикальной и ионной полимеризации.	5,5	1	0,5	4
1.3	Виниловые мономеры. Способы формирования винильной группы.	6,5	1	1,5	4
1.3.1	Олефины, диены, основные способы их получения.				
1.3.2	Полимеризация олефинов и диенов.				
1.4	Галогенсодержащие мономеры. Полимеризация винилхлорида и других галогенсодержащих мономеров.	5,5	1	0,5	4
1.5	Стирол. Получение и полимеризация	5	0,5	0,5	4
1.6	Винилацетат. Синтез и полимеризация.	5	0,5	0,5	4
1.7	Производные (мет)акриловых кислот. Получение и полимеризация.	6	1	1	4
1.8	Мономеры для синтеза полиамидов по реакциям цепной полимеризации.	4	0,5	0,5	3
1.8.1	Получение и полимеризация ε-капролактама.				
1.9	Мономеры для синтеза сложных полиэфиров по реакциям цепной полимеризации.	4	0,5	0,5	3
1.9.1	Получение и полимеризация лактонов				
1.10	Мономеры для синтеза неорганических полимеров (на примере фосфазенов)	4,5	0,5	1	3
2.	**Раздел 2. Мономеры для полимеров, получаемых по реакциям поликонденсации.**	**54**	**8**	**8**	**38**
2.1	Мономеры для синтеза полиамидов.	12	2	2	8
2.1.1	Получение адипиновой кислоты, гексаметилендиамина.				

2.1.2	Поликонденсация адипиновой кислоты с гексаметилендиамином.				
2.1.3	Получение аминокислот.				
2.2	Мономеры для синтеза сложных полиэфиров по реакциям поликонденсации.	12	2	2	8
2.2.1	Получение оксикислот.				
2.3	Мономеры для синтеза полиуретанов.	9	1	1	7
2.3.1	Получение диизоцианатов				
2.3.2	Синтез полиолов				
2.3.3	Получение полиуретанов.				
2.4.	Мономеры для получения фенолоформальдегидных и аминоформальдегидных смол.	12	2	2	8
2.5	Мономеры для синтеза элементоорганических полимеров (на примере силоксанов)	9	1	1	7
	ИТОГО	**108**	**16**	**16**	**76**

4.2 Содержание разделов дисциплины

Раздел 1. Мономеры для полимеров, получаемых по реакциям цепной полимеризации.

Введение. Задачи и содержание курса «Химия мономеров». Связь данного курса с такими дисциплинами, как "Органическая химия" и "Химия высокомолекулярных соединений".

1.1. Основные термины и определения: полимер, мономер, олигомер. Основные процессы образования макромолекул (цепные и ступенчатые). Мономерное, составное и составное повторяющееся звено. Мономеры, способные к цепным и ступенчатым процессам, их особенности.

1.2. Инициаторы и инициирующие системы. Инициирование радикальной и ионной полимеризации.

Перекисные и диазо-соединения как инициаторы радикальной полимеризации. Кислоты, кислоты Льюиса, комплексные соединения в инициировании ионной полимеризации.

1.3. Виниловые мономеры. Способы формирования винильной группы.

1.3.1. Олефины, диены, основные способы их получения.

Получение этилена, пропилена, бутенов и их химические и физические свойства. Методы органической химии в получении олефинов: дегидрирование спиртов, дегалогенирование и дегидрогалогенирование галогенпроизводных. 1,3-бутадиен, методы его получения: по Лебедеву, Остромысленскому и др. Современные методы получения бутадиена: каталитическое дегидрирование бутана и бутенов.

1.3.2. Полимеризация олефинов и диенов.

Полимеризация этилена, полиэтилен высокого и низкого давления. Полимеризация пропилена, бутенов и 1,3-бутадиена. Полимеризация данных мономеров по радикальному, ионному и ионно-координационному механизму. Образование 1,2-, 1,4-цис и 1,4-транс-звеньев в процессе полимеризации сопряженных диенов. Вулканизация полибутадиена.

1.4. Галогенсодержащие мономеры. Полимеризация винилхлорида и других галогенсодержащих мономеров.

Винилхлорид, способы его получения (лабораторные и промышленные). Полимеризация винилхлорида (радикальная и анионная). Другие галогенсодержащие мономеры: винилиденхлорид, аллилхлорид, хлоропрен. Фторсодержащие мономеры: тетрафторэтилен, винилиденфторид.

1.5. Стирол. Получение и полимеризация

Получение стирола: дегидрированием и окислением этилбензола. Метатезис стильбена. Полимеризация стирола по радикальному механизму.
1.6. Винилацетат. Синтез и полимеризация.
Нуклеофильное присоединение уксусной кислоты к ацетилену. Реакция уксусной кислоты с этиленом и кислородом. Полимеризация по радикальному механизму.
1.7. Производные (мет)акриловых кислот. Получение и полимеризация.
Акриловая кислота и ее производные: акрилонитрил, акриламид и эфиры. Метакриловая кислота и ее производные: акрилонитрил, акриламид и эфиры. Циангидринный и другие методы для получения производные (мет)акриловых кислот. Полимеризация (мет)акриловых соединений.
1.8. Мономеры для синтеза полиамидов по реакциям цепной полимеризации.
Лактамы, их строение, реакционная способность и получение. Внутримолекулярная циклизация аминокислот и их эфиров. Реакция Шмидта.
1.8.1. Получение и полимеризация ε-капролактама.
Получение ε-капролактама из фенола (с перегруппировкой Бекмана). Катионная и анионная полимеризация лактамов на примере ε-капролактама.
1.9. Мономеры для синтеза сложных полиэфиров по реакциям цепной полимеризации.
Лактоны, их строение и реакционная способность.
1.9.1. Получение и полимеризация лактонов
Получение лактонов: из гидроксикислот, из галогенпроизводных кислот. Метод ДЦГК в синтезе лактонов. Катионная и анионная полимеризация лактонов.
1.10. Мономеры для синтеза неорганических полимеров (на примере фосфазенов).
Полимеризация гексахлорциклотри- и октохлорциклотетрафосфазенов. Олиго- и полифосфазены.

Раздел 2. Мономеры для полимеров, получаемых по реакциям поликонденсации.
Мономеры для гомо- и сополиконденсации. Мономеры для синтеза полиамидов, полиуретанов, полимочевин, сложных полиэфиров и поликарбонатов (обзор).
2.1. Мономеры для синтеза полиамидов.
Дикарбоновые кислоты (ароматические и алифатические). Диамины. Аминокислоты.
2.1.1. Получение адипиновой кислоты, гексаметилендиамина.
Получение адипиновой кислоты из ТГФ и циклогексана. Получение гексаметилендиамина из динитрила адипиновой кислоты. Получение динитрилов. Получение других диаминов (ароматических).
2.1.2. Поликонденсация адипиновой кислоты с гексаметилендиамином.
Взаимодействие дикарбоновых кислот с диаминами на примере адипиновой кислоты и гексаметилендиамина. Найлон-6,6.
2.1.3. Получение аминокислот.
Олигомеризиция (теломеризация) этилена с четыреххлористым углеродом. Замещение хлора на NH_2-группу в хлорпроизводных карбоновых кислот. Строение и свойства α-аминокислот.
2.2. Мономеры для синтеза сложных полиэфиров по реакциям поликонденсации.
Равновесная и неравновесная поликонденсация.
2.2.1. Получение оксикислот.
Гидролиз лактонов. Восстановление альдегидо- и кетокислот. Взаимодействие реактива Гриньяра с альдегидо- и кетокислотами. Использование галогенпроизводных карбоновых кислот.
2.3. Мономеры для синтеза полиуретанов.
2.3.1. Получение диизоцианатов
Фосгенирование диаминов. Перегруппировки Курциуса, Гофмана, Лоссена в синтезе изоцианатов.
2.3.2. Синтез полиолов

Получение этиленгликоля из этиленоксида и этилена. Получение бутандиола-1,4 из ацетилена и пропилена. Получение глицерина из пропилена.
2.3.3 Получение полиуретанов
Взаимодействие диизоцианатов с полиолами.
2.4. Мономеры для получения фенолоформальдегидных и аминоформальдегидных смол.
Получение альдегидов и фенолов, их взаимодействие. Новолачные и резольные смолы. Синтез мочевины, меламина, их взаимодействие с альдегидами.
2.5 Мономеры для синтеза элементоорганических полимеров (на примере силоксанов)
Силанолы, их получение и свойства. Образование силоксанов.

5. СООТВЕТСТВИЕ СОДЕРЖАНИЯ ТРЕБОВАНИЯМ К РЕЗУЛЬТАТАМ ОСВОЕНИЯ ДИСЦИПЛИНЫ

№	В результате освоения дисциплины студент должен:	Раздел 1	Раздел 2
	Знать:		
1	– методы синтеза мономеров и исходных веществ для синтеза полимеров.	+	+
2	– химические и физические свойства мономеров;	+	+
3	– влияние химической природы и строения мономеров на свойства полимеров.	+	+
	Уметь:		
4	– составлять уравнения химических реакций, описывающие основные процессы синтеза и полимеризации мономеров;	+	+
5	– объяснять основные процессы синтеза и полимеризации мономеров различной химической природы и строения;	+	+
6	– применять теоретические знания для предсказания свойств и строения полимеров, синтезируемых из конкретных мономеров.	+	+
	Владеть:		
7	– современными представлениями химии мономеров;	+	+
8	– методами оценки эффективности конкретного способа получения мономеров;	+	+
	Компетенции:		
12	способностью планировать и проводить физические и химические эксперименты, проводить обработку их результатов и оценивать погрешности, выдвигать гипотезы и устанавливать границы их применения, применять методы математического анализа и моделирования, теоретического и экспериментального исследования (ПК-16).	+	+

6. ПРАКТИЧЕСКИЕ ЗАНЯТИЯ

Предусмотрены практические занятия обучающегося в бакалавриате в объеме 16 акад. ч. (16 акад. ч в 4 сем., разделы 1 и 2).

Раздел 1 (8 акад. ч). Мономеры для полимеров, получаемых по реакциям цепной полимеризации.

Практическое занятие 1. (2 ч)

Введение в дисциплину. Основные термины и определения. Классификация мономеров. Особенности строения полимеров. Цепные и ступенчатые процессы образования макромолекул. Инициирование полимеризации.

Практическое занятие 2. (2 ч)

Виниловые мономеры. Олефины, диены, основные способы их получения. Полимеризация олефинов и диенов. Галогенсодержащие мономеры (хлор- и фторсодержащие). Полимеризация винилхлорида и других галогенсодержащих мономеров.

Практическое занятие 3. (2 ч)

Краткое описание.

Получение и полимеризация стирола, винилацетата, акриловых и метакриловых мономеров.

Практическое занятие 4. (2 ч)

Циклические олигомеры (на примере лактонов и лактамов). Образование сложных полиэфиров и полиамидов. Полимеризация ε-капролактама. Образование неорганических полимеров. Полимеризация циклофосфазенов.

Раздел 2 (8 акад. ч). Мономеры для полимеров, получаемых по реакциям поликонденсации.

Практическое занятие 1. (2 ч)

Синтез полиамидов по реакциям поликонденсации. Аминокислоты, дикарбоновые кислоты, диамины как исходные соединения для синтеза полиамидов. Поликонденсация адипиновой кислоты с гексаметилендиамином. Найлон-6,6.

Практическое занятие 2. (2 ч)

Синтез сложных полиэфиров по реакциям поликонденсации. дикарбоновые кислоты, диолы, оксикислоты как исходные соединения для синтеза сложных полиэфиров.

Практическое занятие 3. (2 ч)

Получение фенолоформальдегидных и аминоформальдегидных смол. Взаимодействие альдегидов с фенолами. Новолаки, резолы, условия их образования. Синтез мочевины, меламина, их взаимодействие с альдегидами.

Практическое занятие 4. (2 ч)

Синтез полиуретанов. Методы органической химии для получения изоцианатов. Многоатомные спирты, их взаимодействие с изоцианатами.

Кремнийорганические соединения. Поли- и олигосилоксаны. Поликонденсация силанолов как способ получения кремнийорганических полимеров.

7. САМОСТОЯТЕЛЬНАЯ РАБОТА

Рабочей программой дисциплины «Химия мономеров» предусмотрена самостоятельная работа студента бакалавриата в объеме 76 ч в 4 семестре. Самостоятельная работа проводится с целью углубления знаний по дисциплине и предусматривает:

− ознакомление и проработку рекомендованной литературы, работу с электронно-библиотечными системами, включая переводы публикаций из научных журналов, цитируемых в базах Scopus, Web of Science, Chemical Abstracts, РИНЦ;

− подготовку к выполнению контрольных работ по материалу лекционного курса;

− подготовку к сдаче зачета с оценкой (4 семестр) по курсу.

Планирование времени на самостоятельную работу, необходимого на изучение дисциплины, студентам лучше всего осуществлять на весь период изучения, предусматривая при этом регулярное повторение пройденного материала. Материал, законспектированный на лекциях, необходимо регулярно дополнять сведениями из литературных источников, представленных в учебной программе. При работе с указанными источниками рекомендуется составлять краткий конспект материала, с обязательным фиксированием библиографических данных источника.

8. ОЦЕНОЧНЫЕ СРЕДСТВА ДЛЯ КОНТРОЛЯ ОСВОЕНИЯ ДИСЦИПЛИНЫ

8.1. Примерная тематика реферативно-аналитической работы.

1. Переработка нефти как источники базового сырья для синтеза мономеров.
2. Переработка угля и газов как источники базового сырья для синтеза мономеров.
3. Переработка растительного возобновляемого сырья как источник базового сырья для синтеза мономеров.
4. Инициирование ионной и ионно-координационной полимеризации.
5. Радикальная полимеризация.
6. Ионная полимеризация.
7. Ионно-координационная полимеризация.
8. Цепная сополимеризация.
9. Реакции обрыва цепи при радикальной полимеризации.
10. Виниловые мономеры с гетероциклическими заместителями.
11. Виниловые мономеры с ароматическими заместителями.
12. Циклические олефины
13. Акриловые олигомеры. Олигокарбонат(мет)акрилаты.
14. Мономеры для синтеза простых виниловых эфиров.
15. Полимеризация альдегидов.
16. Полимеризация нитрилов по -C≡N-связи
17. Мономеры для синтеза простых полиэфиров.
18. Цепная полимеризация изоцианатов.
19. Реакции передачи цепи при радикальной полимеризации.
20. Мономеры, способные к образованию сетчатых структур (обзор).
21. Мономеры, способные к образованию циклов в основной цепи полимера.
22. Мономеры, содержащие две и более ненасыщенных связей.
23. Циклические мономеры (обзор).
24. Получение и полимеризация оксиранов.
25. Синтез и свойства эпоксидных олигомеров.
26. Полимеризация эпоксидных соединений.
27. Влияние напряжения на реакционную способность циклических мономеров.
28. Мономеры для синтеза ненасыщенных полиэфиров.
29. Мономеры для синтеза полиимидов
30. Мономеры для синтеза олиго- и полипептидов
31. Металлосодержащие и неорганические мономеры
32. Мономеры для синтеза полиаминокислот N-карбоксиангидридным методом.
33. Синтез олиго- и полипептидов дициклогексилкарбодиимидным методом.

34. Синтез полиаминокислот методом активированных эфиров.
35. Оксисукцинимидный метод в синтезе олиго- и полипептидов.
36. Побочные реакции в ступенчатых процессах образования макромолекул.
37. Мономеры, вступающие как в цепные, так и в ступенчатые процессы образования макромолекул.
38. Супрамолекулярные полимеры (обзор).
39. Строение супрамолекулярных полимеров
40. Мономеры для получения супрамолекулярных полимеров.

8.2. Примеры контрольных вопросов для текущего контроля освоения дисциплины

Для текущего контроля предусмотрено 2 контрольных работы (по одной контрольной работе по каждому разделу). Максимальная оценка за контрольные работы 1 и 2 (4 семестр) составляет по 10 баллов за каждую

Раздел 1. Примеры вопросов к контрольной работе № 1. Максимальная оценка – 10 баллов. Контрольная работа содержит2 вопроса, по 5 баллов за вопрос.

Вопрос 1.1.

1. Мономер, олигомер, полимер.
2. Мономерное, составное и составное повторяющееся звено.
3. Цепные процессы образования макромолекул.
4. Ступенчатые процессы образования макромолекул
5. Мономеры, способные к цепной полимеризации.
6. Мономеры, способные к ступенчатой полимеризации.
7. Инициирование радикальной полимеризации.
8. Инициирование ионной полимеризации.
9. Получение олефинов (лабораторные методы).
10. Получение олефинов (промышленные методы).
11. Радикальная полимеризация олефинов.
12. Ионная полимеризация олефинов.
13. Получение бутадиена.
14. Полимеризация сопряженных диенов.
15. Синтез и свойства винилхлорида.
16. Синтез и свойства аллилхлорида.
17. Синтез и свойства винилиденхлорида.
18. Синтез и свойства хлоропрена.

Вопрос 1.2.

1. Синтез и свойства тетрафторэтилена.
2. Синтез и свойства винилиденфторида.
3. Синтез и свойства акриловой кислоты.
4. Синтез и свойства акрилонитрила.
5. Синтез и свойства акриламида.
6. Синтез и свойства эфиров акриловой кислоты.
7. Метакриловые мономеры (получение и полимеризация).
8. Синтез и свойства метакриловой кислоты.
9. Синтез и свойства эфиров метакриловой кислоты.
10. Стирол. Получение и полимеризация.
11. Винилацетат. Синтез и полимеризация.
12. Лактамы, их строение, получение и свойства.
13. Лактоны, их строение, получение и свойства.
14. Катионная полимеризация ε-капролактама.
15. Анионная полимеризация ε-капролактама.

16. Лактоны, их строение, получение и полимеризация.
17. Фосфазеновые мономеры и олигомеры.
18. Полимеризация циклофосфазенов.

Раздел 2. Примеры вопросов к контрольной работе № 2. Максимальная оценка – 10 баллов. Контрольная работа содержит 2 вопроса, по 5 баллов за вопрос.

Вопрос 2.1.

1. Синтез полиамидов.
2. Поликонденсация адипиновой кислоты с гексаметилендиамином.
3. Синтез и свойства алифатических дикарбоновых кислот
4. Синтез и свойства ароматических дикарбоновых кислот.
5. Адипиновая кислота. Полимеры и олигомеры на ее основе.
6. Синтез и свойства алифатических диаминов.
7. Синтез и свойства гексаметилендиамина.
8. Ароматические диамины.
9. Синтез и свойства аминокислот.
10. Реакции теломеризации в синтезе мономеров.
11. Строение и свойства α-аминокислот.
12. Синтез сложных полиэфиров по реакциям поликонденсации (из дикарбоновых кислот и диолов).
13. Равновесная и неравновесная поликонденсация.
14. Синтез сложных полиэфиров с использованием дихлорангидридов дикарбоновых кислот.
15. Синтез сложных полиэфиров с использованием диэфиров дикарбоновых кислот.
16. Получение оксикислот.
17. Синтез сложных полиэфиров из оксикислот.

Вопрос 2.2.

1. Синтез полиуретанов.
2. Получение диизоцианатов фосгенированием диаминов.
3. Перегруппировки Курциуса, Гофмана, Лоссена в синтезе изоцианатов.
4. Свойства диизоцианатов. Полимеры на их основе.
5. Синтез полиолов.
6. Синтез фенолов и альдегидов.
7. Взаимодействие фенолов с альдегидами.
8. Образование новолаков и резолов.
9. Мономеры для получения аминоформальдегидных смол.
10. Взаимодействие мочевины с альдегидами.
11. Взаимодействие меламина с альдегидами.
12. Мономеры для синтеза элементоорганических полимеров.
13. Мономеры для синтеза силоксанов.
14. Силанолы, их получение и свойства.
15. Поликонденсация мономеров, содержащих три и более функциональных групп.

8.3. Вопросы для итогового контроля освоения дисциплины (4 семестр – зачет с оценкой).

Максимальное количество баллов за зачет с оценкой – 40 баллов. Экзаменационный билет содержит 2 вопроса.

1 вопрос – 20 баллов, вопрос 2 – 20 баллов.

8.3.1. Примеры контрольных вопросов для итогового контроля освоения дисциплины (4 семестр – зачет с оценкой).
Максимальное количество баллов за зачет с оценкой – 40 баллов

1. Мономер, олигомер, полимер.
2. Мономерное, составное и составное повторяющееся звено.
3. Регулярные и нерегулярные полимеры, их образование и строение.
4. Процессы образования макромолекул (цепные и ступенчатые).
5. Мономеры, способные к цепной полимеризации.
6. Мономеры, способные к ступенчатой полимеризации.
7. Инициирование и рост цепи при радикальной полимеризации.
8. Перекиси, гидроперикиси, диазосоединения как инициаторы радикальной полимеризации.
9. Инициирование и рост цепи при катионной полимеризации.
10. Кислоты, кислоты Льюиса как инициаторы катионной полимеризации.
11. Инициирование и рост цепи при анионной полимеризации.
12. Щелочные металлы, литийорганические соединения, амины как инициаторы анионной полимеризации.
13. Получение и полимеризация олефинов.
14. Способы формирования винильной группы.
15. Получение и полимеризация бутадиена.
16. Продукты нефтехимического синтеза как исходные соединения для получения олефинов и диенов.
17. Хлорсодержащие мономеры, их получение и полимеризация.
18. Фторсодержащие мономеры, их получение и полимеризация.
19. Акриловые мономеры (получение и полимеризация).
20. Метакриловые мономеры (получение и полимеризация).
21. Стирол. Получение и полимеризация.
22. Винилацетат. Синтез и полимеризация.
23. Лактамы, их строение, получение и полимеризация. ε-капролактам.
24. Лактоны, их строение, получение и полимеризация.
25. Мономеры для синтеза поли- и олигофосфазенов.
26. Синтез полиамидов. Поликонденсация адипиновой кислоты с гексаметилендиамином.
27. Дикарбоновые кислоты (ароматические и алифатические).
28. Адипиновая кислота и полимеры на ее основе.
29. Диамины. Гексаметилендиамин. Алифатические и ароматические диамины.
30. Аминокислоты.
31. Синтез сложных полиэфиров по реакциям поликонденсации.
32. Равновесная и неравновесная поликонденсация в синтезе сложных полиэфиров.
33. Получение оксикислот.
34. Получение диизоцианатов. Синтез полиуретанов.
35. Синтез полиолов. Этиленгликоль. Глицерин.
36. Поликонденсация мономеров, содержащих три и более функциональных групп.
37. Мономеры для получения фенолоформальдегидных смол.
38. Мономеры для получения аминоформальдегидных смол.
39. Элементоорганические полимеры. Силоксаны.
40. Силанолы, их получение и свойства.

9. УЧЕБНО-МЕТОДИЧЕСКОЕ ОБЕСПЕЧЕНИЕ ДИСЦИПЛИНЫ

9.1. Рекомендуемая литература

А. Основная литература

1. Кленин, В. И. Высокомолекулярные соединения : учебник / В. И. Кленин, И. В. Федусенко. — 2-е изд., испр. — Санкт-Петербург : Лань, 2013. — 512 с. — ISBN 978-5-8114-1473-4. — Текст : электронный // Лань : электронно-библиотечная система. — URL: https://e.lanbook.com/book/5842 (дата обращения: 20.04.2020). — Режим доступа: для авториз. пользователей.

2. Синтез и переработка полиолефинов: учеб. пособие / Н. В. Костромина, Ю. В. Олихова, М. А. Ванцян, В. С. Осипчик, В. М. Аристов. – М.: РХТУ им. Д. И. Менделеева, 2018. – 164 с.

Б. Дополнительная литература

1. Осипчик В.С., Костромина Н.В., Олихова Ю.В., Мжачих Е.И. Технология производства полиолефинов: учебно-методическое пособие – М. : РХТУ им. Д.И. Менделеева, 2012. – 68 с.

2. Высокомолекулярные соединения : учебник и практикум для вузов / М. С. Аржаков [и др.] ; под редакцией А. Б. Зезина. — Москва : Издательство Юрайт, 2020. — 340 с. — (Высшее образование). — ISBN 978-5-534-01322-1. — Текст : электронный // ЭБС Юрайт [сайт]. — URL: https://urait.ru/bcode/450286

9.2. Рекомендуемые источники научно-технической информации

Научно-технические журналы:

- Пластические массы ISSN 0544-290

- Высокомолекулярные соединения. Серия С, ISSN 2308-114

- Высокомолекулярные соединения. Серия А, ISSN 2308-1120

- Высокомолекулярные соединения. Серия Б, ISSN 2308-1139

Ресурсы информационно–телекоммуникационной сети Интернет:

Бесплатные архивные коллекции, приобретенные Минобрнауки для вузов:

- Архив Издательства American Association for the Advancement of Science.Пакет «Science Classic» 1880-1996.

- Архив Издательства Annual Reviews. Пакет «Full Collection» 1932-2005.

- Архив издательства Института физики (Великобритания). Пакет «Historical Archive 1874-1999» с первого выпуска каждого журнала по 1999, 1874-1999.

- Архив издательства Nature Publishing Group. Пакет «Nature» с первого выпуска первого номера по 2010, 1869-2010.

- Архив издательства Oxford University Press. Пакет «Archive Complete» с первого выпуска каждого журнала по 1995, 1849-1995.

- Архив издательства Sage. Пакет «2010 SAGE Deep Backfile Package» с первого выпуска каждого журнала по 1998, 1890-1998.

- Архив издательства Taylor & Francis. Full Online Journal Archives. с первого выпуска каждого журнала по 1996, 1798-1997.

- Архив издательства Cambridge University Press. Пакет «Cambridge Journals Digital Archive (CJDA)» с первого выпуска каждого журнала по 2011, 1827-2011.

- Архив журналов Королевского химического общества(RSC). 1841-2007 .

- Архив коллекции журналов Американского геофизического союза (AGU), предоставляемый издательством Wiley Subscription Services, Inc. 1896-1996.

Бесплатные официальные открытые ресурсы Интернет:

1. Directory of Open Access Journals (DOAJ) http://doaj.org/

Ресурс объединяет более 10000 научных журналов по различным отраслям знаний (около 2 миллионов статей) из134 стран мира.

2. Directory of Open Access Books (DOAB) https://www.doabooks.org/

В базе размещено более 3000 книг по различным отраслям знаний, предоставленных 122 научными издательствами.

3. BioMed Central https://www.biomedcentral.com/

База данных включает более 300 рецензируемых журналов по биомедицине, медицине и естественным наукам. Все статьи, размещенные в базе, находятся в свободном доступе.

4. Электронный ресурс arXiv https://arxiv.org/

Крупнейший бесплатный архив электронных научных публикаций по разделам физики, математики, информатики, механики, астрономии и биологии. Имеется подробный тематический каталог и возможность поиска статей по множеству критериев.

5. US Patent and Trademark Office (USPTO) http://www.uspto.gov/

Ведомство по патентам и товарным знакам США — USPTO — предоставляет свободный доступ к американским патентам, опубликованным с 1976 г. по настоящее время.

6. Espacenet - European Patent Office (EPO) http://worldwide.espacenet.com/

Патенты (либо патентные заявки) более 50 национальных и нескольких международных патентных бюро, в том числе послные тексты патентов США, России, Франции, Японии и др.

7. Федеральный институт промышленной собственности (ФИПС) http://www1.fips.ru/wps/wcm/connect/content_ru/ru

Информационные ресурсы ФИПС свободного доступа:

-Электронные бюллетени. Изобретения. Полезные модели.

-Открытые реестры российских изобретений и заявок на изобретения.

-Рефераты российских патентных документов за 1994–2016 гг.

-Полные тексты российских патентных документов из последнего официального бюллетеня.

9.3. Средства обеспечения освоения дисциплины

Для освоения дисциплины используются следующие нормативные и нормативно-методические документы

Федеральный закон Российской Федерации от 29.12.2012 № 273-ФЗ «Об образовании в Российской Федерации» [Электронный ресурс] – Режим доступа: http://минобрнауки.рф/документы/2974.

– Федеральные государственные образовательные стандарты высшего образования // Координационный совет учебно-методических объединений и научно-методических советов высшей школы. Портал Федеральных образовательных стандартов высшего образования [Электронный ресурс] – Режим доступа: http://fgosvo.ru/fgosvpo/7/6/1.

– Приказ Министерства образования и науки РФ от 23.08.2017 № 816 «Об утверждении Порядка применения организациями, осуществляющими образовательную деятельность, электронного обучения, дистанционных образовательных технологий при реализации образовательных программ» [Электронный ресурс]. Режим доступа: http://минобрнауки.рф/документы/11047 .

При освоении дисциплины студенты должны использовать информационные и информационно-образовательные ресурсы следующих порталов и сайтов:

– Система федеральных образовательных порталов. Система открытого образования. Консалтинговый центр ИОС ОО РФ [Электронный ресурс] – Режим доступа: http://www.openet.ru.

– Информационная система «Единое окно доступа к образовательным ресурсам». URL: http://window.edu.ru/.

– ФЭПО: соответствие требованиям ФГОС [Электронный ресурс] – Режим доступа: http://fepo.i-exam.ru/.

– Средства обеспечения освоения дисциплины с использованием электронного обучения и дистанционных образовательных технологий: электронная информационно-образовательная среда РХТУ им. Д.И. Менделеева (https://eios.muctr.ru/), электронная почта.

10. МЕТОДИЧЕСКИЕ УКАЗАНИЯ ДЛЯ ОБУЧАЮЩИХСЯ

10.1. Для студентов, обучающихся по очной форме, без использования электронного образования и дистанционных образовательных технологий

Методические рекомендации по организации учебной работы обучающегося в бакалавриате направлены на повышение ритмичности и эффективности его аудиторной и самостоятельной работы по курсу.

Учебный курс «Химия мономеров» включает 2 раздела, каждый из которых имеет определенную логическую завершенность. При изучении материала каждого раздела рекомендуется регулярное повторение законспектированного лекционного материала, а также дополнение его сведениями из литературных источников, представленных в учебной программе. При работе с указанными источниками рекомендуется составлять краткий конспект с обязательным фиксированием библиографических данных источника. Изучение материала каждого раздела заканчивается контролем его освоения в форме контрольной работы. Результаты выполнения контрольных работ оцениваются в соответствии с принятой в университете рейтинговой системой оценки знаний.

Совокупная оценка текущей работы студента бакалавриата в семестре складывается из оценок за выполнение контрольных работ (максимальная оценка 20 баллов) и практических занятий - подготовки доклада и выступления на семинаре (максимальная оценка 20 баллов), реферата по курсу (максимальная оценка 20 баллов). Максимальная оценка текущей работы в каждом семестре составляет 60 баллов.

В соответствии с учебным планом изучение материала разделов 1 и 2 происходит в 4 семестре и заканчивается контролем его освоения в форме 2 контрольных работ (максимальная оценка 10 баллов за каждую контрольную работу) и зачетом с оценкой (максимальная оценка – 40 баллов).

10.2. Для студентов, обучающихся по очной форме, с использованием электронного образования и дистанционных образовательных технологий

При использовании электронного обучения и дистанционных образовательных технологий занятия полностью или частично проводятся в режиме онлайн. Объем

дисциплины и распределение нагрузки по видам работ соответствует п. 4.1. Распределение баллов соответствует п. 10.1 либо может быть изменено в соответствии с решением кафедры, в случае перехода на ЭО и ДОТ в процессе обучения. Решение кафедры об используемых технологиях и системе оценивания достижений обучающихся принимается с учетом мнения ведущего преподавателя и доводится до обучающихся.

11. МЕТОДИЧЕСКИЕ УКАЗАНИЯ ДЛЯ ПРЕПОДАВАТЕЛЕЙ

11.1. Для преподавателей, при реализации программы по очной форме, без использования электронного образования и дистанционных образовательных технологий

При подготовке и проведении занятий преподаватель должен ориентироваться на то, что студенты, обучающиеся в бакалавриате, имеют общую подготовку по общенаучным, общеинженерным дисциплинам и основным профессиональным дисциплинам профиля, в объеме, предусмотренном учебным планом бакалавриата, а также опыт восприятия и конспектирования изучаемого материала. В связи с этим материал курса должен опираться на полученные знания и быть ориентирован их расширение и углубление в соответствии с современными теоретическими представлениями и технологическими новациями. Обучение студентов может быть организовано как в виде традиционных лекций и практических занятий, так и научной дискуссии, которая помогает приобрести навыки и умения обосновывать круг рассматриваемых вопросов, формулировать главные положения, определения и практические выводы из теоретических положений. На занятиях должна прослеживаться взаимосвязь рассматриваемых вопросов с ранее изученным материалом.

Основной задачей преподавателя, ведущего занятия по дисциплине «Химия мономеров», является формирование у студентов компетенций в области синтеза, свойств мономеров различной химической природы и строения, синтеза полимеров на их основе При выборе материала для занятий желательно обращаться к опыту ведущих зарубежных и отечественных научно-исследовательских центров, научно-производственных фирм и предприятий, использовать их научные, информационные и рекламные материалы и проводить их сравнительный анализ.

В вводной лекции курса следует остановиться на тенденциях развития химии высокомолекулярных соединений в целом, привести краткий обзор основных современных достижений полимерной химии, оценить конкурентоспособность промышленной продукции и определяющие ее факторы.

В разделе 1 «Мономеры для полимеров, получаемых по реакциям цепной полимеризации.» необходимо рассмотреть мономеры, содержащие кратные связи, а также некоторые циклические мономеры. На практических занятиях следует уделить внимание элементоорганическим мономерам. В разделе 2 «Мономеры для полимеров, получаемых по реакциям поликонденсации» следует изучить соединения, содержащие две и более функциональные группы (карбоксильные, NH_2-, OH- и др.). При рассмотрении процессов на различных переделах технологий следует обращаться к знаниям студентов, полученных ими в бакалавриате при изучении предшествующих дисциплин.

Необходимой компонентой лекционных и практических занятий по курсу является широкое использование наглядных пособий и иллюстративного материала, в том числе с применением компьютерной техники. Наглядные пособия представляют собой раздаточный материал и слайды, а также каталоги фирм и предприятий с описанием основного вида и характеристик изделий из них. Иллюстративный материал включает презентации по разделам курса, выполненные с использованием различных программных продуктов (например, Power Point в составе Microsoft Office). Для демонстрации иллюстративного материала рекомендуется использование мультимедиа.

При проведении занятий преподаватель может рекомендовать студентам проработку дополнительной литературы по тематике занятия, организуя ее обсуждение на

практических занятиях, формирует у студентов навык к самостоятельной работе с разнообразными литературными источниками.

11.2. Для преподавателей, при реализации программы по очной форме, с использованием электронного образования и дистанционных образовательных технологий

При использовании электронного обучения и дистанционных образовательных технологий занятия полностью или частично проводятся в режиме онлайн. Объем дисциплины и распределение нагрузки по видам работ соответствует п. 4.1. Распределение баллов соответствует п. 10.1 либо может быть изменено в соответствии с решением кафедры, в случае перехода на ЭО и ДОТ в процессе обучения. Решение кафедры об используемых технологиях и системе оценивания достижений обучающихся принимается с учетом мнения ведущего преподавателя и доводится до обучающихся.

Реализация ЭО и ДОТ предполагает использование следующих видов и учебной деятельности: консультации, практические и лабораторные занятия, лекции проводимые полностью или частично с применением ЭО и ДОТ; текущий контроль в режиме проверки домашних заданий; самостоятельная работа.

При реализации РПД в зависимости от конкретной ситуации ЭО и ДОТ могут быть применены в следующем виде:

- объем часов контактной работы обучающихся с преподавателем не сокращается) и электронные образовательные ресурсы (ЭОР) методически обеспечивают самостоятельную работу обучающихся в объеме, предусмотренном рабочей программой данной дисциплины. При этом в случае необходимости занятия проводятся в режиме онлайн;
- смешанные формы обучения, сочетающие в себе аудиторные занятия (при возможности перевода части контактных часов работы обучающихся с преподавателем в электронную информационно-образовательную среду без потери содержания учебной дисциплины) и ЭОР (часть учебного материала (например, лекции) может быть заменена ЭОР.

12. ПЕРЕЧЕНЬ ИНФОРМАЦИОННЫХ ТЕХНОЛОГИЙ, ИСПОЛЬЗУЕМЫХ В ОБРАЗОВАТЕЛЬНОМ ПРОЦЕССЕ

Информационную поддержку изучения дисциплины осуществляет Информационно-библиотечный центр (ИБЦ) РХТУ им. Д.И. Менделеева, который обеспечивает обучающихся основной учебной, учебно-методической и научной литературой, необходимой для организации образовательного процесса по дисциплине. Общий объем многоотраслевого фонда ИБЦ составляет 1 708 372 экз.

Фонд ИБЦ располагает учебной, учебно-методической и научно-технической литературой в форме печатных и электронных изданий, а также включает официальные, справочно-библиографические, специализированные отечественные и зарубежные периодические и информационные издания. ИБЦ обеспечивает доступ к профессиональным базам данных, информационным, справочным и поисковым системам.

Каждый обучающийся обеспечен свободным доступом из любой точки, в которой имеется доступ к сети Интернет и к электронно-библиотечной системе (ЭБС) Университета, которая содержит различные издания по основным изучаемым дисциплинам и сформирована по согласованию с правообладателями учебной и учебно-методической литературы.

Для более полного и оперативного справочно-библиографического и информационного обслуживания в ИБЦ реализована технология Электронной доставки документов.

Электронные информационные ресурсы, используемые в процессе обучения

№	Электронный ресурс	Реквизиты договора (номер, дата заключения, срок действия), ссылка на сайт ЭБС, сумма договора, количество ключей	Характеристика библиотечного фонда, доступ к которому предоставляется договором
1	ЭБС «Лань»	Принадлежность - сторонняя Реквизиты договора - ООО «Издательство «Лань», договор №29.01-З-2.0-827/2018 от 26.09.2018 г. Сумма договора – 357 000-00 С «26» сентября 2018г. по «25» сентября 2019 г. Ссылка на сайт ЭБС – http://e.lanbook.com Количество ключей - доступ для всех пользователей РХТУ с любого компьютера. Принадлежность - сторонняя Реквизиты договора - ООО «Издательство «Лань», договор № 33.03-Р-2.0-1775/2-10 от 26.09.2019г. Сумма договора – 642 083-68 С «26» сентября 2019 г. по «25» сентября 2020 г.	Электронно-библиотечная система издательства «Лань» — ресурс, включающий в себя как электронные версии книг ведущих издательств учебной и научной литературы (в том числе университетских издательств), так и электронные версии периодических изданий по различным областям знаний. ЭБС «ЛАНЬ» предоставляет пользователям мобильное приложение для iOS и Android, в которых интегрированы бесплатные сервисы для незрячих студентов и синтезатор речи. **Коллекции**: «Химия» - изд-ва НОТ, «Химия» - изд-ва Лаборатория знаний, «Химия» - изд-ва «ЛАНЬ», «Химия»-КНИТУ(Казанский национальный исследовательский технологический университет), «Химия» - изд-ва ФИЗМАТЛИТ, «Информатика» - изд-ва "Лань", Национальный Открытый Университет"ИНТУИТ", "Инженерно-технические науки" изд-ва "Лань". Коллекции: «Химия» - изд-ва НОТ, «Химия» - изд-ва Лаборатория знаний, «Химия» - изд-ва «ЛАНЬ», «Химия»-КНИТУ(Казанский национальный исследовательский технологический университет), «Химия» - изд-ва ФИЗМАТЛИТ, «Информатика» - изд-ва «ЛАНЬ», Национальный Открытый Университет«ИНТУИТ», Инженерно-технические науки" изд-ва «ЛАНЬ», «Теоретическая механика» изд-ва «ЛАНЬ», Экономика и менеджмент» изд-ва Дашков и К. А также отдельные издания в соответствии с Договором.
2.	Электронно - библиотечная система ИБЦ РХТУ им. Д.И.Менделеева (на базе АИБС «Ирбис»)	Принадлежность – собственная РХТУ. Ссылка на сайт ЭБС – http://lib.muctr.ru/ Доступ для пользователей РХТУ с любого компьютера.	Электронные версии учебных и научных изданий авторов РХТУ по всем ООП.
3	Информационно-справочная система «ТЕХЭКСПЕРТ» «Нормы,	Принадлежность сторонняя. Реквизиты контракта – ООО «ИНФОРМПРОЕКТ», контракт № 111-142ЭА/2018 от 18.12.2018 г. Сумма договора – 547 511 руб.	Электронная библиотека нормативно-технических изданий. Содержит более 40000 национальных стандартов и др. НТД

	правила, стандарты России».	С «01» января.2019 г. по «31» декабря 2019 г. Ссылка на сайт ЭБС – http://reforma.kodeks.ru/reforma/ Количество ключей – 5 лицензий + локальный доступ с компьютеров ИБЦ.	
4	Электронная библиотека диссертаций (ЭБД).	Принадлежность – сторонняя Реквизиты договора – РГБ, Договор № 29.01-Р-2.0-826/2018 от 03.10.2018 г. Сумма договора - 299130-00 С «15» октября 2018 г. по «14» июля 2019 г. Ссылка на сайт ЭБС – http://diss.rsl.ru/ Количество ключей – 10 лицензий + распечатка в ИБЦ.	В ЭБД доступны электронные версии диссертаций Российской Государственной библиотеки: с 1998 года – по специальностям: "Экономические науки", "Юридические науки", "Педагогические науки" и "Психологические науки"; с 2004 года - по всем специальностям, кроме медицины и фармации; с 2007 года - по всем специальностям, включая работы по медицине и фармации.
5	ЭБС «Научно-электронная библиотека eLibrary.ru».	Принадлежность – сторонняя Реквизиты договора – ООО «РУНЭБ», договор № 29.01-Р-2.0-1020/2018 от 07.12.2018 г. Сумма договора - 934 693-00 С «01» января 2019 г. по «31» декабря 2019 г. Ссылка на сайт – http://elibrary.ru Количество ключей – доступ для пользователей РХТУ по ip-адресам неограничен.	Электронные версии периодических и непериодических изданий по различным отраслям науки
6	БД ВИНИТИ РАН	Принадлежность сторонняя Договор № 5Д/2018 от 01.02.2018 г. Сумма договора - 24000-00 С «02» февраля 2018 г. по «05» мая 2019 г. Ссылка на сайт- http://www.viniti.ru/ Количество ключей – локальный доступ для пользователей РХТУ в ИБЦ РХТУ.	Крупнейшая в России баз данных по естественным, точным и техническим наукам. Включает материалы РЖ (Реферативного журнала) ВИНИТИ с 1981 г. Общий объем БД - более 28 млн. документов
7	Справочно-правовая система «Консультант+»,	Принадлежность сторонняя, Договор № 45-70ЭА/2018 от 09.07.2018 г. С «10» июля 2018 г. по «09» июля 2019 г. Ссылка на сайт- http://www.consultant.ru/ Количество ключей – 50 пользовательских лицензий по ip-адресам.	Справочно-правовая система по законодательству Российской Федерации.
8	Справочно-правовая система «Гарант»	Принадлежность сторонняя Договор №145-188ЭА/2018 г. от 28.01.2019 г. С «28» января 2019 г. по «27» января 2020 г. Ссылка на сайт – http://www.garant.ru/ Сумма договора - 512000-00 Количество ключей – 50 пользовательских	Гарант — справочно-правовая система по законодательству Российской Федерации.

		лицензий по ip-адресам.	
9	Издательство Wiley	Принадлежность сторонняя. Национальная подписка (Минобрнауки+ ГПНТБ) Сублицензионный договор № Wiley/130 от 10.10.2019 г. С «01» января 2019 г. по «31» декабря 2019 г. Ссылка на сайт – http://onlinelibrary.wiley.com/ Количество ключей - доступ для пользователей РХТУ по ip-адресам неограничен.	Коллекция журналов по всем областям знаний, в том числе известные журналы по химии, материаловедению, взрывчатым веществам и др.
10	QUESTEL ORBIT	Принадлежность сторонняя. Национальная подписка (Минобрнауки+ ГПНТБ) Сублицензионный договор № Questel/130 от 05.09.2019 г. С «01» января 2019 г. по «31» декабря 2019 г. Ссылка на сайт – http://www.questel.orbit.com Количество ключей – доступ для пользователей РХТУ по ip-адресам неограничен.	ORBIT является глобальным оперативно обновляемым патентным порталом, позволяющим осуществлять поиск в перечне заявок на патенты, полученных, приблизительно, 80-патентными учреждениями в различных странах мира и предоставленных грантов.
11	ProQuest Dissertation and Theses Global	Принадлежность сторонняя. Национальная подписка (Минобрнауки+ ГПНТБ) Сублицензионный договор № ProQuest/130 от 09.10.2019 г. С «01» января 2019 г. по «31» декабря 2019 г. Ссылка на сайт – http://www.proquest.com/products-services/pqdtglobal.html Количество ключей – дост уп для пользователей РХТУ по ip-адресам неограничен.	База данных ProQuest Dissertation & Theses Global (PQDT Global) авторитетная коллекция из более 3,5 млн. зарубежных диссертаций, более 1,7 млн. из которых представлены в полном тексте.
12	American Chemical Society	Принадлежность сторонняя. Национальная подписка (Минобрнауки+ ГПНТБ) Сублицензионный договор № ACS/130 от 25.10.2019 г. С «01» июля 2019 г. по «31» декабря 2019 г. Ссылка на сайт – http://www.acs.org/content/acs/en.html Количество ключей – доступ для пользователей РХТУ по ip-адресам неограничен.	Коллекция журналов по химии и химической технологии Core + издательства American Chemical Society
13	American Institute of Physics (AIP)	Принадлежность сторонняя. Национальная подписка (Минобрнауки+ ГПНТБ) Сублицензионный договор № AIP/130 от 24.10.2019 г. С «01» июля 2019 г. по «31» декабря 2019 г. Ссылка на сайт – http://scitation.aip.org/	Коллекция журналов по техническим и естественным наукам издательства Американского института физики (AIP)

		Количество ключей – доступ для пользователей РХТУ по ip-адресам неограничен.	
14	База данных Reaxys и Reaxys Medicinal Chemistry Компании Elsevier	Принадлежность сторонняя. Национальная подписка (Минобрнауки+ ГПНТБ) Сублицензионный договор № Reaxys /130 от 10.10.2019 г. С «01» июля 2019 г. по «31» декабря 2019 г. Ссылка на сайт – https://www.reaxys.com/ Количество ключей – доступ для пользователей РХТУ по ip-адресам неограничен.	Структурно-химическая база данный Reaxys включает в себя структурную базу данных химических соединений и их экспериментальных свойств, реферативную базу журнальных и патентных публикаций, базу химических реакций с функцией построения плана синтеза. Модуль биологически активных соединений, биологических мишеней, фармакологических свойств химических соединений Reaxys Medicinal Chemistry является крупнейшей в мире базой данных.
15	Scopus	Принадлежность сторонняя. Национальная подписка (Минобрнауки+ ГПНТБ) Сублицензионный договор № Scopus/130 от 09.10.2019 г. С «01» июля 2019 г. по «31» декабря 2019 г. Ссылка на сайт – http://www.scopus.com. Количество ключей – доступ для пользователей РХТУ по ip-адресам неограничен.	Мультидисциплинарная реферативная и наукометрическая база данных издательства **ELSEVIER**
16	Ресурсы международной компании Clarivate Analytics	Принадлежность сторонняя. Национальная подписка (Минобрнауки+ ГПНТБ) Сублицензионный договор № WoS/130 от 05.09.2019 г. С «01» января 2019 г. по «31» декабря 2019 г. Ссылка на сайт – http://apps.webofknowledge.com/WOS_GeneralSearch_input.do?product=WOS&search_mode=GeneralSearch&SID=R1Ij2TUYmdd7bUatOlJ&preferencesSaved= Количество ключей – доступ для пользователей РХТУ по ip-адресам неограничен.	Открыт доступ к ресурсам: **WEB of SCIENCE** – реферативная и наукометрическая база данных. **MEDLINE** – реферативная база данных по медицине.
17	Royal Society of Chemistry (Королевское химическое общество	Принадлежность сторонняя. Национальная подписка (Минобрнауки+ ГПНТБ) Сублицензионный договор № RSC/130 от 08.10.2019 г. С «01» января 2019 г. по «31» декабря 2019 г. Ссылка на сайт – http://pubs.rsc.org/ Количество ключей - доступ для пользователей РХТУ по ip-адресам неограничен.	Коллекция включает 44 журнала. Тематика: органическая, аналитическая, физическая химия, биохимия, электрохимия, химические технологии.

18.	Электронные ресурсы издательства SpringerNature	Принадлежность – сторонняя Национальная подписка (Минобрнауки+РФФИ) Информационное письмо РФФИ № 809 от 24.06.2019 г. С «01» января 2019 г. по «31» декабря 2019 г. Ссылка на сайт http://link.springer.com/ Количество ключей - доступ для пользователей РХТУ по ip-адресам неограничен.	- Полнотекстовая коллекция электронных журналов Springer по различным отраслям знаний. - Полнотекстовые 85 журналов Nature Publishing Group - Коллекция научных протоколов по различным отраслям знаний Springer Protocols - Коллекция научных материалов в области физических наук и инжиниринга Springer Materials (The Landolt-Bornstein Database) - Полный доступ к статическим и динамическим справочным изданиям по любой теме - Реферативная база данных по чистой и прикладной математике zbMATH - Nano Database
19.	База данных SciFinder компании Chemical Abstracts Service	Принадлежность сторонняя. Национальная подписка (Минобрнауки+ ГПНТБ) Сублицензионный договор № CAS/130 от 23.10.2019 г. С «01» января 2019 г. по «31» декабря 2019 г. Ссылка на сайт – https://scifinder.cas.org Количество ключей – доступ для пользователей РХТУ по ip-адресам и персональной регистрации.	SciFinder — поисковый сервис, обеспечивающий многоаспектный поиск как библиографической информации, так и информации по химическим реакциям, структурным соединениям и патентам. Основная тематика обширного поискового массива — химия, а также ряд смежных дисциплин, таких как материаловедение, биохимия и биомедицина, фармакология, химическая технология, физика, геология, металлургия и другие.
20	Издательство Elsevier на платформе ScienceDirect	Принадлежность сторонняя. Национальная подписка (Минобрнауки+ РФФИ) Информационное письмо РФФИ № исх.- 1294 от 09 10 2019 г. С «01» января 2019 г. по «31» декабря 2019 г. Ссылка на сайт – https://www.sciencedirect.com Количество ключей – доступ для пользователей РХТУ по ip-адресам.	«Freedom Collection» — полнотекстовая коллекция электронных журналов издательства Elsevier по различным отраслям знаний, включающая не менее 2000 наименований электронных журналов. «Freedom Collection eBook collection» — содержит более 5 000 книг по 24 различным предметным областям естественных, технических и медицинских наук. Доступ к архивам 2014-2018гг.

21	ЭБС «Лань»	Принадлежность - сторонняя Реквизиты договора - ООО «Издательство «Лань», договор №29.01-3-2.0-1299/2018 от 06.03.2019 г. **С «06» марта 2019г. по «25» сентября 2019г.** Ссылка на сайт ЭБС – http://e.lanbook.com Сумма договора – 73 247-39 Количество ключей - доступ для всех пользователей РХТУ с любого компьютера.	Коллекция книг по естественно-научным и техническим отраслям наукам.
22	ЭБС «ЮРАЙТ»	Принадлежность - сторонняя Реквизиты договора – ООО «Электронное издательство ЮРАЙТ», Договор № №29.01-3-2.0-1168/2018 от 11.01.2019 г. С «11» января 2019 г. по «»10» января 2020 г. Ссылка на сайт ЭБС - https://biblio-online.ru/ Сумма договора – 220 000-00 руб. Количество ключей - доступ для всех пользователей РХТУ с любого компьютера.	Электронная библиотека включает более 5000 наименований учебников и учебных пособий по всем отраслям знаний для всех уровней профессионального образования от ведущих научных школ с соблюдением требований новых ФГОСов.

13. МАТЕРИАЛЬНО-ТЕХНИЧЕСКОЕ ОБЕСПЕЧЕНИЕ ДИСЦИПЛИНЫ

В соответствии с учебным планом занятия по дисциплине «Химия мономеров» проводятся в форме лекций, практических занятий и самостоятельной работы обучающегося.

13.1. Оборудование, необходимое в образовательном процессе:

Аудитории для лекционных, семинарских занятий, консультаций и самостоятельной работы (оснащённость: столы, стулья, доска, переносной ноутбук, переносной проектор), компьютерный класс кафедры технологии переработки пластмасс (оснащённость: столы, стулья, стационарные компьютеры, принтеры и сканеры).
Библиотека, имеющая рабочие места, оснащенные компьютерами с доступом к базам данных и выходом в Интернет.

13.2. Учебно-наглядные пособия:

Иллюстрации к разделам лекционного курса и практическим занятиям; графики, схемы, и таблицы, иллюстрирующие лекционный материал.

13.3. Компьютеры, информационно-телекоммуникационные сети, аппаратно-программные и аудиовизуальные средства:

Персональные компьютеры, укомплектованные проигрывателями CD и DVD, принтерами и программными средствами; проектор; экран;; WEB-камеры; копировальные аппараты; локальная сеть с выходом в Интернет.

13.4. Печатные и электронные образовательные и информационные ресурсы:

Информационно-методические материалы: учебные пособия по дисциплине; методические рекомендации к лабораторным занятиям; раздаточный материал к лекционным курсам.

Электронные образовательные ресурсы: кафедральные библиотеки электронных изданий; электронные презентации к разделамлекций; учебно-методические разработки кафедры в электронном виде, сборники технологических схем получения полимеров, справочные материалы в печатном и электронном виде по свойствам и технологиям получения полимерных материалов и изделий.

13.5. Перечень лицензионного программного обеспечения:

№ п/п	Наименование программного продукта	Реквизиты договора поставки	Количество лицензий	Срок окончания действия лицензии
1	Операционная система Microsoft Windows 10 Education (Russian)	Подписка Microsoft Azure Dev Tools for Teaching, соглашение ICM-167819 от 24.12.2018 г., действительно до 28.01.2021 г., счет IM83988 от 22.01.2020 г.	50	28.01.2021 г.
2	Графический редактор Microsoft Visio Professional 2019 (Russian)	Подписка Microsoft Azure Dev Tools for Teaching, соглашение ICM-167819 от 24.12.2018 г., действительно до 28.01.2021 г., счет IM83988 от 22.01.2020 г.	50	28.01.2021 г.
3	Пакет офисных программ (текстовый редактор, табличный процессор, редактор презентаций) Libre Office	Не предусмотрен (бесплатное программное обеспечение, свободно распространяемое в соответствии с условиями лицензии Mozilla Public License, version 2.0)	не ограничено в соответствии с условиями лицензии Mozilla Public License, version 2.0	бессрочная в соответствии с условиями лицензии Mozilla Public License, version 2.0
5	Kaspersky Endpoint Security 10 для Windows	Контракт от 24.12.2018 № 126-	50	22.12.2020

		152ЭА/2018		

14. ТРЕБОВАНИЯ К ОЦЕНКЕ КАЧЕСТВА ОСВОЕНИЯ ПРОГРАММЫ

Наименование разделов	Основные показатели оценки	Формы и методы контроля и оценки
Раздел 1. Мономеры для полимеров, получаемых по реакциям цепной полимеризации.	*Знает*: − методы синтеза, химические и физические свойства олефинов, диенов, стирола, производных акриловой и метакриловой кислот − влияние химической природы и строения мономеров на свойства полимеров. *Умеет*: − составлять уравнения химических реакций, описывающие основные процессы синтеза и полимеризации мономеров, − объяснять основные процессы синтеза и полимеризации мономеров различной химической природы и строения, − применять теоретические знания для предсказания свойств и строения полимеров, синтезируемых из конкретных мономеров. *Владеет*: − современными представлениями химии мономеров методами оценки эффективности конкретного способа получения мономеров.	Оценка за контрольную работу №1 (4 семестр) Оценка за зачет с оценкой (4 семестр)
Раздел 2. Мономеры для полимеров, получаемых по реакциям поликонденсации.	*Знает*: − методы синтеза, химические и физические свойства дикарбоновых кислот, диаминов, аминокислот, полиолов, оксикислот, диизоцианатов, альдегидов, фенолов, − влияние химической природы и строения мономеров на свойства полимеров. *Умеет*: − составлять уравнения химических реакций, описывающие основные процессы синтеза и полимеризации дикарбоновых кислот, диаминов, аминокислот, полиолов, оксикислот, диизоцианатов, альдегидов, фенолов. − объяснять основные процессы синтеза и полимеризации мономеров различной химической природы и	Оценка за контрольную работу №2 (4 семестр) Оценка за зачет с оценкой (4 семестр)

	строения, − применять теоретические знания для предсказания свойств и строения полимеров, синтезируемых из конкретных мономеров. *Владеет*: − современными представлениями химии мономеров, методами оценки эффективности конкретного способа получения дикарбоновых кислот, диаминов, аминокислот, полиолов, оксикислот, диизоцианатов, альдегидов, фенолов.	

15. ОСОБЕННОСТИ ОРГАНИЗАЦИИ ОБРАЗОВАТЕЛЬНОГО ПРОЦЕССА ДЛЯ ИНВАЛИДОВ И ЛИЦ С ОГРАНИЧЕННЫМИ ВОЗМОЖНОСТЯМИ ЗДОРОВЬЯ

Обучение инвалидов и лиц с ограниченными возможностями здоровья осуществляется в соответствии с:

− Порядком организации и осуществления образовательной деятельности по образовательным программам – программам бакалавриата, программам специалитета, программам магистратуры (Приказ Минобрнауки РФ от 05.04.2017 № 301);

− Положением о Порядке организации и осуществления образовательной деятельности по образовательным программам – программам бакалавриата, программам специалитета, программам магистратуры в Российском химико-технологическом университете имени Д.И. Менделеева (утв. решением Ученого совета университета от 28.06.2017, протокол № 9);

− Методическими рекомендациями по организации образовательного процесса для обучения инвалидов и лиц с ограниченными возможностями здоровья в образовательных организациях высшего образования, в том числе оснащенности образовательного процесса (утверждены заместителем Министра образования и науки РФ А.А. Климовым от 08.04.2014 № АК-44/05вн).

Дополнения и изменения к рабочей программе дисциплины
«Химия мономеров»
основной образовательной программы
направление подготовки: 18.03.01 «Химическая технология»

профиль: «Технология и переработка полимеров»

квалификация: бакалавр

Форма обучения: очная

Номер изменения/ дополнения	Содержание дополнения/изменения	Основание внесения изменения/дополнения
1.	Изменение в части обновления лицензионного программного обеспечения	протокол заседания Ученого совета № 1 от «30» августа 2019г.
2.	Изменения в части обновления договоров электронных ресурсов	протокол заседания Ученого совета № 2 от «30» сентября 2019г.
3.	Изменения: в п. 9.3 «Средства обеспечения освоения дисциплины»; в п.10 «Методические указания для обучающихся»; в. п.11 «Методические указания для преподавателей»	Приказ ректора РХТУ им. Д.И. Менделеева от 16.03.2020 № 163-А «О предупреждении распространения новой коронавирусной инфекции» с формулировкой «Изменения в части использования ЭО и ДОТ при реализации основных профессиональных образовательных программ»

Министерство науки и высшего образования Российской Федерации
Федеральное государственное бюджетное образовательное учреждение
высшего образования
«Российский химико-технологический университет
имени Д.И. Менделеева»

«УТВЕРЖДАЮ»
Ректор РХТУ им. Д.И. Менделеева
_____ А.Г. Мажуга
31 июня 2019 г.

РАБОЧАЯ ПРОГРАММА

дисциплины
«Синтез и исследование полимеров»

(Б1.В.ДВ.11.01)

Направление подготовки: 18.03.01 «Химическая технология»
Профиль: «Технология и переработка полимеров»
Квалификация: бакалавр

Программа одобрена
Методической комиссией
РХТУ им. Д.И. Менделеева
«31» мая 2019 г.

Председатель _____ Н.А. Макаров

Москва, 2019 г.

Программа составлена доцентом кафедры химической технологии пластических масс РХТУ имени Д.И. Менделеева к.х.н., И.С. Сиротиным.

Программа рассмотрена и одобрена на заседании кафедры ХТП, протокол №____ от «____» _____ 2019 г.

и.о. заведующего кафедрой ХТП
д.х.н., проф. _____ В.В. Киреев

СОДЕРЖАНИЕ

1.	Цели и задачи дисциплины	4
2.	Требования к результатам освоения дисциплины	4
3.	Объем дисциплины и виды учебной работы	5
4.	Содержание дисциплины	6
4.1.	Разделы дисциплины и виды занятий	6
4.2.	Содержание разделов дисциплины	6
5.	Соответствие содержания требованиям к результатам освоения дисциплины	9
6.	Практические и лабораторные занятия	9
6.1.	Практические занятия. Примерные темы практических занятий по дисциплине	9
6.2.	Лабораторные занятия	10
7.	Самостоятельная работа	10
8.	Оценочные средства для контроля освоения дисциплины	10
	Примеры вопросов для текущего контроля освоения дисциплины	10
9.	Учебно-методическое обеспечение дисциплины	11
9.1	Рекомендуемая литература	11
9.2	Рекомендуемые источники научно-технической информации	11
9.3	Средства обеспечения освоения дисциплины	12
10.	Методические указания для обучающихся	13
11.	Методические указания для преподавателей	15
12.	Перечень информационных технологий, используемых в образовательном процессе	16
13.	Материально-техническое обеспечение дисциплины	20
13.1	Оборудование, необходимое в образовательном процессе:	20
13.2	Учебно-наглядные пособия	20
13.3	Компьютеры, информационно-телекоммуникационные сети, аппаратно-программные и аудиовизуальные средства	20
13.4	Печатные и электронные образовательные и информационные ресурсы	21
13.5	Перечень лицензионного программного обеспечения	21
14.	Требования к оценке качества освоения программы	21
15.	Особенности организации образовательного процесса для инвалидов и лиц с ограниченными возможностями здоровья	23

1. ЦЕЛИ И ЗАДАЧИ ДИСЦИПЛИНЫ

Программа составлена в соответствии с требованиями Федерального государственного образовательного стандарта (ФГОС ВО) для направления подготовки 18.04.01 «Химическая технология», рекомендациями методической секции Ученого совета и накопленного опыта преподавания дисциплины кафедрой технологии переработки пластмасс РХТУ им. Д.И. Менделеева.

Дисциплина «Синтез и исследование полимеров» относится к вариативной части дисциплин учебного плана Б1.В.ДВ.11.01 и рассчитана на изучение в течение 1 семестра. Программа дисциплины предполагает, что обучающиеся имеют теоретическую и практическую подготовку в области физической химии, физико-химических методов анализа, химии и технологии полимеров.

Цель дисциплины – развитие у студентов бакалавриата практических навыков по проведению исследований полимеров на различных стадиях процесса переработки.

Задачи дисциплины:

– освоение теоретических основ и методов проведения исследований термо- и реактопластичных полимеров с использованием комплекса методов исследований и испытаний;

– ознакомление с оборудованием, предназначенным для исследования переработки полимеров;

– развитие способности самостоятельной обработки и анализа полученных экспериментальных данных, формулирования заключения и выводов по результатам исследования.

Курс «Синтез и исследование полимеров» проводится в 8 семестре и заканчивается зачетом. Контроль успеваемости студентов ведется по принятой в университете рейтинговой системе.

2. ТРЕБОВАНИЯ К РЕЗУЛЬТАТАМ ОСВОЕНИЯ ДИСЦИПЛИНЫ

Изучение курса «Синтез и исследование полимеров» при подготовке бакалавров по направлению подготовки 18.03.01 Химическая технология, профиль подготовки – «Технология и переработка полимеров» направлено на приобретение следующих профессиональных компетенций:

− проводить стандартные и сертификационные испытания материалов, изделий и технологических процессов (ПК-16);

− использовать знания основных физических теорий для решения возникающих физических задач, самостоятельного приобретения физических знаний, для понимания принципов работы приборов и устройств, в том числе выходящих за пределы компетентности конкретного направления (ПК-18);

− разрабатывать проекты в составе авторского коллектива (ПК-20).

В результате изучения дисциплины «Синтез и исследование полимеров» студент бакалавриата должен:

Знать:

- теоретические основы получения и применение новых полимерных материалов;
- особенности экспериментальных методик в области синтеза полимеров и олигомеров;
- методы и подходы по оценке свойств и характеристик новых полимерных материалов.

Уметь:

- адаптировать методику эксперимента с учетом имеющегося оборудования;
- работать на современных приборах и установках, организовывать проведение

экспериментов и испытаний, проводить их обработку и анализировать результаты;

- применять теоретические знания, полученные при изучении естественно-научных дисциплин для интерпретации экспериментальных данных.

Владеть:

- навыками обращения с научной и технической литературой и выстраивание логических взаимосвязей между различными литературными источниками;
- навыками построения причинно-следственных связей между экспериментальными и теоретическими данными.

3. ОБЪЕМ ДИСЦИПЛИНЫ И ВИДЫ УЧЕБНОЙ РАБОТЫ

Виды учебной работы	Объем	
	В зачетных единицах	В академ. часах
Общая трудоемкость дисциплины по учебному плану	**3,0**	**108**
Аудиторные занятия:	**1,33**	**48**
Лабораторные работы (Лаб)	1,33	48
Самостоятельная работа (СР):	**1,67**	**60**
Самостоятельное изучение разделов дисциплины		59,8
Контактная самостоятельная работа		0,2
Вид контроля:	**зачет**	

Виды учебной работы	Объем	
	В зачетных единицах	В астрон. часах
Общая трудоемкость дисциплины по учебному плану	**3,0**	**81**
Аудиторные занятия:	**1,33**	**36**
Лабораторные работы (Лаб)		36
Самостоятельная работа (СР):	**1,67**	**45**
Самостоятельное изучение разделов дисциплины		44,85
Контактная самостоятельная работа		0,15
Вид контроля:	**зачет**	

4. СОДЕРЖАНИЕ ДИСЦИПЛИНЫ

4.1. Разделы дисциплины и виды занятий для студентов очного отделения

		Академ. часов		
№ п/п	**Раздел дисциплины**	**Всего**	**Лаб. работы**	**Сам. работа**
1.	**Раздел 1. Синтез полимеров**	**54**	**24**	**30**
2.	**Раздел 2. Исследование полимеров**	**54**	**24**	**30**
	ИТОГО	**108**	**48**	**60**

4.2 Содержание разделов дисциплины

В процессе освоения дисциплины обучающийся с помощью преподавателя воспроизводит и/или разрабатывает новые методики синтеза олигомеров или полимеров, их выделения из реакционной смеси и очистки. Применение физико-химических, в том числе инструментальных, методов исследования для установления химической структуры, молекулярно-массовых характеристик продукта реакции. Интерпретация результатов эксперимента и оформление отчета об исследовании.

Дисциплина «Синтез и исследование полимеров» преподается с использованием проектного подхода. Методика лабораторных работ жестко не определена, но составляется обучающимися совместно с преподавателем на основе научной периодики и патентной литературы. Однако, лабораторные работы обязательно включают 2 части, соответствующих разделам дисциплины.

Раздел 1. Исследование переработки термопластов

Лабораторная работа № 1.

Цель работы: разработка методики синтеза полимеров, олигомеров или специальных мономеров и ее осуществление на практике.

Примерные тематики лабораторной работы 1.

1. Способы синтеза аминосодержащих фосфазенов.
2. Способы синтеза карбоксилсодержащих фосфазенов.
3. Способы синтеза эпоксидсодержащих фосфазенов.
4. Способы синтеза дикетосодержащих фосфазенов.
5. Способы синтеза 4-аллил-2-метоксисодержащих фосфазенов.
6. Способы синтеза гидроксилсодержащих фосфазенов.
7. Способы синтеза (мет)аклрилатсодержащих фосфазенов.
8. Способы синтеза галогесодержащих арилоксифосфазенов.
9. Способы синтеза смешанных арилоксифосфазенов.
10. Способы синтеза силоксанов содержащих метакриловые группы.
11. Способы синтеза силоксанов содержащих аминогруппы.
12. Способы синтеза силоксанов со смешанными функциональными группами.
13. Способы синтеза нонборнена на катализаторах Карстеда.
14. Способы синтеза полиариренэфиркетонов.
15. Способы твердофазогой синтеза хитозана.
16. Способы модификации хитозана глицидилметакрилатом.
17. Способы синтеза дендримеров.
18. Способы синтеза 2-цианакриловой кислоты и полимера на ее основе.
19. Способы синтеза бензоксазинов.
20. Новые способы синтеза полилактидов.
21. Способы синтеза полимеров на основе лимонной кислоты.

22. Способы синтеза фосфорсодержащих полимеров для экстракции металлов.
23. Способы синтеза полифосфазенов.
24. Способы синтеза циклосилоксанов различной природы.
25. Способы синтеза модифицированных фенолоформальдегидных олигомеров.

Раздел 2. Исследование полимеров

Лабораторная работа № 2

Цель работы: выбор подходящих аналитических методов и исследование с их использованием полученных ранее полимеров, олигомеров или специальных мономеров, интерпретация полученных результатов.

Как правило, лабораторная работа №2 включает применение по меньшей мере одной из приведенных ниже методик исследования полимеров.

1. Использование ИК-спектроскопии полимеров для определения строения и состава полимеров и сополимеров, содержание аморфной и кристаллической фаз, анализ процессов ориентации полимеров с использованием поляризационной ИК-спектроскопии (ИК-дихроизм).
2. Использование ЯМР для определения состава, типов соединений звеньев, фазовых и физических переходов. ЯМР широких линий и релаксационный ЯМР.
3. Ядерный гамма-резонанс: принципы метода и подходы
4. Светорассеивание растворов полимеров, определение размеров и форм макромолекул, молекулярных масс, ММР и термодинамических параметров процесса растворения.
5. Использование рефрактометрии для оценки кинетики полимеризации в массе и расчет констант элементарных стадий
6. Методы дифференциальной сканирующей калориметрии в исследованиях полимеров
7. Использование термогравиметрического и дифференциального термического анализа для полимеров. Оценка температур начала термической деструкции и величины коксового остатка
8. Особенности деформационного поведения аморфных и кристаллических полимеров.
9. Применение термомеханического и частотно-температурного методов для исследования полимеров.
10. Принципы гель-хроматографии, калибровка Бенуза, типы детектирования, границы применимости метода
11. Лазерная масс-спектрометрия MALDI-TOF и особенности ее применения.

Примерные тематики лабораторной работы 2:

26. Методы исследования аминосодержащих фосфазенов.
27. Методы исследования карбоксилсодержащих фосфазенов.
28. Методы исследования эпоксидсодержащих фосфазенов.
29. Методы исследования дикетосодержащих фосфазенов.
30. Методы исследования 4-аллил-2-метоксисодержащих фосфазенов.
31. Методы исследования гидроксилсодержащих фосфазенов.
32. Методы исследования (мет)аклрилатсодержащих фосфазенов.
33. Методы исследования галогесодержащих арилоксифосфазенов.
34. Методы исследования смешанных арилоксифосфазенов.
35. Методы исследования силоксанов содержащих метакриловые группы.
36. Методы исследования силоксанов содержащих аминогруппы.
37. Методы исследования силоксанов со смешанными функциональными группами.
38. Методы исследования нонборнена синтезиованного на катализаторах Карстеда.
39. Методы исследования полиариренэфиркетонов.

40. Методы исследования твердофазный синтезированного хитозана.
41. Методы исследования модифицированного глицидилметакрилатом хитозана.
42. Методы исследования дендримеров.
43. Методы исследования 2-цианакриловой кислоты и полимера на ее основе.
44. Методы исследования бензоксазинов.
45. Методы исследования полилактидов.
46. Методы исследования полимеров на основе лимонной кислоты.
47. Методы исследования фосфорсодержащих полимеров для экстракции металлов.
48. Методы исследования полифосфазенов.
49. Методы исследования циклосилоксанов различной природы.
50. Методы исследования модифицированных фенолоформальдегидных олигомеров.

5. СООТВЕТСТВИЕ СОДЕРЖАНИЯ ТРЕБОВАНИЯМ К РЕЗУЛЬТАТАМ ОСВОЕНИЯ ДИСЦИПЛИНЫ

№	В результате освоения дисциплины студент должен:	Раздел 1	Раздел 2
	Знать:		
1	– теоретические основы получения и применение новых полимерных материалов;	+	+
2	– особенности экспериментальных методик в области синтеза полимеров и олигомеров;	+	
3	– методы и подходы по оценке свойств и характеристик новых полимерных материалов.		+
	Уметь:		
4	– адаптировать методику эксперимента с учетом имеющегося оборудования;	+	+
5	– работать на современных приборах и установках, организовывать проведение экспериментов и испытаний, проводить их обработку и анализировать результаты;	+	+
6	– применять теоретические знания, полученные при изучении естественно-научных дисциплин для интерпретации экспериментальных данных.	+	+
	Владеть:		
7	– навыками обращения с научной и технической литературой и выстраивание логических взаимосвязей между различными литературными источниками;	+	+
8	– навыками построения причинно-следственных связей между экспериментальными и теоретическими данными.	+	+
	Профессиональные компетенции:		
9	– проводить стандартные и сертификационные испытания материалов, изделий и технологических процессов (ПК-16)	+	+
10	– использовать знания основных физических теорий для решения возникающих физических задач, самостоятельного приобретения физических знаний, для понимания принципов работы приборов и устройств, в том числе выходящих за пределы компетентности конкретного направления (ПК-18)	+	+
11	– разрабатывать проекты в составе авторского коллектива (ПК-20)	+	+

6. ЛАБОРАТОРНЫЕ ЗАНЯТИЯ

6.1. Лабораторные занятия

Лабораторный практикум по дисциплине «Синтез и исследование полимеров» выполняется в соответствии с Учебным планом в 8 семестре и занимает 48 акад. ч. Лабораторные работы охватывают 2 раздела дисциплины. В практикум входит 2 работы, примерно по 24 ч на каждую работу. Соотношение часов на 1 и 2 работу может быть скорректировано в зависимости от тематики исследовательских лабораторных работ. Выполнение лабораторного практикума способствует закреплению материала, изучаемого в дисциплине «Синтез и исследование полимеров», а также дает знания о влиянии вида и состава композиций, а также условий его переработки на свойства получаемых полимерных материалов.

Максимальное количество баллов за выполнение лабораторного практикума с учетом допуска и защиты лабораторных работ составляет 100 баллов.

7. САМОСТОЯТЕЛЬНАЯ РАБОТА

Рабочей программой дисциплины «Синтез и исследование полимеров» предусмотрена самостоятельная работа студента бакалавриата в объеме 60 ч в 8 семестре. Самостоятельная работа проводится с целью написания отчета о научно-исследовательской работе по дисциплине «Синтез и исследование полимеров» углубления знаний по дисциплине и предусматривает:

− ознакомление и проработку рекомендованной литературы, работу с электронно-библиотечными системами, включая переводы публикаций из научных журналов, цитируемых в базах Scopus, Web of Science, Chemical Abstracts, РИНЦ;

− подготовку к сдаче лабораторного практикума и устному опросу по темам лабораторных работ.

Планирование времени на самостоятельную работу, необходимого на изучение дисциплины, студентам лучше всего осуществлять на весь период изучения, предусматривая при этом регулярное повторение пройденного материала. Необходимо регулярно прорабатывать литературные источники, представленные в учебной программе. При работе с указанными источниками рекомендуется составлять краткий конспект материала, с обязательным фиксированием библиографических данных источника.

8. ОЦЕНОЧНЫЕ СРЕДСТВА ДЛЯ КОНТРОЛЯ ОСВОЕНИЯ ДИСЦИПЛИНЫ

Текущий контроль проводится в форме устных опросов при допуске, в процессе выполнения и при защите каждой лабораторной работы и призван обеспечить выполнение проектной лабораторной работы в полном объеме. За устный опрос в ходе текущего контроля оценка не выставляется, но их результаты могут быть учтены при выставлении оценки за зачетную работу (отчет о научно-исследовательской работе). Контрольные вопросы формулируются исходя из темы 1 и 2 лабораторной работы и выбранных методик.

9. УЧЕБНО-МЕТОДИЧЕСКОЕ ОБЕСПЕЧЕНИЕ ДИСЦИПЛИНЫ

9.1.Рекомендуемая литература

А. Основная литература

1. Тагер, А. А. Физико-химия полимеров [Текст] : учебное пособие / А. А. Тагер ; ред. А. А. Аскадский. - 4-е изд., перераб. и доп. - М. : Научный мир, 2007. - 573 с.

2. Крыжановский, В. К. Прикладная физика полимерных материалов [Текст] : в.К.Крыжановский,В.В.Бурлов; СПбГТИ(ТУ) / В. К. Крыжановский, В. В. Бурлов. - М. : [б. и.], 2001. - 262 с.

3. Практикум по технологии переработки пластических масс [Текст] : учебное пособие для студентов вузов / Ред. В.М. Виноградов , Ред. Г.С. Головкин. - 2-е изд., перераб. и доп. - М. : Химия, 1980. - 240 с.

4. Лабораторные работы по реологии полимеров [Текст] : учебное пособие / Сост. М.С. Акутин, Сост. Н.Н. Тихонов. - М. : МХТИ им. Д.И. Менделеева, 1983. - 43 с .

5. Лабораторный практикум по физико-химическим основам переработки пластических масс [Текст] : методические указания / М. Л. Кербер [et al.] ; ред. М. С. Акутин. - М. : МХТИ, 1980. - 81 с.

Б. Дополнительная литература

1. Калинчев, Э. Л. Свойства и переработка термопластов. [Текст] : справочное пособие. / Э. Л. Калинчев, М. Б. Саковцева. - Л. : Химия. Ленингр. отд-ние, 1983. - 287 с.

2. Основы технологии переработки пластмасс [Текст] : учебник для вузов / С. В. Власов, Э. Л. Калинчев, Л. Б. Кандырин ; ред. : В. Н. Кулезнев, В. К. Гусев. - М. : Химия, 1995. - 528 с

9.2. Рекомендуемые источники научно-технической информации

Научно-технические журналы:

1. Высокомолекулярные соединения ISSN 2308-1120
2. Журнал общей химии ISSN 0044-460X
3. Химическая промышленность сегодня ISSN 0023-110X
4. Пластические массы ISSN 0544-2901
5. Реферативный журнал «Химия» (РЖХ), серия М «Силикатные материалы», ISSN 0235-2206
6. Успехи химии ISSN 0042-1308
7. Журнал прикладной химии ISSN 0044-4618

Ресурсы информационно–телекоммуникационной сети Интернет:

1. Федеральный институт промышленной собственности http://www1.fips.ru
1. Федеральная служба по интеллектуальной собственности http://www.rupto.ru
2. The United States Patent and Trademark Office http://www.uspto.gov
3. The European Patent Office http://ep.espacenet.com
4. Базы научного цитирования:
5. РИНЦ: https://elibrary.ru/
6. Web of Science*:* https://login.webofknowledge.com/
7. Scopus: https://www.scopus.com/
8. Ресурсы ELSEVIER: http://www.sciencedirect.com
9. Ресурсы SPRINGER: http://link.springer.com

9.3. Средства обеспечения освоения дисциплины

Для реализации учебной программы подготовлены следующие средства обеспечения освоения дисциплины:

- компьютерные презентации интерактивных лекций – 9, (общее число слайдов – 135);
- банк заданий для текущего контроля освоения дисциплины (общее число вопросов – 90);
- банк заданий для итогового контроля освоения дисциплины (общее число вопросов – 47).

Для освоения дисциплины используются следующие нормативные и нормативно-методические документы:

– Федеральный закон Российской Федерации от 29.12.2012 № 273-ФЗ «Об образовании в Российской Федерации» [Электронный ресурс] – Режим доступа: http://минобрнауки.рф/документы/2974 (дата обращения: 05.01.2018).

– Федеральные государственные образовательные стандарты высшего образования // Координационный совет учебно-методических объединений и научно-методических советов высшей школы. Портал Федеральных образовательных стандартов высшего образования [Электронный ресурс] – Режим доступа: http://fgosvo.ru/fgosvpo/7/6/1 (дата обращения: 05.01.2018).

– Приказ Министерства образования и науки РФ от 04.04.2014 № 2 «Об утверждении Порядка применения организациями, осуществляющими образовательную деятельность, электронного обучения, дистанционных образовательных технологий при реализации образовательных программ» [Электронный ресурс]. Режим доступа: http://минобрнауки.рф/документы/6045 (дата обращения: 05.01.2018). ,

При освоении дисциплины студенты должны использовать информационные и информационно-образовательные ресурсы следующих порталов и сайтов:

– Информационно-коммуникационные технологии в образовании. Система федеральных образовательных порталов [Электронный ресурс] – Режим доступа: http://www.ict.edu.ru// (дата обращения: 31.01.2018).

– Информационная система «Единое окно доступа к образовательным ресурсам». URL: http://window.edu.ru/ (дата обращения: 31.01.2018).

– ФЭПО: соответствие требованиям ФГОС [Электронный ресурс] – Режим доступа: http:// fepo.i-exam.ru // (дата обращения: 31.01.2018).

10. МЕТОДИЧЕСКИЕ УКАЗАНИЯ ДЛЯ ОБУЧАЮЩИХСЯ

Методические рекомендации по организации учебной работы обучающегося в бакалавриате направлены на повышение ритмичности и эффективности его аудиторной и самостоятельной работы по курсу.

Учебный курс «Синтез и исследование полимеров» включает 2 раздела, каждый из которых имеет определенную логическую завершенность. При изучении материала каждого раздела рекомендуется регулярное изучение литературных источников, представленных в учебной программе.

Учебная программа дисциплины «Синтез и исследование полимеров» предусматривает проведение лабораторного практикума в объеме 48 ч. Работы выполняются в часы, выделенные учебным планом в 8 семестре. Лабораторные работы охватывают 1 и 2 разделы (по 1 работе на каждый раздел). На выполнение каждой работы отводится примерно 24 часа (4-6 учебных дней).

Целью выполнения лабораторных работ является полученные навыков в области разработки и практической реализации методик синтеза полимеров и их исследования, приобретение знаний по дисциплине, расширение эрудиции и кругозора студента бакалавриата по дисциплине, развитие творческого потенциала и самостоятельного мышления студента. В задачи подготовки к выполнению лабораторных работ входит знакомство с правилами безопасного проведения исследований, ведения лабораторного журнала и оформления результатов экспериментов, приобретение навыков работы с информационными ресурсами, получение опыта проведения работ, обработки, анализа полученных данных, формулирования выводов по выполненной работе.

При подготовке к выполнению лабораторных работ студент должен руководствоваться следующими основными принципами:

– сочетание в работе, с одной стороны, изученных в курсе «Синтез и исследование полимеров» теоретических положений и сведений, с другой, – результатов новейших разработок в области синтеза исследования полимеров;

– творческий аналитический подход к полученным в лабораторной работе результатам, исключающий их простое перечисление и изложение.

На первом занятии обучающийся совместно с преподавателем выбирает тематику научно-исследовательской лабораторной работы, составляет задание и намечает примерный план на ее выполнение

Тема научно-исследовательской лабораторной работы предпочтительно формулируется на основании итогов НИР, выполненной обучающимся ранее в 7 семестре, и может в дальнейшем использоваться в качестве материала для включения в ВКР. Выполняемый в 7 семестре НИР является поисковой работой, основная цель которого – выбор объекта исследований и сбор информации о нем, тогда как дисциплина «Синтез и исследование полимеров» призвана обеспечить разработку и реализацию практических методик, намеченных в ходе выполнения НИР.

Учебная программа дисциплины «Синтез и исследование полимеров» предусматривает подготовку и написание отчета о НИР, заявляющимся зачетной работой. При проведении научно-исследовательской лабораторной работы обучающийся должен сочетать практическую работу по тематике задания с теоретической проработкой вопроса с использованием рекомендованных информационных ресурсов. При работе с литературными источниками рекомендуется составлять краткий конспект с обязательным фиксированием библиографических данных источника. Результаты выполнения научно-исследовательской лабораторной работы оцениваются по завершении работы комиссией, состоящей из преподавателей кафедры, причем по решению комиссии обучающиеся могут быть привлечены для выступления с кратким докладом.

Научно-исследовательская работа в каждом семестре заканчивается написанием отчета, в содержание которого, могут входить следующие структурные элементы:

- титульный лист;
- содержание (наименование всех текстовых разделов отчета);
- реферат;
- введение;
- обзор литературы, в том числе касающейся выбранного метода исследования;
- экспериментальная часть;
- обсуждение результатов полученных в процессе НИР;
- выводы по работе;
- список использованных литературных источников.

Разработанные в рамках выполнения научно-исследовательской работы методические документы оформляются в виде приложения к отчету.

Основные требования, предъявляемые к оформлению отчета:

- рекомендуемый объём отчёта – 15–20 страниц машинописного текста на бумаге формата А4;

– шрифт Times New Roman, 14 пт, интервал 1,5, цвет шрифта – черный;
– размеры полей: левое, верхнее и нижнее – по 20 мм, правое – 10 мм;
– страницы нумеруют арабскими цифрами со сквозной нумерацией по всему тексту; титульный лист включают в общую нумерацию страниц отчета, но номер страницы на титульном листе не проставляют;
– ссылки на использованные источники располагают в тексте в порядке их появления и нумеруют арабскими цифрами без точки в квадратных скобках, например, [1]; [3-5]. Библиографические ссылки оформляют в соответствии с ГОСТ Р 7.0.5-2008.

Оценка результатов выполнения научно-исследовательской лабораторной работы на зачете составляет максимально 100 баллов.

Отчет о НИР как результат научно-исследовательской лабораторной работы в рамках дисциплины «Синтез и исследование полимеров» может быть проверен на наличие заимствований.

Более подробные требования и рекомендации к составлению отчета о НИР приведены в методических указания к дисциплине «Синтез и исследование полимеров».

11. МЕТОДИЧЕСКИЕ УКАЗАНИЯ ДЛЯ ПРЕПОДАВАТЕЛЕЙ

Дисциплина «Синтез и исследование полимеров» изучается в 8 семестре бакалавриата.

Основной задачей преподавателей, ведущих занятия по дисциплине «Синтез и исследование полимеров», является выработка у обучающегося понимания необходимости знания предмета для их дальнейшей работы исследователями в области традиционных и новых конкурентоспособных функциональных полимерных материалов.

При этом обучающийся должен понимать, что результатом освоения дисциплины «Научно-исследовательская работа» может быть решение одной или нескольких из следующих научно-образовательных задач:
– Обоснование проведения научных исследований, способствующих повышению конкурентоспособности российской науки, участие в проведении таких исследований;
– Использование результатов проведенного (проводимого) научного исследования в форме практических занятий, семинарских занятий, лабораторных работ;
– Обоснование методов и приемов организации научно-исследовательской работы обучающихся на конкретной кафедре, способствующих подготовке выпускников к проведению научных исследований.

С целью более эффективного усвоения обучающимися материала данной дисциплины рекомендуется использовать:
– Федеральные законы и подзаконные акты;
– аналитические обзоры Министерства образования и науки РФ;
– Федеральные государственные образовательные стандарты;
– учебно-методические материалы образовательной организации;
– национальные стандарты и технические регламенты;
– аналитические материалы в конкретной предметной области;
– мультимедийные презентации, графики и таблицы, иллюстрирующие изучаемый материал;
– видеофильмы.

Для более глубокого изучения предмета преподаватель предоставляет обучающимся информацию о возможности использования Интернет-ресурсов по разделам дисциплины.

Преподавателю следует уделять вниманию формированию у студентов умения активно использовать полученные знания по курсу «Синтез и исследование полимеров» при проведении исследований по теме выпускной квалификационной работы.

12. ПЕРЕЧЕНЬ ИНФОРМАЦИОННЫХ ТЕХНОЛОГИЙ,ИСПОЛЬЗУЕМЫХ В ОБРАЗОВАТЕЛЬНОМ ПРОЦЕССЕ

Информационную поддержку изучения дисциплины осуществляет Информационно-библиотечный центр (ИБЦ) РХТУ им. Д.И. Менделеева, который обеспечивает обучающихся основной учебной, учебно-методической и научной литературой, необходимой для организации образовательного процесса по дисциплине. Общий объем многоотраслевого фонда ИБЦ составляет 1 696 322 экз.

Фонд ИБЦ располагает учебной, учебно-методической и научно-технической литературой в форме печатных и электронных изданий, а также включает официальные, справочно-библиографические, специализированные отечественные и зарубежные периодические и информационные издания. ИБЦ обеспечивает доступ к профессиональным базам данных, информационным, справочным и поисковым системам.

Каждый обучающийся обеспечен свободным доступом из любой точки, в которой имеется доступ к сети Интернет и к электронно-библиотечной системе (ЭБС) Университета, которая содержит различные издания по основным изучаемым дисциплинам и сформирована по согласованию с правообладателями учебной и учебно-методической литературы.

Для более полного и оперативного справочно-библиографического и информационного обслуживания в ИБЦ реализована технология Электронной доставки документов.

Электронные информационные ресурсы, используемые в процессе обучения

№	Электронный ресурс	Принадлежность, ссылка на сайт ЭБС, количество ключей	Характеристика электронного ресурса
1.	ЭБС «Лань»	Принадлежность - сторонняя. ООО «Издательство «Лань». Ссылка на сайт ЭБС -http://e.lanbook.com Количество ключей - доступ для всех пользователей РХТУ с любого компьютера.	Ресурс включает в себя как электронные версии книг издательства «Лань» и других ведущих издательств учебной литературы, так и электронные версии периодических изданий по естественным и техническим наукам.
2.	Электронная база данных химических соединений и реакций «Reaxys»	Принадлежность сторонняя. Издательство «Elsevier». Ссылка на сайт-www. reaxvs.com Количество ключей - доступ для всех пользователей РХТУ с любого компьютера.	БД «Reaxys» содержит информацию о: - 55 млн. органических, неорганических и металлоорганических соединений; - 36 млн. химических реакций; - 500 млн. опубликованных результатов экспериментов.
3.	Электронно-библиотечная система ИБЦ РХТУ им. Д.И. Менделеева (на базе АИБС «Ирбис»)	Принадлежность - собственная. РХТУ им. Д.И. Менделеева Ссылка на сайт ЭБС — http: //1 i b .muctr.ru/ Доступ для пользователей РХТУ с любого компьютера.	Электронные версии учебных и научных изданий авторов РХТУ.
4.	Информационно-справочная система «ТЕХЭКСПЕРТ» «Нормы, правила,	Принадлежность сторонняя. ООО «ИНФОРМПРОЕКТ» Ссылка на сайт ЭБС - http://refoirna.kodeks.ru/reforma/	Электронная библиотека нормативно-технических изданий. Содержит более 40000 национальных стандартов и др. НТД

	стандарты России»	Количество ключей - локальный доступ с компьютеров ИБЦ.	
5.	Электронная версия Реферативного журнала «ХИМИЯ» на CD	Принадлежность - сторонняя. ООО «НТИ-КОМПАКТ» Количество ключей - локальный доступ с компьютеров ИБЦ.	Реферативный журнал (РЖ) «Химия», публикует рефераты, аннотации, библиографические описания книг и статей из журналов и сборников, материалов научных конференций.
6.	Электронная библиотека диссертаций (ЭБД)	Принадлежность - сторонняя. Ссылка на сайт ЭБС - http://diss.rsl.ru/ Количество ключей - 10 (локальный доступ с компьютеров ИБЦ).	В ЭБД доступны электронные версии диссертаций Российской Государственной библиотеки: с 1998 года- по специальностям: «Экономические науки», «Юридические науки», «Педагогические науки» и «Психологические науки»; с 2004 года - по всем специальностям, кроме медицины и фармации; с 2007 года - по всем специальностям, включая работы по медицине и фармации.
7.	БД ВИНИТИ РАН	Принадлежность сторонняя. ФГБУН ВИНИТИ Ссылка на сайт - http://www2.viniti.ru/ Количество ключей - доступ к ресурсу локальный, обеспечивается сотрудниками ИБЦ.	База данных (БД) ВИНИТИ РАН - крупнейшая в России по естественным, точным и техническим наукам. Общий объем БД - более 28 млн. документов. БД формируется по материалам периодических изданий, книг, фирменных изданий, материалов конференций, тезисов, патентов, нормативных документов, депонированных научных работ, 30 % которых составляют российские источники.
8.	ЭБС «Научно-электронная библиотека eLibrary.ru»	Принадлежность - сторонняя. ООО «РУНЭБ» Ссылка на сайт - http://elibrarv.ru Количество ключей - доступ для пользователей РХТУ по IP-адресам неограничен.	Электронные издания, электронные версии периодических или непериодических изданий
9.	Royal Society of Chemistry Journals	Принадлежность сторонняя НП «НЭИКОН» Ссылка на сайт -http: //www. rsc. or g Количество ключей - доступ для пользователей РХТУ по IP-адресам неограничен.	Ресурсы издательства, принадлежащего Королевскому Химическому обществу (Великобритания).
10.	Nature - научный журнал Nature Publishing Group	Принадлежность сторонняя НП НЭИКОН Ссылка на сайт - http://www.nature.com/nature/index.html Количество ключей - доступ для	Мультидисциплинарный журнал, обладающий самым высоким в мире индексом цитирования.

		пользователей РХТУ по IP-адресам неограничен.	
11.	Wiley	Принадлежность сторонняя ФГУП «Внешнеэкономическое объединение «Академинторг РАН», http://www.informaworld.com Количество ключей - доступ для пользователей РХТУ по IP-адресам.	Ресурс содержит более 1300 журналов по всем областям знаний, в том числе более 300 по техническим и естественным наукам.
12.	Springer	Принадлежность сторонняя НП НЭИКОН, Ссылка на сайт — http://link.sprineer.com/ Количество ключей - доступ для пользователей РХТУ по IP-адресам.	Электронные научные информационные ресурсы издательства Springer.
13.	Scopus	Принадлежность сторонняя ГПНТБ, Ссылка на сайт - http://www.scopus.com Количество ключей - доступ для пользователей РХТУ по IP-адресам неограничен.	Мульти ди сцип линарн ая реферативная и наукометрическая база данных издательства ELSEVIER
14.	Ресурсы международной компании Thomson Reuters на платформе Web of Knowledge	Принадлежность сторонняя ГПНТБ, Ссылка на сайт - http://webofknowledge.com Количество ключей - доступ для пользователей РХТУ по IP-адресам неограничен.	Открыт доступ к ресурсам: WEB of SCIENCE -реферативная и наукометрическая база данных. MEDLINE - реферативная база данных по медицине. Journal Citation Reports -сведения по цитируемости журналов.
15.	American Chemical Society	Принадлежность сторонняя НП НЭИКОН, Ссылка на сайт - http://pubs.acs.org/ Количество ключей - доступ для пользователей РХТУ по ip-адресам неограничен.	Коллекция журналов по химии и химической технологии Core + издательства American Chemical Society
16.	Science - научный журнал (электронная версия научной базы данных SCIENCE ONLINE-SCIENCE NOW) компании The American Association for Advancement of Science	Принадлежность сторонняя НП НЭИКОН, Ссылка на сайт — www.science.com Количество ключей - доступ для пользователей РХТУ по ip-адресам неограничен.	Science - один из самых авторитетных американских научно-популярных журналов. Новости науки и техники, передовые технологии, достижения прогресса, обсуждение актуальных проблем и многое другое.
17.	Американский институт физики (AIP)	Принадлежность сторонняя НП НЭИКОН, Ссылка на сайт- http://scitation.aip.ora Количество ключей - доступ для пользователей РХТУ по ip-адресам неограничен.	Коллекция журналов по техническим и естественным наукам издательства Американского института физики (AIP)

18.	Справочно-правовая система «Гарант»	Принадлежность сторонняя Ссылка на сайт -http:// www. garant.ru/ Количество ключей - доступ для пользователей РХТУ по ip-адресам.	Гарант - справочно-правовая система по законодательству Российской Федерации.

Бесплатные архивные коллекции, приобретенные Минобрнауки для вузов:

- Архив Издательства American Association for the Advancement of Science.Пакет «Science Classic» 1880-1996.
- Архив Издательства Annual Reviews. Пакет «Full Collection» 1932-2005.
- Архив издательства Института физики (Великобритания). Пакет «Historical Archive 1874-1999» с первого выпуска каждого журнала по 1999, 1874-1999.
- Архив издательства Nature Publishing Group. Пакет «Nature» с первого выпуска первого номера по 2010, 1869-2010.
- Архив издательства Oxford University Press. Пакет «Archive Complete» с первого выпуска каждого журнала по 1995, 1849-1995.
- Архив издательства Sage. Пакет «2010 SAGE Deep Backfile Package» с первого выпуска каждого журнала по 1998, 1890-1998.
- Архив издательства Taylor & Francis. Full Online Journal Archives. с первого выпуска каждого журнала по 1996, 1798-1997.
- Архив издательства Cambridge University Press. Пакет «Cambridge Journals Digital Archive (CJDA)» с первого выпуска каждого журнала по 2011, 1827-2011.
- Архив журналов Королевского химического общества(RSC). 1841-2007 .
- Архив коллекции журналов Американского геофизического союза (AGU), предоставляемый издательством Wiley Subscription Services, Inc. 1896-1996.

Бесплатные официальные открытые ресурсы Интернет:

1. Directory of Open Access Journals (DOAJ) http://doaj.org/

Ресурс объединяет более 10000 научных журналов по различным отраслям знаний (около 2 миллионов статей) из134 стран мира.

2. Directory of Open Access Books (DOAB) https://www.doabooks.org/

В базе размещено более 3000 книг по различным отраслям знаний, предоставленных 122 научными издательствами.

3. BioMed Central https://www.biomedcentral.com/

База данных включает более 300 рецензируемых журналов по биомедицине, медицине и естественным наукам. Все статьи, размещенные в базе, находятся в свободном доступе.

4. Электронный ресурс arXiv https://arxiv.org/

Крупнейшим бесплатный архив электронных научных публикаций по разделам физики, математики, информатики, механики, астрономии и биологии. Имеется подробный тематический каталог и возможность поиска статей по множеству критериев.

5. US Patent and Trademark Office (USPTO) http://www.uspto.gov/

Ведомство по патентам и товарным знакам США — USPTO — предоставляет свободный доступ к американским патентам, опубликованным с 1976 г. по настоящее время.

6. Espacenet - European Patent Office (EPO) http://worldwide.espacenet.com/

Патенты (либо патентные заявки) более 50 национальных и нескольких международных патентных бюро, в том числе послные тексты патентов США, России, Франции, Японии и др.

7. Федеральный институт промышленной собственности (ФИПС) http://www1.fips.ru/wps/wcm/connect/content_ru/ru

Информационные ресурсы ФИПС свободного доступа:

-Электронные бюллетени. Изобретения. Полезные модели.

-Открытые реестры российских изобретений и заявок на изобретения.
-Рефераты российских патентных документов за 1994–2016 гг.
-Полные тексты российских патентных документов из последнего официального бюллетеня.

13. МАТЕРИАЛЬНО-ТЕХНИЧЕСКОЕ ОБЕСПЕЧЕНИЕ ДИСЦИПЛИНЫ

В соответствии с учебным планом занятия по дисциплине «Синтез и исследование полимеров» проводятся в форме лабораторных занятий и самостоятельной работы обучающегося.

13.1. Оборудование, необходимое в образовательном процессе:

- аудитории для консультаций и самостоятельной работы (оснащённость: столы, стулья, доска, переносной ноутбук, переносной проектор), компьютерный класс кафедры химической технологии пластических масс (оснащённость: столы, стулья, стационарные компьютеры, принтеры и сканеры).
- Общелабораторное оборудование и лабораторное стекло для синтеза полимеров, олигомеров и мономеров, в том числе перемешивающие устройства, нагревательные плитки и др.
- Оборудование для подготовки образцов: весы электронные технические и аналитические Cauw-120D, Caux 220, DB-60H и др.; весы лабораторные (ACCULAB VICON); весы аналитические (Gibertini Crystal); дистилятор ДЕ-МР; ступка агатовая; лабораторная мельница АМ-202; печь муфельная SNOL 7.2/1100 L; термостат LT-TWC/22 циркуляционный;
- Приборы и оборудованием для проведения исследований и испытаний: дериватограф Термоскан-2; спектрометр ядерного магнитного резонанса Bruker CXP 200; инфракрасный спектрометр Nicolet 380L; комплект для прессования таблеток; ручной пресс Carver для таблеток; дифференциально-сканирующий калориметр Netzsch DSC 204 f1 Phoenix.

13.2. Учебно-наглядные пособия:

- Не требуются.

13.3. Компьютеры, информационно-телекоммуникационные сети, аппаратно-программные и аудиовизуальные средства:

Персональные компьютеры; локальная сеть с выходом в Интернет.

13.4. Печатные и электронные образовательные и информационные ресурсы:

Электронные образовательные ресурсы: учебно-методические разработки кафедры в электронном виде.

13.5. Перечень лицензионного программного обеспечения:

№ п/п	Наименование программного продукта	Реквизиты договора поставки	Количество лицензий	Срок окончания действия лицензии
1	Операционная система Microsoft Windows 10 Education (Russian)	Подписка Microsoft Azure Dev Tools for Teaching, соглашение ICM-167819 от 24.12.2018 г., действительно до 28.01.2021 г., счет IM83988 от 22.01.2020 г.	50	28.01.2021 г.
2	Графический редактор Microsoft Visio Professional 2019 (Russian)	Подписка Microsoft Azure Dev Tools for Teaching, соглашение ICM-167819 от 24.12.2018 г., действительно до 28.01.2021 г., счет IM83988 от 22.01.2020 г.	50	28.01.2021 г.
3	BIOVIA® DRAW	Бесплатная программа для научных и образовательных целей (BIOVIA® DRAW Academic or Personal Use “Non-Commercial” LICENSE AGREEMENT)	Количество лицензий не ограничено	бессрочная
4	Libre Office	Бесплатная программа (Mozilla Public License 2.0)	Количество лицензий не ограничено	бессрочная

14. ТРЕБОВАНИЯ К ОЦЕНКЕ КАЧЕСТВА ОСВОЕНИЯ ПРОГРАММЫ

Наименование разделов	Основные показатели оценки	Формы и методы контроля и оценки
Раздел 1. Синтез полимеров	*Знать:* - теоретические основы получения и применение новых полимерных материалов; - особенности экспериментальных методик в области синтеза полимеров и олигомеров; *Уметь:* - адаптировать методику эксперимента с учетом имеющегося оборудования; - работать на современных приборах и установках, организовывать проведение экспериментов и испытаний, проводить их обработку и анализировать результаты; - применять теоретические знания, полученные при изучении естественно-научных дисциплин для интерпретации экспериментальных данных. *Владеть:* - навыками обращения с научной и технической литературой и выстраивание логических взаимосвязей между различными литературными источниками; - навыками построения причинно-следственных связей между экспериментальными и теоретическими данными.	Отчет о научно-исследовательской работе по дисциплине «Синтез и исследование полимеров»
Раздел 2. Исследование полимеров	*Знать:* - теоретические основы получения и применение новых полимерных материалов; - методы и подходы по оценке свойств и характеристик новых полимерных материалов. *Уметь:* - адаптировать методику эксперимента с учетом имеющегося оборудования; - работать на современных приборах и установках, организовывать проведение экспериментов и испытаний, проводить их обработку и анализировать результаты;	Отчет о научно-исследовательской работе по дисциплине «Синтез и исследование полимеров»

	- применять теоретические знания, полученные при изучении естественно-научных дисциплин для интерпретации экспериментальных данных. *Владеть:* - навыками обращения с научной и технической литературой и выстраивание логических взаимосвязей между различными литературными источниками; - навыками построения причинно-следственных связей между экспериментальными и теоретическими данными.	

15. ОСОБЕННОСТИ ОРГАНИЗАЦИИ ОБРАЗОВАТЕЛЬНОГО ПРОЦЕССА ДЛЯ ИНВАЛИДОВ И ЛИЦ С ОГРАНИЧЕННЫМИ ВОЗМОЖНОСТЯМИ ЗДОРОВЬЯ

Обучение инвалидов и лиц с ограниченными возможностями здоровья осуществляется в соответствии с:

− Порядком организации и осуществления образовательной деятельности по образовательным программам – программам бакалавриата, программам специалитета, программам магистратуры (Приказ Минобрнауки РФ от 05.04.2017 № 301);

− Положением о Порядке организации и осуществления образовательной деятельности по образовательным программам – программам бакалавриата, программам специалитета, программам магистратуры в Российском химико-технологическом университете имени Д.И. Менделеева (утв. решением Ученого совета университета от 28.06.2017, протокол № 9);

− Методическими рекомендациями по организации образовательного процесса для обучения инвалидов и лиц с ограниченными возможностями здоровья в образовательных организациях высшего образования, в том числе оснащенности образовательного процесса (утверждены заместителем Министра образования и науки РФ А.А. Климовым от 08.04.2014 № АК-44/05вн).

Министерство науки и высшего образования Российской Федерации
Федеральное государственное бюджетное образовательное учреждение
высшего образования
«Российский химико-технологический университет
имени Д.И. Менделеева»

«УТВЕРЖДАЮ»
Ректор РХТУ им. Д.И. Менделеева
_____ А.Г. Мажуга
31 июня 2019 г.

РАБОЧАЯ ПРОГРАММА

дисциплины

Исследование переработки полимеров

Б1.В.ДВ.11.02

направление подготовки: 18.03.01 «Химическая технология»

профиль: «Технология и переработка полимеров»

квалификация: бакалавр

Программа одобрена
Методической комиссией
РХТУ им. Д.И. Менделеева
«31» мая 2019 г.

Председатель _____ Н.А. Макаров

Москва, 2019 г.

Программа составлена к.т.н., доцентом кафедры технологии переработки пластмасс РХТУ им. Д.И. Менделеева Олиховой Ю.В.

Программа утверждена на заседании кафедры технологии переработки пластмасс «29» мая 2019 г., протокол № 9

СОДЕРЖАНИЕ

1.	Цели и задачи дисциплины	4
2.	Требования к результатам освоения дисциплины	4
3.	Объем дисциплины и виды учебной работы	5
4.	Содержание дисциплины	6
4.1.	Разделы дисциплины и виды занятий	6
4.2.	Содержание разделов дисциплины	6
5.	Соответствие содержания требованиям к результатам освоения дисциплины	9
6.	Практические и лабораторные занятия	9
6.1.	Практические занятия. Примерные темы практических занятий по дисциплине	9
6.2.	Лабораторные занятия	10
7.	Самостоятельная работа	10
8.	Оценочные средства для контроля освоения дисциплины	10
	Примеры вопросов для текущего контроля освоения дисциплины	10
9.	Учебно-методическое обеспечение дисциплины	11
9.1	Рекомендуемая литература	11
9.2	Рекомендуемые источники научно-технической информации	11
9.3	Средства обеспечения освоения дисциплины	12
10.	Методические указания для обучающихся	13
10.1	Для студентов, обучающихся по очной форме, без использования электронного образования и дистанционных образовательных технологий	13
10.2	Для студентов, обучающихся по очной форме, с использованием электронного образования и дистанционных образовательных технологий	15
11.	Методические указания для преподавателей	16
11.1	Для преподавателей, при реализации программы по очной форме, без использования электронного образования и дистанционных образовательных технологий	16
11.2	Для преподавателей, при реализации программы по очной форме, с использованием электронного образования и дистанционных образовательных технологий	17
12.	Перечень информационных технологий, используемых в образовательном процессе	18
13.	Материально-техническое обеспечение дисциплины	25
13.1	Оборудование, необходимое в образовательном процессе:	25
13.2	Учебно-наглядные пособия	25
13.3	Компьютеры, информационно-телекоммуникационные сети, аппаратно-программные и аудиовизуальные средства	25
13.4	Печатные и электронные образовательные и информационные ресурсы	25
13.5	Перечень лицензионного программного обеспечения	26
14.	Требования к оценке качества освоения программы	26
15.	Особенности организации образовательного процесса для инвалидов и лиц с ограниченными возможностями здоровья	28

1. ЦЕЛИ И ЗАДАЧИ ДИСЦИПЛИНЫ

Программа составлена в соответствии с требованиями Федерального государственного образовательного стандарта (ФГОС ВО) направления подготовки бакалавров 18.03.01 «Химическая технология», рекомендациями методической комиссии РХТУ им. Д.И. Менделеева и накопленного опыта преподавания кафедрой технологии переработки пластмасс РХТУ им. Д.И. Менделеева.

Дисциплина «Исследование переработки полимеров» относится к вариативной части дисциплин учебного плана Б1.В.ДВ.11.02 и рассчитана на изучение в течение 1 семестра. Программа дисциплины предполагает, что обучающиеся имеют теоретическую и практическую подготовку в области физической химии, физико-химических методов анализа, химии и технологии полимеров.

Цель дисциплины – развитие у студентов бакалавриата практических навыков по проведению исследований полимеров на различных стадиях процесса переработки.

Задачи дисциплины:

– освоение теоретических основ и методов проведения исследований термо- и реактопластичных полимеров с использованием комплекса методов исследований и испытаний;

– ознакомление с оборудованием, предназначенным для исследования переработки полимеров;

– развитие способности самостоятельной обработки и анализа полученных экспериментальных данных, формулирования заключения и выводов по результатам исследования.

Дисциплина «Исследование переработки полимеров» проводится в 8 семестре и заканчивается зачетом. Контроль успеваемости студентов ведется по принятой в университете рейтинговой системе.

2. ТРЕБОВАНИЯ К РЕЗУЛЬТАТАМ ОСВОЕНИЯ ДИСЦИПЛИНЫ

Изучение дисциплины «Исследование переработки полимеров» при подготовке бакалавров по направлению подготовки 18.04.01 «Химическая технология», профиль подготовки – «Технология и переработка полимеров» направлено на приобретение следующих профессиональных компетенций:

проводить стандартные и сертификационные испытания материалов, изделий и технологических процессов (ПК-16);

− использовать знания основных физических теорий для решения возникающих физических задач, самостоятельного приобретения физических знаний, для понимания принципов работы приборов и устройств, в том числе выходящих за пределы компетентности конкретного направления (ПК-18);

− разрабатывать проекты в составе авторского коллектива (ПК-20).

В результате изучения дисциплины «Исследование переработки полимеров» студент бакалавриата должен:

Знать:

- основные понятия и определения, относящиеся к изучаемой дисциплине;

- факторы, влияющие на процесс переработки и получение изделий требуемого качества;

- теоретические основы и возможности методов, используемых при исследовании полимеров;

- приборы и оборудование, применяемые для проведения исследований полимеров в процессе переработки.

Уметь:

- обоснованно выбирать наиболее эффективный метод или комплекс методов исследования переработки полимеров;
- анализировать результаты исследований полимеров, полученные с использованием рассматриваемых в Дисциплинае методов.

Владеть:

- информацией о существующих методах исследования и испытаний полимеров и применяемом при этом оборудовании;
- способами интерпретации и обработки полученных результатов;
- приемами поиска информации о методах и методиках, а также результатах исследования полимеров с использованием различных методов в сети Интернет и других ресурсах.

3. ОБЪЕМ ДИСЦИПЛИНЫ И ВИДЫ УЧЕБНОЙ РАБОТЫ

Виды учебной работы	Объем	
	В зачетных единицах	В академ. часах
Общая трудоемкость дисциплины по учебному плану	**3,0**	**108**
Контактная работа:	**1,33**	**48,2**
Лабораторные работы	1,33	48
Контактная самостоятельная работа		0,2
Самостоятельная работа:	**1,67**	**59,8**
Вид контроля:	**зачет**	

Виды учебной работы	Объем	
	В зачетных единицах	В астрон. часах
Общая трудоемкость дисциплины по учебному плану	**3,0**	**81**
Контактная работа:	**1,33**	**36,15**
Лабораторные работы	1,33	36
Контактная самостоятельная работа		0,15
Самостоятельная работа:	**1,67**	**44,85**
Вид контроля:	**зачет**	

4. СОДЕРЖАНИЕ ДИСЦИПЛИНЫ

4.1. Разделы дисциплины и виды занятий для студентов очного отделения

		Академ. часов		
№ п/п	**Раздел дисциплины**	**Всего**	**Лаб. работы**	**Сам. работа**
1.	**Раздел 1. Исследование переработки термопластов**	**54**	**24**	**30**
1.1	Подготовка к выполнению лабораторных работ. Изготовление образцов термопластов для проведения исследований		6	6
1.2	Определение теплостойкости термопластов по Мартенсу		6	8
1.3	Определение деформационно-прочностных и адгезионных свойств образцов термопластов		6	8
1.4	Влияние содержания наполнителя на перерабатываемость термопластов		6	8
2.	**Раздел 2. Исследование переработки реактопластов**	**54**	**24**	**30**
2.1	Приготовление образцов реактопластов для исследований		6	6
2.2	Изучение влияния состава и условий отверждения на степень набухания эластомеров		6	8
2.3	Изучение влияния состава на прочностные свойства отвержденных композиций		6	8
2.4	Влияние условий переработки на технологические свойства реактопластов		6	8
	ИТОГО	**108**	**48**	**60**

4.2 Содержание разделов дисциплины

Раздел 1. Исследование переработки термопластов

1.1 Подготовка к выполнению лабораторных работ. Изготовление образцов термопластов для проведения исследований

Введение. Инструктаж по технике безопасности. Опрос обучающихся по правилам поведения в лаборатории и технике безопасности. Заполнение журнала по технике безопасности. Основные требования к ведению лабораторного журнала, подготовке и защите лабораторных работ.

Лабораторная работа № 1.

Цель работы: ознакомление со способами получения образцов термопластов; получение образцов термопластов методом литья под давлением.

Объекты: гранулированный или порошкообразный термопласт.

Оборудование: литьевая машина с литьевой формой для получения образцов в соответствии с размерами, установленными ГОСТ 21341-2014.

Сущность работы состоит в ознакомлении со способами получения образцов термопластов в соответствии с ГОСТ 33693-2015 и ГОСТ 12019-66 и получении образцов термопластов методом литья под давлением. При проведении данной работы обучающиеся используют знания и навыки, полученные при выполнении лабораторного практикума в Дисциплинае «Технология и оборудование процессов переработки полимеров».

1.2. Определение теплостойкости термопластов по Мартенсу

Лабораторная работа № 2.

Цель работы: определение теплостойкости по Мартенсу образцов, полученных при выполнении лабораторной работы № 1.

Объекты: образцы термопласта, с размерами, соответствующими ГОСТ 21341-2014, полученные при выполнении лабораторной работы № 1.

Оборудование: печь для измерения теплостойкости, термометры.

Сущность работы состоит в определении теплостойкости термопласта, сравнении полученных значений со справочными данными и установлении максимально допустимой температуры эксплуатации изделий, изготовленных из исследуемого полимера.

1.3. Определение деформационно-прочностных и адгезионных свойств образцов термопластов

Лабораторная работа № 3.

Цель работы: изучение влияния пластификации на деформационно-прочностные и адгезионные свойства полимеров.

Объекты: термопласт (поливинилацетатная дисперсия), пластификатор.

Оборудование: стеклянные стаканы, бюретка, мешалка, пленка антиадгезионная, ледерин, сушильный шкаф, разрывная машина для испытания пленочных материалов, универсальная испытательная машина.

Работа состоит из двух этапов:

1. Приготовление пластифицированной поливинилацетатной дисперсии с различным содержанием пластификатора и изготовление пленок из исходной и пластифицированной поливинилацетатной дисперсии путем нанесения на антиадгезионную подложку с последующей сушкой в сушильном шкафу при температуре 105 °С. Проводят растяжение полученных пленок на разрывной машине. По полученным экспериментальным данным строятся динамометрические кривые и рассчитываются прочности и относительные удлинения при растяжении и разрыве.

2. Получение образцов для определения адгезионной прочности путем нанесения исходной и пластифицированных поливинилацетатных дисперсий на предварительно вырезанные полоски ледерина, склеивании из попарно внахлест, выдержке в течение 2 ч без груза и 1 ч под грузом, создающим давление 0,001МПа. Полученные образцы испытывают на растяжение и рассчитывают адгезионную прочность при сдвиге.

В результате проведенных исследований делается вывод о влиянии пластификации на величину деформационно-прочностные и адгезионные свойства поливинилацетата.

1.4. Влияние содержания наполнителя на перерабатываемость термопластов

Лабораторная работа № 4.

Цель работы: изучение влияния наполнителей на показатель текучести расплавов термопластов.

Объекты: термопласт - не наполненный и с различным содержанием микродисперсного наполнителя.

Оборудование: прибор ИИРТ-М, весы, секундомер, приспособление для среза стренг полимера.

Сущность работы состоит в определении показателя текучести расплава образцов термопласта с различной степенью наполнения при заданных температурах и нагрузках и выдаче заключения о влиянии наполнения на перерабатываемость полимера, выборе эффективного метода переработки наполненного термопласта в изделия и расчете энергии активации вязкого течения термопластов.

Раздел 2. Исследование переработки реактопластов

2.1. Приготовление образцов реактопластов для исследований

Лабораторная работа № 5

Цель работы: подготовка образцов реактопластов для проведения испытаний и исследований при выполнении лабораторных работ № 6 и 7.

Объекты: реакционноспособные олигомеры, каучуки, отвердители, способные отверждать термореактивные олигомеры при нормальных условиях и повышенных температурах.

Оборудование: сушильный шкаф, формы для получения образцов.

Сущность работы состоит в приготовлении композиций, состоящих из реакционного олигомера и отвердителя, и получении образцов реактопластов, содержащих различное количество отвердителя. Образы получают методом свободной заливки в формы с последующей выдержкой при нормальных условиях или в сушильном шкафу (время выдержки указывается преподавателем).

2.2. Изучение влияния состава и условий отверждения на степень набухания эластомеров

Лабораторная работа № 6

Цель работы: изучение влияния содержания отвердителя и условий отверждения на степень набухания отвержденных каучуков.

Объекты: образцы, полученные при проведении лабораторной работы № 5, растворители.

Оборудование: прибор Догадкина, резиновая груша, весы.

Сущность работы состоит в определении кинетики набухания образцов, содержащих различное количество отвердителя и отвержденных при нормальных условиях и повышенной температуре.

На приборе Догадкина получают данные об объеме растворителя, поглощаемого образцами с течением времени. Зная плотность растворителя, определяют массу поглощенного растворителя и рассчитывают степень набухания. Строят зависимость степени набухания от времени. На основе анализа полученных результатов делаются выводы о влиянии содержания отвердителя и условий отверждения на степень набухания каучуков.

2.3. Изучение влияния состава на прочностные свойства отвержденных композиций

Лабораторная работа № 7.

Цель работы: изучение влияния состава отвержденных композиций на их деформационно-прочностные свойства и ударную вязкость.

Объекты: образцы, полученные при проведении лабораторной работы № 5.

Оборудование: машина для испытания на растяжение, универсальная испытательная машина, «Копёр» для определения ударной вязкости.

Сущность работы состоит в определении на испытательном оборудовании прочности при растяжении и изгибе и ударной вязкости образцов, содержащих различное количество отвердителя. По результатам испытаний рассчитываются определяемые свойства. Делается заключение о влиянии состава на деформационно-прочностные свойства и способность отвержденных композиций сопротивляться ударным воздействиям.

2.4. Влияние условий переработки на технологические свойства реактопластов

Лабораторная работа № 8.

Цель работы: определение вязкости, индукционного периода и времени жизнеспособности композиций, отверждаемых при различных температурных условиях

Объекты: реакционноспособные олигомеры, отвердители.

Оборудование: вискозиметр «Реотест», весы, стаканы стеклянные для приготовления композиций.

Сущность работы состоит в приготовлении композиции и изучении динамики изменения ее вязкости при трех различных температурах; определении по полученным

кривым зависимости вязкости от времени индукционного периода и времени жизнеспособности композиций, а также расчете энергии активации вязкого течения по данным, полученным из графика зависимости вязкости от обратной температуры. Делается заключение о влиянии температурных условий переработки на технологические свойства и энергии активации вязкого течения реактопластичных полимеров.

5. СООТВЕТСТВИЕ СОДЕРЖАНИЯ ТРЕБОВАНИЯМ К РЕЗУЛЬТАТАМ ОСВОЕНИЯ ДИСЦИПЛИНЫ

№	В результате освоения дисциплины студент должен:	Раздел 1	Раздел 2
	Знать:		
1	− основные понятия и определения, относящиеся к изучаемой дисциплине	+	+
2	− факторы, влияющие на процесс переработки и получение изделий требуемого качества	+	+
3	− теоретические основы и возможности методов, используемых при исследовании полимеров	+	+
4	− приборы и оборудование, применяемые для проведения исследований полимеров в процессе переработки	+	+
	Уметь:		
5	− обоснованно выбирать наиболее эффективный метод или комплекс методов исследования переработки полимеров	+	+
6	− анализировать результаты исследований полимеров, полученные с использованием рассматриваемых в Дисциплинае методов	+	+
	Владеть:		
7	− информацией о существующих методах исследования и испытаний полимеров и применяемом при этом оборудовании	+	+
8	− способами интерпретации и обработки полученных результатов	+	+
9	− приемами поиска информации о методах и методиках, а также результатах исследования полимеров с использованием различных методов в сети Интернет и других ресурсах	+	+
	Профессиональные компетенции:		
12	− проводить стандартные и сертификационные испытания материалов, изделий и технологических процессов (ПК-16)	+	+
13	− использовать знания основных физических теорий для решения возникающих физических задач, самостоятельного приобретения физических знаний, для понимания принципов работы приборов и устройств, в том числе выходящих за пределы компетентности конкретного направления (ПК-18)	+	+
14	− разрабатывать проекты в составе авторского коллектива (ПК-20)	+	+

6. ЛАБОРАТОРНЫЕ ЗАНЯТИЯ

6.1. Лабораторные занятия

Лабораторный практикум по дисциплине «Исследование переработки полимеров» выполняется в соответствии с Учебным планом в 8 семестре и занимает 48 акад. ч. Лабораторные работы охватывают 2 раздела дисциплины. В практикум входит 8 работ, примерно по 6 ч на каждую работу. Выполнение лабораторного практикума способствует

закреплению материала, изучаемого в дисциплине «Исследование переработки полимеров», а также дает знания о влиянии вида и состава композиций, а также условий его переработки на свойства получаемых полимерных материалов.

Максимальное количество баллов за выполнение лабораторного практикума с учетом допуска и защиты лабораторных работ составляет 100 баллов.

Примеры лабораторных работ и разделы, которые они охватывают

№ п/п	№ раздела дисциплины	Наименование лабораторных работ
1	1	Подготовка к выполнению лабораторных работ. Изготовление образцов термопластов для проведения исследований
2	1	Определение теплостойкости термопластов по Мартенсу
3	1	Определение деформационно-прочностных и адгезионных свойств образцов термопластов
4	1	Влияние содержания наполнителя на перерабатываемость термопластов
5	2	Приготовление образцов реактопластов для исследований
6	2	Изучение влияния состава и условий отверждения на степень набухания эластомеров
7	2	Изучение влияния состава на прочностные свойства отвержденных композиций
8	2	Влияние условий переработки на технологические свойства реактопластов

7. САМОСТОЯТЕЛЬНАЯ РАБОТА

Рабочей программой дисциплины «Исследование переработки полимеров» предусмотрена самостоятельная работа студента бакалавриата в объеме 60 ч в 8 семестре. Самостоятельная работа проводится с целью углубления знаний по дисциплине и предусматривает:

− ознакомление и проработку рекомендованной литературы, работу с электронно-библиотечными системами, включая переводы публикаций из научных журналов, цитируемых в базах Scopus, Web of Science, Chemical Abstracts, РИНЦ;

− подготовку к сдаче лабораторного практикума и устному опросу по темам лабораторных работ..

Планирование времени на самостоятельную работу, необходимого на изучение дисциплины, студентам лучше всего осуществлять на весь период изучения, предусматривая при этом регулярное повторение пройденного материала. Необходимо регулярно прорабатывать литературные источники, представленные в учебной программе. При работе с указанными источниками рекомендуется составлять краткий конспект материала, с обязательным фиксированием библиографических данных источника.

8. ОЦЕНОЧНЫЕ СРЕДСТВА ДЛЯ КОНТРОЛЯ ОСВОЕНИЯ ДИСЦИПЛИНЫ

Текущий контроль проводится в форме устных опросов при допуске и защите каждой лабораторной работы.

Примеры вопросов для текущего и итогового контроля освоения дисциплины

1. Общие правила работы в химической лаборатории.
2. Правила работы с электроприборами.

3. Правила работы с огнеопасными веществами.
4. Правила оказания первой помощи пострадавшим при работе в химической лаборатории – при отравлении.
5. Правила оказания первой помощи пострадавшим при работе в химической лаборатории. Помощь при химических ожогах.
6. Правила оказания первой помощи пострадавшим при работе в химической лаборатории. Помощь при термических ожогах.
7. Правила оказания первой помощи пострадавшим при работе в химической лаборатории. Помощь при поражении электрическим током.
8. Перечислите сведения, заносимые в лабораторный журнал при проведении исследований.
9. Способы получения образцов для испытаний из термопластичных полимеров.
10. Правила техники безопасности при работе на литьевой машине.
11. Порядок работы на литьевой машине.
12. Фазовые и физические состояния полимеров при переработке.
13. Теплофизические свойства полимеров и теплофизические коэффициенты.
14. Теплостойкость полимеров. Различие между понятиями термо- и теплостойкость.
15. Способы определения теплостойкости. Определение теплостойкости по Мартенсу.
16. Устройство прибора для определения теплостойкости по Мартенсу.
17. Ограничения метода определения теплостойкости по Мартенсу.
18. Способы определения теплостойкости. Определение теплостойкости по Вика.
19. Связь теплостойкости с верхней температурой эксплуатации полимеров.
20. Факторы, влияющие на теплостойкость полимеров.
21. Пластификация полимеров и виды пластификаторов.
22. Влияние пластификации на свойства полимерных материалов.
23. Динамометрические кривые полимеров: виды и основные характеристики.
24. Метод определения прочности и относительного удлинения полимеров при растяжении и разрыве.
25. Адгезия и когезия. Виды разрушения адгезионных соединений.
26. Методы определения адгезии.
27. Определение сдвиговой адгезионной прочности.
28. Понятия ньютоновской и неньютоновской жидкости.
29. Особенности течения неньютоновских жидкостей.
30. Кривые течения. Наибольшая, наименьшая и эффективная вязкость.
31. Виды вискозиметров для определения реологических свойств полимеров.
32. Показатель текучести расплава: определение, формула для расчета.
33. Устройство и принцип работы капиллярного вискозиметра ИИРТ-М.
34. Определение метода переработки по ПТР.
35. Способы определения энергии активации вязкого течения по ПТР.
36. Способ определения термостабильности при помощи прибора ИИРТ-М.
37. Способы получения образцов реактопластов для проведения испытаний.
38. Параметры, характеризующие сетчатую структуру полимеров и методы их определения.
39. Способ определения текучести реактопластов.
40. Набухание. Определение степени набухания по методу Догадкина.
41. Связь степени набухания с морфологией полимеров.
42. Механические свойства полимеров и методы их определения.
43. Наполнение полимеров. Виды наполнителей.
44. Влияние наполнения на свойства полимеров.
45. Факторы, влияющие на деформационно-прочностные свойства реактопластов.

46. Способы регулирования ударной вязкости полимеров.
47. Законы Гука и Ньютона, описывающие поведение идеальных тел.
48. Деформации, свойственные полимерам. Течение полимеров и его особенности.
49. Капиллярные вискозиметры, используемые для определения вязкости полимеров.
50. Ротационные вискозиметры, используемые для определения вязкости полимеров.

9. УЧЕБНО-МЕТОДИЧЕСКОЕ ОБЕСПЕЧЕНИЕ ДИСЦИПЛИНЫ

9.1. Рекомендуемая литература

А. Основная литература

1. Сутягин, В. М. Физико-химические методы исследования полимеров : учебное пособие / В. М. Сутягин, А. А. Ляпков. — 3-е изд., испр. — Санкт-Петербург : Лань, 2018. — 140 с. — ISBN 978-5-8114-2712-3. — Текст : электронный // Лань : электронно-библиотечная система. — URL: https://e.lanbook.com/book/99212 (дата обращения: 20.04.2020). — Режим доступа: для авториз. пользователей

2. Иржак, В. И. Структура и свойства полимерных материалов : учебное пособие / В. И. Иржак. — Санкт-Петербург : Лань, 2019. — 168 с. — ISBN 978-5-8114-3752-8. — Текст : электронный // Лань : электронно-библиотечная система. — URL: https://e.lanbook.com/book/123663 (дата обращения: 19.04.2020). — Режим доступа: для авториз. пользователей.

Б. Дополнительная литература

1. Иржак, В. И. Химическая физика отверждения олигомеров: монография / В. И. Иржак, С. М. Межиковский ; ответственный редактор А. Е. Чалых. — 2-е изд., перераб. и доп. — Москва : Издательство Юрайт, 2020. — 276 с. — (Актуальные монографии). — ISBN 978-5-534-09414-5. — Текст : электронный // ЭБС Юрайт [сайт]. — URL: https://urait.ru/book/himicheskaya-fizika-otverzhdeniya-oligomerov-456001

2. Высокомолекулярные соединения : учебник и практикум для вузов / М. С. Аржаков [и др.] ; под редакцией А. Б. Зезина. — Москва : Издательство Юрайт, 2020. — 340 с. — (Высшее образование). — ISBN 978-5-534-01322-1. — Текст : электронный // ЭБС Юрайт [сайт]. — URL: https://urait.ru/bcode/450286

9.2. Рекомендуемые источники научно-технической информации

- раздаточный материал для подготовки к выполнению лабораторных работ

Научно-технические журналы:

- Журнал «Пластические массы» ISSN 0554-2901
- Журнал «Заводская лаборатория. Диагностика материалов» ISSN1028-6861
- Журнал «Клеи. Герметики. Технологии» ISSN 1813-7008

Ресурсы информационно–телекоммуникационной сети Интернет:

- ГОСТ 33693-2015 Пластмассы. Образцы для испытания. М.: Стандартинформ. 2016. – 12 с. http://www.internet-law.ru/gosts/gost/61811/
- ГОСТ 12423-2013 (ISO 291:2008) Пластмассы. Условия кондиционирования и испытания образцов (проб). М.: Стандартинформ. 2014 – 9 с. http://docs.cntd.ru/document/1200107314
- ГОСТ 21341-2014 Пластмассы и эбонит. Метод определения теплостойкости по Мартенсу. М.: Стандартинформ, 2016. - 9с. http://docs.cntd.ru/document/1200121304

− ГОСТ 34370-2017 Пластмассы. Определение механических свойств при растяжении. Часть 1. Общие принципы. М.: Стандартинформ. 2016 – 12 с. https://allgosts.ru/83/080/gost_34370-2017

− ГОСТ 4648-2014 (ISO 178:2010) Пластмассы. Метод испытания на статический изгиб (с Поправкой). М.: Стандартинформ. 2014 – 20 с. http://docs.cntd.ru/document/1200110853

9.3. Средства обеспечения освоения дисциплины

Для реализации учебной программы подготовлены следующие средства обеспечения освоения дисциплины:

– банк вопросов для устного контроля освоения дисциплины (общее число вопросов – 50).

Для освоения дисциплины используются следующие нормативные и нормативно-методические документы (обновить даты обращения):

− Федеральный закон Российской Федерации от 29.12.2012 № 273-ФЗ «Об образовании в Российской Федерации» [Электронный ресурс] – Режим доступа: http://минобрнауки.рф/документы/2974.

− Федеральные государственные образовательные стандарты высшего образования // Координационный совет учебно-методических объединений и научно-методических советов высшей школы. Портал Федеральных образовательных стандартов высшего образования [Электронный ресурс] – Режим доступа: http://fgosvo.ru/fgosvpo/7/6/1.

− Приказ Министерства образования и науки РФ от 23.08.2017 № 816 «Об утверждении Порядка применения организациями, осуществляющими образовательную деятельность, электронного обучения, дистанционных образовательных технологий при реализации образовательных программ» [Электронный ресурс]. Режим доступа: http://минобрнауки.рф/документы/11047.

При освоении дисциплины студенты должны использовать информационные и информационно-образовательные ресурсы следующих порталов и сайтов:

– Система федеральных образовательных порталов. Система открытого образования. Консалтинговый центр ИОС ОО РФ [Электронный ресурс] – Режим доступа: http://www.openet.ru.

– Информационная система «Единое окно доступа к образовательным ресурсам». URL: http://window.edu.ru/.

– ФЭПО: соответствие требованиям ФГОС [Электронный ресурс] – Режим доступа: http://fepo.i-exam.ru/.

− Средства обеспечения освоения дисциплины с использованием электронного обучения и дистанционных образовательных технологий: электронная информационно-образовательная среда РХТУ им. Д.И. Менделеева (https://eios.muctr.ru/), электронная почта.

10. МЕТОДИЧЕСКИЕ УКАЗАНИЯ ДЛЯ ОБУЧАЮЩИХСЯ

10.1. Для студентов, обучающихся по очной форме, без использования электронного образования и дистанционных образовательных технологий

Методические рекомендации по организации учебной работы обучающегося в бакалавриате направлены на повышение ритмичности и эффективности его аудиторной и самостоятельной работы.

Дисциплина «Исследование переработки полимеров» включает 2 раздела, каждый из которых имеет определенную логическую завершенность. При изучении материала каждого раздела рекомендуется регулярное изучение литературных источников,

представленных в учебной программе. При работе с указанными источниками рекомендуется составлять краткий конспект с обязательным фиксированием библиографических данных источника.

Учебная программа дисциплины «Исследование переработки полимеров» предусматривает проведение лабораторного практикума в объеме 48 ч. Работы выполняются в часы, выделенные учебным планом в 8 семестре. Лабораторные работы охватывают 1 и 2 разделы (по 4 работы на каждый раздел). На выполнение каждой работы отводится примерно 6 часов.

Целью выполнения лабораторных работ является полученные навыков в области исследования процессов, происходящих при переработке полимеров, приобретение знаний по дисциплине, расширение эрудиции и кругозора студента бакалавриата по дисциплине, развитие творческого потенциала и самостоятельного мышления студента. В задачи подготовки к выполнению лабораторных работ входит знакомство с правилами безопасного проведения исследований, ведения лабораторного журнала и оформления результатов экспериментов, приобретение навыков работы с информационными ресурсами, получение опыта проведения работ, обработки, анализа полученных данных, формулирования выводов по выполненной работе.

При подготовке к выполнению лабораторных работ студент должен руководствоваться следующими основными принципами:

– сочетание в работе, с одной стороны, изученных в Дисциплинае «Исследование переработки полимеров» теоретических положений и сведений, с другой, – результатов новейших разработок в области исследования и испытаний полимеров;

– творческий аналитический подход к полученным в лабораторной работе результатам, исключающий их простое перечисление и изложение.

Работа по подготовке к выполнению лабораторной работы ориентирована, в первую очередь, на самостоятельную работу обучающегося с информационными ресурсами – государственными стандартами, раздаточным материалом, научно-технической и справочной литературой, ГОСТами по определению свойств полимеров, ресурсами Интернета, базами данных. Доступ к указанным ресурсам обеспечивается фондами научно-технической библиотеки вуза и городских научно-технических библиотек, электронными библиотеками и поисковыми системами Интернета, материалами тематических выставок и научно-технических конференций.

При оформлении лабораторных работ следует ориентироваться на требования, приведенные в ГОСТах и литературе из Основного списка (п. 9.1).

Содержание и оформление лабораторных работ оценивается в соответствии с принятой в университете рейтинговой системой оценки знаний. Максимальная оценка за выполнение всех работ лабораторного практикума составляет 100 баллов, отводимых на работу студента в семестре.

Совокупная оценка текущей работы студента бакалавриата в семестре складывается из оценок за допуск к лабораторной работе, качество ее выполнения и оформления полученных результатов, а также защиту работы в форме устного опроса. При этом максимальная оценка за каждую работу составляет:

- лабораторная работа № 1 – 5 баллов
- лабораторная работа № 2 – 15 баллов
- лабораторная работа № 3 – 15 баллов
- лабораторная работа № 4 – 15 баллов
- лабораторная работа № 5 – 5 баллов
- лабораторная работа № 6 – 15 баллов
- лабораторная работа № 7 – 15 баллов
- лабораторная работа № 8 – 15 баллов

В соответствии с учебным планом изучение материала разделов 1 и 2 происходит в 8 семестре и заканчивается контролем его освоения в форме зачета (максимальная оценка – 100 баллов). Для получения зачета студент должен набрать не менее 50 баллов.

10.2. Для студентов, обучающихся по очной форме, с использованием электронного образования и дистанционных образовательных технологий

При использовании электронного обучения и дистанционных образовательных технологий занятия полностью или частично проводятся в режиме онлайн. Объем дисциплины и распределение нагрузки по видам работ соответствует п. 4.1. Распределение баллов соответствует п. 10.1 либо может быть изменено в соответствии с решением кафедры, в случае перехода на ЭО и ДОТ в процессе обучения. Решение кафедры об используемых технологиях и системе оценивания достижений обучающихся принимается с учетом мнения ведущего преподавателя и доводится до обучающихся.

11. МЕТОДИЧЕСКИЕ УКАЗАНИЯ ДЛЯ ПРЕПОДАВАТЕЛЕЙ

11.1. Для преподавателей, при реализации программы по очной форме, без использования электронного образования и дистанционных образовательных технологий

Дисциплина «Исследование переработки полимеров» изучается в 8 семестре бакалавриата.

При подготовке и проведении занятий преподаватель должен ориентироваться на то, что студенты, обучающиеся в бакалавриате, имеют общую подготовку по общенаучным, общеинженерным дисциплинам и основным профессиональным дисциплинам профиля, в объеме, предусмотренном учебным планом бакалавриата, а также опыт восприятия и конспектирования изучаемого материала. В связи с этим материал Дисциплинаа должен опираться на полученные знания и быть ориентирован их расширение и углубление в соответствии с современными теоретическими представлениями и технологическими новациями. Обучение студентов может быть организовано как в виде традиционных лабораторных занятий, так и научной дискуссии, которая помогает приобрести навыки и умения обосновывать круг рассматриваемых вопросов, формулировать главные положения, определения и практические выводы из теоретических положений. На занятиях должна прослеживаться взаимосвязь рассматриваемых вопросов с ранее изученным материалом.

Основной задачей преподавателя, ведущего занятия по дисциплине «Исследование переработки полимеров», является формирование у студентов компетенций в области проведения испытаний полимерных материалов, использования знания основных теоретических положений, разработанных в полимерной химии для обоснования полученных экспериментальных результатов, приобретения необходимых знаний для понимания принципов работы приборов и устройств, умения работать в составе авторского коллектива.

Преподаватель должен акцентировать внимание студентов на вопросах взаимосвязи технологических параметров переработки полимеров со свойствами изделий и условиями их дальнейшей эксплуатации. При выборе материала для занятий желательно обращаться к опыту ведущих зарубежных и отечественных научно-исследовательских центров, научно-производственных фирм и предприятий, использовать их научные, информационные и рекламные материалы и проводить их сравнительный анализ.

В вводной части Дисциплинаа следует провести инструктаж по технике безопасности с обязательной фиксацией основных положений в личном лабораторном журнале. После этого следует провести опрос обучающихся по правилам поведения в лаборатории и технике безопасности и заполнить журнал по технике безопасности. Необходимо разъяснить обучающимся основные требования к ведению лабораторного журнала, подготовке и защите лабораторных работ.

В разделе 1 «Исследование переработки термопластов» необходимо рассмотреть способы подготовки образцов термопластов к проведению испытаний, методы определения теплостойкости, влияние состава материала и условий его переработки на свойства конечных изделий. При этом следует обращаться к знаниям студентов, полученных ими в бакалавриате при изучении предшествующих дисциплин.

В разделе 2 «Исследование переработки реактопластов» следует рассмотреть способы подготовки образцов термопластов к проведению испытаний, обратить внимание на компонентного состава на свойства отверждаемых композиций; изучить особенности процесса отверждения реактопластов, сделать акцент на влиянии отвердителей, наполнителей и параметров отверждения на механические и технологические свойства получаемых материалов, рассмотреть реологические методы изучения процесса отверждения.

Необходимой компонентой лабораторных занятий по Дисциплинау является использование наглядных пособий и иллюстративного материала, в том числе с применением компьютерной техники. Наглядные пособия представляют собой раздаточный материал с инструкцией по выполнению лабораторных работ, таблицы свойств полимеров, а также каталоги фирм и предприятий с описанием основного вида оборудования, применяемого для испытания и исследований переработки полимеров.

При проведении лабораторных занятий преподаватель может рекомендовать студентам проработку дополнительной литературы по тематике занятия, организуя ее обсуждение в процессе защиты лабораторных работ. Такой подход будет способствовать формированию у студентов навыка самостоятельной работы с разнообразными литературными источниками.

Преподавателю следует уделять вниманию формированию у студентов умения активно использовать полученные знания по Дисциплинау «Исследование переработки полимеров» при подготовке, проведении и защите лабораторных работ, а также при проведении исследований по теме выпускной квалификационной работы. Следует обращать внимание на необходимость точного выполнения требований к подготовке образцов, проведению экспериментов и обработке результатов для получения достоверных величин определяемых свойств. Студенты должны понимать, что свойства, которые они определяют в практикуме, связаны с условиями эксплуатации изделий из полимерных материалов. При защите лабораторных работ следует спрашивать теоретические основы методов исследования полимеров и методики проведения эксперимента, аргументацию выводов и заключений, сделанных на основе полученных результатов.

11.2. Для преподавателей, при реализации программы по очной форме, с использованием электронного образования и дистанционных образовательных технологий

При использовании электронного обучения и дистанционных образовательных технологий занятия полностью или частично проводятся в режиме онлайн. Объем дисциплины и распределение нагрузки по видам работ соответствует п. 4.1. Распределение баллов соответствует п. 10.1 либо может быть изменено в соответствии с решением кафедры, в случае перехода на ЭО и ДОТ в процессе обучения. Решение кафедры об используемых технологиях и системе оценивания достижений обучающихся принимается с учетом мнения ведущего преподавателя и доводится до обучающихся.

Реализация ЭО и ДОТ предполагает использование следующих видов и учебной деятельности: консультации, практические и лабораторные занятия, лекции проводимые полностью или частично с применением ЭО и ДОТ; текущий контроль в режиме проверки домашних заданий; самостоятельная работа.

При реализации РПД в зависимости от конкретной ситуации ЭО и ДОТ могут быть применены в следующем виде:

- объем часов контактной работы обучающихся с преподавателем не сокращается) и электронные образовательные ресурсы (ЭОР) методически обеспечивают самостоятельную работу обучающихся в объеме, предусмотренном рабочей программой данной дисциплины. При этом в случае необходимости занятия проводятся в режиме онлайн;

- смешанные формы обучения, сочетающие в себе аудиторные занятия (при возможности перевода части контактных часов работы обучающихся с преподавателем в электронную информационно-образовательную среду без потери содержания учебной дисциплины) и ЭОР (часть учебного материала (например, лекции) может быть заменена ЭОР.

12. ПЕРЕЧЕНЬ ИНФОРМАЦИОННЫХ ТЕХНОЛОГИЙ, ИСПОЛЬЗУЕМЫХ В ОБРАЗОВАТЕЛЬНОМ ПРОЦЕССЕ

Информационную поддержку изучения дисциплины осуществляет Информационно-библиотечный центр (ИБЦ) РХТУ им. Д.И. Менделеева, который обеспечивает обучающихся основной учебной, учебно-методической и научной литературой, необходимой для организации образовательного процесса по дисциплине. Общий объем многоотраслевого фонда ИБЦ составляет 1 708 372 экз.

Фонд ИБЦ располагает учебной, учебно-методической и научно-технической литературой в форме печатных и электронных изданий, а также включает официальные, справочно-библиографические, специализированные отечественные и зарубежные периодические и информационные издания. ИБЦ обеспечивает доступ к профессиональным базам данных, информационным, справочным и поисковым системам.

Каждый обучающийся обеспечен свободным доступом из любой точки, в которой имеется доступ к сети Интернет и к электронно-библиотечной системе (ЭБС) Университета, которая содержит различные издания по основным изучаемым дисциплинам и сформирована по согласованию с правообладателями учебной и учебно-методической литературы.

Для более полного и оперативного справочно-библиографического и информационного обслуживания в ИБЦ реализована технология Электронной доставки документов.

Электронные информационные ресурсы, используемые в процессе обучения

№	Электронный ресурс	Реквизиты договора (номер, дата заключения, срок действия), ссылка на сайт ЭБС, сумма договора, количество ключей	Характеристика библиотечного фонда, доступ к которому предоставляется договором
1	ЭБС «Лань»	Принадлежность - сторонняя Реквизиты договора - ООО «Издательство «Лань», договор №29.01-З-2.0-827/2018 от 26.09.2018 г. Сумма договора – 357 000-00 С «26» сентября 2018г. по «25» сентября 2019 г. Ссылка на сайт ЭБС – http://e.lanbook.com Количество ключей - доступ для всех пользователей РХТУ с любого компьютера. Принадлежность - сторонняя Реквизиты договора - ООО «Издательство «Лань», договор № 33.03-Р-2.0-1775/2-10 от 26.09.2019г. Сумма договора – 642 083-68 С «26» сентября 2019 г. по «25» сентября 2020 г.	Электронно-библиотечная система издательства «Лань» — ресурс, включающий в себя как электронные версии книг ведущих издательств учебной и научной литературы (в том числе университетских издательств), так и электронные версии периодических изданий по различным областям знаний. ЭБС «ЛАНЬ» предоставляет пользователям мобильное приложение для iOS и Android, в которых интегрированы бесплатные сервисы для незрячих студентов и синтезатор речи. **Коллекции**: «Химия» - изд-ва НОТ, «Химия» - изд-ва Лаборатория знаний, «Химия» - изд-ва «ЛАНЬ», «Химия»-КНИТУ(Казанский национальный исследовательский технологический университет), «Химия» - изд-ва ФИЗМАТЛИТ, «Информатика» - изд-ва "Лань", Национальный Открытый Университет"ИНТУИТ", "Инженерно-технические науки" изд-ва "Лань". Коллекции: «Химия» - изд-ва НОТ, «Химия» - изд-ва Лаборатория знаний, «Химия» - изд-ва «ЛАНЬ», «Химия»-КНИТУ(Казанский национальный исследовательский технологический

			университет), «Химия» - изд-ва ФИЗМАТЛИТ, «Информатика» - изд-ва «ЛАНЬ», Национальный Открытый Университет«ИНТУИТ», Инженерно-технические науки" изд-ва «ЛАНЬ», «Теоретическая механика» изд-ва «ЛАНЬ», Экономика и менеджмент» изд-ва Дашков и К. А также отдельные издания в соответствии с Договором.
2.	Электронно - библиотечная система ИБЦ РХТУ им. Д.И.Менделеева (на базе АИБС «Ирбис»)	Принадлежность – собственная РХТУ. Ссылка на сайт ЭБС – http://lib.muctr.ru/ Доступ для пользователей РХТУ с любого компьютера.	Электронные версии учебных и научных изданий авторов РХТУ по всем ООП.
3	Информационно-справочная система «ТЕХЭКСПЕРТ» «Нормы, правила, стандарты России».	Принадлежность сторонняя. Реквизиты контракта – ООО «ИНФОРМПРОЕКТ», контракт № 111-142ЭА/2018 от 18.12.2018 г. Сумма договора – 547 511 руб. С «01» января.2019 г. по «31» декабря 2019 г. Ссылка на сайт ЭБС – http://reforma.kodeks.ru/reforma/ Количество ключей – 5 лицензий + локальный доступ с компьютеров ИБЦ.	Электронная библиотека нормативно-технических изданий. Содержит более 40000 национальных стандартов и др. НТД
4	Электронная библиотека диссертаций (ЭБД).	Принадлежность – сторонняя Реквизиты договора – РГБ, Договор № 29.01-Р-2.0-826/2018 от 03.10.2018 г. Сумма договора - 299130-00 С «15» октября 2018 г. по «14» июля 2019 г. Ссылка на сайт ЭБС – http://diss.rsl.ru/ Количество ключей – 10 лицензий + распечатка в ИБЦ.	В ЭБД доступны электронные версии диссертаций Российской Государственной библиотеки: с 1998 года – по специальностям: "Экономические науки", "Юридические науки", "Педагогические науки" и "Психологические науки"; с 2004 года - по всем специальностям, кроме медицины и фармации; с 2007 года - по всем специальностям, включая работы по медицине и фармации.

5	ЭБС «Научно-электронная библиотека eLibrary.ru».	Принадлежность – сторонняя Реквизиты договора – ООО «РУНЭБ», договор № 29.01-Р-2.0-1020/2018 от 07.12.2018 г. Сумма договора - 934 693-00 С «01» января 2019 г. по «31» декабря 2019 г. Ссылка на сайт – http://elibrary.ru Количество ключей – доступ для пользователей РХТУ по ip-адресам неограничен.	Электронные версии периодических и непериодических изданий по различным отраслям науки
6	БД ВИНИТИ РАН	Принадлежность сторонняя Договор № 5Д/2018 от 01.02.2018 г. Сумма договора - 24000-00 С «02» февраля 2018 г. по «05» мая 2019 г. Ссылка на сайт- http://www.viniti.ru/ Количество ключей – локальный доступ для пользователей РХТУ в ИБЦ РХТУ.	Крупнейшая в России баз данных по естественным, точным и техническим наукам. Включает материалы РЖ (Реферативного журнала) ВИНИТИ с 1981 г. Общий объем БД - более 28 млн. документов
7	Справочно-правовая система «Консультант+ »,	Принадлежность сторонняя, Договор № 45-70ЭА/2018 от 09.07.2018 г. С «10» июля 2018 г. по «09» июля 2019 г. Ссылка на сайт- http://www.consultant.ru/ Количество ключей – 50 пользовательских лицензий по ip-адресам.	Справочно-правовая система по законодательству Российской Федерации.
8	Справочно-правовая система «Гарант»	Принадлежность сторонняя Договор №145-188ЭА/2018 г. от 28.01.2019 г. С «28» января 2019 г. по «27» января 2020 г. Ссылка на сайт – http://www.garant.ru/ Сумма договора - 512000-00 Количество ключей – 50 пользовательских лицензий по ip-адресам.	Гарант — справочно-правовая система по законодательству Российской Федерации.
9	Издательство Wiley	Принадлежность сторонняя. Национальная подписка (Минобрнауки+ ГПНТБ) Сублицензионный договор № Wiley/130 от 10.10.2019 г. С «01» января 2019 г. по «31» декабря 2019 г. Ссылка на сайт – http://onlinelibrary.wiley.com/ Количество ключей - доступ для пользователей РХТУ по ip-адресам неограничен.	Коллекция журналов по всем областям знаний, в том числе известные журналы по химии, материаловедению, взрывчатым веществам и др.
10	QUESTEL	Принадлежность сторонняя.	ORBIT является глобальным оперативно

	ORBIT	Национальная подписка (Минобрнауки+ ГПНТБ) Сублицензионный договор № Questel/130 от 05.09.2019 г. С «01» января 2019 г. по «31» декабря 2019 г. Ссылка на сайт – http://www.questel.orbit.com Количество ключей – доступ для пользователей РХТУ по ip-адресам неограничен.	обновляемым патентным порталом, позволяющим осуществлять поиск в перечне заявок на патенты, полученных, приблизительно, 80-патентными учреждениями в различных странах мира и предоставленных грантов.
11	ProQuest Dissertation and Theses Global	Принадлежность сторонняя. Национальная подписка (Минобрнауки+ ГПНТБ) Сублицензионный договор № ProQuest/130 от 09.10.2019 г. С «01» января 2019 г. по «31» декабря 2019 г. Ссылка на сайт – http://www.proquest.com/products-services/pqdtglobal.html Количество ключей – дост уп для пользователей РХТУ по ip-адресам неограничен.	База данных ProQuest Dissertation & Theses Global (PQDT Global) авторитетная коллекция из более 3,5 млн. зарубежных диссертаций, более 1,7 млн. из которых представлены в полном тексте.
12	American Chemical Society	Принадлежность сторонняя. Национальная подписка (Минобрнауки+ ГПНТБ) Сублицензионный договор № ACS/130 от 25.10.2019 г. С «01» июля 2019 г. по «31» декабря 2019 г. Ссылка на сайт – http://www.acs.org/content/acs/en.html Количество ключей – доступ для пользователей РХТУ по ip-адресам неограничен.	Коллекция журналов по химии и химической технологии Core + издательства American Chemical Society
13	American Institute of Physics (AIP)	Принадлежность сторонняя. Национальная подписка (Минобрнауки+ ГПНТБ) Сублицензионный договор № AIP/130 от 24.10.2019 г. С «01» июля 2019 г. по «31» декабря 2019 г. Ссылка на сайт – http://scitation.aip.org/ Количество ключей – доступ для пользователей РХТУ по ip-адресам неограничен.	Коллекция журналов по техническим и естественным наукам издательства Американского института физики (AIP)
14	База данных Reaxys и Reaxys Medicinal Chemistry Компании Elsevier	Принадлежность сторонняя. Национальная подписка (Минобрнауки+ ГПНТБ) Сублицензионный договор № Reaxys /130 от 10.10.2019 г. С «01» июля 2019 г. по «31» декабря 2019 г. Ссылка на сайт – https://www.reaxys.com/ Количество ключей – доступ для пользователей РХТУ по ip-адресам неограничен.	Структурно-химическая база данный Reaxys включает в себя структурную базу данных химических соединений и их экспериментальных свойств, реферативную базу журнальных и патентных публикаций, базу химических реакций с функцией построения плана синтеза. Модуль биологически активных соединений, биологических мишеней, фармакологических свойств химических соединений Reaxys Medicinal Chemistry является крупнейшей в мире базой

			данных.
15	Scopus	Принадлежность сторонняя. Национальная подписка (Минобрнауки+ ГПНТБ) Сублицензионный договор № Scopus/130 от 09.10.2019 г. С «01» июля 2019 г. по «31» декабря 2019 г. Ссылка на сайт – http://www.scopus.com. Количество ключей – доступ для пользователей РХТУ по ip-адресам неограничен.	Мультидисциплинарная реферативная и наукометрическая база данных издательства **ELSEVIER**
16	Ресурсы международной компании Clarivate Analytics	Принадлежность сторонняя. Национальная подписка (Минобрнауки+ ГПНТБ) Сублицензионный договор № WoS/130 от 05.09.2019 г. С «01» января 2019 г. по «31» декабря 2019 г. Ссылка на сайт – http://apps.webofknowledge.com/WOS_GeneralSearch_input.do?product=WOS&search_mode=GeneralSearch&SID=R1Ij2TUYmdd7bUatOlJ&preferencesSaved= Количество ключей – доступ для пользователей РХТУ по ip-адресам неограничен.	Открыт доступ к ресурсам: **WEB of SCIENCE** – реферативная и наукометрическая база данных. **MEDLINE** – реферативная база данных по медицине.
17	Royal Society of Chemistry (Королевское химическое общество	Принадлежность сторонняя. Национальная подписка (Минобрнауки+ ГПНТБ) Сублицензионный договор № RSC/130 от 08.10.2019 г. С «01» января 2019 г. по «31» декабря 2019 г. Ссылка на сайт – http://pubs.rsc.org/ Количество ключей - доступ для пользователей РХТУ по ip-адресам неограничен.	Коллекция включает 44 журнала. Тематика: органическая, аналитическая, физическая химия, биохимия, электрохимия, химические технологии.
18.	Электронные ресурсы издательства SpringerNature	Принадлежность – сторонняя Национальная подписка (Минобрнауки+РФФИ) Информационное письмо РФФИ № 809 от 24.06.2019 г. С «01» января 2019 г. по «31» декабря 2019 г. Ссылка на сайт http://link.springer.com/ Количество ключей - доступ для пользователей РХТУ по ip-адресам неограничен.	- Полнотекстовая коллекция электронных журналов Springer по различным отраслям знаний. - Полнотекстовые 85 журналов Nature Publishing Group - Коллекция научных протоколов по различным отраслям знаний Springer Protocols - Коллекция научных материалов в области физических наук и инжиниринга Springer Materials (The Landolt-Bornstein Database) - Полный доступ к статическим и динамическим справочным изданиям по любой теме - Реферативная база данных по

			чистой и прикладной математике zbMATH - Nano Database
19.	База данных SciFinder компании Chemical Abstracts Service	Принадлежность сторонняя. Национальная подписка (Минобрнауки+ ГПНТБ) Сублицензионный договор № CAS/130 от 23.10.2019 г. С «01» января 2019 г. по «31» декабря 2019 г. Ссылка на сайт – https://scifinder.cas.org Количество ключей – доступ для пользователей РХТУ по ip-адресам и персональной регистрации.	SciFinder — поисковый сервис, обеспечивающий многоаспектный поиск как библиографической информации, так и информации по химическим реакциям, структурным соединениям и патентам. Основная тематика обширного поискового массива — химия, а также ряд смежных дисциплин, таких как материаловедение, биохимия и биомедицина, фармакология, химическая технология, физика, геология, металлургия и другие.
20	Издательство Elsevier на платформе ScienceDirect	Принадлежность сторонняя. Национальная подписка (Минобрнауки+ РФФИ) Информационное письмо РФФИ № исх.- 1294 от 09 10 2019 г. С «01» января 2019 г. по «31» декабря 2019 г. Ссылка на сайт – https://www.sciencedirect.com Количество ключей – доступ для пользователей РХТУ по ip-адресам.	«Freedom Collection» — полнотекстовая коллекция электронных журналов издательства Elsevier по различным отраслям знаний, включающая не менее 2000 наименований электронных журналов. «Freedom Collection eBook collection» — содержит более 5 000 книг по 24 различным предметным областям естественных, технических и медицинских наук. Доступ к архивам 2014-2018гг.
21	ЭБС «Лань»	Принадлежность - сторонняя Реквизиты договора - ООО «Издательство «Лань», договор №29.01-3-2.0-1299/2018 от 06.03.2019 г. **С «06» марта 2019г. по «25» сентября 2019г.** Ссылка на сайт ЭБС – http://e.lanbook.com Сумма договора – 73 247-39 Количество ключей - доступ для всех пользователей РХТУ с любого компьютера.	Коллекция книг по естественно-научным и техническим отраслям наукам.

22	ЭБС «ЮРАЙТ»	Принадлежность - сторонняя Реквизиты договора – ООО «Электронное издательство ЮРАЙТ», Договор № №29.01-3-2.0-1168/2018 от 11.01.2019 г. С «11» января 2019 г. по «»10» января 2020 г. Ссылка на сайт ЭБС - https://biblio-online.ru/ Сумма договора – 220 000-00 руб. Количество ключей - доступ для всех пользователей РХТУ с любого компьютера.	Электронная библиотека включает более 5000 наименований учебников и учебных пособий по всем отраслям знаний для всех уровней профессионального образования от ведущих научных школ с соблюдением требований новых ФГОСов.

Бесплатные архивные коллекции, приобретенные Минобрнауки для вузов:

- Архив Издательства American Association for the Advancement of Science.Пакет «Science Classic» 1880-1996.
- Архив Издательства Annual Reviews. Пакет «Full Collection» 1932-2005.
- Архив издательства Института физики (Великобритания). Пакет «Historical Archive 1874-1999» с первого выпуска каждого журнала по 1999, 1874-1999.
- Архив издательства Nature Publishing Group. Пакет «Nature» с первого выпуска первого номера по 2010, 1869-2010.
- Архив издательства Oxford University Press. Пакет «Archive Complete» с первого выпуска каждого журнала по 1995, 1849-1995.
- Архив издательства Sage. Пакет «2010 SAGE Deep Backfile Package» с первого выпуска каждого журнала по 1998, 1890-1998.
- Архив издательства Taylor & Francis. Full Online Journal Archives. с первого выпуска каждого журнала по 1996, 1798-1997.
- Архив издательства Cambridge University Press. Пакет «Cambridge Journals Digital Archive (CJDA)» с первого выпуска каждого журнала по 2011, 1827-2011.
- Архив журналов Королевского химического общества(RSC). 1841-2007 .
- Архив коллекции журналов Американского геофизического союза (AGU), предоставляемый издательством Wiley Subscription Services, Inc. 1896-1996.

Бесплатные официальные открытые ресурсы Интернет:

1. Directory of Open Access Journals (DOAJ) http://doaj.org/

Ресурс объединяет более 10000 научных журналов по различным отраслям знаний (около 2 миллионов статей) из134 стран мира.

2. Directory of Open Access Books (DOAB) https://www.doabooks.org/

В базе размещено более 3000 книг по различным отраслям знаний, предоставленных 122 научными издательствами.

3. BioMed Central https://www.biomedcentral.com/

База данных включает более 300 рецензируемых журналов по биомедицине, медицине и естественным наукам. Все статьи, размещенные в базе, находятся в свободном доступе.

4. Электронный ресурс arXiv https://arxiv.org/

Крупнейшим бесплатный архив электронных научных публикаций по разделам физики, математики, информатики, механики, астрономии и биологии. Имеется подробный тематический каталог и возможность поиска статей по множеству критериев.

5. US Patent and Trademark Office (USPTO) http://www.uspto.gov/

Ведомство по патентам и товарным знакам США — USPTO — предоставляет свободный доступ к американским патентам, опубликованным с 1976 г. по

настоящее время.

6. Espacenet - European Patent Office (EPO) http://worldwide.espacenet.com/

Патенты (либо патентные заявки) более 50 национальных и нескольких международных патентных бюро, в том числе послные тексты патентов США, России, Франции, Японии и др.

7. Федеральный институт промышленной собственности (ФИПС) http://www1.fips.ru/wps/wcm/connect/content_ru/ru

Информационные ресурсы ФИПС свободного доступа:

-Электронные бюллетени. Изобретения. Полезные модели.

-Открытые реестры российских изобретений и заявок на изобретения.

-Рефераты российских патентных документов за 1994–2016 гг.

-Полные тексты российских патентных документов из последнего официального бюллетеня.

13. МАТЕРИАЛЬНО-ТЕХНИЧЕСКОЕ ОБЕСПЕЧЕНИЕ ДИСЦИПЛИНЫ

В соответствии с учебным планом занятия по дисциплине «Исследование переработки полимеров» проводятся в форме лабораторных занятий и самостоятельной работы обучающегося.

13.1. Оборудование, необходимое в образовательном процессе:

- аудитории для лекционных, семинарских занятий, консультаций и самостоятельной работы (оснащённость: столы, стулья, доска, переносной ноутбук, переносной проектор), компьютерный класс кафедры технологии переработки пластмасс (оснащённость: столы, стулья, стационарные компьютеры, принтеры и сканеры).
- литьевая машина;
- печь для определения теплостойкости, термометры;
- стеклянные стаканы, бюретка, мешалка, пленка антиадгезионная, ледерин, сушильный шкаф, разрывная машина для испытания пленочных материалов, универсальная испытательная машина
- прибор ИИРТ-М, весы, секундомер, приспособление для среза стренг полимера;
- сушильный шкаф; формы для получения образцов;
- прибор Догадкина, резиновая груша;
- машина для испытания на растяжение, универсальная испытательная машина, «Копёр» для определения ударной вязкости;
- вискозиметр «Реотест», стаканы стеклянные для приготовления композиций.

13.2. Учебно-наглядные пособия:

- раздаточный материал с инструкцией по выполнению лабораторных работ;
- таблицы «Свойства полимеров».

13.3. Компьютеры, информационно-телекоммуникационные сети, аппаратно-программные и аудиовизуальные средства:

Персональные компьютеры, укомплектованные проигрывателями CD и DVD, принтерами и программными средствами; проектор; экран; WEB-камеры; копировальные аппараты; локальная сеть с выходом в Интернет.

13.4. Печатные и электронные образовательные и информационные ресурсы:

Электронные образовательные ресурсы: учебно-методические разработки кафедры в электронном виде; электронные презентации к лекциям; технологические схемы получения газонаполненных полимеров; справочные материалы по свойствам газонаполненных полимеров.

13.5. Перечень лицензионного программного обеспечения:

№ п/п	Наименование программного продукта	Реквизиты договора поставки	Количество лицензий	Срок окончания действия лицензии
1	Операционная система Microsoft Windows 10 Education (Russian)	Подписка Microsoft Azure Dev Tools for Teaching, соглашение ICM-167819 от 24.12.2018 г., действительно до 28.01.2021 г., счет IM83988 от 22.01.2020 г.	50	28.01.2021 г.
2	Графический редактор Microsoft Visio Professional 2019 (Russian)	Подписка Microsoft Azure Dev Tools for Teaching, соглашение ICM-167819 от 24.12.2018 г., действительно до 28.01.2021 г., счет IM83988 от 22.01.2020 г.	50	28.01.2021 г.
3	Пакет офисных программ (текстовый редактор, табличный процессор, редактор презентаций) Libre Office	Не предусмотрен (бесплатное программное обеспечение, свободно распространяемое в соответствии с условиями лицензии Mozilla Public License, version 2.0)	не ограничено в соответствии с условиями лицензии Mozilla Public License, version 2.0	бессрочная в соответствии с условиями лицензии Mozilla Public License, version 2.0
5	Kaspersky Endpoint Security 10 для Windows	Контракт от 24.12.2018 № 126-152ЭА/2018	50	22.12.2020

14. ТРЕБОВАНИЯ К ОЦЕНКЕ КАЧЕСТВА ОСВОЕНИЯ ПРОГРАММЫ

Наименование разделов	Основные показатели оценки	Формы и методы контроля и оценки
Раздел 1. Исследование переработки термопластов	*Знать:* - основные понятия и определения, относящиеся к термопластичным полимерам и методам их	Оценка за защиту лабораторных работ №№ 1-4

	исследования; - факторы, влияющие на процесс переработки термопластов и получение изделий требуемого качества; - теоретические основы и возможности методов, используемых при исследовании термопластов; - приборы и оборудование, применяемые для проведения исследований термопластов в процессе переработки. *Уметь:* - обоснованно выбирать наиболее эффективный метод или комплекс методов исследования переработки термопластов; - анализировать результаты исследований термопластов, полученные с использованием рассматриваемых в Дисциплинае методов. *Владеть:* - информацией о существующих методах исследования и испытаний термопластов и применяемом при этом оборудовании; - способами интерпретации и обработки полученных результатов; - приемами поиска информации о методах и методиках, а также результатах исследования термопластов с использованием различных методов в сети Интернет и других ресурсах.	
Раздел 2. Исследование переработки реактопластов	*Знать:* - основные понятия и определения, относящиеся к термореактивным полимерам и методам их исследования; - факторы, влияющие на процесс переработки реактопластов и получение изделий требуемого качества; - теоретические основы и возможности методов, используемых при исследовании реактопластов; - приборы и оборудование, применяемые для проведения исследований реактопластов в	Оценка за защиту лабораторных работ №№ 5-8

	процессе переработки. *Уметь:* - обоснованно выбирать наиболее эффективный метод или комплекс методов исследования переработки реактопластов; - анализировать результаты исследований реактопластов, полученные с использованием рассматриваемых в Дисциплинае методов. *Владеть:* - информацией о существующих методах исследования и испытаний реактопластов и применяемом при этом оборудовании; - способами интерпретации и обработки полученных результатов; - приемами поиска информации о методах и методиках, а также результатах исследования реактопластов с использованием различных методов в сети Интернет и других ресурсах.	

15. ОСОБЕННОСТИ ОРГАНИЗАЦИИ ОБРАЗОВАТЕЛЬНОГО ПРОЦЕССА ДЛЯ ИНВАЛИДОВ И ЛИЦ С ОГРАНИЧЕННЫМИ ВОЗМОЖНОСТЯМИ ЗДОРОВЬЯ

Обучение инвалидов и лиц с ограниченными возможностями здоровья осуществляется в соответствии с:

− Порядком организации и осуществления образовательной деятельности по образовательным программам – программам бакалавриата, программам специалитета, программам магистратуры (Приказ Минобрнауки РФ от 05.04.2017 № 301);

− Положением о Порядке организации и осуществления образовательной деятельности по образовательным программам – программам бакалавриата, программам специалитета, программам магистратуры в Российском химико-технологическом университете имени Д.И. Менделеева (утв. решением Ученого совета университета от 28.06.2017, протокол № 9);

− Методическими рекомендациями по организации образовательного процесса для обучения инвалидов и лиц с ограниченными возможностями здоровья в образовательных организациях высшего образования, в том числе оснащенности образовательного процесса (утверждены заместителем Министра образования и науки РФ А.А. Климовым от 08.04.2014 № АК-44/05вн).

Дополнения и изменения к рабочей программе дисциплины

«Исследование переработки полимеров»
основной образовательной программы
направление подготовки: 18.03.01 «Химическая технология»

профиль: «Технология и переработка полимеров»

квалификация: бакалавр

Форма обучения: очная

Номер изменения/ дополнения	Содержание дополнения/изменения	Основание внесения изменения/дополнения
1.	Изменение в части обновления лицензионного программного обеспечения	протокол заседания Ученого совета № 1 от «30» августа 2019г.
2.	Изменения в части обновления договоров электронных ресурсов	протокол заседания Ученого совета № 2 от «30» сентября 2019г.
3.	Изменения: в п. 9.3 «Средства обеспечения освоения дисциплины»; в п.10 «Методические указания для обучающихся»; в. п.11 «Методические указания для преподавателей»	Приказ ректора РХТУ им. Д.И. Менделеева от 16.03.2020 № 163-А «О предупреждении распространения новой коронавирусной инфекции» с формулировкой «Изменения в части использования ЭО и ДОТ при реализации основных профессиональных образовательных программ»

Методические материалы одобрены на заседании кафедры технологии переработки пластмасс, «29» мая 2019 г., протокол № 9.

Министерство науки и высшего образования Российской Федерации
Федеральное государственное бюджетное образовательное учреждение
высшего образования
«Российский химико-технологический университет
имени Д.И. Менделеева»

«УТВЕРЖДАЮ»
Ректор РХТУ им. Д.И. Менделеева
_____ А.Г. Мажуга
31 июня 2019 г.

РАБОЧАЯ ПРОГРАММА

дисциплины
«Исследование лакокрасочных материалов»

(Б1.В.ДВ.11.03)

Направление подготовки: 18.03.01 «Химическая технология»
Профиль: «Технология и переработка полимеров»
Квалификация: бакалавр

Программа одобрена
Методической комиссией
РХТУ им. Д.И. Менделеева
«31» мая 2019 г.

Председатель _____ Н.А. Макаров

Москва, 2019 г.

Программа составлена профессором кафедры химической технологии полимерных композиционных лакокрасочных материалов и покрытий РХТУ имени Д.И. Менделеева д.т.н., Квасниковым М.Ю.

Программа рассмотрена и одобрена на заседании кафедры химической технологии полимерных композиционных лакокрасочных материалов и функциональных покрытий «____» _____ 2019 г., протокол №_____

СОДЕРЖАНИЕ

1.	Цели и задачи дисциплины	4
2.	Требования к результатам освоения дисциплины	4
3.	Объем учебной дисциплины	5
4.	Содержание дисциплины	5
5.	Соответствие содержания требованиям к результатам освоения дисциплины	7
6.	Практические и лабораторные занятия	8
7.	Самостоятельная работа	12
8.	Оценочные средства для контроля освоения дисциплины	13
9.	Учебно-методическое обеспечение дисциплины	14
10.	Методические указания для обучающихся	15
11.	Перечень информационных технологий, используемых в образовательном процессе	16
12.	Материально-техническое обеспечение дисциплины	17
13.	Требования к оценке качества освоения программы	20
14.	Особенности организации образовательного процесса для инвалидов и лиц с ограниченными возможностями здоровья	21

1. ЦЕЛИ И ЗАДАЧИ ДИСЦИПЛИНЫ

Программа составлена в соответствии с требованиями Федерального государственного образовательного стандарта высшего образования (ФГОС ВО), направление подготовки 18.03.01 – «Химическая технология», профиль - подготовки «Технология и переработка полимеров», рекомендациями методической секции Ученого совета и накопленным опытом преподавания предмета полимерных композиционных лакокрасочных материалов и покрытий РХТУ им. Д.И.Менделеева.

Программа рассчитана на изучение курса в течение одного семестра.

Цели дисциплины – ознакомление студентов с теоретическими и технологическими знаниями процессов подготовки поверхности, окрашивания изделий лакокрасочными материалами (ЛКМ) и формирования лакокрасочных покрытий (ЛКП), необходимых для решения профессиональных задач, связанных с технологией получения полимерных покрытий на различных подложках.

Дисциплина «**Исследование лакокрасочных материалов**» относится к дисциплинам по выбору вариативной части (код Б1.В.ДВ.11.03**)** и опирается на знания следующих дисциплин:

- "Химия и физика полимеров"
- "Технология и оборудование производства полимеров"
- "Технология лакокрасочных покрытий"

Целью изучения дисциплины является овладение студентами следующих знаний, умений и навыков:

- практическое освоение методов и методик испытания и исследования лакокрасочных материалов и покрытий, а также приборов и специального оборудования для этих методов;
- практическое освоение технологий подготовки поверхности различных подложек и методов получения лакокрасочных покрытий;
- умение применять на практике полученные теоретические знания при работке в области технологии получения лакокрасочных материалов и покрытий.

Цели и задачи дисциплины достигаются с помощью:

– проведения лабораторных работ по методам испытания ЛКП /ЛКП на основе нормативных документов ГОСТ и ИСО;

– проведения лабораторных работ по различным методам подготовки поверхности подложек и методам нанесения ЛКП;

– проведения лабораторных работ по индивидуальной разработке схем и технологий подготовки поверхности и нанесения систем покрытий на различных изделиях.

2. ТРЕБОВАНИЯ К РЕЗУЛЬТАТАМ ОСВОЕНИЯ ДИСЦИПЛИНЫ

Изучение дисциплины «**Исследование лакокрасочных материалов**» направлено на приобретение студентами следующих компетенций.

2.1. Профессиональные:

– способностью планировать и проводить физические и химические эксперименты, проводить обработку их результатов и оценивать погрешности, выдвигать гипотезы и устанавливать границы их применения, применять методы математического анализа и моделирования, теоретического и экспериментального исследования в области технологии лакокрасочных материалов и покрытий (ПК-16);

– готовностью использовать знание свойств химических элементов, соединений и материалов на их основе для решения задач в области технологии лакокрасочных материалов и покрытий (ПК-18);

– готовностью изучать научно-техническую информацию, отечественный и зарубежный опыт в области технологии лакокрасочных материалов и покрытий (ПК-20).

В результате освоения дисциплины студент должен:

Знать:

- основные нормативные документы, касающиеся приборов, методов и методик испытания и исследования ЛКМ и ЛКП.

Уметь:

- проводить испытания и исследования ЛКМ и ЛКП.

Владеть:

- принципами работы на основных приборах для испытания и исследования свойств ЛКМ и ЛКП.

3. ОБЪЕМ УЧЕБНОЙ ДИСЦИПЛИНЫ

Виды учебной работы	Объем	
	В зачетных единицах	В академ. часах
Общая трудоемкость дисциплины по учебному плану	**3,0**	**108**
Контактная работа (КР):	**1,33**	**48**
Лекции (Лек)	-	-
Лабораторные работы (Лаб)	1,33	48
Практические занятия (ПЗ)	-	-
Самостоятельная работа (СР):	**1,67**	**60**
Самостоятельное изучение разделов дисциплины	1,17	42
Подготовка в зачету	0,5	18
Вид контроля: зачет	**-**	**-**

Виды учебной работы	Объем	
	В зачетных единицах	В астр. часах
Общая трудоемкость дисциплины по учебному плану	**3,0**	**81**
Контактная работа (КР):	**1,33**	**36**
Лекции (Лек)	-	-
Лабораторные работы (Лаб)	1,33	36
Практические занятия (ПЗ)	-	-
Самостоятельная работа (СР):	**1,67**	**45**
Самостоятельное изучение разделов дисциплины	1,17	31,5
Другие виды самостоятельной работы	0,5	13,5
Вид контроля: зачет	**-**	**-**

4. СОДЕРЖАНИЕ ДИСЦИПЛИНЫ

4.1. Разделы дисциплины и виды занятий

№ п/п	Раздел дисциплины	Часов		
		Всего	Лабораторные работы	Самостоятельная работа
1	*2*	*3*	*5*	*6*
1.	***Модуль 1 Испытания свойств ЛКМ***	**30**	**16**	**14**

1.1	Испытания свойств жидких органорастворимых и вододисперсионных ЛКМ	15	8	7
1.2	Испытания свойств порошковых ЛКМ		8	7
2.	***Модуль 2 Технологии подготовки поверхности перед нанесением ЛКМ***	**30**	**16**	**14**
2.1	Подготовка поверхности металлической подложки обезжириванием и травлением	7	4	3
2.2	Технология получения конверсионных слоев на металлической подложке	11	6	5
2.3	Подготовка поверхности неметаллических подложек	12	6	6
3.	***Модуль 3 Получения ЛКМ и исследование их свойств***	**30**	**16**	**14**
3.1	Технологический процесс окраски автомобилей и стальных конструкций	15	8	7
4.	Подготовка к зачету			**18**
	Всего часов:	**108**	**48**	**60**

4.2. Содержание разделов дисциплины

Модуль 1
Испытания свойств ЛКМ

Раздел 1.1. Испытания свойств жидких органорастворимых и вододисперсионных ЛКМ

Лабораторная работа по испытанию свойств жидких ЛКМ и покрытий, полученных из них, по международным и российским стандартам: ГОСТ 25271-93 / ISO 2555, ISO 2884, ГОСТ 31939-2012 / ISO 3251, ГОСТ 19007-73, ГОСТ 31973-2013 / ISO 1524, ГОСТ 8784-75 / ISO 2814, ГОСТ 31992.1-2012, ГОСТ Р 51694-2000 / ISO 2808, ГОСТ 31993-2013 / ISO 2808-97, ГОСТ 31149-2014 / ISO2409, ГОСТ 15140-78, ГОСТ 15140-78, ГОСТ 32702.2- 2014, ГОСТ 27890-88 / ISO 4624, ГОСТ Р 54586-2011/ ISO 15184, ГОСТ Р 52166-2003 / ISO 1522, ГОСТ 9.032-74, ГОСТ 31974-2012 / ISO 1519, ISO 6860, ГОСТ Р 50500-93 (ИСО 6860-84), ГОСТ Р 53007-2008 / ISO 6272, ГОСТ 29319-92, ISO 50230,ГОСТ 31975-2013 / ISO 2813,ГОСТ 33355-2015,ГОСТ 21513-76,ГОСТ 9.403-80

Раздел 1.2 Испытания свойств порошковых ЛКМ.

Лабораторная работа по испытанию свойств порошковых ЛКМ и покрытий, полученных из них, по международным и российским стандартам: ГОСТ 8420-74 / ISO 2431, ГОСТ 25139-93, ИСО 6186-90, ГОСТ ИСО 8130.6-2002, ГОСТ 19007-73, ГОСТ 3584-73, ГОСТ 8784-75 / ISO 2814, ГОСТ ИСО 8130.2-2002 , 8130-3-2006, ГОСТ 31993-2013 / ISO 2808-97, ГОСТ 31149-2014 / ISO2409, ГОСТ 15140-78, ГОСТ 15140-78, ГОСТ 32702.2-2014, ГОСТ 27890-88 / ISO 4624, ГОСТ Р 54586-2011/ ISO 15184, ГОСТ Р 52166-2003 / ISO 1522, ГОСТ 9.032-74, ГОСТ 31974-2012 / ISO 1519, ISO 6860, ГОСТ Р 50500-93 (ИСО 6860-84), ГОСТ Р 53007-2008 / ISO 6272, ГОСТ 29319-92, ГОСТ 31975-2013 / ISO 2813, ГОСТ 21513-76, ГОСТ 9.403-80 (метод А)

Модуль 2

Технологии подготовки поверхности перед нанесением ЛКМ

Раздел 2.1 Подготовка поверхности металлической подложки обезжириванием и травлением

Лабораторная работа по химической подготовке поверхности металлической подложки: обезжиривание растворителями, водными растворами, эмульсионное обезжиривание, ультразвуковое обезжиривание, электрохимическое обезжиривание в соответствии с ГОСТ 9.402-2004.

Раздел 2.2 Технология получения конверсионных слоев на металлической подложке

Лабораторная работа получению конверсионных покрытий на металлической подложке: фосфатирование (кристаллическое и аморфное), оксидирование (анодирование), обработка наносиликатами. Применение методов ГОСТ 9.402 для оценки фосфатирующих составов и фосфатных слоев.

Раздел 2.3 Подготовка поверхности неметаллических подложек.

Лабораторная работа по различным методам подготовки поверхности подложек и методам нанесения ЛКП

Модуль 3. ***Модуль 3***

Получения ЛКМ и исследование их свойств

Раздел 3.1 Технологический процесс окраски автомобилей и стальных конструкций

Лабораторная работа по индивидуальной разработке схем и технологий подготовки поверхности и нанесения системы покрытии на различных изделиях

5. СООТВЕТСТВИЕ СОДЕРЖАНИЯ ТРЕБОВАНИЯМ К РЕЗУЛЬТАТАМ ОСВОЕНИЯ ДИСЦИПЛИНЫ

Компетенции	Модули		
	1	2	3
Знать:			
основные нормативные документы, касающиеся приборов, методов и методик испытания и исследования ЛКМ и ЛКП	+	+	+
Уметь:			
проводить испытания и исследования ЛКМ и ЛКП	+	+	+
Владеть:			
принципами работы на основных приборах для испытания и исследования свойств ЛКМ и ЛКП	+	+	+
Профессиональные компетенции			
способностью планировать и проводить физические и химические эксперименты, проводить обработку их результатов и оценивать погрешности, выдвигать гипотезы и устанавливать границы их применения, применять методы математического анализа и моделирования, теоретического и экспериментального исследования в области технологии лакокрасочных материалов и покрытий (ПК-16);	+	+	+
готовностью использовать знание свойств химических элементов, соединений и материалов на их основе для решения задач в области технологии лакокрасочных	+	+	+

материалов и покрытий (ПК-18)			
готовностью изучать научно-техническую информацию, отечественный и зарубежный опыт в области технологии лакокрасочных материалов и покрытий (ПК-20)	+	+	+

6. ПРАКТИЧЕСКИЕ И ЛАБОРАТОРНЫЕ ЗАНЯТИЯ

6.1. Лабораторные занятий

№ раздела дисциплины	Название лабораторных работ
1.1	Испытания свойств жидких органорастворимых и вододисперсионных ЛКМ
1.2	Испытания свойств порошковых ЛКМ
2.1	Подготовка поверхности металлической подложки обезжириванием и травлением
2.2	Технология получения конверсионных слоев на металлической подложке
2.3	Подготовка поверхности неметаллических подложек
3.1	Технологический процесс окраски автомобилей и стальных конструкций

План лабораторной работы №1

П.	Наименование показателя	Испытания выполняются согласно следующих нормативных документов
1	2	3
1	Вязкость относительная	ГОСТ 8420-74 / ISO 2431
2	Вязкость по Брукфильду	ГОСТ 25271-93 / ISO 2555, ISO 2884
3	Массовая доля нелетучих веществ	ГОСТ 31939-2012 / ISO 3251
4	Время высыхания	ГОСТ 19007-73
5	Степень перетира	ГОСТ 31973-2013 / ISO 1524
6	Укрывистость	ГОСТ 8784-75 / ISO 2814
7	Плотность	ГОСТ 31992.1-2012
8	Толщина мокрого слоя	ГОСТ Р 51694-2000 / ISO 2808
9	Толщина покрытия	ГОСТ 31993-2013 / ISO 2808-97
10	Адгезия пленки	ГОСТ 31149-2014 / ISO2409
		ГОСТ 15140-78
		ГОСТ 15140-78
		ГОСТ 32702.2— 2014
11	Адгезионная прочность	ГОСТ 27890-88 / ISO 4624
12	Твердость покрытия	ГОСТ Р 54586-2011/ ISO 15184
		ГОСТ Р 52166-2003 / ISO 1522
13	Определение класса покрытия	ГОСТ 9.032-74
14	Определение прочности покрытия при изгибе	ГОСТ 31974-2012 / ISO 1519, ISO 6860
15	Испытания на изгиб (конический стержень)	ГОСТ Р 50500-93 (ИСО 6860-84)
16	Прочность при ударе, - прямой	ГОСТ Р 53007-2008 / ISO 6272

П.	Наименование показателя	Испытания выполняются согласно следующих нормативных документов
	- обратный	
17	Цвет -RAL - NCS	ГОСТ 29319-92
18	МЭК –тест	ISO 50230
19	Блеск	ГОСТ 31975-2013 / ISO 2813
20	Паропроницаемость	ГОСТ 33355-2015
21	Водопоглощение	ГОСТ 21513-76
20	Стойкость к статическому воздействию жидкости: 2 любые выбранные жидкости	ГОСТ 9.403-80 (метод А)

План лабораторной работы №2

П.	Наименование показателя	Испытания выполняются согласно следующих нормативных документов
1	2	3
1	Угол обрушения	ГОСТ 25139-93
2	Сыпучесть	ИСО 6186-90
3	Время гелеобразования	ГОСТ ИСО 8130.6-2002
4	Время высыхания	ГОСТ 19007-73
5	Распределение по размеру частиц	ГОСТ 3584-73
6	Укрывистость	ГОСТ 8784-75 / ISO 2814
7	Плотность	ГОСТ ИСО 8130.2-2002 , 8130-3-2006
9	Толщина покрытия	ГОСТ 31993-2013 / ISO 2808-97
10	Адгезия пленки	ГОСТ 31149-2014 / ISO2409
		ГОСТ 15140-78
		ГОСТ 15140-78
		ГОСТ 32702.2— 2014
11	Адгезионная прочность	ГОСТ 27890-88 / ISO 4624
12	Твердость покрытия	ГОСТ Р 54586-2011/ ISO 15184
		ГОСТ Р 52166-2003 / ISO 1522
13	Определение класса покрытия	ГОСТ 9.032-74
14	Определение прочности покрытия при изгибе	ГОСТ 31974-2012 / ISO 1519, ISO 6860
15	Испытания на изгиб (конический стержень)	ГОСТ Р 50500-93 (ИСО 6860-84)
16	Прочность при ударе, - прямой - обратный	ГОСТ Р 53007-2008 / ISO 6272
17	Цвет -RAL - NCS	ГОСТ 29319-92
19	Блеск	ГОСТ 31975-2013 / ISO 2813

П.	Наименование показателя	Испытания выполняются согласно следующих нормативных документов
20	Водопоглощение	ГОСТ 21513-76
21	Стойкость к статическому воздействию жидкости: 2 любые выбранные жидкости	ГОСТ 9.403-80 (метод А)

План лабораторной работы №3

П.	Наименование	Нормативные документы
1	Приготовление рабочих растворов -обезжиривания - травления	
2	Контроль параметров рабочих растворов и их корректировка - pH - определение щелочности раствора - определение первоначальной степень загрязнения	ГОСТ 33776-2016 ГОСТ 9.402
3	Обработка металлических пластин по технологии: - обезжиривание, промывка, сушка -травление, промывка, сушка - электрохимическое обезжиривание	
4	Определить качество обезжиривания - микроскопически - по методике	ГОСТ 9.402
5	Определение коррозионной стойкости	ГОСТ Р 9.905-2007 (ИСО 7384:2001)

План лабораторной работы №4

П.	Наименование	Нормативные документы
1	Приготовление рабочих растворов кристаллического фосфатирования; - одновременного обезжиривания и фосфатирования; - нанокерамика - оксидирование (для Al подложки)	
2	Контроль параметров рабочих растворов и их корректировка - pH - определение общей кислотности фосфатирующего раствора. - определение свободной кислотности фосфатирующего раствора.	ГОСТ 33776-2016 ГОСТ 9.402

	- определение первоначальной степень загрязнения	
3	Обработка металлических пластин по технологии: - обезжиривание, активация, кристаллическое фосфатирование, промывка, сушка - одновременное обезжиривание и фосфатирование, промывка , сушка - обезжиривание, промывка, промывка деми.водой , нанокерамика, сушка	
4	Определить качество конверсионного слоя - определение кристаллической структуры фосфатного слоя (фото) - определение массы фосфатного слоя. -определение массы оксидного слоя.	Микроскопически, фотография ГОСТ 9.402
5	Определение коррозионной стойкости	ГОСТ Р 9.905-2007 (ИСО 7384:2001)

План лабораторной работы №5

П.	Наименование	Нормативные документы
1	Приготовление рабочих растворов - для пропитки древесины - для травления пластика - для порозаполнения древесины	ГОСТ 2.0022.6-93 ГОСТ 20022.2-80
2	Контроль параметров рабочих растворов и их корректировка - pH	ГОСТ 33776-2016
3	Обработка деревянных пластин и пластика по технологии: - пропитка, сушка - травление, промывка, сушка - порозаполнение, сушка	
4	Определить - расход пропиточной жидкости - структура поверхности пластика - степень удержания порозаполняющего состава -определение массы оксидного слоя.	ГОСТ 2.0022.6-93 Микроскопически, фотография ГОСТ 2.0022.6-93

План лабораторной работы №6

П.	Наименование показателя	Испытания выполняются согласно следующих нормативных документов
1	Приготовление рабочих растворов кристаллического фосфатирования;	

	- для кристаллического фосфатирования - преобразователя ржавчины - ЛКМ для катодного электроосаждения - ЛКМ для шпатлевания поверхности - ЛКМ для грунтования поверхности - ЛКМ для эмалевого слоя	
2	Подготовка поверхности - сталь 08КП - сталь 3	Технология кристаллического фосфатирования Технология для преобразователя ржавчины
3	Нанесение ЛКМ методом катодного электроосаждения на сталь 08КП	
4	Нанесение грунтовочных и шпатевочных составов методом распыления	
5	Нанесение эмалевого слоя методом пневматического распыления	
	Определение свойств системы покрытия	
6	Толщина покрытия	ГОСТ 31993-2013 / ISO 2808-97
7	Адгезия пленки	ГОСТ 31149-2014 / ISO2409
		ГОСТ 15140-78
		ГОСТ 15140-78
		ГОСТ 32702.2— 2014
8	Адгезионная прочность	ГОСТ 27890-88 / ISO 4624
9	Твердость покрытия	ГОСТ Р 54586-2011/ ISO 15184
		ГОСТ Р 52166-2003 / ISO 1522
10	Определение класса покрытия	ГОСТ 9.032-74
11	Определение прочности покрытия при изгибе	ГОСТ 31974-2012 / ISO 1519, ISO 6860
12	Прочность при ударе,	ГОСТ Р 53007-2008 / ISO 6272
13	Блеск	ГОСТ 31975-2013 / ISO 2813
14	Определение коррозионной стойкости	ГОСТ Р 9.905-2007 (ИСО 7384:2001)

7. САМОСТОЯТЕЛЬНАЯ РАБОТА

Рабочей программой дисциплины «Химическая технология пигментов и пигментированных лакокрасочных материалов» предусмотрена самостоятельная работа студента бакалавриата в объеме 45 ч. Самостоятельная работа проводится с целью углубления знаний по дисциплине и предусматривает: ознакомление и проработку рекомендованной литературы, работу с электронно-библиотечными системами, включая переводы публикаций из научных журналов, цитируемых в базах Scopus, Web of Science, Chemical Abstracts, РИНЦ;

- посещение отраслевых выставок и семинаров;
- участие в семинарах РХТУ им. И. Менделеева по тематике курса;
- подготовку к выполнению контрольных работ по материалу лекционного курса;
- подготовку к сдаче экзамена

Планирование времени на самостоятельную работу, необходимого на изучение дисциплины, студентам лучше всего осуществлять на весь период изучения,

предусматривая при этом регулярное повторение пройденного материала. Материал, законспектированный на лекциях, необходимо регулярно дополнять сведениями из литературных источников, представленных в учебной программе. При работе с указанными источниками рекомендуется составлять краткий конспект материала, с обязательным фиксированием библиографических данных источника.

8. ОЦЕНОЧНЫЕ СРЕДСТВА ДЛЯ КОНТРОЛЯ ОСВОЕНИЯ ДИСЦИПЛИНЫ

8.1. Лабораторные работы

<table>
<tr><td>Модуль</td><td></td></tr>
<tr><td>Модуль 1 Испытания свойств ЛКМ</td><td>
<table>
<tr><td>Выполнение работы</td><td>1</td><td>2</td><td>Σ</td></tr>
<tr><td>Баллы</td><td>10</td><td>10</td><td>20</td></tr>
</table>
</td></tr>
<tr><td>Модуль 2 Технологии подготовки поверхности перед нанесением ЛКМ</td><td>
<table>
<tr><td>Выполнение работы</td><td>3</td><td>4</td><td>5</td><td>Σ</td></tr>
<tr><td>Баллы</td><td>10</td><td>10</td><td>10</td><td>30</td></tr>
</table>
</td></tr>
<tr><td>Модуль 3 Получения ЛКМ и исследование их свойств</td><td>
<table>
<tr><td>Выполнение работы</td><td>6</td></tr>
<tr><td>Баллы</td><td>10</td></tr>
</table>
</td></tr>
</table>

8.2. Вопросы для итогового контроля освоения дисциплины

1. Перечислить основные свойства ЛКМ/ ЛКП указанные в требованиях по соответствию свойств для эмалей по ГОСТ Р 51691-2008 «ЛКМ. Эмали. Общие технические условия»
2. Перечислить основные свойства ЛКМ/ ЛКП указанные в требованиях по соответствию свойств водных ЛКМ по ГОСТ Р 52020-2003 «Материалы окрасочные водно–дисперсионные. Общетехнические требования»
3. Описать методики определения растекаемости (предельной толщины нестекающего мокрого слоя)
4. Методы получения лакокрасочных покрытий для испытаний ГОСТ 8832–76: разрешенная технология нанесения, виды подложек для каждого метода испытаний и кол-во слоев ЛКП.
5. Основные методы определения толщины лакокрасочных покрытий на металлических и неметаллических подложках
6. Определения основных дефектов ЛКП в соответствии с ГОСТ 9.032
7. Метод определения блеска. ЛКП. Требования по степени блеска покрытий для различных фактур (по блескометру ФБ-2). Рекомендуемые углы для определения блеска для разных ЛКП по ГОСТ 31975-2017 (ISO 2813-2014)
8. Метод определения шероховатость ЛКП по ГОСТ 2789-73, Определение: Ra, Rz, Rмакс, S, Sm, виды классов шероховатости. Устройство прибора, методика определения.
9. Метод определения сопротивления вдавливанию по Бухгольцу в ГОСТ 22233-2001. Устройство прибора, методика определения.
10. Определение прочности покрытия при растяжении по ГОСТ 29309-92. ИСО 1520 (пресс Экриксена). Устройство прибора, методика определения.
11. Определение износостойкости покрытий по ГОСТ 20811 метод А и метод Б, ASTMD 2486. Устройство прибора, методика определения.

12. Метод определения истираемости по Таберу (ISO 3537 (DIN 52347, ASTM D1044)). Устройство прибора, методика определения.
13. Метод определения степени меления ЛКП по ГОСТ 16976-71. Устройство прибора, методика определения.
14. ГОСТ Р 9.414-2012 Метод оценки внешнего вида (ИСО 4628) Оценка декоративных свойств покрытия. Последовательность оценки. Что означает АД4.
15. ГОСТ Р 9.414-2012 Метод оценки внешнего вида (ИСО 4628) Оценка защитных свойств покрытия. Последовательность оценки. Что означает А32.
16. Основные положения ГОСТ 9.401. «Общие требования и методы ускоренных испытаний на стойкость к воздействию климатических факторов». Пример используемого оборудования для испытаний. Пример одного из методов ускоренных испытаний (в общем). Для Общее содержание Приложений ГОСТ 9.401.
17. Определение водостойкости, солестойкости ЛКП (испытания на стойкость ЛКП в жидких средах) по ГОСТ 9.403-80. Порядок получения образцов, основные жидкие среды для испытаний. Порядок оценки.
18. Испытаний на стойкость в атмосферных условиях по ГОСТ 6992-68 Требования к ГОСТ 9.906-83 к климатическим испытательным станциям. Порядок проведения испытаний.
20. Категории коррозионности по стандарту ISO 12944. Применимость ISO 12944 для видов подложек.
21. Виды лабораторных испытаний по ISO 12944 для различных подложек.
22. Прогнозирование срока службы системы покрытий в различных атмосферных условиях по ИСО 12944 и ГОСТ 9.401-2004.
23. Метод определения светостойкости ЛКП по ГОСТ 9.045-75 МЕТОД 1 и Метод 2. Требования к измерению, методика определения и оценки.
24. Основные принципы, положенные в основу модели цветового пространства системы NCS.
25. Требования к оборудованию и средствам измерения по ГОСТ 29319-92 (ИСО 3668-76) Метод визуального сравнения цвета Основные факторы, влияющие наадгезию.
26. Классификация исходных и очищенных поверхностей по ИСО 8501-8504, классификация степеней загрязнения по стандарту ГОСТ 9.402

Оценочный материал:

Вопрос	1	2	**Σ**
балл	20	20	40

9. УЧЕБНО-МЕТОДИЧЕСКОЕ ОБЕСПЕЧЕНИЕ ДИСЦИПЛИНЫ

9.1. Рекомендуемая литература

А) Основная:

1. Яковлев А.Д. Химия и технология лакокрасочных покрытий: учеб. пособие для вузов. СПб.: ХИМИЗДАТ, 2010. 448 с.
2. Квасников М.Ю. Подготовка поверхности перед окраской. Пособие по курсовому и дипломному проектированию: учебное пособие для студентов высших учебных заведений, обучающихся по направлению "Химическая технология" / М. - РХТУ м. Д. И. Менделеева, 2016. - 103 с.
3. Елисоветский А.М., Ратников В.Н., Дорошенко В.Г. Справочник. Лакокрасочные покрытия. Технология и оборудование. М.: Химия, 1992. 416 с.

Б) Дополнительная:

1. Брок Т., Гротеклаус М., Мишке П. Европейское руководство по лакокрасочным материалам и покрытиям. – М.: Пэйнт-Медиа, - 2004 – 547 с.

9.2. Средства обеспечения освоения дисциплины

Для освоения дисциплины используются следующие нормативные и нормативно-методические документы (обновить даты обращения):

− Федеральный закон Российской Федерации от 29.12.2012 № 273-ФЗ «Об образовании в Российской Федерации» [Электронный ресурс] – Режим доступа: http://минобрнауки.рф/документы/2974 (дата обращения: 10.05.2018).

− Федеральные государственные образовательные стандарты высшего образования // Координационный совет учебно-методических объединений и научно-методических советов высшей школы. Портал Федеральных образовательных стандартов высшего образования [Электронный ресурс] – Режим доступа: http://fgosvo.ru/fgosvpo/7/6/1 (дата обращения: 10.05.2018).

− Приказ Министерства образования и науки РФ от 23.08.2017 № 816 «Об утверждении Порядка применения организациями, осуществляющими образовательную деятельность, электронного обучения, дистанционных образовательных технологий при реализации образовательных программ» [Электронный ресурс]. Режим доступа: http://минобрнауки.рф/документы/11047 (дата обращения: 10.05.2018).

При освоении дисциплины студенты должны использовать информационные и информационно-образовательные ресурсы следующих порталов и сайтов:

– Система федеральных образовательных порталов. Система открытого образования. Консалтинговый центр ИОС ОО РФ [Электронный ресурс] – Режим доступа: http://www.openet.ru (дата обращения: 10.05.2018).

– Информационно-коммуникационные технологии в образовании. Система федеральных образовательных порталов [Электронный ресурс] – Режим доступа: http://ict.edu.ru (дата обращения: 10.05.2018).

– Информационная система «Единое окно доступа к образовательным ресурсам». URL: http://window.edu.ru/ (дата обращения: 10.05.2018).

ФЭПО: соответствие требованиям ФГОС [Электронный ресурс] – Режим доступа: http://fepo.i-exam.ru/ (дата обращения: 10.05.2018).

10. МЕТОДИЧЕСКИЕ УКАЗАНИЯ ДЛЯ ОБУЧАЮЩИХСЯ

При реализации дисциплины «**Исследование лакокрасочных материалов**» заканчивающейся зачетом, в течение семестра студенты выполняют шесть лабораторных работ, оцениваемых по 10 баллов каждая. Общее количество баллов, которые можно набрать в семестре составляет 60 баллов.

Сроки проведения контрольных работ устанавливаются преподавателем.

Для подготовки к лабораторным работам по модулям рекомендуется использовать следующую литературу:

№ раздела дисциплины	Литература для подготовки (О – основная, Д – дополнительная, порядковый номер источника подраздела 9.1 настоящей программы)
1.1	О –1-3; Д- 1
1.2	О –1-3; Д- 1
2.1	О –1-3; Д- 1
2.2	О –1-3; Д- 1
2.3	О –1-3; Д- 1
2.4	О –1-3; Д- 1
3.1	О –1-3; Д- 1

11. ПЕРЕЧЕНЬ ИНФОРМАЦИОННЫХ ТЕХНОЛОГИЙ, ИСПОЛЬЗУЕМЫХ В ОБРАЗОВАТЕЛЬНОМ ПРОЦЕССЕ

Для реализации дисциплины «**Исследование лакокрасочных материалов**» при подготовке кадров высшей квалификации по направлению 18.03.01 «Химическая технология», направленность «Технология и переработка полимеров и композитов» используются фонды учебной, учебно-методической, научной, периодической научно-технической литературы Информационно-библиотечного центра (ИБЦ) РХТУ им. Д. И. Менделеева и кафедры химической технологии пластических масс расположенных по электронному адресу http://lib.muctr.ru/.

Информационно-библиотечный центр РХТУ им. Д.И. Менделеева обеспечивает информационную поддержку реализации дисциплины, содействует подготовке высококвалифицированных специалистов, совершенствованию учебного процесса, научно-исследовательской работы, способствует развитию профессиональной культуры будущего специалиста.

Структура и состав библиотечного фонда соответствует требованиям Примерного положения о формировании фондов библиотеки высшего учебного заведения, утвержденного приказом Минобразования и науки от 27.04.2000 г. № 1246. ИБЦ университета обеспечивает обучающихся основной учебной, учебно-методической и научной литературой, необходимой для реализации и качественного освоения аспирантами образовательного процесса по дисциплине «**Исследование лакокрасочных материалов**» основной образовательной программы подготовки научно-педагогических кадров по направлению 18.03.01 – «Химическая технология», направленность – «Технология и переработка полимеров и композитов».

Общий объем многоотраслевого фонда ИБЦ составляет 1 675 949 экз.

Фонд учебной и учебно-методической литературы укомплектован печатными и электронными изданиями из расчета 50 экз. на каждые 100 обучающихся, а для дисциплин вариативной части образовательной программы - 1 экз. на одного обучающегося.

Фонд дополнительной литературы включает помимо учебной литературы официальные, справочно-библиографические, специализированные отечественные и зарубежные периодические и информационные издания.

Информационно-библиотечный центр обеспечивает самостоятельную работу аспирантов в читальных залах, предоставляя широкий выбор литературы по актуальным направлениям, а также обеспечивает доступ к профессиональным базам данных, информационным, справочным и поисковым системам.

Каждый обучающийся обеспечен свободным доступом из любой точки, в которой имеется доступ к сети Интернет, к электронно-библиотечной системе (ЭБС) Университета, которая содержит различные издания по дисциплине «Химическая технология» и сформирована по согласованию с правообладателями учебной и учебно-методической литературы.

Для более полного и оперативного справочно-библиографического и информационного обслуживания в ИБЦ реализована технология Электронной доставки документов.

Электронные информационные ресурсы, используемые в процессе обучения

№	Электронный ресурс	Принадлежность, ссылка на сайт ЭБС, количество ключей	Характеристика электронного ресурса
1	ЭБС «Лань»	Принадлежность – сторонняя. ООО «Издательство «Лань». Ссылка на сайт ЭБС – http://e.lanbook.com	Ресурс включает в себя как электронные версии книг издательства «Лань» и других ведущих издательств

		Количество ключей - доступ для всех пользователей РХТУ с любого компьютера.	учебной литературы, так и электронные версии периодических изданий по естественным и техническим наукам.
3	Электронно - библиотечная система ИБЦ РХТУ им. Д.И. Менделеева (на базе АИБС «Ирбис»)	Принадлежность – собственная. РХТУ им. Д.И. Менделеева Ссылка на сайт ЭБС – http://lib.muctr.ru/ Доступ для пользователей РХТУ с любого компьютера.	Электронные версии учебных и научных изданий авторов РХТУ.
4	Информационно-справочная система «ТЕХЭКСПЕРТ» «Нормы, правила, стандарты России»	Принадлежность сторонняя. ООО «ИНФОРМПРОЕКТ» Ссылка на сайт ЭБС – http://reforma.kodeks.ru/reforma/ Количество ключей - локальный доступ с компьютеров ИБЦ.	Электронная библиотека нормативно-технических изданий. Содержит более 40000 национальных стандартов и др. НТД
6	Электронная версия Реферативного журнала «ХИМИЯ» на CD	Принадлежность – сторонняя. ООО «НТИ-КОМПАКТ» Количество ключей - локальный доступ с компьютеров ИБЦ.	Реферативный журнал (РЖ) "Химия", публикует рефераты, аннотации, библиографические описания книг и статей из журналов и сборников, материалов научных конференций.
7	ЭБС «Научно-электронная библиотека eLibrary.ru»	Принадлежность – сторонняя. ООО «РУНЭБ» Ссылка на сайт – http://elibrary.ru Количество ключей - доступ для пользователей РХТУ по ip-адресам неограничен.	Электронные издания, электронные версии периодических или непериодических изданий

12. МАТЕРИАЛЬНО-ТЕХНИЧЕСКОЕ ОБЕСПЕЧЕНИЕ ДИСЦИПЛИНЫ

12.1. Оборудование, необходимое в образовательном процессе:

Лекционная учебная аудитория, оборудованная электронными средствами демонстрации (компьютер со средствами звуковоспроизведения, проектор, экран) и учебной мебелью.

Библиотека, имеющая рабочие места, оснащенные компьютерами с доступом к базам данных и выходом в Интернет.

Наименование показателя	Нормативный документов на прибор	Прибор
2	3	4
Вязкость относительная	ГОСТ 8420-74 / ISO 2431	Воронка ВЗ-246
Вязкость по Брукфильду	ГОСТ 25271-93 / ISO 2555, ISO 2884	Вискозиметр DV-II Pro

Массовая доля нелетучих веществ	ГОСТ 31939-2012 / ISO 3251	Весы аналитические, муфельная печь
Время высыхания	ГОСТ 19007-73	ВИ-4м 200 г.
Степень перетира	ГОСТ 31973-2013 / ISO 1524	гриндометр
Укрывистость	ГОСТ 8784-75 / ISO 2814	Шахматная доска
Плотность	ГОСТ 31992.1-2012 / ISO 2811-1	Пикнометр
Толщина мокрого слоя ЛКМ	ГОСТ Р 51694-2000 / ISO 2808	Калиброванная гребенка
Толщина покрытия	ГОСТ 31993-2013 / ISO 2808-97	Электронный Толщиномер DIST
Адгезия пленки	ГОСТ 31149-2014 / ISO2409	Адгезиметр решетка
Адгезионная прочность	ГОСТ 27890-88 / ISO 4624	Адгезиметр механический Константа АЦ
Твердость покрытия	ГОСТ Р 54586-2011/ ISO 15184 ГОСТ Р 52166-2003 / ISO 1522	Маятник ТМЗ и М-3 Твердомер карандашного типа с набором грифелей Koh- i- Hoor
Шероховатость	ГОСТ 2789–73 / ISO P468	Профилометр TR220.
Прочность на изгиб (эластичность)	ГОСТ 31974-2012 / ISO 1519, ISO 6860	Прибор Изгиб с набором стержней диаметра от 1 до 10 мм
Прочность по Эриксену	ГОСТ 29309-92/ ISO 1520	Стандартный пресс Эриксена
Сопротивление удару,	ГОСТ Р 53007-2008 / ISO 6272	Прибор удар У-1 с набором бойков.
Износостойкость ЛКП	ГОСТ 20811 /ISO 7784	Taber 5135
Цвет	ГОСТ 29319-92 (RAL, NCS) ISO 3668	Каталоги цвета
Блеск	ГОСТ 31975-2013 / ISO 2813	Измеритель блеска на 60 ° и 20°
Паропроницаемость	ГОСТ 25898-2012	Прибор для измерения паропроницаемости
Испытания на воздействие соляного тумана	ГОСТ Р 52763-2007/ ISO 7384	Камера соляного тумана КСТ -2
Стойкость к мокрому истиранию	ГОСТ 32300— 2013 ISO 11998	Щетка, аналитические весы
Стойкость к УФ излучению	ГОСТ 16976-71, ГОСТ 9.401-91	Камера УФ излучения
pH	ГОСТ Р 8.857-2013	pH метр
Электропроводность	ГОСТ 31770-2012.	Кондуктометр
Нанесение ЛКП - пневмораспыление - порошковая окраска электростатикой - порошковая окраска трибостатикой - налив/окунание - электроосаждение - безвоздушное распыление		Распылитель SATA Установка "Политон" Установка "Радуга" Анодное и катодное электроосаждение Установка "Graco"

12.2. Учебно-наглядные пособия:

Иллюстрации к разделам лекционного курса и практическим занятиям; фотографии приборных комплексов, позволяющих осуществлять измерения рассматриваемыми в рамках дисциплины методами, образцы материалов, которые можно исследовать описываемыми методами.

12.3. Компьютеры, информационно-телекоммуникационные сети, аппаратно-программные и аудиовизуальные средства:

Персональные компьютеры, укомплектованные принтерами и программными средствами; проекторы и экраны; цифровые камеры; копировальные аппараты; локальная сеть с выходом в Интернет.

12.4. Печатные и электронные образовательные и информационные ресурсы:

Информационно-методические материалы: учебные пособия по дисциплине; раздаточный материал к разделам лекционного курса; альбомы и рекламные проспекты с основными приборными комплексами для проведения научных исследований.

Электронные образовательные ресурсы: электронные презентации к разделам лекционного курса; учебно-методические разработки в электронном виде; справочные материалы в печатном и электронном виде по видам методов и подходов к анализу реальных экспериментальных образцов современных материалов и изделий; кафедральная библиотека электронных изданий.

12.5. Перечень лицензионного программного обеспечения:

№ п/п	Наименование программного продукта	Реквизиты договора поставки	Количество лицензий	Срок окончания действия лицензии
1	Операционная система Microsoft Windows 10 Education (Russian)	Подписка Microsoft Azure Dev Tools for Teaching, соглашение ICM-167819 от 24.12.2018 г., действительно до 28.01.2021 г., счет IM83988 от 22.01.2020 г.	50	28.01.2021 г.
2	Графический редактор Microsoft Visio Professional 2019 (Russian)	Подписка Microsoft Azure Dev Tools for Teaching, соглашение ICM-167819 от 24.12.2018 г., действительно до 28.01.2021 г., счет IM83988 от 22.01.2020 г.	50	28.01.2021 г.
3	Пакет офисных программ	Не предусмотрен	не ограничено в	бессрочная в

	(текстовый редактор, табличный процессор, редактор презентаций) Libre Office	(бесплатное программное обеспечение, свободно распространяемое в соответствии с условиями лицензии Mozilla Public License, version 2.0)	соответствии с условиями лицензии Mozilla Public License, version 2.0	соответствии с условиями лицензии Mozilla Public License, version 2.0
4	Kaspersky Endpoint Security 10 для Windows	Контракт от 24.12.2018 № 126-152ЭА/2018	50	22.12.2020

13. ТРЕБОВАНИЯ К ОЦЕНКЕ КАЧЕСТВА ОСВОЕНИЯ ПРОГРАММЫ

Наименование модулей	**Основные показатели оценки**	**Формы и методы контроля и оценки**
1	***2***	***3***
Модуль 1. ***Испытания свойств ЛКМ***	Знает: основные нормативные документы, касающиеся приборов, методов и методик испытания и исследования ЛКМ и ЛКП. Умеет: проводить испытания и исследования ЛКМ и ЛКП. Владеет: принципами работы на основных приборах для испытания и исследования свойств ЛКМ и ЛКП.	Промежуточная аттестация – выполнение двух лабораторных работ с наивысшим баллом 10 каждая.
Модуль 2. ***Технологии подготовки поверхности перед нанесением ЛКМ***	Знает: основные нормативные документы, касающиеся приборов, методов и методик испытания и исследования ЛКМ и ЛКП. Умеет: проводить испытания и исследования ЛКМ и ЛКП. Владеет: принципами работы на основных приборах для испытания и исследования свойств ЛКМ и ЛКП.	Промежуточная аттестация – выполнение трех лабораторных работ с наивысшим баллом 10 каждая.

Модуль 3. ***Получения ЛКМ и исследование их свойств***	Знает: основные нормативные документы, касающиеся приборов, методов и методик испытания и исследования ЛКМ и ЛКП. Умеет: проводить испытания и исследования ЛКМ и ЛКП. Владеет: принципами работы на основных приборах для испытания и исследования свойств ЛКМ и ЛКП.	Промежуточная аттестация – выполнение лабораторной работ с наивысшим баллом 10 каждая.

14. ОСОБЕННОСТИ ОРГАНИЗАЦИИ ОБРАЗОВАТЕЛЬНОГО ПРОЦЕССА ДЛЯ ИНВАЛИДОВ И ЛИЦ С ОГРАНИЧЕННЫМИ ВОЗМОЖНОСТЯМИ ЗДОРОВЬЯ

Обучение инвалидов и лиц с ограниченными возможностями здоровья осуществляется в соответствии с:

− Порядком организации и осуществления образовательной деятельности по образовательным программам – программам бакалавриата, программам специалитета, программам магистратуры (Приказ Минобрнауки РФ от 05.04.2017 № 301);

− Положением о Порядке организации и осуществления образовательной деятельности по образовательным программам – программам бакалавриата, программам специалитета, программам магистратуры в Российском химико-технологическом университете имени Д.И. Менделеева (утв. решением Ученого совета университета от 28.06.2017, протокол № 9);

− Методическими рекомендациями по организации образовательного процесса для обучения инвалидов и лиц с ограниченными возможностями здоровья в образовательных организациях высшего образования, в том числе оснащенности образовательного процесса (утверждены заместителем Министра образования и науки РФ А.А. Климовым от 08.04.2014 № АК-44/05вн).

Министерство науки и высшего образования Российской Федерации
Федеральное государственное бюджетное образовательное учреждение
высшего образования
«Российский химико-технологический университет
имени Д.И. Менделеева»

«УТВЕРЖДАЮ»
Ректор РХТУ им. Д.И. Менделеева
_____ А.Г. Мажуга
«31» мая 2019 г.

РАБОЧАЯ ПРОГРАММА

учебной практики: практики по получению первичных профессиональных умений и навыков, в том числе первичных умений и навыков научно-исследовательской деятельности

Б2.В.01(У)

направление подготовки: 18.03.01 «Химическая технология»

профиль: «Технология и переработка полимеров»

квалификация: бакалавр

Программа одобрена
Методической комиссией
РХТУ им. Д.И. Менделеева
«31» мая 2019 г.

Председатель _____ Н.А. Макаров

Москва, 2019 г.

Программа составлена заведующим кафедры технологии переработки пластмасс Аристовым В.М., доцентом кафедры технологии переработки пластмасс Костроминой Н.В.

Программа рассмотрена и одобрена на заседании кафедры технологии переработки пластмасс «29» мая 2019 г., протокол № 9

СОДЕРЖАНИЕ

		стр.
1	Цели и задачи учебной практики: практики по получению первичных профессиональных умений и навыков, в том числе первичных умений и навыков научно- исследовательской деятельности……..	4
2	Требования к результатам освоения учебной практики: практики по получению первичных профессиональных умений и навыков, в том числе первичных умений и навыков научно-исследовательской деятельности	4
3	Объем учебной практики: практики по получению первичных профессиональных умений и навыков, в том числе первичных умений и навыков научно- исследовательской деятельности и виды учебной работы……..	5
4	Содержание учебной практики: практики по получению первичных профессиональных умений и навыков, в том числе первичных умений и навыков научно- исследовательской деятельности	6
4.1	Разделы учебной практики: практики по получению первичных профессиональных умений и навыков, в том числе первичных умений и навыков научно- исследовательской деятельности	6
4.2	Содержание разделов учебной практики: практики по получению первичных профессиональных умений и навыков, в том числе первичных умений и навыков научно- исследовательской деятельности	6
5	Соответствие содержания учебной практики: практики по получению первичных профессиональных умений и навыков, в том числе первичных умений и навыков научно-исследовательской деятельности требованиям к результатам ее освоения……	7
6	Самостоятельная работа……..	8
7	Оценочные средства для контроля освоения учебной практики: практики по получению первичных профессиональных умений и навыков, в том числе первичных умений и навыков научно- исследовательской деятельности	9
7.1	Требования к отчету о прохождении учебной практики: практики по получению первичных профессиональных умений и навыков, в том числе первичных умений и навыков научно-исследовательской деятельности …	9
7.2	Примерная тематика индивидуальных заданий ……	10
7.3	Перечень контрольных вопросов при итоговом опросе о прохождении учебной практики: практики по получению первичных профессиональных умений и навыков, в том числе первичных умений и навыков научно- исследовательской деятельности	11
8	Учебно-методическое обеспечение учебной практики: практики по получению первичных профессиональных умений и навыков, в том числе первичных умений и навыков научно-исследовательской деятельности	12
8.1	Рекомендуемая литература…….	12
8.2	Рекомендуемые источники научно-технической информации……	12
8.3	Средства обеспечения освоения учебной практики: практики по получению первичных профессиональных умений и навыков, в том числе первичных умений и навыков научно-исследовательской деятельности	14
9	Методические рекомендации для обучающихся……	14
10	Методические рекомендации для преподавателей…….	15
11	Рекомендации по реализации учебной практики: практики по получению первичных профессиональных умений и навыков, в том числе первичных умений и навыков научно-исследовательской деятельности для инвалидов и лиц с ограниченными возможностями здоровья	15
12	Перечень информационных технологий, используемых в образовательном процессе……	16
13	Материально-техническое обеспечение учебной практики: практики по получению первичных профессиональных умений и навыков, в том числе первичных умений и навыков научно-исследовательской деятельности	19
14	Требования к оценке качества освоения программы…….	19

1. Цели и задачи учебной практики: практики по получению первичных профессиональных умений и навыков, в том числе первичных умений и навыков научно-исследовательской деятельности

Программа составлена в соответствии с требованиями Федерального государственного образовательного стандарта высшего образования (ФГОС ВО) по направлению подготовки 18.03.01 Химическая технология, профиль «Технология и переработка полимеров», рекомендациями методической комиссии РХТУ им. Д.И. Менделеева и накопленным опытом проведения практик выпускающими кафедрами полимерного профиля РХТУ им. Д.И. Менделеева.

Программа относится к блоку (Б2.В.01(У)) учебного плана – «Практики» и рассчитана на прохождение обучающимися учебной практики в 4 семестре (2 курс) обучения. Программа предполагает, что обучающиеся имеют теоретическую и практическую подготовку в области общей и органической химии, химии мономеров, процессов и аппаратов химической технологии.

Цель учебной практики: практики по получению первичных профессиональных умений и навыков, в том числе первичных умений и навыков научно-исследовательской деятельности – получение студентами общих представлений об основных видах полимеров и полимерных композиционных материалов на их основе, знакомство с химической технологией их получения, а также получение первичных профессиональных умений и навыков путем самостоятельного творческого выполнения задач, поставленных программой практики.

Основные задачи учебной практики: практики по получению первичных профессиональных умений и навыков, в том числе первичных умений и навыков научно-исследовательской деятельности**:**

- знакомство с организацией работы предприятий (цеха, участка), их функционированием, технической оснащенностью;
- изучение номенклатуры выпускаемой продукции; анализ характеристик и свойств выпускаемой продукции;
- изучение технологических процессов, осуществляемых в цехе (участке), и технологического оборудования;
- приобретение студентами первичных навыков самостоятельной работы и выработку умений применять их при решении конкретных производственных задач;
- приобретение студентами первичных навыков самостоятельной работы и выработку умений применять их при решении конкретных исследовательских задач;
- сбор материалов для подготовки отчета.

2. Требования к результатам освоения учебной практики: практики по получению первичных профессиональных умений и навыков, в том числе первичных умений и навыков научно-исследовательской деятельности

Прохождение учебной практики: практики по получению первичных профессиональных умений и навыков, в том числе первичных умений и навыков научно-исследовательской деятельности при подготовке бакалавров по направлению 18.03.01 Химическая технология, профиль «Технология и переработка полимеров», способствует формированию следующих профессиональных компетенций:

- способностью и готовностью осуществлять технологический процесс в соответствии с регламентом и использовать технические средства для измерения основных параметров технологического процесса, свойств сырья и продукции (ПК-1);

- готовностью применять аналитические и численные методы решения поставленных задач, использовать современные информационные технологии, проводить обработку информации с использованием прикладных программных средств сферы профессиональной деятельности, использовать сетевые компьютерные технологии и базы данных в своей профессиональной области, пакеты прикладных программ для расчета технологических параметров оборудования (ПК-2);
- готовностью использовать нормативные документы по качеству, стандартизации и сертификации продуктов и изделий, элементы экономического анализа в практической деятельности (ПК-3);
- способностью принимать конкретные технические решения при разработке технологических процессов, выбирать технические средства и технологии с учетом экологических последствий их применения (ПК-4);
- способностью использовать правила техники безопасности, производственной санитарии, пожарной безопасности и нормы охраны труда, измерять и оценивать параметры производственного микроклимата, уровня запыленности и загазованности, шума, и вибрации, освещенности рабочих мест (ПК-5);
- способностью налаживать, настраивать и осуществлять проверку оборудования и программных средств (ПК-6);
- способностью проверять техническое состояние, организовывать профилактические осмотры и текущий ремонт оборудования, готовить оборудование к ремонту и принимать оборудование из ремонта (ПК-7);
- готовностью к освоению и эксплуатации вновь вводимого оборудования (ПК-8);
- способностью анализировать техническую документацию, подбирать оборудование, готовить заявки на приобретение и ремонт оборудования (ПК-9);
- способностью проводить анализ сырья, материалов и готовой продукции, осуществлять оценку результатов анализа (ПК-10);
- способностью выявлять и устранять отклонения от режимов работы технологического оборудования и параметров технологического процесса (ПК-11);
- способностью планировать и проводить физические и химические эксперименты, проводить обработку их результатов и оценивать погрешности, выдвигать гипотезы и устанавливать границы их применения, применять методы математического анализа и моделирования, теоретического и экспериментального исследования (ПК-16);
- готовностью проводить стандартные и сертификационные испытания материалов, изделий и технологических процессов (ПК-17);
- готовностью использовать знание свойств химических элементов, соединений и материалов на их основе для решения задач профессиональной деятельности (ПК-18);
- готовностью использовать знания основных физических теорий для решения возникающих физических задач, самостоятельного приобретения физических знаний, для понимания принципов работы приборов и устройств, в том числе выходящих за пределы компетентности конкретного направления (ПК-19);
- готовностью изучать научно-техническую информацию, отечественный и зарубежный опыт по тематике исследования (ПК-20).

В результате изучения дисциплины обучающийся должен:

Знать:

- основные классы органических соединений;
- основные способы и технологические параметры производства и/или синтеза органических соединений.

Уметь:

- определять класс и назначение органического соединения по формуле и по виду.

Владеть:

- комплексом первоначальных знаний и представлений об организации производства различных органических соединений;
- навыками изложения полученных знаний в виде отчета о прохождении практики, описания исходных материалов, технологической схемы производства, контроля качества готовой продукции.

3. Объем учебной практики: практики по получению первичных профессиональных умений и навыков, в том числе первичных умений и навыков научно-исследовательской деятельности и виды учебной работы

Практика проводится в 4 семестре. Контроль освоения студентами материала курса осуществляется путем проведения зачета с оценкой.

Виды учебной работы	Объем	
	В зачетных единицах	В академ. часах
Общая трудоемкость дисциплины по учебному плану	**3,0**	**108**
Контактная работа	**0,005**	**0,2**
Контактная самостоятельная работа	0,005	0,2
Самостоятельная работа (СР)	**2,995**	**107,8**
Вид итогового контроля:	**зачет с оценкой**	

Виды учебной работы	Объем	
	В зачетных единицах	В астроном. часах
Общая трудоемкость дисциплины по учебному плану	**3,0**	**81**
Контактная работа	**0,005**	**0,15**
Контактная самостоятельная работа	0,005	0,15
Самостоятельная работа (СР)	**2,995**	**80,85**
Вид итогового контроля:	**зачет с оценкой**	

4. Содержание учебной практики: практики по получению первичных профессиональных умений и навыков, в том числе первичных умений и навыков научно-исследовательской деятельности

4.1. Разделы учебной практики: практики по получению первичных профессиональных умений и навыков, в том числе первичных умений и навыков научно-исследовательской деятельности

Учебной практика: практика по получению первичных профессиональных умений и навыков, в том числе первичных умений и навыков научно-исследовательской деятельности проводится в 4 семестре в форме теоретических занятий и экскурсий.

Раздел	Раздел дисциплины	Самостоятельная работа, академ. ч
Раздел 1	Ознакомление с историей производства и/или переработки полимеров, исходными продуктами для их получения.	30
Раздел 2	Посещение действующих предприятий по производству или переработке полимеров.	30
Раздел 3	Ознакомление с перспективными научными разработками в области создания и применения полимерных материалов различного назначения.	30
Раздел 4	Подготовка отчета о прохождении учебной практики	18
	Всего часов	**108**

4.2. Содержание разделов учебной практики: практики по получению первичных профессиональных умений и навыков, в том числе первичных умений и навыков научно-исследовательской деятельности

Раздел 1. Ознакомление с историей производства и/или переработки полимеров, исходными продуктами для их получения.

Полимерные материалы и их место в истории человечества. Перспективы развития функциональных полимерных материалов. Классификация, химический состав полимерных и композиционных материалов. Основные методы получения и применение.

Посещение тематических экспозиций музеев и выставок.

Раздел 2. Посещение действующих предприятий по производству или переработке полимеров.

Ознакомление с основными технологическими стадиями и способами производства полимеров, свойствами изделий и областями их применения. **Технологические процессы производства полимерных материалов и пластмасс**

Изучение производственного процесса предприятия переработки пластмасс, сырье и ассортимент выпускаемой продукции.

Раздел 3. Ознакомление с перспективными научными разработками в области создания и применения полимерных материалов различного назначения.

Посещение научных лабораторий кафедр и знакомство с организацией работы в исследовательской лаборатории. Новые технологии и научно-технические разработки в области создания полимерных композиционных материалов. Использование пластмасс в различных областях. Суперконструкционные полимерные материалы.

Раздел 4. Подготовка отчета о прохождении учебной практики.

Требования, предъявляемые к написанию и представлению отчета.

Конкретное содержание учебной практики определяется с учетом возможностей и интересов кафедры, организующей практику, и принимающей организации.

5. Соответствие содержания учебной практики: практики по получению первичных профессиональных умений и навыков, в том числе первичных умений и навыков научно-исследовательской деятельности требованиям к результатам ее освоения

Компетенции	Разделы			
	1	2	3	4
В результате освоения дисциплины студент должен:				
***Знать*:**				
- основные классы органических соединений;	+	+	+	+
– основные способы и технологические параметры производства и/или синтеза органических соединений.	+	+	+	+
Уметь:				
– определять класс и назначение органического соединения по формуле и по виду		+	+	+
Владеть:				
Владеть: - комплексом первоначальных знаний и представлений об организации производства различных органических соединений;		+	+	+
– навыками изложения полученных знаний в виде отчета о прохождении практики, описания исходных материалов, технологической схемы производства, контроля качества готовой продукции	+	+	+	+
В результате освоения дисциплины студент должен приобрести следующие *профессиональные компетенции:*				
– способностью использовать правила техники безопасности, производственной санитарии, пожарной безопасности и нормы охраны труда, измерять и оценивать параметры производственного микроклимата, уровня запыленности и загазованности, шума, и вибрации, освещенности рабочих мест (ПК-5);	+	+	+	+
– способностью налаживать, настраивать и осуществлять проверку оборудования и программных средств (ПК-6);		+	+	+
– способностью проводить анализ сырья, материалов и готовой продукции, осуществлять оценку результатов анализа (ПК-10);	+	+	+	+
– способностью планировать и проводить физические и химические эксперименты, проводить обработку их результатов и оценивать погрешности, выдвигать гипотезы и устанавливать границы их применения, применять методы математического анализа и моделирования,	+	+	+	+

теоретического и экспериментального исследования (ПК-16);				
– готовностью использовать знания основных физических теорий для решения возникающих физических задач, самостоятельного приобретения физических знаний, для понимания принципов работы приборов и устройств, в том числе выходящих за пределы компетентности конкретного направления (ПК-19);	+	+	+	+
– готовностью изучать научно-техническую информацию, отечественный и зарубежный опыт по тематике исследования (ПК-20).	+	+	+	+

6. Самостоятельная работа

Учебная практика: практика по получению первичных профессиональных умений и навыков, в том числе первичных умений и навыков научно-исследовательской деятельности проводится в форме самостоятельной работы обучающегося на под руководством руководителя практики от кафедры технологии переработки пластических масс в объеме 108 академических часов с посещением действующих предприятий по производству или переработке полимеров и знакомству с разработками кафедры.

К посещению цехов предприятий допускаются студенты, прошедшие инструктаж по технике безопасности, внутреннему распорядку предприятия и прослушавшие лекции о структуре завода и организации производственного процесса. Регламент практики определяется и устанавливается в соответствии с учебным планом.

1. Ознакомительная экскурсия на производство переработки пластмасс.

Практика начинается с общего ознакомления с заводом. Руководитель практики от университета и представитель завода знакомят студентов во вступительной беседе с правилами внутреннего распорядка завода и организует занятия по технике безопасности. Затем организуется ознакомительная экскурсия по заводу.

Во время прохождения ознакомительной экскурсии необходимо обратить внимание на следующие вопросы:

- Основные технологические процессы производства по переработке пластмасс, имеющиеся на данном предприятии.
- Назначение цеха. Области применения готовой продукции. Взаимосвязь цеха с другими цехами и вспомогательными службами предприятия.
- Характеристика исходного сырья и вспомогательных материалов. Хранение и транспортировка сырья и готовой продукции.
- Методы контроля (входной контроль и контроль на соответствие нормативно-технической документации).
- Характеристика готовой продукции, области применения. Методы контроля готовой продукции.
- Основные технологические параметры процесса переработки (температуры, давления, скорости, степени раздува, степени вытяжки и т.д.).
- Автоматизация и механизация процессов переработки пластмасс. Использование для управления отдельными технологическими процессами и всем производством современной вычислительной техники.
- Основное и вспомогательное оборудование цеха, его назначение и устройство.
- Противопожарные мероприятия и охрана труда в цехе. Мероприятия по охране окружающей среды.

– Энергоснабжение цеха (электроэнергия, пар, сжатый воздух, холод, топливо).
– Работа цеховой лаборатории.

2. Выполнение индивидуального задания.

В качестве индивидуального задания студенту может быть предложено:

подготовить главу отчёта по технологии переработки одного из промышленных полимеров (в том числе с учётом опыта посещения производства).

7. Оценочные средства для контроля освоения учебной практики: практики по получению первичных профессиональных умений и навыков, в том числе первичных умений и навыков научно-исследовательской деятельности

Итоговая оценка по (зачет с оценкой, максимальная оценка – 100 баллов) выставляется студенту по итогам написания отчета о прохождении учебной практики (максимальная оценка за отчет о прохождении учебной практики – 60 баллов) и итогового опроса студента (максимальная оценка за итоговый опрос – 40 баллов).

7.1 Требования к отчету о прохождении учебной практики: практики по получению первичных профессиональных умений и навыков, в том числе первичных умений и навыков научно-исследовательской деятельности

Отчет о прохождении учебной практики выполняется студентом во время прохождения практики в соответствии с календарным учебным графиком рабочего учебного плана подготовки бакалавров по направлению подготовки 18.03.01 Химическая технология, профиль «Технология и переработка полимеров».

Отчет о прохождении учебной практики должен содержать следующие основные разделы:

– Титульный лист с наименованием вида практики и названия предприятия – места прохождения практики;
– Содержание отчета;
– Цели и задачи учебной практики;
– Краткая историческая справка о предприятии;
– Технология производства конкретного изделия;

В разделе приводится описание технологии производства конкретного изделия, схема и особенности получения выбранного полимера, таблица его основных свойств.

– Выводы;
– Список литературы.

В отчёте рассматривается круг вопросов, связанных с принципами организации типовых производств; общими теоретическими закономерностями создания технологических систем; структурой химико-технологических систем; основными технологическими характеристиками химического производства; принципами технологической организации типовых крупнотоннажных производств. При этом приводятся материалы, опубликованные в монографиях, периодической литературе, интернете, отмечаются основные направления технического прогресса в отрасли, к которой относится проектируемое производство.

В отчёте приводятся:

– описание технологии,
– подробная характеристика продукции,
– области применения продукции,
– свойства полимера, используемого для производства продукции,

– необходимо отразить вопросы, касающиеся промышленной санитарии, гигиены труда, техники безопасности, пожарной безопасности, электробезопасности.

Изложение разделов отчёта нужно сопровождать ссылками на литературные источники с указанием в тексте номера, соответствующего положению ссылки в списке использованной литературы. Ссылка на литературу заключается в квадратные скобки.

Студент должен отразить в отчёте производственные процессы на базе практики; номенклатуру, характеристику выпускаемой продукции,

Отчет о прохождении учебной практики выполняется с помощью персонального компьютера на листах формата А4, поля – стандартные, шрифт – Times New Roman, 14, через 1,5 интервала. Желательно иллюстрировать текстовый материал рисунками и фотографиями, выполненными во время прохождения практики или полученными из сети Интернет.

7.2 Примерная тематика индивидуальных заданий

Индивидуальное задание выполняется обучающимся самостоятельно на основе сбора дополнительной информации во время прохождения учебной практики, а также информации, полученной из других источников, например, сети Интернет.

Индивидуальное задание направлено на углубленное изучение обучающимся тех или иных вопросов, связанных с технологией переработки полимеров и полимерных композиционных материалов, технологическими процессами, оборудованием для их осуществления, технологическими параметрами процесса производства, контролем качества производимой продукции.

Примерная тематика индивидуальных заданий представлена ниже.

Для предприятий по производству упаковки методом термо- вакуумного формования*:*

1. Термопластичные материалы, используемые для производства пищевой упаковки на примере, их свойства.
2. Способы пневмо- вакуумного формования
3. Типовые технологические схемы производства изделий термоформованием.
4. Технологические параметры пневмо- вакуумного формования
5. Основы техники безопасности и охраны труда при пневмо- вакуумном формовании.
6. Формование изделий из листовых и пленочных материалов: классификация методов.
7. Материалы, перерабатываемые при формовании листов и пленок.
8. Применяемое оборудование при формовании листов и пленок.
9. Основные технологические параметры формования.
10. Контроль качества изделий, получаемых термоформованием.
11. Формуемые материалы и их свойства.
12. Классификация и характеристика серийного оборудования для формования изделий из листов.
13. Технологическая схема производства изделий методом вакуумформования.
14. Производительность формовочных машин.
15. Ассортимент распространенных листовых термопластов.
16. Виды пневмоформования.
17. Виды вакуумформования.
18. Холодная штамповка: особенности процесса.
19. Перспективное производство изделий термоформованием.

20. Горячая штамповка: особенности процесса.
21. Машины для формования изделий из листовых термопластов.

Для предприятий по производству труб методом экструзии:

1. Полиэтиленовые трубы горячего и холодного водоснабжения
2. Технологические и материаловедческие аспекты производства, сварки и монтажа полиэтиленовых трубопроводов большого диаметра.
3. Оценка качества экструдируемых полиэтиленовых труб
4. Каталитические системы полимеризации олефинов на основе переходных металлов для производства полиэтилена трубных марок
5. Качество и конкурентоспособность труб из полиэтилена
6. Вопросы контроля качества сварных соединений полиэтиленовых труб для газопроводов
7. Аспекты применения полиэтиленовых труб в системах газоснабжения
8. Оценка надежности соединений полиэтиленовых трубопроводов
9. Незамерзающие водопроводы для российского Севера
10. Детали соединительные из полиэтилена для газопроводов. Общие технические условия по ГОСТ Р 52779-2007 (ИСО 8035-2:2001, ИСО 8085-3:2001).
11. Влияние антиоксидантов на долговечность полиэтиленовых труб
12. Способ соединения труб, фитинг и элементы соединения труб
13. Экологическая безопасность трубопроводных систем питьевого водоснабжения
14. Экструзионные марки полиэтилена низкого давления: метод получения, стадии производства и свойства.
15. Экструзионные марки полиэтилена высокого давления: метод получения, стадии производства и свойства.
16. Основы экструзионной переработки термопластов. Современное экструзионное оборудование и его основные производители.
17. Сведения по экологической безопасности переработки полиолефинов.
18. Основы переработки термопластов литьём под давление. Современное оборудование и его основные производители.
19. Ассортимент и характеристика продукции Климовского трубного завода
20. Полипропиленовые покрытия в производстве труб: технологии нанесения

По направлениям исследований кафедры технологии переработки пластмасс:

1. Жидкокристаллические полимеры.
2. Полимер- керамические композиционные материалы.
3. Углерод - углеродные композиционные материалы.
4. Композиционные материалы на основе эпоксидных олигомеров и углеродных волокон.
5. Композиционные материалы с высоким модулем упругости.
6. Теплостойкие связующие для ПКМ.
7. Композиционные материалы с пониженной горючестью.
8. ПКМ на основе полиамидов. Получение, свойства, применение.
9. Биоразлагаемые полимерные материалы.
10. Способы утилизации полимерных отходов.
11. «Зелёная химия» и технология полимерных материалов.
12. Полимерные материалы на основе АБС-пластиков.
13. Использование полимерных материалов в дорожном строительстве.
14. Каучуки специального назначения: негорючие и химически стойкие.

15. Полимерные материалы, устойчивые к ионизирующему излучению.
16. Использование полимерных материалов в производстве трубопроводов.
17. Использование полимерных материалов в производстве строительных консрукций.
18. Использование полимерных материалов в авиа- и ракетостроении.
19. Полимерные материалы в медицине.
20. Упаковочные полимерные материалы.

7.3 Перечень контрольных вопросов при итоговом опросе о прохождении учебной практики: практики по получению первичных профессиональных умений и навыков, в том числе первичных умений и навыков научно-исследовательской деятельности

Вопросы к зачету (по материалам действующих производств)

1. Краткая историческая справка о предприятии.
2. Оценка технического уровня предприятия в целом.
3. Организационная структура предприятия.
4. Нормативно-техническая документация, связанная с профилем предприятия.
5. Ассортимент выпускаемой продукции.
6. Характеристика основных видов продукции.
7. Характеристика сырья и вспомогательных материалов.
8. Раскройте классификацию технологического оборудования в производстве изделий. 9. Предложите оборудования для проведения подготовительных процессов производства.
10. Чем определяется периодичность обслуживания оборудования?
11. Анализ технологического процесса по общим закономерностям получения и переработки полимерных материалов.
12. Основные технологические параметры. Технологический регламент. Анализ влияния колебаний в параметрах процессов на выход и качество готовой продукции.
13. Схемы материальных потоков. Потери сырья и промежуточных продуктов по стадиям.
14. Анализ технологической схемы производства с точки зрения сокращения расхода сырья и энергоресурсов.
15. Побочные продукты и отходы (возвратные и безвозвратные). Методы регенерации. Виды брака и способы его устранения.
16. Возможности использования в производстве вторичного сырья.
17. Возможные мероприятия по повышению производительности сырья.
18. Разбраковка, маркировка, упаковка, складирование готовой продукции. Характеристика готовой продукции, ГОСТы и ТУ на готовую продукцию. Методы контроля качества продукции.
19. Характеристика производства по пожарной безопасности и вредным и опасным факторам.
20. Анализ производства по экологической безопасности.

Вопросы к зачету (по научным исследованиям кафедры технологии переработки пластических масс)

1. Каковы цели научного исследования?
2. Какова актуальность выбранной темы исследования?
3. В чем состоит оригинальность и новизна полученных результатов?
4. Какова практическая значимость научного исследования?
5. Какие современные методы исследования были использованы при решении поставленной задачи исследования?
6. Какие прикладные пакеты моделирования использовались при решении поставленных задач?
7. Какие методы математического моделирования применялись?
8. Где могут использоваться полученные результаты?

9. Объясните основные результаты исследования.
10. Предложите возможные пути развития темы научного исследования.

8. Учебно-методическое обеспечение учебной практики: практики по получению первичных профессиональных умений и навыков, в том числе первичных умений и навыков научно-исследовательской деятельности

8.1. Рекомендуемая литература

Основная литература:

2. Тихонов Н.Н. Технология и оборудование современных процессов переработки полимеров, часть 1. 2017. М.: РХТУ им. Д.И. Менделеева. 212 с.

3. Тихонов Н.Н. Технология и оборудование современных процессов переработки полимеров, часть 2. 2017. М.: РХТУ им. Д.И. Менделеева. 235 с.

5. Тихонов Н.Н., Шерышев М.А., Калинина Н.К., Кирин Б.С. Технология и оборудование процессов переработки полимеров. 2012. М.: РХТУ им. Д.И. Менделеева. 171 с.

Дополнительная литература:

1. Тихонов Н.Н. Оборудование для производства изделий из пластмасс - Иллюстративный материал. 2012. М.: РХТУ им. Д.И. Менделеева. 123 с.

2. Кравченко Т.П., Горбунова И.Ю., Осипчик В.С., Костягина В.А. Технология получения композитных материалов на основе армированных полимеров. 2013. М.: РХТУ им. Д. И. Менделеева. 80 с.

3. Осипчик В.С., Горбунова И.Ю., Костромина Н.В. Полимерные композиционные материалы. Нанокомпозиты. 2011. М.: РХТУ им. Д. И. Менделеева. 68 с.

8.2. Рекомендуемые источники научно-технической информации

1. Реферативный журнал «Химия» (РЖХ), серия М «Пластические массы», ISSN 0235-2206.
2. Журнал «Пластические массы», ISSN 0544-2901/
3. Composites Science and Technology, ISSN 0266-3538
4. Composites Technology, ISSN 1083-4117
5. Open Journal of Composite Materials, ISSN Online**:** 2164-5655
6. Ресурсы ELSEVIER: www.sciencedirect.com.
7. Научная-электронная библиотека elibrary.ru

Ресурсы информационно–телекоммуникационной сети Интернет:

Бесплатные архивные коллекции, приобретенные Минобрнауки для вузов:

- Архив Издательства American Association for the Advancement of Science.Пакет «Science Classic» 1880-1996.
- Архив Издательства Annual Reviews. Пакет «Full Collection» 1932-2005.
- Архив издательства Института физики (Великобритания). Пакет «Historical Archive 1874-1999» с первого выпуска каждого журнала по 1999, 1874-1999.
- Архив издательства Nature Publishing Group. Пакет «Nature» с первого выпуска первого номера по 2010, 1869-2010.
- Архив издательства Oxford University Press. Пакет «Archive Complete» с первого выпуска каждого журнала по 1995, 1849-1995.
- Архив издательства Sage. Пакет «2010 SAGE Deep Backfile Package» с первого выпуска каждого журнала по 1998, 1890-1998.
- Архив издательства Taylor & Francis. Full Online Journal Archives. с первого выпуска каждого журнала по 1996, 1798-1997.

- Архив издательства Cambridge University Press. Пакет «Cambridge Journals Digital Archive (CJDA)» с первого выпуска каждого журнала по 2011, 1827-2011.

- Архив журналов Королевского химического общества(RSC). 1841-2007 .

- Архив коллекции журналов Американского геофизического союза (AGU), предоставляемый издательством Wiley Subscription Services, Inc. 1896-1996.

Бесплатные официальные открытые ресурсы Интернет:

1. Directory of Open Access Journals (DOAJ) http://doaj.org/

Ресурс объединяет более 10000 научных журналов по различным отраслям знаний (около 2 миллионов статей) из134 стран мира.

2. Directory of Open Access Books (DOAB) https://www.doabooks.org/

В базе размещено более 3000 книг по различным отраслям знаний, предоставленных 122 научными издательствами.

3. BioMed Central https://www.biomedcentral.com/

База данных включает более 300 рецензируемых журналов по биомедицине, медицине и естественным наукам. Все статьи, размещенные в базе, находятся в свободном доступе.

4. Электронный ресурс arXiv https://arxiv.org/

Крупнейший бесплатный архив электронных научных публикаций по разделам физики, математики, информатики, механики, астрономии и биологии. Имеется подробный тематический каталог и возможность поиска статей по множеству критериев.

5. US Patent and Trademark Office (USPTO) http://www.uspto.gov/

Ведомство по патентам и товарным знакам США — USPTO — предоставляет свободный доступ к американским патентам, опубликованным с 1976 г. по настоящее время.

6. Espacenet - European Patent Office (EPO) http://worldwide.espacenet.com/

Патенты (либо патентные заявки) более 50 национальных и нескольких международных патентных бюро, в том числе послные тексты патентов США, России, Франции, Японии и др.

7. Федеральный институт промышленной собственности (ФИПС) http://www1.fips.ru/wps/wcm/connect/content_ru/ru

Информационные ресурсы ФИПС свободного доступа:

-Электронные бюллетени. Изобретения. Полезные модели.

-Открытые реестры российских изобретений и заявок на изобретения.

-Рефераты российских патентных документов за 1994–2016 гг.

-Полные тексты российских патентных документов из последнего официального бюллетеня.

8.3 Средства обеспечения освоения учебной практики: практики по получению первичных профессиональных умений и навыков, в том числе первичных умений и навыков научно-исследовательской деятельности

Для освоения учебной практики: практики по получению первичных профессиональных умений и навыков, в том числе первичных умений и навыков научно-исследовательской деятельности используются следующие нормативные и нормативно-методические документы:

1. Федеральный закон Российской Федерации от 29 декабря 2012 г. № 273-ФЗ «Об образовании в Российской Федерации» [Электронный ресурс] – Режим доступа: http://минобрнауки.рф/документы/2974
2. Федеральные государственные образовательные стандарты высшего профессионального образования // Координационный совет учебно-методических объединений и научно-методических советов высшей школы. Портал Федеральных

образовательных стандартов высшего образования [Электронный ресурс] – Режим доступа: http://fgosvo.ru/fgosvpo/7/6/1
3. Положение о порядке организации практики в Российском химико-технологическом университете имени Д. И. Менделеева [Электронный ресурс]. Режим доступа: https://old.muctr.ru/univsubs/edudept/pologenie_praktika_2.pdf

9. Методические рекомендации для обучающихся

Учебная практика: практика по получению первичных профессиональных умений и навыков, в том числе первичных умений и навыков научно-исследовательской деятельности проводится в 4 семестре в течение 2 недель в форме теоретических занятий и экскурсий под руководством руководителя практики от кафедры технологии переработки пластических масс.

К прохождению учебной практики на территории предприятия допускаются студенты, прошедшие инструктаж по технике безопасности, внутреннему распорядку предприятия и прослушавшие лекции о структуре завода и организации производственного процесса. Регламент практики определяется и устанавливается в соответствии с учебным планом.

Итоговая оценка по дисциплине (зачет с оценкой, максимальная оценка – 100 баллов) выставляется студенту по итогам написания отчета о прохождении учебной практики (максимальная оценка за отчет о прохождении учебной практики – 60 баллов), и итогового опроса студента (максимальная оценка за итоговый опрос – 40 баллов).

Требования к отчету о прохождении учебной практики представлены в разделе 7.1 настоящей программы.

Примерные темы индивидуальных заданий (в виде отдельной главы отчёта по практике) представлены в разделе 7.2 программы.

Вопросы для итогового опроса студентов представлены в разделе 7.3 программы.

Во время прохождения учебной практики обучающиеся должны строго соблюдать все правила и нормы поведения, установленные на предприятии и в лаборатории.

Для получения информации, необходимой для подготовки отчета о прохождении практики и выполнения индивидуального задания, обучающиеся должны обращаться к руководителю практики и широко использовать возможности сети Интернет.

10. Методические рекомендации для преподавателей

Основной задачей преподавателей, проводящих учебную практику, является практическое ознакомление обучающихся с процессами переработки пластмасс, структуры предприятий, методов и особенностей управления технологическим процессом и основным технологическим оборудованием, а также формирование у обучающихся профессиональных компетенций, предусмотренных учебным планом.

Учебная практика проводится на предприятиях по переработки пластмасс и композиционных полимерных материалах в форме экскурсий или на кафедре технологии переработки пластмасс. Перед выездом на практику руководители практики от Университета проводят собрания в группах, на которых разъясняют цели, задачи и порядок прохождения практики, выдают студентам программы практики, индивидуальные задания, знакомят с требованиями к отчетам о прохождении практики и порядком сдачи зачета.

Руководитель практики от Университета обязан за 1-3 дня до начала практики студентов прибыть на предприятие и решить организационные вопросы.

По прибытии на предприятие или в лаборатории кафедры технологии переработки пластмасс студенты проходят инструктаж по охране труда, противопожарной безопасности и знакомятся с правилами внутреннего распорядка.

Работа практикантов должна контролироваться руководителями практики от университета в установленном порядке.

11. Рекомендации по реализации учебной практики: практики по получению первичных профессиональных умений и навыков, в том числе первичных умений и навыков научно-исследовательской деятельности для инвалидов и лиц с ограниченными возможностями здоровья

Для обучающихся из числа инвалидов и лиц с ограниченными возможностями здоровья на основании письменного заявления практика реализуется с учетом особенностей психофизического развития, индивидуальных возможностей и состояния здоровья (далее индивидуальных особенностей); обеспечивается соблюдение следующих общих требований: использование специальных технических средств обучения коллективного и индивидуального пользования, предоставление услуг ассистента (помощника), оказывающего такому обучающемуся необходимую техническую помощь, обеспечение доступа в здания и помещения, где проходит учебный процесс, другие условия, без которых невозможно или затруднено прохождение практики по письменному заявлению обучающегося.

При реализации практики на основании письменного заявления обеспечивается соблюдение следующих общих требований: проведение практики для студентов-инвалидов лиц с ограниченными возможностями здоровья в одной аудитории совместно с обучающимися, не имеющими ограниченных возможностей здоровья, если это не создает трудностей для обучающихся; присутствие в аудитории ассистента (ассистентов), оказывающего(их) обучающимся необходимую техническую помощь с учетом их индивидуальных особенностей; пользование необходимыми обучающимся техническими средствами с учетом их индивидуальных особенностей.

Все локальные нормативные акты РХТУ им. Д. И. Менделеева по вопросам реализации дисциплины (модуля) практики, доводятся до сведения обучающихся с ограниченными возможностями здоровья в доступной для них форме.

Продолжительность прохождения промежуточной аттестации по отношению к установленной продолжительности увеличивается по письменному заявлению обучающегося с ограниченными возможностями здоровья; продолжительность экзамена и (или) зачета, проводимого в письменной форме, увеличивается не менее чем на 0,5 часа; продолжительность подготовки обучающегося к ответу на экзамене и (или) зачете, проводимом в устной форме, – не менее чем на 0,5 часа; продолжительность ответа обучающегося при устном ответе увеличивается не более чем на 0,5 часа.

12. Перечень информационных технологий, используемых в образовательном процессе

Информационную поддержку изучения дисциплины осуществляет Информационно-библиотечный центр (ИБЦ) РХТУ им. Д.И. Менделеева, который обеспечивает обучающихся основной учебной, учебно-методической и научной литературой, необходимой для организации образовательного процесса по дисциплине. Общий объем многоотраслевого фонда ИБЦ составляет 1 708 372 экз.

Фонд ИБЦ располагает учебной, учебно-методической и научно-технической литературой в форме печатных и электронных изданий, а также включает официальные, справочно-библиографические, специализированные отечественные и зарубежные периодические и информационные издания. ИБЦ обеспечивает доступ к профессиональным базам данных, информационным, справочным и поисковым системам.

Каждый обучающийся обеспечен свободным доступом из любой точки, в которой имеется доступ к сети Интернет и к электронно-библиотечной системе (ЭБС) Университета, которая содержит различные издания по основным изучаемым дисциплинам и сформирована по согласованию с правообладателями учебной и учебно-методической литературы.

Для более полного и оперативного справочно-библиографического и информационного обслуживания в ИБЦ реализована технология Электронной доставки документов.

Электронные информационные ресурсы, используемые в процессе обучения

№	Электронный ресурс	Реквизиты договора (номер, дата заключения, срок действия), ссылка на сайт ЭБС, сумма договора, количество ключей	Характеристика библиотечного фонда, доступ к которому предоставляется договором
1	ЭБС «Лань»	Принадлежность - сторонняя Реквизиты договора - ООО «Издательство «Лань», договор №29.01-З-2.0-827/2018 от 26.09.2018 г. Сумма договора – 357 000-00 С «26» сентября 2018г. по «25» сентября 2019 г. Ссылка на сайт ЭБС – http://e.lanbook.com Количество ключей - доступ для всех пользователей РХТУ с любого компьютера. Принадлежность - сторонняя Реквизиты договора - ООО «Издательство «Лань», договор № 33.03-Р-2.0-1775/2-10 от 26.09.2019г. Сумма договора – 642 083-68 С «26» сентября 2019 г. по «25» сентября 2020 г.	Электронно-библиотечная система издательства «Лань» — ресурс, включающий в себя как электронные версии книг ведущих издательств учебной и научной литературы (в том числе университетских издательств), так и электронные версии периодических изданий по различным областям знаний. ЭБС «ЛАНЬ» предоставляет пользователям мобильное приложение для iOS и Android, в которых интегрированы бесплатные сервисы для незрячих студентов и синтезатор речи. **Коллекции**: «Химия» - изд-ва НОТ, «Химия» - изд-ва Лаборатория знаний, «Химия» - изд-ва «ЛАНЬ», «Химия»-КНИТУ(Казанский национальный исследовательский технологический университет), «Химия» - изд-ва ФИЗМАТЛИТ, «Информатика» - изд-ва "Лань", Национальный Открытый Университет"ИНТУИТ", "Инженерно-технические науки" изд-ва "Лань". Коллекции: «Химия» - изд-ва НОТ, «Химия» - изд-ва Лаборатория знаний, «Химия» - изд-ва «ЛАНЬ», «Химия»-КНИТУ(Казанский национальный исследовательский технологический университет),

			«Химия» - изд-ва ФИЗМАТЛИТ, «Информатика» - изд-ва «ЛАНЬ», Национальный Открытый Университет«ИНТУИТ», Инженерно-технические науки" изд-ва «ЛАНЬ», «Теоретическая механика» изд-ва «ЛАНЬ», Экономика и менеджмент» изд-ва Дашков и К. А также отдельные издания в соответствии с Договором.
2.	Электронно - библиотечная система ИБЦ РХТУ им. Д.И.Менделеева (на базе АИБС «Ирбис»)	Принадлежность – собственная РХТУ. Ссылка на сайт ЭБС – http://lib.muctr.ru/ Доступ для пользователей РХТУ с любого компьютера.	Электронные версии учебных и научных изданий авторов РХТУ по всем ООП.
3	Информационно-справочная система «ТЕХЭКСПЕРТ» «Нормы, правила, стандарты России».	Принадлежность сторонняя. Реквизиты контракта – ООО «ИНФОРМПРОЕКТ», контракт № 111-142ЭА/2018 от 18.12.2018 г. Сумма договора – 547 511 руб. С «01» января.2019 г. по «31» декабря 2019 г. Ссылка на сайт ЭБС – http://reforma.kodeks.ru/reforma/ Количество ключей – 5 лицензий + локальный доступ с компьютеров ИБЦ.	Электронная библиотека нормативно-технических изданий. Содержит более 40000 национальных стандартов и др. НТД

4	Электронная библиотека диссертаций (ЭБД).	Принадлежность – сторонняя Реквизиты договора – РГБ, Договор № 29.01-Р-2.0-826/2018 от 03.10.2018 г. Сумма договора - 299130-00 С «15» октября 2018 г. по «14» июля 2019 г. Ссылка на сайт ЭБС – http://diss.rsl.ru/ Количество ключей – 10 лицензий + распечатка в ИБЦ.	В ЭБД доступны электронные версии диссертаций Российской Государственной библиотеки: с 1998 года – по специальностям: "Экономические науки", "Юридические науки", "Педагогические науки" и "Психологические науки"; с 2004 года - по всем специальностям, кроме медицины и фармации; с 2007 года - по всем специальностям, включая работы по медицине и фармации.
5	ЭБС «Научно-электронная библиотека eLibrary.ru».	Принадлежность – сторонняя Реквизиты договора – ООО «РУНЭБ», договор № 29.01-Р-2.0-1020/2018 от 07.12.2018 г. Сумма договора - 934 693-00 С «01» января 2019 г. по «31» декабря 2019 г. Ссылка на сайт – http://elibrary.ru Количество ключей – доступ для пользователей РХТУ по ip-адресам неограничен.	Электронные версии периодических и непериодических изданий по различным отраслям науки
6	БД ВИНИТИ РАН	Принадлежность сторонняя Договор № 5Д/2018 от 01.02.2018 г. Сумма договора - 24000-00 С «02» февраля 2018 г. по «05» мая 2019 г. Ссылка на сайт- http://www.viniti.ru/ Количество ключей – локальный доступ для пользователей РХТУ в ИБЦ РХТУ.	Крупнейшая в России баз данных по естественным, точным и техническим наукам. Включает материалы РЖ (Реферативного журнала) ВИНИТИ с 1981 г. Общий объем БД - более 28 млн. документов

7	Справочно-правовая система «Консультант+»,	Принадлежность сторонняя, Договор № 45-70ЭА/2018 от 09.07.2018 г. С «10» июля 2018 г. по «09» июля 2019 г. Ссылка на сайт- http://www.consultant.ru/ Количество ключей – 50 пользовательских лицензий по ip-адресам.	Справочно-правовая система по законодательству Российской Федерации.
8	Справочно-правовая система «Гарант»	Принадлежность сторонняя Договор №145-188ЭА/2018 г. от 28.01.2019 г. С «28» января 2019 г. по «27» января 2020 г. Ссылка на сайт – http://www.garant.ru/ Сумма договора - 512000-00 Количество ключей – 50 пользовательских лицензий по ip-адресам.	Гарант — справочно-правовая система по законодательству Российской Федерации.
9	Издательство Wiley	Принадлежность сторонняя. Национальная подписка (Минобрнауки+ ГПНТБ) Сублицензионный договор № Wiley/130 от 10.10.2019 г. С «01» января 2019 г. по «31» декабря 2019 г. Ссылка на сайт – http://onlinelibrary.wiley.com/ Количество ключей - доступ для пользователей РХТУ по ip-адресам неограничен.	Коллекция журналов по всем областям знаний, в том числе известные журналы по химии, материаловедению, взрывчатым веществам и др.
10	QUESTEL ORBIT	Принадлежность сторонняя. Национальная подписка (Минобрнауки+ ГПНТБ) Сублицензионный договор № Questel/130 от 05.09.2019 г. С «01» января 2019 г. по «31» декабря 2019 г. Ссылка на сайт – http://www.questel.orbit.com	ORBIT является глобальным оперативно обновляемым патентным порталом, позволяющим осуществлять поиск в перечне заявок на патенты, полученных, приблизительно, 80-патентными учреждениями в различных странах мира и предоставленных

		Количество ключей – доступ для пользователей РХТУ по ip-адресам неограничен.	грантов.
11	ProQuest Dissertation and Theses Global	Принадлежность сторонняя. Национальная подписка (Минобрнауки+ ГПНТБ) Сублицензионный договор № ProQuest/130 от 09.10.2019 г. С «01» января 2019 г. по «31» декабря 2019 г. Ссылка на сайт – http://www.proquest.com/products-services/pqdtglobal.html Количество ключей – дост уп для пользователей РХТУ по ip-адресам неограничен.	База данных ProQuest Dissertation & Theses Global (PQDT Global) авторитетная коллекция из более 3,5 млн. зарубежных диссертаций, более 1,7 млн. из которых представлены в полном тексте.
12	American Chemical Society	Принадлежность сторонняя. Национальная подписка (Минобрнауки+ ГПНТБ) Сублицензионный договор № ACS/130 от 25.10.2019 г. С «01» июля 2019 г. по «31» декабря 2019 г. Ссылка на сайт – http://www.acs.org/content/acs/en.html Количество ключей – доступ для пользователей РХТУ по ip-адресам неограничен.	Коллекция журналов по химии и химической технологии Core + издательства American Chemical Society
13	American Institute of Physics (AIP)	Принадлежность сторонняя. Национальная подписка (Минобрнауки+ ГПНТБ) Сублицензионный договор № AIP/130 от 24.10.2019 г. С «01» июля 2019 г. по «31» декабря 2019 г. Ссылка на сайт – http://scitation.aip.org/ Количество ключей – доступ для пользователей РХТУ по ip-адресам неограничен.	Коллекция журналов по техническим и естественным наукам издательства Американского института физики (AIP)
14	База данных Reaxys и Reaxys Medicinal Chemistry Компани	Принадлежность сторонняя. Национальная подписка (Минобрнауки+ ГПНТБ) Сублицензионный договор № Reaxys /130 от 10.10.2019 г. С «01» июля 2019 г. по «31» декабря 2019 г.	Структурно-химическая база данный Reaxys включает в себя структурную базу данных химических соединений и их экспериментальных свойств, реферативную базу журнальных и патентных публикаций, базу

	и Elsevier	Ссылка на сайт – https://www.reaxys.com/ Количество ключей – доступ для пользователей РХТУ по ip-адресам неограничен.	химических реакций с функцией построения плана синтеза. Модуль биологически активных соединений, биологических мишеней, фармакологических свойств химических соединений Reaxys Medicinal Chemistry является крупнейшей в мире базой данных.
15	Scopus	Принадлежность сторонняя. Национальная подписка (Минобрнауки+ ГПНТБ) Сублицензионный договор № Scopus/130 от 09.10.2019 г. С «01» июля 2019 г. по «31» декабря 2019 г. Ссылка на сайт – http://www.scopus.com. Количество ключей – доступ для пользователей РХТУ по ip-адресам неограничен.	Мультидисциплинарная реферативная и наукометрическая база данных издательства **ELSEVIER**
16	Ресурсы международной компании Clarivate Analytics	Принадлежность сторонняя. Национальная подписка (Минобрнауки+ ГПНТБ) Сублицензионный договор № WoS/130 от 05.09.2019 г. С «01» января 2019 г. по «31» декабря 2019 г. Ссылка на сайт – http://apps.webofknowledge.com/WOS_GeneralSearch_input.do?product=WOS&search_mode=GeneralSearch&SID=R1Ij2TUYmdd7bUatOlJ&preferencesSaved= Количество ключей – доступ для пользователей РХТУ по ip-адресам неограничен.	Открыт доступ к ресурсам: **WEB of SCIENCE** – реферативная и наукометрическая база данных. **MEDLINE** – реферативная база данных по медицине.

17	Royal Society of Chemistry (Королевское химическое общество	Принадлежность сторонняя. Национальная подписка (Минобрнауки+ ГПНТБ) Сублицензионный договор № RSC/130 от 08.10.2019 г. С «01» января 2019 г. по «31» декабря 2019 г. Ссылка на сайт – http://pubs.rsc.org/ Количество ключей - доступ для пользователей РХТУ по ip-адресам неограничен.	Коллекция включает 44 журнала. Тематика: органическая, аналитическая, физическая химия, биохимия, электрохимия, химические технологии.
18.	Электронные ресурсы издательства SpringerNature	Принадлежность – сторонняя Национальная подписка (Минобрнауки+РФФИ) Информационное письмо РФФИ № 809 от 24.06.2019 г. С «01» января 2019 г. по «31» декабря 2019 г. Ссылка на сайт http://link.springer.com/ Количество ключей - доступ для пользователей РХТУ по ip-адресам неограничен.	- Полнотекстовая коллекция электронных журналов Springer по различным отраслям знаний. - Полнотекстовые 85 журналов Nature Publishing Group - Коллекция научных протоколов по различным отраслям знаний Springer Protocols - Коллекция научных материалов в области физических наук и инжиниринга Springer Materials (The Landolt-Bornstein Database) - Полный доступ к статическим и динамическим справочным изданиям по любой теме - Реферативная база данных по чистой и прикладной математике zbMATH - Nano Database
19.	База данных SciFinder компании Chemical Abstracts Service	Принадлежность сторонняя. Национальная подписка (Минобрнауки+ ГПНТБ) Сублицензионный договор № CAS/130 от 23.10.2019 г. С «01» января 2019 г. по «31» декабря 2019 г. Ссылка на сайт – https://scifinder.cas.org Количество ключей – доступ для пользователей РХТУ по ip-адресам и персональной регистрации.	SciFinder — поисковый сервис, обеспечивающий многоаспектный поиск как библиографической информации, так и информации по химическим реакциям, структурным соединениям и патентам. Основная тематика обширного поискового массива — химия, а также ряд смежных дисциплин, таких как материаловедение, биохимия и биомедицина, фармакология, химическая технология, физика, геология, металлургия и другие.

20	Издательство Elsevier на платформе ScienceDirect	Принадлежность сторонняя. Национальная подписка (Минобрнауки+ РФФИ) Информационное письмо РФФИ № исх.- 1294 от 09 10 2019 г. С «01» января 2019 г. по «31» декабря 2019 г. Ссылка на сайт – https://www.sciencedirect.com Количество ключей – доступ для пользователей РХТУ по ip-адресам.	«Freedom Collection» — полнотекстовая коллекция электронных журналов издательства Elsevier по различным отраслям знаний, включающая не менее 2000 наименований электронных журналов. «Freedom Collection eBook collection» — содержит более 5 000 книг по 24 различным предметным областям естественных, технических и медицинских наук. Доступ к архивам 2014-2018гг.
21	ЭБС «Лань»	Принадлежность - сторонняя Реквизиты договора - ООО «Издательство «Лань», договор №29.01-З-2.0-1299/2018 от 06.03.2019 г. **С «06» марта 2019г. по «25» сентября 2019г.** Ссылка на сайт ЭБС – http://e.lanbook.com Сумма договора – 73 247-39 Количество ключей - доступ для всех пользователей РХТУ с любого компьютера.	Коллекция книг по естественно-научным и техническим отраслям наукам.
22	ЭБС «ЮРАЙТ»	Принадлежность - сторонняя Реквизиты договора – ООО «Электронное издательство ЮРАЙТ», Договор № №29.01-З-2.0-1168/2018 от 11.01.2019 г. С «11» января 2019 г. по «»10» января 2020 г. Ссылка на сайт ЭБС - https://biblio-online.ru/ Сумма договора – 220 000-00 руб. Количество ключей - доступ для всех пользователей РХТУ с любого компьютера.	Электронная библиотека включает более 5000 наименований учебников и учебных пособий по всем отраслям знаний для всех уровней профессионального образования от ведущих научных школ с соблюдением требований новых ФГОСов.

13. Материально-техническое обеспечение учебной практики: практики по получению первичных профессиональных умений и навыков, в том числе первичных умений и навыков научно-исследовательской деятельности

В соответствии с учебным планом учебная практика: практика по получению первичных профессиональных умений и навыков, в том числе первичных умений и навыков научно-исследовательской деятельности проводится в форме самостоятельной работы студента с использованием материально-технической базы Предприятия и Университета.

13.1. Оборудование, необходимое в образовательном процессе

Состав оборудования включает установки для синтеза, переработки и изучения физико-механических свойств полимеров, приборы для изучения реологических свойств полимеров, установки для получения образцов из полимерных материалов: вакуумный шкаф, сушильный шкаф, вытяжные шкафы, дистиллятор, весы, лабораторная диспергирующая установка ЛДУ-3М, установка для сушки УИС, «Копёр» – для испытаний на ударную вязкость, машина для испытаний на растяжение, печь для измерения теплостойкости, пресс гидравлический, прибор для определения сыпучести, приборы для определения показателя текучести расплава – ИИРТ, аппарат для вырезки образцов, вакуум-формовочная машина, литьевая машина, термопласт-автомат, вискозиметр «Реотест» для реологических исследований, «Полимер К-1» – прибор для оценки реологических и технологических свойств реактопластов, разрывные машины – для испытаний плёночных и высоконаполненных композиционных материалов, универсальная испытательная машина, станок СТ3Е для подготовки образцов полимерных материалов к исследованиям.

13.2. Учебно-наглядные пособия

Наборы образцов термопластов и реактопластов, композиционных материалов на их основе и демонстрационных изделий из них; наглядные материалы по технологии синтеза и переработки полимеров.

13.3. Компьютеры, информационно-телекоммуникационные сети, аппаратно-программные и аудиовизуальные средства

Персональные компьютеры, укомплектованные проигрывателями CD и DVD, принтерами и программными средствами; проектор; экран;; WEB-камеры; копировальные аппараты; локальная сеть с выходом в Интернет.

13.4. Печатные и электронные образовательные и информационные ресурсы:

Информационно-методические материалы: учебные пособия по дисциплине; методические рекомендации к лабораторным занятиям занятиям; раздаточный материал к лекционным курсам.

Электронные образовательные ресурсы: кафедральные библиотеки электронных изданий; сборники технологических схем получения полимеров, справочные материалы в печатном и электронном виде по свойствам и технологиям получения полимерных материалов и изделий.

13.5. Перечень лицензионного программного обеспечения

№ п/п	Наименование программного продукта	Реквизиты договора поставки	Количество лицензий	Срок окончания действия лицензии
1	Операционная система Microsoft Windows 10 Education (Russian)	Подписка Microsoft Azure Dev Tools for Teaching, соглашение ICM-	50	28.01.2021 г.

		167819 от 24.12.2018 г., действительно до 28.01.2021 г., счет IM83988 от 22.01.2020 г.		
2	Графический редактор Microsoft Visio Professional 2019 (Russian)	Подписка Microsoft Azure Dev Tools for Teaching, соглашение ICM-167819 от 24.12.2018 г., действительно до 28.01.2021 г., счет IM83988 от 22.01.2020 г.	50	28.01.2021 г.
3	Пакет офисных программ (текстовый редактор, табличный процессор, редактор презентаций) Libre Office	Не предусмотрен (бесплатное программное обеспечение, свободно распространяемое в соответствии с условиями лицензии Mozilla Public License, version 2.0)	не ограничено в соответствии с условиями лицензии Mozilla Public License, version 2.0	бессрочная в соответствии с условиями лицензии Mozilla Public License, version 2.0
5	Kaspersky Endpoint Security 10 для Windows	Контракт от 24.12.2018 № 126-152ЭА/2018	50	22.12.2020

14. Требования к оценке качества освоения программы

Раздел 1. Ознакомление с историей производства и/или переработки полимеров, исходными продуктами для их получения.	Знает: - историю и структуру предприятия, ассортимент и объемы выпускаемой продукции; - принципы построения технологических схем производства конкретных изделий из полимерных материалов; Умеет: - работать с технической и научной литературой; - проводить сбор, обработку, анализ и систематизацию научной и технической	Оценка за отчет о прохождении учебной практики: практики по получению первичных профессиональных умений и навыков, в том числе первичных умений и навыков научно-исследовательской деятельности

	информации; Владеет: - методами работы с научно-технической, справочной литературой и электронно-библиотечными ресурсами по теоретическим и технологическим вопросам технологии переработки полимеров и композиционных полимерных материалов;	
Раздел 2. Посещение действующих предприятий по производству или переработке полимеров.	Знает: - основное технологическое оборудование, используемое в производстве; - правила техники безопасности, экологии и производственной санитарии; Умеет: - вести библиографическую работу с привлечением современных информационных технологий; Владеет: - навыками самостоятельного анализа технологических процессов;	Оценка за отчет о прохождении учебной практики: практики по получению первичных профессиональных умений и навыков, в том числе первичных умений и навыков научно-исследовательской деятельности, результаты устного опроса
Раздел 3. Ознакомление с перспективными научными разработками в области создания и применения полимерных материалов различного назначения	Знает: - основные проблемы современного полимерного материаловедения; Умеет: - работать с научно-технической литературой в области создания и применения полимерных материалов, - работать с каталогами и ГОСТами на материалы и методы их исследования; Владеет: - навыками самостоятельного анализа и систематизации научно-технической информации;	Оценка за отчет о прохождении учебной практики: практики по получению первичных профессиональных умений и навыков, в том числе первичных умений и навыков научно-исследовательской деятельности, результаты устного опроса
Раздел 4. Подготовка отчета о прохождении учебной практики	Знает: - основные принципы работы производства по переработке полимеров и полимерных композиционных материалов; Умеет: - использовать нормативные документы; - обрабатывать и систематизировать информацию, полученную за время прохождения практики; Владеет:	Оценка за отчет о прохождении учебной практики: практики по получению первичных профессиональных умений и навыков, в том числе первичных умений и навыков научно-исследовательской деятельности, результаты устного опроса

	-навыками самостоятельного анализа информации, полученной за время прохождения практики	

15. ОСОБЕННОСТИ ОРГАНИЗАЦИИ ОБРАЗОВАТЕЛЬНОГО ПРОЦЕССА ДЛЯ ИНВАЛИДОВ И ЛИЦ С ОГРАНИЧЕННЫМИ ВОЗМОЖНОСТЯМИ ЗДОРОВЬЯ

Обучение инвалидов и лиц с ограниченными возможностями здоровья осуществляется в соответствии с:

Порядком организации и осуществления образовательной деятельности по образовательным программам – программам бакалавриата, программам специалитета, программам магистратуры (Приказ Минобрнауки РФ от 05.04.2017 № 301);

Положением о Порядке организации и осуществления образовательной деятельности по образовательным программам – программам бакалавриата, программам специалитета, программам магистратуры в Российском химико-технологическом университете имени Д.И. Менделеева (утв. решением Ученого совета университета от 28.06.2017, протокол № 9);

Методическими рекомендациями по организации образовательного процесса для обучения инвалидов и лиц с ограниченными возможностями здоровья в образовательных организациях высшего образования, в том числе оснащенности образовательного процесса (утверждены заместителем Министра образования и науки РФ А.А. Климовым от 08.04.2014 № АК-44/05вн).

Дополнения и изменения к рабочей программе учебной практики: практики по получению первичных профессиональных умений и навыков, в том числе первичных умений и навыков научно-исследовательской деятельности

основной образовательной программы

направление подготовки: 18.03.01 «Химическая технология»

профиль: «Технология и переработка полимеров»

квалификация: бакалавр

Форма обучения: очная

Номер изменения/ дополнения	Содержание дополнения/изменения	Основание внесения изменения/дополнения
1.	Изменение в части обновления лицензионного программного обеспечения	протокол заседания Ученого совета № 1 от «30» августа 2019г.
2.	Изменения в части обновления договоров электронных ресурсов	протокол заседания Ученого совета № 2 от «30» сентября 2019г.

Министерство науки и высшего образования Российской Федерации
Федеральное государственное бюджетное образовательное учреждение
высшего образования
«Российский химико-технологический университет
имени Д.И. Менделеева»

«УТВЕРЖДАЮ»
Ректор РХТУ им. Д.И. Менделеева
_____ А.Г. Мажуга
«31» мая 2019 г.

РАБОЧАЯ ПРОГРАММА

ПРОИЗВОДСТВЕННОЙ ПРАКТИКИ:

НАУЧНО-ИССЛЕДОВАТЕЛЬСКОЙ РАБОТЫ

Б2.В.02(Н)

направление подготовки: 18.03.01 «Химическая технология»
профиль: «Технология и переработка полимеров»
квалификация: бакалавр

Программа одобрена
Методической комиссией
РХТУ им. Д.И. Менделеева
«31» мая 2019 г.

Председатель _____ Н.А. Макаров

Москва, 2019 г.

Программа составлена заведующим кафедры технологии переработки пластмасс Аристовым В.М., доцентом кафедры технологии переработки пластмасс Костроминой Н.В.

Программа утверждена на заседании кафедры технологии переработки пластмасс «29» мая 2019 г., протокол № 9

СОДЕРЖАНИЕ

1.	Цели и задачи производственной практики: научно-исследовательской работы …	4
2.	Требования к результатам освоения производственной практики: научно-исследовательской работы …….	4
3.	Объем производственной практики: научно-исследовательской работы и виды учебной работы …….	5
4	Содержание производственной практики: научно-исследовательской работы	5
	4.1 Разделы производственной практики: научно-исследовательской работы и виды занятий ……...	5
	4.2 Содержание разделов производственной практики: научно-исследовательской работы ……...	6
5.	Соответствие содержания требованиям к результатам освоения производственной практики: научно-исследовательской работы	6
6.	Практические и лабораторные занятия …… …….	7
7.	Самостоятельная работа ……..	9
8.	Оценочные средства для контроля освоения производственной практики: научно-исследовательской работы …….**.....**	9
	8.1 Примеры вопросов для текущего контроля освоения производственной практики: научно-исследовательской работы ……..	9
	8.2 Итоговый контроль освоения производственной практики: научно-исследовательской работы (Зачет с оценкой)……	10
9.	Учебно-методическое обеспечение производственной практики: научно-исследовательской работы ……..	10
	9.1 Рекомендуемая литература ……	10
	9.2 Рекомендуемые источники научно-технической информации ……..	10
	9.3 Средства обеспечения освоения производственной практики: научно-исследовательской работы …….	11
10.	Методические указания для обучающихся ……	12
11.	Методические указания для преподавателей …….	13
12.	Перечень информационных технологий, используемых в образовательном процессе …….	14
13.	Материально-техническое обеспечение производственной практики: научно-исследовательской работы ……..	17
	13.1. Оборудование, необходимое в образовательном процессе ……..	17
	13.2. Учебно-наглядные пособия …….	17
	13.3. Компьютеры, информационно-телекоммуникационные сети, аппаратно-программные и аудиовизуальные средства …….	17
	13.4. Печатные и электронные образовательные и информационные ресурсы ……	17
14.	Требования к оценке качества освоения программы ……	17
15.	Особенности организации образовательного процесса для инвалидов и лиц с ограниченными возможностями здоровья ……...	18

1. ЦЕЛИ И ЗАДАЧИ ДИСЦИПЛИНЫ

Программа составлена в соответствии с требованиями Федерального государственного образовательного стандарта (ФГОС ВО) для направления подготовки бакалавров 18.03.01 Химическая технология, профиль «Технология и переработка полимеров», рекомендациями методической комиссии РХТУ им. Д.И. Менделеева и накопленным опытом проведения практик выпускающими кафедрами полимерного профиля РХТУ им. Д.И. Менделеева.

Программа производственной практики: научно-исследовательской работы (Б2.В.02(Н)) относится к блоку дисциплин «Практики» (Б2) и рассчитана на изучение в 7 семестре обучения. Программа предполагает, что обучающиеся имеют теоретическую и практическую подготовку в области химической технологии полимеров, в том числе в области технологии и переработки пластмасс.

Цель производственной практики: научно-исследовательской работы – формирование профессиональных компетенций посредством планирования и осуществления экспериментальной деятельности на основании изученных дисциплин, в том числе специальных, и самостоятельно изученной информации.

Основными задачами производственной практики: научно-исследовательской работы являются приобретение навыков планирования и выполнения научно-исследовательской работы; обработка, интерпретация и представление научных результатов; подготовка к выполнению выпускной квалификационной работы.

2. ТРЕБОВАНИЯ К РЕЗУЛЬТАТАМ ОСВОЕНИЯ ПРОИЗВОДСТВЕННОЙ ПРАКТИКИ: НАУЧНО-ИССЛЕДОВАТЕЛЬСКОЙ РАБОТЫ

Прохождение производственной практики: научно-исследовательской работы при подготовке бакалавров по направлению 18.03.01 Химическая технология, профиль «Технология и переработка полимеров» направлено на формирование следующих профессиональных компетенций:

- способностью планировать и проводить физические и химические эксперименты, проводить обработку их результатов и оценивать погрешности, выдвигать гипотезы и устанавливать границы их применения, применять методы математического анализа и моделирования, теоретического и экспериментального исследования (ПК-16);
- готовностью проводить стандартные и сертификационные испытания материалов, изделий и технологических процессов (ПК-17);
- готовностью использовать знание свойств химических элементов, соединений и материалов на их основе для решения задач профессиональной деятельности (ПК-18);
- готовностью использовать знания основных физических теорий для решения возникающих физических задач, самостоятельного приобретения физических знаний, для понимания принципов работы приборов и устройств, в том числе выходящих за пределы компетентности конкретного направления (ПК-19);
- готовностью изучать научно-техническую информацию, отечественный и зарубежный опыт по тематике исследования (ПК-20).

После изучения производственной практики: научно-исследовательской работы студент должен:

Знать:

- порядок организации, планирования и проведения научно-исследовательских работ с использованием последних научно-технических достижений в области синтеза полимеров, мономеров и материалов на их основе;
- теоретические основы получения и применение новых полимерных материалов;

методы и подходы по оценке свойств и характеристик новых полимерных

материалов.

Уметь:

- осуществлять поиск, обработку и анализ научно-технической информации по профилю выполняемой работы, в том числе с применением современных технологий;

- работать на современных приборах и установках, организовывать проведение экспериментов и испытаний, проводить их обработку и анализировать результаты;

- применять теоретические знания, полученные при изучении естественно-научных дисциплин для интерпретации экспериментальных данных.

Владеть:

- навыками обращения с научной и технической литературой и выстраивание логических взаимосвязей между различными литературными источниками;

- навыками построения причинно-следственных связей между экспериментальными и теоретическими данными.

3. ОБЪЕМ ПРОИЗВОДСТВЕННОЙ ПРАКТИКИ: НАУЧНО-ИССЛЕДОВАТЕЛЬСКОЙ РАБОТЫ И ВИДЫ УЧЕБНОЙ РАБОТЫ

Производственная практика: научно-исследовательская работа проходитв 7 семестре на базе знаний, полученных студентами при изучении дисциплин направления Химическая технология. Контроль освоения студентами материала курса осуществляется путем проведения зачета с оценкой.

Виды учебной работы	Объем	
	В зачетных единицах	В академ. часах
Общая трудоемкость дисциплины по учебному плану	**3,0**	**108**
Контактная работа	**2,005**	**72,2**
Практические занятия	2,057	72
Контактная самостоятельная работа	0,005	0,2
Самостоятельная работа	**0,99**	**35,8**
Вид итогового контроля:	**зачет с оценкой**	

Виды учебной работы	Объем	
	В зачетных единицах	В астрон. часах
Общая трудоемкость дисциплины по учебному плану	**3,0**	**81**
Контактная работа	**2,005**	**54,15**
Практические занятия	2,057	54
Контактная самостоятельная работа	0,005	0,15
Самостоятельная работа	**0,99**	**26,85**
Вид итогового контроля:	**зачет с оценкой**	

4. СОДЕРЖАНИЕ ПРОИЗВОДСТВЕННОЙ ПРАКТИКИ: НАУЧНО-ИССЛЕДОВАТЕЛЬСКОЙ РАБОТЫ

4.1 Разделы производственной практики: научно-исследовательской работы и виды занятий

В процессе освоения дисциплины обучающийся должен подготовить и представить к защите научно-исследовательскую работу (НИР), выполненную на современном уровне развития науки и техники и соответствующую выбранному направлению подготовки и программе обучения.

В представленной к защите НИР должны получить развитие знания и навыки, полученные обучающимся при освоении программы бакалавриата, в том числе при изучении специальных дисциплин. Представленная к защите НИР должна содержать основные теоретические положения, экспериментальные результаты, практические достижения и выводы по работе.

Раздел	Наименование модуля	Академ. часов			
		Всего	Практи-ческие занятия	Самост работа	Зачет с оценк.
1	**Раздел 1. Выполнение и представление результатов научных исследований.**	**108**	**72**	**36**	**+**
1.1	Выполнение научных исследований.		62	18	+
1.2	Подготовка научного доклада и презентации.		10	18	+
	ИТОГО	**108**	**72**	**36**	**+**

4.2 Содержание разделов производственной практики: научно-исследовательской работы

Раздел 1. Выполнение и представление результатов научных исследований

1.1 Выполнение научных исследований.

Составление программы исследования. Структура и содержание основных разделов отчета о научно-исследовательской работе.

Формулирование целей и задач исследования; составление аналитического обзора по теме исследования; выбор эффективных методов и методик достижения желаемых результатов исследования.

Проведение соответствующих экспериментов для получения практических результатов; анализ, интерпретация и обобщение результатов исследования; формулировка выводов; написание отчета.

1.2 Подготовка научного доклада и презентации.

5. СООТВЕТСТВИЕ СОДЕРЖАНИЯ ТРЕБОВАНИЯМ К РЕЗУЛЬТАТАМ

Компетенции	Раздел 1.1	Раздел 1.2
Знать:		
порядок организации, планирования и проведения научно-исследовательских работ с использованием последних научно-технических достижений в области синтеза полимеров, мономеров и материалов на их основе	+	
теоретические основы получения и применение новых полимерных материалов	+	

методы и подходы по оценке свойств и характеристик новых полимерных материалов	+	+
Уметь:		
осуществлять поиск, обработку и анализ научно-технической информации по профилю выполняемой работы, в том числе с применением современных технологий	+	+
работать на современных приборах и установках, организовывать проведение экспериментов и испытаний, проводить их обработку и анализировать результаты	+	+
применять теоретические знания, полученные при изучении естественно-научных дисциплин для интерпретации экспериментальных данных	+	
Владеть:		
навыками обращения с научной и технической литературой и выстраивание логических взаимосвязей между различными литературными источниками	+	
навыками построения причинно-следственных связей между экспериментальными и теоретическими данными	+	+
Профессиональные компетенции:		
Научно-исследовательская деятельность		
– планировать и проводить физические и химические эксперименты, проводить обработку их результатов и оценивать погрешность, выдвигать гипотезы и устанавливать границы их применения, применять методы математического анализа и моделирования, теоретического и экспериментального исследования (ПК-16);	+	+
– проводить стандартные и сертификационные испытания материалов, изделий и технологических процессов (ПК-17);	+	
– использовать знание свойств химических элементов, соединений и материалов на их основе для решения задач профессиональной деятельности (ПК-18);	+	
– использовать знания основных физических теорий для решения возникающих физических задач, самостоятельного приобретения физических знаний, для понимания принципов работы приборов и устройств, в том числе выходящих за пределы компетентности конкретного направления (ПК-19);	+	
– готовность изучать научно-техническую информацию, отечественный и зарубежный опыт по тематике исследования (ПК-20).	+	+

6. ПРАКТИЧЕСКИЕ ЗАНЯТИЯ

Практические занятия состоят в выполнении обучающимся научно-исследовательской работы по индивидуальной тематике.

Примерный перечень тем научно-исследовательских работ

Результаты научно-исследовательской работы оформляются обучающимся в виде отчета, презентации и представляются в форме устного доклада.

1. Особенности отверждения дианового эпоксидного олигомера, модифицированного эпоксифосфазеном
2. Транспортирующее оборудование в промышленности переработки пластмасс

3. Исследование свойств полимер-неорганических гибридных композитов
4. Реологические свойства нанокомпозитов на основе дисульфида молибдена и блок сополимера пропилена с этиленом
5. Влияние наполнителя и режима обработки на процесс лазерного спекания керамополимерных композитов на основе поливинилиденфторида.
6. Наполненные короткими базальтовыми волокнами композиты на основе смеси полипропилена и металлоценового этиленпропиленового эластомера
7. Математическое моделирование изменения структурной неоднородности и свойств полимеров при технологических процессах их термообработки.
8. Свойства полипропилена, модифицированного углеродными нанонаполнителями
9. Композиционные материалы для изготовления труб на основе сверхвысокомолекулярного полиэтилена
10. Влияние введения концентратов стабилизирующих систем на основе полиэтилена на деформационные характеристики полипропилена
11. Металлизированные кремнийорганические полимерные пленки на
12. Свойства эпоксидных связующих, модифицированных поливинилформальэтилалем
13. Определение значений температуры плавления и кристаллизации полимерных материалов
14. Влияние водной среды на адгезионные свойства эпоксидных полимеров
15. Влияние способов обработки на качество спекания поливинилиденфторида
16. Влияние введения комплексных однопакетных стабилизаторов на основе солей кальция и цинка на термостабильность поливинилхлорида
17. Влияние модификации поверхности нанонаполнителей на морфологию полимерных композиционных материалов.
18. Изучение влияния термопластичных модификаторов на стойкость к термоокислительной деструкции эпоксидного полимера
19. Радиационностойкие композиционные материалы на основе полиимидов
20. Стойкость гибридных композитных материалов защитных шлемов к ударному воздействию ножа
21. Влияние ускорителя отверждения на прочностные и реологические свойства эпоксиноволачного связующего
22. Экологические аспекты создания материалов для дорожного строительства
23. Разработка модифицированных композиций на основе вторичного
24. Свойства композитных материалов, используемых в средствах бронезащиты
25. Разработка эпоксикремнийорганического связующего для получения стеклопластиков
26. Функционализация углеродных нанотрубок электростатической сажей
27. Влияние кремнийорганического модификатора на процесс отверждения эпоксидного олигомера
28. Влияние органоглины на характер распределения частиц металлоценового этиленпропиленового эластомера в смесях с полипропиленом
29. Исследование структуры литьевых образцов наполненных короткими базальтовыми волокнами композитов на основе смесей полипропилена и металлоценового этиленпропиленового эластомера
30. Исследование теплопроводности и физико-механических свойств теплопроводящих графитонаполненных композитов на основе полиамида 6
31. 3d-моделирование в cad-системах на примере программы solid works
32. Исследование свойств фенолфталеинформальдегидных композитов
33. Процесс изготовления стержневых заготовок из сополимера этилена с тетрафторэтиленом, наполненного двуокисью титана
34. Получение полиэпоксиизоцианурат ных полимерных материалов и исследование термических и механических свойств

35. Исследование термодеформационного поведения смесей полиариленэфиркетонов
36. Разработка модифицированных полимерно-битумных композиций с повышенными адгезионными характеристиками
37. Изучение физико-механических свойств полимерных композиционных материалов, полученных на основе вторичных полиолефинов
38. Влияние добавок фуллерена с60 на трибологические свойства литьевых полиуретановых эластомеров
39. Композиционные материалы функционального назначения на основе поликарбоната для светодиодного освещения
40. Влияние термоэластопластов на прочностные характеристики
41. Композиты на основе модифицированного армированного полиэтилена.
42. Определение теплопроводности полимерных покрытий на металлических основания.

7. САМОСТОЯТЕЛЬНАЯ РАБОТА

На производственную практику: научно-исследовательскую работу учебным планом выделено 36 акад. часов.

8. ОЦЕНОЧНЫЕ СРЕДСТВА ДЛЯ КОНТРОЛЯ ОСВОЕНИЯ ПРОИЗВОДСТВЕННОЙ ПРАКТИКИ: НАУЧНО-ИССЛЕДОВАТЕЛЬСКОЙ РАБОТЫ

Комплект оценочных средств по производственной практике: научно-исследовательской работе предназначен для аттестации обучающихся на соответствие их персональных достижений поэтапным требованиям образовательной программы, в том числе рабочей программы. А также для оценивания результатов обучения: знаний, умений, владений и уровня приобретенных компетенций.

Комплект оценочных средств по производственной практике: научно-исследовательской работе включает:

– оценочные средства для проведения текущего контроля успеваемости в форме устного опроса, позволяющего оценивать и диагностировать знание фактического материала, умение правильно использовать специальные термины и понятия, планировать и выполнять научное исследование;

– оценочные средства для проведения итогового контроля в форме зачёта.

8.1. Примеры вопросов для текущего контроля освоения производственной практики: научно-исследовательской работы

Контрольные работы проводится в форме устного опроса по теме научно-исследовательской работы. Максимальная оценка за каждую работу – 20 баллов.

Контрольная работа №1

Максимальная оценка – 20 баллов

– Представление программы научного исследования.
– Основные достижения науки и производства по теме исследования.
– Актуальность выполняемой работы.
– Обоснование выбора и характеристика применяемых методов исследования.
– Предполагаемые научные и практические результаты выполняемого исследования.

Контрольная работа №2

Максимальная оценка – 20 баллов

- Контроль выполнения программы научно-исследовательской работы.
- Анализ аналитического обзора по теме исследования.
- Необходимость корректировки темы и методов выполняемого исследования.
- Анализ полученных научных результатов.
- Графическое представление результатов эксперимента.

Контрольная работа №3

Максимальная оценка – 20 баллов

- Соответствие содержания отчета программе исследования.
- Качество оформления отчета.
- Содержание презентации научно-исследовательской работы.

8.2. Итоговый контроль освоения производственной практики: научно-исследовательской работы (Зачет с оценкой)

Итоговый контроль освоения производственной практики: научно-исследовательской работы включает представление отчета по научно-исследовательской работе, устный доклад, презентацию результатов научного исследования и ответы на вопросы по теме работы.

Максимальная оценка на зачете – 40 баллов.

9. УЧЕБНО-МЕТОДИЧЕСКОЕ ОБЕСПЕЧЕНИЕ ПРОИЗВОДСТВЕННОЙ ПРАКТИКИ: НАУЧНО-ИССЛЕДОВАТЕЛЬСКОЙ РАБОТЫ

9.1 Рекомендуемая литература

А) Основная литература:

1. Кукушкина В.В. Организация научно-исследовательской работы студентов (бакалавров): Учебное пособие. М.: НИЦ ИНФРА-М, 2014. 265с.

2. Герасимов Б.И., Дробышева В.В., Злобина Н.В. и др. Основы научных исследований: Учебное пособие. М.: НИЦ ИНФРА-М, 2018. 202 с.

Б) Дополнительная литература:

2. Тихонов Н.Н. Технология и оборудование современных процессов переработки полимеров, часть 1. 2017. М.: РХТУ им. Д.И. Менделеева. 212 с.

3. Тихонов Н.Н. Технология и оборудование современных процессов переработки полимеров, часть 2. 2017. М.: РХТУ им. Д.И. Менделеева. 235 с.

5. Тихонов Н.Н., Шерышев М.А., Калинина Н.К., Кирин Б.С. Технология и оборудование процессов переработки полимеров. 2012. М.: РХТУ им. Д.И. Менделеева. 171 с.

6. Тихонов Н.Н. Оборудование для производства изделий из пластмасс - Иллюстративный материал. 2012. М.: РХТУ им. Д.И. Менделеева. 123 с.

7. Кравченко Т.П., Горбунова И.Ю., Осипчик В.С., Костягина В.А. Технология получения композитных материалов на основе армированных полимеров. 2013. М.: РХТУ им. Д. И. Менделеева. 80 с.

8. Осипчик В.С., Горбунова И.Ю., Костромина Н.В. Полимерные композиционные материалы. Нанокомпозиты. 2011. М.: РХТУ им. Д. И. Менделеева. 68 с.

9.2 Рекомендуемые источники научно-технической информации

1. Реферативный журнал «Химия» (РЖХ), серия М «Пластические массы», ISSN 0235-2206.
2. Журнал «Пластические массы», ISSN 0544-2901/
3. Composites Science and Technology, ISSN 0266-3538
4. Composites Technology, ISSN 1083-4117
5. Open Journal of Composite Materials, **ISSN Online**: 2164-5655
6. Ресурсы ELSEVIER: www.sciencedirect.com.
7. Научная-электронная библиотека elibrary.ru

Ресурсы информационно–телекоммуникационной сети Интернет:

Бесплатные архивные коллекции, приобретенные Минобрнауки для вузов:

- Архив Издательства American Association for the Advancement of Science.Пакет «Science Classic» 1880-1996.
- Архив Издательства Annual Reviews. Пакет «Full Collection» 1932-2005.
- Архив издательства Института физики (Великобритания). Пакет «Historical Archive 1874-1999» с первого выпуска каждого журнала по 1999, 1874-1999.
- Архив издательства Nature Publishing Group. Пакет «Nature» с первого выпуска первого номера по 2010, 1869-2010.
- Архив издательства Oxford University Press. Пакет «Archive Complete» с первого выпуска каждого журнала по 1995, 1849-1995.
- Архив издательства Sage. Пакет «2010 SAGE Deep Backfile Package» с первого выпуска каждого журнала по 1998, 1890-1998.
- Архив издательства Taylor & Francis. Full Online Journal Archives. с первого выпуска каждого журнала по 1996, 1798-1997.
- Архив издательства Cambridge University Press. Пакет «Cambridge Journals Digital Archive (CJDA)» с первого выпуска каждого журнала по 2011, 1827-2011.
- Архив журналов Королевского химического общества(RSC). 1841-2007 .
- Архив коллекции журналов Американского геофизического союза (AGU), предоставляемый издательством Wiley Subscription Services, Inc. 1896-1996.

Бесплатные официальные открытые ресурсы Интернет:

1. Directory of Open Access Journals (DOAJ) http://doaj.org/

Ресурс объединяет более 10000 научных журналов по различным отраслям знаний (около 2 миллионов статей) из134 стран мира.

2. Directory of Open Access Books (DOAB) https://www.doabooks.org/

В базе размещено более 3000 книг по различным отраслям знаний, предоставленных 122 научными издательствами.

3. BioMed Central https://www.biomedcentral.com/

База данных включает более 300 рецензируемых журналов по биомедицине, медицине и естественным наукам. Все статьи, размещенные в базе, находятся в свободном доступе.

4. Электронный ресурс arXiv https://arxiv.org/

Крупнейший бесплатный архив электронных научных публикаций по разделам физики, математики, информатики, механики, астрономии и биологии. Имеется подробный тематический каталог и возможность поиска статей по множеству критериев.

5. US Patent and Trademark Office (USPTO) http://www.uspto.gov/

Ведомство по патентам и товарным знакам США — USPTO — предоставляет свободный доступ к американским патентам, опубликованным с 1976 г. по настоящее время.

6. Espacenet - European Patent Office (EPO) http://worldwide.espacenet.com/

Патенты (либо патентные заявки) более 50 национальных и нескольких международных патентных бюро, в том числе послные тексты патентов США, России, Франции, Японии и др.

7. Федеральный институт промышленной собственности (ФИПС) http://www1.fips.ru/wps/wcm/connect/content_ru/ru

Информационные ресурсы ФИПС свободного доступа:

-Электронные бюллетени. Изобретения. Полезные модели.

-Открытые реестры российских изобретений и заявок на изобретения.

-Рефераты российских патентных документов за 1994–2016 гг.

-Полные тексты российских патентных документов из последнего официального бюллетеня.

9.3 Средства обеспечения освоения производственной практики: научно-исследовательской работы

Для освоения дисциплины используются следующие нормативные и нормативно-методические документы:

– Федеральный закон Российской Федерации от 29 декабря 2012 г. № 273-ФЗ «Об образовании в Российской Федерации» [Электронный ресурс] – Режим доступа: http://минобрнауки.рф/документы/2974

– Федеральные государственные образовательные стандарты высшего профессионального образования // Координационный совет учебно-методических объединений и научно-методических советов высшей школы. Портал Федеральных образовательных стандартов высшего образования [Электронный ресурс] – Режим доступа: http://fgosvo.ru/fgosvpo/7/6/1

– Приказ Министерства образования и науки РФ от 23 августа 2017 г. № 816 «Об утверждении Порядка применения организациями, осуществляющими образовательную деятельность, электронного обучения, дистанционных образовательных технологий при реализации образовательных программ» [Электронный ресурс]. Режим доступа: http://минобрнауки.рф/документы/11047

– Для освоения дисциплины студенты должны использовать информационные и информационно-образовательные ресурсы следующих порталов и сайтов:

– Система федеральных образовательных порталов. Система открытого образования. Консалтинговый центр ИОС ОО РФ [Электронный ресурс] – Режим доступа: http://www.openet.ru

– Информационная система «Единое окно доступа к образовательным ресурсам». URL: http://window.edu.ru/

– ФЭПО: соответствие требованиям ФГОС [Электронный ресурс] – Режим доступа: http:// fepo.i-exam.ru //

10. МЕТОДИЧЕСКИЕ УКАЗАНИЯ ДЛЯ ОБУЧАЮЩИХСЯ

Методические рекомендации по организации учебной работы обучающегося направлены на повышение ритмичности и эффективности его практической работы по курсу.

Производственная практика: научно-исследовательская работа включает 1 Раздел, состоящий из двух подразделов, каждый из которых имеет определенную логическую завершенность.

Производственная практика: научно-исследовательская работа начинается с выбора темы и составления программы исследования. Структуру и краткое содержание основных разделов работы планирует руководитель НИР. Контроль за выполнением плана работы осуществляется руководителем и на контрольных точках.

Обучающийся на основании изучения научно-технической литературы формулирует цель и задачи исследования. При составлении аналитического обзора по теме исследования следует пользоваться информацией, в том числе и из периодических источников.

Выбор эффективных методов и методик достижения желаемых результатов исследования обучающийся выбирает самостоятельно и обсуждает с руководителем НИР.

Проведение соответствующих экспериментов для получения практических результатов; анализ, интерпретация и обобщение результатов исследования; формулировка выводов обучающийся проводит самостоятельно.

1.2 Подготовка научного доклада и презентации.

Изучение материала модуля 1 и 2 заканчивается контролем его освоения в форме контрольной работы. Результаты выполнения контрольных работ оцениваются в соответствии с принятой в университете рейтинговой системой оценки знаний. Максимальная оценка контрольной работы составляет по 20 баллов.

Учебная программа производственной практики: научно-исследовательской работы предусматривает подготовку и написание отчета по самостоятельно выполненной научной работе по выбранной теме. В отчет включаются сведения для составления аналитического обзора по теме НИР, а также полученные в ходе научно-исследовательской работы систематизированные экспериментальные данные.

Целью выполнения научного исследования и подготовки отчета и презентации является закрепление полученных знаний по дисциплине, расширение эрудиции и кругозора в области технологии полимерных материалов, развитие творческого потенциала и самостоятельного мышления. При подготовке отчета обучающийся приобретает навыки работы с информационными ресурсами, опыт выполнения научных экспериментов с привлечением различных методов исследования, изложения, анализа и обобщения результатов исследования, формулирования выводов по работе, знакомство с правилами оформления научных отчетов.

При оформлении отчета о научном исследовании следует ориентироваться на требования ГОСТ 7.32 «Отчет о научно-исследовательской работе. Структура и правила оформления».

Совокупная оценка текущей работы обучающегося в семестре складывается из оценок за выполнение контрольных работ (собеседований). Максимальная оценка текущей работы в семестре составляет 60 баллов.

В соответствии с учебным планом производственная практика: научно-исследовательская работа завершается промежуточным контролем в форме зачета с оценкой. Максимальная оценка на зачете составляет 40 баллов. На зачет обучающийся представляет подготовленный отчет о НИР в форме пояснительной записки, презентацию и устный доклад, затем отвечает на вопросы по теме представленной НИР.

Доклад, презентация, ответы на вопросы оцениваются в соответствии с принятой в университете рейтинговой системой оценки знаний. Максимальная оценка отчета НИР (реферата) составляет 40 баллов.

Общая оценка результатов освоения производственной практики: научно-исследовательской работы складывается из числа баллов, набранных в семестре и полученных на зачете. Максимальная общая оценка по дисциплине составляет 100 баллов.

11. МЕТОДИЧЕСКИЕ УКАЗАНИЯ ДЛЯ ПРЕПОДАВАТЕЛЕЙ

Основной задачей преподавателей, руководящих производственной практикой: научно-исследовательской работой, является выработка у обучающихся навыков выполнения научно-исследовательской работы и обобщения и обработки полученных результатов.

Научный руководитель НИР:

– совместно с обучающимся составляет программу научно-исследовательской работы и устанавливает календарные сроки се проведения;

– согласовывает график проведения научно-исследовательской работы и осуществляет систематический контроль за ходом ее выполнения;

– рекомендует обучающимся ознакомление с публикациями в периодических журналах и Интернет-ресурсах;

– оказывает помощь по вопросам, связанным с прохождением научно-исследовательской работы и оформлением отчета;

– участвует в работе комиссии по защите отчетов студентов по НИР.

Выдавая задание с указанием темы научного исследования, направленного на решение конкретных научных задач по получению новых ТНСМ и изучению их свойств, преподавателю необходимо уделить внимание следующим вопросам:

- постановке цели и определению задач исследования;

- выбору методов исследования для решения конкретных научных задач.

Необходимо обратить внимание на составление программы исследования и содержание основных разделов отчета о выполнении научно-исследовательской работы. Помочь обучающимся сформулировать цель и задачи исследования.

Следует уделить особое внимание анализу, интерпретации и обобщению результатов исследования; формулированию выводов по работе.

12. ПЕРЕЧЕНЬ ИНФОРМАЦИОННЫХ ТЕХНОЛОГИЙ, ИСПОЛЬЗУЕМЫХ В ОБРАЗОВАТЕЛЬНОМ ПРОЦЕССЕ

Информационную поддержку изучения дисциплины осуществляет Информационно-библиотечный центр (ИБЦ) РХТУ им. Д.И. Менделеева, который обеспечивает обучающихся основной учебной, учебно-методической и научной литературой, необходимой для организации образовательного процесса по дисциплине. Общий объем многоотраслевого фонда ИБЦ составляет 1 708 372 экз.

Фонд ИБЦ располагает учебной, учебно-методической и научно-технической литературой в форме печатных и электронных изданий, а также включает официальные, справочно-библиографические, специализированные отечественные и зарубежные периодические и информационные издания. ИБЦ обеспечивает доступ к профессиональным базам данных, информационным, справочным и поисковым системам.

Каждый обучающийся обеспечен свободным доступом из любой точки, в которой имеется доступ к сети Интернет и к электронно-библиотечной системе (ЭБС) Университета, которая содержит различные издания по основным изучаемым дисциплинам и сформирована по согласованию с правообладателями учебной и учебно-методической литературы.

Для более полного и оперативного справочно-библиографического и информационного обслуживания в ИБЦ реализована технология Электронной доставки документов.

Электронные информационные ресурсы, используемые в процессе обучения

№	Электронный ресурс	Реквизиты договора (номер, дата заключения, срок действия), ссылка на сайт ЭБС, сумма договора, количество ключей	Характеристика библиотечного фонда, доступ к которому предоставляется договором

1	ЭБС «Лань»	Принадлежность - сторонняя Реквизиты договора - ООО «Издательство «Лань», договор №29.01-З-2.0-827/2018 от 26.09.2018 г. Сумма договора – 357 000-00 С «26» сентября 2018г. по «25» сентября 2019 г. Ссылка на сайт ЭБС – http://e.lanbook.com Количество ключей - доступ для всех пользователей РХТУ с любого компьютера. Принадлежность - сторонняя Реквизиты договора - ООО «Издательство «Лань», договор № 33.03-Р-2.0-1775/2-10 от 26.09.2019г. Сумма договора – 642 083-68 С «26» сентября 2019 г. по «25» сентября 2020 г.	Электронно-библиотечная система издательства «Лань» — ресурс, включающий в себя как электронные версии книг ведущих издательств учебной и научной литературы (в том числе университетских издательств), так и электронные версии периодических изданий по различным областям знаний. ЭБС «ЛАНЬ» предоставляет пользователям мобильное приложение для iOS и Android, в которых интегрированы бесплатные сервисы для незрячих студентов и синтезатор речи. **Коллекции**: «Химия» - изд-ва НОТ, «Химия» - изд-ва Лаборатория знаний, «Химия» - изд-ва «ЛАНЬ», «Химия»-КНИТУ(Казанский национальный исследовательский технологический университет), «Химия» - изд-ва ФИЗМАТЛИТ, «Информатика» - изд-ва "Лань", Национальный Открытый Университет"ИНТУИТ", "Инженерно-технические науки" изд-ва "Лань". Коллекции: «Химия» - изд-ва НОТ, «Химия» - изд-ва Лаборатория знаний, «Химия» - изд-ва «ЛАНЬ», «Химия»-КНИТУ(Казанский национальный исследовательский технологический университет), «Химия» - изд-ва ФИЗМАТЛИТ, «Информатика» - изд-ва «ЛАНЬ», Национальный Открытый Университет«ИНТУИТ», Инженерно-технические науки" изд-ва «ЛАНЬ», «Теоретическая механика» изд-ва «ЛАНЬ», Экономика и менеджмент» изд-ва Дашков и К. А также отдельные издания в соответствии с Договором.
2.	Электронно - библиотечная система ИБЦ РХТУ им. Д.И.Менделеева (на базе АИБС «Ирбис»)	Принадлежность – собственная РХТУ. Ссылка на сайт ЭБС – http://lib.muctr.ru/ Доступ для пользователей РХТУ с любого компьютера.	Электронные версии учебных и научных изданий авторов РХТУ по всем ООП.

3	Информационно-справочная система «ТЕХЭКСПЕРТ» «Нормы, правила, стандарты России».	Принадлежность сторонняя. Реквизиты контракта – ООО «ИНФОРМПРОЕКТ», контракт № 111-142ЭА/2018 от 18.12.2018 г. Сумма договора – 547 511 руб. С «01» января.2019 г. по «31» декабря 2019 г. Ссылка на сайт ЭБС – http://reforma.kodeks.ru/reforma/ Количество ключей – 5 лицензий + локальный доступ с компьютеров ИБЦ.	Электронная библиотека нормативно-технических изданий. Содержит более 40000 национальных стандартов и др. НТД
4	Электронная библиотека диссертаций (ЭБД).	Принадлежность – сторонняя Реквизиты договора – РГБ, Договор № 29.01-Р-2.0-826/2018 от 03.10.2018 г. Сумма договора - 299130-00 С «15» октября 2018 г. по «14» июля 2019 г. Ссылка на сайт ЭБС – http://diss.rsl.ru/ Количество ключей – 10 лицензий + распечатка в ИБЦ.	В ЭБД доступны электронные версии диссертаций Российской Государственной библиотеки: с 1998 года – по специальностям: "Экономические науки", "Юридические науки", "Педагогические науки" и "Психологические науки"; с 2004 года - по всем специальностям, кроме медицины и фармации; с 2007 года - по всем специальностям, включая работы по медицине и фармации.
5	ЭБС «Научно-электронная библиотека eLibrary.ru».	Принадлежность – сторонняя Реквизиты договора – ООО «РУНЭБ», договор № 29.01-Р-2.0-1020/2018 от 07.12.2018 г. Сумма договора - 934 693-00 С «01» января 2019 г. по «31» декабря 2019 г. Ссылка на сайт – http://elibrary.ru Количество ключей – доступ для пользователей РХТУ по ip-адресам неограничен.	Электронные версии периодических и непериодических изданий по различным отраслям науки
6	БД ВИНИТИ РАН	Принадлежность сторонняя Договор № 5Д/2018 от 01.02.2018 г. Сумма договора - 24000-00 С «02» февраля 2018 г. по «05» мая 2019 г. Ссылка на сайт- http://www.viniti.ru/ Количество ключей – локальный доступ для пользователей РХТУ в ИБЦ РХТУ.	Крупнейшая в России баз данных по естественным, точным и техническим наукам. Включает материалы РЖ (Реферативного журнала) ВИНИТИ с 1981 г. Общий объем БД - более 28 млн. документов

7	Справочно-правовая система «Консультант +»,	Принадлежность сторонняя, Договор № 45-70ЭА/2018 от 09.07.2018 г. С «10» июля 2018 г. по «09» июля 2019 г. Ссылка на сайт- http://www.consultant.ru/ Количество ключей – 50 пользовательских лицензий по ip-адресам.	Справочно-правовая система по законодательству Российской Федерации.
8	Справочно-правовая система «Гарант»	Принадлежность сторонняя Договор №145-188ЭА/2018 г. от 28.01.2019 г. С «28» января 2019 г. по «27» января 2020 г. Ссылка на сайт – http://www.garant.ru/ Сумма договора - 512000-00 Количество ключей – 50 пользовательских лицензий по ip-адресам.	Гарант — справочно-правовая система по законодательству Российской Федерации.
9	Издательство Wiley	Принадлежность сторонняя. Национальная подписка (Минобрнауки+ ГПНТБ) Сублицензионный договор № Wiley/130 от 10.10.2019 г. С «01» января 2019 г. по «31» декабря 2019 г. Ссылка на сайт – http://onlinelibrary.wiley.com/ Количество ключей - доступ для пользователей РХТУ по ip-адресам неограничен.	Коллекция журналов по всем областям знаний, в том числе известные журналы по химии, материаловедению, взрывчатым веществам и др.
10	QUESTEL ORBIT	Принадлежность сторонняя. Национальная подписка (Минобрнауки+ ГПНТБ) Сублицензионный договор № Questel/130 от 05.09.2019 г. С «01» января 2019 г. по «31» декабря 2019 г. Ссылка на сайт – http://www.questel.orbit.com Количество ключей – доступ для пользователей РХТУ по ip-адресам неограничен.	ORBIT является глобальным оперативно обновляемым патентным порталом, позволяющим осуществлять поиск в перечне заявок на патенты, полученных, приблизительно, 80-патентными учреждениями в различных странах мира и предоставленных грантов.

11	ProQuest Dissertation and Theses Global	Принадлежность сторонняя. Национальная подписка (Минобрнауки+ ГПНТБ) Сублицензионный договор № ProQuest/130 от 09.10.2019 г. С «01» января 2019 г. по «31» декабря 2019 г. Ссылка на сайт – http://www.proquest.com/products-services/pqdtglobal.html Количество ключей – дост уп для пользователей РХТУ по ip-адресам неограничен.	База данных ProQuest Dissertation & Theses Global (PQDT Global) авторитетная коллекция из более 3,5 млн. зарубежных диссертаций, более 1,7 млн. из которых представлены в полном тексте.
12	American Chemical Society	Принадлежность сторонняя. Национальная подписка (Минобрнауки+ ГПНТБ) Сублицензионный договор № ACS/130 от 25.10.2019 г. С «01» июля 2019 г. по «31» декабря 2019 г. Ссылка на сайт – http://www.acs.org/content/acs/en.html Количество ключей – доступ для пользователей РХТУ по ip-адресам неограничен.	Коллекция журналов по химии и химической технологии Core + издательства American Chemical Society
13	American Institute of Physics (AIP)	Принадлежность сторонняя. Национальная подписка (Минобрнауки+ ГПНТБ) Сублицензионный договор № AIP/130 от 24.10.2019 г. С «01» июля 2019 г. по «31» декабря 2019 г. Ссылка на сайт – http://scitation.aip.org/ Количество ключей – доступ для пользователей РХТУ по ip-адресам неограничен.	Коллекция журналов по техническим и естественным наукам издательства Американского института физики (AIP)
14	База данных Reaxys и Reaxys Medicinal Chemistry Компании Elsevier	Принадлежность сторонняя. Национальная подписка (Минобрнауки+ ГПНТБ) Сублицензионный договор № Reaxys /130 от 10.10.2019 г. С «01» июля 2019 г. по «31» декабря 2019 г. Ссылка на сайт – https://www.reaxys.com/ Количество ключей – доступ для пользователей РХТУ по ip-адресам неограничен.	Структурно-химическая база данный Reaxys включает в себя структурную базу данных химических соединений и их экспериментальных свойств, реферативную базу журнальных и патентных публикаций, базу химических реакций с функцией построения плана синтеза. Раздел биологически активных соединений, биологических мишеней, фармакологических свойств химических соединений Reaxys Medicinal Chemistry является крупнейшей в мире базой данных.

15	Scopus	Принадлежность сторонняя. Национальная подписка (Минобрнауки+ ГПНТБ) Сублицензионный договор № Scopus/130 от 09.10.2019 г. С «01» июля 2019 г. по «31» декабря 2019 г. Ссылка на сайт – http://www.scopus.com. Количество ключей – доступ для пользователей РХТУ по ip-адресам неограничен.	Мультидисциплинарная реферативная и наукометрическая база данных издательства **ELSEVIER**
16	Ресурсы международной компании Clarivate Analytics	Принадлежность сторонняя. Национальная подписка (Минобрнауки+ ГПНТБ) Сублицензионный договор № WoS/130 от 05.09.2019 г. С «01» января 2019 г. по «31» декабря 2019 г. Ссылка на сайт – http://apps.webofknowledge.com/WOS_GeneralSearch_input.do?product=WOS&search_mode=GeneralSearch&SID=R1Ij2TUYmdd7bUatOlJ&preferencesSaved= Количество ключей – доступ для пользователей РХТУ по ip-адресам неограничен.	Открыт доступ к ресурсам: **WEB of SCIENCE** – реферативная и наукометрическая база данных. **MEDLINE** – реферативная база данных по медицине.
17	Royal Society of Chemistry (Королевское химическое общество	Принадлежность сторонняя. Национальная подписка (Минобрнауки+ ГПНТБ) Сублицензионный договор № RSC/130 от 08.10.2019 г. С «01» января 2019 г. по «31» декабря 2019 г. Ссылка на сайт – http://pubs.rsc.org/ Количество ключей - доступ для пользователей РХТУ по ip-адресам неограничен.	Коллекция включает 44 журнала. Тематика: органическая, аналитическая, физическая химия, биохимия, электрохимия, химические технологии.
18.	Электронные ресурсы издательства SpringerNature	Принадлежность – сторонняя Национальная подписка (Минобрнауки+РФФИ) Информационное письмо РФФИ № 809 от 24.06.2019 г. С «01» января 2019 г. по «31» декабря 2019 г. Ссылка на сайт http://link.springer.com/ Количество ключей - доступ для пользователей РХТУ по ip-адресам неограничен.	- Полнотекстовая коллекция электронных журналов Springer по различным отраслям знаний. - Полнотекстовые 85 журналов Nature Publishing Group - Коллекция научных протоколов по различным отраслям знаний Springer Protocols - Коллекция научных материалов в области физических наук и инжиниринга Springer Materials (The Landolt-Bornstein Database)

			- Полный доступ к статическим и динамическим справочным изданиям по любой теме - Реферативная база данных по чистой и прикладной математике zbMATH - Nano Database
19.	База данных SciFinder компании Chemical Abstracts Service	Принадлежность сторонняя. Национальная подписка (Минобрнауки+ ГПНТБ) Сублицензионный договор № CAS/130 от 23.10.2019 г. С «01» января 2019 г. по «31» декабря 2019 г. Ссылка на сайт – https://scifinder.cas.org Количество ключей – доступ для пользователей РХТУ по ip-адресам и персональной регистрации.	SciFinder — поисковый сервис, обеспечивающий многоаспектный поиск как библиографической информации, так и информации по химическим реакциям, структурным соединениям и патентам. Основная тематика обширного поискового массива — химия, а также ряд смежных дисциплин, таких как материаловедение, биохимия и биомедицина, фармакология, химическая технология, физика, геология, металлургия и другие.
20	Издательство Elsevier на платформе ScienceDirect	Принадлежность сторонняя. Национальная подписка (Минобрнауки+ РФФИ) Информационное письмо РФФИ № исх.- 1294 от 09 10 2019 г. С «01» января 2019 г. по «31» декабря 2019 г. Ссылка на сайт – https://www.sciencedirect.com Количество ключей – доступ для пользователей РХТУ по ip-адресам.	«Freedom Collection» — полнотекстовая коллекция электронных журналов издательства Elsevier по различным отраслям знаний, включающая не менее 2000 наименований электронных журналов. «Freedom Collection eBook collection» — содержит более 5 000 книг по 24 различным предметным областям естественных, технических и медицинских наук. Доступ к архивам 2014-2018гг.
21	ЭБС «Лань»	Принадлежность - сторонняя Реквизиты договора - ООО «Издательство «Лань», договор №29.01-3-2.0-1299/2018 от 06.03.2019 г. **С «06» марта 2019г. по «25» сентября 2019г.** Ссылка на сайт ЭБС – http://e.lanbook.com Сумма договора – 73 247-39 Количество ключей - доступ для всех пользователей РХТУ с любого компьютера.	Коллекция книг по естественно-научным и техническим отраслям наукам.

22	ЭБС «ЮРАЙТ»	Принадлежность - сторонняя Реквизиты договора – ООО «Электронное издательство ЮРАЙТ», Договор № №29.01-З-2.0-1168/2018 от 11.01.2019 г. С «11» января 2019 г. по «»10» января 2020 г. Ссылка на сайт ЭБС - https://biblio-online.ru/ Сумма договора – 220 000-00 руб. Количество ключей - доступ для всех пользователей РХТУ с любого компьютера.	Электронная библиотека включает более 5000 наименований учебников и учебных пособий по всем отраслям знаний для всех уровней профессионального образования от ведущих научных школ с соблюдением требований новых ФГОСов.

13. МАТЕРИАЛЬНО-ТЕХНИЧЕСКОЕ ОБЕСПЕЧЕНИЕ ПРОИЗВОДСТВЕННОЙ ПРАКТИКИ: НАУЧНО-ИССЛЕДОВАТЕЛЬСКОЙ РАБОТЫ

В соответствии с учебным планом занятия по производственной практике: научно-исследовательской работе проводятся в форме практических занятий и самостоятельгой работы.

13.1 Оборудование, необходимое в образовательном процессе:

Состав оборудования включает установки для синтеза, переработки и изучения физико-механических свойств полимеров, приборы для изучения реологических свойств полимеров, установки для получения образцов из полимерных материалов: вакуумный шкаф, сушильный шкаф, вытяжные шкафы, дистиллятор, весы, лабораторная диспергирующая установка ЛДУ-3М, установка для сушки УИС, «Копёр» – для испытаний на ударную вязкость, машина для испытаний на растяжение, печь для измерения теплостойкости, пресс гидравлический, прибор для определения сыпучести, приборы для определения показателя текучести расплава – ИИРТ, аппарат для вырезки образцов, вакуум-формовочная машина, литьевая машина, термопласт-автомат, вискозиметр «Реотест» для реологических исследований, «Полимер К-1» – прибор для оценки реологических и технологических свойств реактопластов, разрывные машины – для испытаний плёночных и высоконаполненных композиционных материалов, универсальная испытательная машина, станок СТ3Е для подготовки образцов полимерных материалов к исследованиям.

Библиотека, имеющая рабочие места, оснащенные компьютерами с доступом к базам данных и выходом в Интернет.

13.2 Учебно-наглядные пособия

Иллюстрации к практическим занятиям.

13.3 Компьютеры, информационно-телекоммуникационные сети, аппаратно-программные и аудиовизуальные средства

Персональные компьютеры, укомплектованные проигрывателями CD и DVD, принтерами и программными средствами; проекторы и экраны; цифровые камеры; копировальные аппараты; локальная сеть с выходом в Интернет.

13.4. Печатные и электронные образовательные и информационные ресурсы

Информационно-методические материалы: учебные пособия по дисциплине.

Электронные образовательные ресурсы: учебно-методические разработки в электронном виде; справочные материалы в печатном и электронном виде.

13.5. Перечень лицензионного программного обеспечения:

№ п/п	Наименование программного продукта	Реквизиты договора поставки	Количество лицензий	Срок окончания действия лицензии
1	Операционная система Microsoft Windows 10 Education (Russian)	Подписка Microsoft Azure Dev Tools for Teaching, соглашение ICM-167819 от 24.12.2018 г., действительно до 28.01.2021 г., счет IM83988 от 22.01.2020 г.	50	28.01.2021 г.
2	Графический редактор Microsoft Visio Professional 2019 (Russian)	Подписка Microsoft Azure Dev Tools for Teaching, соглашение ICM-167819 от 24.12.2018 г., действительно до 28.01.2021 г., счет IM83988 от 22.01.2020 г.	50	28.01.2021 г.
3	Пакет офисных программ (текстовый редактор, табличный процессор, редактор презентаций) Libre Office	Не предусмотрен (бесплатное программное обеспечение, свободно распространяемое в соответствии с условиями лицензии Mozilla Public License, version 2.0)	не ограничено в соответствии с условиями лицензии Mozilla Public License, version 2.0	бессрочная в соответствии с условиями лицензии Mozilla Public License, version 2.0
5	Kaspersky Endpoint Security 10 для Windows	Контракт от 24.12.2018 № 126-152ЭА/2018	50	22.12.2020

14. ТРЕБОВАНИЯ К ОЦЕНКЕ КАЧЕСТВА ОСВОЕНИЯ ПРОГРАММЫ

Наименование модулей	Основные показатели оценки	Формы и методы контроля и оценки
Раздел 1. Выполнение и представление результатов научных исследований. 1.2 Выполнение научных исследований.	*Знает* современные методы исследования полимерных материалов; работать с научно-технической литературой. *Владеет* методами исследования полимерных материалов.	Оценка за контрольные работы №1, 2. Оценка на зачете.
Раздел 1. Выполнение и представление результатов научных исследований. 1.2 Подготовка научного доклада и презентации.	*Знает* структуру и содержание основных разделов отчета о выполнении НИР. *Умеет* анализировать, обобщать и представлять результаты НИР. *Владеет* навыками планирования и проведения научных исследований в области технологии полимерных материалов.	Оценка за контрольную работу №3. Оценка на зачете.

15. ОСОБЕННОСТИ ОРГАНИЗАЦИИ ОБРАЗОВАТЕЛЬНОГО ПРОЦЕССА ДЛЯ ИНВАЛИДОВ И ЛИЦ С ОГРАНИЧЕННЫМИ ВОЗМОЖНОСТЯМИ ЗДОРОВЬЯ

Обучение инвалидов и лиц с ограниченными возможностями здоровья осуществляется в соответствии с:

- Порядком организации и осуществления образовательной деятельности по образовательным программам – программам бакалавриата, программам специалитета, программам магистратуры (Приказ Минобрнауки РФ от 05.04.2017 № 301).

- Методическими рекомендациями по организации образовательного процесса для обучения инвалидов и лиц с ограниченными возможностями здоровья в образовательных организациях высшего образования, в том числе оснащенности образовательного процесса (утверждены заместителем Министра образования и науки РФ А.А. Климовым от 08.04.2014 № АК-44/05вн).

Дополнения и изменения к рабочей программе производственной практики: научно-исследовательская работы основной образовательной программы
направление подготовки: 18.03.01 «Химическая технология»
профиль: «Технология и переработка полимеров»
квалификация: бакалавр
Форма обучения: очная

Номер изменения/ дополнения	Содержание дополнения/изменения	Основание внесения изменения/дополнения
1.	Изменение в части обновления лицензионного программного обеспечения	протокол заседания Ученого совета № 1 от «30» августа 2019г.
2.	Изменения в части обновления договоров электронных ресурсов	протокол заседания Ученого совета № 2 от «30» сентября 2019г.

Министерство науки и высшего образования Российской Федерации
Федеральное государственное бюджетное образовательное учреждение
высшего образования
«Российский химико-технологический университет
имени Д.И. Менделеева»

«УТВЕРЖДАЮ»
Ректор РХТУ им. Д.И. Менделеева
_____ А.Г. Мажуга
«31» июня 2019 г.

РАБОЧАЯ ПРОГРАММА

ПРОИЗВОДСТВЕННОЙ ПРАКТИКИ: ПРАКТИКИ ПО ПОЛУЧЕНИЮ ПРОФЕССИОНАЛЬНЫХ УМЕНИЙ И ОПЫТА ПРОФЕССИОНАЛЬНОЙ ДЕЯТЕЛЬНОСТИ

Б2.В.03(П)

направление подготовки: 18.03.01 «Химическая технология»

профиль: «Технология и переработка полимеров»
квалификация: бакалавр

Программа одобрена
Методической комиссией
РХТУ им. Д.И. Менделеева
«31» мая 2019 г.

Председатель _____ Н.А. Макаров

Москва, 2019 г.

Программа составлена заведующим кафедры технологии переработки пластмасс Аристовым В.М., доцентом кафедры технологии переработки пластмасс Костроминой Н.В.

Программа утверждена на заседании кафедры технологии переработки пластмасс «29» мая 2019 г., протокол № 9

СОДЕРЖАНИЕ

1. Цели и задачи практики 4
2. Требования к результатам освоения дисциплины 4
3. Объем дисциплины и виды учебной работы 6
4. Содержание дисциплины 7
4.1. Разделы дисциплины 7
4.2. Содержание разделов дисциплины 7
5. Соответствие содержания дисциплины требованиям к результатам ее освоения 8
6. Самостоятельная работа 10
7. Оценочные средства для контроля освоения дисциплины 10
7.1 Требования к отчету о прохождении производственной практики 11
7.2 Примерная тематика индивидуальных заданий 13
7.3 Перечень контрольных вопросов при итоговом опросе о прохождении практики 14
8. Учебно-методическое обеспечение дисциплины 15
8.1. Рекомендуемая литература 15
8.2. Рекомендуемые источники научно-технической информации 16
8.3 Средства обеспечения освоения дисциплины 17
9. Методические рекомендации для обучающихся ..... **Ошибка! Закладка не определена.**
9.1. Для студентов, обучающихся по очной форме, без использования электронного образования и дистанционных образовательных технологий 17
образовательных технологий
9.2. Для студентов, обучающихся по очной форме, с использованием электронного образования и дистанционных образовательных технологий 18
10. Методические указания для преподавателей 18
10.1. Для преподавателей, при реализации программы по очной форме, без использования электронного образования и дистанционных 1
10.2. Для преподавателей, при реализации программы по очной форме, с использованием электронного образования и дистанционных образовательных технологий 19
11. Рекомендации по реализации производственной практики для инвалидов и лиц с ограниченными возможностями здоровья 20
12. Перечень информационных технологий, используемых в образовательном процессе 22
13. Материально-техническое обеспечение дисциплины 20
14. Требования к оценке качества освоения программы 29

1. Цели и задачи производственной практики: практики по получению профессиональных умений и опыта профессиональной деятельности

Программа составлена в соответствии с требованиями Федерального государственного образовательного стандарта высшего образования (ФГОС ВО) по направлению подготовки 18.03.01 Химическая технология, профиль «Технология и переработка полимеров», рекомендациями методической комиссии РХТУ им. Д.И. Менделеева и накопленным опытом проведения практик выпускающими кафедрами полимерного профиля РХТУ им. Д.И. Менделеева.

Программа относится к блоку Б2.В.03(П) учебного плана – «Практики» и рассчитана на прохождение обучающимися учебной практики в 6 семестре (3 курс) обучения. Программа предполагает, что обучающиеся имеют теоретическую и практическую подготовку в области химии и физики полимеров, технологии и аппаратурного оформления производства полимеров.

Цель производственной практики: практики по получению профессиональных умений и опыта профессиональной деятельности является формирование у обучающихся компетенций, связанных с целостным представлением о технологиях переработки полимеров и полимерных композиционных материалов, организацией и структурой предприятий по переработке полимеров и полимерных композиционных материалов; формирование у обучающихся способности и готовности осуществлять технологический процесс в соответствии с регламентом и использовать технические средства для контроля основных параметров технологического процесса, свойств сырья и готовой продукции, работой с нормативно-технической документацией.

Основные задачи производственной практики: практики по получению профессиональных умений и опыта профессиональной деятельности:

- знакомство с организацией работы предприятий (цеха, участка), их функционированием, технической оснащенностью;
- изучение номенклатуры выпускаемой продукции; анализ характеристик и свойств выпускаемой продукции;
- изучение технологических процессов, осуществляемых в цехе (участке), и технологического оборудования;
- приобретение студентами первичных навыков самостоятельной работы и выработку умений применять их при решении конкретных производственных задач;
- приобретение студентами первичных навыков самостоятельной работы и выработку умений применять их при решении конкретных исследовательских задач;
- сбор материалов для подготовки отчета.

2. Требования к результатам освоения производственной практики: практики по получению профессиональных умений и опыта профессиональной деятельности

Прохождение производственной практики: практики по получению профессиональных умений и опыта профессиональной деятельности при подготовке бакалавров по направлению 18.03.01 Химическая технология, профиль «Технология и переработка полимеров», способствует формированию следующих профессиональных компетенций:

- способностью и готовностью осуществлять технологический процесс в соответствии с регламентом и использовать технические средства для измерения основных параметров технологического процесса, свойств сырья и продукции (ПК-1);

- готовностью применять аналитические и численные методы решения поставленных задач, использовать современные информационные технологии, проводить обработку информации с использованием прикладных программных средств сферы профессиональной деятельности, использовать сетевые компьютерные технологии и базы данных в своей профессиональной области, пакеты прикладных программ для расчета технологических параметров оборудования (ПК-2);

- готовностью использовать нормативные документы по качеству, стандартизации и сертификации продуктов и изделий, элементы экономического анализа в практической деятельности (ПК-3);

- способностью принимать конкретные технические решения при разработке технологических процессов, выбирать технические средства и технологии с учетом экологических последствий их применения (ПК-4);

- способностью использовать правила техники безопасности, производственной санитарии, пожарной безопасности и нормы охраны труда, измерять и оценивать параметры производственного микроклимата, уровня запыленности и загазованности, шума, и вибрации, освещенности рабочих мест (ПК-5);

- способностью налаживать, настраивать и осуществлять проверку оборудования и программных средств (ПК-6);

- способностью проверять техническое состояние, организовывать профилактические осмотры и текущий ремонт оборудования, готовить оборудование к ремонту и принимать оборудование из ремонта (ПК-7);

- готовностью к освоению и эксплуатации вновь вводимого оборудования (ПК-8);

- способностью анализировать техническую документацию, подбирать оборудование, готовить заявки на приобретение и ремонт оборудования (ПК-9);

- способностью проводить анализ сырья, материалов и готовой продукции, осуществлять оценку результатов анализа (ПК-10);

- способностью выявлять и устранять отклонения от режимов работы технологического оборудования и параметров технологического процесса (ПК-11);

- способностью планировать и проводить физические и химические эксперименты, проводить обработку их результатов и оценивать погрешности, выдвигать гипотезы и устанавливать границы их применения, применять методы математического анализа и моделирования, теоретического и экспериментального исследования (ПК-16);

- готовностью проводить стандартные и сертификационные испытания материалов, изделий и технологических процессов (ПК-17);

- готовностью использовать знание свойств химических элементов, соединений и материалов на их основе для решения задач профессиональной деятельности (ПК-18);

- готовностью использовать знания основных физических теорий для решения возникающих физических задач, самостоятельного приобретения физических знаний, для понимания принципов работы приборов и устройств, в том числе выходящих за пределы компетентности конкретного направления (ПК-19);

- готовностью изучать научно-техническую информацию, отечественный и зарубежный опыт по тематике исследования (ПК-20).

В результате изучения дисциплины обучающийся должен:

Знать:

- технологические процессы и основное технологическое оборудование, используемое в производстве мономеров, полимеров и материалов на их основе;

- основные принципы, методы и формы контроля технологического процесса и качества продукции;

- основные нормативные документы по стандартизации и сертификации продукции предприятий по производству мономеров, полимеров и материалов на их основе;

- правила техники безопасности и производственной санитарии; организационную структуру предприятия.

Уметь:

- использовать технические средства для измерения основных параметров технологического процесса, свойств сырья и продукции предприятий полимерного профиля;

- анализировать техническую документацию, реализовывать на практике требования нормативной документации.

Владеть:

- методами проектирования технологических линий, подбора технологического оборудования и управления технологическими процессами производства;

- способностью и готовностью осуществлять технологический процесс в соответствии с регламентом.

3. Объем производственной практики: практики по получению профессиональных умений и опыта профессиональной деятельности и виды учебной работы

Производственная практика: практика по получению профессиональных умений и опыта профессиональной деятельности проводится в 6 семестре. Контроль освоения студентами материала курса осуществляется путем проведения зачета с оценкой.

Вид учебной работы	Объем	
	В зачетных единиц.	В академ. часах
Общая трудоемкость дисциплины по учебному плану	**3,0**	**108**
Самостоятельная работа (СР):	**3,0**	**108**
Посещение предприятий по производству полимеров и мономеров	1,0	36
Работа на предприятии по индивидуальному заданию	1,5	54
Подготовка и сдача отчета по практике	0,5	18
Вид итогового контроля: зачет с оценкой	-	-

Вид учебной работы	Объем	
	В зачетных единиц.	В астр. часах

Общая трудоемкость дисциплины по учебному плану	**3,0**	**81**
Самостоятельная работа (СР):	**3,0**	**81**
Посещение предприятий по производству полимеров и мономеров	1,0	27
Работа на предприятии по индивидуальному заданию	1,5	40,5
Подготовка и сдача отчета по практике	0,5	13,5
Вид итогового контроля: зачет с оценкой	-	-

4. Содержание дисциплины

4.1. Разделы дисциплины

Раздел	Раздел дисциплины	Самостоятельная работа, часов
Раздел 1	Ознакомление с технологиями переработки пластмасс	40
Раздел 2	Практическое освоение технологических процессов и методов их контроля на конкретном предприятии по производству полимеров (индивидуальное задание)	50
Раздел 3	Систематизация материала, подготовка отчета.	18
	Всего часов	**108**

4.2. Содержание разделов производственной практики: практики по получению профессиональных умений и опыта профессиональной деятельности

Производственная практика: практика по получению профессиональных умений и опыта профессиональной деятельности состоит из двух этапов:

- ознакомление с технологиями переработки пластмасс;
- практическое освоение технологических процессов и методов их контроля на конкретном предприятии по производству полимеров (индивидуальное задание).

а) Ознакомление с технологиями полимерных производств осуществляется в виде экскурсий на предприятия соответствующего профиля. При посещении предприятия и ознакомлении с его деятельностью, обучающийся должен усвоить материал, необходимый для подготовки отчета по практике.

Отчет по производственной практике: практике по получению профессиональных умений и опыта профессиональной деятельности включает:

- историческую справку о предприятии;
- номенклатуру выпускаемой продукции;
- виды и нормы расхода сырьевых материалов;
- описание основных технологических переделов производства;
- методы и формы контроля технологических процессов;
- мероприятия по устранению отклонений (нарушений) режимных параметров работы оборудования и технологических процессов.

б) Практическое освоение технологических процессов на конкретном предприятии обучающийся осуществляет в соответствии с индивидуальным заданием по практике, которое включает:

- изучение ассортимента выпускаемой продукции, их видов и марок;

- требования ГОСТ Р и другой нормативной документации к качеству выпускаемой продукции;

- изучение сырьевых материалов и методов входного контроля;

- изучение параметров технологического процесса, предусмотренных в регламенте, и методов его контроля;

- подробное описание вида и типа оборудования для осуществления конкретного технологического процесса;

- технику безопасности и действия рабочего персонала при чрезвычайных ситуациях.

При выполнении индивидуального задания студент должен собрать сведения по структуре предприятия, методам управления, системе сбыта готовой продукции.

5. Соответствие содержания производственной практики: практики по получению профессиональных умений и опыта профессиональной деятельности требованиям к результатам ее освоения

Компетенции	Разделы		
	1	2	3
В результате освоения дисциплины студент должен:			
***Знать*:**			
технологические процессы и основное технологическое оборудование, используемое в производстве мономеров, полимеров и материалов на их основе;	+	+	+
основные принципы, методы и формы контроля технологического процесса и качества продукции;	+	+	+
основные нормативные документы по стандартизации и сертификации продукции предприятий по производству мономеров, полимеров и материалов на их основе;	+	+	+
правила техники безопасности и производственной санитарии; организационную структуру предприятия	+	+	+
Уметь:			
использовать технические средства для измерения основных параметров технологического процесса, свойств сырья и продукции предприятий полимерного профиля		+	+
анализировать техническую документацию, реализовывать на практике требования нормативной документации.		+	+
Владеть:			
методами проектирования технологических линий, подбора технологического оборудования и управления технологическими процессами производства;		+	+
способностью и готовностью осуществлять технологический процесс в соответствии с регламентом	+	+	+
В результате освоения дисциплины студент должен приобрести следующие *профессиональные компетенции:*			
способностью и готовностью осуществлять	+	+	+

технологический процесс в соответствии с регламентом и использовать технические средства для измерения основных параметров технологического процесса, свойств сырья и продукции (ПК-1)			
готовностью применять аналитические и численные методы решения поставленных задач, использовать современные информационные технологии, проводить обработку информации с использованием прикладных программных средств сферы профессиональной деятельности, использовать сетевые компьютерные технологии и базы данных в своей профессиональной области, пакеты прикладных программ для расчета технологических параметров оборудования (ПК-2)		+	+
готовностью использовать нормативные документы по качеству, стандартизации и сертификации продуктов и изделий, элементы экономического анализа в практической деятельности (ПК-3)	+	+	+
способностью принимать конкретные технические решения при разработке технологических процессов, выбирать технические средства и технологии с учетом экологических последствий их применения (ПК-4)	+	+	+
способностью использовать правила техники безопасности, производственной санитарии, пожарной безопасности и нормы охраны труда, измерять и оценивать параметры производственного микроклимата, уровня запыленности и загазованности, шума, и вибрации, освещенности рабочих мест (ПК-5)	+	+	+
способностью налаживать, настраивать и осуществлять проверку оборудования и программных средств (ПК-6)	+	+	+
способностью проверять техническое состояние, организовывать профилактические осмотры и текущий ремонт оборудования, готовить оборудование к ремонту и принимать оборудование из ремонта (ПК-7)	+	+	+
готовностью к освоению и эксплуатации вновь вводимого оборудования (ПК-8)	+	+	+
способностью анализировать техническую документацию, подбирать оборудование, готовить заявки на приобретение и ремонт оборудования (ПК-9)	+	+	+
способностью проводить анализ сырья, материалов и готовой продукции, осуществлять оценку результатов анализа (ПК-10)	+	+	+
способностью выявлять и устранять отклонения от режимов работы технологического оборудования и параметров технологического процесса (ПК-11)	+	+	+
способностью планировать и проводить физические и химические эксперименты, проводить обработку их результатов и оценивать погрешности, выдвигать гипотезы и устанавливать границы их применения, применять методы математического анализа и моделирования, теоретического и экспериментального исследования (ПК-16)	+	+	+

готовностью проводить стандартные и сертификационные испытания материалов, изделий и технологических процессов (ПК-17)	+	+	+
готовностью использовать знание свойств химических элементов, соединений и материалов на их основе для решения задач профессиональной деятельности (ПК-18)	+	+	+
готовностью использовать знания основных физических теорий для решения возникающих физических задач, самостоятельного приобретения физических знаний, для понимания принципов работы приборов и устройств, в том числе выходящих за пределы компетентности конкретного направления (ПК-19)	+	+	+
готовностью изучать научно-техническую информацию, отечественный и зарубежный опыт по тематике исследования (ПК-20)	+	+	+

6. Самостоятельная работа

Производственная практика: практика по получению профессиональных умений и опыта профессиональной деятельности проводится в форме самостоятельной работы обучающегося на предприятии по переработке пластмасс под руководством руководителя практики от Предприятия в объеме 108 академических часов.

Прохождение производственной практики: практики по получению профессиональных умений и опыта профессиональной деятельности закрепляет и углубляет теоретические знания, полученные студентом в процессе обучения, приучает его к комплексному творческому решению инженерной задачи в конкретной технологии производства на основе последних достижений науки и техники.

При прохождении производственной практики: практики по получению профессиональных умений и опыта профессиональной деятельности студент должен опираться на полученные в процессе обучения в университете теоретические знания в области общеинженерных и специальных дисциплин.

При прохождении производственной практики: практики по получению профессиональных умений и опыта профессиональной деятельности рассматриваются вопросы, связанные с:

а) сырьём;

б) методом производства, отвечающим конкретным условиям;

в) технологической схемой производства;

г) основным технологическим оборудованием и его размещением.

К прохождению производственной практики на территории предприятия допускаются студенты, прошедшие инструктаж по технике безопасности, внутреннему распорядку предприятия и прослушавшие лекции о структуре завода и организации производственного процесса. Регламент практики определяется и устанавливается в соответствии с учебным планом.

7. Оценочные средства для контроля освоения производственной практики: практики по получению профессиональных умений и опыта профессиональной деятельности

Итоговая оценка по дисциплине (зачет с оценкой, максимальная оценка – 100 баллов) выставляется студенту по итогам написания отчета о прохождении производственной практики (максимальная оценка за отчет о прохождении производственной практики – 60 баллов) и итогового опроса студента (максимальная оценка за итоговый опрос – 40 баллов).

7.1 Требования к отчету о прохождении производственной практики: практики по получению профессиональных умений и опыта профессиональной деятельности

Отчет о прохождении производственной практики: практики по получению профессиональных умений и опыта профессиональной деятельности выполняется студентом во время прохождения практики в соответствии с календарным учебным графиком рабочего учебного плана подготовки бакалавров по направлению подготовки 18.03.01 Химическая технология, профиль «Технология и переработка полимеров».

Отчет о прохождении производственной практики: практики по получению профессиональных умений и опыта профессиональной деятельности должен содержать следующие основные разделы:

- Титульный лист с наименованием вида практики и названия предприятия – места прохождения практики.
- Содержание отчета.
- Ведение.

Во введении четко формулируются цели и основные задачи производственной практики.

- Краткая историческая справка о предприятии.
- Сырье: свойства, требования к сырью.

Рассматривается полимерное сырьё на основе предварительно сформулированного комплекса требуемых свойств изделий. В разделе приводится описание технологии, схема и особенности получения выбранного полимера, таблица его основных свойств. Даются основные направления применения этого сырья. Характеристика сырья, вспомогательных материалов дается в виде таблиц основных свойств и характеристик со ссылками на действующую нормативно-техническую документацию на данный продукт (ГОСТ, ТУ, ASTM, DIN, ISO т. д.).

- Технология производства конкретного изделия.

Краткий анализ технологических схем, используемых в производственных процессах. При этом излагается последовательность операций и аппаратурне оформление. При этом приводятся материалы, опубликованные в монографиях, периодической литературе, интернете, отмечаются основные направления технического прогресса в отрасли, к которой относится производство.

В разделе приводится разработанная для проектируемого производства технологическая схема (на формате А4) и даётся её подробное постадийное описание.

При разработке технологической схемы процесса необходимо учитывать, что специфика сырья, готовой продукции, мощности производства, транспортных связей и т. д. обязательно накладывают свой отпечаток на технологическую схему процесса. В зависимости от места строительства для доставки сырья может использоваться водный, железнодорожный, автомобильный транспорт или их сочетание. Полимерное сырье в зависимости от объемов производства может доставляться в крафтмешках, мягких контейнерах (“биг-бегах”) либо в автомобильных или железнодорожных “полимеровозах”. Каждый метод доставки диктует свой способ разгрузки, наличие или отсутствие разгрузочной площадки. В зависимости от объема переработки данного вида сырья и метода доставки решается вопрос об установке растаривающих устройств, создании складских помещений для хранения сырья в мешках или “биг-бегах” на специализированных стеллажах, строительстве вне цеха силосов для хранения сырья.

Устанавливаются места отбора проб сырья для входного контроля.

В зависимости от вида основного технологического оборудования, этажности цеха, удаленности основного производственного помещения от мест складирования продумывается схема внутрицеховой транспортировки сырья. При этом следует помнить о

том, что при наличии холодных складов внутри помещения цеха должно быть предусмотрено место для кондиционирования сырья.

Продумываются вопросы подготовки сырья. В зависимости от его гигроскопичности решается вопрос о наличии или отсутствии участка сушки сырья. Если подсушка сырья необходима, то обосновывается тип выбираемых для этих целей сушилок. При необходимости смешения сырья или подготовки каких-либо композиций продумывается состав отделения смешения, определяется вид смесительного оборудования, дозаторов, промежуточных накопителей и т. д. Определяется способ транспортировки продуктов на участок подготовки сырья и далее по технологической схеме.

При подаче сырья к основному технологическому оборудованию должен быть также проработан вопрос о подаче и дозировании различных модификаторов, суперконцентратов, наполнителей, вторичного сырья и так далее. В зависимости от производительности единицы основного технологического оборудования должно быть принято решение о степени механизации и автоматизации подачи сырья и добавок (например, в бункер экструдера или термопластавтомата).

При изображении технологических линий (экструзионных, каландровых, пневмо-вакуумформовочных и др.) на технологической схеме должны находить отражение все их основные составляющие узлы и механизмы. Например, в экструзионной линии по производству тонкого листа должны быть показаны и отражены в описании технологической схемы экструдер, плоскощелевая формующая головка, гладильный каландр, устройства для обрезки кромок, устройство для измельчения обрезанных кромок, компенсатор скорости намотки, намоточное устройство.

В зависимости от характера готовой продукции, необходимости ее последующей механической обработки, “вылежки”, декорирования, сборки, упаковки, продумывается последовательность перемещения ее с одного рабочего места на другое, оборудование, необходимое на каждом из этих мест, определяются средства внутрицехового транспорта.

Готовые изделия транспортируются на склад готовой продукции, причем технологическая схема должна отражать способ хранения, механизацию погрузочных работ и виды транспорта, на которых готовая продукция отправляется потребителю.

Практически все производства по переработке пластмасс связаны с возникновением того или иного количества возвратных отходов. В технологической схеме должен быть обязательно предусмотрен участок их обработки. Технология переработки вторичных отходов на конкретном производстве решается в зависимости от объемов однородных отходов, наличия в отходах посторонних примесей, возможности возвращения этих отходов в основной процесс данного производства и ряда других факторов. В технологической схеме необходимо предусмотреть либо возвращение отходов в основной процесс, либо их упаковку, складирование и реализацию на сторону.

Технологическая схема должна предусматривать поточность производства, автоматизацию и механизацию процессов, вплоть до создания автоматизированных цехов.

При наличии сточных вод или вредных выбросов в атмосферу должны быть предусмотрены очистные сооружения.

Описание технологической схемы должно быть кратким, но достаточно ясным и отражать преимущества выбранного способа производства. Необходимо указать характер и последовательность технологических стадий производства. Студент должен описать в технологической последовательности все производственные операции. При описании направления материального потока необходимо указывать номера позиций, соответствующе графическому изображению технологической схемы данного производства. Номера позиций указываются в круглых скобках.

В описании указывается, какое сырье поступает в производство, как оно подается и хранится, дозируется и загружается в оборудование. При описании основных технологических операций кратко сообщают о конструкции оборудования, о способе выгрузки готовых изделий, приводят характеристику соответствующего процесса, указывают способ его проведения (периодический, непрерывный, комбинированный), перечисляют основные параметры процесса, методы их контроля и регулирования, указывают отходы и побочные продукты, пути их дальнейшего использования.

- Выводы
- Список литературы.

Список используемых источников должен содержать перечень источников, использованных при выполнении расчетно-пояснительной записки. Источники следует располагать в порядке появления ссылок на них в тексте отчёта.

В отчёте рассматривается круг вопросов, связанных с принципами организации типовых производств; общими теоретическими закономерностями создания технологических систем; структурой химико-технологических систем; основными технологическими характеристиками химического производства; принципами технологической организации типовых крупнотоннажных производств. При этом приводятся материалы, опубликованные в монографиях, периодической литературе, интернете, отмечаются основные направления технического прогресса в отрасли, к которой относится проектируемое производство.

В отчёте приводятся:

- описание технологии,
- подробная характеристика продукции,
- области применения продукции,
- свойства полимера, используемого для производства продукции,
- необходимо отразить вопросы, касающиеся промышленной санитарии, гигиены труда, техники безопасности, пожарной безопасности, электробезопасности.

Изложение разделов отчёта нужно сопровождать ссылками на литературные источники с указанием в тексте номера, соответствующего положению ссылки в списке использованной литературы. Ссылка на литературу заключается в квадратные скобки.

Студент должен отразить в отчёте производственные процессы на базе практики; номенклатуру, характеристику выпускаемой продукции,

Отчет о прохождении производственной практики выполняется с помощью персонального компьютера на листах формата А4, поля – стандартные, шрифт – Times New Roman, 14, через 1,5 интервала. Желательно иллюстрировать текстовый материал рисунками и фотографиями, выполненными во время прохождения практики или полученными из сети Интернет.

7.2 Примерная тематика индивидуальных заданий

Индивидуальное задание выполняется обучающимся самостоятельно на основе сбора дополнительной информации во время прохождения учебной практики, а также информации, полученной из других источников, например, сети Интернет.

Индивидуальное задание направлено на углубленное изучение обучающимся тех или иных вопросов, связанных с технологией переработки полимеров и полимерных композиционных материалов, технологическими процессами, оборудованием для их осуществления, технологическими параметрами процесса производства, контролем качества производимой продукции.

Примерная тематика индивидуальных заданий представлена ниже (выбирается в зависимости от специфики предприятия).

1. Литьевые машины. Схема, принцип устройства.
2. Основные узлы литьевых машин.
3. Работа литьевых машин.
4. Основные параметры литьевых машин. Выбор машины для конкретных изделий. Производительность.
5. Экструзионные машины. Классификация, основные узлы, схема.
6. Влияние давления расплава на изменение распорных усилий.
7. Дисковые и плунжерные экструдеры. Схема, работа. Преимущества и недостатки.
8. Пресс-формы. Классификация, основные узлы, схема.
9. Литьевые формы. Особенности конструкции.
10. Выталкивающие устройства для литьевых форм.
11. Технология переработки полимерных материалов методом экструзии.
12. Технологические особенности переработки дисперсно- и волокнонаполненных экструзионных композиций.
13. Технология переработки полимеров методом прессования.
14. Сущность метода, требования к технологическим свойствам реактопластов, основные операции, обоснование выбора технологических параметров и их влияние на качество изделий.
15. Технология прессования армированных изделий и листовых пластиков.
16. Технология переработки полимерных материалов методом литья под давлением.
17. Взаимосвязь режимов литья и свойств изделий.
18. Специальные методы литья под давлением.
19. Горячеканальные литьевые формы.
20. Холодноканальные литьевые формы.
21. Формующие головки и калибрующие устройства в экструзии термопластов.

7.3 Перечень контрольных вопросов при итоговом опросе о прохождении производственной практики: практики по получению профессиональных умений и опыта профессиональной деятельности

Вопросы к зачету (по материалам действующих производств)

1. Дайте определение пластмасс.
2. Дайте определение высокополимерного вещества, смолы, наполнителя, пластификатора, красителя.
3. Дайте определение композиционных полимеров.
4. Сформулируйте назначение противостарителей, антиоксидантов, лубрикантов в пластмассе.
5. Сформулируйте назначение наполнителя в пластмассе.
6. Какие бывают наполнители по происхождению?
7. Сформулируйте назначение пластификатора в пластмассе.
8. Сформулируйте назначение красителя в пластмассе.
9. Какие бывают пластмассы в зависимости от поведения связующего вещества?
10. Что означают термины ”термопластичный” и “термореактивный”?
11. Что означают термины ”термопласты” и “реактопласты”?
12. Какие полимеры относятся к термопластичным?
13. Какие полимеры относятся к термореактивным?
14. Расшифруйте термин и определение “деструкция”.
15. Какие технологии переработки пластмасс Вы знаете?

16. Расскажите технологию переработки пластмасс методом компресси-онного горячего прессования.

17. Расскажите технологию переработки пластмасс методом литья под давлением.

18. В чем преимущество и недостаток технологии переработки пластмасс методом компрессионного горячего прессования?

19. В чем преимущество и недостаток технологии переработки пластмасс методом литья под давлением?

20. При изготовлении каких деталей используют указанные технологии?

21. Раскройте классификацию технологического оборудования в производстве изделий.

22. Оборудование для проведения подготовительных процессов производства.

21. Чем определяется периодичность обслуживания оборудования?

22. Основные технологические параметры. Технологический регламент. Анализ влияния колебаний в параметрах процессов на выход и качество готовой продукции.

23. Анализ технологической схемы производства

24. Побочные продукты и отходы (возвратные и безвозвратные).

25. Методы регенерации.

26. Виды брака и способы его устранения.

27. Возможности использования в производстве вторичного сырья.

28. Разбраковка, маркировка, упаковка, складирование готовой продукции.

29. Характеристика готовой продукции, ГОСТы и ТУ на готовую продукцию.

30. Методы контроля качества продукции.

31. Характеристика производства по пожарной безопасности и вредным и опасным факторам.

32. Анализ производства по экологической безопасности.

8. Учебно-методическое обеспечение производственной практики: практики по получению профессиональных умений и опыта профессиональной деятельности

8.1. Рекомендуемая литература

Основная литература:

1. Тихонов Н.Н. Технология и оборудование современных процессов переработки полимеров, часть 1. 2017. М.: РХТУ им. Д.И. Менделеева. 212 с.

2. Тихонов Н.Н. Технология и оборудование современных процессов переработки полимеров, часть 2. 2017. М.: РХТУ им. Д.И. Менделеева. 235 с.

3. Тихонов Н.Н., Шерышев М.А., Калинина Н.К., Кирин Б.С. Технология и оборудование процессов переработки полимеров. 2012. М.: РХТУ им. Д.И. Менделеева. 171 с.

Дополнительная литература:

1. Тихонов Н.Н. Оборудование для производства изделий из пластмасс - Иллюстративный материал. 2012. М.: РХТУ им. Д.И. Менделеева. 123 с.

2. Кравченко Т.П., Горбунова И.Ю., Осипчик В.С., Костягина В.А. Технология получения композитных материалов на основе армированных полимеров. 2013. М.: РХТУ им. Д. И. Менделеева. 80 с.

3. Осипчик В.С., Горбунова И.Ю., Костромина Н.В. Полимерные композиционные материалы. Нанокомпозиты. 2011. М.: РХТУ им. Д. И. Менделеева. 68 с.

8.2. Рекомендуемые источники научно-технической информации

1. Реферативный журнал «Химия» (РЖХ), серия М «Пластические массы», ISSN 0235-2206.
2. Журнал «Пластические массы», ISSN 0544-2901/
3. Composites Science and Technology, ISSN 0266-3538
4. Composites Technology, ISSN 1083-4117
5. Open Journal of Composite Materials, ISSN Online**:** 2164-5655
6. Ресурсы ELSEVIER: www.sciencedirect.com.
7. Научная-электронная библиотека elibrary.ru

Ресурсы информационно–телекоммуникационной сети Интернет:

Бесплатные архивные коллекции, приобретенные Минобрнауки для вузов:

- Архив Издательства American Association for the Advancement of Science.Пакет «Science Classic» 1880-1996.
- Архив Издательства Annual Reviews. Пакет «Full Collection» 1932-2005.
- Архив издательства Института физики (Великобритания). Пакет «Historical Archive 1874-1999» с первого выпуска каждого журнала по 1999, 1874-1999.
- Архив издательства Nature Publishing Group. Пакет «Nature» с первого выпуска первого номера по 2010, 1869-2010.
- Архив издательства Oxford University Press. Пакет «Archive Complete» с первого выпуска каждого журнала по 1995, 1849-1995.
- Архив издательства Sage. Пакет «2010 SAGE Deep Backfile Package» с первого выпуска каждого журнала по 1998, 1890-1998.
- Архив издательства Taylor & Francis. Full Online Journal Archives. с первого выпуска каждого журнала по 1996, 1798-1997.
- Архив издательства Cambridge University Press. Пакет «Cambridge Journals Digital Archive (CJDA)» с первого выпуска каждого журнала по 2011, 1827-2011.
- Архив журналов Королевского химического общества(RSC). 1841-2007 .
- Архив коллекции журналов Американского геофизического союза (AGU), предоставляемый издательством Wiley Subscription Services, Inc. 1896-1996.

Бесплатные официальные открытые ресурсы Интернет:

1. Directory of Open Access Journals (DOAJ) http://doaj.org/

Ресурс объединяет более 10000 научных журналов по различным отраслям знаний (около 2 миллионов статей) из134 стран мира.

2. Directory of Open Access Books (DOAB) https://www.doabooks.org/

В базе размещено более 3000 книг по различным отраслям знаний, предоставленных 122 научными издательствами.

3. BioMed Central https://www.biomedcentral.com/

База данных включает более 300 рецензируемых журналов по биомедицине, медицине и естественным наукам. Все статьи, размещенные в базе, находятся в свободном доступе.

4. Электронный ресурс arXiv https://arxiv.org/

Крупнейший бесплатный архив электронных научных публикаций по разделам физики, математики, информатики, механики, астрономии и биологии. Имеется подробный тематический каталог и возможность поиска статей по множеству критериев.

5. US Patent and Trademark Office (USPTO) http://www.uspto.gov/

Ведомство по патентам и товарным знакам США — USPTO — предоставляет свободный доступ к американским патентам, опубликованным с 1976 г. по настоящее время.

6. Espacenet - European Patent Office (EPO) http://worldwide.espacenet.com/

Патенты (либо патентные заявки) более 50 национальных и нескольких международных патентных бюро, в том числе послные тексты патентов США, России, Франции, Японии и др.

7. Федеральный институт промышленной собственности (ФИПС) http://www1.fips.ru/wps/wcm/connect/content_ru/ru

Информационные ресурсы ФИПС свободного доступа:

-Электронные бюллетени. Изобретения. Полезные модели.

-Открытые реестры российских изобретений и заявок на изобретения.

-Рефераты российских патентных документов за 1994–2016 гг.

-Полные тексты российских патентных документов из последнего официального бюллетеня.

8.3 Средства обеспечения освоения производственной практики: практики по получению профессиональных умений и опыта профессиональной деятельности

Для освоения производственной практики: практики по получению профессиональных умений и опыта профессиональной деятельности используются следующие нормативные и нормативно-методические документы:

1. Федеральный закон Российской Федерации от 29 декабря 2012 г. № 273-ФЗ «Об образовании в Российской Федерации» [Электронный ресурс] – Режим доступа: http://минобрнауки.рф/документы/2974
2. Федеральные государственные образовательные стандарты высшего профессионального образования // Координационный совет учебно-методических объединений и научно-методических советов высшей школы. Портал Федеральных образовательных стандартов высшего образования [Электронный ресурс] – Режим доступа: http://fgosvo.ru/fgosvpo/7/6/1
3. Положение о порядке организации практики в Российском химико-технологическом университете имени Д. И. Менделеева [Электронный ресурс]. Режим доступа: https://old.muctr.ru/univsubs/edudept/pologenie_praktika_2.pdf

9. МЕТОДИЧЕСКИЕ УКАЗАНИЯ ДЛЯ ОБУЧАЮЩИХСЯ

9.1. Для студентов, обучающихся по очной форме, без использования электронного образования и дистанционных образовательных технологий

Производственная практика: практика по получению профессиональных умений и опыта профессиональной деятельности проводится в 6 семестре в течение 2 недель в форме самостоятельной работы обучающегося на предприятии по переработке пластмасс под руководством руководителя практики от предприятия и кафедры технологии переработки пластмасс.

К прохождению производственной практики: практики по получению профессиональных умений и опыта профессиональной деятельности на территории предприятия допускаются студенты, прошедшие инструктаж по технике безопасности, внутреннему распорядку предприятия и прослушавшие лекции о структуре завода и организации производственного процесса. Регламент практики определяется и устанавливается в соответствии с учебным планом.

Итоговая оценка (зачет с оценкой, максимальная оценка – 100 баллов) выставляется студенту по итогам написания отчета о прохождении учебной практики (максимальная оценка за отчет о прохождении учебной практики – 60 баллов), и итогового опроса студента (максимальная оценка за итоговый опрос – 40 баллов).

Требования к отчету о прохождении производственной практики: практики по получению профессиональных умений и опыта профессиональной деятельности представлены в разделе 7.1 настоящей программы.

Примерные темы индивидуальных заданий представлены в разделе 7.2 программы.

Вопросы для итогового опроса студентов представлены в разделе 7.3 программы.

Во время прохождения учебной практики обучающиеся должны строго соблюдать все правила и нормы поведения, установленные на предприятии и в лаборатории.

Для получения информации, необходимой для подготовки отчета о прохождении практики и выполнения индивидуального задания, обучающиеся должны обращаться к руководителю практики и широко использовать возможности сети Интернет.

9.2. Для студентов, обучающихся по очной форме, с использованием электронного образования и дистанционных образовательных технологий

При использовании электронного обучения и дистанционных образовательных технологий занятия полностью или частично проводятся в режиме онлайн. Объем дисциплины и распределение нагрузки по видам работ соответствует п. 4.1. Распределение баллов соответствует п. 10.1 либо может быть изменено в соответствии с решением кафедры, в случае перехода на ЭО и ДОТ в процессе обучения. Решение кафедры об используемых технологиях и системе оценивания достижений обучающихся принимается с учетом мнения ведущего преподавателя и доводится до обучающихся.

10. МЕТОДИЧЕСКИЕ УКАЗАНИЯ ДЛЯ ПРЕПОДАВАТЕЛЕЙ

10.1. Для преподавателей, при реализации программы по очной форме, без использования электронного образования и дистанционных образовательных технологий

Основной задачей преподавателей, проводящих производственную практику: практику по получению профессиональных умений и опыта профессиональной деятельности, является практическое ознакомление обучающихся с процессами переработки пластмасс, структуры предприятий, методов и особенностей управления технологическим процессом и основным технологическим оборудованием, а также формирование у обучающихся профессиональных компетенций, предусмотренных учебным планом.

Производственная практика: практика по получению профессиональных умений и опыта профессиональной деятельности проводится на предприятиях по переработке пластмасс и полимерных композиционных материалов, с которыми Университетом заключен договор на проведение производственной практики.

Перед выездом на практику руководители практики от Университета проводят собрания в группах, на которых разъясняют цели, задачи и порядок прохождения практики, выдают студентам программы практики, индивидуальные задания, знакомят с требованиями к отчетам о прохождении практики и порядком сдачи зачета.

Руководитель производственной практики: практики по получению профессиональных умений и опыта профессиональной деятельности по получению профессиональных умений и опыта профессиональной деятельности от Университета обязан за 1-3 дня до начала практики студентов прибыть на предприятие и решить организационные вопросы.

Работа практикантов должна контролироваться руководителями практики от предприятия и университета в установленном порядке.

10.2. Для преподавателей, при реализации программы по очной форме, с использованием электронного образования и дистанционных образовательных технологий

При использовании электронного обучения и дистанционных образовательных технологий занятия полностью или частично проводятся в режиме онлайн. Объем дисциплины и распределение нагрузки по видам работ соответствует п. 4.1. Распределение баллов соответствует п. 10.1 либо может быть изменено в соответствии с решением кафедры, в случае перехода на ЭО и ДОТ в процессе обучения. Решение кафедры об используемых технологиях и системе оценивания достижений обучающихся принимается с учетом мнения ведущего преподавателя и доводится до обучающихся.

Реализация ЭО и ДОТ предполагает использование следующих видов и учебной деятельности: консультации, практические и лабораторные занятия, лекции проводимые полностью или частично с применением ЭО и ДОТ; текущий контроль в режиме проверки домашних заданий; самостоятельная работа.

При реализации РПД в зависимости от конкретной ситуации ЭО и ДОТ могут быть применены в следующем виде:

- объем часов контактной работы обучающихся с преподавателем не сокращается) и электронные образовательные ресурсы (ЭОР) методически обеспечивают самостоятельную работу обучающихся в объеме, предусмотренном рабочей программой данной дисциплины. При этом в случае необходимости занятия проводятся в режиме онлайн;

- смешанные формы обучения, сочетающие в себе аудиторные занятия (при возможности перевода части контактных часов работы обучающихся с преподавателем в электронную информационно-образовательную среду без потери содержания учебной дисциплины) и ЭОР (часть учебного материала (например, лекции) может быть заменена ЭОР.

11. Рекомендации по реализации производственной практики: практики по получению профессиональных умений и опыта профессиональной деятельности для инвалидов и лиц с ограниченными возможностями здоровья

Для обучающихся из числа инвалидов и лиц с ограниченными возможностями здоровья на основании письменного заявления практика реализуется с учетом особенностей психофизического развития, индивидуальных возможностей и состояния здоровья (далее индивидуальных особенностей); обеспечивается соблюдение следующих общих требований: использование специальных технических средств обучения коллективного и индивидуального пользования, предоставление услуг ассистента (помощника), оказывающего такому обучающемуся необходимую техническую помощь, обеспечение доступа в здания и помещения, где проходит учебный процесс, другие условия, без которых невозможно или затруднено прохождение практики по письменному заявлению обучающегося.

При реализации производственной практики: практики по получению профессиональных умений и опыта профессиональной деятельности на основании письменного заявления обеспечивается соблюдение следующих общих требований: проведение практики для студентов-инвалидов лиц с ограниченными возможностями здоровья в одной аудитории совместно с обучающимися, не имеющими ограниченных возможностей здоровья, если это не создает трудностей для обучающихся; присутствие в аудитории ассистента (ассистентов), оказывающего(их) обучающимся необходимую техническую помощь с учетом их индивидуальных особенностей; пользование

необходимыми обучающимся техническими средствами с учетом их индивидуальных особенностей.

Все локальные нормативные акты РХТУ им. Д. И. Менделеева по вопросам реализации дисциплины (модуля) практики, доводятся до сведения обучающихся с ограниченными возможностями здоровья в доступной для них форме.

Продолжительность прохождения промежуточной аттестации по отношению к установленной продолжительности увеличивается по письменному заявлению обучающегося с ограниченными возможностями здоровья; продолжительность экзамена и (или) зачета, проводимого в письменной форме, увеличивается не менее чем на 0,5 часа; продолжительность подготовки обучающегося к ответу на экзамене и (или) зачете, проводимом в устной форме, – не менее чем на 0,5 часа; продолжительность ответа обучающегося при устном ответе увеличивается не более чем на 0,5 часа.

12. Перечень информационных технологий, используемых в образовательном процессе

Информационную поддержку изучения дисциплины осуществляет Информационно-библиотечный центр (ИБЦ) РХТУ им. Д.И. Менделеева, который обеспечивает обучающихся основной учебной, учебно-методической и научной литературой, необходимой для организации образовательного процесса по дисциплине. Общий объем многоотраслевого фонда ИБЦ составляет 1 708 372 экз.

Фонд ИБЦ располагает учебной, учебно-методической и научно-технической литературой в форме печатных и электронных изданий, а также включает официальные, справочно-библиографические, специализированные отечественные и зарубежные периодические и информационные издания. ИБЦ обеспечивает доступ к профессиональным базам данных, информационным, справочным и поисковым системам.

Каждый обучающийся обеспечен свободным доступом из любой точки, в которой имеется доступ к сети Интернет и к электронно-библиотечной системе (ЭБС) Университета, которая содержит различные издания по основным изучаемым дисциплинам и сформирована по согласованию с правообладателями учебной и учебно-методической литературы.

Для более полного и оперативного справочно-библиографического и информационного обслуживания в ИБЦ реализована технология Электронной доставки документов.

Электронные информационные ресурсы, используемые в процессе обучения

№	Электронный ресурс	Реквизиты договора (номер, дата заключения, срок действия), ссылка на сайт ЭБС, сумма договора, количество ключей	Характеристика библиотечного фонда, доступ к которому предоставляется договором

1	ЭБС «Лань»	Принадлежность - сторонняя Реквизиты договора - ООО «Издательство «Лань», договор №29.01-З-2.0-827/2018 от 26.09.2018 г. Сумма договора – 357 000-00 С «26» сентября 2018г. по «25» сентября 2019 г. Ссылка на сайт ЭБС – http://e.lanbook.com Количество ключей - доступ для всех пользователей РХТУ с любого компьютера. Принадлежность - сторонняя Реквизиты договора - ООО «Издательство «Лань», договор № 33.03-Р-2.0-1775/2-10 от 26.09.2019г. Сумма договора – 642 083-68 С «26» сентября 2019 г. по «25» сентября 2020 г.	Электронно-библиотечная система издательства «Лань» — ресурс, включающий в себя как электронные версии книг ведущих издательств учебной и научной литературы (в том числе университетских издательств), так и электронные версии периодических изданий по различным областям знаний. ЭБС «ЛАНЬ» предоставляет пользователям мобильное приложение для iOS и Android, в которых интегрированы бесплатные сервисы для незрячих студентов и синтезатор речи. **Коллекции**: «Химия» - изд-ва НОТ, «Химия» - изд-ва Лаборатория знаний, «Химия» - изд-ва «ЛАНЬ», «Химия»-КНИТУ(Казанский национальный исследовательский технологический университет), «Химия» - изд-ва ФИЗМАТЛИТ, «Информатика» - изд-ва "Лань", Национальный Открытый Университет"ИНТУИТ", "Инженерно-технические науки" изд-ва "Лань". Коллекции: «Химия» - изд-ва НОТ, «Химия» - изд-ва Лаборатория знаний, «Химия» - изд-ва «ЛАНЬ», «Химия»-КНИТУ(Казанский национальный исследовательский технологический университет), «Химия» - изд-ва ФИЗМАТЛИТ, «Информатика» - изд-ва «ЛАНЬ», Национальный Открытый Университет«ИНТУИТ», Инженерно-технические науки" изд-ва «ЛАНЬ», «Теоретическая механика» изд-ва «ЛАНЬ», Экономика и менеджмент» изд-ва Дашков и К. А также отдельные издания в соответствии с Договором.

2.	Электронно - библиотечная система ИБЦ РХТУ им. Д.И.Менделеева (на базе АИБС «Ирбис»)	Принадлежность – собственная РХТУ. Ссылка на сайт ЭБС – http://lib.muctr.ru/ Доступ для пользователей РХТУ с любого компьютера.	Электронные версии учебных и научных изданий авторов РХТУ по всем ООП.
3	Информационно-справочная система «ТЕХЭКСПЕРТ» «Нормы, правила, стандарты России».	Принадлежность сторонняя. Реквизиты контракта – ООО «ИНФОРМПРОЕКТ», контракт № 111-142ЭА/2018 от 18.12.2018 г. Сумма договора – 547 511 руб. С «01» января.2019 г. по «31» декабря 2019 г. Ссылка на сайт ЭБС – http://reforma.kodeks.ru/reforma/ Количество ключей – 5 лицензий + локальный доступ с компьютеров ИБЦ.	Электронная библиотека нормативно-технических изданий. Содержит более 40000 национальных стандартов и др. НТД
4	Электронная библиотека диссертаций (ЭБД).	Принадлежность – сторонняя Реквизиты договора – РГБ, Договор № 29.01-Р-2.0-826/2018 от 03.10.2018 г. Сумма договора - 299130-00 С «15» октября 2018 г. по «14» июля 2019 г. Ссылка на сайт ЭБС – http://diss.rsl.ru/ Количество ключей – 10 лицензий + распечатка в ИБЦ.	В ЭБД доступны электронные версии диссертаций Российской Государственной библиотеки: с 1998 года – по специальностям: "Экономические науки", "Юридические науки", "Педагогические науки" и "Психологические науки"; с 2004 года - по всем специальностям, кроме медицины и фармации; с 2007 года - по всем специальностям, включая работы по медицине и фармации.
5	ЭБС «Научно-электронная библиотека eLibrary.ru».	Принадлежность – сторонняя Реквизиты договора – ООО «РУНЭБ», договор № 29.01-Р-2.0-1020/2018 от 07.12.2018 г. Сумма договора - 934 693-00 С «01» января 2019 г. по «31» декабря 2019 г. Ссылка на сайт – http://elibrary.ru Количество ключей – доступ для пользователей РХТУ по ip-адресам неограничен.	Электронные версии периодических и непериодических изданий по различным отраслям науки

6	БД ВИНИТИ РАН	Принадлежность сторонняя Договор № 5Д/2018 от 01.02.2018 г. Сумма договора - 24000-00 С «02» февраля 2018 г. по «05» мая 2019 г. Ссылка на сайт- http://www.viniti.ru/ Количество ключей – локальный доступ для пользователей РХТУ в ИБЦ РХТУ.	Крупнейшая в России баз данных по естественным, точным и техническим наукам. Включает материалы РЖ (Реферативного журнала) ВИНИТИ с 1981 г. Общий объем БД - более 28 млн. документов
7	Справочно-правовая система «Консультант +»,	Принадлежность сторонняя, Договор № 45-70ЭА/2018 от 09.07.2018 г. С «10» июля 2018 г. по «09» июля 2019 г. Ссылка на сайт- http://www.consultant.ru/ Количество ключей – 50 пользовательских лицензий по ip-адресам.	Справочно-правовая система по законодательству Российской Федерации.
8	Справочно-правовая система «Гарант»	Принадлежность сторонняя Договор №145-188ЭА/2018 г. от 28.01.2019 г. С «28» января 2019 г. по «27» января 2020 г. Ссылка на сайт – http://www.garant.ru/ Сумма договора - 512000-00 Количество ключей – 50 пользовательских лицензий по ip-адресам.	Гарант — справочно-правовая система по законодательству Российской Федерации.
9	Издательство Wiley	Принадлежность сторонняя. Национальная подписка (Минобрнауки+ ГПНТБ) Сублицензионный договор № Wiley/130 от 10.10.2019 г. С «01» января 2019 г. по «31» декабря 2019 г. Ссылка на сайт – http://onlinelibrary.wiley.com/	Коллекция журналов по всем областям знаний, в том числе известные журналы по химии, материаловедению, взрывчатым веществам и др.

		Количество ключей - доступ для пользователей РХТУ по ip-адресам неограничен.	
10	QUESTEL ORBIT	Принадлежность сторонняя. Национальная подписка (Минобрнауки+ ГПНТБ) Сублицензионный договор № Questel/130 от 05.09.2019 г. С «01» января 2019 г. по «31» декабря 2019 г. Ссылка на сайт – http://www.questel.orbit.com Количество ключей – доступ для пользователей РХТУ по ip-адресам неограничен.	ORBIT является глобальным оперативно обновляемым патентным порталом, позволяющим осуществлять поиск в перечне заявок на патенты, полученных, приблизительно, 80-патентными учреждениями в различных странах мира и предоставленных грантов.
11	ProQuest Dissertation and Theses Global	Принадлежность сторонняя. Национальная подписка (Минобрнауки+ ГПНТБ) Сублицензионный договор № ProQuest/130 от 09.10.2019 г. С «01» января 2019 г. по «31» декабря 2019 г. Ссылка на сайт – http://www.proquest.com/products-services/pqdtglobal.html Количество ключей – дост уп для пользователей РХТУ по ip-адресам неограничен.	База данных ProQuest Dissertation & Theses Global (PQDT Global) авторитетная коллекция из более 3,5 млн. зарубежных диссертаций, более 1,7 млн. из которых представлены в полном тексте.
12	American Chemical Society	Принадлежность сторонняя. Национальная подписка (Минобрнауки+ ГПНТБ) Сублицензионный договор № ACS/130 от 25.10.2019 г. С «01» июля 2019 г. по «31» декабря 2019 г. Ссылка на сайт – http://www.acs.org/content/acs/en.html Количество ключей – доступ для пользователей РХТУ по ip-адресам неограничен.	Коллекция журналов по химии и химической технологии Core + издательства American Chemical Society
13	American Institute of Physics (AIP)	Принадлежность сторонняя. Национальная подписка (Минобрнауки+ ГПНТБ) Сублицензионный договор № AIP/130 от 24.10.2019 г. С «01» июля 2019 г. по «31»	Коллекция журналов по техническим и естественным наукам издательства Американского института физики (AIP)

		декабря 2019 г. Ссылка на сайт – http://scitation.aip.org/ Количество ключей – доступ для пользователей РХТУ по ip-адресам неограничен.	
14	База данных Reaxys и Reaxys Medicinal Chemistry Компании Elsevier	Принадлежность сторонняя. Национальная подписка (Минобрнауки+ ГПНТБ) Сублицензионный договор № Reaxys /130 от 10.10.2019 г. С «01» июля 2019 г. по «31» декабря 2019 г. Ссылка на сайт – https://www.reaxys.com/ Количество ключей – доступ для пользователей РХТУ по ip-адресам неограничен.	Структурно-химическая база данный Reaxys включает в себя структурную базу данных химических соединений и их экспериментальных свойств, реферативную базу журнальных и патентных публикаций, базу химических реакций с функцией построения плана синтеза. Модуль биологически активных соединений, биологических мишеней, фармакологических свойств химических соединений Reaxys Medicinal Chemistry является крупнейшей в мире базой данных.
15	Scopus	Принадлежность сторонняя. Национальная подписка (Минобрнауки+ ГПНТБ) Сублицензионный договор № Scopus/130 от 09.10.2019 г. С «01» июля 2019 г. по «31» декабря 2019 г. Ссылка на сайт – http://www.scopus.com. Количество ключей – доступ для пользователей РХТУ по ip-адресам неограничен.	Мультидисциплинарная реферативная и наукометрическая база данных издательства **ELSEVIER**
16	Ресурсы международной компании Clarivate Analytics	Принадлежность сторонняя. Национальная подписка (Минобрнауки+ ГПНТБ) Сублицензионный договор № WoS/130 от 05.09.2019 г. С «01» января 2019 г. по «31» декабря 2019 г. Ссылка на сайт – http://apps.webofknowledge.com/WOS_GeneralSearch_input.do?product=WOS&search_mode=GeneralSearch&SID=R1Ij2TUYmdd7bUatOlJ&preferencesSaved= Количество ключей – доступ для пользователей РХТУ по ip-адресам неограничен.	Открыт доступ к ресурсам: **WEB of SCIENCE** – реферативная и наукометрическая база данных. **MEDLINE** – реферативная база данных по медицине.

17	Royal Society of Chemistry (Королевское химическое общество	Принадлежность сторонняя. Национальная подписка (Минобрнауки+ ГПНТБ) Сублицензионный договор № RSC/130 от 08.10.2019 г. С «01» января 2019 г. по «31» декабря 2019 г. Ссылка на сайт – http://pubs.rsc.org/ Количество ключей - доступ для пользователей РХТУ по ip-адресам неограничен.	Коллекция включает 44 журнала. Тематика: органическая, аналитическая, физическая химия, биохимия, электрохимия, химические технологии.
18.	Электронные ресурсы издательства SpringerNature	Принадлежность – сторонняя Национальная подписка (Минобрнауки+РФФИ) Информационное письмо РФФИ № 809 от 24.06.2019 г. С «01» января 2019 г. по «31» декабря 2019 г. Ссылка на сайт http://link.springer.com/ Количество ключей - доступ для пользователей РХТУ по ip-адресам неограничен.	- Полнотекстовая коллекция электронных журналов Springer по различным отраслям знаний. - Полнотекстовые 85 журналов Nature Publishing Group - Коллекция научных протоколов по различным отраслям знаний Springer Protocols - Коллекция научных материалов в области физических наук и инжиниринга Springer Materials (The Landolt-Bornstein Database) - Полный доступ к статическим и динамическим справочным изданиям по любой теме - Реферативная база данных по чистой и прикладной математике zbMATH - Nano Database
19.	База данных SciFinder компании Chemical Abstracts Service	Принадлежность сторонняя. Национальная подписка (Минобрнауки+ ГПНТБ) Сублицензионный договор № CAS/130 от 23.10.2019 г. С «01» января 2019 г. по «31» декабря 2019 г. Ссылка на сайт – https://scifinder.cas.org Количество ключей – доступ для пользователей РХТУ по ip-адресам и персональной регистрации.	SciFinder — поисковый сервис, обеспечивающий многоаспектный поиск как библиографической информации, так и информации по химическим реакциям, структурным соединениям и патентам. Основная тематика обширного поискового массива — химия, а также ряд смежных дисциплин, таких как материаловедение, биохимия и биомедицина, фармакология, химическая технология, физика, геология, металлургия и другие.

20	Издательство Elsevier на платформе ScienceDirect	Принадлежность сторонняя. Национальная подписка (Минобрнауки+ РФФИ) Информационное письмо РФФИ № исх.- 1294 от 09 10 2019 г. С «01» января 2019 г. по «31» декабря 2019 г. Ссылка на сайт – https://www.sciencedirect.com Количество ключей – доступ для пользователей РХТУ по ip-адресам.	«Freedom Collection» — полнотекстовая коллекция электронных журналов издательства Elsevier по различным отраслям знаний, включающая не менее 2000 наименований электронных журналов. «Freedom Collection eBook collection» — содержит более 5 000 книг по 24 различным предметным областям естественных, технических и медицинских наук. Доступ к архивам 2014-2018гг.
21	ЭБС «Лань»	Принадлежность - сторонняя Реквизиты договора - ООО «Издательство «Лань», договор №29.01-3-2.0-1299/2018 от 06.03.2019 г. **С «06» марта 2019г. по «25» сентября 2019г.** Ссылка на сайт ЭБС – http://e.lanbook.com Сумма договора – 73 247-39 Количество ключей - доступ для всех пользователей РХТУ с любого компьютера.	Коллекция книг по естественно-научным и техническим отраслям наукам.
22	ЭБС «ЮРАЙТ»	Принадлежность - сторонняя Реквизиты договора – ООО «Электронное издательство ЮРАЙТ», Договор № №29.01-3-2.0-1168/2018 от 11.01.2019 г. С «11» января 2019 г. по «»10» января 2020 г. Ссылка на сайт ЭБС - https://biblio-online.ru/ Сумма договора – 220 000-00 руб. Количество ключей - доступ для всех пользователей РХТУ с любого компьютера.	Электронная библиотека включает более 5000 наименований учебников и учебных пособий по всем отраслям знаний для всех уровней профессионального образования от ведущих научных школ с соблюдением требований новых ФГОСов.

13. Материально-техническое обеспечение производственной практики: практики по получению профессиональных умений и опыта профессиональной деятельности

В соответствии с учебным планом производственная практика: практика по получению профессиональных умений и опыта профессиональной деятельности проводится

в форме самостоятельной работы студента с использованием материально-технической базы Предприятия и Университета.

13.1. Оборудование, необходимое в образовательном процессе

Состав оборудования включает установки для синтеза, переработки и изучения физико-механических свойств полимеров, приборы для изучения реологических свойств полимеров, установки для получения образцов из полимерных материалов: вакуумный шкаф, сушильный шкаф, вытяжные шкафы, дистиллятор, весы, лабораторная диспергирующая установка ЛДУ-3М, установка для сушки УИС, «Копёр» – для испытаний на ударную вязкость, машина для испытаний на растяжение, печь для измерения теплостойкости, пресс гидравлический, прибор для определения сыпучести, приборы для определения показателя текучести расплава – ИИРТ, аппарат для вырезки образцов, вакуум-формовочная машина, литьевая машина, термопласт-автомат, вискозиметр «Реотест» для реологических исследований, «Полимер К-1» – прибор для оценки реологических и технологических свойств реактопластов, разрывные машины – для испытаний плёночных и высоконаполненных композиционных материалов, универсальная испытательная машина, станок СТ3Е для подготовки образцов полимерных материалов к исследованиям.

13.2. Учебно-наглядные пособия

Презентации к лекциям; наборы образцов термопластов и реактопластов, композиционных материалов на их основе и демонстрационных изделий из них; наглядные материалы по технологии синтеза и переработки полимеров.

13.3. Компьютеры, информационно-телекоммуникационные сети, аппаратно-программные и аудиовизуальные средства

Персональные компьютеры, укомплектованные проигрывателями CD и DVD, принтерами и программными средствами; проектор; экран;; WEB-камеры; копировальные аппараты; локальная сеть с выходом в Интернет.

13.4. Печатные и электронные образовательные и информационные ресурсы:

Информационно-методические материалы: учебные пособия по дисциплине; методические рекомендации к лабораторным занятиям занятиям; раздаточный материал к лекционным курсам.

Электронные образовательные ресурсы: кафедральные библиотеки электронных изданий; электронные презентации к разделамлекций; учебно-методические разработки кафедры в электронном виде, сборники технологических схем получения полимеров, справочные материалы в печатном и электронном виде по свойствам и технологиям получения полимерных материалов и изделий.

13.5. Перечень лицензионного программного обеспечения

№ п/п	Наименование программного продукта	Реквизиты договора поставки	Количество лицензий	Срок окончания действия лицензии
1	Операционная система Microsoft Windows 10 Education (Russian)	Подписка Microsoft Azure Dev Tools for Teaching, соглашение ICM-167819 от 24.12.2018 г., действительно до 28.01.2021 г., счет IM83988 от	50	28.01.2021 г.

		22.01.2020 г.		
2	Графический редактор Microsoft Visio Professional 2019 (Russian)	Подписка Microsoft Azure Dev Tools for Teaching, соглашение ICM-167819 от 24.12.2018 г., действительно до 28.01.2021 г., счет IM83988 от 22.01.2020 г.	50	28.01.2021 г.
3	Пакет офисных программ (текстовый редактор, табличный процессор, редактор презентаций) Libre Office	Не предусмотрен (бесплатное программное обеспечение, свободно распространяемое в соответствии с условиями лицензии Mozilla Public License, version 2.0)	не ограничено в соответствии с условиями лицензии Mozilla Public License, version 2.0	бессрочная в соответствии с условиями лицензии Mozilla Public License, version 2.0
5	Kaspersky Endpoint Security 10 для Windows	Контракт от 24.12.2018 № 126-152ЭА/2018	50	22.12.2020

14. Требования к оценке качества освоения производственной практики: практики по получению профессиональных умений и опыта профессиональной деятельности

Раздел 1. Ознакомление с технологиями переработки пластмасс	Знает: - организацию работы на предприятии по переработке пластмасс; Умеет: - выбирать соответствующие аппараты для технологии переработки полимеров и композиционных материалов на их основе; Владеет: - теоретическими основами и принципами физико-химических, реологических процессов переработки пластмасс;	Оценка за отчет о прохождении учебной практики, результаты устного опроса
Раздел 2. Практическое освоение технологических процессов и методов	Знает: - принципы профессиональной эксплуатации современного оборудования по переработке	Оценка за отчет о прохождении учебной практики, результаты устного опроса

их контроля на конкретном предприятии по производству полимеров.	пластмасс; Умеет: - применять знания химической технологии для решения конкретных задач технологического характера; Владеет: - навыками самостоятельного анализа технологических процессов;	
Раздел 3. Систематизация материала, подготовка отчета	Знает: - принципы составления научно-технологических отчетов; Умеет: - проводить логико-дидактический анализ содержания изучаемых источников на профессиональном уровне; Владеет: - навыками составления отчетов и анализа научно-технической информации,	Оценка за отчет о прохождении учебной практики, результаты устного опроса

15. ОСОБЕННОСТИ ОРГАНИЗАЦИИ ОБРАЗОВАТЕЛЬНОГО ПРОЦЕССА ДЛЯ ИНВАЛИДОВ И ЛИЦ С ОГРАНИЧЕННЫМИ ВОЗМОЖНОСТЯМИ ЗДОРОВЬЯ

Обучение инвалидов и лиц с ограниченными возможностями здоровья осуществляется в соответствии с:

Порядком организации и осуществления образовательной деятельности по образовательным программам – программам бакалавриата, программам специалитета, программам магистратуры (Приказ Минобрнауки РФ от 05.04.2017 № 301);

Положением о Порядке организации и осуществления образовательной деятельности по образовательным программам – программам бакалавриата, программам специалитета, программам магистратуры в Российском химико-технологическом университете имени Д.И. Менделеева (утв. решением Ученого совета университета от 28.06.2017, протокол № 9);

Методическими рекомендациями по организации образовательного процесса для обучения инвалидов и лиц с ограниченными возможностями здоровья в образовательных организациях высшего образования, в том числе оснащенности образовательного процесса (утверждены заместителем Министра образования и науки РФ А.А. Климовым от 08.04.2014 № АК-44/05вн).

Дополнения и изменения к рабочей программе производственной практики: практики по получению профессиональных умений и опыта профессиональной деятельности

основной образовательной программы

по направлению 18.04.01 Химическая технология; по магистерской программе «Химическая технология переработки пластических масс и композиционных материалов»

Форма обучения: очная

Номер изменения/ дополнения	Содержание дополнения/изменения	Основание внесения изменения/дополнения
1.	Изменение в части обновления лицензионного программного обеспечения	протокол заседания Ученого совета № 1 от «30» августа 2019г.
2.	Изменения в части обновления договоров электронных ресурсов	протокол заседания Ученого совета № 2 от «30» сентября 2019г.
3.	Изменения: в п. 9.3 «Средства обеспечения освоения дисциплины»; в п.10 «Методические указания для обучающихся»; в. п.11 «Методические указания для преподавателей»	Приказ ректора РХТУ им. Д.И. Менделеева от 16.03.2020 № 163-А «О предупреждении распространения новой коронавирусной инфекции» с формулировкой «Изменения в части использования ЭО и ДОТ при реализации основных профессиональных образовательных программ»

Министерство науки и высшего образования Российской Федерации
Федеральное государственное бюджетное образовательное учреждение
высшего образования
«Российский химико-технологический университет
имени Д.И. Менделеева»

«УТВЕРЖДАЮ»
Ректор РХТУ им. Д.И. Менделеева
_____ А.Г. Мажуга
31 мая 2019 г.

РАБОЧАЯ ПРОГРАММА

ПРЕДДИПЛОМНОЙ ПРАКТИКИ

Б2.В.04(Пд)

направление подготовки: 18.03.01 «Химическая технология»
профиль: «Технология и переработка полимеров»
квалификация: бакалавр

Программа одобрена
Методической комиссией
РХТУ им. Д.И. Менделеева
«31» мая 2019 г.

Председатель _____ Н.А. Макаров

Москва, 2019 г.

Программа составлена заведующим кафедры технологии переработки пластмасс Аристовым В.М., доцентом кафедры технологии переработки пластмасс Костроминой Н.В.

Программа утверждена на заседании кафедры технологии переработки пластмасс «29» мая 2019 г., протокол № 9

СОДЕРЖАНИЕ

1. Цели и задачи дисциплины 4
2. Требования к результатам освоения дисциплины 4
3. Объем преддипломной практики 6
4. Содержание дисциплины 7
4.1. Разделы дисциплины 7
4.2. Содержание разделов дисциплины 7
5. Соответствие содержания дисциплины требованиям к результатам ее освоения 8
6. Самостоятельная работа 10
7. Оценочные средства для контроля освоения дисциплины 10
7.1 Требования к отчету о прохождении преддипломной практики 11
7.2 Примерная тематика отчетов о преддипломной практике 12
7.3 Перечень контрольных вопросов при итоговом опросе о прохождении практики 13
8. Учебно-методическое обеспечение дисциплины 14
8.1. Рекомендуемая литература 14
8.2. Рекомендуемые источники научно-технической информации 14
8.3 Средства обеспечения освоения дисциплины 15
9. Методические рекомендации для обучающихся ..... **Ошибка! Закладка не определена.**
9.1. Для студентов**.** обучающихся по очной форме**.** без использования электронного образования и дистанционных образовательных технологий 16
9.2. Для студентов, обучающихся по очной форме, с использованием электронного образования и дистанционных образовательных технологий 17
10. Методические рекомендации для преподавателей 16
10.1. Для преподавателей, при реализации программы по очной форме, без использования электронного образования и дистанционных образовательных технологий
10.2. Для преподавателей, при реализации программы по очной форме, с использованием электронного образования и дистанционных образовательных технологий
11. Рекомендации по реализации производственной практики для инвалидов и лиц с ограниченными возможностями здоровья 18
12. Перечень информационных технологий, используемых в образовательном процессе 18
13. Материально-техническое обеспечение дисциплины 19
14. Требования к оценке качества освоения программы 27

1. Цели и задачи дисциплины

Программа составлена в соответствии с требованиями Федерального государственного образовательного стандарта высшего образования (ФГОС ВО) по направлению подготовки 18.03.01 Химическая технология, профиль «Технология и переработка полимеров», рекомендациями методической комиссии РХТУ им. Д.И. Менделеева и накопленным опытом проведения практик выпускающими кафедрами полимерного профиля РХТУ им. Д.И. Менделеева.

Программа относится к блоку (Б2.В.04(Пд)) Учебного плана – Преддипломная практика и рассчитана на прохождение обучающимися производственной практики в 8 семестре (4 курс) обучения. Программа предполагает, что обучающиеся освоили все дисциплины, предусмотренные учебным планом и имеют теоретическую и практическую подготовку в области химической технологии полимеров, в том числе в области технологии и переработки пластмасс.

Цель преддипломной практики – закрепление теоретических знаний и практических навыков, полученных в процессе обучения по программе бакалавриата; приобретение практического опыта работы с источниками научно-технической информации, опыта постановки и выполнения научно-исследовательских и проектных задач; овладение методологией и методами обработки результатов исследования; сбор, подготовка и анализ материалов по тематике выпускной квалификационной работы.

Основной задачей преддипломной практики является окончательное формирование у обучающихся профессиональных компетенций, связанных с производственно-технологической и научно-исследовательской деятельностью: размещением, эксплуатацией и обслуживанием технологического оборудования, управлением технологическими процессами промышленного производства, освоением технологических процессов и оборудования в ходе подготовки производства новой продукции, сбором и изучением научно-технической информации по тематике исследования, проведением экспериментов по заданной методике, анализом их результатов и подготовкой данных для составления научных отчетов и публикаций.

2. Требования к результатам освоения дисциплины

Прохождение преддипломной практики при подготовке бакалавров по направлению 18.03.01 – Химическая технология, профиль « Технология и переработка полимеров» способствует формированию следующих профессиональных компетенций:

- способностью и готовностью осуществлять технологический процесс в соответствии с регламентом и использовать технические средства для измерения основных параметров технологического процесса, свойств сырья и продукции (ПК-1);

- готовностью применять аналитические и численные методы решения поставленных задач, использовать современные информационные технологии, проводить обработку информации с использованием прикладных программных средств сферы профессиональной деятельности, использовать сетевые компьютерные технологии и базы данных в своей профессиональной области, пакеты прикладных программ для расчета технологических параметров оборудования (ПК-2);

- готовностью использовать нормативные документы по качеству, стандартизации и сертификации продуктов и изделий, элементы экономического анализа в практической деятельности (ПК-3);

- способностью принимать конкретные технические решения при разработке технологических процессов, выбирать технические средства и технологии с учетом экологических последствий их применения (ПК-4);

- способностью использовать правила техники безопасности, производственной санитарии, пожарной безопасности и нормы охраны труда, измерять и оценивать параметры производственного микроклимата, уровня запыленности и загазованности, шума, и вибрации, освещенности рабочих мест (ПК-5);

- способностью налаживать, настраивать и осуществлять проверку оборудования и программных средств (ПК-6);

- способностью проверять техническое состояние, организовывать профилактические осмотры и текущий ремонт оборудования, готовить оборудование к ремонту и принимать оборудование из ремонта (ПК-7);

- готовностью к освоению и эксплуатации вновь вводимого оборудования (ПК-8);

- способностью анализировать техническую документацию, подбирать оборудование, готовить заявки на приобретение и ремонт оборудования (ПК-9);

- способностью проводить анализ сырья, материалов и готовой продукции, осуществлять оценку результатов анализа (ПК-10);

- способностью выявлять и устранять отклонения от режимов работы технологического оборудования и параметров технологического процесса (ПК-11);

- способностью планировать и проводить физические и химические эксперименты, проводить обработку их результатов и оценивать погрешности, выдвигать гипотезы и устанавливать границы их применения, применять методы математического анализа и моделирования, теоретического и экспериментального исследования (ПК-16);

- готовностью проводить стандартные и сертификационные испытания материалов, изделий и технологических процессов (ПК-17);

- готовностью использовать знание свойств химических элементов, соединений и материалов на их основе для решения задач профессиональной деятельности (ПК-18);

- готовностью использовать знания основных физических теорий для решения возникающих физических задач, самостоятельного приобретения физических знаний, для понимания принципов работы приборов и устройств, в том числе выходящих за пределы компетентности конкретного направления (ПК-19);

- готовностью изучать научно-техническую информацию, отечественный и зарубежный опыт по тематике исследования (ПК-20).

В результате изучения дисциплины обучающийся должен:

Знать:

- основы организации и методологию научных исследований;

- современные научные концепции в области полимерных материалов;

- структуру и методы управления современным производством полимерных материалов.

Уметь:

- работать с научными текстами, пользоваться научно-справочным аппаратом, оформлять результаты научных исследований;

- использовать полученные теоретические знания для осуществления технологического процесса в соответствии с регламентом;

- использовать технические средства для измерения основных параметров технологического процесса, свойств сырья и продукции;

- применять аналитические и численные методы решения поставленных задач, использовать современные информационные технологии, проводить обработку информации с использованием прикладных программных средств сферы профессиональной деятельности, использовать сетевые компьютерные технологии и базы данных в своей профессиональной области, пакеты прикладных программ для расчета технологических параметров оборудования.

Владеть:

- навыками самостоятельной научно-исследовательской деятельности, работы с источниками научной информации, реферирования научных публикаций;

- способностью принимать конкретные технические решения при разработке технологических процессов, выбирать технические средства и технологии с учетом экологических последствий их применения;

- навыками планирования и проведения физических и химических экспериментов, проведения обработки их результатов и оценки погрешности.

3. Объем преддипломной практики

Практика проводится в 8 семестре. Итоговый контроль прохождения преддипломной практики осуществляется путем проведения зачета с оценкой.

Виды учебной работы	Объем	
	В зачетных единицах	В академ. часах
Общая трудоемкость практики по учебному плану	**9,0**	**324**
Контактная работа	**0,005**	**0,2**
Контактная самостоятельная работа	0,005	0,2
Самостоятельная работа	**8,995**	**323,8**
Вид контроля: зачет с оценкой	**зачет с оценкой**	

Виды учебной работы	Объем	
	В зачетных единицах	В астроном. часах
Общая трудоемкость практики по учебному плану	**9,0**	**243**
Контактная работа	**0,005**	**0,15**
Контактная самостоятельная работа	0,005	0,15
Самостоятельная работа	**8,995**	**242,85**
Вид контроля: зачет с оценкой	**зачет с оценкой**	

4. Содержание дисциплины

4.1. Разделы дисциплины

Раздел	Раздел дисциплины	Объем раздела дисциплины
Раздел 1	Введение: цели и задачи преддипломной практики. Ознакомление с основными методиками.	24
Раздел 2	Анализ материалов по теме исследования. Оформление отчёта по преддипломной практике.	300
	Всего часов	**324**

4.2. Содержание разделов дисциплины

Раздел 1. Введение: цели и задачи преддипломной практики. Ознакомление с основными методиками.

Цели и задачи преддипломной практики. Составление и согласование плана выполнения выпускной квалификационной работы, контрольных точек, вида и объема представляемого к каждой контрольной точке материала. Организационно-методические мероприятия. Инструктажи на рабочем месте, по электробезопасности и противопожарной безопасности.

Тематика преддипломной практики студентов бакалавриата определяется тематикой их выпускной квалификационной работы и может проводиться в научно-исследовательском или проектном формате (при выполнении научно-исследовательской или расчетно-проектной работы соответственно).

Раздел 2. Анализ материалов по теме исследования. Оформление преддипломной практики.

Сбор научно-технической информации по теме выпускной квалификационной работы. Отработка методик и выполнение экспериментальных исследований.

Преддипломная практика студентов, выполняющих научно-исследовательскую работу, проходит в научных лабораториях, технологических подразделениях, информационных центрах научно-исследовательской организации или в лабораториях выпускающей кафедры РХТУ им. Д. И. Менделеева. Студенты знакомятся с текущей работой лаборатории, осваивают методы синтеза полимерных материалов, проводят отдельные физико-химические и технологические испытания, приобретают навыки поиска научно-технической информации и работы с базами данных, участвуют в обработке результатов исследования и подготовки их к публикации.

Преддипломная практика студентов, выполняющих расчетно-проектную выпускную квалификационную работу, проходит в производственных цехах и технических отделах промышленного предприятия. Студенты знакомятся со структурой предприятия, нормативно-технологической документацией, регламентами производства, изучают систему менеджмента и качества продукции. Основное внимание уделяется практическим вопросам

функционирования технологических линий производства продукции, проблемам диагностики брака готовой продукции и мероприятиям по его устранению, вопросам интенсификации работы теплотехнических агрегатов.

Во время прохождения преддипломной практики студенты собирают материалы по тематике выпускной квалификационной работы, анализируют их, намечают основные направления и задачи работы, вырабатывают методологию решения этих задач.

Сбор, обработка и систематизация материала. Оформления отчета по преддипломной практике.

5. Соответствие содержания дисциплины требованиям к результатам ее освоения

Компетенции	Разделы	
	1	2
В результате освоения дисциплины студент должен:		
***Знать*:**		
основы организации и методологию научных исследований;	+	+
современные научные концепции в области полимерных материалов;		+
структуру и методы управления современным производством полимерных материалов;		+
Уметь:		
работать с научными текстами, пользоваться научно-справочным аппаратом, оформлять результаты научных исследований;	+	+
использовать полученные теоретические знания для осуществления технологического процесса в соответствии с регламентом;		+
использовать технические средства для измерения основных параметров технологического процесса, свойств сырья и продукции;		+
применять аналитические и численные методы решения поставленных задач, использовать современные информационные технологии, проводить обработку информации с использованием прикладных программных средств сферы профессиональной деятельности, использовать сетевые компьютерные технологии и базы данных в своей профессиональной области, пакеты прикладных программ для расчета технологических параметров оборудования;		+
Владеть:		
навыками самостоятельной научно-исследовательской деятельности, работы с источниками научной информации, реферирования научных публикаций;	+	+
способностью принимать конкретные технические решения при разработке технологических процессов, выбирать технические средства и технологии с учетом экологических последствий их применения	+	+
навыками планирования и проведения физических и химических экспериментов, проведения обработки их результатов и оценки погрешности	+	+

В результате освоения дисциплины студент должен приобрести следующие ***профессиональные компетенции:***		
способностью и готовностью осуществлять технологический процесс в соответствии с регламентом и использовать технические средства для измерения основных параметров технологического процесса, свойств сырья и продукции (ПК-1);		+
готовностью применять аналитические и численные методы решения поставленных задач, использовать современные информационные технологии, проводить обработку информации с использованием прикладных программных средств сферы профессиональной деятельности, использовать сетевые компьютерные технологии и базы данных в своей профессиональной области, пакеты прикладных программ для расчета технологических параметров оборудования (ПК-2);	+	+
готовностью использовать нормативные документы по качеству, стандартизации и сертификации продуктов и изделий, элементы экономического анализа в практической деятельности (ПК-3);	+	+
способностью принимать конкретные технические решения при разработке технологических процессов, выбирать технические средства и технологии с учетом экологических последствий их применения (ПК-4);		+
способностью использовать правила техники безопасности, производственной санитарии, пожарной безопасности и нормы охраны труда, измерять и оценивать параметры производственного микроклимата, уровня запыленности и загазованности, шума, и вибрации, освещенности рабочих мест (ПК-5);		+
способностью налаживать, настраивать и осуществлять проверку оборудования и программных средств (ПК-6);		+
способностью проверять техническое состояние, организовывать профилактические осмотры и текущий ремонт оборудования, готовить оборудование к ремонту и принимать оборудование из ремонта (ПК-7)		+
готовностью к освоению и эксплуатации вновь вводимого оборудования (ПК-8);		+
способностью анализировать техническую документацию, подбирать оборудование, готовить заявки на приобретение и ремонт оборудования (ПК-9);		+
способностью проводить анализ сырья, материалов и готовой продукции, осуществлять оценку результатов анализа (ПК-10);		+
способностью выявлять и устранять отклонения от режимов работы технологического оборудования и параметров технологического процесса (ПК-11);		+
способностью планировать и проводить физические и химические эксперименты, проводить обработку их результатов и оценивать погрешности, выдвигать гипотезы и устанавливать границы их		+

применения, применять методы математического анализа и моделирования, теоретического и экспериментального исследования (ПК-16);		
готовностью проводить стандартные и сертификационные испытания материалов, изделий и технологических процессов (ПК-17);		+
готовностью использовать знание свойств химических элементов, соединений и материалов на их основе для решения задач профессиональной деятельности (ПК-18);		+
готовностью использовать знания основных физических теорий для решения возникающих физических задач, самостоятельного приобретения физических знаний, для понимания принципов работы приборов и устройств, в том числе выходящих за пределы компетентности конкретного направления (ПК-19);		+
готовностью изучать научно-техническую информацию, отечественный и зарубежный опыт по тематике исследования (ПК-20).		+

6. Самостоятельная работа

Преддипломная практика проводится в форме самостоятельной работы обучающегося в объеме 324 академических часа. Регламент практики определяется и устанавливается в соответствии с учебным планом и темой государственной итоговой аттестации обучающегося.

Основу содержания самостоятельной работы обучающегося при прохождении преддипломной практики в случае выполнения выпускной квалификационной работы в виде НИР составляет освоение методов, приемов, технологий анализа и систематизации научно-технической информации, разработка планов и программ проведения научных исследований и выполнение исследований по теме выпускной квалификационной работы с учётом интересов и возможностей кафедры или организации, где она проводится.

В случае выполнения выпускной квалификационной работы в виде расчетно-графической работы (РГР) обучающийся должен изучить принципы проектирования предприятий и технологических линий по переработки пластмас и полимерных композиционных материалов, подбор, размещение, согласование, функционирование и обслуживание основного технологического оборудования, принципы управления основными технологическими процессами промышленного производства, организацию и проведение входного, производственного контроля, контроля качества готовой продукции и выполнить расчетно-графическую работу по теме выпускной квалификационной работы.

При прохождении преддипломной практики обучающийся должен использовать совокупность форм и методов самостоятельной работы:

- посещение семинаров кафедры (проблемной лаборатории, научной группы);
- изучение методик анализа и систематизации научно-технической информации, разработки планов и программ проведения научных исследований;
- посещение выставок;
- самостоятельное изучение рекомендуемой литературы.

7. Оценочные средства для контроля освоения дисциплины

Итоговая оценка по преддипломной практике (зачет с оценкой, максимальная оценка – 100 баллов) выставляется студенту по итогам написания отчета о прохождении преддипломной практики (максимальная оценка за отчет о прохождении преддипломной

практики – 60 баллов) и итогового опроса студента (максимальная оценка за итоговый опрос – 40 баллов).

7.1 Требования к отчету о прохождении преддипломной практики

Отчет о прохождении преддипломной практики выполняется студентом во время прохождения практики в соответствии с календарным учебным графиком рабочего учебного плана подготовки бакалавров по направлению подготовки 18.03.01 Химическая технология, профиль «Технология и переработка полимеров».

Отчет о прохождении преддипломной практики должен содержать следующие основные разделы:

- Титульный лист с наименованием вида практики и названия научно-исследовательской организации или производственного предприятия – места прохождения практики;
- Содержание (наименование всех текстовых разделов отчета);
- Результаты выполнения обучающимся программы в процессе прохождения практики:
  - *при выполнении выпускной квалификационной работы в виде НИР:*
    - цели и задачи научной работы;
    - анализ информации, полученной из различных информационных источников, по теме итоговой квалификационной работы;
    - сведения о материалах, использованных при выполнении экспериментальной работы во время прохождения практики;
    - описание методов исследования и научно-исследовательского оборудования, использованных при выполнении экспериментальной работы во время прохождения практики;
    - полученные экспериментальные результаты и их обсуждение;
    - основные выводы по результатам экспериментальной работы, выполненной во время прохождения практики;
  - *при выполнении выпускной квалификационной работы в виде РГР:*
    - обоснование точки строительства, мощности, ассортимента выпускаемой продукции и основной концепции предприятия или линии по переработке пластмасс и полимерных композиционных материалов;
    - технологической схемы и описание работы технологической линии или предприятия по переработке пластмасс и полимерных композиционных материалов;
    - основные технологические расчеты технологической линии или предприятия по переработке пластмасс и полимерных композиционных материалов;
    - входной, производственный контроль и методы контроля качества готовой продукции;
    - графический материал (чертежи), предусмотренные планом выпускной квалификационной работы
- Список использованных литературных источников.

Отчет о прохождении преддипломной практики выполняется с помощью персонального компьютера на листах формата А4, поля – стандартные, шрифт – Times New Roman, 14, через 1,5 интервала. Таблицы и рисунки выполняются в соответствии с ГОСТ 7.32-2001. Текстовый материал необходимо иллюстрировать рисунками и фотографиями, выполненными во время прохождения практики или полученными из сети Интернет.

Страницы отчета нумеруют арабскими цифрами со сквозной нумерацией по всему тексту; титульный лист включают в общую нумерацию страниц отчета, но номер страницы на титульном листе не проставляют;

Ссылки на использованные источники располагают в тексте в порядке их появления и нумеруют арабскими цифрами без точки в квадратных скобках, например, [1]; [3-5]. Библиографические ссылки оформляют в соответствии с ГОСТ Р 7.0.5-2008.

7.2 Примерная тематика отчетов о преддипломной практике

Тематика отчетов о преддипломной практике должна соответствовать тематике государственной итоговой аттестации и выпускной квалификационной работе

Примерная тематика отчетов о преддипломной практике представлена ниже.

Для выполнения ВКР в форме НИР:

1. Изучение адгезионных процессов при формировании многослойных полимерных пленочных материалов (ППМ) методом соэкструзии.

2. Изучение адгезионных процессов на границе раздела фаз в композиционных материалах на основе эпоксисодержащих связующих.

3. Подбор добавок на основе сополимера этилена и малеинового ангидрида для улучшения адгезионных процессов между базальтовым волокном и полиолефинами.

4.Изучение способов модификации эпоксидных связующих с целью повышения его термостойкости .

5. Исследование свойств углепластиков с наполнителем, активированных коронным разрядом.

6. Изучение процессов взаимодействия при создании эпоксиуретановых связующих.

7. Способы регулирования свойств эластифицированных эпокидных связующих.

8. Свойства полимерных покрытий на основе модифицированного хлорсульфированого полиэтилена.

9. Синтез лаковых покрытий для защиты полимерных упаковочных пленок.

10. Использование графита с целью повышения износостойкости пол мерных материалов.

11. Способы повышения трещиностойкости эпоксидных связующих.

12.Вляиние дефектов защитного покрытия на барьерные свойства полимерных упаковочных пленок.

13. Влияние модификаторов на реологические свойства полимеров.

14. Исследование полимерных материалов, экспонированных радиационным облучением.

15. Влияние модифицирующих добавок на структуру неориентированных и ориентированных полимерных пленок на основе полиэтилена.

Для ВКР в форме РГР:

1. Цех по производству листов из АБС-пластика для изготовления чемоданов, производительностью 8000 т/год год

2. Проект участка по производству соединительных деталей для трубопроводов, мощностью 1000 тонн в год для трубопроводов, мощностью 1000 тонн в год.

3. Участок цеха по производству соединительных деталей на основе полипропилена мощностью 228 тонн в год.

4. Участок по производству двухслойных профилированных труб «КОРСИС» мощностью 7 тыс. тонн в год.

5. Производство по изготовлению труб из ПЭ диаметром 400 мм, мощностью 8000 тонн в год.

7.3 Перечень контрольных вопросов при итоговом опросе о прохождении практики

Для выполнения ВКР в форме НИР:

1. Цели, задачи актуальность тематики исследований.
2. Проблемы и способы решения по выбранной тематике.
3. Выбор полимерных материалов и модификаторов для достижения требуемых свойств связующих и композитов.
4. Выбор наполнителя. Требования, предъявляемые к наполнителям.
5. Адгезионное взаимодействие на границе раздела фаз в полимерных композитах и способы его повышения.
6. Влияние адсорбционного слоя на свойства полимерных компохитов.
7. Способы создания высокоРазделных полимерных композитов.
8. Выбор параметров оценки структурных характеристик полимерных материалов.
9. Реологические характеристики исследуемого полимерного связующего
10. Методики, используемые для оценки свойств разрабатываемых материалов.
11. Методы обработки экспериментальных данных.
11. Анализ полученных экспериментальных данных.
12. Выводы о полученных результатах.

Для ВКР в форме РГР:

1. Характеристика сырьевой базы и готовой продукции.
2. Описание участка подготовки сырья и материалов
3. Входной контроль сырья, методы анализа.
4. Производительность по данному продукту, годовой, суточный, часовой расход.
5. Физико-химические свойства сырья, материалов, готовой продукции.
6. Описание аппаратурно-технологической схемы данного производства с указанием оборудования.
7. Описание технологического процесса, параметров системы – давления, температуры, концентрации, энтальпии и т.д.
8. Нормы расхода сырья, тепловой энергии. Составления материального и теплового балансов.
9. Потери сырья, промежуточных продуктов и тепловой энергии по стадиям. Способы снижения потерь. Виды брака и способы его устранения.
10. Аппаратурное оформление технологического процесса с подробной характеристикой основного и вспомогательного оборудования.
11. Аналитический контроль сырья, материалов, полупродуктов и готовой продукции.
12. Автоматизация и автоматические системы управления технологическим процессом.

13. Охрана окружающей среды и техника безопасности: виды отходов, методы утилизации тверды и жидких отходов, очистка газовых выбросов. Аппаратурное оформление и системы очистки.

14. Экономическая политика предприятия.

8. Учебно-методическое обеспечение дисциплины

8.1. Рекомендуемая литература

Основная литература:

1. Тихонов Н.Н. Технология и оборудование современных процессов переработки полимеров, часть 1. 2017. М.: РХТУ им. Д.И. Менделеева. 212 с.

2. Тихонов Н.Н. Технология и оборудование современных процессов переработки полимеров, часть 2. 2017. М.: РХТУ им. Д.И. Менделеева. 235 с.

3. Тихонов Н.Н., Шерышев М.А., Калинина Н.К., Кирин Б.С. Технология и оборудование процессов переработки полимеров. 2012. М.: РХТУ им. Д.И. Менделеева. 171 с.

Дополнительная литература:

1. Тихонов Н.Н. Оборудование для производства изделий из пластмасс - Иллюстративный материал. 2012. М.: РХТУ им. Д.И. Менделеева. 123 с.

2. Кравченко Т.П., Горбунова И.Ю., Осипчик В.С., Костягина В.А. Технология получения композитных материалов на основе армированных полимеров. 2013. М.: РХТУ им. Д. И. Менделеева. 80 с.

3. Осипчик В.С., Горбунова И.Ю., Костромина Н.В. Полимерные композиционные материалы. Нанокомпозиты. 2011. М.: РХТУ им. Д. И. Менделеева. 68 с.

8.2. Рекомендуемые источники научно-технической информации

1. Реферативный журнал «Химия» (РЖХ), серия М «Пластические массы», ISSN 0235-2206.
2. Журнал «Пластические массы», ISSN 0544-2901/
3. Composites Science and Technology, ISSN 0266-3538
4. Composites Technology, ISSN 1083-4117
5. Open Journal of Composite Materials, ISSN Online**:** 2164-5655
6. Ресурсы ELSEVIER: www.sciencedirect.com.
7. Научная-электронная библиотека elibrary.ru

Ресурсы информационно–телекоммуникационной сети Интернет:

Бесплатные архивные коллекции, приобретенные Минобрнауки для вузов:

- Архив Издательства American Association for the Advancement of Science.Пакет «Science Classic» 1880-1996.
- Архив Издательства Annual Reviews. Пакет «Full Collection» 1932-2005.
- Архив издательства Института физики (Великобритания). Пакет «Historical Archive 1874-1999» с первого выпуска каждого журнала по 1999, 1874-1999.
- Архив издательства Nature Publishing Group. Пакет «Nature» с первого выпуска первого номера по 2010, 1869-2010.
- Архив издательства Oxford University Press. Пакет «Archive Complete» с первого выпуска каждого журнала по 1995, 1849-1995.
- Архив издательства Sage. Пакет «2010 SAGE Deep Backfile Package» с первого выпуска каждого журнала по 1998, 1890-1998.

- Архив издательства Taylor & Francis. Full Online Journal Archives. с первого выпуска каждого журнала по 1996, 1798-1997.

- Архив издательства Cambridge University Press. Пакет «Cambridge Journals Digital Archive (CJDA)» с первого выпуска каждого журнала по 2011, 1827-2011.

- Архив журналов Королевского химического общества(RSC). 1841-2007 .

- Архив коллекции журналов Американского геофизического союза (AGU), предоставляемый издательством Wiley Subscription Services, Inc. 1896-1996.

Бесплатные официальные открытые ресурсы Интернет:

1. Directory of Open Access Journals (DOAJ) http://doaj.org/

Ресурс объединяет более 10000 научных журналов по различным отраслям знаний (около 2 миллионов статей) из134 стран мира.

2. Directory of Open Access Books (DOAB) https://www.doabooks.org/

В базе размещено более 3000 книг по различным отраслям знаний, предоставленных 122 научными издательствами.

3. BioMed Central https://www.biomedcentral.com/

База данных включает более 300 рецензируемых журналов по биомедицине, медицине и естественным наукам. Все статьи, размещенные в базе, находятся в свободном доступе.

4. Электронный ресурс arXiv https://arxiv.org/

Крупнейший бесплатный архив электронных научных публикаций по разделам физики, математики, информатики, механики, астрономии и биологии. Имеется подробный тематический каталог и возможность поиска статей по множеству критериев.

5. US Patent and Trademark Office (USPTO) http://www.uspto.gov/

Ведомство по патентам и товарным знакам США — USPTO — предоставляет свободный доступ к американским патентам, опубликованным с 1976 г. по настоящее время.

6. Espacenet - European Patent Office (EPO) http://worldwide.espacenet.com/

Патенты (либо патентные заявки) более 50 национальных и нескольких международных патентных бюро, в том числе послные тексты патентов США, России, Франции, Японии и др.

7. Федеральный институт промышленной собственности (ФИПС) http://www1.fips.ru/wps/wcm/connect/content_ru/ru

Информационные ресурсы ФИПС свободного доступа:

-Электронные бюллетени. Изобретения. Полезные модели.

-Открытые реестры российских изобретений и заявок на изобретения.

-Рефераты российских патентных документов за 1994–2016 гг.

-Полные тексты российских патентных документов из последнего официального бюллетеня.

8.3 Средства обеспечения освоения дисциплины

Для освоения дисциплины используются следующие нормативные и нормативно-методические документы:

1. Федеральный закон Российской Федерации от 29 декабря 2012 г. № 273-ФЗ «Об образовании в Российской Федерации» [Электронный ресурс] – Режим доступа: http://минобрнауки.рф/документы/2974
2. Федеральные государственные образовательные стандарты высшего профессионального образования // Координационный совет учебно-методических объединений и научно-методических советов высшей школы. Портал Федеральных

образовательных стандартов высшего образования [Электронный ресурс] – Режим доступа: http://fgosvo.ru/fgosvpo/7/6/1

3. Положение о порядке организации практики в Российском химико-технологическом университете имени Д. И. Менделеева [Электронный ресурс]. Режим доступа: https://old.muctr.ru/univsubs/edudept/pologenie_praktika_2.pdf
4. Средства обеспечения освоения дисциплины с использованием электронного обучения и дистанционных образовательных технологий: электронная информационно-образовательная среда РХТУ им. Д.И. Менделеева (https://eios.muctr.ru/), электронная почта.

9. МЕТОДИЧЕСКИЕ УКАЗАНИЯ ДЛЯ ОБУЧАЮЩИХСЯ

9. Для студентов, обучающихся по очной форме, без использования электронного образования и дистанционных образовательных технологий

Преддипломная практика проводится в 8 семестре в течение 6 недель в форме самостоятельной работы обучающегося.

Как правило, преддипломная практика проводится на кафедре, на которой обучается студент, под консультативно-методическим руководством научного руководителя обучающегося или на предприятии, профиль которого соответствует тематике выпускной квалификационной работы.

За время прохождения преддипломной практики обучающийся обязан собрать необходимый материал и выполнить основную часть выпускной квалификационной работы.

Программа преддипломной практики изменяется в зависимости от того, выполняется ли выпускная квалификационная работа в форме научно-исследовательской либо расчетно-графической работы

Итоговая оценка по дисциплине (зачет с оценкой, максимальная оценка – 100 баллов) выставляется обучающемуся по итогам написания отчета о прохождении преддипломной практики (максимальная оценка за отчет о прохождении преддипломной практики – 60 баллов) и итогового опроса студента (максимальная оценка за итоговый опрос – 40 баллов).

Требования к отчету о прохождении преддипломной практики представлены в разделе 7.1 настоящей программы.

Примерные темы выпускных квалификационных работ представлены в разделе 7.2 программы.

9.2. Для студентов, обучающихся по очной форме, с использованием электронного образования и дистанционных образовательных технологий

При использовании электронного обучения и дистанционных образовательных технологий занятия полностью или частично проводятся в режиме онлайн. Объем дисциплины и распределение нагрузки по видам работ соответствует п. 4.1. Распределение баллов соответствует п. 10.1 либо может быть изменено в соответствии с решением кафедры, в случае перехода на ЭО и ДОТ в процессе обучения. Решение кафедры об используемых технологиях и системе оценивания достижений обучающихся принимается с учетом мнения ведущего преподавателя и доводится до обучающихся.

10. МЕТОДИЧЕСКИЕ УКАЗАНИЯ ДЛЯ ПРЕПОДАВАТЕЛЕЙ

10.1. Для преподавателей, при реализации программы по очной форме, без использования электронного образования и дистанционных образовательных технологий

Основной задачей преподавателей, осуществляющих руководство преддипломной практикой студентов, является выработка у обучающегося соответствующих компетенций и понимания их необходимости для дальнейшей работы в области научно-исследовательской и производственно-технологической деятельности.

С целью более эффективного усвоения обучающимися материала данной дисциплины рекомендуется использовать:

- Федеральные законы и подзаконные акты;
- аналитические обзоры Министерства образования и науки РФ;
- Федеральные государственные образовательные стандарты;
- учебно-методические материалы образовательной организации;
- национальные стандарты и технические регламенты;
- аналитические материалы в конкретной предметной области;
- мультимедийные презентации, графики и таблицы, иллюстрирующие изучаемый материал;
- видеофильмы.

Преподаватель должен предоставлять обучающимся информацию о возможности использования Интернет-ресурсов по тем или иным темам и направлениям выпускной квалификационной работы.

10.2. Для преподавателей, при реализации программы по очной форме, с использованием электронного образования и дистанционных образовательных технологий

При использовании электронного обучения и дистанционных образовательных технологий занятия полностью или частично проводятся в режиме онлайн. Объем дисциплины и распределение нагрузки по видам работ соответствует п. 4.1. Распределение баллов соответствует п. 10.1 либо может быть изменено в соответствии с решением кафедры, в случае перехода на ЭО и ДОТ в процессе обучения. Решение кафедры об используемых технологиях и системе оценивания достижений обучающихся принимается с учетом мнения ведущего преподавателя и доводится до обучающихся.

Реализация ЭО и ДОТ предполагает использование следующих видов и учебной деятельности: консультации, практические и лабораторные занятия, лекции проводимые полностью или частично с применением ЭО и ДОТ; текущий контроль в режиме проверки домашних заданий; самостоятельная работа.

При реализации РПД в зависимости от конкретной ситуации ЭО и ДОТ могут быть применены в следующем виде:

- объем часов контактной работы обучающихся с преподавателем не сокращается) и электронные образовательные ресурсы (ЭОР) методически

обеспечивают самостоятельную работу обучающихся в объеме, предусмотренном рабочей программой данной дисциплины. При этом в случае необходимости занятия проводятся в режиме онлайн;

- смешанные формы обучения, сочетающие в себе аудиторные занятия (при возможности перевода части контактных часов работы обучающихся с преподавателем в электронную информационно-образовательную среду без потери содержания учебной дисциплины) и ЭОР (часть учебного материала (например, лекции) может быть заменена ЭОР.

11. Рекомендации по реализации производственной практики для инвалидов и лиц с ограниченными возможностями здоровья

Для обучающихся из числа инвалидов и лиц с ограниченными возможностями здоровья на основании письменного заявления практика реализуется с учетом особенностей психофизического развития, индивидуальных возможностей и состояния здоровья (далее индивидуальных особенностей); обеспечивается соблюдение следующих общих требований: использование специальных технических средств обучения коллективного и индивидуального пользования, предоставление услуг ассистента (помощника), оказывающего такому обучающемуся необходимую техническую помощь, обеспечение доступа в здания и помещения, где проходит учебный процесс, другие условия, без которых невозможно или затруднено прохождение практики по письменному заявлению обучающегося.

При реализации практики на основании письменного заявления обеспечивается соблюдение следующих общих требований: проведение практики для студентов-инвалидов лиц с ограниченными возможностями здоровья в одной аудитории совместно с обучающимися, не имеющими ограниченных возможностей здоровья, если это не создает трудностей для обучающихся; присутствие в аудитории ассистента (ассистентов), оказывающего(их) обучающимся необходимую техническую помощь с учетом их индивидуальных особенностей; пользование необходимыми обучающимся техническими средствами с учетом их индивидуальных особенностей.

Все локальные нормативные акты РХТУ им. Д. И. Менделеева по вопросам реализации дисциплины (модуля) практики, доводятся до сведения обучающихся с ограниченными возможностями здоровья в доступной для них форме.

Продолжительность прохождения промежуточной аттестации по отношению к установленной продолжительности увеличивается по письменному заявлению обучающегося с ограниченными возможностями здоровья; продолжительность экзамена и (или) зачета, проводимого в письменной форме, увеличивается не менее чем на 0,5 часа; продолжительность подготовки обучающегося к ответу на экзамене и (или) зачете, проводимом в устной форме, – не менее чем на 0,5 часа; продолжительность ответа обучающегося при устном ответе увеличивается не более чем на 0,5 часа.

12. Перечень информационных технологий, используемых в образовательном процессе

Информационную поддержку изучения дисциплины осуществляет Информационно-библиотечный центр (ИБЦ) РХТУ им. Д.И. Менделеева, который обеспечивает обучающихся основной учебной, учебно-методической и научной литературой, необходимой для

организации образовательного процесса по дисциплине. Общий объем многоотраслевого фонда ИБЦ составляет 1 708 372 экз.

Фонд ИБЦ располагает учебной, учебно-методической и научно-технической литературой в форме печатных и электронных изданий, а также включает официальные, справочно-библиографические, специализированные отечественные и зарубежные периодические и информационные издания. ИБЦ обеспечивает доступ к профессиональным базам данных, информационным, справочным и поисковым системам.

Каждый обучающийся обеспечен свободным доступом из любой точки, в которой имеется доступ к сети Интернет и к электронно-библиотечной системе (ЭБС) Университета, которая содержит различные издания по основным изучаемым дисциплинам и сформирована по согласованию с правообладателями учебной и учебно-методической литературы.

Для более полного и оперативного справочно-библиографического и информационного обслуживания в ИБЦ реализована технология Электронной доставки документов.

Электронные информационные ресурсы, используемые в процессе обучения

№	Электронный ресурс	Реквизиты договора (номер, дата заключения, срок действия), ссылка на сайт ЭБС, сумма договора, количество ключей	Характеристика библиотечного фонда, доступ к которому предоставляется договором
1	ЭБС «Лань»	Принадлежность - сторонняя Реквизиты договора - ООО «Издательство «Лань», договор №29.01-З-2.0-827/2018 от 26.09.2018 г. Сумма договора – 357 000-00 С «26» сентября 2018г. по «25» сентября 2019 г. Ссылка на сайт ЭБС – http://e.lanbook.com Количество ключей - доступ для всех пользователей РХТУ с любого компьютера. Принадлежность - сторонняя Реквизиты договора - ООО «Издательство «Лань», договор № 33.03-Р-2.0-1775/2-10 от 26.09.2019г. Сумма договора – 642 083-68 С «26» сентября 2019 г. по «25» сентября 2020 г.	Электронно-библиотечная система издательства «Лань» — ресурс, включающий в себя как электронные версии книг ведущих издательств учебной и научной литературы (в том числе университетских издательств), так и электронные версии периодических изданий по различным областям знаний. ЭБС «ЛАНЬ» предоставляет пользователям мобильное приложение для iOS и Android, в которых интегрированы бесплатные сервисы для незрячих студентов и синтезатор речи. **Коллекции**: «Химия» - изд-ва НОТ, «Химия» - изд-ва Лаборатория знаний, «Химия» - изд-ва «ЛАНЬ», «Химия»-КНИТУ(Казанский национальный исследовательский технологический университет), «Химия» - изд-ва ФИЗМАТЛИТ, «Информатика» - изд-ва "Лань", Национальный Открытый Университет"ИНТУИТ", "Инженерно-технические науки" изд-ва "Лань". Коллекции: «Химия» - изд-ва НОТ, «Химия» - изд-ва Лаборатория знаний, «Химия» - изд-ва «ЛАНЬ», «Химия»-КНИТУ(Казанский

			национальный исследовательский технологический университет), «Химия» - изд-ва ФИЗМАТЛИТ, «Информатика» - изд-ва «ЛАНЬ», Национальный Открытый Университет«ИНТУИТ», Инженерно-технические науки" изд-ва «ЛАНЬ», «Теоретическая механика» изд-ва «ЛАНЬ», Экономика и менеджмент» изд-ва Дашков и К. А также отдельные издания в соответствии с Договором.
2.	Электронно - библиотечная система ИБЦ РХТУ им. Д.И.Менделеева (на базе АИБС «Ирбис»)	Принадлежность – собственная РХТУ. Ссылка на сайт ЭБС – http://lib.muctr.ru/ Доступ для пользователей РХТУ с любого компьютера.	Электронные версии учебных и научных изданий авторов РХТУ по всем ООП.
3	Информационно-справочная система «ТЕХЭКСПЕРТ» «Нормы, правила, стандарты России».	Принадлежность сторонняя. Реквизиты контракта – ООО «ИНФОРМПРОЕКТ», контракт № 111-142ЭА/2018 от 18.12.2018 г. Сумма договора – 547 511 руб. С «01» января.2019 г. по «31» декабря 2019 г. Ссылка на сайт ЭБС – http://reforma.kodeks.ru/reforma/ Количество ключей – 5 лицензий + локальный доступ с компьютеров ИБЦ.	Электронная библиотека нормативно-технических изданий. Содержит более 40000 национальных стандартов и др. НТД
4	Электронная библиотека диссертаций (ЭБД).	Принадлежность – сторонняя Реквизиты договора – РГБ, Договор № 29.01-Р-2.0-826/2018 от 03.10.2018 г. Сумма договора - 299130-00 С «15» октября 2018 г. по «14» июля 2019 г. Ссылка на сайт ЭБС – http://diss.rsl.ru/ Количество ключей – 10 лицензий + распечатка в ИБЦ.	В ЭБД доступны электронные версии диссертаций Российской Государственной библиотеки: с 1998 года – по специальностям: "Экономические науки", "Юридические науки", "Педагогические науки" и "Психологические науки"; с 2004 года - по всем специальностям, кроме медицины и фармации; с 2007 года - по всем специальностям, включая работы по медицине и фармации.

5	ЭБС «Научно-электронная библиотека eLibrary.ru».	Принадлежность – сторонняя Реквизиты договора – ООО «РУНЭБ», договор № 29.01-Р-2.0-1020/2018 от 07.12.2018 г. Сумма договора - 934 693-00 С «01» января 2019 г. по «31» декабря 2019 г. Ссылка на сайт – http://elibrary.ru Количество ключей – доступ для пользователей РХТУ по ip-адресам неограничен.	Электронные версии периодических и непериодических изданий по различным отраслям науки
6	БД ВИНИТИ РАН	Принадлежность сторонняя Договор № 5Д/2018 от 01.02.2018 г. Сумма договора - 24000-00 С «02» февраля 2018 г. по «05» мая 2019 г. Ссылка на сайт- http://www.viniti.ru/ Количество ключей – локальный доступ для пользователей РХТУ в ИБЦ РХТУ.	Крупнейшая в России баз данных по естественным, точным и техническим наукам. Включает материалы РЖ (Реферативного журнала) ВИНИТИ с 1981 г. Общий объем БД - более 28 млн. документов
7	Справочно-правовая система «Консультант+»,	Принадлежность сторонняя, Договор № 45-70ЭА/2018 от 09.07.2018 г. С «10» июля 2018 г. по «09» июля 2019 г. Ссылка на сайт- http://www.consultant.ru/ Количество ключей – 50 пользовательских лицензий по ip-адресам.	Справочно-правовая система по законодательству Российской Федерации.
8	Справочно-правовая система «Гарант»	Принадлежность сторонняя Договор №145-188ЭА/2018 г. от 28.01.2019 г. С «28» января 2019 г. по «27» января 2020 г. Ссылка на сайт – http://www.garant.ru/ Сумма договора - 512000-00 Количество ключей – 50 пользовательских лицензий по ip-адресам.	Гарант — справочно-правовая система по законодательству Российской Федерации.

9	Издательство Wiley	Принадлежность сторонняя. Национальная подписка (Минобрнауки+ ГПНТБ) Сублицензионный договор № Wiley/130 от 10.10.2019 г. С «01» января 2019 г. по «31» декабря 2019 г. Ссылка на сайт – http://onlinelibrary.wiley.com/ Количество ключей - доступ для пользователей РХТУ по ip-адресам неограничен.	Коллекция журналов по всем областям знаний, в том числе известные журналы по химии, материаловедению, взрывчатым веществам и др.
10	QUESTEL ORBIT	Принадлежность сторонняя. Национальная подписка (Минобрнауки+ ГПНТБ) Сублицензионный договор № Questel/130 от 05.09.2019 г. С «01» января 2019 г. по «31» декабря 2019 г. Ссылка на сайт – http://www.questel.orbit.com Количество ключей – доступ для пользователей РХТУ по ip-адресам неограничен.	ORBIT является глобальным оперативно обновляемым патентным порталом, позволяющим осуществлять поиск в перечне заявок на патенты, полученных, приблизительно, 80-патентными учреждениями в различных странах мира и предоставленных грантов.
11	ProQuest Dissertation and Theses Global	Принадлежность сторонняя. Национальная подписка (Минобрнауки+ ГПНТБ) Сублицензионный договор № ProQuest/130 от 09.10.2019 г. С «01» января 2019 г. по «31» декабря 2019 г. Ссылка на сайт – http://www.proquest.com/products-services/pqdtglobal.html Количество ключей – дост уп для пользователей РХТУ по ip-адресам неограничен.	База данных ProQuest Dissertation & Theses Global (PQDT Global) авторитетная коллекция из более 3,5 млн. зарубежных диссертаций, более 1,7 млн. из которых представлены в полном тексте.
12	American Chemical Society	Принадлежность сторонняя. Национальная подписка (Минобрнауки+ ГПНТБ) Сублицензионный договор № ACS/130 от 25.10.2019 г. С «01» июля 2019 г. по «31» декабря 2019 г. Ссылка на сайт – http://www.acs.org/content/acs/en.html Количество ключей – доступ для пользователей РХТУ по ip-адресам неограничен.	Коллекция журналов по химии и химической технологии Core + издательства American Chemical Society
13	American Institute of Physics (AIP)	Принадлежность сторонняя. Национальная подписка (Минобрнауки+ ГПНТБ) Сублицензионный договор № AIP/130 от 24.10.2019 г. С «01» июля 2019 г. по «31» декабря	Коллекция журналов по техническим и естественным наукам издательства Американского института физики (AIP)

		2019 г. Ссылка на сайт – http://scitation.aip.org/ Количество ключей – доступ для пользователей РХТУ по ip-адресам неограничен.	
14	База данных Reaxys и Reaxys Medicinal Chemistry Компании Elsevier	Принадлежность сторонняя. Национальная подписка (Минобрнауки+ ГПНТБ) Сублицензионный договор № Reaxys /130 от 10.10.2019 г. С «01» июля 2019 г. по «31» декабря 2019 г. Ссылка на сайт – https://www.reaxys.com/ Количество ключей – доступ для пользователей РХТУ по ip-адресам неограничен.	Структурно-химическая база данный Reaxys включает в себя структурную базу данных химических соединений и их экспериментальных свойств, реферативную базу журнальных и патентных публикаций, базу химических реакций с функцией построения плана синтеза. Модуль биологически активных соединений, биологических мишеней, фармакологических свойств химических соединений Reaxys Medicinal Chemistry является крупнейшей в мире базой данных.
15	Scopus	Принадлежность сторонняя. Национальная подписка (Минобрнауки+ ГПНТБ) Сублицензионный договор № Scopus/130 от 09.10.2019 г. С «01» июля 2019 г. по «31» декабря 2019 г. Ссылка на сайт – http://www.scopus.com. Количество ключей – доступ для пользователей РХТУ по ip-адресам неограничен.	Мультидисциплинарная реферативная и наукометрическая база данных издательства **ELSEVIER**
16	Ресурсы международной компании Clarivate Analytics	Принадлежность сторонняя. Национальная подписка (Минобрнауки+ ГПНТБ) Сублицензионный договор № WoS/130 от 05.09.2019 г. С «01» января 2019 г. по «31» декабря 2019 г. Ссылка на сайт – http://apps.webofknowledge.com/WOS_GeneralSearch_input.do?product=WOS&search_mode=GeneralSearch&SID=R1Ij2TUYmdd7bUatOlJ&preferencesSaved= Количество ключей – доступ для пользователей РХТУ по ip-адресам неограничен.	Открыт доступ к ресурсам: **WEB of SCIENCE** – реферативная и наукометрическая база данных. **MEDLINE** – реферативная база данных по медицине.

17	Royal Society of Chemistry (Королевское химическое общество	Принадлежность сторонняя. Национальная подписка (Минобрнауки+ ГПНТБ) Сублицензионный договор № RSC/130 от 08.10.2019 г. С «01» января 2019 г. по «31» декабря 2019 г. Ссылка на сайт – http://pubs.rsc.org/ Количество ключей - доступ для пользователей РХТУ по ip-адресам неограничен.	Коллекция включает 44 журнала. Тематика: органическая, аналитическая, физическая химия, биохимия, электрохимия, химические технологии.
18.	Электронные ресурсы издательства SpringerNature	Принадлежность – сторонняя Национальная подписка (Минобрнауки+РФФИ) Информационное письмо РФФИ № 809 от 24.06.2019 г. С «01» января 2019 г. по «31» декабря 2019 г. Ссылка на сайт http://link.springer.com/ Количество ключей - доступ для пользователей РХТУ по ip-адресам неограничен.	- Полнотекстовая коллекция электронных журналов Springer по различным отраслям знаний. - Полнотекстовые 85 журналов Nature Publishing Group - Коллекция научных протоколов по различным отраслям знаний Springer Protocols - Коллекция научных материалов в области физических наук и инжиниринга Springer Materials (The Landolt-Bornstein Database) - Полный доступ к статическим и динамическим справочным изданиям по любой теме - Реферативная база данных по чистой и прикладной математике zbMATH - Nano Database
19.	База данных SciFinder компании Chemical Abstracts Service	Принадлежность сторонняя. Национальная подписка (Минобрнауки+ ГПНТБ) Сублицензионный договор № CAS/130 от 23.10.2019 г. С «01» января 2019 г. по «31» декабря 2019 г. Ссылка на сайт – https://scifinder.cas.org Количество ключей – доступ для пользователей РХТУ по ip-адресам и персональной регистрации.	SciFinder — поисковый сервис, обеспечивающий многоаспектный поиск как библиографической информации, так и информации по химическим реакциям, структурным соединениям и патентам. Основная тематика обширного поискового массива — химия, а также ряд смежных дисциплин, таких как материаловедение, биохимия и биомедицина, фармакология, химическая технология, физика, геология, металлургия и другие.

20	Издательство Elsevier на платформе ScienceDirect	Принадлежность сторонняя. Национальная подписка (Минобрнауки+ РФФИ) Информационное письмо РФФИ № исх.- 1294 от 09 10 2019 г. С «01» января 2019 г. по «31» декабря 2019 г. Ссылка на сайт – https://www.sciencedirect.com Количество ключей – доступ для пользователей РХТУ по ip-адресам.	«Freedom Collection» — полнотекстовая коллекция электронных журналов издательства Elsevier по различным отраслям знаний, включающая не менее 2000 наименований электронных журналов. «Freedom Collection eBook collection» — содержит более 5 000 книг по 24 различным предметным областям естественных, технических и медицинских наук. Доступ к архивам 2014-2018гг.
21	ЭБС «Лань»	Принадлежность - сторонняя Реквизиты договора - ООО «Издательство «Лань», договор №29.01-3-2.0-1299/2018 от 06.03.2019 г. **С «06» марта 2019г. по «25» сентября 2019г.** Ссылка на сайт ЭБС – http://e.lanbook.com Сумма договора – 73 247-39 Количество ключей - доступ для всех пользователей РХТУ с любого компьютера.	Коллекция книг по естественно-научным и техническим отраслям наукам.
22	ЭБС «ЮРАЙТ»	Принадлежность - сторонняя Реквизиты договора – ООО «Электронное издательство ЮРАЙТ», Договор № №29.01-3-2.0-1168/2018 от 11.01.2019 г. С «11» января 2019 г. по «»10» января 2020 г. Ссылка на сайт ЭБС - https://biblio-online.ru/ Сумма договора – 220 000-00 руб. Количество ключей - доступ для всех пользователей РХТУ с любого компьютера.	Электронная библиотека включает более 5000 наименований учебников и учебных пособий по всем отраслям знаний для всех уровней профессионального образования от ведущих научных школ с соблюдением требований новых ФГОСов.

13. Материально-техническое обеспечение дисциплины

В соответствии с учебным планом преддипломная практика проводится в форме самостоятельной работы обучающегося, как правило, на кафедре, осуществляющей подготовку обучающегося, и включает освоение программы практики с использованием материально-технической базы кафедры.

Перечень лицензионного программного обеспечения:

№ п/п	Наименование программного продукта	Реквизиты договора поставки	Количество лицензий	Срок окончания действия лицензии
1	Операционная система Microsoft Windows 10 Education (Russian)	Подписка Microsoft Azure Dev Tools for Teaching, соглашение ICM-167819 от 24.12.2018 г., действительно до 28.01.2021 г., счет IM83988 от 22.01.2020 г.	50	28.01.2021 г.
2	Графический редактор Microsoft Visio Professional 2019 (Russian)	Подписка Microsoft Azure Dev Tools for Teaching, соглашение ICM-167819 от 24.12.2018 г., действительно до 28.01.2021 г., счет IM83988 от 22.01.2020 г.	50	28.01.2021 г.
3	Пакет офисных программ (текстовый редактор, табличный процессор, редактор презентаций) Libre Office	Не предусмотрен (бесплатное программное обеспечение, свободно распространяемое в соответствии с условиями лицензии Mozilla Public License, version 2.0)	не ограничено в соответствии с условиями лицензии Mozilla Public License, version 2.0	бессрочная в соответствии с условиями лицензии Mozilla Public License, version 2.0
5	Kaspersky Endpoint Security 10 для Windows	Контракт от 24.12.2018 № 126-152ЭА/2018	50	22.12.2020

14. Требования к оценке качества освоения программы

Наименование модулей	Основные показатели оценки	Формы и методы контроля и оценки
Раздел 1. Введение: цели и задачи преддипломной практики.	***Знает:*** – принципы проектирования предприятий, технологических линий по переработке полимерных материалов, размещение, функционирование и обслуживание основного технологического оборудования; – принципы и методы выполнения экспериментов и испытаний по теме выпускной квалификационной работы. ***Умеет:*** – выполнять поиск, обработку, анализ и систематизацию научно-технической информации, осуществлять выбор методик и средств решения задач, поставленных программой практики и темой выпускной квалификационной работы; ***Владеет:*** – способностью к использованию полученных теоретических и практических знаний в области полимерной химии и технологии для решения задач профессиональной деятельности.	Оценка за отчет по преддипломной практике
Раздел 2. Выполнение выпускной квалификационной работы.	***Знает:*** – принципы управления основными технологическими процессами промышленного производства; – организацию и проведение входного, операционного контроля, контроля качества готовой продукции; ***Умеет:*** – выполнять основные технологический расчеты при производстве технологических линий; – выполнять обработку и анализ результатов экспериментов и испытаний; – осуществлять контроль технологической дисциплины на предприятиях по переработке	Оценка за отчет по преддипломной практике Оценка, полученная на зачете за преддипломную практику

	полимерных матреиалов; – анализировать возникающие в производственной и научно-исследовательской деятельности затруднения и искать пути их разрешения; ***Владеет:*** – способностью принимать конкретные технические решения при разработке технологических процессов, выбирать технологии производства и переработки полимерных материалов с учетом экологических последствий их применения	

15. ОСОБЕННОСТИ ОРГАНИЗАЦИИ ОБРАЗОВАТЕЛЬНОГО ПРОЦЕССА ДЛЯ ИНВАЛИДОВ И ЛИЦ С ОГРАНИЧЕННЫМИ ВОЗМОЖНОСТЯМИ ЗДОРОВЬЯ

Обучение инвалидов и лиц с ограниченными возможностями здоровья осуществляется в соответствии с:

− Порядком организации и осуществления образовательной деятельности по образовательным программам – программам бакалавриата, программам специалитета, программам магистратуры (Приказ Минобрнауки РФ от 05.04.2017 № 301);

− Положением о Порядке организации и осуществления образовательной деятельности по образовательным программам – программам бакалавриата, программам специалитета, программам магистратуры в Российском химико-технологическом университете имени Д.И. Менделеева (утв. решением Ученого совета университета от 28.06.2017, протокол № 9);

− Методическими рекомендациями по организации образовательного процесса для обучения инвалидов и лиц с ограниченными возможностями здоровья в образовательных организациях высшего образования, в том числе оснащенности образовательного процесса (утверждены заместителем Министра образования и науки РФ А.А. Климовым от 08.04.2014 № АК-44/05вн).

Дополнения и изменения к рабочей программе

преддипломной практики

основной образовательной программы

направление подготовки: 18.03.01 «Химическая технология»

профиль: «Технология и переработка полимеров»

квалификация: бакалавр

Форма обучения: очная

Номер изменения/ дополнения	Содержание дополнения/изменения	Основание внесения изменения/дополнения
1.	Изменение в части обновления лицензионного программного обеспечения	протокол заседания Ученого совета № 1 от «30» августа 2019г.
2.	Изменения в части обновления договоров электронных ресурсов	протокол заседания Ученого совета № 2 от «30» сентября 2019г.
3.	Изменения: в п. 9.3 «Средства обеспечения освоения дисциплины»; в п.10 «Методические указания для обучающихся»; в. п.11 «Методические указания для преподавателей»	Приказ ректора РХТУ им. Д.И. Менделеева от 16.03.2020 № 163-А «О предупреждении распространения новой коронавирусной инфекции» с формулировкой «Изменения в части использования ЭО и ДОТ при реализации основных профессиональных образовательных программ»

Министерство науки и высшего образования Российской Федерации
Федеральное государственное бюджетное образовательное учреждение высшего образования
«Российский химико-технологический университет имени Д.И. Менделеева»

«УТВЕРЖДАЮ»
Ректор РХТУ им. Д.И. Менделеева
_____ А.Г. Мажуга
«3» июня 2019 г.

РАБОЧАЯ ПРОГРАММА

ГОСУДАРСТВЕННОЙ ИТОГОВОЙ АТТЕСТАЦИИ:

защиты выпускной квалификационной работы, включая подготовку к защите и процедуру защиты
Б3.Б.01

направление подготовки: 18.03.01 «Химическая технология»

профиль: «Технология и переработка полимеров»
квалификация: бакалавр

Программа одобрена
Методической комиссией
РХТУ им. Д.И. Менделеева
«31» мая 2019 г.

Председатель _____ Н.А. Макаров

Москва, 2019 г.

Программа составлена заведующим кафедры технологии переработки пластмасс Аристовым В.М., доцентом кафедры технологии переработки пластмасс Костроминой Н.В.

Программа утверждена на заседании кафедры технологии переработки пластмасс «29» мая 2019 г., протокол № 9

СОДЕРЖАНИЕ

1	Цели и задачи государственной итоговой аттестации ……..	4
2	Требования к результатам освоения государственной итоговой аттестации …….	5
3	Содержание государственной итоговой аттестации ……..	8
4	Соответствие содержания требованиям к результатам выпускной квалификационной работы ……	10
5	Оценочные средства для контроля освоения выпускной квалификационной работы …….....	11
	5.1 Примерная тематика выпускной квалификационной работы ……	11
	5.2 Текущий контроль выпускной квалификационной работы	13
	5.3 Итоговый контроль освоения выпускной квалификационной работы ……...	14
6	Учебно-методическое обеспечение государственной итоговой аттестации ……...	16
	6.1 Рекомендуемые источники научно-технической информации …….....	16
	6.2 Средства обеспечения освоения дисциплины ……..	18
7	Перечень информационных технологий, используемых в образовательном процессе …….....	19
8	Материально-техническое обеспечение дисциплины ……	22
9	Требования к оценке качества освоения программ ……	22
10	Особенности организации образовательного процесса для инвалидов и лиц с ограниченными возможностями здоровья	23

1. ЦЕЛИ И ЗАДАЧИ ГОСУДАРСТВЕННОЙ ИТОГОВОЙ АТТЕСТАЦИИ

В соответствии с Федеральным законом от 29.12.2012 № 273-ФЗ «Об образовании в Российской Федерации», государственная итоговая аттестация выпускников, завершающих обучение по программам высшего образования, в том числе по программам бакалавриата, является заключительным и обязательным этапом оценки содержания и качества освоения студентами основной образовательной программы по направлению 18.03.01 Химическая технология, профиль «Технология и переработка полимеров».

Государственная итоговая аттестация: защита выпускной квалификационной работы, включая подготовку к защите и процедуру защиты проводится в целях определения соответствия результатов освоения обучающимися образовательной программы соответствующим требованиям федерального государственного образовательного стандарта высшего образования по направлению 18.03.01 Химическая технология, профиля «Технология и переработка полимеров».

Программа составлена в соответствии с требованиями Федерального государственного образовательного стандарта (ФГОС ВО) для направления подготовки бакалавров 18.03.01 Химическая технология по профилю «Технология и переработка полимеров», рекомендациями методической комиссии РХТУ им. Д.И. Менделеева.

Государственная итоговая аттестация: защита выпускной квалификационной работы, включая подготовку к защите и процедуру защиты относится к базовой части образовательной программы и завершается присвоением квалификации «Бакалавр». Успешное прохождение государственной итоговой аттестации является основанием для выдачи обучающемуся документа о высшем образовании и о квалификации образца, установленного Министерством образования и науки Российской Федерации.

Государственная итоговая аттестация: защита выпускной квалификационной работы, включая подготовку к защите и процедуру защиты обучающихся по программе бакалавриата проводится в форме защиты выпускной квалификационной работы (ВКР).

Защита ВКР предполагает, что обучающиеся имеют теоретическую и практическую подготовку в области технологии и переработки полимеров и полимерных композиционных материалов, а также владеет способами регулирования свойств полимерных материалов.

Целью государственной итоговой аттестации: защиты выпускной квалификационной работы, включая подготовку к защите и процедуру защиты является объективная оценка уровня сформированности общекультурных, общепрофессиональных и профессиональных компетенций выпускника университета, его готовности к выполнению профессиональных

задач.

Задачи государственной итоговой аттестации: защиты выпускной квалификационной работы, включая подготовку к защите и процедуру защиты – установление соответствия содержания, уровня и качества подготовки выпускника требованиям ФГОС ВО; мотивация выпускников на дальнейшее повышение уровня компетентности в избранной сфере профессиональной деятельности на основе углубления и расширения полученных знаний и навыков путем продолжения познавательной деятельности в сфере практического применения знаний и компетенций.

.

2. ТРЕБОВАНИЯ К РЕЗУЛЬТАТАМ ОСВОЕНИЯ ГОСУДАРСТВЕННОЙ ИТОГОВОЙ АТТЕСТАЦИИ

К государственной итоговой аттестации: защите выпускной квалификационной работы, включая подготовку к защите и процедуру защиты допускается обучающийся, не имеющий академической задолженности и в полном объеме выполнивший учебный план по образовательной программе 18.03.01 Химическая технология, профиль «Технология и переработка полимеров».

Выпускник, освоивший программу бакалавриата, должен обладать следующими **общекультурными компетенциями:**

- способностью использовать основы философских знаний для формирования мировоззренческой позиции (ОК-1);
- способностью анализировать основные этапы и закономерности исторического развития общества для формирования гражданской позиции (ОК-2);
- способностью использовать основы экономических знаний в различных сферах жизнедеятельности (ОК-3);
- способностью использовать основы правовых знаний в различных сферах деятельности (ОК-4);
- способностью к коммуникации в устной и письменной формах на русском и иностранном языках для решения задач межличностного и межкультурного взаимодействия (ОК-5);
- способностью работать в коллективе, толерантно воспринимать социальные, этнические, конфессиональные и культурные различия (ОК-6);
- способностью к самоорганизации и самообразованию (ОК-7);
- способностью использовать методы и инструменты физической культуры для обеспечения полноценной социальной и профессиональной деятельности (ОК-8);
- способностью использовать приемы оказания первой помощи, методы защиты в условиях чрезвычайных ситуаций (ОК-9).

Выпускник, освоивший программу бакалавриата, должен обладать следующими **общепрофессиональными компетенциями:**

- способностью и готовностью использовать основные законы естественнонаучных дисциплин в профессиональной деятельности (ОПК-1);
- готовностью использовать знания о современной физической картине мира, пространственно-временных закономерностях, строении вещества для понимания окружающего мира и явлений природы (ОПК-2);
- готовностью использовать знания о строении вещества, природе химической связи в различных классах химических соединений для понимания свойств материалов и механизма химических процессов, протекающих в окружающем мире (ОПК-3);

– владением понимания сущности и значения информации в развитии современного информационного общества, осознания опасности и угрозы, возникающих в этом процессе, способностью соблюдать основные требования информационной безопасности, в том числе защиты государственной тайны (ОПК-4);

– владением основными методами, способами и средствами получения, хранения, переработки информации, навыками работы с компьютером как средством управления информацией (ОПК-5);

– владением основными методами защиты производственного персонала и населения от возможных последствий аварий, катастроф, стихийных бедствий (ОПК-6).

Выпускник, освоивший программу бакалавриата, должен обладать **профессиональными компетенциями,** соответствующими видам профессиональной деятельности, на которые ориентирована программа бакалавриата:

– способностью и готовностью осуществлять технологический процесс в соответствии с регламентом и использовать технические средства для измерения основных параметров технологического процесса, свойств сырья и продукции (ПК-1);

– готовностью применять аналитические и численные методы решения поставленных задач, использовать современные информационные технологии, проводить обработку информации с использованием прикладных программных средств сферы профессиональной деятельности, использовать сетевые компьютерные технологии и базы данных в своей профессиональной области, пакеты прикладных программ для расчета технологических параметров оборудования (ПК-2);

– готовностью использовать нормативные документы по качеству, стандартизации и сертификации продуктов и изделий, элементы экономического анализа в практической деятельности (ПК-3);

– способностью принимать конкретные технические решения при разработке технологических процессов, выбирать технические средства и технологии с учетом экологических последствий их применения (ПК-4);

– способностью использовать правила техники безопасности, производственной санитарии, пожарной безопасности и нормы охраны труда, измерять и оценивать параметры производственного микроклимата, уровня запыленности и загазованности, шума, и вибрации, освещенности рабочих мест (ПК-5);

– способностью налаживать, настраивать и осуществлять проверку оборудования и программных средств (ПК-6);

– способностью проверять техническое состояние, организовывать профилактические осмотры и текущий ремонт оборудования, готовить оборудование к ремонту и принимать оборудование из ремонта (ПК-7);

– готовностью к освоению и эксплуатации вновь вводимого оборудования (ПК-8);

– способностью анализировать техническую документацию, подбирать оборудование, готовить заявки на приобретение и ремонт оборудования (ПК-9);

– способностью проводить анализ сырья, материалов и готовой продукции, осуществлять оценку результатов анализа (ПК-10);

– способностью выявлять и устранять отклонения от режимов работы технологического оборудования и параметров технологического процесса (ПК-11);

– способностью планировать и проводить физические и химические эксперименты, проводить обработку их результатов и оценивать погрешности, выдвигать гипотезы и устанавливать границы их применения, применять методы математического анализа и моделирования, теоретического и экспериментального исследования (ПК-16);

– готовностью проводить стандартные и сертификационные испытания материалов, изделий и технологических процессов (ПК-17);

– готовностью использовать знание свойств химических элементов, соединений и материалов на их основе для решения задач профессиональной деятельности (ПК-18);

– готовностью использовать знания основных физических теорий для решения возникающих физических задач, самостоятельного приобретения физических знаний, для понимания принципов работы приборов и устройств, в том числе выходящих за пределы компетентности конкретного направления (ПК-19);

– готовностью изучать научно-техническую информацию, отечественный и зарубежный опыт по тематике исследования (ПК-20).

Завершающим этапом обучения по направлению подготовки 18.03.01 Химическая технология, профиль «Технология и переработка полимеров» является защита выпускной квалификационной работы бакалавра.

В результате прохождения государственной итоговой аттестации (выполнения выпускной квалификационной работы) студент должен:

Знать:

- порядок организации, планирования и проведения научно-исследовательских работ с использованием последних научно-технических достижений в данной области;

- физико-химические основы синтеза полимеров и применять эти знания на практике;

- основные требования к представлению результатов проведенного исследования в виде научного отчета, статьи или доклада.

Уметь:

- самостоятельно выявлять перспективные направления научных исследований, обосновывать актуальность, теоретическую и практическую значимость проблемы, проводить экспериментальные исследования, анализировать и интерпретировать полученные результаты;

- осуществлять поиск, обработку и анализ научно-технической

информации по теме выполняемой работы, в том числе с применением современных технологий;

- работать на современных приборах, организовывать проведение экспериментов и испытаний, проводить их обработку и анализировать результаты.

Владеть:

- методологией и методикой проведения научных исследований; навыками самостоятельной научной и исследовательской работы;

- навыками работы в коллективе, планировать и организовывать коллективные научные исследования; овладевать современными методами исследования и анализа поставленных проблем;

- способностью решать поставленные задачи, используя умения и навыки в организации научно-исследовательских и технологических работ.

Государственная итоговая аттестация: защита выпускной квалификационной работы, включая подготовку к защите и процедуру защиты проходит в 8 семестре на базе знаний, полученных студентами при изучении дисциплин направления
18.03.01 Химическая технология профиль «Технология и переработка полимеров».

Контроль знаний обучающихся, полученных при освоении основной образовательной программы, осуществляется в форме защиты выпускной квалификационной работы и присвоения квалификации «бакалавр».

Виды учебной работы	Объем	
	В зачетных единицах	В академ. часах
Общая трудоемкость практики по учебному плану	**6,0**	216
Самостоятельная работа (СР)	**6,0**	**216**
Выполнение, написание и оформление ВКР	6,0	216
Вид контроля: защита ВКР	-	-

Виды учебной работы	Объем	
	В зачетных единицах	В астр. часах
Общая трудоемкость практики по учебному плану	**6,0**	162
Самостоятельная работа (СР)	**6,0**	**162**
Выполнение, написание и оформление ВКР	6,0	162
Вид контроля: защита ВКР	-	-

3. СОДЕРЖАНИЕ ГОСУДАРСТВЕННОЙ ИТОГОВОЙ АТТЕСТАЦИИ

Государственная итоговая аттестация: защита выпускной квалификационной работы, включая подготовку к защите и процедуру защиты в форме защиты ВКР проходит в 8 семестре на базе знаний, полученных студентами при изучении дисциплин направления 18.03.01 Химическая технология.

Государственная итоговая аттестация: защита выпускной квалификационной работы, включая подготовку к защите и процедуру защиты проводится государственной экзаменационной комиссией (ГЭК).

Контроль знаний обучающихся, полученных при освоении ООП, осуществляется путем проведения защиты ВКР и присвоения квалификации «бакалавр».

Защита ВКР является обязательной процедурой итоговой государственной аттестации студентов высших учебных заведений, завершающих обучение по направлению подготовки бакалавриата. Она проводится публично на открытом заседании ГЭК согласно утвержденному деканатом графику, на котором могут присутствовать все желающие.

Материалы, представляемые к защите:

выпускная квалификационная работа (пояснительная записка);

задание на выполнение ВКР;

отзыв руководителя ВКР;

рецензия на ВКР;

презентация (раздаточный материал), подписанная руководителем;

доклад.

В задачи ГЭК входят выявление подготовленности студента к профессиональной деятельности и принятие решения о возможности выдачи ему диплома.

Решение о присуждении выпускнику квалификации бакалавра принимается на заседании ГЭК простым большинством при открытом голосовании членов комиссии на основании результатов итоговых испытаний. Результаты определяются оценками «отлично», «хорошо», «удовлетворительно», «неудовлетворительно».

Обучающийся имеет право подать в апелляционную комиссию апелляцию о нарушении, по его мнению, установленной процедуры защиты выпускной квалификационной работы. Апелляция о несогласии с результатами защиты выпускной квалификационной работы не принимается.

4. СООТВЕТСТВИЕ СОДЕРЖАНИЯ ТРЕБОВАНИЯМ К РЕЗУЛЬТАТАМ ВЫПУСКНОЙ КВАЛИФИКАЦИОННОЙ РАБОТЫ

Компетенции	Защита ВКР
Знать:	
– порядок организации, планирования и проведения научно-исследовательских работ с использованием последних научно-технических достижений в данной области;	+
– физико-химические основы синтеза тугоплавких неметаллических и силикатных материалов и применять эти знания на практике;	+
– основные требования к представлению результатов проведенного исследования в виде научного отчета, статьи или доклада;	+
Уметь:	
– самостоятельно выявлять перспективные направления научных исследований, обосновывать актуальность, теоретическую и практическую значимость проблемы, проводить экспериментальные исследования, анализировать и интерпретировать полученные результаты;	+
– осуществлять поиск, обработку и анализ научно-технической информации по профилю выполняемой работы, в том числе с применением современных технологий;	+
– работать на современных приборах, организовывать проведение экспериментов и испытаний, проводить их обработку и анализировать результаты;	+
Владеть:	
– методологией и методикой проведения научных исследований; навыками самостоятельной научной и исследовательской работы;	+
– навыками работы в коллективе, планировать и организовывать коллективные научные исследования, овладевать современными методами исследования и анализа поставленных проблем;	+
– способностью решать поставленные задачи, используя умения и навыки в организации научно-исследовательских и технологических работ;	+
Общекультурные компетенции:	
− способностью использовать основы философских знаний для формирования мировоззренческой позиции (ОК-1);	+
− способностью анализировать основные этапы и закономерности исторического развития общества для формирования гражданской позиции (ОК-2);	+
− способностью использовать основы экономических знаний в различных сферах жизнедеятельности (ОК-3);	+
− способностью использовать основы правовых знаний в различных сферах деятельности (ОК-4);	+
− способностью к коммуникации в устной и письменной формах на русском и иностранном языках для решения задач межличностного и межкультурного взаимодействия (ОК-5);	+
− способностью работать в коллективе, толерантно воспринимать социальные, этнические, конфессиональные и культурные различия (ОК-6);	+
− способностью к самоорганизации и самообразованию (ОК-7);	+

− способностью использовать методы и инструменты физической культуры для обеспечения полноценной социальной и профессиональной деятельности (ОК-8);	+
− способностью использовать приемы оказания первой помощи, методы защиты в условиях чрезвычайных ситуаций (ОК-9).	+
Общепрофессиональные компетенции:	
− способностью и готовностью использовать основные законы естественнонаучных дисциплин в профессиональной деятельности (ОПК-1);	+
− готовностью использовать знания о современной физической картине мира, пространственно-временных закономерностях, строении вещества для понимания окружающего мира и явлений природы (ОПК-2);	+
− готовностью использовать знания о строении вещества, природе химической связи в различных классах химических соединений для понимания свойств материалов и механизма химических процессов, протекающих в окружающем мире (ОПК-3);	+
− владением понимания сущности и значения информации в развитии современного информационного общества, осознания опасности и угрозы, возникающих в этом процессе, способностью соблюдать основные требования информационной безопасности, в том числе защиты государственной тайны (ОПК-4);	+
− владением основными методами, способами и средствами получения, хранения, переработки информации, навыками работы с компьютером как средством управления информацией (ОПК-5);	+
- владением основными методами защиты производственного персонала и населения от возможных последствий аварий, катастроф, стихийных бедствий (ОПК-6).	+
Профессиональные компетенции:	
− способностью и готовностью осуществлять технологический процесс в соответствии с регламентом и использовать технические средства для измерения основных параметров технологического процесса, свойств сырья и продукции (ПК-1);	+
− готовностью применять аналитические и численные методы решения поставленных задач, использовать современные информационные технологии, проводить обработку информации с использованием прикладных программных средств сферы профессиональной деятельности, использовать сетевые компьютерные технологии и базы данных в своей профессиональной области, пакеты прикладных программ для расчета технологических параметров оборудования (ПК-2);	+
− готовностью использовать нормативные документы по качеству, стандартизации и сертификации продуктов и изделий, элементы экономического анализа в практической деятельности (ПК-3);	+
− способностью принимать конкретные технические решения при разработке технологических процессов, выбирать технические средства и технологии с учетом экологических последствий их применения (ПК-4);	+
− способностью использовать правила техники безопасности, производственной санитарии, пожарной безопасности и нормы охраны труда, измерять и оценивать параметры производственного микроклимата, уровня запыленности и загазованности, шума, и вибрации, освещенности рабочих мест (ПК-5);	+

− способностью налаживать, настраивать и осуществлять проверку оборудования и программных средств (ПК-6);	+
− способностью проверять техническое состояние, организовывать профилактические осмотры и текущий ремонт оборудования, готовить оборудование к ремонту и принимать оборудование из ремонта (ПК-7);	+
− готовностью к освоению и эксплуатации вновь вводимого оборудования (ПК-8);	+
− способностью анализировать техническую документацию, подбирать оборудование, готовить заявки на приобретение и ремонт оборудования (ПК-9);	+
− способностью проводить анализ сырья, материалов и готовой продукции, осуществлять оценку результатов анализа (ПК-10);	+
− способностью выявлять и устранять отклонения от режимов работы технологического оборудования и параметров технологического процесса (ПК-11);	+
− способностью планировать и проводить физические и химические эксперименты, проводить обработку их результатов и оценивать погрешности, выдвигать гипотезы и устанавливать границы их применения, применять методы математического анализа и моделирования, теоретического и экспериментального исследования (ПК-16);	+
− готовностью проводить стандартные и сертификационные испытания материалов, изделий и технологических процессов (ПК-17);	+
− готовностью использовать знание свойств химических элементов, соединений и материалов на их основе для решения задач профессиональной деятельности (ПК-18);	+
− готовностью использовать знания основных физических теорий для решения возникающих физических задач, самостоятельного приобретения физических знаний, для понимания принципов работы приборов и устройств, в том числе выходящих за пределы компетентности конкретного направления (ПК-19);	+
− готовностью изучать научно-техническую информацию, отечественный и зарубежный опыт по тематике исследования (ПК-20);	+

5. ОЦЕНОЧНЫЕ СРЕДСТВА ДЛЯ КОНТРОЛЯ ОСВОЕНИЯ ВЫПУСКНОЙ КВАЛИФИКАЦИОННОЙ РАБОТЫ

5.1 Примерная тематика ВКР

Примерные темы выпускных квалификационных работ:

1. Особенности отверждения дианового эпоксидного олигомера, модифицированного эпоксифосфазеном
2. Транспортирующее оборудование в промышленности переработки пластмасс
3. Исследование свойств полимер-неорганических гибридных композитов
4. Реологические свойства нанокомпозитов на основе дисульфида молибдена и блок сополимера пропилена с этиленом
5. Влияние наполнителя и режима обработки на процесс лазерного спекания керамополимерных композитов на основе поливинилиденфторида.

6. Наполненные короткими базальтовыми волокнами композиты на основе смеси полипропилена и металлоценового этиленпропиленового эластомера
7. Математическое моделирование изменения структурной неоднородности и свойств полимеров при технологических процессах их термообработки.
8. Свойства полипропилена, модифицированного углеродными нанонаполнителями
9. Композиционные материалы для изготовления труб на основе сверхвысокомолекулярного полиэтилена
10. Влияние введения концентратов стабилизирующих систем на основе полиэтилена на деформационные характеристики полипропилена
11. Металлизированные кремнийорганические полимерные пленки на
12. Свойства эпоксидных связующих, модифицированных поливинилформальэтилалем
13. Определение значений температуры плавления и кристаллизации полимерных материалов
14. Влияние водной среды на адгезионные свойства эпоксидных полимеров
15. Влияние способов обработки на качество спекания поливинилиденфторида
16. Влияние введения комплексных однопакетных стабилизаторов на основе солей кальция и цинка на термостабильность поливинилхлорида
17. Влияние модификации поверхности нанонаполнителей на морфологию полимерных композиционных материалов.
18. Изучение влияния термопластичных модификаторов на стойкость к термоокислительной деструкции эпоксидного полимера
19. Радиационностойкие композиционные материалы на основе полиимидов
20. Стойкость гибридных композитных материалов защитных шлемов к ударному воздействию ножа
21. Влияние ускорителя отверждения на прочностные и реологические свойства эпоксиноволачного связующего
22. Экологические аспекты создания материалов для дорожного строительства
23. Разработка модифицированных композиций на основе вторичного
24. Свойства композитных материалов, используемых в средствах бронезащиты
25. Разработка эпоксикремнийорганического связующего для получения стеклопластиков
26. Функционализация углеродных нанотрубок электростатической сажей
27. Влияние кремнийорганического модификатора на процесс отверждения эпоксидного олигомера

28. Влияние органоглины на характер распределения частиц металлоценового этиленпропиленового эластомера в смесях с полипропиленом
29. Исследование структуры литьевых образцов наполненных короткими базальтовыми волокнами композитов на основе смесей полипропилена и металлоценового этиленпропиленового эластомера
30. Исследование теплопроводности и физико-механических свойств теплопроводящих графитонаполненных композитов на основе полиамида 6
31. 3d-моделирование в cad-системах на примере программы solid works
32. Исследование свойств фенолфталеинформальдегидных композитов
33. Процесс изготовления стержневых заготовок из сополимера этилена с тетрафторэтиленом, наполненного двуокисью титана
34. Получение полиэпоксиизоциануратных полимерных материалов и исследование термических и механических свойств
35. Исследование термодеформационного поведения смесей полиариленэфиркетонов
36. Разработка модифицированных полимерно-битумных композиций с повышенными адгезионными характеристиками
37. Изучение физико-механических свойств полимерных композиционных материалов, полученных на основе вторичных полиолефинов
38. Влияние добавок фуллерена с60 на трибологические свойства литьевых полиуретановых эластомеров
39. Композиционные материалы функционального назначения на основе поликарбоната для светодиодного освещения
40. Влияние термоэластопластов на прочностные характеристики
41. Композиты на основе модифицированного армированного полиэтилена.
42. Определение теплопроводности полимерных покрытий на металлических основаниях.

5.2. Текущий контроль выполнения ВКР

Текущий контроль выполнения ВКР осуществляется в три этапа и проводится в форме собеседования преподавателя и студента.

На 1-ой контрольной точке преподаватель оценивает выполнение план-графика работы, понимание студентом цели и задач исследования, содержание аналитического обзора научно-технической литературы по теме ВКР.

На 2-ой контрольной точке студент представляет аналитический обзор, результаты экспериментальной научной работы (или технологические расчеты), в случае отставания от графика выполнения работы преподаватель указывает на возможности их ликвидации.

На 3-ей контрольной точке студент представляет практически законченную и оформленную работу и проект презентации. Назначается

внешний рецензент, составляется график защит ВКР и работа (или ее часть) передаются на проверку на объём заимствования.

5.3 Итоговый контроль освоения ВКР

Итоговым контролем освоения ВКР является оценка сформированности компетенций выпускника, проводимая на ее защите. Компетенции, сформированность которых невозможно оценить на основе результатов доклада и подготовленных выпускником материалов, оценивается членами ГЭК онлайн в электронной информационно-образовательной среде Университета. Логины и пароли доступа в электронную информационно-образовательную среду университета членам ГЭК выдаются непосредственно на период работы ГЭК.

Особенности защиты ВКР обучающимся, не явившимся на заседание ГЭК, регламентируется Положением о порядке проведения государственной итоговой аттестации по образовательным программам высшего образования – программам бакалавриата, программам специалитета, программам магистратуры в РХТУ им. Д.И. Менделеева.

Критерии для оценки ВКР

Оценка ***«отлично»*** выставляется за ВКР при следующих условиях:

– постановка проблемы во введении соответствует современному состоянию и перспективам развития научных исследований по направленности (профилям) ООП ВО, носит комплексный характер и включает в себя обоснование актуальности, научной и практической значимости темы, формулировку цели и задач исследования, его объекта и предмета, обзор использованных источников и литературы;

– содержание и структура исследования соответствуют поставленным цели и задачам;

– изложение материала носит проблемно-аналитический характер, отличается логичностью и смысловой завершенностью;

– промежуточные и итоговые выводы работы соответствуют ее основным положениям и поставленным задачам исследования;

– соблюдены требования к стилю и оформлению научных работ;

– публичная защита ВКР показала уверенное владение материалом, умение четко, аргументировано и корректно отвечать на поставленные вопросы, отстаивать собственную точку зрения;

– все текстовые заимствования оформлены достоверными ссылками, объем и характер текстовых заимствований соответствуют специфике исследовательских задач.

Оценка ***«хорошо»*** выставляется за ВКР при следующих условиях:

– введение включает все необходимые компоненты постановки проблемы, в том числе формулировку цели и задач исследования, его объекта и предмета, обзор использованных источников и литературы. Обоснование

актуальности, научной и практической значимости темы не вполне соответствует современному состоянию и перспективам развития научных исследований по направленности (профилям) ОП ВО;

– содержание и структура работы в целом соответствуют поставленным цели и задачам;

– изложение материала не всегда носит проблемно-аналитический характер;

– промежуточные и итоговые выводы работы в целом соответствуют ее основным положениям и поставленным задачам исследования;

– соблюдены основные требования к оформлению научных работ;

– публичная защита выпускной квалификационной работы показала достаточно уверенное владение материалом, однако недостаточное умение четко, аргументировано и корректно отвечать на поставленные вопросы и отстаивать собственную точку зрения;

– текстовые заимствования, как правило, оформлены достоверными ссылками, объем текстовых заимствований в целом соответствует специфике исследовательских задач.

Оценка ***«удовлетворительно»*** выставляется за ВКР при следующих условиях:

– введение включает основные компоненты постановки проблемы, однако в формулировках цели и задач исследования, его объекта и предмета допущены погрешности, обзор использованных источников и литературы носит формальный характер, обоснование актуальности, научной и практической значимости темы не соответствует современному состоянию и перспективам развития научных исследований по направленности (профилям) ОП ВО;

– содержание и структура работы не полностью соответствуют поставленным задачам исследования;

– изложение материала носит описательный характер, список цитируемых источников не позволяет качественно решить все поставленные в работе задачи;

– выводы работы не полностью соответствуют ее основным положениям и поставленным задачам исследования;

– нарушен ряд основных требований к оформлению научных работ;

– в ходе публичной защиты проявилось неуверенное владение материалом, неумение отстаивать собственную позицию и отвечать на вопросы;

– значительная часть текстовых заимствований не сопровождаются достоверными ссылками, объем и характер текстовых заимствований лишь отчасти соответствуют специфике исследовательских задач.

Оценка ***«неудовлетворительно»*** выставляется за ВКР при следующих условиях:

– введение работы не имеет логичной структуры и не выполняет функцию постановки проблемы исследования;

– содержание и структура работы в основном не соответствует теме, цели и задачам исследования;

– работа носит реферативный характер, список цитируемых источников является недостаточным для решения поставленных задач;

– выводы работы не соответствуют ее основным положениям и поставленным задачам исследования;

– не соблюдены требования к оформлению научных работ;

– в ходе публичной защиты выпускной квалификационной работы проявилось неуверенное владение материалом, неумение формулировать собственную позицию;

– большая часть текстовых заимствований не сопровождаются достоверными ссылками, текстовые заимствования составляют больший объем работы и преимущественно являются результатом использования нескольких научных и учебных изданий.

6. УЧЕБНО-МЕТОДИЧЕСКОЕ ОБЕСПЕЧЕНИЕ ГОСУДАРСТВЕННОЙ ИТОГОВОЙ АТТЕСТАЦИИ: ЗАЩИТЫ ВЫПУСКНОЙ КВАЛИФИКАЦИОННОЙ РАБОТЫ, ВКЛЮЧАЯ ПОДГОТОВКУ К ЗАЩИТЕ И ПРОЦЕДУРУ ЗАЩИТЫ

6.1. Рекомендуемые источники научно-технической информации

1. Реферативный журнал «Химия» (РЖХ), серия М «Пластические массы», ISSN 0235-2206.
2. Журнал «Пластические массы», ISSN 0544-2901/
3. Composites Science and Technology, ISSN 0266-3538
4. Composites Technology, ISSN 1083-4117
5. Open Journal of Composite Materials, **ISSN Online**: 2164-5655
6. Ресурсы ELSEVIER: www.sciencedirect.com.
7. Научная-электронная библиотека elibrary.ru

Ресурсы информационно–телекоммуникационной сети Интернет:

Бесплатные архивные коллекции, приобретенные Минобрнауки для вузов:

- Архив Издательства American Association for the Advancement of Science.Пакет «Science Classic» 1880-1996.
- Архив Издательства Annual Reviews. Пакет «Full Collection» 1932-2005.
- Архив издательства Института физики (Великобритания). Пакет «Historical Archive 1874-1999» с первого выпуска каждого журнала по 1999, 1874-1999.
- Архив издательства Nature Publishing Group. Пакет «Nature» с первого выпуска первого номера по 2010, 1869-2010.
- Архив издательства Oxford University Press. Пакет «Archive Complete» с первого выпуска каждого журнала по 1995, 1849-1995.

- Архив издательства Sage. Пакет «2010 SAGE Deep Backfile Package» с первого выпуска каждого журнала по 1998, 1890-1998.

- Архив издательства Taylor & Francis. Full Online Journal Archives. с первого выпуска каждого журнала по 1996, 1798-1997.

- Архив издательства Cambridge University Press. Пакет «Cambridge Journals Digital Archive (CJDA)» с первого выпуска каждого журнала по 2011, 1827-2011.

- Архив журналов Королевского химического общества(RSC). 1841-2007 .

- Архив коллекции журналов Американского геофизического союза (AGU), предоставляемый издательством Wiley Subscription Services, Inc. 1896-1996.

Бесплатные официальные открытые ресурсы Интернет:

1. Directory of Open Access Journals (DOAJ) http://doaj.org/

Ресурс объединяет более 10000 научных журналов по различным отраслям знаний (около 2 миллионов статей) из134 стран мира.

2. Directory of Open Access Books (DOAB) https://www.doabooks.org/

В базе размещено более 3000 книг по различным отраслям знаний, предоставленных 122 научными издательствами.

3. BioMed Central https://www.biomedcentral.com/

База данных включает более 300 рецензируемых журналов по биомедицине, медицине и естественным наукам. Все статьи, размещенные в базе, находятся в свободном доступе.

4. Электронный ресурс arXiv https://arxiv.org/

Крупнейший бесплатный архив электронных научных публикаций по разделам физики, математики, информатики, механики, астрономии и биологии. Имеется подробный тематический каталог и возможность поиска статей по множеству критериев.

5. US Patent and Trademark Office (USPTO) http://www.uspto.gov/

Ведомство по патентам и товарным знакам США — USPTO — предоставляет свободный доступ к американским патентам, опубликованным с 1976 г. по настоящее время.

6. Espacenet - European Patent Office (EPO) http://worldwide.espacenet.com/

Патенты (либо патентные заявки) более 50 национальных и нескольких международных патентных бюро, в том числе послные тексты патентов США, России, Франции, Японии и др.

7. Федеральный институт промышленной собственности (ФИПС) http://www1.fips.ru/wps/wcm/connect/content_ru/ru

Информационные ресурсы ФИПС свободного доступа:

-Электронные бюллетени. Изобретения. Полезные модели.

-Открытые реестры российских изобретений и заявок на изобретения.

-Рефераты российских патентных документов за 1994–2016 гг.

-Полные тексты российских патентных документов из последнего официального бюллетеня.

6.2 Средства обеспечения государственной итоговой аттестации: защиты выпускной квалификационной работы, включая подготовку к защите и процедуру защиты

Для проведения государственной итоговой аттестации используются следующие нормативные и нормативно-методические документы:

– Федеральный закон Российской Федерации от 29 декабря 2012 г. № 273-ФЗ «Об образовании в Российской Федерации» [Электронный ресурс] – Режим доступа: http://минобрнауки.рф/документы/2974

– Федеральные государственные образовательные стандарты высшего профессионального образования // Координационный совет учебно-методических объединений и научно-методических советов высшей школы. Портал Федеральных образовательных стандартов высшего образования [Электронный ресурс] – Режим доступа: http://fgosvo.ru/fgosvpo/7/6/1

– Приказ Министерства образования и науки РФ от 29 июня 2015 г. № 636 «Об утверждении Порядка проведения государственной итоговой аттестации по образовательным программам высшего образования – программам бакалавриата, программам специалитета и программам магистратуры».

– Приказ Министерства образования и науки РФ от 23 августа 2017 г. № 816 «Об утверждении Порядка применения организациями, осуществляющими образовательную деятельность, электронного обучения, дистанционных образовательных технологий при реализации образовательных программ» [Электронный ресурс]. Режим доступа: http://минобрнауки.рф/документы/6045

– «Положение о порядке проведения государственной итоговой аттестации» по образовательным программам высшего образования – программам бакалавриата, программам специалитета, программам магистратуры в РХТУ им. Д.И. Менделеева (утв. решением ученого совета ФГБОУ ВО РТХУ от 28 июня 2017 года, протокол №9). [Электронный ресурс] Режим доступа: https://old.muctr.ru/univsubs/edudept/pologenie_gia_1.pdf

– Положение о выпускной квалификационной работе для обучающихся по образовательным программам высшего образования – программам бакалавриата, программам специалитета, программам магистратуры в РХТУ им. Д.И. Менделеева (утв. решением ученого совета ФГБОУ ВО РТХУ от 28 июня 2017 года, протокол №9). [Электронный ресурс] Режим доступа: https://old.muctr.ru/univsubs/edudept/pologenie_VKR.pdf

– Для подготовки и защиты ВКР студенты должны использовать информационные и информационно-образовательные ресурсы следующих порталов и сайтов:

– Информационно-коммуникационные технологии в образовании.

– Федеральный центр информационно-образовательных ресурсов. [Электронный ресурс] – режим доступа: httf://www.fcior.edu.ru

– Информационная система «Единое окно доступа к образовательным ресурсам». URL: http://window.edu.ru/

– ФЭПО: соответствие требованиям ФГОС [Электронный ресурс] – Режим доступа: http:// fepo.i-exam.ru //

7. ПЕРЕЧЕНЬ ИНФОРМАЦИОННЫХ ТЕХНОЛОГИЙ, ИСПОЛЬЗУЕМЫХ В ОБРАЗОВАТЕЛЬНОМ ПРОЦЕССЕ

Информационную поддержку изучения дисциплины осуществляет Информационно-библиотечный центр (ИБЦ) РХТУ им. Д.И. Менделеева, который обеспечивает обучающихся основной учебной, учебно-методической и научной литературой, необходимой для организации образовательного процесса по дисциплине. Общий объем многоотраслевого фонда ИБЦ составляет 1 708 372 экз.

Фонд ИБЦ располагает учебной, учебно-методической и научно-технической литературой в форме печатных и электронных изданий, а также включает официальные, справочно-библиографические, специализированные отечественные и зарубежные периодические и информационные издания. ИБЦ обеспечивает доступ к профессиональным базам данных, информационным, справочным и поисковым системам.

Каждый обучающийся обеспечен свободным доступом из любой точки, в которой имеется доступ к сети Интернет и к электронно-библиотечной системе (ЭБС) Университета, которая содержит различные издания по основным изучаемым дисциплинам и сформирована по согласованию с правообладателями учебной и учебно-методической литературы.

Для более полного и оперативного справочно-библиографического и информационного обслуживания в ИБЦ реализована технология Электронной доставки документов.

Электронные информационные ресурсы, используемые в процессе обучения

№	Электронный ресурс	Реквизиты договора (номер, дата заключения, срок действия), ссылка на сайт ЭБС, сумма договора, количество ключей	Характеристика библиотечного фонда, доступ к которому предоставляется договором
1	ЭБС «Лань»	Принадлежность - сторонняя Реквизиты договора - ООО «Издательство «Лань», договор №29.01-З-2.0-827/2018 от 26.09.2018 г. Сумма договора – 357 000-00 С «26» сентября 2018г. по «25» сентября 2019 г. Ссылка на сайт ЭБС – http://e.lanbook.com Количество ключей - доступ для всех пользователей РХТУ с любого	Электронно-библиотечная система издательства «Лань» — ресурс, включающий в себя как электронные версии книг ведущих издательств учебной и научной литературы (в том числе университетских издательств), так и электронные версии периодических изданий по различным областям знаний. ЭБС «ЛАНЬ» предоставляет пользователям мобильное приложение для iOS и Android, в которых интегрированы

		компьютера. Принадлежность - сторонняя Реквизиты договора - ООО «Издательство «Лань», договор № 33.03-Р-2.0-1775/2-10 от 26.09.2019г. Сумма договора – 642 083-68 С «26» сентября 2019 г. по «25» сентября 2020 г.	бесплатные сервисы для незрячих студентов и синтезатор речи. Коллекции: «Химия» - изд-ва НОТ, «Химия» - изд-ва Лаборатория знаний, «Химия» - изд-ва «ЛАНЬ», «Химия»-КНИТУ(Казанский национальный исследовательский технологический университет), «Химия» - изд-ва ФИЗМАТЛИТ, «Информатика» - изд-ва "Лань", Национальный Открытый Университет"ИНТУИТ", "Инженерно-технические науки" изд-ва "Лань". Коллекции: «Химия» - изд-ва НОТ, «Химия» - изд-ва Лаборатория знаний, «Химия» - изд-ва «ЛАНЬ», «Химия»-КНИТУ(Казанский национальный исследовательский технологический университет), «Химия» - изд-ва ФИЗМАТЛИТ, «Информатика» - изд-ва «ЛАНЬ», Национальный Открытый Университет«ИНТУИТ», Инженерно-технические науки" изд-ва «ЛАНЬ», «Теоретическая механика» изд-ва «ЛАНЬ», Экономика и менеджмент» изд-ва Дашков и К. А также отдельные издания в соответствии с Договором.
2.	Электронно - библиотечная система ИБЦ РХТУ им. Д.И.Менделеева (на базе АИБС «Ирбис»)	Принадлежность – собственная РХТУ. Ссылка на сайт ЭБС – http://lib.muctr.ru/ Доступ для пользователей РХТУ с любого компьютера.	Электронные версии учебных и научных изданий авторов РХТУ по всем ООП.
3	Информационно-справочная система «ТЕХЭКСПЕРТ» «Нормы, правила, стандарты России».	Принадлежность сторонняя. Реквизиты контракта – ООО «ИНФОРМПРОЕКТ», контракт № 111-142ЭА/2018 от 18.12.2018 г. Сумма договора – 547 511 руб. С «01» января.2019 г. по «31» декабря 2019 г. Ссылка на сайт ЭБС – http://reforma.kodeks.ru/reforma/ Количество ключей – 5 лицензий + локальный доступ с компьютеров ИБЦ.	Электронная библиотека нормативно-технических изданий. Содержит более 40000 национальных стандартов и др. НТД
4	Электронная библиотека диссертаций (ЭБД).	Принадлежность – сторонняя Реквизиты договора – РГБ, Договор № 29.01-Р-2.0-826/2018 от 03.10.2018 г.	В ЭБД доступны электронные версии диссертаций Российской Государственной библиотеки: с 1998 года – по специальностям:

		Сумма договора - 299130-00 С «15» октября 2018 г. по «14» июля 2019 г. Ссылка на сайт ЭБС – http://diss.rsl.ru/ Количество ключей – 10 лицензий + распечатка в ИБЦ.	"Экономические науки", "Юридические науки", "Педагогические науки" и "Психологические науки"; с 2004 года - по всем специальностям, кроме медицины и фармации; с 2007 года - по всем специальностям, включая работы по медицине и фармации.
5	ЭБС «Научно-электронная библиотека eLibrary.ru».	Принадлежность – сторонняя Реквизиты договора – ООО «РУНЭБ», договор № 29.01-Р-2.0-1020/2018 от 07.12.2018 г. Сумма договора - 934 693-00 С «01» января 2019 г. по «31» декабря 2019 г. Ссылка на сайт – http://elibrary.ru Количество ключей – доступ для пользователей РХТУ по ip-адресам неограничен.	Электронные версии периодических и непериодических изданий по различным отраслям науки
6	БД ВИНИТИ РАН	Принадлежность сторонняя Договор № 5Д/2018 от 01.02.2018 г. Сумма договора - 24000-00 С «02» февраля 2018 г. по «05» мая 2019 г. Ссылка на сайт- http://www.viniti.ru/ Количество ключей – локальный доступ для пользователей РХТУ в ИБЦ РХТУ.	Крупнейшая в России баз данных по естественным, точным и техническим наукам. Включает материалы РЖ (Реферативного журнала) ВИНИТИ с 1981 г. Общий объем БД - более 28 млн. документов
7	Справочно-правовая система «Консультант+»,	Принадлежность сторонняя, Договор № 45-70ЭА/2018 от 09.07.2018 г. С «10» июля 2018 г. по «09» июля 2019 г. Ссылка на сайт- http://www.consultant.ru/ Количество ключей – 50 пользовательских лицензий по ip-адресам.	Справочно-правовая система по законодательству Российской Федерации.
8	Справочно-правовая система «Гарант»	Принадлежность сторонняя Договор №145-188ЭА/2018 г. от 28.01.2019 г. С «28» января 2019 г. по «27» января 2020 г. Ссылка на сайт – http://www.garant.ru/ Сумма договора - 512000-00	Гарант — справочно-правовая система по законодательству Российской Федерации.

		Количество ключей – 50 пользовательских лицензий по ip-адресам.	
9	Издательство Wiley	Принадлежность сторонняя. Национальная подписка (Минобрнауки+ ГПНТБ) Сублицензионный договор № Wiley/130 от 10.10.2019 г. С «01» января 2019 г. по «31» декабря 2019 г. Ссылка на сайт – http://onlinelibrary.wiley.com/ Количество ключей - доступ для пользователей РХТУ по ip-адресам неограничен.	Коллекция журналов по всем областям знаний, в том числе известные журналы по химии, материаловедению, взрывчатым веществам и др.
10	QUESTEL ORBIT	Принадлежность сторонняя. Национальная подписка (Минобрнауки+ ГПНТБ) Сублицензионный договор № Questel/130 от 05.09.2019 г. С «01» января 2019 г. по «31» декабря 2019 г. Ссылка на сайт – http://www.questel.orbit.com Количество ключей – доступ для пользователей РХТУ по ip-адресам неограничен.	ORBIT является глобальным оперативно обновляемым патентным порталом, позволяющим осуществлять поиск в перечне заявок на патенты, полученных, приблизительно, 80-патентными учреждениями в различных странах мира и предоставленных грантов.
11	ProQuest Dissertation and Theses Global	Принадлежность сторонняя. Национальная подписка (Минобрнауки+ ГПНТБ) Сублицензионный договор № ProQuest/130 от 09.10.2019 г. С «01» января 2019 г. по «31» декабря 2019 г. Ссылка на сайт – http://www.proquest.com/products-services/pqdtglobal.html Количество ключей – дост уп для пользователей РХТУ по ip-адресам неограничен.	База данных ProQuest Dissertation & Theses Global (PQDT Global) авторитетная коллекция из более 3,5 млн. зарубежных диссертаций, более 1,7 млн. из которых представлены в полном тексте.
12	American Chemical Society	Принадлежность сторонняя. Национальная подписка (Минобрнауки+ ГПНТБ) Сублицензионный договор № ACS/130 от 25.10.2019 г. С «01» июля 2019 г. по «31»	Коллекция журналов по химии и химической технологии Core + издательства American Chemical Society

		декабря 2019 г. Ссылка на сайт – http://www.acs.org/content/acs/en.html Количество ключей – доступ для пользователей РХТУ по ip-адресам неограничен.	
13	American Institute of Physics (AIP)	Принадлежность сторонняя. Национальная подписка (Минобрнауки+ ГПНТБ) Сублицензионный договор № AIP/130 от 24.10.2019 г. С «01» июля 2019 г. по «31» декабря 2019 г. Ссылка на сайт – http://scitation.aip.org/ Количество ключей – доступ для пользователей РХТУ по ip-адресам неограничен.	Коллекция журналов по техническим и естественным наукам издательства Американского института физики (AIP)
14	База данных Reaxys и Reaxys Medicinal Chemistry Компании Elsevier	Принадлежность сторонняя. Национальная подписка (Минобрнауки+ ГПНТБ) Сублицензионный договор № Reaxys /130 от 10.10.2019 г. С «01» июля 2019 г. по «31» декабря 2019 г. Ссылка на сайт – https://www.reaxys.com/ Количество ключей – доступ для пользователей РХТУ по ip-адресам неограничен.	Структурно-химическая база данный Reaxys включает в себя структурную базу данных химических соединений и их экспериментальных свойств, реферативную базу журнальных и патентных публикаций, базу химических реакций с функцией построения плана синтеза. Модуль биологически активных соединений, биологических мишеней, фармакологических свойств химических соединений Reaxys Medicinal Chemistry является крупнейшей в мире базой данных.
15	Scopus	Принадлежность сторонняя. Национальная подписка (Минобрнауки+ ГПНТБ) Сублицензионный договор № Scopus/130 от 09.10.2019 г. С «01» июля 2019 г. по «31» декабря 2019 г. Ссылка на сайт – http://www.scopus.com. Количество ключей – доступ для пользователей РХТУ по ip-адресам неограничен.	Мультидисциплинарная реферативная и наукометрическая база данных издательства ELSEVIER
16	Ресурсы международной компании Clarivate Analytics	Принадлежность сторонняя. Национальная подписка (Минобрнауки+ ГПНТБ) Сублицензионный договор № WoS/130 от 05.09.2019 г. С «01» января 2019 г. по «31»	Открыт доступ к ресурсам: WEB of SCIENCE – реферативная и наукометрическая база данных. MEDLINE – реферативная база данных по медицине.

		декабря 2019 г. Ссылка на сайт – http://apps.webofknowledge.com/WOS_GeneralSearch_input.do?product=WOS&search_mode=GeneralSearch&SID=R1Ij2TUYmdd7bUatOlJ&preferencesSaved= Количество ключей – доступ для пользователей РХТУ по ip-адресам неограничен.	
17	Royal Society of Chemistry (Королевское химическое общество	Принадлежность сторонняя. Национальная подписка (Минобрнауки+ ГПНТБ) Сублицензионный договор № RSC/130 от 08.10.2019 г. С «01» января 2019 г. по «31» декабря 2019 г. Ссылка на сайт – http://pubs.rsc.org/ Количество ключей - доступ для пользователей РХТУ по ip-адресам неограничен.	Коллекция включает 44 журнала. Тематика: органическая, аналитическая, физическая химия, биохимия, электрохимия, химические технологии.
18.	Электронные ресурсы издательства SpringerNature	Принадлежность – сторонняя Национальная подписка (Минобрнауки+РФФИ) Информационное письмо РФФИ № 809 от 24.06.2019 г. С «01» января 2019 г. по «31» декабря 2019 г. Ссылка на сайт http://link.springer.com/ Количество ключей - доступ для пользователей РХТУ по ip-адресам неограничен.	- Полнотекстовая коллекция электронных журналов Springer по различным отраслям знаний. - Полнотекстовые 85 журналов Nature Publishing Group - Коллекция научных протоколов по различным отраслям знаний Springer Protocols - Коллекция научных материалов в области физических наук и инжиниринга Springer Materials (The Landolt-Bornstein Database) - Полный доступ к статическим и динамическим справочным изданиям по любой теме - Реферативная база данных по чистой и прикладной математике zbMATH - Nano Database
19.	База данных SciFinder компании Chemical Abstracts Service	Принадлежность сторонняя. Национальная подписка (Минобрнауки+ ГПНТБ) Сублицензионный договор № CAS/130 от 23.10.2019 г. С «01» января 2019 г. по «31» декабря 2019 г. Ссылка на сайт – https://scifinder.cas.org Количество ключей – доступ для пользователей РХТУ по ip-адресам и персональной регистрации.	SciFinder — поисковый сервис, обеспечивающий многоаспектный поиск как библиографической информации, так и информации по химическим реакциям, структурным соединениям и патентам. Основная тематика обширного поискового массива — химия, а также ряд смежных дисциплин, таких как материаловедение, биохимия и биомедицина, фармакология, химическая технология, физика, геология, металлургия и другие.

20	Издательство Elsevier на платформе ScienceDirect	Принадлежность сторонняя. Национальная подписка (Минобрнауки+ РФФИ) Информационное письмо РФФИ № исх.- 1294 от 09 10 2019 г. С «01» января 2019 г. по «31» декабря 2019 г. Ссылка на сайт – https://www.sciencedirect.com Количество ключей – доступ для пользователей РХТУ по ip-адресам.	«Freedom Collection» — полнотекстовая коллекция электронных журналов издательства Elsevier по различным отраслям знаний, включающая не менее 2000 наименований электронных журналов. «Freedom Collection eBook collection» — содержит более 5 000 книг по 24 различным предметным областям естественных, технических и медицинских наук. Доступ к архивам 2014-2018гг.
21	ЭБС «Лань»	Принадлежность - сторонняя Реквизиты договора - ООО «Издательство «Лань», договор №29.01-З-2.0-1299/2018 от 06.03.2019 г. С «06» марта 2019г. по «25» сентября 2019г. Ссылка на сайт ЭБС – http://e.lanbook.com Сумма договора – 73 247-39 Количество ключей - доступ для всех пользователей РХТУ с любого компьютера.	Коллекция книг по естественно-научным и техническим отраслям наукам.
22	ЭБС «ЮРАЙТ»	Принадлежность - сторонняя Реквизиты договора – ООО «Электронное издательство ЮРАЙТ», Договор № №29.01-З-2.0-1168/2018 от 11.01.2019 г. С «11» января 2019 г. по «»10» января 2020 г. Ссылка на сайт ЭБС - https://biblio-online.ru/ Сумма договора – 220 000-00 руб. Количество ключей - доступ для всех пользователей РХТУ с любого компьютера.	Электронная библиотека включает более 5000 наименований учебников и учебных пособий по всем отраслям знаний для всех уровней профессионального образования от ведущих научных школ с соблюдением требований новых ФГОСов.

		пользователей РХТУ с любого компьютера.	металлоорганических соединений; - 36 млн. химических реакций; - 500 млн. опубликованных результатов экспериментов.
3.	Электронно-библиотечная система ИБЦ РХТУ им. Д.И. Менделеева (на базе АИБС «Ирбис»)	Принадлежность - собственная. РХТУ им. Д.И. Менделеева Ссылка на сайт ЭБС — http: //1 i b .muctr.ru/ Доступ для пользователей РХТУ с любого компьютера.	Электронные версии учебных и научных изданий авторов РХТУ.
4.	Информационно-справочная система «ТЕХЭКСПЕРТ» «Нормы, правила, стандарты России»	Принадлежность сторонняя. ООО «ИНФОРМПРОЕКТ» Ссылка на сайт ЭБС - http://refoirna.kodeks.ru/reforma/ Количество ключей - локальный доступ с компьютеров ИБЦ.	Электронная библиотека нормативно-технических изданий. Содержит более 40000 национальных стандартов и др. НТД
5.	Электронная версия Реферативного журнала «ХИМИЯ» на CD	Принадлежность - сторонняя. ООО «НТИ-КОМПАКТ» Количество ключей - локальный доступ с компьютеров ИБЦ.	Реферативный журнал (РЖ) «Химия», публикует рефераты, аннотации, библиографические описания книг и статей из журналов и сборников, материалов научных конференций.
6.	Электронная библиотека диссертаций (ЭБД)	Принадлежность - сторонняя. Ссылка на сайт ЭБС - http://diss.rsl.ru/ Количество ключей - 10 (локальный доступ с компьютеров ИБЦ).	В ЭБД доступны электронные версии диссертаций Российской Государственной библиотеки: с 1998 года- п о специальностям: «Экономические науки», «Юридические науки», «Педагогические науки» и «Психологические науки»; с 2004 года - по всем специальностям, кроме медицины и фармации; с 2007 года - по всем специальностям, включая работы по медицине и фармации.
7.	БД ВИНИТИ РАН	Принадлежность сторонняя. ФГБУН ВИНИТИ Ссылка на сайт - http://www2.viniti.ru/ Количество ключей - доступ к ресурсу локальный, обеспечивается сотрудниками ИБЦ.	База данных (БД) ВИНИТИ РАН - крупнейшая в России по естественным, точным и техническим наукам. Общий объем БД - более 28 млн. документов. БД формируется по материалам периодических изданий, книг, фирменных изданий, материалов конференций, тезисов, патентов, нормативных документов, депонированных научных работ, 30 % которых составляют российские источники.
8.	ЭБС «Научно-	Принадлежность - сторонняя. ООО	Электронные издания,

	электронная библиотека eLibrary.ru»	«РУНЭБ» Ссылка на сайт - http://elibrarv.ru Количество ключей - доступ для пользователей РХТУ по IP-адресам неограничен.	электронные версии периодических или непериодических изданий
9.	Royal Society of Chemistry Journals	Принадлежность сторонняя НП «НЭИКОН» Ссылка на сайт -http: //www. rsc. or g Количество ключей - доступ для пользователей РХТУ по IP-адресам неограничен.	Ресурсы издательства, принадлежащего Королевскому Химическому обществу (Великобритания).
10.	Nature - научный журнал Nature Publishing Group	Принадлежность сторонняя НП НЭИКОН Ссылка на сайт - http://www.nature.com/nature/ind ex.html Количество ключей - доступ для пользователей РХТУ по IP-адресам неограничен.	Мультидисциплинарный журнал, обладающий самым высоким в мире индексом цитирования.
11.	Wiley	Принадлежность сторонняя ФГУП «Внешнеэкономическое объединение «Академинторг РАН», http://www.informaworld.com Количество ключей - доступ для пользователей РХТУ по IP-адресам.	Ресурс содержит более 1300 журналов по всем областям знаний, в том числе более 300 по техническим и естественным наукам.
12.	Springer	Принадлежность сторонняя НП НЭИКОН, Ссылка на сайт — http://link.sprineer.com/ Количество ключей - доступ для пользователей РХТУ по IP-адресам.	Электронные научные информационные ресурсы издательства Springer.
13.	Scopus	Принадлежность сторонняя ГПНТБ, Ссылка на сайт - http://www.scopus.com Количество ключей - доступ для пользователей РХТУ по IP-адресам неограничен.	Мульти ди сцип линарн ая реферативная и наукометрическая база данных издательства ELSEVIER
14.	Ресурсы международной компании Thomson Reuters на платформе Web of Knowledge	Принадлежность сторонняя ГПНТБ, Ссылка на сайт - http://webofknowledge.com Количество ключей - доступ для пользователей РХТУ по IP-адресам неограничен.	Открыт доступ к ресурсам: WEB of SCIENCE -реферативная и наукометрическая база данных. MEDLINE - реферативная база данных по медицине. Journal Citation Reports -сведения по цитируемости журналов.
15.	American Chemical Society	Принадлежность сторонняя НП НЭИКОН, Ссылка на сайт - http://pubs.acs.org/ Количество ключей - доступ для пользователей РХТУ по ip-адресам неограничен.	Коллекция журналов по химии и химической технологии Core + издательства American Chemical Society
16.	Science - научный журнал (электронная версия научной базы данных SCIENCE ONLINE-SCIENCE	Принадлежность сторонняя НП НЭИКОН, Ссылка на сайт — www.science.com Количество ключей - доступ для пользователей	Science - один из самых авторитетных американских научно-популярных журналов. Новости науки и техники, передовые технологии,

	NOW) компании The American Association for Advancement of Science	РХТУ по ip-адресам неограничен.	достижения прогресса, обсуждение актуальных проблем и многое другое.
17.	Американский институт физики (AIP)	Принадлежность сторонняя НП НЭИКОН, Ссылка на сайт-http://scitation.aip.ora Количество ключей - доступ для пользователей РХТУ по ip-адресам неограничен.	Коллекция журналов по техническим и естественным наукам издательства Американского института физики (AIP)
18.	Справочно-правовая система «Гарант»	Принадлежность сторонняя Ссылка на сайт -http:// www. garant.ru/ Количество ключей - доступ для пользователей РХТУ по ip-адресам.	Гарант - справочно-правовая система по законодательству Российской Федерации.

8. МАТЕРИАЛЬНО-ТЕХНИЧЕСКОЕ ОБЕСПЕЧЕНИЕ ГОСУДАРСТВЕННОЙ ИТОГОВОЙ АТТЕСТАЦИИ: ЗАЩИТЫ ВЫПУСКНОЙ КВАЛИФИКАЦИОННОЙ РАБОТЫ, ВКЛЮЧАЯ ПОДГОТОВКУ К ЗАЩИТЕ И ПРОЦЕДУРУ ЗАЩИТЫ

Перечень оборудования для обеспечения проведения государственной итоговой аттестации: презентационное оборудование (мультимедиа-проектор, экран, компьютер для управления).

Перечень лицензионного программного обеспечения:

№ п/п	Наименование программного продукта	Реквизиты договора поставки	Количество лицензий	Срок окончания действия лицензии
1	Операционная система Microsoft Windows 10 Education (Russian)	Подписка Microsoft Azure Dev Tools for Teaching, соглашение ICM-167819 от 24.12.2018 г., действительно до 28.01.2021 г., счет IM83988 от 22.01.2020 г.	50	28.01.2021 г.
2	Графический редактор Microsoft Visio Professional 2019 (Russian)	Подписка Microsoft Azure Dev Tools for Teaching, соглашение ICM-167819 от 24.12.2018 г., действительно до 28.01.2021 г., счет IM83988 от 22.01.2020 г.	50	28.01.2021 г.
3	Пакет офисных программ (текстовый редактор, табличный процессор, редактор презентаций) Libre Office	Не предусмотрен (бесплатное программное обеспечение, свободно распространяемое	не ограничено в соответствии с условиями лицензии Mozilla Public License, version 2.0	бессрочная в соответствии с условиями лицензии Mozilla Public License, version

		в соответствии с условиями лицензии Mozilla Public License, version 2.0)		2.0
5	Kaspersky Endpoint Security 10 для Windows	Контракт от 24.12.2018 № 126-152ЭА/2018	50	22.12.2020

9. ТРЕБОВАНИЯ К ОЦЕНКЕ КАЧЕСТВА ОСВОЕНИЯ ПРОГРАММ

Наименование модулей	Основные показатели оценки	Формы и методы контроля и оценки
Модуль 1. Выполнение и представление результатов научных исследований. 1.1 Выполнение научных исследований.	***Знает*** современные методы исследования тугоплавких неорганических и силикатных материалов. ***Умеет*** работать с научно-технической литературой. ***Владеет*** методами исследования тугоплавких неорганических и силикатных материалов.	Оценка за первое и второе промежуточные представления результатов научных исследований. Оценка на ГИА.
Модуль 2. Выполнение и представление результатов научных исследований. 1.2 Подготовка научного доклада и презентации.	***Знает*** структуру и содержание основных разделов отчета о выполнении НИР. Умеет анализировать, обобщать и представлять результаты НИР. Владеет навыками планирования и проведения научных исследований в области технологии тугоплавких неорганических и силикатных материалов.	Оценка за третье промежуточное представление результатов научных исследований. Оценка на ГИА.

10. ОСОБЕННОСТИ ПРОВЕДЕНИЯ ГОСУДАРСТВЕННОЙ ИТОГОВОЙ АТТЕСТАЦИИ: ЗАЩИТЫ ВЫПУСКНОЙ КВАЛИФИКАЦИОННОЙ РАБОТЫ, ВКЛЮЧАЯ ПОДГОТОВКУ К ЗАЩИТЕ И ПРОЦЕДУРУ ЗАЩИТЫ ИНВАЛИДОВ И ЛИЦ С ОГРАНИЧЕННЫМИ ВОЗМОЖНОСТЯМИ ЗДОРОВЬЯ

Обучение инвалидов и лиц с ограниченными возможностями здоровья осуществляется в соответствии с:

- Порядком организации и осуществления образовательной деятельности по образовательным программам – программам бакалавриата, программам специалитета, программам магистратуры (Приказ Минобрнауки РФ от 05.04.2017 № 301);
- Положением о Порядке организации и осуществления образовательной деятельности по образовательным программам – программам бакалавриата, программам специалитета, программам магистратуры в Российском химико-технологическом университете имени Д.И. Менделеева (утв. решением Ученого совета университета от 28.06.2017, протокол № 9);
- Методическими рекомендациями по организации образовательного процесса для обучения инвалидов и лиц с ограниченными возможностями здоровья в образовательных организациях высшего образования, в том числе оснащенности образовательного процесса (утверждены заместителем Министра образования и науки РФ А.А. Климовым от 08.04.2014 № АК-44/05вн).

Для обучающихся из числа инвалидов и лиц с ограниченными возможностями здоровья государственная итоговая аттестация проводится с учетом особенностей их психофизического развития, их индивидуальных возможностей и состояния здоровья (далее – индивидуальные особенности).

При проведении государственной итоговой аттестации обеспечивается соблюдение следующих общих требований:

– проведение государственной итоговой аттестации инвалидов и лиц с ограниченными возможностями здоровья в одной аудитории совместно с обучающимися, не имеющими ограниченных возможностей здоровья, если это не создает трудностей для обучающихся при прохождении государственной итоговой аттестации;

– присутствие в аудитории ассистента (ассистентов), оказывающего обучающимся инвалидам необходимую техническую помощь с учетом их индивидуальных особенностей (занять рабочее место, передвигаться, прочитать и оформить задание, общаться с членами государственной экзаменационной комиссии);

– пользование техническими средствами, необходимыми обучающимся при прохождении государственной итоговой аттестации с учетом их индивидуальных особенностей;

– обеспечение возможности беспрепятственного доступа

обучающихся инвалидов и лиц с ограниченными возможностями здоровья в аудитории, туалетные и другие помещения, а также их пребывания в указанных помещениях (наличие пандусов, поручней, расширенных дверных проемов, лифтов, при отсутствии лифтов аудитория должна располагаться на первом этаже, наличие специальных кресел и других приспособлений).

Дополнения и изменения к рабочей программе государственной итоговой аттестации:

защиты выпускной квалификационной работы,
включая подготовку к защите и процедуру защиты
основной образовательной программы
направление подготовки: 18.03.01 «Химическая технология»
профиль: «Технология и переработка полимеров»
квалификация: бакалавр

Форма обучения: очная

Номер изменения/ дополнения	Содержание дополнения/изменения	Основание внесения изменения/дополнения
1.	Изменение в части обновления лицензионного программного обеспечения	протокол заседания Ученого совета № 1 от «30» августа 2019г.
2.	Изменения в части обновления договоров электронных ресурсов	протокол заседания Ученого совета № 2 от «30» сентября 2019г.

Министерство науки и высшего образования Российской Федерации

Федеральное государственное бюджетное образовательное учреждение высшего образования
«Российский химико-технологический университет имени Д.И. Менделеева»

«Утверждаю»
Ректор РХТУ имени Д.И. Менделеева
_____ А.Г. Мажуга
(Подпись) (И.О. Фамилия)
«26» июня 2019 г.

РАБОЧАЯ ПРОГРАММА ДИСЦИПЛИНЫ

«Перевод научно-технической литературы»

(ФТД.В.01)

Направление подготовки 18.03.01. Химическая технология

Квалификация «бакалавр»

Программа одобрена
Методической комиссией
РХТУ им. Д.И. Менделеева
«31» мая 2019г.

Председатель _____ Н.А. Макаров
(Подпись) (И.О. Фамилия)

Москва 2019 г.

Программа составлена доц. кафедры иностранных языков Кузнецовым И.А., ст. преп. кафедры иностранных языков Катрановым С.Н.

Программа рассмотрена и одобрена на заседании кафедры иностранных языков «23» мая 2019 г. протокол № 15.

СОДЕРЖАНИЕ

1.	Цели и задачи дисциплины	4
2.	Требования к результатам освоения дисциплины	5
3.	Объем дисциплины и виды учебной работы	6
4.	Содержание дисциплины	7
4.1.	Разделы дисциплины и виды занятий	7
4.2.	Содержание разделов дисциплины	9
5.	Соответствие содержания требованиям к результатам освоения дисциплины	11
6.	Практические и лабораторные занятия	12
6.1.	Практические занятия. Примерные темы практических занятий по дисциплине	12
6.2.	Лабораторные занятия	13
7.	Самостоятельная работа	13
8.	Примеры оценочных средств для контроля освоения дисциплины	14
8.1.	Примерная тематика реферативно-аналитической работы	14
8.2.	Примеры контрольных вопросов для текущего контроля освоения дисциплины	15
8.3.	Вопросы для итогового контроля освоения дисциплины (*3 семестр - зачет, 4 семестр – зачет с оценкой)*	24
8.4.	Структура и примеры билетов для *зачет с оценкой*	24
9.	Учебно-методическое обеспечение дисциплины	25
9.1.	Рекомендуемая литература	25
9.2.	Рекомендуемые источники научно-технической информации	26
9.3	Средства обеспечения освоения дисциплины	27
10.	Методические указания для обучающихся	29
11.	Методические указания для преподавателей	33
12.	Перечень информационных технологий, используемых в образовательном процессе	43
13.	Материально-техническое обеспечение дисциплины	45
13.1.	Оборудование, необходимое в образовательном процессе	45
13.2.	Учебно-наглядные пособия	46
13.3.	Компьютеры, информационно-телекоммуникационные сети, аппаратно - программные и аудиовизуальные средства	46
13.4.	Печатные и электронные образовательные и информационные ресурсы	46
13.5.	Перечень лицензионного программного обеспечения	47
14.	Требования к оценке качества освоения программы	51
15.	Особенности организации образовательного процесса для инвалидов и лиц с ограниченными возможностями здоровья	53

1. ЦЕЛИ И ЗАДАЧИ ДИСЦИПЛИНЫ

Программа составлена в соответствии с требованиями Федерального государственного образовательного стандарта (ФГОС ВО) для направления подготовки ***18.03.01. Химическая технология***, рекомендациями методической комиссии и накопленного опыта преподавания дисциплины кафедрой ***иностранных языков*** РХТУ им. Д.И. Менделеева. Программа рассчитана на изучение дисциплины в течение 2-х семестров.

Дисциплина «***Перевод научно-технической литературы***» относится к вариативной части факультативных дисциплин учебного плана (**ФТД.В.01**). Программа дисциплины предполагает, что обучающиеся имеют теоретическую и практическую подготовку в области иностранного языка и навыки, приобретенные в ходе изучения дисциплины «иностранный язык».

Цель дисциплины — приобретение обучающимися общей, коммуникативной и профессиональной компетенций, уровень которых на отдельных этапах языковой подготовки позволяет выполнять различные виды профессионально ориентированного перевода в производственной и научной деятельности.

З**адача дисциплины** – подготовка к выполнению профессионально-ориентированному перевода с иностранного языка научно-технической литературы по специальности путем создания у студентов пассивного и активного запаса лексики, в том числе общенаучной и специальной терминологии, необходимой для перевода типовых текстов по специальности; отработка грамматических тем, типичных для стиля научно-технической литературы; формирование базовых навыков перевода, на основе рекомендованных в программе учебников и учебных пособий по иностранным языкам для химических вузов.

Дисциплина «***Перевод научно-технической литературы***» преподается в 3-м и 4-м семестрах. Контроль успеваемости студентов ведется по принятой в университете рейтинговой системе.

2. ТРЕБОВАНИЯ К РЕЗУЛЬТАТАМ ОСВОЕНИЯ ДИСЦИПЛИНЫ

Изучение дисциплины «***Перевод научно-технической литературы***» при подготовке бакалавров по направлению подготовки ***18.03.01. Химическая технология*** направлено на приобретение следующих общекультурных и профессиональных компетенций:

- способность к коммуникации в устной и письменной формах на русском и иностранном языках для решения задач межличностного и межкультурного взаимодействия (ОК-5).

В результате изучения дисциплины студент бакалавриата должен:

Знать:

– основные способы достижения эквивалентности в переводе;

– основные приемы перевода; языковую норму и основные функции языка как системы;

– достаточное для выполнения перевода количество лексических единиц, фразеологизмов, в *том числе социальных терминов и лингвострановедческих реалий;*

уметь:

– применять основные приемы перевода;

– осуществлять письменный перевод с соблюдением норм лексической эквивалентности, соблюдением грамматических, синтаксических и стилистических норм;

– оформлять текст перевода в компьютерном текстовом редакторе;

– осуществлять перевод с соблюдением норм лексической эквивалентности, соблюдением грамматических, синтаксических и стилистических норм текста перевода и темпоральных характеристик исходного текста;

владеть:

– методикой предпереводческого анализа текста, способствующей точному восприятию исходного высказывания;

– методикой подготовки к выполнению перевода, включая поиск информации в справочной, специальной литературе и компьютерных сетях;

– основами системы сокращенной переводческой записи при выполнении перевода;

– основной иноязычной терминологией специальности;

– основами реферирования и аннотирования литературы по специальности.

3. ОБЪЕМ ДИСЦИПЛИНЫ И ВИДЫ УЧЕБНОЙ РАБОТЫ

Вид учебной работы	Всего		Семестр			
			3 семестр		4 семестр	
	ЗЕ	Акад. ч.	**ЗЕ**	Акад. ч.	**ЗЕ**	Акад.ч.
Общая трудоемкость дисциплины	**4**	**144**	**2**	**72**	**2**	**72**
Контактная работа – аудиторные занятия:	**1.8**	**64,4**	**0.9**	**32.2**	**0.9**	**32.2**
Лекции	-	-	-	-	-	-
Практические занятия (ПЗ)	1.8	64	0.9	32	0.9	32
Лабораторные работы (ЛР)	-	-	-	-	-	-
Самостоятельная работа	**2.2**	**79.6**	**1.1**	**39.8**	**1.1**	**39.8**
Контактная самостоятельная работа	*2.2*	*0,4*	*1.1*	*0,2*	*1.1*	*0,2*
Самостоятельное изучение разделов дисциплины		*79,6*		*39,8*		*39,8*
Виды контроля:						
Вид контроля (зач / зач с оц.)	+	+	+	+	+	+
Экзамен	**-**	**-**	**-**		**-**	**-**
Контактная работа – промежуточная аттестация						
Подготовка к экзамену						
Вид итогового контроля:			**Зачет**		**Зачет с оценкой**	

Вид учебной работы	Всего		Семестр			
			3 семестр		4 семестр	
	ЗЕ	Астр.ч.	**ЗЕ**	Астр.ч.	**ЗЕ**	Астр.ч.
Общая трудоемкость дисциплины	**4**	**108**	**2**	**54**	**2**	**54**
Контактная работа – аудиторные занятия:	**1.8**	**48.3**	**0.9**	**24.15**	**0.9**	**24.15**
Лекции	-	-	-	-	-	-
Практические занятия (ПЗ)	1.8	48	0.9	24	0.9	24
Лабораторные работы (ЛР)	-	-	-	-	-	-
Самостоятельная работа	**2.2**	**59.7**	**1.1**	**29.85**	**1.1**	**29.85**
Контактная самостоятельная работа	*2.2*	*0,3*	1.1	*0,15*	1.1	*0,15*
Самостоятельное изучение разделов дисциплины		*59,7*		*29,85*		*29,85*
Виды контроля:						
Вид контроля (зач / зач с оц.)	+	+	+	+		
Экзамен	**-**	**-**				
Контактная работа – промежуточная аттестация						
Подготовка к экзамену						
Вид итогового контроля:			**Зачет**		**Зачет с оценкой**	

4. СОДЕРЖАНИЕ ДИСЦИПЛИНЫ

4.1. Разделы дисциплины и виды занятий для студентов очного отделения

№ п/п	Раздел дисциплины	Всего	Прак. зан.	Лаб. работы	Сам. работа
1.	**Раздел 1. Основные лексические и стилистические закономерности перевода научно-технической литературы**	**36**	**16**	**-**	**20**
1.1	Лексические закономерности научно-технического перевода. Смысловой анализ научно-технического текста и его сегментация. Стилистические особенности научно-технических текстов. Преодоление трудностей, связанных с расхождением	8	4	-	4

	синтаксических структур иностранного и русского технических текстов.				
1.2	Сравнение порядка слов в английском и русском предложениях. Перевод слов, установление значения слова. Перевод свободных и фразеологических словосочетаний. Перевод заголовков текстов и статей.	10	4	-	6
1.3	Сокращения. Особенности их перевода. Развитие навыков перевода на примере текстов по теме « Химическая лаборатория» «Измерения в химии».	*8*	*4*	-	*4*
1.4	Лексические трансформации при переводе текстов по тематике химии и химической технологии.	10	4	-	6
2.	**Раздел 2.Основные грамматические особенности перевода**	**36**	**16**	**-**	**20**
2.1	Особенности перевода предложений во временах Indefinite, Continuous., Perfect, Perfect Continuous на примере перевода текстов по тематике химической технологии Перевод придаточных предложений.	8	4	-	4
2.2	Методы и приемы перевода страдательного залога на примере перевода текстов по теме "Технологии будущего".	10	4	-	6
2.3	Типы условных предложений, правила и особенности их перевода. Практика перевода условных предложений на примерах текстов по различным разделам химии и химической технологии.	*8*	*4*	-	*4*
2.4	Модальные глаголы и особенности их перевода на примере перевода текстов «Зеленая химия». «Проблемы экологии»	10	4	-	6
3.	**Раздел 3. Особенности перевода предложений с неличными формами глагола.**	**36**	**16**	**-**	**20**
3.1	Инфинитив (неопределенная форма глагола). Роль инфинитива в предложении и варианты перевода на русский язык. Причастия и герундий. Варианты	12	6	-	6

	перевода на русский язык.				
3.2	Инфинитивные обороты. Оборот дополнение с инфинитивом. Оборот подлежащее с инфинитивом. Различные варианты перевода.	12	6	-	6
3.3	Перевод причастных оборотов. Абсолютный причастный оборот и варианты перевода. Развитие навыков перевода в сфере химии и химической технологии.	12	4	-	8
4.	**Раздел 4. Особенности реферативного перевода**	**36**	**16**	**-**	**20**
4.1	Алгоритм предпереводческой работы с научно-техническим текстом по химико-технологической тематике.	12	6		6
4.2	Алгоритм составления реферата по химико-технологической тематике (аннотации).	12	6		6
4.3.	Алгоритм работы по реферативному переводу по химико-технологической тематике.	12	4		8
	ИТОГО	**144**	**64**		**80**

4.2 Содержание разделов дисциплины

Раздел 1. Основные лексические и стилистические закономерности перевода научно-технической литературы

1.1 Лексические закономерности научно-технического перевода. Смысловой анализ научно-технического текста и его сегментация. Стилистические особенности научно-технических текстов. Преодоление трудностей, связанных с расхождением синтаксических структур иностранного и русского технических текстов.

1.2 Сравнение порядка слов в английском и русском предложениях. Перевод слов, установление значения слова. Перевод свободных и фразеологических словосочетаний. Перевод заголовков текстов и статей

1.3 Сокращения. Особенности их перевода. Развитие навыков перевода на примере текстов по теме « Химическая лаборатория» «Измерения в химии».

1.4. Лексические трансформации при переводе текстов по тематике химии и химической технологии.

Раздел 2. Основные грамматические особенности перевода.

2.1. Особенности перевода предложений во временах Indefinite, Continuous., Perfect, Perfect Continuous на примере перевода текстов по тематике химической технологии Перевод придаточных предложений.

2.2. Методы и приемы перевода страдательного залога на примере перевода текстов по теме "Технологии будущего".

2.3. Типы условных предложений, правила и особенности их перевода. Практика перевода условных предложений на примерах текстов по различным разделам химии и химической технологии.

2.4. Модальные глаголы и особенности их перевода на примере перевода текстов «Зеленая химия». «Проблемы экологии»

Раздел 3. Особенности перевода предложений с неличными формами глагола.

3.1 Инфинитив (неопределенная форма глагола). Роль инфинитива в предложении и варианты перевода на русский язык. Причастия и герундий. Варианты перевода на русский язык.

3.2 Инфинитивные обороты. Оборот дополнение с инфинитивом. Оборот подлежащее с инфинитивом. Различные варианты перевода.

3.3 Перевод причастных оборотов. Абсолютный причастный оборот и варианты перевода. Развитие навыков перевода в сфере химии и химической технологии.

Раздел 4. Особенности реферативного перевода

4.1. Алгоритм предпереводческой работы с научно-техническим текстом по химико-технологической тематике.

4.2. Алгоритм составления реферата по химико-технологической тематике (аннотации)

4.3. Алгоритм работы по реферативному переводу по химико-технологической тематике.

5. СООТВЕТСТВИЕ СОДЕРЖАНИЯ ТРЕБОВАНИЯМ К РЕЗУЛЬТАТАМ ОСВОЕНИЯ ДИСЦИПЛИНЫ

№	В результате освоения дисциплины студент должен:	Раздел 1	Раздел 2	Раздел 3	Раздел 4
	Знать:				
1	- основные способы достижения эквивалентности в переводе;	+	+	+	+
2	- основные приемы перевода; языковую норму и основные функции языка как системы;			+	+
3	- достаточное для выполнения перевода количество лексических единиц, фразеологизмов, в *том числе социальных терминов и лингвострановедческих реалий*;	+		+	+
	Уметь:				
4	- применять основные приемы перевода;	+	+		+
5	- осуществлять письменный перевод с соблюдением норм лексической эквивалентности, соблюдением грамматических, синтаксических и стилистических норм;		+	+	+
6	- оформлять текст перевода в компьютерном текстовом редакторе;				+
7	- осуществлять перевод с соблюдением норм лексической эквивалентности, соблюдением грамматических, синтаксических и стилистических норм текста перевода и темпоральных характеристик исходного текста.			+	+
	Владеть:				
8	- методикой предпереводческого анализа текста, способствующей точному восприятию исходного высказывания;	+	+		+
9	- методикой подготовки к выполнению перевода, включая			+	+

	поиск информации в справочной, специальной литературе и компьютерных сетях;				
10	– основами системы сокращенной переводческой записи при выполнении перевода;	+			+
11	– основной иноязычной терминологией специальности;		+	+	
12	– основами реферирования и аннотирования литературы по специальности.				+
	Какие компетенции:				
13	- способность к коммуникации в устной и письменной формах на русском и иностранном языках для решения задач межличностного и межкультурного взаимодействия (ОК-5);			+	+
14	- готовность изучать научно-техническую информацию, отечественный и зарубежный опыт по тематике исследования (ПК-20).		+	+	+

6. ПРАКТИЧЕСКИЕ И ЛАБОРАТОРНЫЕ ЗАНЯТИЯ

6.1. Практические занятия

№ п/п	Номер раздела	Темы практических занятий	Часы
1.	Раздел 1	Лексические закономерности научно-технического перевода. Смысловой анализ научно-технического текста и его сегментация. Стилистические особенности научно-технических текстов. Преодоление трудностей, связанных с расхождением синтаксических структур иностранного и русского технических текстов.	4
2.	Раздел 1	Сравнение порядка слов в английском и русском предложениях. Перевод слов, установление значения слова. Перевод свободных и фразеологических словосочетаний. Перевод заголовков текстов и статей.	4
3.	Раздел 1	Сокращения. Особенности их перевода. Развитие навыков перевода на примере текстов по теме « Химическая лаборатория», «Измерения в химии».	4

4.	Раздел 1	Лексические трансформации при переводе текстов по тематике химии и химической технологии.	4
5.	Раздел 2	Особенности перевода предложений во временах Indefinite, Continuous., Perfect, Perfect Continuous на примере перевода текстов по тематике химической технологии. Перевод придаточных предложений.	4
6.	Раздел 2	Методы и приемы перевода страдательного залога на примере перевода текстов по теме "Технологии будущего".	4
7.	Раздел 2	Типы условных предложений, правила и особенности их перевода. Практика перевода условных предложений на примерах текстов по различным разделам химии и химической технологии.	4
8.	Раздел 2	Модальные глаголы и особенности их перевода на примере перевода текстов «Зеленая химия», «Проблемы экологии».	4
9.	Раздел 3	Инфинитив (неопределенная форма глагола). Роль инфинитива в предложении и варианты перевода на русский язык. Причастия и герундий. Варианты перевода на русский язык.	6
10.	Раздел 3	Инфинитивные обороты. Оборот дополнение с инфинитивом. Оборот подлежащее с инфинитивом. Различные варианты перевода.	6
11.	Раздел 3	Перевод причастных оборотов. Абсолютный причастный оборот и варианты перевода. Развитие навыков перевода в сфере химии и химической технологии.	4
12.	Раздел 4	Алгоритм предпереводческой работы с научно-техническим текстом по химико-технологической тематике.	6
13.	Раздел 4	Алгоритм составления реферата по химико-технологической тематике (аннотации).	6
14.	Раздел 4	Алгоритм работы по реферативному переводу по химико-технологической тематике.	4
ИТОГО			**64** акад.ч.

6.2 Лабораторные занятия учебным планом не предусмотрены.

7. САМОСТОЯТЕЛЬНАЯ РАБОТА

Рабочей программой дисциплины «***Перевод научно-технической литературы***» предусмотрена самостоятельная работа студента бакалавриата в объеме 40 ч в 3 семестре и 40 ч в 4 семестре. Самостоятельная работа проводится с целью углубления знаний по дисциплине и предусматривает:

- ознакомление и проработку рекомендованной литературы, работу с электронно-библиотечными системами, включая переводы публикаций из научных журналов, цитируемых в базах Scopus, Web of Science, Chemical Abstracts, РИНЦ;
- выполнение упражнений и тестовых заданий по тематике дисциплины;
- самостоятельную проработку теоретического материала по темам занятий;
- подготовку к выполнению контрольных работ по материалу практического курса;
- подготовку к сдаче зачетов по дисциплине.

Планирование времени на самостоятельную работу, необходимого на изучение дисциплины, студентам лучше всего осуществлять на весь период изучения, предусматривая при этом регулярное повторение пройденного материала. Материал, проработанный на практических занятиях в аудитории, необходимо регулярно дополнять сведениями из литературных источников, представленных в рабочей программе. При работе с указанными источниками рекомендуется составлять краткий конспект материала, с обязательным фиксированием библиографических данных источника.

8. ПРИМЕРЫ ОЦЕНОЧНЫХ СРЕДСТВ ДЛЯ КОНТРОЛЯ ОСВОЕНИЯ ДИСЦИПЛИНЫ

8.1. Примерная тематика реферативно-аналитической работы.

Перечень примерных тем текстов для составления рефератов (реферативных аннотаций):

8.1.1. Современные инженерные технологии.

8.1.2. Технология тугоплавких и силикатных материалов.

8.1.3. Технология тонкого органического синтеза.

8.1.4. Технология неорганических веществ.

8.1.5. Технология электрохимических производств.

8.1.6. Технология материалов и приборов электронной техники и наноэлектроники.

8.1.7. Технология и переработка полимеров.

8.1.8. Технология защиты от коррозии.

8.1.9. Технология основного органического и нефтехимического синтеза.

8.1.10. Технология природных энергоносителей и углеродных материалов и т.д.

8.2. Примеры контрольных вопросов для текущего контроля освоения дисциплины.

Для текущего контроля предусмотрено 4 контрольных работы (по одной контрольной работе по каждому разделу). Максимальная оценка за контрольные работы 1, 2 составляет по 20 и 40 баллов соответственно, и за контрольные работы 3 и 4 составляет по 20 и 40 баллов соответственно.

Раздел 1. Примеры вопросов к контрольной работе № 1. Максимальная оценка – 20 баллов. Контрольная работа содержит 2 вопроса, по 10 баллов за вопрос.

Вопрос 1.1.

1. Переведите отрывок текста письменно, пользуясь словарем:

The analytical review of the information sources has been carried out, it including analysis of up-to-date normative documents, scientific and technical literature, and learner's guides on the science and technology problem examined within the bounds of the research work (WR). The comparative analysis is performed for both domestic and foreign methods of cleaning the biological environment from exotoxins. 218 Russian and foreign original sources have been analyzed. The analysis shows that a great number of publications are related to modifying sorbate surface properties, using electrochemical methods being limited.

Preliminary studies have proved the great significance of applying electrochemical methods. The 10 years patent research has been carried out, the subject matter of it being carbon materials used in medicine for the detoxification therapy.

Research area optimization has proved to be related to polypyrrole (PP) covering activated carbon (AC) that might make it possible to change the AC properties. The assumption involved is proved by the results of studying the oxygenated hemoglobin sorption on SKT-6A modified by PP activated carbon composites.

2. Переведите текст письменно без словаря:

PLANT FACILITIES

The actual production or process part of a plant may be indoors, outdoors, a combination of the two. The actual production section of a facility usually has the appearance of a rather industrial environment. Hard hats and shoes are commonly worn. Floors and stairs are often made of metal grating, and there is practically no decoration. There may also be pollution control or waste treatment facilities or equipment. Sometimes existing plants be expanded or modified based on changing economics, feedstock, or duct needs. As in other production facilities, there may be shipping and giving, and storage facilities. In addition, there are usually certain other facilities, typically indoors, to support production at the site. Although some simple sample analysis may be able to be done by operations technicians in the plant area, a chemical plant typically has a laboratory where chemists analyze samples, taken from the plant. Such analysis can include chemical analysis or determination of physical properties. Sample analysis can include routine quality control on feedstock rung into the plant, intermediate and final products to ensure quality specifications are met. Non-routine samples may be taken and analyzed for investigating plant process problems also.

Вопрос 1.2.

1. Переведите текст устно без словаря:

Techniques have been developed for determining the open circuit potential (OCP). The measurements were carried out in the 0.15 m NaCl solution, the AC being present. The OCP value was recorded with the VC150 (Voltcraft)

multimeter. The procedure for determining the biocompatibility is developed. The biocompatibility of the modified AC was determined on basis of the traumatic effect for erythrocytes, i.e. the hemolysis. The heart of the procedure consisted of determining the free hemoglobin concentration in the sample both before and after the contact with the AC sample modified by spectrophotometric method. The free hemoglobin concentration in g/l is calculated by the formula (1):

$$CHb = 0.836 \cdot (2 \cdot A415 - A380 - A450), \quad (1)$$

Where A415, A380, A450 are relative density of analyzed solutions respectively at 415, 380 and 450 nm.

The procedure is developed for investigating laboratory samples of modified carbon materials and nanocomposites.

The procedure is developed for determining adsorption activity against endotoxins. The adsorption activity against endotoxins was determined in relation to bilirubin.

2. Вставьте пропущенное слово и переведите предложение:

Technology rose to prominence in the 20th century in connection with the Second ... Revolution.

3. Замените в следующих предложениях страдательный залог на действительный залог и переведите предложения:

=> The exact relations between science and technology have been debated by scientists, historians, and policymakers since the late 20th century.

=> The term -was often connected to technical education.

=> The three fields are often considered as one for the purposes of research and reference.

Раздел 2. Примеры вопросов к контрольной работе № 2. Максимальная оценка 40 баллов. Контрольная работа содержит 2 вопроса, по 20 баллов за вопрос.

Вопрос 2.1. Переведите тексты, пользуясь словарем

1. The determination and optimization of pyrrole electropolymerization are performed for carbon materials synthesized in potentiostatic and galvanostatic modes of operation in water chloride solutions, iodide ones and nonaqueous

acetonitrile solutions. Parameters of the prepared electroconductive polymer depend on the electrosynthesis mode and the solution properties. The quantity of electricity needed for the electropolymerization as well as the surface part occupied by PP are calculated and represented in Table 1. The surface part occupied by PP was calculated by the formula 2:

$$W=(Q\cdot N\_A\cdot S\_M)/(S\_AУ\cdot n\cdot F) \quad (2)$$

The Table 1 shows that more of the surface area was covered by the polymer in modifying AG-3 AC in comparison with BAC AC modification. The PP AC electropolymerization was carried out in chloride and iodide solutions according to the technique involved. The Table 1 data prove that the PP surface area slightly depends on the AC nature. The summary data about pyrrole electropolymerization mode influence on the AC parameters are tabulated in the Table.

2. Cleaning in buffer solution makes it possible to shift the pH value, the one pH unit shift changing the AC OCP value by 60 mV theoretically at least. On this basis such ACs as AG-3/PP (Cl-), BAC/PP (I-), AG-3/PP (I-), AG-3/PP (Cl-)* were chosen for the further investigation.

The study of adsorption efficiency for natural endotoxins as the function of the sorbate nature and modification conditions was carried out by the example of bilirubin. The AC samples were cleaned by the buffer solution before carrying out the investigations in order to make the pH value get closest to the physiological one. The high bilirubin content patient's blood was used as the research subject matter, the bilirubin content being 220 μmol /l. The bilirubin adsorption data are tabulated in Table 5. The represented data show that the modified AG-3/PP (Cl-) AC appeared to be the most effective, it adsorbing about 55% of bilirubin. The iodide modification did not result in increasing the adsorption efficiency significantly, it totally increasing by 3-5%. It should be mentioned particularly that the AC modification in the nonaqueous solution resulted in decreasing the efficiency by 4%.

3. The modified AG-3/PP (Cl-)* showed the lowest activity against amitriptyline 0.35 mg/g, it being twice lower than for the AG-3/PP (Cl-) case. All modified ACs showed relatively low results against triftazine. AG-3/PP (Cl-)

sorbed 0.007 mg/g showing the highest efficiency. ACs modified in iodide solution sorbed 0.002 mg/g being least effective. All modified ACs showed proper results against chlorprothixene in investigating adsorption efficiency. Modified AG-3/PP (Cl-) and AG-3/ PP (I-) ACs showed the best adsorption results, they sorbing respective 1.12 mg/g and 0.94 mg/g of chlorprothixene. Modified BAC/ PP (I-) and AG-3/PP (Cl-)* ACs sorbed 30% less.

So according to adsorption activity analysis data we can point out modified AG-3/PP (Cl-) and AG-3/ PP (I-) ACs being characterized by the best adsorption efficiency in sorbing toxins from model solutions. On this basis the modified ACs involved were selected for further investigations of sorptive properties in terms of in vitro experiments.

Вопрос 2.2.

1. Переведите предложения на русский язык без словаря

1) The data obtained resulted in the creation of new materials with the highest strength and hardness.

2) You will have to pass water through porous paper for its purification.

3) The glassware is to be washed when the experiment is over.

4) An atom has already been spoken of as the smallest unit of an element.

5) Strong resistivity of ceramics accounts for many of its uses.

6) There are many reactions which proceed (протекают) readily provided water is present.

7) The elements discovered possessed properties similar to those of barium but in present.

8) Since the content of aromatic amino acids is constant between proteins this method can't be employed.

9) It should be remembered that the accuracy of the results depends on many factors.

10) All the processes referred to above are to be checked carefully.

2. Переведите устно отрывок текста

In triftazine case the Table 7 shows the lowering of adsorption activity by about 30 % in comparison with water solutions in using modified ACs, the AC modified by polypyrrole with chloride ion as a dopant happening to be more effective in comparison with the AC modified by polypyrrole with iodide ion as a dopant just like in model solution case. In studying the adsorption activity against chlorprothixene the lowering of adsorption activity against chlorprothixene was found to be about 15%. As a result of it both AG-3/PP (Cl-) AC and AG-3/ PP (I-) AC sorbates gave respective 0.94 mg/g and 0.80 mg/g. So, according to analysis of the data on AC adsorption activity against toxins in experiments in vitro we can see the adsorption activity lowering for modified ACs in comparison with the sorption from model water solutions. The adsorption activity lowering percentage is from 15 % to 30 %, it being quite acceptable value.

The study of metal oxide and nanocarbon materials, electrodes has been carried out in order to control the medium oxidation-reduction potential.

Раздел 3. Примеры вопросов к контрольной работе № 3. Максимальная оценка 20 баллов. Контрольная работа содержит 2 вопроса, по 10 баллов за вопрос.

Вопрос 3.1.

1. Переведите с листа, обращая внимание на употребление форм инфинитива и инфинитивные комплексы.

Today medicine researchers pay attention to measuring the oxidation-reduction potential because in the human body functioning quite well there is a balance between oxidants, oxidizing agents, free radicals formed in the body as a result of a number of physical and chemical processes and reductants, antioxidant activity system components. Any imbalance of the kind in various etiology diseases can result in oxidation stresses and immunosuppression or can cause radical process slowing-down, i.e. abnormalities in cleaning the internal body environment from the decay products.

The repeatability of OCP measurements on metal oxide electrodes was studied for the model electrochemical system being 1.4 % salt cake water solution

similar to the isotonic physiological solution, 0.9 % sodium chlorides. The OCP value was recorded by potentiostat IPC-Pro L.

Electrochemical treatment in the cycling potential unrolling mode was used just like in platinum electrode case, 1.4 % salt cake solution being used instead of the reducer solution.

Вопрос 3.2.

Переведите устно с английского языка отрывок из научного текста:

Electrochemical treatment in the cycling potential unrolling mode was used just like in platinum electrode case, 1.4 % salt cake solution being used instead of the reducer solution. The procedure of the ORTA electrode pretreatment and OCP measurements involved the following steps:

a) Electrochemical treatment in the cycling potential unrolling mode during 50 cycles within the range of potentials of 0.2-0.8 V;

b) Electrochemical treatment in the cycling potential unrolling mode during 10 cycles within the range of potentials of 0.25-0.35 V;

c) Measuring the ORTA electrode OCP in the 1.4 % salt cake solution for 10 minutes.

Results of studying the repeatability in measuring ORTA electrode OCP after preprocessing showed that the mean value of OCP was 374 ± 6.0 mV, that being quite good parameter but worse than 374 ± 3 mV of the platinum electrode.

The use of disposable metal oxide electrodes instead of platinum ones has proved to be promising because the platinum electrodes are used many times and they need to be sterilized for reusing.

Раздел 4. Примеры вопросов к контрольной работе № 4. Максимальная оценка 40 баллов. Контрольная работа содержит 2 вопроса, по 20 баллов за вопрос.

Вопрос 4.1.

1. Переведите с листа, обращая внимание на употребление форм инфинитива и инфинитивные комплексы.

PLANT FACILITIES

The actual production or process part of a plant may be indoors, outdoors, a combination of the two. The actual production section of a facility usually has the appearance of a rather industrial environment. Hard hats and shoes are commonly worn. Floors and stairs are often made of metal grating, and there is practically no decoration. There may also be pollution control or waste treatment facilities or equipment. Sometimes existing plants be expanded or modified based on changing economics, feedstock, or duct needs. As in other production facilities, there may be shipping and giving, and storage facilities. In addition, there are usually certain other facilities, typically indoors, to support production at the site. Although some simple sample analysis may be able to be done by operations technicians in the plant area, a chemical plant typically has a laboratory where chemists analyze samples, taken from the plant. Such analysis can include chemical analysis or determination of physical properties. Sample analysis can include routine quality control on feedstock rung into the plant, intermediate and final products to ensure quality specifications are met. Non-routine samples may be taken and analyzed for investigating plant process problems also. A larger chemical company often a research laboratory for developing and testing products and processes where there may be pilot plants, but such a laboratory may be located at a site separate from the production plants. A plant may also have a workshop or maintenance facility for repairs or keeping maintenance equipment. There is also typically some office space for engineers, management or administration, and perhaps for receiving visitors. The decorum there is commonly more typical of an office environment. …

2. Раскройте скобку, поставьте глагол-сказуемое во все времена действительного и страдательного залога а затем переведите полученные предложения.

He (to make) a scientific report.

3. Раскройте скобку и поставьте глагол-сказуемое в нужной форме с учетом правила согласования времен и переведите:

=> I knew that he (to make) his scientific report soon.

=> He said that he (to make) his scientific report when I rang him up.

=> He said that he (to make) his scientific report the day before.

Вопрос 4.2.

Переведите статьи:

1. The subject matter of the article is the problem of training system for foreign specialists in the USSR and in Russia. The object of the article is the analysis of examining the system involved within the bounds of the world integration process development. The analysis of obstacles in the way of the effective development of vocational training system for foreign students in Russia is given much attention in the article. The authors have come to the conclusion that the training system for foreign specialists in the USSR ensured the wide influence of the soviet ideological, cultural and political values on the socioeconomic development of foreign states. The authors emphasize basic tendencies for the development of personnel training system for foreign countries in the most fruitful period of 60-80-s, the practical steps for developing the tendencies involved having been seen by the authors as well. Among them there are such items as creating the net of specialized colleges, widening personnel training of secondary level in the secondary special education colleges and specialized secondary schools, intensive educational activity of preparation departments abroad.

2. Rare Earths All Around Us

Rare earths are widely used in making electronic devices, like your computers and laptops, mobile phones, digital cameras and portable music players.

Let's look inside a digital camera. The lens is made from a special glass that has lanthanum or lutetium in it, so that the images have no distortion. The electronic circuit board has many tiny magnets in it, made from neodymium, samarium and many other rare earths. Europium and terbium are what help make the display look so colourful. All of these elements, in just one device!

Combinations of rare earth oxides are also used to make high temperature superconductors, which are used in MRI and maglev trains. And new uses are being discovered every day.

3. Rare Earth Diplomacy

Few of us can imagine going out today without our mobiles and music players. We can't imagine a house without an LCD TV or an office without

laptops. In the future, we'll have even more electronic gadgets. That means we need more supplies of rare earths.

However, concentrated ores of these minerals are quite rare. They are often found with thorium, a radioactive element. Because of this, mining and refining these elements is both expensive and dangerous.

Today, 97% of all rare earths are mined in China, from the Gobi desert. This makes countries which have many electronics industries - like Japan, India, Taiwan and South Korea - dependent on imports from China. In recent times, as China develops its own electronics industry, the availability of these minerals to other countries has been reduced.

Today a worldwide search is on for sources of rare earths outside China. India, Brazil, Canada and Australia have reserves, from which thousands of tons can be mined.

8.3. Вопросы для итогового контроля освоения дисциплины (***зачет с оценкой***).

Максимальное количество баллов за ***зачет с оценкой*** – 40 баллов,

8.3.1. Примеры контрольных вопросов для итогового контроля освоения дисциплины (3 семестр – *зачет*).

1. Письменный перевод отрывка научно-технического текста с английского языка на русский без словаря
2. Устный перевод отрывка текста
3. Письменный перевод научно-технического текста со словарем

8.3.2. Примеры контрольных вопросов для итогового контроля освоения дисциплины (4 семестр – *зачет с оценкой*).

Максимальное количество баллов за ***зачет с оценкой*** – 40 баллов, за контрольные работы по разделам дисциплины – 60 баллов.

1. Письменный перевод отрывка научно-технического текста с английского языка на русский без словаря

2.Устный перевод научно-технического текста (с листа)

3. Письменный перевод научно-технического текста со словарем.

Полный перечень оценочных средств приведен в виде отдельного документа, являющегося неотъемлемой частью основной образовательной программы.

8.4. Структура и примеры билетов для *зачета с оценкой*.

Зачет с оценкой по дисциплине «***Перевод научно-технической литературы***» проводится в 4 семестре и включает контрольные вопросы по разделам 3 и 4 рабочей программы дисциплины. Билет для ***зачета с оценкой*** состоит из 3 вопросов, относящихся к указанным разделам. Ответы на вопросы ***зачета с оценкой*** оцениваются из максимальной оценки 40 баллов следующим образом: максимальное количество баллов за первый вопрос – 15 баллов, второй – 15 баллов, третий вопросы – 10 баллов (+ количество баллов набранных в семестре по результатам контрольных работ (из максимальной оценки – 60 баллов)).

Пример билета для ***зачета с оценкой***:

<table>
<tr><td colspan="2">«Утверждаю»</td><td>Министерство науки и высшего образовани
Российской Федерации</td></tr>
<tr><td colspan="2">(Заведующая кафедрой)</td><td rowspan="2">Российский химико-технологический университет имени Д.И. Менделеева</td></tr>
<tr><td>_____</td><td>Кузнецова Т.И.</td></tr>
<tr><td>(Подпись)</td><td>(Ф.И.О)</td><td>Кафедра иностранных языков</td></tr>
<tr><td colspan="2">«__» _____ 20__г.</td><td>Дисциплина «Перевод научно-технической литературы»
18.03.01. Химическая технология</td></tr>
<tr><td colspan="3">1. Вопрос. Письменный перевод научно-технического текста со словарем.
2. Вопрос. Устный перевод отрывка текста (с листа)
3. Вопрос. Письменный перевод отрывка текста с английского языка на русский (реферативный перевод).</td></tr>
</table>

9. УЧЕБНО-МЕТОДИЧЕСКОЕ ОБЕСПЕЧЕНИЕ ДИСЦИПЛИНЫ

9.1. Рекомендуемая литература.

А) Основная литература:

1. Кузнецова Т.И. Воловикова Е.В. Кузнецов И.А. Английский язык для химиков – технологов. Учебное пособие. М. РХТУ, 2017 г.

2. Кузнецова Т.И., С.Н. Катранов, Кузнецов И.А., Коваленко Н.Г. Английский язык. Учебное пособие по практике устной речи. РХТУ, Москва, 2015 г.

3. Кузнецова Т.И., Катранов С.Н. Сборник упражнений по основным разделам грамматики английского языка. РИЦ МГГУ им. М.А. Шолохова, М., 2018 г.

4. Кузнецова Т.И. Английский язык. Методические указания к практическим занятиям по теме: Структура предложения. РИЦ МГГУ им. М.А. Шолохова, М., 2012 г.

5. Кузнецов И.А., Кузнецова Т.И., Дистанционный образовательный электронный курс «Английский язык для профессиональной коммуникации» размещеный в ЭСУО Moodle [Электронный ресурс]: учебное пособие / И.А. Кузнецов Т.И. Кузнецова — Электрон. дан. — Москва:РХТУ, 2018.

6. Беляева, И.В. Иностранный язык в сфере профессиональной коммуникации: комплексные учебные задания [Электронный ресурс]: учебное пособие / И.В. Беляева, Е.Ю. Нестеренко, Т.И. Сорогина. — Электрон. дан. — Москва: ФЛИНТА, 2017. — 132 с. — Режим доступа: https://e.lanbook.com/book/92749.

Б) Дополнительная литература:

1. Кузнецова Т.И. Методические указания по курсу «Английский язык». Грамматические тесты. М.:РХТУ, 2016 г.

2. М.Г. Рубцова. Чтение и перевод научной и технической литературы:

лексико-грамматический справочник. Учебник. 2-е изд. испр. и доп. М.: Астрель: АСТ, 2017 г.

3. Серебренникова Э.И., Круглякова И.Е. Учебник английского языка для химико-технологических вузов. Москва. Альянс 2009 г.

9.2. Рекомендуемые источники научно-технической информации

При освоении дисциплины студенты должны использовать информационные и информационно-образовательные ресурсы следующих

порталов и сайтов:

1. Система федеральных образовательных порталов. Система открытого образования. Консалтинговый центр ИОС ОО РФ [Электронный ресурс] – Режим доступа: http://www.openet.ru (дата обращения: 11.12.2018).

2. Информационная система «Единое окно доступа к образовательным ресурсам». URL: http://window.edu.ru/ (дата обращения: 11.12.2018).

3. ФЭПО: соответствие требованиям ФГОС [Электронный ресурс] – Режим доступа: http:// fepo.i-exam.ru // (дата обращения: 11.12.2018).

4. https://muctr.ru - Российский химико-технологический университет имени Д.И. Менделеева, D.Mendeleev University of Chemical Technology of Russia. Учебные планы и программы

5. http://www.translators-union.ru – портал Союз переводчиков России (СПР)

6. http://www.russian-translators.ru - Национальная лига переводчиков

7. http://www.internationalwriters.com - The Translator's Tool Box

9.3. Средства обеспечения освоения дисциплины

Для реализации рабочей программы подготовлены следующие средства обеспечения освоения дисциплины «Иностранный язык»

- компьютерные презентации интерактивных практических занятий;

- банк тестовых заданий для текущего контроля освоения дисциплины (общее число вопросов -300);

-банк тестовых заданий для итогового контроля освоения дисциплины (общее число вопросов 300).

- онлайн-курс в LMS Moodle "Английский язык для профессиональной коммуникации" (https://moodle.muctr.ru/course/view.php?id=192)

- zoom видеоконференцсвязь с обменом сообщениями и передачей контента в режиме реального времени;

- Skype видеоконференцсвязь;

- обмен информацией по e-mail;

- интерактивная работа в системе мгновенного обмена текстовыми сообщениями для мобильных и иных платформ с поддержкой голосовой и видеосвязи WhatsApp;

- Аудиозаписи текстов, предусмотренных в программе для чтения и перевода в процессе обучения;

- компьютерный класс, оргтехника, теле- и аудиоаппаратура (всё – в стандартной комплектации для практических занятий и самостоятельной работы);

- доступ к сети Интернет.

Аудиозаписи текстов, предусмотренных в программе для чтения и перевода в процессе обучения; компьютерный класс, оргтехника, теле- и аудиоаппаратура (всё – в стандартной комплектации для практических занятий и самостоятельной работы); доступ к сети Интернет.

Аудиторная и самостоятельная работа студентов обеспечена учебно-методической документацией и материалами по всем разделам дисциплины. Каждый обучающийся обеспечен доступом к электронно-библиотечной системе, содержащей издания по основным разделам изучаемой дисциплины, основным практическим и контрольным заданиям для промежуточного и итогового контроля.

Для освоения дисциплины используются следующие нормативные и нормативно-методические документы:

– Федеральный закон Российской Федерации от 29.12.2012 № 273-ФЗ «Об образовании в Российской Федерации» [Электронный ресурс] – Режим доступа: http://pravo.gov.ru/proxy/ips/?docbody=&nd=102162745&intelsearch=273-%D4%C7 (дата обращения: 11.05.2019).

– Федеральные государственные образовательные стандарты высшего образования // Координационный совет учебно-методических объединений и научно-методических советов высшей школы. Портал Федеральных образовательных стандартов высшего образования

[Электронный ресурс] – Режим доступа: http://fgosvo.ru/fgosvo/92/91/4 (дата обращения: 11.05.2019).

− Приказ Министерства образования и науки РФ от 23.08.2017 № 816 «Об утверждении Порядка применения организациями, осуществляющими образовательную деятельность, электронного обучения, дистанционных образовательных технологий при реализации образовательных программ» [Электронный ресурс]. Режим доступа: http://pravo.gov.ru/proxy/ips/?docbody=&nd=102447332&intelsearch=816+%EF%F0%E8%EA%E0%E7 (дата обращения: 11.05.2019).

При освоении дисциплины студенты должны использовать информационные и информационно-образовательные ресурсы следующих порталов и сайтов:

Система федеральных образовательных порталов. Система открытого образования. Консалтинговый центр ИОС ОО РФ [Электронный ресурс] – Режим доступа: http://www.openet.ru (дата обращения: 11.05.2019).

Информационная система «Единое окно доступа к образовательным ресурсам». URL: http://window.edu.ru/ (дата обращения: 11.05.2019).

10. МЕТОДИЧЕСКИЕ УКАЗАНИЯ ДЛЯ ОБУЧАЮЩИХСЯ

10.1. Методические указания для студентов, обучающихся по очной форме, без использования электронного образования и дистанционных образовательных технологий.

Методические рекомендации по организации учебной работы обучающегося в бакалавриате направлены на повышение ритмичности и эффективности его аудиторной и самостоятельной работы по дисциплине.

Рабочая программа дисциплины «***Профессионально-ориентированный перевод***» включает 4 раздела, каждый из которых имеет определенную логическую завершенность. Изучение материала каждого раздела заканчивается контролем его освоения в форме контрольной работы.

Результаты выполнения контрольных работ оцениваются в соответствии с принятой в университете рейтинговой системой оценки знаний.

Подготовка к практическим занятиям включает:

- изучение деловой и специальной лексики и терминологии соответствующего занятия;

- подготовку исходных текстов по теме;

Подготовка к самостоятельной практической работе включает:

- изучение теоретического материала занятия по краткому лексико-грамматическому справочнику, соответствующего приложения в учебном пособии.

- выполнение лексических и грамматических упражнений на практических занятиях.

При подготовке к практическим занятиям рекомендуется: просмотреть план изучения темы, методические рекомендации, где определяется примерная структура изучения темы. После этого следует обратиться к литературе для подготовки более полных ответов на вопросы, изучение которой позволит лучше освоить тему. Целесообразно начать подготовку с изучения учебников и учебных пособий, а затем обратиться к дополнительной литературе, желательно обратиться к первоисточникам, что позволит получить свое представление по изучаемым проблемам. В ходе чтения целесообразно делать необходимые для себя записи, которые перед семинаром, практической работой, зачетом, экзаменом помогут вспомнить изученный материал. При подготовке к занятиям в своих записях рекомендуем указывать источник информации и страницы, чтобы в случае необходимости быстрее его найти.

Следует учитывать, что умение работать с литературой является базовым умением при осуществлении любой профессиональной (практической и научной) деятельности, а самостоятельная работа по повышению квалификации или уровня владения иностранным языком чаще всего связана с чтением.

Все виды чтения предполагают чтение «про себя» («тихое» чтение). Тем не менее, в учебном процессе рекомендуется использовать не только чтение про себя, но и чтение вслух. Чтение вслух, являясь одним из средств изучения иностранного языка, «работает» на устную речь, так как его объединяет с говорением общность функции, которую они выполняют: чтение вслух и говорение передают информацию слушающему.

Таким образом, чтение вслух является эффективным упражнением для развития продуктивной устной речи т.к. находится в прямой зависимости от понимания прочитанного.

Рекомендации по проведению этого вида работы.

Отрывок для чтения рекомендуется сначала прочитать про себя, после чего необходимо проверить понимание прочитанного.

Приведем некоторые упражнения, которые целесообразно выполнять при работе над чтением вслух.

Упражнение – «прочти и скажи», «прочти и оторви глаза от текста»:

Студенту предлагается прочитать небольшой отрывок текста. Он «пробегает» глазами часть предложения, отрывает глаза от текста и произносит то, что прочитал. Затем подглядывает в текст и читает отрезок текста дальше. После чего опять поднимает глаза и проговаривает его.

Упражнение для развития темпа речи

Для этой цели рекомендуется также чтение вслух, но в ограниченное время. Темп говорения носителя языка составляет 150-180 слов в минуту (на английском языке 180 слов). Выбирается отрывок текста в объеме 120-150 слов, который предлагается прочитать за одну минуту.

Перечисленные формы занятий следует дополнять внеаудиторной работой разных видов, характер которой определяется интересами обучающегося.

Совокупная оценка текущей работы студента бакалавриата в 3-м семестре складывается из оценок за выполнение контрольных работ (максимальная оценка 100 баллов).

Курс перевода для химиков-технологов носит профессионально-направленный и коммуникативно-ориентированный характер.

Цель занятий и рейтингов в течение семестра: приобретение студентами профессионально-ориентированной коммуникативной компетенции, уровень которой позволит использовать иностранный язык практически, как в профессиональной деятельности, так и для дальнейшего самообразования Акцент сделан на развитие навыков чтения и перевода научно-технической литературы в сфере химии и химической технологии с английского языка на русский на основе изучения особенностей ее лексики и грамматических конструкций.

Основные навыки и умения к концу семестра.

Чтение и перевод:

- студент должен уметь прочитать учебный текст со словарем и перевести его с полным пониманием и выделить смысловую информацию (800 печатных знаков за 45 минут);

- просмотреть незнакомый текст за 4-5 минут, понять его содержание, найти необходимую информацию (600 печатных знаков за 4-5 минут) и затем уметь ответить на вопросы по содержанию текста.

Говорение и аудирование:

- студент должен уметь понять обращенную к нему речь на любую проработанную в семестре тему и ответить на вопросы

Объем языкового материала:

- активный запас лексики 700-800 слов и словосочетаний;

- пассивный запас- не менее 1300-1500 слов и словосочетаний.

Контроль успеваемости осуществляется в течение семестра (2 контрольных модуля). Форма контроля в конце третьего семестра (зачет) - в соответствии с рабочим учебным планом.

10.2. Методические указания для студентов, обучающихся по очной форме, с использованием электронного образования и дистанционных образовательных технологий

При использовании электронного обучения и дистанционных образовательных технологий занятия полностью или частично проводятся в режиме онлайн. Объем дисциплины и распределение нагрузки по видам работ соответствует п. 4.1. Распределение баллов соответствует п. 10.1 либо может быть изменено в соответствии с решением кафедры, в случае перехода на ЭО и ДОТ в процессе обучения. Решение кафедры об используемых технологиях и системе оценивания достижений обучающихся принимается с учетом мнения ведущего преподавателя и доводится до обучающихся.

11. МЕТОДИЧЕСКИЕ УКАЗАНИЯ ДЛЯ ПРЕПОДАВАТЕЛЕЙ

11.1. Методические указания для преподавателей, при реализации программы по очной форме, без использования электронного образования и дистанционных образовательных технологий.

Дисциплина «***Профессионально-ориентированный перевод***» изучается в 3 семестре бакалавриата.

При подготовке и проведении занятий преподаватель должен ориентироваться на то, что студенты, обучающиеся в бакалавриате, имеют общую подготовку по иностранному языку в объеме средней школы.

Основной задачей преподавателя, ведущего занятия по дисциплине «***Профессионально-ориентированный перевод***», является формирование у студентов компетенций в области иностранного языка. Преподаватель должен акцентировать внимание студентов на общих вопросах использования изучаемого иностранного языка при освоении других дисциплин.

ОБУЧЕНИЕ ВИДАМ РЕЧЕВОЙ ДЕЯТЕЛЬНОСТИ

Обучение чтению

При обучении деятельности как виду речевой деятельности следует руководствоваться следующими положениями:

1. Все тексты надо рассматривать как материал для практики в деятельности.

2. Чтение должно быть направлено на понимание содержания (а не на выделение отдельных языковых явлений). Степень полноты и точности понимания должна соответствовать развиваемому виду чтения.

3. Обучение чтению должно строиться как познавательный процесс.

4. Читать текст следует целиком и за один раз.

5. До начала работы над текстом (чтением) студент должен получить инструкцию-задание, адекватное виду чтения.

6. Нецелесообразно заранее знакомить учащихся о содержанием текста, т.к. целью чтения является его понимание.

7. Первое чтение текста должны осуществлять сами учащиеся про себя (а не преподаватель).

8. Формы проверки понимания содержания текста должны быть адекватны развиваемому виду чтения.

9. При повторном чтении текста должна быть дана другая установка (т.е. изменено задание).

10. Применение текста для других целей (например, для развития устной речи) возможно лишь только после того, как текст был использован для обучения чтению.

Обучение различным видам чтения

1. *Ознакомительное чтение.* Задания и формы проверки сформулированы ниже.

1. Прочтите текст. Скажите, какие утверждения верны, какие - неверны. Исправьте несоответствующие тексту утверждения.

2. Дайте ответы на вопросы.

Кроме указанных установок можно использовать как форму проверки понимания:

а) Пересказ (на первом этапе на русском языке),

б) Составление плана (возможно также на русском языке), а также:

в) Задания, направленные на поиски в тексте различной информации.

При этом следует иметь в виду, что выполнение каждого из заданий требует повторного чтения (или просмотра текста).

2. *Изучающее чтение.* Основной формой проверки понимания является перевод на русский язык. Перевод предпочтительнее выполнять в письменной форме. При анализе перевода необходимо обращать внимание на правильность перевода предложений, а также текста как целого, с точки зрения норм русского языка, учить студентов вариантам перевода (там, где это возможно); выбирать лучший вариант. Следует также обращать внимание на разницу в структуре предложений в русском и иностранном языках (наличие отд. приставки, оформление сказуемого, твердый порядок слов и т.д.) .

3. *Просмотровое чтение.* При этом виде чтения понимание проверяется при помощи следующих заданий:

– Определите, о чем говорится в данном тексте,

– Найдите в тексте абзац (место), раздел, где говорится о ...

– Прочтите текст и озаглавьте его и т.д.

Для развития техники чтения вслух используются следующие упражнения:

1. Прослушивание текста (части его), читаемого преподавателем или диктором.

2. Чтение текста вместе с преподавателем или диктором (хором).

3. Чтение за преподавателем или диктором в паузу для чтения, слушание текста.

4. Чтение текста с нарастанием темпа чтения.

Обучение говорению

При обучении говорению следует руководствоваться следующими принципами:

1. Обучение диалогической и монологической речи должно происходить взаимосвязано. Эта взаимосвязанность проявляется в том, что обучение осуществляется на лексическом и грамматическом материале, употребительном как в монологической и диалогической речи.

2. Специфика диалогической и монологической речи, однако, обуславливает дифференцированный подход к формированию навыка диалогической и монологической речи.

3. В процессе обучения устной речи в качестве стимулов монологической и диалогической речи могут выступать:

а) ситуации вербального характера, т.е. словесные указания,

б) ситуации вербально-изобразительного характера. Такие ситуации предполагают использование рисунков, схем, таблиц и т.д. с содержательными опорами в виде реплик, подписей под рисунками или с формальными опорами в виде ключевых слов, словосочетаний, клише и т.д.

в) изобразительные ситуации. Они предполагают использование рисунков, карт, схем, таблиц, формул и т.д. без наличия содержательных и формальных опор. Задание выполняется на основе словесно сформулированной задачи

г) проблемные ситуации,

4. В качестве материала, на котором происходит формирование навыков устной речи, следует использовать:

– тексты УМК,

– дополнительные тексты после проведения работы по обучению чтению,

– раздаточный материал.

Обучение диалогической речи

Основными задачами при обучении диалогической речи являются:

- научить речи утверждения, согласия, просьбы, приглашения, несогласия отказа, вопроса.

В процессе обучения диалогической речи следует особое внимание уделять автоматизации таких умений, как:

– умение выбирать лексический, грамматический и структурный материал адекватно коммуникативной задаче,

– умение интонационно правильно оформлять вопросительные, повествовательные и побудительные предложения,

– умение строить вопросительные предложения с использованием вопросительных слов и без вопросительных слов,

– умение использовать как полные, так и неполные предложения для ответов,

– умение использовать штампы и клише.

Упражнения для обучения подготовленной диалогической речи

1. Ответьте на вопросы (краткие, полные, развернутые).
2. Постановка вопросов.
3. Диалогизация монологического текста.
4. Составление диалога на заданную тему.

Беседа по заданной ситуации, тематически связанной с пройденным текстом)

Обучение диалогической речи на основе клише имеет такую последовательность:

1. Прослушивание образца,
2. Прослушивание и повторение образца,
3. Заучивание и воспроизведение,
4. Построение мини-диалогов по 3 образцу,
5. Использование образца в диалоге по заданной ситуации.

Упражнения, направленные на развитие диалогической речи, выполняются, как правило, "в паре" с последующим контролем.

Обучение монологической речи

Главными задачами в области обучения монологической речи являются:

– научить выражать законченную мысль, имеющую коммуникативную направленность,

– научить логичному развертыванию мысли,

– научить высказываться с достаточной скоростью.

Обучение монологической речи осуществляется прежде всего как обучение подготовленному и в меньшей мере неподготовленному высказыванию по теме или в связи с заданной ситуацией. В ряде случаев используется лексическая опора.

Упражнения для обучения подготовленной монологической речи.

1. Пересказ,
2. Краткая передача информации,
3. Выделение и озаглавливание смысловых частей,
4. Составление ситуаций и сообщений:

а) по плану,

б) на заданную тему, изложенную кратко на русском языке,

5. Высказывания на основе картинки, схемы и т.д.

ОБУЧЕНИЕ ЛЕКСИКЕ

Работа над лексическим материалом является исключительно важным и трудоемким процессом, и от того, как он проходит, в значительной мере, зависит эффективность обучения видам речевой деятельности.

Как известно, основными этапами работы над лексикой являются:

1. Ознакомление с новым материалом.
2. Первичные закрепления.
3. Развитие умений и навыков использования лексики в различных видах речевой деятельности.

Ознакомление включает работу: над формой слова: произношение, написание, грамматические и структурные особенности; над раскрытием значения слова и над - употреблением слова в устной (письменной) речи.

Ознакомление с новым лексическим материалом представляет очень важный этап работы, однако он требует очень много времени и без

самостоятельной работой учащихся над заучиванием новой лексики очень часто становится малоэффективным. Поэтому первостепенное значение приобретает самостоятельная работа учащихся над лексическим материалом; задача преподавателя состоит в том, чтобы научить учащихся правильно и эффективно самостоятельно работать над новой лексикой (вписывать слова в исходной форме, правильно пользоваться словарем, использовать более рациональные способы заучивания). Однако это не означает, что ознакомление с новой лексикой целиком и полностью перекладывается на плечи учащихся, в ряде случаев сам преподаватель должен на занятии провести ознакомление с новой лексикой, выбрав для этого наиболее трудные лексические явления и используя приемы, стимулирующие умственную деятельность учащихся (определение значения слова на основе контекстуальной догадки или знания фактов, т.д.).

Первичное закрепление лексического материала происходит на подготовительных упражнениях, которые выполняются как устно, так и письменно. К таким упражнениям относятся:

1. Найдите в тексте (или определите на слух) слова, относящиеся к одной теме (одной части речи),
2. Сгруппируйте слова по указанному признаку,
3. Найдите в тексте синонимы, антонимы к указанным словам,
4. Определите значение незнакомых производных сложных слов по известным компонентам,
5. Прослушайте предложения и догадайтесь о значении интернациональных слов,
6. Назовите слова, которые могут сочетаться с данными глаголами (существительными, прилагательными),

Эффективным видом упражнений являются "словесные диктанты”.

Такие "словесные диктанты” могут иметь как обучающий, так и контролирующий характер. Они могут проводиться как перевод с иностранного языка на русский, так и с русского на иностранный. Материалом для "словесных диктантов" могут служить отдельные слова,

словосочетания, а также группы слов, фрагменты предложений; и короткие предложения, например: слово в исходной форме; глагол в личной форме; существительное в косвенном падеже и множественном числе; сочетание существительного с местоимением и прилагательным; сочетание глагола с другими частями речи; короткие предложения.

Завершающий этап работы над лексикой составляет этап выполнения лексических упражнений, целью которых является формирование навыка использования лексики в различных видах речевой деятельности. Упражнения этого вида тесно связаны с обучением чтению, говорению, аудированию и письму.

Поскольку основная часть лексических единиц тематически объединена, то наиболее целесообразным методом ознакомления с новой лексикой является раскрытие значения с помощью связанного текста.

ОБУЧЕНИЕ ГРАММАТИКЕ

Задача обучения грамматической стороне речи заключается в формировании у учащихся грамматических навыков во всех видах речевой деятельности в рамках тематики.

Общей стратегией обучения является функциональность, т.е. организация рабочего материала, когда грамматические явления органически сочетаются с лексическими в коммуникативных единицах. Исходной речевой единицей обучения грамматической стороне речи является предложение – образец.

При работе над грамматической стороной речи следует иметь в виду следующие моменты: новые грамматические явления демонстрируются на предложениях (образцах), в которых все другие явления (лексика, структура предложения) усвоены учащимися; грамматическое явление изучается в сопоставлении и сравнении с другими аналогичными явлениями, например, система временных форм рассматривается именно как система, а не отдельные временные формы.

При выборе материала для занятий желательно обращаться к опыту ведущих зарубежных и отечественных научно-исследовательских центров,

научно-производственных фирм и предприятий, использовать их научные, информационные и рекламные материалы и проводить их сравнительный анализ.

Так как основной целью изучения иностранного языка студентами всех специальностей является достижение практического владения языком, позволяющего использовать его в научной работе, обучение различным видам речевой коммуникации должно осуществляться в их совокупности и взаимной связи с учетом специфики каждого из них. Совершенствование умений чтения на иностранном языке предполагает овладение видами чтения с различной степенью полноты и точности понимания: просмотровым, ознакомительным и изучающим. В качестве форм контроля понимания прочитанного и воспроизведения информативного содержания текста-источника используются в зависимости от вида чтения: ответы на вопросы, подробный или обобщенный пересказ прочитанного, передача его содержания в виде перевода, реферата или аннотации. Следует уделять внимание тренировке в скорости чтения: свободному беглому чтению вслух и быстрому (ускоренному) чтению про себя, а также тренировке в чтении с использованием словаря. Все виды чтения должны служить единой конечной цели – научиться свободно читать иностранный текст по специальности.

Умения аудирования и говорения должны развиваться во взаимодействии с умением чтения.

Основное внимание следует уделять коммуникативной адекватности высказываний монологической и диалогической речи (в виде пояснений, определений, аргументации, выводов, оценки явлений, возражений, сравнений, противопоставлений, вопросов, просьб и т.д.).

Овладение всеми формами устного и письменного общения ведется комплексно, в тесном единстве с овладением определенным фонетическим, лексическим и грамматическим материалом.

Языковой материал должен рассматриваться не только в виде частных явлений, но и в системе, в форме обобщения и обзора групп родственных явлений и сопоставления их.

При работе над лексикой необходимо учитывать специфику лексических средств текстов по специальности магистра (соискателя), многозначность служебных и общенаучных слов, механизмы словообразования (в том числе терминов и интернациональных слов), явления синонимии и омонимии.

При углублении и систематизации знаний грамматического материала, необходимого для чтения и перевода научной литературы по специальности, основное внимание следует уделять средствам выражения и распознавания главных членов предложения, определению границ членов предложения (синтаксическое членение предложения); сложным синтаксическим конструкциям, типичным для стиля научной речи: оборотам на основе неличных глагольных форм, пассивным конструкциям, многоэлементным определениям (атрибутным комплексам), усеченным грамматическим конструкциям (бессоюзным придаточным, эллиптическим предложениям и т.п.); эмфатическим и инверсионным структурам; средствам выражения смыслового (логического) центра предложения и модальности. Первостепенное значение имеет овладение особенностями и приемами перевода указанных явлений.

При развитии навыков устной речи особое внимание уделяется порядку слов как в аспекте коммуникативных типов предложений, так и внутри повествовательного предложения; употреблению строевых грамматических элементов (местоимений, вспомогательных глаголов, наречий, предлогов, союзов); глагольным формам, типичным для устной речи; степеням сравнения прилагательных и наречий; средствам выражения модальности.

При проведении занятий преподаватель может рекомендовать студентам проработку дополнительной литературы по тематике занятия, организуя ее обсуждение на практических занятиях, формирует у студентов навык к самостоятельной работе с разнообразными литературными источниками.

11.2. Методические указания для преподавателей, при реализации программы по очной форме, с использованием электронного образования и дистанционных образовательных технологий.

При использовании электронного обучения и дистанционных образовательных технологий занятия полностью или частично проводятся в режиме онлайн. Объем дисциплины и распределение нагрузки по видам работ соответствует п. 4.1. Распределение баллов соответствует п. 10.1 либо может быть изменено в соответствии с решением кафедры, в случае перехода на ЭО и ДОТ в процессе обучения. Решение кафедры об используемых технологиях и системе оценивания достижений обучающихся принимается с учетом мнения ведущего преподавателя и доводится до обучающихся.

Реализация ЭО и ДОТ предполагает использование следующих видов и учебной деятельности: онлайн консультации, практические занятия, видео-лекции, проводимые полностью или частично с применением ЭО и ДОТ, текущий контроль в режиме тестирования и проверки домашних заданий, онлайн консультации по курсовому проектированию; самостоятельная работа и т.д.

При реализации РПД в зависимости от конкретной ситуации ЭО и ДОТ могут быть применены в следующем виде:

- объем часов контактной работы обучающихся с преподавателем не сокращается) и электронные образовательные ресурсы (ЭОР) методически обеспечивают самостоятельную работу обучающихся в объеме, предусмотренном рабочей программой данной дисциплины. При этом в случае необходимости занятия проводятся в режиме онлайн;
- смешанные формы обучения, сочетающие в себе аудиторные занятия (при возможности перевода части контактных часов работы обучающихся с преподавателем в электронную информационно-образовательную среду без потери содержания учебной дисциплины) и ЭОР (часть учебного материала (например, лекции) может быть заменена ЭОР);
- учебные курсы, интегрированные в LMS Moodle, контактные часы по которым могут быть исключены, изучаются обучающимися

самостоятельно при минимальном участии преподавателя (консультации в режиме форума или в режиме вебинара).

12. ПЕРЕЧЕНЬ ИНФОРМАЦИОННЫХ ТЕХНОЛОГИЙ, ИСПОЛЬЗУЕМЫХ В ОБРАЗОВАТЕЛЬНОМ ПРОЦЕССЕ

Информационную поддержку изучения дисциплины осуществляет Информационно-библиотечный центр (ИБЦ) РХТУ им. Д.И. Менделеева, который обеспечивает обучающихся основной учебной, учебно-методической и научной литературой, необходимой для организации образовательного процесса по дисциплине.

Фонд ИБЦ располагает учебной, учебно-методической и научно-технической литературой в форме печатных и электронных изданий, а также включает официальные, справочно-библиографические, специализированные отечественные и зарубежные периодические и информационные издания. ИБЦ обеспечивает доступ к профессиональным базам данных, информационным, справочным и поисковым системам.

Каждый обучающийся обеспечен свободным доступом из любой точки, в которой имеется доступ к сети Интернет и к электронно-библиотечной системе (ЭБС) Университета, которая содержит различные издания по основным изучаемым дисциплинам и сформирована по согласованию с правообладателями учебной и учебно-методической литературы.

Для более полного и оперативного справочно-библиографического и информационного обслуживания в ИБЦ реализована технология Электронной доставки документов.

Электронные информационные ресурсы доступные пользователям РХТУ им. Д.И. Менделеева в 2019году. (на 01.01.2019 г.)

№	Электронный ресурс	Реквизиты договора (номер, дата заключения, срок действия), ссылка на сайт ЭБС, сумма договора,	Характеристика библиотечного фонда, доступ к которому предоставляется договором

		количество ключей	
1	ЭБС «Лань»	Принадлежность - сторонняя Реквизиты договора - ООО «Издательство «Лань», договор №29.01-З-2.0-827/2018 от 26.09.2018 г. Сумма договора – 357 000-00 С «26» сентября 2018г. по **«25» сентября 2019г.** Ссылка на сайт ЭБС – http://e.lanbook.com Количество ключей - доступ для всех пользователей РХТУ с любого компьютера.	Электронно-библиотечная система издательства "Лань" — ресурс, включающий в себя как электронные версии книг ведущих издательств учебной и научной литературы (в том числе университетских издательств), так и электронные версии периодических изданий по различным областям знаний. ЭБС «ЛАНЬ» предоставляет пользователям мобильное приложение для iOS и Android, в которых интегрированы бесплатные сервисы для незрячих студентов и синтезатор речи. **Коллекции**: «Химия» - изд-ва НОТ, «Химия» - изд-ва Лаборатория знаний, «Химия» - изд-ва «ЛАНЬ», «Химия»-КНИТУ(Казанский национальный исследовательский технологический университет), «Химия» - изд-ва ФИЗМАТЛИТ, «Информатика» - изд-ва "Лань", Национальный Открытый Университет"ИНТУИТ", "Инженерно-технические науки" изд-ва "Лань".
	ЭБС «ЛАНЬ»	Принадлежность - сторонняя Реквизиты договора - ООО «Издательство «Лань», договор № 33.03-Р-2.0-1775/2-10 от 26.09.2019г. Сумма договора – 642 083-68 **С «26» сентября 2019г. по «25» сентября 2020г.**	Коллекции: «Химия» - изд-ва НОТ, «Химия» - изд-ва Лаборатория знаний, «Химия» - изд-ва «ЛАНЬ», «Химия»-КНИТУ(Казанский национальный исследовательский технологический университет), «Химия» - изд-ва ФИЗМАТЛИТ, «Информатика» - изд-ва «ЛАНЬ», Национальный Открытый Университет«ИНТУИТ», Инженерно-технические науки" изд-ва «ЛАНЬ», «Теоретическая механика» изд-ва «ЛАНЬ»,

		Ссылка на сайт ЭБС – http://e.lanbook.com Количество ключей - доступ для всех пользователей РХТУ с любого компьютера.	Экономика и менеджмент» изд-ва Дашков и К. А также отдельные издания в соответствии с Договором.
2.	Электронно - библиотечная система ИБЦ РХТУ им. Д.И.Менделеева (на базе АИБС «Ирбис»)	Принадлежность – собственная РХТУ. Ссылка на сайт ЭБС – http://lib.muctr.ru/ Доступ для пользователей РХТУ с любого компьютера.	Электронные версии учебных и научных изданий авторов РХТУ по всем ООП.
3	Информационно-справочная система «ТЕХЭКСПЕРТ» «Нормы, правила, стандарты России».	Принадлежность сторонняя. Реквизиты контракта – ООО «ИНФОРМПРОЕКТ», контракт № 111-142ЭА/2018 от 18.12.2018 г. Сумма договора – 547 511 руб. С «01» января.2019 г. по «31» декабря 2019 г. Ссылка на сайт ЭБС – http://reforma.kodeks.ru/reforma/ Количество ключей – 5 лицензий + локальный доступ с компьютеров ИБЦ.	Электронная библиотека нормативно-технических изданий. Содержит более 40000 национальных стандартов и др. НТД

4	Электронная библиотека диссертаций (ЭБД).	Принадлежность – сторонняя Реквизиты договора – РГБ, Договор № 29.01-Р-2.0-826/2018 от 03.10.2018 г. Сумма договора - 299130-00 С «15» октября 2018 г. по **«14» июля 2019 г.** Ссылка на сайт ЭБС – http://diss.rsl.ru/ Количество ключей – 10 лицензий + распечатка в ИБЦ.	В ЭБД доступны электронные версии диссертаций Российской Государственной библиотеки: с 1998 года – по специальностям: "Экономические науки", "Юридические науки", "Педагогические науки" и "Психологические науки"; с 2004 года - по всем специальностям, кроме медицины и фармации; с 2007 года - по всем специальностям, включая работы по медицине и фармации.
5	ЭБС «Научно-электронная библиотека eLibrary.ru».	Принадлежность – сторонняя Реквизиты договора – ООО «РУНЭБ», договор № 29.01-Р-2.0-1020/2018 от 07.12.2018 г. Сумма договора - 934 693-00 С «01» января 2019 г. по «31» декабря 2019 г. Ссылка на сайт – http://elibrary.ru Количество ключей – доступ для пользователей РХТУ по ip-адресам неограничен.	Электронные версии периодических и непериодических изданий по различным отраслям науки

6	БД ВИНИТИ РАН	Принадлежность сторонняя Договор № 5Д/2018 от 01.02.2018 г. Сумма договора - 24000-00 С «02» февраля 2018 г. **по «05» мая 2019 г.** Ссылка на сайт- http://www.viniti.ru/ Количество ключей – локальный доступ для пользователей РХТУ в ИБЦ РХТУ.	Крупнейшая в России баз данных по естественным, точным и техническим наукам. Включает материалы РЖ (Реферативного журнала) ВИНИТИ с 1981 г. Общий объем БД - более 28 млн. документов
7	Справочно-правовая система «Консультант+ »,	Принадлежность сторонняя, Договор № 45-70ЭА/2018 от 09.07.2018 г. С «10» июля 2018 г. по «09» июля 2019 г. Ссылка на сайт- http://www.consultant.ru/ Количество ключей – 50 пользовательских лицензий по ip-адресам.	Справочно-правовая система по законодательству Российской Федерации.
8	Справочно-правовая система “Гарант»	Принадлежность сторонняя Договор №145-188ЭА/2018 г. от 28.01.2019 г. С «28» января 2019 г. по «27» января 2020 г. Ссылка на сайт – http://www.garant.ru/ Сумма договора - 512000-00 Количество ключей – 50 пользовательских лицензий по ip-адресам.	Гарант — справочно-правовая система по законодательству Российской Федерации.

9	Издательство Wiley	Принадлежность сторонняя. Национальная подписка (Минобрнауки+ ГПНТБ) Сублицензионный договор № Wiley/130 от 10.10.2019 г. С «01» января 2019 г. по «31» декабря 2019 г. Ссылка на сайт – http://onlinelibrary.wiley.com/ Количество ключей - доступ для пользователей РХТУ по ip-адресам неограничен.	Коллекция журналов по всем областям знаний, в том числе известные журналы по химии, материаловедению, взрывчатым веществам и др.
10	QUESTEL ORBIT	Принадлежность сторонняя. Национальная подписка (Минобрнауки+ ГПНТБ) Сублицензионный договор № Questel/130 от 05.09.2019 г. С «01» января 2019 г. по «31» декабря 2019 г. Ссылка на сайт – http://www.questel.orbit.com Количество ключей – доступ для пользователей РХТУ по ip-адресам неограничен.	ORBIT является глобальным оперативно обновляемым патентным порталом, позволяющим осуществлять поиск в перечне заявок на патенты, полученных, приблизительно, 80-патентными учреждениями в различных странах мира и предоставленных грантов.
11	ProQuest Dissertation and Theses Global	Принадлежность сторонняя. Национальная подписка (Минобрнауки+ ГПНТБ) Сублицензионный договор № ProQuest/130 от 09.10.2019 г. С «01» января 2019 г.	База данных ProQuest Dissertation & Theses Global (PQDT Global) авторитетная коллекция из более 3,5 млн. зарубежных диссертаций, более 1,7 млн. из которых представлены в полном тексте.

		по «31» декабря 2019 г. Ссылка на сайт – http://www.proquest.com/products-services/pqdtglobal.html Количество ключей – доступ для пользователей РХТУ по ip-адресам неограничен.	
12	American Chemical Society	Принадлежность сторонняя. Национальная подписка (Минобрнауки+ ГПНТБ) Сублицензионный договор № ACS/130 от 25.10.2019 г. С «01» июля 2019 г. по «31» декабря 2019 г. Ссылка на сайт – http://www.acs.org/content/acs/en.html Количество ключей – доступ для пользователей РХТУ по ip-адресам неограничен.	Коллекция журналов по химии и химической технологии Core + издательства American Chemical Society
13	American Institute of Physics (AIP)	Принадлежность сторонняя. Национальная подписка (Минобрнауки+ ГПНТБ) Сублицензионный договор № AIP/130 от 24.10.2019 г. С «01» июля 2019 г. по «31» декабря 2019 г. Ссылка на сайт – http://scitation.aip.org/ Количество ключей –	Коллекция журналов по техническим и естественным наукам издательства Американского института физики (AIP)

		доступ для пользователей РХТУ по ip-адресам неограничен.	
14	База данных Reaxys и Reaxys Medicinal Chemistry Компании Elsevier	Принадлежность сторонняя. Национальная подписка (Минобрнауки+ ГПНТБ) Сублицензионный договор № Reaxys /130 от 10.10.2019 г. С «01» июля 2019 г. по «31» декабря 2019 г. Ссылка на сайт – https://www.reaxys.com/ Количество ключей – доступ для пользователей РХТУ по ip-адресам неограничен.	Структурно-химическая база данный Reaxys включает в себя структурную базу данных химических соединений и их экспериментальных свойств, реферативную базу журнальных и патентных публикаций, базу химических реакций с функцией построения плана синтеза. Модуль биологически активных соединений, биологических мишеней, фармакологических свойств химических соединений Reaxys Medicinal Chemistry является крупнейшей в мире базой данных.
15	Scopus	Принадлежность сторонняя. Национальная подписка (Минобрнауки+ ГПНТБ) Сублицензионный договор № Scopus/130 от 09.10.2019 г. С «01» июля 2019 г. по «31» декабря 2019 г. Ссылка на сайт – http://www.scopus.com. Количество ключей – доступ для пользователей РХТУ по ip-адресам неограничен.	Мультидисциплинарная реферативная и наукометрическая база данных издательства **ELSEVIER**
16	Ресурсы международной компании Clarivate Analytics	Принадлежность сторонняя. Национальная подписка (Минобрнауки+ ГПНТБ) Сублицензионный договор	Открыт доступ к ресурсам: **WEB of SCIENCE** – реферативная и наукометрическая база данных. **MEDLINE** – реферативная база

		№ WoS/130 от 05.09.2019 г. С «01» января 2019 г. по «31» декабря 2019 г. Ссылка на сайт – http://apps.webofknowledge.com/WOS_GeneralSearch_input.do?product=WOS&search_mode=GeneralSearch&SID=R1Ij2TUYmdd7bUatOlJ&preferencesSaved= Количество ключей – доступ для пользователей РХТУ по ip-адресам неограничен.	данных по медицине.
17	Royal Society of Chemistry (Королевское химическое общество	Принадлежность сторонняя. Национальная подписка (Минобрнауки+ ГПНТБ) Сублицензионный договор № RSC/130 от 08.10.2019 г. С «01» января 2019 г. по «31» декабря 2019 г. Ссылка на сайт – http://pubs.rsc.org/ Количество ключей - доступ для пользователей РХТУ по ip-адресам неограничен.	Коллекция включает 44 журнала. Тематика: органическая, аналитическая, физическая химия, биохимия, электрохимия, химические технологии.

18.	Электронные ресурсы издательства SpringerNature	Принадлежность – сторонняя Национальная подписка (Минобрнауки+РФФИ) Информационное письмо РФФИ № 809 от 24.06.2019 г. С «01» января 2019 г. по «31» декабря 2019 г. Ссылка на сайт http://link.springer.com/ Количество ключей - доступ для пользователей РХТУ по ip-адресам неограничен.	- Полнотекстовая коллекция электронных журналов Springer по различным отраслям знаний. - Полнотекстовые 85 журналов Nature Publishing Group - Коллекция научных протоколов по различным отраслям знаний Springer Protocols - Коллекция научных материалов в области физических наук и инжиниринга Springer Materials (The Landolt-Bornstein Database) - Полный доступ к статическим и динамическим справочным изданиям по любой теме - Реферативная база данных по чистой и прикладной математике zbMATH - Nano Database
19.	База данных SciFinder компании Chemical Abstracts Service	Принадлежность сторонняя. Национальная подписка (Минобрнауки+ ГПНТБ) Сублицензионный договор № CAS/130 от 23.10.2019 г. С «01» января 2019 г. по «31» декабря 2019 г. Ссылка на сайт – https://scifinder.cas.org Количество ключей – доступ для пользователей РХТУ по ip-адресам и персональной регистрации.	SciFinder — поисковый сервис, обеспечивающий многоаспектный поиск как библиографической информации, так и информации по химическим реакциям, структурным соединениям и патентам. Основная тематика обширного поискового массива — химия, а также ряд смежных дисциплин, таких как материаловедение, биохимия и биомедицина, фармакология, химическая технология, физика, геология, металлургия и другие.

20	Издательство Elsevier на платформе ScienceDirect	Принадлежность сторонняя. Национальная подписка (Минобрнауки+ РФФИ) Информационное письмо РФФИ № исх.- 1294 от 09 10 2019 г. С «01» января 2019 г. по «31» декабря 2019 г. Ссылка на сайт – https://www.sciencedirect.com Количество ключей – доступ для пользователей РХТУ по ip-адресам.	«Freedom Collection» — полнотекстовая коллекция электронных журналов издательства Elsevier по различным отраслям знаний, включающая не менее 2000 наименований электронных журналов. «Freedom Collection eBook collection» — содержит более 5 000 книг по 24 различным предметным областям естественных, технических и медицинских наук. Доступ к архивам 2014-2018гг.
21	ЭБС «Лань»	Принадлежность - сторонняя Реквизиты договора - ООО «Издательство «Лань», договор №29.01-З-2.0-1299/2018 от 06.03.2019 г. **С «06» марта 2019г.** **по «25» сентября 2019г.** Ссылка на сайт ЭБС – http://e.lanbook.com Сумма договора – 73 247-39 Количество ключей - доступ для всех пользователей РХТУ с любого компьютера.	Коллекция книг по естественно-научным и техническим отраслям наукам.

22	ЭБС «ЮРАЙТ»	Принадлежность - сторонняя Реквизиты договора – ООО «Электронное издательство ЮРАЙТ», Договор № №29.01-З-2.0-1168/2018 от 11.01.2019 г. С «11» января 2019 г. по «»10» января 2020 г. Ссылка на сайт ЭБС - https://biblio-online.ru/ Сумма договора – 220 000-00 руб. Количество ключей - доступ для всех пользователей РХТУ с любого компьютера.	Электронная библиотека включает более 5000 наименований учебников и учебных пособий по всем отраслям знаний для всех уровней профессионального образования от ведущих научных школ с соблюдением требований новых ФГОСов.

13. МАТЕРИАЛЬНО-ТЕХНИЧЕСКОЕ ОБЕСПЕЧЕНИЕ ДИСЦИПЛИНЫ

Практические занятия проводятся в аудиториях, оборудованных аудио и видеотехникой и персональными компьютерами.

13.1. Оборудование, необходимое в образовательном процессе:

Лекционная учебная аудитория, оборудованная электронными средствами демонстрации (компьютер со средствами звуковоспроизведения, проектор, экран) и учебной мебелью; библиотека, имеющая рабочие компьютерные места для студентов, оснащенные компьютерами с доступом к базам данных и выходом в Интернет. Компьютерный класс, оргтехника, теле-, аудио - и видеоаппаратура; мультимедийный проектор, широкоформатный экран.

13.2 Учебно-наглядные пособия:

Комплекты плакатов к разделам занятий.

13.3 Компьютеры, информационно-телекоммуникационные сети, аппаратно-программные и аудиовизуальные средства:

Персональные компьютеры, укомплектованные проигрывателями CD и DVD, принтерами и программными средствами; проекторы и экраны; цифровые камеры; копировальные аппараты; локальная сеть с выходом в Интернет.

13.4 Печатные и электронные образовательные и информационные ресурсы:

- Информационно-методические материалы: учебные пособия по дисциплине; раздаточный материал к разделам занятий;

- электронные презентации к разделам занятий; учебно-методические разработки в электронном виде; справочные материалы в печатном и электронном виде; кафедральная библиотека электронных изданий и диссертационных работ, выполненных аспирантами и сотрудниками кафедры.

А также всевозможные одноязычные и двуязычные книжные и электронные словари, справочники, программы поиска информации:

- ABBYY Lingvo 12 «Многоязычная версия» – электронные словари.
- Многоязычный электронный словарь «МультиЛекс Делюкс 6»
- Компьютерная программа Sound Forge (аудио редактор) для воспроизведения, составления и редактирования аудио текстов
- PROMT Expert 8.0 – система для профессионального перевода документов.
- Средства звукозаписи (предпочтительно – цифровой диктофон или планшетный компьютер) помогают студенту осуществлять самоконтроль в процессе обучения устной речи.

- онлайн-курс в LMS Moodle "Английский язык для профессиональной коммуникации" (https://moodle.muctr.ru/course/view.php?id=192).

Бесплатные архивные коллекции, приобретенные Минобрнауки для вузов.

Архив Издательства American Association for the Advancement of Science.Пакет «Science Classic» 1880-1996.

Архив Издательства Annual Reviews. Пакет «Full Collection» 1932-2005.

Архив издательства Института физики (Великобритания). Пакет «Historical Archive 1874-1999» с первого выпуска каждого журнала по 1999, 1874-1999.

Архив издательства Nature Publishing Group. Пакет «Nature» с первого выпуска первого номера по 2010, 1869-2010.

Архив издательства Oxford University Press. Пакет «Archive Complete» с первого выпуска каждого журнала по 1995, 1849-1995.

Архив издательства Sage. Пакет «2010 SAGE Deep Backfile Package» с первого выпуска каждого журнала по 1998, 1890-1998.

Архив издательства Taylor & Francis. Full Online Journal Archives. с первого выпуска каждого журнала по 1996, 1798-1997.

Архив издательства Cambridge University Press. Пакет «Cambridge Journals Digital Archive (CJDA)» с первого выпуска каждого журнала по 2011, 1827-2011.

Архив журналов Королевского химического общества(RSC). 1841-2007.

Архив коллекции журналов Американского геофизического союза (AGU), предоставляемый издательством Wiley Subscription Services, Inc. 1896-1996.

13.5. Перечень лицензионного программного обеспечения:

№ п/п	Наименование программного обеспечения	Кол-во	Назначение	Категория ПО	Срок действия лицензии	Подтверждающие документы
1.	Microsoft Office Professional Plus 2013	1	Офисный пакет	лицензионное	бессрочная	Microsoft Open License Номер лицензии 47837477
2.	Microsoft Office Professional Plus 2010	2	Офисный пакет	лицензионное	бессрочная	Государственный контракт № 143-164ЭА/2010 от 14.12.10, Акт № Tr048787, накладная № Tr048787 от

						20.12.10 Microsoft Open License Номер лицензии 47837477
3.	Microsoft Office Professional Plus 2007	2	Офисный пакет	лицензионное	бессрочная	Государственный контракт № 143-164ЭА/2010 от 14.12.10, Акт № Tr048787, накладная № Tr048787 от 20.12.10 Microsoft Open License Номер лицензии 42931328
4.	Micosoft Office Standard 2013	5	Офисный пакет	лицензионное	бессрочная	Контракт № 62-64ЭА/2013 Microsoft Open License Номер лицензии 47837477
5.	Micosoft Office Standard 2010	10	Офисный пакет	лицензионное	бессрочная	Государственный контракт № 143-164ЭА/2010 от 14.12.10, Акт № Tr048787, накладная № Tr048787 от 20.12.10 Microsoft Open License Номер лицензии 47837477
6.	Microsoft Office Standard 2007	2	Офисный пакет	лицензионное	бессрочная	Государственный контракт

						№ 143-164ЭА/2010 от 14.12.10, Акт № Tr048787, накладная № Tr048787 от 20.12.10 Microsoft Open License Номер лицензии 42931328
7.	Micosoft Visio Professional 2010	2	Офисный пакет	лицензионное	бессрочная	Государственный контракт № 143-164ЭА/2010 от 14.12.10, Акт № Tr048787, накладная № Tr048787 от 20.12.10 Microsoft Open License Государственный контракт № 143-164ЭА/2010 от 14.12.10, Акт № Tr048787, накладная № Tr048787 от 20.12.10омер лицензии 47837477
8.	Microsoft Visio Standard 2010	3	Офисный пакет	лицензионное	бессрочная	Государственный контракт № 143-164ЭА/2010 от 14.12.10, Акт № Tr048787, накладная №

						Tr048787 от 20.12.10 Microsoft Open License Номер лицензии 47837477
9.	Microsoft Windows 7 Pro	2	ОС	лицензионное	бессрочная	Microsoft Open License Номер лицензии 47837475
10.	Microsoft Windows 8.1 Professional Get Genuine	3	ОС	лицензионное	бессрочная	Контракт № 62-64ЭА/2013, Акт Microsoft Open License Номер лицензии 62795478
11	Лицензия на программное обеспечение (неисключительные права на программу для ЭВМ) ABBYY FineReader 10 Professional Edition	5	Офисный пакет	лицензионное	бессрочная	Государственный контракт № 143-164ЭА/2010от 14.12.10, Акт № Tr048787, накладная № Tr048787 от 20.12.10
12	Лицензия на программное обеспечение (неисключительные права на программу для ЭВМ) ABBYY Lingvo (многоязычная)	5	Переводчик	лицензионное	бессрочная	Государственный контракт № 143-164ЭА/2010от 14.12.10, Акт № Tr048787, накладная № Tr048787 от 20.12.10
13	Лицензия на программное обеспечение (неисключительные права на	5	Переводчик	лицензионное	бессрочная	Государственный контракт № 143-164ЭА/2010от 14.12.10, Акт

	программу для ЭВМ) Promt standard Гигант					№ Tr048787, накладная № Tr048787 от 20.12.10
14	Антивирус Kaspersky (Касперский)	4	Антивирус	лицензионное	13.12.2018	сублицензионный договор №дс1054/2016 г., Акт № 1061 от 30.11.2016 г.
15	Антиплагиат. ВУЗ	1	Для проверки заимствований	лицензионное	14.06.2020	Контракт № 40-45Э/2019 от 14.06.2019, лимит 6000 проверок, действует до 14.06.2020.

14. ТРЕБОВАНИЯ К ОЦЕНКЕ КАЧЕСТВА ОСВОЕНИЯ ПРОГРАММЫ

Наименование разделов	**Основные показатели оценки**	**Формы и методы контроля и оценки**
Раздел 1. Основные лексические и стилистические закономерности перевода научно-технической литературы	*Знает*: - основные способы достижения эквивалентности в переводе; - достаточное для выполнения перевода количество лексических единиц, фразеологизмов, в *том числе социальных терминов и лингвострановедческих реалий*; *Умеет*: - применять основные приемы перевода; *Владеет*: - методикой предпереводческого анализа текста, способствующей точному восприятию исходного высказывания; – основами системы сокращенной переводческой записи при выполнении перевода;	Оценка за контрольную работу № 1 (3 семестр) – 20

Раздел 2. Основные грамматичес-кие особенности перевода	*Знает*: - основные способы достижения эквивалентности в переводе; *Умеет*: - применять основные приемы перевода; - осуществлять письменный перевод с соблюдением норм лексической эквивалентности, соблюдением грамматических, синтаксических и стилистических норм; *Владеет*: - методикой предпереводческого анализа текста, способствующей точному восприятию исходного высказывания; – основной иноязычной терминологией специальности; *Компетенции:* - готовность изучать научно-техническую информацию, отечественный и зарубежный опыт по тематике исследования (ПК-20).	Оценка за контрольную работу №2 (3 семестр) - 40 Оценка за ***зачет*** (4 семестр)- 40
Раздел 3. Особенности перевода предложений с неличными формами глагола.	*Знает*: - основные способы достижения эквивалентности в переводе; - основные приемы перевода;языковую норму и основные функции языка как системы; - достаточное для выполнения перевода количество лексических единиц, фразеологизмов, в *том числе социальных терминов и лингвострановедческих реалий*; *Умеет*: - осуществлять письменный перевод с соблюдением норм лексической эквивалентности, соблюдением грамматических, синтаксических и стилистических норм; - осуществлять перевод с соблюдением норм лексической эквивалентности, соблюдением грамматических, синтаксических и стилистических норм текста перевода и темпоральных характеристик исходного текста. *Владеет*: - методикой подготовки к выполнению перевода, включая поиск информации в справочной, специальной литературе и компьютерных сетях; – основной иноязычной терминологией специальности; *Компетенции:*	Оценка за контрольную работу №3 (4 семестр) - 20

	- способность к коммуникации в устной и письменной формах на русском и иностранном языках для решения задач межличностного и межкультурного взаимодействия (ОК-5); - готовность изучать научно-техническую информацию, отечественный и зарубежный опыт по тематике исследования (ПК-20).	
Раздел 4. Особенности реферативного перевода	*Знает*: - основные способы достижения эквивалентности в переводе; - основные приемы перевода; языковую норму и основные функции языка как системы; - достаточное для выполнения перевода количество лексических единиц, фразеологизмов, в *том числе социальных терминов и лингвострановедческих реалий*; *Умеет*: - применять основные приемы перевода; - осуществлять письменный перевод с соблюдением норм лексической эквивалентности, соблюдением грамматических, синтаксических и стилистических норм; - оформлять текст перевода в компьютерном текстовом редакторе; - осуществлять перевод с соблюдением норм лексической эквивалентности, соблюдением грамматических, синтаксических и стилистических норм текста перевода и темпоральных характеристик исходного текста. *Владеет*: - методикой предпереводческого анализа текста, способствующей точному восприятию исходного высказывания; - методикой подготовки к выполнению перевода, включая поиск информации в справочной, специальной литературе и компьютерных сетях; – основами системы сокращенной переводческой записи при выполнении перевода; – основами реферирования и аннотирования литературы по специальности.	Оценка за контрольную работу №4 (4 семестр)-40 Оценка за ***зачет с оценкой*** (4 семестр)-40

	Компетенции: - способность к коммуникации в устной и письменной формах на русском и иностранном языках для решения задач межличностного и межкультурного взаимодействия (ОК-5); - готовность изучать научно-техническую информацию, отечественный и зарубежный опыт по тематике исследования (ПК-20).	

15. ОСОБЕННОСТИ ОРГАНИЗАЦИИ ОБРАЗОВАТЕЛЬНОГО ПРОЦЕССА ДЛЯ ИНВАЛИДОВ И ЛИЦ С ОГРАНИЧЕННЫМИ ВОЗМОЖНОСТЯМИ ЗДОРОВЬЯ

Обучение инвалидов и лиц с ограниченными возможностями здоровья осуществляется в соответствии с:

− Порядком организации и осуществления образовательной деятельности по образовательным программам – программам бакалавриата, программам специалитета, программам магистратуры (Приказ Минобрнауки РФ от 05.04.2017 № 301);

− Положением о Порядке организации и осуществления образовательной деятельности по образовательным программам – программам бакалавриата, программам специалитета, программам магистратуры в Российском химико-технологическом университете имени Д.И. Менделеева (утв. решением Ученого совета университета от 28.06.2017, протокол № 9);

Методическими рекомендациями по организации образовательного процесса для обучения инвалидов и лиц с ограниченными возможностями здоровья в образовательных организациях высшего образования, в том числе оснащенности образовательного процесса (утверждены заместителем Министра образования и науки РФ А.А. Климовым от 08.04.2014 № АК-44/05вн.

Министерство науки и высшего образования Российской Федерации
Федеральное государственное бюджетное образовательное учреждение высшего образования
«Российский химико-технологический университет имени Д.И. Менделеева»

«Утверждаю»
ректор
(Руководитель образовательной организации)
_____ А.Г. Мажуга
(Подпись) (И.О. Фамилия)
«___» _____ 2019 г.

РАБОЧАЯ ПРОГРАММА ДИСЦИПЛИНЫ

«Гражданская защита в чрезвычайных ситуациях» (ФТД.В.02)

Направление подготовки 18.03.01 – «Химическая технология»

Профиль подготовки – « все профили»

Квалификация «бакалавр»

Программа одобрена
Методической комиссией
РХТУ им. Д.И. Менделеева
«31» мая 2019 г.

Председатель _____ Н.А. Макаров
(Подпись) (И.О. Фамилия)

Москва 2019 г.

Программа составлена кафедрой техносферной безопасности

д.т.н., проф. Акининым Н.И.,

д.т.н., проф. Васиным А.Я.,

к.т.н., доц. Чернецкой М.Д.

к.т.н., доц. Аносовой Е.Б.

Программа рассмотрена и одобрена на заседании кафедры техносферной безопасности, протокол № 27, от « 29 » мая 2019 г.

Зав. кафедрой ТСБ _____ Н. И. Акинин

СОДЕРЖАНИЕ

1. Цели и задачи дисциплины	4
2. Требования к результатам освоения дисциплины	4
3. Объем дисциплины и виды учебной работы	5
4. Содержание дисциплины	6
4.1. Разделы дисциплины и виды занятий	6
4.2. Содержание разделов дисциплины	7
5. Соответствие содержания требованиям к результатам освоения дисциплины	8
6. Практические и лабораторные занятия	8
6.1. Практические занятия. Примерные темы практических занятий по дисциплине	8
6.2. Лабораторные занятия	8
7. Самостоятельная работа	9
8. Оценочные средства для контроля освоения дисциплины	10
8.1. Примерная тематика реферативно-аналитической работы	10
8.2 Примеры контрольных вопросов для текущего контроля освоения дисциплины	10
8.3 Вопросы для итогового контроля освоения дисциплины	26
9. Учебно-методическое обеспечение дисциплины	26
9.1 Рекомендуемая литература	26
9.2 Рекомендуемые источники научно-технической информации	27
9.3 Средства обеспечения освоения дисциплины	28
10. Методические указания для обучающихся	29
10.1. Для студентов, обучающихся по очной форме, без использования электронного образования и дистанционных образовательных технологий	29
10.2. Для студентов, обучающихся по очной форме, с использованием электронного образования и дистанционных образовательных технологий	29
11. Методические указания для преподавателей	29
11.1. Для преподавателей, при реализации программы по очной форме, без использования электронного образования и дистанционных образовательных технологий	29
11.2. Для преподавателей, при реализации программы по очной форме, с использованием электронного образования и дистанционных образовательных технологий	31
12. Перечень информационных технологий, используемых в образовательном процессе	31
13. Материально-техническое обеспечение дисциплины	34
13.1 Оборудование, необходимое в образовательном процессе	34
13.2 Учебно-наглядные пособия	34
13.3 Компьютеры, информационно-телекоммуникационные сети, аппаратно-программные и аудиовизуальные средства	34
13.4 Печатные и электронные образовательные и информационные ресурсы	34
13.5 Перечень лицензионного программного обеспечения	35
14. Требования к оценке качества освоения программы	35
15. Особенности организации образовательного процесса для инвалидов и лиц с ограниченными возможностями здоровья	37

1. ЦЕЛИ И ЗАДАЧИ ДИСЦИПЛИНЫ

Программа составлена в соответствии с требованиями Федерального государственного образовательного стандарта (ФГОС ВО) для направления подготовки **18.03.01 – «Химическая технология»**, рекомендациями методической комиссии и накопленного опыта преподавания дисциплины кафедрой ***Техносферной безопасности*** РХТУ им. Д.И. Менделеева. Программа рассчитана на изучение курса в течение 1 семестра.

Дисциплина «**Гражданская защита в чрезвычайных ситуациях**» относится к вариативной части дисциплин учебного плана **(ФТД.В.02)** и рассчитана на изучение в 1 семестре. Программа дисциплины предполагает, что обучение имеет теоретическую и практическую подготовку в области основ безопасности жизнедеятельности.

Цель дисциплины – подготовить студента к осмысленным практическим действиям по обеспечению своей безопасности и защиты в условиях возникновения чрезвычайной ситуации природного, техногенного и военного характера.

Основной задачей дисциплины является формирование умений и навыков, позволяющих на основе изучения опасных и поражающих факторов чрезвычайных ситуаций природного, техногенного и военного характера, других опасностей умело решать вопросы своей безопасности с использованием средств системы гражданской защиты.

Курс «Гражданская защита в чрезвычайных ситуациях» читается в рамках факультатива в 1 семестре и заканчивается зачетом.

Контроль успеваемости студентов ведется по принятой в университете рейтинговой системе.

2. ТРЕБОВАНИЯ К РЕЗУЛЬТАТАМ ОСВОЕНИЯ ДИСЦИПЛИНЫ

Изучение курса **«Гражданская защита в чрезвычайных ситуациях»** при подготовке бакалавров по направлению подготовки ***18.03.01 – «Химическая Технология»,*** направлено на приобретение следующих компетенций – ОК- 9; ОПК- 6; ПК-4.

ОК – 9 – Использовать приемы оказания первой помощи, методы защиты в условиях чрезвычайных ситуаций.

ОПК – 6 – Владеть основными методами защиты производственного персонала и населения от возможных последствий аварий, катастроф и стихийных бедствий.

ПК – 4 – Выбирать технические средства и технологии с учетом экологических последствий их применения

В результате освоения дисциплины студент должен:

знать:

– характеристики природных бедствий, техногенных аварий и катастроф на радиационно, химически и биологически опасных объектах, поражающие факторы других опасностей;

– основы воздействия опасных факторов чрезвычайных ситуаций на человека и природную среду, допустимые предельные критерии негативного воздействия;

– меры безопасного поведения при пребывании в районах (зонах) пожаров, радиоактивного, химического и биологического загрязнения;

– способы и средства защиты человека от воздействия поражающих факторов чрезвычайных ситуаций природного, техногенного и военного характера.

уметь:

– использовать средства защиты органов дыхания и кожи, медицинские для самозащиты и оказания помощи другим людям;

– применять первичные средства пожаротушения для локализации и тушения пожара, возникшего в аудитории (лаборатории);

– оказывать себе и другим пострадавшим медицинскую помощь с использованием табельных и подручных медицинских средств.

владеть:

– приёмами проведения частичной санитарной обработки при выходе из района (зоны) радиоактивного, химического и биологического загрязнения (заражения);

– способами и технологиями защиты в чрезвычайных ситуациях.

3. ОБЪЕМ ДИСЦИПЛИНЫ И ВИДЫ УЧЕБНОЙ РАБОТЫ

Вид учебной работы	В зачетных единицах	В акад. часах
Общая трудоемкость дисциплины	**1**	**36**
Контактная работа – аудиторные занятия:	**0,44**	**16**
Лекции	0,44	16
Практические занятия	-	-
Лабораторные работы	-	-
Самостоятельная работа	**0,56**	**20**
Контактная самостоятельная работа	0,56	0,2
Самостоятельное изучение разделов дисциплины		19,8
Вид итогового контроля:	**зачет**	

Вид учебной работы	В зачетных единицах	В астр. часах
Общая трудоемкость дисциплины	**1**	**27**
Контактная работа – аудиторные занятия:	**0,44**	**12**
Лекции	0,44	12
Практические занятия	-	-
Лабораторные работы	-	-
Самостоятельная работа	**0,56**	**15**
Контактная самостоятельная работа	0,56	0,15
Самостоятельное изучение разделов дисциплины		14,85
Вид итогового контроля:	**зачет**	

4. СОДЕРЖАНИЕ ДИСЦИПЛИНЫ

4.1. Разделы дисциплины и виды занятий

№ п/п	Раздел дисциплины	Академ. часов		
		Всего	Лекции	Сам. работа
1	Введение. Цели и задачи ГО, НАСФ. Понятийно-терминологический аппарат в области ГОЧС	2	1	1
2	Раздел 1. Опасности природного характера	4	2	2
3	Раздел 2. Опасности техногенного характера	4	2	2
4	Раздел 3. Опасности военного характера	4	2	2
5	Раздел 4. Пожарная безопасность	4	2	2
6	Раздел 5. Комплекс мероприятий защиты	8	3	5
6.1	Оповещение и информация населения об опасности	2	1	1
6.2	Средства индивидуальной защиты	3	1	2
6.3	Средства коллективной защиты	3	1	2
7	Раздел 6 Оказание первой медицинской помощи	6	2	4
8	Раздел 7 Ликвидация последствий чрезвычайной ситуации	4	2	2
	ИТОГО	**36**	**16**	**20**
	Зачет	**–**	–	–
	ИТОГО	**36**	**16**	**20**

№ п/п	Раздел дисциплины	Астроном. часов		
		Всего	Лекции	Сам. работа
1	Введение. Цели и задачи ГО, НАСФ. Понятийно-терминологический аппарат в области ГОЧС	1,5	0,75	0,75
2	Раздел 1. Опасности природного характера	3	1,5	1,5
3	Раздел 2. Опасности техногенного характера	3	1,5	1,5
4	Раздел 3. Опасности военного характера	3	1,5	1,5
5	Раздел 4. Пожарная безопасность	3	1,5	1,5
6	Раздел 5. Комплекс мероприятий защиты	6	2,25	3,75
6.1	Оповещение и информация населения об опасности	1,5	0,75	0,75
6.2	Средства индивидуальной защиты	2,25	0,75	1,5
6.3	Средства коллективной защиты	2,25	0,75	1,5
7	Раздел 6 Оказание первой медицинской помощи	4,5	1,5	3
8	Раздел 7 Ликвидация последствий чрезвычайной ситуации	3	1,5	1,5
	ИТОГО	**27**	**12**	**15**
	Зачет	**–**	–	–
	ИТОГО	**27**	**12**	**15**

4.2. Содержание разделов дисциплины

1. Опасности природного характера. Стихийные бедствия, явления природы разрушительной силы - землетрясения, наводнения, селевые потоки, оползни, снежные заносы, извержение вулканов, обвалы, засухи, ураганы, бури, пожары.

2. Опасности техногенного характера. Аварии и катастрофы на радиационно опасном объекте, химически опасном объекте, биологически опасном объекте; на транспорте (железнодорожном, автомобильном, речном, авиационном); на гидросооружениях; на коммунальных системах жизнеобеспечения.

3. Опасности военного характера. Применение оружия массового поражения (ядерного, химического, биологического), обычных средств с зажигательным наполнением, новых видов оружия. Зоны заражения от средств поражения и их воздействие на население и окружающую природную среду.

4. Пожарная безопасность. Классификация пожаров. Локализация и тушение пожаров. Первичные средства пожаротушения (огнетушители ОП - 8, ОУ-2, ОВП-5) и правила пользования ими. Причины возникновения пожаров в жилых зданиях и на производстве.

5. Комплекс мероприятий гражданской защиты населения.

Оповещение и информирование населения об опасности. Принятие населением сигналов оповещения («Внимание всем!», «Воздушная тревога», «Радиационная опасность», «Химическая тревога», «Отбой опасности») и порядок действия по ним. Эвакуация населения из зоны опасности. Способы эвакуации.

Средства индивидуальной защиты органов дыхания (ГП-7, ГП-7В, ГП-9, Р-2, У-2К, РПА-1, РПГ-67М, РУ-60М, «Феникс», ГДЗК, ДПГ, ДПГ-3, ПЗУ-К, ИП-4М, ИП-5, ИП-6, КИП-8), кожи (Л-1, ОЗК, КИХ-4М, КИХ-5М) человека. Медицинские средства защиты .

Средства коллективной защиты населения. Назначение, защитные свойства убежищ. Противорадиационные укрытия (ПРУ, подземные пешеходные переходы, заглубленные станции метрополитена), простейшие укрытия (траншеи, окопы, перекрытые щели). Правила занятия убежища.

6. Реанимационные мероприятия. Оказание первой медицинской помощи при ожогах, ранениях, переломах, заражениях; освобождения из под завалов. Проведение частичной санитарной обработки кожных покровов человека при выходе из зон радиоактивного, химического и биологического заражения (загрязнения), из зон пожаров. Медицинская сортировка пораженных в местах катастроф.

7. Ликвидация последствий чрезвычайной ситуации. Радиационная и химическая разведка очага поражения (заражения). Аварийно-спасательные работы. Экстренная эвакуация из аудитории (лаборатории) в условиях пожара, радиационного, химического, биологического загрязнения территории с использованием простейших средств защиты («Феникс», ГДЗК, противогаза ГП-7 с ДПГ-3).

5. СООТВЕТСТВИЕ СОДЕРЖАНИЯ ТРЕБОВАНИЯМ К РЕЗУЛЬТАТАМ ОСВОЕНИЯ ДИСЦИПЛИНЫ

№ п.п.	Параметры компетенций	Разделы дисциплины						
		1	**2**	**3**	**4**	**5**	**6**	**7**
1	*знать:*							
1.1	- характеристики природных бедствий, техногенных аварий и катастроф на радиационно, химически и биологически опасных объектах, поражающие факторы других опасностей;	+	+	+	+		+	
1.2	- основы воздействия опасных факторов чрезвычайных ситуаций на человека и природную среду, допустимые предельные критерии негативного воздействия;	+	+	+				
1.3	- меры безопасного поведения при пребывании в районах (зонах) пожаров, радиоактивного, химического и биологического загрязнения;	+	+	+	+			
1.4	- способы и средства защиты человека от воздействия поражающих факторов чрезвычайных ситуаций природного, техногенного и военного характера.	+	+	+	+	+	+	+
2	*уметь:*							
2.1	- использовать средства защиты органов дыхания и кожи, медицинские для самозащиты и оказания помощи другим людям;					+	+	+
2.2	- применять первичные средства пожаротушения для локализации и тушения пожара, возникшего в аудитории (лаборатории);				+			+
2.3	- оказывать себе и другим пострадавшим медицинскую помощь с использованием табельных и подручных медицинских средств.						+	
3	*владеть:*							
3.1	- приёмами проведения частичной санитарной обработки при выходе из района (зоны) радиоактивного, химического и биологического загрязнения (заражения);					+		+
3.2	– способами и технологиями защиты в чрезвычайных ситуациях	+	+	+	+		+	+
4	*компетенции*							
4.1	– использовать приемы оказания первой помощи, методы защиты в условиях чрезвычайных ситуаций (ОК-9);						+	
4.2	– владеть основными методами защиты производственного персонала и населения от возможных последствий аварий, катастроф, стихийных бедствий (ОПК-6).	+	+					+
4.3.	– выбирать технические средства и технологии с учетом экологических последствий их применения (ПК-4)	+	+		+			

6. ПРАКТИЧЕСКИЕ И ЛАБОРАТОРНЫЕ ЗАНЯТИЯ

6.1. Практические занятия

Практические занятия не предусмотрены учебным планом.

6.2. Лабораторные занятия

Лабораторные занятия не предусмотрены учебным планом.

7. САМОСТОЯТЕЛЬНАЯ РАБОТА

Рабочей программой дисциплины **«Гражданская защита в чрезвычайных ситуациях»** предусмотрена самостоятельная работа студента бакалавриата в объёме 20 ч в семестр. Самостоятельная работа проводится с целью углубления знаний по дисциплине и предусматривает:

– регулярную проработку пройденного на лекциях учебного материала по разделам дисциплины;

– ознакомление и проработку рекомендованной литературы и работу с электронно-библиотечными системами, включая переводы публикаций из научных журналов, цитируемых в базах Scopus, Web of Science, РИНЦ;

– посещение отраслевых выставок, семинаров, конференций различного уровня.

– подготовку к выполнению контрольных работ по материалам лекционного курса.

Планирование времени на самостоятельную работу, необходимого на изучения дисциплины, студентам лучше всего осуществлять на весь период изучения, предусматривая при этом регулярное повторение пройденного материала. Материал, законспектированный на лекциях, необходимо регулярно дополнять сведениями из литературных источников, представленных в учебной программе. При работе с указанными источниками рекомендуется составлять краткий конспект материала, с обязательным фиксированием библиографических данных источника.

Примерный перечень тем самостоятельного изучения

1. Обязанности населения в области гражданской защиты от чрезвычайных ситуаций природного, техногенного и военного характера.
2. Безопасность людей от стихийных бедствий, пожаров, аварий и катастроф.
3. Безопасность людей на транспорте.
4. Защита органов дыхания человека в экстремальных условиях чрезвычайной ситуации.
5. Использование первичных средств пожаротушения в домашних условиях (в здании, в автомобиле, на отдыхе в лесу).
6. Приемы наложения бинтовых повязок (с использованием ППИ-1) на различные места тела при оказании самопомощи.
7. Оказание первой медицинской помощи при отравлениях в домашних условиях.
8. Приемы защиты человека во время землетрясения при нахождении в различных местах (дома, на улице, в лесу, в районе водной преграды).
9. Способы защиты человека во время наводнения при его нахождении в различных местах (дома, на улице, на открытой местности, оказавшемуся в воде). Простейшие плавающие средства самоспасения.
10. Правила поведения человека во время грозы.
11. Лесной пожар. Правила выхода человека из зоны лесного пожара.

12. Аварии на Чернобыльской АЭС, «Фукусима-1». Их последствия и уроки для гражданского населения по защите от радиации.

13. Допустимые степени зараженности радиоактивными веществами продуктов питания.

8. ОЦЕНОЧНЫЕ СРЕДСТВА ДЛЯ КОНТРОЛЯ ОСВОЕНИЯ ДИСЦИПЛИНЫ

8.1. Примерная тематика реферативно-аналитической работы

Обязательная реферативно–аналитическая работа не предусмотрена.

8.2. Примеры контрольных работ для текущего контроля освоения дисциплины.

Для текущего контроля предусмотрено 2 контрольные работы. Максимальная оценка за контрольные работы составляет 100 баллов, по 50 баллов за каждую.

Примеры вопросов к контрольной работе № 1.
В работу включены вопросы по введению и разделам 1,2,3.
Максимальная оценка 50 баллов. Контрольная работа содержит 25 вопросов по 2 балла за вопрос.

1. Ситуация, сложившаяся на определённой территории, акватории вследствие аварии, катастрофы, стихийного или иного бедствия, сопровождающаяся нарушением условий жизнедеятельности людей, ущербом для окружающей среды, человеческими жертвами называется:

1) чрезвычайным положением;
2) чрезвычайной ситуацией;
3) особым режимом;
4) гуманитарной катастрофой.

2. **В каком законе Российской Федерации определены** права и обязанности граждан России в области защиты от чрезвычайных ситуаций:

1) «О безопасности»
2) «Об обороне»
3) «О защите населения и территорий от ЧС природного техногенного характера»
4) «О гражданской обороне».

3. В каком законе Российской Федерации определены задачи в области гражданской обороны и правовые основы их осуществления.

1) «О безопасности».
2) «О гражданской обороне».
3) «О защите населения и территорий от ЧС природного и техногенного характера».
4) «О пожарной безопасности».

4. Какой орган управления РФ осуществляет координацию деятельности государственных и местных органов в области предупреждения и ликвидации чрезвычайных ситуаций?

1) Министерство финансов РФ,

2) Министерство РФ по делам гражданской обороной, чрезвычайным ситуациям и ликвидации последствий стихийных бедствий (МЧС России),
3) Министерство здравоохранения РФ,
4) Министерство внутренних дел РФ.

5. К способам защиты населения в чрезвычайных ситуациях относятся:
1) соблюдения правил дорожного движения;
2) эвакуация;
3) соблюдение требований охраны труда;
4) ограничения выбросов в атмосферу вредных веществ;
5) страхование.

6. К способам защиты населения в чрезвычайных ситуациях не надлежит:
1) государственная стандартизация по вопросам безопасности;
2) биологическая защита;
3) радиационный и химический защиту;
4) международное сотрудничество в сфере гражданской защиты;
5) эвакуационные мероприятия.

7. Какой из названных средств НЕ относится к средствам оповещения при возникновении или угрозе возникновения ЧС?
1) радио;
2) электронные средства связи;
3) телевидение;
4) сети проводного радиовещания;
5) газеты.

8. Какое из названных формирований принадлежит к эвакуационным органам?
1) противоэпидемическая комиссия;
2) бюджетная комиссия;
3) пост метеорологического наблюдения;
4) комиссия по вопросам торговли и общественного питания;
5) эвакуационная комиссия.

9. Какое из названных формирований принадлежит к эвакуационным органам?
1) сборный эвакуационный пункт;
2) пункт общественного питания;
3) пункт сбора информации о нарушениях на транспорте;
4) медицинский пункт;
5) пункт технического обслуживания автомобилей.

10. Какое из названных формирований НЕ относится к эвакуационным органам?
1) эвакуационная комиссия;
2) государственная инспекция гражданской защиты;
3) пункт посадки;
4) сборный эвакуационный пункт;
5) приемный эвакуационный пункт.

11. Наиболее распространённым опасным явлением природного характера в РФ является:
1) землетрясение;
2) шторм, ураган;

3) наводнение;
4) извержение вулкана.

12. Какое опасное природное явление в настоящий момент приносит наибольший экономический ущерб?
1) извержение вулкана;
2) цунами;
3) природные пожары;
4) землетрясение.

13. Землетрясения, извержения вулканов относятся к природным опасностям:
1) геофизического характера;
2) геологического характера;
3) экзогенным геологическим явлениям;
4) подземного характера.

14. Оползни, сели, обвалы, осыпи, лавины относятся к природным опасностям:
1) геофизического характера;
2) геологического характера;
3) экзогенным геологическим явлениям;
4) подземного характера.

15. Наводнения, половодье, дождевые паводки относятся к природным опасностям:
1) гидрогеологического характера;
2) гидрологического характера;
3) морским опасным явлениям;
4) метеорологическим опасным явлениям

16. Ливневые осадки, град, молнии, сильные порывы ветра характерны для:
1) метеорологических природных опасностей;
2) штормов, тайфунов, ураганов;
3) дождей, гроз;
4) климатических опасностей.

17. Тайфун – опасное природное явление, характерное для:
1) Российской Федерации;
2) Австралии;
3) Южноамериканского континента;
4) Северо-западной части Тихоокеанского региона.

18. Какому опасному природному явлению дают название в виде имени?
1) цунами;
2) тайфуну, урагану;
3) наводнению;
4) извержению вулкана.

19. Причина возникновения цунами:
1) сильное волнение, ветровой нагон;
2) землетрясение в океане;
3) сезонное колебание уровня океана;
4) сильные осадки.

20. Для *выдающихся* наводнений характерно, что они:
1) наносят незначительный ущерб;
2) приводят к эвакуации сотней тысяч населения, требуют участия всего мирового сообщества;
3) приводят к необходимости массовой эвакуации населения и материальных ценностей;
4) приводят к частичной эвакуации людей

21. Вулканы, об извержениях которых существуют исторические данные являются:
1) действующими;
2) уснувшими;
3) потухшими;
4) законсервированными.

22. Укажите возможные причины землетрясений:
1) тектонические процессы;
2) извержения вулканов;
3) обвалы, осыпи;
4) цунами;
5) наводнения.

23. Интенсивность землетрясения зависит от следующих факторов:
1) магнитуды;
2) глубины очага;
3) площади разрушений;
4) количества жертв.

24. Магнитуда землетрясения является:
1) логарифмической величиной;
2) среднеарифметической величиной;
3) среднестатистической величиной;
4) абсолютной величиной.

25. Магнитуда землетрясения оценивается:
1) в градусах;
2) в метрах;
3) в баллах;
4) в экономическом ущербе.

26. Процесс выброса на земную поверхность раскалённых обломков, пепла, излияние магмы, которая на поверхности становится лавой, называется:
1) землетрясением;
2) природным пожаром;
3) извержением вулкана;

27. Неконтролируемый процесс горения вне специального очага, причиняющий материальный ущерб, вред жизни и здоровью людей, интересам общества и государства называется:
1) извержение вулкана;
2) пал травы;
3) пожар;
4) возгорание

28. Наиболее часто в настоящий момент пожары возникают:

1) в природе;
2) в бытовом секторе;
3) в промышленности;
4) в результате военных действий.

29. Длительный период устойчивой погоды с высокими температурами воздуха и малым количеством осадков (дождя), в результате чего снижаются влагозапасы почвы и возникает угнетение и гибель культурных растений называется:
1) засухой;
2) сезонными изменениями;
3) суховеем;
4) неурожаем.
30. Понижения температуры ниже 0 °С в приземном слое воздуха или на почве вечером или ночью при положительной температуре днем называются:
1) морозами;
2) заморозками;
3) похолоданием;
4) инеем.

31. Лед на дорогах, который образуется после оттепели или дождя при внезапном похолодании называется:
1) гололёдом;
2) гололедицей;
3) заморозками;
4) похолоданием.

32. Слой плотного льда, нарастающего на предметах при выпадении переохлажденного дождя или мороси, при тумане и перемещении низких слоистых облаков при отрицательной температуре воздуха у поверхности Земли, близкой к 0°С, называется:
1) гололёдом;
2) гололедицей;
3) заморозками;
4) похолоданием.

33. Промышленные взрывы, пожары на промышленных объектах, выбросы АХОВ на ХОО относятся к ЧС:
1) техногенного характера;
2) природного характера;
3) экологического характера;
4) социального характера.

34. Химически опасным объектом называют (выберите наиболее подходящий вариант):
1) объект, на котором обезвреживают боевые химические вещества;
2) очистные сооружения, станции водоподготовки;
3) химическое предприятие;
4) объект, на котором хранят, транспортируют, перерабатывают и получают опасные химические вещества.

35. Объект, при аварии на котором может возникнуть необходимость в эвакуации свыше 70 тыс. людей относится к (выберите наиболее подходящий вариант):
1) ХОО I степени опасности;

2) ХОО IV степени опасности;
3) ХОО с АХОВ;
4) химически опасному объекту.

36. Объект, при аварии на котором зона заражения не выходит за его границы или за границы его санитарно-защитной зоны относится к:
1) ХОО I степени опасности;
2) ХОО IV степени опасности;
3) ХОО с АХОВ;
4) химически опасному объекту.

37. Наиболее безопасным способом хранения АХОВ является:
1) способ хранения под давлением;
2) изотермический способ

38. При авариях на ХОО токсичные вещества попадают в организм человека:
1) резорбтивно;
2) перорально;
3) ингаляционно.

39. Укажите состояние, при котором авария на ХОО касается максимального количества людей:
1) дискомфортное состояние, при котором обнаруживаются начальные проявления токсического действия;
2) состояние, не позволяющее выполнять возложенные на человека обязанности (эффект выведения из строя;
3) состояние, приводящее к летальному исходу (летальный эффект)

40. Количество вещества (мг·мин/м^3 или мг·мин /л), вызывающая определённый токсический эффект называется:
1) предельно допустимой концентрацией;
2) токсической концентрацией;
3) токсической дозой (токсодозой);
4) останавливающей токсодозой.

41. Токсодоза измеряется в:
1) мг/кг;
2) мг/м^3;
3) мг·мин/м^3 или мг·мин /л;
4) мг/с.

42. Радиационная авария (катастрофа) может наступить вследствии (укажите все возможные причины):
1) выброса радиоактивных веществ;
2) неправильных действий персонала;
3) выхода из-под контроля источника радиоактивного излучения;
4) химического заражения местности.

43. Согласно классификации МАГАТЭ, функциональные отклонения или отклонения в управлении, которые не представляют какого-либо риска, но указывают на недостатки в обеспечении безопасности на АЭС относятся к:

1) серьёзному происшествию ;
2) незначительному происшествию;
3) происшествию средней тяжести;
4) локальной аварии.

44. Согласно классификации МАГАТЭ существует
1) три уровня происшествий на АЭС;
2) пять классов происшествий на АЭС;
3) шесть уровней происшествий на АЭС и седьмой уровень – глобальная авария, затрагивающая значительные территории и население многих стран.

45. Излучение любого вида, взаимодействие которого со средой приводит к образованию электрических зарядов различных знаков называется:
1) проникающей радиацией;
2) корпускулярным излучением;
3) ионизирующим излучением;
4) облучением.

46. Количество энергии ионизирующего излучения, поглощенное единицей массы облучаемого тела (тканями организма) называется:
1) эффективная эквивалентная доза ;
2) средняя годовая эффективная доз;
3) поглощенная доза;
4) эквивалентная доза.

47. Поглощенная доза в организме или ткани, умноженная на соответствующий взвешивающий коэффициент *для данного вида излучения* называется:
1) эффективная эквивалентная доза ;
2) средняя годовая эффективная доз;
3) поглощенная доза;
4) эквивалентная доза.

48. Сумма произведений эквивалентной дозы в органах и тканях на соответствующие взвешивающие коэффициенты называется:
1) эффективная эквивалентная доза ;
2) средняя годовая эффективная доз;
3) поглощенная доза;
4) эквивалентная доза.

49. Средняя годовая эффективная доза имеет размерность:
1) рентген;
2) зиверт;
3) бэр;
4) рад;

50. Боеприпасы, основанные на использовании внутриядерной энергии, мгновенно выделяющейся при ядерных превращениях некоторых химических элементов называются:
1) ядерным оружием;
2) нейтронным оружием;
3) термоядерным оружием.

51. Оружие, в котором используется энергия, выделяющаяся в результате деления ядер тяжелых элементов (урана, плутония и др.) называется:
1) ядерным оружием;
2) нейтронным оружием;
3) термоядерным оружием.

52. Оружие, использующее энергию, выделяющуюся при синтезе легких элементов (водорода, дейтерия, трития и др.) называется:
1) ядерным оружием;
2) нейтронным оружием;
3) термоядерным оружием.

53. Разновидность боеприпасов с термоядерным зарядом малой мощности, отличающимся повышенным выходом нейтронного излучения называется:
1) ядерным оружием;
2) нейтронным оружием;
3) термоядерным оружием.

54. Мощность ядерных боеприпасов измеряется:
1) тротиловым эквивалентом;
2) избыточным давлением взрыва;
3) зоной поражения;
4) видом использованной энергии.

55. К поражающим факторам ядерного взрыва <u>не относятся:</u>
1) ударная волна;
2) световой импульс;
3) проникающая радиация;
4) радиоактивное заражение;
5) электромагнитный импульс;
6) химическое заражение;
7) отравление опасными химическими веществам.

56. Основным поражающим фактором ядерного взрыва является:
1) ударная волна;
2) световой импульс;
3) проникающая радиация;
4) радиоактивное заражение;
5) электромагнитный импульс.

57. Поражающий фактор ядерного взрыва, <u>не оказывающий</u> влияние на людей это:
1) ударная волна;
2) световой импульс;
3) проникающая радиация;
4) радиоактивное заражение;
5) электромагнитный импульс.

58. Боевые средства, поражающее действие которых основано на использовании токсических свойств отравляющих веществ называются:
1) отравляющими веществами;
2) токсичными веществами;
3) химическим оружием;
4) аварийно химически опасными веществами.

59. Сужение зрачков и затруднение дыхания, спазмы в желудке, рвота, судороги – признаки воздействия:
1) ОВ нервно-паралитического действия;
2) ОВ общеядовитого действия;
3) ОВ кожно-нарывного действия;
4) ОВ удушающего действия**.**

60. Горечь и металлический привкус во рту, тошнота, головная боль, одышка, судороги – признаки воздействия:
1) ОВ нервно-паралитического действия;
2) ОВ общеядовитого действия;
3) ОВ кожно-нарывного действия;
4) ОВ удушающего действия**.**

61. Покраснения и отек кожных покровов, а затем пузыри, которые через 2-3 дня лопаются, а на их месте появляются язвы, которые долго не заживают – признаки воздействия:
1) ОВ нервно-паралитического действия;
2) ОВ общеядовитого действия;
3) ОВ кожно-нарывного действия;
4) ОВ удушающего действия**.**

62. Раздражение глаз, вызывающее слезоточение, головокружение, общая слабость – признаки воздействия:
1) ОВ нервно-паралитического действия;
2) ОВ общеядовитого действия;
3) ОВ кожно-нарывного действия;
4) ОВ удушающего действия

63. Нарушение функций вестибулярного аппарата, появление рвоты, в течение нескольких часов оцепенение, заторможенность речи, затем период галлюцинаций и возбуждения – признаки воздействия:
1) ОВ нервно-паралитического действия;
2) ОВ общеядовитого действия;
3) ОВ кожно-нарывного действия;
4) ОВ психо-химического действия.

64. Химическое оружие, состоящее из относительно безвредных (малотоксичных) компонентов, которые при смешивании дают высокотоксичные ОВ относится к:
1) многокомпонентному оружию;
2) смесевому оружию;
3) бинарному оружию.

65. Бактерии, вирусы, грибки и вырабатываемые некоторыми бактериями яды (токсины) являются основой для:
1) бактериального оружия;
2) биологического оружия;
3) экологического оружия;
4) природного оружия.

66. Живые организмы (и инфекционные материалы, извлекаемые из них), которые способны размножаться в организме пораженных ими объектов называются:
1) биологическим оружием;
2) биологически опасными веществами;
3) патогенными микроорганизмами.

67. Зарин, зоман являются газами
1) нервно-паралитического действия;
2) общеядовитого действия;
3) кожно-нарывного действия;
4) удушающего действия**.**

68. Иприт - вещество
1) нервно-паралитического действия;
2) общеядовитого действия;
3) кожно-нарывного действия;
4) удушающего действия**.**

69. Си-Эс (CS), Си-Ар (CR) – химическое оружие:
1) нервно-паралитического действия;
2) раздражающего действия;
3) кожно-нарывного действия;
4) удушающего действия**.**

Примеры вопросов к контрольной работе № 2.
В работу включены вопросы по разделам 4,5,6. Максимальная оценка 50 баллов. Контрольная работа содержит 25 вопросов по 2 балла за вопрос

1. Какие действия проводят непосредственно при сердечно-легочной реанимации
1)- прекардиальный удар
2)- (3-5) вдуваний воздуха, осуществляемых с частотой 12-16 в минуту
3)- поочередное надавливание на грудную клетку (5 раз) и вдувание воздуха
4)- 30 толчков-надавливаний – два вдувания в легкие пострадавшего (соотношение 30:2).
5)- очищают ротовую полость от инородных предметов

2. Какие действия проводят при вентиляции легких
1)- прекардиальный удар
2)- (3-5) вдуваний воздуха, осуществляемых с частотой 12-16 в минуту
3)- поочередное надавливание на грудную клетку (5 раз) и вдувание воздуха
4)- 30 толчков-надавливаний два вдувания в легкие пострадавшего (соотношение 30:2).
5)- очищают ротовую полость от инородных предметов

3. Какие действия проводят при определении клинической смерти
1- прекардиальный удар
2- проверку реакции зрачка на свет
3- вентиляция легких для проверки дыхания
4- определение наличия пульса
5- измерение давления и частоты пульса

4. Чем характеризуются и опасны рубленные раны
1- вероятно развитие инфекции в ране;

2- нагноение и долгое заживание;
3- наличие травмированных, часто размозженных тканей
4- раны неправильной формы, загрязнены слюной животных
5- сильное загрязнение и наличие омертвевших тканей

6. Чем характеризуются и опасны укушенные раны
1- вероятно развитие инфекции в ране;
2- нагноение и долгое заживание;
3- наличие травмированных, часто размозженных тканей
4- раны неправильной формы, загрязнены слюной животных
5- сильное загрязнение и наличие омертвевших тканей

7. Чем характеризуются и опасны ушибленные раны
1- вероятно развитие инфекции в ране;
2- нагноение и долгое заживание;
3- наличие травмированных, часто размозженных тканей
4- раны неправильной формы, загрязнены слюной животных
5- сильное загрязнение и наличие омертвевших тканей

8. Чем характеризуется венозное кровотечение
1- кровь ярко алого цвета, пульсирующая струей
2- темно-вишневая кровь, равномерно истекающая из раны
3- мелкие капли крови на раневой поверхности
4- кровотечение из ткани внутренних органов

9. Чем характеризуется артериальное кровотечение
1- кровь ярко алого цвета, пульсирующая струей
2- темно-вишневая кровь, равномерно истекающая из раны
3- мелкие капли крови на раневой поверхности
4- кровотечение из ткани внутренних органов

10. Чем характеризуется капиллярное кровотечение
1- кровь ярко алого цвета, пульсирующая струей
2- темно-вишневая кровь, равномерно истекающая из раны
3- мелкие капли крови на раневой поверхности
4- кровотечение из ткани внутренних органов

11. Чем характеризуется смешанное (паренхиматозное) кровотечение
1- кровь ярко алого цвета, пульсирующая струей
2- темно-вишневая кровь, равномерно истекающая из раны
3- мелкие капли крови на раневой поверхности
4- кровотечение из ткани внутренних органов

12. Какова последовательность и в чем заключается первая помощь при обработке раны
1- удаление свободно лежащих инородных тел
2- удаление крупных инородных тел
3- обработка спиртом, раствором йода или перекисью
4- наложение повязки
5- наложение жгута
6-охлаждение пораженного участка
7-обработка соответствующими мазями или порошками

13. Какова последовательность и в чем заключается первая помощь при обработке ожога

1- удаление свободно лежащих инородных тел
2- удаление крупных инородных тел
3- обработка спиртом, раствором йода или перекисью
4- наложение повязки
5- наложение жгута
6- охлаждение пораженного участка
7- обработка соответствующими мазями или порошками

14. В чем особенности наложения жгута или закрутки при длительном сдавливании

1- накладывается непосредственно вблизи раны
2- накладывается непосредственно на тело
3- фиксируется время наложения
4- можно удалить, если конечность не утратила подвижность
5- накладывается предварительно перед извлечением конечности

15. На какое время накладывают жгут в зимнее время

1- 15 мин
2- 45–60 мин
3- 1,5–2 часа
4- до момента доставки в медицинское учреждение

16. На какое время накладывают жгут в летнее время

1- 15 мин
2- 45–60 мин
3- 1,5–2 часа
4- до момента доставки в медицинское учреждение

17. Что делают при химических ожогах кислотами

1- промывают водой
2- накладывают повязку, пропитанную 5% раствором соды
3- накладывают повязку, пропитанную 2% раствором лимонной кислоты
4- охлаждают место ожога

18. Что делают при химических ожогах щелочами

1- промывают водой
2- накладывают повязку, пропитанную 5% раствором соды
3- накладывают повязку, пропитанную 2% раствором лимонной кислоты
4- охлаждают место ожога

19. Что надо делать при термических ожогах

1- обильно смазать место ожога жирными мазями или маслом
2- оросить место ожога водой или приложить холод
3- очистить зону ожога от обожженных тканей и пузырей
4- наложить сухую повязку

20. При отравлении угарным газом следует

1- провести зондовое промывание желудка
2- нейтрализовать отравление питьевой содой

3- вывести пострадавшего на свежий воздух
4- выпить 3-4 стакана раствора марганцовки и вызвать рвоту
5- для нейтрализации токсинов выпить 3-4 стакана молока

21. При пищевом отравлении следует
1- провести зондовое промывание желудка
2- нейтрализовать отравление питьевой содой
3- вывести пострадавшего на свежий воздух
4- выпить 3-4 стакана раствора марганцовки и вызвать рвоту
5- для нейтрализации токсинов выпить 3-4 стакана молока

22. Укажите порядок действия по спасению утонувшего в пресной воде
1- уложить на твердую поверхность, что бы голова была низко опущена, раздеть и растереть сухим полотенцем
2- освободить ротовую полость
3- освободить дыхательные пути от пены
4- провести искусственную вентиляцию легких, при необходимости наружный массаж сердца

23. При обморожении необходимо
1- как можно быстрее согреть пострадавшего, поместив его в горячую ванну
2- растереть обмороженные участки для восстановления кровоснабжения
3- проводят растирание отмороженных участков ватой со спиртом или теплыми сухими руками, сочетая с осторожным массажем этой области
4- для быстрого согревания можно выпить 100 г алкоголя
5- пострадавшего ввести в теплое помещение, осторожно снять промёрзшую обувь, носки, перчатки

24. Чем определяется тяжесть термического ожога
1- степенью ожога
2- площадью поражения
3- временем поражения
4- конкретным участком тела на который пришелся ожог

25. При поражении электрическим током силой 15 мА у пострадавшего:
1- возникают ощутимые раздражения
2- появляются судорожные сокращения мышц и невозможность самостоятельно разжать руку
3- происходит остановка дыхания
4- возникает фибриляция и остановка сердца

26. При синдроме длительного сдавливания надо:
1- растереть придавленную конечность для восстановления циркуляции крови
2- наложить холодный компресс
3- наложить жгут
4- обработать имеющиеся ушибы

27. Для чего накладывают шину при переломе?
1- для иммобилизации конечности;
2- для срастания костей;
3- для того чтобы создать неподвижность отломков костей в месте перелома

4- для снижения инфекционных осложнений

28. Какие меры и в какой последовательности предпринимаются при ингаляционном отравлении АХОВ
1- провести санитарную обработку, прополоскать рот
2- вывести из зоны заражения
3- надеть противогаз
4- механически удалить вредные вещества специальными дегазирующими растворами
5- сифонное промывание желудка

29. К каким классам пожара относятся горение твердых веществ и электрооборудования находящегося под напряжение
1- A
2- B
3- C
4- D
5- E

30. К каким классам пожара относятся горение жидких и газообразных веществ
1- A
2- B
3- C
4- D
5- E

31. К каким классам пожара относятся горение твердых веществ и металлов
1- A
2- B
3- C
4- D
5- E

32. Каковы основные недостатки при тушении углекислотным огнетушителем
1- нельзя тушить оборудование, находящееся под напряжением
2- отказ в работе в следствие образования пробок и засорения сопла
3- возможность обморожения тушащего
4- вредное воздействие на организм человека
5- ухудшение видимости
6- отсутствие охлаждающего эффекта
7- нанесение ущерба оборудованию

33. Каковы основные недостатки при тушении пенными огнетушителями
1- нельзя тушить оборудование, находящееся под напряжением
2- отказ в работе в следствие образования пробок и засорения сопла
3- возможность обморожения тушащего
4- вредное воздействие на организм человека
5- ухудшение видимости
6- отсутствие охлаждающего эффекта
7- нанесение ущерба оборудованию

34. Каковы основные недостатки при тушении порошковым огнетушителем
1- нельзя тушить оборудование, находящееся под напряжением

2- отказ в работе в следствие образования пробок и засорения сопла
3- возможность обморожения тушащего
4- вредное воздействие на организм человека
5- ухудшение видимости
6- отсутствие охлаждающего эффекта
7- нанесение ущерба оборудованию

35. По какому преобладающему механизму тушат галоген производные углеводороды
1- изоляция от доступа кислорода воздуха
2- разбавление реагирующих веществ
3- охлаждение реагирующих веществ
4- торможение химической реакции

36. По какому преобладающему механизму тушит <u>вода</u>
1- изоляция от доступа кислорода воздуха
2- разбавление реагирующих веществ
3- охлаждение реагирующих веществ
4- торможение химической реакции

37. По какому преобладающему механизму тушат пены
1- изоляция от доступа кислорода воздуха
2- разбавление реагирующих веществ
3- охлаждение реагирующих веществ
4- торможение химической реакции

38. Приведите маркировку <u>воздушно-пенного огнетушителя.</u>
1- ВПО
2- ВП
3- ОВП
4- ОП

39. Приведите маркировку порошкового огнетушителя.
1- ОП
2- ПО
3- ОВП
4- П(ПФ)

40. Приведите маркировку газового углекислотного огнетушителя
1- УО
2- О(CO_2)
3- ОУ
4- ГУО

41. К первичным средствам пожаротушения относятся:
1- пожарные машины, корабли, катера, дрезины;
2- самоспасатель изолирующий, респиратор противоаэрозольный, капюшон «Феникс», гражданский противогаз ГП-7;
3- установки пожаротушения
4- огнетушители, пожарные щиты, несгораемые полотнища, внутренние пожарные краны;

42. Укажите <u>не существующий</u> вид пожарной охраны:
1- государственная противопожарная служба;
2- ведомственная пожарная охрана;

3- производственная пожарная охрана
4- добровольная пожарная охрана и противопожарные формирования;

43. Классификация пожаров необходима для:
1) подбора средств пожаротушения;
2) составления отчётов о пожаре;
3) подбора условий хранения веществ и материалов;
4) составления плана эвакуации

44. Какая аптечка принята в качестве медицинского СИЗ личного состава сил ГО
1- АИ-1,АИ-2
2- КИМГЗ
3- аптечка первой медицинской помощи
4- санитарная сумка

45. Для чего предназначен капюшон «Феникс» (укажите наиболее точный ответ)?
1- это СИЗ для защиты от ОВ и АХОВ;
2- это СИЗ предназначенное для кратковременной защиты органов дыхания, зрения и кожных покровов лица от аэрозолей, паров и газов ОХВ, в том числе продуктов горения;
3- это СИЗ для защиты органов дыхания от угарного газа
4- для проведения работ, связанных с ликвидацией очага аварии

46. Что из приведенного ниже относится к медицинским средствам защиты
1- КИМГЗ
2- ГП-7
3- ОВП-8
4- ИПП-11
5- ППИ

47. Основное СИЗ ОД для населения фильтрующего типа при наличии в воздухе АХОВ
1- респираторы Лепесток, Кама,
2- противогаз ГП-7
3- Противогаз ИП-4
4- Противогаз ПШ-1

48. Какие противогазы используются для защиты органов дыхания при сильной загазованности и при проведении аварийно-спасательных работ
1- респираторы Лепесток, Кама,
2- противогаз ГП-7
3- Противогаз ИП-4
4- Противогаз ПШ-1

49. ***Основное СИЗ ОД для населения фильтрующего типа от аэрозолей***
1- респираторы Лепесток, Кама,
2- противогаз ГП-7
3- Противогаз ИП-4
4- Противогаз ПШ-1

50. Какой цвет имеет фильтрующая коробка противогаза, защищающая от аммиака и сероводорода
1- коричневая
2- серая

3- хаки (защитный зеленый)
4- белая

51. Какой цвет имеет фильтрующая коробка противогаза, защищающая от органических газов, фосфора- и хлорорганических ядохимикатов
1- коричневая
2- серая
3- хаки (защитный зеленый)
4- белая

52. Какой цвет имеет фильтрующая коробка противогаза, защищающая окиси углерода
1- коричневая
2- серая
3- хаки (защитный зеленый)
4- белая

53. Для какого количества укрываемых предназначены убежища большой вместимости (чел)
1-до 50
2-до 150
3-от 50 до 500
4-от 150 до 600
5- от 500 до 2000
6-от 600 до 5000
7- более 2000
8-более 5000

54. ***Каковы нормы площади ($м^2$) и кубатуре ($м^3$) пространства, которая должна приходиться на одного укрываемого в убежище***
1- 0,5 и 1,5
2- 1,5 и 2,0
3- 2,0 и 4,0
3- 4,5 и 15

55. По каким режимам осуществляется снабжение убежищ воздухом
1- вентиляция
2- кондиционирование
3- фильтро-вентиляция
4- аэрация
5- изоляция и регенерация

8.3 Вопросы для итогового контроля освоения дисциплины
Итоговый контроль не предусмотрен учебным планом.

9. УЧЕБНО-МЕТОДИЧЕСКОЕ ОБЕСПЕЧЕНИЕ ДИСЦИПЛИНЫ.

9.1. Рекомендуемая литература.
А) Основная литература:

1. Акинин Н.И., Маринина Л.К., Васин А.Я. и др. «Гражданская защита в чрезвычайных ситуациях». М. РХТУ. 2017 г.

Б) Дополнительная литература:

1. Шойгу С.К. «Гражданская защита». М. МЧС России. 2009 г.

2. Цаликов Р.Х. и др. «Оценка природной, техногенной и экологической безопасности России». М. ФГУ ВНИИ ГОЧС. 2009 г.
3. Федеральный закон Российской Федерации «О пожарной безопасности» № 69-ФЗ от 21 декабря 1994 г.
4. Федеральный закон Российской Федерации «О защите населения от чрезвычайных ситуаций природного и техногенного характера» № 68-ФЗ от 21 декабря 1994 г.
5. Постановление Правительства Российской Федерации от 13 сентября 1996 г. № 1094 «О классификации чрезвычайных ситуаций природного и техногенного характера».
6. Федеральный закон Российской Федерации «О радиационной безопасности населения» № 3-ФЗ от 12 января 1996 г.
7. Нормы радиационной безопасности НРБ 2009.
8. Замятин В.Д., Чабан В.В. «Памятка ГО и ЧС». М. РХТУ. 2011 г.
9. Замятин В.Д. и др. «Защита персонала объекта экономики от чрезвычайных ситуаций» М. РХТУ. 2010 г.

9.2. Рекомендуемые источники научно-технической информации

Электронные ресурсы:

– Группа компаний «Промышленная безопасность» [Электронный ресурс]. – Режим доступа: safety.ru – Загл.с экрана (Дата обращения: 15.05.2019)

– Федеральная служба по экологическому, технологическому и атомному надзору РОСТЕХНАДЗОР [Электронный ресурс]. – Режим доступа: http://www.gosnadzor.ru/ – Загл.с экрана (Дата обращения: 5.05.2019)

ИНТЕРНЕТ-РЕСУРС

Интернет - ресурсы:

- http://www.mchs.gov.ru/ – официальный сайт МЧС России
- http://bookfi.org/g/ - BookFinder. Самая большая электронная библиотека рунета. Поиск книг и журналов
- http://www.rsl.ru - Российская Государственная Библиотека
- http://www.gpntb.ru - Государственная публичная научно-техническая библиотека России
- http://lib.msu.su - Научная библиотека Московского государственного университета
- http://window.edu.ru - Полнотекстовая библиотека учебных и учебно-методических материалов
- http://abc-chemistry.org/ru/ - ABC-Chemistry : Бесплатная научная химическая информация
- http://findebookee.com/ - поисковая система по книгам
- http://elibrary.ru - Научная электронная библиотека
- http://lcweb.loc.go - Библиотека Конгресса США

9.3. Средства обеспечения освоения дисциплины

Для реализации учебной программы подготовлены следующие средства обеспечения освоения дисциплины:

- компьютерные презентации интерактивных лекций – 10, (общее число слайдов – 200);
- банк тестовых заданий для текущего контроля освоения дисциплины (общее число вопросов – 50);

Для освоения дисциплины используются следующие нормативные и нормативно-методические документы:

− Федеральный закон Российской Федерации от 29.12.2012 № 273-ФЗ «Об образовании в Российской Федерации» [Электронный ресурс] – Режим доступа: http://минобрнауки.рф/документы/2974 (дата обращения: 15.05.2019)

− Федеральные государственные образовательные стандарты высшего образования // Координационный совет учебно-методических объединений и научно-методических советов высшей школы. Портал Федеральных образовательных стандартов высшего образования [Электронный ресурс] – Режим доступа: http://fgosvo.ru/fgosvpo/7/6/1 (дата обращения: 15.05.2019).

− Приказ Министерства образования и науки РФ от 23.08.2017 № 816 «Об утверждении Порядка применения организациями, осуществляющими образовательную деятельность, электронного обучения, дистанционных образовательных технологий при реализации образовательных программ» [Электронный ресурс]. Режим доступа: http://минобрнауки.рф/документы/11047 (дата обращения: 15.05.2019).

При освоении дисциплины студенты должны использовать информационные и информационно-образовательные ресурсы следующих порталов и сайтов:

- Система федеральных образовательных порталов. Система открытого образования. Консалтинговый центр ИОС ОО РФ [Электронный ресурс] – Режим доступа: http://www.openet.ru (дата обращения: 15.05.2019).
- Информационно-коммуникационные технологии в образовании. Система федеральных образовательных порталов [Электронный ресурс] – Режим доступа: http://ict.edu.ru (дата обращения: 15.05.2019).
- Информационная система «Единое окно доступа к образовательным ресурсам». URL: http://window.edu.ru/ (дата обращения: 15.05.2019).
- ФЭПО: соответствие требованиям ФГОС [Электронный ресурс] – Режим доступа: http://fepo.i-exam.ru/ (дата обращения: 10.05.2019).
- При реализации дисциплины с применением электронного образования и дистанционных образовательных технологий для проведения занятий в формате онлайн-встреч или презентаций по средствам сети Интернет используется мессенджер Discord, для обеспечения обучающихся учебно-методическими материалами используются сервисы облачного хранилища с доступом посредством интернет-браузера (Google Drive, Яндекс.Диск, Облако.Mail и другие), по желанию обучающихся для оперативного общения применяется мессенджер WhatsApp. При необходимости могут использоваться другие сервисы для проведения занятий в формате онлайн-встреч или презентаций через сеть Интернет.

10. МЕТОДИЧЕСКИЕ УКАЗАНИЯ ДЛЯ ОБУЧАЮЩИХСЯ

10.1. Для студентов, обучающихся по очной форме, без использования электронного образования и дистанционных образовательных технологий

Методические рекомендации по организации учебной работы обучающегося в бакалавриате направлены на повышение ритмичности и эффективности его аудиторной и самостоятельной работы по курсу.

Учебный курс «Гражданская защита в чрезвычайных ситуациях» включает 7 разделов, каждый из которых имеет определенную логическую завершенность. При изучении материала каждого раздела рекомендуется регулярное повторение законспектированного лекционного материала, а также дополнение его сведениями из литературных источников, представленных в учебной программе. При работе с указанными источниками рекомендуется составлять краткий конспект с обязательным фиксированием библиографических данных источника. Изучение материала каждого раздела заканчивается контролем его освоения в форме контрольной работы. Результаты выполнения контрольных работ оцениваются в соответствии с принятой в университете рейтинговой системой оценки знаний.

Совокупная оценка текущей работы студента в семестре складывается из оценок за выполнение контрольных работ. Максимальная оценка текущей работы в семестре составляет 100 баллов. Распределение баллов в семестре по контрольным работам указано выше.

10.2. Для студентов, обучающихся по очной форме, с использованием электронного образования и дистанционных образовательных технологий

При использовании электронного обучения и дистанционных образовательных технологий занятия полностью или частично проводятся в режиме онлайн. Объем дисциплины и распределение нагрузки по видам работ соответствует п. 4.1. Распределение баллов соответствует п. 10.1 либо может быть изменено в соответствии с решением кафедры, в случае перехода на ЭО и ДОТ в процессе обучения. Решение кафедры об используемых технологиях и системе оценивания достижений обучающихся принимается с учетом мнения ведущего преподавателя и доводится до обучающихся.

11. МЕТОДИЧЕСКИЕ РЕКОМЕНДАЦИИ ДЛЯ ПРЕПОДАВАТЕЛЕЙ

11.1. Для преподавателей, при реализации программы по очной форме, без использования электронного образования и дистанционных образовательных технологий

Курс «Гражданская защита в чрезвычайных ситуациях» читается в 1 семестре и включает лекции и самостоятельную подготовку по всем разделам.

При подготовке и проведении занятий преподаватель должен ориентироваться на то, что студенты, обучающиеся на 1курсе бакалавриата, имеют общую подготовку по общенаучным дисциплинам, в объеме, предусмотренном учебным планом общего среднего образования, а также небольшой опыт восприятия и конспектирования изучаемого материала. В связи с этим материал дисциплины должен опираться на полученные знания и быть ориентирован их расширение и углубление в соответствии с современными теоретическими представлениями и технологическими новациями. Обучение студентов может быть организовано как в виде традиционных лекций, так и научной дискуссии, которая помогает приобрести навыки и умения обосновывать круг рассматриваемых вопросов, формулировать главные положения, определения и практические выводы из теоретических положений. На занятиях должна прослеживаться взаимосвязь рассматриваемых вопросов с ранее изученным материалом.

Основной задачей преподавателя, ведущего занятия по дисциплине «Гражданской защиты в ЧС», является формирование у студентов компетенций в области безопасности в чрезвычайных ситуациях. Преподаватель должен акцентировать внимание студентов на общих закономерностях развития ЧС, а также особенностей их проявления ситуаций различного происхождения. При подготовке материала для занятий желательно обращаться материалам размещенным на сайте МЧС.

Наиболее сложные теоретические материалы ведущим преподавателям рекомендуется излагать на лекциях с использованием средств мультимедийной техники и обеспечением необходимым раздаточным материалом.

Совокупная оценка текущей работы студента в семестре складывается из оценок за выполнение контрольных работ. Максимальная оценка текущей работы в семестре составляет 100 баллов. Распределение баллов в семестре по контрольным работам указано выше.

В соответствии с учебным планом изучение дисциплины завершается итоговым контролем в форме зачета.

Необходимой компонентой лекционных и практических занятий по дисциплине является широкое использование иллюстративного материала, в том числе с применением компьютерной техники. Иллюстративный материал включает презентации по разделам дисциплины, выполненные с использованием различных программных продуктов (Power Point в составе Microsoft Office). Для демонстрации иллюстративного материала рекомендуется использование мультимедиа.

При проведении занятий преподаватель может рекомендовать студентам проработку дополнительной литературы по тематике занятия, организуя ее обсуждение на практических занятиях, формирует у студентов

навык к самостоятельной работе с разнообразными литературными источниками.

11.2. Для преподавателей, при реализации программы по очной форме, с использованием электронного образования и дистанционных образовательных технологий

При использовании электронного обучения и дистанционных образовательных технологий занятия полностью или частично проводятся в режиме он-лайн. Объем дисциплины и распределение нагрузки по видам работ соответствует п. 4.1. Распределение баллов соответствует п. 10.1 либо может быть изменено в соответствии с решением кафедры, в случае перехода на ЭО и ДОТ в процессе обучения. Решение кафедры об используемых технологиях и системе оценивания достижений обучающихся принимается с учетом мнения ведущего преподавателя и доводится до обучающихся.

Реализация ЭО и ДОТ предполагает использование следующих видов и учебной деятельности: онлайн консультации, практические занятия, видео-лекции; проводимые полностью или частично с применением ЭО и ДОТ; текущий контроль в режиме тестирования и проверки домашних заданий.

При реализации РПД в зависимости от конкретной ситуации ЭО и ДОТ могут быть применены в следующем виде: объем часов контактной работы обучающихся с преподавателем не сокращается) и электронные образовательные ресурсы (ЭОР) методически обеспечивают самостоятельную работу обучающихся в объеме, предусмотренном рабочей программой данной дисциплины. При этом в случае необходимости занятия проводятся в режиме онлайн-встреч или презентаций по средствам сети Интернет.

12. ПЕРЕЧЕНЬ ИНФОРМАЦИОННЫХ ТЕХНОЛОГИЙ, ИСПОЛЬЗУЕМЫХ В ОБРАЗОВАТЕЛЬНОМ ПРОЦЕССЕ

Информационную поддержку изучения дисциплины осуществляет Информационно-библиотечный центр (ИБЦ) РХТУ им. Д.И. Менделеева, который обеспечивает обучающихся основной учебной, учебно-методической и научной литературой, необходимой для организации образовательного процесса по дисциплине.

Общий объем многоотраслевого фонда ИБЦ составляет 1 675 949 экз. Фонд ИБЦ располагает учебной, учебно-методической и научно-технической литературой в форме печатных и электронных изданий, а также включает официальные, справочно-библиографические, специализированные отечественные и зарубежные периодические и информационные издания. ИБЦ обеспечивает доступ к профессиональным базам данных, информационным, справочным и поисковым системам.

Каждый обучающийся обеспечен свободным доступом из любой точки, в которой имеется доступ к сети Интернет и к электронно-библиотечной системе (ЭБС) Университета, которая содержит различные издания по

основным изучаемым дисциплинам и сформирована по согласованию с правообладателями учебной и учебно-методической литературы.

Для более полного и оперативного справочно-библиографического и информационного обслуживания в ИБЦ реализована технология Электронной доставки документов.

№	Электронный ресурс	Реквизиты договора (номер, дата заключения, срок действия), ссылка на сайт ЭБС, сумма договора, количество ключей	Характеристика библиотечного фонда, доступ к которому предоставляется договором
1	ЭБС «Лань»	Принадлежность - сторонняя Реквизиты договора - ООО «Издательство «Лань», договор №29.01-З-2.0-827/2018 от 26.09.2018 г. Сумма договора – 357 000-00 С «26» сентября 2018г. по **«25» сентября 2019г.** Ссылка на сайт ЭБС – http://e.lanbook.com Количество ключей - доступ для всех пользователей РХТУ с любого компьютера.	Электронно-библиотечная система издательства "Лань" — ресурс, включающий в себя как электронные версии книг ведущих издательств учебной и научной литературы (в том числе университетских издательств), так и электронные версии периодических изданий по различным областям знаний. ЭБС «ЛАНЬ» предоставляет пользователям мобильное приложение для iOS и Android, в которых интегрированы бесплатные сервисы для незрячих студентов и синтезатор речи. **Коллекции**: «Химия» - изд-ва НОТ, «Химия» - изд-ва Лаборатория знаний, «Химия» - изд-ва «ЛАНЬ», «Химия»-КНИТУ(Казанский национальный исследовательский технологический университет), «Химия» - изд-ва ФИЗМАТЛИТ, «Информатика» - изд-ва "Лань", Национальный Открытый Университет"ИНТУИТ", "Инженерно-технические науки" изд-ва "Лань".
		Принадлежность - сторонняя Реквизиты договора - ООО «Издательство «Лань», договор № 33.03-Р-2.0-1775/2-10 от 26.09.2019г. Сумма договора – 642 083-68 **С «26» сентября 2019г. по «25» сентября 2020г.**	Коллекции: «Химия» - изд-ва НОТ, «Химия» - изд-ва Лаборатория знаний, «Химия» - изд-ва «ЛАНЬ», «Химия»-КНИТУ(Казанский национальный исследовательский

		Ссылка на сайт ЭБС – http://e.lanbook.com Количество ключей - доступ для всех пользователей РХТУ с любого компьютера.	технологический университет), «Химия» - изд-ва ФИЗМАТЛИТ, «Информатика» - изд-ва «ЛАНЬ», Национальный Открытый Университет«ИНТУИТ», Инженерно-технические науки" изд-ва «ЛАНЬ», «Теоретическая механика» изд-ва «ЛАНЬ», Экономика и менеджмент» изд-ва Дашков и К. А также отдельные издания в соответствии с Договором.
2	Электронно - библиотечная система ИБЦ РХТУ им. Д.И.Менделеева (на базе АИБС «Ирбис»)	Принадлежность – собственная РХТУ. Ссылка на сайт ЭБС – http://lib.muctr.ru/ Доступ для пользователей РХТУ с любого компьютера.	Электронные версии учебных и научных изданий авторов РХТУ по всем ООП.
3	Информационно-справочная система «ТЕХЭКСПЕРТ» «Нормы, правила, стандарты России».	Принадлежность сторонняя. Реквизиты контракта – ООО «ИНФОРМПРОЕКТ», контракт № 111-142ЭА/2018 от 18.12.2018 г. Сумма договора – 547 511 руб. С «01» января.2019 г. по «31» декабря2019 г. Ссылка на сайт ЭБС – http://reforma.kodeks.ru/reforma/ Количество ключей – 5 лицензий + локальный доступ с компьютеров ИБЦ.	Электронная библиотека нормативно-технических изданий. Содержит более 40000 национальных стандартов и др. НТД
4	ЭБС «Научно-электронная библиотека eLibrary.ru».	Принадлежность – сторонняя Реквизиты договора – ООО «РУНЭБ», договор № 29.01-Р-2.0-1020/2018 от 07.12.2018 г. С «01» января 2019 г. по «31» декабря 2019 г. Ссылка на сайт – http://elibrary.ru Сумма договора - 934 693-00 Количество ключей – доступ для пользователей РХТУ по ip-адресам неограничен.	Электронные версии периодических и непериодических изданий по различным отраслям науки
5	Справочно-правовая система “Гарант»	Принадлежность сторонняя Договор №145-188ЭА/2018 г. от 28.01.2019 г. С «28» января 2019 г. по «27» января 2020 г. Ссылка на сайт –	Гарант — справочно-правовая система по законодательству Российской Федерации.

		http://www.garant.ru/ Сумма договора - 512000-00 Количество ключей – 50 пользовательских лицензий по ip-адресам.	
6	ЭБС «ЮРАЙТ»	Принадлежность - сторонняя Реквизиты договора – ООО «Электронное издательство ЮРАЙТ», Договор № №29.01-З-2.0-1168/2018 от 11.01.2019 г. С «11» января 2019 г. по «»10» января 2020 г. Ссылка на сайт ЭБС - https://biblio-online.ru/ Сумма договора – 220 000-00 руб. Количество ключей - доступ для всех пользователей РХТУ с любого компьютера.	Электронная библиотека включает более 5000 наименований учебников и учебных пособий по вем отраслям знаний для всех уровней профессионального образования от ведущих научных школ с соблюдением требований новых ФГОСов.

13. МАТЕРИАЛЬНО-ТЕХНИЧЕСКОЕ ОБЕСПЕЧЕНИЕ

В соответствии с учебным планом занятия по дисциплине «» проводятся в форме лекций и самостоятельной работы обучающегося.

13.1. Оборудование, необходимое в образовательном процессе:

Учебные аудитории для проведения лекционных занятий, оборудованные электронными средствами демонстрации (компьютер со средствами звуковоспроизведения, проектор, экран) и учебной мебелью.

13.3. Учебно-наглядные пособия:

Информационно-методические материалы: учебные пособия по дисциплине; раздаточный материал к разделам лекционного курса; альбомы, каталоги и рекламные проспекты с основными видами и характеристиками средств индивидуальной защиты, респираторы У-2К, противогазы ГП-7, самоспасатель изолирующий, защитный капюшон «Феникс».

Наглядные комплекты изучающихся средств индивидуальной и коллективной защиты.

Наглядные комплекты технических средств пожаротушения.

13.3. Компьютеры, информационно-телекоммуникационные сети, аппаратно-программные и аудиовизуальные средства:

Компьютерный класс кафедры техносферной безопасности, презентационное мультимедийное оборудование.

13.4. Печатные и электронные образовательные и информационные ресурсы:

Электронные образовательные ресурсы: электронные презентации к разделам лекционной части дисциплины; учебно-методические разработки в электронном виде; справочные материалы в печатном и электронном виде; кафедральная библиотека электронных изданий.

http://www.mchs.gov.ru/ – официальный сайт МЧС России

13.5. Перечень лицензионного программного обеспечения:

№ п/п	Наименование программного продукта	Реквизиты договора поставки	Количество лицензий	Срок окончания действия лицензии
1	Операционная система Microsoft Windows 7 Professional (Russian).	Соглашение ICM-170864 от 09.04.2019 г., счет № IM38948 от 7.03.2019 г.	100	Действительно до 09.04.2020 г.

14. ТРЕБОВАНИЯ К ОЦЕНКЕ КАЧЕСТВА ОСВОЕНИЯ ПРОГРАММЫ

Название разделов	Основные показатели оценки	Формы и методы контроля и оценки
Раздел 1.	**Знает:** **–** характеристики природных бедствий, их поражающие факторы; – основы воздействия опасных факторов чрезвычайных ситуаций на человека и природную среду, допустимые предельные критерии негативного воздействия; – меры безопасного поведения при пребывании в районах (зонах) пожаров, природных ЧС; – способы и средства защиты человека от воздействия поражающих факторов чрезвычайных ситуаций природного характера. **Владеет:** – способами и технологиями защиты в чрезвычайных ситуациях природного характера.	Оценка за контрольную работу № 1
Раздел 2.	**Знает:** **–** характеристики техногенных аварий и катастроф на радиационно, химически и биологически опасных объектах, поражающие факторы других опасностей; – основы воздействия опасных факторов чрезвычайных ситуаций на человека и природную среду, допустимые предельные критерии негативного воздействия; – меры безопасного поведения при пребывании в районах (зонах) радиоактивного, химического и биологического загрязнения; – способы и средства защиты человека от воздействия поражающих факторов чрезвычайных ситуаций техногенного характера. **Владеет:** – способами и технологиями защиты в чрезвычайных ситуациях техногенного характера.	Оценка за контрольную работу № 1
Раздел 3.	**Знает:** – основы воздействия опасных факторов чрезвычайных ситуаций на человека и природную среду, допустимые предельные критерии негативного воздействия; – способы и средства защиты человека от воздействия поражающих факторов чрезвычайных ситуаций военного характера.	Оценка за контрольную работу № 1

	Владеет: – способами и технологиями защиты в чрезвычайных ситуациях военного характера.	
Раздел 4.	**Знает:** – способы и средства защиты человека от воздействия поражающих факторов чрезвычайных ситуаций (пожаров). **Умеет:** – применять первичные средства пожаротушения для локализации и тушения пожара, возникшего в аудитории (лаборатории);	Оценка за контрольную работу № 2
Раздел 5..	**Умеет:** – использовать средства защиты органов дыхания и кожи, медицинские для самозащиты и оказания помощи другим людям; **Владеет:** – приёмами проведения частичной санитарной обработки при выходе из района (зоны) радиоактивного, химического и биологического загрязнения (заражения); – способами и технологиями защиты в чрезвычайных ситуациях.	Оценка за контрольную работу № 2
Раздел 6.	**Умеет:** – оказывать себе и другим пострадавшим медицинскую помощь с использованием табельных и подручных медицинских средств.	Оценка за контрольную работу № 2
Раздел 7..	**Знает:** – меры безопасного поведения при пребывании в районах (зонах) пожаров, радиоактивного, химического и биологического загрязнения; **Умеет:** – использовать средства защиты органов дыхания и кожи, медицинские для самозащиты и оказания помощи другим людям; – применять первичные средства пожаротушения для локализации и тушения пожара, возникшего в аудитории (лаборатории); **Владеет:** – приёмами проведения частичной санитарной обработки при выходе из района (зоны) радиоактивного, химического и биологического загрязнения (заражения); – способами и технологиями защиты в чрезвычайных ситуациях.	практическая эвакуация

15. ОСОБЕННОСТИ ОРГАНИЗАЦИИ ОБРАЗОВАТЕЛЬНОГО ПРОЦЕССА ДЛЯ ИНВАЛИДОВ И ЛИЦ С ОГРАНИЧЕННЫМИ ВОЗМОЖНОСТЯМИ ЗДОРОВЬЯ

Обучение инвалидов и лиц с ограниченными возможностями здоровья осуществляется в соответствии с:

− Порядком организации и осуществления образовательной деятельности по образовательным программам – программам бакалавриата, программам специалитета, программам магистратуры (Приказ Минобрнауки РФ от 05.04.2017 № 301);

− Положением о Порядке организации и осуществления образовательной деятельности по образовательным программам – программам бакалавриата, программам специалитета, программам магистратуры в Российском химико-технологическом университете имени Д.И. Менделеева (утв. решением Ученого совета университета от 28.06.2017, протокол № 9);

− Методическими рекомендациями по организации образовательного процесса для обучения инвалидов и лиц с ограниченными возможностями здоровья в образовательных организациях высшего образования, в том числе оснащенности образовательного процесса (утверждены заместителем Министра образования и науки РФ А.А. Климовым от 08.04.2014 № АК-44/05вн).

Дополнения и изменения к рабочей программе дисциплины

«Гражданская защита в чрезвычайные ситуации»
основной образовательной программы

Направление подготовки все направления подготовки

Номер изменения/ дополнения	Содержание дополнения/изменения	Основание внесения изменения/дополнения
1.	Изменение в части обновления договоров электронных ресурсов	протокол заседания Ученого совета № 2 от «30» сентября 2019 г.
2.	Изменение в части обновления лицензионного программного обеспечения	протокол заседания Ученого совета № (номер) от «дата» месяц 20 год.
3.	Изменения в части использования ЭО и ДОТ при реализации основных профессиональных образовательных программ	Приказ ректора РХТУ им. Д.И. Менделеева от 16 марта 2020 г № 163-А
		протокол заседания Ученого совета №_____от «___»_____20___г.
		протокол заседания Ученого совета №_____от «___»_____20___г.

Министерство науки и высшего образования Российской Федерации

Федеральное государственное бюджетное образовательное учреждение высшего образования

Российский химико-технологический университет имени Д.И. Менделеева»

«Утверждаю»
Ректор РХТУ им. Д.И. Менделеева
_____ А..Г. Мажуга
«_31_» ____мая_____ 2019 г.

РАБОЧАЯ ПРОГРАММА ДИСЦИПЛИНЫ

«Введение в математику»

Направление подготовки 18.03.01 Химическая технология

Квалификация «бакалавр»

Программа одобрена
Методической комиссией
РХТУ им. Д.И. Менделеева
«_31_»__мая__ 2019 г.

Председатель _____ Н.А.Макаров

Москва 2019 г.

Программа составлена заведующим кафедрой высшей математики, к.т.н., Е.Г.Рудаковской, доцентом кафедры высшей математики, к.т.н. А.Н.Шайкиным, доцентом кафедры высшей математики, к.т.н. В.В.Осипчик

Программа рассмотрена и одобрена на заседании кафедры высшей математики РХТУ им. Д.И. Менделеева « 17 » апреля 2019 г., протокол № 9

ОГЛАВЛЕНИЕ

1. ЦЕЛИ И ЗАДАЧИ ДИСЦИПЛИНЫ……... 4
2. ТРЕБОВАНИЯ К РЕЗУЛЬТАТАМ ОСВОЕНИЯ ДИСЦИПЛИНЫ……..... 4
3. ОБЪЕМ ДИСЦИПЛИНЫ И ВИДЫ УЧЕБНОЙ РАБОТЫ ……...…….. 5
4. СОДЕРЖАНИЕ ДИСЦИПЛИНЫ……. 5
   4.1. Разделы дисциплины и виды занятий для студентов очного отделения……... 5
   4.2. Краткое содержание дисциплины……. 7
5. СООТВЕТСТВИЕ СОДЕРЖАНИЯ ТРЕБОВАНИЯМ К РЕЗУЛЬТАТАМ ОСВОЕНИЯ ДИСЦИПЛИНЫ……..... 7
6. ПРАКТИЧЕСКИЕ ЗАНЯТИЯ……..…… 8
   6.1. Примерные темы практических занятий по дисциплине…….…….. 8
7. САМОСТОЯТЕЛЬНАЯ РАБОТА. ……..…... 9
8. ОЦЕНОЧНЫЕ СРЕДСТВА ДЛЯ КОНТРОЛЯ ОСВОЕНИЯ ДИСЦИПЛИНЫ……. 9
   8.1. Примеры контрольных вопросов для текущего контроля освоения дисциплины…….…… 9
   8.2 Примеры контрольных работ……..... 9
   8.3. Вопросы для итогового контроля освоения дисциплины……..... 12
9. УЧЕБНО-МЕТОДИЧЕСКОЕ ОБЕСПЕЧЕНИЕ ДИСЦИПЛИНЫ……..… 13
   9.1. Рекомендуемая литература…….….. 13
   9.2. Рекомендуемые источники научно-технической информации…….… 14
   9.3. Средства обеспечения освоения дисциплины……..….. 14
10. МЕТОДИЧЕСКИЕ УКАЗАНИЯ ДЛЯ ОБУЧАЮЩИХСЯ…….. 15
    10.1. Для обучающихся по очной форме без использования электронного образования и дистанционных образовательных технологий……... 15
    10.2. Для обучающихся по очной форме с использованием электронного образования и дистанционных образовательных технологий……..... 15
11. МЕТОДИЧЕСКИЕ УКАЗАНИЯ ДЛЯ ПРЕПОДАВАТЕЛЕЙ……... 15
    11.1. Для преподавателей, при реализации программы по очной форме обучения, без использования электронного образования и дистанционных образовательных технологий…… 15
    11.2. Для преподавателей, при реализации программы по очной форме обучения. с использованием электронного образования и дистанционных образовательных технологий…….. 16
12. ПЕРЕЧЕНЬ ИНФОРМАЦИОННЫХ ТЕХНОЛОГИЙ, ИСПОЛЬЗУЕМЫХ В ОБРАЗОВАТЕЛЬНОМ ПРОЦЕССЕ…… 17
13. МАТЕРИАЛЬНО-ТЕХНИЧЕСКОЕ ОБЕСПЕЧЕНИЕ ДИСЦИПЛИНЫ……. 19
    13.1. Оборудование, необходимое в образовательном процессе…….. 19
    13.2. Учебно-наглядные пособия…….…… 20
    13.3. Компьютеры, информационно-телекоммуникационные сети, аппаратно-программные и аудиовизуальные средства……..…. 20
    13.4. Печатные и электронные образовательные и информационные ресурсы…….. 20
    13.5. Перечень лицензионного программного обеспечения…….……. 20
14. ТРЕБОВАНИЯ К ОЦЕНКЕ КАЧЕСТВА ОСВОЕНИЯ ПРОГРАММЫ…….…... 20
15. ОСОБЕННОСТИ ОРГАНИЗАЦИИ ОБРАЗОВАТЕЛЬНОГО ПРОЦЕССА ДЛЯ ИНВАЛИДОВ И ЛИЦ С ОГРАНИЧЕННЫМИ ВОЗМОЖНОСТЯМИ ЗДОРОВЬЯ…… 23

1. ЦЕЛИ И ЗАДАЧИ ДИСЦИПЛИНЫ

Программа составлена в соответствии с требованиями Федерального государственного образовательного стандарта (ФГОС ВО) для направления подготовки **18.03.01 Химическая технология**, рекомендациями методической комиссии и накопленного опыта преподавания дисциплины кафедрой высшей математики РХТУ им. Д.И.Менделеева. Программа рассчитана на изучение дисциплины в течение одного семестра.

Дисциплина **«Введение в математику»** относится к части блока дисциплин учебного плана. Программа дисциплины предполагает, что обучающиеся имеют теоретическую подготовку в области основ элементарной математики, изучаемой в школьном курсе.

Целью дисциплины является формирование у студентов системы основных понятий, используемых для построения важнейших математических моделей, и умения использовать математические методы для описания различных процессов.

Задача изучения дисциплины «Введение в математику» сводится к созданию фундаментальной математической базы, а также развитию навыков математического мышления и использования их для решения практических задач.

Дисциплина **«Введение в математику»** преподается в 1 семестре. Контроль успеваемости студентов ведется по принятой в университете рейтинговой системе.

2. ТРЕБОВАНИЯ К РЕЗУЛЬТАТАМ ОСВОЕНИЯ ДИСЦИПЛИНЫ

Изучение дисциплины при подготовке бакалавров по направлению **18.03.01 Химическая технология** направлено на приобретения следующих компетенций:

2.1. Профессиональные:

– способностью планировать и проводить физические и химические эксперименты, проводить обработку их результатов и оценивать погрешности, выдвигать гипотезы и устанавливать границы их применения, применять методы математического анализа и моделирования, теоретического и экспериментального исследования (ПК-16).

В результате изучения дисциплины обучающийся должен:

знать:

- основные методы исследования элементарных функций, их свойства и графики, тождественные преобразования алгебраических и тригонометрических выражений, способы решения уравнений и неравенств, элементы теории чисел, включая комплексные числа, и теории множеств, основы аналитической геометрии, векторной и линейной алгебры;

уметь:

- приобретать новые математические знания, используя современные образовательные и информационные технологии, составлять математические модели типовых задач и находить способы их решений; уметь переводить на математический язык простейшие проблемы, поставленные в терминах других предметных областей, и использовать превосходства этой переформулировки для их решения;

владеть:

- математической логикой, развитыми учебными навыками и готовностью к продолжению образования, умением читать и анализировать учебную математическую литературу, первичными навыками и методами решения математических задач дисциплин профессионального цикла и дисциплин профильной направленности.

3. ОБЪЕМ ДИСЦИПЛИНЫ И ВИДЫ УЧЕБНОЙ РАБОТЫ

Вид учебной работы	Всего		Семестр	
			1	
	ЗЕ	Акад. ч.	**ЗЕ**	Акад. ч.
Общая трудоемкость дисциплины	**2**	**72**	**2**	**72**
Контактная работа – аудиторные занятия:	**0,89**	**32**	**0,89**	**32**
Лекции	0,445	16	0,445	16
Практические занятия (ПЗ)	0,445	16	0,445	16
Самостоятельная работа	**1,11**	**40**	**1,11**	**40**
Контактная самостоятельная работа	1,11	0,2	1,11	0,2
Самостоятельное изучение разделов дисциплины		39,8		39,8
Вид контроля – Зачет				
Вид итогового контроля:			**Зачет**	

Вид учебной работы	Всего		Семестр	
			1	
	ЗЕ	Астр. ч.	**ЗЕ**	Астр. ч.
Общая трудоемкость дисциплины	**2**	**54**	**2**	**54**
Контактная работа – аудиторные занятия:	**0,89**	**24**	**0,89**	**24**
Лекции	0,445	12	0,445	12
Практические занятия (ПЗ)	0,445	12	0,445	12
Самостоятельная работа	**1,11**	**30**	**1,11**	**30**
Контактная самостоятельная работа	1,11	0,1	1,11	0,1
Самостоятельное изучение разделов дисциплины		29,9		29,9
Вид контроля – Зачет				
Вид итогового контроля:			**Зачет**	

4. СОДЕРЖАНИЕ ДИСЦИПЛИНЫ

4.1. Разделы дисциплины и виды занятий

№ п/п	**Разделы дисциплины**	**Академических часов**			
		Всего	**Лекции**	**Практи-ческие занятия**	**Самостоя-тельная работа**
	Введение	**1**	**1**		
1	**Раздел 1. Элементы теории чисел и теории множеств. Действия над многочленами. Основные типы уравнений и неравенств, методы их решения.**	**17**	**3**	**4**	**10**

1.1	Числовые множества. Арифметические действия. Абсолютная величина действительного числа. Комплексные числа.	8	1	2	5
1.2	Решение квадратных уравнений, и уравнений высших порядков. Рациональная дробь. Основная теорема алгебры.	9	2	2	5
2	**Раздел 2. Функции и их свойства. Простейшие элементарные функции. Элементы аналитической геометрии на плоскости.**	**18**	**4**	**4**	**10**
2.1	Исследование функции. Способы задания функций. Обратные функции. Свойства элементарных функций. (линейные, квадратичные, степенные, показательные, логарифмические, тригонометрические, обратные тригонометрические) и их графики.	8	2	2	4
2.2	Метод координат на плоскости. Уравнение прямой линии на плоскости. Кривые второго порядка и их графики.	10	2	2	6
3	**Раздел 3. Векторная алгебра.**	**18**	**4**	**4**	**10**
3.1	Определители 2 и 3 порядков. Векторы. Операции над векторами. Орты, направляющие косинусы. Скалярное произведение двух векторов.	9	2	2	5
3.2	Векторное произведение двух векторов. Смешанное произведение трех векторов и его свойства. Физическое и геометрическое приложение векторных произведений.	9	2	2	5
4	**Раздел 4. Линейная алгебра.**	**18**	**4**	**4**	**10**
4.1	Матрицы, операции над матрицами. Определитель матрицы и его свойства. Обратная матрица.	9	2	2	5
4.2	Решение систем линейных алгебраических уравнений (с помощью обратной матрицы, методом Гаусса). Собственные векторы и собственные значения матрицы.	9	2	2	5
	Всего часов	**72**	**16**	**16**	**40**

4.2. Содержание разделов дисциплины

Введение.

Предмет и методы дисциплины «**Введение в математику**». Описание основных разделов курса. Требования при изучении дисциплины.

Раздел 1. Элементы теории чисел и теории множеств. Действия над многочленами. Основные типы уравнений и неравенств, методы их решения.

Числа (целые, отрицательные, вещественные). Абсолютная величина действительного числа. Комплексные числа. Операции над ними. Множества и операции над ними. Элементы множества, подмножества. Числовые множества. Формулы Муавра и Эйлера. Извлечение корня *n*-ой степени из комплексного числа. Решение уравнений квадратных и высших порядков. Рациональная дробь. Основная теорема алгебры. Тригонометрические уравнения и неравенства. Логарифмические уравнения и неравенства. Показательные уравнения и неравенства. Решение уравнений и неравенств смешанного типа.

Раздел 1. Функции и их свойства. Простейшие элементарные функции. Элементы аналитической геометрии на плоскости.

Понятия функции. Исследование функции. Способы задания функций. Обратные функции. Свойства элементарных функций (линейные, квадратичные, степенные, показательные, логарифмические, тригонометрические и другие). Метод координат на плоскости. Декартова прямоугольная система координат, полярная система координат. Расстояние между двумя точками. Деление отрезка пополам. Угол между двумя прямыми на плоскости. Условия параллельности и перпендикулярности прямых. Уравнения прямой линии на плоскости: общее, с угловым коэффициентом, проходящей через данную точку в заданном направлении, проходящей через две данные точки. Расстояние от точки до прямой. Кривые второго порядка. Канонические уравнения и графики окружности, эллипса, гиперболы, параболы.

Раздел 3. Векторная алгебра.

Определители 2 и 3 порядков. Векторы. Модуль вектора. Орты, направляющие косинусы. Операции над векторами. Скалярное произведение двух векторов. Векторное произведение двух векторов. Смешанное произведение трех векторов. Физическое и геометрическое приложение векторных произведений.

Раздел 4. Линейная алгебра.

Матрицы. Операции над матрицами. Элементарные преобразования строк матрицы. Приведение матрицы к ступенчатому виду и виду Гаусса. Ранг матрицы. Определитель матрицы и его свойства. Обратная матрица. Решение систем линейных алгебраических уравнений (с помощью обратной матрицы, методом Гаусса, методом Крамера). Представление о линейных векторных пространствах. Собственные векторы и собственные значения матрицы.

5. СООТВЕТСТВИЕ СОДЕРЖАНИЯ ТРЕБОВАНИЯМ К РЕЗУЛЬТАТАМ ОСВОЕНИЯ ДИСЦИПЛИНЫ

В результате освоения дисциплины студент должен:	**Разделы**			
Знать:	1	2	3	4
– основные методы исследования элементарных функций, их свойства и графики, тождественные преобразования алгебраических и тригонометрических выражений, способы решения уравнений и неравенств, элементы теории чисел, включая комплексные числа, и теории множеств, основы аналитической геометрии, векторной и линейной алгебры;	+	+	+	+

Уметь:				
– приобретать новые математические знания, используя современные образовательные и информационные технологии, составлять математические модели типовых задач и находить способы их решений; уметь переводить на математический язык простейшие проблемы, поставленные в терминах других предметных областей, и использовать превосходства этой переформулировки для их решения;	+	+	+	+
Владеть:				
– математической логикой, развитыми учебными навыками и готовностью к продолжению образования, умением читать и анализировать учебную математическую литературу, первичными навыками и методами решения математических задач дисциплин профессионального цикла и дисциплин профильной направленности.	+	+	+	+
Профессиональные компетенции:				
– способностью планировать и проводить физические и химические эксперименты, проводить обработку их результатов и оценивать погрешности, выдвигать гипотезы и устанавливать границы их применения, применять методы математического анализа и моделирования, теоретического и экспериментального исследования (ПК-16).	+	+	+	+

6. ПРАКТИЧЕСКИЕ ЗАНЯТИЯ

6.1. Примерные темы практических занятий по дисциплине.

Предусмотрены практические занятия обучающегося в бакалавриате в объеме 16 акад. часов в 1 семестре

№ п/п	№ раздела дисциплины	Темы практических (семинарских) занятий	Часы
1.	1.1	Комплексные числа. Геометрическое представление. Тригонометрическая и показательная формы комплексного числа. Действия с комплексными числами. Формула Муавра. Возведение в степень. Извлечение корня из комплексного числа.	2
2.	2.1 2.2 3.1	Прямая на плоскости, виды уравнений. Условия параллельности и перпендикулярности прямых. Кривые II – порядка: определения, канонические уравнения и графики. Определители 2 и 3 порядков.	3
3.		**Контрольная работа № 1**	**1**
4.	3.1	Векторы: основные понятия, линейные операции. Скалярное произведение и его свойства. Векторное произведение двух векторов. Смешанное произведение трех векторов. Свойства произведений. Формулы для вычисления. Компланарность. Геометрические приложения.	3
5.		**Контрольная работа № 2**	**1**

6.	4.1	Матрицы. Элементарные преобразования строк. Приведение к ступенчатому виду и виду Гаусса. Ранг матрицы. Определитель квадратной матрицы. Операции над матрицами. Обратная матрица: определение и методы ее нахождения.	2
7.	4.2 4.3	Системы линейных алгебраических уравнений. Теорема Кронекера-Капелли. Методы решения. Системы линейных однородных уравнений. Линейные операторы. Собственные числа. Собственные и присоединенные вектора.	2
8.		**Контрольная работа № 3**	**2**
ИТОГ	**16 часов**		

7. САМОСТОЯТЕЛЬНАЯ РАБОТА

Рабочей программой дисциплины «**Введение в математику**» предусмотрена самостоятельная работа студента бакалавриата в объеме **40** часов в **1** семестре. Самостоятельная работа проводится с целью углубления знаний по дисциплине и предусматривает:

- ознакомление и проработку рекомендованной литературы, работу с электронно-библиотечными системами;
- участие в семинарах РХТУ им. И. Менделеева по тематике дисциплины;
- подготовку к выполнению контрольных работ по материалу лекционного курса;
- подготовку к ***зачету*** (1 семестр) по дисциплине.

Планирование времени на самостоятельную работу, необходимого на изучение дисциплины, студентам лучше всего осуществлять на весь период изучения, предусматривая при этом регулярное повторение пройденного материала. Материал, законспектированный на лекциях, необходимо регулярно дополнять сведениями из литературных источников, представленных в учебной программе. При работе с указанными источниками рекомендуется составлять краткий конспект материала, с обязательным фиксированием библиографических данных источника.

8. ПРИМЕРЫ ОЦЕНОЧНЫХ СРЕДСТВ ДЛЯ КОНТРОЛЯ ОСВОЕНИЯ ДИСЦИПЛИНЫ

8.1. Примеры контрольных вопросов для текущего контроля освоения дисциплины

Для текущего контроля предусмотрено 3 контрольные работы.

1. Комплексные числа. Прямая на плоскости, виды уравнений. Кривые II – порядка. Определители 2 и 3 порядков.
2. Векторная алгебра.
3. Линейная алгебра.

8.2. Примеры контрольных работ

Раздел 1, 2, 3. Примеры вариантов к контрольной работе № 1. Максимальная оценка - 30 баллов. Контрольная работа содержит 5 вопросов по 6 баллов за вопрос.

Вариант 1

1. Изобразить корни 2 степени из $-\frac{1}{2}+i\cdot\frac{\sqrt{3}}{2}$ на комплексной плоскости
2. Решить систему методом Крамера
$$\begin{cases}5x+3y+6z=42\\2x+y+2z=15\\6x+3y+7z=47.\end{cases}$$
3. Составить уравнение прямой, проходящей через точку *A(3;2)* и параллельной прямой $4x+3y-15=0$.
4. Составить уравнение прямой с угловым коэффициентом и общее уравнение прямой, проходящей через две точки *A*(0; 2), *B*(-3; 7).
5. Привести к каноническому виду и построить кривую: $9x^2+9y^2+36x-54y-27=0$

Вариант 2

1. Изобразить корни 2 степени из i на комплексной плоскости.
2. Решить систему методом Крамера
$$\begin{cases}6x+2y+7z=52\\4x+y+4z=30\\7x+2y+8z=58.\end{cases}$$
3. Составить уравнение прямой с угловым коэффициентом и общее уравнение прямой, проходящей через две точки *A(1; 2), B(-4; -3).*
4. Составить уравнение прямой, проходящей через точку *A*(4;5) и параллельной прямой $3x+2y-7=0$.
5. Привести к каноническому виду и построить кривую: $x^2+y^2-4x+8y-16=0$

Раздел 3. Примеры вариантов к контрольной работе № 2. Максимальная оценка -30 баллов. Контрольная работа содержит 5 вопросов по 6 балов за вопрос.

Вариант 1

1. Проверить, что векторы $\vec{a}=(6;\ 4;\ 5)$, $\vec{b}=(2;\ 1;\ 2)$, $\vec{c}=(5;\ 4;\ 8)$ образуют базис и разложить вектор $\vec{d}=(44;\ 30;\ 54)$ по этому базису.
2. Точки *A*(2; -4; 6), *B*(0; 2; 4) и *C*(6; -8; 10) – вершины треугольника ABC. Найти площадь треугольника с помощью векторного произведения.
3. Найти объем пирамиды, если известны координаты ее вершин $A(-2;4;-2)$, $B(-4;-2;-6)$, $C(6;4;2)$, $D(-6;-4;-2)$.
4. Даны вершины треугольника $A(3,\ 14)$, $B(9,\ 10)$, $C(3,\ -6)$. Найти координаты точки пересечения высоты CH и медианы BM
5. Доказать, что точки *A*(1;1;5), *B*(2;3;6), *C*(4;-1;0) и *D*(3;0;2) лежат в одной плоскости. Найти площадь четырехугольника *ABCD*.

Вариант 2

1. Проверить, что векторы $\vec{a}=(3;\ 4;\ 2)$, $\vec{b}=(2;\ 1;\ 2)$, $\vec{c}=(2;\ 4;\ 5)$ образуют базис и разложить вектор $\vec{d}=(20;\ 27;\ 30)$ по этому базису.
2. Даны вершины треугольника $A(2,\ 16)$, $B(-10,\ 12)$, $C(2,\ -4)$. Найти координаты точки пересечения высоты CH и медианы BM.
3. Вычислить объем параллелепипеда, построенного на векторах: $\bar{a}=(3;2;4)$; $\bar{b}=(-2;3;-1)$; $\bar{c}=(3;4;0)$.
4. Найти $Пр_{\bar{a}}\bar{b}$, если $\bar{a}=14\bar{i}+2\bar{j}+3\bar{k}$ и $\bar{b}=2\bar{i}+6\bar{j}+3\bar{k}$
5. Доказать, что точки $A(1;2;-1)$, $B(2;3;6)$, $C(-1;2;1)$ и $D(2;1;3)$ являются вершинами параллелограмма. Найти углы и площадь этого параллелограмма.

Раздел 4. Примеры вариантов к контрольной работе № 3. Максимальная оценка -40 баллов. Контрольная работа содержит 4 вопроса по 10 баллов за вопрос.

Вариант 1

1. Выполнить действия $A\cdot(B-C)^{-1}\cdot D$, где

$$A=\begin{bmatrix}-1 & -1 & 2\\ 1 & 2 & 6\end{bmatrix},\ B=\begin{bmatrix}7 & 5 & 3\\ 2 & 3 & 1\\ 7 & -1 & 7\end{bmatrix},\ C=\begin{bmatrix}7 & 5 & 3\\ 2 & 3 & 1\\ 7 & -1 & 7\end{bmatrix},\ D=\begin{bmatrix}-4 & -2\\ -5 & 1\\ 0 & 1\end{bmatrix}.$$

2. Решить матричное уравнение $X\cdot A=B$, где $A=\begin{bmatrix}2 & 1 & 3\\ 3 & -1 & 3\\ 3 & 1 & 4\end{bmatrix}, B=\begin{bmatrix}5 & -2 & 5\\ 12 & -3 & 13\\ 5 & -2 & 5\end{bmatrix}$.

3. Исследовав систему на совместность, найти ее общее решение методом Гаусса

$$\begin{cases}x_1+2x_2-3x_3-x_4=-5\\ 4x_1+8x_2-13x_3+x_4=-19\\ x_1+2x_2+2x_3-6x_4=10.\end{cases}$$

4. Найти собственные значения, собственные и присоединенные векторы матрицы линейного оператора. Найти вид этой матрицы в базисе из собственных и присоединенных векторов $A=\begin{bmatrix}5 & 4 & -4\\ -1 & 3 & 1\\ 0 & 2 & 2\end{bmatrix}$.

Вариант 2

1. Выполнить действия $A\cdot(B-C)^{-1}\cdot D$, где

$$A=\begin{bmatrix}-1 & -2 & 3\\ 1 & 1 & 8\end{bmatrix},\ B=\begin{bmatrix}8 & 5 & 3\\ 3 & 3 & 2\\ 7 & 1 & 7\end{bmatrix},\ C=\begin{bmatrix}5 & 3 & -1\\ -2 & 2 & -3\\ 3 & -3 & 2\end{bmatrix},\ D=\begin{bmatrix}-4 & -3\\ -7 & 2\\ 1 & 1\end{bmatrix}$$

2. Решить матричное уравнение $X\cdot A=B$, где $A=\begin{bmatrix}2 & 1 & 3\\ 4 & 1 & 4\\ 3 & 1 & 4\end{bmatrix}, B=\begin{bmatrix}7 & -2 & 7\\ 17 & 5 & 17\\ 8 & -4 & 7\end{bmatrix}$

3. Исследовав систему на совместность, найти ее общее решение методом Гаусса

$$\begin{cases} x_1 + 2x_2 - 3x_3 - x_4 = -8 \\ 5x_1 + 10x_2 - 16x_3 + x_4 = -39 \\ x_1 + 2x_2 + 2x_3 - 7x_4 = 11. \end{cases}$$

4. Найти собственные значения, собственные и присоединенные векторы матрицы линейного оператора. Найти вид этой матрицы в базисе из собственных и присоединенных векторов $A = \begin{bmatrix} 2 & 1 & 1 \\ 1 & 4 & 1 \\ 3 & 2 & 5 \end{bmatrix}$.

8.3. Вопросы для текущего контроля освоения дисциплины (1 семестр –зачет)

1. Комплексные числа.
2. Операции над комплексными числами в алгебраической форме.
3. Тригонометрическая форма комплексного числа.
4. Показательная форма комплексного числа.
5. Возведение комплексных чисел в степень.
6. Корни из комплексного числа.
7. Элементы аналитической геометрии на плоскости.
8. Прямая на плоскости, виды уравнений.
9. Условия параллельности и перпендикулярности прямых.
10. Кривые II-порядка: определения, канонические уравнения и графики.
11. Окружности.
12. Эллипсы.
13. Гиперболы.
14. Параболы.
15. Линейные преобразования.
16. Ортогональные преобразования.
17. Приведение уравнений второго порядка к каноническим.
18. Определители 2 и 3 порядков.
19. Векторы: основные понятия, линейные операции.
20. Линейная зависимость векторов.
21. Базис и координаты.
22. Скалярное произведение векторов.
23. Свойства скалярного произведения векторов.
24. Формулы для вычисления скалярного произведения векторов.
25. Условие ортогональности.
26. Проекции.
27. Ортонормированный базис.
28. Левая и правая тройки векторов.
29. Векторное произведение двух векторов.
30. Свойства векторного произведения векторов.
31. Формулы для вычисления векторного произведения векторов.
32. Смешанное произведение трех векторов.
33. Свойства смешанного произведения векторов.
34. Формулы для вычисления смешанного произведения векторов.
35. Компланарность.
36. Геометрические приложения.
37. Матрицы.

38. Элементарные преобразования строк.
39. Приведение к ступенчатому виду и виду Гаусса.
40. Линейная зависимость строк матрицы.
41. Базисные строки.
42. Базисные столбцы.
43. Базисный минор.
44. Ранг матрицы.
45. Определитель квадратной матрицы.
46. Свойства определителя и способы его вычисления.
47. Операции над матрицами и их свойства.
48. Обратная матрица: определение и методы ее нахождения.
49. Критерий существования обратной матрицы.
50. Матричные уравнения.
51. Системы линейных алгебраических уравнений.
52. Теорема Конекера-Капелли.
53. Методы решений.
54. Системы линейных однородных уравнений.
55. Фундаментальная система решений.
56. Линейные пространства.
57. Евклидовы пространства.
58. Процесс ортогонализации.
59. Линейные операторы.
60. Собственные числа.
61. Собственные и присоединенные векторы.
62. Преобразование матрицы оператора при смене базиса.
63. Канонический вид матрицы оператора.
64. Преобразование матрицы оператора при смене базиса.
65. Канонический вид матрицы оператора.
66. Квадратичные формы.
67. Приведение к каноническому виду.
68. Закон инерции.
69. Определенность квадратичной формы.
70. Критерий Сильвестра.

9. УЧЕБНО-МЕТОДИЧЕСКОЕ ОБЕСПЕЧЕНИЕ ДИСЦИПЛИНЫ

9.1. Рекомендуемая литература

А) Основная литература:

1. «Сборник задач по высшей математике» (часть 1), Письменный Д.Т., Лунгу К.Н. –М., изд. «Айрис», 2010 г. – 576 с.: ил. – (Высшее образование).
2. «Конспект лекций по высшей математике», Письменный Д.Т. –М., изд. «Айрис», 2010 г. – 608 с.: ил. – (Высшее образование).
3. Салимов Р.В. Математика для студентов строительных и технических специальностей: уч пособие, Лань, 2018, 364с.

Б) Дополнительная литература:

1. Элементы алгебры: учебное пособие / А. Н. Шайкин. - М.: РХТУ им. Д.И. Менделеева, 2014. - 119 с.: ил.

2. Сборник расчетных работ по высшей математике. Том I. Дифференциальное и интегральное исчисление функции одной и нескольких переменных. Элементы алгебры. Рудаковская Е.Г., Рушайло М.Ф., Осипчик В.В., Старшова Т.Н.., Ригер Т.Ф., Меладзе М.А., Бурухина Т.Ф., Шайкин А.Н., Иншакова К.А. /Учебное пособие в 3-х томах под ред. Рудаковской Е.Г.: –М.: РХТУ им.Д.И.Менделеева, 2016

9.2. Рекомендуемые источники научно-технической информации.

- Раздаточный иллюстративный материал к лекциям.
- Презентации к лекциям.
- Методические рекомендации.
- Комплекс обучающих программ.

Ресурсы информационно-телекоммуникационной сети Интернет:

-- http://kvm.muctr.ru/ – сайт кафедры высшей математики.

9.3. Средства обеспечения освоения дисциплины

Для освоения дисциплины используются следующие нормативные и нормативно-методические документы (обновить даты обращения):

- Федеральный закон Российской Федерации от 29.12.2012 № 273-ФЗ «Об образовании в Российской Федерации» [Электронный ресурс] – Режим доступа: http://pravo.gov.ru/proxy/ips/?docbody=&nd=102162745&intelsearch=273-%D4%C7 (дата обращения: 10.04.2019).
- Федеральные государственные образовательные стандарты высшего образования // Координационный совет учебно-методических объединений и научно-методических советов высшей школы. Портал Федеральных образовательных стандартов высшего образования [Электронный ресурс] – Режим доступа: http://fgosvo.ru/fgosvo/92/91/4 (дата обращения: 10.04.2019)
- Приказ Министерства образования и науки РФ от 23.08.2017 № 816 «Об утверждении Порядка применения организациями, осуществляющими образовательную деятельность, электронного обучения, дистанционных образовательных технологий при реализации образовательных программ» [Электронный ресурс]. Режим доступа: http://pravo.gov.ru/proxy/ips/?docbody=&nd=102447332&intelsearch=816+%EF%F0%E8%EA%E0%E7 (дата обращения: 10.04.2019).

При освоении дисциплины студенты должны использовать информационные и информационно-образовательные ресурсы следующих порталов и сайтов:

- Система федеральных образовательных порталов. Система открытого образования. Консалтинговый центр ИОС ОО РФ [Электронный ресурс] – Режим доступа: http://www.openedu.ru (дата обращения: 10.04.2019).
- Информационная система «Единое окно доступа к образовательным ресурсам». URL: http://window.edu.ru/ (дата обращения: 10.04.2019).
- ФЭПО: соответствие требованиям ФГОС [Электронный ресурс] – Режим доступа: http://fepo.i-exam.ru/ (дата обращения: 10.04.2019).
- Онлайн-курсы РХТУ им. Д. И. Менделеева – Режим доступа: https://moodle.muctr.ru/ (дата обращения: 10.04.2019).
- Zoom.- конференция – Режим доступа: https://zoom.us/ (дата обращения: 10.04.2019).

10. МЕТОДИЧЕСКИЕ УКАЗАНИЯ ДЛЯ ОБУЧАЮЩИХСЯ

10.1. Для обучающихся по очной форме, без использования электронного образования и дистанционных образовательных технологий

Методические рекомендации по организации учебной работы студента, обучающегося в бакалавриате и специалитете, направлены на повышение ритмичности и эффективности его аудиторной и самостоятельной работы по курс.

Учебная дисциплина «**Введение в математику**» включает **4** раздела, каждый из которых, с одной стороны, имеет определенную логическую завершенность, но с другой стороны, они тесно взаимосвязаны. При изучении материала каждого раздела рекомендуется регулярное повторение законспектированного лекционного материала, а также дополнение его сведениями из литературных источников, представленных в учебной программе. При работе с указанными источниками рекомендуется составлять краткий конспект с обязательным фиксированием библиографических данных источника. Изучение материала каждого раздела заканчивается контролем его освоения в форме контрольной работы. Результаты выполнения контрольных работ оцениваются в соответствии с принятой в университете рейтинговой системой оценки знаний.

Рабочая программа дисциплины «**Введение в математику**» предусматривает проведение практических занятий в объеме **16** ч. Работы выполняются в часы, выделенные учебным планом в **1** семестре. Практические занятия охватывают все **4** раздела. Целью выполнения практический занятий является закрепление полученных знаний по дисциплине, расширение эрудиции и кругозора студента бакалавриата.

Совокупная оценка текущей работы студента бакалавриата в одном семестре складывается из оценок за выполнение контрольных работ (**2** контрольных работ по **30** баллов и **1** контрольная работа - **40 баллов**). Максимальная оценка текущей работы в каждом семестре составляет **100** баллов.

10.2. Для обучающихся по очной форме с использованием электронного образования и дистанционных образовательных технологий

При использовании электронного обучения и дистанционных образовательных технологий занятия полностью или частично проводятся в режиме онлайн. Объем дисциплины и распределение нагрузки по видам работ соответствует п. 4.1. Распределение баллов соответствует п. 10.1., в том числе и в случае перехода на ЭО и ДОТ в процессе обучения.

11. МЕТОДИЧЕСКИЕ УКАЗАНИЯ ДЛЯ ПРЕПОДАВАТЕЛЕЙ

11.1. Для преподавателей, при реализации программы по очной форме, без использования электронного образования и дистанционных образовательных технологий

Дисциплина «**Введение в математику**» изучается в первом семестре бакалавриата и специалитета.

При подготовке и проведении занятий преподаватель должен ориентироваться на то, что студенты, обучающиеся в бакалавриате, имеют общую подготовку по дисциплинам предусмотренном учебным планом бакалавриата, а также опыт восприятия и конспектирования изучаемого материала. В связи с этим материал курса должен опираться на полученные знания и быть ориентирован их расширение и углубление в соответствии с современными теоретическими представлениями и технологическими новациями. Обучение студентов организовано в виде традиционных лекций и практических занятий.

Основной задачей преподавателя, ведущего занятия по дисциплине «**Введение в математику**», является формирование у студентов компетенций, предусмотренных данной учебной программой. Преподаватель должен акцентировать внимание студентов на использование знаний, полученных при изучении курса в дальнейшем практическом применении.

В **Введении** рассматриваются предмет и методы курса «**Введение в математику**». Описание основных разделов курса. Требования при изучении курса.

В **Разделе 1 «Элементы теории чисел и теории множеств. Действия над многочленами. Основные типы уравнений и неравенств, методы их решения»** необходимо рассмотреть следующие вопросы: числа (целые, отрицательные, вещественные), числовые множества, комплексные числа, формулы Муавра и Эйлера, извлечение корня *n*-ой степени из комплексного числа, рациональная дробь, тригонометрические уравнения и неравенства, логарифмические уравнения и неравенства, решение уравнений и неравенств смешанного типа.

В **Разделе 2 «Функции и их свойства. Простейшие элементарные функции. Элементы аналитической геометрии на плоскости»** необходимо рассмотреть следующие вопросы: функции, способы задания функций, обратные функции, свойства элементарных функций, метод координат на плоскости, декартова и полярная системы координат, уравнения прямой на плоскости: общее, с угловым коэффициентом, проходящей через данную точку в заданном направлении, проходящей через две данные точки, кривые второго порядка, канонические уравнения и графики окружности, эллипса, гиперболы, параболы.

В **Разделе 3 «Векторная алгебра»** необходимо рассмотреть следующие вопросы: определители 2 и 3 порядков, векторы, модуль вектора, орты, направляющие косинусы, операции над векторами, скалярное произведение двух векторов, векторное произведение двух векторов, смешанное произведение трех векторов, физическое и геометрическое приложение векторных произведений.

В **Разделе 4 «Линейная алгебра»** необходимо рассмотреть следующие вопросы: матрицы, операции над матрицами, элементарные преобразования строк матрицы, приведение матрицы к ступенчатому виду и виду Гаусса, ранг матрицы, определитель матрицы и его свойства, обратная матрица, решение систем линейных алгебраических уравнений, собственные векторы и собственные значения матрицы.

Необходимой компонентой лекционных и практических занятий по курсу является широкое использование наглядных пособий и иллюстративного материала, в том числе с применением компьютерной техники.

При проведении занятий преподаватель может рекомендовать студентам проработку дополнительной литературы по тематике занятия, организуя ее обсуждение на практических занятиях, формирует у студентов навык к самостоятельной работе с разнообразными литературными источниками.

При проведении практических занятий преподавателю основное внимание следует уделять формированию у студентов умения активно использовать полученные знания по курсу **«Введение в математику»** в дальнейшей практической деятельности.

11.2. Для преподавателей, при реализации программы по очной форме, с использованием электронного образования и дистанционных образовательных технологий

При использовании электронного обучения и дистанционных образовательных технологий занятия полностью или частично проводятся в режиме онлайн. Объем дисциплины и распределение нагрузки по видам работ соответствует п. 4.1. Распределение баллов соответствует п. 10.1. в том числе и в случае перехода на ЭО и ДОТ в процессе обучения.

Реализация ЭО и ДОТ предполагает использование следующих видов учебной деятельности: онлайн консультации, практические занятия, видео-лекции; проводимые

полностью или частично с применением ЭО и ДОТ; текущий контроль в режиме тестирования, проверки домашних заданий и самостоятельная работа.

При реализации РПД в зависимости от конкретной ситуации ЭО и ДОТ могут быть применены в следующем виде: онлайн-курсы РХТУ им. Д. И. Менделеева: https://moodle.muctr.ru, работа в мессенджере, работа по E-mail, Zoom-конференция: https://zoom.us/.

- объем часов для контактной работы обучающихся с преподавателем не сокращается и электронные образовательные ресурсы (ЭОР) методически обеспечивают самостоятельную работу обучающихся в объеме, предусмотренном рабочей программой данной дисциплины. При этом в случае необходимости занятия проводятся в режиме онлайн;
- смешанные формы обучения, сочетающие в себе аудиторные занятия (при необходимости - перевод части контактных часов работы обучающихся с преподавателем в электронную информационно-образовательную среду без потери содержания учебной дисциплины) и ЭОР (часть учебного материала (лекции) может быть заменена ЭОР).

12. ПЕРЕЧЕНЬ ИНФОРМАЦИОННЫХ ТЕХНОЛОГИЙ, ИСПОЛЬЗУЕМЫХ В ОБРАЗОВАТЕЛЬНОМ ПРОЦЕССЕ

Информационную поддержку изучения дисциплины осуществляет Информационно-библиотечный центр (ИБЦ) РХТУ им. Д.И. Менделеева, который обеспечивает обучающихся основной учебной, учебно-методической и научной литературой, необходимой для организации образовательного процесса по дисциплине. Общий объем многоотраслевого фонда ИБЦ на 01.01.2019 составляет 1 708 372 экз.

Фонд ИБЦ располагает учебной, учебно-методической и научно-технической литературой в форме печатных и электронных изданий, а также включает официальные, справочно-библиографические, специализированные отечественные и зарубежные периодические и информационные издания. ИБЦ обеспечивает доступ к профессиональным базам данных, информационным, справочным и поисковым системам.

Каждый обучающийся обеспечен свободным доступом из любой точки, в которой имеется доступ к сети Интернет и к электронно-библиотечной системе (ЭБС) Университета, которая содержит различные издания по основным изучаемым дисциплинам и сформирована по согласованию с правообладателями учебной и учебно-методической литературы.

Для более полного и оперативного справочно-библиографического и информационного обслуживания в ИБЦ реализована технология Электронной доставки документов.

№	Электронный ресурс	Реквизиты договора (номер, дата заключения, срок действия), ссылка на сайт ЭБС, сумма договора, количество ключей	Характеристика библиотечного фонда, доступ к которому предоставляется договором

1.	ЭБС «Лань»	Принадлежность - сторонняя Реквизиты договора - ООО «Издательство «Лань», договор №29.01-З-2.0-1299/2018 от 06.03.2019 г. С «06» марта 2019г. по «25» сентября 2019г. Ссылка на сайт ЭБС – http://e.lanbook.com Сумма договора – 73 247-39 Количество ключей - доступ для всех пользователей РХТУ с любого компьютера.	Коллекция книг по естественно-научным и техническим отраслям наукам.
2.	ЭБС «ЮРАЙТ»	Принадлежность - сторонняя Реквизиты договора – ООО «Электронное издательство ЮРАЙТ», Договор № №29.01-З-2.0-1168/2018 от 11.01.2019 г. С «11» января 2019 г. по «»10» января 2020 г. Ссылка на сайт ЭБС - https://biblio-online.ru/ Сумма договора – 220 000-00 р. Количество ключей - доступ для всех пользователей РХТУ с любого компьютера.	Электронная библиотека включает более 5000 наименований учебников и учебных пособий по всем отраслям знаний для всех уровней профессионального образования от ведущих научных школ с соблюдением требований новых ФГОСов.
3.	Электронно-библиотечная система ИБЦ РХТУ им. Д.И. Менделеева (на базе АИБС «Ирбис»)	РХТУ им. Д.И. Менделеева Ссылка на сайт ЭБС – http://lib.muctr.ru/ Доступ для пользователей РХТУ с любого компьютера.	Электронные версии учебных и научных изданий авторов РХТУ по всем ООП.
4.	ЭБС «Научно-электронная библиотека eLibrary.ru»	Принадлежность – сторонняя Реквизиты договора – ООО «РУНЭБ», договор № 29.01-Р-2.0-1020/2018 от 07.12.2018 г. Сумма договора - 934 693-00 С «01» января 2019 г. по «31» декабря 2019 г. Ссылка на сайт – http://elibrary.ru Количество ключей – доступ для пользователей РХТУ по ip-адресам неограничен.	Электронные версии периодических и непериодических изданий по различным отраслям науки

5.	Электронные ресурсы издательства SpringerNature	Принадлежность – сторонняя Национальная подписка (Минобрнауки+РФФИ) Информационное письмо РФФИ № 809 от 24.06.2019 г. С «01» января 2019 г. по «31» декабря 2019 г. Ссылка на сайт http://link.springer.com/ Количество ключей - доступ для пользователей РХТУ по ip-адресам неограничен.	- Полнотекстовая коллекция электронных журналов Springer по различным отраслям знаний. - Полнотекстовые 85 журналов Nature Publishing Group - Коллекция научных протоколов по различным отраслям знаний Springer Protocols - Коллекция научных материалов в области физических наук и инжиниринга Springer Materials (The Landolt-Bornstein Database) - Полный доступ к статическим и динамическим справочным изданиям по любой теме - Реферативная база данных по чистой и прикладной математике zbMATH - Nano Database
6.	Scopus	Принадлежность сторонняя. Национальная подписка (Минобрнауки+ ГПНТБ) Сублицензионный договор № Scopus/130 от 09.10.2019 г. С «01» июля 2019 г. по «31» декабря 2019 г. Ссылка на сайт – http://www.scopus.com. Количество ключей – доступ для пользователей РХТУ по ip-адресам неограничен.	Мультидисциплинарная реферативная и наукометрическая база данных издательства **ELSEVIER**

13. МАТЕРИАЛЬНО-ТЕХНИЧЕСКОЕ ОБЕСПЕЧЕНИЕ ДИСЦИПЛИНЫ

В соответствии с учебным планом занятия по дисциплине «**Введение в математику**» проводятся в форме лекций, практических занятий и самостоятельной работы студента.

13.1. Оборудование, необходимое в образовательном процессе:

Учебные аудитории для проведения лекционных и практических занятий, оборудованные традиционными учебными досками и учебной мебелью; библиотека, имеющая рабочие компьютерные места для студентов, оснащенные компьютерами с доступом к базам данных и выходом в Интернет.

13.2. Учебно-наглядные пособия:

Учебно-методические пособия, разработанные на кафедре высшей математики, выложены на сайте кафедры http://kvm.muctr.ru и на сайте библиотеки РХТУ имени Д.И.Менделеева https://lib.muctr.ru.

13.3. Компьютеры, информационно-телекоммуникационные сети, аппаратно-программные и аудиовизуальные средства:

Персональные компьютеры, принтеры, сканер и копировальный аппарат используются для подготовки раздаточных материалов.

13.4. Печатные и электронные образовательные и информационные ресурсы:

Информационно-методические материалы: учебные пособия по дисциплине; раздаточный материал к разделам лекционного курса; раздаточный материал к практическим занятиям по дисциплине, комплекты контрольных и экзаменационных билетов.

Учебно-методические разработки в электронном виде; справочные материалы в печатном и электронном виде.

13.5. Перечень лицензионного программного обеспечения:

№ п/п	Наименование программного продукта	Реквизиты договора поставки	Количество лицензий	Срок окончания действия лицензии
1	Офисный пакет Microsoft Office Standard 2007	Государственный контракт № 143-164ЭА/2010 от 14.12.10, Акт № Tr048787, накладная № Tr048787 от 20.12.10 Microsoft Open License Номер лицензии 42931328)	25	бессрочное
2	Антивирус Kaspersky	Контракт № 126-152 ЭА/2018 от 24.12.2018 по продлению электронной лицензии на Kaspersky Endpoint Security для нужд РХТУ им. Д.И. Менделеева	25	2 года
3	Операционная система Microsoft Windows 10 Education (Russian)	Подписка Microsoft Imagine Premium, соглашение ICM-167819 от 24.12.2018 г., счет № 9552428060 от 12.12.2018 г.	Количество лицензий не ограничено согласно условиям подписки Microsoft Imagine Premium	бессрочное

14. ТРЕБОВАНИЯ К ОЦЕНКЕ КАЧЕСТВА ОСВОЕНИЯ ПРОГРАММЫ

Формы и методы контроля и оценки результатов освоения разделов

Наименование разделов	Основные показатели оценки	Формы и методы контроля и оценки
Раздел 1. Элементы теории чисел и теории множеств.	Знает: - основные методы исследования элементарных функций, их свойства и	Оценка за контрольную работу № 1 (1 семестр)

Действия над многочленами. Основные типы уравнений и неравенств, методы их решения.	графики, тождественные преобразования алгебраических и тригонометрических выражений, способы решения уравнений и неравенств, элементы теории чисел, включая комплексные числа, и теории множеств, основы аналитической геометрии, векторной и линейной алгебры. Умеет: - приобретать новые математические знания, используя современные образовательные и информационные технологии, составлять математические модели типовых задач и находить способы их решений; уметь переводить на математический язык простейшие проблемы, поставленные в терминах других предметных областей, и использовать превосходства этой переформулировки для их решения; Владеет: - математической логикой, развитыми учебными навыками и готовностью к продолжению образования, умением читать и анализировать учебную математическую литературу, первичными навыками и методами решения математических задач дисциплин профессионального цикла и дисциплин профильной направленности.	
Раздел 2. Функции и их свойства. Простейшие элементарные функции. Некоторые вопросы планиметрии и стереометрии. Аналитическая геометрия.	*Знает:* - основные методы исследования элементарных функций, их свойства и графики, тождественные преобразования алгебраических и тригонометрических выражений, способы решения уравнений и неравенств, элементы теории чисел, включая комплексные числа, и теории множеств, основы аналитической геометрии, векторной и линейной алгебры. *Умеет:* - приобретать новые математические знания, используя современные образовательные и информационные технологии, составлять математические модели типовых задач и находить способы их решений; уметь переводить на математический язык простейшие проблемы, поставленные в терминах других предметных областей, и использовать превосходства этой переформулировки для их решения; *Владеет:*	Оценка за контрольную работу № 1 (1 семестр)

	- математической логикой, развитыми учебными навыками и готовностью к продолжению образования, умением читать и анализировать учебную математическую литературу, первичными навыками и методами решения математических задач дисциплин профессионального цикла и дисциплин профильной направленности.	
Раздел 3. Векторная алгебра.	*Знает:* - основные методы исследования элементарных функций, их свойства и графики, тождественные преобразования алгебраических и тригонометрических выражений, способы решения уравнений и неравенств, элементы теории чисел, включая комплексные числа, и теории множеств, основы аналитической геометрии, векторной и линейной алгебры. *Умеет:* - приобретать новые математические знания, используя современные образовательные и информационные технологии, составлять математические модели типовых задач и находить способы их решений; уметь переводить на математический язык простейшие проблемы, поставленные в терминах других предметных областей, и использовать превосходства этой переформулировки для их решения; *Владеет:* - математической логикой, развитыми учебными навыками и готовностью к продолжению образования, умением читать и анализировать учебную математическую литературу, первичными навыками и методами решения математических задач дисциплин профессионального цикла и дисциплин профильной направленности.	Оценка за контрольную работу № 2 (1 семестр)
Раздел 4. Линейная алгебра.	*Знает:* - основные методы исследования элементарных функций, их свойства и графики, тождественные преобразования алгебраических и тригонометрических выражений, способы решения уравнений и неравенств, элементы теории чисел, включая комплексные числа, и теории множеств, основы аналитической геометрии, векторной и линейной алгебры. *Умеет:*	Оценка за контрольную работу № 3 (1 семестр)

	- приобретать новые математические знания, используя современные образовательные и информационные технологии, составлять математические модели типовых задач и находить способы их решений; уметь переводить на математический язык простейшие проблемы, поставленные в терминах других предметных областей, и использовать превосходства этой переформулировки для их решения; *Владеет:* - математической логикой, развитыми учебными навыками и готовностью к продолжению образования, умением читать и анализировать учебную математическую литературу, первичными навыками и методами решения математических задач дисциплин профессионального цикла и дисциплин профильной направленности.	

15. ОСОБЕННОСТИ ОРГАНИЗАЦИИ ОБРАЗОВАТЕЛЬНОГО ПРОЦЕССА ДЛЯ ИНВАЛИДОВ И ЛИЦ С ОГРАНИЧЕННЫМИ ВОЗМОЖНОСТЯМИ ЗДОРОВЬЯ

Обучение инвалидов и лиц с ограниченными возможностями здоровья осуществляется в соответствии с:

- Порядком организации и осуществления образовательной деятельности по образовательным программам – программам бакалавриата, программам специалитета, программам магистратуры (Приказ Минобрнауки РФ от 05.04.2017 № 301);
- Положением о Порядке организации и осуществления образовательной деятельности по образовательным программам – программам бакалавриата, программам специалитета, программам магистратуры в Российском химико-технологическом университете имени Д.И. Менделеева (утв. решением Ученого совета университета от 28.06.2017, протокол № 9);
- Методическими рекомендациями по организации образовательного процесса для обучения инвалидов и лиц с ограниченными возможностями здоровья в образовательных организациях высшего образования, в том числе оснащенности образовательного процесса (утверждены заместителем Министра образования и науки РФ А.А. Климовым от 08.04.2014 № АК-44/05вн).

Дополнения и изменения к рабочей программе дисциплины
«_____**Введение в математику**_____»

основной образовательной программы
___ 18.03.01__ «___**Химическая технология** ____»
код и наименование направления подготовки (специальности)
«_____»
наименование ООП

Форма обучения: __очная___

Номер изменения/ дополнения	Содержание дополнения/изменения	Основание внесения изменения/дополнения
1		протокол заседания Ученого совета № _____ от «__» _____20___г.
		протокол заседания Ученого совета № _____ от «__» _____20___г.
		протокол заседания Ученого совета № _____ от «__» _____20___г.
		протокол заседания Ученого совета № _____ от «__» _____20___г.
		протокол заседания Ученого совета № _____ от «__» _____20___г.

ДОКУМЕНТ ПОДПИСАН
НЕКВАЛИФИЦИРОВАННОЙ
ЭЛЕКТРОННОЙ ПОДПИСЬЮ
Владелец: Филатов Сергей Николаевич
И.о. проректора:Служба проректора по учебной работе
Действителен: с 27.03.2022 до 27.03.2023